Типовой проект

813-2-49.88

Хранилище продовольственной моркови /с охлаждением/ вместимостью 1000 тонн

Альбом II

Архитектурные решения. Конструкции железобетонные.
Конструкции деревянные. Отопление, вентиляция и кондиционирование воздуха.
Внутренние водопровод и канализация.

23076-02
Цена 8-97

				Привязан
Инв. N				

gost.e-ecolog.ru

Типовой проект

813-2-49.88

Хранилище продовольственной моркови /с охлаждением/ вместимостью 1000 тонн

Альбом II

Состав проекта

Альбом I – Общая пояснительная записка. Технология производства. Холодоснабжение. Автоматизация технологических процессов. Силовое электрооборудование. Электрическое освещение. Связь и сигнализация.

Альбом II – Архитектурные решения. Конструкции железобетонные. Конструкции деревянные. Отопление, вентиляция и кондиционирование воздуха. Внутренние водопровод и канализация.

Альбом III – Строительные изделия.

Альбом IV – Спецификации оборудования.

Альбом V – Сметы. Части 1, 2.

Альбом VI – Ведомости потребности в материалах.

Разработан институтом Гипронисельпром Госагропрома СССР.

Утвержден и введен в действие институтом „Гипронисельпром" Госагропрома СССР
Приказ от 25.12.87 N 184

Главный инженер института А.Д. Бутенко.
Главный инженер проекта В.А. Павликов

© ЦИТП Госстроя СССР, 1988

привязан

Инв. N°

Альбом V

Типовой проект

Обозначение или марка листа	Наименование	Стр.
ДС-1	Содержание	2
АР-1	Общие данные (начало)	3
АР-2	Общие данные (продолжение)	4
АР-3	Общие данные (окончание)	5
АР-4	План на отм. 0,000	6
АР-5	Фрагмент 1	7
АР-6	Фрагмент 2. План расположения отверстий между осями 10-12	8
АР-7	Разрезы 1-1; 2-2; 3-3; 4-4	9
АР-8	Фасады 1-16; 16-1; А-Д; Д-А. Схема расположения элементов заполнения оконных проемов. Узел 23.	10
АР-9	Узлы 1 ÷ 10	11
АР-10	Схема расположения элементов теплоизоляции стен. Узел 11.	12
АР-11	Узлы 12-17. Схема расположения элементов перекрытия душевых и уборных на отм. 3,000.	13
АР-12	Узлы 18-22. Схема расположений элементов занавесей ворот, тип проема 1 по оси 9	14
АР-13	План полов на отм. 0,000. Фрагменты 3,4 План кровли	15
АР-14	Спецификация стальных элементов, замаркированных на планах, разрезах, фасадах.	16
АР-15	Площадка П-1	17
КН-1	Общие данные (начало)	18
КН-2	Общие данные (окончание)	19
КН-3	Схема расположения фундаментов и фундаментных балок	20
КН-4	Фрагменты 1...5	21
КН-5	Фрагменты 6...9	22
КН-6	Фрагменты 10, 11. Фундамент монолитный Фм1	23
КН-7	Схема расположения подпольных каналов приямка, фундаментов под оборудование. Фрагменты 1...3.	24
КН-8	Фрагменты 4,6. Фундаменты Фом1, Фом2 Сечения 1-1 ... 7-7.	25
КН-9	Фрагмент 7. Сечения 8-8 ... 10-10.	26
КН-10	Узлы II ... VIII. Сечения 11-11 ... 14-14.	27
КН-11	Спецификация элементов к схеме расположения подпольных каналов, приямка, фундаментов под оборудование	28
КН-12	Схема расположения колонн и балок покрытия. Разрезы А-А ... Б-Б	29
КН-13	Сечения 1-1, 2-2. Узел I	30
КН-14	Схема расположения плит покрытия. Фрагмент 1. Сечения 1-1 ... 6-6	31
КН-15	Схемы расположения стеновых панелей по осям А, Д, 3, 9, 13	32
КН-16	Схемы расположения стоек фахверка и насадок по осям 3, 9, 13. Схемы расположения ограждающих стенок по осям А, Д, 9. Узлы I ... VII	33
КН-17	Сечения 4-4 ... 8-8. Узлы VIII ... X	34
КН-18	Спецификация элементов к схемам расположения стеновых панелей.	35
КН-19	Схемы расположения панелей перегородок по осям В, 4. Узлы I-IV.	36
КН-20	Схема расположения ограждения навеса в осях 1-2.	37
КД-1	Общие данные	38
КД-2	Схема расположения разборной стенки. Узлы I...III	39
КД-3	Шахта ДШ-1	40
ОВ-1	Общие данные (начало)	41
ОВ-2	Общие данные (продолжение)	42
ОВ-3	Общие данные (окончание)	43
ОВ-4	План на отм. 0,000 между осями 1-10 и А-Л	44
ОВ-5	План на отм. 0,000 между осями 10-16 и А-Д	45
ОВ-6	Схема системы отопления. Схема системы теплоснабжения установки П5. Схема узла ввода.	46
ОВ-7	Схемы систем П1...П5, В1...В7, А1...А4, У1...У2	47
ОВ-8	Установка систем П1...П4	48
ОВ-9	Установка системы П5	49
ОВ-10	Установка систем У1, У2, В1...В6	50
ОВ-11	Спецификация отопительно-вентиляционных установок П1...П4, У1, У2	51
ОВН1	Переход ф 250/530х503	52
ОВН2	Редукционная вставка	52
ОВН3	Переход ф 1000/1000 х 1000	53
ОВН4	Сетка в рамке прямоугольного сечения	53
ВК-1	Общие данные	54
ВК-2	План на отм. 0,000. Схемы системы К13	55
ВК-3	Фрагмент 1. Схема системы К1. Водомерные узлы 1 и 2	56
ВК-4	Схема систем В1, Т3. Схема системы К3	57

Инв.№ подл. | Подпись и дата | Взам.инв.№

Привязан

Инв.№

Н.контр.	Ткач		
Нач.отд.	Цуглина		
ГИП	Павлинов		

т. п. 813-2-49.88 ДС

Содержание

Стадия	Лист	Листов
РП		1

ГИПРОНИСЕЛЬПРОМ г. Орел

23076-02 3

Копировал Фомушкина

Формат А2

Альбом II

Типовой проект

Ведомость рабочих чертежей основного комплекта

Лист	Наименование	Примечание
1	Общие данные (начало)	
2	Общие данные (продолжение)	
3	Общие данные (окончание)	
4	План на отм. 0,000.	
5	Фрагмент1	
6	Фрагмент2. План расположения отверстий между осями 10-12.	
7	Разрезы 1-1; 2-2; 3-3; 4-4	
8	Фасады 1-16; 16-1; А-Д; Д-А. Схема расположения элементов заполнения оконных проемов	
9	Узлы 1÷10	
10	Схема расположения элементов теплоизоляции стен. Узел 11.	
11	Узлы 12-17. Схема расположения элементов перекрытия душевых и уборных	
12	Узлы 18-22. Схема расположения элементов занавесей ворот тип проема1 по оси9	
13	План полов на отм.0,000. Фрагменты3, 4. План кровли	
14	Спецификация стальных элементов, замаркированных на планах, разрезах, фасадах	
15	Площадка ПЛ-1.	

Ведомость ссылочных и прилагаемых документов

Обозначение	Наименование	Примечание
	Ссылочные документы	
ГОСТ 948-84	Перемычки железобетонные для зданий с кирпичными стенами	

Типовой проект разработан в соответствии с действующими нормами и правилами и предусматривает мероприятия обеспечивающие взрывную, взрывопожарную и пожарную безопасность при эксплуатации здания

Главный инженер проекта СКор. Павлинов В.А.

продолжение

Обозначение	Наименование	Примечание
ГОСТ 6629-74	Двери деревянные внутренние для жилых и общественных зданий	
ГОСТ 12506-81	Окна деревянные для производственных зданий. Типы, конструкция, размеры	
ГОСТ 14624-84	Двери деревянные для производственных зданий	
ГОСТ 17280-79	Доски подоконные деревянные	
ГОСТ 21500-76	Изделия перлитофосфогелевые теплоизоляционные	
ГОСТ 22415-77	Шкафы деревянные для хранения одежды в санитарно-бытовых помещениях промышленных предприятий	
1.238-1, вып.2	Железобетонные козырьки входов и парапетные плиты общественных зданий	
1.400-15, вып.1	Унифицированные закладные изделия железобетонных конструкций для крепления технологических коммуникаций и устройств	
1.431-6	Кирпичные перегородки для одноэтажных и многоэтажных производственных зданий	
1.432-12	Железобетонные трехслойные стеновые панели длиной 6м с эффективным утеплителем для отапливаемых зданий с высокой влажностью и агрессивной средой	
1.435.9-17, вып.0,2,3	ворота распашные	
1.444-1, вып.1,2	Конструкции полов производственных зданий автомобильной промышленности	

продолжение

Обозначение	Наименование	Примечание
1.450.3-3, вып.1, ч.1,2	Стальные лестницы, площадки, стремянки и ограждения	
1.488.9-2, вып.1,2	Кабины душевых помещений вспомогательных зданий промышленных предприятий	
2.130-1, вып.11	Детали стен и перегородок жилых зданий	
2.230-1 вып.5,11	Детали стен и перегородок общественных и жилых зданий	
2.236-2 вып.1	Детали примыкания оконных и дверных блоков в общественных зданиях	
2.244-1, вып.3,4	Детали полов общественных зданий	
2,260-1, вып.3	Детали покрытий общественных зданий	
2.430-20 вып.1,2,4	Узлы стен из кирпича одноэтажных зданий промышленных предприятий	
2.435-7, вып.1	Узлы сопряжения стен и ворот	

Согласовано:

Гл. спец. тех. отд.	Александров		12.87
Рук. сект. Т	Подольная		11.12.87
Рук. сект. СТ	Беляев		22.12.87

Инв. № подл.	Подпись и дата	Взам. инв. №	

Инв. №			
Зам. гл. инж.	Карпенков		12.87
Н. контр.	Ткач		21.12.87
Нач. отд.	Иглина		15.12.87
ГИП	Павлинов	СКор.	15.12.87
Гл. констр.	Тимошенко		15.12.87
Рук. гр.	Сачков		10.12.87
Ст. арх.	Журавлева		15.12.87

Привязан

т. п. 813-2-49.88 АР

Хранилище продовольственной моркови (с охлаждением) вместимостью 1000 тонн	Стадия	Лист	Листов
	РП	1	15

Общие данные (начало)

ГИПРОНИСЕЛЬПРОМ г. Орел

23076-02 4

Копировал Фомушкина

Формат А2

Альбом II

Типовой проект

Продолжение

Обозначение	Наименование	Примечание
2.436-17, вып.0.1	Узлы окон с деревянными переплетами по ГОСТ 12506-81	
2.460-14, вып. 1	Типовые узлы покрытий промышленных зданий в местах пропуска вентиляционных шахт	
2.460-18, вып. 1.3	Узлы покрытий одноэтажных производственных зданий с рулонными кровлями и железобетонными плитами	
2.870-1, вып. 1-3; 2-3, 2-4	Узлы крепления ограждающих стенок в зданиях по хранению товарной обработке и переработке картофеля и овощей	
3.019.1-1, вып 1.2	Рампы и навесы над ними	
	Прилагаемые документы	
АРИ 0100...0600	Изделия строительные	Альбом III
АРВМ	Ведомость потребности в материалах	Альбом IV
АРСО	Спецификация оборудования	Альбом V

Ведомость спецификаций

Лист	Наименование	Примечание
5	Спецификация заполнения проемов	
5	Спецификация перемычек, козырьков входа и бортовых блоков	
10	Спецификация к схеме расположения элементов теплоизоляции стен	
11	Спецификация к схеме расположения элементов перекрытия душевых и уборных	
12	Спецификация к схеме расположения элементов занавесей ворот тип проема 1 по оси 9	
14	Спецификация к схеме расположения элементов, замаркированных на планах, разрезах, фасадах	

Общие указания:

1. Данная часть проекта разработана на основании задания на проектирование, утвержденного Госагропромом СССР 20 марта 1987г.
2. Класс здания II, степень огнестойкости II, категория производств по пожарной опасности В,Д.
3. За условную отметку 0.000 принят уровень чистого пола здания, что соответствует абсолютной отметке
4. Планировочная отметка уровня земли вокруг здания минус 0.150.
5. Бытовое обслуживание работающих предусмотренов объеме требований СНиП II-92-76 и Норм технологического проектирования ОНТП-6-86, таблица 7. Штаты работающих смотри в технологической части проекта.
6. Архитектурная часть проекта разработана для строительства в районах со следующими характеристиками природных условий:
   а) расчетная зимняя температура наружного воздуха минус 30°С; (основной вариант); минус 20°С
   б) сейсмичность не выше 6 баллов;
   в) проектом не предусмотрено строительство в районах распространения вечномерзлых грунтов и на подрабатываемых территориях;
   г) грунты сухие непросадочные, непучинистые со следующими нормативными характеристиками: $\varphi = 0{,}49$ рад $C^{н} = 2$ кПа; $E = 14{,}7$ МПа; $\gamma = 1{,}8$ т/м³. Грунтовые воды отсутствуют.
   д) нормативное значение ветрового давления по СНиП 2.01-07-85 - 0,23 кПа (23 кгс/м²) - I географический район СССР;
   е) Нормативное значение веса снегового покрова по СНиП 2.01-07-85 - 1,0 кПа (100 кгс/м²) - III географический район СССР.
7. Наружные стены здания по осям А,Д между осями 3-9, по оси 3 и внутренняя стена по оси 9 запроектированы из железобетонных трехслойных панелей плотностью 2500 кг/м³ по шифру 1481, по осям А,Д между осями 10-13 и по оси 13 - из керамзитобетонных панелей плотностью 1000 кг/м³ по сериям 1.832.1-9, вып 1,2 и 1.832.1-10, вып.1.
   Участки наружной стены по оси 3 запроектированы из кирпича Кр100/1650/25/ГОСТ530-80 на цементно-известковом растворе марки 50. Остальные участки наружных стен запроектированы из кирпича 75/1650/25(15)/ГОСТ530-80 на цементно-известковом растворе марки 25
   Перегородки помещений между осями 10-13 запроектированы из кирпича Кр75/1650/ГОСТ530-80 на цементно-известковом растворе марки 25.
   Перегородка по оси В запроектирована из железобетонных плит по серии 2.870-1, вып. 2-4.
8. Армированные перегородки запроектированы из кирпича Кр75/1650/ГОСТ 530-80 на цементно-известковом растворе марки 50.
9. Величины в скобках даны для здания с районами строительства с расчетной температурой наружного воздуха минус 20°С.

Условное обозначение

Железобетон

Н.контр.	Ткач		21.12.87
Гл.спец.	Репало		15.12.87
ГИП	Павлинов		15.12.87
Рук.гр.	Сачков		15.12.87
Ст.арх.	Журавлева		15.12.87

т.п. 813-2-49.88 АР

Привязан:

Инв. №

Хранилище продовольственной моркови (с охлаждением) вместимостью 1000 тонн

Стадия	Лист	Листов
РП	2	

Общие данные (продолжение)

ГИПРОНИСЕЛЬПРОМ г.Орел

Инв.№ подл. | Подпись и дата | Взам.инв.№

23076-02 5

Копировал Ахромова

Формат А2

Альбом II

Типовой проект

Ведомость отделки помещений площадь в м²

Наименование или номер помещения	Потолок		Стены или перегородки		Низ стен или перегородок (панели)			Колонны		Примечание
	Площадь	Вид отделки	Площадь	Вид отделки	Площадь	Вид отделки, цвет отделки	Высота, мм	Площадь	Вид отделки	
Секции хранения N 1, 2	707,0	Затирка швов цементным раствором Известковая окраска	757,0	Затирка швов. Штукатурка, цементным раствором по сетке, см. примечание п. 12 Известковая окраска				60,0	Известковая окраска	Отделка на всю высоту
Цех товарной обработки	351,0		340,0	Затирка швов цементным раствором. Известковая окраска				42,0		
Венткамеры в осях 3-4	138,0		376,0	Затирка швов. Штукатурка цементным раствором, смотри примечания п. 12. Известковая окраска				41,0		
Тепловой пункт, венткамера в осях 10-11	19,0		113,0	Затирка цементно-известковым раствором. Известковая окраска						
Комната приема пищи и обогревания, служебное помещение, тамбур, коридор	31,0	Затирка швов известковым раствором, клеевая окраска белого цвета	133,0	Облицовка гипсокартонными листами Окраска водоэмульсионной краской белого цвета	67,0	Окраска эмалью ПФ-133 светло-зеленая N10.2	1800	2,0	Окраска эмалью ПФ-133	Отделка на высоту 1800
Гардеробы	22,0	Затирка швов известковым раствором, окраска поливинилацетатная ПВА-27 белого цвета	118,0	Облицовка гипсокартонными листами. Окраска эмалью ПФ-133, светло-зеленая N10.2				2,0	Окраска эмалью ПФ-133	Отделка на всю высоту
Уборные	3,0		13,0	Штукатурка известковым раствором Окраска поливинилацетатная ПВА-27	10,0	Стеклянная плитка	1500		—	Отделка на высоту 1500
Душевые	4,0	Затирка цементным раствором Окраска эмалью ПФ-133 белого цвета	13,0	Штукатурка цем. раствором. Окраска эмалью белого цвета ПФ-133	17,0		1800		—	Отделка на высоту 1800
Навесы в осях 14-16	90,0	Затирка швов Известковая окраска		—		—	—	37,0	Известковая окраска	Отделка на всю высоту
Навес для холодильных машин	53,0		7,0	Затирка швов цементным раствором (ух. цоколя), изв. окраска						
Помещение КИП и А	19,0	Затирка швов, клеевая окраска	38,0	Затирка, клеевая окраска белого цвета	29,0	Окраска эмалью ПФ-133 светлозеленая N°10.2	2000	2,0	Окраска эмалью ПФ-133 светлозеленая N°10.2	Отделка на высоту 2000

1. Для теплоизоляции стен и покрытия принят утеплитель из пенополистирольных плит плотностью 50 кг/м³. ГОСТ 15588-86. Для теплоизоляции парапетов секций хранения и устройства противопожарного пояса в покрытии принят утеплитель из перлитофосфогелевых теплоизоляционных плит плотностью 200 кг/м³ ГОСТ 21500-76. Для теплоизоляции пола принят керамзитовый гравий плотностью 450 кг/м³ ГОСТ 9759-83.
2. Гидроизоляцию полов выполнить из 2* слоев гидроизола на битумной мастике. Горизонтальную гидроизоляцию стен и перегородок на отм. минус 0,030 выполнить из цементного раствора состава 1:2 толщиной 30 мм.
3. Вокруг здания выполнить асфальтовую отмостку шириной 650 мм.
4. Производство работ в зимнее время производить в соответствии с требованиями СНиП III-17-78; СНиП III-20-74; СНиП III-21-73; СНиП III-B.14-72, СНиП II-22-81.
5. Швы между стеновыми панелями расчеканить, участки наружных поверхностей кирпичных стен выполнить под расшивку швов. Наружные поверхности стен здания окрасить силикатной краской светлых тонов.
6. В местах установки умывальников в гардеробных перегородки облицевать стеклянной плиткой на высоту и ширину 1500 мм.
7. Отделка производственных помещений простая, вспомогательных – улучшенная.
8. Стеклянные плитки для облицовки стен принять по ТУ 21-23-62-75.
9. Ворота, дверные и оконные блоки, металлические элементы окрасить эмалью ПФ-133 за два раза по ГОСТ 926-82. Эмаль наносить по грунту ГФ-021 ГОСТ 25129-82. Ворота и наружные двери окрасить эмалью серого цвета, оконные блоки и внутренние двери окрасить эмалью серого цвета.
10. Окраску эмалью ПФ-133 наружных поверхностей производить только при положительной температуре воздуха.
11. Номера образцов цвета и цветовые решения интерьеров производственных и вспомогательных помещений приняты в соответствии с требованиями „Указаний по проектированию цветовой отделки интерьеров производственных зданий промышленных предприятий" СН 181-70.
12. Штукатурку цементным раствором по сетке выполнить только по теплоизоляции стен, по остальным участкам выполнить затирку швов цементным раствором.

Инв.№ подл. | Подпись и дата | Взам. инв.№

Н. контр.	Ткач		21.12.87
Гл. спец.	Репало		15.12.87
ГИП	Павлинов		15.12.87
Гл. констр.	Тимошенко		15.12.87
Рук. гр.	Сочков		15.12.87
Арх.	Шкарпета		15.12.87
Пров.	Журавлева		15.12.87

Привязан

Инв.№

т. п. 813-2-49.88 АР

Хранилище продовольственной моркови (с охлаждением) вместимостью 1000 тонн

Стадия	Лист	Листов
РП	3	

Общие данные (окончание)

ГИПРОНИСЕЛЬПРОМ г. Орел

23076-02 6

Копировал Акромова

Формат А2

Альбом II

Типовой проект

План на отм. 0.000

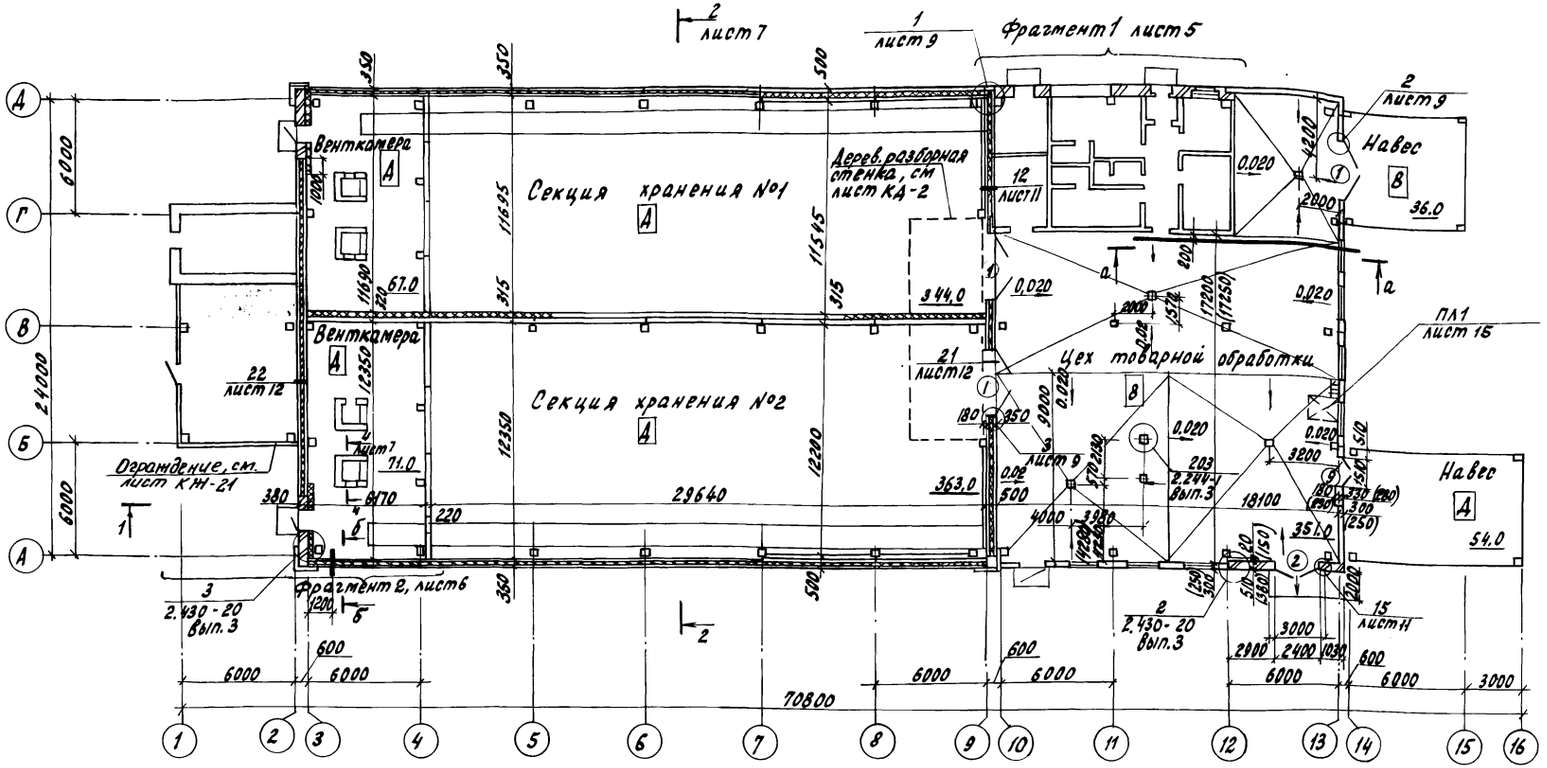

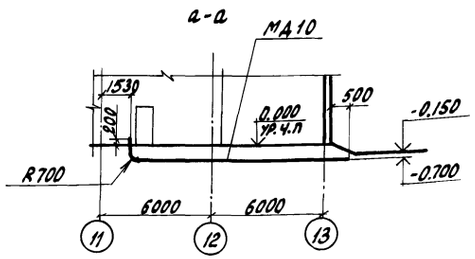

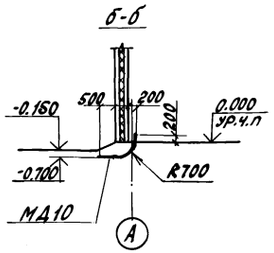

1. При кладке стен в дверные и оконные проемы для крепления коробок заложить деревянные антисептированные пробки, см. узлы 38 серии 2.236-2, вып.1 и 58 серии 2.436-17, вып.1.
2. Над незамаркированными проемами шириной от 250мм до 510мм выполнить рядовые перемычки при этом под нижним рядом кирпичей в слой цементного раствора толщиной 30мм уложить 2 стержня А-I-8 ГОСТ 5781-82 на каждые 130мм толщины стен с опорой по 250мм в каждую сторону проема.
3. Отверстия в стенах, перегородках, перекрытии после пропуска трубопроводов тщательно заделать цементным раствором.
Сопряжение стен, перегородок с полом, перекрытием должно быть тщательно заделано.
4. В местах примыкания кирпичных перегородок к стенам из кирпича заложить 2 МД 15 согласно узлу 4 на листе 9.
5. Двери, ведущие из помещений в цех товарной обработки, тип проема 5, обить с обеих сторон оцинкованной сталью толщиной 0,6 мм ГОСТ 14918-80 по слою асбестового картона толщиной 5мм с нахлесткой швов. Двери выполнить самозакрывающимися с установкой закрывателя дверного ЗД1 ГОСТ 5091-78 и уплотняющих прокладок в притворах ГОСТ 19177-81.
6. Дверь уборной, тип проема 7, должна быть оборудована механизмом для самозакрывания.
7. Двери венткамер по оси 3, теплового пункта и цеха товарной обработки утеплить пенопластом полистирольным плотностью 35 кг/м³ ГОСТ 15588-86 толщиной 100мм с последующей обивкой оцинкованной сталью толщиной 0,6 мм ГОСТ 14918-80.
8. Кирпичные перегородки толщиной 120мм длиной 3м и более, участки перегородок толщиной 120мм, устраиваемых выше стен из сборных железобетонных элементов армировать двумя стержнями А-I-6-ГОСТ 5781-82. Участки перегородок, устраиваемых выше стен из сборных железобетонных элементов крепить к каркасу здания в соответствии с узлом 1 и 47 серии 1.431-6.
9. Четверти в дверных и оконных проемах выполнить только во вспомогательных помещениях.
10. Облицовку внутренних стен и перегородок гипсокартонными листами производить в соответствии с серией 2.230-1, вып. 11.
11. В общее количество шкафов гардеробных, смотри СО. Включены два шкафа ДД-40.2 для складирования чистой и загрязненной одежды.
12. Оборудование душевых кабин принять по серии 1.488.9-2, вып. 1.
13. Три дверных блока поз. 5 выполнить с габаритными размерами 970×2071 (h) в модулях ГОСТ 6629-74 при конструктивном исполнении по ГОСТ 14624-84.
14. Полотно дверей тип проема 5,6,7,8 выполнить со сплошным реечным заполнением в соответствии с ГОСТ 14624-84.
15. Необозначенные на плане дверные заполнения поставляются в комплекте со стеновыми панелями, изготавливаемыми индустриальным способом.
16. Величины в скобках даны для здания с районами строительства с расчетной температурой наружного воздуха минус 20°С.
17. Перекрытие из цементностружечных плит над вытяжными и уборной выполнить одновременно с кладкой перегородок.
18. Устройство теплоизоляции по оси 8 и 3 выполнить после монтажа кронштейнов, смотри лист АТХ-17

Н. контр.	Ткач			т. п. 813-2-49.88	АР
Гл. спец.	Репало				
ГИП	Павлинов				
П. контр.	Тимощенко				
Рук. гр.	Сачков				
Ст. арх.	Журавлева			Хранилище продовольственной моркови (с охлаждением) вместимостью 1000 тонн	Стадия: РП; Лист: 4; Листов:
				План на отм. 0.000	ГИПРОНИСЕЛЬПРОМ г. Орел

Инв. № подл. | Подпись и дата | Взам. инв. №

23076-02 7

Копировал Ахромова

Формат А2

Альбом II

Типовой проект

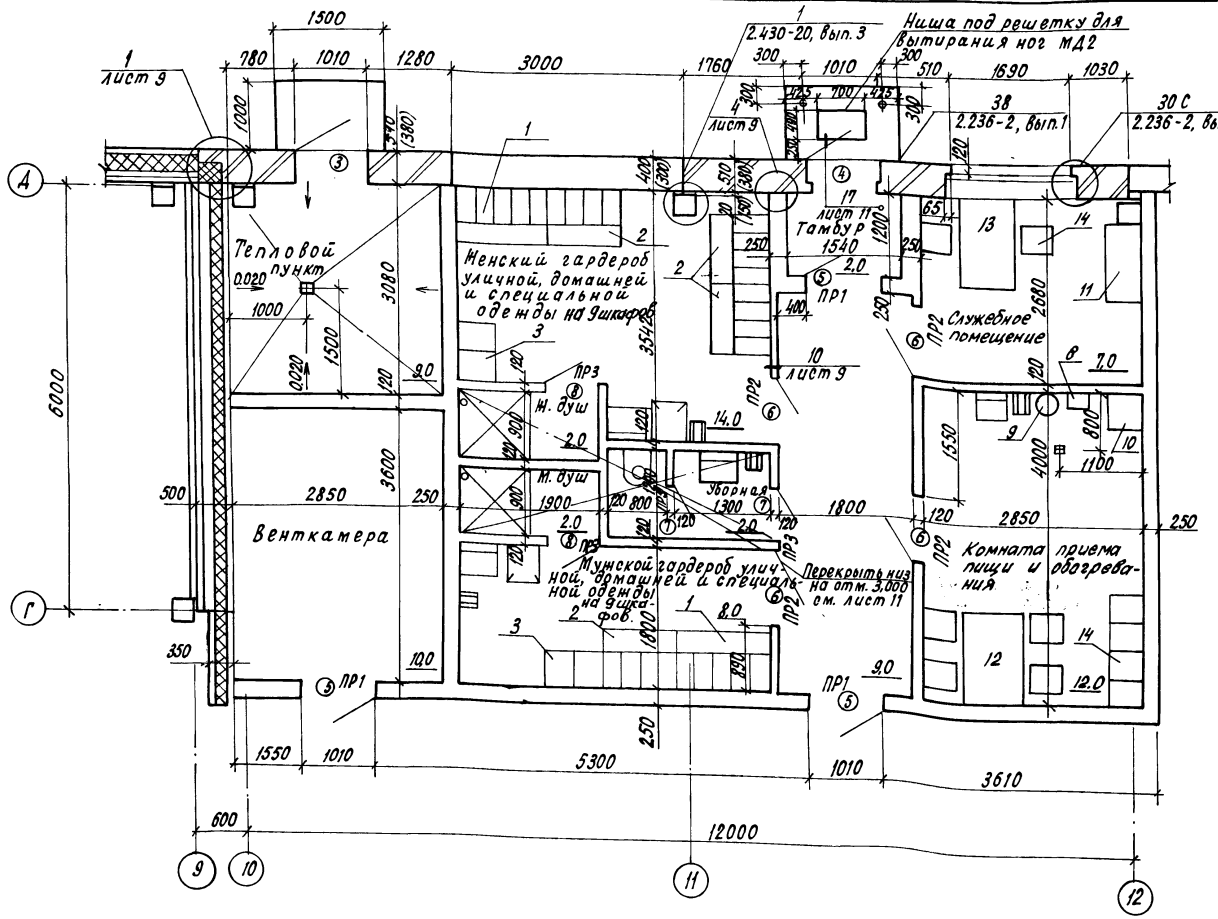

Ведомость проемов ворот и дверей

Марка поз.	Размер проема, мм
1	3600 × 3600
2	2400 × 2400
3	1010 × 2370
4	1010 × 2070
5	1010 × 2070
6	910 × 2070
7	710 × 2070
8	710 × 2070
9	1510 × 2370

Ведомость перемычек

Марка поз.	Схема сечения
ПР1	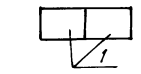
ПР2	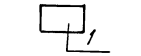
ПР3	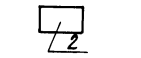
ПР4	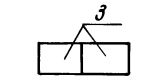
ПР5	

Спецификация заполнения проемов

Марка поз.	Обозначение	Наименование	Кол.	Масса ед., кг	Примечание
1	1.435.9-17	Ворота ВР 36×36-С	3		
2	1.435.9-17	Ворота ВР 24×24-К	1		
3	ГОСТ 14624-84	Дверь ДНГ 24-10 П	4		
4	ГОСТ 14624-84	Дверь ДНГ 21-10 П	1		
5	ГОСТ 14624-84	Дверь ДВГ 19-9	5		см. прим. п. 13 на листе 4
6	ГОСТ 6629-74	Дверной блок ДВГ 21-9	4		
7	ГОСТ 6629-74	Дверной блок ДВГ 21-7П	2		
8	ГОСТ 6629-74	Дверной блок ДВГ 21-8П	2		
9	ГОСТ 14624-84	Дверь ДВГ 21-15	1		
ОК1	ГОСТ 12506-81	Окно СВД 12-18	1		
	ГОСТ 17280-79	Подоконная доска ПД 22-35 (ПД 22-25)	1		

Спецификация перемычек, козырьков входа и бортовых блоков

Марка поз.	Обозначение	Наименование	Кол.	Масса ед., кг	Примечание
1	ГОСТ 948-84	1ПБ 13-1	23	25	
2	ГОСТ 948-84	1ПБ 10-1	4	20	
3	ГОСТ 948-84	2ПБ 25-3	12	103	
КВ 18.16Н	1.238-1, вып. 2	Козырек входа КВ 18.16-7-1	1	750	
ББН1-П	3.019.1-1.1-ББН0.00	Бортовой блок ББН1-П	28	180	

В спецификации заполнения проемов учтено два дверных блока марки ДВГ 19-9, замаркированных на листе КЖ-7.

Н. контр.	Ткач		9.12.87
Гл. спец.	Репало		15.12.87
ГИП	Павлинов		15.12.87
Рук. гр.	Сачков		10.12.87
Арх.	Шкарпета		15.12.87
Пров.	Журавлева		15.12.87

т. п. 813-2-49.88 АР

Привязан

Инв. №

Хранилище продовольственной моркови (охлаждением) вместимостью 1000 тонн

Стадия	Лист	Листов
РП	5	

Фрагмент 1.

ГИПРОНИСЕЛЬПРОМ г. Орел

23076-02 8

Копировал Кухтинова

Формат А2

Инв. № подл. | Подпись и дата | Взам. инв. №

Альбом

Фрагмент 2

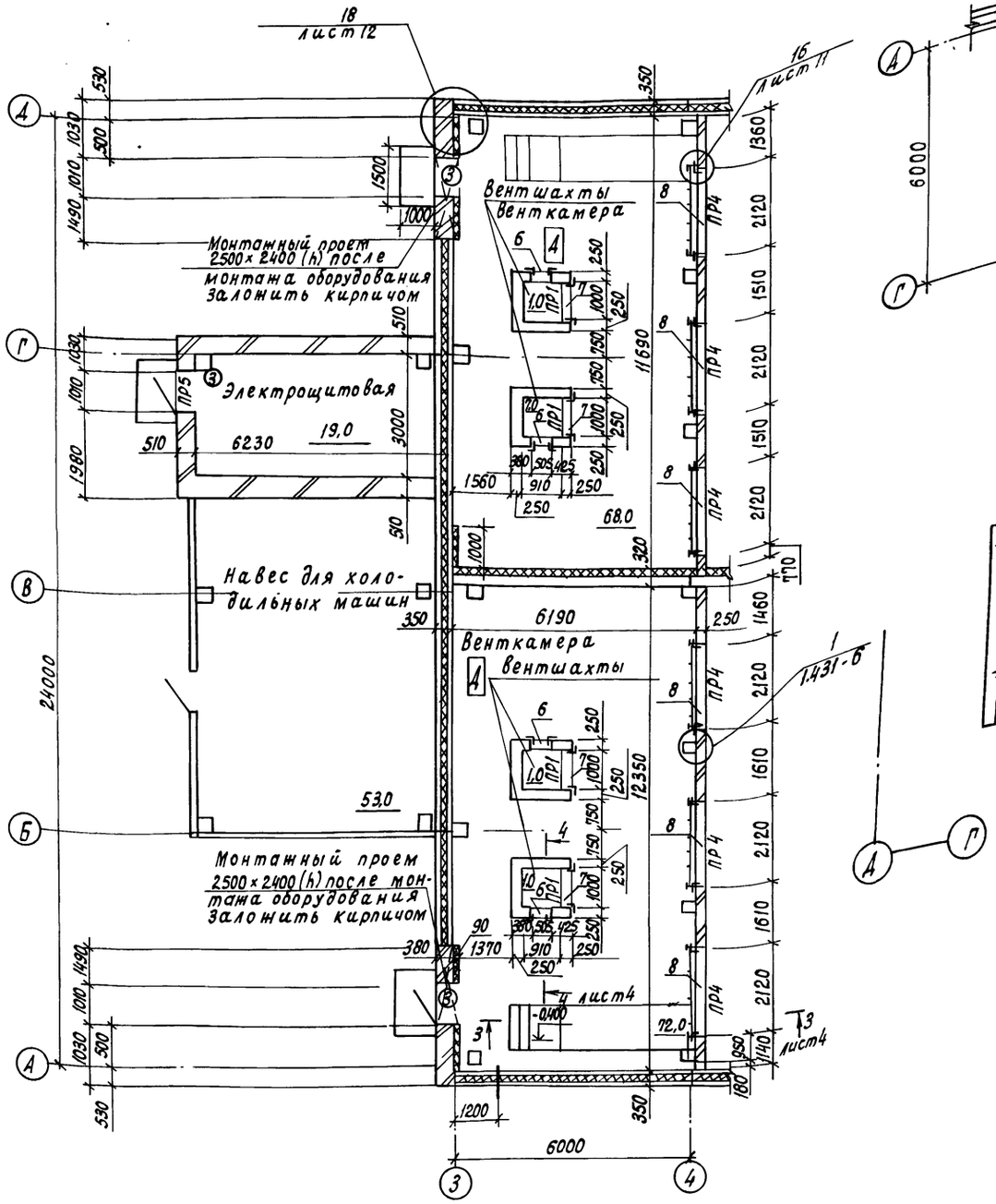

План ра...

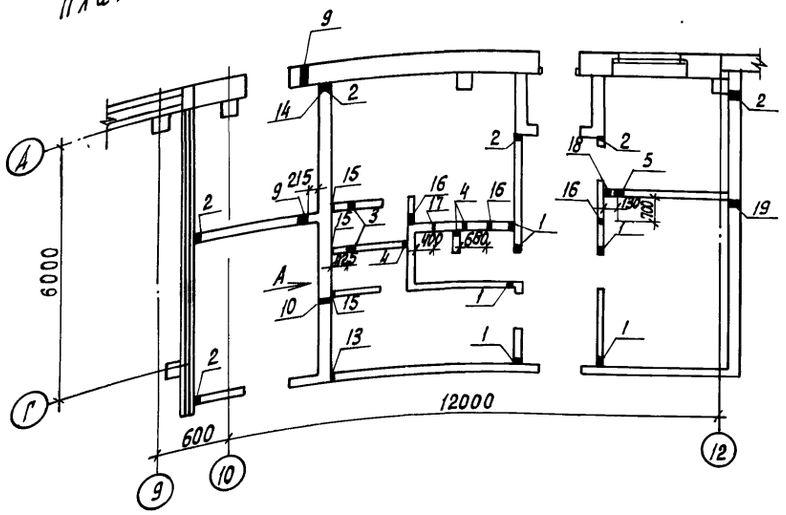

Вид А

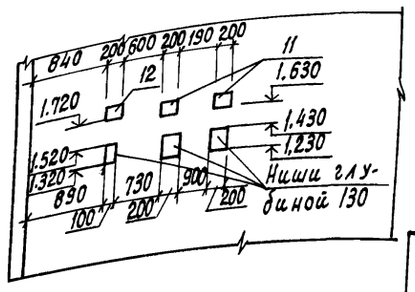

Отверстие поз.	Размеры мм в	Размеры мм h	Отметка низа отверстия м	Назначение
1	200	200	3,400	ОВ
2	100	100	0,000	ОВ
3	150	150	2.500	ОВ
4	200	200	2.700	ОВ
5	200	200	2.200	ОВ
6	505	1255	0,300	ОВ
7	1000	1000	0,872	ОВ
8	2120	735	2,860	Х
9	250	250	2.000	ОВ
10	250	250	3,375	ОВ
11	200	120	1,630	ОВ
12	200	120	1,720	ОВ
13	180	180	2,150	ВК
14	150	150	2.400	ВК
15	200	300	2,150	ВК
16	150	250	2,150	ВК
17	150	150	2,150	ВК
18	200	200	2.150	ВК
19	200	200	2,150	ВК

Таблица толщин утеплителей, в мм

Наименование утеплителя	в стенах: по осям А,Д между осями 3-9 и по осям 3,9	в стенах: участки кирпичной стены по оси 3 бст.=380	в стенах: ось в бст.=220 до отм. 3,430	в стенах: ось в бст.=120 с отм. 3,430	в покрытии: секции хранения	в покрытии: тепловой пункт, комната приема пищи и обогревания	в покрытии: остальные помещения	в парапетах по оси 3,9	противопожарный пояс по оси 6	в полу
Плиты пенополистирольные плотностью 35 кг/м³ ГОСТ 15588-86	В составе железобетонных панелей по шифру 1481	90 (130)	70	60	130 (150)	50 (40)	50 (30)	—	—	—
Изделия перлитофосфогелевые теплоизоляционные: плиты ЗП-200.100 плотностью 200 кг/м³ ГОСТ 21500-76	—	—	—	—	—	—	—	100	300 (260)	—
Керамзитовый гравий плотностью 450 кг/м³ ГОСТ 9759-83	—	—	—	—	—	—	—	—	—	500 (675)

1. Отверстие поз.6 обрамить деталью МД5, отверстие поз.7-МД6, отверстие поз.9-МД9, 6 отверстий поз. 8 обрамить МД7 и затянуть сеткой 15-2,0-0 ГОСТ 5336-80.
2. Величины в скобках даны для здания с районами строительства с расчетной температурой наружного воздуха минус 20°С.

Н.контр.	Ткач		29.07.88
Гл.спец.	Репало		26.05.88
ГИП	Павлинов		26.05.88
Рук. гр.	Сачков		26.05.88
Арх.	Шкарпета		26.05.88
Пров.	Журавлева		26.05.88

т.п. 813-2-49.88 АР

Привязан

Инв. N

Хранилище продовольственной моркови (с охлаждением) вместимостью 1000 тонн

Стадия	Лист	Листов
РП	6	

Фрагмент 2. План расположения отверстий между осями 10-12

ГИПРОНИСЕЛЬПРОМ г.Орел

23076-02 9

Инв.N подл. | Подпись и дата | Взам. инв.N

Копировал Кухтинова

Формат А2

Альбом II

Типовой проект

Разрез 1-1

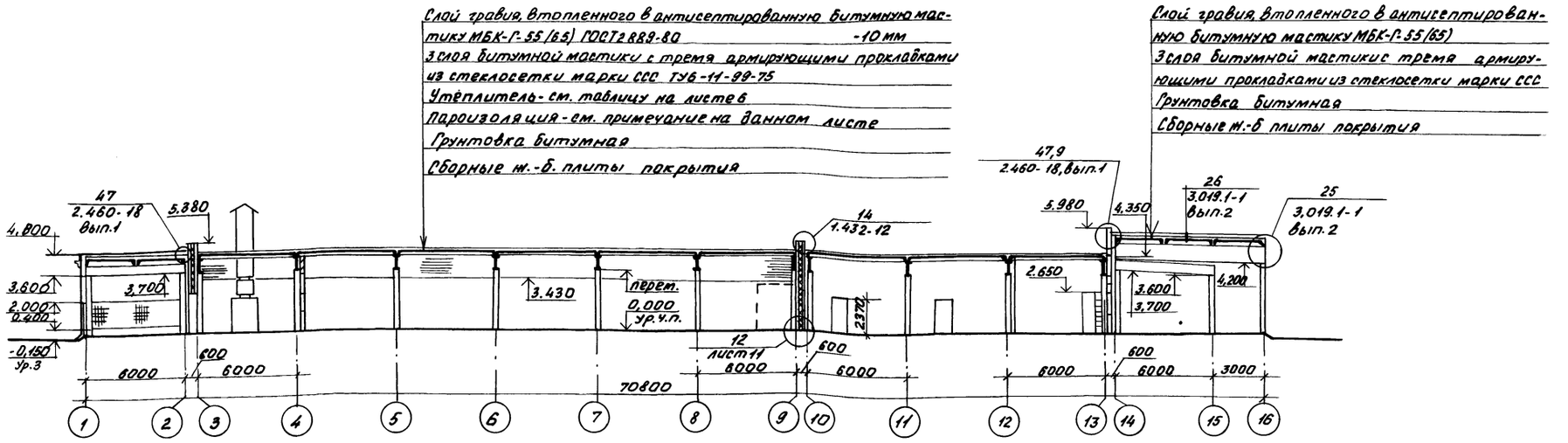

Разрез 2-2

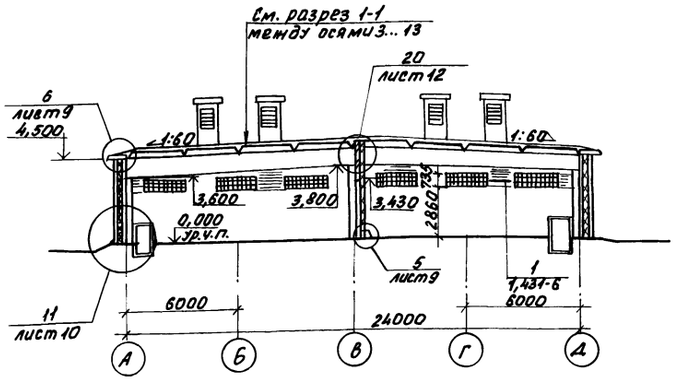

Разрез 3-3

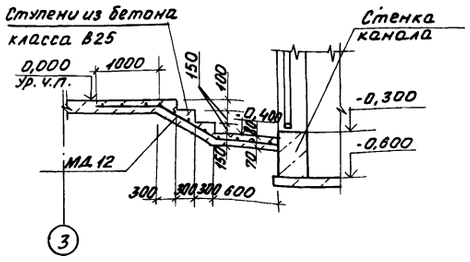

Разрез 4-4

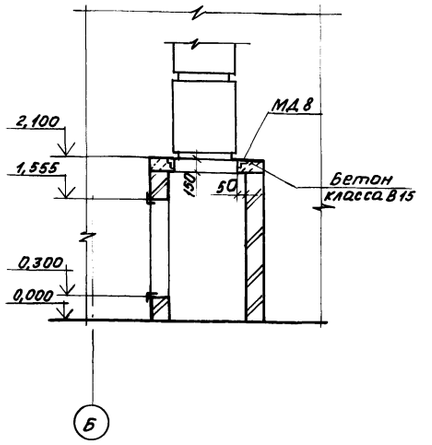

Пароизоляцию в покрытии над секциями хранения и венткамерами выполнить из слоя изола на битумной мастике, над остальными помещениями - из слоя рубероида на битумной мастике.

Н.контр.	Ткач		31.12.87	т.п. 813-2-49.88 АР	
Гл.спец.	Репало		15.12.87		
ГИП	Павлинов		15.12.87		
Рук.гр.	Сачков		15.12.87		
Арх.	Шкарпета		15.12.87		
Пров.	Журавлева		15.12.87	Хранилище продовольственной моркови (с охлаждением) вместимостью 1000 тонн	Стадия: РП; Лист: 7; Листов:
Привязан				Разрез 1-1; 2-2; 3-3; 4-4	ГИПРОНИСЕЛЬПРОМ г. Орел
Инв. №				23076-02 10	

Копировал Фомушкина

Формат А2

Инв. № подл. | Подпись и дата | Взам. инв. №

Альбом II

Типовой проект

Фасад 1-16

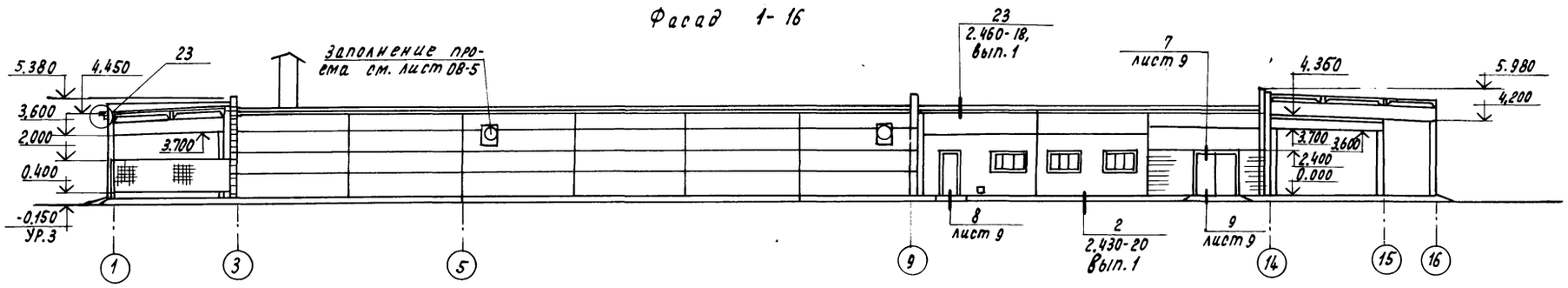

Схема расположения элементов заполнения оконных проемов

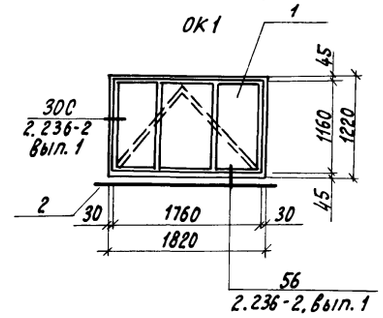

Фасад 16-1

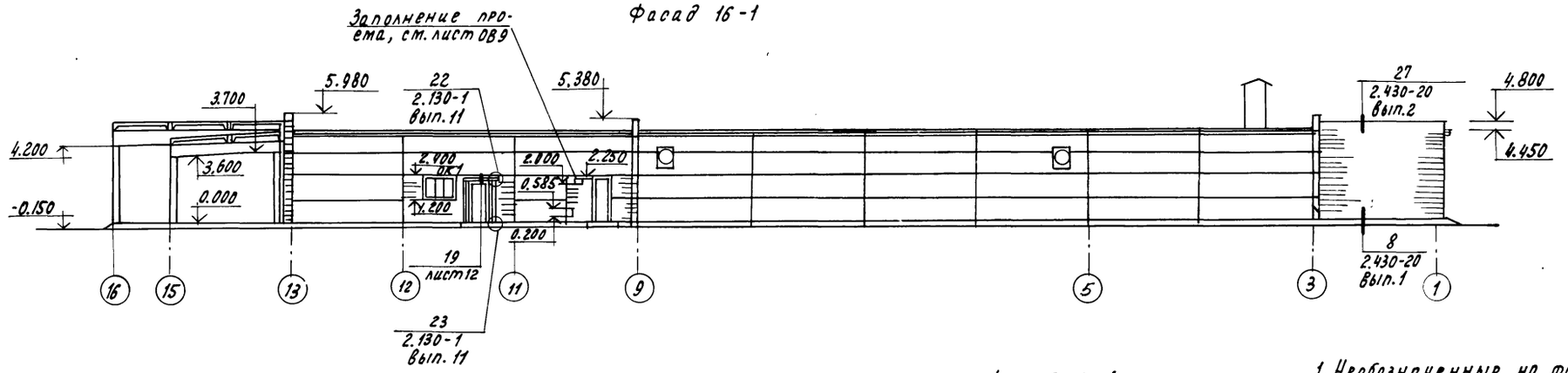

Фасад А-Д

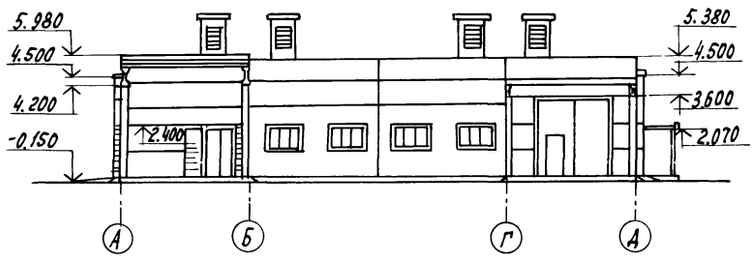

Фасад Д-А

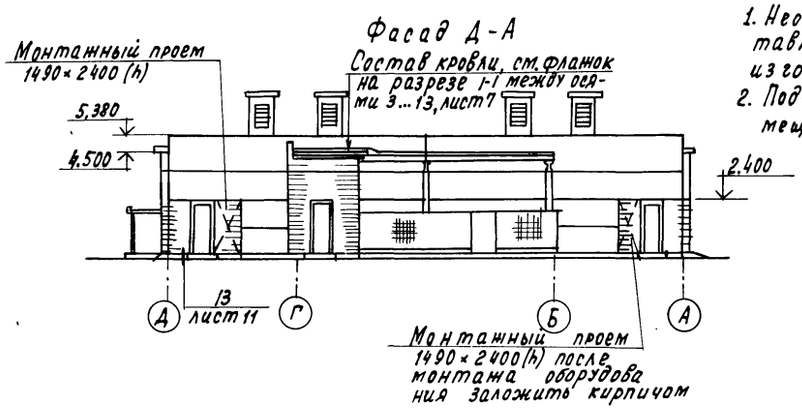

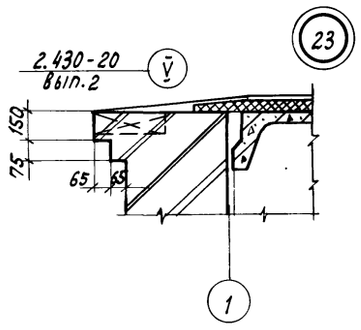

1. Необозначенные на фасадах марки оконных заполнений поставляются в комплекте со стеновыми панелями, изготавливаемыми индустриальным способом.
2. Подоконную доску установить только в служебном помещении.

Н.контр.	Ткач		23.02.89	т.п. 813-2-49.88 АР
Гл.спец.	Репало		6.05.88	
ГИП	Павлинов		6.05.88	
Рук.гр.	Сачков		6.05.88	
Арх.	Шкарпета		6.5.88	
Пров.	Журавлева		6.05.88	

Привязан

Инв. N

Хранилище продовольственной моркови (с охлаждением) вместимостью 1000 тонн	Стадия	Лист	Листов
	РП	8	
Фасады 1-16; 16-1; А-Д, Д-А. Схема расположения элементов заполнения оконных проемов Узел 23.	ГИПРОНИСЕЛЬПРОМ г. Орел		

23076-02 11

Копировал Ахромова

Формат А2

Инв.№подл. | Подпись и дата | Взам.инв.№

Альбом II

Типовой проект

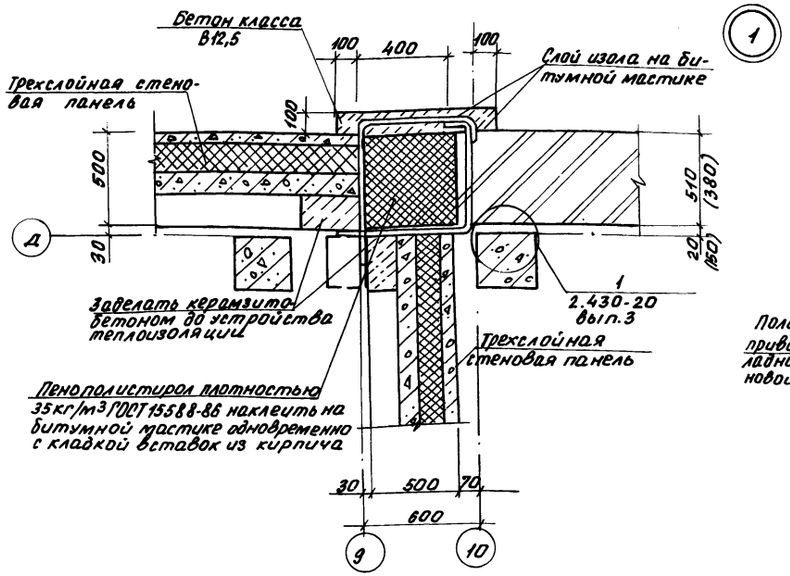

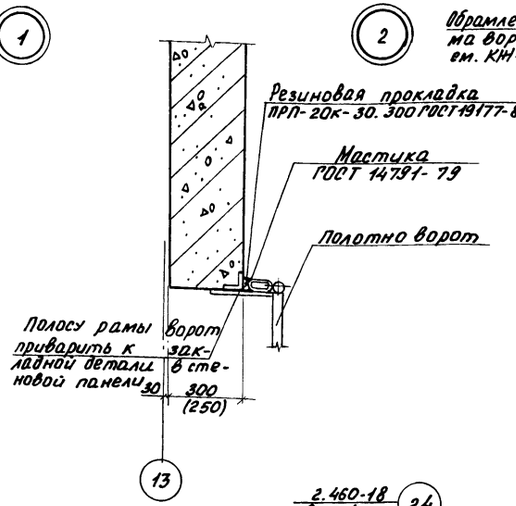

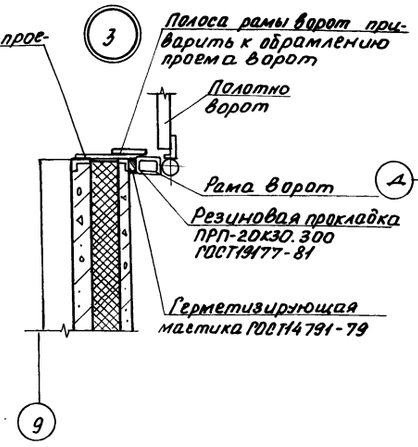

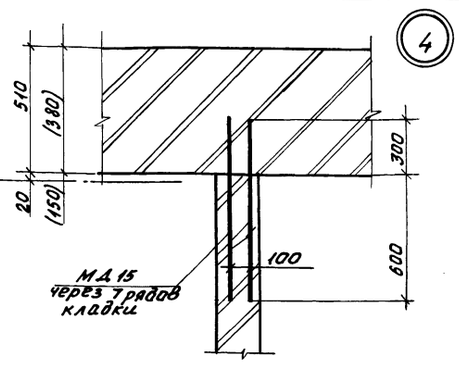

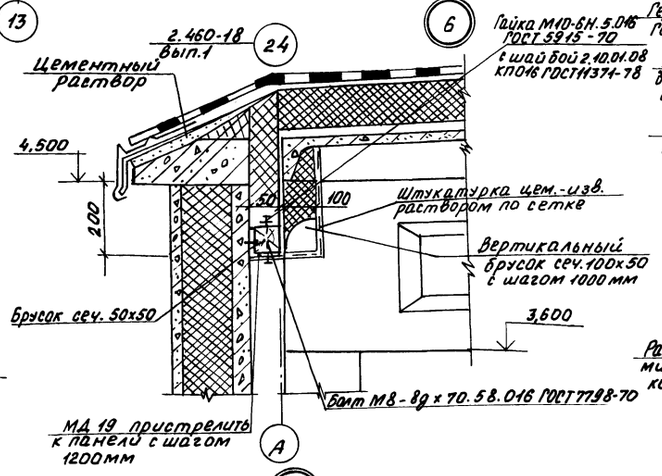

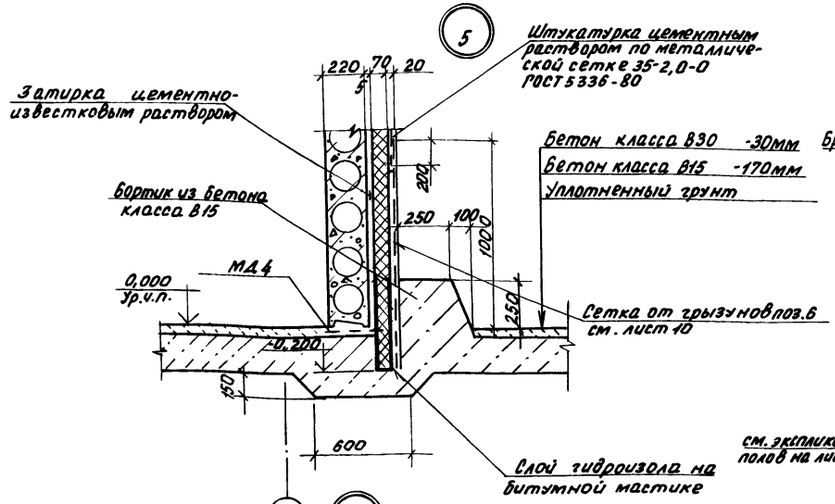

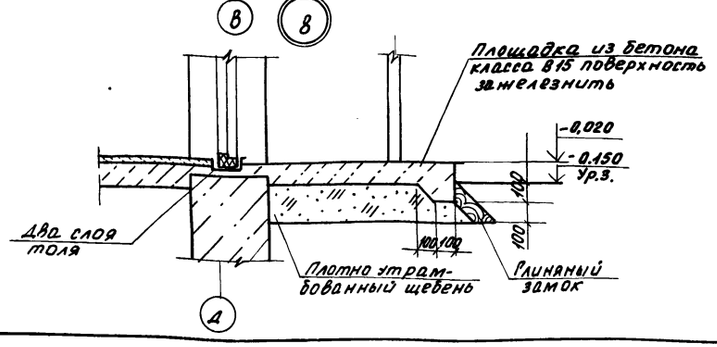

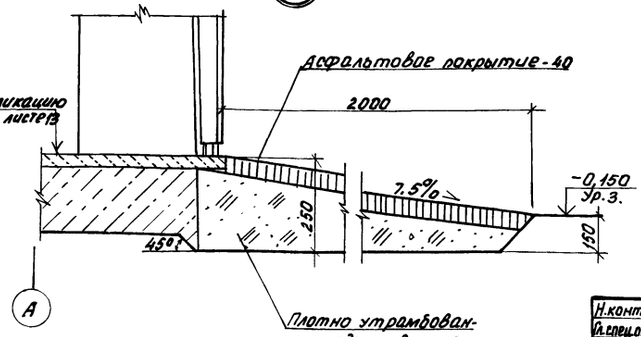

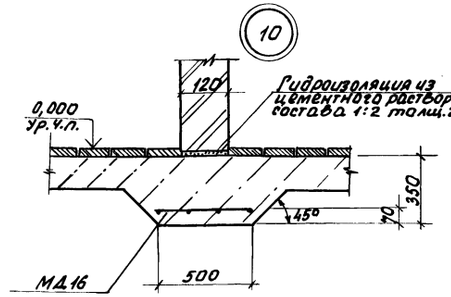

Н.контр.	Ткач			т.п. 813-2-49.88 АР	
Гл.спец.отд	Репало				
ГИП	Павлинов				
Рук.гр.	Сачков				
Ст.инж.	Журавлева			Хранилище продовольственной моркови (с охлаждением) вместимостью 1000 тонн	Стадия: РП; Лист: 9; Листов:
				Узлы 1...10	ГИПРОНИСЕЛЬПРОМ г. Орел

Привязан

Инв.№

Инв.№ подл. | Подпись и дата | Взам.инв.№

23076-02 12

Копировал Фомушкина

Формат А2

Альбом II

Типовой проект

Схема расположения элементов теплоизоляции стен.

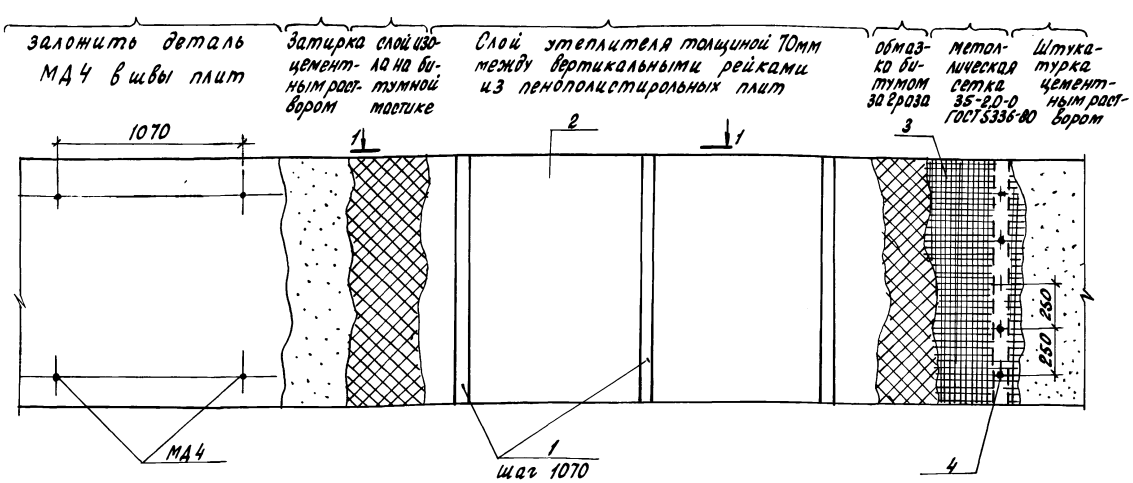

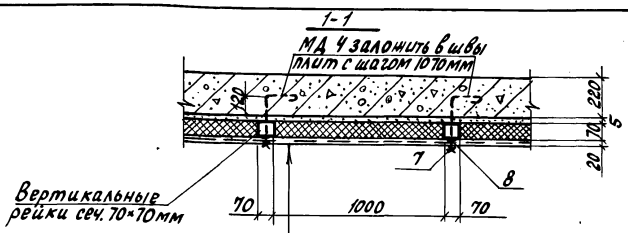

Штукатурка цементным раствором по металлической сетке - 20мм
Обмазка битумом за 2раза
Слой плит- пенополистирол - 70мм
Слой изола на битумной мастике
Затирка швов цементным раствором-5мм
Железобетонная плита

Спецификация к схеме расположения элементов теплоизоляции стен

Марка, поз.	Обозначение	Наименование	Кол.	Масса ед., кг	Примечание
1		Брусок 70×70 ГОСТ 24454-80	1,16		м3
2		Плиты пенополистирольные ПСБС ГОСТ 15588-86	14,01		м3
3		Сетка 35-2.0-0 ГОСТ 5336-80		312,0	
4		Гвозди К4×100 ГОСТ 4028-63	-	8,9	
5		Брусок 100×70×250 ГОСТ 24454-80 ℓ=250	0,5		м3
6		Сетка 5-1.2-0 ГОСТ 5336-80	-	57,0	
7		Гайка М10-6Н.5.016 ГОСТ 5915-70	—	1,75	
8		Шайба 2.10.01.08 КП016 ГОСТ Н371-78	—	0,66	

Указания по устройству теплоизоляции смотри на листе 12.

(11)

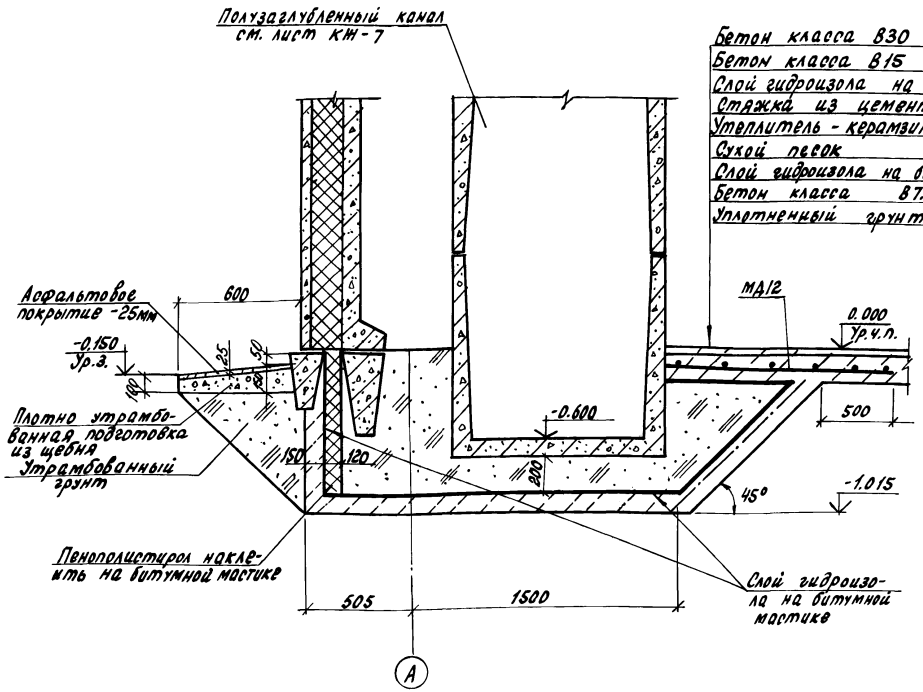

Бетон класса В30 30мм
Бетон класса В15 170мм
Слой гидроизола на битумной мастике
Стяжка из цементного раствора марки 100 - 25мм
Утеплитель - керамзитовый гравий плотностью 450 кг/м3 - 675мм
Сухой песок 10мм
Слой гидроизола на битумной мастике
Бетон класса В7.5 - 100мм
Уплотненный грунт основания

Н. контр.	Ткач		21.12.87	т. п. 813-2-49.88 -АР
Гл. спец. пр.	Репало		15.12.87	
ГИП	Павлинов		15.12.87	
Рук. гр.	Сачков		15.12.87	
Ст. инж.	Журовлева		15.12.87	

Привязан

Инв. №

Хранилище продовольственной моркови (с охлаждением) вместимостью 1000 тонн	Стадия	Лист	Листов
	РП	10	
Схема расположения элементов теплоизоляции стен. Узел 11.	ГИПРОНИСЕЛЬПРОМ г. Орел		

Инв. № подл. | Подпись и дата | Взам. инв. №

23076-02 13

Копировал Ахромова Формат А2

Альбом II

Типовой проект

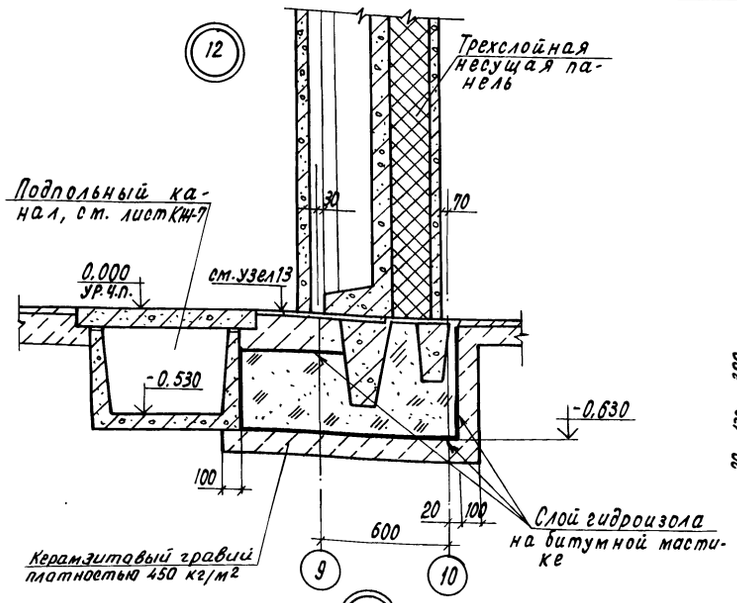

1-1

Кирпичная стена	
Штукатурка цементным раствором	10мм
Слой изола на битумной мастике	
1ый слой плит из пенополистирола	70мм
2ой слой плит из пенополистирола	60мм
Обмазка битумом за 2 раза	
Штукатурка цементным раствором по металлической сетке 35-2,0-0	
ГОСТ 5336-80	20мм

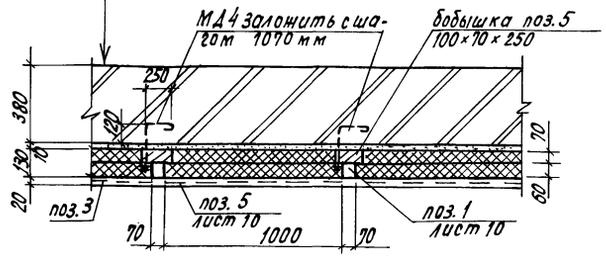

Схема расположения элементов перекрытия душевых и уборных на отм. 3,000

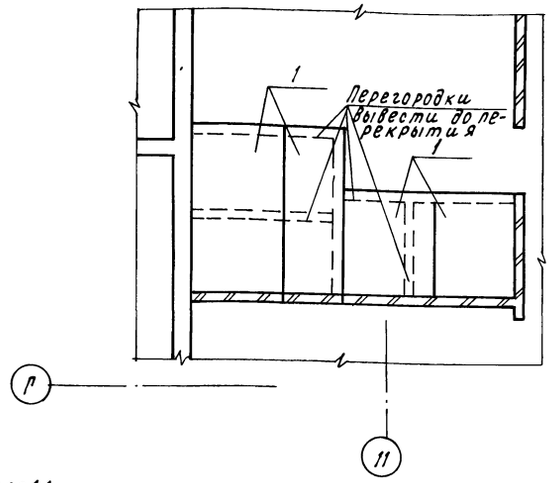

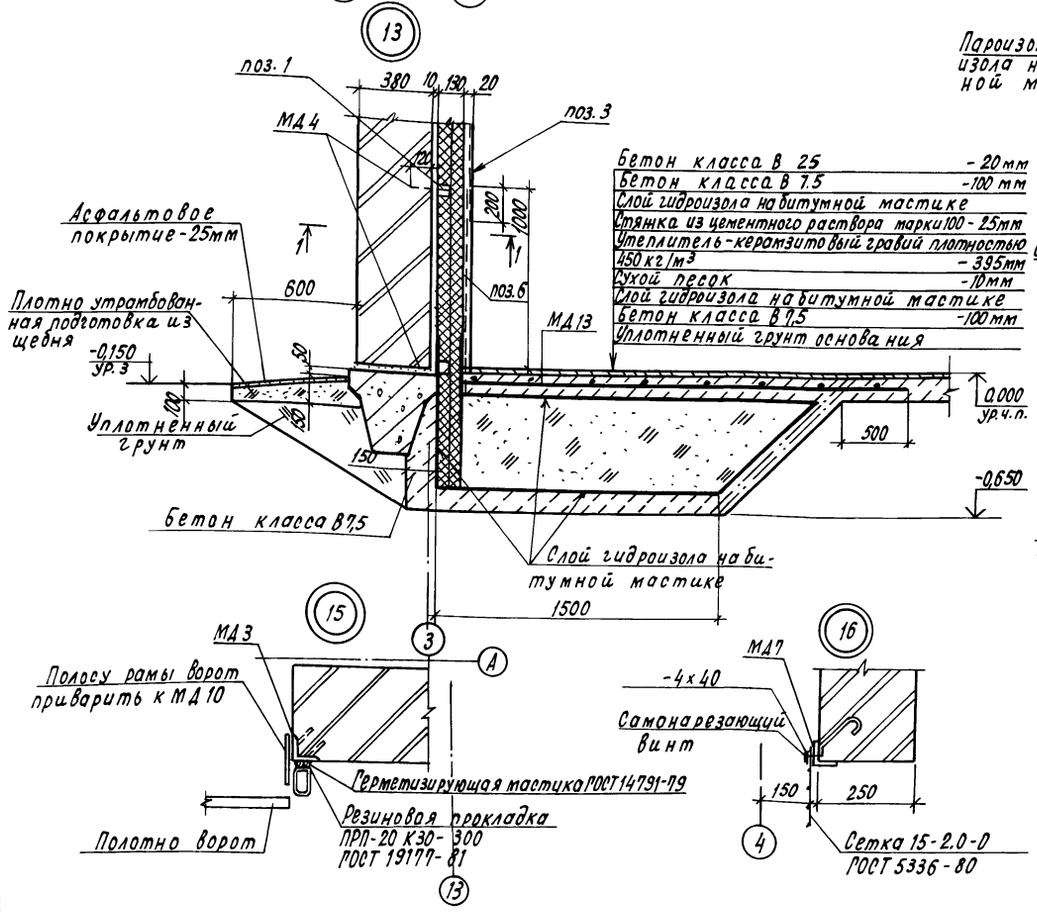

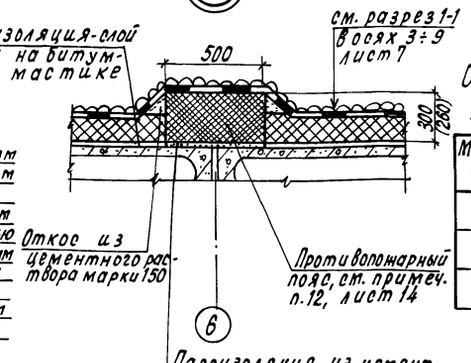

Спецификация к схеме расположения элементов перекрытия душевых и уборных

Марка, поз.	Обозначение	Наименование	Кол.	Масса ед., кг	Примечание
1	ГОСТ 26816-86	Плиты ЦСП-1 3200×1200×8	3		

Душевые и уборные перекрыть цементностружечными плитами. Свисающие участки плит обрезать по месту. Швы плит перекрытия заделать цементным раствором марки 100.

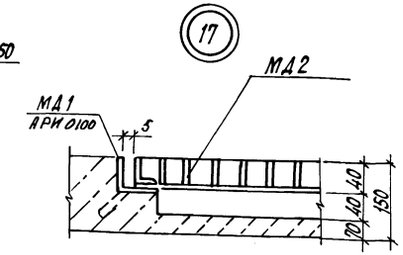

Н.контр.	Ткач		15.12.87
Гл.спец.отд.	Репало		15.12.87
РИП	Павлинов		15.12.87
Рук.гр.	Сачков		15.12.87
Ст.инж.	Журавлева		15.12.87

т.п. 813-2-49.88 АР

Привязан

Инв.№

Хранилище продовольственной моркови (с охлаждением) вместимостью 1000 тонн

Стадия	Лист	Листов
РП	11	

Узлы 12...17. Схема расположения элементов перекрытия душевых и уборных на отм. 3,000

ГИПРОНИИСЕЛЬПРОМ г. Орел

23076-02 14

Копировал Кухтинова

Формат А2

Инв.№ подл. | Подпись и дата | Взам.инв.№

Альбом II

Типовой проект

Схема расположения элементов занавесей ворот, тип проема 1 по оси 9

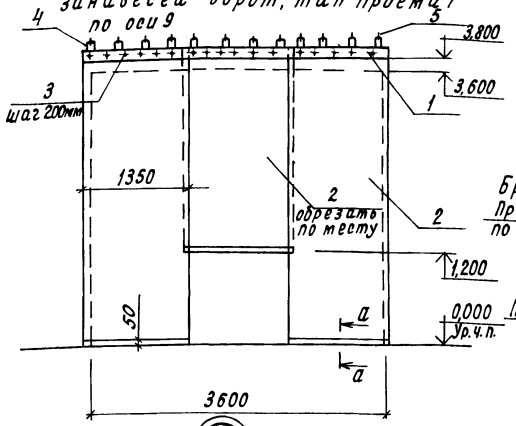

а-а

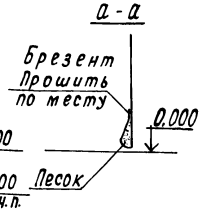

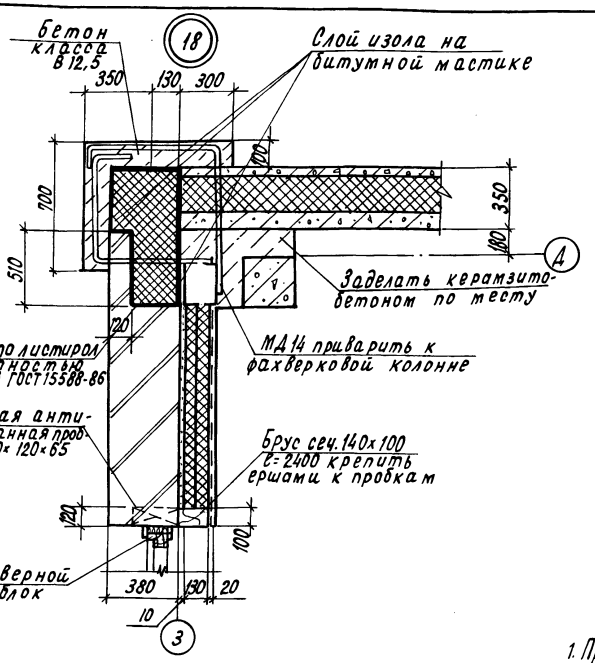

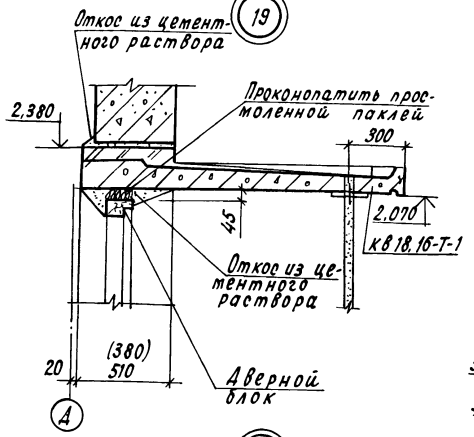

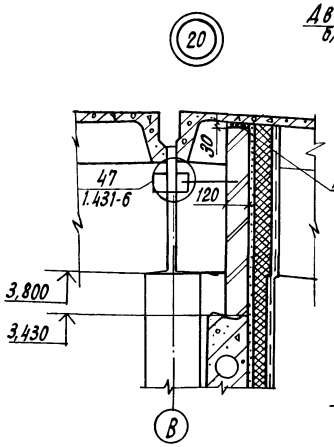

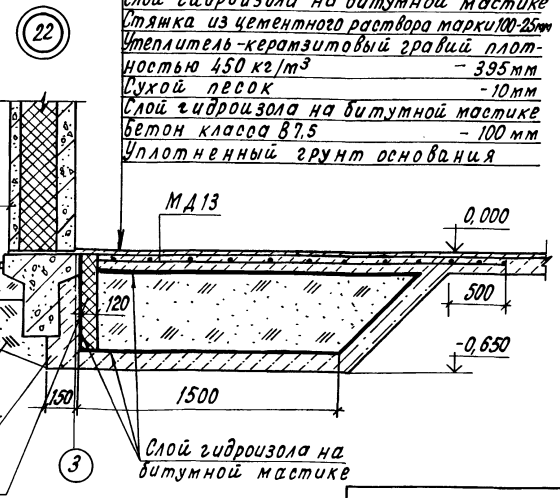

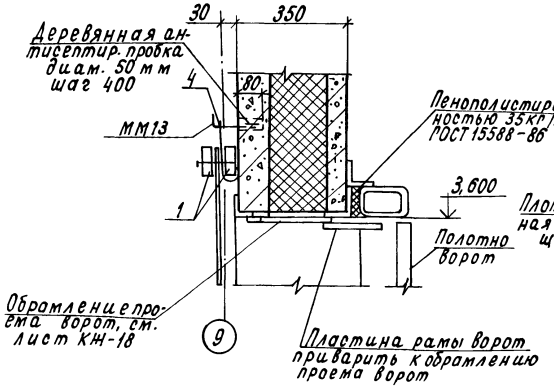

Спецификация к схеме расположения элементов занавесей ворот, тип проема 1 по оси 9

Марка, поз.	Обозначение	Наименование	Кол.	Масса ед, кг	Примечание
1		Рейка 70×70			
		ГОСТ 24454-80 ℓ= 3800	0,016		
2		Брезент	29		
3		Гвозди К4×100			
		ГОСТ 4028-63		0,39	
4		петля А-1-5-ГОСТ 5781-82			
		ℓ = 250	12	0,039	
5	2.230-1, вып. 5	Изделие соединительное ММ13	12	0,12	

1. Производство работ по теплоизоляции, пароизоляции и гидроизоляции осуществлять в соответствии со СНиП III-20-74
2. Наклейку плит утеплителя производить на битумной мастике МБК-Г-65 с перекрытием швов, склейка плит между собой производится точечная и полосовая стщательным заполнением швов мастикой с наполнителем из отходов плит.
3. Наклейку пароизоляции и первого слоя плит утеплителя производить по предварительно огрунтованной поверхности слоем битума БН-У на керосине состава 1:2 за 2 раза.
4. Все деревянные элементы антисептировать препаратом ББ ГОСТ 23787.6-79 согласно СНиП III-19-76.
5. Сетку от грызунов завести в пол на 200мм и вывести выше пола на 1000мм, гидроизоляцию полов вывести выше пола на 200мм, см узел 13 лист 11.
6. Теплоизоляцию кирпичных стен выполнить аналогично теплоизоляции стен из сборных железобетонных элементов
7. Пристрелку дюбелями производить в соответствии с требованиями „Инструкции по применению строительно монтажных пистолетов на монтажных и специальных работах" (МСН 202-69 Ммсс СССР).

Н.контр.	Ткач		15.12.87	т. п. 813-2-49.88 АР
Гл.специал.	Репало		15.12.87	
ГИП	Павлинов		15.12.87	
Рук. гр.	Сачков		15.12.87	
Ст.инж.	Журавлева		15.12.87	

Привязан

Инв. №

Хранилище продовольственных морковей с охлаждением вместимостью 1000 тонн	Стадия	Лист	Листов
	РП	12	
Узлы 18...22. Схема расположения элементов занавесей, ворот, тип проема 1 по оси 9	ГИПРОНИСЕЛЬПРОМ г. Орел		

23076-02 15

Копировал Кухтинова

Формат А2

Инв. № подл. | Подпись и дата | Взам. инв. №

Альбом V

Типовой проект

План полов на отм. 0.000

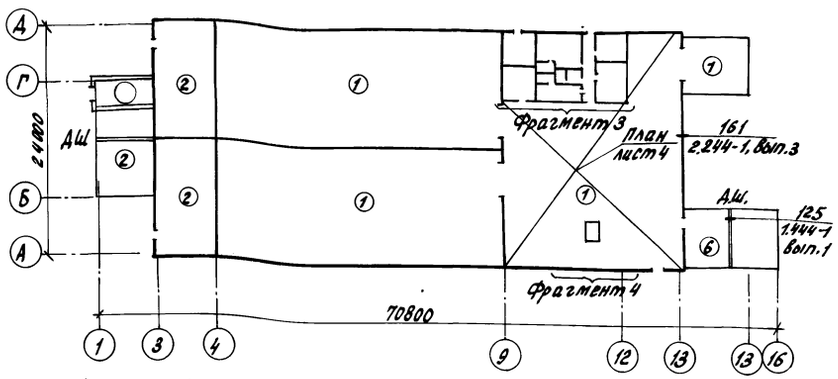

Фрагмент 4

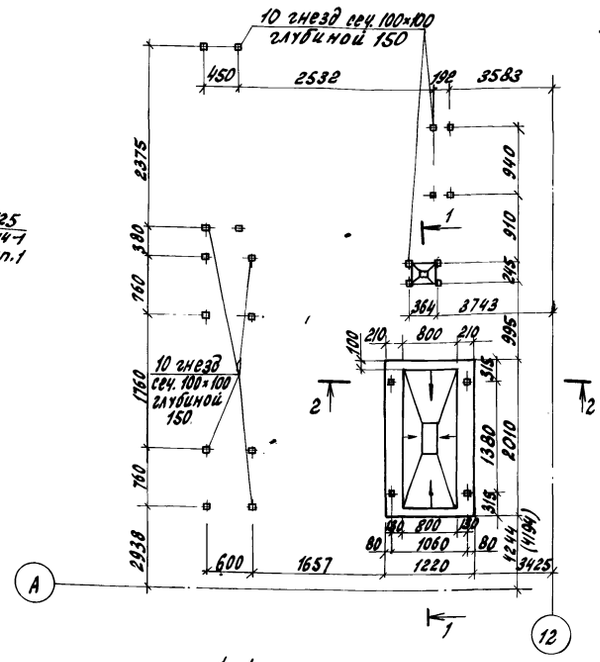

1-1

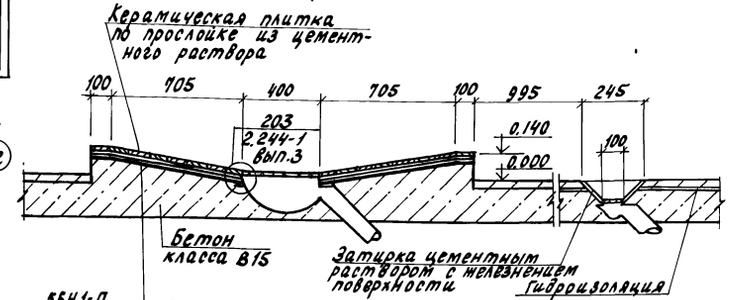

Фрагмент 1

лист 5

Фрагмент 3

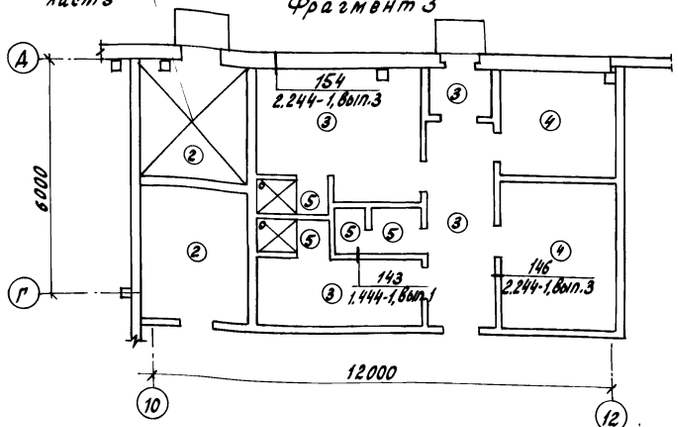

План кровли

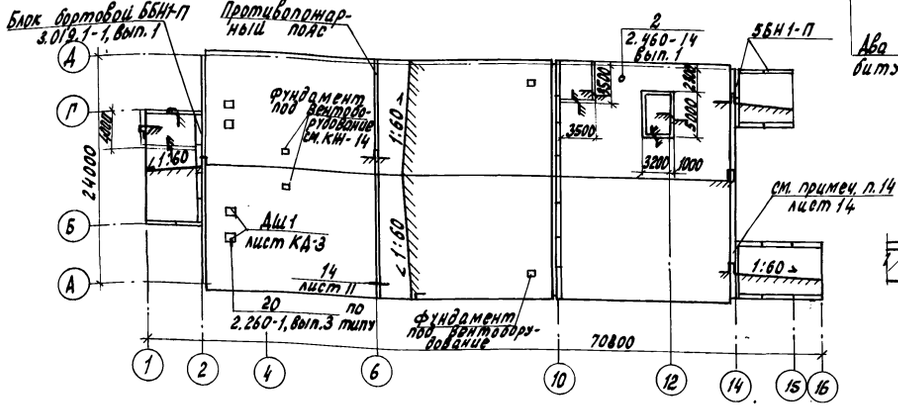

2-2

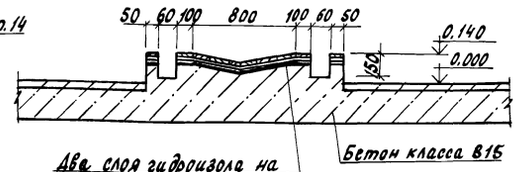

Экспликация полов

Наименование или номер помещения по проекту	Тип пола по проекту	Схема пола или номер узла по серии	Элементы пола и их толщина	Площадь пола м2
Секции хранения, навес в осях 14-15 цех товарной обработки	1		Покрытие - бетон класса В25-30 мм Подстилающий слой - бетон класса В7,5 -170 мм Основание - уплотненный грунт	804
Венткамеры, навес в осях 1-2 тепловой пункт,	2		Покрытие - бетон класса В15 -20 мм Подстилающий слой - бетон класса В7,5 -100 мм Основание - уплотненный грунт	202
Гардеробы, тамбур, коридор	3	243 2.244-1. вып. 4	Покрытие - бетон мозаичного состава класса В15	52
Служебное помещение, комната приема пищи и обогревания	4	230 2.244-1. вып. 4	Покрытие - линолеум поливинилхлоридный ГОСТ 7251-77 2,5 мм	19
Уборные, душевые	5	250 2.244-1. вып. 4	Покрытие - керамическая плитка ГОСТ 6787-80 -10 мм	7
Навес в осях 14-16	6		Покрытие - бетон класса В15 -20 мм Подстилающий слой - бетон класса В7,5 -120 мм Основание - уплотненный грунт	54

1. До устройства полов выполнить приямки, фундаменты под оборудование, инженерные коммуникации.
2. Производство работ по устройству полов осуществлять согласно СНиП III-В. 14-72.
3. Рабочие чертежи полов разработаны в соответствии с требованиями СНиП II-В.8-71 и сериями 2.244-1, вып.3, 1.444-1, вып.1
4. Указания по устройству полов смотри лист 14.

Н.контр.	Ткач		21.12.87	т.п. 813-2-49.88 АР
Л.спец.	Репало		15.12.87	
ГИП	Павлинов		15.12.87	
Рук. гр.	Сычков		15.12.87	
Арх	Шкарпета		15.12.87	
Провер.	Муравлева		15.12.87	

Привязан

Инв. №

Хранилище продовольственной моркови (с охлаждением) вместимостью 1000 тонн

План полов на отм. 0.000
Фрагменты 3, 4. План кровли

Стадия	Лист	Листов
РП	13	

ГИПРОНИСЕЛЬПРОМ г. Орел

23076-02 16

Копировал Акротова

Формат А2

Инв. № подл. | Подпись и дата | Взам. инв. №

Альбом II

Типовой проект

Спецификация стальных элементов, замаркированных на планах, разрезах, фасадах.

Марка, поз.	Обозначение	Наименование	Кол.	Масса ед., кг.	Примечание
		Изделие закладное			
МН105-6	1.400-15.В1.120СБ	МН105-6	2	1.0	
МС-1	1.431-6, лист61	Изделие соединительное МС-1	7	0.24	
МС-2	1.431-6, лист61	Изделие соединительное МС-2	7	0.90	
МС-9	1.431-6, лист61	Изделие соединительное МС-9	14	0,25	
	1.431-6.	Полоса 8×200-Б ГОСТ 103-76 Ст.3сп ГОСТ 535-79			
			14	3.77	
МС-10	1.431-6. лист61	МС-10	14	0.30	
МС-12	1.431-6, лист61	МС-12	14	1.13	
	1.431-6, лист40	А-I-16-ГОСТ 5781-82, ℓ=3600	7	5.69	
	1.432-12	Полоса 4×40-Б ГОСТ 103-76 Ст 3 сп ГОСТ 535-79			
			–	60.0	
МС4	1.444-1-КЖИ. МС4	МС4, ℓ=6000	2	22,62	
	1.444-1, Вып.1, лист47	А-I-14-ГОСТ 5781-82, ℓ=6000	4	7.26	
МН1	1.444-1-КЖИ-МН1	Закладное изделие МН1	16	0,25	
	2.130 – 1. Вып. II	Полоса 4×80-Б ГОСТ 103-76 Ст.3сп ГОСТ 535-79 ℓ=80	2	0,20	
ММ2	2.236-2, Вып.1	Костыль ММ2	1	0.28	
ММ3	2.236-2, Вып.1	Костыль ММ3	28	0.10	
ММ5	2.236-2, Вып. 1	ММ5	2	1.60	
ММ6	2.236-2, Вып.1	ММ6	2	0.60	
ЭФ30	2.430-20.4 110	Элемент фасонный ЭФ30	4	3.2	
ЭФ37	2.430-20.4 150	Костыль ЭФ37	5	0.5	
МС1	2.430-20.4.010	МС1	8	0.52	
МС2	2.430-20.4 020	МС2	8	0.52	
МС3	2.430-20.4 010	МС3	2	0.67	
МС5	2.430-20.4 010	МС5	2	0.70	
СЛ3	2.435-7.1 40	Слив СЛ3, ℓ=2400	1	6.72	
МС28	2.460-18.309	Фартук МС28	28	3.4	
МС32	2.460-18.3 11	Костыль МС32	41	1.01	
МС34	2.460-18.3 12	Фартук МС34	34	4.3	
МС50	2.460-18.3 19	Элемент фасонный МС50	34	1.8	
МС51	2.460-18.3 20	Элемент фасонный МС51	34	2.6	
МС52	2.460-18.3 21	Фартук МС52	34	3.8	
МС53	2.460-18.3 22	Компенсатор МС53	34	4.0	
МС55	2.460-18.3 24	Костыль МС55	182	0.21	
МС56	2.460-18.3 25	Фартук МС56	76	3.0	
	2.460-18.1. 48	Полоса 4×40-Б ГОСТ 103-76 Ст3сп ГОСТ 535-79			
			–	163.0	

Продолжение

Марка, поз.	Обозначение	Наименование	Кол.	Масса ед., кг.	Примечание
МС1	3.019.1-1.1-МС01	Костыль МС	119	0.60	
МС2	3.019.1-1.1-МС02	Фасонный элемент МС	30	4.95	
МС3	3.019.1-1.1-МС03	Фасонный элемент МС	25	3.50	
	2.130 -1. Вып. II	Труба 65×4.5 ГОСТ 3262-75	2	12.0	
	2.130 -1. Вып. II	А-I-20-ГОСТ 5781-82, ℓ=170	2	0,42	
МД1	АРИ 0100	Изделие соединительное МД1	1	9.47	
МД2	АРИ 0200	Решетка для вытирания ног	1	18,99	
		Изделия соединительные			
МД3	АРИ 0300	МД3	1	131.85	
МД4	АРИ 0400	МД4	225	0.20	
МД5	АРИ 0500	МД5	4	19.7	
МД6	АРИ 0500	МД6	4	16.95	
МД7	АРИ 0500	МД7	6	23.37	
МД8	АРИ 0500	МД8	1	15.66	
МД9	лист 6, Б.4	Уголок 50×50×5-Б ГОСТ 8509-86 Ст3сп ГОСТ 535-79 ℓ=1400	1	5.46	
МД10	лист 4, Б.4	Труба 100×4 ГОСТ 3262-75	–	116,4	
МД11	лист 9, Б.4.	Полоса 4×40-Б ГОСТ 103-76 Ст.3сп ГОСТ 535-79 ℓ=2400	1	2.02	
МД12	лист 10, Б.4.	С 5Вр1-100 / 5Вр1-100 1540×6000 ГОСТ 8478-81	12	29.25	
МД13	лист 11, Б.4.	С 5Вр1-100 / 5Вр1-100 2550×6050 ГОСТ 8478-81	12	47.42	
МД14	лист 12, Б.4.	А-I-10-ГОСТ 5781-82, ℓ=1400	6	0,86	
МД15	лист 9, Б.4.	А-I-6-ГОСТ 5781-82, ℓ=900	30	0.20	
МД16	лист 9, Б.4.	С 5Вр 1-100 / 5Вр 1-100 1040×6000 ГОСТ 8478-81	8	18,39	
МД17	лист 4, Б.4.	А-I-14-ГОСТ 5781-82, ℓ=1250	4	1.51	
	лист 6, Б.4.	Сетка 15-2.0-0 ГОСТ 5336-80	–	125,3	
МД18	лист 12, Б.4.	С 5Вр1-100 / 5Вр1-100 1540×500 ГОСТ. 8478-81	4	2.2	
МД19	лист 9, Б.4.	Уголок 63×63×6-Б ГОСТ 8509-86 Ст.3Сп ГОСТ 535-79 ℓ=250	82	1.43	
	2.130 - 1. Вып. II	Полоса 4×200-Б ГОСТ 103-76 Ст3сп ГОСТ 535-79 ℓ=200	2	1.26	
	лист 11, Б. 4.	Полоса 4×40-Б ГОСТ 103-76 Ст.3сп ГОСТ 535-79	–	43.2	
ЭФ40	2.430-20.4 180	Костыль ЭФ 40	9	4,02	
ЭФ41	2.430-20.4	Элемент фасонный ЭФ41	6	5,1	

1. Грунты насыпные и с нарушенной структурой в основаниях необходимо уплотнить механизированным способом в соответствии с требованиями СНиП III-8-76 „Инструкции по устройству обратных засыпок, грунта в стесненных условиях" во плотности сложения грунта 15.7 кН/м³. В верхний слой грунтового основания втрамбовывать слой щебня крупностью 40 мм.
2. Бетон подстилающего слоя полов уплотнить поверхностным вибратором.
3. При устройстве полов всех помещений, за исключением полов секций хранения, переборки и навеса в осях 14-15 в качестве связующего для бетона подстилающего слоя принята зола-уноса ГОСТ 25818-83.
4. Пов перегородки δ=120 мм выполнить утолщенную бетонную подготовку см узел 10 на листе 9.
5. В полах на грунте без гидроизоляционного слоя, в местах прохождения трапов в радиусе 1м выполнить гидроизоляцию из 2х слоев гидроизола на битумной мастике.
6. В полах, типа 5, гидроизоляцию выполнить из 2х слоев гидроизола на битумной мастике и уложить 2 дополнительных слоя гидроизола на битумной мастике в радиусе 1м в местах прохождения трапов. Гидроизоляцию завести на стены на 300мм, смотри узел 143 серии 1.444-1, Вып.1.
7. Уклон полов создавать планировкой грунта основания.
8. Шлифовку полов не выполнять, за исключением полов типа 3.
9. По периметру наружных стен служебного помещения, женского гардероба, цеха товарной обработки под подстилающим слоем пола выполнить утепление пола подсыпкой из керамзитового гравия плотностью 450 кг/м³ шириной 800мм и толщиной 200мм.
10. Утепление пола у наружных стен по осям А,Д между осями 3-9 выполнить согласно узлу 11 на листе 10, по оси 3 согласно узлу 8 на листе 11 и узлу 22 на листе 12. Утепление пола по оси 9 выполнить согласно узлу 12 на листе 11.
11. Устройство кровли осуществлять согласно СНиП III-20-74; СНиП II-26-76.
12. Теплоизоляцию покрытия по оси б разделить противопожарным поясом из перлитофосфогелевых плит плотностью 200 кг/м³ ГОСТ 21500-76. Пароизоляцию в местах устройства противопожарного пояса выполнить из цементного раствора на жидком стекле состава 1:3.
13. В местах установки на кровле вентооборудования водоизоляционный ковер завести на фундаменты вентиляторов и места пропуска анкерных болтов залить мастикой МБК-Г-65.
14. Для устройства парапетного бортика навесов и деформационных швов покрытия принять сборные железобетонные элементы 6БН1-П по серии 3.019.1-1, Вып.1 устанавливаемые на плиты покрытия.
15. При устройстве площадки входа во вспомогательные помещения по оси Д заложить деталь МН105-6 согласно узлу 23 серии 2.130-1 Вып. II.

Привязан

Инв. N

Н.контр.	Ткач		21.12.87
Гл.спец.	Редало		21.12.87
ГИП	Павлинов		21.12.87
Рук.гр.	Сачков		21.12.87
Ст.инж.	Журавлева		21.12.87

т.п. 813-2-49.88 АР

Хранилище продовольственной корковой (с охлаждением) вместимостью 1000 тонн	Стадия	Лист	Листов
	РП	14	
Спецификация стальных элементов, замаркированных на планах, разрезах, фасадах	ГИПРОНИСЕЛЬПРОМ г. Орел		

Инв. N подл. | Подпись и дата | Взам. инв. N

Альбом II

Типовой проект

Схема расположения площадки ПЛ1, верх на отм. 2,650

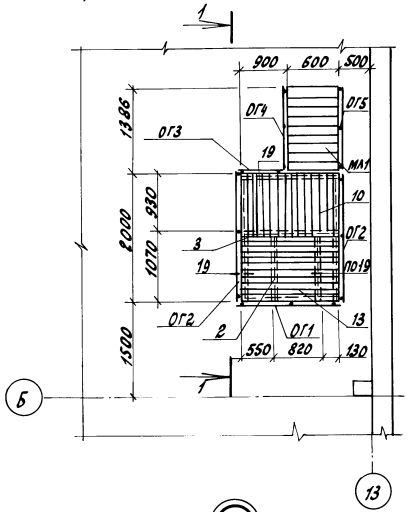

1-1

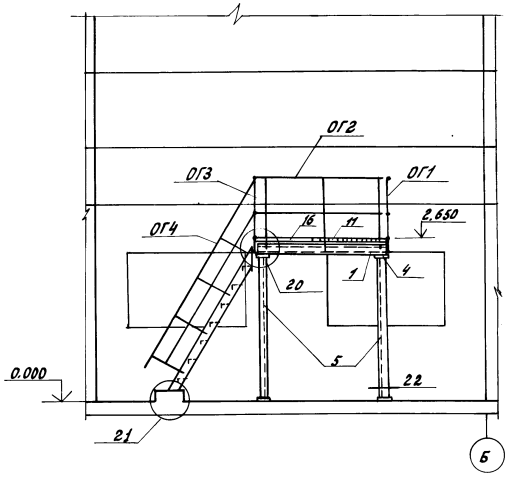

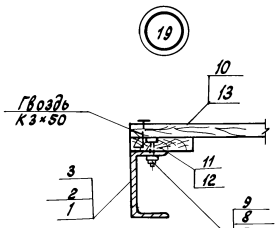

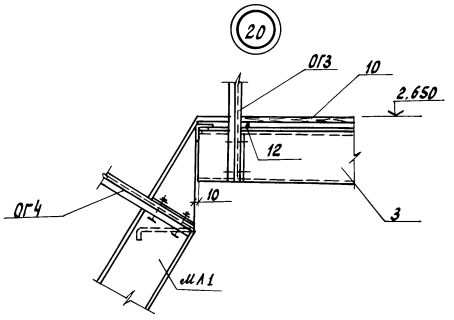

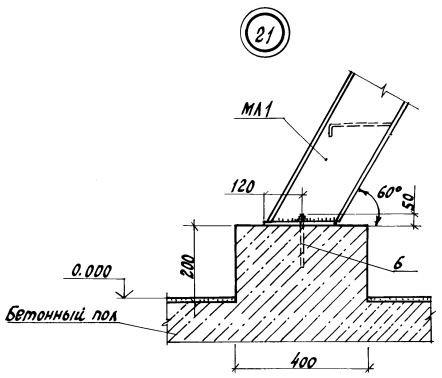

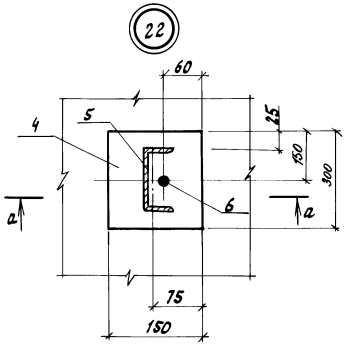

а-а

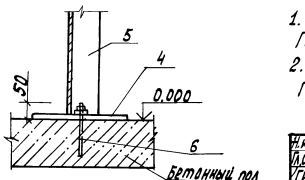

Спецификация элементов к схеме расположения металлической площадки

Марка, поз.	Обозначение	Наименование	Кол.	Масса ед., кг	Примечание
МЛ1	1.450.3-3.1 1.2.2.00-06	Марш лестничный			
		МЛХФ 60-24.6	1	81	
ОГ1	1.450.3-3.1 5.1.0.1.0-03	Ограждение площадки			
		ОГПМХЭб-10.15	1	16.7	
ОГ2	1.450.3-3.1 5.1.0.1.0-05	Ограждение площадки			
		ОГПМХЭб-10.21	2	20.8	
ОГ3	1.450.3-3.1 5.1.0.1.0	Ограждение площадки ОГПМХЭб-10.9	1	10.5	
		Ограждение лестничного марша			
ОГ4	1.450.3-3.1 4.1.2.1.0-11	ОГл МЛХЭб-10.24	1	11.1	
ОГ5	1.450.33.1 4.1.2.1.0-2	ОГл МЛХЭб-10.24	1	11.1	
1	Б4	Швеллер 10 ГОСТ 8240-72 / Ст3кп2 ГОСТ 535-79 – В-2000	2	17,2	
2	Б4	Швеллер 10 ГОСТ 8240-72 / Ст3кп2 ГОСТ 535-79; В-1070	2	9,2	
3	Б4	Швеллер 10 ГОСТ 8240-72 / Ст3кп2 ГОСТ 535-79; С-1500	3	12.9	
4	Б4	Лист Б-ПН-НО-100 ГОСТ 19903-74 / Ст3пс6-ПУ-14-1-3029-80	8	1.8	150×150
5	Б4	Швеллер 10 ГОСТ 8240-72 / Ст3кп2 ГОСТ 535-79; С-2480	4	21.4	
6	Б4	Болт 5М16×200.8g ст3кп2 ГОСТ 7798.1-80	6	0.44	
7	Б4	Болт М10-8g 60.58.019 ГОСТ 7798-70	18		
8	Б4	Гайка М10-7Н 5.019 ГОСТ 5915-70	18		
9	Б4	Шайба 10.01.08 кп 019 ГОСТ 11371-78	18		
10	Б4	Доска 32×100 ГОСТ 24454-80, С=1030	15		
11	Б4	Доска 25×100 ГОСТ 24454-80, С=970	4		
12	Б4	Доска 25×100 ГОСТ 24454-80, С=1500	2		
13	Б4	Доска 32×100 ГОСТ 24454-80, С=150	10		

1. Все металлические конструкции покрыть эмалью ХВ-124 (2 слоя) ГОСТ 10144-74 по грунтовке ХС-010 ГОСТ 9355-81
2. Сварные швы выполнять электродами типа Э42 ГОСТ 9466-75 и ГОСТ 9467-75, высоту шва принять 5мм.

Н. контр.	Ткач				т. п. 813-2-49.88 АР
Гл. спец. отд.	Репало			14.12.87	
ГИП	Павлинов			14.12.87	
Гл. констр.	Тимошенко			14.12.87	
Рук. гр.	Карпенкова			14.12.87	
Инж.	Сорокина	Б.С.		14.12.87	Хранилище прововольственной моркови (с охлаждением) вместимостью 1000 тонн
Пров.	Щепетильникова			14.12.87	
					Площадка ПЛ1

Стадия	Лист	Листов
РП	15	

ГИПРОНИСЕЛЬПРОМ г. Орел

Привязан

Инв. №

Инв. № подл. | Подпись и дата | Взам. инв. №

23076-02 18

Копировал Ахромова

Формат А2

Ведомость рабочих чертежей основного комплекта

Лист	Наименование	Примечание
1	Общие данные (начало).	
2	Общие данные (окончание).	
3	Схема расположения фундаментов и фундаментных балок.	
4	Фрагменты 1...5.	
5	Фрагменты 6...9.	
6	Фрагменты 10,11. Фундамент монолитный Фм1.	
7	Схема расположения подпольных каналов, приямка, фундаментов под оборудование. Фрагменты 1...3.	
8	Фрагменты 4...6. Фундаменты Фом1, Фом2. Сечения 1-1...7-7.	
9	Фрагмент 7. Сечения 8-8...10-10.	
10	Узлы II...VIII. Сечения 11-11...14-14.	
11	Спецификация элементов к схеме расположения подпольных каналов, приямка, фундаментов под оборудование.	
12	Схема расположения колонн и балок покрытия. Разрезы А-А...В-В.	
13	Сечения 1-1, 2-2. Узел I.	
14	Схемы расположения плит покрытия. Фрагмент 1. Сечения 1-1...6-6.	
15	Схемы расположения стеновых панелей по осям А,Д, 3, 9, 13.	
16	Схемы расположения стоек фахверка и насадок по осям 3,9,13. Схемы расположения ограждающих стенок по осям А,Д,9. Узлы I...VII.	
17	Сечения 4-4...8-8. Узлы VIII...XI.	
18	Спецификация элементов к схемам расположения стеновых панелей (продолжение).	
19	Схемы расположения панелей перегородок по осям В, 4. Узлы I...IV.	
20	Схема расположения ограждения навеса в осях 1-2.	

Ведомость ссылочных и прилагаемых документов

Обозначение	Наименование	Примечание
ГОСТ 13579-78	Блоки бетонные для стен подвалов.	
ГОСТ 24022-80	Фундаменты железобетонные сборные под колонны сельскохозяйственных зданий.	
ГОСТ 24379.1-80	Болты фундаментные.	
Шифр 1481, Вып. 0,1,2	Стены из железобетонных трехслойных панелей с эффективной теплоизоляцией для зданий хранилищ плодоовощной продукции.	
1.030.1-1, Вып. 0-3, 1-3, 2-1, 3-3, 4-1, 4-2	Стены наружные из однослойных панелей для каркасных общественных зданий, производственных и вспомогательных зданий промышленных предприятий.	
1.030.9-2, Вып. 4,7, ч.2	Перегородки панельные зданий промышленных и сельскохозяйственных предприятий.	
1.038.1-1, Вып.1	Перемычки железобетонные для зданий с кирпичными стенами.	
1.141-1, Вып. 60,64	Панели перекрытий железобетонные многопустотные.	
1.400-6/76, Вып.1	Унифицированные закладные детали сборных железобетонных конструкций зданий промышленных предприятий.	
1.400-7	Стальные изделия для сопряжения сборных железобетонных конструкций одноэтажных промышленных зданий	
1.400-15, Вып.1	Унифицированные закладные изделия железобетонных конструкций для крепления технологических конструкций и устройств.	
1.415.1-2.Вып.1	Железобетонные фундаментные балки для стен производственных зданий.	
1.462.1-1/81, Вып.1	Железобетонные предварительно напряженные балки пролетом 12м для покрытий зданий с плоской и скотной кровлей	
1.462.1-10/80, Вып.1,2	Балки стропильные железобетонные для покрытий зданий пролетом 6 и 9м.	
1.494-24, Вып.1.	Стаканы для крепления крышных вентиляторов, дефлекторов и зонтов	
1.823.1-2, Вып.0-1, 1,2	Колонны железобетонные для сельскохозяйственных производственных зданий.	

Продолжение

Обозначение	Наименование	Примечание
1.832.1-9, Вып. 1,2	Стеновые двухслойные панели из легких бетонов для сельскохозяйственных зданий.	
1.832.1-10, Вып. 0,1	Двухслойные стеновые легкобетонные панели повышенной заводской готовности для сельскохозяйственных зданий.	
1.865.1-4/84, Вып.1,2	Железобетонные предварительно напряженные плиты покрытий длиной 6м для сельскохозяйственых зданий.	
2.420-1, Вып.1	Монтажные детали сборных железобетонных колонн и подкранновых балок одноэтажных промышленых зданий.	
2.460-2, Вып. 0...2	Монтажные детали сборных железобетонных конструкций покрытий одноэтажных промышленных зданий.	
2.870-1, Вып 1-4, 2-4	Узлы крепления ограждающих стенок в зданиях по хранению, товарной обработке и переработке картофеля и овощей.	
3.006.1-2/82, Вып.0,1-1, 1-2, 1-3	Сборные железобетонные каналы и тоннели из лотковых элементов.	
3.017-1, Вып.0,1,2,4,5	Ограждение площадок и участков предприятий, зданий и сооружений.	
3.900-3, Вып.7, ч.2	Унифицированные сборные железобетонные конструкции водопроводных и канализационных емкостных сооружений.	

Условные обозначения:

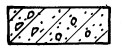

железобетон в сечении

Типовой проект

Альбом II

Согласовано:
Гл. спец. техн. отд. Александров
Рук. сан. техн. сек. Беляев
Рук. гр. Эл. Корягин

Инв. N подл. | Подпись и дата | Взам. инв. N

Типовой проект разработан в соответствии с действующими нормами и правилами и предусматривает мероприятия, обеспечивающие взрывную, взрывопожарную и пожарную безопасность при эксплуатации здания.
Главный инженер проекта СКор. /Коротков/

Инв. N			
Зам. гл. инж.	Карпенков		12.87
Н. контр.	Ткач		21.12.87
Нач. отд.	Иглина		14.12.87
ГИП	Коротков		14.12.87
Гл. констр.	Тимошенко		14.12.87
Рук. гр.	Карпенкова	К.К.	14.12.87
Инж.	Скрябина		14.12.87
Проверил	Сапегин		14.12.87

Привязан

т.п. 813-2-49.88 -КЖ

Хранилище продовольственной моркови (с охлаждением) вместимостью 1000 тонн

Стадия	Лист	Листов
РП	1	20

Общие данные (начало)

ГИПРОНИСЕЛЬПРОМ г. Орел

23076-02 19

копировал Иноземцева

Формат А2

Альбом I

Типовой проект

Продолжение

Обозначение	Наименование	Примечание
	Прилагаемые документы	
	Строительные изделия	Альбом III
КЖ.ВМ1	Ведомость потребности в материалах на изготовление монолитных железобетонных конструкций	Альбом VI
КЖ.ВМ2	Ведомость потребности в материалах на изготовление сборных железобетонных конструкций	Альбом VI

Ведомость объемов сборных бетонных и железобетонных конструкций по рабочим чертежам основного комплекта марки КЖ

	Наименование группы элементов конструкции	Код	Кол., м³ tн=-30°C	Кол., м³ tн=-20°C	Примечание
1	Фундаменты стаканного типа и башмаки	581200	48,16	48,16	
2	Фундаментные блоки	581100	11,57	11,57	
3	Колонны	582100	24,92	24,92	
4	Балки стропильные	582280	44,10	44,10	
5	Балки фундаментные	582400	19,82	19,08	
6	Перемычки	582800	25,55	25,55	
7	Панели стеновые наружные	583100	158,80	146,18	
8	Карнизные панели	583100	17,04	16,6	
9	Плиты покрытий	584100	73,22	73,22	
10	Плиты перекрытий	584200	21,06	21,06	
11	Конструкции и детали каналов	585800	70,5	70,5	
12	Элементы оград	589900	0,48	0,48	
13	Архитектурно-строительные элементы зданий	589400	2,26	2,26	
	Всего бетона и железобетона		518,24	474,44	

Материалы на изготовление сборных бетонных и железобетонных конструкций учтены в ведомости потребности в материалах и отдельно не учитываются.

Ведомость спецификаций

Лист	Наименование	Примечание
6	Спецификация элементов к схеме расположения фундаментов и фундаментных балок.	
6	Спецификация монолитного фундамента Фм1	
8	Спецификация фундаментов под оборудование Фом1, Фом2	
11	Спецификация элементов к схеме расположения подпольных каналов, приямка и фундаментов под оборудование	
13	Спецификация элементов к схеме расположения колонн и балок покрытия	
15	Спецификация элементов к схеме расположения плит покрытия	
	Спецификация фундамента под оборудование Фом3.	
18,19	Спецификация элементов к схемам расположения стеновых панелей	
20	Спецификация элементов к схемам расположения панелей перегородок по осям В, Ч	
21	Спецификация элементов к схеме расположения ограждения навеса в осях 1,2.	

Общие указания

1. Данная часть проекта разработана на основании задания на проектирование, утвержденного Госагропромом СССР 20 марта 1987 года.
2. За условную отметку 0,000 принят уровень чистого пола хранилища, что соответствует абсолютной отметке ☐
3. Проект разработан для строительства со следующими характеристиками природных условий:
а) расчетная зимняя температура наружного воздуха минус 30°С (основное решение) минус 20°С.
б) нормативное значение ветрового давления по СНиП 2.01.07-85 - 0,23 кПа (23 кгс/м²) - I район СССР.
в) нормативное значение веса снегового покрова по СНиП 2.01.07-85 - 1,0 кПа (100 кгс/м²) - III район СССР.

рельеф территории спокойный, грунтовые воды отсутствуют;
г) сейсмичность не выше 6 баллов;
д) проектом не предусмотрено строительство в районах распространения вечномерзлых грунтов и на подрабатываемых территориях.
4. Земляные работы выполнить в соответствии с требованиями СНиП III-8-76 „Земляные сооружения".
5. Монтажные работы сборных железобетонных конструкций выполнить в соответствии с требованиями СНиП III-16-80.
6. Монтажную сварку производить электродами Э42 по ГОСТ 9467-75, высота шва 6 мм.
7. Все соединительные и закладные изделия должны быть покрыты слоем цинка толщиной 0,12 мм (способом металлизации) согласно требованиям СНиП 2.03.11-85. После монтажа конструкций места антикоррозионного покрытия, поврежденные воздействием электросварочной дуги должны быть восстановлены путем оцинкования металлизацией согласно СНиП 2.03.11-85.
8. Данные в круглых скобках - для температуры наружного воздуха минус 20°С.

Инв. № подл. | Подпись и дата | Взам. инв. №

Привязан

Инв. №

Гл. инж. проекта	Карпенков		12.87	т. п. 813-2-49.88 -КЖ
Н. контр.	Ткач		11.87	
Нач. отд.	Углина		11.87	
ГИП	Коротков		11.87	
Гл. констр.	Тумашенко		11.87	
Рук. гр.	Карпенкова		11.87	Хранилище продовольственной моркови (с охлаждением) вместимостью 10000 тонн
Инж.	Скрябина		11.87	Стадия: РП; Лист: 2; Листов:
Пров.	Сапегин		11.87	Общие данные (окончание)

ГИПРОНИСЕЛЬПРОМ 2. ОДЕСА

23076-02 20

Копировал Фомушкина

Формат А2

Альбом II

Типовой проект

Схема расположения фундаментов и фундаментных балок

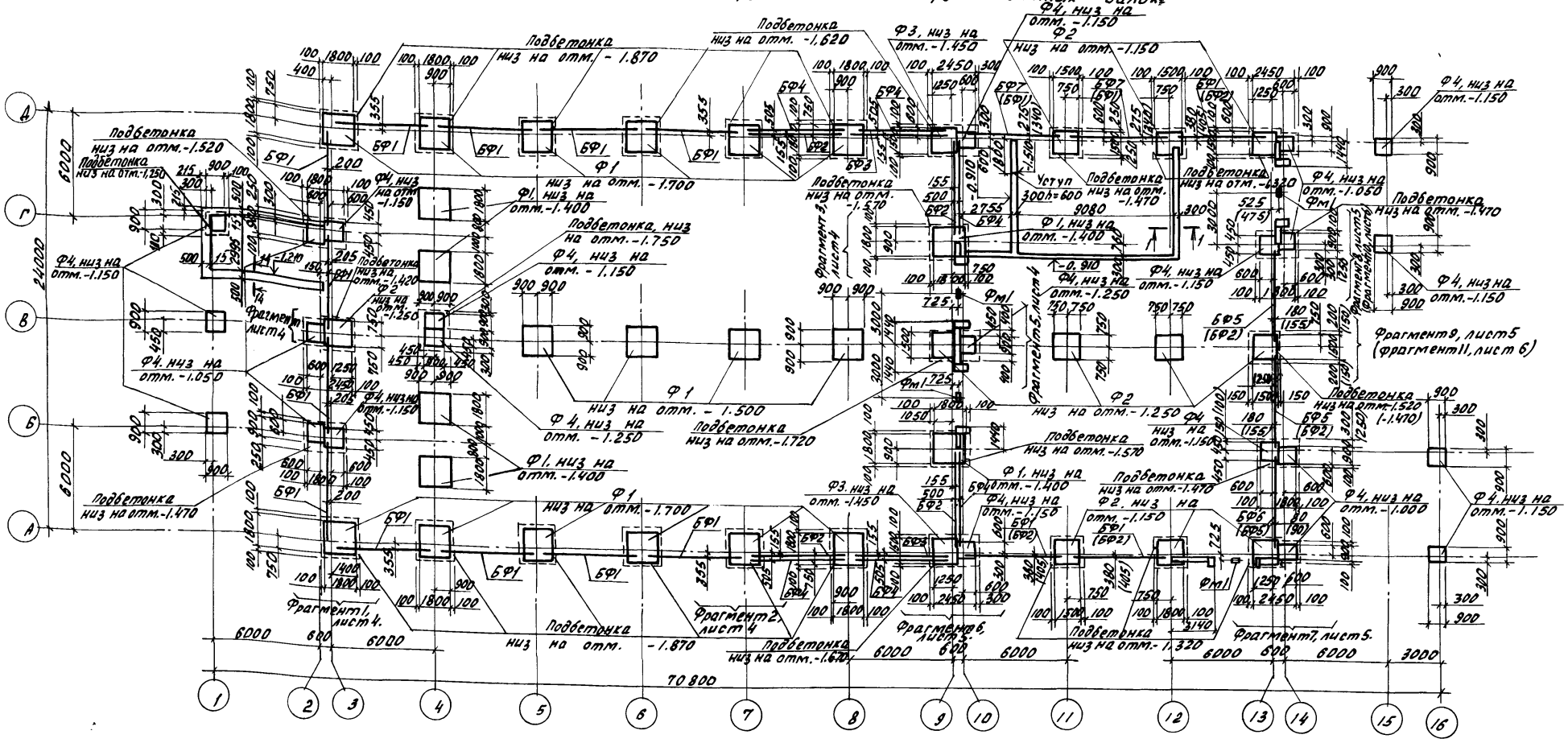
Подбетонка низ на отм. -1.870
Подбетонка низ на отм.-1.520
Подбетонка низ на отм.-1.620
Ф3, низ на отм.-1.450
Ф4, низ на отм.-1.150
Ф2 низ на отм.-1.150
Ф1 низ на отм. - 1.700
Ф1, низ на отм.-1.400
Подбетонка, низ на отм.-1.750
Ф4, низ на отм. - 1.150
Ф1 низ на отм. - 1.500
Ф4, низ на отм. - 1.250
Подбетонка низ на отм.-1.720
Ф1, низ на отм.-1.400
Ф1 низ на отм. - 1.700
Подбетонка низ на отм.-1.470
Подбетонка низ на отм. - 1.870
Подбетонка низ на отм.-1.670
Фрагмент 1, лист 4.
Фрагмент 2, лист 4
Фрагмент 3, лист 4
Фрагмент 4, лист 4
Фрагмент 5, лист 4
Фрагмент 6, лист 5.
Фрагмент 7, лист 5.
Фрагмент 8, лист 5 (фрагмент 11, лист 6)
Подбетонка низ на отм.-1.320
Подбетонка низ на отм.-1.522 (-1.470)
Подбетонка низ на отм.-1.570
Подбетонка низ на отм.-1.470
Ф2, низ на отм.-1.150
Ф4, низ на отм.-1.000
Ф4, низ на отм.-1.150
Ф4, низ на отм.-1.050
Ф4, низ на отм.-1.250
Ф1, низ на отм.-1.400
Ф3, низ на отм.-1450
Ф4, низ на отм.-1.150
Ф4, низ на отм.-1.320
Ф4, низ на отм.-1.050
Ф4, низ на отм.-1.150
Ф4, низ на отм.-1.150
Ф4, низ на отм.-1.150

Альбом II

Типовой проект

Фрагмент 1

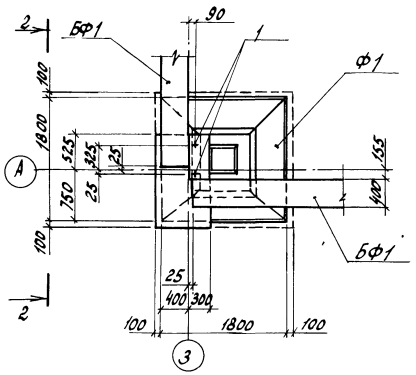

Фрагмент 2

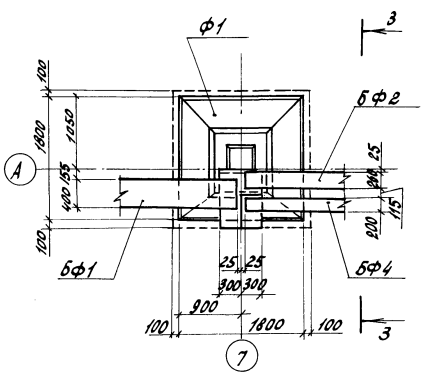

Фрагмент 3

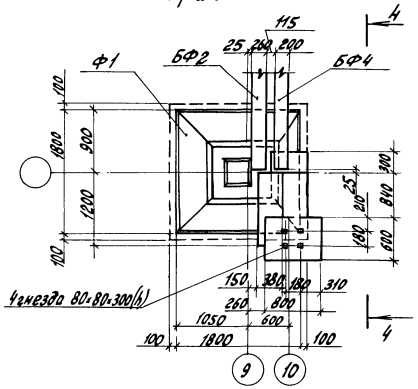

Фрагмент 4

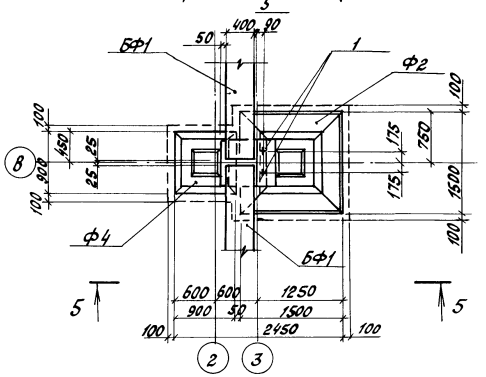

2 - 2

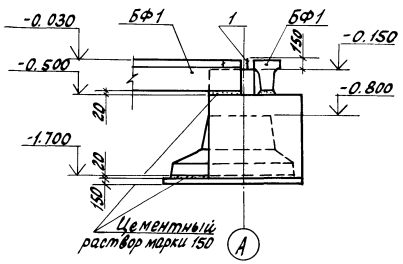

3 - 3

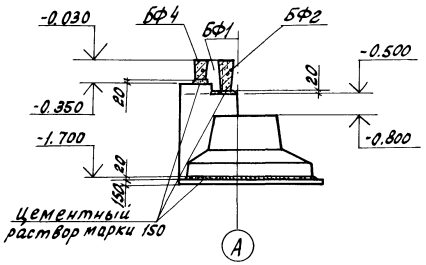

4 - 4

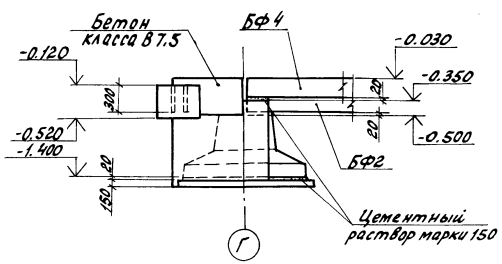

5 - 5

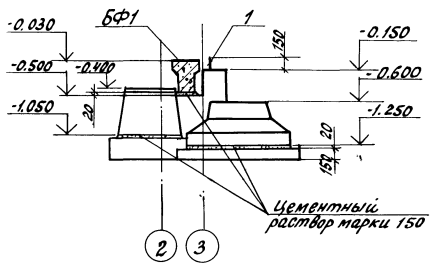

Фрагмент 5

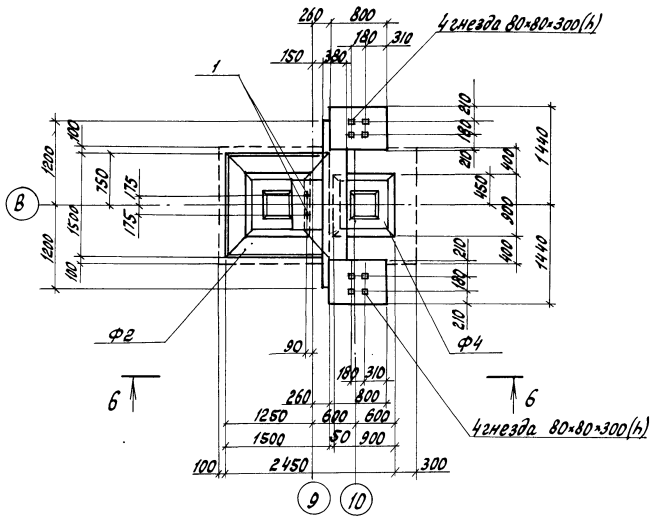

6 - 6

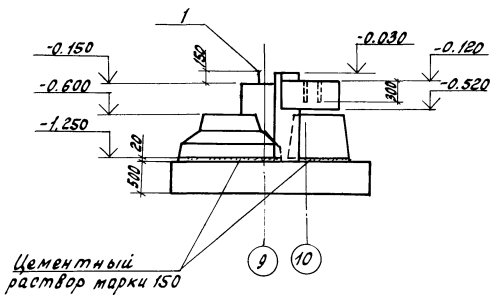

1. Схему расположения фундаментов и фундаментных балок и общие примечания см. лист 3.
2. Спецификацию элементов к схеме расположения см. лист 6.

Н. контр.	Ткач			т. п. 813-2-49.88 КЖ			
Гл. специал.	Релало						
ГИП	Павлинов						
Гл. констр.	Тимошенко						
Рук. гр.	Карпенкова						
Ст. инж.	Сапегин			Хранилище продовольственной моркови (с охлаждением) вместимостью 1000 тонн	Стадия	Лист	Листов
Пров.	Цепетильникова				РП	4	
Привязан				Фрагменты 1..., 5	ГИПРОНИСЕЛЬПРОМ г. Орел		
Инв. №							

Инв. № подл. | Подпись и дата | Взам. инв. №

23076-02 22

Копировал Ахромова

Формат А2

Фрагмент 6

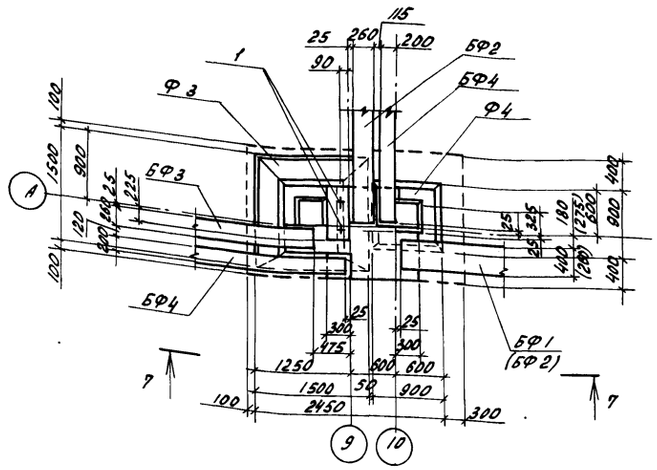

Фрагмент 7

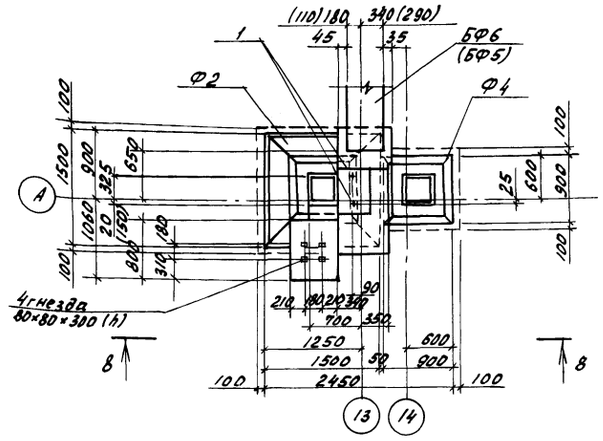

Фрагмент 8,

только для $t_н = -30°C$

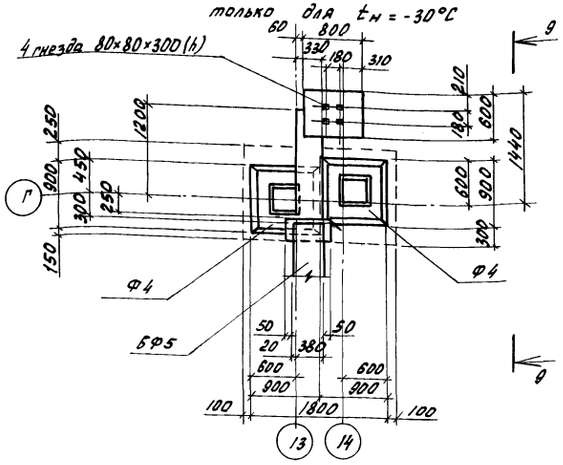

7 - 7

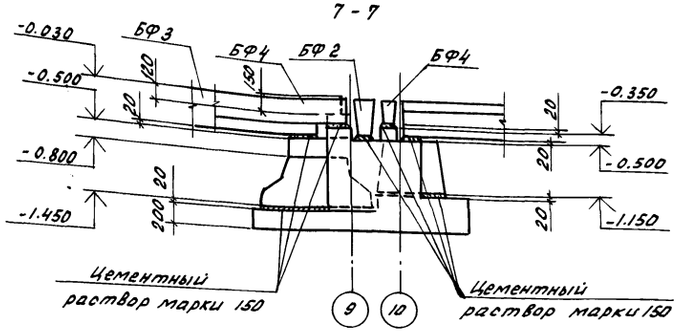

8 - 8

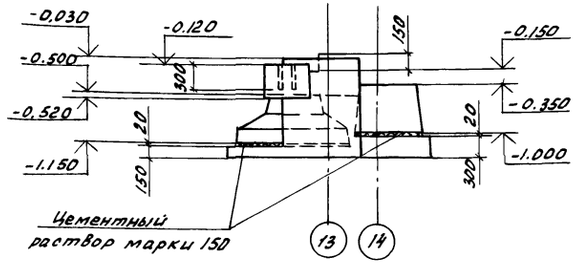

9 - 9

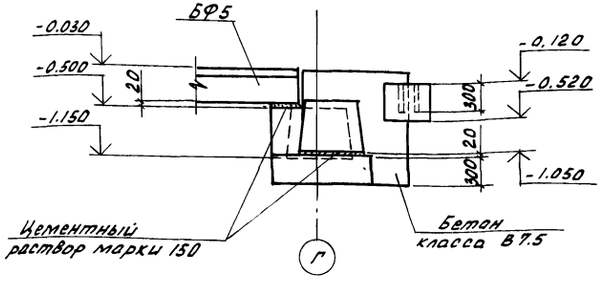

Фрагмент 9,

только для $t_н = -30°C$

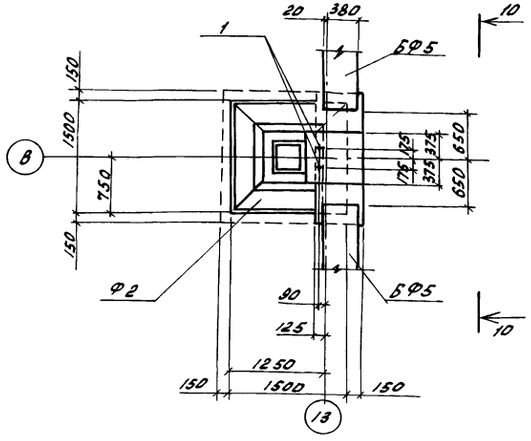

10 - 10

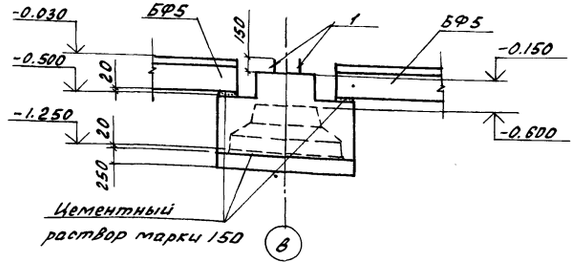

1. Схему расположения фундаментов и фундаментных балок и общие примечания см. лист 3.
2. Спецификацию элементов к схеме расположения см. лист 6.
3. Размеры и марки балок в скобках даны для температуры наружного воздуха минус 20°С.

Н. контр.	Ткач		21.01.	т. п. 813-2-49.88 КЖ	
Гл. спец. отд.	Репало		14.12.87		
ГИП	Павлинов		14.12.87		
Гл. констр.	Тимошенко		14.12.87		
Рук. гр.	Карпенкова	К. К.	14.12.87		
Ст. инж.	Сапегин		14.12.87	Хранилище продовольственной моркови (с охлаждением) Вместимостью 1000 тонн.	Стадия: РП; Лист: 5; Листов:
Пров.	Щепетьникова		14.12.87	Фрагменты 6...9	ГИПРОНИСЕЛЬПРОМ г. Орел

Привязан

Инв. №

Инв. № подл. | Подпись и дата | Взам. инв. №

23076-02 23

Копировал Иноземцева

Формат А2

Альбом II

Типовой проект

Фрагмент 10
только для $t_к = -20°C$

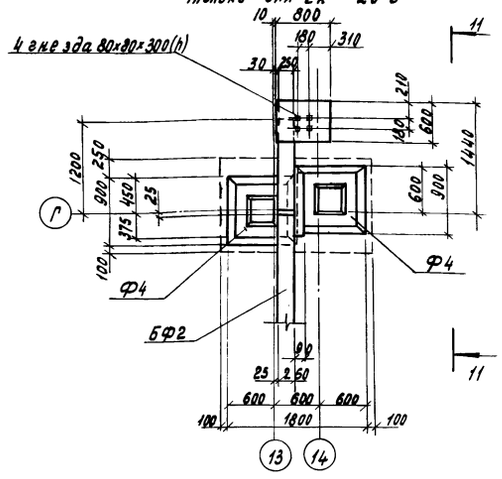

Фрагмент 11,
только для $t_к = -20°C$

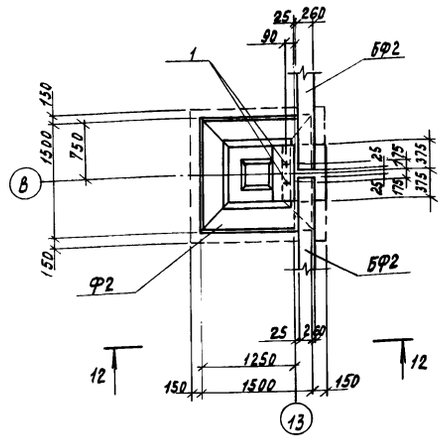

Фм 1

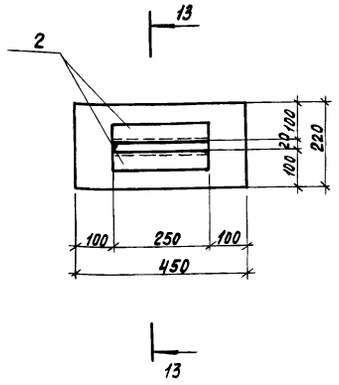

11-11

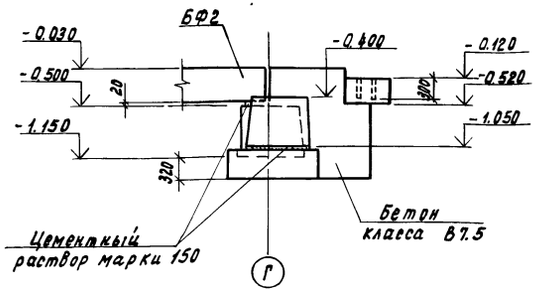

12-12

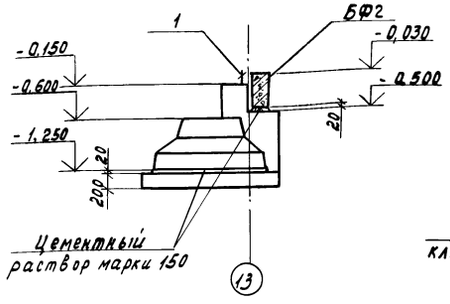

13-13

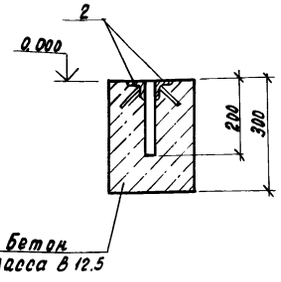

Спецификация элементов к схеме расположения фундаментов и фундаментных балок

Марка, поз.	Обозначение	Наименование	Кол. t=-30°	Кол. t=-20°	Масса ед., кг	Примечание
		Фундаменты				
Ф1	ГОСТ 24022-80	3Ф 18.18-2	22	22	3400	
Ф2	ГОСТ 24022-80	3Ф 15.15-1	11	11	1900	
Ф3	ГОСТ 24022-80	2Ф 15.15-2	2	2	2000	
Ф4	ГОСТ 24022-80	1Ф 9.9-1	23	23	900	
		Фундамент монолитный				
Фм1		Фм 1	4	4	—	0,03 м³
		Балки фундаментные				
БФ1	1.415-1, Вып.1, лист 16	ФБ6-11	15	14	1800	
БФ2	1.415-1, Вып.1, лист 6	ФБ6-1	4	9	1600	
БФ3	1.415-1, Вып.1, лист 7	ФБ6-2	2	2	1300	
БФ4	1.415-1, Вып.1, лист 45	ФБ6-40	6	6	800	
БФ5	1.415-1, Вып.1, лист 17	ФБ6-12	2	1	1500	
БФ6	1.415-1, Вып.1, лист 34	ФБ6-29	1	—	1900	
БФ7	1.415-1, Вып.1, лист 33	ФБ6-28	2	—	2200	
		Блоки фундаментные				
ФБ1	ГОСТ 13579-78	ФБС 24.3.6-Т	9	9	970	
ФБ2	ГОСТ 13579-78	ФБС 9.3.6-Т	6	6	350	
ФБ3	ГОСТ 13579-78	ФБС 24.5.6-Т	9	9		
ФБ4	ГОСТ 13579-78	ФБС 9.5.6-Т	5	5		
1	ГОСТ 24379.1-80	Болт 1.1.М24×500 Вст3пс2	18	18	2,35	
		Монолитные участки ленточных фундаментов				
		Материалы				
		Бетон класса В 7,5	3,56	3,46	—	м³
		Столбики для опоры фундаментных балок и фундаменты под стойки ворот				
		Материалы				
		Бетон класса В 12.5	10	9,6	—	м³

Спецификация монолитного фундамента Фм 1

			Обозначение	Наименование	Кол.	Примечание
				Сборочные единицы		
А4	2		-КЖИ. 440000	Изделие закладное МН1	2	
				Материалы		
				Бетон класса В12.5	0.03	м³

Ведомость расхода стали на элемент

Марка элемента	Изделия закладное: Арматура класса AIII ГОСТ 5781-82 Ø8		Итого	Прокат марки В ст3 кп2 ГОСТ 8509-86 L50×5	Итого	Всего	Общий расход
Фм 1	0.2		0,2	1,88	1,88	2,08	2,08

Схему расположения фундаментов и фундаментных балок и общие примечания см. лист 3.

Н.контр.	Ткач		2.12.87
Гл.спец.отд.	Репало		14.12.87
СИП	Коротков		14.12.87
Гл.констр.	Тимошенко		14.12.87
Рук.гр.	Карпенкова	К.К.	14.12.87
Ст.инж.	Сапегин		14.12.87
Пров.	Щепетильникова		14.12.87

т.п. 813-2-49.88 КЖ

Хранилище продовольственной моркови (с охлаждением) вместимостью 1000 тонн.

Стадия	Лист	Листов
РП	6	

Фрагменты 10, 11. Фундамент монолитный Фм1

ГИПРОНИСЕЛЬПРОМ г. Орел

Привязан

Инв.

Инв. № подл. | Подпись и дата | Взам. инв. №

Копировал Муратова

23076-02 24

Формат А2

Альбом II

Типовой проект

Схема расположения подпольных каналов, приямка, фундаментов под оборудование

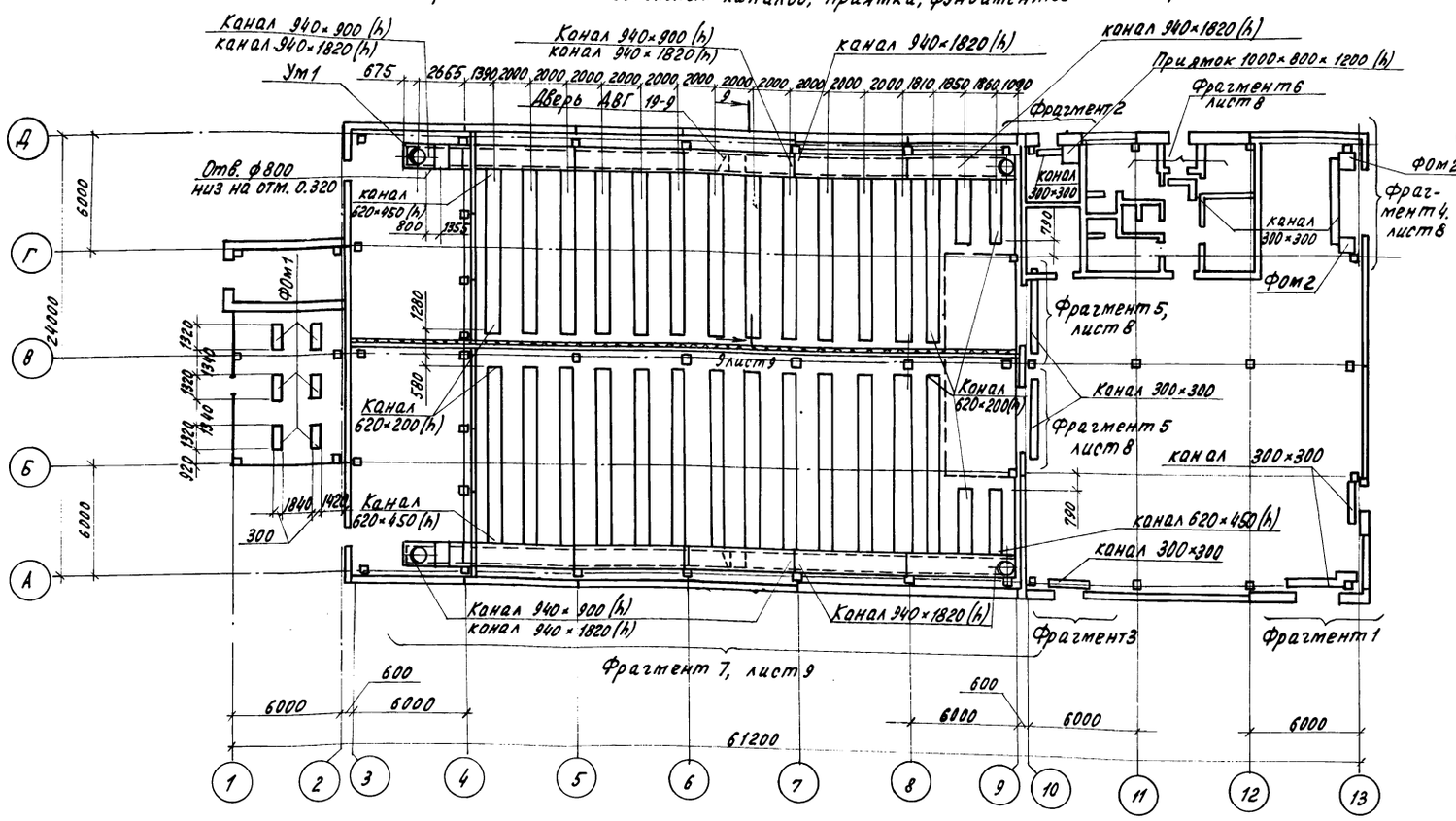

Фрагмент 1

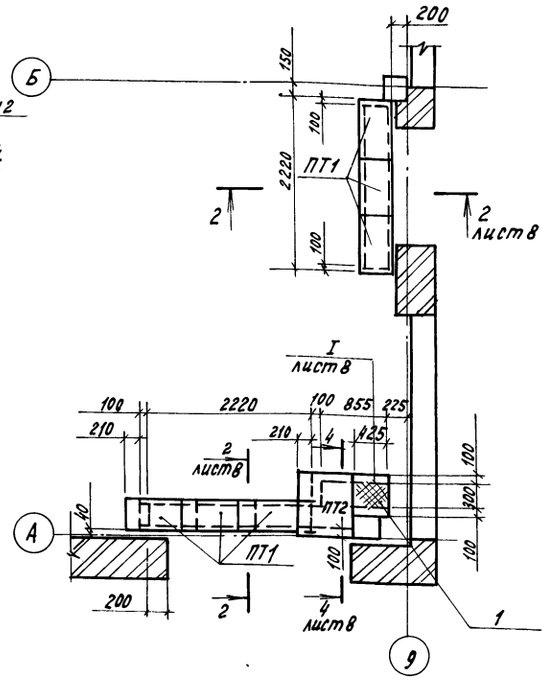

Фрагмент 2

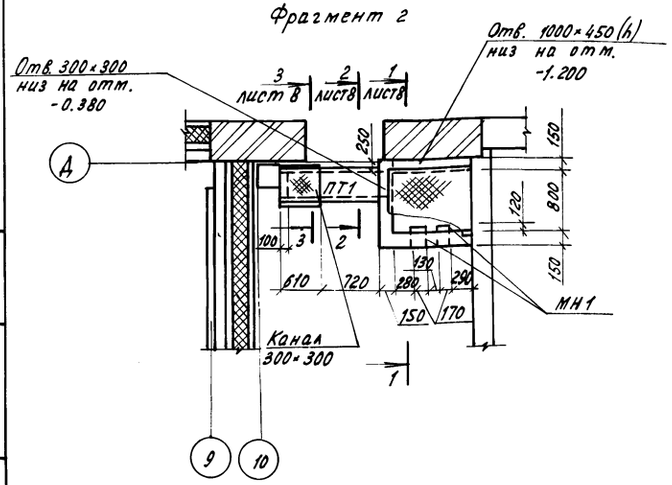

Фрагмент 3

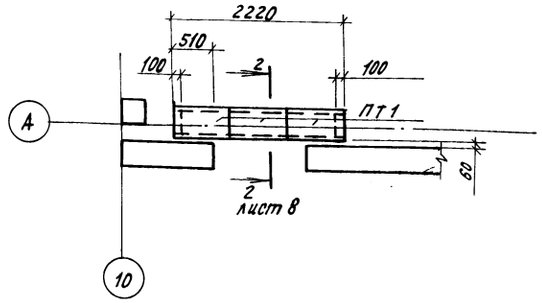

1. На схеме расположения подпольных каналов перекрытие каналов из перемычек условно не показано.
2. Спецификацию к схеме расположения подпольных каналов, приямка, фундаментов под оборудование и общие указания см. лист 11.
3. Двери ДВГ 19-9 учтены в спецификации на листе АР-5.

Н. контр.	Ткач		29.07.88
Гл. спецотр.	Репало		5.05.88
ГИП	Коротков		5.05.88
Гл. констр.	Тимошенко		5.05.88
Рук. гр.	Карпенкова	К.К.	5.05.88
Вед. инж.	Щепетильникова		5.05.88
Пров.	Сапегин		5.05.88

т.п. 813-2-49.88 -КЖ

Привязан

Инв. N

Хранилище продовольственной моркови (с охлаждением) вместимостью 1000 тонн

Стадия	Лист	Листов
РП	7	

Схема расположения подпольных каналов, приямка, фундаментов под оборудование. Фрагменты 1...3.

ГИПРОНИСЕЛЬПРОМ г. Орел

23076-02 25

Инв. N подл. | Подпись и дата | Взам. инв. N

Копировал Ахромова

Формат А2

Альбом V

Типовой проект

Фрагмент 4

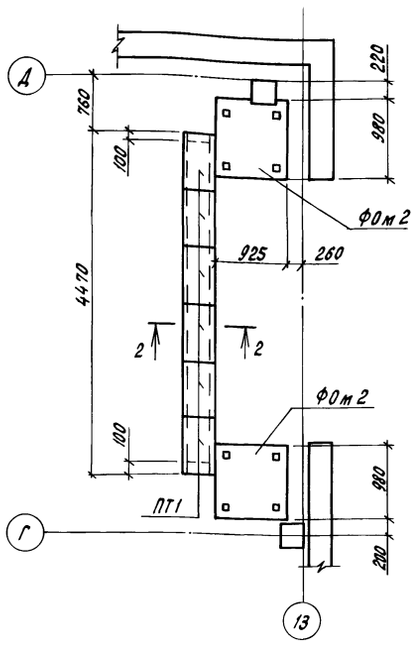

Фрагмент 5

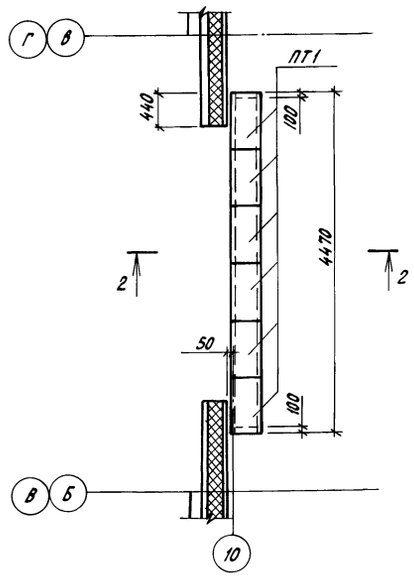

Фрагмент 6

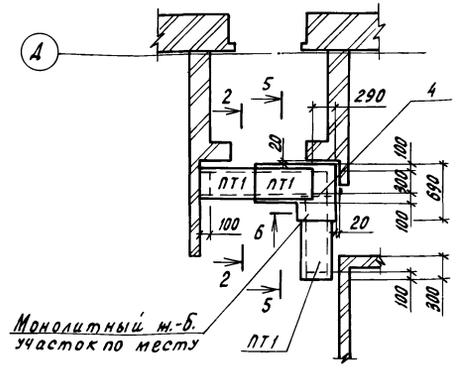

1-1

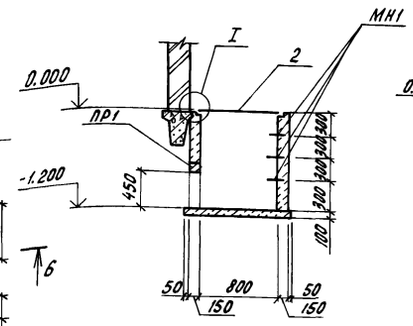

I

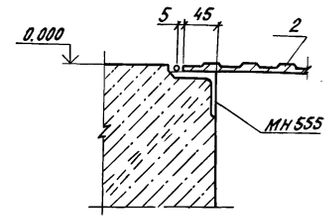

Фом 1

Фом 2

7-7

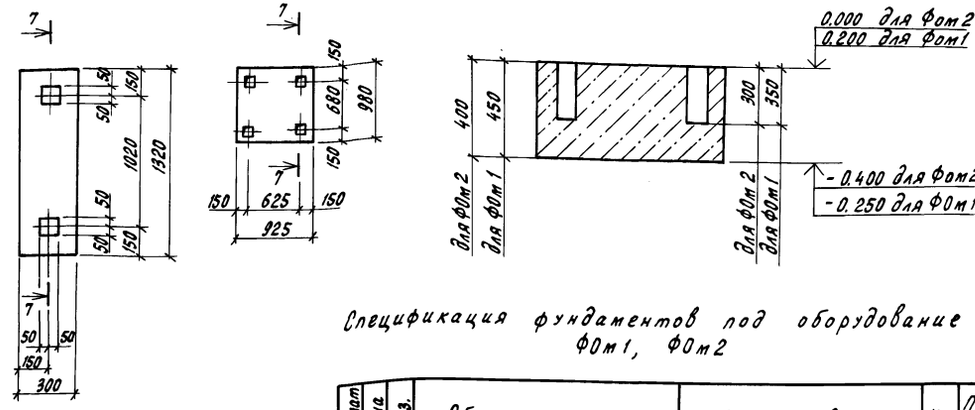

2-2

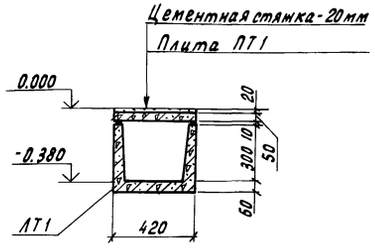

3-3

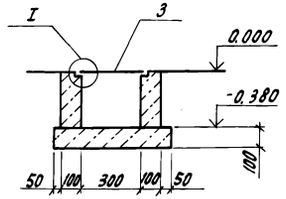

4-4

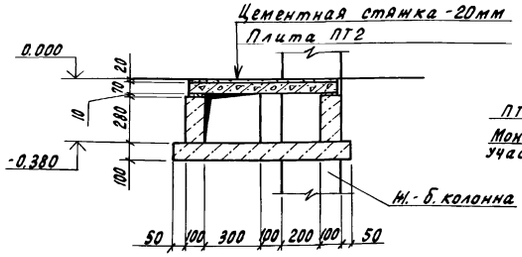

5-5, 6-6

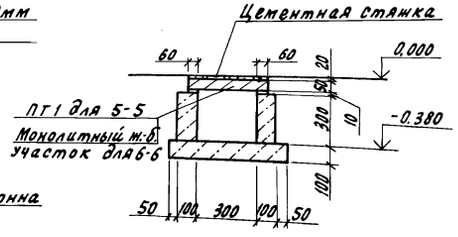

Схему расположения подпольных каналов, приямка, фундаментов под оборудование и общие указания см. лист 7, спецификацию к схеме см. лист 11.

Спецификация фундаментов под оборудование Фом1, Фом2

Формат	Зона	Поз.	Обозначение	Наименование	Кол.	Примечание
				Фом1		
				Материалы		
				Бетон класса В12,5	–	0,18 м³
				Фом2		
				Материалы		
				Бетон класса В12,5	–	0,36 м³

Н.контр.	Ткач		5.05.88
Гл.спец.отд.	Репало		5.05.88
ГИП	Коротков		5.05.88
Гл.констр.	Тимошенко		5.05.88
Рук. гр.	Карпенкова		5.05.88
Ведущ.	Целетильникова		5.05.88
Пров.	Салегин		5.05.88

т.п. 813-2-49.88 КН

Хранилище продовольственной моркови (с охлаждением) вместимостью 1000 тонн.

Фрагменты 4...6. Фундаменты Фом1, Фом2. Сечения 1-1... 7-7.

Стадия	Лист	Листов
РП	8	

ГИПРОНИСЕЛЬПРОМ г. Орел

Привязан

Инв. N

Инв. N подл. | Подпись и дата | Взам. инв. N

23076-02 26

Копировал Перелыгина

Формат А2

Альбом II

Типовой проект

Фрагмент 7

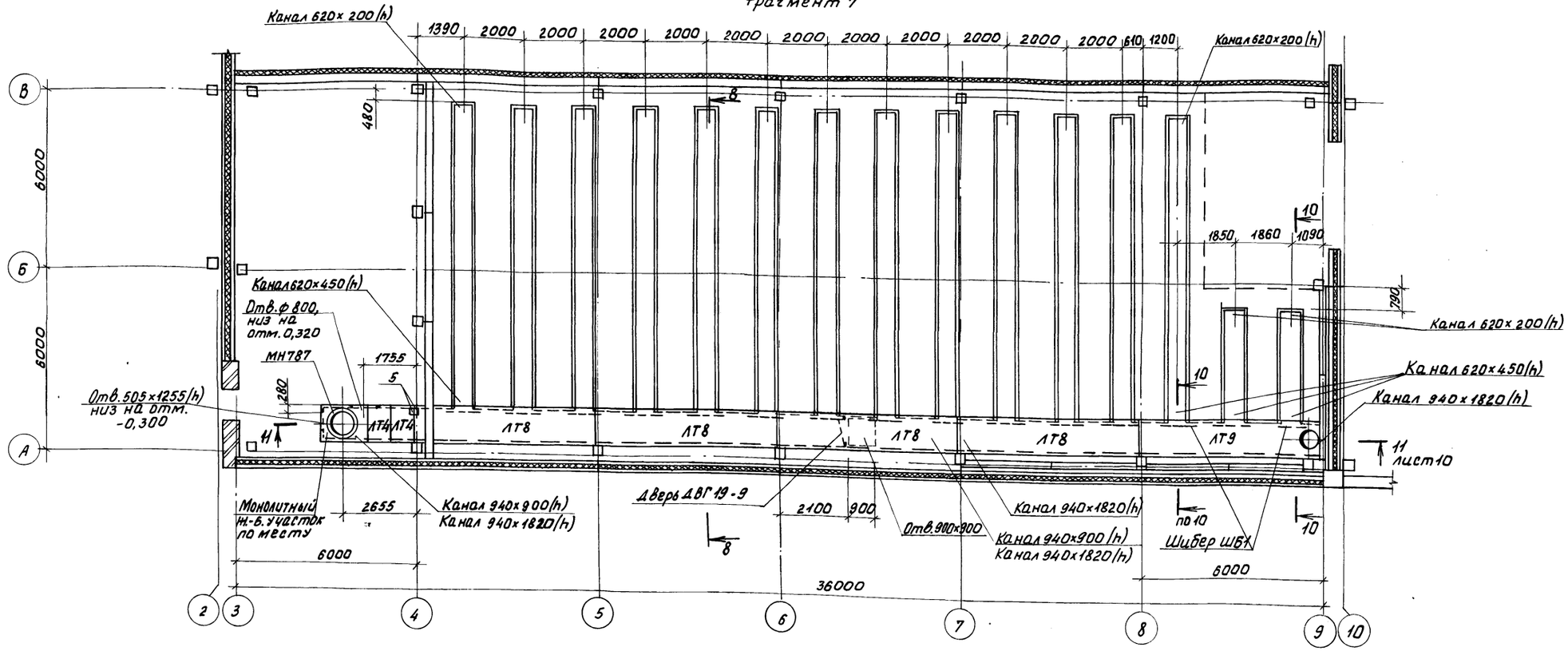

8-8, 9-9

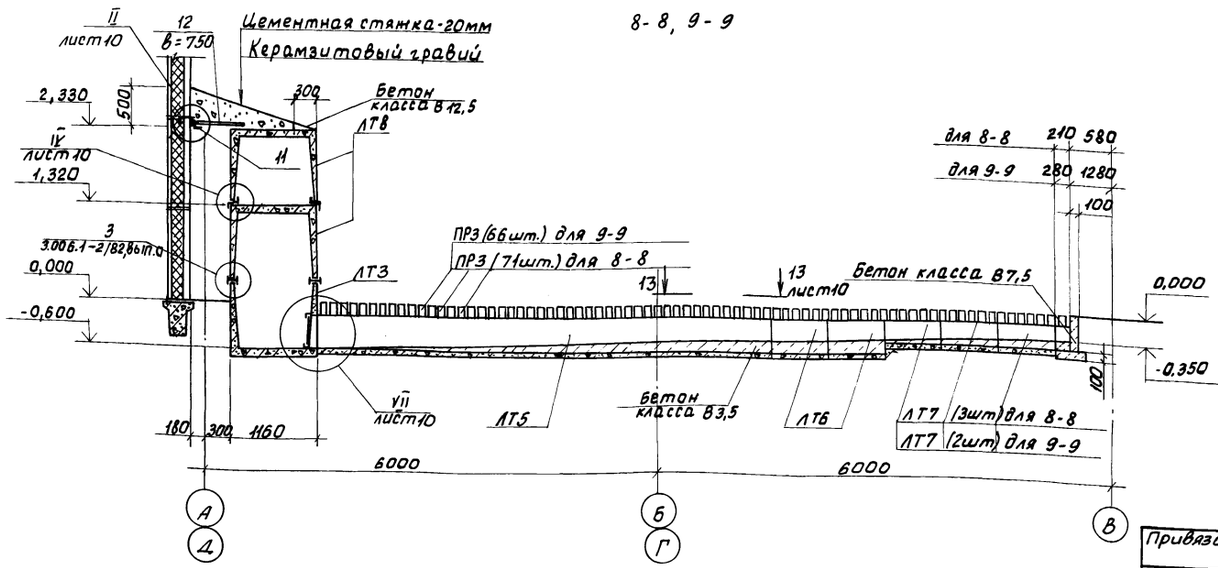

10-10

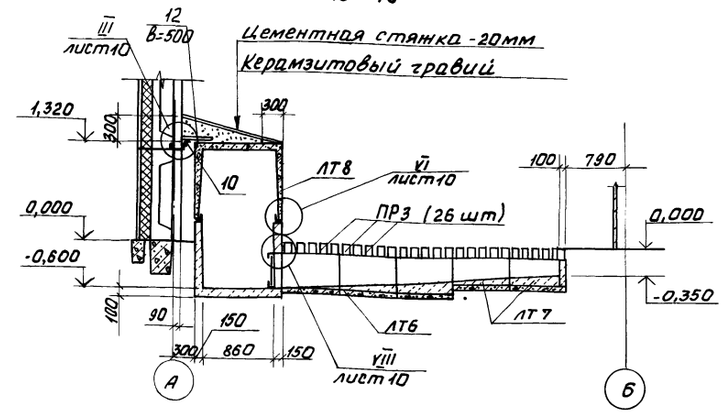

Н.контр.	Ткач		21.12.88	т.п. 813-2-49.88 -КЖ
Гл.спец.отд.	Репало		19.12.88	
ГИП	Коротков		19.12.88	
Ст.констр.	Тимошенко		19.12.88	
Рук. гр.	Карпенкова	К.К.	19.12.88	
Вед.инж.	Щепетильникова		19.12.88	
Пров.	Салегин		19.12.88	Хранилище продовольственной моркови (с охлаждением) вместимостью 1000 тонн

Стадия	Лист	Листов
РП	9	

Фрагмент 7. Сечения 8-8...10-10.

ГИПРОНИСЕЛЬПРОМ г. Орел

Привязан

Инв.№

Инв.№ подл. | Подпись и дата | Взам.инв.№

Альбом II

Типовой проект

11-11

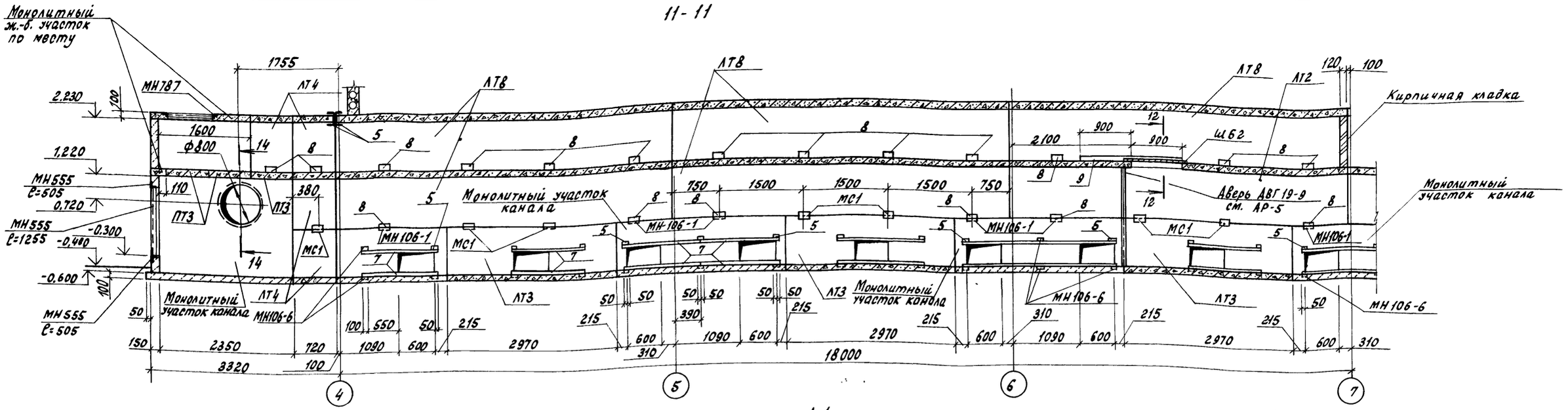

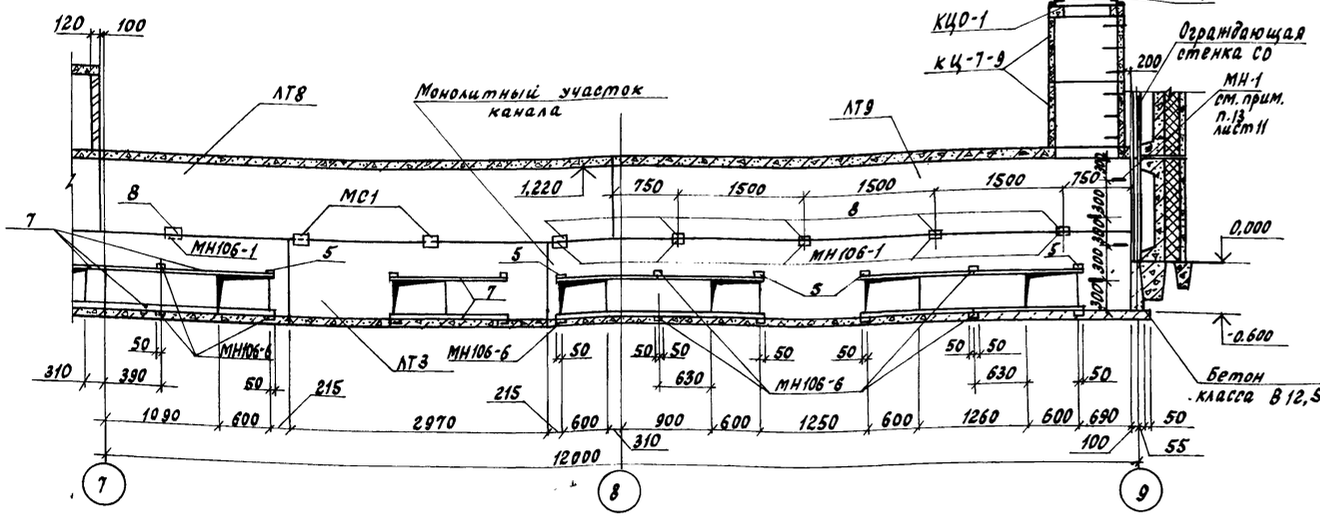

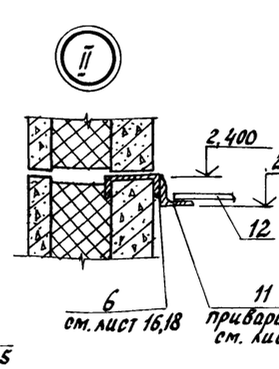

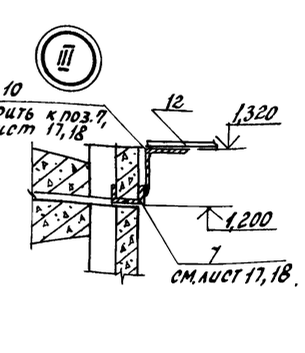

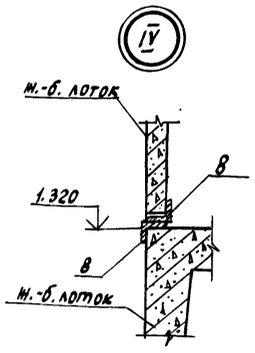

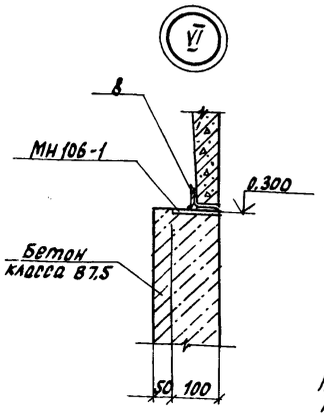

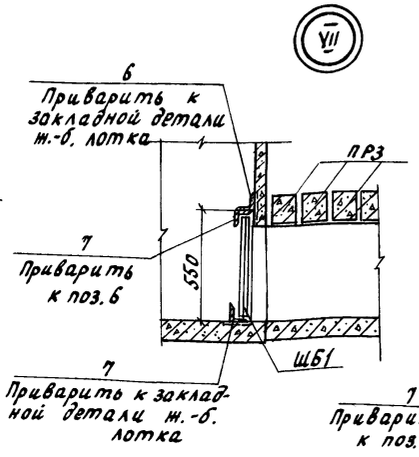

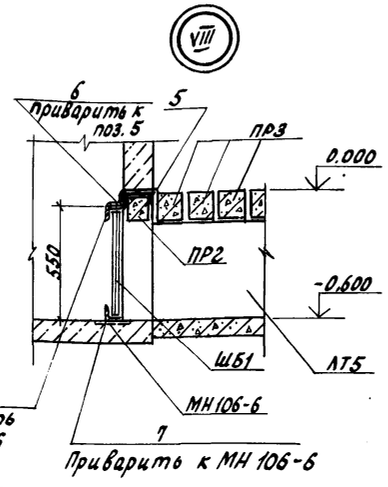

12-12

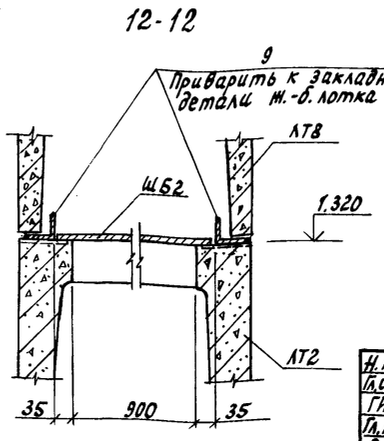

13-13

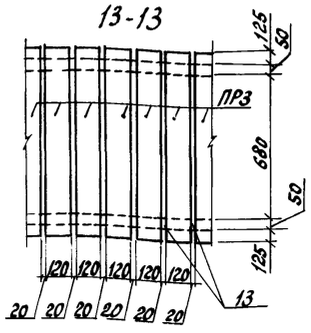

14-14

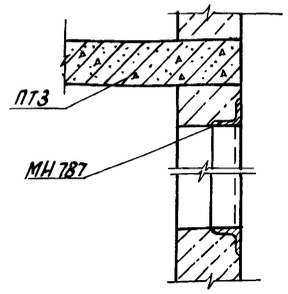

Н. контр.	Ткач		22.12.87	т. п. 813-2-49.88 -КЖ	
Гл. специал.	Репало		14.12.87		
ГИП	Коротков		14.12.87		
Гл. констр.	Тимошенко		14.12.87		
Рук. гр.	Карпенкова		14.12.87		
Вед. инж.	Щепетильникова		14.12.87	Хранилище продовольственной моркови (с охлаждением) вместимостью 1000 тонн	Стадия: РП; Лист: 10; Листов:
Пров.	Сапегин		14.12.87	Узлы II... VIII. Сечения 11-11... 14-14	ГИПРОНИСЕЛЬПРОМ г. Орел

Привязан

Инв. № подл. | Подпись и дата | Взам. инв. №

Инв. №

23076-02 28

Копировал Ахромова

Формат А2

Альбом II

Типовой проект

Марка, поз.	Обозначение	Наименование	Кол.	Масса ед., кг	Примечание
		Лотки			
ЛТ1	3.006.1-2/82.1-1.01.0-2	Л1д-8	30	110	
ЛТ2	КЖИ.010000	Л8-5-А	2	3700	
ЛТ3	КЖИ.020000	Л8-5-Б	8	1880	
ЛТ4	3.006.1-2/82.1-1-08.0-4	Л8д-5	8	500	
ЛТ5	3.006.1-2/82.1-1.04.0	Л4-8	26	1800	
ЛТ6	3.006.1-2/82.1-1.04.0-2	Л4д-8	64	230	
ЛТ7	3.006.1-2/82.1-1.03.0-2	Л3д-8	73	190	
ЛТ8	3.006.1-2/82.1-1.08.0	Л8-5	12	3900	
ЛТ9	КЖИ.010000-01	Л8-5-В	2	3800	
		Кольцо стеновое			
КЦ-7-9	3.900-3, вып.7, ч.1 лист2	КЦ-7-9	4	380	
		Кольцо опорное			
КЦО-1	3.900-3, вып.7, ч.1 лист27	КЦО-1	2	50	
		Плиты			
ПТ1	3.006.1-2/82.1-2-1.0-002	П1-15Б	31	40	
ПТ2	3.006.1-2/82.1-2-1.0-020	П5д-8Б	1	100	
ПТ3	3.006.1-2/82.1-2-1.0-029	П8д-8	6	210	
		Перемычки			
ПР1	1.038.1-1.1.010000	1ПБ13-1	1	25,0	
ПР2	1.038.1-1.1.020000	2ПБ10-1	22	43,0	
ПР3	-КЖИ.03000000	ПР3	1885	43,0	
		Фундаменты под оборудование			
Фом1	лист 8	фом1	6		0,18 м³
Фом2	лист 8	Фом2	2		0,36 м³
		Шибера			
ШБ1	-КЖИ.580000	ШБ1	30	5,53	
ШБ2	-КЖИ.590000	ШБ2	2	18,3	
Л-1		Люк ЛВ ГОСТ3634-79	2	65	
		Изделия закладные			
МН-1	3.900-3, вып.7, ч.2, лист 53	МН-1	23	0,8	
МН106-6	1.400-15.81.120-11	МН106-6	46	1,2	
МН106-1	1.400-15.81.120-06	МН106-1	48	1,2	
МН555	1.400-15.81.550-06	МН555	-	56,8	10,7 п.м.
МН787	1.400-15.81.730-110	МН787	4	10,8	

Марка, поз.	Обозначение	Наименование	Кол.	Масса ед., кг	Примечание
МС1	3.006.1-2/82.1-3-19.0	Изделие соединительное			
		МС1	36	2,9	
1	лист 7, БЧ	Лист ромб. ПН-НО-6,0×390×425			
		Ст3кп2 ГОСТ 8568-77	1	8,3	
2	лист 8, БЧ	Лист ромб. ПН-НО-6,0×890×1090			
		Ст3кп2 ГОСТ 8568-77	1	48,6	
3	лист 8, БЧ	Лист ромб. ПН-НО-6,0×390×610			
		Ст3кп2 ГОСТ 8568-77	1	11,9	
4	лист 7, БЧ	Уголок 63×63×5-Б ГОСТ 8509-86 / Ст3кп2 ГОСТ 535-79, ℓ=480			
			1	2,3	
5	лист 10, БЧ	Швеллер 14 ГОСТ 8240-72 / Ст3кп2 ГОСТ 535-79, ℓ=150			
			26	1,85	
6	лист 10, БЧ	Уголок 50×50×5-Б ГОСТ 8509-86 / Ст3кп2 ГОСТ 535-79, ℓ=100			
			50	0,4	
7	лист 10, БЧ	Уголок 50×50×5-Б ГОСТ 8509-86 / Ст3кп2 ГОСТ 535-79, ℓ=1350			
			60	5,09	
8	лист 10, БЧ	Уголок 50×50×5-Б ГОСТ 8509-86 / Ст3кп2 ГОСТ 535-79, ℓ=150			
			152	0,57	
9	лист 10, БЧ	Уголок 50×50×5-Б ГОСТ 8509-86 / Ст3кп2 ГОСТ 535-79, ℓ=1800			
			4	6,80	
10	лист 10, БЧ	Уголок 100×100×7-Б ГОСТ 8509-86 / Ст3кп2 ГОСТ 535-79, ℓ=5700			
			4	61,6	
11	лист 10, БЧ	Уголок 70×70×5-Б ГОСТ 8509-86 / Ст3кп2 ГОСТ 535-79, ℓ=5800			
			6	31,2	
12	лист 10, БЧ	Асбестоцементный лист			
		ЛП-П-3,0×1,5-10 ГОСТ 18124-75	9	96	
13	лист 10, БЧ	Доска 19×150 ГОСТ 24454-80, ℓ=50	3830		
		Монолитные участки перекрытия каналов			
		Материалы			
		Бетон класса В15	-	-	0,32 м³
		А-III-10 ГОСТ 5781-82	-	50,1	

1. Схему расположения подпольных каналов, приямка, фундаментов под оборудование см. лист 7.
2. Швы между сборными элементами заполнить цементным раствором марки 50.
3. Днище приямка и монолитные участки днища каналов выполнить по утрамбованному грунту из бетона класса В 12.5.
4. Стены приямка и монолитные участки стен каналов выполнить из бетона класса В 12,5.
5. Плиты и перемычки укладывать на цементном растворе марки 50.
6. Торцы каналов 300×300 заделать бетоном класса В7,5 толщиной 100 мм.
7. Наружные поверхности стен каналов, приямка, соприкасающиеся с грунтом, обмазать горячим битумом за 2 раза, внутренние - затереть раствором.
8. Монолитные участки перекрытия каналов выполнить из бетона класса В15. Армировать ф10 AIII с шагом 100 мм в обоих направлениях. Защитный слой бетона 20 мм.
9. Фундаменты под оборудование выполнить по утрамбованному щебню грунту.
10. Фундаменты под оборудование закладывать только после выверки их привязки, размеров и отверстий под фундаментные болты по полученному оборудованию.
11. Гнезда фундаментов под оборудование залить после установки анкерных болтов цементным раствором марки 200.
12. Монтаж оборудования производить после приобретения бетоном не менее 70% проектной прочности.
13. В местах установки ходовых скоб МН-1 в лотках просверлить отверстия ф30 с последующей заделкой цементным раствором марки 100.

Н. контр.	Ткач			т. п. 813-2-49.88 -КЖ
Гл. спец. отд	Репало			
ГИП	Коротков			
Гл. констр.	Тимошенко			
Рук. гр.	Карпенкова			
Вед. инж.	Щелегельникова			Хранилище продовольственной моркови (с охлаждением) вместимостью 1000 тонн
Пров.	Сапегин			Спецификация элементов к схеме расположения подпольных каналов, приямка, фундаментов под оборудование

Стадия	Лист	Листов
РП	11	

ГИПРОНИСЕЛЬПРОМ г. Орел

Привязан

Инв. №

Инв. № подл. | Подпись и дата | Взам. инв. №

23076-02 29

Копировал Фомушкина

Формат А2

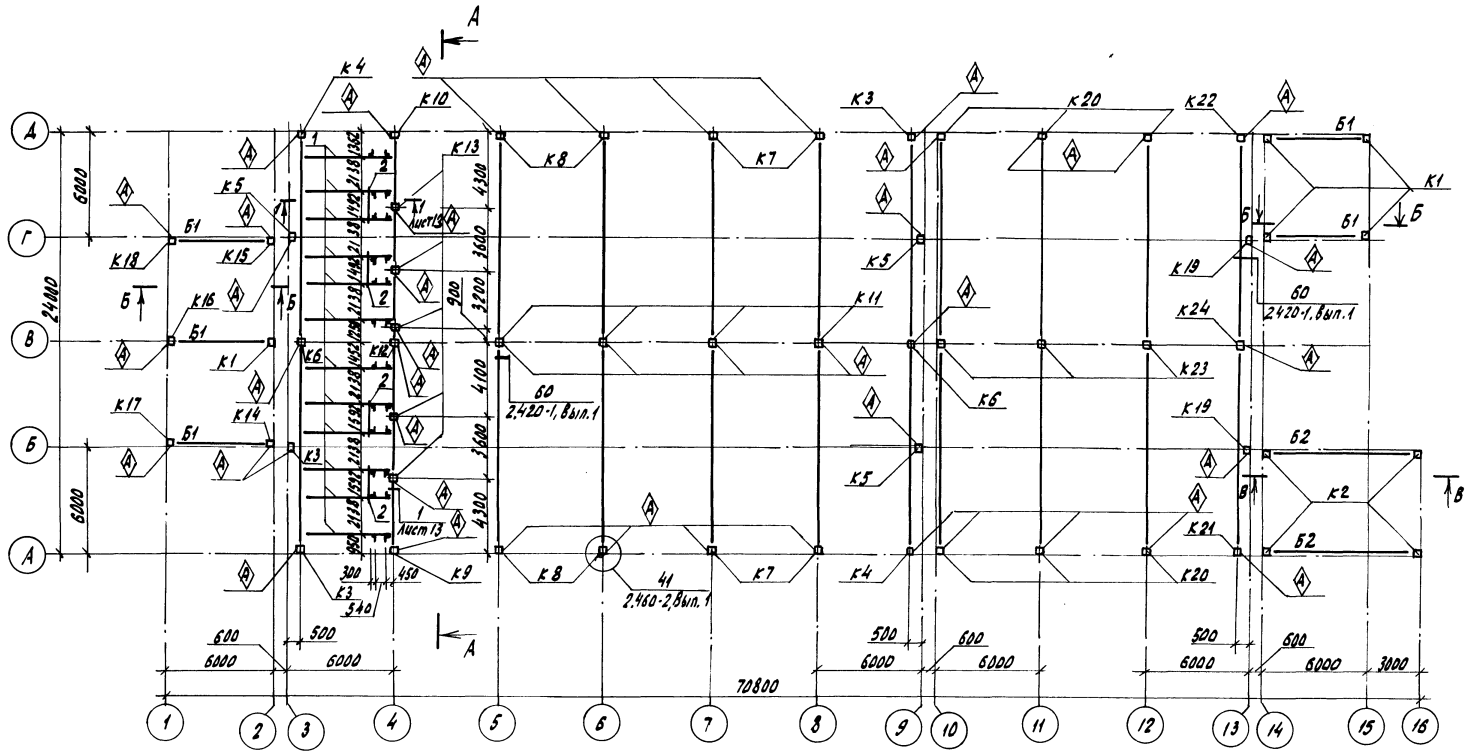

Разрез А-А

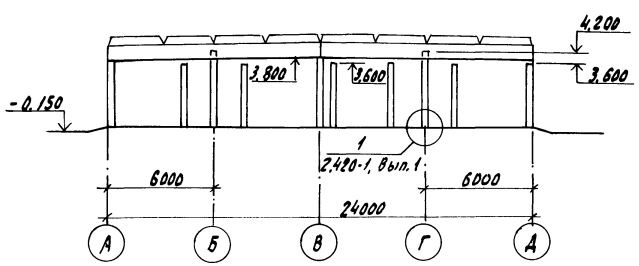

Разрез Б-Б

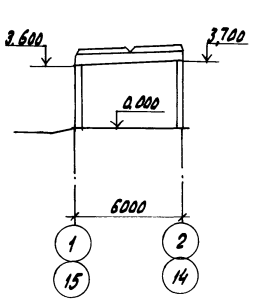

Разрез В-В

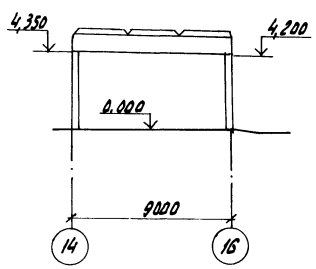

1. Замоноличивание колонн в стаканы фундаментов производить бетоном класса В15 на мелком заполнителе.
2. Спецификацию элементов к схеме расположения колонн и балок покрытия см. лист 13.
3. Знак ◇А указывает ориентацию колонн.
4. Незамаркированные на схеме расположения балки покрытия марки Б3.

Н.контр.	Ткач		14.12.87	т.п. 813-2-49.88	КЖ
Гл.специал.	Репало		14.12.87		
ГИП	Коротков		14.12.87		
Гл.констр.	Тимашенко		14.12.87		
Рук.сект.	Медовазов		14.12.87		
Привязан	Рук.гр.	Карпенкова	К.К.	14.12.87	Хранилище продовольственной моркови с охлаждением, вместимостью 100 тонн	Стадия: РП	Лист: 12	Листов:
	Инж.	Крохина	Крохина	14.12.87				
	Проверил	Карпенкова	К.К.	14.12.87	Схема расположения колонн и балок покрытия. Разрезы А-А ... В-В	ГИПРОНИСЕЛЬПРОМ г. Орел		
Инв. №								

Копировал Николаева

Инв.№ подл. | Подпись и дата | Взам.инв.№

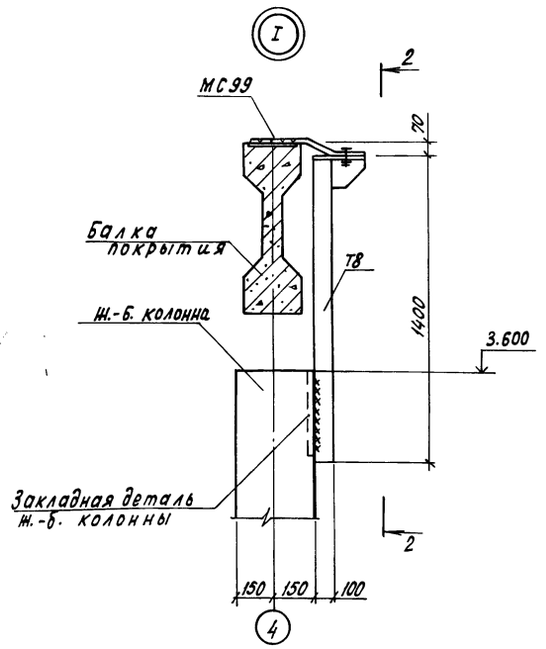

2-2

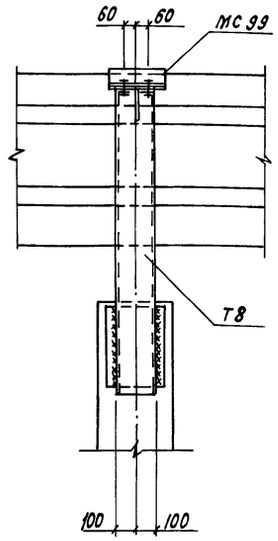

1-1

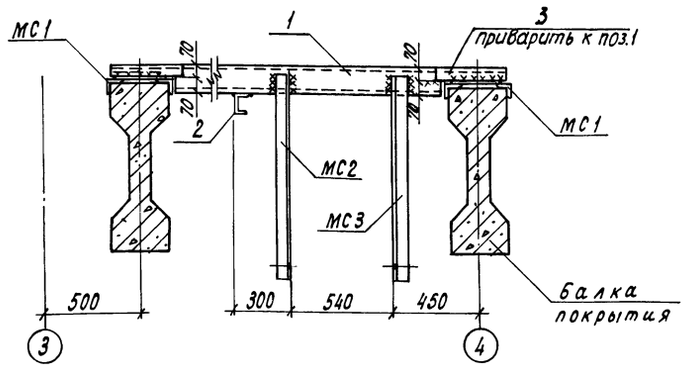

Спецификация элементов к схеме расположения колонн и балок покрытия

Марка, поз.	Обозначение	Наименование	Кол.	Масса ед., кг	Примечание
		Балки покрытия			
Б1	-КЖИ.170000	1БСТ6-1АIVт-а	5	1150	
Б2	-КЖИ.180000	1БСД9-1АIVт-а	2	2750	
Б3	-КЖИ.190000	1БСП12-1АIV-Н-а	20	4500	
Б4	-КЖИ.190000-01	1БСП12-2АIV-Н-а	2	4500	
		Колонны			
К1	1.823.1-2.1 100-14	1К45.3-1	5	1030	F100, W2
К2	1.823.1-2.1 100-22	1К51.3-1	4	1150	F100, W2
К3	-КЖИ.040000	1К48.3-2-А	2	1080	
К4	-КЖИ.040000-01	1К48.3-2-Б	2	1080	
К5	-КЖИ.050000	1К51.3-2-А	4	1150	
К6	-КЖИ.040000-02	2К48.3-2-А	2	1100	
К7	-КЖИ.060000	1К48.3-2-В	4	1080	
К8	-КЖИ.070000	1К48.3-2-Г	4	1080	

(Продолжение)

Марка, поз.	Обозначение	Наименование	Кол.	Масса ед. кг	Примечание
К9	-КЖИ.080000	1К48.3-2-Д	1	1080	
К10	-КЖИ.080000-01	1К48.3-2-Е	1	1080	
К11	-КЖИ.090000	2К48.3-2-Б	4	1100	
К12	-КЖИ.090000-01	2К48.3-2-В	1	1100	
К13	-КЖИ.100000	1К45.3-2-А	5	1030	
К14	-КЖИ.110000	1К45.3-1-А	1	1030	
К15	-КЖИ.110000-01	1К45.3-1-Б	1	1030	
К16	-КЖИ.110000-02	1К45.3-1-В	1	1030	
К17	-КЖИ.120000	1К45.3-1-Г	1	1030	
К18	-КЖИ.120000-01	1К45.3-1-Д	1	1030	
К19	-КЖИ.130000	1К51.3-1-А	2	1150	
К20	-КЖИ.140000	1К45.3-1-И	6	1030	
К21	-КЖИ.150000	1К45.3-1-И	1	1030	
К22	-КЖИ.150000-01	1К45.3-1-К	1	1030	
К23	1.823.1-2.1 100-18	1К48.3-1	3	1080	F50, W2
К24	-КЖИ.160000	2К48.3-1-А	1	1100	F50, W2
		Изделия соединительные			
МС1	-КЖИ.450000	МС1	24	2.34	
МС2	-КЖИ.460000	МС2	12	5.68	
МС3	-КЖИ.460000-01	МС3	12	5.68	
		Элементы стальные			
Т8	1.030.9-2.4-03 КМ	Т8	5	32	
МС99	1.030.9-2.7-2-0.45.0-02	МС99	5	7.0	
		Изделия стальные			
ММ10	1.400-7, лист. 3	ММ10	6	6.1	
ММ19	1.400-7, лист. 7	ММ19	6	6.3	
ММ50	1.400-7, лист. 18	ММ50	22	1.8	
1	Б4	Швеллер 14 ГОСТ 8240-72 В=580 Вст3кп2 ГОСТ 535-79	12	71.34	
2	Б4	Швеллер 10 ГОСТ 8240-72 В=165 Вст3кп2 ГОСТ 535-79	4	14.2	
3	Б4	Лист Б-ПН-НО-4.0 ГОСТ 19903-74 Вст3кп2 ГОСТ 14637-79	24		

Схему расположения колонн и балок покрытия см. лист 12.

Н.контр.	Ткач		21.12.87	т.п. 813-2-49.88	КЖ
Гл.спец-т	Релало		14.12.87		
СИП	Коротков		14.12.87		
Гл.констр.	Тимошенко		14.12.87		
Рук.гр.	Карпенкова	К. К.	14.12.87		
Инж.	Крохина		14.12.87	Хранилище продовольственной моркови (с охлаждением) вместимостью 1000 тонн	Стадия: РП; Лист: 13; Листов:
Пров.	Карпенкова	К. К.	14.12.87	Сечения 1-1, 2-2. Узел I.	ГИПРОНИСЕЛЬПРОМ г. Орел

Привязан

Инв. №

Инв. № подл. | Подпись и дата | Взам. инв. №

Копировал Кухтинова

Формат А2

Альбом II

Типовой проект

Схема расположения плит покрытия

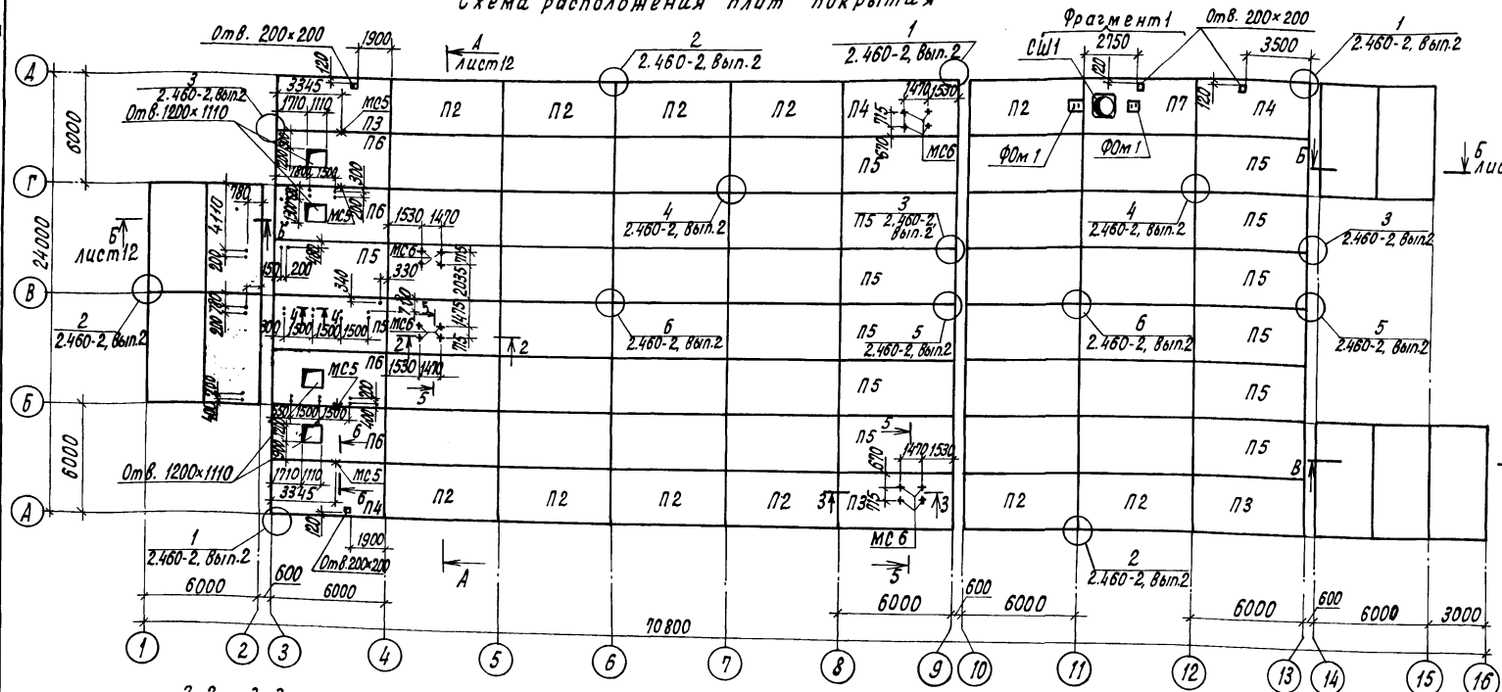

Фрагмент 1

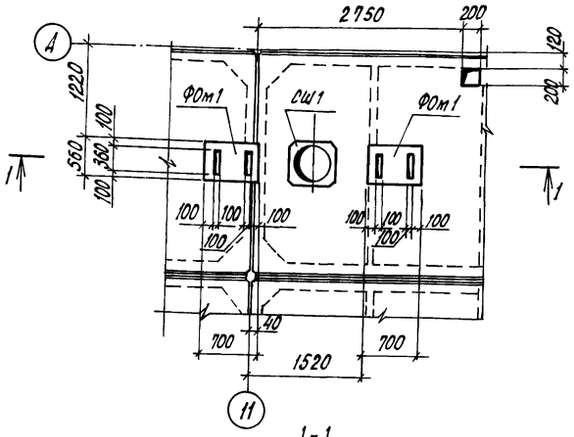

1-1

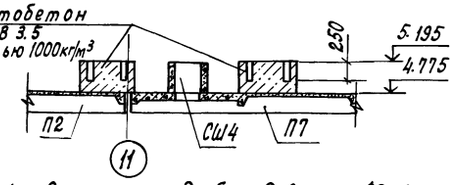

2-2, 3-3

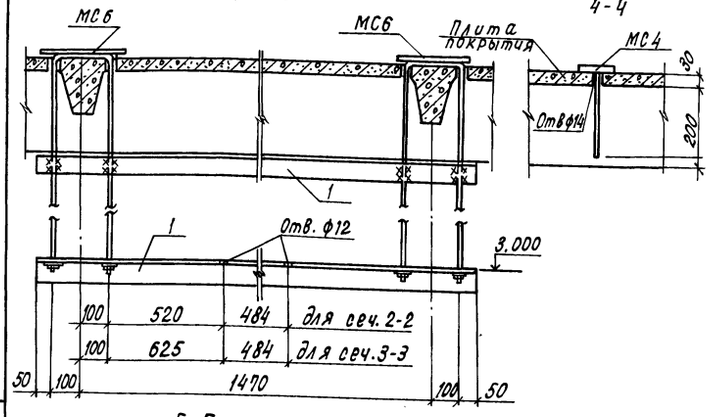

4-4

5-5

6-6

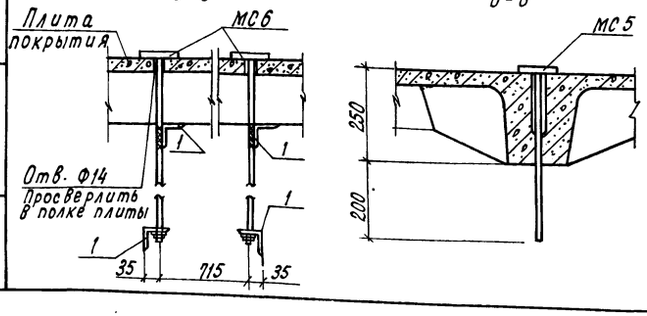

Спецификация элементов к схеме расположения плит покрытия

Марка, поз.	Обозначение	Наименование	Кол.	Масса ед., кг	Примечание
		Плиты покрытия			
П1	1.865.1-4/84.1-1-01	1ПГ-2АIV-Т-Н	45	2250	F100, W4
П2	КЖИ.200000	1ПГ-2АIV-Т-Н-а	11	2250	
П3	КЖИ.210000	1ПГ-2АIV-Т-Н-б	3	2250	
П4	КЖИ.210000-01	1ПГ-2АIV-Т-Н-в	3	2250	
П5	КЖИ.220000	1ПГ-2АIV-Т-Н-г	14	2250	
П6	КЖИ.220000-01	1ПГ-3АIV-Т-Н-а	4	2250	
П7	КЖИ.230000	1ПВ4-3АIV-Т-Н-а	1	2900	
		Стакан			
СШ1	1.494-24, вып.1, лист1	СБ4А-1	1	150	
ФОм3		Фундамент под оборудование ФОм3	2	–	0,15м³
		Изделия соединительные			
МС4	КЖИ.470000	МС4	31	0,93	
МС5	КЖИ.470000-01	МС5	4	1,07	
МС6	КЖИ.480000	МС6	16	4,41	
1		Уголок 63×63×5-Б ГОСТ 8509-86 / Ст3кп2 ГОСТ 535-79	16	8,52	

Спецификация фундамента под оборудование ФОм3

Формат	Зона	Поз.	Обозначение	Наименование	Кол.	Примечание
				Материалы		
				Керамзитобетон класса В3.5	–	0,15м³

1. Незамаркированные на схеме расположения плит покрытия: плиты - марки П1; изделия соединительные, обозначенные знаком (•), - МС4.
2. Отверстия размерами 1200×1110 и 200×200 в плитах покрытия пробить по месту.
3. Сетку в местах расположения отверстий вырезать по месту.
4. До монтажа плит покрытия выполнить монтаж стеновых панелей по оси 3 в осях Б...Г; по оси 9 в осях А...Д; по оси 13 в осях А...Б и Г...Д; монтаж разделительных стенок по осям 4 и в в осях 3...9.

Привязан

Инв. №

Инв.№ подл. | Подпись и дата | Взам. инв.№

Н.контр.	Ткач			т. п. 813-2-49.88 КЖ	
И.спец.отд.	Репало		14.12.87		
ГИП	Павлинов		14.12.87		
Гл.констр.	Тимошенко		14.12.87		
Рук.гр.	Карпенкова		14.12.87		
Ст.инж.	Сапегин		14.12.87	Хранилище продовольственной моркови (с охлаждением) вместимостью 1000 тонн	Стадия: РП; Лист: 14; Листов:
Пров.	Цепетильникова		14.12.87	Схема расположения плит покрытия. Фрагмент 1. Сечения 1-1...6-6	ГИПРОНИСЕЛЬПРОМ г. Орел

23076-02 32

Копировал Кухтинова

Формат А2

Альбом II

Типовой проект

Схема расположения стеновых панелей по оси А

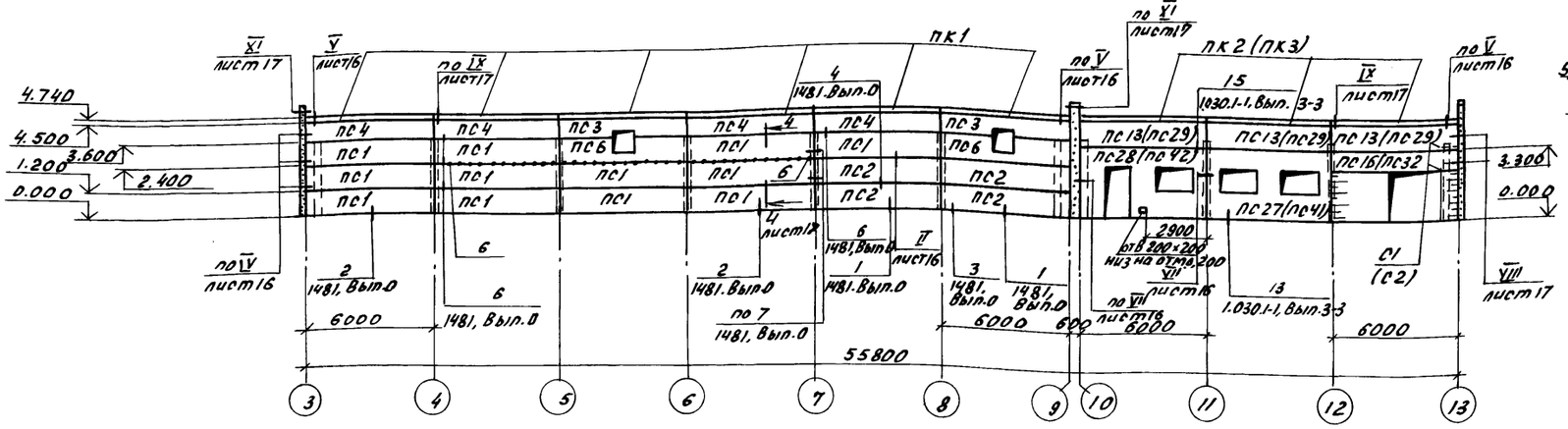

Схема расположения стеновых панелей по оси 9

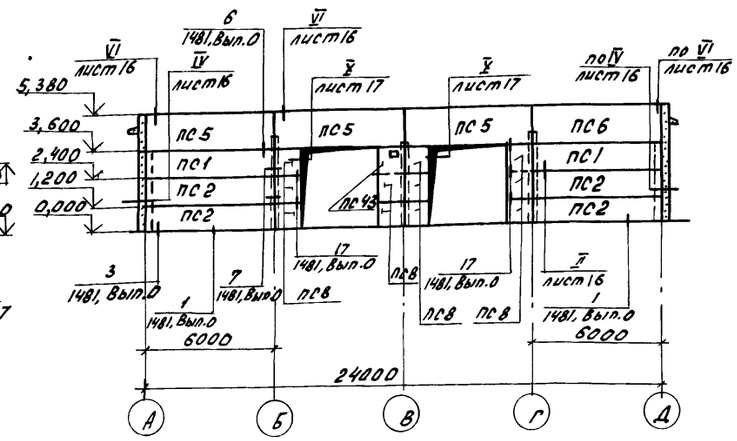

Схема расположения стеновых панелей по оси Д

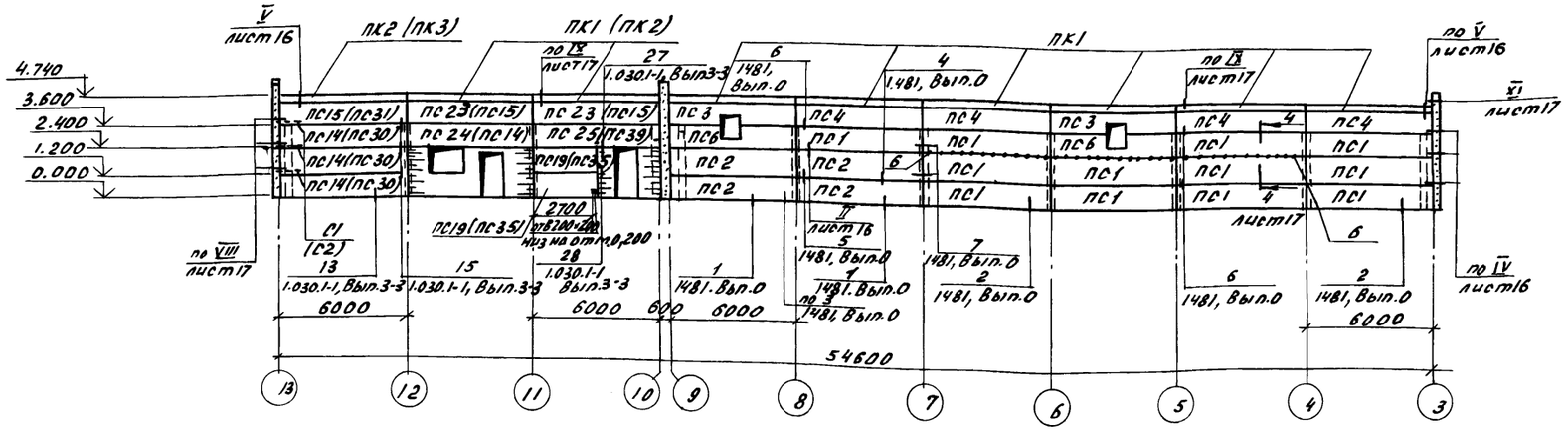

Схема расположения стеновых панелей по оси 13

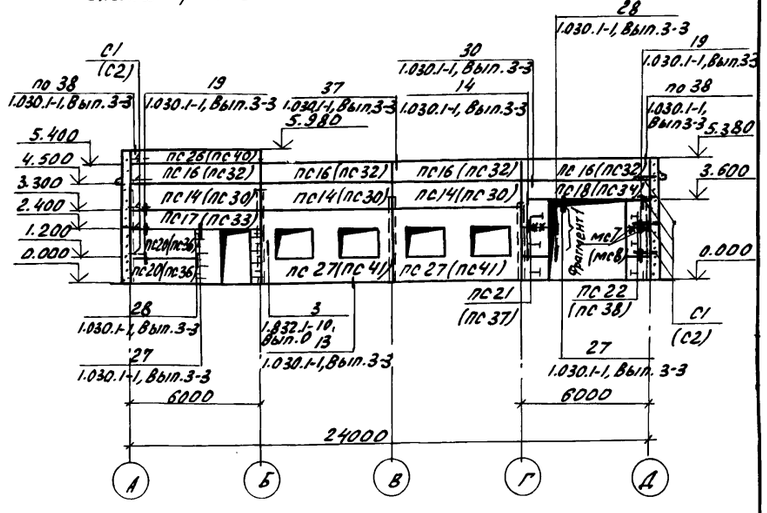

Схема расположения стеновых панелей по оси 3.

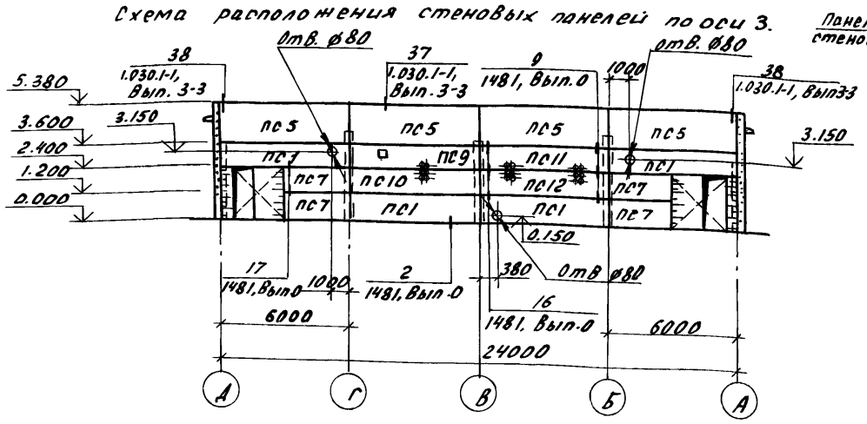

Фрагмент 1

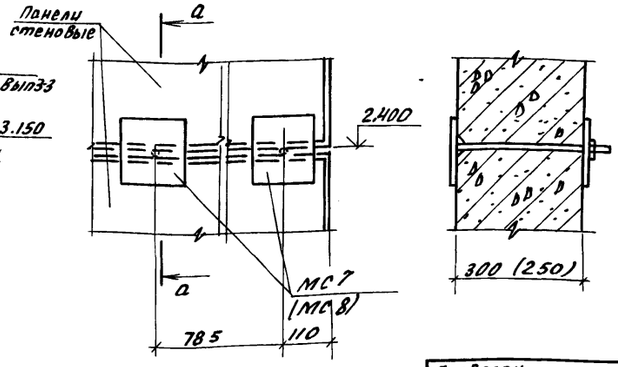

1. Спецификацию к схемам расположения стеновых панелей и общие примечания см. лист 17, 18.
2. Отверстия ⌀=80мм высверлить по месту после монтажа стеновых панелей.

Н.контр.	Ткач		21.12.87	т. п. 813-2-49.88 КЖ	
Гл.спец.отд.	Репало		14.12.87		
ГИП	Павлинов		14.12.87		
Гл.констр.	Тимошенко		14.12.87		
Рук.гр.	Карпенкова	К.К.	14.12.87		
Инж.	Белкин		14.12.87	Хранилище продовольственной моркови с охлаждением вместимостью 1000 тонн	Стадия: РП; Лист: 15; Листов:
Пров.	Сапегин		14.12.87	Схемы расположения стеновых панелей по осям А,Д, 3, 9, 13.	ГИПРОНИСЕЛЬПРОМ г. Орел

Привязан

Инв.N

Инв.N подл. | Подпись и дата | Взам.инв.N

Копировал Иноземцева

Формат А2

Альбом II

Типовой проект

Схема расположения стоек фахверка и насадок по осям 3 и 9

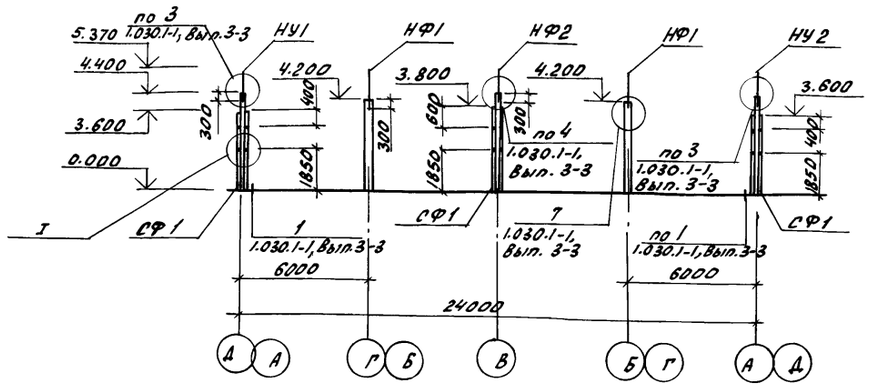

Схема расположения стоек фахверка и насадок по оси 13

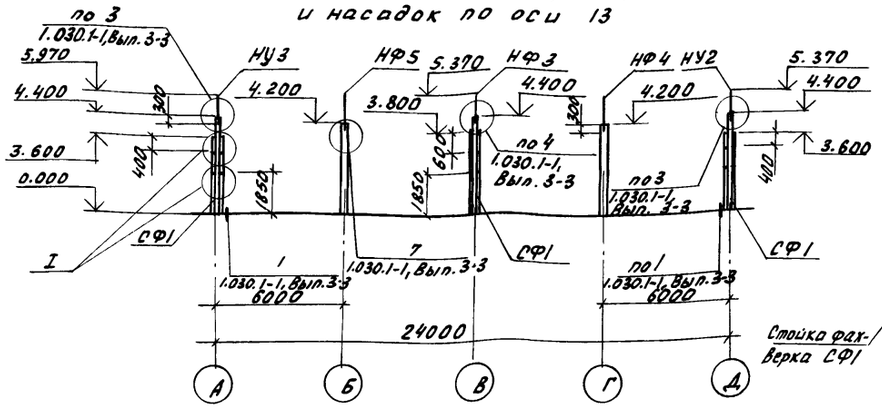

I

1-1

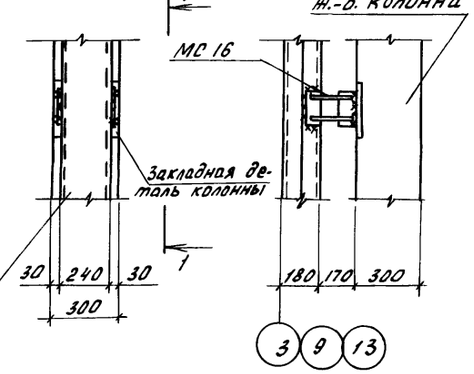

Схема расположения ограждающих стенок по осям Д и А

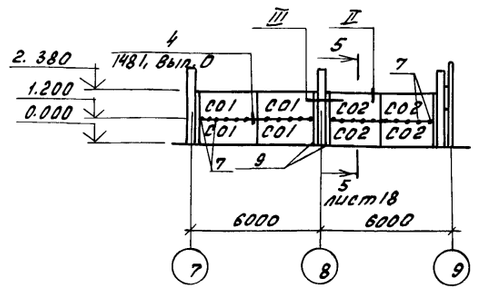

Схема расположения ограждающих стенок по оси 9

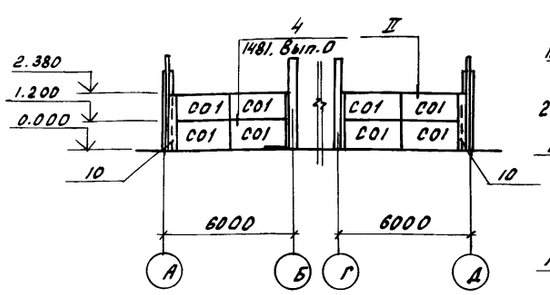

II

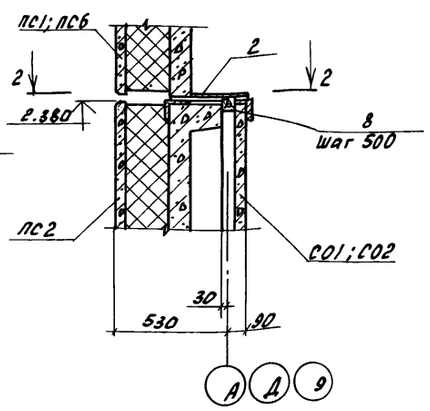

2-2

III

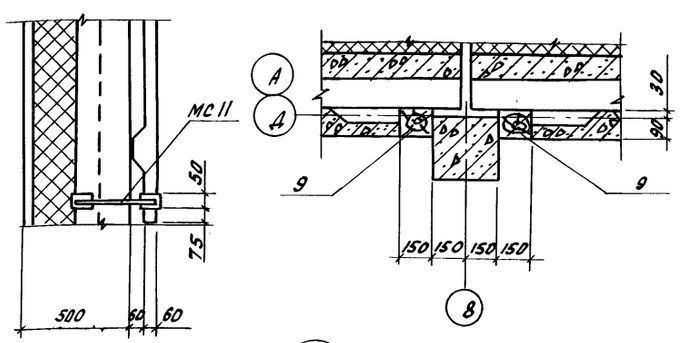

IV

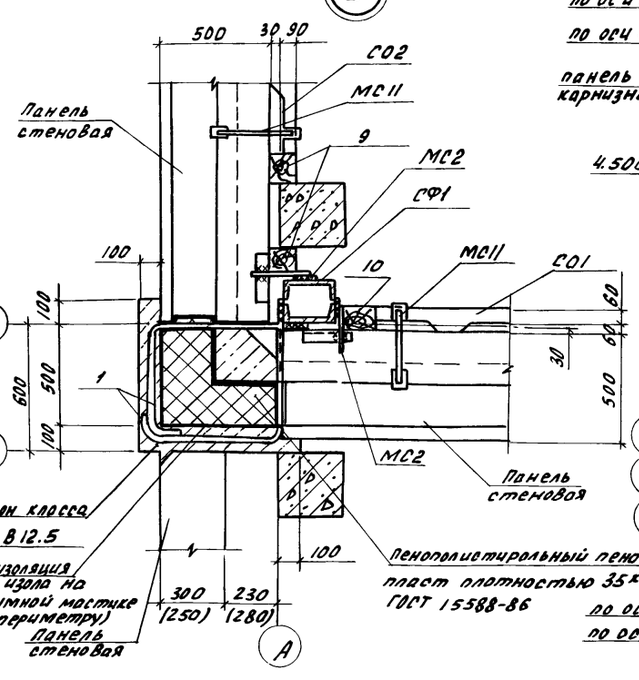

V

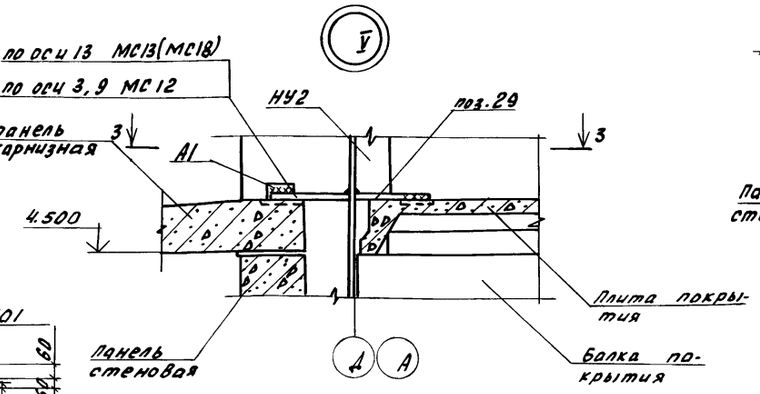

3-3

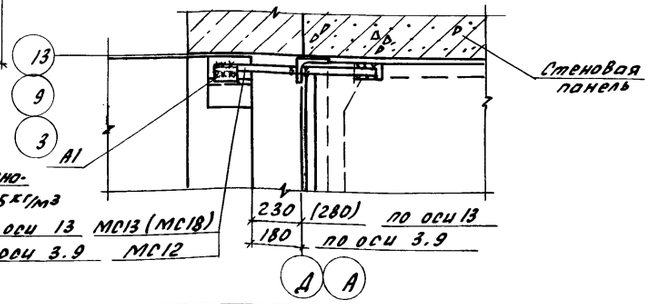

VI

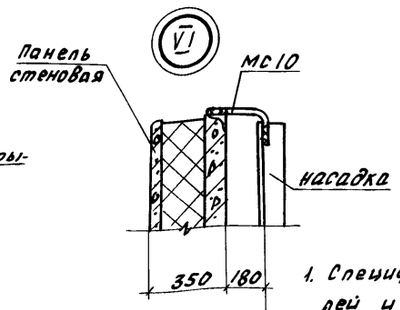

VII

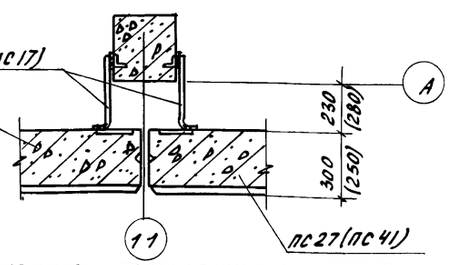

1. Спецификацию к схемам расположения стеновых панелей и общие примечания см. лист 18, 19.
2. Схемы расположения стеновых панелей см. лист 16.

Н.контр.	Ткач		21.12.87	т.п. 813-2-49.88 КН
Гл.спец.от	Релало		14.12.87	
ГИП	Коротков		13.12.87	
Гл.констр	Тимошенко		14.12.87	
Рук.гр.	Карпенкова	К. К	14.12.87	
Инж.	Белкин		14.12.87	Хранилище продовольственной моркови (с охлаждением) вместимостью 1000 тонн
Пров.	Сапегин		14.12.87	Схемы расположения стоек фахверка и насадок по осям 3.9.13. Схемы расположения ограждающих стенок по осям А.Д.9. Узлы I...VII

Стадия	Лист	Листов
РП	16	

ГИПРОНИСЕЛЬПРОМ г. Орел

Привязан

Инв. N

Инв. N подл. | Подпись и дата | Взам. инв. N

23076-02 34

Копировал Иноземцева

Формат А2

Альбом II

Типовой проект

4 - 4

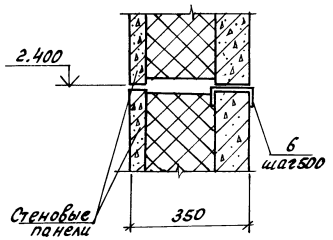

5 - 5

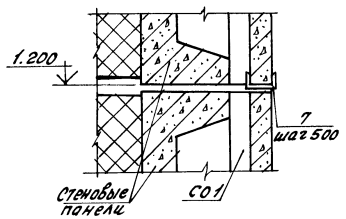

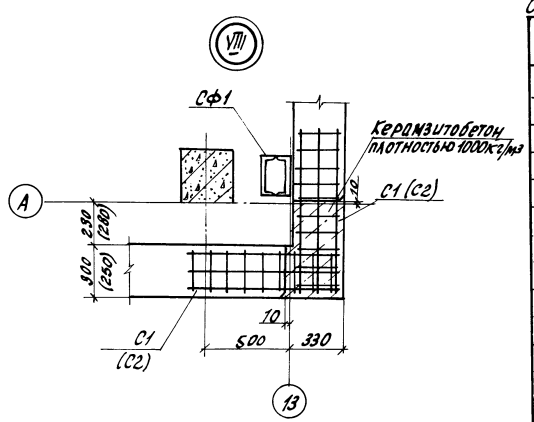

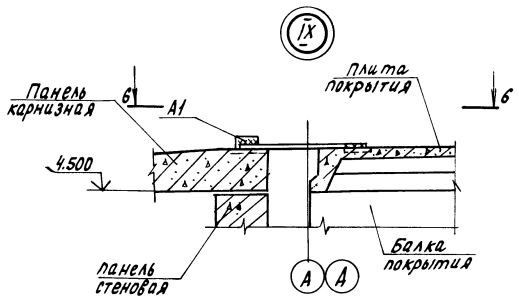

6 - 6

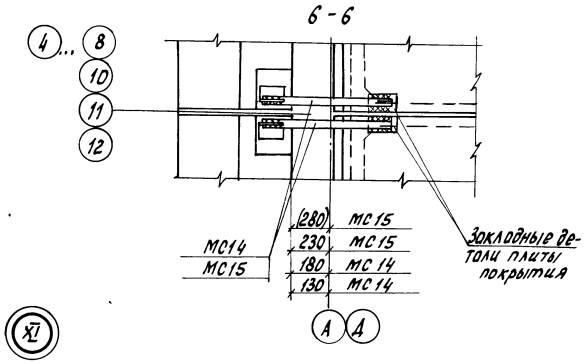

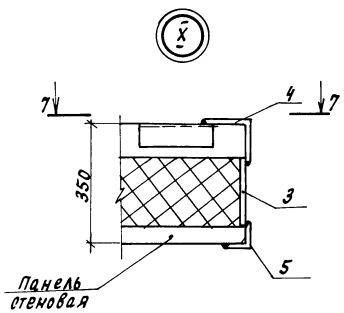

7 - 7

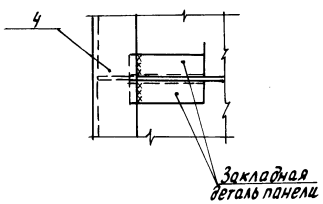

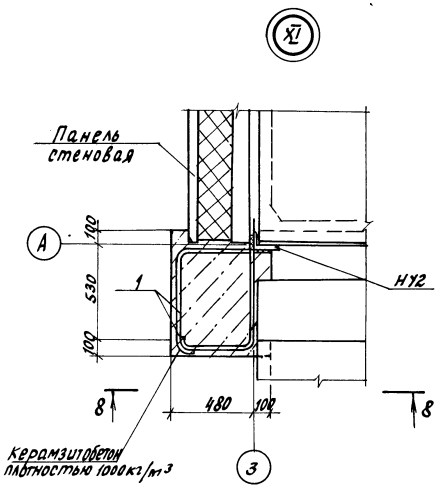

8 - 8

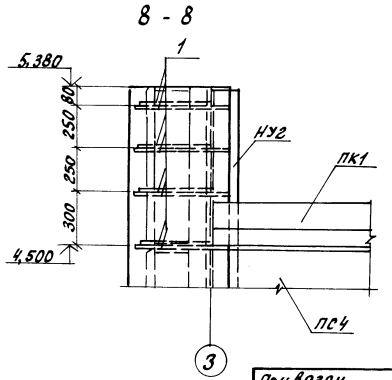

Спецификация элементов к схемам расположения стеновых панелей

Марка, поз.	Обозначение	Наименование	Кол. l_k=30	Кол. l_k=28	Масса ед., кг	Примечание
		Панели стеновые				
ПС1	1481.1-04000-04	ПСТ60.12.35-ТП	30	30	2700	
ПС2	1481.1-01000-12	ПСТ60.12.35-2-ТП	12	12	3400	
ПС3	КЖИ.240000	ПСТ60.9.35-ТП-а	4	4	1900	
ПС4	КЖИ.250000	ПСТ60.9.35-ТП-б	8	8	1900	
ПС5	1481.1-05000-04	ПСТ60.18.35-ТП	8	8	3900	
ПС6	КЖИ.260000	ПСТ60.12.35-ТП-а	4	4	2700	
ПС7	КЖИ.270000	ПСТ30.12.35-ТП-а	4	4	1300	
ПС8	КЖИ.280000	ПСТ12.12.35-ТП-а	11	11	520	
ПС9	КЖИ.290000	ПСТ60.12.35-ТП-б	1	1	2700	
ПС10	КЖИ.300000	ПСТ60.12.35-ТП-в	1	1	2700	
ПС11	КЖИ.310000	ПСТ60.12.35-ТП-г	1	1	2700	
ПС12	КЖИ.320000	ПСТ60.12.35-ТП-д	1	1	2700	
ПС13	КЖИ.330000	ПСД60.12.30-Т-а	3	-	3000	
ПС14	1.832.1-9.1.0010000-10	ПСД60.12.30-Т	6	1	3000	
ПС15	КЖИ.330000-01	ПСД60.9.30-Т-а	1	2	2200	
ПС16	1.832.1-9.10010000-09	ПСД60.9.30-Т	5	-	2200	
ПС17	КЖИ.340000	ПСД60.9.30-Т-б	1	-	2200	
ПС18	КЖИ.350000	ПСД60.9.30-Т-в	1	-	2200	
ПС19	КЖИ.360000	ПСД30.12.40-Т-а	2	-	1900	
ПС20	КЖИ.370000	ПСД30.12.30-Т-а	2	-	1500	
ПС21	КЖИ.380000	ПСД12.12.30-Т-а	3	-	580	
ПС22	КЖИ.390000	ПСД12.12.30-Т-б	3	-	580	
ПС23	КЖИ.330000-02	ПСД60.9.40-Т-а	2	-	2800	
ПС24	1.832.1-9.10010000-14	ПСД60.12.40-Т	1	-	3800	
ПС25	КЖИ.340000-01	ПСД60.12.40-Т-а	1	-	3800	
ПС26	1.832.1-9.10010000-08	ПСД60.6.30-Т	1	-	1500	
ПС27	1.832.1-10.1 04000-08	1ПСД6.33.30-ПТ-с	3	-	6700	
ПС28	КЖИ.400000	2ПСД6.33.30-ПТ-с-а	1	-	6500	
ПС29	КЖИ.330000-03	ПСД60.12.25-Т-а	-	3	2600	
ПС30	1.832.1-9.10010000-06	ПСД60.12.25-Т	-	6	2600	
ПС31	КЖИ.330000-04	ПСД60.9.25-Т-а	-	1	1900	
ПС32	1.832.1-9.10010000-05	ПСД60.9.25-Т	-	5	1900	
ПС33	КЖИ.340000-02	ПСД60.9.25-Т-б	-	1	1900	
ПС34	КЖИ.350000-01	ПСД60.9.25-Т-в	-	1	1900	
ПС35	КЖИ.360000-01	ПСД30.12.30-Т-б	-	2	1500	
ПС36	КЖИ.370000-01	ПСД30.12.25-Т-а	-	2	1300	

1. Схемы расположения стеновых панелей см. лист 16.
2. Продолжение спецификации и примечания см. лист 19.

Н. контр.	Ткач		14.12.87	т. п. 813-2-49.88 КЖ		
Гл. специал.	Репало		14.12.87			
ГИП	Новотков		14.12.87			
Гл. констр.	Тимошенко		14.12.87			
Рук. сект.	Медведев		14.12.87			
Рук. гр.	Карпенкова	К. К.	14.12.87	Хранилище продовольственной моркови (с охлаждением) вместимостью 1000 тонн	Стадия: РП	Лист: 17	Листов:
Инж.	Белкин		14.12.87			
Пров.	Сапегин		14.12.87	Сечения 4-4 ... 8-8. Узлы VIII ... XI	ГИПРОНИСЕЛЬПРОМ г. Орел		

Привязан

Инв. №

Инв. № подл. | Подпись и дата | Взам. инв. №

23076-02 35

Копировал Ахромова

Формат А2

Альбом V

Типовой проект

Продолжение

Марка поз.	Обозначение	Наименование	кол. tн = -30°С	кол. tн = -20°С	Масса ед., кг	Примечание
пс37	КЖИ.380000-01	ПсД 12.12.25-Т-а	-	3	510	
пс38	КЖИ.390000-01	ПсД 12.12.25-Т-б	-	3	510	
пс39	КЖИ.340000-03	ПсД 60.12.30-Т-б	-	1	3000	
пс40	1.832.1-9.10010000-04	ПсД 60.6.25-Т	-	1	1300	
пс41	1.832.1-10.1 04000-04	1ПсД 6.33.25-ПТ-с	-	3	5800	
пс42	КЖИ.400000-01	2ПсД 6.33.25-ПТ-с-а	-	1	5600	
пс43	КЖИ.410000	ПсТ 12.12.35-ТП-б	1	1	520	
		Панели карнизные				
пк1	1.030.1-1.2-16.000-03	ПК 60.8-л	14	12	1500	
пк2	1.030.1-1.2-16.000-02	ПК 60.7.5-л	4	2	1400	
пк3	1.030.1-1.2-16.00.0-01	ПК 60.7-л	-	4	1300	
		Стенка ограждающая				
со1	1481.1-12000-01	со 27.12.12	16	16	530	
со2	1481.1-12000	со 25.12.12	8	8	480	
		Насадки				
ну1	1.030.1-1.4-1-020	ну1	2	2	25.2	
ну2	1.030.1-1.4-1-020-01	ну2	3	3	25.2	
ну3	1.030.1-1,4-1-020-04	ну3	1	1	37.2	
нф1	1.030.1-1,4-1-010-03	нф4	4	4	35,2	
нф2	1.030.1-1.4-1-010	нф1	2	2	29.7	
нф3	КЖИ.420000	нф3	1	1	23,85	
нф4	КЖИ.420000-01	нф4	1	1	34,94	
нф5	КЖИ.430000	нф5	1	1	46,39	
		Стойки фахверка				
сф1	1.030.1-1,4-2-20-01	сф19	9	9	237.1	
		Сетки				
с1	КЖИ.560000	с1	14	-	0.75	
с2	КЖИ.570000	с2	-	14	0.53	
		Элементы крепления				
А1	1.030.1-1.0-3-2401	А1	36	36	0,7	
А2	1.030.1-1.0-3-2402	А2	-	8	1.2	
А3	1.030.1-1.0-3-2403	А3	54	54	0,4	
А4	1.030.1-1.0-3-2404	А4	36	28	1,5	
Т3	1.030.1-1.4-1-120	Т3	14	14	0,4	
Т4	1.030.1-1.4-1-120-01	Т4	17	17	0,7	
Т8	1.030.1-1.4-1-140	Т8	26	26	0,5	
		Изделия соединительные				
мс1	1481.0-310	мс1	12	12	0.78	
мс2	1481.0-310-01	мс2	44	44	0,39	
мс3	1481.0-310-02	мс3	72	72	0,82	
мс7	1481.0-320-02	мс7	24	24	1.1	

Продолжение

Марка поз.	Обозначение	Наименование	кол. tн = -30°С	кол. tн = -20°С	Масса ед., кг	Примечание
мс11	1481.0-350	мс11	16	16	1.1	
мс2	1.832.1-10.0.1.00-01	мс2	4	-	0,37	
мс7	КЖИ.490000	мс7	4	-	2,36	
мс8	КЖИ 490000-01	мс8	-	4	2,33	
мс9	КЖИ.500000	мс9	4	-	0,55	
мс10	КЖИ.510000	мс10	8	8	0,63	
мс11	КЖИ.520000	мс11	24	24	1.13	
мс12	КЖИ.530000	мс12	4	4	0,9	
мс13	КЖИ.530000-01	мс13	2	-	1.0	
мс14	КЖИ.530000-02	мс14	24	20	1.64	
мс15	КЖИ.530000-03	мс15	6	10	1.84	
мс16	КЖИ.540000	мс16	36	36	1.86	
мс17	КЖИ.500000-01	мс17	-	4	0,59	
мс18	КЖИ.530000-04	мс18	-	2	1.1	
поз.2	1481.0-161	поз.2	24	24	0,57	Узел 5
поз.2	1481.0-171	поз.2	72	72	0,28	Узлы 6,9
поз.5	1.030.1-1.3-3-510	поз.5	18	18		
поз.6	1.030.1-1.3-3-510	поз.6	18	18		
поз.7	1.030.1-1.3-3-510	поз.7	18	18		
поз.19	1.030.1-1.3-3-514	поз.19	4	4	0,7	
поз.22	1.030.1-1.3-3-515	поз.22	7	7	1,23	
поз.29	1.030.1-1.3-3-516	поз.29	6	6	0,7	
1	Лист 17,18. Бч	А-I-10 ГОСТ 5781-82, ℓ=1000	40	40	0.617	
2	Лист 17, Бч	Лист асбестоцементный ЛП-П-ГОСТ 18124-75-3,0×0,27	12	12		
3	Лист 18, Бч	Лист $\frac{Б\text{-}ЛН\text{-}НО\text{-}4\ ГОСТ\ 19903\text{-}74}{Ст\ 3\ кп\ 2\ ГОСТ\ 14637\text{-}79}$ 3600×200	6	6	22.6	
4	Лист 18, Бч	Уголок $\frac{125\times125\times8\text{-}Б\ ГОСТ\ 8509\text{-}86}{Ст\ 3\ пс\ 6\ ГОСТ\ У\ М\text{-}1\text{-}3022\text{-}80}$ ℓ=3800	6	6	58.9	
5	Лист 18, Бч	Уголок $\frac{75\times75\times6\text{-}Б\ ГОСТ\ 8509\text{-}80}{Ст\ 3\ пс\ 6\ ГОСТ\ 535\text{-}79}$ ℓ=3800	6	6	26,2	
6	Лист 16,18, Бч	Швеллер $\frac{12\ ГОСТ\ 8240\text{-}72}{Ст\ 3\ кп\ 2\ ГОСТ\ 535\text{-}79}$ ℓ=100	72	72	1.04	
7	Лист 17,18, Бч	Швеллер $\frac{80\times50\times4\text{-}Б\ ГОСТ\ 8278\text{-}83}{Ст\ 3\ сп\ 2\ ГОСТ\ 11474\text{-}76}$ ℓ=100	46	46	0,52	
8	Лист 17, Бч	Брусок 60×60 ГОСТ 24454-80, ℓ=100	70	70		
9	Лист 17, Бч	Брусок 100×150 ГОСТ 24454-80, ℓ=2400	8	8		0,038 м³
10	Лист 17, Бч	Брусок 100×100 ГОСТ 24454-80, ℓ=2400	4	4		0,024 м³

1. Материал стеновых панелей по сериям 1.832.1-9, 1.832.1-10 - керамзитобетоном плотностью 1000 кг/м³.
2. Зазоры между колоннами и стеновыми панелями приняты: по осям 3,9 и 10 - 30 мм; по осям А и Д в осях 3...7 - 180 мм, в осях 7...9 - 30 мм; по оси А в осях 10...13 и по оси Д в осях 12...13 - 230 мм (280 мм); по оси Д в осях 10...12-130 мм (230 мм).
3. Крепление карнизных панелей к подкарнизным производить до монтажа в соответствии со стр. 47 серии 1.030.1-1, вып. 0-3.
4. Швы между керамзитобетонными панелями заполнить цементно-песчаным раствором марки 100 с герметизирующей мастикой УМС 50, ГОСТ 14791-79 (см. серию 1.832.1-9, вып. 0, стр. 24).
5. Швы между железобетонными трехслойными панелями заполнить цементным раствором 20 мм на ширину внутреннего железобетонного слоя, минераловатным утеплителем (40 мм в обжатом состоянии) на ширину теплоизоляции. Снаружи швы заполняются пароизолом и герметизируются мастикой (см. шифр 1481, вып. 0).
6. Данные в круглых скобках приведены для температуры наружного воздуха минус 20°С.
7. Схемы расположения стеновых панелей см. лист 16, ограждающих стенок, стоек фахверка и насадок см. лист 17.
8. Начало спецификации см. лист 17.

Инв. № подл. | Подпись и дата | Взам. инв. №

Привязан

Инв. N

Гл. конструктор	Ткач		24.10.88
Гл. спец. пр.	Репало		24.10.88
Гл. констр.	Тимошенко		24.10.88
Рук. сект.	Медолазов		24.10.88
Рук. гр.	Карпенкова		24.10.88
Инж.	Белкин		24.10.88
Пров.	Сапегин		24.10.88

т.п. 813-2-49.88 КЖ

Хранилище продовольственной моркови с охлаждением вместимостью 1000 тонн

Стадия	Лист	Листов
РП	18	

Спецификация элементов и схемат расположения стеновых панелей

ГИПРОНИСЕЛЬПРОМ г. Орел

Альбом II

Типовой проект

Схема расположения панелей перегородок по оси В

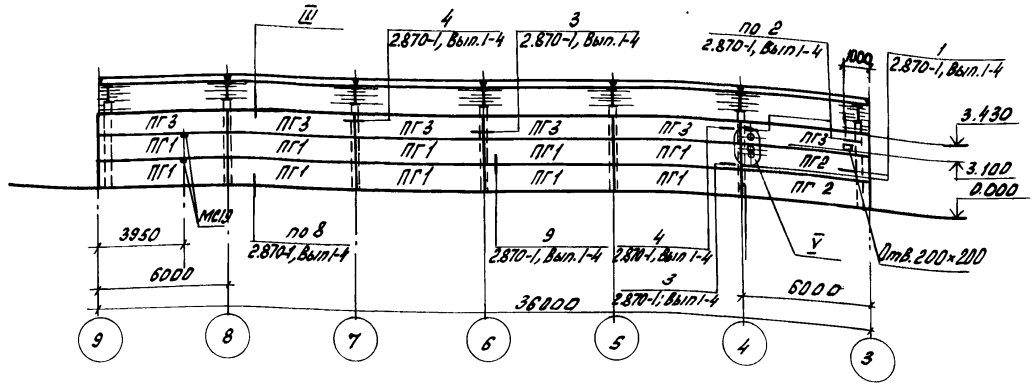

Схема расположения панелей перегородок по оси 4.

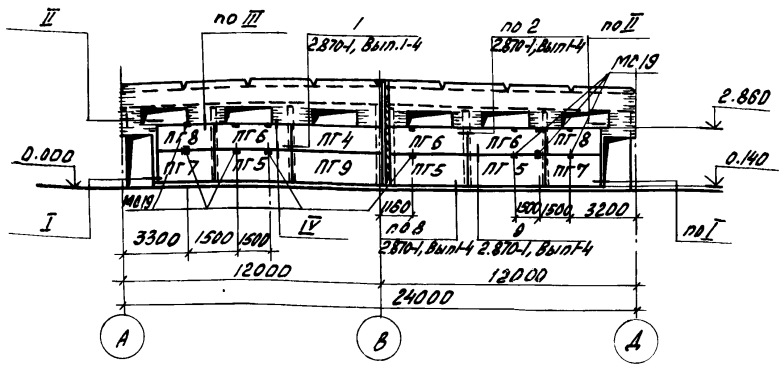

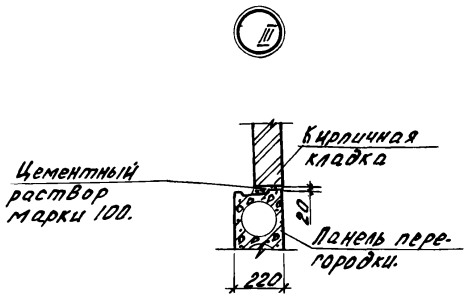

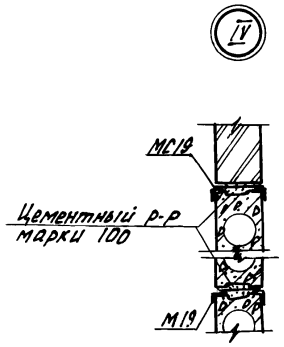

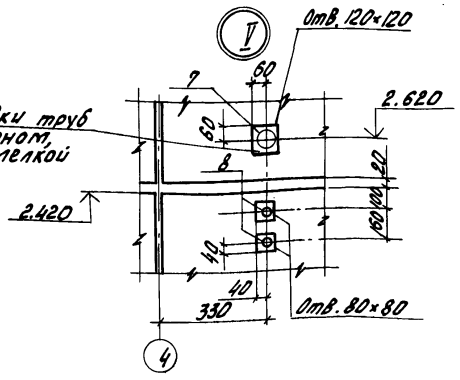

После установки труб заделать бетоном, класса в 7.5 мелкой фракции.

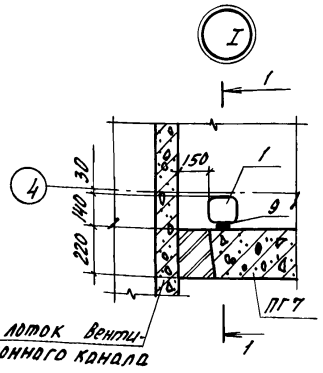

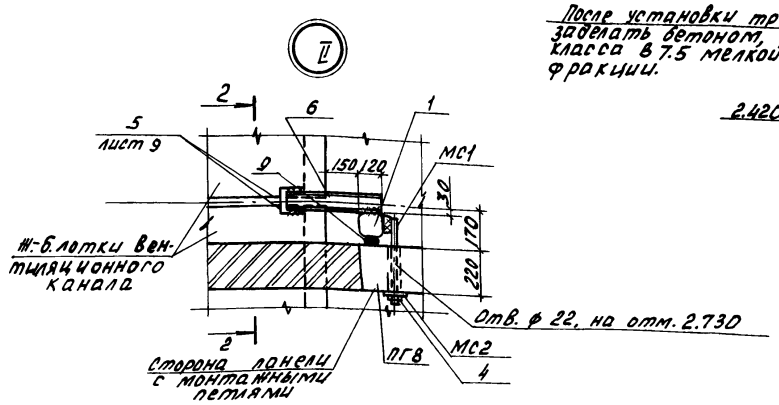

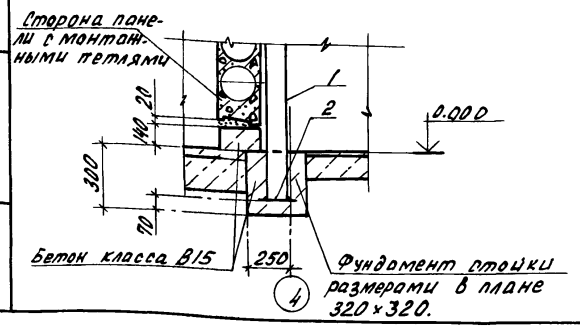

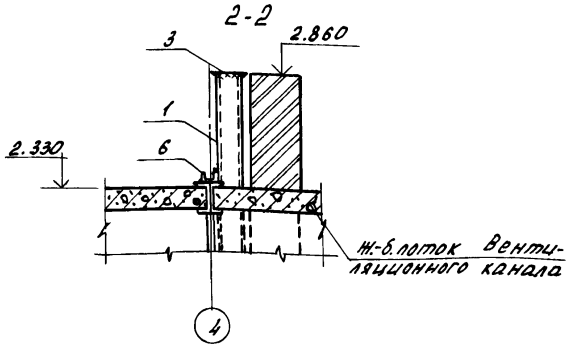

Спецификация элементов к схемам расположения панелей перегородок по осям В, 4

Марка, поз.	Обозначение	Наименование	Кол.	Масса ед.кг	Примечание
		Панели перегородок			
ПГ1	2.870-1.2-4 020	ПК 60.12-4АIVт-Б	10	2100	F75,W4
ПГ2	1.141-1.64 300-19	ПК 60.12-3АIVт	2	2100	F75,W4
ПГ3	1.141-1.64 400-18	ПК 60.10-3АIVт	6	1725	F75,W4
ПГ4	1.141-1.60 3000-15	ПК 42.12-3т	1	1490	F75,W4
ПГ5	1.141-1.60 2000-16	ПК 36.15-3т	3	1700	F75,W4
ПГ6	1.141-1.60 3000-16	ПК 36.12-3т	3	1280	F75,W4
ПГ7	1.141-1.60 2000-18	ПК 27.15-3т	2	1290	F75,W4
ПГ8	1.141-1.60 3000-18	ПК 27.12-3т	2	970	F75,W4
ПГ9	1.141-1.60 2000-15	ПК 42.15-3т	1	1970	F75,W4
		Изделия соединительные			
МС1	2.870-1.2-4 070	МС1	30	1.24	
МС2	2.870-1.2-4 080	МС2	30	0.68	
МС3	2.870-1.2-4 090	МС3	30	6.0	
МС6	2.870-1.2-4 070-01	МС6	30	1.49	
МС19	КЖИ.550000	МС19	16	1.6	
1	Б4	Профиль 120×120×4 ТУ36-2287-80 Вст3кп2 ГОСТ 380-71 L=3070	2	44.88	
2	Б4	Лист Б-ПН-НО-8 ГОСТ 19903-74 Вст3кп2 ГОСТ 14637-79 240×240	2	3.32	
3	Б4	Лист Б-ПН-НО-4 ГОСТ 19903-74 Вст3кп2 ГОСТ 14637-79 150×150	2	1.06	
4	2.870-1.1-4 050	Гайка М20-6Н.5.019 ГОСТ 5915-70	60	0,57	
5	2.870-1.1-4 050	Шайба 20.01.08кп.019 ГОСТ 11371-78	30	0.06	
6		Шпилька 8-П ГОСТ 8240-72 Вст3кп2-I ГОСТ 535-79 L=500	2	3.53	
7		Труба 89×2.8 ГОСТ 10704-76 / Д ГОСТ 10705-80 L=300	1	1.79	
8		Труба 48×2,5 ГОСТ 10704-76 / Д ГОСТ 10705-80 L=300	2	0.87	
9		Прокладка резиновая			
		ПРП-40-К-40-400 ГОСТ 19177-81	77		М

1. Отверстия в ПГ2, ПГ3 высверлить по месту после монтажа.
2. Заделку торцов ПГ произвести согласно чертежу 2.870-1.2-4 030.

Н.контр.	Ткач		14.12.87
Гл.спец.отд.	Репало		14.12.87
ГИП	Павлинов		14.12.87
Гл.констр.	Тимошенко		14.12.87
Рук.гр.	Корпенкова	К.К	14.12.87
Ст.инж.	Медолазов		14.12.87
Пров.	Корпенкова	К.К	14.12.87

т. п. 813-2-49.88 КЖ

Привязан

Инв. N

Хранилище продовольственной моркови (с охлаждением) 8 тыс. стимостью 1000 тонн.

Стадия	Лист	Листов
РП	19	

Схемы расположения панелей перегородок по осям В, И. Узлы I...IV

ГИПРОНИСЕЛЬПРОМ г. Орел.

Инв. N подл. | Подпись и дата | Взам. инв. N

23076-02 37

Копировал Иноземцева Формат А2

Альбом II

Схема расположения ограждения навеса в осях 1-2

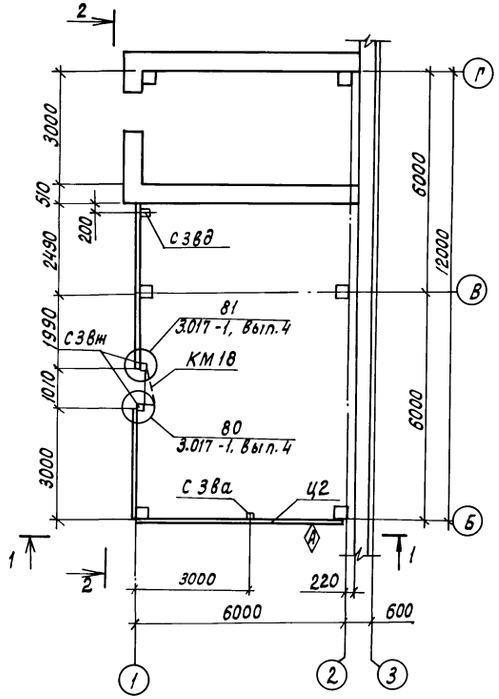

1-1

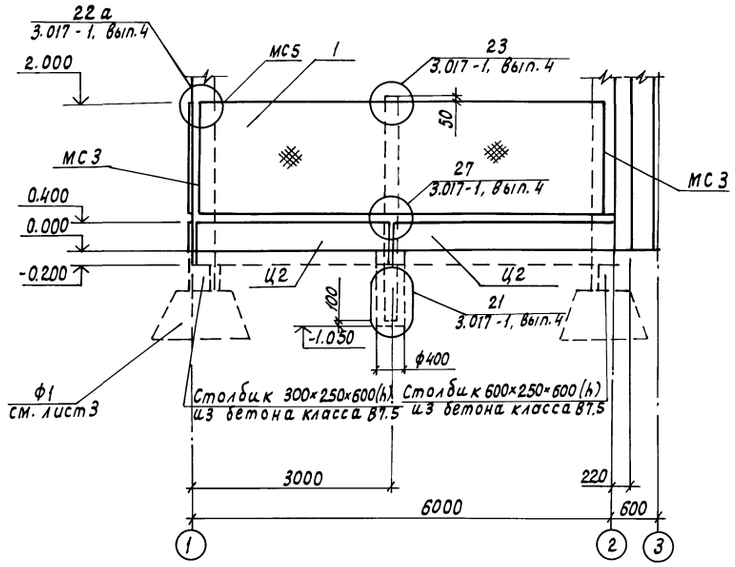

Спецификация элементов к схеме расположения ограждения навеса в осях 1-2

Марка, поз.	Обозначение	Наименование	Кол.	Масса ед., кг	Примечание
		Столбы			
С 3Ва	3.017-1, вып.1, лист 25	С 3Ва	1	140	
С 3Вн	3.017-1, вып.1, лист 26	С 3Вн	2	140	
С 3Вд	3.017-1, вып.1, лист 24	С 3Вд	1	140	
		Панель цокольная			
Ц2	3.017-1, вып.1, лист 13	Ц2	3	210	
КМ 1В	3.017-1.05.110.000-16	Калитка КМ 1В	1	30,85	
1	БЧ	Сетка 50-3.0-0 ГОСТ 5336-80			
		ℓ = 1500	—	48.0	ℓ = 132.00
МС 3	3.017-1, вып.2 лист 8	Соединительный элемент МС3	6	0.42	
МС 5	3.017-1, вып.2 лист 8	Соединительный элемент МС5	—	16.9	ℓ = 2.7400
МС 6	3.017-1, вып.2 лист 8	Соединительный элемент МС6	6	0.19	
		Материалы			
		Бетон класса В7.5	—	—	0,95 м³
			—	—	

2-2

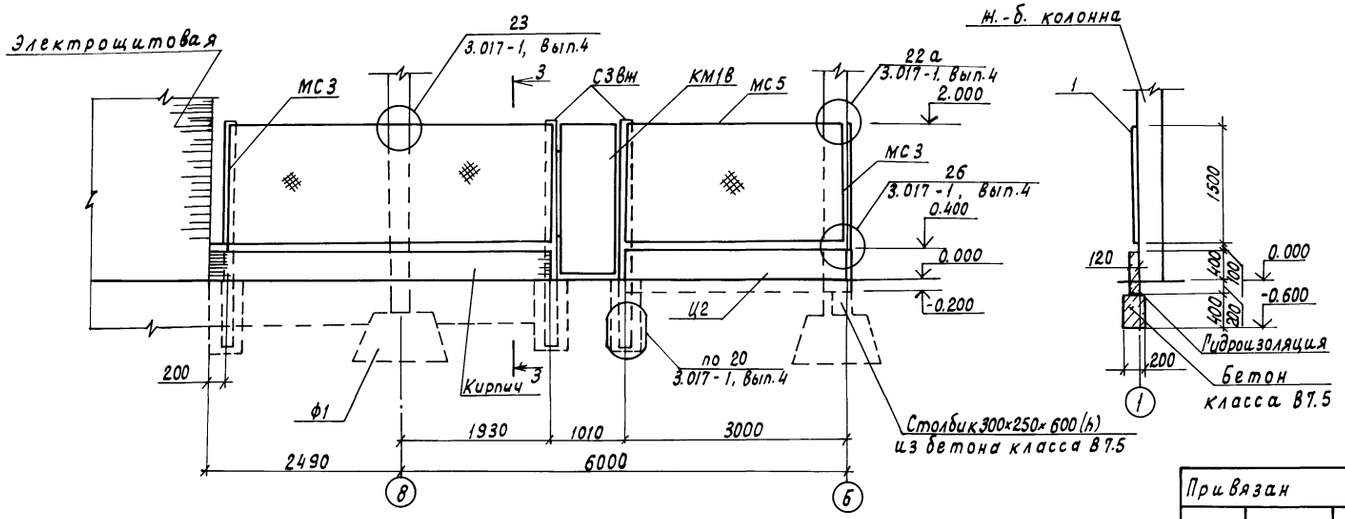

3-3

1. Общие примечания см. лист 2.
2. Участки цоколя выполнить из кирпича марки 75 на растворе марки 25.
3. Столбы установить в пробуренные скважины ф400 с последующей заделкой бетоном класса В 7.5.

Н. контр.	Ткач		29.12.88	т.п. 813-2-49.88 КЖ	
Гл. спец. отд.	Репало		S.05.88		
ГИП	Коротков		S.05.88		
Гл. конст.	Тимошенко		S.05.88		
Рук. гр.	Карпенкова		S.05.88		
Инж.	Солоухина		S.05.88	Хранилище продовольственной моркови (сохлаждением) вместимостью 1000 тонн	Стадия: РП; Лист: 20; Листов:
Пров.	Щепетильникова		S.05.88	Схема расположения ограждения навеса в осях 1-2	ГИПРОНИСЕЛЬПРОМ г. Орел

Привязан

Инв. № подл. | Подпись и дата | Взам. инв. №

Копировал Кухтинова

Формат А2

Альбом II

Типовой проект

Ведомость рабочих чертежей основного комплекта

Лист	Наименование	Примечание
1.	Общие данные	
2	Схема расположения разборной стенки. Узлы I...III	
3	Шахта ДШ1	

Ведомость ссылочных и прилагаемых документов

Обозначение	Наименование	Примечание
	Ссылочные документы	
2.870-1. Вып. 1-3. 2-3	Узлы крепления ограждающих стенок в зданиях по хранению, товарной обработке и переработке картофеля и овощей	
	Прилагаемые документы	
	Строительные изделия	Альбом III
КДВМ	Ведомость потребности в материалах на изготовление деревянных конструкций	Альбом IV

Выборка древесины.

Наименование	Сечение	Объём, м³				Примечание
		Деревянные стенки	Шахты			
Бруски	50×50		0.08			
	50×100		0,4			
	100×100	0,29	0,76			
	100×125	0.08				
	125×125	0.10				
Доски	25×100		2,4			
	25×150		0,08			
	32×100	0.67				
	50×100	0,04				
	25×200		0,16			
Итого		1.18	3,88			

Ведомость спецификаций

Лист	Наименование	Примечание
2	Спецификация элементов к схеме расположения разборной стенки	
3	Спецификация элементов на шахту ДШ1	

Общие указания

1. Данная часть проекта разработана на основании задания на проектирование, утвержденного Госагропромом СССР от 20 марта 1987 года.
2. Монтаж стенок из пиломатериалов производить после устройства пола в соответствии со СНиП III-19-76 „Правила производства и приемки работ Деревянные конструкции."
3. Для всех деревянных конструкций предусмотреть защиту от биологического повреждения путем антисептирования препаратом ББ-II по ГОСТ 23787.6-79 в соответствии с рекомендациями ЦНИИСК им. Кучеренко „Защита клеенных деревянных конструкций в хранилищах картофеля и овощей."
4. Все деревянные конструкции должны изготовляться из строганой древесины хвойных пород II сорта (сосны или ели) с влажностью не более 20% удовлетворять требованиям раздела 2 СНиП II-25-80 „Деревянные конструкции. Нормы проектирования."
5. Все металлические изделия покрыть слоем цинка толщиной 0,12 мм (способом металлизации) согласно требованиям СНиП 2.03.11-85. После монтажа конструкций места антикоррозийного покрытия, поврежденные воздействием электросварочной дуги, должны быть восстановлены путем оцинкования металлизацией согласно СНиП 2.03.11-85.

Согласовано:
Гл. спец. Ген. т-ва Соколова
Гл. спец. Ген. т-ва Подольная
Гл. спец. сопт. Беляев

Инв. № подл. | Подпись и дата | Взам. инв. №

Типовой проект разработан в соответствии с действующими нормами и правилами и предусматривает мероприятия, обеспечивающие взрывную, взрывопожарную и пожарную безопасность при эксплуатации здания
/Главный инженер проекта СКор/ /С.А. Коротков/

Привязан

Инв. №					
Зам. гл. инж.	Карпенков			12.87	
Н. контр.	Ткач			22.04.87	т. п. 813-2-49.88 КД
Нач. отд.	Иглина			14.12.87	
ГИП	Коротков	СКор		14.12.87	
Гл. констр.	Тимошенко			14.12.87	
Рук. гр.	Хотенкова	К.К.		14.12.87	Хранилище продовольственной моркови (с охлаждением) вместимостью 1000 тонн
Ст. техн.	Солоухина			14.12.87	
Пров.	Шепетильников			14.12.87	Общие данные

Стадия	Лист	Листов
РП	1	3

ГИПРОНИСЕЛЬПРОМ г. Орел

23076-02 39

Копировал Иноземцева

Формат А2

Альбом II

Типовой проект

Схема расположения разборной стенки

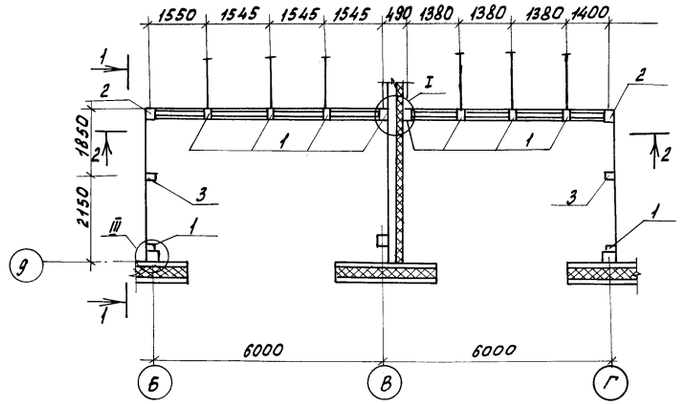

1-1

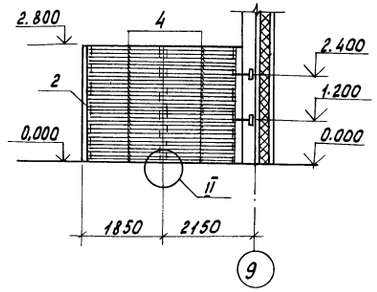

2-2

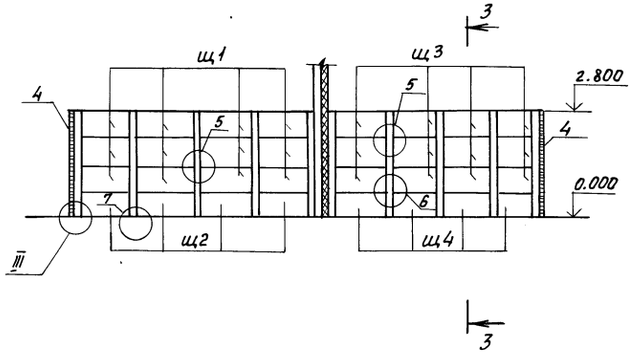

3-3

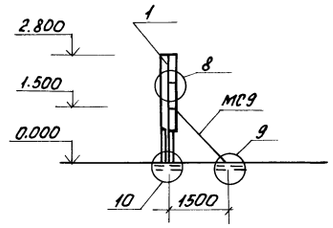

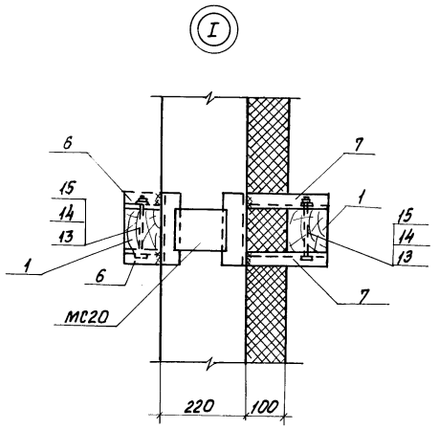

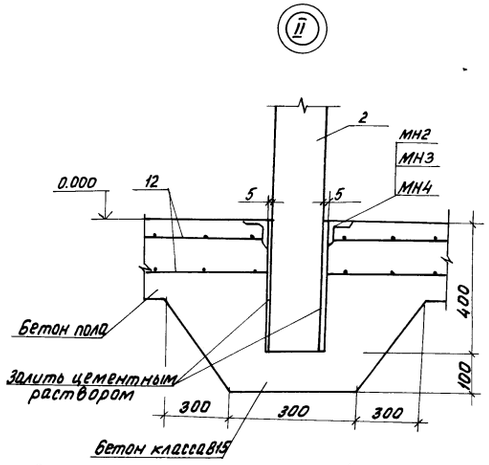

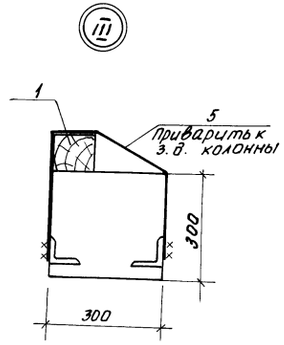

1. Общие указания см. лист 1.
2. Узлы 5...10 приняты по серии 2.870-1, вып. 1-3
3. Поз. 11... 17, 20 см. узлы 5-10 серии 2.870-1, вып. 1-3, 2-3.

Спецификация элементов к схеме расположения разборной стенки

Марка, поз.	Обозначение	Наименование	Кол.	Масса, кг	Примечание
Щ1	КДИ.600000	Щит Щ1	12		0,05м³
Щ2	КДИ.610000	Щит Щ2	4		0,044м³
Щ3	КДИ.600000-01	Щит Щ3	12		0,032м³
Щ4	КДИ.610000-01	Щит Щ4	4		0,04м³
		Изделия соединительные			
МС2	2.870-1.2-3040	МС2	6	3,27	
МС5	2.870-1.2-3070	МС5	6	1,94	
МС7	2.870-1.2-3080	МС7	6	3,4	
МС9	2.870-1.2-3090	МС9	6	12,69	
МС12	2.870-1.2-3100	МС12	6	0,63	
МС14	2.870-1.2-3120	МС14	6	0,34	
МС20	КДИ.620000	МС20	2	4,59	
		Изделия закладные			
МН1	2.870-1.2-3010	МН1	6	11,84	
МН4	КДИ.640000	МН4	2	4,24	
МН2	2.870-1.2-3020	МН2	8	3,64	
МН3	2.870-1.2-3020-01	МН3	2	3,94	
1	Б4	Брус 100×100 ГОСТ 24454-80, ℓ=2900	10		0,029м³
2	Б4	Брус 125×125 ГОСТ 24454-80, ℓ=3200	2		0,05м³
3	Б4	Брус 100×125 ГОСТ 24454-80, ℓ=3200	2		0,04м³
4	Б4	Доска 32×100 ГОСТ 24454-80, ℓ=1850	112		0,006м³
5	Б4	А-I-10 ГОСТ 5781-82, ℓ=1000	4	0,62	
6	Б4	Уголок 63×63×5-Б ГОСТ 8509-86 / Вст3кп2 ГОСТ 535-79, ℓ=100	4	0,48	
7	Б4	Уголок 63×63×5-Б ГОСТ 8509-86 / Вст3кп2 ГОСТ 535-79, ℓ=200	4	0,96	
11	2.870-1, 1-3091	А-I-16 ГОСТ 5781-82, ℓ=200	6	0,3	
12	2.870-1, 1-3092	Сетка 5Вр-I-100 / 5Вр-1-100 ℓ=1100 ГОСТ 7348-81	-	2,17	64000мм
13	2.870-1, 1-3090	Болт М12-8g×160.58.016 ГОСТ 7798-70	24		
14	2.870-1, 1-3090	Шайба 12.01.08 кп.019 ГОСТ 11371-78	24		
15	2.870-1, 1-3090	Гайка М12-6Н.5.019 ГОСТ 5915-70	24		
16	2.870-1, 1-3090	Гайка М20-6Н.5.019 ГОСТ 5915-70	6		
17	2.870-1, 1-3090	Шуруп 1-5×20.016 ГОСТ 1144-80	24		
20	2.870-1, 1-3090	Доска 50×100 ГОСТ 24454-80, ℓ=750	10		0,0038м³
18		Гвоздь 4×90 ГОСТ 9870-61	210		

Н.контр.	Ткач		14.12.87	т. п. 813-2-49.88 -КД
Гл.специал.	Репало		14.12.87	
РОП	Коротков		14.12.87	
Гл.констр.	Тимошенко		14.12.87	
Рук.гр.	Карпенкова		14.12.87	
Инж.	Солодухина		14.12.87	Хранилище продовольственной моркови (с охлаждением) вместимостью 1000 тонн
Пров.	Салегин		14.12.87	

Стадия	Лист	Листов
РП	2	

Схема расположения разборной стенки Узлы I... III

ГИПРОНИСЕЛЬПРОМ г. Орел

Привязан

Инв.№

Инв.№ подл. | Подпись и дата | Взам.инв.№

23076-02 40

Копировал Фомушкина

Формат А2

Альбом II

Типовой проект

Шахта ДШ1

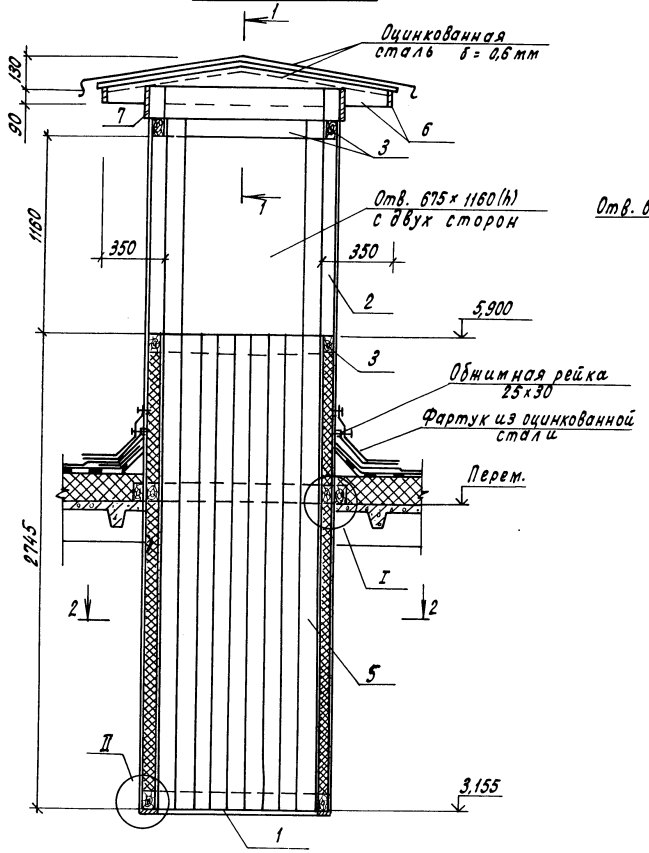

Спецификация элементов на шахту ДШ1

Марка, поз.	Обозначение	Наименование	Кол.	Масса ед., кг	Примечание
1	-КДИ.630000	Изделие соединительное МС21		12,62	
2	БЧ	Брус 100х100 ГОСТ 24454-80	-		0,19 м³
3	БЧ	Брус 50х100 ГОСТ 24454-80	-		0,1 м³
4	БЧ	Брус 50х50 ГОСТ 24454-80	-		0,02 м³
5	БЧ	Доска 25х100 ГОСТ 24454-80	-		0,6 м³
6	БЧ	Доска 25х200 ГОСТ 24454-80	-		0,04 м³
7	БЧ	Доска 25х150 ГОСТ 24454-80			0,02 м³
		Материалы			
		Лист ОЦ6-ПН-НО-0,6 ГОСТ 19904-74 ОН-Н-2 ГОСТ 14918-80			
		1100 х 2200	-	11,8	
		Минераловатные плиты			
		1000х500х50, ГОСТ 22950-78			0,4 м³

1. Шахта ДШ1 (4шт.) замаркирована на листе АР-14.
2. Шахту с внутренней и наружной сторон обить внахлестку оцинкованной сталью по ГОСТ 14918-80 δ=0,6 мм по асбестовому картону толщиной 5мм.
3. Шахта ДШ1 устанавливается на смесительные клапаны КПШ-АВМ, см. лист ОВ-7.
4. Общие указания см. лист 1.

Н.контр.	Ткач		22.12.87	т. п. 813-2-49.88 КД		
Гл.спец-ст.	Рвпало		14.12.87			
ГИП	Коротков		14.12.87			
Гл.констр.	Тимошенко		14.12.87			
Рук. гр.	Карпенкова	К. К.	14.12.87			
Ст. техн.	Солоухина		14.12.87	Хранилище провольственной моркови (с охлаждением) вместимостью 1000 тонн	Стадия: РП	Лист: 3	Листов:
Пров.	Цепетильникова		14.12.87	Шахта ДШ1	ГИПРОНИСЕЛЬПРОМ г. Орел		

Привязан

Инв. N

Инв. № подл. | Подпись и дата | Взам. инв. №

23076-02 41

Копировал Кухтинова

Формат А2

Альбом II

Типовой проект

Ведомость рабочих чертежей основного комплекта

Лист	Наименование	Примечание
1	Общие данные (начало)	
2	Общие данные (продолжение)	
3	Общие данные (окончание)	
4	План на отм. 0.000 между осями 1-10 и А-Д	
5	План на отм. 0.000 между осями 10-16 и А-Д	
6	Схема системы отопления. Схема системы теплоснабжения установки П5. Схема узла ввода.	
7	Схемы систем П1...П5, В1...В7, А1...А4, У1.У2	
8	Установка систем П1...П4,	
9	Установка системы П5	
10	Установка систем У1, У2, В1...В6	
11	Спецификация отопительно-вентиляционных установок П1...П4, У1, У2	

Ведомость ссылочных и прилагаемых документов

Обозначение	Наименование	Примечание
	Ссылочные документы	
1.494-2, вып. 10	Воздушно-тепловые завесы для ворот промышленных зданий.	
1.494-10	Решетки щелевые регулирующие Тип Р.	
1.494-21	Крепление решеток воздухоприточных типа „РР" и щелевых регулирующих типа „Р" к воздуховодам и строительным конструкциям	
1.494-30, вып. 1.2	Установка и крепление вентиляторов к строительным конструкциям	
1.494-33	Клапаны лепестковые к вентиляторам осевого типа 06-300 №4-12,5	
4.903-10, вып. 8	Изделия и детали трубопроводов для тепловых сетей	
4.904-69	Детали крепления санитарно-технических приборов и трубопроводов	
5.903-1	Узлы обвязки регулирующих клапанов на трубопроводах теплоснабжения калориферных установок	
5.903-6	Оборудование комплектно-блочное унифицированное для автоматизированных индивидуальных тепловых пунктов	
5.904-1	Детали крепления воздуховодов	
5.904-4	Двери и люки для вентиляционных камер	
5.904-10	Узлы прохода вентиляционных вытяжных шахт через покрытия промышленных зданий. Узлы прохода общего назначения	
5.904-13, вып. 1-2	Заслонки воздушные унифицированные для систем вентиляции	
5.904-38	Гибкие вставки к центробежным вентиляторам	
7.903.9-2	Тепловая изоляция трубопроводов с положительными температурами	
	Прилагаемые документы	
ОВН1	Переход ф250/530х503	
ОВН2	Редукционная вставка	
ОВН3	Переход ф1000/1000х1000	
ОВН4	Сетка в рамке прямоугольного сечения	
ОВСО	Спецификация оборудования	Альбом IV
ОВВМ	Ведомость потребности в материалах	Альбом IV

Ведомость спецификаций

Лист	Наименование	Примечание
9	Спецификация отопительно-вентиляционных установок П5, В1...В6	

Общие указания.

Данная часть проекта разработана на основании задания на проектирование, утвержденного Госагропромом СССР от 20 марта 1987 года.

Основные показатели по чертежам отопления и вентиляции.

Наименование здания (сооружения), помещения	Объем м³	Периоды года при $t_н$, °С	Расход тепла Вт (ккал/ч) На отопление	На вентиляцию	На горячее водоснабжение	Общий	Расход холода, Вт (ккал/ч)	Установленная мощн. эл. двигат. кВт
Секции хранения	3990	минус 20°	20730 (17880)	—	—	20730 (17880)	—	3.548
		минус 30°	31540 (27190)	—	—	31540 (27190)	—	3.548
Вспомогательные помещения	2064	минус 20°	32780 (28260)	—	115600 (99660)	151615 (130710)	—	4.795
		1,3°	—	3235 (2790)				
		минус 30°	36040 (31070)	—	115600 (99660)	156210 (134670)	—	4.795
		минус 5,6°	—	4570 (3940)				

Типовой проект разработан в соответствии с действующими нормами и правилами и предусматривает мероприятия обеспечивающие взрывную, взрывопожарную и пожарную безопасность при эксплуатации здания.

Главный инженер проекта В.А. Павлинов.

Согласовано:
Ген. генер. сект. Подольская
Гл. конструк. Томошенко
Рук. агентства Хорягин

Инв. N подл. | Подпись и дата | Взам. инв. N

Привязан:

Инв. N

Зам. гл. инж.	Корпенков		14.11.87
Н. контр.	Ткач		14.11.87
Нач. отд.	Иглина		14.11.87
ГИП	Павлинов		14.11.87
Гл. спец.	Макашов		14.11.87
Рук. сект.	Беляев		13.11.87
Рук. гр.	Савосина		13.11.87
Вед. инж.	Авашева		13.11.87

т. п. 813-2-49.88 ОВ

Хранилище продовольственной моркови (с охлаждением) вместимостью 10000 тонн

Стадия	Лист	Листов
РП	1	11

Общие данные (начало)

ГИПРОНИСЕЛЬПРОМ г. Орел

23076-02 42

Копировал Кухтинова

Формат А2

Альбом II

Типовой проект

Типовой проект выполнен в соответствии с требованиями „Общесоюзных норм технологического проектирования предприятий по хранению и обработке картофеля и плодоовощной продукции". ОНТП-8-86, СНиП II-3-79 „Строительная теплотехника", СНиП II-2.04.05.86„ Отопление, вентиляция и кондиционирование воздуха", СНиП II-92-76„ Вспомогательные здания и помещения промышленных предприятий."

Расчетные температуры наружного воздуха приняты:

зимняя отопления минус 20°С, минус 30°С;

зимняя вентиляции минус 9°С; минус 16°С;

Расчетные температуры внутреннего воздуха;

секции хранения $t_в$ минус 1°С, φ=90%;

цех товарной обработки $t_в$ 16°С, φ=60%;

служебное помещение $t_в$ 18°С; φ=60%;

венткамера $t_в$ 5°С; φ=60%;

вспомогательные помещения по СНиП II-92-76.

В нерабочее время во всех помещениях предусмотрено дежурное отопление на $t_в$=5°С.

В качестве теплоносителя принята горячая вода с параметрами:

в подающих трубопроводах (Т1) 115°С;

в обратных трубопроводах (Т2) 70°С.

Располагаемое давление:

система отопления: $t_н$ минус 20°С - 15880 Па (1600 кгс/м²);

$t_н$ минус 30°С - 9210 Па (940 кгс/м²);

система теплоснабжения установки П5

$t_н$ минус 20°С - 377,23 Па (38,454 кгс/м²); $t_н$ минус 30°С - 142,22 Па (15,66 кгс/м²)

Воздуховоды систем П1...П4 изготовить из тонколистовой оцинкованной стали. Воздуховоды систем П5, В5, В6 изготовить из тонколистовой стали по ГОСТ 19904-74. Толщину стали принять по СНиП 2.04.05-86 в зависимости от размера воздуховода. Воздуховоды приняты класса Н.

Трубопроводы системы отопления и системы теплоснабжения изготовить из стальных электросварных труб по ГОСТ 10704-76.

Трубопроводы отопления, прокладываемые в каналах у наружных дверей, трубопроводы теплоснабжения и воздуховод системы П5 до калорифера изолировать по серии 7.903.9-2.

Неизолированные трубопроводы системы отопления и нагревательные приборы окрасить масляной краской за 2 раза.

Для гнутых участков трубопроводов и на участках соединения с арматурой и нагревательными приборами принять трубы по ГОСТ 3262-75.

Перед изоляцией трубопроводы покрыть битумным лаком БТ-577 по ГОСТ 5631-79.

Все установки и воздуховоды заземлить не менее чем в двух местах, путем присоединения к заземляющим контурам электрооборудования, в соответствии с требованиями ПУЭ. Воздуховоды в пределах данной установки соединить в непрерывную электрическую цепь. Для обеспечения такой непрерывности во фланцевых соединениях тщательно зачистить не менее двух болтов и положить луженые шайбы под головками и гайками болтов с зачисткой мест присоединения.

При монтаже систем В5, В6 в нижней части корпуса вентагрегата просверлить отверстие ф 10 мм для выпуска конденсата.

Монтаж внутренних санитарно-технических систем выполнить по СНиП 3.05.01-85.

Расчетная температура наружного воздуха для систем вентиляции принята по марту месяцу.

План-схема

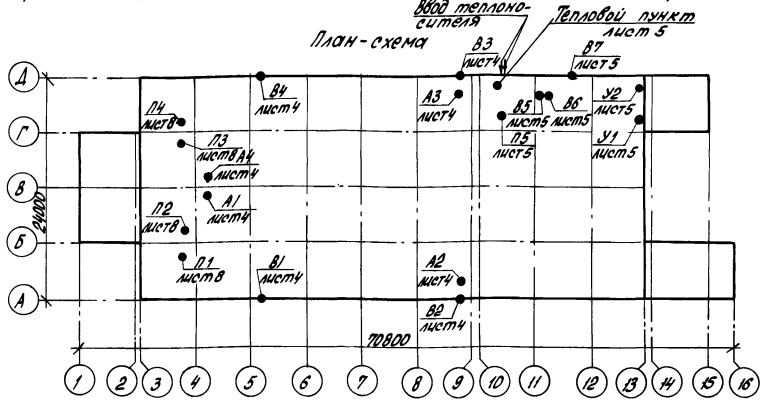

Гл.инж.пр.	Карпенков		12.87	т.п. 813-2-49.88 ОВ	
Н.контр.	Ткач		19.11.87		
Нач.отд.	Иглина		19.11.87		
ГИП	Павлинов		18.11.87		
Технолог	Макашов		18.11.87		
Рук.сект.	Беляев		18.11.87		
Рук.гр.	Сабосина		19.11.87	Хранилище продовольственной моркови (с охлаждением) вместимостью 1000 тонн	Стадия: РП; Лист: 2; Листов:
Вед.инж.	Абашева		18.11.87	Общие данные (продолжение)	ГИПРОНИСЕЛЬПРОМ г.Орел

Привязан

Инв.№

Инв.№ подл. | Подпись и дата | Взам.инв.№

23076-02 43

Копировал Попова

Формат А2

Альбом II

Типовой проект

Характеристика отопительно-вентиляционных систем

Обозначение системы	Кол. систем	Наименование обслуживаемого помещения (технологического оборудования)	Тип установки, агрегата	Вентилятор: Тип, исполн. по взрывозащите	Вентилятор: №	Вентилятор: Схема исполнен.	Вентилятор: Положение	Вентилятор: L, м³/ч	Вентилятор: P, Па (кгс/м²)	Вентилятор: n, об/мин	Электродвигатель: Тип, исполнение по взрывозащите	Электродвигатель: N, квт	Электродвигатель: n, об/мин	Воздухонагреватель: Тип	Воздухонагреватель: №	Воздухонагреватель: Кол.	Воздухонагреватель: Т-ра нагрева, °С от	Воздухонагреватель: Т-ра нагрева, °С до	Воздухонагреватель: Расход тепла Вт (ккал/ч)	Воздухонагреватель: ΔP Па (кгс/м²)	Примечание
П1	1	Секция хранения	А10-2	В-Ц4-70-	10	6	Л270°	24000	490	600	4А132S6У2	5,5	965								
				-10-03					(50)												
П2	1	Секция хранения	А10-2	В-Ц4-70-	10	6	Пр0°	24000	490	600	4А132S6У2	5,5	965								
				-10-03					(50)												
П3	1	Секция хранения	А10-2	В-Ц4-70-	10	6	Л0°	24000	490	600	4А132S6У2	5,5	965								
				-10-03					(50)												
П4	1	Секция хранения	А10-2	В-Ц4-70-	10	6	П270°	24000	490	600	4А132S6У2	5,5	965								
				-10-03					(50)												
П5	1	Бытовые помещения	А2,5100-1	В-Ц4-70-	2,5	1	Пр0°	580	176,4	1375	4А56А4У2	0,12	1375	КВСБ-	6	1	1,3	18	3235	5,88	
				-2,5-01А					(18)					ПУ3					(2790)	(0,6)	
																	-5,6	18	4570	5,88	
																			(3940)	(0,8)	
В1...В4	4	Секции хранения		В-06-300	8А			24000	215,6	1435	4А100S4У2	3,0	1435								
									(22)												
В5	1	Душевые	А2,5095-1	В-Ц4-70-	2,5	1	Л90°	165	147	1375	4А56А4У1	0,12	1375								
				-2,5-02А					(15)												
В6	1	Санузел	А2,5095-1	В-Ц4-70-	2,5	1	Пр90°	55	147	1375	4А56А4У1	0,12	1375								
				-2,5-02А					(15)												
В7	1	Комната приема пищи и обогрева служебное помещение	АИСЦ-2	В010-12				360				0,035									
А1...А4	4	Секции хранения	СФ0010/0,4 И1	В-06-300	6,3А			7000	68,6	910	4А71А6У2	0,37	910	электри-	9,6	1	-1	3	9354		
									(7)					ческий					(8064)		
У1	1	Цех товарной обработки	Е5.105-2а	В-Ц4-75-	5	1	Пр180°	7000	735	1425	4А90L4У2	2,2	1425								
				-5-04					(75)												
У2	1	Цех товарной обработки	Е5.105-2а	В-Ц4-75-	5	1	Л180°	7000	735	1425	4А90L4У2	2,2	1425								
				-5-1.04					(75)												

Таблица тепловоздушного баланса

Климатическая зона	Наименование помещений	Период хранения	Объем воздуха, м³/ч: Рециркуляционный	Объем воздуха, м³/ч: Наружный	Объем воздуха, м³/ч: Вытяжной	Влаговыделения, г/ч	Теплопотери, Вт (ккал/ч): Через наружные ограждения	Теплопотери, Вт (ккал/ч): С удаляемым воздухом	Теплопотери, Вт (ккал/ч): Всего	Теплопоступления, Вт (ккал/ч): От продукции	Теплопоступления, Вт (ккал/ч): От вент. оборудования	Теплопоступления, Вт (ккал/ч): Всего	Расход тепла на отопление, Вт (ккал/ч)
-20°С	Секции хранения	Зимний	45710	2290	2290	7170	11070	14540	25610	3230	1650	4880	20730
							(9550)	(12540)	(22090)	(2790)	(1420)	(4210)	(17880)
-30 °С	Секции хранения	Зимний	45990	2010	2010	7170	16950	19470	36420	3230	1650	4880	31540
							(14610)	(16790)	(31400)	(2790)	(1420)	(4210)	(27190)

Привязан

Инв. №

Гл. инж.	Карпенков		12.87
Н. контр.	Ткач		12.87
Нач. отд.	Иглина		12.87
ГИП	Павлинов		12.87
Гл. спец. отд	Макашов		12.87
Рук. сект.	Беляев		12.87
Рук. гр.	Савосина		12.87
Вед. инж.	Авашева		12.87

т. п. 813-2-49.88 ОВ

Хранилище продовольственной моркови (с охлаждением) вместимостью 1000 тонн

Стадия	Лист	Листов
РП	3	

Общие данные (окончание)

ГИПРОНИСЕЛЬПРОМ г. Орел

Инв. № подл. | Подпись и дата | Взам. инв. №

Копировал Фомушкина Формат А3

Альбом II

Типовой проект

План на отм 0.000 между осями 1-10, А-Д

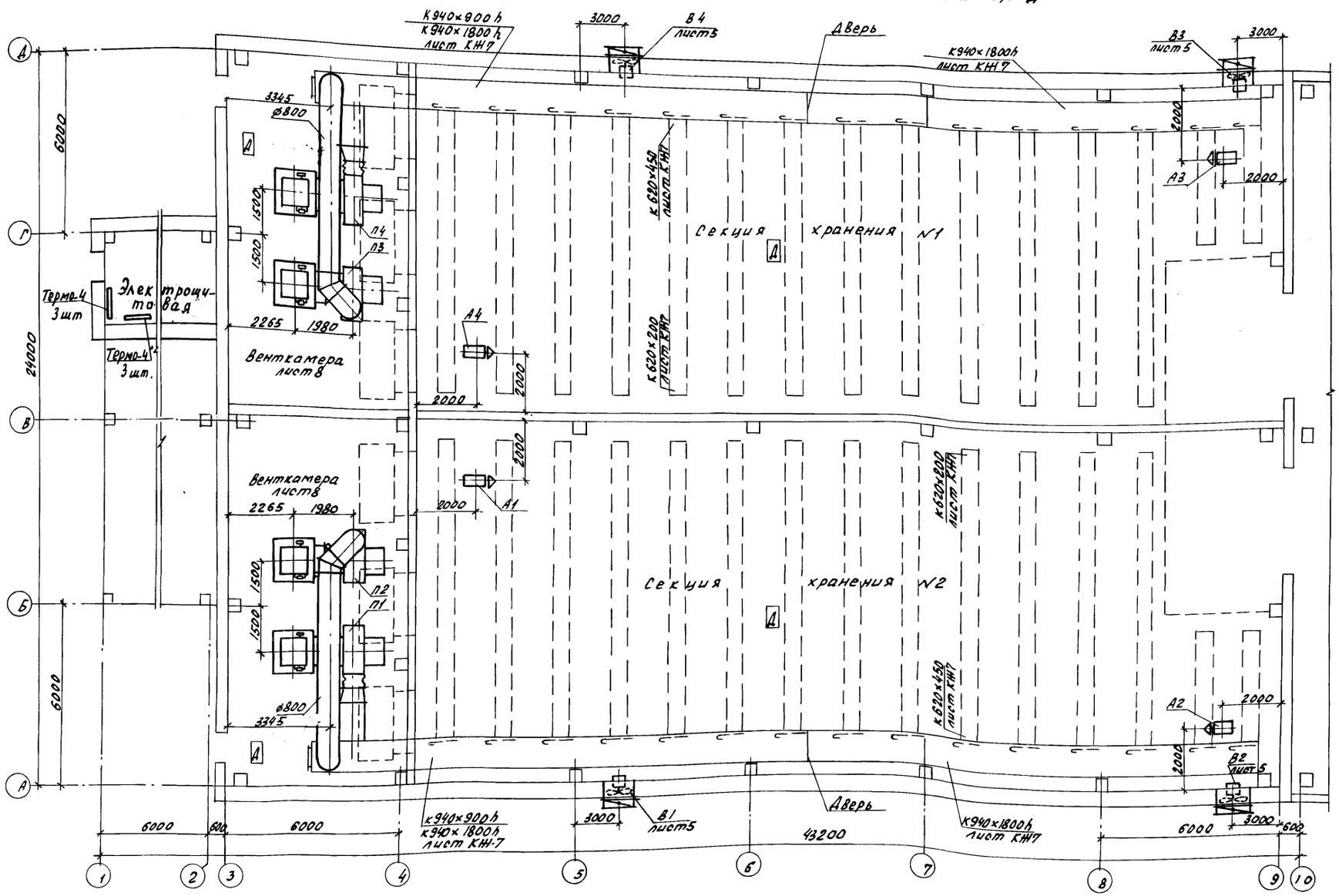

Схематический план

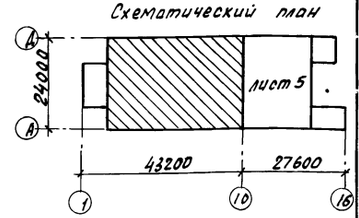

Н.контр.	Ткач		19.11.87
Гл.специал.	Репало		19.11.87
ГИП	Павлинов		19.11.87
Гл.спец.	Макашов		19.11.87
Рук.сект.	Беляев		19.11.87
Рук.гр.	Савосина		19.11.87
Вед.инж.	Авашева		19.11.87

т.п. 813-2-49.88 ОВ

Привязан

Инв.№

Хранилище продовольственной моркови (сохлаждением) вместимостью 1000 тонн

Стадия	Лист	Листов
РП	4	

План на отм. 0.000 между осями 1-10 и А-Д

ГИПРОНИСЕЛЬПРОМ г. Орел

23076-02 45

Копировал Зубакова

Формат А2

Инв.№ подл. | Подпись и дата | Взам.инв.№

Альбом II

Типовой проект

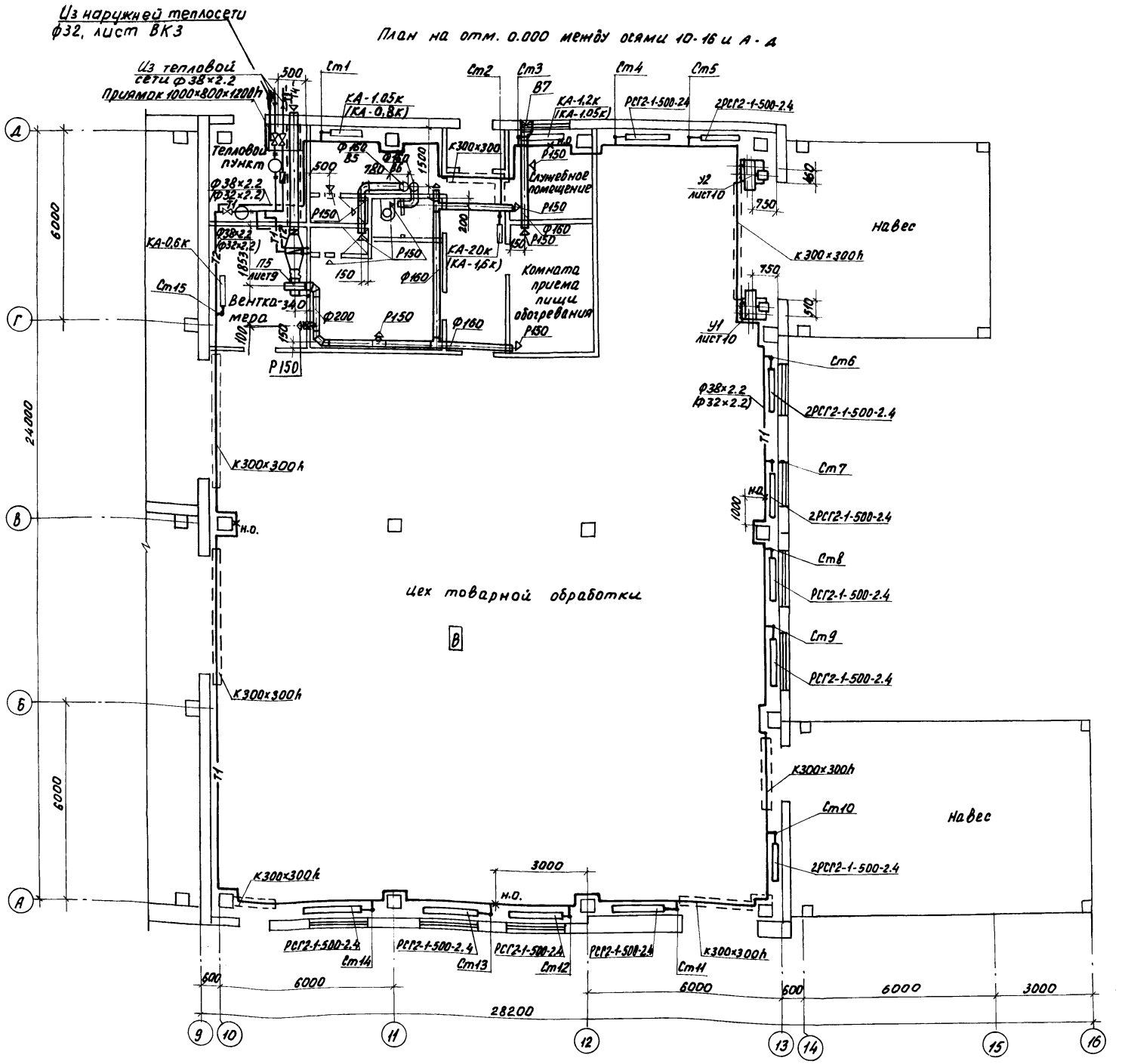

Схематический план

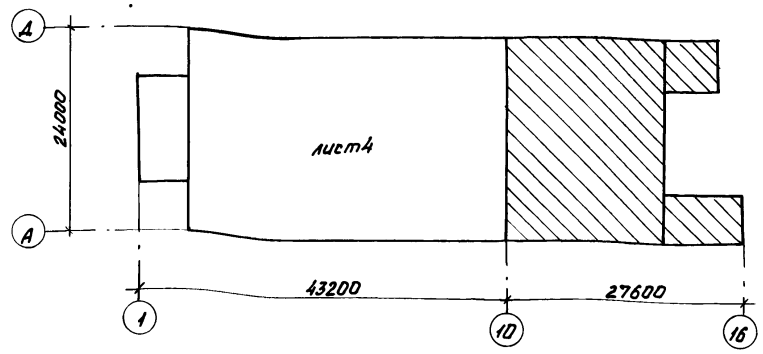

Данные в скобках относятся к зоне с t н минус 20°С

Н.контр.	Ткач		19.11.87	т.п. 813-2-49.88 ОВ
Гл.спец.отд	Репало		19.11.87	
ГИП	Павлинов		18.11.87	
Гл.спец.	Макашов		18.11.87	
Рук.сект.	Беляев		18.11.87	
Рук.гр.	Савосина		18.11.87	Хранилище продовольственной моркови (с охлаждением) вместимостью 1000 тонн
Вед.инж.	Абашева		18.11.87	

Стадия	Лист	Листов
РП	5	

План на отм. 0.000 между осями 10-16 и А-Д

ГИПРОНИСЕЛЬПРОМ г. Орел

Привязан

Инв. №

Взам. инв. №

Подпись и дата

Инв. № подл.

23076-02 46

Копировал Фомушкина

Формат А2

Альбом II

Типовой проект

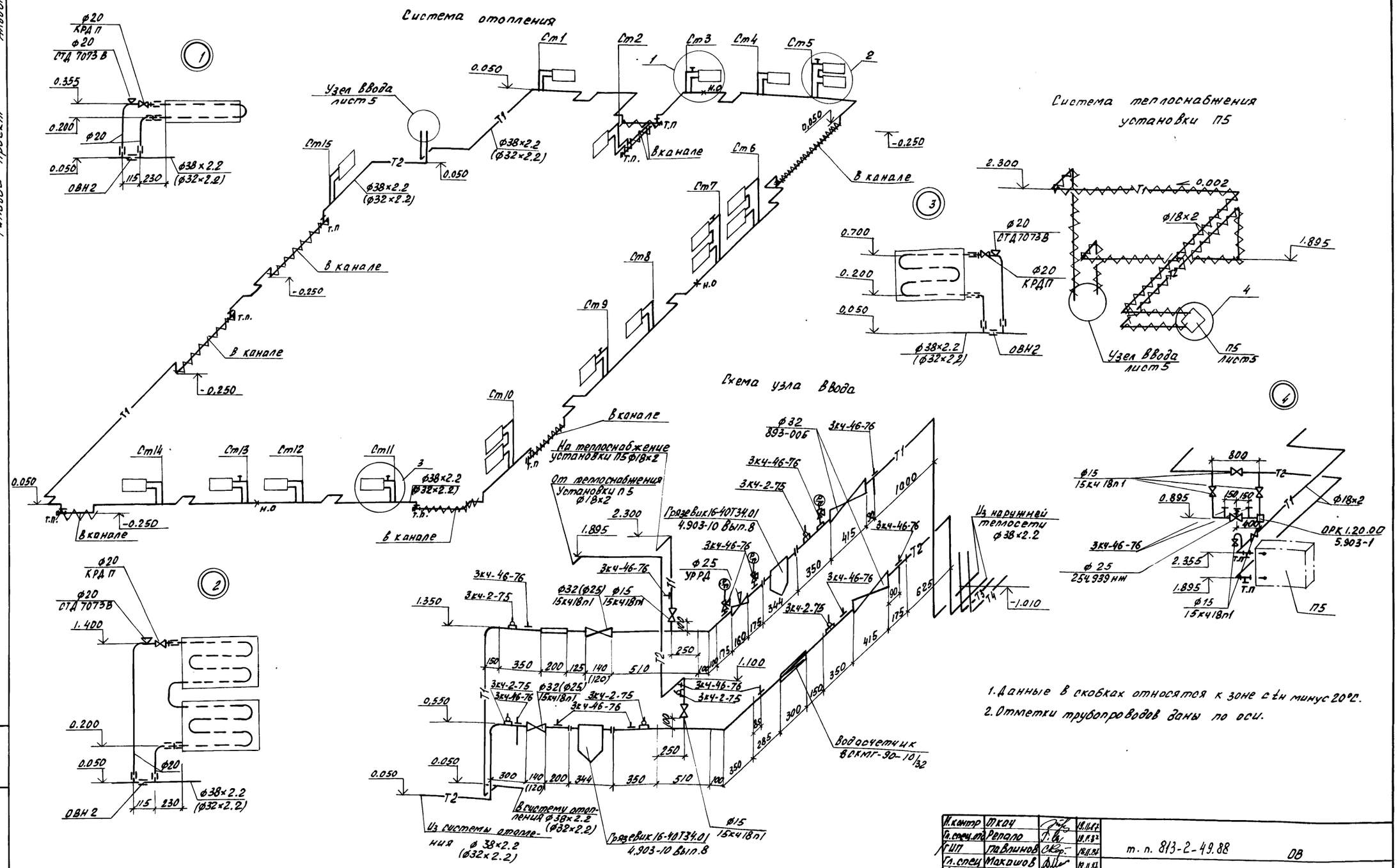

1. Данные в скобках относятся к зоне с tн минус 20°С.
2. Отметки трубопроводов даны по оси.

Н.контр	Ткач		19.11.87
Гл.спец.отд	Репало		19.11.87
ГИП	Павлинов		18.11.87
Гл.спец	Макашов		18.11.87
Рук.сект	Беляев		18.11.87
Рук.гр.	Савосина		18.11.87
Вед.инж	Абашева		19.11.87

т. п. 813-2-49.88 ОВ

Хранилище продовольственной моркови (с охлаждением) вместимостью 1000 тонн

Стадия	Лист	Листов
РП	6	

Схема системы отопления. Схема системы теплоснабжения установки П5. Схема узла ввода

ГИПРОНИСЕЛЬПРОМ г. Орел

Привязан

Инв.N

Инв.N подл. | Подпись и дата | Взам.инв.N

23076-02 47

Альбом II

Типовой проект

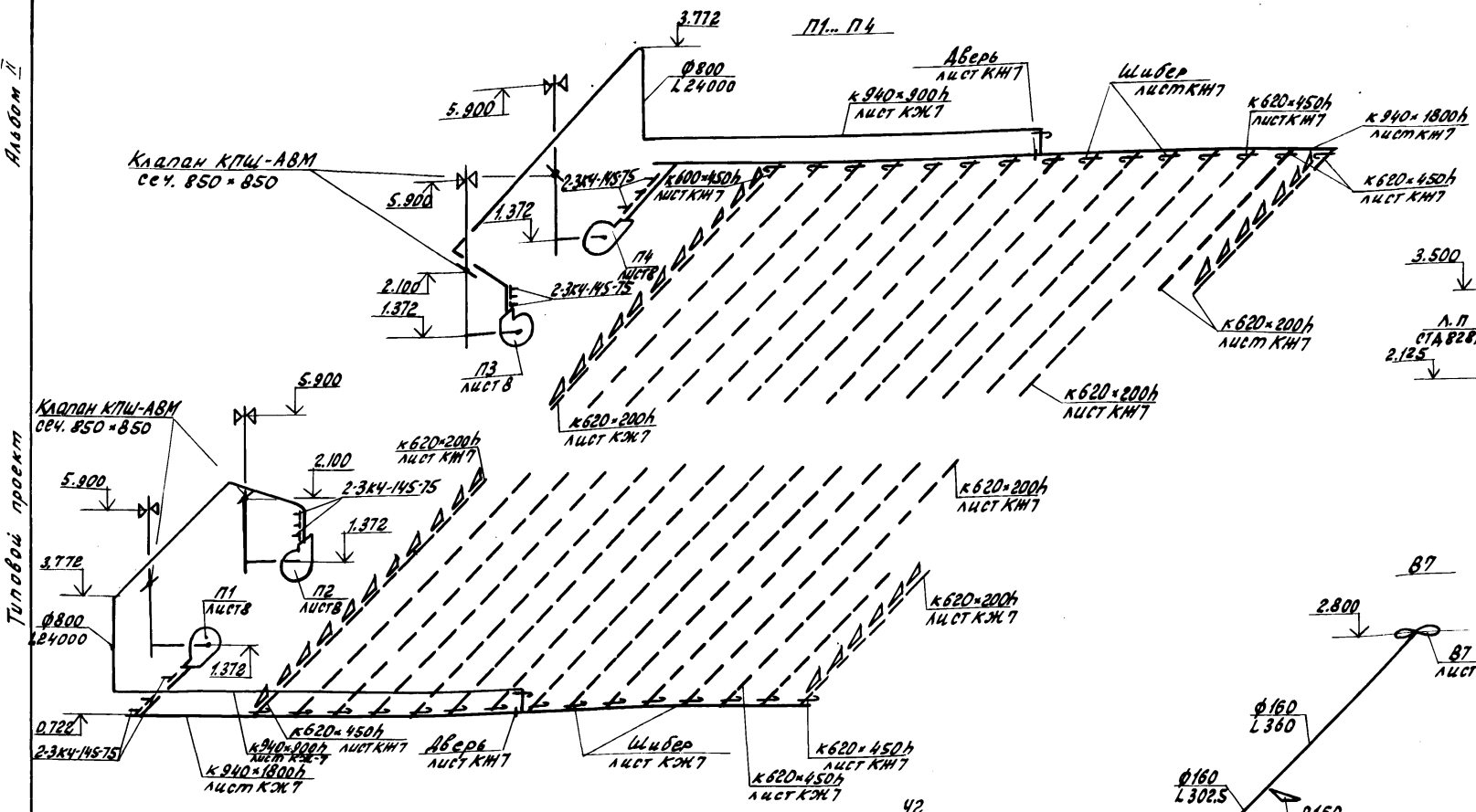

Отметки воздуховодов даны по оси.

Н. контр.	Ткач		18.11.87	т. п. 813-2-49.88 ОВ	
Гл. спец. отд.	Рапопо		18.11.87		
ГИП	Павлинов		18.11.87		
Гл. спец. сек.	Макашов		18.11.87		
Рук. сект.	Беляев		18.11.87		
Рук. гр.	Савосина		18.11.87	Хранилище продовольственных моркови (с охлаждением) вместимостью 1000 тонн	Стадия: РП; Лист: 7; Листов:
Вед. инж.	Абашева		18.11.87	Схемы систем П1...П5; В1...В7, А1...А4; У1...У2	ГИПРОНИСЕЛЬПРОМ г. Орел

Привязан

Инв. №

Инв. № подл. | Подпись и дата | Взам. инв. №

23076-02 48

Копировал Ахромова

Формат А2

Типовой проект Альбом III

План

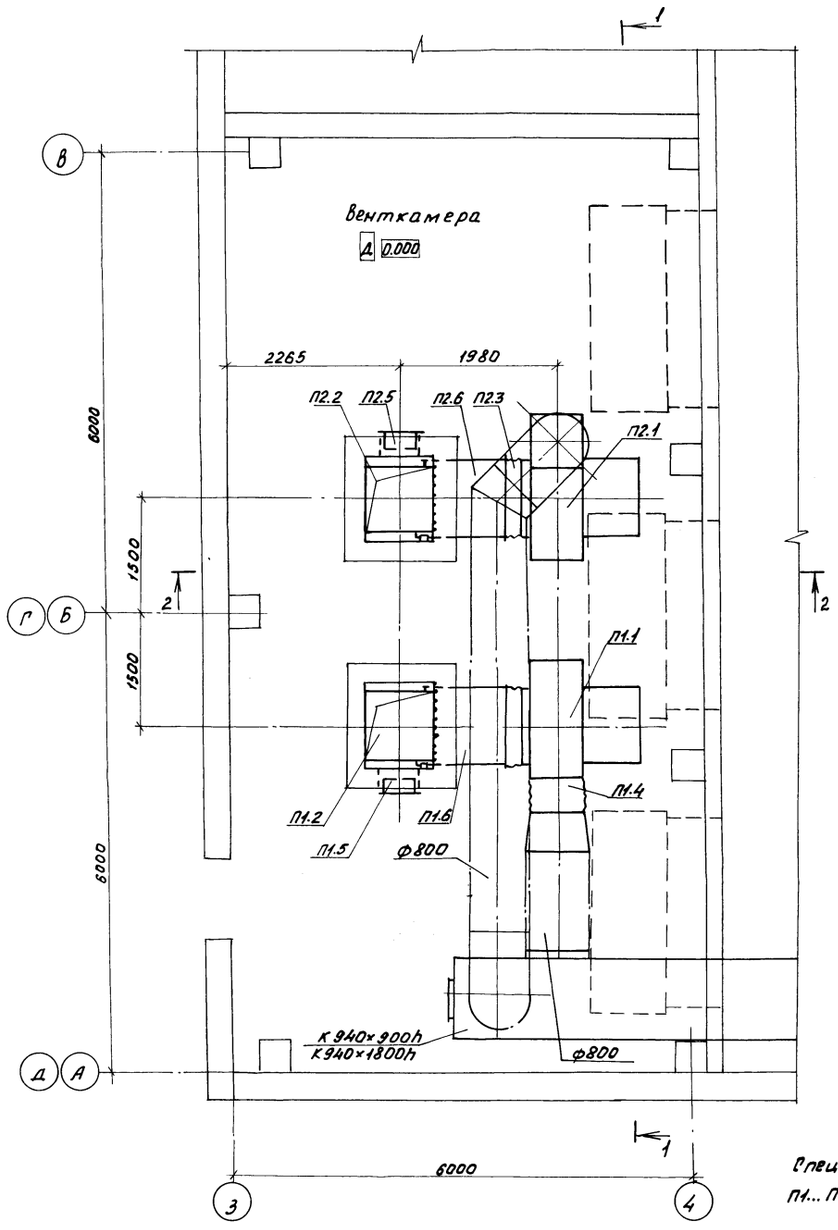

Разрез 1-1

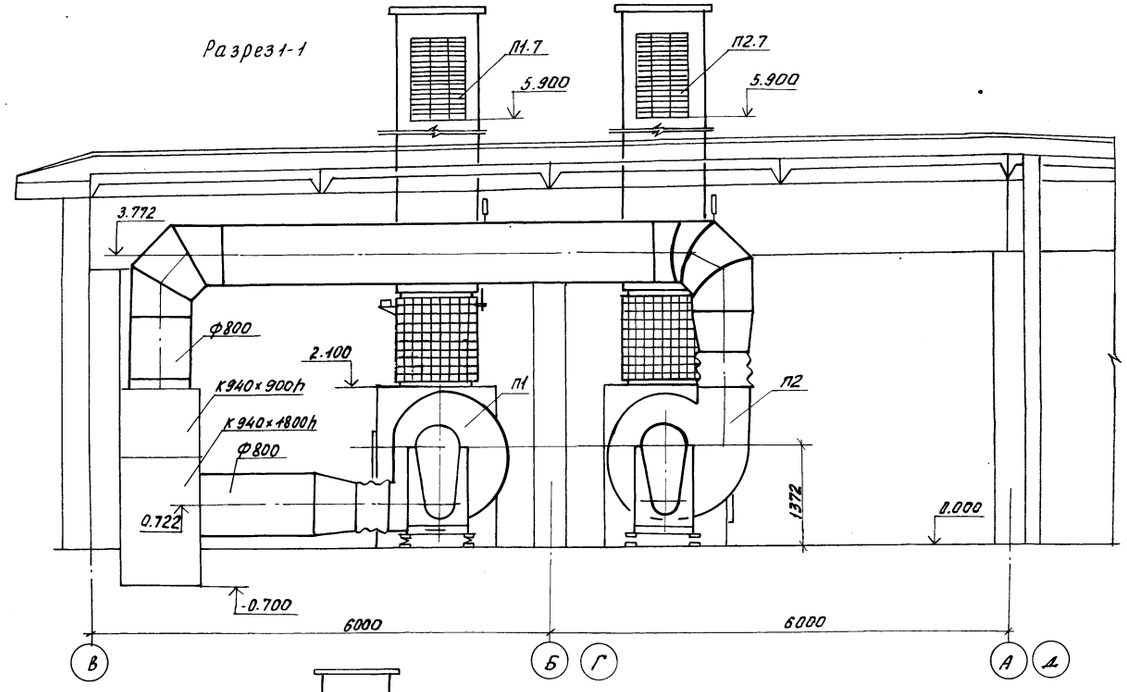

Разрез 2-2

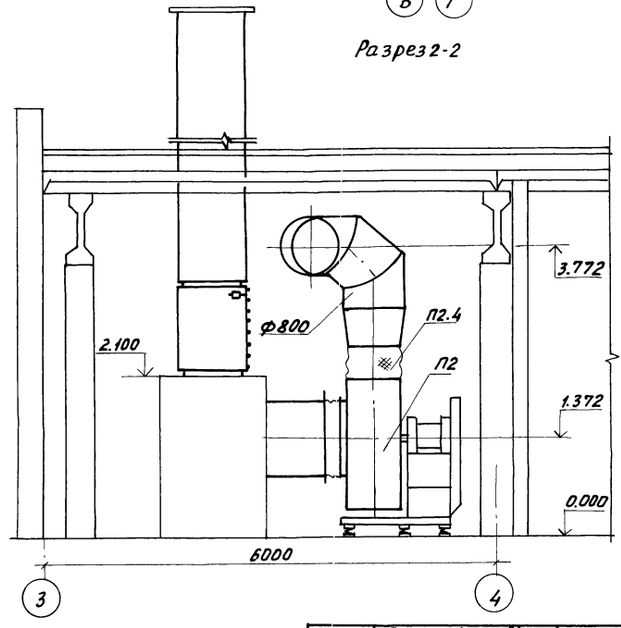

Спецификация на установки П1... П4 дана на листе 11

Н.контр.	Ткач		18.11.87	т. п. 813-2-49.88 ОВ		
Гл.специал.	Репало		18.11.87			
ГИП	Павлинов		18.11.87			
Гл. спец.	Махашов		18.11.87			
Рук.сект.	Беляев		18.11.87			
Рук. гр.	Сабосина		18.11.87	Хранилище продовольственной моркови с охлаждением вместимостью 1000 тонн	Стадия	Лист	Листов
Вед.инж.	Абашева		18.11.87		РП	8	
Привязан				Установка систем П1... П4	ГИПРОНИСЕЛЬПРОМ г. Орел		
Инв.№							

23076-02 49

Копировал Фомушкина Формат А2

Инв.№ подл. | Подпись и дата | Взам. инв.№

Альбом II

Типовой проект

Разрез 1-1

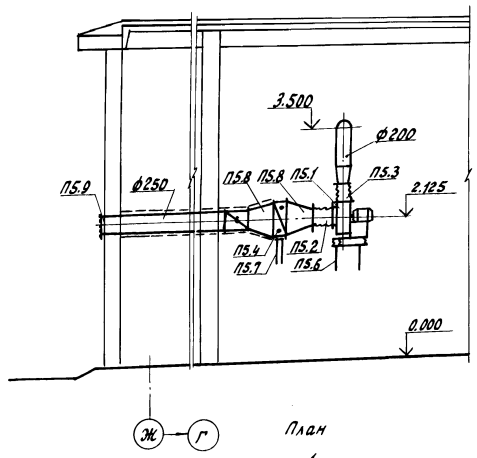

План

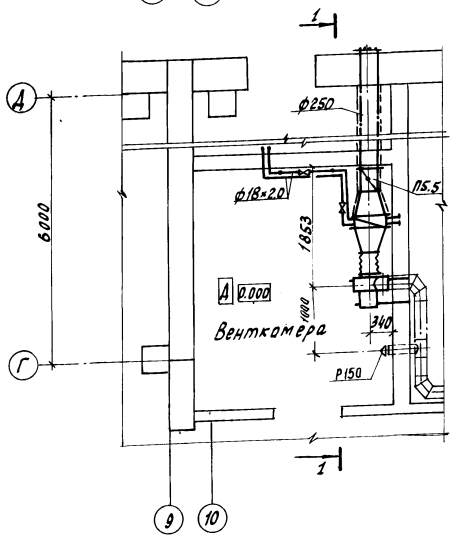

Спецификация отопительно-вентиляционных установок П5, В1...В6

Марка, поз.	Обозначение	Наименование	Кол.	Масса ед. кг	Примечание
		П5			
П5.1	ТУ 22-4208-78	Агрегат вентиляторный А2.5.100-1 с виброизоляторами компл.	1	26.2	
		а. вентилятор радиальный В-Ц4-70-25-01А исполнение 1 положение Пр 0°			
		б. электродвигатель 4А56А4У2 1375 об/мин. 0,12 квт			
П5.2	5.904-38	Вставка гибкая В.00.00-01	1	0.91	
П5.3	5.904-38	Вставка гибкая Н.00.00-03	1	0.86	
П5.4	ТУ-22-5721-84	Калорифер КВС65-ПУ3	1	55	
П5.5	5.904-13 вып 1-2	Заслонка воздушная			
		АЗД 122.000-01	1	13.94	
П5.6	1.494-30 вып. 2	Кронштейн Б7А002.000	1	16.2	
П5.7	1.494-30 вып. 1	Кронштейн Б14М003.000	1	17.4	
П5.8	ОВН1	Переход ф250/530×503	2	8.09	
		С=500мм			
П5.9	ОВН4	Сетка в рамке прямоугольного сечения	1	1.63	
		В1...В4			
В1.1...В4.1	ТУ22-5438-83	Вентилятор осевой В-06-300-8А с электродвигателем 4А100S4У2			
		1435об/мин, 3,0 квт	1	87.5	
В1.2...В4.2	1.494-33	Клапан лепестковый КЛ00.000-03	1	33.5	
В1.3...В4.3	1.494-30 вып. 1	Крепление вентилятора Б14М016.000	1	61.5	
	Спецификация дана на одну установку				

продолжение

Марка, поз.	Обозначение	Наименование	Кол.	Масса ед. кг	Примечание
		В5			
В5.1	ТУ 22-4208-78	Агрегат вентиляторный А2.5095-1 компл	1	26.2	
		а. вентилятор радиальный В-Ц4-70-25-02А исполнение 1, положение Л90°			
		б. электродвигатель 4А56А4У1, 1375 об/мин 0,12 квт			
В5.2	5.904-38	Вставка гибкая В.00.00-02	1	0.91	
		В6			
В6.1	ТУ22-4208-78	Агрегат вентиляторный А2.5095-1 компл	1	26.2	
		а. вентилятор радиальный В-Ц4-70-25-02А исполнение 1, положение Пр90°			
		б. электродвигатель 4А56А4У1, 1375 об/мин 0,12 квт			
В6.2	5.904-38	Вставка гибкая В.00.00-02	1	0.91	
В6.3	5.904-10	Узел прохода 4П1-04 (без хомута и кронштейнов)	1	109	

Н. контр.	Ткач		19.11.87
Гл. спец. отд.	Рендало		19.11.87
ГИП	Павлинов		19.11.87
Гл. спец.	Мокашов		19.11.87
Рук. сект.	Белявв		19.11.87
Рук. гр.	Савосина		19.11.87
Вед. инж.	Абашева		19.11.87

т.п. 813-2-49.88 ОВ

Хранилище продовольственной моркови (с охлаждением) вместимостью 1000 тонн

Установка системы П5

Стадия	Лист	Листов
РП	9	

ГИПРОНИСЕЛЬПРОМ г. Орел

23076-02 50

Копировал Ахромова

Формат А2

Инв. № подл. | Подпись и дата | Взам. инв. №

Типовой проект Альбом III

Разрез 1-1

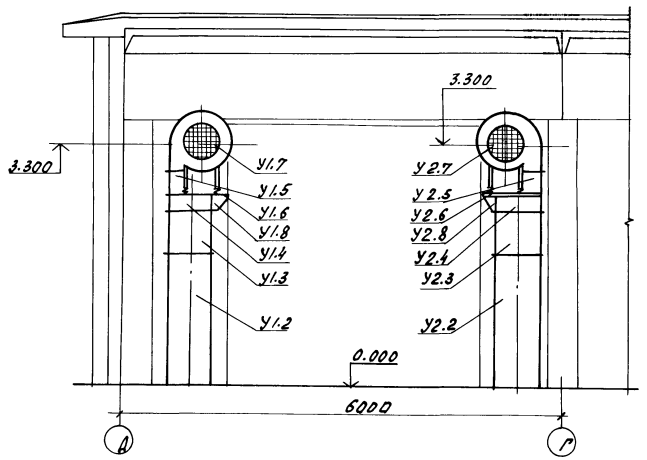

Разрез 2-2

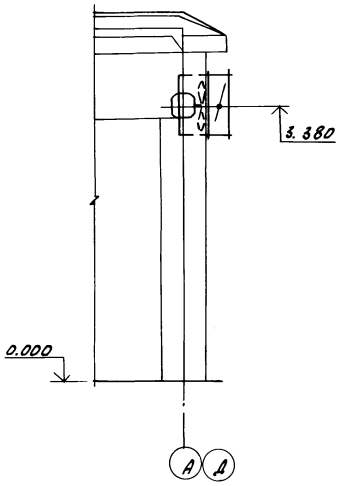

Разрез 3-3

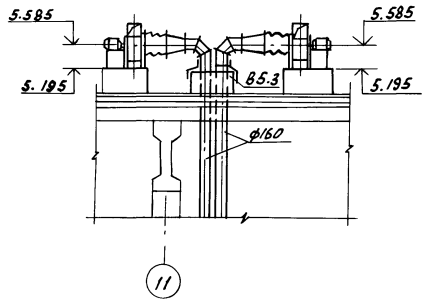

План У1, У2

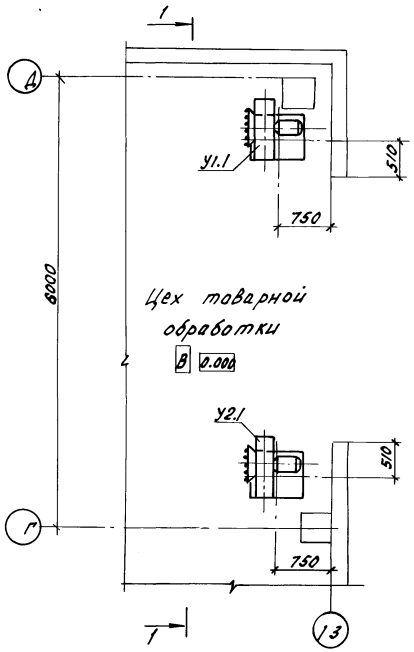

План В1, В2

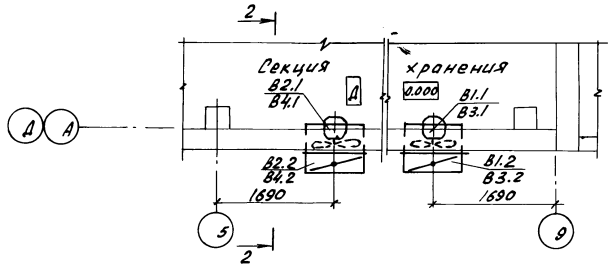

План В5, В6

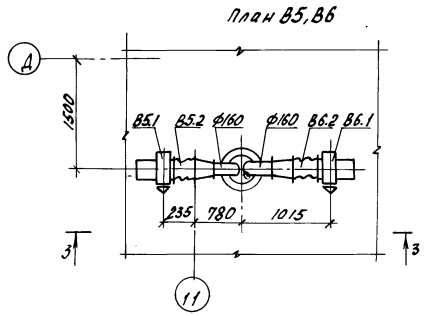

Спецификация на установки У1, У2, В1...В6 дана на листах ОВ9, ОВ11

Н.контр.	Ткач		12.11.87	т. п. 813-2-49.88 ОВ		
Гл.спец.отд	Репало		13.11.87			
РИП	Поваляев		13.11.87			
Гл.спец	Макашов		13.11.87			
Рук.сект	Беляев		13.11.87			
Рук.гр.	Савосина		13.11.87			
Вед.инж.	Абашева		13.11.87	Хранилище продовольственной моркови с охлаждением вместимостью 1000 тонн	Стадия: РП	Лист: 10	Листов:
Привязан				Установка систем У1, У2, В1... В6	ГИПРОНИСЕЛЬПРОМ г. Орел		
Инв.N							

Инв.N подл. | Подпись и дата | Взам.инв.N

23076-02 51

Копировал Зубакова

Формат А2

Альбом II

Типовой проект

Спецификация отопительно-вентиляционных установок П1...П4, У1, У2

Марка, поз.	Обозначение	Наименование	Кол.	Масса ед. кг	Примечание
		П1			
П1.1	ТУ22-3155-75	Агрегат вентиляторный			
		А10-2 с виброизоляторами			
		компл.	1	598	
		а. вентилятор радиальный В-Ц4-70-10-03У2 исполнение 6 положение Л270°			
		б. электродвигатель 4А13256У2, 965 об/мин 5,5 кВт			
П1.2	ТУ111-7-1-84	Клапан смесительный КПШ-АВМ 850×850	1	250	
П1.3	5.904-38	Вставка гибкая В.00.00-15	1	3,42	
П1.4	5.904-38	Вставка гибкая Н.00.00-19	1	3,47	
П1.5	5.904-4	Дверь герметическая утепленная Ду 1.25×0,5	1	36	
П1.6	ОВНЗ	Переход Ф1000/1000×1000, ℓ=625мм	1	27,06	
П1.7	ТУ400-28-114-75	Решетка жалюзийная СТД 5291.1	12	1,62	
		П2			
П2.1	ТУ22-3155-75	Агрегат вентиляторный А10-2 с виброизоляторами компл.	1	598	
		а. вентилятор радиальный В-Ц4-70-10-03У2 исполнение 6 положение Пр0°			
		б. электродвигатель 4А13256У2, 965 об/мин, 5,5 кВт			
П2.2	ТУ111-7-1-84	Клапан смесительный КПШ-АВМ 850×850	1	250	
П2.3	5.904-38	Вставка гибкая В.00.00-15	1	3,42	
П2.4	5.904-38	Вставка гибкая Н.00.00-19	1	3,47	
П2.5	5.904-4	Дверь герметическая утепленная Ду 1,25×0,5	1	36	
П2.6	ОВНЗ	Переход Ф1000/1000×1000 ℓ=625мм	1	27,06	
П2.7	ТУ400-28-114-75	Решетка жалюзийная СТД 5291.1	12	1,62	
		П3			
П3.1	ТУ22-3155-75	Агрегат вентиляторный А10-2 с виброизоляторами компл.	1	598	
		а. вентилятор радиальный В-Ц4-70-10-03У2 исполнение 6 положение Л0°			
		б. электродвигатель 4А13256У2, 965 об/мин, 5,5 кВт			
П3.2	ТУ111-7-1-84	Клапан смесительный КПШ-АВМ 850×850	1	250	
П3.3	5.904-38	Вставка гибкая В.00.00-15	1	3,42	
П3.4	5.904-38	Вставка гибкая Н.00.00-19	1	3,47	
П3.5	5.904-4	Дверь герметическая утепленная Ду 1.25×0,5	1	36	
П3.6	ОВНЗ	Переход Ф1000/1000×1000 ℓ=625мм	1	27,06	
П3.7	ТУ400-28-114-75	Решетка жалюзийная СТД 5291.1	12	1,62	
		П4			
П4.1	ТУ22-3155-75	Агрегат вентиляторный А10-2 с виброизоляторами компл.	1	598	
		а. вентилятор радиальный В-Ц4-70-10-03У2 исполнение 6 положение Пр270°			
		б. электродвигатель 4А13256У2, 965 об/мин, 5,5 кВт			
П4.2	ТУ111-7-1-84	Клапан смесительный КПШ-АВМ 850×850	1	250	
П4.3	5.904-38	Вставка гибкая В.00.00-15	1	3,42	
П4.4	5.904-38	Вставка гибкая Н.00.00-19	1	3,47	
П4.5	5.904-4	Дверь герметическая Утепленная Ду 1.25×0.5	1	36	
П4.6	ОВНЗ	Переход Ф1000/1000×1000 ℓ=625мм	1	27,06	
П4.7	ТУ400-28-114-75	Решетка жалюзийная СТД 5291.1	12	1.63	

продолжение

Марка, поз.	Обозначение	Наименование	Кол.	Масса ед. кг	Примечание
		У1, У2			
У1, У2	1.494-2 Вып. 10	Агрегат воздушной завесы А5Ц.00.000.01 компл.	6		
У1.1	ТУ22-5335-82	Агрегат вентиляторный Е5.105-2а с виброизоляторами, компл.	1	105.5	
		а. вентилятор радиальный В-Ц4-75.5-04 исполнение 1, положение Пр180°			
		б. электродвигатель 4А90L4У2, 1425 об/мин 2,2 кВт			
У2.1.	ТУ22-5335-82	Агрегат вентиляторный Е5.105-2а с виброизоляторами компл.	1	105,5	
		а. вентилятор радиальный В-Ц4-75-5-Л.04 исполнение 1, положение Л180°			
		б. Электродвигатель 4А90L4У2, 1425 об/мин 2,2 кВт			
У1.2; У2.2	1.494-2 Вып. 10	Секция раздаточного короба А5Ц.02.000	1	81,8	
У1.3; У2.3	1.494-2 Вып. 10	Секция раздаточного короба А5Ц.02.000-01	1	33	
У1.4; У2.4	1.494-2 Вып. 10	Патрубок переходный А5Ц.01.000	1	17.5	
У1.5, У2.5	1.494-2 Вып. 10	Патрубок А5Ц.03.200	1	6,6	
У1.6, У2.6	1.494-2 Вып. 10	Плита опорная А5Ц.03.300	1	24.8	
У1.7; У2.7	1.494-2 Вып. 10	Коллектор всасывающий А5Ц.03.100	1	5,4	
У1.8; У2.8	1.494-2 Вып. 10	Косынка А5Ц.03.301	2	2,8	
	Спецификация дана	на одну установку			

Н. контр.	Ткач		18.11.87
Гл. специал.	Репало		18.11.87
Гл. спец.	Макашов		18.11.87
Рук. сект.	Беляев		18.11.87
Рук. гр.	Савосина		18.11.87
Вед. инж.	Абашева		18.11.87

т. п. 813-2-49.88 ОВ

Хранилище продовольственной моркови (с охлаждением) вместимостью 1000 тонн

Стадия	Лист	Листов
РП	11	

Спецификация отопительно-вентиляционных установок П1...П4, У1, У2

ГИПРОНИСЕЛЬПРОМ г. Орел

Привязан

Инв. №

Инв. № подл. | Подпись и дата | Взам. инв. №

230716-02 52

Копировал Фомчшкина

Формат А2

Альбом II

Типовой проект

ХРАНИЛИЩЕ ПРОДОВОЛЬСТВЕННОЙ МОРКОВИ /С ОХЛАЖДЕНИЕМ/ ВМЕСТИМОСТЬЮ 1000 ТОНН

Т. П. 813-2-49.88

АЛЬБОМ I

Эскизные чертежи общих видов нетиповых конструкций систем отопления и вентиляции

Инв. № подл. | Подпись и дата | Взам. инв. №

Привязан

Инв. №

Копировал Попова Формат А4

Обозначение	Наименование	Примечание
ОВН1	Переход ф250/530х503	
ОВН2	Редукционная вставка	
ОВН3	Переход ф1000/1000х1000	
ОВН4	Сетка в рамке прямоугольного сечения	

Инв. № подл. | Подпись и дата | Взам. инв. №

Привязан

Инв. №

Н. контр.	Ткач		19.11.87
Гл. спец. отд.	Репало		19.11.87
Гл. спец. сект.	Макашов		19.11.87
Рук. сект.	Беляев		19.11.87
Рук. гр.	Савосина		19.11.87
Ст. техн.	Корогодин		19.11.87
Пров.	Абашева		19.11.87

ОВН

Содержание

Стадия: РП | Лист: 1 | Листов: 1

ГИПРОНИСЕЛЬПРОМ г. Орел

Копировал Попова Формат А4

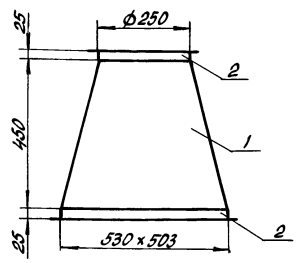

Выборка материалов

Поз.	Наименование	Кол., кг
	Материал	
1	Лист Б-ПН-МО-0,6 ГОСТ 19903-74 / 2-IVСт3ПС ГОСТ 16523-70	3,61
2	Уголок 25х25х4-Б ГОСТ 8509-86 / В-Ст3пс ГОСТ 535-79	4,48

1. Переход служит для соединения калорифера с вентилятором и воздуховодом.
2. Конструкция сварная.
3. Переход окрасить масляной краской по ГОСТ 8292-85 за два раза.

23016-02 53

Инв. № подл. | Подпись и дата | Взам. инв. №

Привязан

Инв. №

Н. контр.	Ткач		19.11.87
Гл. спец. отд.	Репало		19.11.87
Гл. спец. сект.	Макашов		19.11.87
Рук. сект.	Беляев		19.11.87
Рук. гр.	Савосина		19.11.87
Ст. техн.	Корогодин		19.11.87
Пров.	Абашева		19.11.87

ОВН1

Переход ф250/530х503

Стадия: РП | Лист | Листов: 1

ГИПРОНИСЕЛЬПРОМ г. Орел

Копировал Попова Формат А4

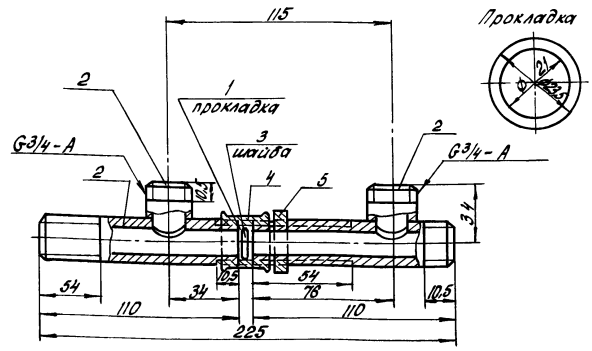

Выборка материалов

Поз.	Наименование	Кол., кг
	Материал	
1	Паронит ПОН 0,8 ГОСТ 481-80	
2	Труба 20х2,5 ГОСТ 3262-75	0,38
3	Лист Б-ПН-МО-3 ГОСТ 19903-74 / 5 В Ст 3 пс ГОСТ 16523-70	0,017
	Стандартные изделия	
4	Муфта короткая 20 ГОСТ 8954-75	0,096
5	Контргайка 20 ГОСТ 8961-75	0,041

Шайба

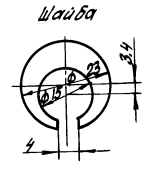

1. Редукционная вставка обеспечивает постоянный коэффициент затекания нагревательных приборов.
2. Масса 0,534 кг.

Привязан

Инв. №

Н. контр.	Ткач		19.11.87
Гл. спец. отд.	Репало		19.11.87
Гл. спец. сект.	Макашов		19.11.87
Рук. сект.	Беляев		19.11.87
Рук. гр.	Савосина		19.11.87
Ст. техн.	Корогодин		19.11.87
Пров.	Абашева		19.11.87

т. п. 813-2-49.88 ОВН2

Редукционная вставка

Стадия: РП | Лист: 1 | Листов: 1

ГИПРОНИСЕЛЬПРОМ г. Орел

Копировал Попова Формат А4

Типовой проект Альбом II

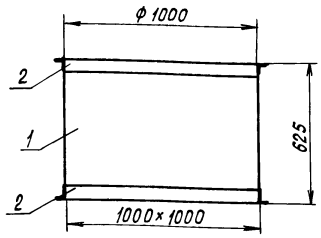

Выборка материалов

Поз.	Наименование	Кол. кг
	Материал	
1	Лист ОЦ $\frac{Б-ПН-НО-0,6\ ГОСТ\ 19904-74}{ОН-МТ-2\ ГОСТ\ 14918-80}$	11,78
2	Уголок $\frac{32\times32\times4-Б\ ГОСТ\ 8509-86}{В-Ст3\ пс1\ ГОСТ\ 535-79}$	15,28

1. Переход служит для соединения вентилятора с вентшахтой.
2. Конструкция сварная
3. Фланцы окрасить масляной краской по ГОСТ 8292-85 за два раза.

Привязан

Инв. N

Подпись и дата | Взам. инв. N | Инв. N подл.

Н. контр.	Ткач		18.11.87
И. спец. от.	Репало		18.11.87
Гл. спец.	Макашов		18.11.87
Рук. сект.	Беляев		18.11.87
Рук. гр.	Савосина		18.11.87
Ст. техн.	Корогодин		18.10.87
Пров.	Абашева		18.11.87

т. п. 813-2-49.88 ОВН 3

Переход ф1000/1000×1000

Стадия	Лист	Листов
РП		1

ГИПРОНИСЕЛЬПРОМ г. Орел

Копировал Кухтинова Формат А4

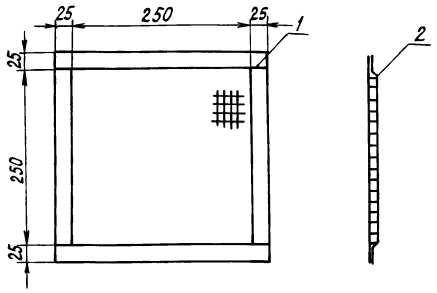

Выборка материалов

Поз.	Наименование	Кол. кг
	Материал	
1	Уголок $\frac{25\times25\times4-Б\ ГОСТ\ 8509-86}{В-Ст3\ пс1\ ГОСТ\ 535-79}$	1,46
2	Сетка 20-2,0 ГОСТ 5336-80	0,17

1. Сетка служит для предотвращения попадания мусора в воздуховод.
2. Конструкция сварная
3. Фланцы окрасить масляной краской по ГОСТ 8292-85 за два раза.

Привязан

Инв. N

Подпись и дата | Взам. инв. N | Инв. N подл.

Н. контр.	Ткач		18.11.87
И. спец. от.	Репало		18.11.87
Гл. спец.	Макашов		18.11.87
Рук. сект.	Беляев		18.11.87
Рук. гр.	Савосина		18.11.87
Ст. техн.	Корогодин		18.10.87
Пров.	Абашева		18.11.87

т. п. 813-2-49.88 ОВН 4

Сетка в рамке прямоугольного сечения

Стадия	Лист	Листов
РП		1

ГИПРОНИСЕЛЬПРОМ г. Орел

Копировал Кухтинова Формат А4

23016-02 54

Привязан

Инв. N

Подпись и дата | Взам. инв. N | Инв. N подл.

Стадия	Лист	Листов

ГИПРОНИСЕЛЬПРОМ г. Орел

Копировал Кухтинова Формат А4

Привязан

Инв. N

Подпись и дата | Взам. инв. N | Инв. N подл.

т. п. 813-2-49.88

Стадия	Лист	Листов

ГИПРОНИСЕЛЬПРОМ г. Орел

Копировал Кухтинова Формат А4

Альбом II

Типовой проект

Ведомость рабочих чертежей основного комплекта

Лист	Наименование	Примеч.
1	Общие данные	
2	План на отм. 0.000. Схемы системы К13	
3	Фрагмент 1. Схема системы К1.	
	Водомерные узлы 1и 2	
4	Схема систем В1, Т3. Схема системы К3	

Ведомость ссылочных и прилагаемых документов

Обозначение	Наименование	Примеч.
	Ссылочные документы	
2.190-1/72	Узлы и детали, инженерного	
Выпуск 3	оборудования жилых и	
	общественных зданий	
	для сельского строительства	
3.001.1-3	Упоры на наружных	
	напорах трубопроводах	
Вып. 1-1; 1-2	водопровода и канализации	
4.904-69	Детали крепления санитар-	
	но-технических приборов	
	и трубопроводов.	
5.901-1, выпуск 0	Водомерные узлы	
5.905-7	Оборудование, узлы и дета-	
	ли наружных газопроводов	
7.903.9-2	Тепловая изоляция.	

Приложение

Обозначение	Наименование	Примеч.
Выпуск 1	трубопроводов с положитель-	
	ными температурами	
	Прилагаемые документы	
ВК. СО	Спецификация оборудова-	
	ния	
ВК. ВМ	Ведомость потребности	
	в материалах	

Общие указания

Данная часть проекта разработана на основании задания на проектирование, утвержденного Госагропромом СССР от 20 марта 1987 года.

За условную отметку 0.000 принят уровень чистого пола здания, что соответствует абсолютной отметке [ ]

Монтаж трубопроводов производить в соответствии с требованиями СНиП 3.05.01-85 и СН 478-80.

Стальные трубопроводы, прокладываемые открыто окрасить масляной краской ГОСТ 10503-71 за два раза под колер помещений.

Расход воды на полив территории определяется при привязке проекта.

Расчет систем водопровода и канализации произведён согласно СНиП 2.04.01-85.

Крепление трубопроводов выполнить согласно серии 4.904-69.

Условные обозначения

—В1— Водопровод хозяйственно-питьевой, производственный, противопожарный

—К13— Канализация производственная незагрязнённых стоков.

В таблице основные показатели по системе В1 приведены с учётом расхода воды на хозяйственно-питьевые нужды.

Отметки на вводах и выпусках канализации назначаются при привязке проекта. Монтаж системы К13 производить после установки вентиляционного оборудования.

Соединительные детали водопровода хозяйственно-питьевого, производственного, противопожарного назначения приняты по ОСТ 6-05-367-74.

При производстве работ по системам канализации составить акт освидетельствования скрытых работ:

1. на устройство основания под трубопроводы;
2. на качественное соединение стыков;
3. на правильность уклонов трубопроводов;
4. на испытание трубопроводов;
5. на проверку действия систем;

Изоляцию трубопроводов горячего водоснабжения предусматреть согласно серии 7.903, 9-2 выпуск 1 полотном холстопрошивным из отходов стеклянного волокна толщиной 40 мм марки ХПС-Т-5 по ТУ 6-11-454-77 с покрытием алюминиевой фольгой марки Ф 0.15 М-Ст ТУ36-1177-77.

Данные по производственному водопотреблению и водоотведению

№ потребителя по плану	Наименование потребителей	Количество потребителей	Количество часов работы в сутки	Водопотребление: требования к качеству воды	Потребный напор у потребителя, м	Режим водопотребления	Расход воды на одного потребителя	Из хоз-питьевого, производственного противопожарного водопровода: м³/сут	м³/ч	л/с	Из сети горячего водопровода: м³/сут	м³/ч	л/с	Водоотведение: Характеристика сточных вод	Режим водоотведения	В производственную и бытовую канализацию: м³/сут	м³/ч	л/с	В ливневую канализацию: м³/сут	м³/ч	л/с	Концентрация загрязнений сточных вод после локальных очистных сооружений, мг/л	Примечание
2	Линия фасования моркови в пакеты ЛФМП-600	1	14	питьев	от сети	непрерыв.	2,0	28,0	2,0	0,33	—	—	—	Взвешенные в-ва 1950 мг/л	непрер.	28,0	2,0	0,33	—	—	—	не более 300	
	Мытье пола и оборудования в цехе товарной обраб.	312 м²	1,0	—"—	—"—	периодич.	—	1,24	1,24	0,4	0,6	0,6	0,2	Взвешенные в-ва 500 мг/л	периодич	1,84	1,84	0,6	—	—	—	не более 300	
	Водоохладители	6	1	—	—	—	—	—	—	—	—	—	—	незагрязнённые	—"—	—	—	—	1,5	1,5	0,42		
	Электрокипятильник	1	4	—"—	—	периодич.	—	0,1	0,025	0,007	—	—	—		—"—	—	—	—	—	—	—		
	Итого							29,34	3,3	0,7	0,6	0,6	0,2			29,84	3,9	0,9	1,5	1,5	0,42		

Основные показатели по чертежам водопровода и канализации.

Наименование системы.	Потребный напор на вводе, м	Расчётный расход: м³/сут	м³/ч	л/с	при пожс. л/с	Установочная мощность электродвиг. квт	Примеч.
В1	17	1,3	1,5	0,75	5,2		
Т3	12	1,4	1,7	0,76	—		хоз-питьев. нужды
К1	—	2,7	3,0	2,88	—		
К3	—	1,1	2,2	0,6	—		
К13	—	1,5	1,5	0,42	—		технолог. нужды

Типовой проект разработан в соответствии с действующими нормами и правилами и предусматривает мероприятия обеспечивающие взрывную, взрыво-пожарную и пожарную безопасность при эксплуатации здания.

Гл. инженер проекта СКар. /В.А.Павлинов/

Согласовано:
Гл. спец. отд. Кореев
Рук. сект. Т. Удовина
Рук. сект. Эл. Корягин

Инв. № подл. | Подпись и дата | Взам. инв. №

Привязан

Инв. №			
Зам. гл. ин.	Карпенков		12.87
Н. контр.	Ткач		12.87
Нач. отд.	Иглина		12.87
ГИП	Павлинов		12.87
Рук. сект.	Беляев		12.87
Рук. гр.	Цурганов		12.87
Инж.	Басова		12.87

т. п. 813-2-49.88 ВК

Хранилище продовольственной моркови (с охлаждением) вместимостью 1000 тонн.

Стадия	Лист	Листов
РП	1	4

Общие данные

ГИПРОНИСЕЛЬПРОМ г. Орёл

23076-02 55

Копировал: Иванова

Формат А2

План на отм. 0,000

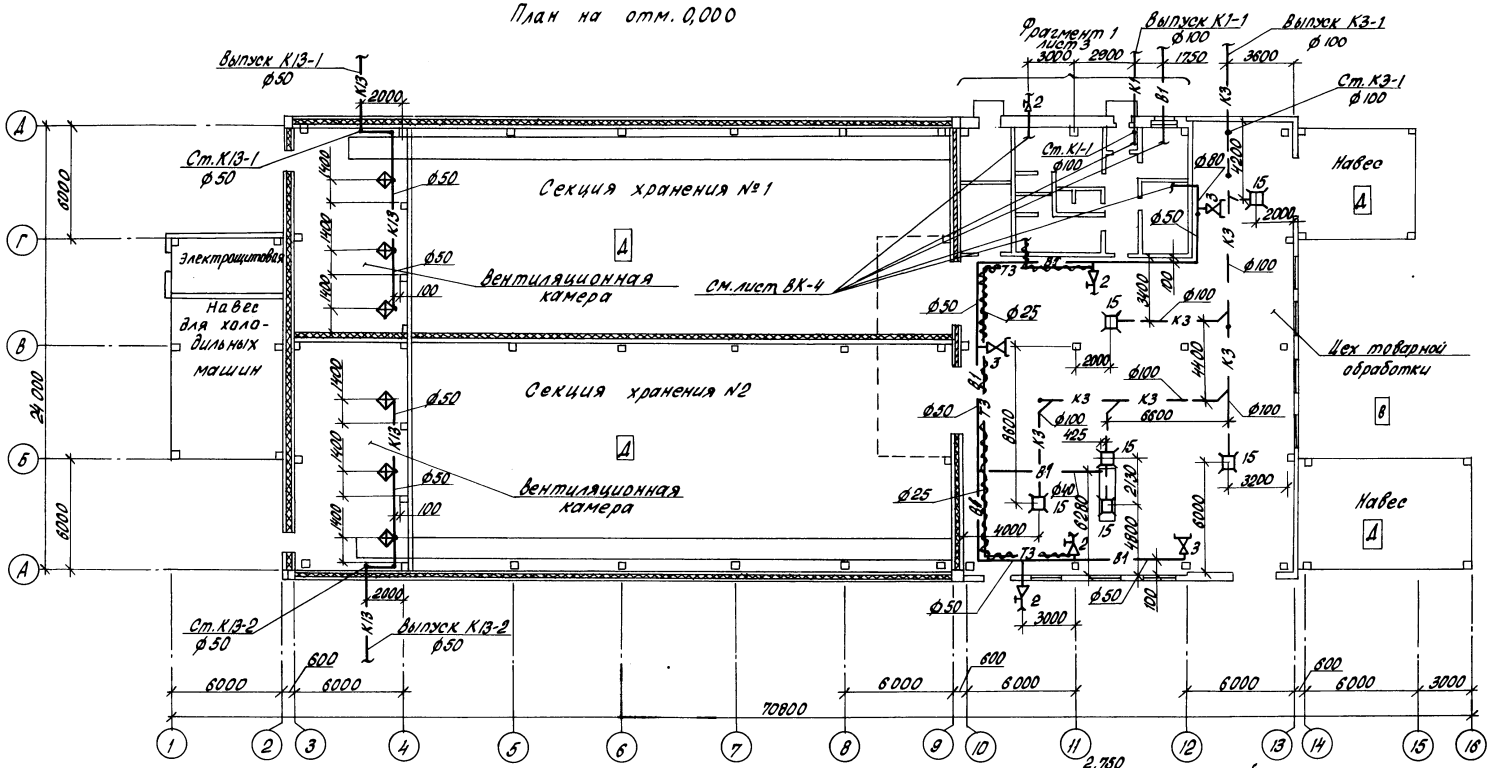

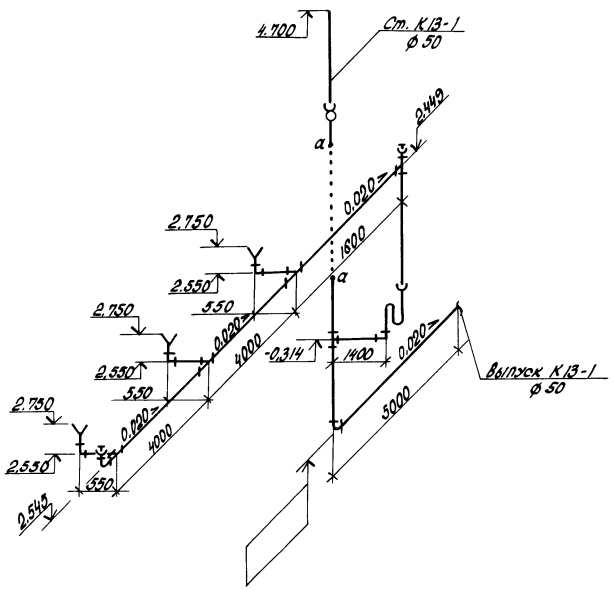

К13

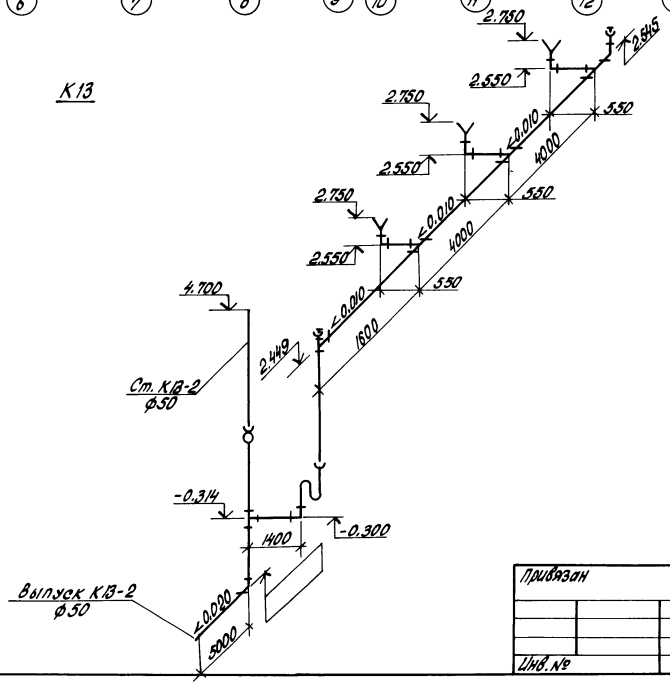

Н. контр.	Ткач		12.11.87	т. п. 813-2-49.88 ВК	
Исполнит.	Репало		12.11.87		
ГИП	Павлинов		12.11.87		
Рук. сект.	Беляев		12.11.87		
Рук. гр.	Цурганов		12.11.87		
Инж.	Басова		12.11.87	Хранилище продовольственной моркови (с охлаждением) вместимостью 1000 тонн	Стадия: РП; Лист: 2; Листов:
				План на отм. 0,000. Схемы системы К13	ГИПРОНИСЕЛЬПРОМ г. Орел

Привязан

Инв. №

23076-02 56

Копировал Попова

Формат А2

Альбом III

Типовой проект

Фрагмент 1

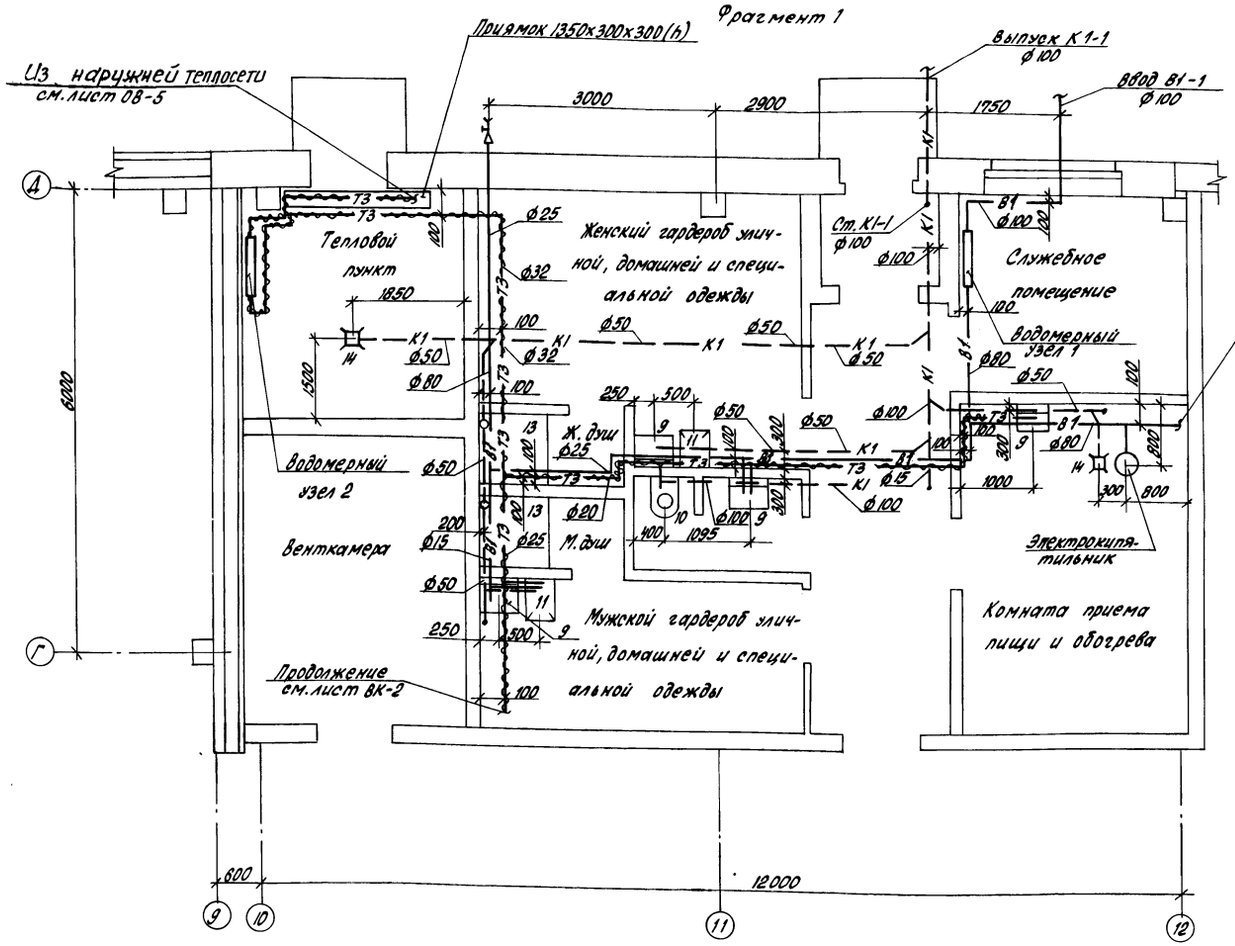

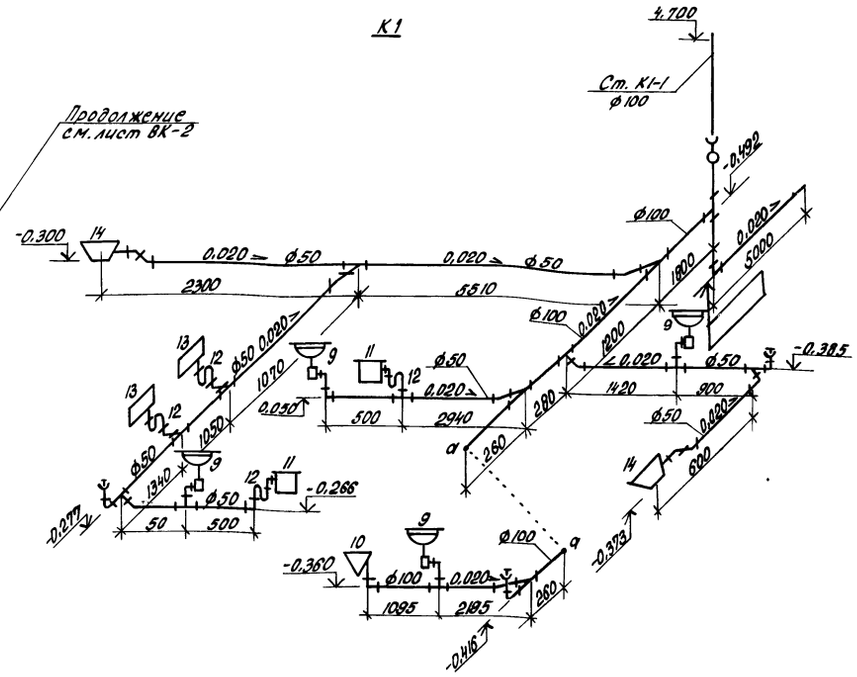

Водомерный узел 1

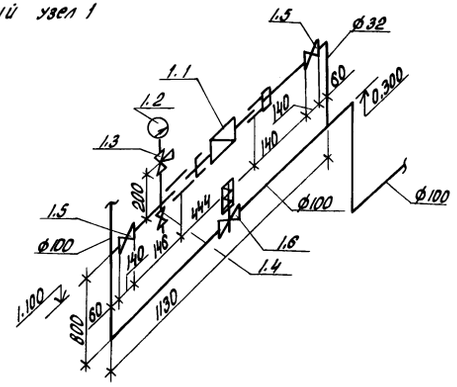

Водомерный узел 2

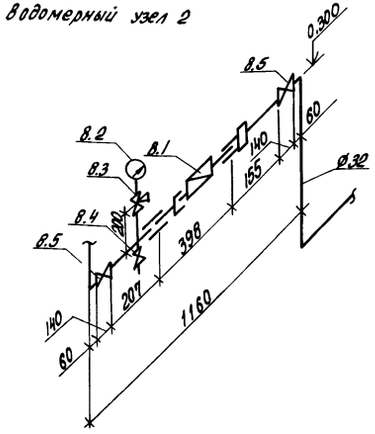

Н.контр.	Ткач		12.11.87	т.п. 813-2-49.88 -ВК	
Гл.специалист	Репало		12.11.87		
ГИП	Павлинов		12.11.87		
Рук.сект.	Беляев		12.11.87		
Рук.гр.	Цурганов		12.11.87		
Инж.	Басова		14.10.87	Хранилище продовольственной моркови (с охлаждением) вместимостью 1000 тонн	Стадия: РП; Лист: 3; Листов:
				Фрагмент 1. Схема системы К1. Водомерные узлы 1 и 2	ГИПРОНИСЕЛЬПРОМ г. Орел

Привязан

Инв.№

Инв.№ подл. | Подпись и дата | Взам.инв.№

23076-02 57

Копировал Попова

Формат А2

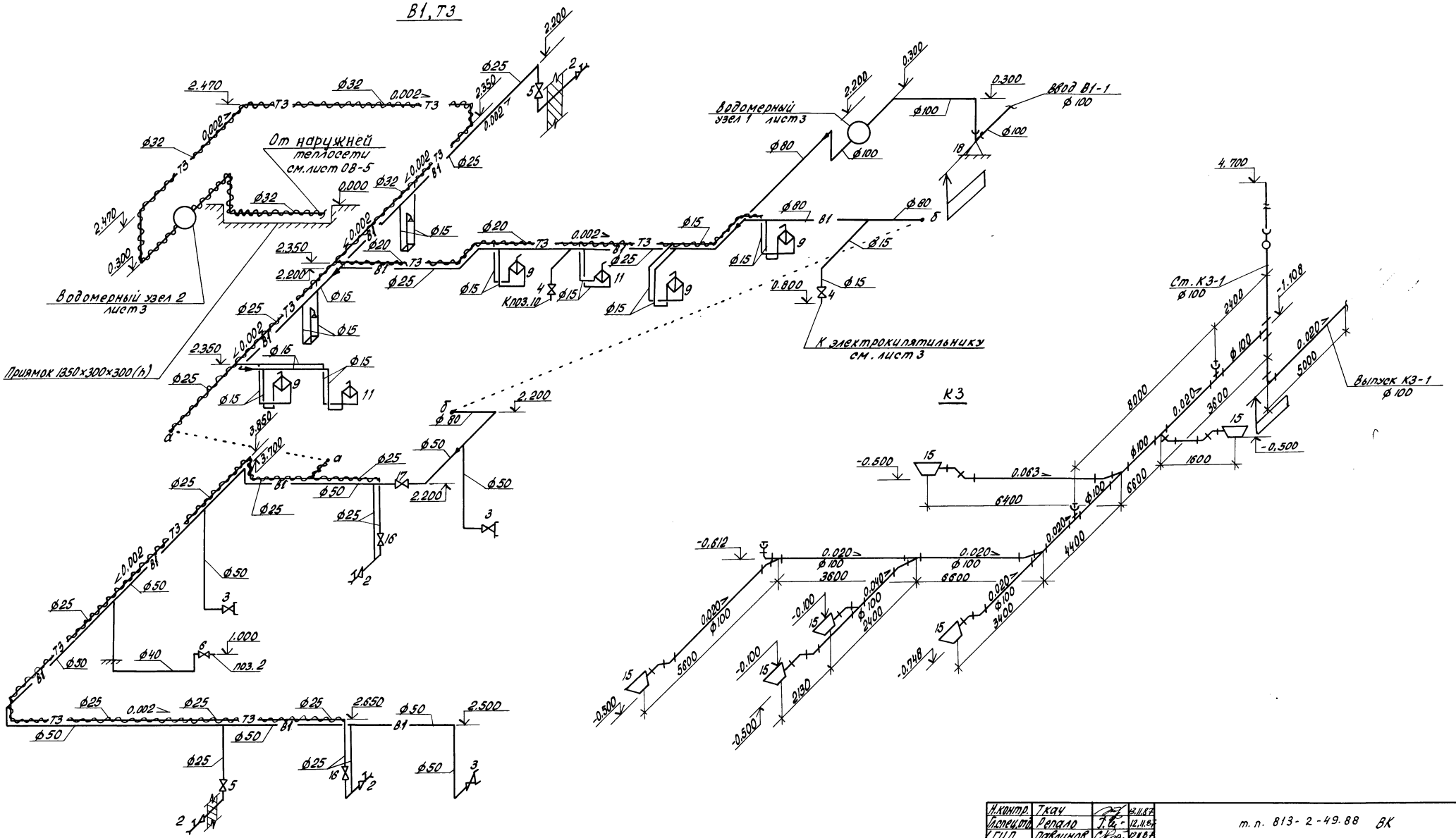

Н.контр.	Ткач		12.11.87	т. п. 813-2-49.88 ВК	
Гл.спец.тд	Репало		12.11.87		
ГИП	Павлинов		12.11.87		
Рук.сект.	Беляев		12.11.87		
Рук.гр.	Шуганов		12.11.87		
Привязан	Инж.	Басова	12.11.87	Хранилище продовольственной моркови (с охлаждением) вместимостью 1000 тонн	Стадия: РП; Лист: 4; Листов:
Инв.№				Схемы систем В1, Т3, К3	ГИПРОНИСЕЛЬПРОМ г. Одесса

23076-02 (58)

Копировал Попова Формат А2

Типовой проект альбом II

Инв.№ подл. | Подпись и дата | Взам. инв.№

gost.e-ecolog.ru