ТИПОВОЙ ПРОЕКТ

813-2-41.87

СЕКЦИОННОЕ ХРАНИЛИЩЕ СЕМЕННОГО КАРТОФЕЛЯ ВМЕСТИМОСТЬЮ 500 ТОНН

(для районов с расчетной зимней температурой наружного воздуха минус 30 °С)

АЛЬБОМ III

Строительные изделия

22519-03
ЦЕНА 3-88

gost.e-ecolog.ru

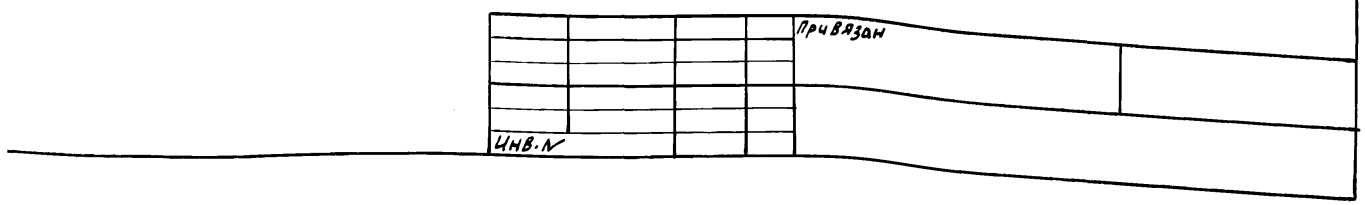

ТИПОВОЙ ПРОЕКТ

813-2-41.87

СЕКЦИОННОЕ ХРАНИЛИЩЕ СЕМЕННОГО КАРТОФЕЛЯ ВМЕСТИМОСТЬЮ 500 ТОНН

(для районов с расчетной зимней температурой наружного воздуха минус 30 °С)

Альбом III

СОСТАВ ПРОЕКТА

Альбом I Пояснительная записка. Схема генплана. Технология производства. Автоматизация технологических процессов. Электрооборудование. Связь и сигнализация.

Альбом II Архитектурно-строительные решения. Конструкции железобетонные. Конструкции металлические. Отопление и вентиляция. Внутренние водопровод и канализация.

Альбом III Строительные изделия.

Альбом IV Сметы

Альбом V Спецификации оборудования

Альбом VI Ведомости потребности в материалах

©ЦИТП Госстроя СССР, 1988

Утвержден Гипронисельпромом
Письмо №107 от 16.07.87г.
Введен в действие Гипронисельпромом
Приказ №107 от 16.07.87г.

Разработан институтом „Гипронисельпром" Госагропрома СССР

Главный инженер института А.Д. Бутенко

Главный инженер проекта Г.А. Хлебников

привязан

Инв.№

Альбом III

Типовой проект

Обозначение	Наименование	Стр.
ДС	Содержание альбома (начало)	2
ДС	Содержание альбома (окончание)	3
АРИ.0300	Обвязка (ОБ1, ОБ2, ОБ3, ОБ10, ОБ11)	4
АРИ.0400	Обвязка (ОБ4, ОБ5, ОБ7, ОБ8)	5
АРИ.0500	Обвязка (ОБ6, ОБ9)	6
АРИ.0600	Обвязка ОБ12	7
КДИ.0700	Щит (Щ1÷Щ6)	8
КЖИ.ДО	Документ описания	9
КЖИ.010000	Колонна К1	10
КЖИ.020000	Колонна К2	11
КЖИ.030000	Колонна К3	12
КЖИ.040000	Колонна К4	13
КЖИ.050000	Колонна К5	14
КЖИ.060000	Колонна К6	15
КЖИ.070000	Колонна К7	16
КЖИ 080000	Колонна К8	17
КЖИ.090000	Колонна К10	18

Обозначение	Наименование	Стр.
КЖИ.100000	Колонна К11	19
КЖИ.110000	Колонна К12	20
КЖИ.120000	Колонна К13	21
КЖИ.130000	Колонна К14	22
КЖИ.140000	Колонна К15	23
КЖИ.150000	Колонна К16	24
КЖИ.160000	Колонна К17	25
КЖИ.170000	Колонна К18	26
КЖИ.180000	Колонна К19	27
КЖИ.190000	Балка (Б1...Б5)	28
КЖИ.200000	Плита (ПЛ5, ПЛ6)	29
КЖИ.210000000	Перемычка ПР1	30
КЖИ.210100000	Каркас пространственный (КП1... КП3)	31
КЖИ.210001000	Каркас плоский (КР1... КР4)	32
КЖИ.210002000	Каркас плоский КР5	33
КЖИ.220000СБ	Панель стеновая (ПС2, ПС3) Сборочный чертеж.	33
КЖИ.230000	Панель стеновая ПС4	34
КЖИ.240000СБ	Панель стеновая (ПС10, ПС14, ПС15) Сборочный чертеж.	35
КЖИ.250000	Панель стеновая ПС17	36

Инв. № подл. | Подпись и дата | Взам. инв. №

Привязан

Инв. №

Н. контр.	Ткач		12.03.87
Нач. отд.	Иглина		12.03.87
ГИП	Кравников		12.03.87

Т.П. 813-2-41.87 ДС

Содержание альбома

Стадия	Лист	Листов
РП	1	2

ГИПРОНИСЕЛЬПРОМ г. Орел

Копировал Николаева 22519-03 3 Формат А3

Обозначение	Наименование	Стр.
КЖИ.260000	Панель стеновая (ПС16, ПС18)	37
КЖИ.270000	Насадка НС1	38
КЖИ.280000	Изделие закладное МН1	38
КЖИ.290000	Изделие закладное МН2	39
КЖИ.300000	Изделие соединительное МС1	40
КЖИ.310000	Изделие соединительное МС6	40
КЖИ.320000	Изделие соединительное МС2	41
КЖИ.330000	Изделие соединительное МС3	41
КЖИ.340000	Изделие соединительное МС4	42
КЖИ.350000	Изделие соединительное МС5	43
КЖИ.360000	Изделие соединительное МС7	44
КЖИ.370000	Изделие соединительное (МС8, МС9)	44
КЖИ.380000	Изделие соединительное МС10	45
КЖИ.390000	Изделие соединительное (МС11, МС12)	46
КЖИ.400000	Изделие соединительное МС13	47
КЖИ.410000	Сетки (С1, С2, С3)	48
КЖИ.420000	Шибер ШБ1	49

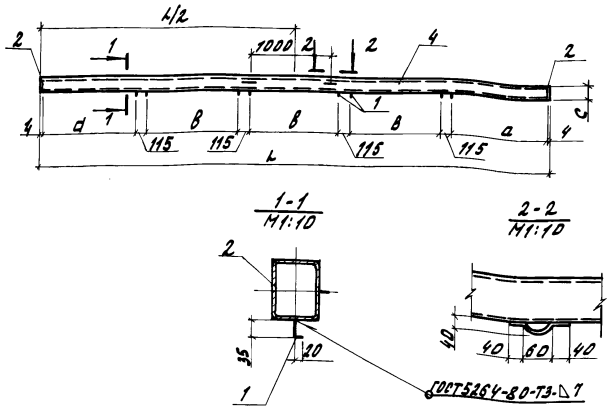

1. Покрытие - Ц12.
2. Сварка неуказанных швов по ГОСТ 14098-85, тип соединения Н1, способ сварки Рш.

Обозначение	Марка	a, мм	B, мм	c, мм	L, мм	Масса, кг
АРЦ.03 00	0Б1	1056	1000	140	5580	79,7
-01	0Б2	1056	1000	160	5580	136,7
-02	0Б3	1016	960	140	5380	77,0
-03	0Б10	1126	1080	140	5960	85,2
-04	0Б11	1106	1080	160	5920	143,7

Формат	Зона	Поз.	Обозначение	Наименование	Кол.	Примечание
				Детали		
БЧ		1	АРЦ.0301	Ф10АI ГОСТ 5781-82, ℓ=60	8	0,04 кг
БЧ		2	АРЦ.0302	Лист Б-ПН-НО-Ч ГОСТ 19903-74 160×120 Вст3кп2 ГОСТ 14637-79	2	0,6 кг
БЧ		3	АРЦ.03 03	Ф10АI ГОСТ 5781-82, ℓ=170	2	0,1 кг
			Переменные данные для исполнений			
				АРЦ.03 00		
				Детали		
БЧ		4	АРЦ.0304	ГнД 140×100×4 ТУ36-2287-80 ℓ=5572 Вст3сп2 ГОСТ 14637-79	1	78,0 кг
				АРЦ.0300-01		
				Детали		
БЧ		4	АРЦ.0304-01	ГнД 160×120×6 ТУ36-2287-80 ℓ=5572 Вст3сп5 ГОСТ 14637-79	1	134,0 кг
				АРЦ.0300-02		
				Детали		
БЧ		4	АРЦ.0304-02	ГнД 140×100×4 ТУ36-2287-80 ℓ=5372 Вст3сп2 ГОСТ 14637-79	1	75,3 кг
				АРЦ.0300-03		
				Детали		
БЧ		4	АРЦ.0304-03	ГнД 140×100×4 ТУ36-2287-80 ℓ=5952 Вст3сп2 ГОСТ 14637-79	1	82,5 кг
				АРЦ.0300-04		
				Детали		
БЧ		4	АРЦ.0304-04	ГнД 140×100×6 ТУ36-2287-80 ℓ=5912 Вст3сп5 ГОСТ 14637-79	1	142,0 кг

Н.контр.	Ткач		13.03.87
О.спец.от.	Репало		13.03.87
Н.констр.	Тимошенко		13.03.87
Рук.сект.	Коленисов		13.03.87
Рук.гр.	Карпенкова	К.К.	13.03.87
Инж.	Белкин		13.03.87
Пров.	Карпенкова	К.К.	13.03.87

Т.П. 813-2-41.87 АРЦ.0300

Обвязка (0Б1, 0Б2, 0Б3, 0Б10, 0Б11).

Стадия	Масса	Масштаб
РП	см. табл.	1:25
Лист	Листов 1	

ГИПРОНИСЕЛЬПРОМ г.Орел

Привязан

Инв.№ подл. | Подпись и дата | Взам.инв.№

Инв.№

Альбом III

Типовой проект

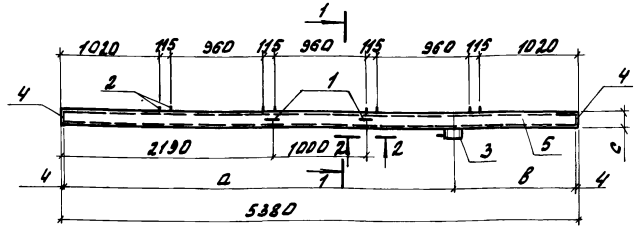

1-1
М1:10

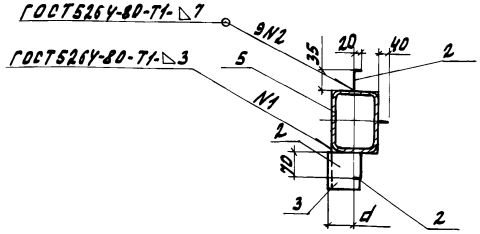

2-2
М1:10

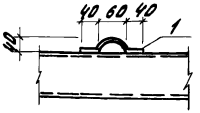

1. Покрытие - Ц12.

2. Сварка неуказанных швов по ГОСТ 5264-80, тип соединения Н1, способ сварки Рш.

Обозначение	Марка	a, мм	в, мм	c, мм	d, мм	Масса кг
АРШ. 0400	065	3806	1566	140	55	78,8
-01	065	3806	1566	160	65	132,8
-02	067	1566	3806	140	55	77,6
-03	068	1566	3806	160	65	132,8

Формат	Зона	Поз.	Обозначение	Наименование	Кол.	Примечание
				Детали		
БУ		1	АРШ. 0401	Ф10 А I ГОСТ 5781-82, ℓ=170	2	0,1 кг
БУ		2	АРШ. 0402	Ф10 А I ГОСТ 5781-82, ℓ=65	9	0,04 кг
БУ		3	АРШ. 0403	Швеллер 180×80×5 ГОСТ 8278-83 Вст3кп2 ГОСТ 14637-79 ℓ=100	1	1,02 кг
БУ		4	АРШ. 0404	Лист 6 ПН-НО-Ч ГОСТ 19903-74 160×120 Вст3кп2 ГОСТ 14637-79	2	0,6 кг
			Переменные данные для исполнений			
				АРШ. 0400		
				Детали		
БУ		5	АРШ. 0405	ГНО 140×100×4 ТУ 36-2287-80 Вст3сп2 ГОСТ 14637-79 ℓ=5372	1	75,0 кг
				АРШ. 0400-01		
				Детали		
БУ		5	АРШ. 0405-01	ГНО 160×120×6 ТУ 36-2287-80 Вст3сп5 ГОСТ 14637-79 ℓ=5372	1	129,0 кг
				АРШ. 0400-02		
				Детали		
БУ		5	АРШ. 0405-02	ГНО 140×100×4 ТУ 36-2287-80 Вст3сп2 ГОСТ 14637-79 ℓ=5372	1	75,0 кг
				АРШ. 0400-03		
				Детали		
БУ		5	АРШ. 0405-03	ГНО 160×120×6 ТУ 36-2287-80 Вст3сп5 ГОСТ 14637-79 ℓ=5372	1	129,0 кг

Н. контр.	Ткач		18.03.87
Гл. спец. отд.	Репало		18.03.87
Гл. констр.	Тимошенко		18.03.87
Рук. сект.	Колесников		18.03.87
Рук. гр.	Карпенкова	К. К.	18.03.87
Исполн.	Белкин		18.03.87
Пров.	Карпенкова	К. К.	18.03.87

Т.П. 813-2-41.87 АРШ. 0400

Обвязка (064, 065, 067, 068).

Стадия	Масса	Масштаб
РП	см. табл.	1:25
Лист	Листов 1	

ГИПРОНИСЕЛЬПРОМ г. Орел

Привязан

Инв. № подл. | Подпись и дата | Взам. инв. №

Инв. №

22519-03 6

Копировал Омельченко

Формат А3

АРЦ.0500 - изображено
АРЦ.0500-01- зеркальное отражение

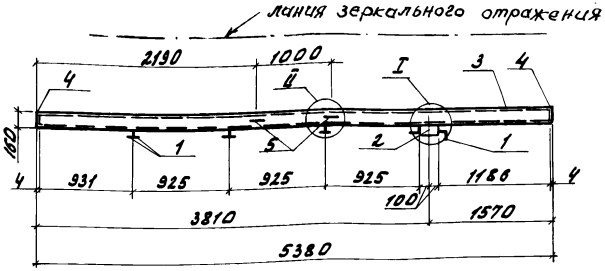

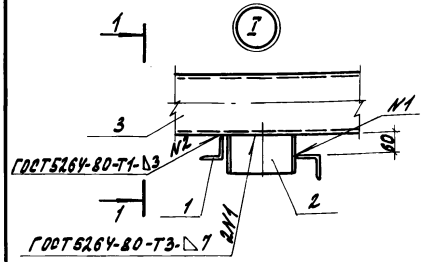

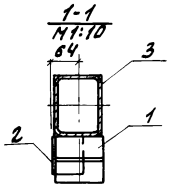

Формат	Зона	Поз.	Обозначение	Наименование	Кол.	Примечание
				Детали		
БЧ		1	АРЦ.0501	Уголок 63×63×6-Б-ГОСТ 8509-86 Вст3кп2 ГОСТ 535-79 ℓ=120	8	0.58 кг
БЧ		2	АРЦ.0502	Швеллер 180×60×4У ГОСТ 8278-83 Вст3кп2 ГОСТ 14771-76 ℓ=100	1	1.02 кг
БЧ		3	АРЦ.0503	ГН0160×120×6 ТУ36-22.87-80 Вст3сп2 ГОСТ 19637-79 ℓ=5372	1	129.0 кг
БЧ		4	АРЦ.0504	Лист Б-ПН-НО-Ч ГОСТ 19903-74 Вст3кп2 ГОСТ 14637-79 160×120	2	0.6 кг
БЧ		5	АРЦ.0505	ф10 AI ГОСТ 5781-82, ℓ=170	2	0.1 кг

1. Покрытие - Ц2
2. Сварка неуказанных швов по ГОСТ 5264-80, тип соединения Н1, способ сварки Рш.

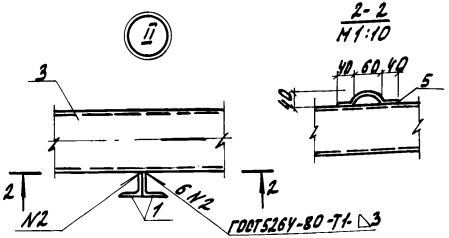

Обозначение	Марка
АРЦ.0500	ОБ6
-01	ОБ9

Привязан

Инв.N

Н.контр.	Ткач		19.03.87
Гл.специал.	Репало		18.03.87
Гл.констр.	Тимошенко		18.03.87
Рук.сект.	Карпенкова		18.03.87
Рук.гр.	Карпенкова	К.К.	18.03.87
Инж.	Белкин		18.03.87
Пров.	Карпенкова	К.К.	18.03.87

Т.П. 813-2-41.87 АРЦ. 0500

Обвязка (ОБ6, ОБ9)

Стадия	Масса	Масштаб
РП	136.1	1:25
Лист	Листов 1	

ГИПРОНИСЕЛЬПРОМ г. Орел

Копировал Омельченко

формат А3

Инв.№подл. | Подпись и дата | Взам. инв.№

Альбом III

Типовой проект

Инв.№подл. | Подпись и дата | Взам.инв.№

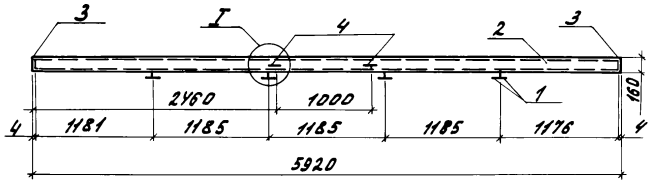

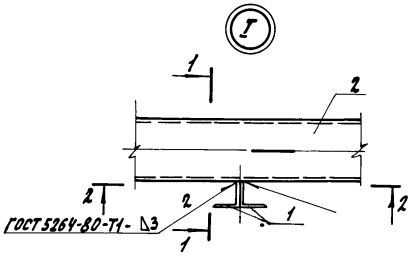

2-2
М 1:10

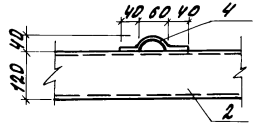

Формат	Зона	Поз.	Обозначение	Наименование	Кол.	Примечание
				Детали		
БЧ		1	АРШ.0601	Уголок 63х63х5-Б ГОСТ 8509-86 / Вст3кп2 ГОСТ 535-79 ℓ=120	8	0.58 кг
БЧ		2	АРШ.0602	ГНО-160х120х6 ТУ36-2287-80 ℓ=5890 / Вст3сп2 ГОСТ 14637-79	1	142.5 кг
БЧ		3	АРШ.0603	1 уст Б-ПН-НО-Ч ГОСТ 19903-74 160х120 / Вст3кп2 ГОСТ 14637-79	2	0.6 кг
БЧ		4	АРШ.0604	ф10 AI ГОСТ 5781-82, ℓ=170	2	0.1 кг

1. Покрытие - Ц 12.
2. Сварка неуказанных швов по ГОСТ 14098-85, тип соединения Н1, способ сварки Рш.

Н.контр.	Ткач		18.03.87
Д.специал.	Репало		18.03.87
Д.констр.	Умошенко		18.03.87
Рук.сект.	Колесников		18.03.87
Рук.гр.	Карпенкова	К.К.	18.03.87
Инж.	Белкин		18.03.87
Пров.	Карпенкова	К.К.	18.03.87

Т.П.813-2-41.87 АРШ.0600

Обвязка ОБ12

Стадия	Масса	Масштаб
РП	148,5	1:25
Лист	Листов 1	

ГИПРОНИСЕЛЬПРОМ г. Орел

Привязан

Инв.№

Копировал Омельченко

22519-03 8

Формат А3

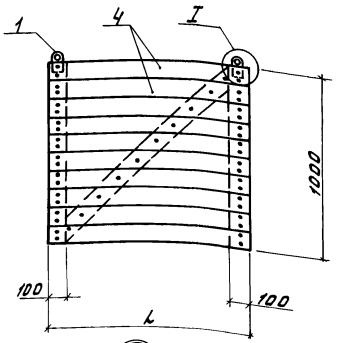

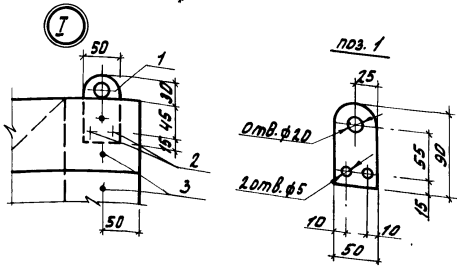

Формат	Зона	Поз.	Обозначение	Наименование	Кол.	Примечание
				Детали		
		1	АРЦ.0701	Лист $\frac{Б\text{-}ПН\text{-}НО\text{-}3.0\,ГОСТ19903\text{-}74}{Вст3кп2\,ГОСТ16523\text{-}70}$ 50×90	2	0,108
				Стандартные изделия		
		2		Шуруп 1-4×50.016 ГОСТ1144-80	4	
		3		Гвоздь К3-70 ГОСТ 4028-63	50	
			Переменные данные для исполнений			
				АРЦ.0700		
				Материалы		
		4		Доска 25×100 ГОСТ24454-80	-	0,035 м³
				АРЦ.0700-01		
				Материалы		
		4		То же, как для АРЦ.0700	—	
				АРЦ.0700-02		
				Материалы		
		4		Доска 25×100 ГОСТ24454-80	—	0,031 м³
				от АРЦ.0700-3 до АРЦ.0700-5		
				Материалы		
		4		Доска 25×100 ГОСТ24454-80	-	0,036 м³

Обозначение	Марка	L, мм
АРЦ.0700	Щ1	1100
-01	Щ2	1060
-02	Щ3	905
-03	Щ4	1170
-04	Щ5	1180
-05	Щ6	1165

1. Щиты Щ3, Щ4, Щ6 выполнить без МС1.

Н.контр.	Ткач		18.03.87
Гл.спец.отд.	Репало		18.03.87
Гл.констр.	Тимошенко		18.03.87
Рук.сект.	Колесников		18.03.87
Рук.гр.	Карпенкова	К.К	18.03.87
Инж.	Белкин		18.03.87
Пров	Карпенкова	К.К	18.03.87

Т.П. 813-2-41.87 АРЦ.0700

Щит (Щ1÷Щ6).

Стадия	Масса	Масштаб
РП	—	1:20

Лист | Листов 1

ГИПРОНИСЕЛЬПРОМ г. Орел

Привязан

Инв.N

Инв.N подл. | Подпись и дата | Взам.инв.N

Типовой проект Альбом III

Копировал Омельченко 22519-03 9 формат А3

1. Знак А на балках и колоннах нанести несмываемой краской.
2. Закладные детали железобетонных изделий (колонн, балок, плит покрытия и стеновых панелей) на глубину 50 мм от поверхности железобетонного изделия должны быть покрыты слоем цинка толщиной 0,12 мм (способом металлизации) согласно требованиям СНиП 2-03.11-85
3. Для колонн марки К10... К19 принять бетон повышенной плотности с маркой по водонепроницаемости W4 и с водоцементным отношением в/ц не более 0,55.
4. Материал стеновых панелей по серии 1.832.1-9 - керамзитобетон объемной плотностью 1000 кг/м^3.
5. Марка стали для изготовления закладных изделий в ст.3 кп 2 по ГОСТ 380-71. Класс стали С 38/23, а монтажных петель - в ст.3 сп.2 или в ст.3 пс 2 ГОСТ 380-71 класса А I
6. Марка легкого бетона по морозостойкости для изготовления стеновых панелей по серии 1.832.1-9 - F 25.
7. Марка тяжелого бетона по морозостойкости для изготовления стеновых панелей по шифру 1481, вып. 1 - F 75.
8. Марка бетона по морозостойкости для плит П5, П6 - F75, марка бетона по водонепроницаемости для плиты П5 - W4.

Альбом III

Типовой проект

Инв. N подл. | Подпись и дата | Взам. инв. N

Привязан		И.контр.	Ткач		10.03.87
		Гл.специал.	Ярлало		18.03.87
		Гл.констр.	Тимошенко		18.03.87
		Рук.сект.	Колесников		18.03.87
		Рук. гр.	Карпенкова	К.К.	18.03.87
		Ст.техн.	Михеева		18.03.87
Инв. N		Пров.	Метелицкая		18.03.87

Т.П. 813-2-41.87 ДО

Документ описания

Стадия	Лист	Листов
РП		1

ГИПРОНИСЕЛЬПРОМ г.Орел

Копировал Николаева 22519-03 10 Формат А3

Альбом III

Типовой проект

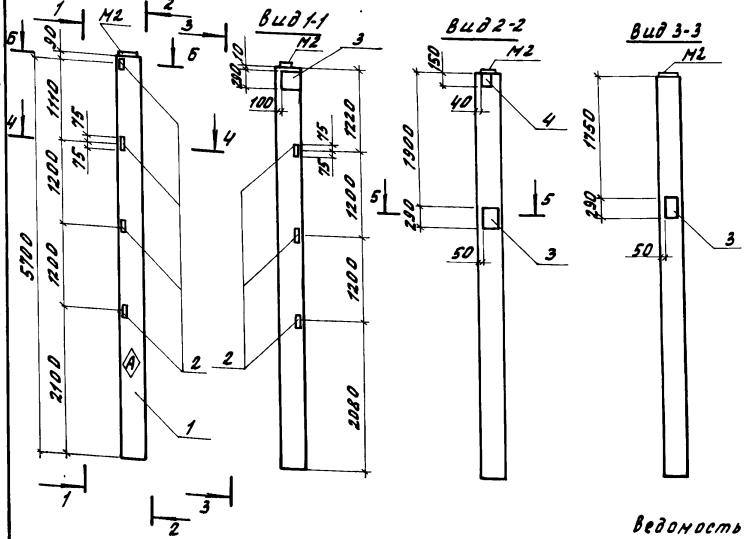

Формат	Зона	Поз.	Обозначение	Наименование	Кол	Примечание
				Документация		
А3			КЖИ. ДО	Документ описания		
			1.400-6/76, вып.1	унифицированные		
				закладные детали		
				сборных железобетонных		
				конструкций зданий		
				промышленных предприятий		
				Сборочные единицы		
		1	1.823.1-2,1 100-24	Колонна 1К57.3-2-А	1	
		2	1.400-6/76, Вып.1, лист 54	Изделие закладное М1-13	7	
		3	1.400-6/76, Вып.1, лист 53	Изделие закладное М1-11-3	3	
		4	1.400-6/76, Вып.1, лист 96	Изделие закладное М6-1	1	
				Детали		
Б4		5	КЖИ.010001	Ф16 А III ГОСТ 5781-82, е=150	12	

Ведомость расхода стали на дополнительные закладные детали, кг

Марка элемента	Изделия закладные													Всего	Общий расход
	Арматура класса						Прокат марки								
	А-III						Вст3 кп2								
	ГОСТ 5781-82						ГОСТ 8509-86		ГОСТ 19903-74						
	ф16	ф14	ф12	ф10		Итого	L63×5	Итого	δ=10	δ=8	δ=6		Итого		
1К57.3-2-А	2,9	3,9	1,4	0,4		8,6	10,5	10,5	16,2	1,4	0,3		17,9	37,0	37,0

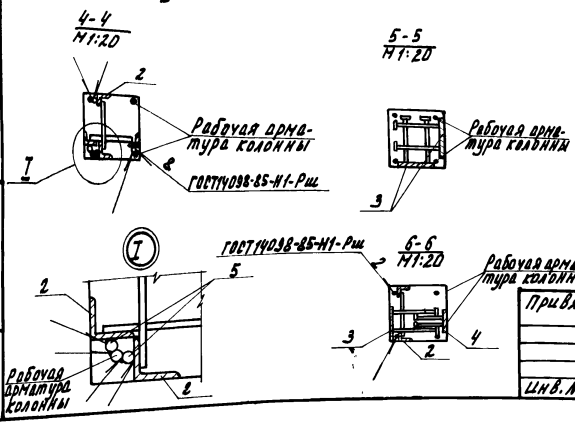

Н.контр.	Ткач		18.03.87
Гл.спецот.	Репало		18.03.87
Гл.констр.	Тимошенко		18.03.87
Рук.сект.	Колесников		18.03.87
Рук.гр.	Карпенкова	К. К.	18.03.87
Инженер	Скрябина		18.03.87
Пров.	Щепетильников		18.03.87

Т.П. 813-2-41.87 КЖИ. 010000

Колонна К1

Стадия	Масса	Масштаб
РП	1,28 т	1:50
Лист	Листов 1	

ГИПРОНИСЕЛЬПРОМ г. Орел

Привязан

Инв. N

Инв. N подл. | Подпись и дата | Взам. инв. N

Копировал Омельченко

22519-03 11

формат А3

Альбом III

Типовой проект

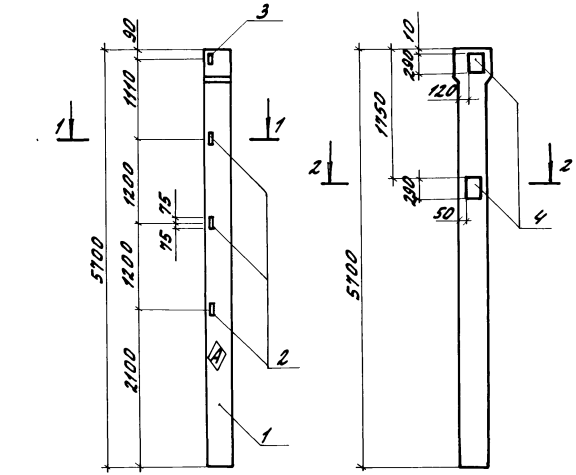



Формат	Зона	Поз.	Обозначение	Наименование	Кол.	Примечание
				Документация		
А3			КЖИ ДО	Документ описания		
			1.400-6/76, Вып.1	Унифицированные		
				закладные детали		
				сборных железобетонных		
				конструкций зданий		
				промышленных предприятий		
				Сборочные единицы		
		1	1.823.1-2.1 200-23	Колонна 2 к 57.3-1-А	1	
		2	1.400-6/76, Вып.1, лист 54	Изделие закладное М1-13	3	
		3	1.400-6/76, Вып.1, лист 54	Изделие закладное М1-14	1	
		4	1.400-6/76, Вып.1, лист 96	Изделие закладное М1-11-3	2	

Ведомость расхода стали на дополнительные закладные детали, кг

Марка элемента	Изделия закладные									Всего	Общий расход
	Арматура класса А-III				Прокат марки Вст3 кп2						
	ГОСТ 5781-82				ГОСТ 8509-86		ГОСТ 19903-74				
	ф14	ф12		Итого	L63×5	Итого	δ=10		Итого		
2К57.3-1-А	2,6	0,9		3,5	6,0	6,0	10,8		10,8	20,3	20,3

Н.контр.	Ткач		18.03.87
Гл.спец.отд.	Репало		18.03.87
Гл.констр.	Тимошенко		18.03.87
Рук.сект.	Колесников		18.03.87
Рук.гр.	Карпенкова	К.К.	18.03.87
Инженер	Скрябина		18.03.87
Пров.	Щепетильникова		18.03.87

Т.П. 813-2-41.87 КЖИ.02 00 00

Колонна К2

Стадия	Масса	Масштаб
РП	1,30т	1:50

Лист | Листов 1

ГИПРОНИСЕЛЬПРОМ г. Орел

Привязан

Инв.N

Инв.N подл. | Подпись и дата | Взам.инв.N

22519-03 12

Копировал Омельченко

формат А3

Альбом III

Типовой проект

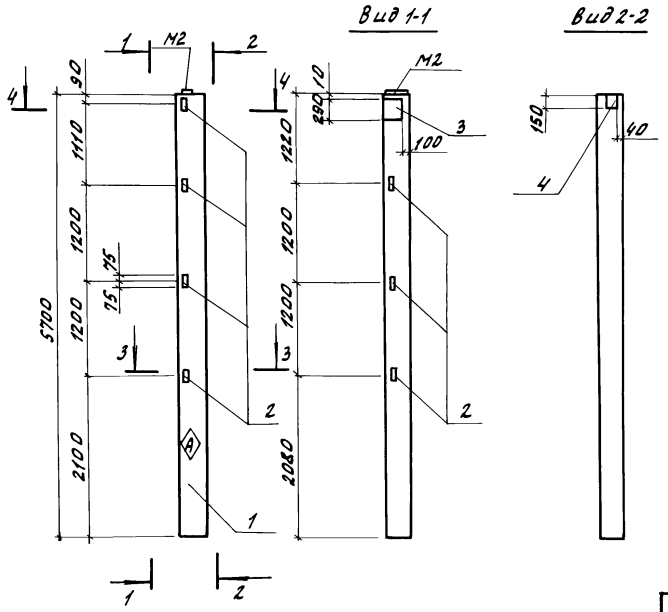

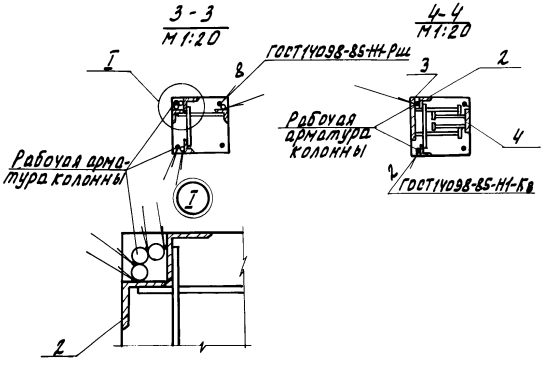

Формат	Зона	Поз.	Обозначение	Наименование	Кол.	Примечание
				Документация		
А3			КЖИ.ДО	Документ описания		
			1.400-6/76, Вып.1	Унифицированные закладные детали сборных железобетонных конструкций зданий промышленных предприятий.		
				Сборочные единицы		
		1	1.823.1-2.1 100-2У	Колонна 1К57.3-2-Б	1	
		2	1.400-6/76, Вып.1, лист 54	Изделие закладное М1-13	1	
		3	1.400-6/76, Вып.1, лист 53	Изделие закладное М1-11-3	1	
		4	1.400-6/76, Вып.1, лист 96	Изделие закладное М6-1	1	
				Детали		
БЧ		5	КЖИ.030001	ФIбАIII ГОСТ 5781-82, l=150	12	

Ведомость расхода стали на дополнительные закладные детали, кг

Марка элемента	Изделия закладные												Всего	Общий расход
	Арматура класса А-III ГОСТ 5781-82						Прокат марки Вст3кп2. ГОСТ 8509-86				ГОСТ 19903-74			
	ф16	ф14	ф12	ф10		Итого	L63×5	Итого	δ=10	δ=8	δ=6	Итого		
1К57.3-2-Б	2,9	1,3	1,4	0,4		6,0	10,5	10,5	5,4	1,4	0,3	7,10	23,6	23,6

Н.контр.	Ткач		16.03.87
Гл.специал.	Репало		18.03.87
Гл.констр.	Тимошенко		18.03.87
Рук.сект.	Колесников		18.03.87
Рук.гр.	Карпенкова	К.К.	18.03.87
Инженер	Скрябина		18.03.87
Пров.	Шепетильникова		18.03.87

Т.П. 813-2-41.87

КЖИ.03 00 00

Колонна К3

Стадия	Масса	Масштаб
РП	1,28т	1:50
Лист	Листов 1	

ГИПРОНИСЕЛЬПРОМ г.Орел

Привязан

Инв.№ подл. | Подпись и дата | Взам.инв.№

Инв.№

22519-03 13

Копировал Омельченко

Формат А3

Альбом III

Типовой проект

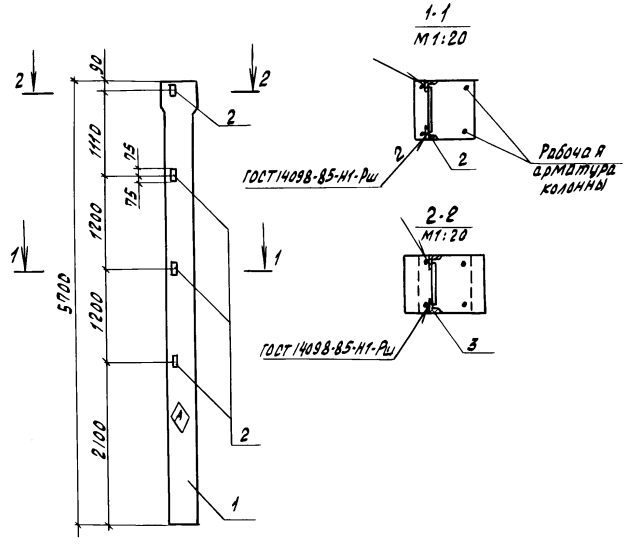

Формат	Зона	Поз.	Обозначение	Наименование	Кол.	Примечание
				Документация		
А3			КЖИ. ДО	Документ описания		
			1.400-6/76, Вып.1	Унифицированные		
				закладные детали сборных железобетонных конструкций зданий промышленных предприятий		
				Сборочные единицы		
		1	1.823.1-2.1 200-23	Колонна 2К57.3-1-б	1	
		2	1.400-6/76, Вып.1 лист 54	Изделие закладное М1-13	4	

Ведомость расхода стали на дополнительные закладные детали, кг

Марка элемента	Изделия закладные								Всего	Общий расход
	Арматура класса А-III ГОСТ 5781-82				Прокат марки Вст3кп2 ГОСТ 8509-86					
	ф12			Итого	L63х5			Итого		
2К57.3-1-б	0.9			0.9	6.0			6.0	6.9	6.9

Н.контр.	Ткач		18.03.87
Гл.спец.отд.	Репало		18.03.87
Гл.констр.	Литошенко		18.03.87
Рук.сект.	Колесников		18.03.87
Рук.гр.	Карленков	К.К.	18.03.87
Инж.	Скрябина		18.03.87
Пров.	Щелепильникова		18.03.87

Т.П. 813-2-41.87 КЖИ.040000

Колонна К4

Стадия	Масса	Масштаб
РП	1.30т	1:50
Лист	Листов 1	

ГИПРОНИСЕЛЬПРОМ г. Орел

Привязан

Инв.№

Инв.№ подл. | Подпись и дата | Взам.инв.№

Копировал Зубакова

Формат А3

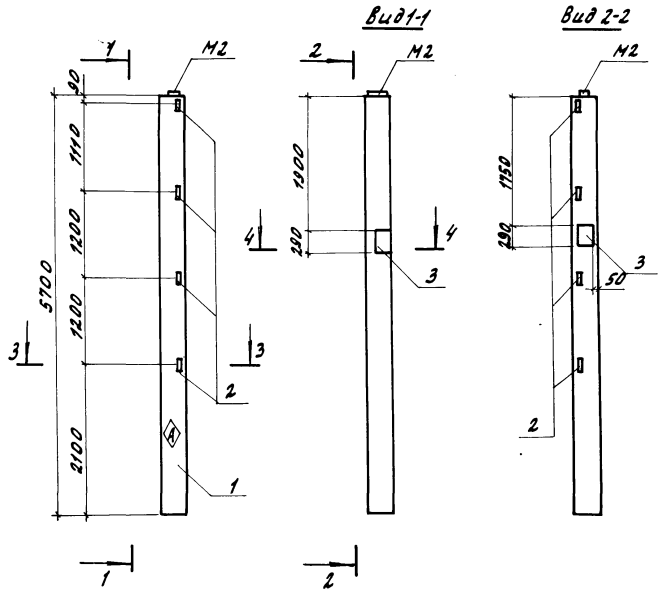

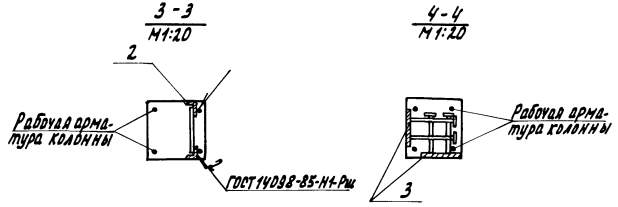

Формат	Зона	Поз	Обозначение	Наименование	Кол.	Примечание
				Документация		
А3			КЖШ.ДО	Документ описания		
			1.400-6/76, Вып.1	Унифицированные заклад		
				ные детали сборных		
				железобетонных конструк		
				ций зданий промышлен		
				ных предприятий		
				сборочные единицы		
		1	1.823.1-2.1 100-2У	Колонна 1К57.3-2-В	1	
		2	1.400-6/76, Вып.1, лист 54	Изделие закладное М1-13	4	
		3	1.400-6/76, Вып.1, лист 53	Изделие закладное М1-Н-3	2	

Ведомость расхода стали на дополнительные закладные детали, кг

Марка элемента	Изделия закладные								Всего	Общий расход
	Арматура класса А-III ГОСТ 5781-82			Прокат марки Вст 3кп2 ГОСТ 8509-86		ГОСТ 19903-74				
	ф 14	ф 12	Итого	L63×5	Итого	б=10		Итого		
1К57.3-2-В	2,6	0,8	3,4	6,0	6,0	10,8		10,8	20,2	20,2

Н.контр.	Т.кач		18.03.87
Гл.специал.	Репало		18.03.87
Гл.констр.	Симощенко		18.03.87
Рук.сект.	Колесников		18.03.87
Рук.гр.	Карпенкова	К.К.	18.03.87
Инженер	Скрябина		18.03.87
Пров.	Шестилишков		18.03.87

Т.П. 813-2-41.87 КЖШ.0500 00

Колонна К5

Стадия	Масса	Масштаб
РП	1,28т	1:50
Лист	Листов 1	

ГИПРОНИСЕЛЬПРОМ г. Орел

Привязан

Инв.№

Альбом III

Типовой проект

Инв.№подл. | Подпись и дата | Взам.инв.№

Копировал Омельченко

22519-03 15

формат А3

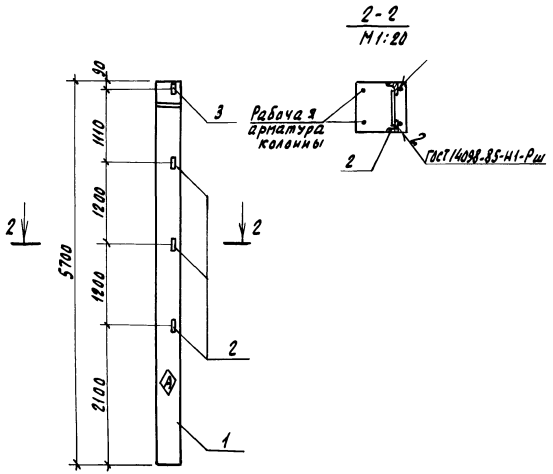

Формат	Зона	Поз.	Обозначение	Наименование	Кол.	Примечание
				Документация		
А3			КЖИ ДО	Документ описания		
			1.400-6/76, вып. 1	Унифицированные закладные детали сборных железобетонных конструкций зданий промышленных предприятий		
				Сборочные единицы		
		1	1.823.1-2.1 200-23	Колонна 2К 57.3-1-В	1	
		2	1.400-6/76, вып.1, лист 54	Изделие закладное М1-13	3	
		3	1.400-6/76, вып.1, лист 54	Изделие закладное М1-14	1	

Ведомость расхода стали на дополнительные закладные детали, кг

Марка элемента	Изделия закладные									Общий расход
	Арматура класса А-III ГОСТ 5781-82				Прокат марки Вст 3кп 2 ГОСТ 8509-86				Всего	
	Ф 12			Итого	∠63×5			Итого		
2К 57.3-1-В	0,9			0,9	6,0			6,0	6,9	6,9

Альбом III

Типовой проект

Н. контр.	Ткач		18.03.87
Гл. спец. отд.	Репало		18.03.87
Гл. констр.	Тимошенко		18.03.87
Рук. сект.	Колесников		18.03.87
Рук. гр.	Карпенкова	К. К.	18.03.87
Инженер	Скрябина		18.03.87
Пров.	Щепетильникова		18.03.87

Т.П. 813-2-41.87 КЖИ. 060 000

Колонна К6

Стадия	Масса	Масштаб
РП	1,30т	1:50

Лист | Листов 1

ГИПРОНИСЕЛЬПРОМ г. Орел

Привязан

Инв. N

Инв. N подл. | Подпись и дата | Взам. инв. N

Копировал Николаева 22519-03 16 Формат А3

Альбом III

Типовой проект

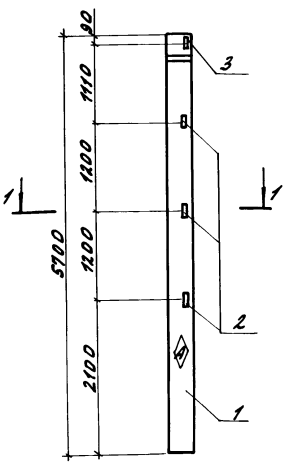

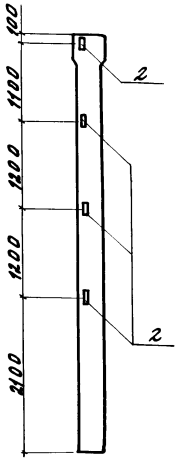

Формат	Зона	Поз.	Обозначение	Наименование	Кол.	Примечание
				Документация		
А3			КЖИ. ДО	Документ описания		
			1.400-6/76, вып.1	Унифицированные заклад-		
				ные детали сборных		
				железобетонных конст-		
				рукций зданий промыш-		
				ленных предприятий		
				сборочные единицы		
		1	1. 823.1-2.1 200-23	Колонна 2К57.3-1-Г	1	
		2	1.400-6/76, вып.1, лист 54	Изделие закладное М1-13	7	
		3	1.400-6/76, вып.1, лист 54	Изделие закладное М1-14	1	
				Детали		
БЧ		4	КЖИ.07 0001	Ф16А III ГОСТ 5781-82, ℓ=150	16	

Ведомость расхода стали на дополнительные закладные детали, кг

Марка элемента	Изделия закладные									Общий расход
	Арматура класса А-III ГОСТ 5781-82				Прокат марки Вст3 кп2 ГОСТ 8509-86				Всего	
	Ф16	Ф12		Итого	L63×5			Итого		
2К57.3-1-Г	3,8	1,7		5,5	12			12	17,5	17,5

1-1
М1:20

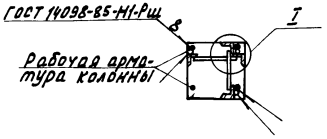

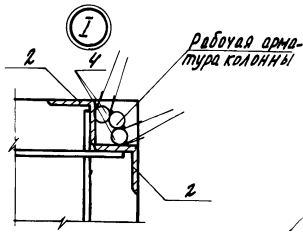

Н.контр.	Ткач		18.03.87
Гл.спец.от.	Репало		18.03.87
Гл.констр.	Тимошенко		18.03.87
Рук.сект.	Колесников		18.03.87
Рук.гр.	Карпенкова	К.К.	18.03.87
Инженер	Скрябина		18.03.87
Пров	Щепетильникова		18.03.87

Т.П. 813-2-41.87 КЖИ.07 0000

Колонна К7

Стадия	Масса	Масштаб
РП	1,30т	1:50
Лист	Листов 1	

ГИПРОНИСЕЛЬПРОМ г.Орел

Привязан

Инв.N

Инв.N подл. | Подпись и дата | Взам.инв.N

22519-03 17

Копировал Омельченко

формат А3

Альбом №

Типовой проект

Инв.№подл. | Подпись и дата | Взам.инв.№

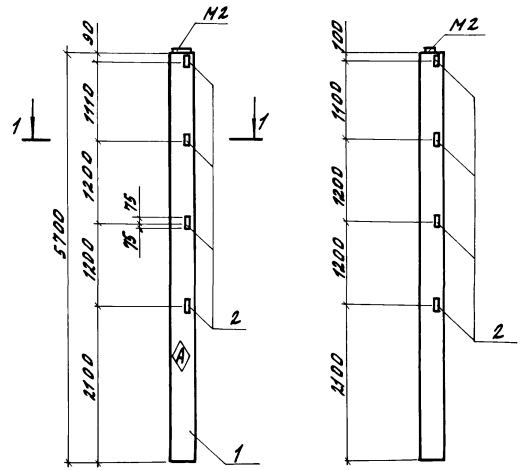

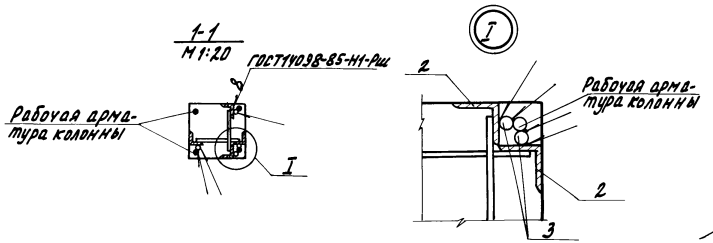

Формат	Зона	Поз.	Обозначение	Наименование	Кол.	Примечание
				Документация		
А3			КЖИ.ДО	Документ описания		
			1.400-6/76, Вып.1	Унифицированные закладные детали сборных железобетонных конструкций зданий промышленных предприятий		
				Сборочные единицы		
		1	1.823.1-2.1 100-2У	Колонна 1К57.3-2-Г	1	
		2	1.400-6/76, Вып.1, лист 54	Изделие закладное М1-13	8	
				Детали		
БУ		3	КЖИ.080001	ф16 AIII ГОСТ 5781-82, с=150	16	

Ведомость расхода стали на дополнительные закладные детали, кг

Марка элемента	Изделия закладные								Всего	Общий расход
	Арматура класса А-III				Прокат марки Вст3кп2					
	ГОСТ 5781-82				ГОСТ 8509-86					
	ф16	ф12		Итого	L63х5			Итого		
1К57.3-2-Г	3.8	1.6		5.4	12			12	17.4	17.4

Н.контр.	Ткач		18.03.87
А.спец.отд	Репало		18.03.87
А.констр	Тимошенко		18.03.87
Рук.сект.	Колесников		18.03.87
Рук.гр.	Карпенкова	К.К.	18.03.87
Инженер	Скрабина		18.03.87
Пров.	Шепетильникова		18.03.87

Т.п. 813-2-41.87

КЖИ.080000

Привязан

Инв.N

Колонна К8

Стадия	Масса	Масштаб
РП	1,28т	1:50
Лист	Листов 1	

ГИПРОНИСЕЛЬПРОМ г. Орел

Копировал Омельченко

Формат А3

Типовой проект Альбом III

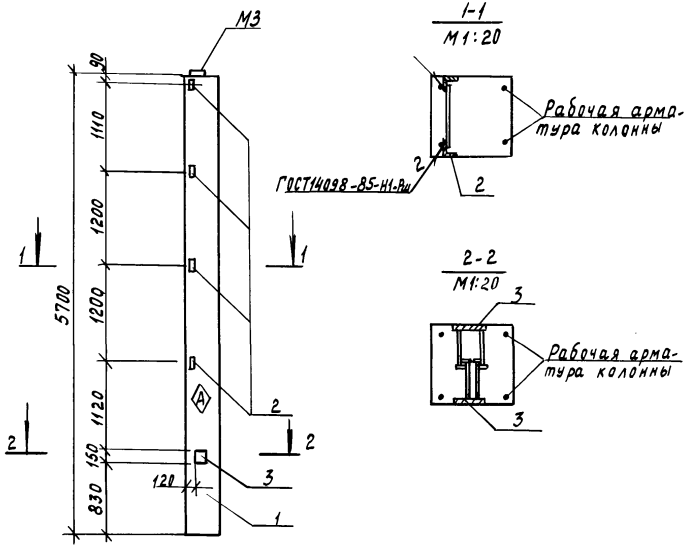

Формат	Зона	Поз.	Обозначение	Наименование	Кол.	Примечание
				Документация		
А3			КЖИ ДО	Документ описания		
			1.400-6/76, Вып.1	Унифицированные заклад.		
				ные детали сборных		
				железобетонных конструк-		
				ций зданий промышлен-		
				ных предприятий		
				Сборочные единицы		
		1	1.823.1-2.1 100-37	Колонна 1К57.4-5-А	1	
		2	1.400-6/76, Вып.1, лист 54	Изделие закладное М1-14	4	
		3	1.400-6/76, Вып.1, лист 96	Изделие закладное М6-1	2	

Ведомость расхода стали на дополнительные закладные детали, кг

Марка элемента	Изделия закладные								Всего	Общий расход
	Арматура класса А-III			Прокат марки Вст3кп2						
	ГОСТ5781-82			ГОСТ8509-86		ГОСТ19903-74				
	Ф12	Ф10	Итого	L63х5	Итого	б=8	б=6	Итого		
1К57.4-5-А	1,2	0,8	2,0	6,0	6,0	2,8	0,6	3,4	11,4	11,4

Н.контр.	Ткач		18.03.87
Гл.специ.	Репало		18.03.87
Гл.констр.	Тимошенко		18.03.87
Руксект.	Колесникова		18.03.87
Рук.гр.	Карпенкова	К. К.	18.03.87
Инженер	Скрабина		18.03.87
Пров.	Щелетильникова		18.03.87

Привязан

Инв.N

т.п. 813-2-41.87 КЖИ.090000

Колонна К10

Стадия	Масса	Масштаб
РП	2,28т	1:50
Лист	Листов 1	

ГИПРОНИСЕЛЬПРОМ г.Орел

Копировал Муратова

22519-03 19 Формат А3

Инв.N подл. | Подпись и дата | Взам.инв.N

Альбом III

Типовой проект

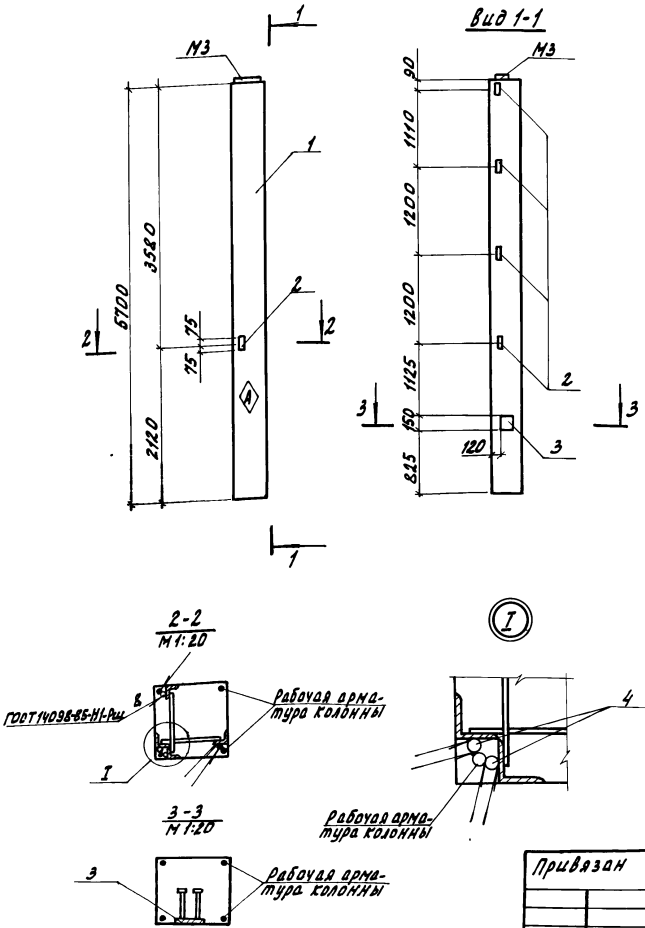

Формат	Зона	Поз.	Обозначение	Наименование	Кол.	Примечание
				Документация		
А3			КЖИ ДО	Документ описания		
			1.400-6/76, Вып.1	Унифицированные		
				закладные детали		
				сборных железобетонных		
				конструкций зданий		
				промышленных предприятий		
				Сборочные единицы		
		1	1.823.1-2.1 100-37	Колонна 1К57.4-5-6	1	
		2	1.400-6/76, Вып.1, лист 54	Изделие закладное М1-14	5	
		3	1.400-6/76, Вып.1, лист 96	Изделие закладное М6-1	1	
				Детали		
БУ		4	КЖИ.1000.01	ф16А III ГОСТ 5781-82, е=150	4	

Ведомость расхода стали на дополнительные закладные детали, кг

Марка элемента	Изделия закладные										Общий расход
	Арматура класса А-III				Прокат марки Вст3кп2					Всего	
	ГОСТ 5781-82				ГОСТ 8509-86		ГОСТ 19903-74				
	ф16	ф12	ф10	Итого	L63x5	Итого	δ=8	δ=6	Итого		
1К57.4-5-6	1.0	1.5	0.4	2.9	7.5	7.5	1.4	0.3	1.7	12.1	12.1

Н.контр.	Ткач		18.03.87
Гл.спец.от.	Репало		18.03.87
Гл.констр	Тимошенко		18.03.87
Рук.сект.	Колесников		18.03.87
Рук.гр.	Карпенкова	К.К.	18.03.87
Инженер	Скрябина		18.03.87
Пров.	Щепетильникова		18.03.87

Т.П. 813-2-41.87 КЖИ.10 00 00

Колонна К11.

Стадия	Масса	Масштаб
РП	2,28т	1:50

Лист | Листов 1

ГИПРОНИСЕЛЬПРОМ г. Орел

Привязан

Инв. N

Инв. N подл. | Подпись и дата | Взам. инв. N

22519-03 20

Копировал Омельченко

формат А3

Альбом III

Типовой проект

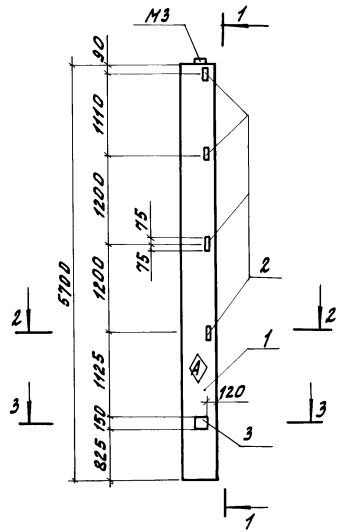

Вид 1-1

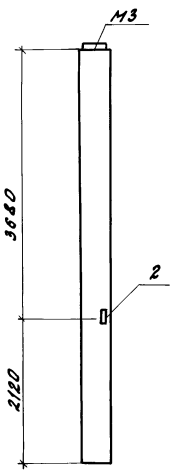

2-2
М1:20

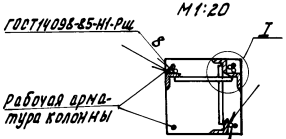

3-3
М1:20

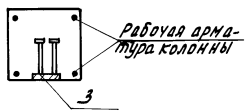

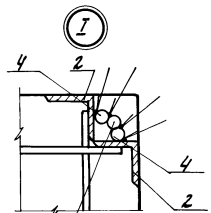

Формат	Зона	Поз.	Обозначение	Наименование	Кол.	Примечание
				Документация		
А3			КЖШ ДО	Документ описания		
			1.400-6/76, Вып.1	Унифицированные закладные детали сборных железобетонных конструкций зданий промышленных предприятий.		
				Сборочные единицы		
		1	1.823.1-2.1 100-37	Колонна 1К57.4-5-В	1	
		2	1.400-6/76, Вып.1, лист 54	Изделие закладное М1-14	5	
		3	1.400-6/76, Вып.1, лист 96	Изделие закладное М6-1	1	
				Детали		
БЧ		4	КЖШ.1100 01	ф16АIII ГОСТ 5781-82, ℓ=150	4	

Ведомость расхода стали на дополнительные закладные детали, кг

Марка элемента	Изделия закладные									Всего	Общий расход
	Арматура класса А-III ГОСТ 5781-82				Прокат марки Вст3кл2						
					ГОСТ 8509-86		ГОСТ 19903-74				
	ф16	ф12	ф10	Итого	L63×5	Итого	в=8	в=6	Итого		
1К57.4-5-В	1.0	1.5	0.4	2.9	7.5	7.5	1.4	0.3	1.7	12.1	12.1

Н.контр.	Ткач		18.03.87
Гл.специ.	Репало		18.03.87
Гл.констр.	Тимошенко		18.03.87
Рук.сект.	Колесников		18.03.87
Рук.гр.	Карпенкова		18.03.87
Инженер	Скрабина		18.03.87
Пров.	Цепетильников		18.03.87

Т.П.813-2-41.87 КЖШ.1100 00

Колонна К12

Стадия	Масса	Масштаб
РП	2.28т	1:50
Лист	Листов 1	

ГИПРОНИСЕЛЬПРОМ г.Орел

Привязан

Инв.№

Инв.№ подл. | Подпись и дата | Взам.инв.№

Копировал Омельченко

Формат А3

Альбом III

Типовой проект

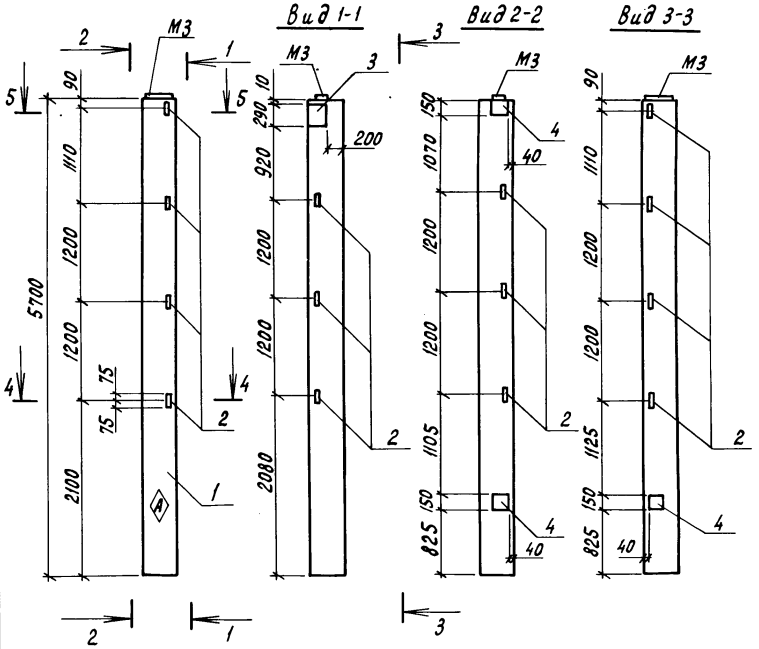

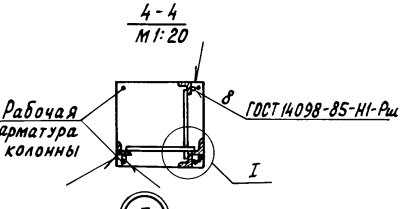

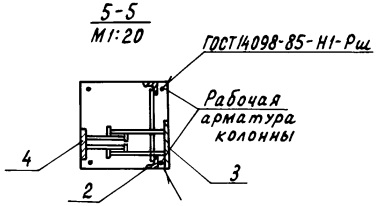

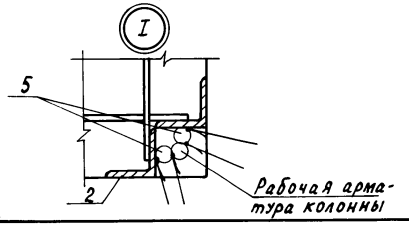

Формат	Зона	Поз.	Обозначение	Наименование	Кол.	Примечание
			КЖИ ДО	Документ описания		
А3			1.400-6/76, вып.1	Унифицированные		
				закладные детали		
				сборных железобетонных		
				конструкций зданий		
				промышленных предприятий		
				Сборочные единицы		
		1	1.823.1-2.1 100-37	Колонна 1К 57.4-5-Г	1	
		2	1.400-6/76, вып.1, лист 54	Изделие закладное М1-14	7	
		3	1.400-6/76, вып.1, лист 53	Изделие закладное М1-11-3	1	
		4	1.400-6/76, вып.1, лист 96	Изделие закладное М6-1	3	
				Детали		
Б4		5	КЖИ.120001	Ф16 А III ГОСТ 5781-82, ℓ=150	12	

Ведомость расхода стали на дополнительные закладные детали, кг

Марка элемента	Изделия закладные											Всего	Общий расход
	Арматура класса					Прокат марки							
	А-III					Вст3кп2							
	ГОСТ 5781-82					ГОСТ 8509-86		ГОСТ 19903-74					
	Ф16	Ф14	Ф12	Ф10	Итого	L63×5	Итого	б=10	б=8	б=6	Итого		
1К 57.4-5-Г	2.9	1,3	2.1	1.2	7.5	10.5	10,5	5,4	4,2	0,9	10,5	28,5	28,5

Н.контр.	Ткач		18.03.87
Гл.спец.отд.	Репало		18.03.87
Гл.констр.	Тимошенко		18.03.87
Рук.сект.	Колесников		18.03.87
Рук.гр.	Карпенкова	К. К.	18.03.87
Инженер	Скрябина		18.03.87
Пров.	Щепетильникова		18.03.87

Т.П. 813-2-41.87 КЖИ 120000

Колонна К13

Стадия	Масса	Масштаб
РП	2,28т	1:50
Лист	Листов 1	

ГИПРОНИСЕЛЬПРОМ г. Орел

Привязан

Инв. N

Взам. инв. N | Подпись и дата | Инв. N подл.

22519-03 22

Копировал Перелыгина

Формат А3

Альбом III

Типовой проект

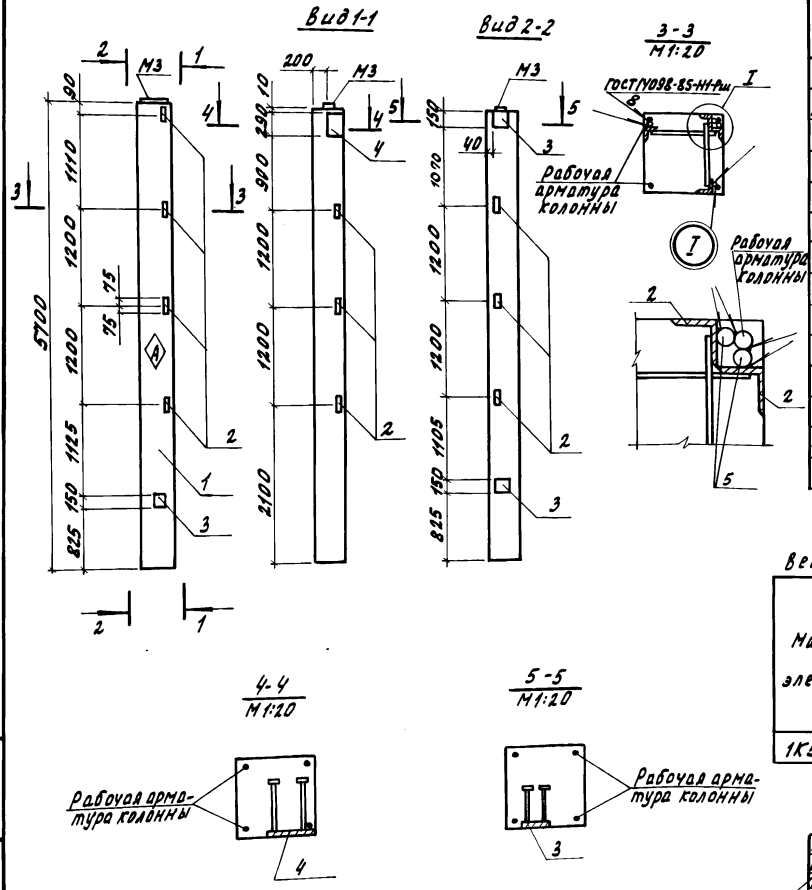

Формат	Зона	Поз.	Обозначение	Наименование	Кол.	Примечание
			КЖИ ДО	Документ описания		
А3			1.400-6/76, Вып.1	Унифицированные		
				закладные детали		
				сборных железобетонных		
				конструкций зданий		
				промышленных предприятий		
				Сборочные единицы		
		1	1.823.1-2.1, 100-37	Колонна 1К57.4-5-Д	1	
		2	1.400-6/76, Вып.1, лист 54	Изделие закладное М1-14	7	
		3	1.400-6/76, Вып.1, лист 96	Изделие закладное М6-1	3	
		4	1.400-6/76, Вып.1, лист 53	Изделие закладное М1-11-3	1	
				Детали		
Б4		5	КЖИ.130001	ф16 А III ГОСТ 5781-82, ℓ=150	12	

Ведомость расхода стали на дополнительные закладные детали, кг

Марка элемента	Изделия закладные											Всего	Общий расход
	Арматура класса А-III					Прокат марки Вст3кп2							
	ГОСТ 5781-82					ГОСТ 8509-86		ГОСТ 19903-74					
	ф16	ф14	ф12	ф10	Итого	L63×5	Итого	δ=10	δ=8	δ=6	Итого		
1К57.4-5-Д	2.9	1.3	2.1	1.2	7.5	10.5	10.5	5.4	4.2	0.9	10.5	28.5	28.5

Н.контр.	Ткач		18.03.87
Гл.спец.отд.	Репало		18.03.87
Гл.констр.	Тимошенко		18.03.87
Рук.сект.	Колесников		18.03.87
Рук.гр.	Карпенкова	К.К.	18.03.87
Инженер	Скрябина		18.03.87
Пров.	Щепетильникова		18.03.87

Т.П. 813-2-41.87 КЖИ.130000

Колонна К14

Стадия	Масса	Масштаб
РП	2.28 т	1:50

Лист | Листов 1

ГИПРОНИСЕЛЬПРОМ г. Орел

Привязан

Инв. №

Взам. инв. №

Подпись и дата

Инв. № подл.

22519-03 23

Копировал Омельченко

формат А3

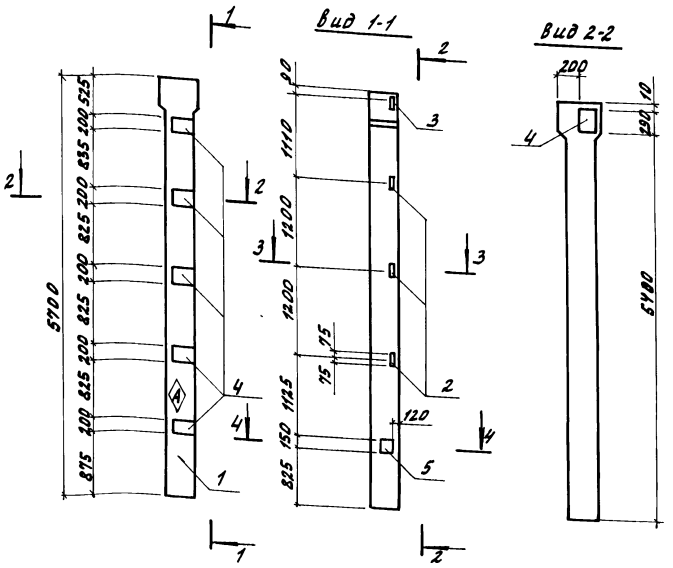

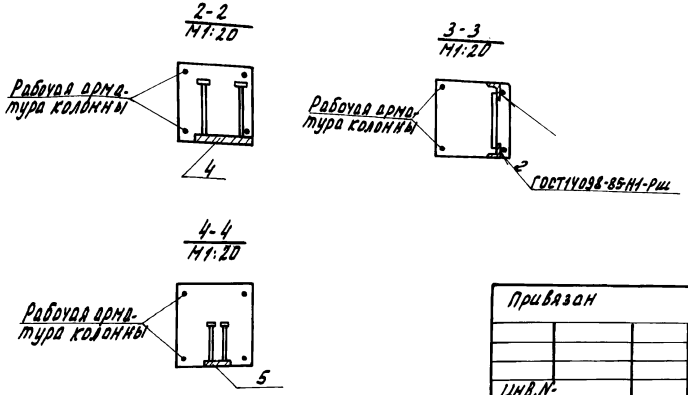

Формат	Зона	Поз.	Обозначение	Наименование	Кол.	Примечание
				Документация		
А3			КЖИ АО	Документ описания		
			1.400-6/76. Вып.1	Унифицированные		
				закладные детали		
				сборных железобетонных		
				конструкций зданий		
				промышленных предприятий		
				Сборочные единицы		
		1	1.823.1-2.1 200	Колонна 2К57.4-4-А	1	
				Изделия закладные		
		2	1.400-6/76. Вып.1, лист 54	М1-14	3	
		3	1.400-6/76, Вып.1, лист 54	М1-15	1	
		4	1.400-6/76, Вып.1, лист 53	М1-14-3	6	
		5	1.400-6/76, Вып.1, лист 96	М6-1	1	

Ведомость расхода стали на дополнительные закладные детали, кг

Марка элемента	Изделия закладные										Всего	Общий расход
	Арматура класса А-III				Прокат марки Вст3кп2							
	ГОСТ 5781-82				ГОСТ 8509-86		ГОСТ 19903-74					
	ф14	ф12	ф10	Итого	L63х5	Итого	δ=10	δ=8	δ=6	Итого		
2К57.4-4-А	7.8	1.3	0.4	9.5	6.0	6.0	32.4	1.4	0.3	34.1	49.6	49.6

Н.контр.	Ткач		18.03.87
Гл.спец.отд.	Репало		18.03.87
Гл.констр.	Тимошенко		18.03.87
Рук.сект.	Колесников		18.03.87
Рук.гр.	Карпенкова	К. К.	18.03.87
Инженер	Скрябина		18.03.87
Пров.	Черепышкова		18.03.87

Т.П. 813-2-41-87 КЖИ. 140000

Колонна К15.

Стадия	Масса	Масштаб
РП	2,33т	1:50
Лист	Листов 1	

ГИПРОНИСЕЛЬПРОМ г. Орел

Привязан

Инв.№

Инв.№ подл. | Подпись и дата | Взам.инв.№

Копировал Омельченко

Формат А3

Альбом III

Типовой проект

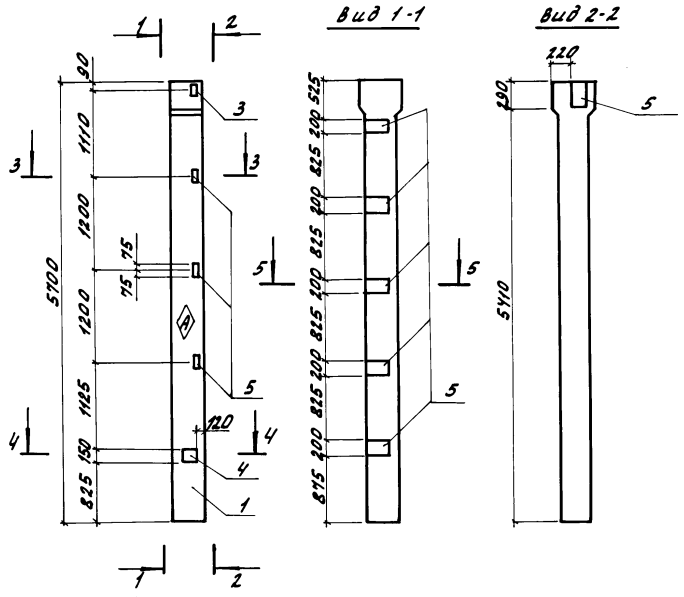

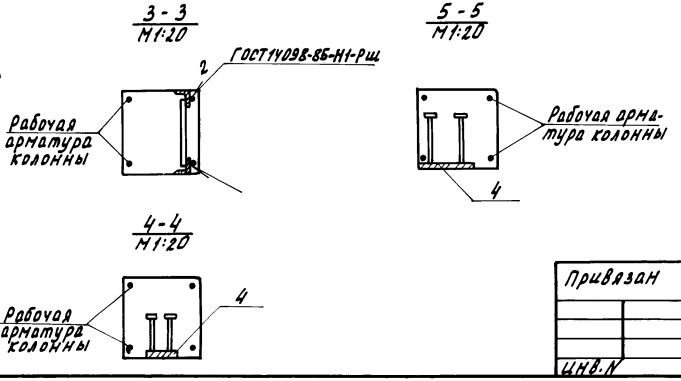

Формат	Зона	Поз.	Обозначение	Наименование	Кол.	Примечание
				Документация		
А3			КЖИ. ДО	Документ описания		
			1.400-6/76, Вып.1	Унифицированные закладные детали сборных железобетонных конструкций зданий промышленных предприятий		
				Сборочные единицы		
		1	1.823.1-2.1 200-35	Колонна 2К57.4-4-6	1	
				Изделия закладные		
		2	1.400-6/76, Вып.1. лист 54	М1-14	3	
		3	1.400-6/76, Вып.1. лист 54	М1-15	1	
		4	1.400-6/76, Вып.1. лист 96	М6-1	1	
		5	1.400-6/76, Вып.1. лист 53	М1-11-3	6	

Ведомость расхода стали на дополнительные закладные детали, кг

Марка элемента	Изделия закладные											Общий расход
	Арматура класса				Прокат марки						Всего	
	А-III				Вст3кп2							
	ГОСТ 5781-82				ГОСТ 8509-86		ГОСТ 19903-74					
	ф14	ф12	ф10	Итого	L63×5	Итого	δ=10	δ=8	δ=6	Итого		
2К57.4-4-6	7,8	1,3	0,4	9,5	6,0	6,0	32,4	1,4	0,3	34,1	49,6	49,6

Н.контр.	Ткач		18.03.87
Гл.спецот.	Репало		18.03.87
Гл.констр.	Тимошенко		18.03.87
Рук.сект.	Колесников		18.03.87
Рук.гр.	Карпенкова	К.К.	18.03.87
Инженер	Скрябина		18.03.87
Пров.	Щепетильникова		18.03.87

Т.П. 813-2-41.87

КЖИ. 150000

Колонна К16

Стадия	Масса	Масштаб
РП	2,33т	1:50
Лист	Листов 1	

ГИПРОНИСЕЛЬПРОМ г.Орел

Привязан

Инв.N

Взам.инв.N | Подпись и дата | Инв.N подл.

22519-03 25

Копировал Омельченка

формат А3

Альбом III

Типовой проект

Инв. № подл. | Подпись и дата | Взам. инв. №

Вид 1-1

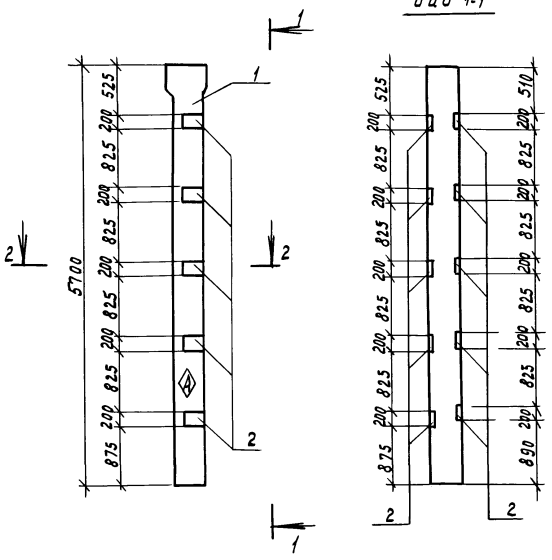

2-2
м1:20

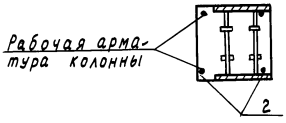

Формат	Зона	Поз	Обозначение	Наименование	Кол.	Примечание
				Документация		
А3			КЖИ ДО	Документ описания		
			1.400-6/76, вып.1	унифицированные		
				закладные детали		
				сборных железобетонных конструкций зданий		
				промышленных предприятий		
				Сборочные единицы		
		1	1.823.1-2.1 200-35	Колонна 2К 57.4-4-В	1	
		2	1.400-6/76, вып.1, лист 53	Изделие закладное М1-11-3	10	

Ведомость расхода стали на дополнительные закладные детали, кг

Марка элемента	Изделия закладные							Всего	Общий расход
	Арматура класса А-III ГОСТ 5781-82			Прокат марки Вст 3КП2 ГОСТ 19903-74					
	ф14		Итого	б=10			Итого		
2К 57.4-4-В	13		13	54			54	67	67

Н.контр.	Ткач		18.03.87
Гл.спец.отд	Релало		18.03.87
Гл.констр.	Тимощенко		18.03.87
Рук.сект.	Колесников		18.03.87
Рук.гр.	Карпенкова	К.К.	18.03.87
Инженер	Скрябина		18.03.87
Пров.	Щепетильникова		18.03.87

Т.П.813-2-41.87 КЖИ.160000

Колонна К17

Стадия	Масса	Масштаб
РП	2,33т	1:50
Лист	Листов 1	

ГИПРОНИСЕЛЬПРОМ г. Орел

Привязан

Инв. №

Копировал Муратова

Формат А3

Типовой проект Альбом III

Вид 1-1

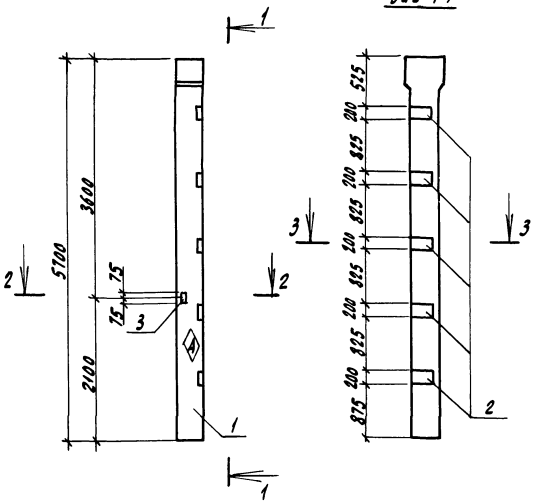
1
2
3
5100
3600
2100
75
75
А
525
825
200
825
200
825
200

Альбом III

Типовой проект

Вид 1-1

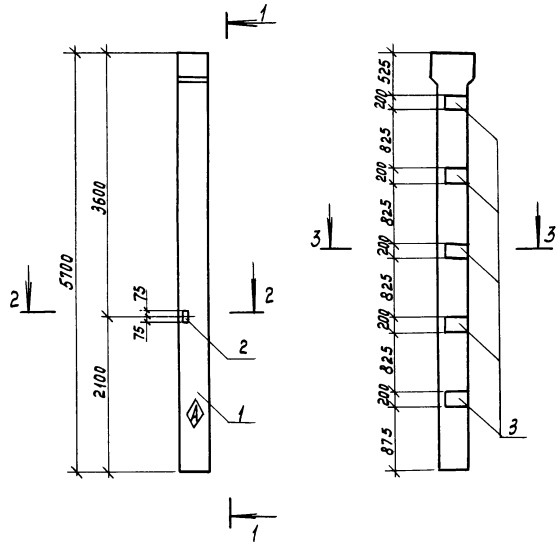

2-2

М1:20

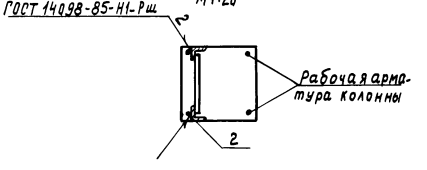

3-3

М1:20

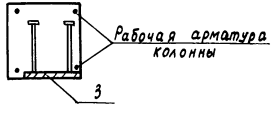

Формат	Зона	Поз.	Обозначение	Наименование	Кол.	Примечание
				Документация		
А3			КЖИ ДО	Документ описания		
			1.400-6/76, Вып.1	Унифицированные закладные детали сборных железобетонных конструкций зданий промышленных предприятий		
				Сборочные единицы		
		1	1.823.1-2.1 200-35	Колонна 2К57.4-4-Д	1	
		2	1.400-6/76, Вып.1, лист 54	Изделие закладное М1-14	1	
		3	1.400-6/76, Вып.1, лист 53	Изделие закладное М1-11-3	5	

Ведомость расхода стали на дополнительные закладные детали, кг

Марка элемента	Изделия закладные							Всего	Общий расход
	Арматура класса А-III ГОСТ 5781-82			Прокат марки Вст3кп2 ГОСТ 8509-86		ГОСТ 19903-74			
	ф14	ф12	Итого	L63×5	Итого	Б=10	Итого		
1К57.4-4-Д	6,5	0,3	6,8	1,5	1,5	27,0	27,0	35,3	35,3

Н.контр.	Ткач		18.03.87
Гл.спец.отд	Репало		18.03.87
Гл.констр.	Тимошенко		18.03.87
Рук.сект.	Колесников		18.03.87
Рук.гр.	Карпенкова	К. К	18.03.87
Инженер	Скрябина		18.03.87
Пров.	Щепетильникова		18.03.87

Т.П. 813-2-41.87 КЖИ.180000

Колонна К19.

Стадия	Масса	Масштаб
РП	2,33т	1:50
Лист	Листов 1	

ГИПРОНИСЕЛЬПРОМ г. Орел

Привязан

Инв. №

Взам. инв. №

Подпись и дата

Инв. № подл.

Копировал Муратова

Формат А3

Альбом III

Типовой проект

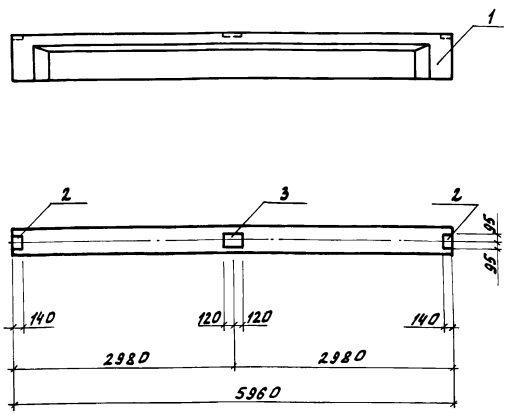

Формат	Зона	Поз.	Обозначение	Наименование	Кол. на испол. —	01	02	03	04	Примечание
				Документация						
А3			КЖИ. ДО	Документ описания						
				сборочные единицы						
		1	1.462.1-10/80.1-1	Балка 1БСТ6-1АIVТ-а	1	—	—	—	—	
		1	1.462.1-10/80.1-1	Балка 1БСТ6-2АIVТ-а	—	1	—	—	—	
		1	1.462.1-10/80.1-1	Балка 1БСТ6-3АIVТ-а	—	—	1	—	—	
		1	1.462.1-10/80.1-1	Балка 1БСТ6-2АIVТ-П-а	—	—	—	1	—	
		1	1.462.1-10/80.1-1	Балка 1БСТ6-3АIVТ-П-а	—	—	—	—	1	
		2	1.462.1-10/80.2-110	Изделие закладное М5	2	2	2	2	2	
		3	1.462.1-10/80.2-100	Изделие закладное М6	1	1	1	1	1	

Обозначение	Марка
КЖИ.190000	Б1
-01	Б2
-02	Б3
-03	Б4
-04	Б5

Ведомость расхода стали на дополнительные закладные детали, кг

Марка элемента	Изделия закладные: Арматура класса А-IIIв, ГОСТ 5781-82, ф8		Итого	Прокат марки Вст3кп2, ГОСТ 19903-74, δ=6	δ=8	Итого	Всего	Общий расход
1БСТ6-1АIVТ-а, 1БСТ6-2АIVТ-а, 1БСТ6-3АIVТ-а, 1БСТ6-2АIVТ-П-а, 1БСТ6-3АIVТ-П-а	0,60		0,60	1,25	4,3	5,55	6,15	6,15

Н.контр.	Ткач		18.03.87
Дспец.от.	Репало		18.03.87
Дспецотд.	Тимошенко		18.03.87
Рук.сект.	Колесников		18.03.87
Рук.гр.	Карпенкова	К. К.	18.03.87
Ст.техн.	Михеева		18.03.87
Пров.	Шелепильников		18.03.87

Т.П. 813-2-41.87 -КЖИ.190000

Балка (Б1…Б5).

Стадия	Масса	Масштаб
РП	1,15т	1:50
Лист	Листов 1	

ГИПРОНИСЕЛЬПРОМ г. Орел

Привязан

Инв.№

Инв.№ подл. | Подпись и дата | Взам.инв.№

Копировал Омельченко

Формат А3

Типовой проект Альбом III

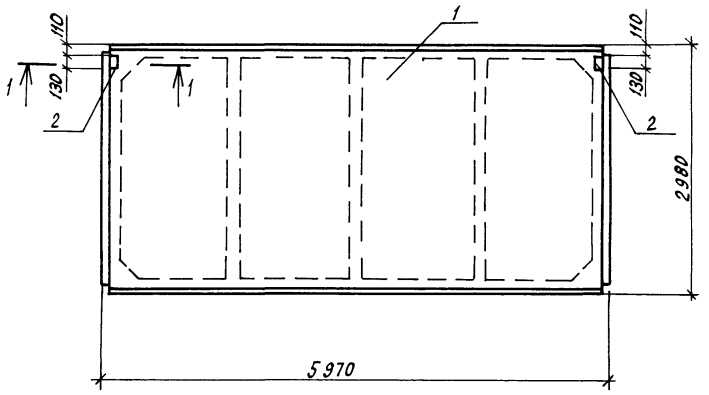

1-1

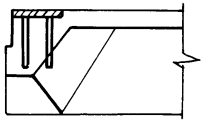

Обозначение	Марка
КЖИ.200000	П5
-01	П6

Формат	Зона	Поз.	Обозначение	Наименование	Кол. на исполн. -	01		Примечание
				Документация				
А3			-КЖИ.ДО	Документ описания				
				Сборочные единицы				
		1	1.865.1-4/84.1-1-03	Плита				
				1ПГ-3АIV-Т-П-а	1	–		
		1	1.865.1-4/84.1-1-03	Плита				
				1ПГ-3АIV-Т-Н-а	–	1		
		2	1.865.1-4/84.2-180	Изделие закладное М10	2	2		

Ведомость расхода стали на дополнительные изделия закладные, кг

Марка элемента	Изделия закладные				Всего	Общий расход
	Арматура класса А-III ГОСТ 5781-82		Прокат марки Вст 3кп2 ГОСТ 19903-74			
	ф10	Итого	δ = 8	Итого		
1ПГ-3АIV-Т-П-а	0,8	0,8	1.8	1.8	2,6	2,6
1ПГ-3АIV-Т-Н-а						

Н.контр.	Ткач		18.03.87
Гл.специалист	Репало		18.03.87
Гл.констр.	Тимошенко		18.03.87
Рук.сект.	Колесников		18.03.87
Рук.гр.	Карпенкова	К.К.	18.03.87
Ст.техн.	Мцхеева		18.03.87
Пров.	Щепетильникова		18.03.87

Т.П. 813-2-41.87 - КЖИ.200000

Плита (П5, П6)

Стадия	Масса	Масштаб
РП	2,25т	1:50
Лист	Листов 1	

ГИПРОНИСЕЛЬПРОМ г. Орел

Привязан

Инв. №

Взам. инв. № | Подпись и дата | Инв. № подл.

Копировал Кухтинова

Формат А3

Типовой проект Альбом III

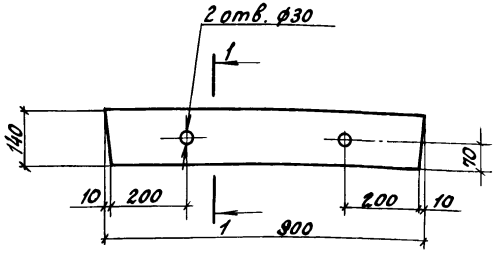

1-1
М1:5

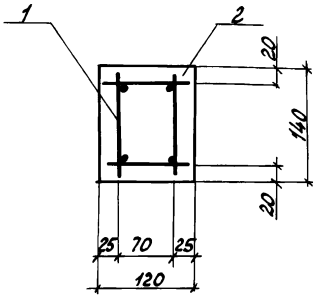

Перемычка ПР1 может быть выполнена в опалубке перемычки 2ПБ17-2 по серии 1.038.1-1, вып.1 (2 шт.)

Формат	Зона	Поз.	Обозначение	Наименование	Кол.	Примечание
				Документация		
			1.038.1-1.1000000 ТО	Техническое описание		
				Сборочные единицы		
А3		1	-КЖИ.21010000	Каркас пространственный КП1	1	
				Материалы		
		2		Бетон класса В-15		0,015 м³

Ведомость расхода стали на элемент, кг

Марка элемента	Изделия арматурные								Всего	Общий расход
	Арматура класса									
	А-III				Вру					
	ГОСТ 5781-82				ТУ 14-4-1336-85					
	ф10			Итого 20	ф5			Итого 20		
ПР1	2,16			2,16	0,80			0,80	2,96	2,96

Н.контр.	Ткач		18.03.87
Гл.спец.отд.	Репало		18.03.87
Гл.констр.	Титошенко		18.03.87
Рук.сект.	Колевников		18.03.87
Рук.гр.р.	Карпенкова	К. К.	18.03.87
Инж.	Белкин		18.03.87
Пров.	Щепетильникова		18.03.87

Привязан

Инв.N

Т.П.813-2-41.87 КЖИ. 21000000

Перемычка ПР1

Стадия	Масса	Масштаб
РП	32,8	1:10
Лист	Листов 1	

ГИПРОНИСЕЛЬПРОМ г. Орел

Инв.№подл. | Подпись и дата | Взам.инв.№

Копировал Акротова

Формат А3

Типовой проект Альбом III

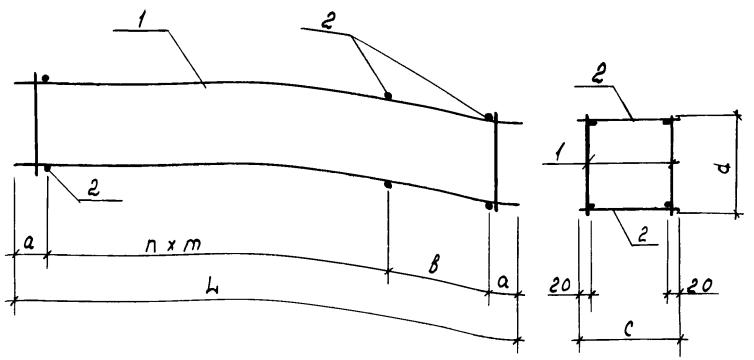

Обозначение	Марка	a, мм	B, мм	C, мм	d, мм	m, мм	n	L, мм	Масса кг
КЖИ.21010000	КП1	25	220	100	120	200	3	870	3.04
-01	КП2	35	400	200	230	500	11	6170	18.46
-02	КП3	75	250	140	170	500	7	3900	7.86

Формат	Зона	Поз	Обозначение	Наименование	Кол.	Примечание
				КЖИ.21010000		
				Сборочные единицы		
А3		1	КЖИ. 21000100	Каркас плоский КР1	2	1.42кг
				Детали		
Бч		2	КЖИ. 21010001	Врч-1-5ТУ14-У-1336-85, l=100	10	0.02 кг
				КЖИ.21010000-01		
				Сборочные единицы		
А3		1	КЖИ.21000100-01	Каркас плоский КР2	2	8,84кг
				Детали		
Бч		2	КЖИ.21010001-01	Врч-1-5ТУ14-У-1336-85, l=200	26	0.03 кг
				КЖИ.21010000-02		
				Сборочные единицы		
А4		1	КЖИ.21000200	Каркас плоский КР5	2	3.90кг
				Детали		
Бч		2	КЖИ.21010001-02	Врч-1-5ТУ14-У-1336-85, l=70	18	0.02 кг

Сварка по ГОСТ 14098-85, тип соединения К1, способ сварки кт.

Н.контр.	Ткач		18.03.87
Гл.Спец.отд.	Репало		18.03.87
Гл.конструктор	Тимошенко		18.03.87
Рук.сект.	Колесников		18.03.87
Рук.гр.	Карпенкова	К.К.	18.03.87
Инж.	Белкин		18.03.87
Пров.	Шепетильникова		18.03.87

Привязан

Инв.№

Т.П.813-2-41.87 КЖИ.21 0100 00

Каркас пространственный (КП1... КП3)

Стадия	Масса	Масштаб
РП	См. табл.	1:10
Лист	Листов 1	

ГИПРОНИСЕЛЬПРОМ г. Орел

Инв.№ подл. | Подпись и дата | Взам.инв.№

Копировал Салова

Формат А3

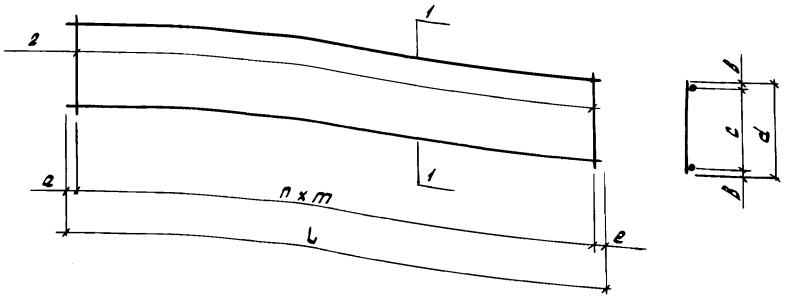

Обозначение	Марка	a, мм	в, мм	c, мм	d, мм	n	m, мм	e, мм	L мм	Масса, кг
КЖИ.21000100	КР1	35	15	90	120	16	50	35	870	1.42
-01	КР2	85	15	200	230	29	200	85	6110	8.7
-02	КР3	75	15	200	230	32	200	75	6550	21.7
-03	КР4	280	20	160	200	3	150	20	750	0,36

Формат	Зона	Поз.	Обозначение	Наименование	Кол.	Примечание
				КЖИ.21000100		
				Детали		
Б4		1	КЖИ.21000101	ф10 AIII ГОСТ 5781-82, ℓ=770	2	0,5кг
Б4		2	КЖИ.21000102	Вру-1-5ГУ14-4-1336-85, ℓ=120	17	0,02кг
				КЖИ.21000100-01		
				Детали		
Б4		1	КЖИ.21000101-01	ф10 AIII ГОСТ 5781-82, ℓ=5970	2	3,7кг
Б4		2	КЖИ.21000102-01	Вру-1-5ГУ14-4-1336-85, ℓ=230	31	0,04кг
				КЖИ.21000100-02		
				Детали		
Б4		1	КЖИ.21000101-02	ф16 AIII ГОСТ 5781-82, ℓ=6550	2	10,35кг
Б4		2	КЖИ.21000102-02	Вру-1-5ГУ14-4-1336-85, ℓ=230	12	0,03кг
				КЖИ.21000100-03		
				Детали		
Б4		1	КЖИ.21000101-03	Вру-1-5ГУ14-4-1336-85, ℓ=750	2	0,12кг
Б4		2	КЖИ.21000102-03	Вру-1-5ГУ14-4-1336-85, ℓ=200	4	0,03кг

Сварка по ГОСТ 14098-85, тип соединения К1, способ сварки Кт.

Н.контр.	Ткач		18.03.87
Гл.специал.	Релало		18.03.87
Гл.констр.	Тимашенко		18.03.87
Рук.сект.	Колесников		18.03.87
Рук.гр.	Карпенкова	К.К.	18.03.87
Инж.	Белкин		18.03.87
Пров.	Шепетильников		18.03.87

Т.П. 813-2-41.87 - КЖИ. 21000100

Каркас плоский (КР1 ... КР4)

Стадия	Масса	Масштаб
РП	см. табл.	1:10
Лист	Листов 1	

ГИПРОНИСЕЛЬПРОМ г. Орел

Привязан

Инв.№

Инв.№ подл. | Подпись и дата | Взам.инв.№

Копировал Зубакова

Формат А3

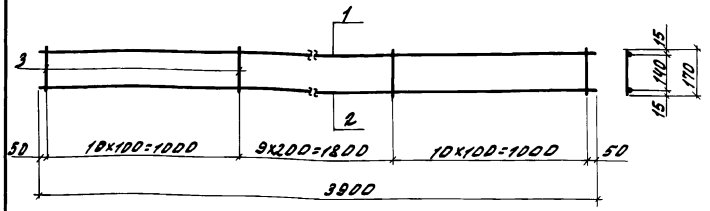

Сварка по ГОСТ 14098-85, тип соединения К1, способ сварки КТ.

Формат	Зона	Поз.	Обозначение	Наименование	Кол.	Примечание
				Детали		
БЧ		1	-КЖИ.2100 02 01	Вру-1-5ТУ14-4-1336-85, ℓ=3900	1	0,6кг
БЧ		2	-КЖИ.2100 02 02	ФПАIII ГОСТ 5781-82, ℓ=3900	1	2,4кг
БЧ		3	-КЖИ.21 00 02 03	Вру-1-5ТУ14-4-1336-85, ℓ=170	30	0,03кг

Привязан

Инв.№

Н.контр.	Ткач		18.03.87
Гл.спец.от	Репало		18.03.87
Гл.констр	Тимошенко		18.03.87
Рук.сект.	Колесников		18.03.87
Рук.гр.	Карпенкова	К.К	18.03.87
Ст.техн.	Михеева		18.03.87
Пров.	Щепетильникова		18.03.87

КЖИ.21 000200

Каркас плоский КР5.

Стадия	Масса	Масштаб
РП	3,90	1:20
Лист	Листов 1	

ГИПРОНИСЕЛЬПРОМ г.Орел

Копировал Омельченко

Формат А4

КЖИ.220000 изображено
КЖИ.220000-01 зеркальное отражение

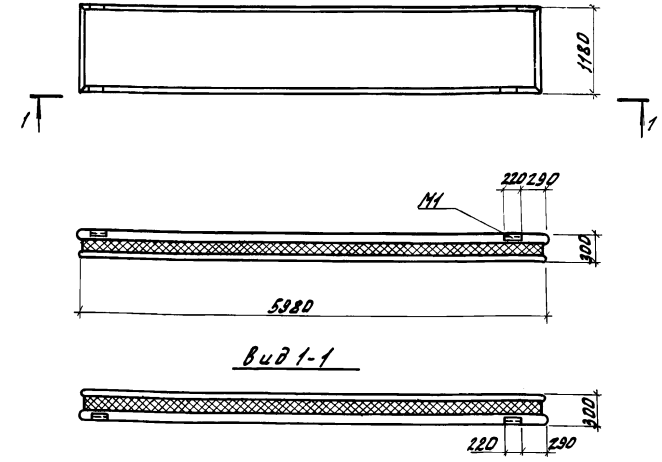

Панели ПС2 (ПСТ 60.12.30-1-ТП-А), ПС3 (ПСТ 60.12.30-1-ТП-Б) отличаются от панели ПСТ 60.12.30-1-ТП по шифру 1481, вып.1 расположением изделия закладного М1.

Обозначение	Марка
-КЖИ.22.0000	ПС2
-01	ПС3

Привязан

Инв.№

Н.контр.	Ткач		18.03.87
Гл.спец.от	Репало		18.03.87
Гл.констр	Тимошенко		18.03.87
Рук.сект.	Колесников		18.03.87
Рук.гр.	Карпенкова	К.К	18.03.87
ИНЖ.	Скрабина		18.03.87
Пров.	Щепетильникова		18.03.87

Т.П. 813-2-41.87

КЖИ.220000 СБ

Панель стеновая (ПС2, ПС3) сборочный чертеж.

Стадия	Масса	Масштаб
РП	3,47т	1:50
Лист	Листов 1	

ГИПРОНИСЕЛЬПРОМ г.Орел

Копировал Омельченко

Формат А4

Типовой проект

Инв.№подл. | Подпись и дата | Взам.инв.№

Альбом III

Типовой проект

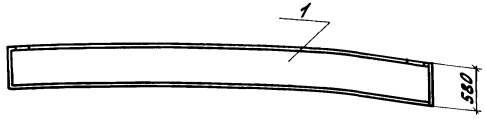

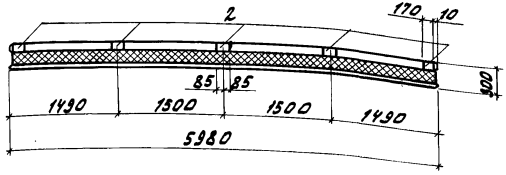

Формат	Зона	Поз.	Обозначение	Наименование	Кол.	Примечание
				Документация		
А3			КЖИ.ДО	Документ описания		
				Сборочные единицы		
		1	1481.1-02000-04	Панель стеновая ПСТ60.6.30-ТП-Д	1	
		2	1.030.1-1.1-3.33	Изделие закладное М15	5	

Ведомость расхода стали на один элемент, кг

Марка элемента	Изделия закладные							Общий расход
	Арматура класса			Прокат марки			Всего	
	А-III			Вст3кп2				
	ГОСТ 5781-82			ГОСТ 19903-74				
	ф10		Итого	δ=8		Итого		
ПСТ60.6.30-ТП-А	2,5		2,5	3,2		3,2	5,7	5,7

Панель ПСЧ отличается от серийной отсутствием изделий закладных М3 (2шт.) и наличием дополнительных изделий закладных М15.

Н.контр.	Ткач		18.03.87
Гл.спец.от.	Репало		18.03.87
Гл.констр.	Тимошенко		18.03.87
Рук.сект.	Колесников		18.03.87
Рук.гр.	Карпенкова	К. К.	18.03.87
Инженер	Скрябина		18.03.87
Пров.	Цепетильникова		18.03.87

Т.П. 813-2-41.87 КЖИ.2300 00

Панель стеновая ПСЧ

Стадия	Масса	Масштаб
РП	1,3т	1:50
Лист	Листов 1	

ГИПРОНИСЕЛЬПРОМ г. Орел

Привязан

Инв. N

Инв. N подл. | Подпись и дата | Взам. инв. N

22519-03 35

Копировал Омельченко

формат А3

Альбом III

Типовой проект

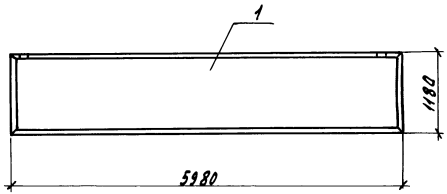

Обозначение	Марка	а, мм	б, мм	в, мм	Масса, кг
-КЖИ.240000	ПС10	400	100	200	3800
-01	ПС14	200	200	100	2100
-02	ПС15	200	100	200	2100

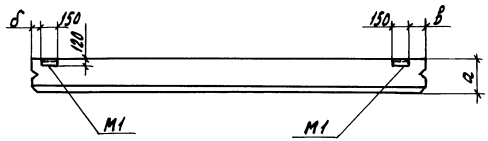

Панели ПС10 (ПСД 60.12.40-Т-А), ПС14 (ПСД 60.12.20-Т-А), ПС15 (ПСД 60.12.20-Т-Б) отличаются от панелей по серии 1.832.1-9.1, вып. 1 расположением изделий закладных М1.

Н. контр.	Ткач		18.03.87
Гл. спец. отд.	Репало		18.03.87
Гл. констр.	Тимошенко		18.03.87
Рук. сект.	Колесников		18.03.87
Рук. гр.	Карпенков	К.К.	18.03.87
Ст. техн.	Солоухина		18.03.87
Пров.	Щепетильников		18.03.87

Т.П.813-2-41.87

КЖИ.240000 СБ

Панель стеновая (ПС10, ПС14, ПС15). Сборочный чертеж

Стадия	Масса	Масштаб
РП	см. табл.	1:50

Лист | Листов 1

ГИПРОНИСЕЛЬПРОМ г. Орел

Привязан

Инв. №

Инв. № подл. | Подпись и дата | Взам. инв. №

Копировал Николаева 22519-03 36 Формат А3

Альбом III

Типовой проект

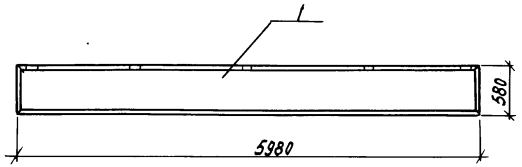

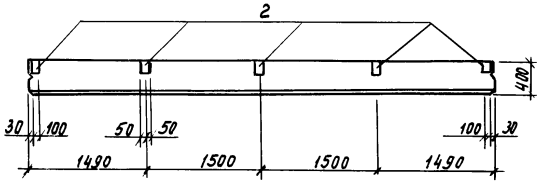

Формат	Зона	Поз.	Обозначение	Наименование	Кол.	Примечание
				Документация		
А3			КЖИ 40	Документ описания		
				Сборочные единицы		
				Панель стеновая		
		1	1.832.1-9.1.0010000-12	ПСД 60.6.40-Т-А	1	
		2	1.030.1-1, 1-3 33	Изделие закладное М15	5	

Ведомость расхода стали на дополнительные закладные изделия, кг

Марка элемента	Изделия закладные				Всего	Общий расход
	Арматура класса А-III ГОСТ 5781-82		Прокат марки Вст 3кп2 ГОСТ 19903-74			
	ф10	Итого	б=8	Итого		
ПСД 60.6.40-Т-А	2,5	2,5	3,2	3,2	5,7	5,7

Панель ПС17 отличается от серийной отсутствием изделия закладного М1 (2шт.) и наличием дополнительных изделий закладных М15.

Н.контр.	Ткач		16.03.87
Гл.спец.тд	Репало		18.03.87
Гл.констр.	Тимощенко		18.03.87
Рук.сект.	Колесников		18.03.87
Рук.гр.	Карпенкова	К. К.	18.03.87
Ст.техн.	Соло ухина		18.03.87
Пров.	Шепетинкова		18.03.87

Т.П. 813-2-41.87 КЖИ.250000

Панель стеновая ПС17

Стадия	Масса	Масштаб
РП	1,8т	1:50
Лист	Листов 1	

ГИПРОНИСЕЛЬПРОМ г. Орел

Привязан

Инв. N

Подпись и дата | Взам. инв. N | Инв. N подл.

Копировал Муратова

Альбом III

Типовой проект

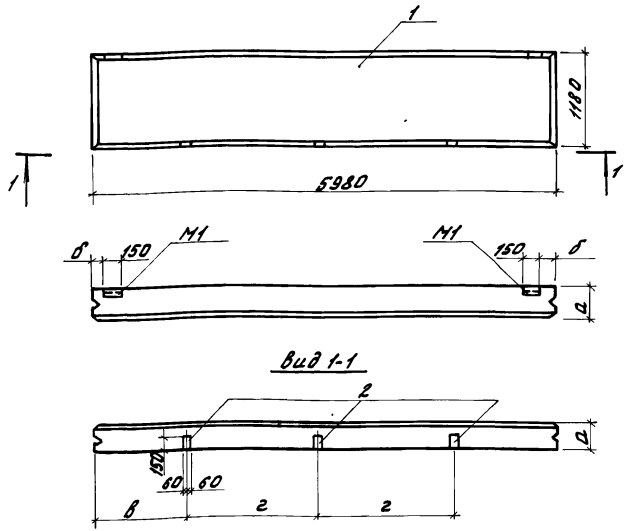

Панели ПС16, ПС18 отличаются от серийных расположением и наличием дополнительных изделий закладных М1.

Обозначение	Марка	а, мм	б мм	в, мм	г, мм	Масса, кг
КЖИ.260000	ПС16	200	100	1250	1740	2100
-01	ПС18	400	200	1800	1440	3800

Формат	Зона	Поз.	Обозначение	Наименование	Кол. на испол. —	Кол. на испол. 01	Примечание
				Документация			
А3			КЖИ. ДО	Документ описания			
				Сборочные единицы			
		1	1.832.1-9.1. 0010000-02	Панель ПСД 60.12.20-Т-В	1	—	
		1	1.832.1-9.1 0010000-14	Панель ПСД 60.12.40-Т-Б	—	1	
		2	1.832.1-9.2 0012000	Изделие закладное М1	3	3	

Ведомость расхода стали на дополнительные закладные детали, кг.

Марка элемента	Изделия закладные						Всего	Общий расход
	Арматура класса А-III			Прокат марки Вст3кп2				
	ГОСТ 5781-82			ГОСТ 19903-74				
	ф10		Итого	б=8		Итого		
ПСД 60.12.20-Т-В, ПСД 60.12.40-Т-Б	1,14		1,14	3,9		3,9	5,04	5,04

Н.контр.	Ткач		16.03.87
Д.специал.	Репало		16.03.87
Гл.констр.	Тимошенко		16.03.87
Рук.сект.	Колесников		16.03.87
Рук.гр.	Карпенкова	К. К.	16.03.87
Ст.техн.	Соловухина	Солов	16.03.87
Пров.	Щепетильников	Щеп	16.03.87

Т.П. 813-2-41.87

КЖИ.260000

Панель стеновая (ПС16, ПС18).

Стадия	Масса	Масштаб
РП	см. табл.	1:50
Лист	Листов 1	

ГИПРОНИСЕЛЬПРОМ г. Орел

Привязан

Инв.N подл. | Подпись и дата | Взам.инв.N

Инв.N

Копировал Омельченко

22519-03 38

Формат А3

Альбом III

Типовой проект

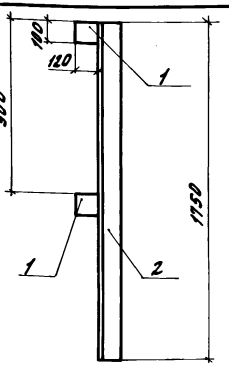

Формат	Зона	Поз.	Обозначение	Наименование	Кол.	Примечание
				Детали		
БУ		1	КЖИ.270001	Лист $\frac{Б\text{-}ПН\text{-}НО\text{-}10\ ГОСТ\ 19903\text{-}74}{В\ ст3\ кп2\ ГОСТ\ 14637\text{-}79}$ 120×100	2	0,94кг
БУ		2	КЖИ.270002	Уголок $\frac{125\times125\times14\text{-}Б\text{-}ГОСТ\ 8509\text{-}86}{В\ ст3\ пс6\text{-}17\text{-}ГУ\text{-}1\text{-}3023\text{-}80}$ ℓ=1750	1	45,85кг

1. Покрытие - Ц12.
2. Сварка по ГОСТ 5264-80, тип соединения - У4, катет шва - 7мм.

Привязан

Инв. N

Н.контр.	Ткач		18.03.87
Гл.спец.отд.	Репало		18.03.87
Гл.констр.	Тимошенко		18.03.87
Рук.сект.	Колесников		18.03.87
Рук.гр.	Карпенкова	К.К.	18.03.87
Инж.	Белкин		18.03.87
Пров.	Щепетильникова		18.03.87

КЖИ.270000

Насадка НС1.

Стадия	Масса	Масштаб
РП	47,73	1:20

Лист | Листов 1

ГИПРОНИСЕЛЬПРОМ г. Орел

Взам. инв. N | Подпись и дата | Инв. N-подл.

Копировал Омельченко

формат А4

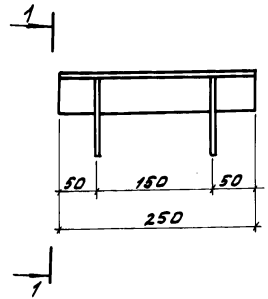

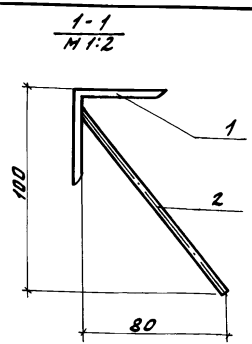

1. Покрытие - Ц12.
2. Сварка по ГОСТ 14098-85, тип соединения Т4, способ сварки Му.

Формат	Зона	Поз.	Обозначение	Наименование	Кол.	Примечание
				Детали		
БУ		1	-КЖИ.280001	Уголок $\frac{50\times50\times5\text{-}Б\text{-}ГОСТ\ 8509\text{-}86}{В\ ст3\ кп2\text{-}I\ ГОСТ\ 535\text{-}79}$, ℓ=250	1	0,94кг
БУ		2	-КЖИ.280002	ФВА III ГОСТ 5781-82, ℓ=130	2	0,05кг

Привязан

Инв. N-

Н.контр.	Ткач		18.03.87
Гл.спец.отд.	Репало		18.03.87
Гл.констр.	Тимошенко		18.03.87
Рук.сект.	Колесников		18.03.87
Рук.гр.	Карпенкова	К.К.	18.03.87
Ст.техн.	Михеева		18.03.87
Пров.	Щепетильникова		18.03.87

Т.П. 813-2-41.87 -КЖИ.280000

Изделие закладное МН1

Стадия	Масса	Масштаб
РП	1,04	1:5

Лист | Листов 1

ГИПРОНИСЕЛЬПРОМ г. Орел

Взам. инв. N | Подпись и дата | Инв. N-подл.

Копировал Омельченко

22519-03 39

формат А4

Альбом III

Типовой проект

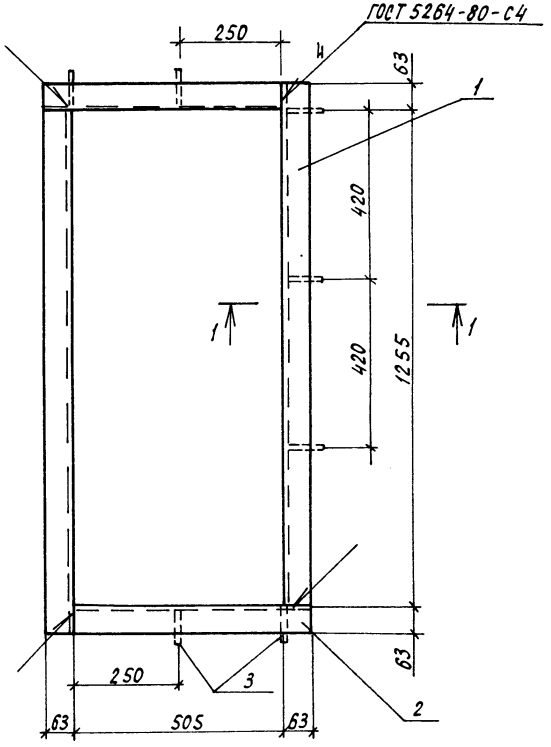

1-1
М 1:5

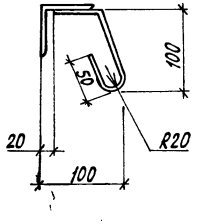

Формат	Зона	Поз.	Обозначение	Наименование	Кол.	Примечание
				Детали		
Б4		1	КЖИ. 290001	Уголок 63×63×5-6 ГОСТ 8509-86 / Ст3кп2 ГОСТ 535-79 ℓ= 1318	2	6,34 кг
Б4		2	КЖИ. 290002	Уголок 63×63×5-6 ГОСТ 8509-86 / Ст3кп2 ГОСТ 535-79 ℓ= 568	2	2,73 кг
Б4		3	КЖИ. 290003	ФБА I ГОСТ 5781-82 ℓ= 250	7	0,06 кг

1. Покрытие - Ц12.
2. Сварка неуказанных швов по ГОСТ 14098 - 85, тип соединения Н1, способ сварки Рш.

Н. контр.	Ткач		18.03.87
Гл. спец. отд.	Репало		18.03.87
Гл. констр.	Тимошенко		18.03.87
Рук. сект.	Колесников		18.03.87
Рук. гр.	Карпенкова	К. К.	18.03.87
Ст. техн.	Михеева		18.03.87
Пров.	Шерепильникова		18.03.87

Т. П. 813-2-41.87 . КЖИ. 290000

Изделие закладное МН2

Стадия	Масса	Масштаб
РП	18,56	1:10
Лист	Листов 1	

ГИПРОНИСЕЛЬПРОМ г. Орел

Привязан

Инв. №

Инв. № подл. | Подпись и дата | Взам. инв. №

22519-03 40

Копировал Кухтинова

Формат А3

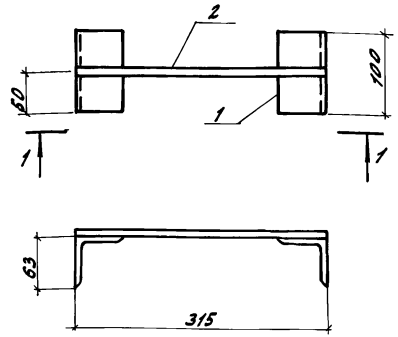

Формат	Зона	Поз.	Обозначение	Наименование	Кол.	Примечание
				Детали		
БЧ		1	-КЖИ.300001	Уголок 63х63х5-Б ГОСТ 8509-86 / Вст3кп2 ГОСТ 535-79, ℓ=100	2	0,48 кг
БЧ		2	-КЖИ.300002	ФЮАI ГОСТ 5781-82, ℓ=315	1	0,19 кг

1. Покрытие - Ц12.
2. Сварка по ГОСТ 14098-85, тип соединения Н1, способ сварки Рш.

Привязан

Инв.№

Н.контр.	Ткач		18.03.87
Д.спец.от.	Репало		18.03.87
Д.констр.	Тимошенко		18.03.87
Рук.сект.	Колесников		18.03.87
Рук. гр.	Карпенкова	К.К.	18.03.87
Ст.техн.	Мижеева		18.03.87
Пров.	Щепетильников		18.03.87

-КЖИ.300000

Изделие соединительное МС1.

Стадия	Масса	Масштаб
РП	1,15	1:5
Лист	Листов 1	

ГИПРОНИСЕЛЬПРОМ г.Орел

Инв.№ подл. | Подпись и дата | Взам.инв.№

Копировал Омельченко

Формат А4

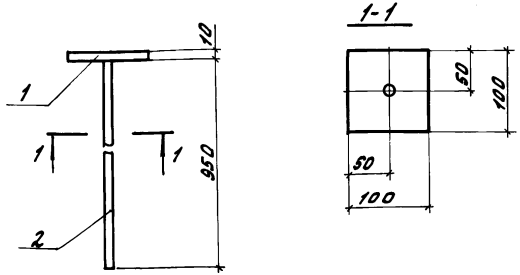

Формат	Зона	Поз.	Обозначение	Наименование	Кол.	Примечание
				Детали		
БЧ		1	КЖИ.310001	Лист Б-ПН-Н0-10 ГОСТ 19903-74 / Вст3кп2 ГОСТ 14637-79 100х100	1	0,79 кг
БЧ		2	КЖИ.310002	ФЮАI ГОСТ 5781-82, ℓ=950	1	0,59 кг

1. Покрытие - Ц12.
2. Сварка по ГОСТ 14098-85 тип соединения-Т2, способ сварки Рф.

Привязан

Инв.№

Н.контр.	Ткач		18.03.87
Д.спец.от.	Репало		18.03.87
Д.констр.	Тимошенко		18.03.87
Рук.сект.	Колесников		18.03.87
Рук. гр.	Карпенкова	К.К.	18.03.87
Инж.	Белкин		18.03.87
Пров.	Щепетильников		18.03.87

Т.П.813-2-41.87 -КЖИ.310000

Изделие соединительное МС6.

Стадия	Масса	Масштаб
РП	1,38	1:5
Лист	Листов 1	

ГИПРОНИСЕЛЬПРОМ г.Орел

Инв.№ подл. | Подпись и дата | Взам.инв.№

Копировал Омельченко

Формат А4

Альбом III

Типовой проект

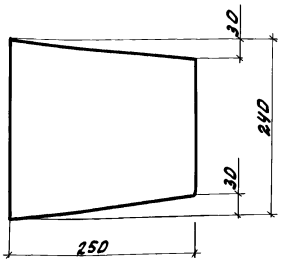

Покрытие- Ц12.

Привязан

Инв.N-

Н.контр.	Ткач		19.03.87
Гл.спец.отд.	Репало		18.03.87
Гл.констр.	Тимошенко		18.03.87
Рук.сект.	Колесников		18.03.87
Рук.гр.	Карпенкова	К.К.	18.03.87
Ст.техн.	Михеева		18.03.87
Пров.	Щепетильникова		18.03.87

КЖИ.32 0000

Изделие соединительное МС2

Стадия	Масса	Масштаб
РП	4.71	1:5

Лист | Листов 1

Лист 6-ПН-НО-10 ГОСТ 19903-74 / Вет 3 кп 2 ГОСТ 14637-79 180×240

ГИПРОНИСЕЛЬПРОМ г. Орел

Инв.N-подл. | Подпись и дата | Взам.инв.N-

Копировал Омельченко

формат А4

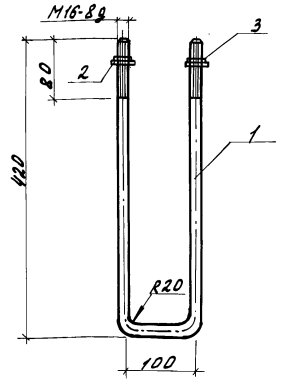

Покрытие - Ц12

Формат	Зона	Поз.	Обозначение	Наименование	Кол.	Примечание
				Детали		
БУ		1	КЖИ.33 0001	Ф16 А I ГОСТ 5781-82, ℓ=950	1	1.50
				Стандартные изделия		
		2		Гайка М16-6Н.5.019 ГОСТ 5915-70	2	0.03
		3		Шайба 16.01.08 кп 019 ГОСТ 11371-78	2	0.01

Привязан

Инв.N-

Н.контр.	Ткач		19.03.87
Гл.спец.отд.	Репало		18.03.87
Гл.констр.	Тимошенко		18.03.87
Рук.сект.	Колесников		18.03.87
Рук.гр.	Карпенкова	К.К.	18.03.87
Ст.техн.	Михеева		18.03.87
Пров.	Щепетильникова		18.03.87

Т.П. 813-2-41.87 КЖИ.33 0000

Изделие соединительное МС3.

Стадия	Масса	Масштаб
РП	1.50	1:5

Лист | Листов 1

ГИПРОНИСЕЛЬПРОМ г. Орел

Инв.N-подл. | Подпись и дата | Взам.инв.N-

Копировал Омельченко

22519-03 42

формат А4

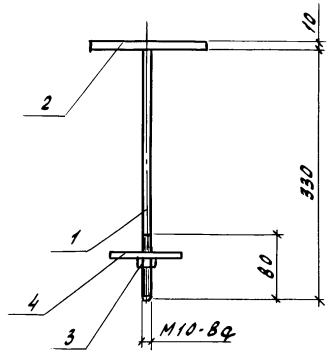

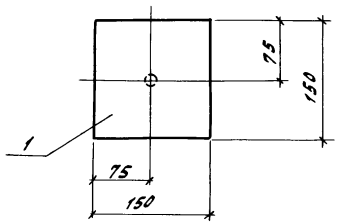

Формат	Зона	Поз.	Обозначение	Наименование	Кол	Примечание
				Детали		
Б4		1	КЖИ.340001	ф10 AI ГОСТ 5781-82, ℓ=330	1	0,21кг
Б4		2	КЖИ. 340002	Лист Б-ПН-НО-10 ГОСТ 19903-74 / Ст3 кп 2 ГОСТ 14637-79 150×150	1	1,76кг
				Стандартные изделия		
		3		Гайка М10-6Н.5.019 ГОСТ 5915-70	1	0.02кг
		4		Шайба 10.01.08 кл.019 ГОСТ 11371-78	1	0.01кг

1. Покрытие - Ц 12
2. Сварка по ГОСТ 14098-85, тип соединения - Т 2, способ сварки Рф

Н.контр.	Ткач		18.03.87
Гл.спец.отд.	Релало		18.03.87
Гл.констр.	Тимошенко		18.03.87
Рук.сект.	Колесников		18.03.87
Рук.гр.	Карпенко Вд	К. К.	18.03.87
Инж.	Белкин		18.03.87
Пров.	Шепетильникова		18.03.87

Т.П. 813-2-41.87 КЖИ. 340000

Изделие соединительное МС4

Стадия	Масса	Масштаб
РП	2.0кг	1:5
Лист	Листов 1	

ГИПРОНИСЕЛЬПРОМ г. Орел

Привязан

Инв.№

Инв.№ подл. | Подпись и дата | Взам.инв.№

Копировал Зубакова Формат А3

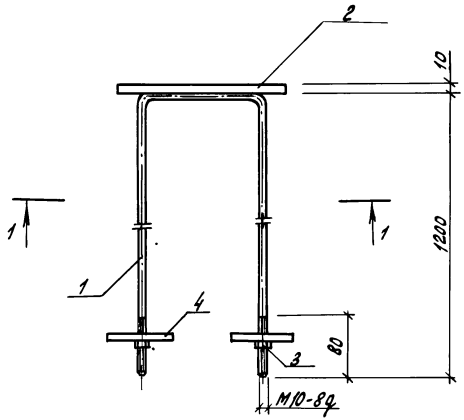

1-1

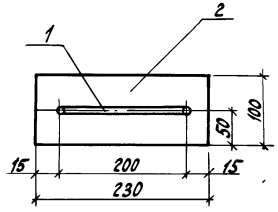

Формат	Зона	Поз.	Обозначение	Наименование	Кол.	Примечание
				Детали		
Б4		1	КЖИ.350001	ф10 AI ГОСТ 5781-82, ℓ= 2600	1	1,6 кг
Б4		2	КЖИ.350002	Лист Б-ПН-Н0-10 ГОСТ 19903-74 / Вст3кп2 ГОСТ 14637-79 100×230	1	1,8 кг
				Стандартные изделия		
		3		Гайка М10-6Н.5.019 ГОСТ 5915-70	2	0.02 кг
		4		Шайба 10.01.08 кп 019 ГОСТ 11371-78	2	0,01 кг

1. Покрытие - Ц12.
2. Сварка по ГОСТ 14098-85, тип соединения - Н1, способ сварки Рш.

Н. контр.	Ткач		18.03.87
Гл. спец. отд.	Репало		18.03.87
Гл. констр.	Тимошенко		18.03.87
Рук. сект.	Колесников		18.03.87
Рук. гр.	Карпенкова	К. К.	18.03.87
Ст. техн.	Солоухина	Солоух	18.03.87
Пров.	Цепелинникова	Цеп	18.03.87

Т.П. 813-2-41.87 КЖИ.350000

Изделие соединительное МС5

Стадия	Масса	Масштаб
РП	3,43 кг	1:5
Лист	Листов 1	

ГИПРОНИСЕЛЬПРОМ г. Орел

Привязан

Инв. N

Инв. N подл. | Подпись и дата | Взам. инв. N

Копировал Ахротова

Формат А3

Альбом III

Типовой проект

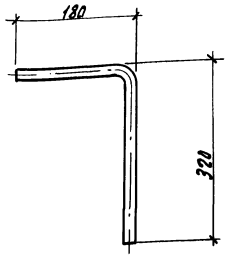

Покрытие - Ц12

Привязан

Инв. N

Н. контр.	Ткач		19.03.87
Гл. спец.	Репало		18.03.87
Гл. констр.	Тимошенко		18.03.87
Рук. сект.	Колесников		18.03.87
Рук. гр.	Карпенкова	К.К	18.03.87
Инж.	Белкин		18.03.87
Пров.	Щепетильникова		18.03.87

-КЖИ.360000

Изделие соединительное МС7

Стадия	Масса	Масштаб
РП	0,79	1:5

Лист | Листов 1

А-I-16 ГОСТ 5781-82, ℓ=500

ГИПРОНИСЕЛЬПРОМ г. Орел

Инв. N подл. | Подпись и дата | Взам. инв. N

Копировал Николаева

Формат А4

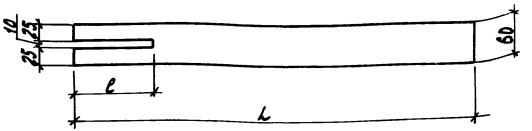

Обозначение	Марка	ℓ, мм	L, мм	Масса, кг
-КЖИ.370000	МС8	100	300	0,85
-01	МС9	120	600	1,7

Покрытие - Ц12

Привязан

Инв. N

Н. контр.	Ткач		19.03.87
Гл. спец.	Репало		18.03.87
Гл. констр.	Тимошенко		18.03.87
Рук. сект.	Колесников		18.03.87
Рук. гр.	Карпенкова	К.К	18.03.87
Инж.	Белкин		18.03.87
Пров.	Щепетильникова		18.03.87

Т.П.813-2-41.87

-КЖИ.370000

Изделие соединительное (МС8, МС9)

Стадия	Масса	Масштаб
РП	см. табл.	1:5

Лист | Листов 1

Лист Б-ПН-НО-60 ГОСТ 19903-74 Вст 3кп 2 ГОСТ 14637-79

ГИПРОНИСЕЛЬПРОМ г. Орел

Инв. N подл. | Подпись и дата | Взам. инв. N

Копировал Николаева

22519-03 45

Формат А4

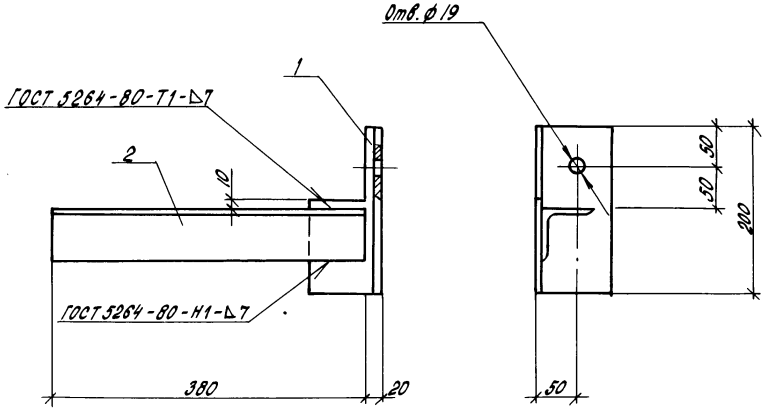

Поз. 1

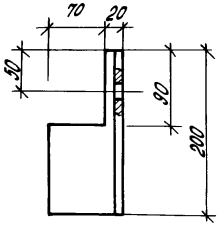

Формат	Зона	Поз.	Обозначение	Наименование	Кол.	Примечание
				Детали		
Б4		1	КЖИ. 3800 01	Уголок 90х90х7-Б-ГОСТ 8509-86 ℓ=200 Ст3пс6-1 ТУ 14-1-3023-80	1	2,7 кг
Б4		2	КЖИ. 3800 02	Уголок 63х63х5-Б-ГОСТ 8509-86 ℓ=380 Ст3кп2 ГОСТ 535-79	1	1,83 кг

Покрытие - Ц 12.

Н.контр.	Ткач		18.03.87
Гл.спец.отд.	Репало		18.03.87
Гл.констр.	Тимошенко		18.03.87
Рук.сект.	Колесников		18.03.87
Рук.гр.	Карпенкова	К. К.	18.03.87
Инж.	Белкин		18.03.87
Пров.	Шепетильникова		18.03.87

Привязан

Инв. №

Т.П. 813-2-41.87 -КЖИ.3800 00

Изделие соединительное МС10

Стадия	Масса	Масштаб
РП	4,53	1:5
Лист	Листов 1	

ГИПРОНИСЕЛЬПРОМ г. Орел

Инв. № подл. | Подпись и дата | Взам. инв. №

Копировал Попова

Формат А3

Альбом III

Типовой проект

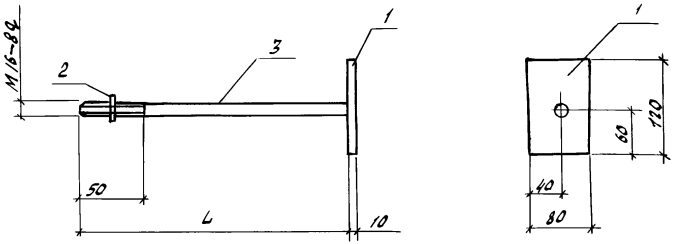

Обозначение	Марка	L, мм	Масса, кг
КЖИ. 390000	МС11	620	1.76
-01	МС12	350	1.33

Формат	Зона	Поз.	Обозначение	Наименование	Кол.	Примечание
				Детали		
Б4		1	КЖИ. 390001	Лист Б-ПН-НО-10 ГОСТ 19903-74 / Ст3кп2 ГОСТ 14637-79 80×120	1	0,75кг
				Стандартные изделия		
		2		Гайка М16-6Н.5.019 ГОСТ 5915-70	1	0.03кг
			Переменные данные	Для исполнений КЖИ. 390000 Детали		
Б4		3	КЖИ. 390002	ф16АI ГОСТ 5781-82, ℓ=620	1	0,98кг
				КЖИ. 390000-01 Детали		
Б4		3	КЖИ. 390002-01	ф16АI ГОСТ 5781-82, ℓ=350	1	0.55кг

1. Покрытие - Ц 12
2. Сварка по ГОСТ 14098-85, тип соединения Т2, способ сварки Рф.

Н.контр.	Ткач		18.03.87
Гл.спец.отд.	Репало		18.03.87
Гл.констр.	Лимошенко		18.03.87
Рук.сект.	Колесников		18.03.87
Рук.гр.	Карпенкова	К.К.	18.03.87
Ст.техн.	Михеева		18.03.87
Пров.	Чепельчикова		18.03.87

Т.П.813-2-41.86 КЖИ. 390000

Изделие соединительное (МС11, МС12)

Стадия	Масса	Масштаб
РП	см. табл.	1:5
Лист	Листов 1	

ГИПРОНИСЕЛЬПРОМ г. Орел

Привязан

Инв.№

Инв.№ подл. | Подпись и дата | Взам.инв.№

Копировал Зубакова

Формат А3

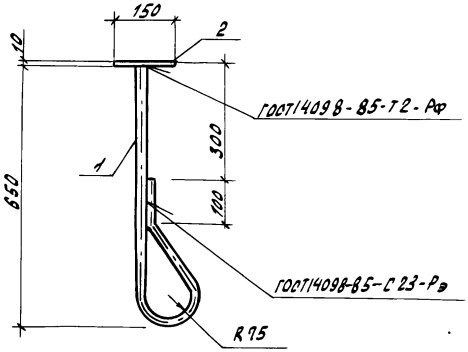

Формат	Зона	Поз.	Обозначение	Наименование	Кол.	Примечание
				Детали		
Б4		1	-КЖИ. 400001	Ф16АI ГОСТ 5781-82, ℓ=1110	1	1,75
Б4		2	-КЖИ. 400002	Лист Б-ПН-НО-10 ГОСТ 19903-74 / Вст 3кп2 ГОСТ 14637-79 150×150	1	1,77 кг

Покрытие - Ц12.

Н.контр.	Ткач		18.03.87
Гл.специал.	Рапало		18.03.87
Гл.констр.	Тимошенко		18.03.87
Рук.сект	Колесников		18.03.87
Рук.гр.	Карленкова	К.К.	18.03.87
Ст.техн.	Михеева		18.03.87
Пров.	Шепетильников		18.03.87

Привязан

Инв.№

Т.П813-2-41.86 КЖИ. 40 00 00

Изделие соединительное МС13

Стадия	Масса	Масштаб
РП	3.52	1:10
Лист	Листов 1	

ГИПРОНИСЕЛЬПРОМ г. Орел

Копировал Зубакова

Формат А3

Инв.№ подл. | Подпись и дата | Взам. инв.№

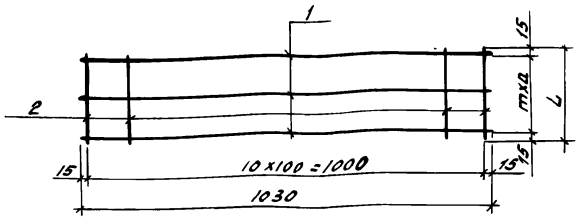

Сварка по ГОСТ 14098-85, тип соединения К1, способ сварки КТ.

Обозначение	Марка	L, мм	a, мм	m	Масса, кг
-КЖИ.40000	С1	170	70	2	0.81
-01	С2	250	110	2	0.92
-02	С3	360	110	3	1.19

Формат	Зона	Поз.	Обозначение	Наименование	Кол.	Примечание
				-КЖИ. 410000		
				Детали		
Б4		1	-КЖИ. 400001	Вру-1-5ГУ14-4-1336-85, l=1030	3	0.16
Б4		2	-КЖИ. 400002	Вру-1-5ГУ14-4-1336-85, l=170	11	0.03
				-КЖИ. 410000-01		
				Детали		
Б4		1	-КЖИ.400001-01	Вру-1-5ГУ14-4-1336-85, l=1030	3	0.16
Б4		2	-КЖИ.400002-01	Вру-1-5ГУ14-4-1336-85, l=250	11	0.04
				-КЖИ. 410000-02		
				Детали		
Б4		1	-КЖИ.400001-02	Вру-1-5ГУ14-4-1336-85, l=1030	4	0.16
Б4		2	-КЖИ.400002-02	Вру-1-5ГУ14-4-1336-85, l=360	11	0.05

Н.контр.	Ткач		19.03.87
Гл.спец.отд.	Репало		18.03.87
Гл.констр.	Тимошенко		18.03.87
Рук.сект.	Колесников		18.03.87
Рук.гр.	Карпенкова	К.К.	18.03.87
Ст.техн.	Михеева		18.03.87
Пров.	Шепельницкая		18.03.87

т.п.813-2-41.86 -КЖИ. 410000

Сетка (С1, С2, С3)

Стадия	Масса	Масштаб
РП	см. табл.	
Лист	Листов 1	

ГИПРОНИСЕЛЬПРОМ г. Орел

привязан

инв.№

Инв.№ подл. | Подпись и дата | Взам.инв.№

Копировал Зубакова

Формат А3

Альбом III

Типовой проект

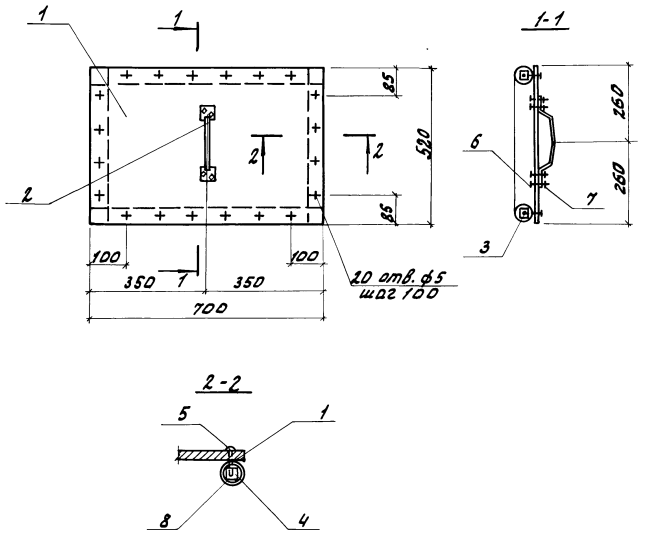

Формат	Зона	Поз.	Обозначение	Наименование	Кол.	Примечание
				Детали		
БУ		1	КЖИ.420001	Листы винипласта		
				ВН 700×470×10 ГОСТ 9639-71	1	4,5 кг
БУ		3	КЖИ.42.0002	Брусок 25×25 ГОСТ 24454-80, ℓ=650	2	0,0004 м³
БУ		4	-КЖИ.42.0003	Брусок 25×25 ГОСТ 24454-80, ℓ=650	2	0,0003 м³
				Стандартные изделия		
		2		Ручка-скоба РС140-2 ГОСТ 5087-80	1	
		5		Шуруп 1-5×40,016 ГОСТ 1144-80	20	
		6		Болт М4-6д×30.58.016 ГОСТ 7805-70	4	
		7		Гайка М4-6.Н.5.016 ГОСТ 5915-70	4	
				Материалы		
БУ		8		Рукавш(VIII)-6,3-31,5-45-У		
				ГОСТ 18698-79		ℓ=2240

Н.контр.	Ткач		18.03.87
Л.спец.отд.	Репало		18.03.87
Гл.констр.	Тимошенко		18.03.87
Рук.сект.	Колесников		18.03.87
Рук.гр.	Карпенкова	К.К.	18.03.87
Инж.	Белкин		18.03.87
Пров.	Щепетильникова		18.03.87

Т.П813-2-41.86

КЖИ 420000

Шибер ШБ1

Стадия	Масса	Масштаб
РП		1:10

Лист | Листов 1

ГИПРОНИСЕЛЬПРОМ г. Орел

Привязан

Инв. N

Инв. N подл. | Подпись и дата | Взам. инв. N

Копировал Омельченко

22519-03 (50)

формат А3

gost.e-ecolog.ru