ТИПОВОЙ ПРОЕКТ

813-2-40.87.

СЕКЦИОННОЕ ХРАНИЛИЩЕ СЕМЕННОГО КАРТОФЕЛЯ ВМЕСТИМОСТЬЮ 500 ТОНН

(для районов с расчетной зимней температурой наружного воздуха минус 20°С)

АЛЬБОМ III

Строительные изделия.

22518 - 03
ЦЕНА 4-64

Отпускная цена на момент реализации указана в счет-накладной

				Привязан
Инв. №				

gost.e-ecolog.ru

ТИПОВОЙ ПРОЕКТ

813 2-40.87.

СЕКЦИОННОЕ ХРАНИЛИЩЕ СЕМЕННОГО КАРТОФЕЛЯ ВМЕСТИМОСТЬЮ 500 ТОНН

(для районов с расчетной зимней температурой наружного воздуха минус 20°С)

АЛЬБОМ III

СОСТАВ ПРОЕКТА

Альбом I Пояснительная записка. Схема генплана. Технология производства. Холодоснабжение. Автоматизация автоматических процессов. Силовое электрооборудование. Связь и сигнализация.

Альбом II Архитектурно-строительные решения. Конструкции железобетонные. Конструкции металлические. Отопление и вентиляция. Внутренние водопровод и канализация.

Альбом III Строительные изделия.

Альбом IV Сметы.

Альбом V Спецификации оборудования.

Альбом VI Ведомости потребности в материалах.

©ЦИТП Госстроя СССР, 1988

Утвержден институтом „Гипронисельпром"
Приказ №107 от 16.07.87
Введен в действие институтом „Гипронисельпром"
Приказ №107 от 16.07.87

Главный инженер института А.Д. Бутенко
Главный инженер проекта Г.А. Хлебников

Разработан институтом „Гипронисельпром" Госагропрома СССР

Привязан

Инв. №

Альбом III

Типовой проект

Обозначение	Наименование	Стр.
АС	Содержание альбома (начало)	2
АС	Содержание альбома (окончание)	3
АРЦ.0100	Изделие соединительное МД1. Сборочный чертеж.	4
АРЦ.0002	Изделие соединительное МД2	5
АРЦ.0300	Обвязка (ОБ1, ОБ2, ОБ3, ОБ10, ОБ11)	6
АРЦ.0400	Обвязка (ОБ4, ОБ5, ОБ7, ОБ8)	7
АРЦ.0500	Обвязка (ОБ6, ОБ9)	8
АРЦ.0600	Обвязка ОБ12	9
КДЦ.0700	Щит (Щ1...Щ6).	10
КЖЦ.ДО	Документ описания	11
КЖЦ.010000	Колонна К1	12
КЖЦ.020000	Колонна К2	13
КЖЦ.030000	Колонна К3	14

Обозначение	Наименование	Стр.
КЖЦ.040000	Колонна К4	15
КЖЦ.050000	Колонна К5	16
КЖЦ.060000	Колонна К6	17
КЖЦ.070000	Колонна К7	18
КЖЦ.080000	Колонна К8	19
КЖЦ.090000	Колонна К10	20
КЖЦ.100000	Колонна К11	21
КЖЦ.110000	Колонна К12	22
КЖЦ.120000	Колонна К13	23
КЖЦ.130000	Колонна К14	24
КЖЦ.140000	Колонна К15	25
КЖЦ.150000	Колонна К16	26
КЖЦ.160000	Колонна К17	27
КЖЦ.170000	Колонна К18	28
КЖЦ.180000	Колонна К19	29
КЖЦ.190000	Колонна К21	30

Инв.№ подл. | Подпись и дата | Взам.инв.№

Привязан:

Инв.№

Н.контр.	Ткач		12.03.87
Нач.отд.	Рендло		12.03.87
ГИП	Хлебников		12.03.87

Т. п. 813-2-40.87. АС

Содержание альбома.

Стадия	Лист	Листов
РП	1	2

ГИПРОНИСЕЛЬПРОМ г. Орел

22518-03 3

Копировал Омельченко

Формат А3

Альбом III

Типовой проект

Обозначение	Наименование	стр.
КЖИ.200000	Балка (Б1... Б5)	31
КЖИ.210000	Плита (П5, П6)	32
КЖИ.22000000	Перемычка ПР1	33
КЖИ.22010000	Каркас пространственный (КП1... КП3)	34
КЖИ.22000100	Каркас плоский (КР1... КР4).	35
КЖИ.22000200	Каркас плоский КР5	36
КЖИ.230000СБ	Панель стеновая (ПС2, ПС3). Сборочный чертеж.	36
КЖИ.240000	Панель стеновая ПС4	37
КЖИ.250000	Панель стеновая ПС10	38
КЖИ.260000	Панель стеновая (ПС11, ПС12)	39
КЖИ.270000	Панель стеновая (ПС13, ПС16)	40
КЖИ.280000 СБ	Панель стеновая (ПС14, ПС15). Сборочный чертеж.	41
КЖИ.290000	Панель стеновая ПС17.	42
КЖИ.300000	Панель стеновая (ПС18, ПС19)	43
КЖИ.310000	Насадка НС1	44
КЖИ.320000	Изделие закладное МН1	44
КЖИ.330000	Изделие закладное МН2	45
КЖИ.340000	Изделие соединительное МС1	46

Обозначение	Наименование	стр.
КЖИ.350000	Изделие соединительное МС6	46
КЖИ.360000	Изделие соединительное МС2	47
КЖИ.370000	Изделие соединительное МС3	47
КЖИ.380000	Изделие соединительное МС4	48
КЖИ.390000	Изделие соединительное МС5	49
КЖИ.400000	Изделие соединительное МС7	50
КЖИ.410000	Изделие соединительное (МС8, МС9)	50
КЖИ.420000	Изделие соединительное МС10	51
КЖИ.430000	Изделие соединительное (МС11, МС12)	52
КЖИ.440000	Изделие соединительное МС13	53
КЖИ.450000	Изделие соединительное МС14	54
КЖИ.460000	Изделие соединительное МС15	54
КЖИ.470000	Изделие соединительное МС16	55
КЖИ.480000	Изделие соединительное МС17	56
КЖИ.490000	Изделие соединительное МС18	57
КЖИ.500000	Сетка (С1, С2)	58
КЖИ.510000	Шибер ШВ1	59

Инв.№ подл. | Подпись и дата | Взам. инв.№

Привязан:

Инв.№

Т.п. 813-2-40.87. АС

Лист 2

Альбом III

Типовой проект

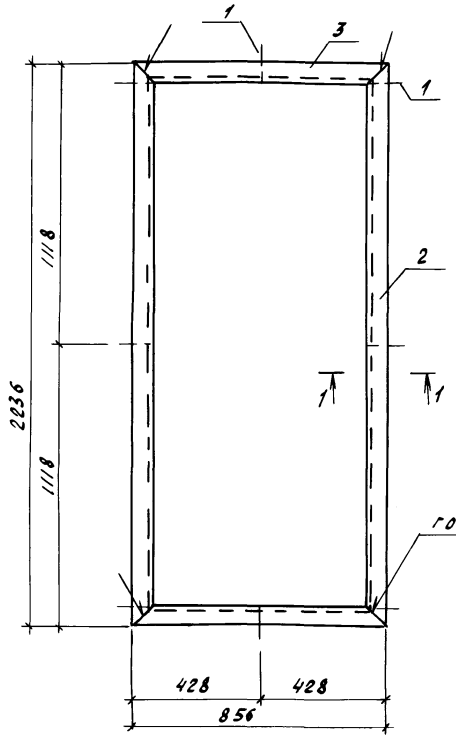

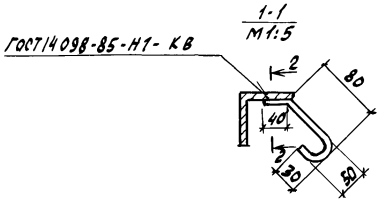

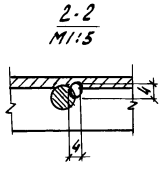

ГОСТ 5264-80-С2

покрытие - эмаль ПФ-133 серая ГОСТ 926-82 VII, 4/1-Л
грунт ГФ-021 ГОСТ 25129-82.

Н.контр.	Ткач		10.03.87
Гл.спец.	Релало		9.03.87
Гл.констр.	Тимошенко		9.03.87
Рук.сект.	Колесников		9.03.87
Рук.гр.	Сачков		9.03.87
Инж.	Макарова		9.03.87
Пров.	Неверовская		9.03.87

Т.п. 813-2-40.87 АРИ 0100 СБ

Изделие соединительное МД 1

Стадия	Масса	Масштаб
РП	30,70	1:10
Лист	Листов 1	

ГИПРОНИСЕЛЬПРОМ г. Орел

Привязан

Инв.№

Инв.№ подл. | Подпись и дата | Взам.инв.№

22518-03 5

Копировал Зубкова

Формат А4

Альбом III

Типовой проект

Формат	Зона	Поз.	Обозначение	Наименование	Кол.	Примечание
				Документация		
А3			АРЦ 0100 СБ	Сборочный чертеж		
				АРЦ. 0100		
				Детали		
БЧ		1	АРЦ 0101	ФБ А I ГОСТ 5781-82, ℓ=200	8	0,044 кг
БЧ		2	АРЦ 0102	Уголок 63×63×5-Б ГОСТ 8509-86 ст.3 сп 1-1 ГОСТ 535-79 ℓ=2236	2	10,75 кг
БЧ		3	АРЦ 0103	Уголок 63×63×5-Б ГОСТ 8509-86 ст.3 сп 1-1 ГОСТ 535-79 ℓ=856	2	4,11 кг

Привязан

Инв. N

Взам.инв.N | Подпись и дата | Инв.N подл.

Н.контр.	Ткач		10.03.87
Гл.спец.отд.	Репало		9.03.87
Гл.констр.	Тимошенко		9.03.87
Рук.сект.	Колесников		9.03.87
Рук.гр.	Сауков		9.03.87
Инж.	Макарова		9.03.87
Пров.	Неверовская		9.03.87

АРЦ 0100

Изделие соединительное М11

Стадия	Лист	Листов
РП	1	2

ГИПРОНИСЕЛЬПРОМ г. Орел

Копировал Онельченко

Формат А4

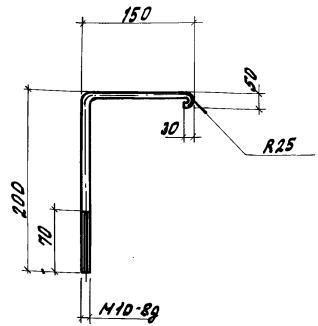

Покрытие - эмаль ПФ-133 серая ГОСТ 926-82 V II; 4/1-1

Грунт ГФ-021 ГОСТ 25129-82.

Привязан

Инв. N

Взам.инв.N | Подпись и дата | Инв.N подл.

Н.контр.	Ткач		10.03.87
Гл.спец.	Репало		9.03.87
Гл.конст.	Тимошенко		9.03.87
Рук.сек.	Колесников		9.03.87
Рук.гр.	Сауков		9.03.87
Инж.	Макарова		9.03.87
Пров.	Неверовская		9.03.87

Т.п. 813-2-40.87. АРЦ 0002

Изделие соединительное М42

Стадия	Масса	Масштаб
РП	0,25	1:5
Лист	Листов 1	

А-I-10 ГОСТ 5781-82 ℓ=420

ГИПРОНИСЕЛЬПРОМ г. Орел

22518-03 6

Копировал Онельченко

Формат А4

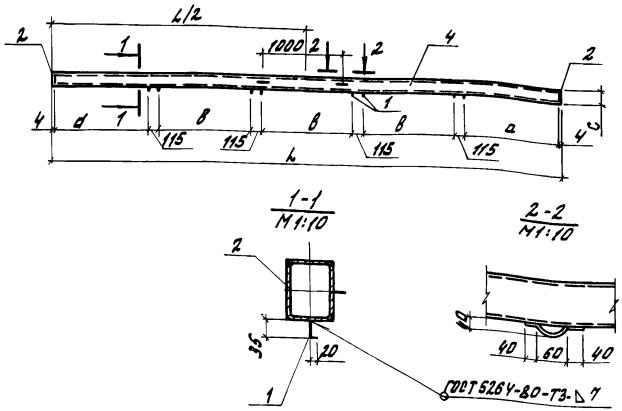

1. Покрытие - Ц12.
2. Сварка неуказанных швов по ГОСТ 14098-85, тип соединения Н1, способ сварки Рш.

Обозначение	Марка	a, мм	B, мм	c, мм	L, мм	Масса, кг
АРЦ.0300	061	1056	1000	140	5580	79,7
-01	062	1056	1000	160	5580	135,7
-02	063	1016	960	140	5380	77,0
-03	0610	1126	1080	140	5960	85,2
-04	0611	1106	1080	160	5920	143,7

Формат	Зона	Поз.	Обозначение	Наименование	Кол.	Примечание
				Детали		
БЧ		1	АРЦ.0301	Ф10 А I ГОСТ 5781-82, ℓ=60	8	0,04 кг
БЧ		2	АРЦ.0302	Лист 6-ПН-НО-УГОСТ 19903-74 / Вст3кп2 ГОСТ 14637-79 160×120	2	0,6 кг
БЧ		3	АРЦ.0303	Ф10 А I ГОСТ 5781-82, ℓ=170	2	0,1 кг
				Переменные данные для исполнений		
				АРЦ 03 00		
				Детали		
БЧ		4	АРЦ.0304	ГН О 140×100×4 ТУ 36-2287-80 / Вст3 сп2 ГОСТ 14637-79 ℓ=5572	1	78,0 кг
				АРЦ.0300-01		
				Детали		
БЧ		4	АРЦ.0304-01	ГН О 180×120×6 ТУ 36-2287-80 / Вст3 сп5 ГОСТ 14637-79 ℓ=5572	1	134,0 кг
				АРЦ.0300-02		
				Детали		
БЧ		4	АРЦ.0304-02	ГН О 140×100×4 ТУ 36-2287-80 / Вст3 сп2 ГОСТ 14637-79 ℓ=5372	1	75,3 кг
				АРЦ.0300-03		
				Детали		
БЧ		4	АРЦ.0304-03	ГН О 140×100×4 ТУ 36-2287-80 / Вст3 сп2 ГОСТ 14637-79 ℓ=5952	1	83,5 кг
				АРЦ.0300-04		
				Детали		
БЧ		4	АРЦ.0304-04	ГН О 160×120×6 ТУ 36-2287-80 / Вст3 сп5 ГОСТ 14637-79 ℓ=5912	1	142,0 кг

Н.контр.	Ткач		12.03.87
Гл.инж.от.	Репало		12.03.87
Гл.констр.	Тимошенко		12.03.87
Рук.сект.	Колесников		12.03.87
Рук.гр.	Карпенкова	К. К.	12.03.87
Инж.	Белкин		12.03.87
Пров.	Карпенкова	К. К.	12.03.87

Т.п. 813-2-40.87. АРЦ.0300

Обвязка (061, 062, 063, 0610, 0611).

Стадия	Масса	Масштаб
РП	см. табл.	1:25
Лист	Листов 1	

ГИПРОНИСЕЛЬПРОМ г. Орел

Привязан

Инв. N подл. | Подпись и дата | Взам. инв. N

22518-03 7

Копировал Омельченко

Формат А3

Альбом III

Типовой проект

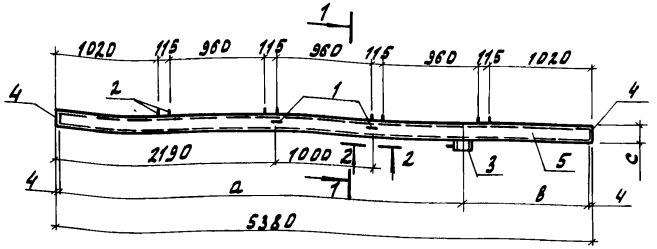

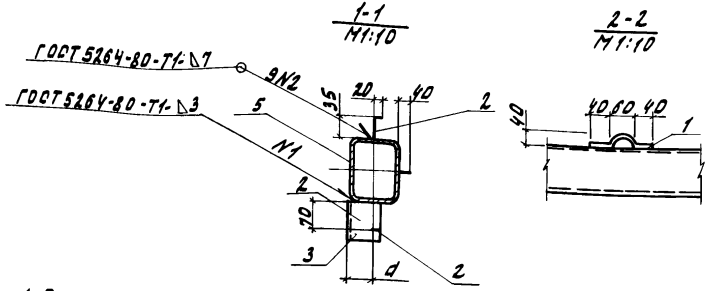

1. Покрытие -Ц12.

2. Сварка неуказанных швов по ГОСТ 5264-80, тип соединения М1, способ сварки Рш.

Обозначение	Марка	a мм	b мм	c мм	d мм	Масса, кг
АРЦ.0400	064	3806	1566	140	55	78,8
-01	065	3805	1566	160	65	132,8
-02	067	1566	3806	140	55	77,6
-03	068	1566	3806	160	65	132,8

Формат	Зона	Поз.	Обозначение	Наименование	Кол.	Примечание
				Детали		
БЧ		1	АРЦ.0401	ф10 А I ГОСТ 5781-82, ℓ=170	2	0,1 кг
БЧ		2	АРЦ.0402	ф10 А I ГОСТ 5781-82, ℓ=65	9	0,04 кг
БЧ		3	АРЦ.0403	Швеллер 180×80×5 ГОСТ 8278-83 / Ст3кп2 ГОСТ 14954-76 ℓ=100	1	1,02 кг
БЧ		4	АРЦ 0404	Лист Б-ПН-НО-Ч ГОСТ 19903-74 / Ст3кп2 ГОСТ 14637-79 160×120	2	0,6 кг
			Переменные данные для исполнений			
				АРЦ.0400		
				Детали		
БЧ		5	АРЦ.0405	ГНО-140×100×4 ТУ36-2287-80 / Ст3сп2 ГОСТ 14637-79 ℓ=5372	1	75,0 кг
				АРЦ.0400-01		
				Детали		
БЧ		5	АРЦ.0405-01	ГНО180×120×6 ТУ36-2287-80 / Ст3сп5 ГОСТ 14637-79 ℓ=5372	1	129,0 кг
				АРЦ.0400-02		
				Детали		
БЧ		5	АРЦ.0405-02	ГНО140×100×4 ТУ36-2287-80 / Ст3сп2 ГОСТ 14637-79 ℓ=5372	1	75,0 кг
				АРЦ.0400-03		
				Детали		
БЧ		5	АРЦ.0405-03	ГНО-160×120×6 ТУ36-2287-80 / Ст3сп5 ГОСТ 14637-79 ℓ=5372	1	129,0 кг

Н.контр.	Ткач		18.03.87
Гл.спец.от.	Репало		18.03.87
Гл.констр.	Тимошенко		18.03.87
Рук.сект.	Колесников		18.03.87
Рук.гр.	Карпенкова	К.К.	18.03.87
Ст.инж.	Белкин		18.03.87
Пров.	Карпенкова	К.К.	18.03.87

Т.п. 813-2-40.87. АРЦ.0400

Обвязка (064, 065, 067, 068).

Стадия	Масса	Масштаб
РП	см. табл.	1:25
Лист	Листов 1	

ГИПРОНИСЕЛЬПРОМ г. Орел

Привязан

Инв.N подл. | Подпись и дата | Взам.инв.N

Инв.N

Копировал Омельченко

22518-03 8

Формат А3

АРШ.0500- изображено
АРШ.0500-01-зеркальное отражение

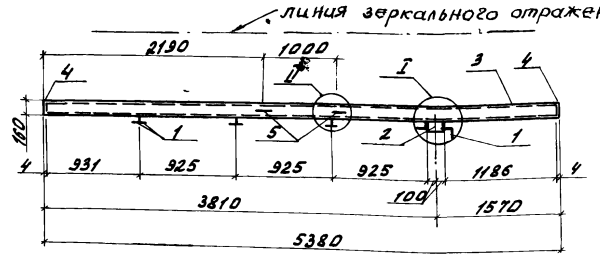

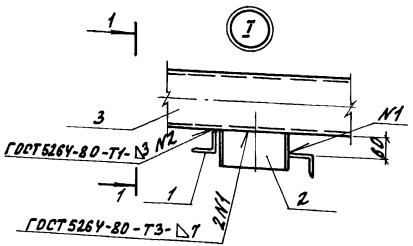

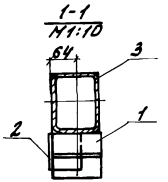

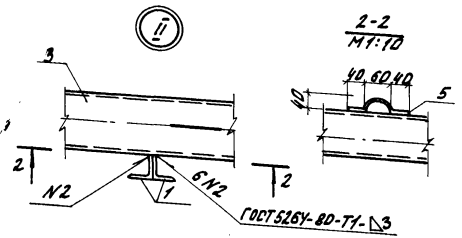

Формат	Зона	Поз.	Обозначение	Наименование	Кол.	Примечание
				Детали		
БЧ		1	АРШ.0501	Уголок 63×63×5-Б-ГОСТ 8509-86 / Ст3кп2 ГОСТ 535-79 е=120	8	0.58 кг
БЧ		2	АРШ.0502	Швеллер 180×80×4,9 ГОСТ 8278-83 / Ст3кп2 ГОСТ 14974-76 е=100	1	1.02 кг
БЧ		3	АРШ.0503	ГНО-160×12-2×6 ТУ36 22287-80 / Ст3сп2 ГОСТ 19637-79 е=5372	1	129.0 кг
БЧ		4	АРШ.0504	Лист В-ПН-НО-Ч ГОСТ 19903-74 / Ст3кп2 ГОСТ 14637-79 160×120	2	0.6 кг
БЧ		5	АРШ.0505	ф10 А I ГОСТ 5781-82, е=170	2	0.1 кг

1. Покрытие - Ц2
2. Сварка неуказанных швов по ГОСТ 5264-80, тип соединения Н1, способ сварки Рш.

Обозначение	Марка
АРШ.0500	ОВ6
-01	ОВ9

Привязан

Инв.N

Н.контр.	Ткач		19.03.87
Д.спец.от	Репало		18.03.87
Гл.констр	Тимошенко		18.03.87
Рук.сект	Колесников		18.03.87
Рук.гр.	Карпенкова	К. К.	18.03.87
Инж.	Белкин		18.03.87
Пров.	Карпенкова	К. К.	18.03.87

Т.п. 813-2-40.87. АРШ.0500

Обвязка (ОВ6, ОВ9).

Стадия	Масса	Масштаб
РП	136.1	1:25
Лист	Листов 1	

ГИПРОНИСЕЛЬПРОМ г. Орел

Альбом III
Типовой проект
Инв.N подл. | Подпись и дата | Взам.инв.N

Копировал Онельченко

Формат А3

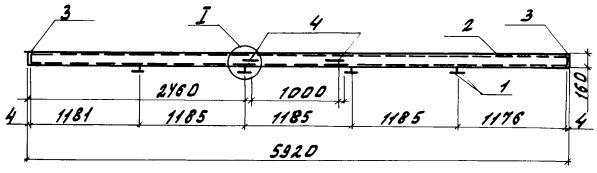

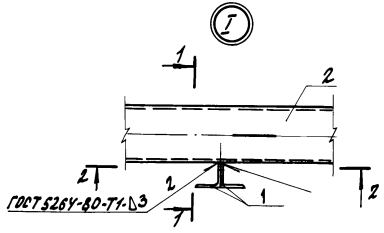

1-1
М1:10

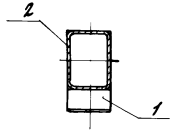

2-2
М1:10

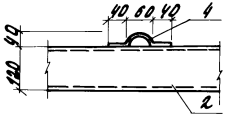

Формат	Зона	Поз.	Обозначение	Наименование	Кол.	Примечание
				Детали		
БЧ		1	АРЦ. 0601	Уголок 63х63х5-Б ГОСТ 8509-86 / Вст3кп2 ГОСТ 535-79 ℓ=1200	8	0,58 кг
БЧ		2	АРЦ. 0602	ГНО-160х120х6 ТУ36-2287-80 ℓ=5940 / Вст3сп2 ГОСТ 14637-79	1	142,5 кг
БЧ		3	АРЦ. 0603	Лист Б-ПН-НО-4 ГОСТ 19903-74 160х120 / Вст3кп2 ГОСТ 14637-79	2	0,6 кг
БЧ		4	АРЦ. 0604	ф10 А I ГОСТ 5781-82, ℓ=170	2	0,1 кг

1. Покрытие - Ц 12.
2. Сварка неуказанных швов по ГОСТ 14098-85, тип соединения Н1, способ сварки Рш.

Н.контр.	Ткач		19.03.87
Гл.спец.от.	Ярошенко		18.03.87
Гл.констр.	Чиношенко		18.03.87
Рук.сект.	Колесников		18.03.87
Рук.гр.	Карпенкова	К.К.	18.03.87
Инж.	Белкин		18.03.87
Пров.	Карпенкова	К.К.	18.03.87

Т.п. 813-2-40.87. АРЦ. 0600

Обвязка ОБ 12

Стадия	Масса	Масштаб
РП	148,5	1:25
Лист	Листов 1	

ГИПРОНИСЕЛЬПРОМ г. Орел.

Привязан

Инв. N подл. | Подпись и дата | Взам. инв. N

Инв. N

Копировал Омельченко

22518-03 10

Формат А3

Альбом III

Типовой проект

Инв.№ подл. | Подпись и дата | Взам.инв.№

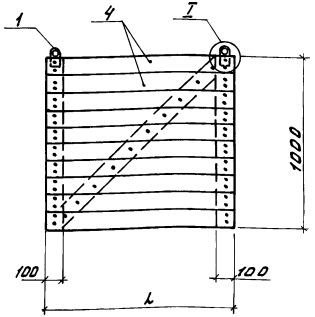

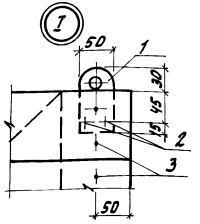

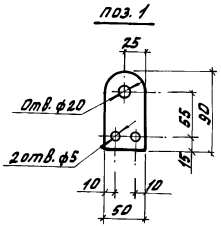

Формат	Зона	Поз.	Обозначение	Наименование	Кол.	Примечание
				Детали		
		1	АРЦ.0701	Лист Б-ПН-НО-3.0 ГОСТ 19903-74 / Вст3кп2 ГОСТ 16523-70 50×90	2	0,108
				Стандартные изделия		
		2		Шуруп 1-4×50.016 ГОСТ 1144-80	4	
		3		Гвоздь К3-70 ГОСТ 4028-63	50	
			Переменные данные для исполнений			
				АРЦ.0700		
				Материалы		
		4		Доска 25×100 ГОСТ 24454-80	—	0,035 м³
				АРЦ.0700-01		
				Материалы		
		4		То же, как для АРЦ.0700	—	
				АРЦ.0700-02		
				Материалы		
		4		Доска 25×100 ГОСТ 24454-80	—	0,031 м³
				от АРЦ.0700-3 до АРЦ 0700-5		
				Материалы		
		4		Доска 25×100 ГОСТ 24454-80	—	0,036 м³

Обозначение	Марка	L, мм
-АРЦ.0700	Щ1	1100
-01	Щ2	1060
-02	Щ3	905
-03	Щ4	1170
-04	Щ5	1180
-05	Щ6	1165

1. Щиты Щ3, Щ4, Щ6 выполнить без мс1.

Н.контр.	Ткач		18.03.87
Гл.спец.от.	Репало		18.03.87
Гл.конотр.	Тимошенко		18.03.87
Рук.сект.	Колесников		18.03.87
Рук.гр.	Карпенкова	К.К.	18.03.87
Инж.	Белкин		18.03.87
Пров.	Карпенкова	К.К.	18.03.87

Привязан

Инв.№

Т.п. 813-2-40.87. АРЦ.0700

Щит (Щ1÷Щ6).

Стадия	Масса	Масштаб
РП	—	1:20
Лист	Листов 1	

ГИПРОНИСЕЛЬПРОМ г. Орел

Копировал Омельченко

Альбом III

Типовой проект

1. Знак А на балках и колоннах нанести несмываемой краской.
2. Закладные детали железобетонных изделий (колонн, балок, плит покрытия и стеновых панелей) на глубину 50мм от поверхности железобетонного изделия должны быть покрыты слоем цинка толщиной 0.12 мм (способом металлизации), соеласно требованиям СНиП 2-03.11-85.
3. Для колонн марки К10...К19 приняты бетон повышенной плотности с маркой по водонепроницаемости W 4-и с водоцементным отношением В/Ц не более 0,55.
4. Материал стеновых панелей по серии 1.832.1-9- керамзитобетон объемной плотностью 100кг/м³.
5. Марка стали для изготовления закладных изделий Вст.3 кл.2 по ГОСТ 380-71. Класс стали С38/23, а монтажных петель-Вст.3сп.2 или Вст.3пс2 ГОСТ 380-71 классаАI.
6. Марка легкого бетона по морозостойкости для изготовления стеновых панелей по серии 1.832.1-9-F-25.
7. Марка тяжелого бетона по морозостойкости для изготовления стеновых панелей по шифру 1481, вып. 1-F 75.
8. Марка бетона по морозостойкости для плит П5, П6 F75, марка бетона по водонепроницаемости для плиты П5-W4.

Инв.№ подл. | Подпись и дата | Взам.инв.№

Н. контр.	Ткач		12.03.87
Гл.спец.от.	Релало		13.03.87
Гл.констр.	Тимошенко		13.03.87
Рук.сект.	Колесников		13.03.87
Рук.гр.	Карпенкова		13.03.87
Ст.техн.	Михеева		13.03.87
Пров.	Щелетынникова		13.03.87

Привязан

Инв.№

Т.п. 813-2-40.87 АО

Документ описания

Стадия	Лист	Листов
РП		1

ГИПРОНИСЕЛЬПРОМ г. Орел

Копировал Муратова

22518-03 12

Формат А3

Альбом III

Типовой проект

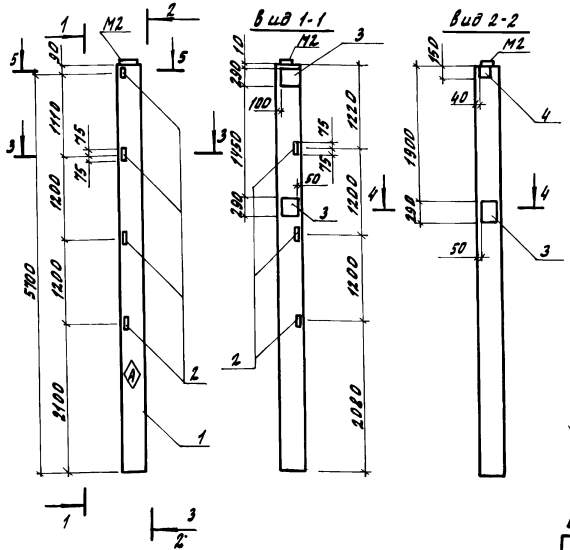

Формат	Зона	Поз.	Обозначение	Наименование	Кол.	Примечание
				Документация		
А3			КЖИ.АО	Документ описания		
			1.400-6/76. Вып.1	Унифицированные		
				закладные детали		
				сборных железобетонных		
				конструкций зданий		
				промышленных предприятий		
				Сборочные единицы		
		1	1.823.1-2.1 100-2У	Колонна 1К57.3-2-А	1	
		2	1.400-6/76, Вып.1, лист 54	Изделие закладное М1-13	1	
		3	1.400-6/76, Вып.1, лист 53	Изделие закладное М1-11-3	3	
		4	1.400-6/76, Вып.1, лист 96	Изделие закладное М6-1	1	
				Детали		
БЧ		5	КЖИ.010001	ф16 AIII ГОСТ 5781-82, l=150	12	

Ведомость расхода стали на дополнительные закладные детали, кг

Марка элемента	Изделия закладные											Всего	Общий расход
	Арматура класса А-III ГОСТ 5781-82						Прокат марки Вст3кп2 ГОСТ 8509-86			ГОСТ 19903-74			
	ф16	ф14	ф12	ф10		Итого	L63х5	Итого	δ=10	δ=8	δ=6	Итого	
1К57.3-2-А	2.9	3.9	1.4	0.4		8.6	10.5	10.5	16.2	1.4	0.3	17.9	37.0	37.0

3-3
М1:20

4-4
М1:20

5-5
М1:20

I

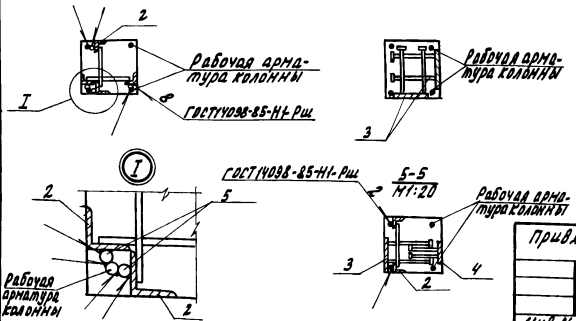

Н.контр.	Ткач		18.03.87	Т.п. 813-2-40.87. КЖИ.010000
Н.отд.от.	Репало		18.03.87	
Гл.констр.	Тимошенко		18.03.87	
Рук.сект.	Колесников		18.03.87	
Рук.гр.	Карпенкова	К.К.	18.03.87	Колонна К1.
Инженер	Скрябина		18.03.87	
Пров.	Щепетильникова		18.03.87	

Стадия	Масса	Масштаб
РП	1,28т	1:50
Лист	Листов 81	

ГИПРОНИСЕЛЬПРОМ г. Орел

Копировал Онельченко

22518-03 13

Формат А3

Альбом III

Типовой проект

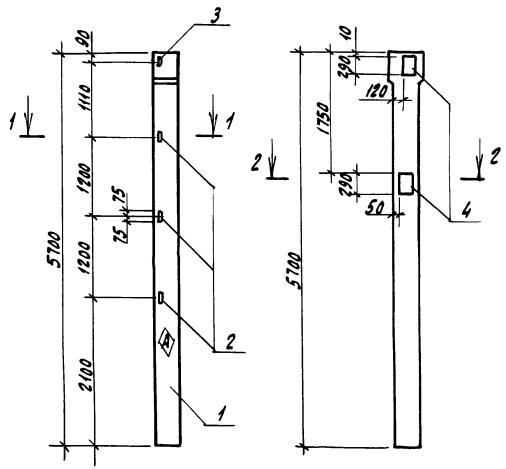

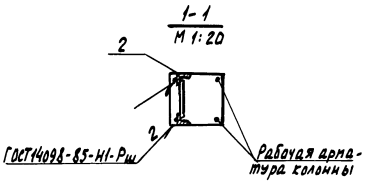

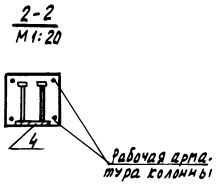

Формат	Зона	Поз.	Обозначение	Наименование	Кол.	Примечание
				Документация		
А3			КЖИ. ДО	Документ описания		
			1.400-6/76, Вып. 1	Унифицированные		
				закладные детали		
				сборных железобетонных		
				конструкций зданий		
				промышленных предприятий		
				Сборочные единицы		
		1	1.823.1-2.1 200-23	Колонна 2к 57.3-1-А	1	
		2	1.400-6/76, Вып. 1, лист 54	Изделие закладное М1-13	3	
		3	1.400-6/76, Вып. 1, лист 54	Изделие закладное М1-14	1	
		4	1.400-6/76, Вып. 1, лист 96	Изделие закладное М1-11-3	2	

Ведомость расхода стали на дополнительные закладные детали, кг

Марка элемента	Изделия закладные									Всего	Общий расход
	Арматура класса А-III				Прокат марки В ст 3 кп 2						
	ГОСТ 5781-82				ГОСТ 8509-86		ГОСТ 19903-74				
	Ф14	Ф12		Итого	∠63×5	Итого	δ=10		Итого		
2К 57.3-1-А	2,6	0,9		3,5	6,0	6,0	10,8		10,8	20,3	20,3

Н. контр.	Ткач		18.03.87
Гл. спец. отд.	Репало		18.03.87
Гл. констр.	Тимошенко		18.03.87
Рук. сект.	Колесников		18.03.87
Рук. гр.	Карпенкова	К.К.	18.03.87
Инженер	Скрябина		18.03.87
Пров.	Шепетильникова		18.03.87

Т.п. 813-2-40.87. КЖИ.020000

Колонна К2

Стадия	Масса	Масштаб
РП	1,30т	1:50

Лист | Листов 1

ГИПРОНИСЕЛЬПРОМ г. Орел

Привязан

Инв. N

Инв. N подл. | Подпись и дата | Взам. инв. N

Копировал Николаева 22518-03 14 Формат А3

Альбом III

Типовой проект

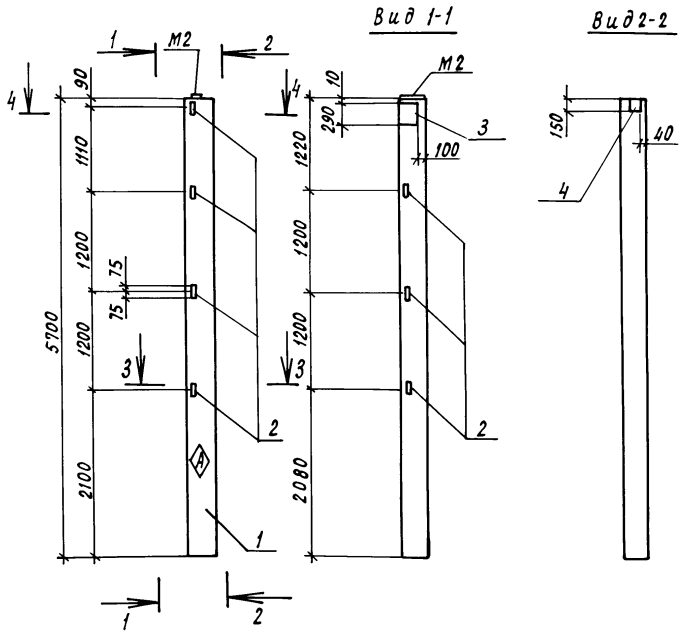

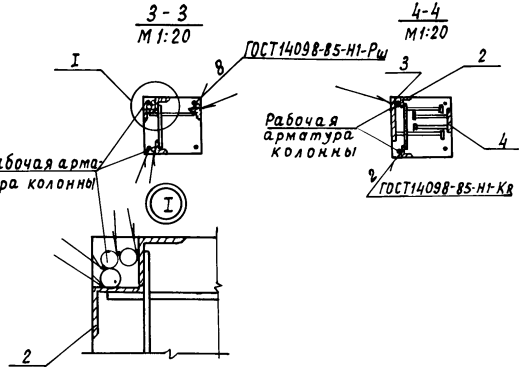

Формат	Зона	Поз.	Обозначение	Наименование	Кол.	Примечание
				Документация		
А3			КЖИ. ДО	Документ описания		
			1.400-6/76, вып. 1	Унифицированные закладные детали сборных железобетонных конструкций зданий промышленных предприятий		
				Сборочные единицы		
		1	1.823.1-2.1 100-24	Колонна 1К57.3-2-Б	1	
		2	1.400-6/76, вып. 1, лист 54	Изделие закладное М1-13	7	
		3	1.400-6/76, вып. 1, лист 53	Изделие закладное М1-11-3	1	
		4	1.400-6/76, вып. 1, лист 96	Изделие закладное М6-1	1	
				Детали		
Б4		5	КЖИ.030001	ФIбАIII ГОСТ 5781-82, ℓ=150	12	

Ведомость расхода стали на дополнительные закладные детали, кг

Марка элемента	Изделия закладные												Всего	Общий расход
	Арматура класса А-III ГОСТ 5781-82						Прокат марки Вст3кп2 ГОСТ 8509-86		ГОСТ 19903-74					
	ф16	ф14	ф12	ф10		Итого	63×5	Итого	δ=10	δ=8	δ=6	Итого		
1К57.3-2-Б	2,9	1,3	1,4	0,4		6,0	10,5	10,5	5,4	1,4	0,3	7,10	23,6	23,6

Н.контр.	Ткач		18.03.87
Ц.специалист	Репало		18.03.87
Гл.констр.	Тимошенко		18.03.87
Рук.сект.	Колесников		18.03.87
Рук.гр.	Карпенкова	К. К.	18.03.87
Инж.	Скрябина		18.03.87
Пров.	Шепетильникова		18.03.87

Т.п. 813-2-40.87.

КЖИ. 03 00 00

Колонна К3

Стадия	Масса	Масштаб
РП	1,28т	1:50
Лист	Листов 1	

ГИПРОНИСЕЛЬПРОМ г. Орел

Привязан

Инв. №

Взам. инв. №

Подпись и дата

Инв. № подл.

22518-03 15

Копировал Кухтинова

Формат А3

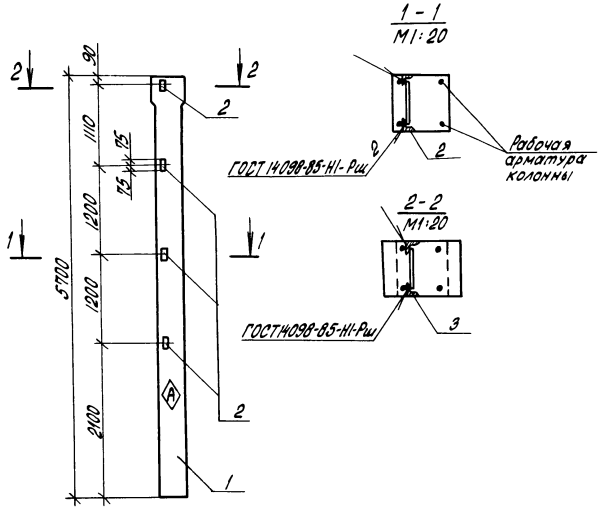

Формат	Зона	Поз.	Обозначение	Наименование	Кол.	Примечание
				Документация		
А3			КЖИ. ДО	Документ описания		
			1.400-6/76, вып. 1	Унифицированные закладные детали сборных железобетонных конструкций зданий промышленных предприятий		
				Сборочные единицы		
		1	1.823.1-2.1 200-23	Колонна 2К57.3-1-Б	1	
		2	1.400-6/76, вып.1, лист 64	Изделие закладное М1-13	4	

Ведомость расхода стали на дополнительные закладные детали, кг

Марка элемента	Изделия закладные								Всего	Общий расход
	Арматура класса А-III ГОСТ 5781-82				Прокат марки Вст3кп2 ГОСТ 8509-86					
	ф12			Итого	L63×5			Итого		
2К57.3-1-Б	0,9			0,9	6,0			6,0	6,0	6,9

Н.контр.	Ткач		19.03.87
Гл.спец.отд	Репало		18.03.87
Гл.констр.	Тимощенко		18.03.87
Рук.сект.	Колесникова		18.03.87
Рук.гр.	Карпенкова	К.К.	18.03.87
Инженер	Окрябина		18.03.87
Пров.	Шепетильникова		18.03.87

Привязан

Инв.N

Т.п. 813-2-40.87.

КЖИ.040000

Колонна К4

Стадия	Масса	Масштаб
РП	1,30т	1:50
Лист	Листов 1	

ГИПРОНИСЕЛЬПРОМ г.Орел

22518-03 16

Копировал Попова

Формат А3

Альбом II

Типовой проект

Инв.N подл. | Подпись и дата | Взам.инв.N

Альбом III

Типовой проект

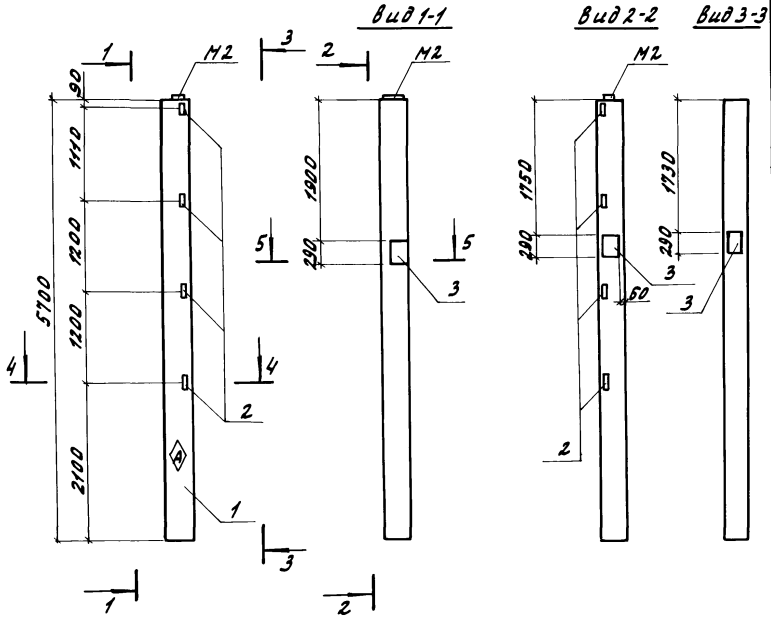

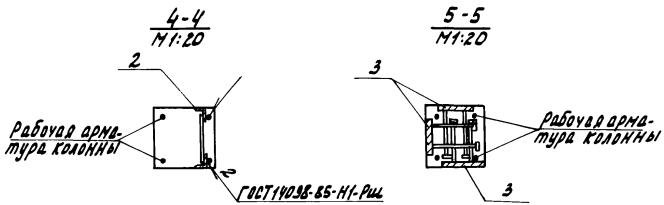

Формат	Зона	Поз.	Обозначение	Наименование	Кол.	Примечание
				Документация		
А3			КЖИ.40	Документ описания		
			1.400-6/76, Вып.1	Унифицированные закладные детали сборных железобетонных конструкций зданий промышленных предприятий		
				сборочные единицы		
		1	1.823.1-2.1 100-24	Колонна 1К57.3-2-В	1	
		2	1.400-6/76, Вып.1, лист 54	Изделие закладное М1-13	4	
		3	1.400-6/76, Вып.1, лист 53	Изделие закладное М1-14-3	3	

Ведомость расхода стали на дополнительные закладные детали, кг

Марка элемента	Изделия закладные								Всего	Общий расход
	Арматура класса А-III ГОСТ 5781-82			Прокат марки Вст3кп2 ГОСТ 8509-86		ГОСТ 19903-74				
	ф14	ф12	Итого	L63х5	Итого	δ=10		Итого		
1К57.3-2-В	2.6	0.8	3.4	6.0	6.0	10.8		10.8	20.2	20.2

Н.контр.	Ткач		18.03.87
Гл.специал.	Репало		18.03.87
Гл.констр.	Тимошенко		18.03.87
Рук.сект.	Колесников		18.03.87
Рук.гр.	Карпенкова	К. К.	18.03.87
Инженер	Скрабина		18.03.87
Пров.	Шестильникова		18.03.87

Т.п. 813-2-40.87. КЖИ.050000

Привязан

Инв.№

Колонна К5

Стадия	Масса	Масштаб
РП	1.28т	1:50
Лист	Листов 1	

ГИПРОНИСЕЛЬПРОМ г. Орел

Инв.№ подл. | Подпись и дата | Взам.инв.№

22518-03 17

Копировал Омельченко

Формат А3

Альбом III

Типовой проект

2.2
М1:20

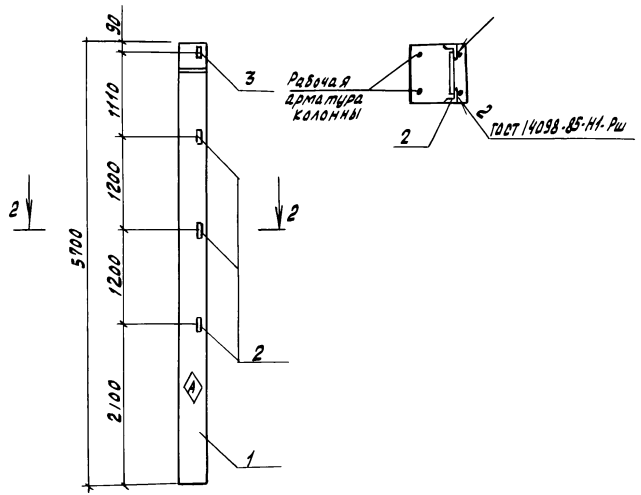

Формат	Зона	Поз.	Обозначение	Наименование	Кол.	Примечание
				Документация		
А3			КЖИ ДО	Документ описания		
			1.400-6/76, Вып.1	Унифицированные закладные детали сборных железобетонных конструкций зданий промышленных предприятий		
				Сборочные единицы		
		1	1.823.1-2.1 200-23	Колонна 2К57.3-1-В	1	
		2	1.400-6/76, Вып.1, лист 54	Изделие закладное М1-13	3	
		3	1.400-6/76, Вып.1, лист 54	Изделие закладное М1-14	1	

Ведомость расхода стали на дополнительные закладные детали, кг

Марка элемента	Изделия закладные								Всего	Общий расход
	Арматура класса А-III ГОСТ 5781-82				Прокат марки Вст3кп2 ГОСТ 8509-86					
	ф12			Итого	L63×5			Итого		
2К57.3-1-В	0.9			0.9	6.0			6.0	6.9	6.9

Н. контр.	Ткач		18.03.87
Гл. спец. от	Репало		18.03.87
Гл. констр.	Тимошенко		18.03.87
Рук. сект.	Колесников		18.03.87
Рук. гр.	Карленко Вл	К. Кр	18.03.87
Инж.	Скрябина		18.03.87
Пров	Щелепальникова		18.03.87

Т. п. 813-2-40.87. КЖИ. 060000

Колонна К6

Стадия	Масса	Масштаб
РП	1.30т	1:50
Лист	Листов 81	

ГИПРОНИСЕЛЬПРОМ г. Орел

Привязан

Инв. №

Инв. № подл. | Подпись и дата | Взам. инв. №

22518-03 18

Копировал Зубакова

Формат А3

Типовой проект Альбом III

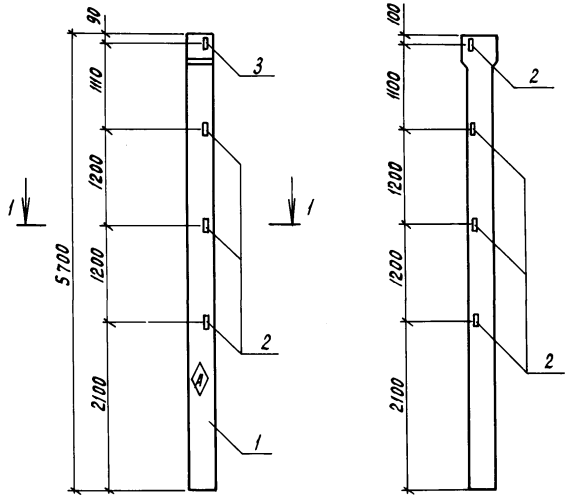

Формат	Зона	Поз.	Обозначение	Наименование	Кол.	Примечание
				Документация		
А3			КЖИ.ДО	Документ описания		
			1.400-6/76, Вып.1	Унифицированные закладные детали сборных железобетонных конструкций зданий промышленных предприятий		
				Сборочные единицы		
		1	1.823.1-2.1 200-23	Колонна 2К57.3-1-Г	1	
		2	1.400-6/76, Вып.1, лист 54	Изделие закладное М1-13	7	
		3	1.400-6/76, Вып.1, лист 54	Изделие закладное М1-14	1	
				Детали		
Б4		4	КЖИ.070001	ф16 А III ГОСТ 5781-82, ℓ=150	16	

Ведомость расхода стали на дополнительные закладные детали, кг

Марка элемента	Изделия закладные								Всего	Общий расход
	Арматура класса А-III ГОСТ 5781-82				Прокат марки Вст 3кп2 ГОСТ 8509-86					
	ф16	ф12		Итого	L63×5			Итого		
2К57.3-1-Г	3,8	1,7		5,5	12			12	17,5	17,5

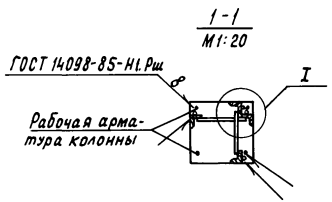

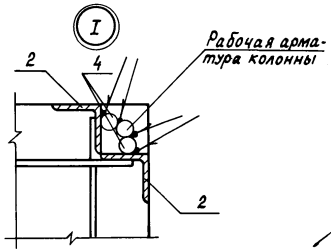

Н.контр.	Ткач		14.03.87
Гл.спец.отд	Репало		18.03.87
Гл.констр	Тимошенко		18.03.87
Рук.сект.	Колесников		18.03.87
Рук.гр.	Карпенкова	К. К.	18.03.87
Инженер	Скрябина		18.03.87
Пров.	Щепетильникова		18.03.87

Т. п. 813-2-40.87. КЖИ. 070000

Колонна К7

Стадия	Масса	Масштаб
РП	1,30т	1:50
Лист	Листов 1	

ГИПРОНИСЕЛЬПРОМ г. Орел

Привязан

Инв. N подл. | Подпись и дата | Взам. инв. N

Инв. N

22518-03 19

Копировал Перелыгина Формат А3

Типовой проект Альбом VII

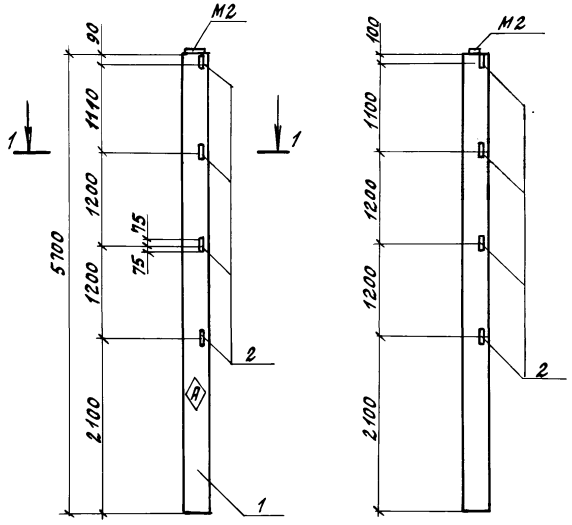

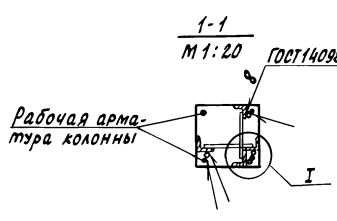

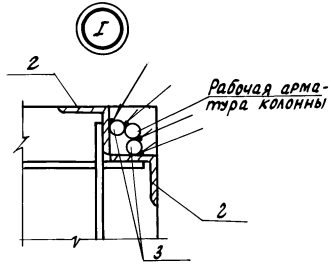

Формат	Зона	Поз.	Обозначение	Наименование	Кол	Примечание
				Документация		
А3			КЖИ ДО	Документ описания		
			1.400-6/76, вып.1	унифицированные закладные детали сборных железобетонных конструкций зданий промышленных предприятий		
				Сборочные единицы		
		1	1.823.1-2.1 100-24	Колонна 1К57.3-2-Г	1	
		2	1.400-6/76, вып.1, лист 54	Изделие закладное М1-13	8	
				Детали		
Б4		3	КЖИ.080001	Ф16 А III ГОСТ 5781-82, ℓ=150	16	

Ведомость расхода стали на дополнительные закладные детали, кг

Марка элемента	Изделия закладные								Всего	Общий расход
	Арматура класса А-III				Прокат марки Вст3кп2					
	ГОСТ 5781-82				ГОСТ 8509-86					
	ф16	ф12		Итого	L63×5			Итого		
1К57.3-2-Г	3,8	1,6		5,4	12			12	17,4	17,4

Н. контр.	Ткач		18.03.87
Гл. спец. отд.	Репало		18.03.87
Гл. констр.	Тимошенко		18.03.87
Рук. сект.	Колесников		18.03.87
Рук. гр.	Карпенкова	К. К.	18.03.87
Инж.	Скрябина	Эб-в	18.03.87
Пров.	Щепетильникова	Щ	18.03.87

Т. п. 813-2-40.87. -КЖИ.080000

Колонна К8

Стадия	Масса	Масштаб
РП	1,28т	1:50
Лист	Листов 1	

ГИПРОНИСЕЛЬПРОМ г. Орел

Привязан

Инв. N

Взам. инв. N | Подпись и дата | Инв. N подл.

Копировал Ахромова

Формат А3

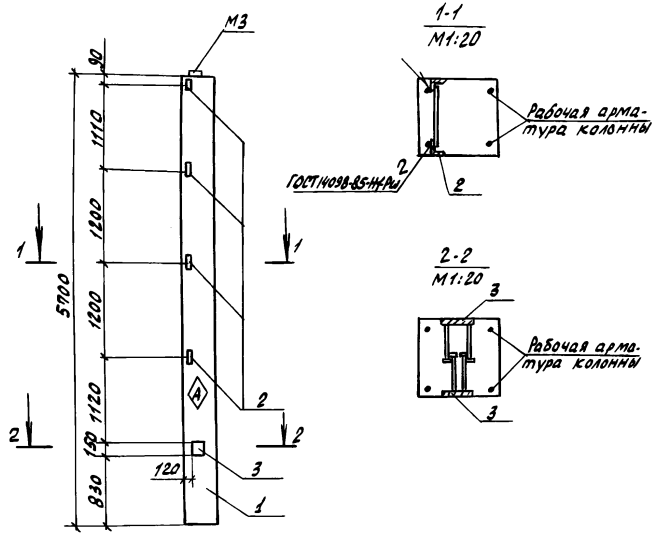

Формат	Зона	Поз.	Обозначение	Наименование	Кол	Примечание
				Документация		
А3			КЖИ ДО	Документ описания		
			1.400-6/76, Вып.1	Унифицированные закладные детали сборных железобетонных конструкций зданий промышленных предприятий		
				Сборочные единицы		
		1	1.823.1-2.1 100-37	Колонна 1К57.4-5-А	1	
		2	1.400-6/76, Вып.1, лист 54	Изделие закладное М1-14	4	
		3	1.400-6/76, Вып.1, лист 96	Изделие закладное М6-1	2	

Ведомость расхода стали на дополнительные закладные детали, кг

Марка элемента	Изделия закладные								Всего	Общий расход
	Арматура класса А-III			Прокат марки Вст3кп2						
	ГОСТ 5781-82			ГОСТ 8509-86		ГОСТ 19903-74				
	ф12	ф10	Итого	L63×5	Итого	δ=8	δ=6	Итого		
1К57.4-5-А	1.2	0.8	2.0	6.0	6.0	2.8	0.6	3.4	11.4	11.4

Н. контр.	Ткач		18.03.87
Гл. спец. отд	Репало		18.03.87
Гл. констр.	Тимошенко		18.03.87
Рук. сект.	Колесников		18.03.87
Рук. гр.	Карпенкова	К. К.	18.03.87
Инж.	Серябина		18.03.87
Пров.	Шепетильникова		18.03.87

Т. п. 813-2-40.87. КЖИ. 090000

Колонна К10

Стадия	Масса	Масштаб
РП	2.28т	1:50
Лист	Листов 1	

ГИПРОНИСЕЛЬПРОМ г. Орел

Привязан

Инв. №

Инв. № подл. | Подпись и дата | Взам. инв. №

Копировал Зубакова

Формат А3

Альбом III

Типовой проект

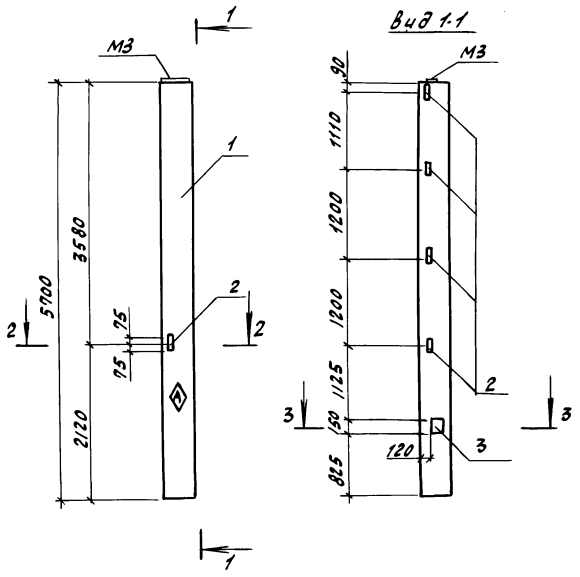

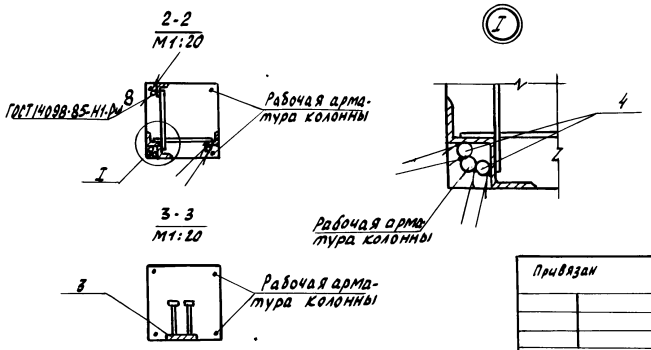

Формат	Зона	Поз.	Обозначение	Наименование	Кол.	Примечание
				Документация		
А3			КЖИ ДО	Документ описания		
			1.400-6/76, Вып.1	Унифицированные		
				закладные детали		
				сборных железобетонных		
				конструкций зданий		
				промышленных предприятий		
				Сборочные единицы		
		1	1.823.1-2.1 100-37	Колонна 1К57.4-5-Б	1	
		2	1.400-6/76, Вып.1, лист 54	Изделие закладное М1-14	5	
		3	1.400-6/76, Вып.1, лист 96	Изделие закладное М6-1	1	
				Детали		
Б4		4	КЖИ.100001	ф16АIII ГОСТ 5781-82, ℓ=150	4	

Ведомость расхода стали на дополнительные закладные детали, кг

Марка элемента	Изделия закладные										Общий расход
	Арматура класса А-III ГОСТ 5781-82				Прокат марки Вст3кп2 ГОСТ 8509-86		ГОСТ 19903-74			Всего	
	ф16	ф12	ф10	Итого	L63х5	Итого	δ=8	δ=6	Итого		
1К57.4-5-Б	1.0	1.5	0.4	2.9	7.5	7.5	1.4	0.3	1.7	12.1	12.1

Н.контр.	Ткач		18.03.87
Гл.спец.отд	Репало		18.03.87
Гл.констр.	Тимошенко		18.03.87
Рук.сект.	Колесников		18.03.87
Рук.гр.	Карпенкова	К.К.	18.03.87
Инж.	Серавина		18.03.87
Пров.	Целепышникова		18.03.87

Т.п. 813-2-40.87. КЖИ 100000

Колонна К11

Стадия	Масса	Масштаб
РП	2,28т	1:50
Лист	Листов 1	

ГИПРОНИСЕЛЬПРОМ г.Орел

Привязан

Инв.№

Инв.№ подл. | Подпись и дата | Взам.инв.№

22518-03 22

Копировал Зубакова Формат А3

Альбом III

Типовой проект

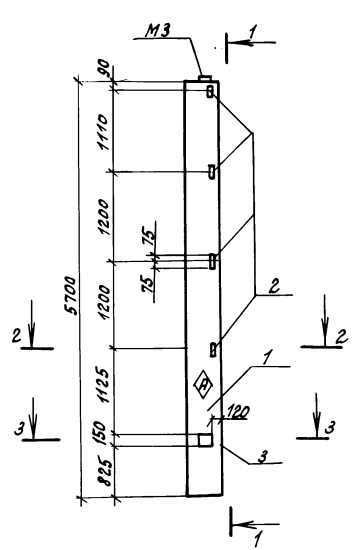

Вид 1-1

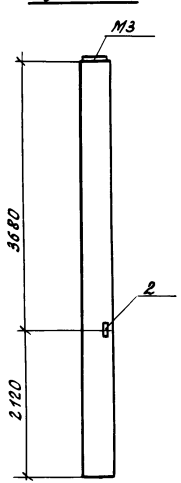

2-2
М1:20

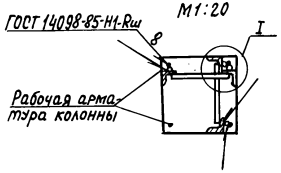

3-3
М1:20

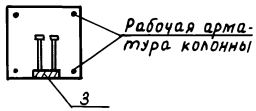

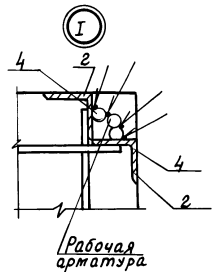

Формат	Зона	Поз.	Обозначение	Наименование	Кол.	Примечание
				Документация		
А3			КЖИ ДО	Документ описания		
			1.400-6/76, вып.1	Унифицированные заклад-		
				ные детали сборных		
				железобетонных конструк		
				ций зданий промышлен-		
				ных предприятий		
				Сборочные единицы		
		1	1.823.1-2.1 100-37	Колонна 1К57.4-5-В	1	
		2	1.400-6/76, вып.1, лист 54	Изделие закладное М1-14	5	
		3	1.400-6/76, вып.1, лист 96	Изделие закладное М6-1	1	
				Детали		
Б4		4	КЖИ. 110001	Ф16А III ГОСТ 5781-82, ℓ=150	4	

Ведомость расхода стали на дополнительные закладные детали, кг

Марка элемента	Изделия закладные									Всего	Общий расход
	Арматура класса А-III				Прокат марки Вст3кп2						
	ГОСТ 5781-82				ГОСТ 8509-86		ГОСТ 19903-74				
	ф16	ф12	ф10	Итого	L63×5	Итого	б=8	б=6	Итого		
1К57.4-5-В	1,0	1,5	0,4	2,9	7,5	7,5	1,4	0,3	1,7	12,1	12,1

Н.контр.	Ткач		18.03.87
Гл.спец.отд.	Репало		18.03.87
Гл.констр.	Тимошенко		18.03.87
Рук.сект.	Колесников		18.03.87
Рук.гр.	Карпенкова	К. К.	18.03.87
Инженер	Скрябина		18.03.87
Пров.	Щепетильникова		18.03.87

т.п. 813-2-40.87. КЖИ. 110000

Колонна К12

Стадия	Масса	Масштаб
РП	2,28	1:50

Лист | Листов 1

ГИПРОНИСЕЛЬПРОМ г. Орел

Привязан

Инв. №

Взам. инв. N | Подпись и дата | Инв. N подл.

22518-03 23

Копировал Ахромова

Формат А3

Альбом III

Типовой проект

Инв.№ подл. | Подпись и дата | Взам.инв.№

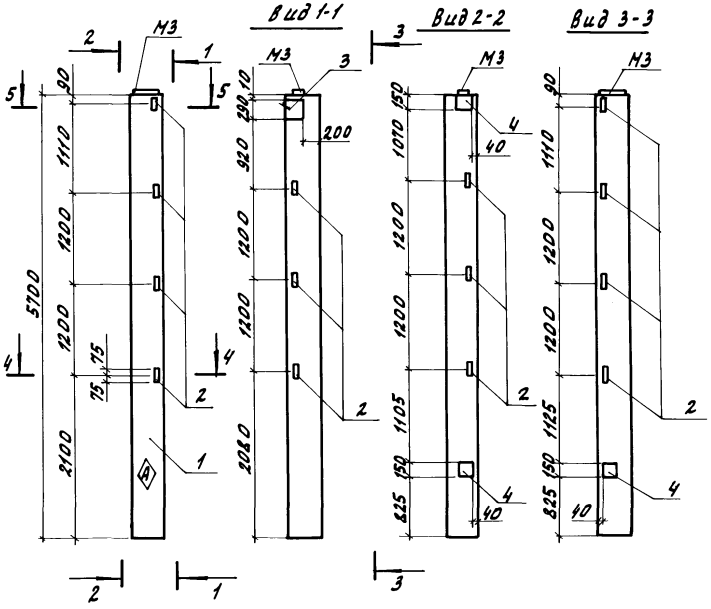

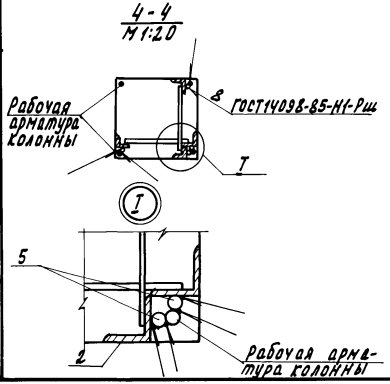

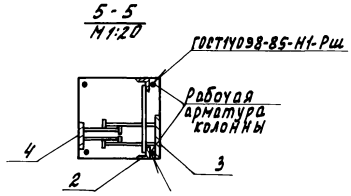

Формат	Зона	Поз.	Обозначение	Наименование	Кол.	Примечание
			КЖИ ДО	Документ описания		
А3			1.400-6/76, Вып.1	Унифицированные		
				закладные детали		
				сборных железобетонных		
				конструкций зданий		
				промышленных предприятий		
				Сборочные единицы		
		1	1.823.1-2.1 100-37	Колонна 1К57.4-5-Г	1	
		2	1.400-6/76, Вып.1, лист 54	Изделие закладное М1-14	7	
		3	1.400-6/76, Вып.1, лист 53	Изделие закладное М1-11-3	1	
		4	1.400-6/76, Вып.1, лист 96	Изделие закладное М6-1	3	
				Детали		
БЧ		5	КЖИ.120001	ф16 А III ГОСТ 5781-82 е=150	12	

Ведомость расхода стали на дополнительные закладные детали, кг

Марка элемента	Изделия закладные											Всего	Общий расход
	Арматура класса А-III ГОСТ 5781-82					Прокат марки Вст3кп2 ГОСТ 8509-86		ГОСТ 19903-74					
	ф16	ф14	ф12	ф10	Итого	L63х5	Итого	δ=10	δ=8	δ=6	Итого		
1К57.4-5-Г	2,9	1,3	2,1	1,2	7,5	10,5	10,5	5,4	4,2	0,9	10,5	28,5	28,5

Н.контр.	Ткач		18.03.87
Гл.спец.от.	Репало		18.03.87
Гл.конструк.	Тимошенко		18.03.87
Рук.сект.	Колесников		18.03.87
Рук.гр.	Карпенкова	К.К.	18.03.87
Инженер	Кравбина		18.03.87
Пров.	Цепетильникова		18.03.87

Привязан

Инв.№

т.п. 813-2-40.87. КЖИ 120000

Колонна К13

Стадия	Масса	Масштаб
РП	2,28т	1:50
Лист	Листов 1	

ГИПРОНИСЕЛЬПРОМ г. Орел

22518-03 24

Копировал Омельченко

Формат А3

Альбом III

Типовой проект

Вид 1-1

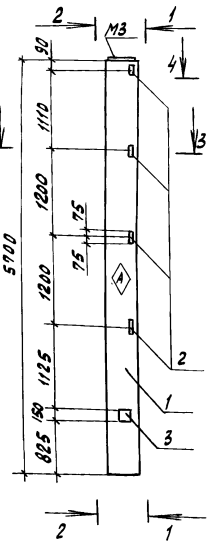

Вид 2-2

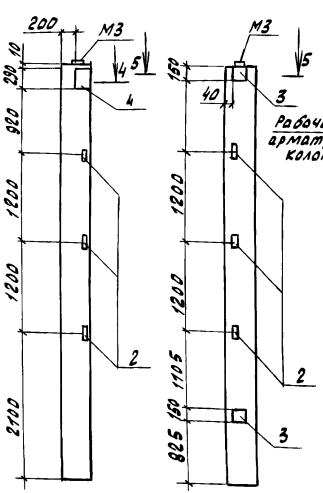

3-3
М1:20

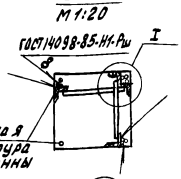

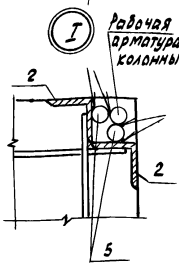

4-4
М1:20

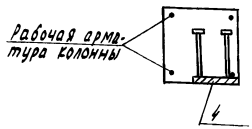

5-5
М1:20

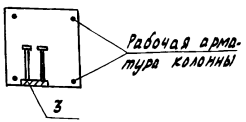

Формат	Зона	Поз.	Обозначение	Наименование	Кол.	Примечание
			КЖИ ДО	Документ описания		
А3			1.400-6/76, Вып.1	Унифицированные закладные детали сборных железобетонных конструкций зданий промышленных предприятий		
				Сборочные единицы		
		1	1.823.1-2.1 100 -37	Колонна 1К57.4-5-Д	1	
		2	1.400-6/76, Вып.1, лист 54	Изделие закладное М1-14	7	
		3	1.400-6/76, Вып.1, лист 86	Изделие закладное М6-1	3	
		4	1.400-6/76, Вып.1, лист 53	Изделие закладное М1-11-3	1	
				Детали		
Б4		5	КЖИ.130001	Ф16 А-III ГОСТ 5781-82, ℓ=150	12	

Ведомость расхода стали на дополнительные закладные детали, кг

Марка элемента	Изделия закладные										Всего	Общий расход
	Арматура класса А-III ГОСТ 5781-82					Прокат марки Вст3кп2 ГОСТ 8509-86		ГОСТ 19903-74				
	Ф16	Ф14	Ф12	Ф10	Итого	L63×5	Итого	Б=10	Б=8	Б=6	Итого	
1К57.4-5-Д	2,9	1,3	2,1	1,2	7,5	10,5	10,5	5,4	4,2	0,9	10,5	28,5	28,5

Н.контр.	Ткач		18.03.87
Гл.спец.отд.	Репало		18.03.87
Гл.констр.	Тимошенко		18.03.87
Рук.гр.рег.	Колесников		18.03.87
Рук.гр.	Карпенкова		18.03.87
Инж.	Скрябина		18.03.87
Пров.	Непретимнитова		18.03.87

Т.п. 813-2-40.87. КЖИ. 130000

Колонна К14

Стадия	Масса	Масштаб
РП	2.28т	1:50
Лист	Листов 1	

ГИПРОНИСЕЛЬПРОМ г. Орел

Привязан

Инв. №

Инв. № подл. | Подпись и дата | Взам. инв. №

Копировал Зубакова

Формат А3

Альбом III

Типовой проект

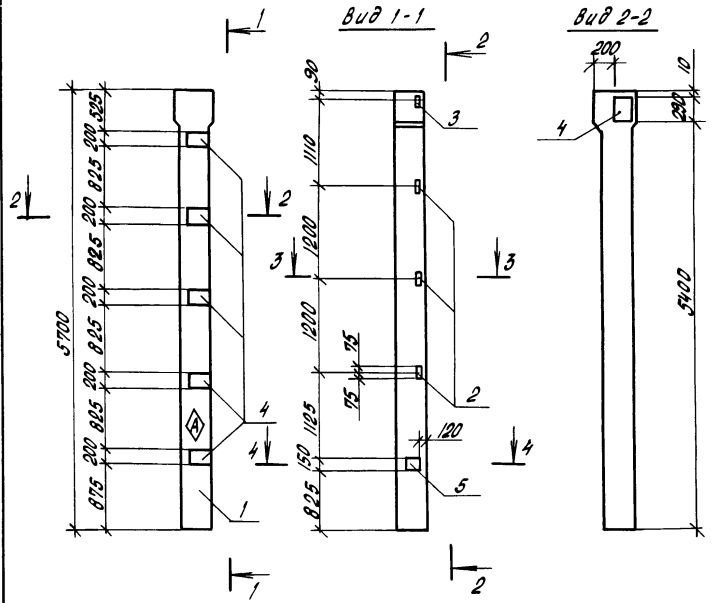

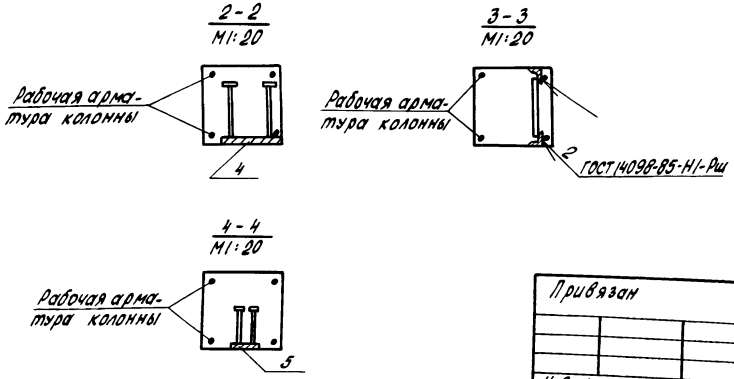

Формат	Зона	Поз.	Обозначение	Наименование	Кол.	Примечание
				Документация		
А3			КЖИ. ДО	Документ описания		
			1.400-6/76, вып. 1	Унифицированные закладные детали сборных железобетонных конструкций зданий промышленных предприятий		
				Сборочные единицы		
		1	1.823.1-2.1 200	Колонна 2К57.4-4-А	1	
				Изделия закладные		
		2	1.400-6/76, вып. 1, лист 54	М1-14	3	
		3	1.400-6/76, вып. 1, лист 54	М1-15	1	
		4	1.400-6/76, вып. 1, лист 53	М1-11-3	6	
		5	1.400-6/76, вып. 1, лист 96	М6-1	1	

Ведомость расхода стали на дополнительные закладные детали, кг

Марка элемента	Изделия закладные										Всего	Общий расход
	Арматура класса А-III ГОСТ 5781-82				Прокат марки Вст 3кп2 ГОСТ 8509-86		ГОСТ 19903-74					
	ф14	ф12	ф10	Итого	L63×5	Итого	δ=10	δ=8	δ=6	Итого		
2К57.4-4-А	7,8	1,3	0,4	9,5	6,0	6,0	32,4	1,4	0,3	34,1	49,6	49,6

Н. контр.	Ткач		18.03.87
Ведущ. отд.	Репало		18.03.87
Гл. констр.	Тимошенко		18.03.87
Рук. сект.	Колесников		18.03.87
Рук. гр.	Корленкова	К. К.	18.03.87
Инженер	Скрябина		18.03.87
Пров.	Шапетильникова		18.03.87

Т.п. 813-2-40.87. КЖИ.140000

Колонна К15

Стадия	Масса	Масштаб
РП	2,33т	1:50
Лист	Листов 1	

ГИПРОНИСЕЛЬПРОМ г. Орел

Привязан

Инв. N подл. | Подпись и дата | Взам. инв. N

Инв. N

Альбом III

Типовой проект

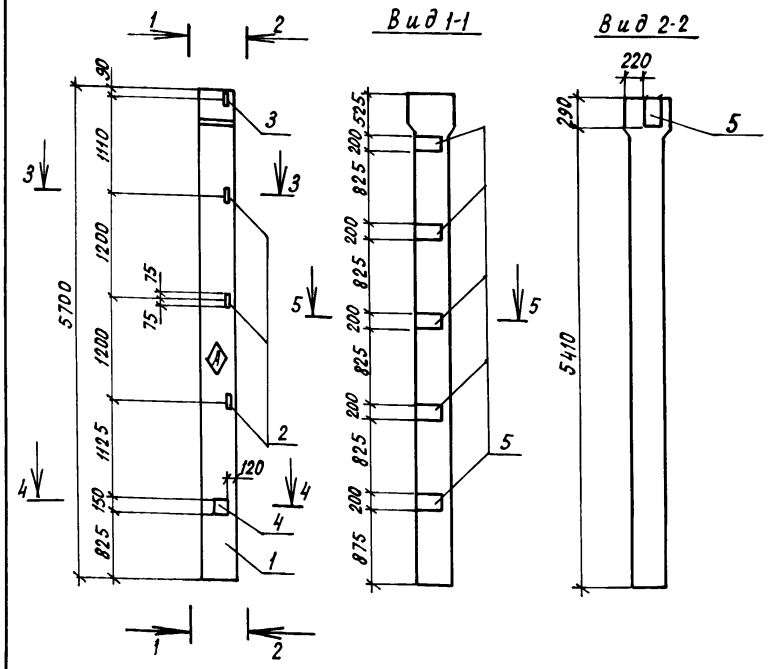

Формат	Зона	Поз.	Обозначение	Наименование	Кол.	Примечание
				Документация		
А3			КНИ ДО	Документ описания		
			1.400-6/76, Вып.1	Унифицированные закладные детали сборных железобетонных конструкций зданий промышленных предприятий		
				Сборочные единицы		
		1	1.823.1-2.1 200-35	Колонна 2К57.4-4-Б	1	
				Изделия закладные		
		2	1.400-6/76, Вып.1, лист 54	М1-14	3	
		3	1.400-6/76, Вып.1, лист 54	М1-15	1	
		4	1.400-6/76, Вып.1, лист 96	М6-1	1	
		5	1.400-6/76, Вып.1, лист 53	М1-11-3	6	

Ведомость расхода стали на дополнительные закладные детали, кг

Марка элемента	Изделия закладные										Всего	Общий расход
	Арматура класса А-III				Прокат марки Вст3кп2							
	ГОСТ 5781-82				ГОСТ 8509-86		ГОСТ 19903-74					
	ф14	ф12	ф10	Итого	L63×5	Итого	δ=10	δ=8	δ=6	Итого		
2К57.4-4-Б	7.8	1.3	0.4	9.5	6.0	6.0	32.4	1.4	0.3	34.1	49.6	49.6

3-3
М1:20

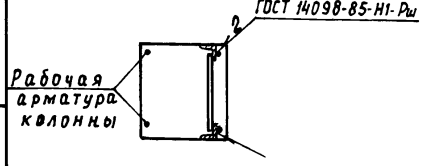

5-5
М1:20

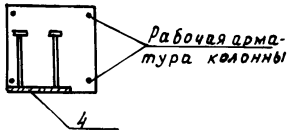

4-4
М1:20

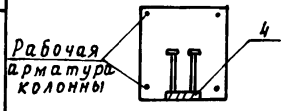

Н.контр	Ткач		19.03.87
Гл.специал	Репало		18.03.87
Гл.констр	Тимошенко		18.03.87
Рук.сект	Колесников		18.03.87
Рук.гр.	Карпенкова	К.К.	18.03.87
Инж.	Скрябина		18.03.87
Пров.	Шепетильникова		18.03.87

Привязан

Инв.№

813-2-40.87 КНИ. 150000

Колонна К16

Стадия	Масса	Масштаб
РП	2,33т	1:50
Лист	Листов 1	

ГИПРОНИСЕЛЬПРОМ г.Орел

Инв.№ подл. | Подпись и дата | Взам.инв.№

Копировал Кухтинкова

Формат А3

Альбом III

Типовой проект

Вид 1-1

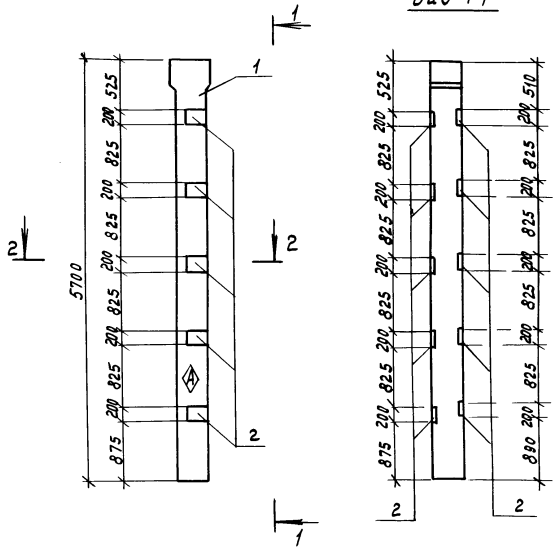

2 - 2
М1:20

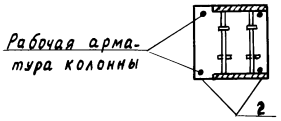

Формат	Зона	Поз.	Обозначение	Наименование	Кол.	Примечание
				Документация		
А3			КНЦ 40	Документ описания		
			1.400-6/76, Вып.1	Унифицированные закладные детали сборных железобетонных конструкций зданий промышленных предприятий		
				Сборочные единицы		
		1	1.823.1-2.1 200-35	Колонна 2К 57.4-4-В	1	
		2	1.400-6/76, Вып.1, лист 53	Изделие закладное М1-11-3	10	

Ведомость расхода стали на дополнительные закладные детали, кг

Марка элемента	Изделия закладные							Всего	Общий расход
	Арматура класса А-III ГОСТ 5781-82			Прокат марки Вст 3кп2 ГОСТ 19903-74					
	ф14		Итого	б=10			Итого		
2К 57.4-4-В	13		13	54			54	67	67

Н.контр.	Ткач		18.03.87
Гл.специал.	Репало		18.03.87
Гл.констр.	Тимощенко		18.03.87
Рук.сект.	Колесников		18.03.87
Рук.гр.	Карпенкова	К.К.	18.03.87
Инженер	Скрябина		18.03.87
Пров.	Щелетильникова		18.03.87

Т.п. 813-2-40.87. КНЦ. 160000

Колонна К17

Стадия	Масса	Масштаб
РП	2,33т	1:50
Лист	Листов 1	

ГИПРОНИСЕЛЬПРОМ г. Орел

Привязан

Инв.№

Инв.№ подл. | Подпись и дата | Взам.инв.№

Копировал Муратова

Формат А3

Типовой проект Альбом III

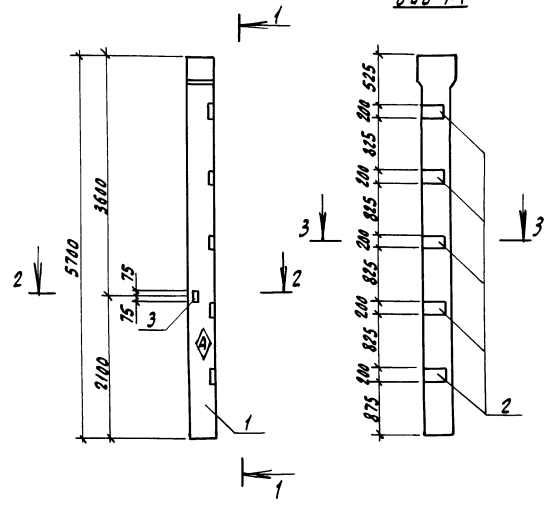

Формат	Зона	Поз.	Обозначение	Наименование	Кол.	Примечание
				Документация		
А3			КЖИ ДО	Документ описания		
			1.400-6/76, вып. 1	Унифицированные		
				закладные детали		
				сборных железобетонных		
				конструкций зданий		
				промышленных предприятий		
				Сборочные единицы		
		1	1.823.1-2.1 200-35	Колонна 2К57.4-4-Г	1	
		2	1.400-6/76, вып. 1, лист 53	Изделие закладное М1-11-3	5	
		3	1.400-6/76, вып. 1, лист 54	Изделие закладное М1-14	1	

Ведомость расхода стали на дополнительные закладные детали, кг

Марка элемента	Изделия закладные								Общий расход
	Арматура класса			Прокат марки				Всего	
	А-III			Вст 3 кп 2					
	ГОСТ 5781-82			ГОСТ 8509-86		ГОСТ 19903-74			
	ф 14	ф 12	Итого	∠63×5	Итого	δ=10	Итого		
2К57.4-4-Г	6,5	0,3	6,8	1,5	1,5	27,0	27,0	35,3	35,3

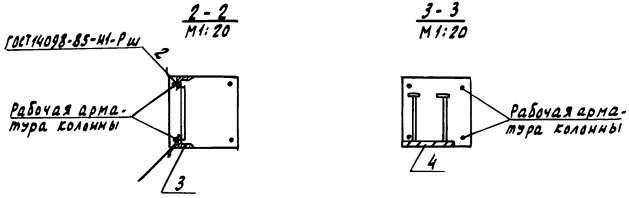

Н. контр.	Ткач		18.03.87
Гл. спец. отд.	Репало		18.03.87
Гл. констр.	Тимошенко		18.03.87
Рук. сект.	Колесников		18.03.87
Рук. гр.	Карпенкова	К.К.	18.03.87
Инженер	Скрябина		18.03.87
Пров.	Щепетильникова		18.03.87

Т. п. 813-2-40.87. КЖИ 170000

Колонна К18

Стадия	Масса	Масштаб
РП	2.33т	1:50

Лист | Листов 1

ГИПРОНИСЕЛЬПРОМ г. Орел

Привязан

Инв. №

Инв. N подл. | Подпись и дата | Взам. инв. N

Копировал Николаева 22518-03 29 Формат А3

Альбом III

Типовой проект

Вид 1-1

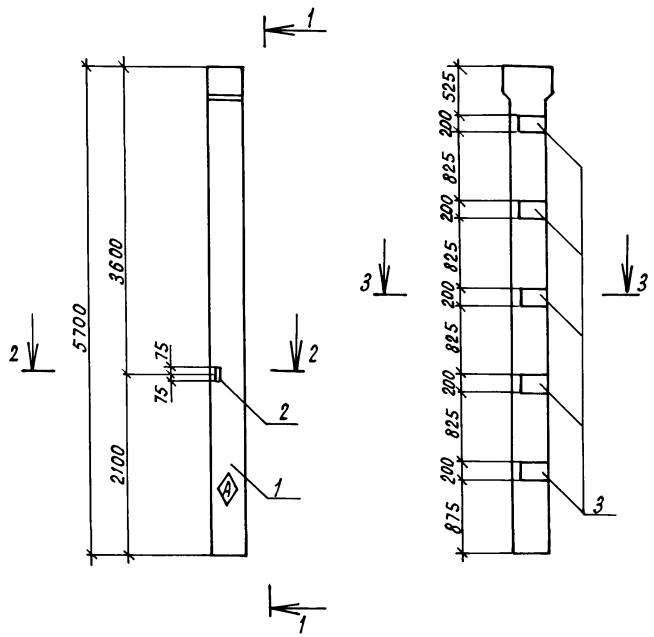

Формат	Зона	Поз.	Обозначение	Наименование	Кол.	Примечание
				Документация		
А3			КЖИ ДО	Документ описания		
			1.400-6/76, Вып.1	Унифицированные		
				закладные детали		
				сборных железобетонных		
				конструкций зданий		
				промышленных предприятий		
				Сборочные единицы		
		1	1.823.1-2.1 200-35	Колонна 2К57.4-4-Д	1	
		2	1.400-6/76, Вып.1, лист 54	Изделие закладное М1-14	1	
		3	1.400-6/76, Вып.1, лист 53	Изделие закладное М1-11-3	5	

Ведомость расхода стали на дополнительные закладные детали, кг

Марка элемента	Изделия закладные							Всего	Общий расход
	Арматура класса А-III			Прокат марки Вст3кп2					
	ГОСТ 5781-82			ГОСТ 8509-86		ГОСТ 19903-74			
	ф14	ф12	Итого	L63×5	Итого	δ=10	Итого		
1К57.4-4-Д	6,5	0,3	6,8	1,5	1,5	27,0	27,0	35,3	35,3

2-2
М1:20

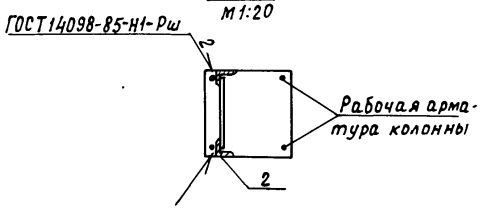

3-3
М1:20

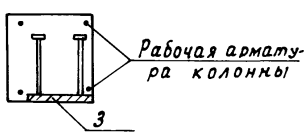

Н.контр.	Ткач		19.02.87
Гл.спец.отд.	Репало		18.03.87
Гл.констр.	Тимошенко		18.03.87
Рук.сект.	Колесников		18.03.87
Рук.гр.	Карпенкова	К.К.	18.03.87
Инж.	Скрябина		18.03.87
Пров.	Шепетильникова		18.03.87

Привязан

Инв.№

Т.п. 813-2-40.87. КЖИ. 180000

Колонна К19

Стадия	Масса	Масштаб
РП	2,33т	1:50
Лист	Листов 1	

ГИПРОНИСЕЛЬПРОМ г. Орел

22518-03 30

Копировал Кухтинова

Формат А3

Инв.№ подл. | Подпись и дата | Взам. инв.№

Альбом III

Типовой проект

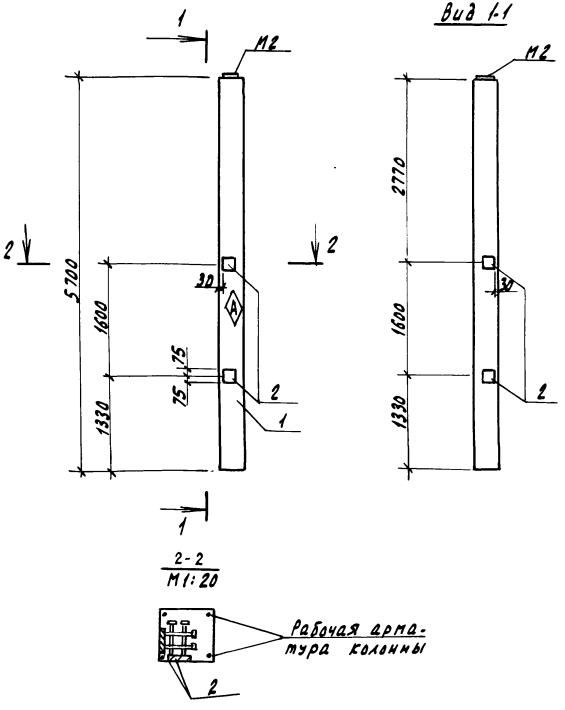

Формат	Зона	Поз.	Обозначение	Наименование	Кол.	Примечание
				Документация		
А3			КЖИ. ДО	Документ описания		
			1.400-6/76, Вып. 1	Унифицированные закладные детали сборных железобетонных конструкций зданий промышленных предприятий		
				Сборочные единицы		
		1	1.823.1-2.1 100-24	Колонны 1К57.3-2-Д	1	
		2	1.400-6/76, Вып.1, лист 96	Изделие закладное М6-1	4	

Ведомость расхода стали на дополнительные закладные детали, кг

Марка элемента	Изделия закладные								Всего	Общий расход
	Арматура класса A-III			Прокат марки Вст3кп2						
	ГОСТ 5781-82			ГОСТ 19903-74						
	Ф10		Итого	δ=8	δ=6			Итого		
1К57.3-2-Д	1,6		1,6	5,6	1,2			6,8	8,4	8,4

Н. контр.	Ткач		10.03.87
Гл. специалист	Репало		10.03.87
Гл. констр.	Типашенко		10.03.87
Рук. сект.	Колесников		10.03.87
Рук. гр.	Карпенкова	К. К.	10.03.87
Ст. техн.	Солоухина	Солоух	10.03.87
Пров.	Шепетильников	Шеп.	10.03.87

Т. п. 813-2-40.87. КЖИ 190 000

Колонна К21

Стадия	Масса	Масштаб
РП	1,30 т	1:50
Лист	Листов 1	

ГИПРОНИСЕЛЬПРОМ г. Орел

Привязан

Инв. N

Инв. N подл. | Подпись и дата | Взам. инв. N

Копировал Николаева 22518-03 31 Формат А3

Альбом III

Типовой проект

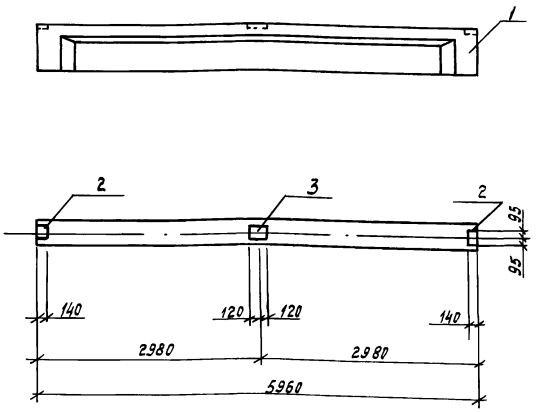

Формат	Зона	Поз.	Обозначение	Наименование	Кол. на исполн. –	01	02	03	04	Примечание
				Документация						
А3			КЖИ. ДО	Документ описания						
				Сборочные единицы						
		1	1.462.1-10/80.1-1	Балка 1БСТ6-1АIVТ-а	1	–	–	–	–	
		1	1.462.1-10/80.1-1	Балка 1БСТ6-2АIVТ-а	–	1	–	–	–	
		1	1.462.1-10/80.1-1	Балка 1БСТ6-3АIVТ-а	–	–	1	–	–	
		1	1.462.1-10/80.1-1	Балка 1БСТ6-2АIVТ-П-а	–	–	–	1	–	
		1	1.462.1-10/80.1-1	Балка 1БСТ6-3АIVТ-П-а	–	–	–	–	1	
		2	1.462.1-10/80.2-110	Изделие закладное М5	2	2	2	2	2	
		3	1.462.1-10/80.2-100	Изделие закладное М6	1	1	1	1	1	

Обозначение	Марка
КЖИ.200000	Б1
-01	Б2
-02	Б3
-03	Б4
-04	Б5

Ведомость расхода стали на дополнительные закладные детали, кг

Марка элемента	Изделия закладные: Арматура класса А-III ГОСТ 5781-82 ф8		Итого	Прокат марки Вст3кп2 ГОСТ 19903-74 б=6	б=8	Итого	Всего	Общий расход
1БСТ6-1АIVТ-а, 1БСТ6-2АIVТ-а, 1БСТ6-3АIVТ-а, 1БСТ6-2АIVТ-П-а, 1БСТ6-3АIVТ-П-а	0,60		0,60	1,25	4,3	5,55	6,15	6,15

Н.контр.	Ткач		18.03.87
Гл.специ.	Репало		18.03.87
Гл.констр.	Тимошенко		18.03.87
Рук.сект.	Колесников		18.03.87
Рук.гр.	Карпенкова	К.К.	18.03.87
Ст.техн.	Михеева		18.03.87
Пров.	Шепетильникова		18.03.87

Т.п. 813-2-40.87. КЖИ.200000

Балка (Б1...Б5)

Стадия	Масса	Масштаб
РП	1,15 т	1:50
Лист	Листов 1	

ГИПРОНИСЕЛЬПРОМ г. Орел

Привязан

Инв.№

Копировал Муратова

22518-03 32

Формат А3

Инв.№ подл. | Подпись и дата | Взам.инв.№

Типовой проект Альбом III

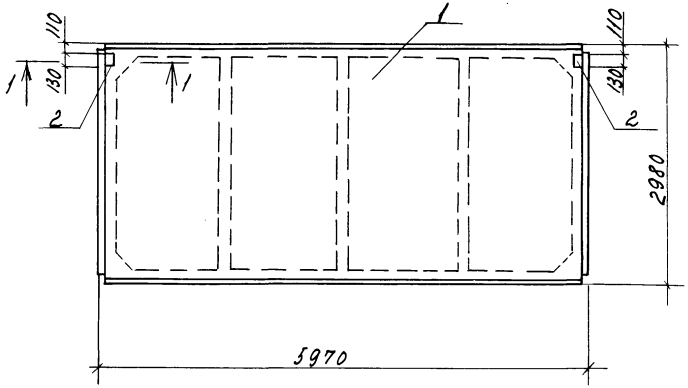

1-1

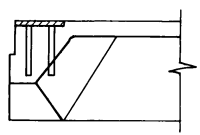

Формат	Зона	Поз.	Обозначение	Наименование	Кол. на испол. -	Кол. на испол. 01		Примечание
				Документация				
А3			-КЖИ.ДО	Документ описания				
				Сборочные единицы				
		1	1.865.1-4/84.1-1-03	Плита				
				1ПГ-3АIV-Т-П-а	1	—		
		1	1.865.1-4/84.1-1-03	Плита				
				1ПГ-3АIV-Т-Н-а	—	1		
		2	1.865.1-4/84.2-180	Изделие закладное М10	2	2		

Ведомость расхода стали на дополнительные изделия закладные, кг.

Марка элемента	Изделия закладные				Всего	Общий расход
	Арматура класса А-III		Прокат марки Вст 3 кп2			
	ГОСТ 5781-82		ГОСТ 19903-74			
	ф10	Итого	δ=8	Итого		
1ПГ-3АIV-Т-П-А	0.8	0.8	1.8	1.8	2.6	2.6
1ПГ-3АIV-Т-Н-а						

Обозначение	Марка
КЖИ.210000	П5
-01	П6

Н. контр.	Тсач		18.03.87
Гл. спец. от	Репало		18.03.87
Гл. конст.	Тимошенко		18.03.87
Рук. сект.	Колесников		18.03.87
Рук. гр.	Карпенкова	К. К.	18.03.87
Ст. техн.	Михеева	Зб mB	18.03.87
Пров.	Щелегильникова		18.03.87

Т. п. 813-2-40.87 -КЖИ. 210000

Плита (П5, П6)

Стадия	Масса	Масштаб
РП	2.257	1:50
Лист	Листов 1	

ГИПРОНИСЕЛЬПРОМ г. Орел

Привязан

Инв. N

Подп. и дата | Взам. инв. N | Инв. N подл.

Копировал Салова Формат А3

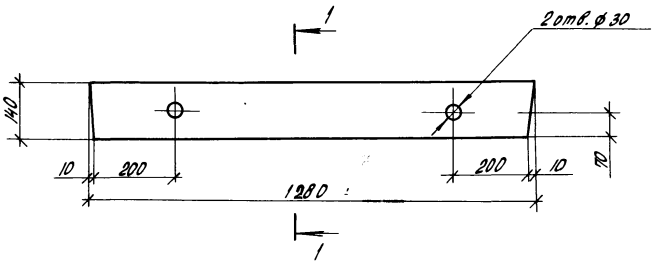

1-1
М1:5

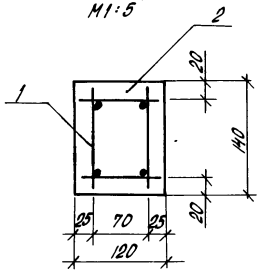

Формат	Зона	Поз.	Обозначение	Наименование	Кол.	Примеч.
				Документация		
			1.038.1-1.1 000.000 ТО	Техническое описание		
				Сборочные единицы		
А3		1	-КЖИ.22010000	Каркас пространст-		
				венный КП1	1	
				Материалы		
		2		Бетон класса В15		0,02м³

Ведомость расхода стали на один элемент, кг

Марка элемента	Изделия арматурные								Всего	Общий расход
	Арматура класса									
	А-III				Вру-1					
	ГОСТ 5781-82				ТУ 14-4-1336-85					
	ф10			Итого	ф5			Итого		
ПР1	2,84			2,84	1,2			1,2	4,04	4,04

Перемычка ПР1 может быть выполнена в опалубке перемычки 2ПБ13-1 по серии 1.038.1-1, вып. 1.

Н.контр.	Ткач		18.03.87
Гл.спец.отд.	Репало		18.03.87
Гл.констр.	Тимошенко		18.03.87
Рук.сект.	Колесников		18.03.87
Рук.гр.	Карпенкова	К. К.	18.03.87
Ст.техн.	Солоухина	Солоух	18.03.87
Пров.	Сапегин	Сап	18.03.87

Т.п. 813-2-40.87. КЖИ. 2200 00 00

Перемычка ПР1

Стадия	Масса	Масштаб
РП	50 кг	1:5
Лист	Листов 1	

ГИПРОНИСЕЛЬПРОМ 2.0081

Привязан

Инв.N

Альбом III

Типовой проект

Инв.N подл. | Подпись и дата | Взам.инв.N

22518-03 34

Копировал Попова

Формат А3

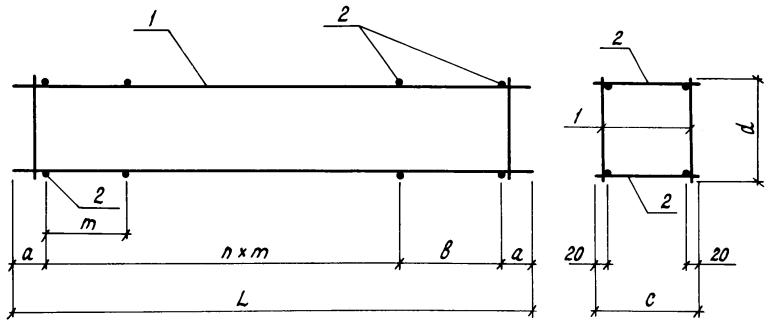

Обозначение	Марка	a, мм	b, мм	c, мм	d, мм	m, мм	n	L, мм	Масса, кг
КЖИ. 22010000	КП1	25	190	100	120	200	6	1250	4,34
-01	КП2	35	400	200	230	500	11	6170	18,46
-02	КП3	75	250	140	170	500	7	3900	7,86

Формат	Зона	Поз.	Обозначение	Наименование	Кол.	Примечание
				КЖИ 22010000		
				Сборочные единицы		
А3		1	КЖИ. 22000100	Каркас плоский КР1	2	2.08 кг
				Детали		
Б4		2	КЖИ. 22010001	Вру-1-5 ТУ14-4-1336-85, ℓ=100	14	0,02 кг
				КЖИ. 22010000-01		
				Сборочные единицы		
А3		1	КЖИ. 220001 00-01	Каркас плоский КР2	2	8,84 кг
				Детали		
Б4		2	КЖИ. 22010001-01	Вру-1-5 ТУ14-4-1336-85, ℓ=200	26	0,03 кг
				КЖИ. 22010000-02		
				Сборочные единицы		
А4		1	КЖИ. 22000200	Каркас плоский КР5	2	3,90 кг
				Детали		
Б4		2	КЖИ. 22010001-02	Вру-1-5 ТУ14-4-1336-85, ℓ=140	18	0,02 кг

Сварка по ГОСТ 14098-85, тип соединения К1, способ сварки Кт.

Н. контр.	Ткач		18.03.87
Гл. спец. отд.	Репало		18.03.87
Гл. констр.	Тимощенко		18.03.87
Рук. сект.	Колесников		18.03.87
Рук. гр.	Карпенкова	К. К.	18.03.87
Инж.	Белкин		18.03.87
Пров.	Щепетильникова		18.03.87

т. п. 813-2-40.87. КЖИ. 22010000

Каркас пространственный (КП1... КП3)

Стадия	Масса	Масштаб
РП	см. табл.	1:10
Лист	Листов 1	

ГИПРОНИСЕЛЬПРОМ г. Орел

Привязан

Инв. N подл. | Подпись и дата | Взам. инв. N

Инв. N

Копировал Перелыгина

Формат А3

Типовой проект Альбом III

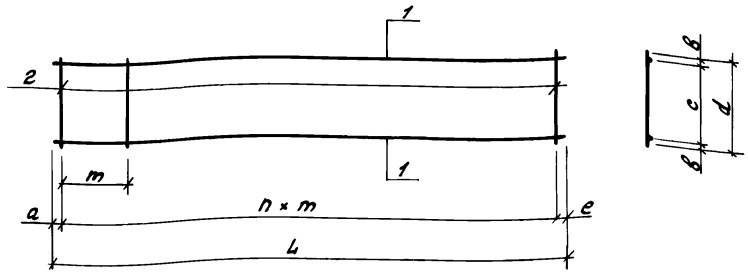

Обозначение	Марка	a, мм	b, мм	c, мм	d, мм	h	m, мм	e, мм	L мм	Масса кг
КЖИ.22000100	КР1	25	15	90	120	24	50	25	1250	2,08
-01	КР2	85	15	200	230	29	200	85	5170	8,24
-02	КР3	75	15	200	230	32	200	75	6550	21,7
-03	КР4	280	20	160	200	3	150	20	750	0,36

Формат	Зона	Поз.	Обозначение	Наименование	Кол.	Примечание
				КЖИ.22000100		
				Детали		
Б4		1	КЖИ.22000101	Ф10 AIII ГОСТ 5781-82, ℓ=1150	2	0,78кг
Б4		2	КЖИ.22000102	Вру-1-5ТУ14-4-1336-85, ℓ=120	23	0,02кг
				КЖИ.22000100-01		
				Детали		
Б4		1	КЖИ.22000101-01	Ф10 AIII ГОСТ 5781-82, ℓ=5970	2	3,80кг
Б4		2	КЖИ.22000102-01	Вру-1-5ТУ14-4-1336-85, ℓ=230	31	0,04кг
				КЖИ 22000100-02		
				Детали		
Б4		1	КЖИ.22000101-02	Ф16 AIII ГОСТ 5781-82, ℓ=6550	2	10,35кг
Б4		2	КЖИ.22000102-02	Вру-1-5ТУ14-4-1336-85, ℓ=230	33	0,03кг
				КЖИ.22000100-03		
				Детали		
Б4		1	КЖИ.22000101-03	Вру-1-5ТУ14-4-1336-85 ℓ=750	2	0,12кг
Б4		2	КЖИ.22000102-03	Вру-1-5ТУ14-4-1336-85. ℓ=200	4	0,03кг

Сварка по ГОСТ 14098-85, тип соединения К1, способ сварки К$_т$

Н.контр.	Ткач		18.03.87
Гл.спец.отд.	Релало		18.03.87
Гл.констр.	Тимошенко		18.03.87
Рук.сект.	Колесников		18.03.87
Рук.гр.	Карпенков	К. К	18.03.87
Инж.	Белкин		18.03.87
Пров.	Щепетильникова		18.03.87

Т.п. 813-2-40.87. -КЖИ.22000100

Каркас плоский (КР1 ... КР4)

Стадия	Масса	Масштаб
РП	см. табл.	1:10
Лист	Листов 1	

ГИПРОНИСЕЛЬПРОМ г. Орел

Привязан

Инв.№ подл. | Подпись и дата | Взам. инв.№

Инв.№

Копировал Ахротова

Формат А3

Альбом III

Типовой проект

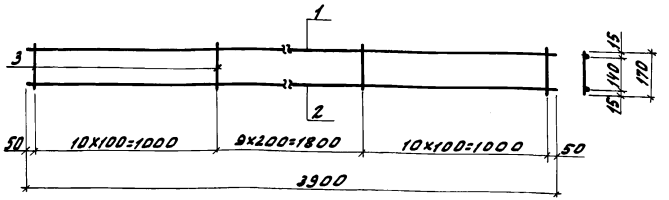

Сварка по ГОСТ 14098-85, тип соединения К1, способ сварки Кт.

Формат	Зона	Поз.	Обозначение	Наименование	Кол.	Примечание
				Детали		
БУ		1	-КЖИ.2200 02 01	Вру-1-5ТУ14-4-1336-85, ℓ=3900	1	0,6кг
БУ		2	-КЖИ.2200 02 02	Ф10АIIIГОСТ5781-82, ℓ=3900	1	2,4кг
БУ		3	-КЖИ.2200 02 03	Вру-1-5ТУ14-4-1336-85, ℓ=170	30	0,03кг

Привязан

Инв. N

Н.контр.	Ткач		18.03.87
Гл.спец.отд.	Репало		18.03.87
Гл.констр.	Тимошенко		18.03.87
Рук.сект.	Колесников		18.03.87
Рук.гр.	Карпенкова	К. К	18.03.87
Ст.техн.	Мицкеева		18.03.87
Пров.	Щепетильникова		18.03.87

813-2-40.87. -КЖИ.22000200

Каркас плоский КР5.

Стадия	Масса	Масштаб
РП	3.90	1:20

Лист | Листов 1

ГИПРОНИСЕЛЬПРОМ г.Орел

Инв.N подл. | Подпись и дата | Взам.инв.N

Копировал Омельченко

формат А4

КЖИ.230000 изображено

КЖИ.230000-01 зеркальное отражение

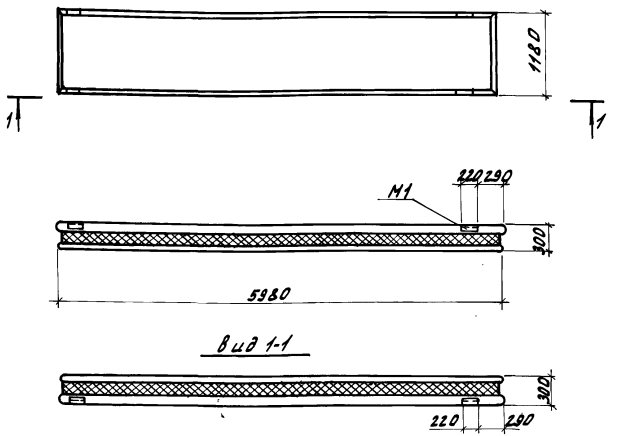

Панели ПС2 (ПСТ60.12.30-1-ТП-А), ПС3 (ПСТ60.12.30-1-ТП-Б) отличаются от панели ПСТ60.12.30-1-ТП по шифру 1481, вып.1 расположением изделия закладного М1.

Обозначение	Марка
-КЖИ.230000	ПС2
-01	ПС3

Привязан

Инв. N

Н.контр.	Ткач		18.03.87
Гл.спец.отд.	Репало		18.03.87
Гл.констр.	Тимошенко		18.03.87
Рук.сект.	Колесников		18.03.87
Рук.гр.	Карпенкова	К. К	18.03.87
Инж.	Скрябина		18.03.87
Пров.	Щепетильникова		

Т.п. 813-2-40.87 КЖИ.230000 СБ

Панель стеновая (ПС2, ПС3) Сборочный чертеж.

Стадия	Масса	Масштаб
РП	3,4т	1:50

Лист | Листов 1

ГИПРОНИСЕЛЬПРОМ г.Орел

Инв.N подл. | Подпись и дата | Взам.инв.N

22518-03 37

Копировал Омельченко

формат А4

Альбом III

Типовой проект

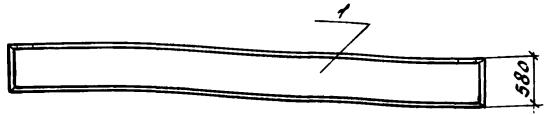

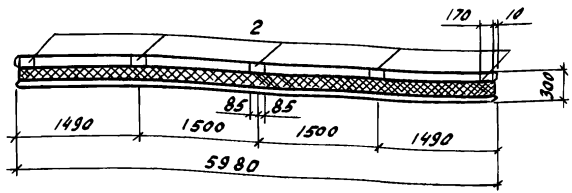

Формат	Зона	Поз.	Обозначение	Наименование	Кол	Примечание
				Документация		
А3			КЖИ. ДО	Документ описания		
				Сборочные единицы		
		1	1481.1-02000-04	Панель стеновая ПСГ 60.6.30-ТП-А	1	
		2	1.030.1-1-1-3.33	Изделие закладное М15	5	

Ведомость расхода стали на один элемент, кг

Марка элемента	Изделия закладные						Всего	Общий расход
	Арматура класса			Прокат марки				
	А-III			Вст3кп2				
	ГОСТ 5781-82			ГОСТ 19903-74				
	⌀10		Итого	δ = 8		Итого		
ПСГ 60.6.30-ТП-А	2.5		2.5	3.2		3.2	5.7	5.7

Панель ПСЧ отличается от серийной отсутствием изделий закладных М3 (2 шт) и наличием дополнительных изделий закладных М15.

Н.контр.	Ткач		18.03.87
Гл.спец.ОК	Репало		18.03.87
Гл.констр.	Гимошенко		18.03.87
Рук.сект.	Колесников		18.03.87
Рук.гр.	Карпенков	К.К.	18.03.87
Инж.	Скрябина		18.03.87
Пров.	Щелепильщик		18.03.87

Т.п. 813-2-40.87. КЖИ. 240000

Панель стеновая ПСЧ

Стадия	Масса	Масштаб
РП	1.3т	1:50
Лист	Листов 1	

ГИПРОНИСЕЛЬПРОМ

Привязан

Инв.№

Инв.№ подл. | Подпись и дата | Взам.инв.№

Альбом III

Типовой проект

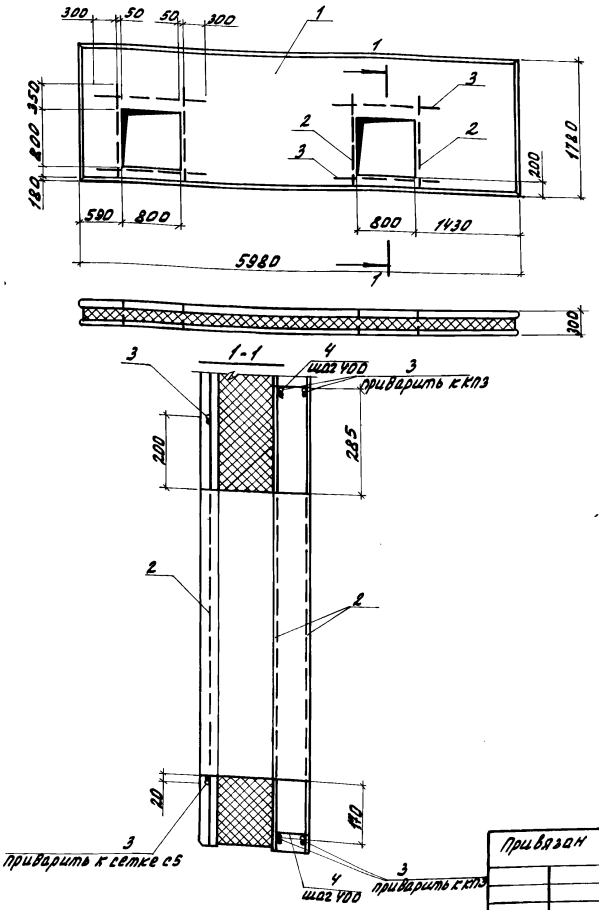

Формат	Зона	Поз.	Обозначение	Наименование	Кол.	Примечание
				Документация		
А3			КЖИ. ДО	Документ описания		
				Сборочные единицы		
		1	1481.1-05000-02	Панель ПСТ60.1830-ТП-а	1	
				Детали		
БЧ		2	КЖИ.250001	Ф10А III ГОСТ5781-82, ℓ=1330	12	0,82кг
БЧ		3	КЖИ.250002	Ф10А III ГОСТ5781-82, ℓ=1500	12	0,93кг
БЧ		4	КЖИ.250003	Вру-1-5 ТУ14-4-1336-85, ℓ=80	12	0,01кг

Ведомость расхода стали на дополнительное армирование, кг

Марка элемента	Изделия арматурные									Общий расход
	Арматура класса								Всего	
	А-III				Вру-1					
	ГОСТ 5781-82				ТУ14-4-1336-85					
	ф10			Итого	ф5			Итого		
ПСТ60.18.30.-ТП-а	21			21	0,12			0,12	21,12	21,12

1. Сварка ручная электродуговая.
2. Панель ПС10 отличается от серийной наличием отверстий и дополнительного армирования.

Н.контр.	Ткач		19.03.87
Гл.спец.отд.	Репало		18.03.87
Гл.констр.	Тимошенко		18.03.87
Рук.сект.	Колесников		18.03.87
Рук.гр.	Карпенкова	К.К.	18.03.87
Инж.	Белкин		18.03.87
Пров.	Щепетильников		18.03.87

Т.п. 813-2-40.87. КЖИ.250000

Панель стеновая ПС10

Стадия	Масса	Масштаб
РП	3,9т	1:50

Лист | Листов 1

ГИПРОНИСЕЛЬПРОМ г. Орел

Привязан

Инв. N

Инв. N подл. | Подпись и дата | Взам. инв. N

22518-03 39

Копировал Омельченко

Формат А3

Альбом III

Типовой проект

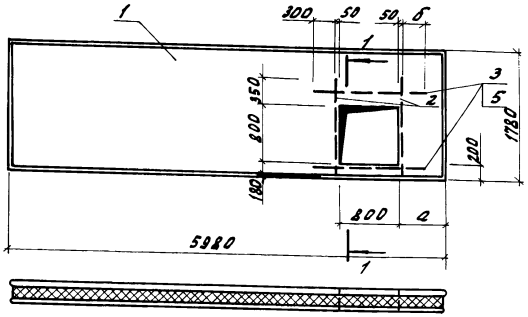

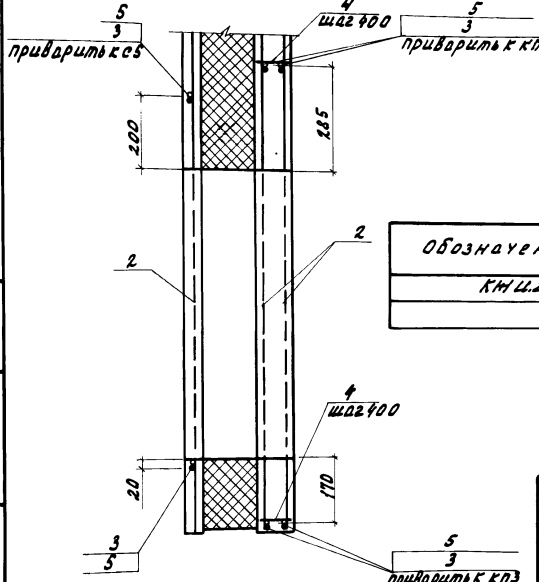

Обозначение	Марка	а, мм	б, мм
КЖИ.260000	ПС11	590	300
-01	ПС12	190	170

Формат	Зона	Поз.	Обозначение	Наименование	Кол. на исполн. —	Кол. на исполн. 01	Примечание
				Документация			
			КЖИ. ДО	Документ описания			
				Сборочные единицы			
		1	1481.1-05000-02	Панель ПСТ60.18.30-ТП-б	1	—	
		1	1481.1-05000-02	Панель ПСТ60.18.30-ТП-в	—	1	
				Детали			
БЧ		2	КЖИ.260001	Ф10А III ГОСТ5781-82, ℓ=1330	6	6	0,82 кг
БЧ		3	КЖИ.260002	Ф10А III ГОСТ5781-82, ℓ=1500	6	—	0,93 кг
БЧ		4	КЖИ.260003	Вру-1-5 ТУ14-4-1336-85, ℓ=80	6	6	0,01 кг
БЧ		5	КЖИ.260004	Ф10А III ГОСТ5781-82, ℓ=1370	—	6	0,85 кг

Ведомость расхода стали на дополнительное армирование, кг

Марка элемента	Изделия арматурные								Всего	Общий расход
	Арматура класса									
	А-III				Вру-1					
	ГОСТ 5781-82				ТУ14-4-1336-85					
	ф10			Итого	ф5			Итого		
ПСТ60.18.30-ТП-б	10,5			10,5	0,06			0,06	10,56	10,56
ПСТ60.18.30-ТП-в	10,02			10,02	0,06			0,06	10,08	10,08

1. Сварка ручная электродуговая.
2. Панели ПС11, ПС12 отличаются от серийных наличием отверстия и дополнительного армирования.

Н.контр.	Ткач		18.03.87
Гл.спец.от.	Репало		18.03.87
Гл.констр.	Тимошенко		18.03.87
Рук.сект.	Колесников		18.03.87
Рук.гр.	Карпенкова	К.К.	18.03.87
Инж.	Белкин		18.03.87
Пров.	Щепетильников		18.03.87

Т. п. 813-2-40.87. КЖИ.260000

Панель стеновая (пс 11, пс 12)

Стадия	Масса	Масштаб
РП	3.9т	1:50
Лист	Листов 1	

ГИПРОНИСЕЛЬПРОМ г.Орел

Привязан

Инв.N

Инв.N подл. | Подпись и дата | Взам.инв.N

22518-03 40

Копировал Омельченко

формат А3

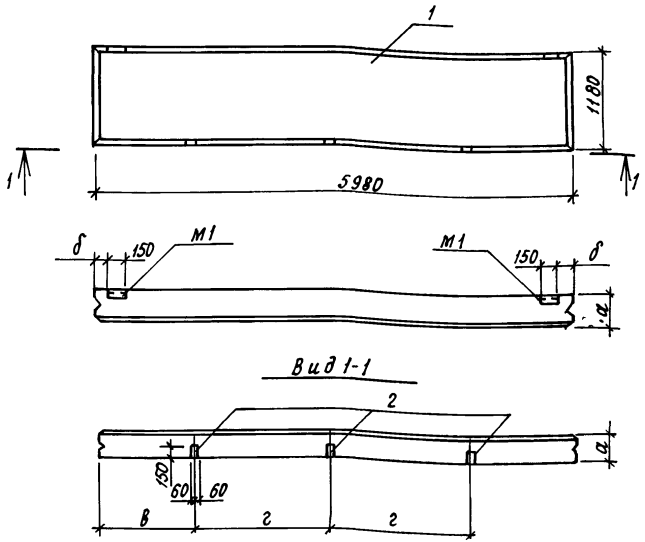

Панели ПС16, ПС18 отличаются от серийных расположением и наличием дополнительных изделий закладных М1.

Обозначение	Марка	а, мм	δ, мм	в мм	г, мм	Масса, кг
КЖИ.270000	ПС16	200	100	1250	1740	2100
-01	ПС13	300	200	1800	1140	3000

Привязан

Инв. №

Формат	Зона	Поз.	Обозначение	Наименование	Кол. на испол. –	Кол. на испол. 01	Примечание
				Документация			
А3			КЖИ. ДО	Документ описания			
				Сборочные единицы			
		1	1.832.1-9.1. 0010000-02	Панель ПСД60.12.20-Т-В	1	–	
		1	1.832.1-9.1 0010000-10	Панель ПСД 60.12.30-Т-А	–	1	
		2	1.832.1-9.2 0012000	Изделие закладное М1	3	3	

Ведомость расхода стали на дополнительные закладные детали, кг

Марка элемента	Изделия закладные						Всего	Общий расход
	Арматура класса А-III ГОСТ 5781-82			Прокат марки Вст 3кп2 ГОСТ 19903-74				
	ф10		Итого	δ = 8		Итого		
ПСД 60.12.20-Т-В, ПСД 60.12.30-Т-А	1,14		1,14	3,9		3,9	5,04	5,04

Н.контр.	Ткач		18.03.87
Гл.специал.	Репало		18.03.87
Гл.констр.	Тимошенко		18.03.87
Рук.сект.	Колесников		18.03.87
Рук.гр.	Карпенкова	К.К.	18.03.87
Ст.техн.	Солочхина		18.03.87
Пров.	Цепетильникова		18.03.87

Т. п. 813-2-40.87. КЖИ. 270000

Панель стеновая (ПС13, ПС16)

Стадия	Масса	Масштаб
РП	см. табл.	1:50
Лист	Листов 1	

ГИПРОНИСЕЛЬПРОМ г. Орел

Копировал Кухтинова

Формат А3

Инв.№ подл. | Подпись и дата | Взам.инв.№

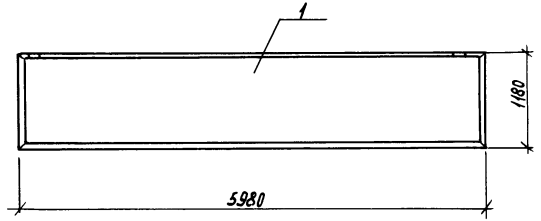

Обозначение	Марка	а, мм	б, мм.
-КНЦ.28 0000	ПС14	200	100
-01	ПС15	100	200

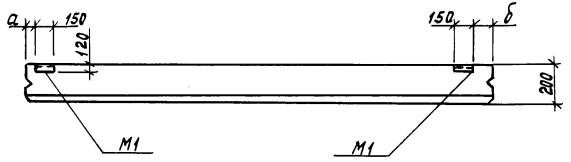

Панели ПС14 (ПСД60.12.20-Т-А) ПС15 (ПСД60.12.20-Т-Б) отличаются от панелей по серии 1.832.1-2.1, вып.1 расположением изделий закладных М1.

Н.контр.	Ткач		18.03.87
Гл.специал.	Репало		18.03.87
Гл.констр.	Тимошенко		18.03.87
Рук.сект.	Колесников		18.03.87
Рук.гр.	Карпенкова	К.К	18.03.87
Ст.техн.	Солоухина		18.03.87
Пров.	Щепетильникова		18.03.87

Т.п. 813-2-40.87. КНЦ. 28.0000СБ

Панель стеновая (ПС14, ПС15). Сборочный чертеж.

Стадия	Масса	Масштаб
РП	2,1т	1:50
Лист	Листов 1	

ГИПРОНИСЕЛЬПРОМ г.Орел

Привязан

Инв. N

Инв. N подл. | Подпись и дата | Взам. инв. N

Копировал Муратова

Формат А3

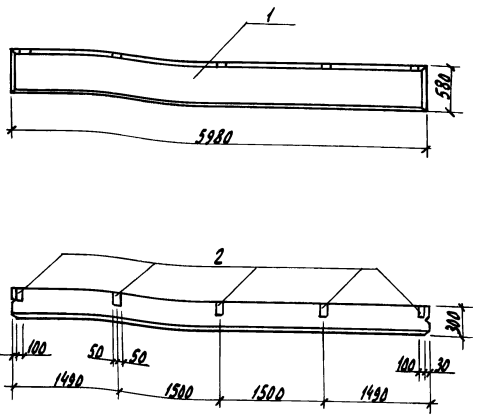

Формат	Зона	Поз.	Обозначение	Наименование	Кол.	Примечание
				Документация		
А3			КЖИ. ДО	Документ описания		
				Сборочные единицы		
				Панель стеновая		
		1	1.832.1-9.1. 0010000-08	ПСД 60. 6.30-Т-А	1	
		2	1.030.1-1,1-3 33	Изделие закладное М15	5	

Ведомость расхода стали на дополнительные закладные детали, кг

Марка элемента	Изделия закладные				Всего	Общий расход
	Арматура класса А-III ГОСТ 5781-82		Прокат марки Вст 3кп 2 ГОСТ 19903-74			
	Ф 10	Итого	Ф=8	Итого		
ПСД 60. 6.30-Т-А	2,5	2,5	3,2	3,2	5,7	5,7

Панель ПС17 отличается от серийной отсутствием изделия закладного М1 (2шт.) и наличием дополнительных изделий закладных М15

Н. контр.	Ткач		18.03.87
Гл. специ.	Репало		18.03.87
Гл. конструктор	Типашенков		18.03.87
Рук. сект.	Колесников		18.03.87
Рук. гр.	Карпенкова		18.03.87
Ст. техн.	Солочкина		18.03.87
Прав.	Целетинникова		18.03.87

Т. п. 813-2-40.87. КЖИ. 290000

Панель стеновая ПС 17

Стадия	Масса	Масштаб
РП	1,5т	1:50
Лист	Листов 1	

ГИПРОНИСЕЛЬПРОМ г. Орел

Привязан

Инв. N

Инв. N подл. | Подпись и дата | Взам. инв. N

Альбом III

Типовой проект

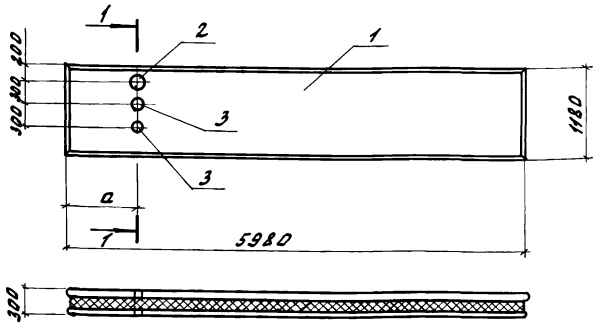

Формат	Зона	Поз.	Обозначение	Наименование	Кол. на исполн. —	Кол. на исполн. 01	Примечание
				Документация			
А3			КЖИ. ДО	Документ описания			
				Сборочные единицы			
		1	1481.1-04000-02	Панель ПСТ60.12.30-ТП-А	1	—	
		1	1481.1-04000-02	Панель ПСТ60.12.30-ТП-Б	—	1	
				Детали			
БЧ		2	КЖИ.300001	Труба 159×4,5 ГОСТ 8732-78 / Вст-10 ГОСТ 8731-74 ℓ=300	1	1	5,15 кг
БЧ		3	КЖИ.300002	Труба 108×4 ГОСТ 8732-78 / Вст10 ГОСТ 8731-74, ℓ=300	2	2	3,08 кг

1-1
М1:10

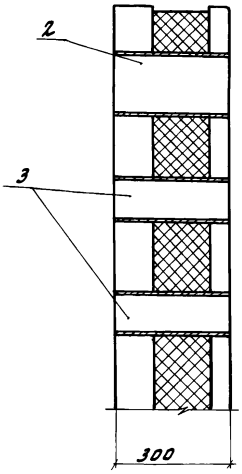

Обозначение	Марка	a, мм
КЖИ.300000	ПС18	3590
-01	ПС19	900

Ведомость расхода стали на дополнительные закладные изделия, кг

Марка элемента	Закладные изделия: Прокат марки Вст 10 ГОСТ 8732-78 159×4,5	108×4	Итого	Всего	Общий расход
ПСТ60.12.30-ТП-А ПСТ60.12.30-ТП-Б	5,15	6,16	11,31	11,31	11,31

Панели ПС18, ПС19 отличаются от серийных наличием дополнительных изделий закладных

Н.контр.	Ткач		18.03.87
Гл.спец.от.	Репало		18.03.87
Гл.констр.	Тимошенко		18.03.87
Рук.сект.	Колесников		18.03.87
Рук.гр.	Карпенкова	К.К.	18.03.87
Инж.	Белкин		18.03.87
Пров.	Щепетильников		18.03.87

Т. п. 813-2-40.87. КЖИ.300000

Стеновая панель (ПС18, ПС19).

Стадия	Масса	Масштаб
РП	2,7т	1:50

Лист | Листов 1

ГИПРОНИСЕЛЬПРОМ г. Орел

Привязан

Инв. N.

Инв. N подл. | Подпись и дата | Взам. инв. N

22518-03 44

Копировал Омельченко

формат А3

Альбом III

Типовой проект

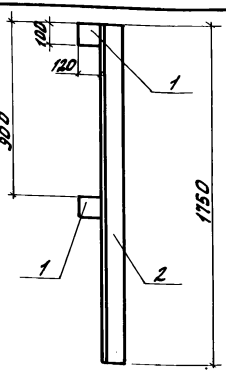

Формат	Зона	Поз.	Обозначение	Наименование	Кол.	Примечание
				Детали		
БУ		1	КЖИ.310001	Лист $\frac{Б\text{-}ПН\text{-}НО\text{-}10\ ГОСТ\ 19903\text{-}74}{Вст3кп2\ ГОСТ\ 14637\text{-}79}$ 120×100	2	0,94кг
БУ		2	КЖИ.310002	Уголок $\frac{125\times125\times14\text{-}Б\text{-}ГОСТ\ 8509\text{-}86}{Вст3пс6\text{-}1ТУ\text{-}14\text{-}1\text{-}3023\text{-}80}$ e=1750	1	45,35кг

1. Покрытие - Ц12.
2. Сварка по ГОСТ 5264-80, тип соединения - У4, катет шва - 7 мм.

Привязан

Инв. N

Н.контр.	Ткач		18.03.87
Гл.спец.от.	Репало		18.03.87
Гл.констр.	Тимошенко		18.03.87
Рук.сект.	Колесников		18.03.87
Рук.гр.	Карпенкова	К.К.	18.03.87
Инж.	Белкин		18.03.87
Пров.	Щепетильников		18.03.87

813-2-40.87. КЖИ.310000

Насадка НС1.

Стадия	Масса	Масштаб
РП	47,73	1:20

Лист | Листов 1

ГИПРОНИСЕЛЬПРОМ г. Орел

Взам.инв.N | Подпись и дата | Инв.N подл.

Копировал Омельченко

формат А4

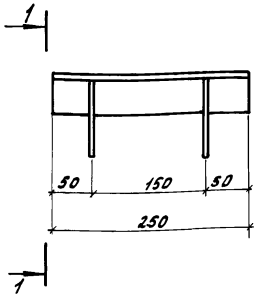

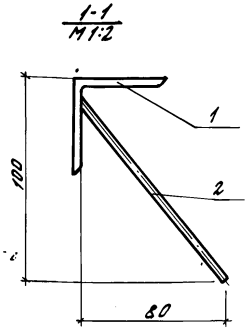

1. Покрытие - Ц12.
2. Сварка по ГОСТ 14098-85, тип соединения Т4, способ сварки Му.

Формат	Зона	Поз.	Обозначение	Наименование	Кол.	Примечание
				Детали		
БУ		1	-КЖИ.320001	Уголок $\frac{50\times50\times5\text{-}Б\ ГОСТ\ 8509\text{-}86}{Вст3кп2\text{-}I\ ГОСТ\ 535\text{-}79}$ e=250	1	0,94кг
БУ		2	-КЖИ.320002	ф8АIII ГОСТ 5781-82, e=130	2	0,05кг

Привязан

Инв. N

Н.контр.	Ткач		18.03.87
Гл.спец.от.	Репало		18.03.87
Гл.констр.	Тимошенко		18.03.87
Рук.сект.	Колесников		18.03.87
Рук.гр.	Карпенкова	К.К.	18.03.87
Ст.техн.	Михеева		18.03.87
Пров.	Щепетильников		18.03.87

Т.п. 813-2-40.87. КЖИ.320000

Изделие закладное МН1

Стадия	Масса	Масштаб
РП	1,04	1:5

Лист | Листов 1

ГИПРОНИСЕЛЬПРОМ г. Орел

Взам.инв.N | Подпись и дата | Инв.N подл.

Копировал Омельченко

22518-03 45

формат А4

Альбом III

Типовой проект

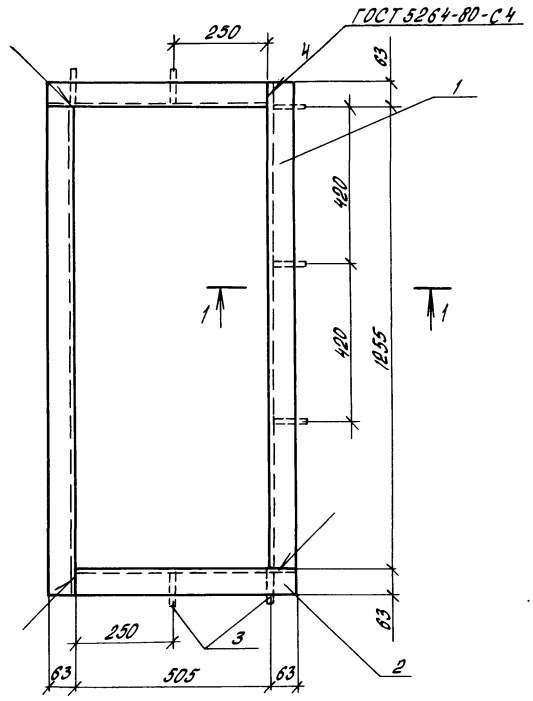

1 - 1
М 1:5

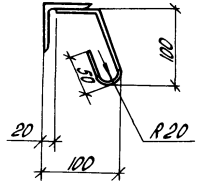

Формат	Зона	Поз.	Обозначение	Наименование	Кол.	Примечание
				Детали		
Б4		1	КЖИ. 330001	Уголок 63х63х5-Б ГОСТ 8509-86 Ст3кп2 ГОСТ 535-79 С=1318	2	6,34 кг
Б4		2	КЖИ. 330002	Уголок 63х63х5-Б ГОСТ 8509-86 Ст3кп2 ГОСТ 535-79 С=568	2	2,73 кг
Б4		3	КЖИ. 330003	ФБАI ГОСТ 5781-82 С=250	1	0,06 кг

1. Покрытие - Ц 12.
2. Сварка неуказанных швов по ГОСТ 14098-85, тип соединения Н 1, способ сварки Рш.

Н. контр.	Ткач		18.03.87
Гл. спец. отд.	Репало		18.03.87
Гл. констр.	Тимошенко		18.03.87
Рук. сект.	Колесников		18.03.87
Рук. гр.	Карпенкова	К. К.	18.03.87
Ст. техн.	Михеева		18.03.87
Пров.	Шепетильникова		18.03.87

Привязан

Инв. N

Т.п. 813-2-40.87. КЖИ. 330000

Изделие закладное МН2

Стадия	Масса	Масштаб
РП	18,56	1:10
Лист	Листов 1	

ГИПРОНИСЕЛЬПРОМ г. Орел

Инв. N подл. | Подпись и дата | Взам. инв. N

22518-03 46

Копировал Попова

Формат А3

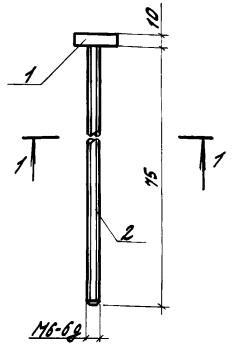

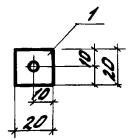

Формат	Зона	Поз.	Обозначение	Наименование	Кол.	Примечание
				Детали		
БЧ		1	КЖИ.340001	Лист Б-ПН-НО-10 ГОСТ 19903-74 / Вст3кп2 ГОСТ 14637-79 — 20×20	1	0,03 кг
БЧ		2	КЖИ.340002	ф6 А I ГОСТ 5781-82, ℓ=75	1	0,02 кг

1. Покрытие - Ц12
2. Сварка по ГОСТ 14098-85, тип соединения Т6, способ сварки Кс.

Привязан

Инв. N

Н.контр.	Ткач		19.03.87
А.спец.отд	Репало		19.03.87
Гл.констр	Тимощенко		18.03.87
Рук.сект	Колесников		18.03.87
Рук.гр.	Карпенкова	К. К	18.03.87
Ст.техн	Солоухина		18.03.87
Пров.	Солегин		18.03.87

813-2-40.87. КЖИ.340000

Изделие соединительное МС1.

Стадия	Масса	Масштаб
РП	0,05	1:2
Лист	Листов 1	

ГИПРОНИСЕЛЬПРОМ г. Орел

Инв. N подл. | Подпись и дата | Взам. инв. N

Копировал Омельченко

Формат А4

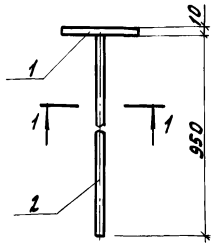

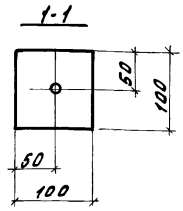

Формат	Зона	Поз.	Обозначение	Наименование	Кол.	Примечание
				Детали		
БЧ		1	КЖИ.350001	Лист Б-ПН-НО-10 ГОСТ 19903-74 / Вст3кп2 ГОСТ 14637-79 — 100×100	1	0,79 кг
БЧ		2	КЖИ.350002	ф10 А I ГОСТ 5781-82, ℓ=950	1	0,59 кг

1. Покрытие - Ц12.
2. Сварка по ГОСТ 14098-85, тип соединения Т2, способ сварки Рф.

Привязан

Инв. N

Н.контр.	Ткач		19.03.87
А.спец.отд	Репало		18.03.87
Гл.конструк	Тимощенко		18.03.87
Рук.сект	Колесников		18.03.87
Рук.гр.	Карпенкова	К. К	18.03.87
Инж.	Белкин		18.03.87
Пров.	Шепетильников		18.03.87

Т.п. 813-2-40.87. КЖИ.350000

Изделие соединительное МС6.

Стадия	Масса	Масштаб
РП	1,38	1:5
Лист	Листов 1	

ГИПРОНИСЕЛЬПРОМ г. Орел

Инв. N подл. | Подпись и дата | Взам. инв. N

Копировал Омельченко

Формат А4

Альбом III

Типовой проект

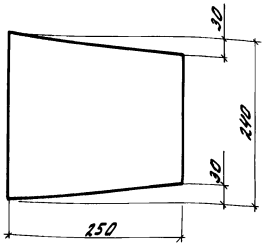

Покрытие - Ц12.

Н.контр.	Ткач		19.03.87
Гл.спец.от.	Репало		18.03.87
Гл.констр.	Тимошенко		18.03.87
Рук.сект.	Колесников		18.03.87
Рук.гр.	Карпенкова	К. К.	18.03.87
Ст.техн.	Мицкевич		18.03.87
Пров.	Щепетильникова		18.03.87

Привязан

Инв.N

813-2-40.87. КЖИ.360000

Изделие соединительное МС2

Стадия	Масса	Масштаб
РП	4,71	1:5
Лист	Листов 1	

Щит 6-ЛН-НО-10 ГОСТ 19903-74 / 180×240 / Вст3кп2-ГОСТ 19637-79

ГИПРОНИСЕЛЬПРОМ г. Орел

Копировал Онельченко

Формат

Инв.N подл. | Подпись и дата | Взам.инв.N

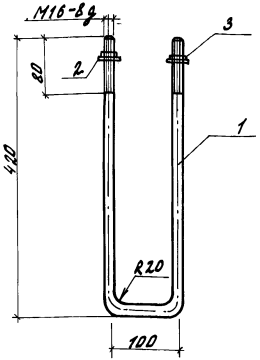

Покрытие - Ц12

Формат	Зона	Поз.	Обозначение	Наименование	Кол.	Примечание
				Детали		
БЧ		1	КЖИ.370001	Ф16АI-ГОСТ 5781-82 ℓ=950	1	1,50
				Стандартные изделия		
		2		Гайка М16-6Н.5.019 ГОСТ 5915-70	2	0,03
		3		Шайба 16.01.08кп 019 ГОСТ 11371-78	2	0,01

Привязан

Инв.N

Н.контр.	Ткач		19.03.87
Гл.спец.от.	Репало		18.03.87
Гл.констр.	Тимошенко		18.03.87
Рук.сект.	Колесников		18.03.87
Рук.гр.	Карпенков	К. К.	18.03.87
Ст.техн.	Мицкевич		18.03.87
Пров.	Щепетильникова		18.03.87

т.п. 813-2-40.87. КЖИ.370000

Изделие соединительное МС3.

Стадия	Масса	Масштаб
РП	1,50	1:5
Лист	Листов 1	

ГИПРОНИСЕЛЬПРОМ г. Орел

Копировал Онельченко

Формат

Типовой проект

Формат	Зона	Поз.	Обозначение	Наименование	Кол.	Примечание
				Детали		
БЧ		1	КЖИ. 380001	Ф10АI ГОСТ 5781-82, ℓ=330	1	0,21кг
БЧ		2	КЖИ. 380002	Лист Б-ПН-НО-10 ГОСТ 19903-74 / Вст3кп2 ГОСТ 14637-79 150×150	1	1,76кг
				Стандартные изделия		
		3		Гайка М10-6Н.5.019 ГОСТ 5915-70	1	0,02кг
		4		Шайба 10.01.08кп.019 ГОСТ 11371-78	1	0,01кг

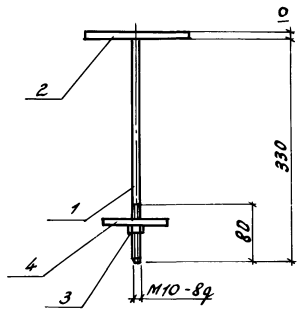

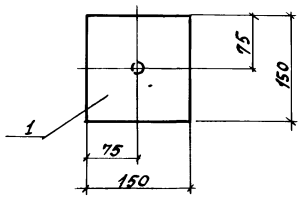

1. Покрытие - Ц 12.
2. Сварка по ГОСТ 14098-85, тип соединения - Т2, способ сварки Рф

Н.контр.	Ткач		18.03.87
Д.спец.отд.	Репало		18.03.87
Гл.констр.	Титошенко		18.03.87
Рук.сект.	Колесников		18.03.87
Рук.гр.	Карпенкова	К. К.	18.03.87
Инж.	Белкин		18.03.87
Пров.	Цепетильникова		18.03.87

Т.п. 813-2-40.87. КЖИ.380000

Изделие соединительное МС4

Стадия	Масса	Масштаб
РП	2,0кг	1:5
Лист	Листов 1	

ГИПРОНИСЕЛЬПРОМ г.Орел

Инв.№ подл. | Подпись и дата | Взам. инв.№

Копировал Ахромова

Формат А4

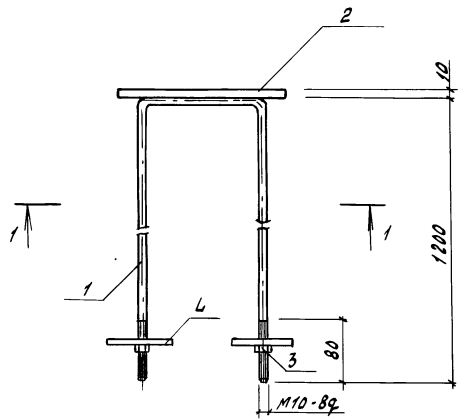

1-1

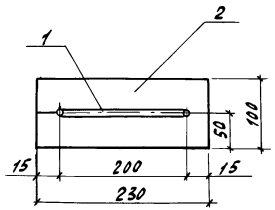

Формат	Зона	Поз.	Обозначение	Наименование	Кол.	Примечание
				Детали		
Б4		1	КЖИ.390001	ф10 AI ГОСТ 5781-82, L=2600	1	1.6кг
Б4		2	КЖИ.390002	Лист Б-ПН-НО-10 ГОСТ 19903-74 / Вст3кп2 ГОСТ 14637-79 100×230	1	1.8кг
				Стандартные изделия		
		3		Гайка М10-6Н.5.019 ГОСТ 5915-70	2	0.02кг
		4		Шайба 10.01.08 КП 019 ГОСТ 11371-78	2	0.01кг

1. Покрытие - Ц12.
2. Сварка по ГОСТ 14098-85, тип соединения - Н1, способ сварки Рш.

Н.контр.	Ткач		12.03.87
Гл.спец.от.	Репало		18.03.87
Гл.констр.	Тимошенко		18.03.87
Рук.сект.	Колесников В		18.03.87
Рук.гр.	Карпенкова	К.К.	18.03.87
Ст.техн.	Солоухина		18.03.87
Пров	Целегильников		18.03.87

Т. п. 813-2-40.87. КЖИ.390000

Изделие соединительное МС5

Стадия	Масса	Масштаб
РП	3,43кг	1:5
Лист	Листов 1	

ГИПРОНИСЕЛЬПРОМ г. Орел

Привязан

Инв.№

Инв.№подл. | Подпись и дата | Взам.инв.№

22518-03 50

Копировал Зубакова

Формат А3

Альбом III

Типовой проект

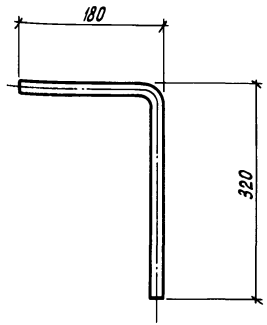

Покрытие - Ц 12

Привязан

Инв.N

Н.контр.	Ткач		10.03.87
Гл.спец.отд.	Репало		18.03.87
Гл.констр.	Тимошенко		18.03.87
Рук.сект.	Колесников		18.03.87
Рук.гр.	Карпенкова	К. К	18.03.87
Инж.	Белкин		18.03.87
Пров.	Щепетильникова		18.03.87

3.13-2-40.87. КЖИ. 400000

Изделие соединительное МС7

Стадия	Масса	Масштаб
РП	0,79	1:5
Лист	Листов 1	

А-I-16 ГОСТ 5781-82, ℓ=500

ГИПРОНИСЕЛЬПРОМ г.Орел

Копировал Перелыгина

Формат А4

Инв.N подл. | Подпись и дата | Взам.инв.N

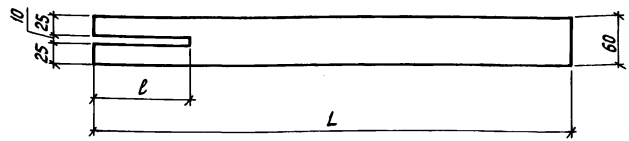

Обозначение	Марка	ℓ, мм	L, мм	Масса, кг
КЖИ. 410000	МС8	100	300	0,85
-01	МС9	120	600	1,7

Покрытие - Ц 12

Привязан

Инв.N

Н.контр.	Ткач		10.03.87
Гл.спец.отд.	Репало		18.03.87
Гл.констр.	Тимошенко		18.03.87
Рук.сект.	Колесников		18.03.87
Рук.гр.	Карпенкова	К. К	18.03.87
Инж.	Белкин		18.03.87
Пров.	Щепетильникова		18.03.87

Т.п. 3.13-2-40.87. КЖИ. 410000

Изделие соединительное (МС8, МС9)

Стадия	Масса	Масштаб
РП	см. табл.	1:5
Лист	Листов 1	

Лист Б-ПН-НО-6.0 ГОСТ 19903-74
Вст 3кп 2 ГОСТ 14637-79

ГИПРОНИСЕЛЬПРОМ г.Орел

22518-03 51

Копировал Перелыгина

Формат А4

Инв.N подл. | Подпись и дата | Взам.инв.N

Альбом III

Типовой проект

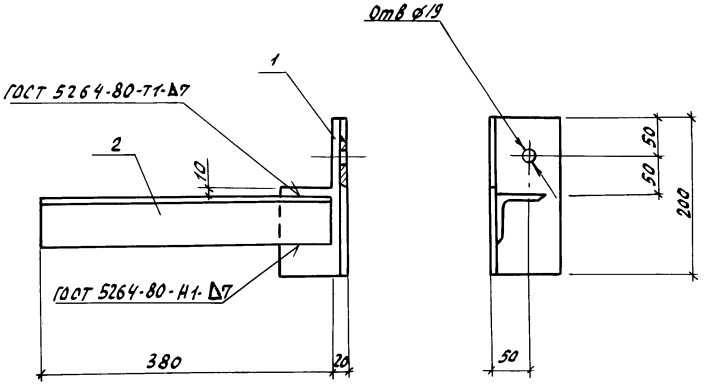

Поз. 1

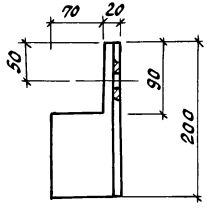

Формат	Зона	Поз.	Обозначение	Наименование	Кол.	Примечание
				Детали		
Б4		1	КЖИ.420001	Уголок 90х90х7-Б-ГОСТ 8509-86 / Ст3пс6-1 ТУ14-1-3023-80 ℓ=200	1	2.7кг
Б4		2	КЖИ.420002	Уголок 63х63х5-Б-ГОСТ 8509-86 / Ст3кп2 ГОСТ 535-79 ℓ=380	1	1.83кг

Покрытие - Ц 12

Н.контр.	Ткач		18.03.87
Гл.спец.отд.	Репало		18.03.87
Гл.констр.	Тимошенко		18.03.87
Рук.дектр.	Колесников		18.03.87
Рук.гр.	Карпенкова	К. К.	18.03.87
Инж.	Белкин		18.03.87
Пров.	Целегильчиков		18.03.87

Т.п. 813-2-40.87. - КЖИ.420000

Изделие соединительное МС10

Стадия	Масса	Масштаб
РП	4.53	1:5
Лист	Листов 1	

ГИПРОНИСЕЛЬПРОМ г. Орел

Привязан

Инв.№

Инв.№ подл. | Подпись и дата | Взам.инв.№

22518-03 52

Калибровал Зубкова

Формат А3

Альбом III

Типовой проект

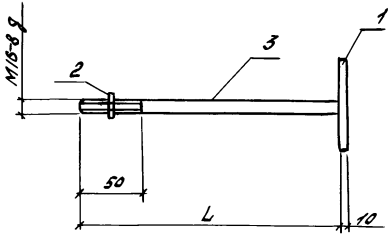

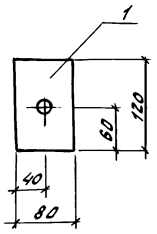

Обозначение	Марка	L, мм	Масса, кг
КЖИ. 430000	МС11	620	1,76
-01	МС12	350	1,33

Формат	Зона	Поз.	Обозначение	Наименование	Кол	Примечание
				Детали		
Б4		1	КЖИ. 430001	лист $\frac{\text{Б-ПН-НО-10ГОСТ19903-74}}{\text{Вст3кп2ГОСТ14637-79}}$ 80×120	1	0,75кг
				Стандартные изделия		
		2		Гайка М16-6Н.5.019ГОСТ5915-70	1	0.03кг
			Переменные данные	для исполнений		
				КЖИ. 430000		
				Детали		
Б4		3	КЖИ. 430002	Ф16АI ГОСТ 5781-82, ℓ=620	1	0,98кг
				КЖИ. 430000-01		
				Детали		
Б4		3	КЖИ. 430002-01	Ф16АIГОСТ5781-82, ℓ=350	1	0,55кг

1. Покрытие - Ц 12
2. Сварка по ГОСТ 14098-85, тип соединения Т2, способ сварки Фф.

Н.контр.	Ткач		18.03.87
Гл.спец.отд.	Репало		18.03.87
Гл.конст.	Тимошенко		18.03.87
Рук.сект.	Колесников		18.03.87
Рук.гр.	Карпенкова	К. К.	18.03.87
Ст.техн.	Михеева		18.03.87
Пров.	Цепетильникова		18.03.87

Т.п. 813-2-40.87. КЖИ. 430000

Изделие соединительное (МС11, МС12)

Стадия	Масса	Масштаб
РП	см. табл.	1:5

Лист | Листов 1

ГИПРОНИСЕЛЬПРОМ г. Орел

Привязан

Инв. N

Инв. N подл. | Подпись и дата | Взам. инв. N

22518-03 53

Копировал Зубакова

Формат А3

Альбом III

Типовой проект

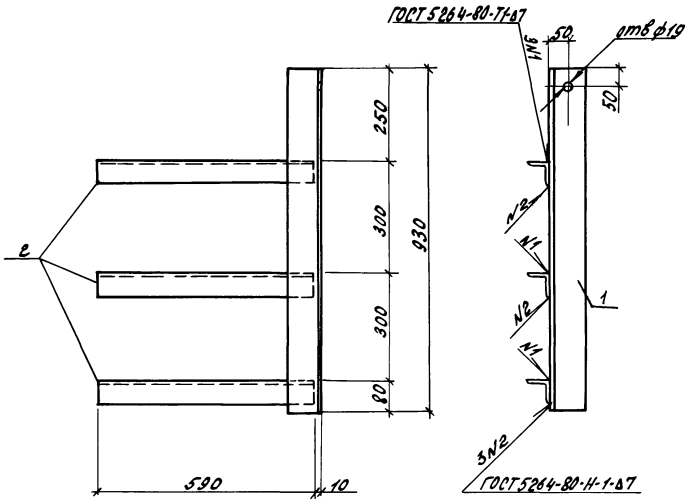

Покрытие - Ц 12

Формат	Зона	Поз.	Обозначение	Наименование	Кол.	Примечание
				Детали		
Б4		1	КЖИ. 440001	Уголок $\frac{90\times90\times7\text{-Б-ГОСТ8509-86}}{\text{Бст3пс6-ITУ14-1-3023-80}}$ $\ell=930$	1	8,96
Б4		2	КЖИ. 440002	Уголок $\frac{63\times63\times5\text{-БГОСТ8509-86}}{\text{Вст3кп2ГОСТ535-79}}$ $\ell=590$	3	2,84

Н. контр.	Ткач		18.03.87
Гл. спецпр.	Регало		18.03.87
Гл. констр.	Тимошенко		18.03.87
Рук. сект.	Колесников		18.03.87
Рук. гр.	Карпенкова	К. К.	18.03.87
Ст. техн.	Михеева		18.03.87
Пров.	Щепетильникова		18.03.87

Т. п. 813-2-40.87. КЖИ. 440000

Изделие соединительное МС 13

Стадия	Масса	Масштаб
РП	17,48	1:10

Лист | Листов 1

ГИПРОНИСЕЛЬПРОМ г. Орел

Привязан

Инв. N

Инв. N подл. | Подпись и дата | Взам. инв. N

22518-03 54

Копировал Ахромова

Формат А3

Альбом III

Типовой проект

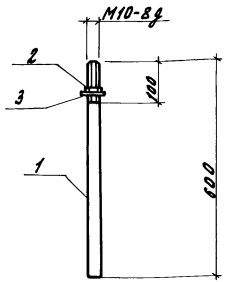

Покрытие - Ц12

Формат	Зона	Поз.	Обозначение	Наименование	Кол.	Примечание
				Детали		
БЧ		1	КЖИ.450001	ф10 AI ГОСТ 5781-82, ℓ=600	1	0,37 кг
				Стандартные изделия		
		2		Гайка М10-6Н.5.019 ГОСТ 5915-70	1	0,01 кг
		3		Шайба 10.01.08.т019 ГОСТ 11371-78	1	0,002 кг

Привязан

Инв. N

Инв. N подл. | Подпись и дата | Взам. инв. N

Н.контр.	Ткач		18.03.87
Гл.спец.отд.	Репало		18.03.87
Гл.констр.	Тимощенко		18.03.87
Рук.сект.	Колесников		18.03.87
Рук.гр.	Карпенкова	К.К.	18.03.87
Ст.техн.	Михеева		18.03.87
Пров.	Шепетильникова		18.03.87

813-2-40.87. КЖИ. 450000

Изделие соединительное МС14

Стадия	Масса	Масштаб
РП	0,38	1:10
Лист	Листов 1	

ГИПРОНИСЕЛЬПРОМ г. Орел

Копировал Омельченко

Формат А4

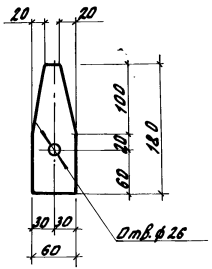

Покрытие - Ц12.

Привязан

Инв. N

Инв. N подл. | Подпись и дата | Взам. инв. N

Н.контр.	Ткач		18.03.87
Гл.спец.отд.	Репало		18.03.87
Гл.констр.	Тимощенко		18.03.87
Рук.сект.	Колесников		18.03.87
Рук.гр.	Карпенкова	К.К.	18.03.87
Ст.техн.	Михеева		18.03.87
Пров.	Шепетильникова		18.03.87

Т. п. 813-2-40.87. КЖИ. 460000

Изделие соединительное МС15

Стадия	Масса	Масштаб
РП	0,51	1:5
Лист	Листов 1	

Лист Б-ПН-НО-Б ГОСТ 19903-74 Вст 3кп2 ГОСТ 14637-79 60×180

ГИПРОНИСЕЛЬПРОМ г. Орел

Копировал Омельченко

Формат А4

Альбом III

Типовой проект

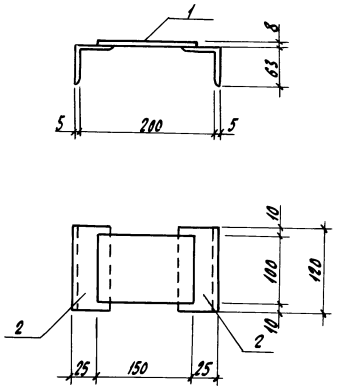

Формат	Зона	Поз.	Обозначение	Наименование	Кол.	Примечание
				Детали		
БЧ		1	-КЖИ 470001	Лист $\frac{Б\text{-}ПН\text{-}НО\text{-}8\ ГОСТ\ 19903\text{-}74}{Вст3кп2\ ГОСТ\ 14637\text{-}79}$ 100×150	1	0,94 кг
БЧ		2	-КЖИ.470002	Уголок $\frac{63\times63\times5\ Б\ ГОСТ\ 8509\text{-}86}{Вст3кп2\ ГОСТ\ 535\text{-}79}$ $l=120$	2	0,58 кг

1. Покрытие - Ц12.
2. Сварка по ГОСТ 5264-80, тип соединения Н1, катет шва 5 мм.

Н. контр.	Ткач		19.03.87
Гл. спец. ав.	Репало		18.03.87
Гл. контр.	Тимошенко		18.03.87
Рук. сект.	Колесников		18.03.87
Рук. гр.	Карпенкова	К. К.	18.03.87
Ст. техн.	Михеева		18.03.87
Пров.	Шепетильникова		18.03.87

Т. п. 813-2-40.87. -КЖИ. 470000

Изделие соединительное МС 16

Стадия	Масса	Масштаб
РП	2.10	1:5

Лист | Листов 1

ГИПРОНИСЕЛЬПРОМ г. Орел

Привязан

Инв. №

Инв. № подл. | Подпись и дата | Взам. инв. №

Копировал Николаева 22518-03 56 Формат А3

Альбом III

Типовой проект

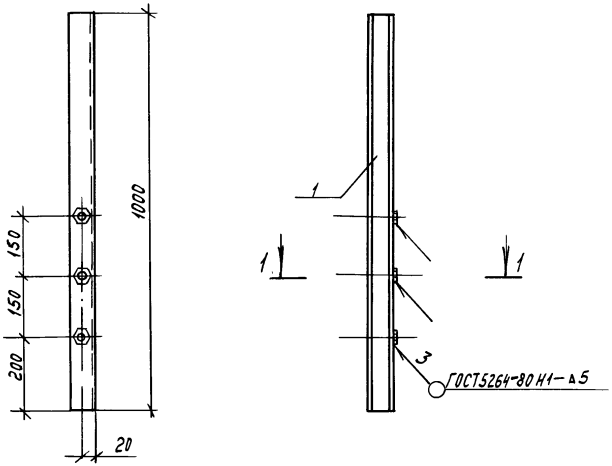

Формат	Зона	Поз.	Обозначение	Наименование	Кол.	Примечание
				Детали		
Б4		1	КНШ. 480001	Швеллер 60х32х3 ГОСТ 8278-83 / Ст 3 кп ГОСТ 11474-76 L=1000	1	2,67кг
				Стандартные изделия		
Б4		2		Гайка М6-7Н.5 ГОСТ 5915-70	3	

1-1
М1:2

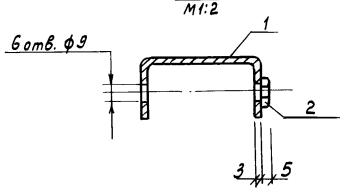

Покрытие - Ц12.

Н. контр.	Ткач		18.03.87
Гл. спец. отд.	Репало		18.03.87
Гл. констр.	Тимошенко		18.03.87
Рук. сект.	Колесников		18.03.87
Рук. гр.	Карпенкова	К. К.	18.03.87
Ст. техн.	Солоухина		18.03.87
Пров.	Салевин		18.03.87

Т.п. 813-2-40.87. КНШ. 480000

Изделие соединительное МС17

Стадия	Масса	Масштаб
РП	2,67кг	1:10
Лист	Листов 1	

ГИПРОНИСЕЛЬПРОМ г. Орел

Привязан

Инв. N

Шив N подл. | Подпись и дата | Взам. инв. N

22518-03 57

Копировал Муратова

Формат А3

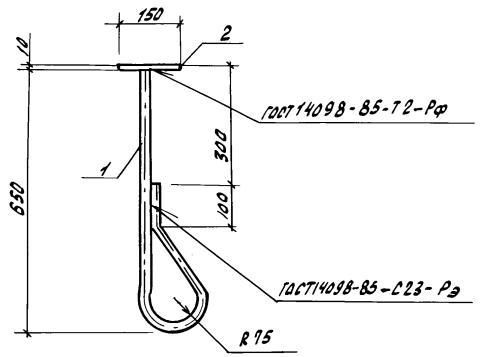

Формат	Зона	Поз.	Обозначение	Наименование	Кол.	Примечание
				Детали		
Б4		1	-КЖИ. 490001	Ф16АI ГОСТ 5781-82, ℓ=1110	1	1,75
Б4		2	-КЖИ. 490002	Лист Б-ПН-НО-10 ГОСТ 19903-74 Ст3кп2 ГОСТ 14637-79 150×150	1	1,77кг

Покрытие - Ц 12.

Н. контр.	Ткач		18.03.87
Гл. специал.	Репало		18.03.87
Гл. констр.	Литошенко		18.03.87
Рук. арх.	Колесников		18.03.87
Рук. гр.	Карпенкова	К. К.	18.03.87
Ст. техн.	Михеева		18.03.87
Пров.	Целетильникова		18.03.87

Привязан

Инв. N

Т. п. 813-2-40.87. КЖИ. 490000

Изделие соединительное МС18.

Стадия	Масса	Масштаб
РП	3.52	1:10
Лист	Листов 1	

ГИПРОНИСЕЛЬПРОМ г. Орел

Инв. N подл. | Подпись и дата | Взам. инв. N

Копировал Зубакова

Формат А3

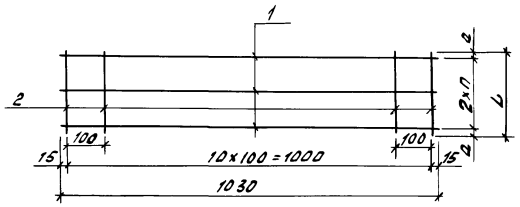

Формат	Зона	Поз.	Обозначение	Наименование	Кол.	Примечание
				-КНШ. 500000		
				Детали		
Б4		1	-КНШ.500001	Вру-I-5ТУ14-4-1336-85, ℓ=1030	3	0.16
Б4		2	-КНШ. 500002	Вру-I-5ТУ14-4-1336-85, ℓ=170	11	0.03
				-КНШ. 500000-01		
				Детали		
Б4		1	-КНШ.500001-01	Вру-I-5ТУ14-4-1336-85, ℓ=1030	3	0.16
Б4		2	-КНШ.500002-01	Вру-I-5ТУ14-4-1336-85, ℓ=250	11	0.04

Обозначение	Марка	L, мм	n, мм	a, мм	Масса, кг
-КНШ. 500000	С1	170	50	35	0,81
-01	С2	250	100	25	0,92

Сварка по ГОСТ 14098-85, тип соединения К1, способ сварки К т.

Н. контр.	Ткач		Июнь 87
Гл. спец. отд.	Релало		18.03.87
Гл. констр.	Титошенко		18.03.87
Рук. сект.	Колесников		18.03.87
Рук. гр.	Карпенкова	К.К.	18.03.87
Ст. техн.	Михеева		18.03.87
Пров.	Жетельницкая		18.03.87

Т.п. 813-2-40.87. -КНШ. 500000

Сетка (С1, С2)

Стадия	Масса	Масштаб
РП	см. табл.	1:10
Лист	Листов 1	

ГИПРОНИСЕЛЬДРОМ г. Орел

При привязке

Инв. №

Инв. № подл. | Подпись и дата | Взам. инв. №

22518-03 59

Копировал Зубакова Формат А3

Типовой проект Альбом III

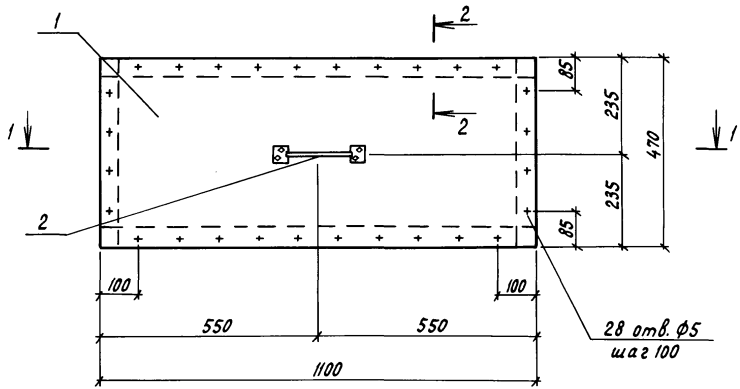

1-1

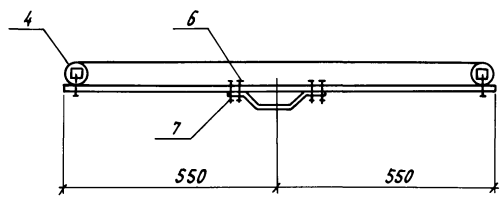

2-2

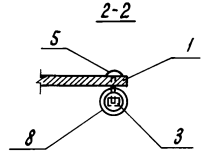

Формат	Зона	Поз.	Обозначение	Наименование	Кол.	Примечание
				Детали		
Б4		1	КЖИ. 510001	Листы винипласта		
				ВН 1100×470×10 ГОСТ 9639-71	1	7.07 кг
Б4		3	КЖИ. 510002	Брусок 25×25 ГОСТ 24454-80, ℓ=1050	2	0,0005 м³
Б4		4	КЖИ. 510003	Брусок 25×25 ГОСТ 24454-80, ℓ=420	2	0,0003 м³
				Стандартные изделия		
		2		Ручка-скоба РС140-2 ГОСТ 5087-80	1	
		5		Шуруп 1-5×40.016 ГОСТ 1144-80	28	
		6		Болт М4-6g×30.58.016 ГОСТ 7805-70	4	
		7		Гайка М4-6Н.5.016 ГОСТ 5915-70	4	
				Материалы		
		8		Рукав Ш(VIII)-6,3-31,5-45-У ГОСТ 18698-79		ℓ=3140

Н. контр.	Ткач		18.03.87
Гл. спец. отд.	Репало		18.03.87
Гл. констр.	Тимощенко		18.03.87
Рук. сект.	Колесников		18.03.87
Рук. гр.	Карпенкова	К. К.	18.03.87
Ст. техн.	Михеева		18.03.87
Пров.	Щепетильникова		18.03.87

Т.п. 813-2-40.87. КЖИ. 510000

Шибер ШБ1

Стадия	Масса	Масштаб
РП	8,04	1:10
Лист	Листов 1	

ГИПРОНИСЕЛЬПРОМ г. Орел

Привязан

Инв. N

Подпись и дата | Взам. инв. N

Инв. N подл.

22518-03 6D

Копировал Перелыгина

Формат А3

gost.e-ecolog.ru