Типовой проект

807-19-20.89

Неотапливаемый склад базы «Зооветснаб» с товарооборотом до 3 млн. рублей в год

Альбом 2

КЖ.И Строительные изделия стр. 2-21

gost.e-ecolog.ru

Типовой проект

807-19-20.89

Неотапливаемый склад

базы «Зооветснаб»

с товарооборотом до 3 млн. рублей в год

Альбом 2

Разработан
Гипроагрохимом

Главный инженер института (Б.В. Афанасьев)
Главный инженер проекта (Ю.М. Борисов)

Утвержден и введен в действие
Гипроагрохимом Госагропрома СССР
приказ от 28.06.89г. №26-Э

© ЦИТП Госстроя СССР, 1989

Содержание альбома

Обозначение	Наименование	Стр.
КЖ.И 00.00ТУ	Технические условия	3
КЖ.И 01.00	Колонна К54-1а	4
КЖ.И 02.00	Колонна К54-1б	5
КЖ.И 03.00	Колонна К54-1в	6
КЖ.И 04.00	Колонна К54-1г	7
КЖ.И 05.00	Колонна К54-1д	8
КЖ.И 06.00	Колонна (К54-1е, К54-1к)	9
КЖ.И 07.00	Колонна К54-1ж	10
КЖ.И 08.00	Колонна К54-1и	11
КЖ.И 09.00	Колонна (К54-10а, К42-7а)	12
КЖ.И 10.00	Колонна К54-1л	13

Обозначение	Наименование	Стр.
КЖ.И 11.00	Колонна 1КФ 61-1-На	14
КЖ.И 12.00	Балка 1БСП12-2АтУа	15
КЖ.И 13.00	Балка (1БН6-1а, 1БН6-1б)	16
КЖ.И 14.00	Плита ПВТ-2АтУТ-1	17
КЖ.И 15.00	Панель (ПС 610.12-1АтУ-Т-11а,	
	ПС 610.12-1АтУ-Т-12а)	18
КЖ.И 16.00	Панель (ПС 610.12-1АтУ-12б,	
	ПГ 55.9-1-Та)	19
КЖ.И 17.00	Стойка СФ1	20
КЖ.И 18.00	Опорный столик ОП1	21
КЖ.И 19.00	Сетка С1	

Инв.№ подл. | Подпись и дата | Взам.инв.№

Альбом 2

Технические условия

1. Арматурные и закладные изделия должны отвечать требованиям ГОСТ 10922-75 „ Арматурные изделия и закладные детали сварные для железобетонных конструкций. Технические требования и методы испытаний".

2. Сетки изготовлять с помощью контактной точечной сварки по ГОСТ 14098-85.

Точечную сварку производить во всех местах пересечения стержней сеток.

3. Приварку анкеров к пластинам или уголкам внахлестку выполнить контактной рельефно-точечной или ручной дуговой сваркой электродами Э-42 по ГОСТ 9467-75.

5. Материал арматурных изделий и анкеров закладных и соединительных изделий- горячекатанная арматурная сталь:

класса $A\overline{I}$ марки Вст3кп2 по ГОСТ 380-88;

класса $A\overline{III}$ марки 35ГС по ГОСТ 5781-82;

класса $Ат\text{-}\overline{V}$ ГОСТ 10884-81.

6. Материал проката закладных и соединительных изделий - углеродистая сталь марки Вст3кп2 и марки Вст3пс6-1 по ГОСТ 380-88.

7. Все сборные железобетонные конструкции должны быть выполнены из бетона по морозостойкости не ниже марки F50.

Инв.№ подл. | Подпись и дата | Взам. инв.№

Привязан			ГИП	Борисов		27.6.89
			Н.контр	Феськова		27.6.89
			Нач.отд	Гринкевич		27.6.89
			Гл.спец	Фролова		27.6.89
			Рук.гр	Сенаторов		27.6.89
Инв. №			Инж.	Евстратова		27.6.89

Т.п. 807-19-20.89 КЖ.И.00.00 ТЧ

Технические условия

Стадия	Лист	Листов
Р		1

ГИПРОАГРОХИМ Владимир

Копировал Семахина Формат А3 23888-02 4

Альбом 2

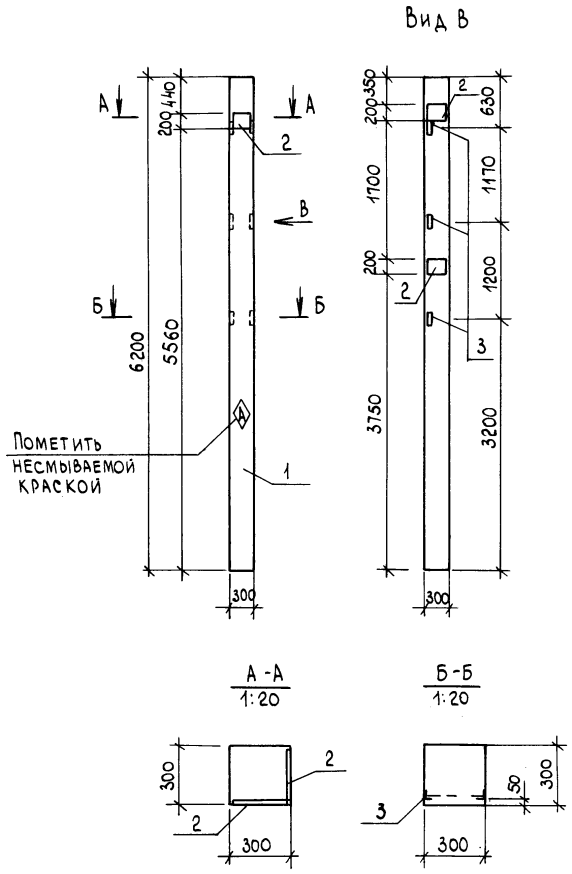

Формат	Зона	Поз.	Обозначение	Наименование	Кол.	Примечание
				Документация		
			1.423-3 вып. 1	Ж.-б. колонны для производственных зданий без мостовых кранов высотой до 9,6 м		
				Сборочные единицы		
		1	1.423-3 вып. 1	Колонна К 54-1	1	
				Изделие закладное		
		2	1.423-3 вып. 2	НМ 1-3	3	
		3	1.423-3 вып. 2	М 1-13	3	

Ведомость расхода стали на дополнительные закладные изделия, кг

Марка элемента	Изделия закладные										Общий расход
	Арматура класса					Прокат марки					
	AI	AIII				ВСт3кп2					
	ГОСТ 5781-82					ГОСТ 8509-86		ГОСТ 19903-74			
	ф6	ф12	ф22		Итого	L63х5	Итого	-10х200		Итого	
К54-1а	0,6	5,22	4,20		10,02	4,32	4,32	13,80		13,80	28,14

Взам. инв. №

Подпись и дата

Инв. № подл.

Привязан	ГИП	Борисов	3.7.89
	Н. контр.	Феськова	27.6.89
	Нач. отд.	Гринкевич	26.6.89
	Гл. спец.	Фролова	27.6.89
	Рук. гр.	Сенаторов	26.6.89
Инв. №	Инж.	Евстратова	26.6.89

Т.п. 807-19-20.89 КЖ.И 01.00

Колонна К54-1а

Стадия	Масса	Масштаб
Р	1400	1:50
Лист	Листов 1	

ГИПРОАГРОХИМ Владимир

Копировал Бабина Формат А3

Альбом 2

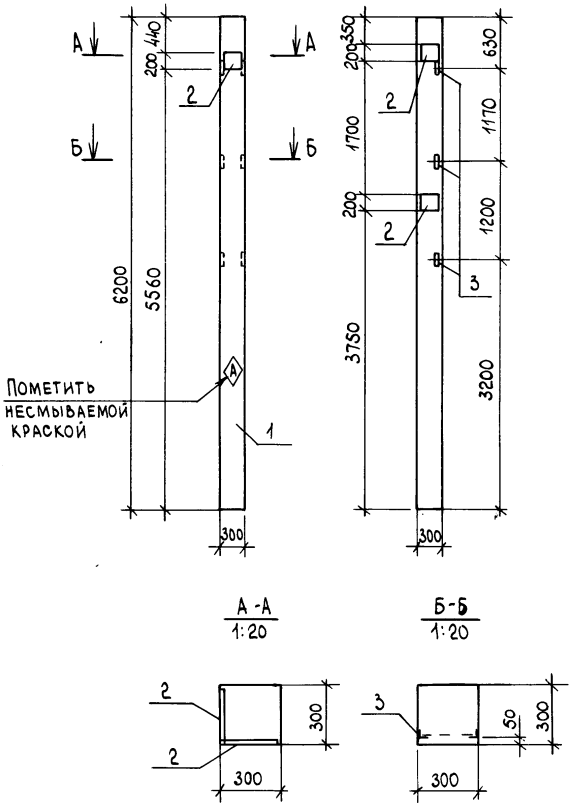

Формат	Зона	Поз.	Обозначение	Наименование	Кол.	Примечание
				Документация		
			1.423-3 вып.1	Ж.-Б. колонны для производственных зданий без мостовых кранов высотой до 9,6 м		
				Сборочные единицы		
		1	1.423-3 вып.1	Колонна К54-1	1	
				Изделие закладное		
		2	1.423-3 вып.2	НМ1-3	3	
		3	1.423-3 вып.2	М1-13	3	

Ведомость расхода стали на дополнительные закладные изделия, кг

Марка элемента	Изделия закладные										Общий расход
	Арматура класса					Прокат марки					
	AI	A III				ВСТ3кп2					
	ГОСТ 5781-82					ГОСТ 8509-86		ГОСТ 19903-74			
	Ø6	Ø12	Ø22		Итого	L63x5	Итого	-10x200		Итого	
К54-1б	0,6	5,22	4,20		10,02	4,32	4,32	13,80		13,80	28,14

Т.п. 807-19-20.89 КЖ.И 02.00

Колонна К54-1б

Стадия	Масса	Масштаб
Р	1400	1:50

Лист | Листов 1

ГИПРОАГРОХИМ Владимир

ГИП	Борисов		3.7.89
Н.контр.	Феськова		27.6.89
Нач.отд.	Гринкевич		27.6.89
Гл.спец.	Фролова		27.6.89
Рук.гр.	Сенаторов		27.6.89
Инж.	Евстратова		27.6.89

Привязан

Инв.№

Инв.№ подл. | Подпись и дата | Взам.инв.№

Копировал Бабина Формат А3 23888-02 6

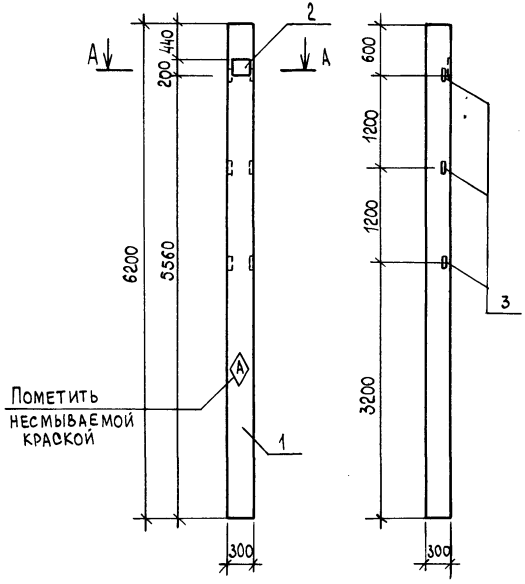

А-А
1:20

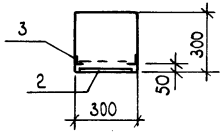

Формат	Зона	Поз.	Обозначение	Наименование	Кол.	Примечание
				Документация		
			1.423-3 вып. 1	Ж.-б. колонны для производственных зданий без мостовых кранов высотой до 9,6 м		
				Сборочные единицы		
		1	1.423-3 вып. 1	Колонна К54-1	1	
				Изделие закладное		
		2	1.423-3 вып. 2	НМ1-3	1	
		3	1.423-3 вып. 2	М1-13	3	

Ведомость расхода стали на дополнительные закладные изделия, кг

Марка элемента	Изделия закладные										Общий расход
	Арматура класса					Прокат марки					
	AI	A III				Вст3кп2					
	ГОСТ 5781-82					ГОСТ 8509-86		ГОСТ 19903-74			
	ф6	ф12	ф22		Итого	L63x5	Итого	-10x200		Итого	
К54-1в	0,2	2,22	1,40		3,82	4,32	4,32	4,60		4,60	12,74

Привязан

Инв. №

ГИП	Борисов		5.7.89
Н.контр.	Феськова		27.6.89
Нач.отд.	Гринкевич		27.6.89
Гл.спец.	Фролова		27.6.89
Рук. гр.	Сенаторов		26.6.89
Инж.	Евстратова		26.6.89

Т.п. 807-19-20.89 КЖ.И 03.00

Колонна К54-1в

Стадия	Масса	Масштаб
Р	1400	1:50
Лист	Листов 1	

ГИПРОАГРОХИМ Владимир

Взам. инв. № | Подпись и дата | Инв. № подл.

Копировал Бабина Формат А3

Альбом 2

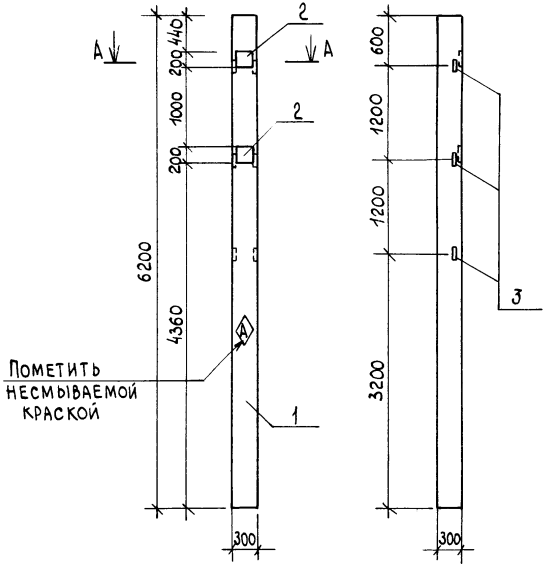

А-А
1:50

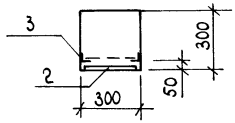

Формат	Зона	Поз.	Обозначение	Наименование	Кол.	Примечание
				Документация		
			1.423-3 вып.1	Ж-Б. колонны для производственных зданий без мостовых кранов высотой до 9,6м		
				Сборочные единицы		
		1	1.423-3 вып.1	Колонна К54-1	1	
				Изделие закладное		
		2	1.423-3 вып.2	НМ1-3	2	
		3	1.423-3 вып.2	М1-13	3	

Ведомость расхода стали на дополнительные закладные изделия, кг

Марка элемента	Изделия закладные										Общий расход
	Арматура класса					Прокат марки					
	AI	AIII				Вст3кп2					
	ГОСТ 5781-82					ГОСТ 8509-86		ГОСТ 19903-74			
	Ø6	Ø12	Ø22		Итого	L63х5	Итого	-10х200		Итого	
К54-1г	0,40	3,72	2,8		6,92	4,32	4,32	9,20		9,20	20,44

				Т.п. 807-19-20.89	КЖИ 04.00
				Колонна К54-1г	Стадия: Р; Масса: 1400; Масштаб: 1:50; Лист; Листов 1
					ГИПРОАГРОХИМ Владимир
Привязан					
Инв.№					

ГИП	Борисов	5.7.89
Н.контр.	Феськова	7.7.89
Нач.отд.	Гринкевич	7.7.89
Гл.спец.	Фролова	27.6.89
Рук.гр.	Сенаторов	26.6.89
Инж.	Евстратова	26.6.89

Взам.инв.№ | Подпись и дата | Инв.№ подл.

Копировал Бабина Формат А3 23888-02 8

Альбом 2

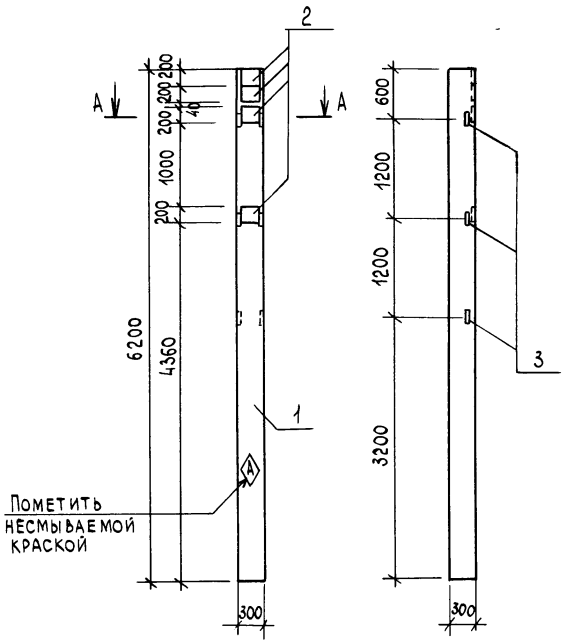

А - А
1:20

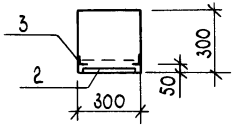

Формат	Зона	Поз.	Обозначение	Наименование	Кол.	Примечание
				Документация		
			1.423-3 вып.1	Ж.-б. колонны для производственных зданий без мостовых кранов высотой до 9,6 м.		
				Сборочные единицы		
		1	1.423-3 вып.1	Колонна К54-1	1	
				Изделие закладное		
		2	1.423-3 вып.2	НМ1-3	4	
		3	1.423-3 вып.2	М1-13	3	

Ведомость расхода стали на дополнительные закладные изделия, кг

Марка элемента	Изделия закладные										Общий расход
	Арматура класса					Прокат марки					
	AI	AIII				ВСт3кп2					
	ГОСТ 5781-82					ГОСТ 8509-86		ГОСТ 19903-74			
	ф6	ф12	ф22		Итого	L63x5	Итого	-10x200		Итого	
К54-1д	0,8	6,72	5,60		13,12	4,32	4,32	18,40		18,40	35,84

Т.п. 807-19-20.89 КЖ.И 05.00

Колонна К54-1д

Стадия	Масса	Масштаб
Р	1400	1:50
Лист	Листов 1	

ГИПРОАГРОХИМ Владимир

ГИП	Борисов		3.7.89
Н.контр.	Феськова		27.6.89
Нач.отд.	Гринкевич		27.6.89
Гл.спец.	Фролова		27.6.89
Рук.гр.	Сенаторов		26.6.89
Инж.	Евстратова		26.6.89

Привязан

Инв. №

Инв.№ подл. | Подпись и дата | Взам. инв.№

Копировал Бабина Формат А3 23888-02 9

Альбом 2

Рис. 1

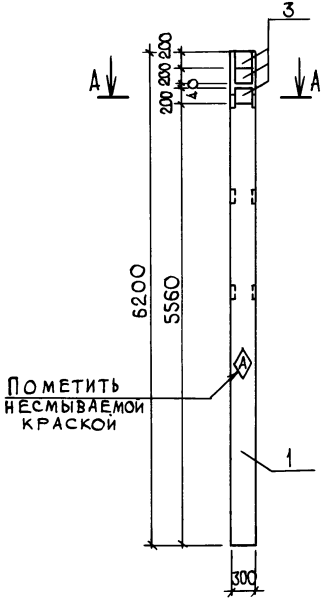

Рис. 2

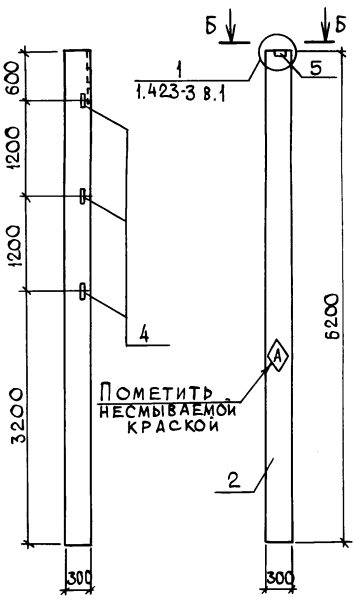

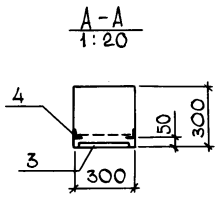

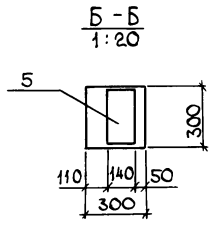

Формат	Зона	Поз.	Обозначение	Наименование	Кол. на исп. КЖ.И 06.00 —	01		Примечание
				Документация				
			1.423-3, вып. 1	Ж.-б. колонны для производственных зданий без мостовых кранов высотой до 9,6м с борочные единицы				
		1	1.423-3, вып.1	Колонна К54-1	1	1		
				Изделие закладное				
		3	1.423-3, вып. 2	НМ 1-3	3			
		4	1.423-3, вып. 2	М1-13	3			
		5	3.019.1-1.1-МН1.0-04	МН-5		1		

Ведомость расхода стали на дополнительные закладные изделия, кг

Марка элемента	Изделия закладные										Общий расход
	Арматура класса					Прокат марки					
	AI	AIII				ВСт3кп2					
	ГОСТ 5781-82					ГОСТ 8509-86		ГОСТ 19903-74			
	ф6	ф12	ф18	ф22	Итого	L63×5	Итого	-10×200-20×140		Итого	
К54-1е	0,60	5,22	—	4,20	10,02	4,32	4,32	13,80	—	13,80	28,14
К54-1к	—	—	5,50	—	5,50	—	—	—	6,4	6,4	11,9

Обозначение	Марка	Рис.	Масса, кг
КЖ.И 06.00	К54-1е	1	1400
-01	К54-1к	2	1400

Привязан

Инв. №

ГИП	Борисов		5.7.89
Н.контр.	Феськова		27.6.89
Нач.отд.	Гринкевич		27.6.89
Гл.спец.	Фролова		27.6.89
Рук.гр.	Сенаторов		26.6.89
Инж.	Евстратова		26.6.89

Т.п. 807-19-20.89 КЖ.И 06.00

Колонна (К54-1е, К54-1к)

Стадия	Масса	Масштаб
Р	см. табл.	1:50

Лист Листов 1

ГИПРОАГРОХИМ Владимир

23888-02 10

Копировал Завьялова Формат А3

Инв. № подл. | Подпись и дата | Взам. инв. №

Альбом 2

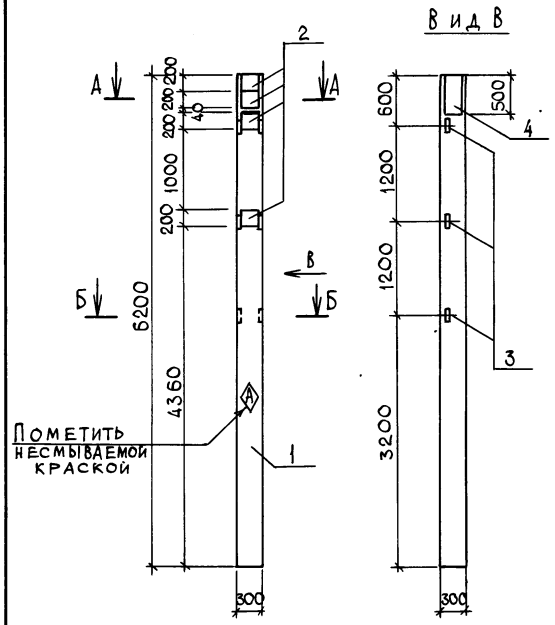

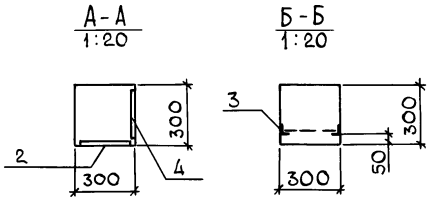

Формат	Зона	Поз.	Обозначение	Наименование	Кол.	Примечание
				Документация		
			1.423-3 вып. 1	Ж-Б колонны для производственных зданий без мостовых кранов высотой до 9,6м		
				Сборочные единицы		
		1	1.423-3 вып. 1	Колонна К54-1	1	
				Изделие закладное		
		2	1.423-3 вып. 2	НМ1-3	4	
		3	1.423-3 вып. 2	М1-13	3	
		4	1.030.9-2.7-2-0.11.0-04	МН13	1	

Ведомость расхода стали на дополнительные закладные изделия, кг

Марка элемента	Изделия закладные										Общий расход
	Арматура класса					Прокат марки					
	AT	AIII				ВСт3кп2					
	ГОСТ 5781-82					ГОСТ 8509-86		ГОСТ 19903-74			
	Ф6	Ф10	Ф12	Ф22	Итого	L63×5	Итого	-8×50	-8×500	-10×200	Итого
К54-1 Ж	0,80	1,40	6,72	5,60	14,52	4,32	4,32	0,80	7,90	18,40	27,10	45,94

Т.п. 807-19-20.89 КЖ.И 07.00

Колонна К54-1Ж

Стадия	Масса	Масштаб
Р	1400	1:50

Лист | Листов 1

ГИПРОАГРОХИМ Владимир

ГИП	Борисов	27.6.89
Н. контр.	Феськова	27.6.89
Нач. ОТА	Гринкевич	27.6.89
Гл. спец.	Фролова	27.6.89
Рук. гр.	Сенаторов	26.6.89
Инж.	Евстратова	26.6.89

Привязан

Инв. №

Инв. № подл. | Подпись и дата | Взам. инв. №

Копировал Завьялова Формат А3

23888-02 11

Альбом 2

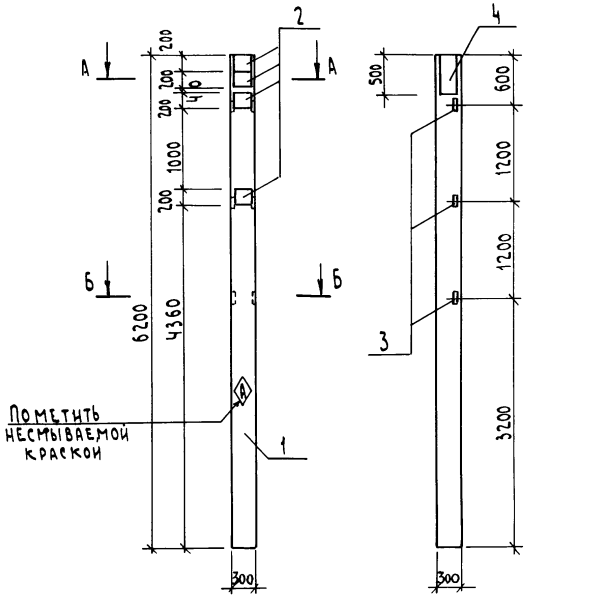

А — А
1:20

Б — Б
1:20

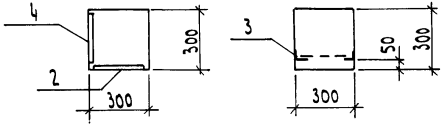

Формат	Зона	Поз.	Обозначение	Наименование	Кол.	Примечание
				Документация		
			1.423-3 вып.1	Ж-б. колонны для производственных зданий без мостовых кранов высотой до 9,6м		
				Сборочные единицы		
		1	1.423-3 вып.1	Колонна К54-1		
				Изделие закладное		
		2	1.423-3 вып.2	НМ1-3	4	
		3	1.423-3 вып.2	М1-13	3	
		4	1.030.9-2.11-2-0.11.0-04	МН13	1	

Ведомость расхода стали на дополнительные закладные изделия, кг

Марка элемента	Изделия закладные											Общий расход
	Арматура класса					Прокат марки						
	AI	AIII				Вст3кп2						
	ГОСТ 5781-82					ГОСТ 8509-86		ГОСТ 19903-74				
	Ф6	Ф10	Ф12	Ф22	Итого	L63×5	Итого	-8×50	-8×500	-10×200	Итого	
К54-1 и	0,80	1,40	6,72	5,60	14,52	4,32	4,32	0,80	7,90	18,40	27,10	45,94

Привязан

Инв. №

ГИП	Борисов		5.7.89
Н.контр.	Феськова		27.6.89
Нач. отд	Гринкевич		27.6.89
Гл. спец	Фролова		27.6.89
Рук. гр.	Сематоров		27.6.89
Инж.	Евстратова		26.6.89

Т.п. 807-19-20.89 КЖ.И 08.00

Колонна К54-1 и

Стадия	Масса	Масштаб
Р	1400	1:50
Лист	Листов 1	

ГИПРОАГРОХИМ Владимир

Копировал Семахина Формат А3

Инв. № подл. | Подпись и дата | Взам. инв. №

Альбом 2

Рис. 1

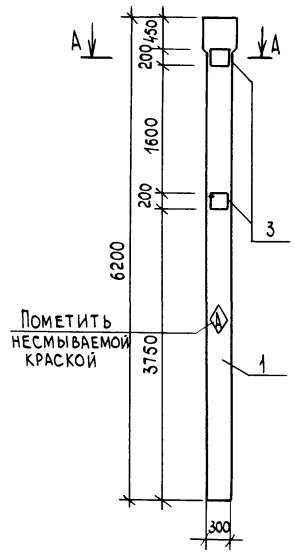

Рис. 3

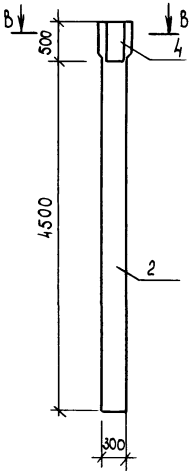

В - В
1:20

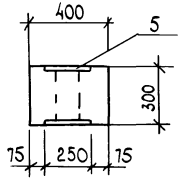

А - А
1:20

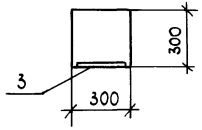

Формат	Зона	Поз.	Обозначение	Наименование	Кол. на исп. КЖ.И 09.00 –	Кол. на исп. КЖ.И 09.00 01	Примечание
				Документация			
			1.423-3 вып. 1	Ж.-б. колонны для производственных зданий без мостовых кранов высотой до 9,6 м			
				Сборочные единицы			
		1	1.423-3 вып. 1	Колонна К54-10	1		
		2	1.423-3 вып. 1	К42-7		1	
				Изделие закладное			
		3	1.423-3 вып. 2	НМ1-13	2		
		4	1.400-15.81.220-25	МН 215-3		1	

Ведомость расхода стали на дополнительные закладные изделия, кг

Марка элемента	Арматура класса AI	Арматура класса AIII					Прокат марки ВСт3кп2					Общий расход
	ГОСТ 5781-82						ГОСТ 19903-74					
	ф6	ф10	ф12	ф16	ф22	Итого	-8×50	-8×500	-10×200	-12×500	Итого	
К54-10а	0,4	—	3,0	—	2,8	6,2	—	—	9,2	—	9,2	15,4
К42-7а	—	—	—	2,28	—	2,28	—	—	—	23,6	23,6	25,88

Обозначение	Марка	Рис.	Масса кг
КЖ.И 09.00	К54-10а	1	1500
-01	К42-7а	2	1200

Привязан

Инв. №

Инв. № подл. | Подпись и дата | Взам. инв. №

ГИП	Борисов		5.89
Н.контр.	Феськова		2.89
Нач.отд.	Гринкевич		12.89
Гл.спец.	Фролова		2.89
Рук.гр.	Сенаторов		06.89
Инж.	Евстратова		2.89

Т.п. 807-19-20.89 КЖ.И 09.00

Колонна (К54-10а, К42-7а)

Стадия	Масса	Масштаб
Р	см. табл.	1:50
Лист	Листов 1	

ГИПРОАГРОХИМ Владимир

Копировал Бабина Формат А3

Альбом 2

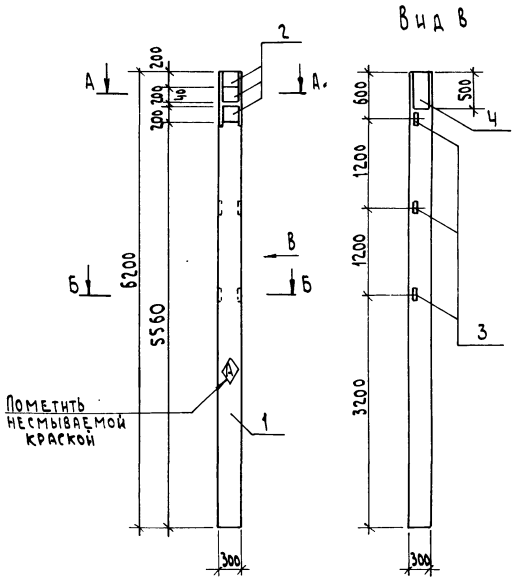

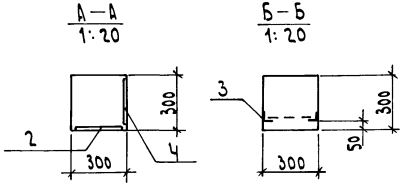

Формат	Зона	Поз.	Обозначение	Наименование	Кол.	Примечание
				Документация		
			1.423-3 вып.1	Ж:б. колонны для производственных зданий без мостовых кранов высотой до 9,6м		
				Сборочные единицы		
		1	1.423-3 вып.1	Колонна К5Ч-1	1	
				Изделие закладное		
		2	1.423-3 вып.2	НМ1-3	3	
		3	1.423-3 вып.2	М1-13	3	
		4	1.030.9-2.7-2-0.11.0-04	МН 13	1	

Ведомость расхода стали на дополнительные закладные изделия, кг

Марка элемента	Изделия закладные										Общий расход
	Арматура класса					Прокат марки					
	AI	AIII				Вст3кп2					
	ГОСТ 5781-82					ГОСТ 8509-86		ГОСТ 19903-74			
	ф6	ф10	ф12	ф22	Итого	L 63×5	Итого	-8×50	-8×500	-10×200	Итого
К5Ч-1л	0,60	1,40	5,22	4,20	11,42	4,32	4,32	0,80	7,90	13,80	22,50	38,24

ГИП	Борисов		5.88
Н.контр	Фескова		7.88
Нач.отд	Гринкевич		5.88
Гл.спец	Фролова		7.88
Рук.гр.	Сематоров		26.8.88
Инж.	Евстратова		26.88

Привязан

Инв. №

Т.п. 807-19-20.89 КЖ.И 10.00

Колонна К5Ч-1л

Стадия	Масса	Масштаб
Р	1400	1:50

Лист Листов 1

Гипроагрохим Владимир

Копировал Семахина Формат А3 23888-02 14

Инв.№ подл. | Подпись и дата | Взам. инв.№

Альбом 2

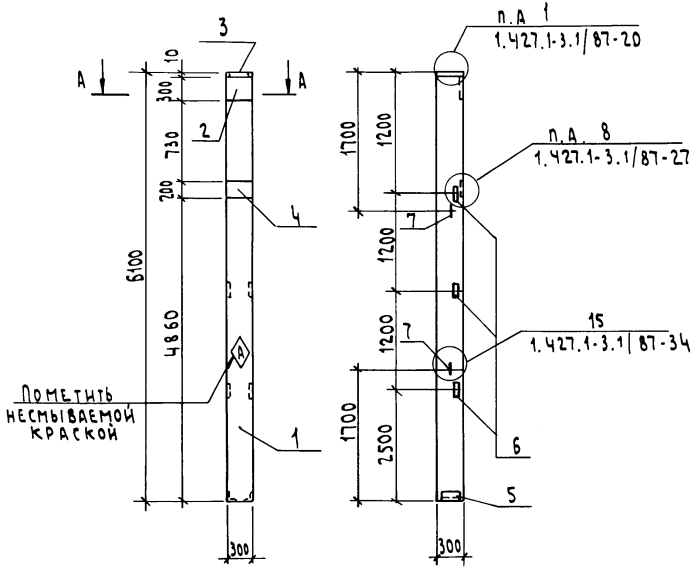

А–А
1:20

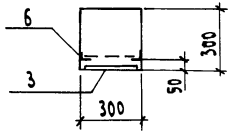

Формат	Зона	Поз.	Обозначение	Наименование	Кол.	Примечание
				Документация		
			1.427.1-3, вып. 1/87	Колонны ж.-б. прямоугольного сечения для продольного и торцового фахверка одноэтажных производственных зданий высотой 3,0-14,4м		
				Сборочные единицы		
		1	1.427.1-3.1/87-3	Колонна 1КФ61-1-Н	1	
				Изделие закладное		
		2	1.427.1-3.2/87-119	МН1	1	
		3	1.427.1-3.2/87-120	МН2	1	
		4	1.427.1-3.2/87-132	МН19	1	
		5	1.427.1-3.2/87-125	МН7	1	
		6	1.427.1-3.2/87-133	МН28	3	
		7	3.400-7 вып. 1/87	М10-150	2	

Ведомость расхода стали на дополнительные закладные изделия, кг

Марка элемента	Изделия закладные											Общий расход
	Арматура класса					Прокат марки						
	AI	AIII				Ст3 кп2						
	ГОСТ 5781-82					ГОСТ 8509-86			ГОСТ 19903-74			
	ф10	ф10	ф12	ф14	Итого	L63×5	L90×6	Итого	-8×300	-10×200	Итого	
1КФ61-1-Нa	0,77	3,14	3,44	2,04	9,39	4,32	4,20	8,52	5,70	9,30	15,0	32,91

Т.п. 807-19-20.89 КЖИ 11.00

Колонна 1КФ61-1-Нa

Стадия	Масса	Масштаб
Р	12,00	1:50

Лист | Листов 1

ГИПРОАГРОХИМ Владимир

ГИП	Борисов		5.7.89
Н. контр.	Феськова		22.6.89
Нач. отд.	Гринкевич		22.6.89
Гл. спец.	Фролова		21.6.89
Рук. гр.	Сенаторов		21.6.89
Инж.	Евстратова		21.6.89

Привязан

Инв. №

Инв. № подл. | Подпись и дата | Взам. инв. №

Копировал Семахина Формат А3

Альбом 2

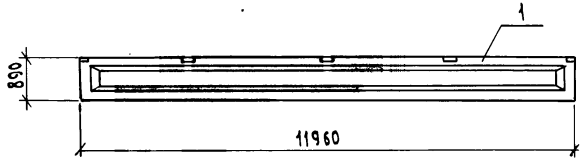

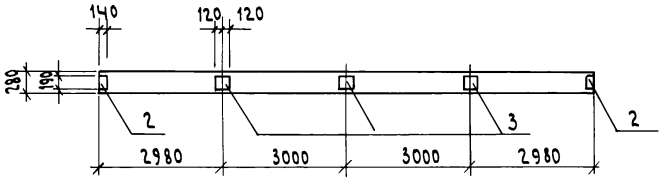

Формат	Зона	Поз.	Обозначение	Наименование	Кол.	Примечание
				Документация		
			1.462.1-1/81 вып.1	Ж:Б.предварительно напря-		
				женные балки пролетом		
				12м для покрытий зданий		
				с плоской и скатной кровлей		
				Сборочные единицы		
		1	1.462.1-1/81.01-14	Балка 1БСП12-2АтV	1	
				Изделие закладное		
		2	1.400-6/76	МЧ-1	2	
		3	1.400-6/76	МЧ-3	3	

Ведомость расхода стали на дополнительные закладные изделия, кг

Марка элемента	Изделия закладные										Общий расход
	Арматура класса					Прокат марки					
	AIII					Вст3кп2					
	ГОСТ 5781-82					ГОСТ 19903-74					
	Ø8				Итого	-6×140	-6×190			Итого	
1БСП12-2АтV а	0,8				0,8	2,6	6,6			9,20	10,0

ГИП	Борисов		3.7.89
Н.контр	Феськова		3.7.89
Нач.отд	Гримкевич		27.6.89
Гл.спец	Фролова		27.6.89
Рук.гр.	Сенаторов		27.6.89
Инж.	Евстратова		27.6.89

Привязан

Инв.№

Т.п. 807-19-20.89 КЖ.Н 12.00

Балка 1БСП12-2АтV а

Стадия	Масса	Масштаб
Р	4500	1:100
Лист	Листов 1	

ГИПРОАГРОХИМ Владимир

Инв.№подл. | Подпись и дата | Взам.инв.№

Копировал Семахина Формат А3

Альбом 2

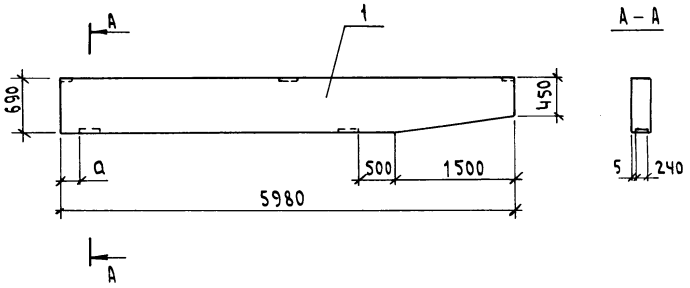

Формат	Зона	Поз.	Обозначение	Наименование	Кол. на изд. КЖ.И 13.00 —	Кол. на изд. КЖ.И 13.00 01	Примечание
				Документация			
			3.019.1-1	Рампы и навесы над ними	Х	Х	
				Сборочные единицы			
		1	3.019.1-1.1-1БН6.0.0.0	Балка 1БН6-1	1	1	

Обозначение	Марка	а, мм	Масса кг
КЖ.И. 13.00	1БН6-1а	230	2300
-01	1БН6-1б	0	2300

Привязан

Инв. №

ГИП	Борисов		27.89
Н.контр	Феськова		27.89
Нач.отд	Гринкевич		27.89
Гл.спец	Фролова		27.89
Рук.гр.	Сенаторов		27.89
Инж	Евстратова		27.89

Т.п. 807-19-20.89 КЖ.И 13.00

Балка (1БН6-1а, 1БН6-1б)

Стадия	Масса	Масштаб
Р	см. табл.	1:50

Лист | Листов 1

ГИПРОАГРОХИМ Владимир

Копировал Семахина Формат А3

Инв. № подл. | Подпись и дата | Взам. инв. №

Альбом 2

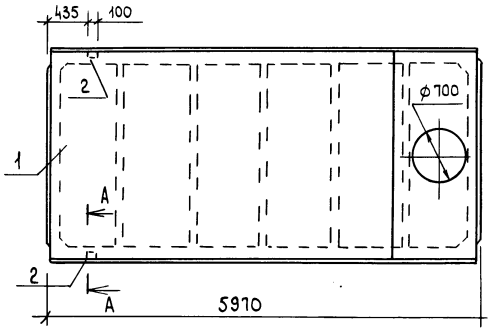

Формат	Зона	Поз.	Обозначение	Наименование	Кол.	Примечание
				Документация		
			ГОСТ 22701.0-77	Технические условия		
				Сборочные единицы		
		1	ГОСТ 22701.2-77	Плита ПВ7-2АтУТ	1	
				Изделие закладное		
		2	ГОСТ 22701.5-77	М9	2	

Ведомость расхода стали на дополнительные закладные изделия, кг

Марка элемента	Изделия закладные										Общий расход
	Арматура класса					Прокат марки					
	AIII					Вст3пс6-1					
	ГОСТ 5781-82					ГОСТ 8509-86					
	ф10	ф14			Итого	L10x8				Итого	
ПВ7-2АтУТ-1	0,6	0,2			0,8	1,7				1,7	2,5

А-А
М1:20

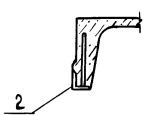

Инв.№ подл. | Подпись и дата | Взам.инв.№

Привязан

Инв.№

ГИП	Борисов		3.7.89
Н.контр.	Феськова		27.6.89
Нач.ота.	Гринкевич		27.6.89
Гл.спец.	Фролова		27.6.89
Рук.гр.	Сенаторов		27.6.89
Инж.	Евстратова		27.6.89

Т.п. 807-19-20.89 КЖ.И 14.00

Плита ПВ7-2АтУТ-1

Стадия	Масса	Масштаб
Р	3200	1:50
Лист	Листов 1	

ГИПРОАГРОХИМ Владимир

Копировал Бабина Формат А3

Альбом 2

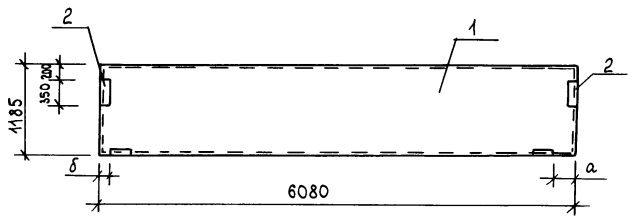

Формат	Зона	Поз.	Обозначение	Наименование	Кол. на исп. КЖ.И 15.00 –	Кол. на исп. КЖ.И 15.00 -01		Примечание
				Документация				
			1.432-15 вып.1	Стеновые панели неотапливаемых производственных зданий с шагом колонн 6м				
				Сборочные единицы				
А3		1	1.432-15, вып.1	ПС 610.12-1АтV-Т-11	1			
А3		1	1.432-15, вып.1	ПС 610.12-1АтV-Т-12		1		
				Изделие закладное				
А4		2	1.432-15, вып.1	М2	2	2		

Ведомость расхода стали на дополнительные закладные изделия, кг

Марка элемента	Изделия закладные: Арматура класса AIII ГОСТ 5781-81 ⌀10				Итого	Прокат марки ВСт3кп2 ГОСТ 8509-86 L56x5				Итого	Общий расход
ПС 610.12-1АтV-Т-11-а	1,50				1,50	2,98				2,98	4,48
ПС 610.12-1АтV-Т-12-а	1,50				1,50	2,98				2,98	4,48

Обозначение	Марка	а мм	б мм	Масса кг
КЖ.И 15.00	ПС 610.12-1АтV-Т-11а	300	100	1250
-01	ПС 610.12-1АтV-Т-12а	100	300	1250

Привязан

Инв. №

Инв.№ подл. | Подпись и дата | Взам.инв.№

ГИП	Борисов		27.7.89
Н.контр.	Феськова		27.7.89
Нач.отд.	Гринкевич		27.7.89
Гл.спец.	Фролова		27.7.89
Рук.гр.	Сенаторов		27.7.89
Инж.	Евстратова		27.7.89

Т.п. 807-19-20.89 КЖ.И 15.00

Панель (ПС 610.12-1АтV-Т-11а, ПС 610.12-1АтV-Т-12а)

Стадия	Масса	Масштаб
Р	см. табл.	1:50
Лист	Листов 1	

ГИПРОАГРОХИМ Владимир

Копировал Бабина Формат А3 23888-02 19

Альбом 2

Рис. 1

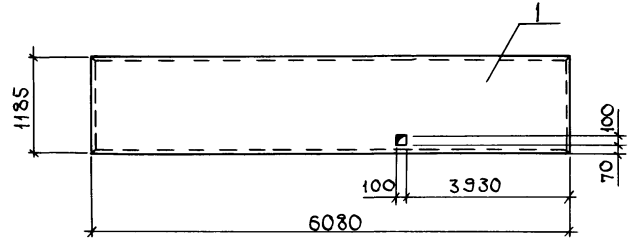

Рис. 2

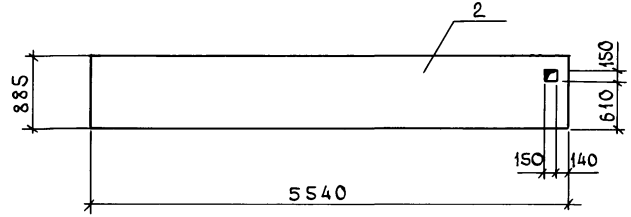

Формат	Зона	Поз.	Обозначение	Наименование	Кол. на изд. кн.И 16.00 —	Кол. на изд. кн.И 16.00 01	Примечание
				Документация			
			1.432-15, вып. 1	Стеновые панели неотапливаемых производственных			
				зданий с шагом колонн 6м			
			1.030.9-2	Перегородки панельные			
				зданий промышленных			
				и с.-х. предприятий			
				Сборочные единицы			
		1	1.432-15, вып. 1	ПС610.12-1АтV-12	1		
		2	1.030.9-2.1-06.0-24	ПГ55.9-1-Т		1	

Обозначение	Марка	Рис.	Масса, кг
кн.И 16.00	ПС610.12-1АтV-12б	1	1250
-01	ПГ55.9-1-Та	2	940

Привязан

Инв. №

Инв. № подл. | Подпись и дата | Взам. инв. №

ГИП	Борисов		3.788
Н.контр.	Феськова		2.768
Нач.ОТА	Гринкевич		2.768
Гл.спец.	Фролова		2.768
Рук. гр.	Сенаторов		2.768
Инж.	Евстратова		2.768

Т.п. 807-19-20.89 кн.И 16.00

Панель (ПС610.12-1АтV-12б, ПГ55.9-1-Та)

Стадия	Масса	Масштаб
Р	см. табл.	1:50

Лист | Листов 1

ГИПРОДГРОХИМ Владимир

Копировал Завьялова Формат А3

Альбом 2

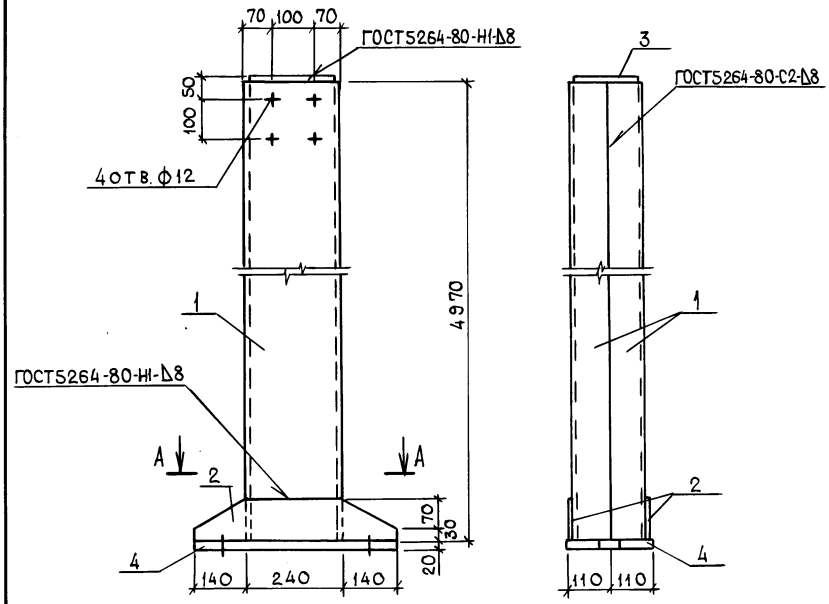

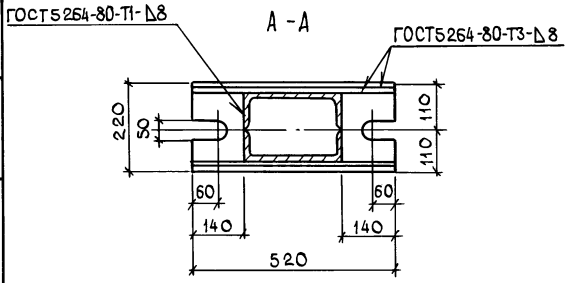

Формат	Зона	Поз.	Обозначение	Наименование	Кол.	Примечание
				Документация		
А3			КЖ.И 00.00 ТУ	Технические условия		
				Детали		
Б4		1	КЖ.И 17.00.01	Стойка		
				Швеллер 24 ГОСТ 8240-72 / Вст3пс6-1 ГОСТ 535-79	2	119,3кг
Б4		2	.02	Ребро		
				Полоса Б-8×100 ГОСТ 103-76 / Вст3пс6-1 ГОСТ 535-79		
				ℓ=520	2	3,3кг
Б4		3	.03	Планка		
				Полоса Б-8×170 ГОСТ 103-76 / Вст3пс6-1 ГОСТ 535-79		
				ℓ=230	1	2,5кг
		4	.04	Плита		
				Лист Б-20 ГОСТ 19903-74 / Вст3пс6 ТУ 14-1-3023-80		
				220×520	1	18,0кг

Инв. № подл. | Подпись и дата | Взам. инв. №

Привязан

Инв. №

ГИП	Борисов		27.6.89
Н.контр.	Феськова		27.6.89
Нач. отд.	Гринкевич		27.6.89
Гл. спец.	Фролова		27.6.89
Рук. гр.	Сенаторов		27.6.89
Инж.	Евстратова		27.6.89

Т.п. 807-19-20.89 КЖ.И 17.00

Стойка СФ1

Стадия	Масса	Масштаб
Р	265,7	1:10
Лист	Листов 1	

ГИПРОАГРОХИМ
Владимир

Копировал Завьялова Формат А3

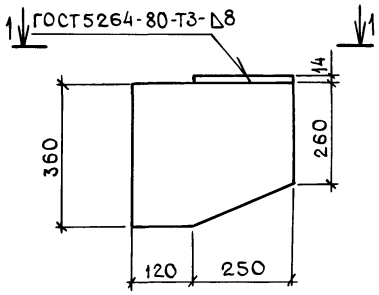

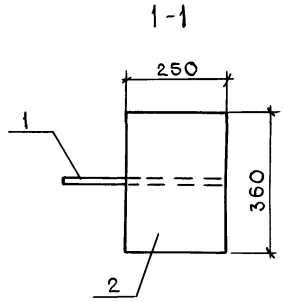

Формат	Зона	Поз.	Обозначение	Наименование	Кол.	Примечание
				Документация		
А3			КЖ.И 00.00 ТУ	Технические условия		
				Детали		
БЧ		1	КЖ.И 18.00.01	Лист Б-14 ГОСТ 19903-74 / Вст3пс6 ТУ 14-1-3023-80	1	14,60
				360×370		
БЧ		2	.02	Лист Б-14 ГОСТ 19903-74 / Вст3пс6 ТУ 14-1-3023-80	1	9,90
				250×360		

Привязан

Инв. №

Взам. инв. № | Подпись и дата | Инв. № подл.

ГИП	Борисов		3.7.89
Н.контр.	Феськова		27.6.89
			27.6.89
Гл.спец.	Фролова		27.6.89
Рук. гр.	Сенаторов		26.6.89
Инж.	Евстратова		26.6.89

Т.п. 807-19-20.89 КЖ.И 18.00

Опорный столик ОП1

Стадия	Масса	Масштаб
Р	24,5	1:10
Лист	Листов 1	

ГИПРОАГРОХИМ Владимир

gost.e-ecolog.ru

Копировал Завьялова Формат А4

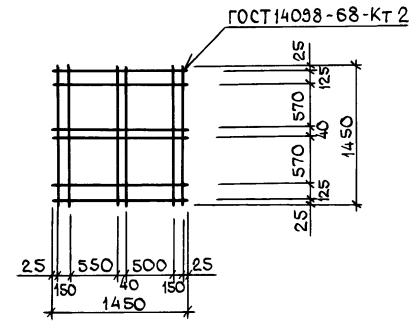

Привязан

Инв. №

Взам. инв. № | Подпись и дата | Инв. № подл.

ГИП	Борисов		3.7.89
Н.контр.	Феськова		27.6.89
Нач.отд.	Гринкевич		27.6.89
Гл.спец.	Фролова		27.6.89
Рук. гр.	Сенаторов		26.6.89
Ст.инж.	Меркушина		26.6.89

Т.п. 807-19-20.89 КЖ.И 19.00

Сетка С1

Стадия	Масса	Масштаб
Р	34,1	1:50
Лист	Листов 1	

ГИПРОАГРОХИМ Владимир

ФВАI ГОСТ 5781-82

Копировал Завьялова Формат А4