Типовой проект

807-19-20.89

Неотапливаемый склад базы «Зооветснаб» с товарооборотом до 3 млн. рублей в год

Альбом 1

ПЗ Пояснительная записка стр. 3-7
ТХ Технология производства стр. 8
АР Архитектурные решения стр. 9-11
КЖ Конструкции железобетонные стр. 12-23
ОВ Отопление и вентиляция стр. 24
ВК Внутренние водопровод и канализация стр. 25
ЭО Электрическое освещение стр. 26-28
СС Связь и сигнализация стр. 29-30

23888-01
Цена 4-86

gost.e-ecolog.ru

Типовой проект

807-19-20.89

Неотапливаемый склад базы «Зооветснаб» с товарооборотом до 3 млн. рублей в год

Альбом 1

Перечень альбомов:

Альбом 1	ПЗ	Пояснительная записка
	ТХ	Технология производства
	АР	Архитектурные решения
	КЖ	Конструкции железобетонные
	ОВ	Отопление и вентиляция
	ВК	Внутренние водопровод и канализация
	ЭО	Электрическое освещение
	СС	Связь и сигнализация
Альбом 2	КЖИ	Строительные изделия
Альбом 3	СО	Спецификация оборудования
Альбом 4	ВМ	Ведомости потребности в материалах
Альбом 5	С	Сметы

Разработан
Гипроагрохимом

Утвержден и введен в действие
Гипроагрохимом Госагропрома СССР
приказ от 28.06.89г. №26-Э

Главный инженер института (Б.В.Афанасьев)
Главный инженер проекта (Ю.М.Борисов)

© ЦИТП Госстроя СССР, 1989

СОДЕРЖАНИЕ АЛЬБОМА

NN п.п.	Наименование листов	Марка листа	№ стр.
1	Содержание альбома	лист	2
2	Пояснительная записка	ПЗ-1	3
3	Пояснительная записка	ПЗ-2	4
4	Пояснительная записка	ПЗ-3	5
5	Пояснительная записка	ПЗ-4	6
6	Пояснительная записка.	ПЗ-5	7
	Технология производства		
7	Общие данные. План		
	на отм. 0,000. Разрез 1-1.	ТХ-1	8
	Архитектурные решения		
8	Общие данные	АР-1	9
9	План на отм. 0,000. Разрез 1-1.		
	Фасады 1-9, 9-1; А-Ж, Ж-А	АР-2	10
10	План полов. План кровли.		
	Узлы 1,2	АР-3	11
	Конструкции железобетонные		
11	Общие данные	КЖ-1	12
12	Схема расположения		
	фундаментов	КЖ-2	13
13	Узлы 1...8	КЖ-3	14
14	Фундаменты Фм1, Фм2	КЖ-4	15
15	Фундаменты Фм3...Фм5,		
	Фм8	КЖ-5	16
16	Фундаменты Фм6, Фм7	КЖ-6	17
17	Схема расположения		
	фундаментных и лицевых		
	плит рампы	КЖ-7	18
18	Схема расположения колонн, балок	КЖ-8	19
19	Виды 3-3...5-5	КЖ-9	20
20	Схема расположения плит		
	покрытия	КЖ-10	21
21	Схема расположения стеновых		
	панелей по осям В,Д; 1,9	КЖ-11	22
22	Схема расположения перегоро-		
	док	КЖ-12	23
	Отопление и вентиляция		
23	Общие данные. План на отм.		
	0,000. Схемы систем ВЕ1...ВЕ6	ОВ-1	24
	Внутренний водопровод и канализация		
24	Общие данные. План на отм. 0,000		
	Схема системы В2	ВК-1	25
	Электрическое освещение		
25	Общие данные	ЭО-1	26
26	План на отм. 0,000	ЭО-2	27
27	Ведомость электромонтажных		
	конструкций, подлежащих		
	изготовлению в МЭЗ	ЭОИ.ВБ	28
28	Ведомость изделий и		
	материалов для изготовления		
	электромонтажных конструкций		
	деталей МЭЗ	ЭОИ.ВА	28
29	Ведомость объемов		
	строительных и монтажных		
	работ по чертежам	ЭО.ВР	28
	Связь и сигнализация		
30	Общие данные	СС-1	29
31	План расположения сетей		
	связи и сигнализации		
	на отм. 0,000	СС-2	30

Инв. № подл. | Подпись и дата | Взам. инв. №

Альбом 1

1. Назначение и область применения

1.1. Неотапливаемый склад базы „Зооветснаб" с товарооборотом до 3млн. рублей в год разработан на основании задания на проектирование, утвержденного Госагропромом СССР 24декабря 1987г.

1.2. Неотапливаемый склад предназначен для хранения химикатов, дезсредств, незамерзающих кислот, крупногабаритного оборудования, тары, хозинвентаря и мебели.

1.3. Область применения: климатические подрайоны I А; I Б; I В; I Г; II В.

При разработке учтены:

Расчетная зимняя температура наружного воздуха -30°С. Нормативное значение ветрового давления 0,23кПа (23кгс/м²); нормативное значение веса снегового покрова 1,0кПа (100кгс/м²) рельеф территории спокойный, грунтовые воды отсутствуют, грунты непучинистые, непросадочные со следующими нормативными характеристиками: нормативный угол внутреннего трения $\varphi^н$=0,49рад или 28°; нормативное удельное сцепление $C^н$=2кПа (0,02 кгс/см²); модуль деформации нескальных грунтов Е - 14,7мПа (150кгс/см²); плотность грунта γ=1,8 т/м³; коэффициент безопасности по грунту Кг=1.

2. Технико-экономические показатели

Наименование показателей		Показатели по проекту 807-19-20.89	Показатели по аналогу 807-19-7
Годовой товарооборот:			
в ценах поступления,	тыс.руб.	206,17	206,17
в ценах реализации,	тыс.руб.	235,50	235,50
Затраты производства	тыс.руб.	18,82	18,97
Прибыль*	тыс.руб.		
Уровень рентабельности,	%		
Уровень механизации,	%	73,7	73,7
Коэффициент загрузки оборудования		0,41	0,41
Приведенные затраты,	тыс.руб.	44,60	
Экономический эффект,	тыс.руб.		
Площадь общая,	м²	1422	1470
Строительный объем,	м³	6474	6692
Площадь застройки,	м²	1526	1943,75
Сметная стоимость общая,	тыс.руб.	138,17	141,18
То же, на расчетную единицу,	руб	97,17	96,0
В т.ч. строительно-монтажных работ,	тыс.руб	89,25	92,26
оборудование,	тыс.руб	48,92	48,92
Сметная стоимость с учетом привязки,	тыс.руб.	171,86	175,92
То же, на расчетную единицу,	руб.	120,86	119,67
Трудозатраты построечные,	чел.ч	14806	15304
То же, на расчетную единицу,	чел.ч	10,41	10,41
То же, на 1млн. руб. СМР,	чел.ч	165893	165880
Цемент, прив. к М400,	т	236,34	244,30
То же, на расчетную единицу,	т	0,17	0,17
То же, на 1млн. руб. СМР,	т	2648,07	2647,95
Сталь, прив. к кл. А-I,	т	50,14	51,82
То же, на расчетную единицу,	т	0,04	0,04
То же, на 1млн. руб. СМР,	т	561,79	561,67

Наименование показателей		Показатели по проекту 807-19-20.89	Показатели по аналогу 807-19-7
Лесоматериалы, прив. к кругл. лесу,	м³	21,78	22,51
То же, на расчетную единицу,	м³	0,02	0,02
То же, на 1млн. руб. СМР,	м³	244,03	243,98
Годовая потребность в электроэнергии,	мвт.ч	3,5	3,5
То же, на расчетную единицу,	квт.ч	2,46	2,38

За расчетный показатель принят 1м² общей площади.

Всего расчетных единиц - 1422.

В аналоге расчетных единиц - 1470.

3. Технология производства

3.1. Технологический процесс.

3.1.1. В неотапливаемом складе предусмотрены секции для хранения:

химикатов и дезсредств;

крупногабаритного оборудования,

тары, хозинвентаря и мебели;

кислот.

3.1.2. Площади складских помещений приняты из расчета годового грузооборота и механизации грузопереработки. Годовой грузооборот товаров приведен в таблице 1.

Оборачиваемость товаров принята четырехкратной.

* См. т.п. 807-019-18.89

Проект разработан в соответствии с действующими нормами и правилами и предусматривает мероприятия, обеспечивающие взрывобезопасность и пожаробезопасность при эксплуатации здания.

Главный инженер проекта (Борисов)

Согласовано: Рук. гр. ОС Феськов 29.6.89; Вед. инж. ТЭЧ Ересова 29.6.89; Вед. инж. СС Цыганова 29.6.89

Инв. № подл. | Подпись и дата | Взам. инв. №

Инв. №			
ГИП	Борисов		3.7.89
Нач. отд.	Гринкевич		29.6.89
Гл. спец. ВК	Кузьмин		29.6.89
Гл. спец. ЭМ	Фарсобин		27.6.89
Рук. гр. ОВ	Глуханюк		27.6.89
Гл. спец. АС	Фролова		27.6.89
Гл. спец. ТХ	Шипов		27.06.89

Т.п. 807-19-20.89 ПЗ

Пояснительная записка

Стадия	Лист	Листов
Р	1	5

ГИПРОАГРОХИМ Владимир

Копировал Завьялова Формат А2

Таблица 1

Группа товаров	Годовой товарооборот		Единовременное хранение	
	руб	кг	руб	кг
Химикаты и дезсредства	120000	1714200	30000	428550
Кислоты	18300	11580	4575	2895
Крупногабаритное оборудование, тара, хозинвентарь и мебель	97200	61506	24300	15377
Всего	235500	1787288	58875	446822

Грузы поступают и отправляются автотранспортом. Хранение дезинфицирующих средств (хлорная известь, сода кальцинированная, препарат демп, хлорамин, мыло и др.) согласно рекомендаций хранение предусмотрено на стеллажах, в штабелях.

В складе применяются стеллажи типа 1696 с использованием плоских поддонов типа 1,0 ОД/ш ГОСТ 9557-87 грузоподъемностью 1000кг. При хранении в штабелях применяются стоечные поддоны типа ПСМ-1, устанавливаемых в 3 яруса и плоские поддоны 1,0 ОД/ш. Хранение аптечной тары (бутылей, бочек) предусмотрено в штабелях с прокладками между рядами листов фанеры или картона. Деревянные ящики, коробки следует укладывать штабелями на полу. Хранение аптечной тары навалом не допускается.

В складе предусмотрен проектом отсек для хранения ветеринарного крупногабаритного оборудования и мебели (санитарные опрыскиватели, парафинонагреватели, шкафы, ведра, щетки). Специальная площадка, оборудованная стеллажами 1696, предусмотрена для хранения зоотехнического оборудования и оборудования для искусственного осеменения. Специальное помещение в складе предусмотрено для хранения кислот. Они хранятся в толстостенных стеклянных бутылях с хорошо притертыми пробками, которые сверху обмазывают гипсовой замазкой, бутыли хранятся на полу в один ряд.

Для механизации погрузочно-разгрузочных работ предусмотрены электропогрузчик универсальный грузоподъемностью 2000кг модели ЭП-205 и ручная грузовая тележка грузоподъемностью 250кг.

3.2. Режим работы и штаты

3.2.1. Режим работы принят односменный с 8 часовым рабочим днем, при 253 рабочих днях в году.

3.2.2. Неотапливаемый склад обслуживается штатами главного корпуса.

3.3. Противопожарные мероприятия

3.3.1. Согласно „Общесоюзным правилам пожарной безопасности для объектов сельскохозяйственного производства", утвержденным ГУПО МВД СССР 25 июня 1976г. неотапливаемый склад обеспечивается пенными огнетушителями в количестве 16штук. Наряду с этим в здании неотапливаемого склада проектом предусмотрена автоматическая пожарная сигнализация с выводом сигнала на пункт круглосуточного наблюдения в помещение охраны.

3.3.2. Запрещено загромождать территорию, проходы к противопожарному инвентарю и оборудованию. Необходимо вывесить инструкции по противопожарной охране, определяющие порядок хранения имущества в противопожарном отношении, порядок пользования производственным инвентарем на случай пожара, нормы хранения опасных в пожарном отношении веществ и материалов, способы и схемы эвакуации людей и имущества при возникновении пожара. У наружной стены (ось 1; В) предусмотрен пожарный щит с необходимым набором.

3.4. Техника безопасности и охрана труда.

3.4.1. Мероприятия по технике безопасности и охране труда в проекте обеспечиваются расположением оборудования в соответствии с нормами технологического проектирования и согласно „Инструкции по приему, хранению и освежению ветеринарного имущества и биопрепаратов на складах длительного хранения" (пункты 11, 20, 21, 22).

3.4.2. Для безопасности транспортных работ в секциях предусмотрены проезды, обеспечивающие свободный доступ электропогрузчиков к стеллажам и штабелям.

3.4.3. Размещение технологического оборудования исключает затемнение внутри секций.

3.4.4. Все подъемно-транспортные работы механизированы с помощью электропогрузчиков.

3.4.5. Технологическое оборудование, заложенное в проекте, обеспечивает гарантированную безопасность для работы обслуживающего персонала.

3.4.6. Охрана труда в проекте решена созданием нормальных санитарных условий в соответствии с санитарной характеристикой и категорией производственных процессов. Бытовые помещения выполнены согласно СНиП 2.09.04-87.

3.4.7. В соответствии с существующим положением работники баз „Зооветснабов" обеспечиваются индивидуальными средствами защиты и спецодеждой для создания безопасных условий труда (халаты, колпаки, резиновые перчатки, рукавицы, очки защитные и др.).

Инв. № подл. | Подпись и дата | Взам. инв. №

Привязан

Инв. №

Альбом 1

3.5. Организация труда.

3.5.1. Неотапливаемый склад обслуживается штатами главного корпуса базы „Зооветснаб".
Товары, поступающие в склад отгружаются с автотранспорта и с помощью электропогрузчика модели ЭП-205 и ручных тележек-штабелеров грузоподъёмностью 250 кг перевозят в соответствующую секцию склада. Приём имущества, предназначенного для хранения, производится постоянно действующей комиссией в составе представителя базы, заведующего складом и бухгалтера. В необходимых случаях в состав комиссии могут быть дополнительно включены соответствующие специалисты.

3.5.2. Товары, принимаемые складом на хранение, должны полностью соответствовать утверждённой номенклатуре действующим стандартам, техусловиям и иметь соответствующий документ о качестве. Принятое на склад имущество должно быть приведено в состояние, предусмотренное правилами хранения и размещено по предназначенным для этого вида имущества хранилищам, стеллажам, шкафам и т.д.
На видном месте к упаковкам должны прикрепляться ярлыки с обозначением наименования и количества имущества. Все стеллажи и полки, шкафы должны быть пронумерованы, а открытые стеллажи и полки завешаны для предохранения имущества от пыли.

3.5.3. Учёт имущества на складах ведется пономенклатурно по каждому наименованию, размеру, марке, сорту и т.д. в карточках или журналах складского учёта.
Отпуск имущества со складов длительного хранения производится в соответствии с положением об имуществе второй группы.

3.6. Электроснабжение и электрооборудование.

3.6.1. Электроснабжение электроприёмников предусматривается от главного корпуса, напряжение 380/220В. Ввод в здание кабельный.

По степени надёжности электроснабжения электроприёмники здания относятся к потребителям III категории по ПУЭ.

Основные показатели электрического освещения:

установленная мощность	кВт	5,6
расчетная мощность	кВт	5,0
годовой расход электроэнергии	мВт.ч	3,5
средневзвешенный коэффициент мощности		0,95

Учёт электроэнергии предусматривается в главном корпусе.

Ввиду незначительной расчётной мощности конденсаторной батареи повышение коэффициента мощности не предусматривается.

3.6.2. Силовое электрооборудование.

Проектом предусматривается установка у входов в секции склада кнопок включения задвижки пожаротушения, установленной в главном корпусе.

3.6.3. Электрическое освещение

В проекте предусмотрено рабочее освещение на напряжение 220В. Электрическое освещение запроектировано светильниками с лампами накаливания.

Освещённость помещениях принята в соответствии с СНиП II-4-79.

Питание светильников осуществляется от осветительного щитка типа ЯР1. Групповая осветительная сеть выполняется кабелем АВВГ открыто.

Управление освещением предусмотрено индивидуальными выключателями.

3.6.3. Молниезащита.

Молниезащита здания не требуется в соответствии с РД 34.21.122-87 при II степени огнестойкости. Таблица 1 п. 4 при N = 0,062 (0,1 < N ≤ 2).

3.6.4. Зануление

Для обеспечения безопасности обслуживающего персонала от поражения электрическим током, предусматривается зануление всех металлических частей электрического оборудования, нормально не находящихся под напряжением.

В качестве нулевых защитных проводников использованы нулевые жилы кабелей.

Обслуживание и ремонт электрооборудования здания должны производиться персоналом, обслуживающим энергетическое хозяйство базы, в состав которого будет включено здание.

3.7. Связь и сигнализация

Проект автоматической пожарной сигнализации разработан в соответствии с действующими правилами и нормами ВСН-25-09.68-85, СНиП 2.04.09-84.

Система пожарной сигнализации предназначена для обнаружения места возникновения пожара и сообщений о месте его возникновения на устройство „ТОПАЗ," расположенное в главном корпусе.

Для защиты от несанкционированного проникновения на склад предусмотреть охранную сигнализацию по его периметру.

Установить сигнализаторы СМК-1 (на открывание), ДИМК (на пролом) на окнах и дверях.

Автоматические пожарные извещатели ИТМ (на тепло) установить после размещения светильников. Вне помещений - ручные извещатели ИПР для дублирования работы автоматических извещателей.

Места установки извещателей указаны ориентировочно и уточняются при монтаже.

Проводку к извещателям выполнить открыто проводом ЛТВ-П-2×0,6

Инв. № подл. | Подпись и дата | Взам. инв. №

Привязан

Инв. №

Т.п.807-19-20.89 ПЗ Лист 3

Копировал Семахина Формат А2

Система оповещения (СО)- составная часть комплекса технических средств противопожарной защиты зданий оповещения людей о пожаре используются звонки для своевременной эвакуации людей.

Проводку к звонкам выполнить открыто кабелем АВВГ-2х2.5 Звонки включаются одновременно вручную дежурным персоналом главного корпуса.

4. Строительные решения.

4.1 Архитектурно- строительные решения.

4.1.1 Объемно- планировочное решение здания принято в соответствии с технологическими требованиями. Здание прямоугольной формы с размерами в плане 24х48 м. Здание одноэтажное двухпролетное (2х12м), с полным каркасом, с шагом колонн 6 м и высотой до низа стропильных конструкций 4,2 м. По осям В и Д к зданию примыкают погрузочно-разгрузочные рампы для автомобильного транспорта с навесом шириной 4,5 м.

4.1.2 Основные строительные конструкции приняты в соответствии с заданием на проектирование. Конструкции и материалы применены традиционные по действующим каталогам и сериям.

4.1.3. Освещенность рабочих мест соответствует требованиям СНиП II-4-79.

4.1.4 Проектом учтены противопожарные требования СНиП 2.01.02-85 и заключающиеся в устройстве необходимого количества эвакуационных выходов.

4.1.5 При производстве работ в зимних условиях руководствоваться СНиП соответствующей частью на производство и приемку работ.

4.2 Водоснабжение и канализация

Расчетные расходы воды, потребный напор на вводе, материалы труб приведены в общих указаниях на листе ВК-1.

В здании неотапливаемого склада проектируется сухой противопожарный водопровод, который в зимний период следует опорожнить.

Для сухого водопровода предусмотрена задвижка с электроприводом, установленная в коридоре поз.13 главного корпуса.

Нормальное положение задвижки „Закрыто". Открытие задвижки предусматривается дистанционное от кнопок, установленных у каждого из пожарных кранов.

Пожарные краны ф65 мм с пожарными рукавами длиной 20м, установлены на высоте 1,35м в специальных шкафчиках.

Расчетный расход воды на внутреннее пожаротушение составляет 10л/с из расчета действия двух пожарных струй по 5л/с каждая; на наружное пожаротушение 15л/с согласно СНиП 2.04.02.84 табл.7 (строительные конструкции II степени огнестойкости, категория производства по взрыво и пожарной опасности „В", строительный объем 647 м^3) Канализация не проектируется.

4.3 Отопление и вентиляция

Помещение склада неотапливаемое

Во всех помещениях склада запроектирована постоянно действующая естественная вентиляция.

Воздухообмены в помещениях приняты по кратности

Удаление воздуха принято:

- в складе дезсредств из расчета 2/3 из нижней и 1/3 из верхней зон и дополнительно свозное проветривание осуществляется через решетки в наружных стенах по осям „В" и „Д".
- в остальных помещениях из верхней зоны.

Приток воздуха предусмотрен естественным путем в складе кислот системой ПЕ1, в остальных помещениях неорганизованным путем через неплотности в строительных конструкциях.

5. Охрана окружающей среды

5.1 Вредные выделения, загрязняющие окружающую среду отсутствуют.

6. Научно-технические достижения

6.1 Объемно- планировочное решение и технология производства по обеспечению оптимальной механизации приема, хранения и отпуска товаров, хранящихся в неотапливаемом складе соответствует новейшим достижениям науки и техники.

6.2 Зальное хранение грузов обеспечивает рациональное использование площадей, грузоподъемного и транспортного оборудования.

6.3 Предусмотренная площадь хранения крупногабаритного уникального лабораторного оборудования в помещении склада создает благоприятные условия по сохранению его целостности.

Инв.№ подл. | Подпись и дата | Взам. инв.№

Привязан

Инв.№

Т.п. 807-19-20.89 ПЗ Лист 4

Копировал Бабина Формат А2

Альбом 1

Основные положения по производству строительных и монтажных работ

1. Для разработки траншей и котлованов принят экскаватор 30-3322, оборудованный обратной лопатой 0,5м³. Грунт разрабатывается на бровку и передвигается в резерв на 60-100 метров для последующей засыпки пазух фундаментов. Лишний грунт рекомендуется разрабатывать в автосамосвалы с отвозкой в отвал. (Объём работ определить при привязке проекта).

Передвижка грунта при планировочных работах и обратной засыпке предусматривается бульдозером Д-271.

Уплотнение грунта в пазухах фундаментов выполнять послойно пневмотрамбовками.

2. Для монтажа сборных железобетонных конструкций принят пневмоколесный кран КС-4361.

Крупноразмерные элементы следует монтировать с транспортных средств. Прочие материалы и конструкции складируются в зоне действия крана на подготовленные площадки.

3. Бетонная смесь на строительную площадку доставляется в автомобилях-самосвалах и к месту работ подается в бадьях ёмкостью 0,6-0,8м³. Уплотнение бетонной смеси принято глубинными и площадочными вибраторами.

4. В зимний период земляные работы вести с предварительным рыхлением грунта. При монтажных работах закладные детали конструкций необходимо очищать от наледи и снега.

Устройство монолитных участков и заделку стыков вести с электропрогревом. Бетонную смесь и растворы изготовлять с противоморозными добавками (см. серию 1.0901-1 лист 18 ПЗ).

5. Строительная площадка, во избежание доступа посторонних лиц, ограждается с установкой указателей обходов и объездов, а также планов площадки с указанием источников водоснабжения, средств пожаротушения и связи (см. „Правила пожарной безопасности..." ППБ-05-86).

Колодцы и шурфы необходимо ограждать или закрывать, места прохода людей через траншеи должны быть оборудованы пешеходными мостиками.

Все строительно-монтажные работы выполнять с соблюдением требований СНиП III-4-80 „Техника в безопасности в строительстве" и СНиПов части III „Производство работ".

6. Продолжительность строительства определена графиком производства работ и составляет 5 месяцев с выделением в том числе полумесячного подготовительного периода. При привязке проекта к местным условиям продолжительность следует уточнить согласно указаний СНиП 1.04-03-85.

График производства работ

Наименование работ	Объем работ: Единица изм.	Объем работ: Количество	К-во рабочих	Машины и механизмы	Продолжительность работы, дн.	Трудоёмкость, чел.дн.
Подготовка территории	га	0,35	3	Бульдозер	11	33
Строительство склада						
-общестроительные работы	м³	6474	20	Кран КС-4361	89	1784
-сантехнические работы	тыс.руб.	2,3	2	—	22,5	45
-электроосвещение	тыс.руб.	0,89	2	—	21	42
-пожарная сигнализация	тыс.руб.	0,84	2	—	41	82
-технологическое оборудование	тыс.руб.	0,41	3	—	3	9

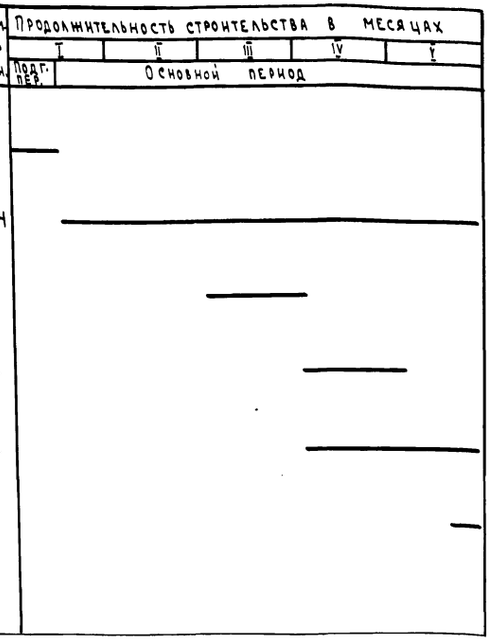

Рекомендуемая монтажная оснастка, инвентарь и приспособления

Наименование	Основное назначение	Краткая характеристика	Примечания
Кондуктор с домкратами	Временное крепление и выверка колонн	Две фермочки соединенные болтами Вес 152 кг	Трест „Стальмонтаж"
Машина штукатурно-затирочная	Отделочные работы	Производительность 50 м²/час	Даггазпинский завод
Машина для заглаживания и железнения бетонных полов	Устройство полов	Производительность 60 м²/час	Одесский завод строительно-отделочных машин
Тележка-носилки для баллонов	Транспортирование кислородных баллонов	Длина 2200 мм	3-д Гидромеханизации г. Рыбинск
Машина для нанесения битумных мастик	Устройство кровли	Производительность 0,9 м³/час	Волховский з-д кровельных материалов

Временные инвентарные здания и сооружения

Наименование	Общая площ. м²	Кол-во	Номер тех. усл.	Шифр, номер проекта, завод-изготовитель
Контора на 4 рабочих места	24,3	1	ТУ 69-197-82	На базе системы „Комфорт" завод „Металлист" Госагропрома УССР
Гардеробная на 14 человек	24,3	2	ТУ 69-197-82	
Материальный склад	24,3	2	ТУ 69-289-84	

Примечания: Схему строительного генерального плана смотри альбом 1.

Привязан

Инв. №

Т.п. 807-19-20.89 ПЗ Лист 5

Инв. № подл. | Подпись и дата | Взам. инв. №

Альбом 1

Ведомость основных комплектов рабочих чертежей

Обозначение	Наименование	Примечание
ТХ	Технология производства	
АР	Архитектурные решения	
КЖ	Конструкции железобетонные	
ОВ	Отопление и вентиляция	
ВК	Внутренние водопроводи канализация	
ЭО	Электрическое освещение	
СС	Связь и сигнализация	

Ведомость ссылочных и прилагаемых документов

Обозначение	Наименование	Примечание
	Прилагаемые документы	
Альбом 3 ТХ.СО	Спецификация оборудования	

План на отм. 0,000

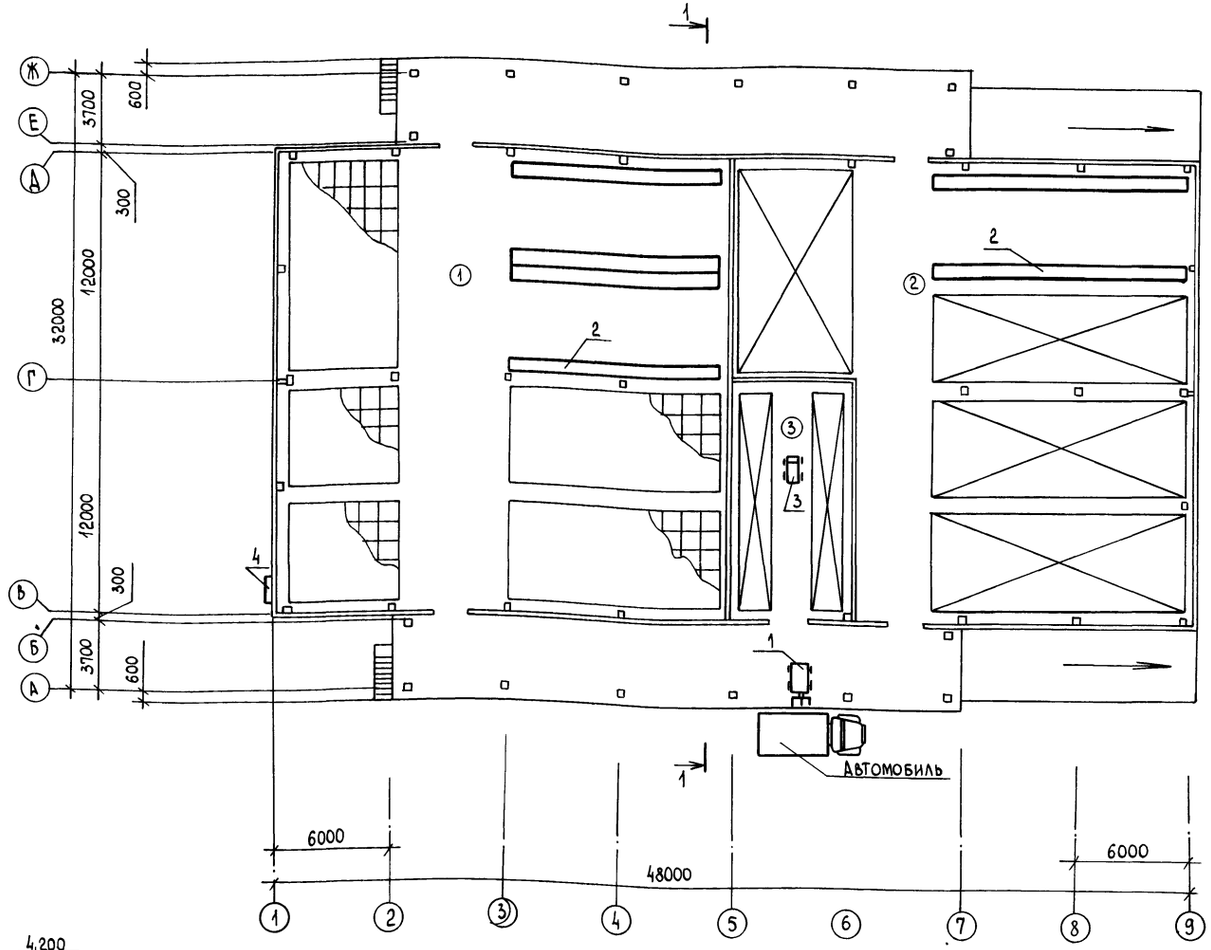

Разрез 1-1

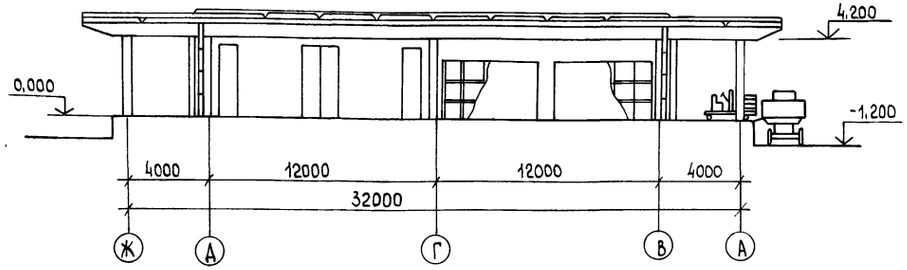

Экспликация помещений

№	Наименование	Кат. производства по взрыво- и пож. опасн.
1	Секция хранения химикатов и	
	дезсредств	В
2	Секция хранения крупногабарит-	
	ного оборудования тары хозин-	
	вентаря и мебели	В
3	Секция хранения кислот	В

Проект разработан в соответствии с действующими нормами и правилами и предусматривает мероприятия, обеспечивающие взрывобезопасность и пожаробезопасность при эксплуатации

Главный инженер проекта (Борисов)

Согласовано: Гл.спец. ВК Кузьмин; Гл.спец. АС Фролова; Гл.спец. ОВ Глуханюк; Гл.спец. ЭМ Фарсобин

Инв. № подл. | Подпись и дата | Взам. инв. №

Привязан

Инв. №

Т.п. 807-19-20.89 ТХ

База, 300 ветснаб с товарооборотом до 3 млн. рублей в год

ГИП	Борисов		6.7.89
Н.контр.	Кузьмин		27.06.89
Нач.отд.	Гринкевич		27.06.89
Гл.спец.	Шипов		26.06.89
Рук.гр.	Русакова		26.06.89
Инженер	Андреев		27.06.89

Неотапливаемый склад

Стадия	Лист	Листов
Р		1

Общие данные. План на отм. 0,000. Разрез 1-1

ГИПРОАГРОХИМ Владимир

Копировал Бабина Формат А2

Альбом 1

Ведомость рабочих чертежей основного комплекта марки АР

Лист	Наименование	Примечание
1	Общие данные	
2	План на отм. 0,000. Разрез 1-1	
	Фасады 1-9, 9-1, А-Ж, Ж-А	
3	План полов. План кровли. Узлы 1,2	

Ведомость спецификаций

Лист	Наименование	Примечание
2	Спецификация элементов заполнения	
	проемов дверей	
3	Спецификация элементов заполнения	
	оконных проемов. Спецификация	
	элементов к планам полов и кровли	

Ведомость ссылочных и прилагаемых документов

Обозначение	Наименование	Примечание
	Ссылочные документы	
ГОСТ 6629-88	Двери деревянные внутренние	
	для жилых и общественных	
	зданий	
Шифр 218-80	Окна с переплетами из дерева	
	для неотапливаемых многоэтаж-	
	ных зданий и сооружений	
1.444-1, вып.1,2	Конструкции полов производст-	
	венных зданий автомобильной	
	промышленности	
3.019.1-1, вып.1,2	Рампы и навесы над ними	
2.460-14, вып.1	Типовые узлы покрытий про-	
	мышленных зданий в местах	
	установки крышных вентиляторов	
2.460-18, вып.1	Узлы покрытий одноэтажных	
	производственных зданий с	
	рулонными кровлями и желе-	
	зобетонными плитами	
	Прилагаемые документы	
Альбом 4 АР, ВМ	Ведомость потребности в материалах	

Общие указания

1. За условную отметку 0,000 принят уровень чистого пола склада, что соответствует абсолютной отметке на местности [ ]
2. Степень огнестойкости здания - II
3. Класс ответственности - II
4. Наружные стены из сборных железобетонных навесных панелей для неотапливаемых зданий по серии 1.432-15, $\gamma_0 = 2400$ кг/м³.
5. Кирпичные участки наружных стен из обыкновенного глиняного кирпича пластического прессования марки КР75/1650/25 (ГОСТ 530-80) на растворе марки 25 из местных вяжущих под расшивку.
6. При кладке кирпичных участков в проемах заложить антисептированные деревянные пробки с обеих сторон через 10 рядов по высоте кладки.
7. Перегородки - сборные железобетонные панели с $\gamma_0 = 2400$ кг/м³ по серии 1.030.9-2.
8. Горизонтальную гидроизоляцию выполнить из цементно-песчаного раствора состава 1:2 толщиной 30 мм на отм. - 0,030.
9. Водоизоляционный ковер - из 4 слоев рубероида марки РКМ-350Б по ГОСТ 10923-82 на антисептированной битумной мастике марки МБК-Г-65 по ГОСТ 2889-80.
10. Окна и двери окрасить масляной краской за 2 раза.
11. Кирпичные участки наружных стен окрасить силикатной краской под цвет панелей.
12. Асфальтобетонную отмостку выполнить толщиной 30мм по щебеночному основанию толщиной 150 мм, шириной 700 мм.
13. Все закладные, соединительные и несущие металлические элементы после монтажа окрасить масляной краской за два раза.

Ведомость отделки помещений

Площадь м²

Наименование или номер помещения	Потолок		Стены или перегородки		Низ стен или перегородок (панель)			Примечание
	Площадь	Вид отделки	Площадь	Вид отделки	Площадь	Вид отделки	Высота мм	
1, 2, 3	1505,9 2405,8	Затирка Известковая окраска	924,0 1062,6	Затирка Известковая окраска				

Проект разработан в соответствии с действующими нормами и правилами и предусматривает мероприятия обеспечивающие взрывобезопасность и пожаробезопасность при эксплуатации здания

Главный инженер проекта (Борисов)

Согласовано: Гл. спец. ТХ Шипов 27.06.89; Гл. спец. ВК Кузьмин 27.06; Гл. спец. ЭЛ Фарсобин 27.6.89; Руг. гр. ОВ Глуханик 27.6.89; Вед. инж. СС Цыганова 27.6.89; Рук. гр. ГП Болдина 27.6.89

Инв. № подл. | Подпись и дата | Взам. инв. №

Инв. №

Привязан			
Т.п. 807-19-20.89 АР			
База „Зооветснаб" с товарооборотом до 3 млн. рублей в год			
Неотапливаемый склад	Стадия	Лист	Листов
	Р	1	3
Общие данные	Гипроагрохим Владимир		

ГИП	Борисов		3.7.89
Н. контр.	Феськова		27.6.89
Нач. отд.	Гринкевич		27.6.89
Гл. спец.	Фролова		27.6.89
Рук. гр.	Сенаторов		26.5.89
Инж.	Евстратова		23.6.89

Копировал Семахина Формат А2 23888-01 10

Альбом 1

План на отм. 0,000

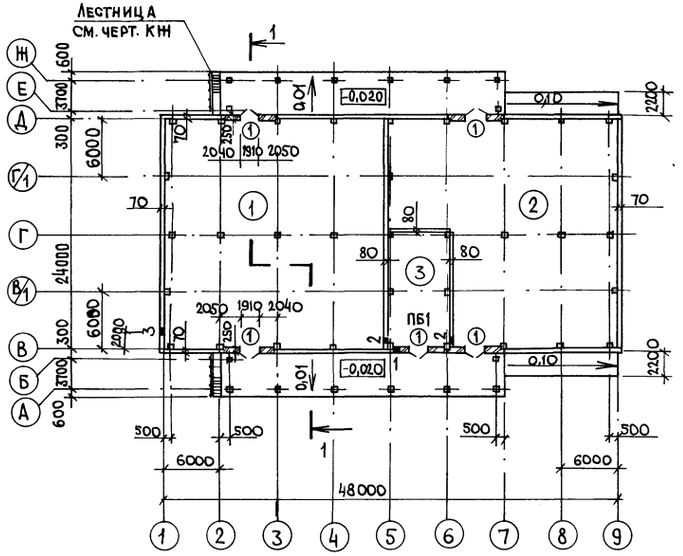

Разрез 1-1

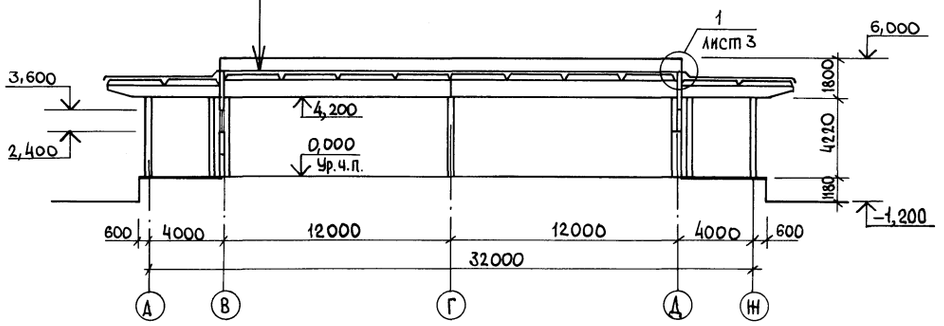

Ведомость отверстий

№	Размеры B x h	Отметка низа, оси	Назначение	Примечание
1	300×600	1,800	ОВ	
2	150 x 150	3,570	ВК	
3	100 x 100	0,070	ВК	

Ведомость проемов дверей

Марка, поз.	Размер проема, мм
1	1910 x 2370

Фасад 1-9

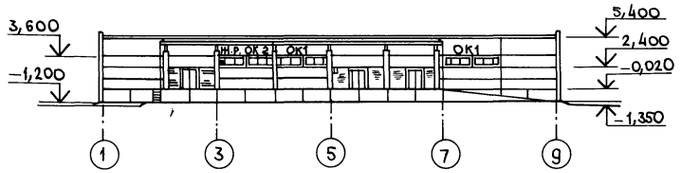

Фасад А-Ж

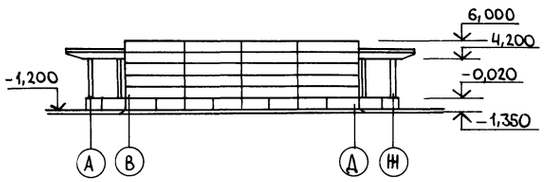

Фасад 9-1

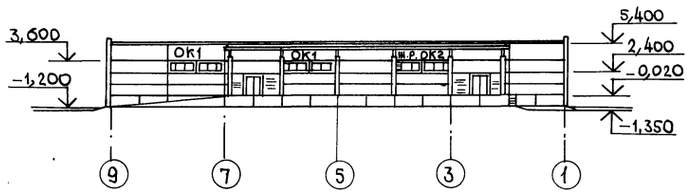

Фасад Ж-А

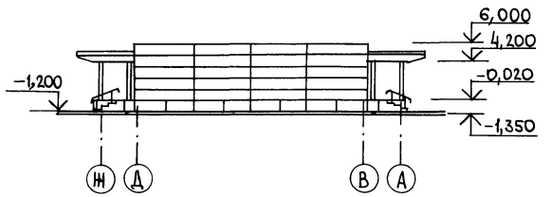

Экспликация помещений

Номер по плану	Наименование	Площадь м²	Категория производства по взрывной, взрыво-пожарной и пожарной опасности
1	Секция хранения химикатов		
	и дезсредств	570,5	В
2	Секция хранения крупногабаритного оборудования, тары,		
	хозинвентаря и мебели	501,6	В
3	Секция хранения кислот	73,8	В

Спецификация элементов заполнения проемов дверей

Марка, поз.	Обозначение	Наименование	Кол.	Масса ед. кг	Примечание
1	ГОСТ 6629-88	Дверной блок ДГ24-19	5		

Схему заполнения оконных проемов смотреть на листе 3

ГИП	Борисов		3.1.89
Н.контр.	Феськова		26.8.88
Нач.отд.	Гринкевич		26.8.88
Гл.спец.	Фролова		26.8.88
Рук.гр.	Сенаторов		22.6.87
Инж.	Евстратова		22.6.89

Привязан

Инв. №

Т.п. 807-19-20.89 АР

База Зооветснаб с товарооборотом до 3 млн. рублей в год

Неотапливаемый склад

Стадия	Лист	Листов
Р	2	

План на отм. 0,000. Разрез 1-1. Фасады 1-9, 9-1, А-Ж, Ж-А

ГИПРОДГРОХИМ Владимир

Копировал

Формат А2

23888-01 11

Инв. № подл. | Подпись и дата | Взам. инв. №

Альбом 1

План полов

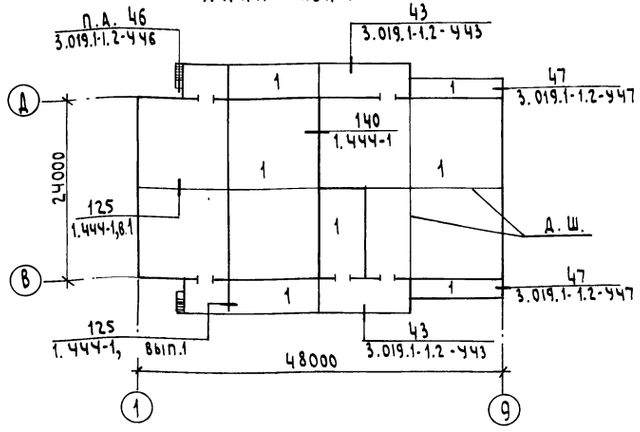

План кровли

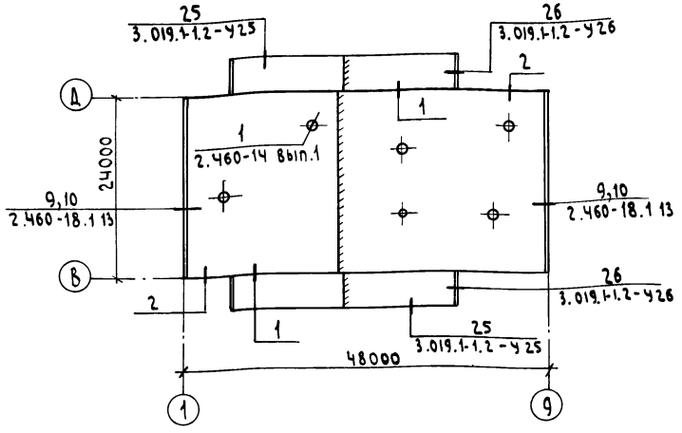

Экспликация полов

Наименование или номер помещения по проекту	Тип пола по проекту	Схема пола или номер узла по серии	Элементы пола и их толщина	Площадь пола м²
1, 2, 3 Рампа	1	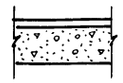	Покрытие - асфальтобетон - 40 Подстилающий слой - бетон класса В 22,5 - 140 Основание - уплотненный грунт с плотностью скелета до 1,6 т/м³ (16 кН/м³) с втрамбованным в него слоем щебня или гравия	1529,1

Спецификация элементов к планам полов и кровли

Марка, поз.	Обозначение	Наименование	Кол.	Масса ед.кг	Примечание
		Полы			
С11	3.019.1-1.1-С1.0	Сетка С11	60	5,3	М
МН13	1.444-1-кж.и-МН1	Изделие закладное МН1	302	0,25	
МН15	1.444-1-кж.и-МС4	Изделие соединит. МС4	216	3,77	М
		Ø14 AI ГОСТ 5781-82	523,0		кг
		Кровля			
МС1	3.019.1-1.1-МС01	Костыль МС1	134	0,6	
МС2	3.019.1-1.1-МС02	Элемент фасонный МС2	44	4,95	
МС3	3.019.1-1.1-МС03	МС3	12	3,5	
МС4	3.019.1-1.1-МС04	Костыль МС4	134	0,6	
МС5	3.019.1-1.1-МС05	Элемент фасонный МС5	56	4,5	
МС6	3.019.1-1.1-МС06	Костыль МС6	4	0,43	
МС7	3.019.1-1.1-МС07	Элемент фасонный МС7	4	0,43	
МС8	3.019.1-1.1-МС08	МС8	4	1,2	
МС1	2.460-18.3 00	Фартук МС1	82	3,4	
МС5	2.460-18.3 01	Костыль МС5	36	0,47	
КС8	2.460-14 вып.1	Кольцо стяжное КС8	1	0,76	
КС10	2.460-14 вып.1	КС10	3	1,05	
КС11	2.460-14 вып.1	КС11	2	1,17	
КЛ3	2.460-14 вып.1	Колпак стальной КЛ3	1	5,29	
КЛ5	2.460-14 вып.1	КЛ5	3	10,71	
КЛ6	2.460-14 вып.1	КЛ6	2	10,08	
КФ4	2.460-14 вып.1	Кольцо-фланец КФ4	3	3,72	
КФ5	2.460-14 вып.1	КФ5	2	2,70	
ПП1	2.460-14 вып.1	Полоса прижимная ПП1	1	1,08	
ПП2	2.460-14 вып.1	ПП2	5	1,69	
ФЭ1	2.460-14 вып.1	Элемент фасонный ФЭ1	1	6,0	
ФЭ2	2.460-14 вып.1	ФЭ2	5	9,1	

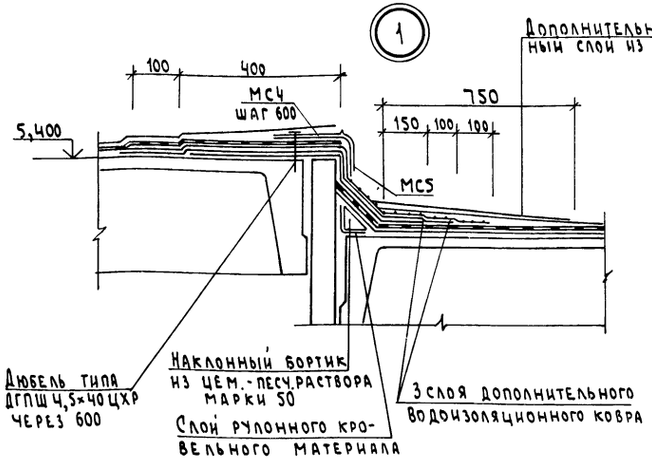

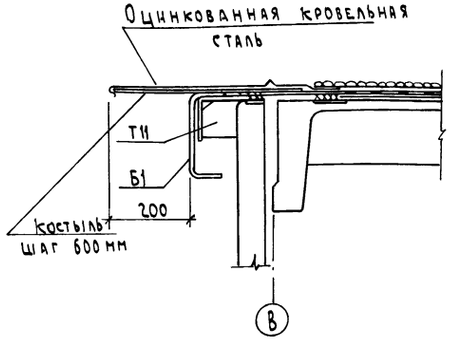

Ок1, Ок2

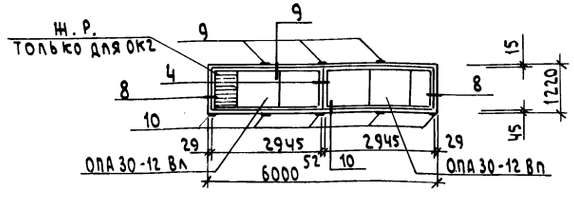

Спецификация элементов заполнения оконных проёмов

Марка, поз.	Обозначение	Наименование	Кол.	Масса ед.кг	Примечание
		Ок1 (шт4), Ок2 (шт2)			
ОПА30-12ВЛ	218-80.300	Окно ОПА30-12ВЛ	1	72,0	
ОПА30-12ВП	218-80.300-01	ОПА30-12ВП	1	72,0	
Р1	218-80.510 СБ	Ригель Р1	1	39,6	
Р1	218-80.501	Р2	1	39,3	
НД1	218-80.502	Деталь накладная НД1	2	1,8	
НД1п	218-80.502-01	НД1п	1	1,8	
НД1л	218-80.502-02	НД1л	1	1,8	
6		Слив из оцинкованной стали			
		δ=8 ГОСТ 14918-80 L разв=150	6		м
9		-4×30 ГОСТ 103-76 L=50	3	0,05	Ст3кп2
10		-4×50 ГОСТ 103-76 L=50	5	0,08	Ст3кп2
18	ГОСТ 8242-75	Наличник тип1	16,8		м
19	ГОСТ 8242-75	Раскладка тип2	2,4		м
22		Импост 50×94 ГОСТ 8486-86Е L=1160	1		0,005 м³
27		Доска 32×120 ГОСТ 8486-86Е L=1160	2		0,004 м³
29		Гернит Ф40 ГОСТ 5.1011-71	6		м
31		Гернит Ф30 ГОСТ 5.1011-71	6		м

1. В подстилающих слоях необходимо выполнить устройство деформационных швов, располагаемых между собой во взаимно перпендикулярных направлениях на расстоянии 12 м.
2. Расчетная нагрузка на полы от транспорта - 37 кН/м² (3,7тс/м²).
3. Подсыпку под полы выполнить из песчанистого грунта с послойным трамбованием и доведением $\gamma_0 = 1,6$ кН/м³ (1,6т/м³).
4. Полы приняты по СНиП 2.03.13-88

Привязан

Инв.№

Инв.№ подл. | Подпись и дата | Взам. инв.№

ГИП	Борисов		3.1.89	
Н.контр.	Феськова		27.6.89	
Нач.отд.	Гринкевич		27.6.89	
Гл.спец.	Фролова		27.6.89	
Рук.гр.	Сенаторов		22.6.89	
Инж.	Евстратова		22.6.89	

Т.п. 807-19-20.89 АР

База Зооветснаб с товарооборотом до 3 млн. рублей в год

Неотапливаемый склад

Стадия	Лист	Листов
Р	3	

План полов. План кровли. Узлы 1,2

ГИПРОАГРОХИМ Владимир

Копировал Семахина Формат А2

23888-01 12

Альбом 1

Ведомость рабочих чертежей основного комплекта марки КЖ

Лист	Наименование	Примечание
1	Общие данные	
2	Схема расположения фундаментов	
3	Узлы 1...8	
4	Фундаменты Фм1, Фм2. Узлы 9, 10	
5	Фундаменты Фм3, Фм5; Фм8	
6	Фундаменты Фм6, Фм7	
7	Схема расположения фундаментных и лицевых плит рампы	
8	Схема расположения колонн, балок	
9	Виды 3-3...5-5	
10	Схема расположения плит покрытия	
11	Схема расположения стеновых панелей по осям В, Д; 1,9	
12	Схема расположения перегородок	

Ведомость ссылочных и прилагаемых документов

Обозначение	Наименование	Примечание
	Ссылочные документы	
ГОСТ 13579-78	Блоки бетонные для стен подвала	
ГОСТ 18124-75	Листы асбестоцементные плоские	
ГОСТ 22701.0-77	Плиты ж.-б. предварительно-напря-	
ГОСТ 22701.5-77	женные размерами 6×3 для	
	покрытий производственных зданий	
1.030.9-2, вып.0,1,4...7	Перегородки панельные зданий	
	промышленных и сельскохозяйст-	
	венных предприятий	
1.400-6/76	Унифицированные закладные	
	детали сборных железобетонных	
	конструкций зданий промыш-	
	ленных предприятий	
1.400-7	Стальные изделия для сопря-	
	жения сборных железобетонных	
	конструкций одноэтажных	
	промышленных зданий	
1.400-15, вып. 1	Унифицированные закладные	
	изделия железобетонных конструк-	
	ций для крепления технологичес-	
	ких коммуникаций	

Проект разработан в соответствии с действующими нормами и правилами и предусматривает мероприятия, обеспечивающие взрывобезопасность и пожаробезопасность при эксплуатации здания.

Главный инженер проекта (Борисов)

Инв. № подл. | Подпись и дата | Взам. инв. №

Продолжение

Обозначение	Наименование	Примечание
1.412.1-4	Монолитные железобетонные	
	фундаменты на естественном	
	основании под железобетонные	
	стойки фахверка	
1.412-1/77, вып.3	Монолитные железобетонные	
	фундаменты подтиповые колонны	
	прямоугольного сечения одно-	
	этажных промышленных зданий	
1.415.1-2, вып.1	Балки фундаментные железобе-	
	тонные для наружных и внут-	
	ренних стен производственных	
	зданий промышленных предприятий	
1.423-3, вып.1,2	Железобетонные колонны прямо-	
	угольного сечения для одноэтаж-	
	ных производственных зданий без	
	мостовых кранов высотой до 9,6 м	
1.427.1-3, вып.1,2	Колонны железобетонные прямо-	
	угольного сечения для продольно-	
	го и торцового фахверка одноэтаж-	
	ных производственных зданий	
	высотой 3,0-14,4 м	
1.432-15, вып.0,1,2	Стеновые панели неотапливае-	
	мых производственных зданий	
	с шагом колонн 6 м	
1.439-2	Стальные изделия креплений па-	
	нельных стен одноэтажных произ-	
	водственных зданий с железобе-	
	тонным каркасом	
1.450.3-3, вып.1	Стальные лестницы, площадки,	
	стремянки и ограждения	
1.462.1-1/81, вып.1,2	Ж.-б. предварительно-напряженные	
	балки пролетом 12 м для покрытий	
	зданий с плоской и скатной кровлей	
1.494-24, вып.1	Стаканы для крепления крышных	
	вентиляторов, дефлекторов и зонтов	
3.002.1-1, вып.1	Сборные железобетонные подпорные	
	стены межотраслевого применения	
	с высотой подпора грунта 1,2-4,8 м	
3.019.1-1, вып.0,1,2	Рампы и навесы над ними	
3.400-7, вып.1/87	Унифицированные монтажные	
	петли для подъема сборных	
	бетонных и ж.-б. изделий	
	Прилагаемые документы	
Альбом 2 КЖ.И	Строительные изделия	
Альбом 4 КЖ.ВМ	Ведомость потребности в материалах	

Ведомость спецификаций

Лист	Наименование	Примечание
2	Спецификация элементов к схеме расположе-	
	ния фундаментов и фундаментных балок	
4	Спецификация элементов фундаментов Фм1...Фм2	
5	Спецификация элементов фундаментов Фм3...Фм5 Фм8	
6	Спецификация элементов фундаментов Фм6, Фм7	
7	Спецификация элементов к схеме расположения	
	фундаментных и лицевых плит рампы	
8,9	Спецификация элементов к схеме расположения	
	колонн и балок	
10	Спецификация элементов к схеме расположения	
	плит покрытия	
11	Спецификация элементов к схеме расположения	
	стеновых панелей	
12	Спецификация элементов к схеме расположения	
	перегородок	

Ведомость объемов сборных ж.-б. конструкций по рабочим чертежам

	Наименование группы элементов конструкций	Код	Кол. м³	Примечание
	Колонны	582100	26,58	
	Балки стропильные	582200	32,4	
	Балки фундаментные	582400	5,92	
	Панели стеновые наружные	583100	47,48	
	Перегородки	583300	16,49	
	Блоки стеновые	583500	10,52	
	Плиты покрытий	584100	91,17	
	Плиты рампы, фундаменты рампы,			
	балки навеса, блоки бортовые	589400	118,3	
	Стаканы	589600	0,66	
	Всего		349,52	

Общие указания

1. Расчетная нагрузка от покрытия - 3,5 кПа (350 кгс/м²).
2. За условную отметку 0,000 принят уровень чистого пола склада, что соответствует абсолютной отметке [ ].

Привязан

Инв. №

Т.п. 807-19-20.89 КЖ

База „Зооветснаб" с товарооборотом до 3 млн. рублей в год

ГИП	Борисов		3.1.89
Н.контр.	Феськова		27.6.89
Нач.ОТД	Гринкевич		27.6.89
Гл.спец.	Фролова		27.6.89
Рук.гр.	Сенаторов		27.6.89
Инж.	Евстратова		27.6.89

Неотапливаемый склад

Стадия	Лист	Листов
Р	1	12

Общие данные

ГИПРОАГРОХИМ Владимир

Копировал Завьялова Формат А2

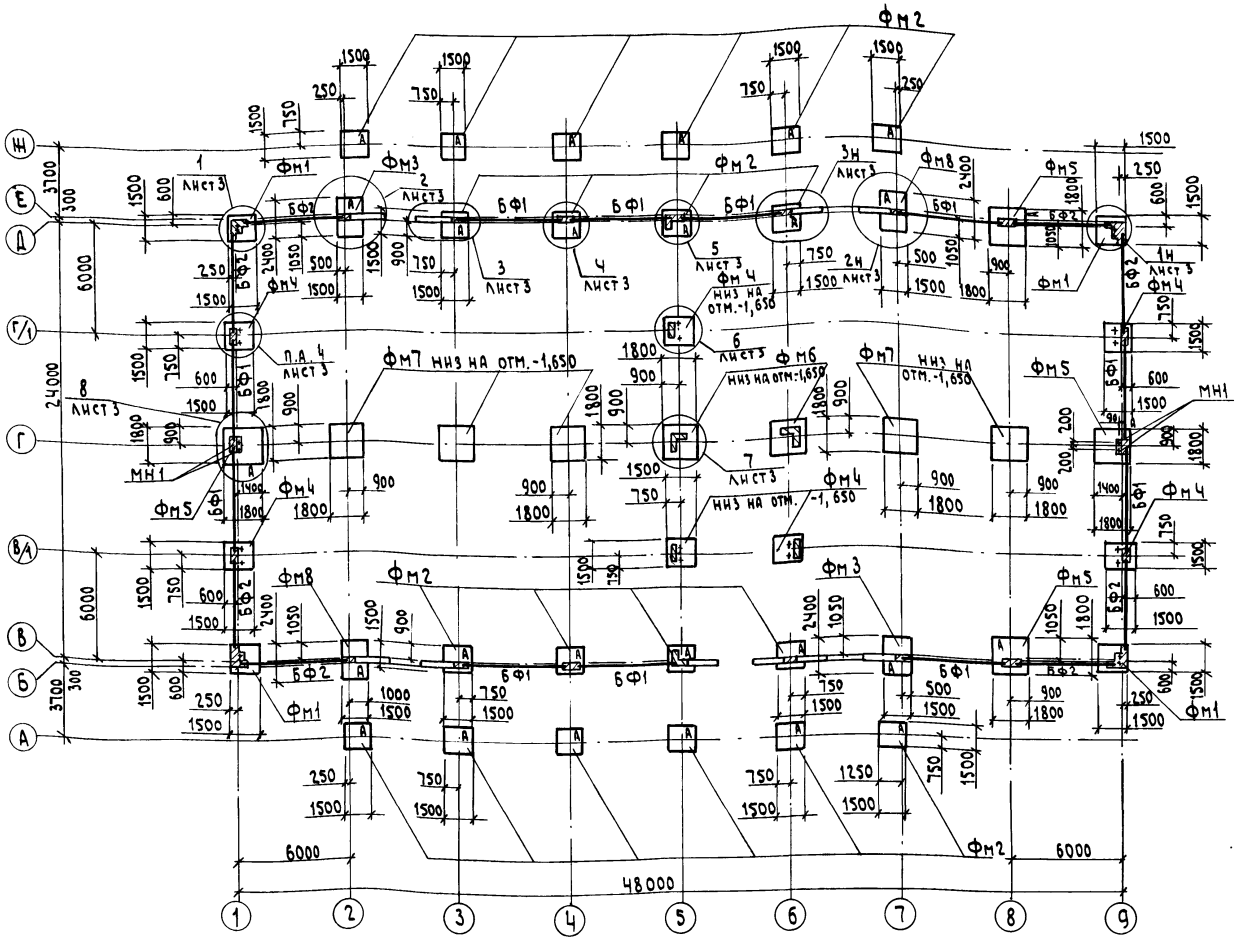

Спецификация элементов к схеме расположения фундаментов и фундаментных балок

Марка, поз.	Обозначение	Наименование	Кол.	Масса ед, кг	Примечание
		Фундаменты			
Фм1	лист 4	Фм1	4		
Фм2	лист 4	Фм2	20		
Фм3	лист 5	Фм3	2		
Фм4	лист 5	Фм4	7		
Фм5	лист 5	Фм5	4		
Фм6	лист 6	Фм6	2		
Фм7	лист 6	Фм7	5		
Фм8	лист 6	Фм8	2		
		Блоки стен подвалов			
ФБ1	ГОСТ 13579-78	ФБС 9.4.6-т	24	470	
ФБ2	ГОСТ 13579-78	ФБС12.4.6-т	22	640	
		Балки фундаментные			
БФ1	1.415.1-2.1-1	1БФ6-1	11	800	
БФ2	-03	1БФ6-3	8	750	
		Участки монолитные			
		Бетон класса В12,5	28,6		м³
		Изделия закладные			
МН1		Болт 1.1М24н-1200 ГОСТ 24379.1-80	12	5,20	

1. Фундаменты запроектированы для строительства на площадках со спокойным рельефом. Грунты в основании непучинистые, непросадочные, со следующими нормативными характеристиками: $\varphi^н = 0{,}49$ рад (28°), $c^н = 2$ кПа (0,02 кгс/см²) $E = 14{,}7$ мПа (150 кгс/см²), $\gamma^н = 1{,}8$ т/м³, $K_г = 1$. Грунтовые воды отсутствуют.

2. Отметки низа подошв фундаментов не указанные на схеме -2,850

Таблица нагрузок на фундаменты

№	Схема нагрузок	Оси фундаментов	S_0=1,0 кПа (100 кгс/м²), W_0=0,23 кПа (23 кгс/м²), t 8-30°									
			N		Mx		Qx		My		Qy	
			тс	кН	тс·м	кН·м	тс	кН	тс·м	кН·м	тс	кН
1		В-9, Д-1	17,0	170,0	-1,9	-19,5	-0,3	-3,0	1,2	12,0	0,3	3,0
2		А-2, Ш-2 А-7, Ш-7	7,6	76,0	-0,1	-1,0	-0,3	-3,0	-0,6	-6,0	0,4	4,0
3		А-3... А-6, Ш-3... Ш-6	12,7	127,0	0,0	0,0	0,0	0,0	0,6	6,0	0,4	4,0
4		В-3, В-4 Д-3, Д-4, Д-6	25,6	256,0	0,0	0,0	0,0	0,0	2,2	22,0	0,9	9,0
5		В-2, Д-2	26,4	264,0	-5,0	-50,0	-0,3	-3,0	-6,7	-67,0	-0,8	-8,0
6		В-7, Д-7	26,4	264,0	5,0	50,0	0,3	3,0	-6,7	-67,0	-0,8	-8,0
7		В-5, Д-5, В-6	27,9	279,0	-0,5	-5,0	0,0	0,0	2,2	22,0	0,9	9,0
8		В-8, Д-8	23,2	232,0	0,0	0,0	0,0	0,0	2,0	20,0	0,8	8,0
9		Б-1, Д-9	17,0	170	1,9	19,5	0,3	3,0	1,7	17,0	0,3	3,0
10		Б/1-1, Г/1-1 Б/1-9, Г/1-9	8,5	85,0	-1,0	-10,0	-0,3	-3,0	0,0	0,0	0,0	0,0
11		Г-1, Г-9	25,6	256,0	-4,5	-45,0	-0,6	-6,0	0,0	0,0	0,0	0,0
12		Б/1-5, Г/1-5 Б/1-6	5,5	55,0	-1,0	-10,0	0,0	0,0	0,0	0,0	0,0	0,0
13		Г-2... Г-4, Г-7... Г-8	31,5	315,0	0,0	0,0	0,0	0,0	0,6	6,0	0,1	1,0
14		Г/1-5, Б/1-5 Б/1-6	1,4	14,0	0,2	2,0	38,5	385,0	-1,0	-10,0	0,0	0,0

Инв. № подл. | Подпись и дата | Взам. инв. №

Привязан

Инв. №

ГИП	Борисов		31.89	Т.п. 807-19-20.89 КЖ	
Н. контр.	Фескова		27.89	База, Зооветснаб с товарооборотом до 3 млн. рублей в год	
Нач. отд.	Гринкевич		27.89	Неотапливаемый склад	Стадия: Р; Лист: 2; Листов:
Гл. спец.	Фролова		27.89	Схема расположения фундаментов	Гипроагрохим Владимир
Рук. гр.	Сенаторов		27.89		
Ст. инж.	Меркушина		27.89		

Копировал Семахина Формат А2

Альбом 1

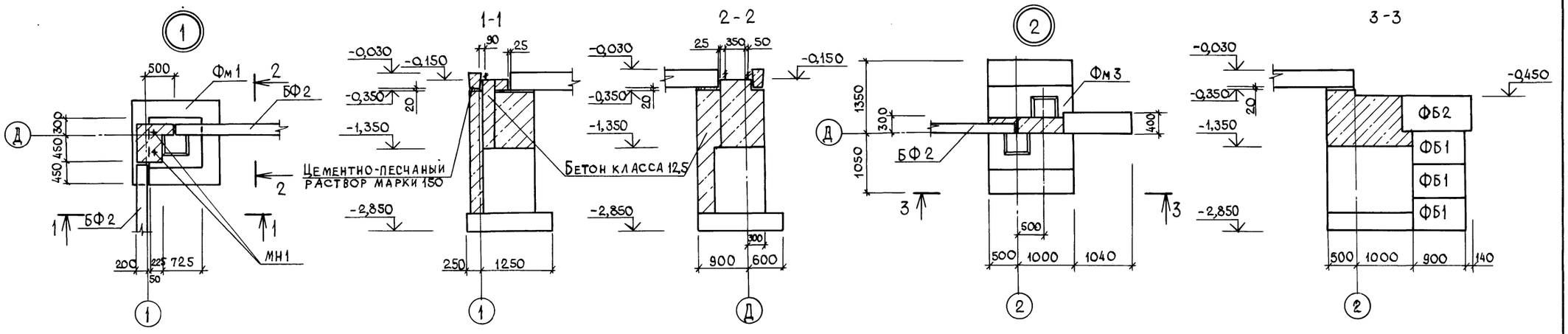

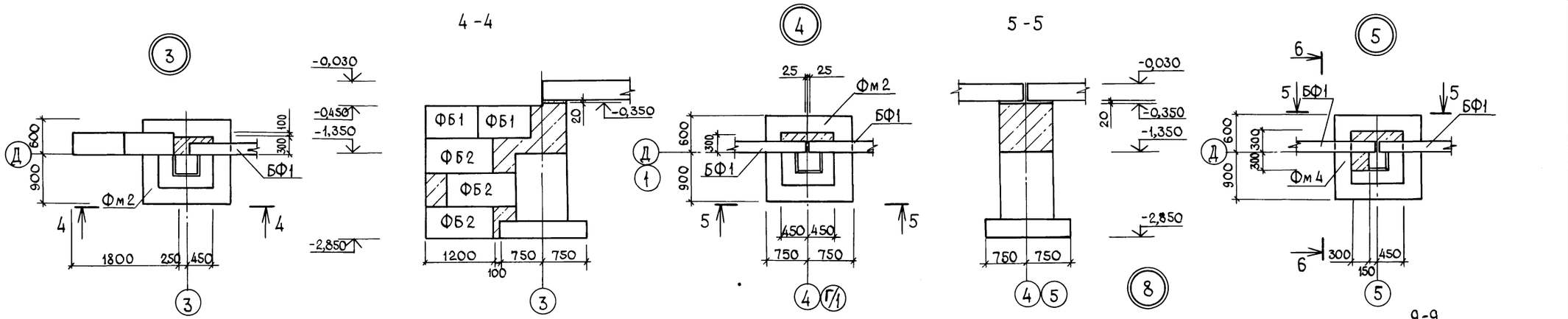

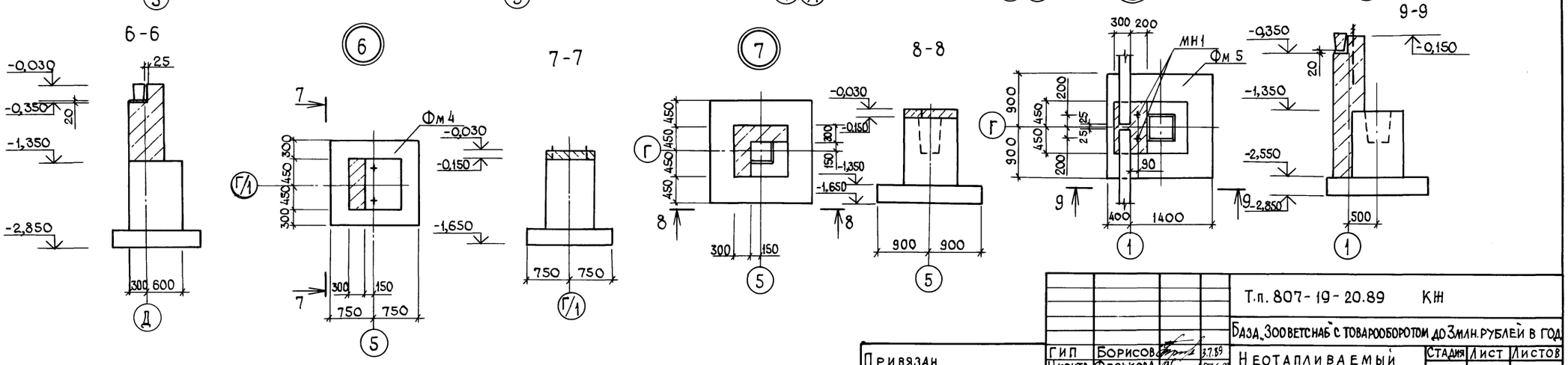

						Т.п. 807-19-20.89 КЖ	
						База Зооветснаб с товарооборотом до 3 млн. рублей в год	
						Неотапливаемый склад	Стадия: Р; Лист: 3; Листов:
						Узлы 1...8	ГИПРОАГРОХИМ Владимир
Привязан				ГИП	Борисов	27.7.89	
				Н.контр.	Феськова	27.6.89	
				Нач.отд.	Гринкевич	27.6.89	
				Гл.спец.	Фролова	27.6.89	
				Рук.гр.	Сенаторов	27.6.89	
Инв. №				Ст.инж.	Меркушина	27.6.89	

Копировал Завьялова Формат А2 23888-01 15

Инв. № подл. | Подпись и дата | Взам. инв. №

Альбом 1

Фм1

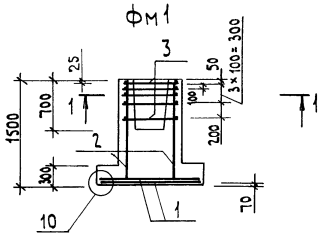

Фм2

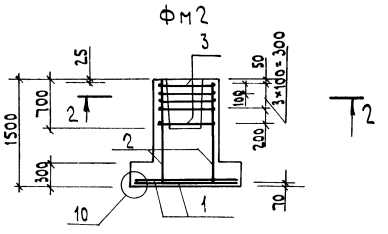

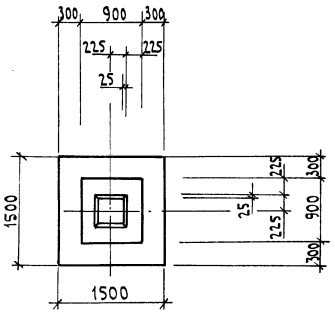

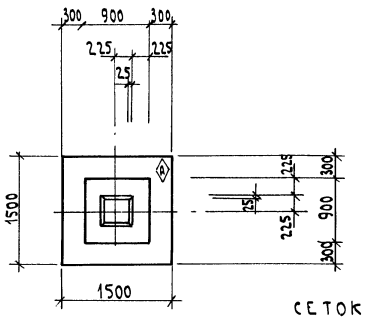

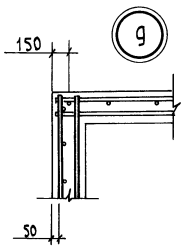

Схемы раскладки сеток подошвы фундаментов

1—1

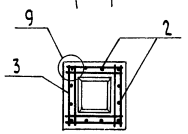

2—2

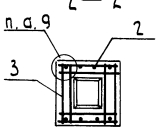

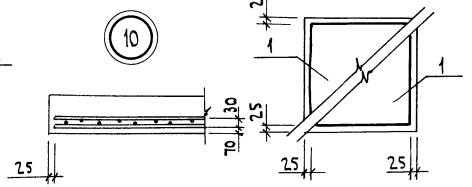

Фм2

Фм1

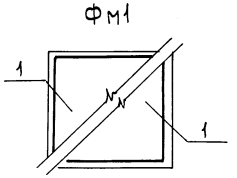

Спецификация элементов фундаментов Фм1, Фм2

Формат	Зона	Поз.	Обозначение	Наименование	Кол.	Примечание
				Фм1		
				Сборочные единицы		
				Сетки арматурные		
		1	ГОСТ 23279-83	1С $\frac{10АIII}{6АIII}$ 145×145 $\frac{125}{25}$	2	
		2	1.412-1/77-В.3	СН 12АII-6×15	4	
		3	1.412-1/77-В.3	СА-8АI	5	
				Материалы		
				Бетон класса В15	1,51	м³
				Фм2		
				Сборочные единицы		
				Сетки арматурные		
		1	ГОСТ 23279-83	1С $\frac{10АIII}{6АIII}$ 145×145 $\frac{125}{25}$	2	
		2	1.412-1/77 В.3	СН 12АII-6×15	2	
		3	1.412-1/77 В.3	СА-8АI	5	
				Материалы		
				Бетон класса В15	1,51	м³

Ведомость расхода стали на элемент, кг

Марка элемента	Изделия арматурные													Общий расход
	Арматура класса													
	A-I				A-II				A-III					
	ГОСТ 5781-82													
	ф8			Итого	ф12			Итого	ф6	ф8	ф10	Итого		
Фм1	16,5			16,5	20,6			20,6	1,9		14,3	16,2		53,3
Фм2	14,9			14,9	10,3			10,3	1,9		14,3	16,3		41,5

Инв.№ подл. | Подпись и дата | Взам. инв.№

Привязан

Инв. №

ГИП	Борисов		3789
Н.контр	Фескова		27689
Нач.отд	Гринкевич		27689
Гл.спец	Фролова		27689
Рук.гр.	Сенаторов		27689
Ст.инж.	Меркушина		27689

Т.п. 807-19-20.89 КЖ

База „Зооветснаб" с товарооборотом до 3 млн. рублей в год

Неотапливаемый склад

Стадия	Лист	Листов
Р	4	

Фундаменты Фм1, Фм2

ГИПРОАГРОХИМ Владимир

Копировал Семахина Формат А2 23888-01 16

Альбом 1

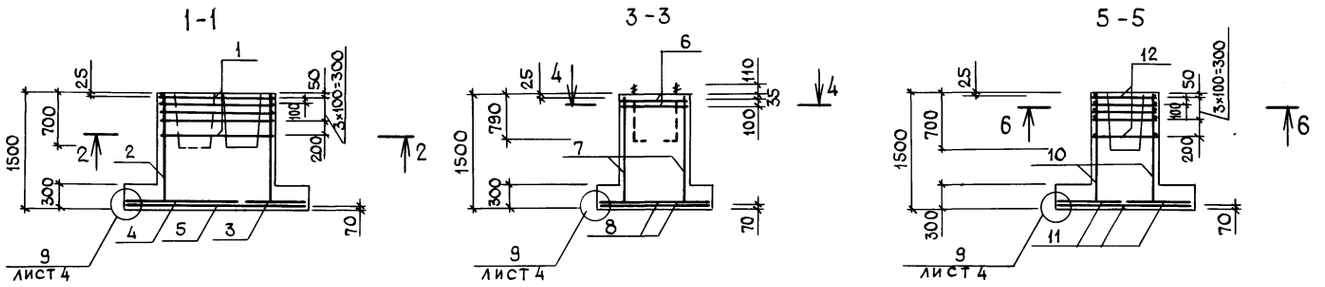

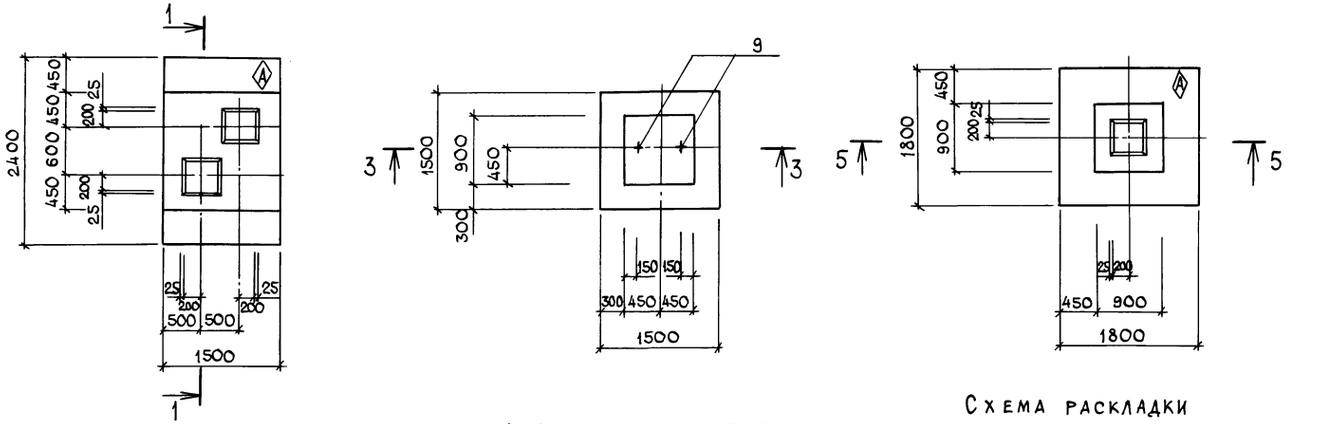

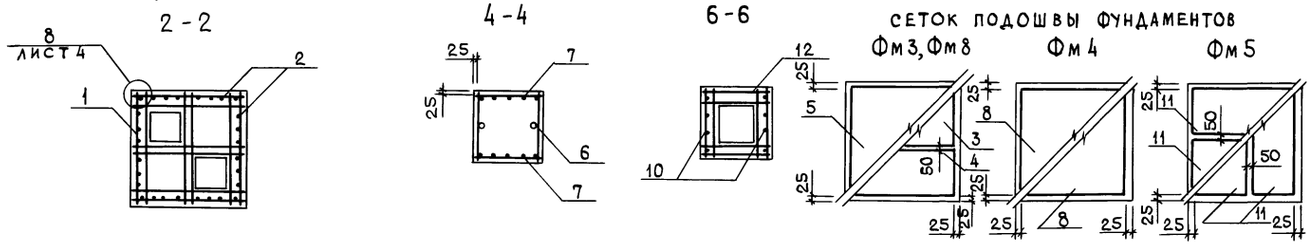

Схема раскладки сеток подошвы фундаментов

Спецификация элементов фундаментов Фм3...Фм5, Фм8

Формат	Зона	Поз.	Обозначение	Наименование	Кол.	Примечание
				Фм3, Фм8		
				Сборочные единицы		
				Сетки арматурные		
		1	КЖИ	С2	5	
		2	ГОСТ 23279-85	1С $\frac{12AII}{8AIII(100)}$ 145×145 $\frac{725+25}{25}$	4	
		3	ГОСТ 23279-85	1С $\frac{10AIII}{6AIII}$ 85×145 $\frac{125}{25}$	1	
		4	ГОСТ 23279-85	1С $\frac{10AIII}{6AIII}$ 145×145 $\frac{125}{25}$	1	
		5	ГОСТ 23279-85	1С $\frac{10AIII}{6AIII}$ 145×235 $\frac{275}{25}$	1	
				Материалы		
				Бетон класса В15	3,52	м³
				Фм4		
				Сборочные единицы		
				Сетки арматурные		
		6	1.412.1-4 050	СН-6АI	2	
		7	ГОСТ 23279-85	1С $\frac{12AII}{8AIII(100)}$ 85×145 $\frac{725+75}{25}$	2	
		8	ГОСТ 23279-85	1С $\frac{10AIII}{6AIII}$ 145×145 $\frac{125}{25}$	2	
				Изделие закладное		
		9		Болт 1.1М24×900 ГОСТ 24379.1-80	2	
				Материалы		
				Бетон класса В15	1,63	м³
				Фм5		
				Сборочные единицы		
				Сетки арматурные		
		10	1.412-1/77, в.3	СН12АII-6×15	2	
		11	ГОСТ 23279-85	1С $\frac{10AIII}{6AIII}$ 85×175 $\frac{275}{25}$	4	
		12	1.412-1/77, в.3	СА-8АI	5	
				Материалы		
				Бетон класса В15	1,81	м³

Ведомость расхода стали на элемент, кг

Марка элемента	Изделия арматурные								Изделия закладные							Общий расход
	Арматура класса								Прокат марки							
	А-I		А-II		А-III				ВСт3пс6-1			ВСт3кп2				
	ГОСТ 5781-82								ГОСТ 19903-74			ГОСТ 24379.1-80				
	ф8	Итого	ф12	Итого	ф6	ф8	ф10	Итого	-8×100		Итого	Шпилька 1М24×900	Гайка М24	Шайба М24.3	Итого	
Фм3, Фм8	34,1	34,1	41,2	41,2	2,8	6,9	23,2	32,9								108,2
Фм4			12,9	12,9	1,9	2,0	14,3	18,2	0,90		0,90	8,70	0,84	0,24	9,78	41,8
Фм5	14,9	14,9	10,3	10,3	2,3		21,6	23,9								49,1

Привязан

Инв. №

Т.п. 807-19-20.89 КН

База Зооветснаб с товарооборотом до 3 млн. рублей в год

ГИП	Борисов		3.1.89
Н.контр.	Феськова		27.6.89
Нач.ОТД	Гринкевич		26.6.89
Гл.спец.	Фролова		26.6.89
Рук. гр.	Сенаторов		26.6.89
Ст. инж.	Меркушина		22.06.89

Неотапливаемый склад

Стадия	Лист	Листов
Р	5	

Фундаменты Фм3...Фм5, Фм8

ГИПРОАГРОХИМ Владимир

23888-01 17

Копировал Завьялова Формат А2

Инв. № подл. | Подпись и дата | Взам. инв. №

Альбом 1

1-1

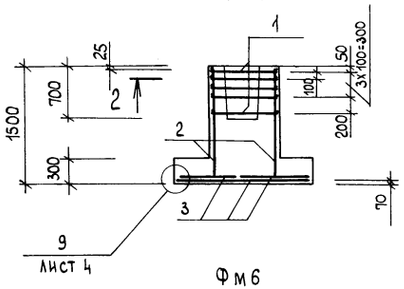

Фм6

3-3

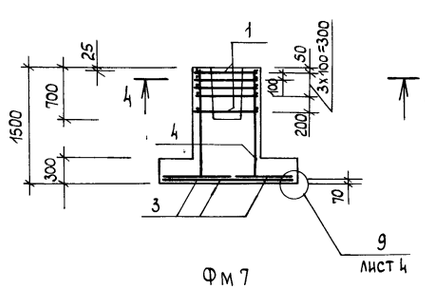

Фм7

Схема раскладки сеток подошвы фундаментов Фм6, Фм7

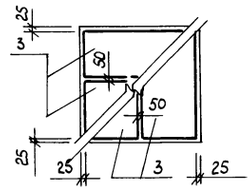

Фм8

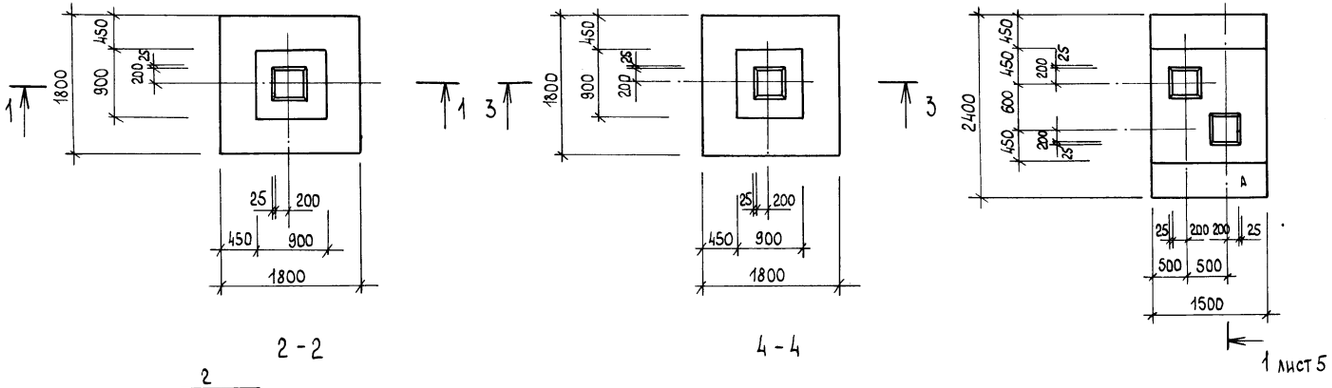

2-2

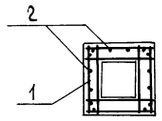

4-4

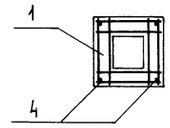

Спецификация элементов фундаментов Фм6, Фм7

Формат	Зона	Поз.	Обозначение	Наименование	Кол.	Примечание
				Фм6		
				Сборочные единицы		
				Сетки арматурные		
		1	1.412-1/77 в.3	СА-8АI	5	
		2	1.412-1/77 в.3	СН 12АII-6х15	4	
		3	ГОСТ 23279-85	1С $\frac{10АIII}{6АIII}$ 85х175 $\frac{275}{25}$	4	
				Материалы		
				Бетон класса В15	1,81	м³
				Фм7		
				Сборочные единицы		
				Сетки арматурные		
		1	1.412-1/77-в.3	СА-8АI	5	
		3	ГОСТ 23279-85	1С $\frac{10АIII}{6АIII}$ 85х175 $\frac{275}{25}$	4	
				Отдельные стержни		
		4	ГОСТ 5781-82	⌀12АI ℓ=1400	4	
				Материалы		
				Бетон класса В15	1,81	м³

Спецификация и расход стали на Фм8 выполнены на листе 5.

Ведомость расхода стали на элемент, кг

Марка элемента	Изделия арматурные												Общий расход
	Арматура класса												
	А-I				А II				А-III				
	ГОСТ 5781-82												
	⌀8	⌀12		Итого	⌀12			Итого	⌀6	⌀8	⌀10	Итого	
Фм6	16,5			16,5	20,6			20,6	2,3		21,6	23,8	60,9
Фм7	13,4	5,0		18,4					2,3		21,6	23,8	42,2

Т.п. 807-19-20.89 КЖ

База „Зооветснаб" с товарооборотом до 3 млн. рублей в год

Неотапливаемый склад

Стадия	Лист	Листов
Р	6	

Фундаменты Фм6, Фм7

ГИПроАгрохим Владимир

ГИП	Борисов		3.7.89
Н.контр.	Феськова		27.6.89
Нач.отд.	Гринкевич		27.6.89
Гл.спец.	Фролова		27.6.89
Рук. гр.	Сенаторов		23.6.89
Ст. инж.	Меркушина		23.6.89

Привязан

Инв. №

Инв. № подл. | Подпись и дата | Взам. инв. №

Копировал Бабина Формат А2

23888-01 18

Альбом 1

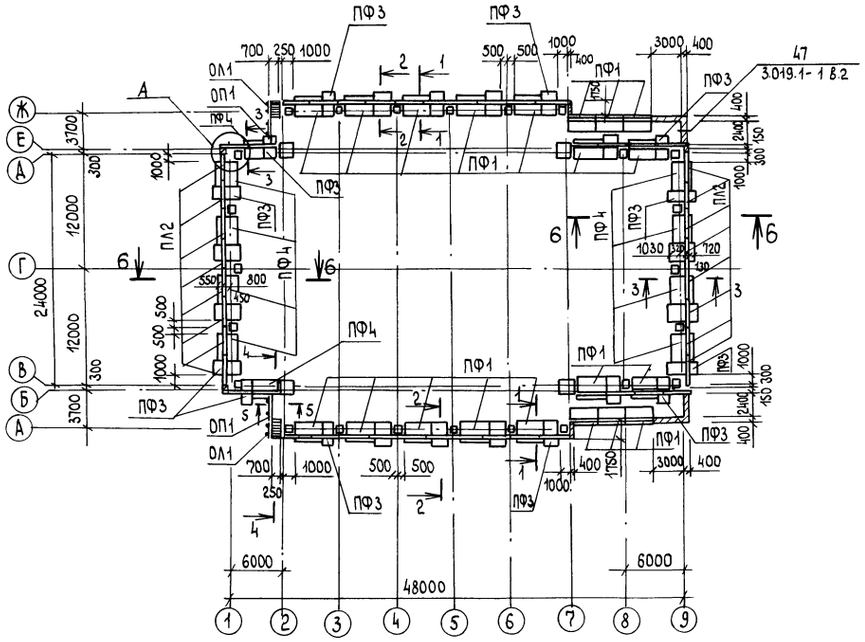

Все незамаркированные лицевые плиты марки ПЛ1, а фундаментные плиты ПФ2

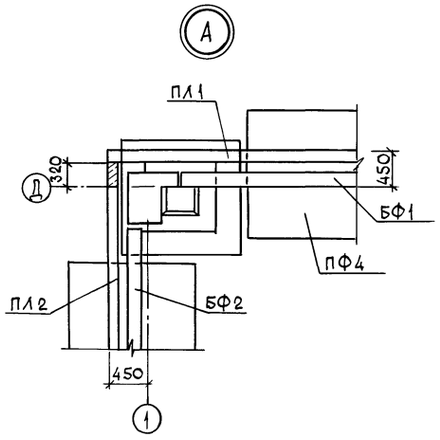

6-6

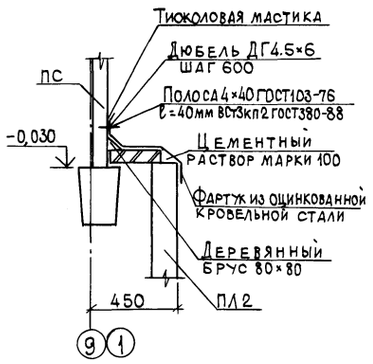

1-1

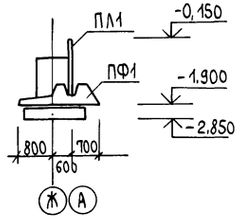

2-2

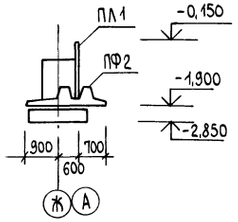

3-3

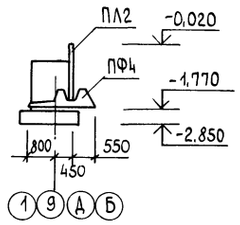

4-4

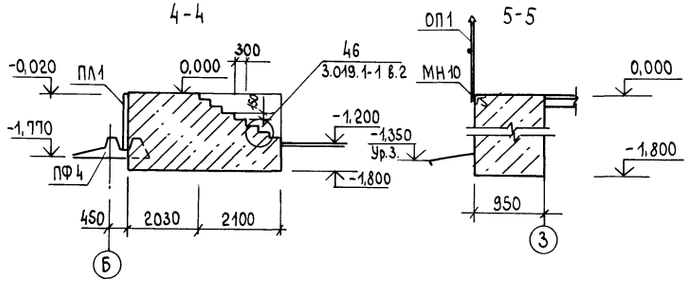

5-5

Спецификация элементов к схеме расположения фундаментных и лицевых плит рампы

Марка, поз.	Обозначение	Наименование	Кол.	Масса ед. кг	Примечание
		Плиты фундаментные			
ПФ1	3.002.1-1.1-12-01	ПФ3-2	20	4000	
ПФ2	3.019.1-1.1-ПФ0.00	ПФ1А-1	12	2600	
ПФ3	3.019.1-1.1-ПФ0.00-01	ПФ1Б-1	12	2000	
ПФ4	3.002.1-1.1-11	ПФ2-1	10	3600	
		Плиты лицевые			
ПЛ1	3.002.1-1.1-01-01	ПЛ1-2	38	1500	
ПЛ2	3.002.1-1.1-01	ПЛ1-1	16	1500	
ОЛ1	3.019.1-1.1-ОЛ1.0 СБ	Ограждение лестницы ОЛ1	2	23	
ОП1	1.450.3-3.1 5.1.0.1-07	Ограждение площадки ОГПМУЭБ-1024	2	22,8	
МН10	3.019.1-1.1-МН5.0	Изделие закладное МН10	20	4	

1. Под фундаментные плиты выполнить подготовку из щебня толщиной 100 мм и пролитого цементным раствором. Подготовка должна выступать за грани подошвы на 150 мм.
2. Внутренние поверхности лицевых плит соприкасающиеся с грунтом, обмазать горячим битумом за 2 раза по грунтовке.
3. Вертикальные швы между сборными элементами замонолитить цементным раствором марки 150, щелевые стыки замонолитить бетоном класса В15 на мелком заполнителе.
4. Обратную засыпку произвести песчаным грунтом.
5. Расход бетона на устройство лестниц и монолитных участков см. лист 2.

Инв. № подл. | Подпись и дата | Взам. инв. №

Привязан

Инв. №

ГИП	Борисов		27.6.89
Н.контр.	Феськова		27.6.89
Нач.отд.	Гринкевич		27.6.89
Гл.спец.	Фролова		27.6.89
Рук. гр.	Сенаторов		27.6.89
Ст.инж.	Меркушина		27.6.89

Т.п. 807-19-20.89 КЖ

База, 300 ветснаб с товарооборотом до 3 млн. рублей в год

Неотапливаемый склад

Стадия	Лист	Листов
Р	7	

Схема расположения фундаментных и лицевых плит рампы

Гипроагрохим Владимир

Копировал Бабина

Формат А2

23888-01 19

Альбом 1

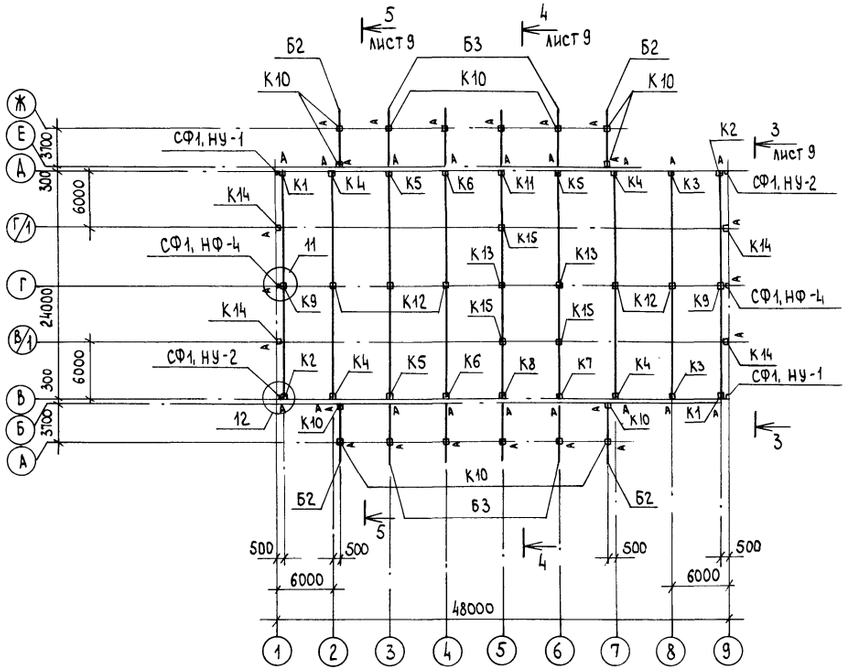

Все незамаркированные балки марки Б1

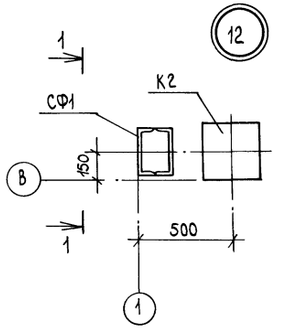

1-1

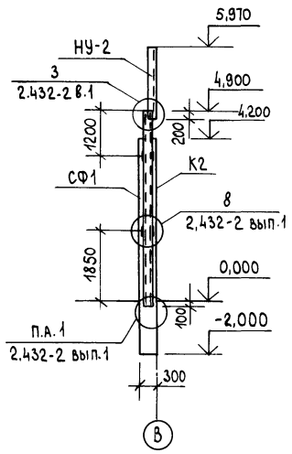

2-2

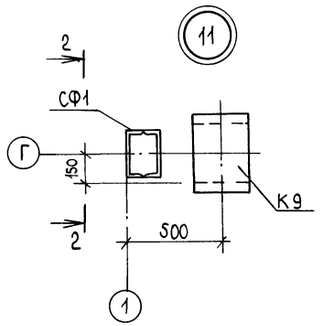

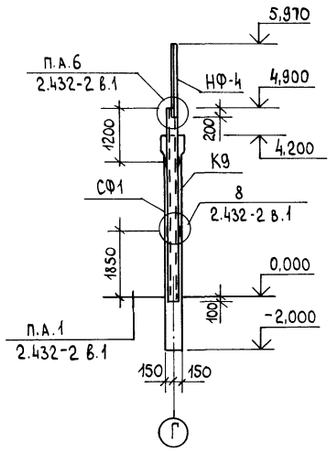

Спецификация к схеме расположения колонн и балок

Марка, поз.	Обозначение	Наименование	Кол.	Масса ед., кг	Примечание
		Колонны			
К1	КЖ.И 01.00	К54-1а	2	1400	
К2	КЖ.И 02.00	К54-1б	2	1400	
К3	КЖ.И 03.00	К54-1в	2	1400	
К4	КЖ.И 04.00	К54-1г	4	1400	
К5	КЖ.И 05.00	К54-1д	3	1400	
К6	КЖ.И 06.00	К54-1е	2	1400	
К7	КЖ.И 07.00	К54-1ж	1	1400	
К8	КЖ.И 08.00	К54-1и	1	1400	
К9	КЖ.И 09.00	К54-10а	2	1500	
К10	КЖ.И 06.00-01	К54-1к	16	1400	
К11	КЖ.И 10.00	К54-1л	1	1400	
К12	1.423-3 вып.1	К42-7	5	1200	
К13	КЖ.И 09.00-01	К42-7а	2	1200	
К14	КЖ.И 11.00	1КФ 52-1-На	4	1200	
К15	1.030.9-2.5-1.0-02	КБ3-1	3	950	
		Балки			
Б1	КЖ.И 12.00	1БСП12-2АтVа	18	4500	
Б2	КЖ.И 13.00	1БН6-1а	4	2300	
Б3	-01	1БН6-1б	8	2300	
		Стойка фахверка			
СФ1	КЖ.И 17.00	СФ1	6	265,7	
		Насадки			
НУ-1	1.439-2	НУ-1	2	25,2	
НУ-2	1.439-2	НУ-2	2	25,2	
НФ-4	1.439-2	НФ-4	6	35,2	
Т8	1.030.9-2.4-03 КМ	Элемент стальной	10	32,0	

1. Знаком „А" на схеме показана ориентация колонн.
2. Спецификацию соединительных изделий смотри лист 9.

Привязан

Инв.№

ГИП	Борисов		5.7.89
Н.контр.	Феськова		27.6.89
Нач.ОТА	Гринкевич		27.6.89
Гл.спец.	Фролова		27.6.89
Рук.гр.	Сенаторов		23.6.89
Инж.	Евстратова		23.6.89

Т.п. 807-19-20.89 КЖ

База „Зооветснаб" с товарооборотом до 3 млн. рублей в год

Неотапливаемый склад

Стадия	Лист	Листов
Р	8	

Схема расположения колонн, балок

Гипроагрохим Владимир

Копировал Бабина

Формат А2 23888-01 20

Инв.№ подл. | Подпись и дата | Взам.инв.№

Альбом 1

3 - 3

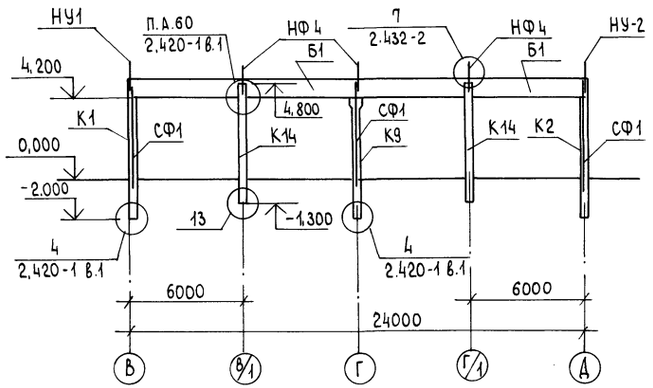

4 - 4

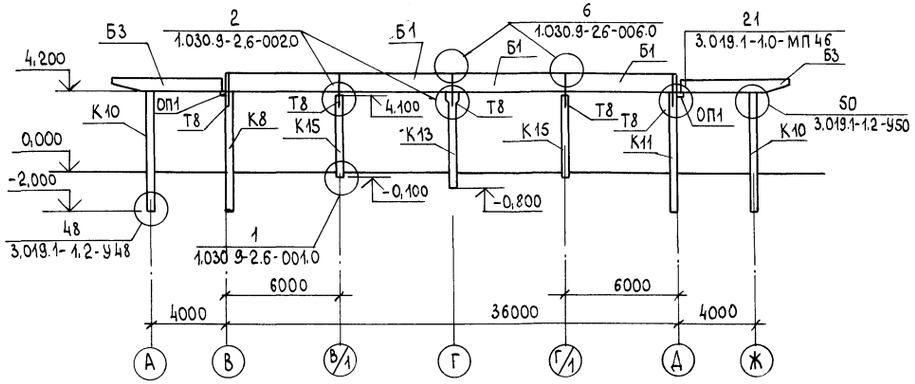

5 - 5

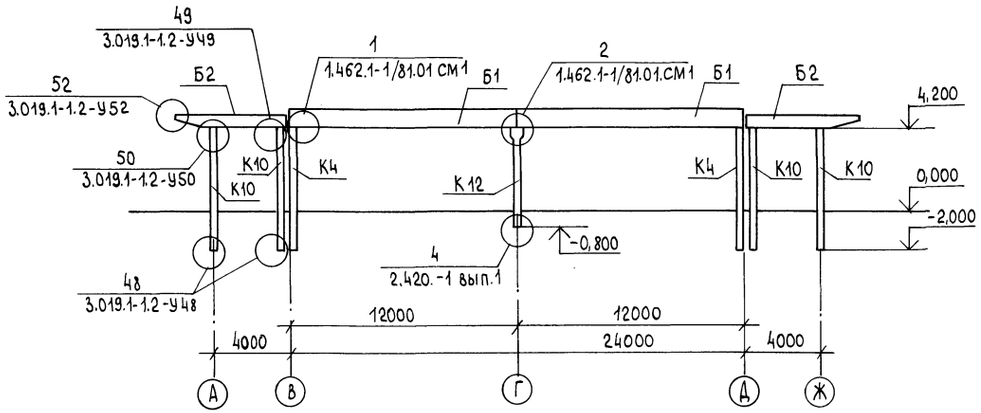

Спецификация к схеме расположения колонн и балок

Марка, поз.	Обозначение	Наименование	Кол.	Масса ед. кг	Примечание
		Изделия соединительные			
МС 34	3.019.1-1.1-МС 28-01	МС 34	12	1,50	
МС 38	1.030.9-2.7-2-0.30.0	МС 38	7	22.0	
МС 99	1.030.9-2.7-2-0.45.0-02	МС 99	10	7.0	
МС 10	1.400-7	МС 10	4	6.1	
МС 19	1.400-7	МС 19	4	6.3	
ОП 1	КЖ.И 18.00	Опорный столик ОП1	8	24,5	

Поверхности колонн, соприкасающиеся с грунтом, обмазать горячим битумом за 2 раза.

6-6

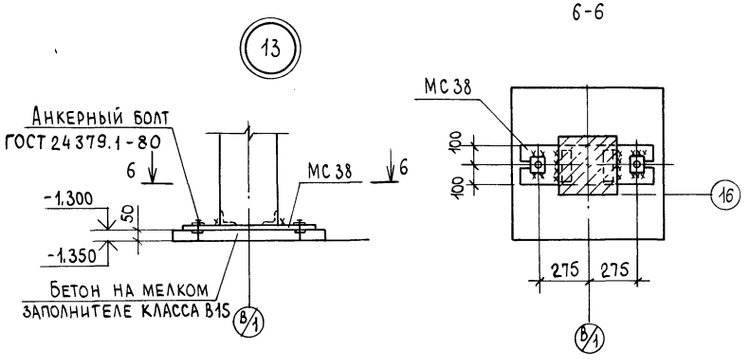

Т.п. 807-19-20.89 КЖ

База, Зооветснаб с товарооборотом до 3 млн. рублей в год

Неотапливаемый склад

Виды 3-3, ... 5-5

ГИП	Борисов		2.7.89
Н.контр.	Феськова		27.6.89
Нач.ОТД	Гринкевич		27.6.89
Гл.спец.	Фролова		27.6.89
Рук.гр.	Сенаторов		23.6.89
Инж.	Евстратова		23.6.89

Стадия	Лист	Листов
Р	9	

ГИПРОАГРОХИМ Владимир

Привязан

Инв. №

Инв. № подл. | Подпись и дата | Взам. инв. №

Копировал Бабина Формат А2

23888-01 21

Альбом 1

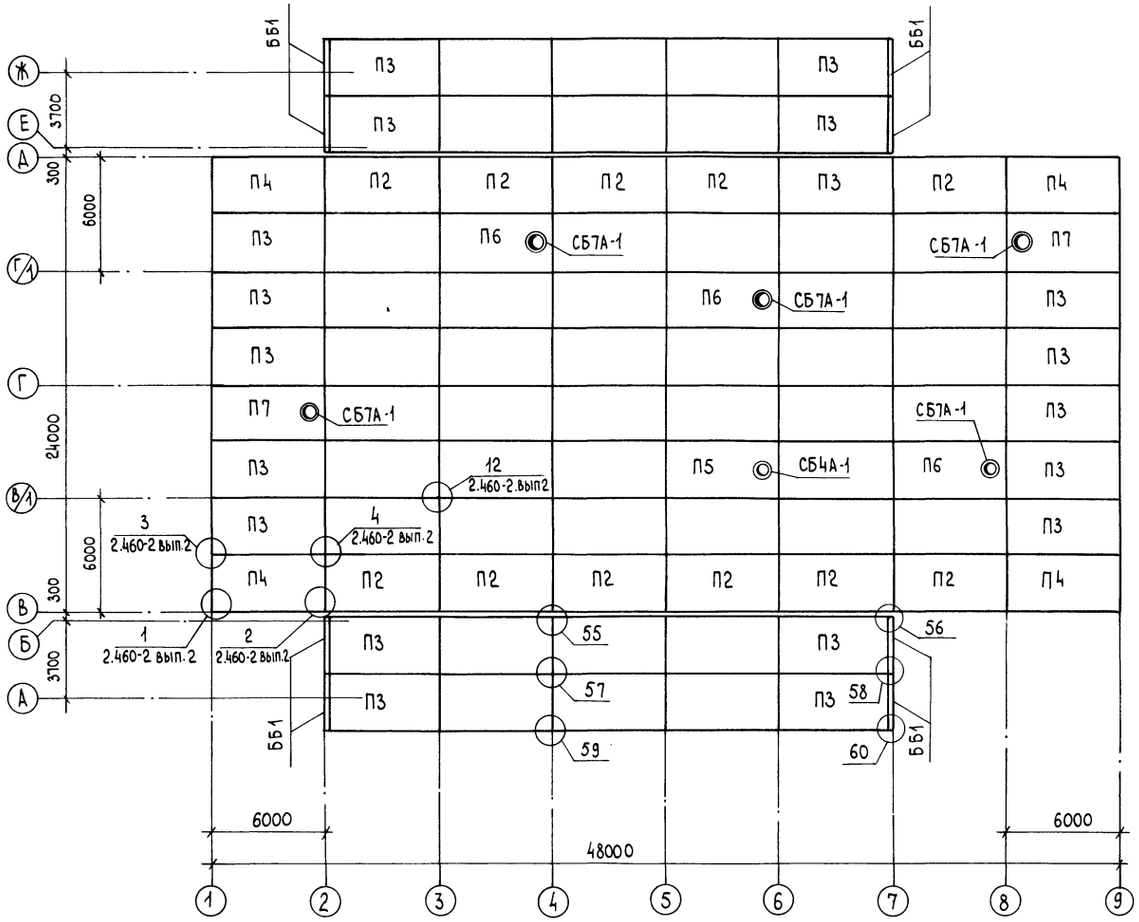

Все незамаркированные плиты марки П1

Спецификация элементов к схеме расположения плит покрытия

Марка, поз.	Обозначение	Наименование	Кол.	Масса ед., кг	Примечание
		Плиты покрытия			
П1	ГОСТ 22701.1-77	ПГ-1АтVт	44	2650	
П2	ГОСТ 22701.0-77; ГОСТ 22701.1-77	ПГ-1АтVта	12	2650	
П3	ГОСТ 22701.0-77; ГОСТ 22701.1-77	ПГ-1АтVтб	18	2650	
П4	ГОСТ 22701.0-77; ГОСТ 22701.1-77	ПГ-1АтVтаб	4	2650	
П5	ГОСТ 22701.2-77	ПВ4-2АтVт	1	3300	
П6	ГОСТ 22701.2-77	ПВ7-2АтVт	3	3200	
П7	КЖ.И 14.00	ПВ7-2АтVт-1	2	3200	
по узлу 3	1.400-7	Изделие соединит. ММ48	14		
		Стаканы			
СБ4А-1	1.494-24 вып.1	СБ4А-1	1	150	
СБ7А-1	1.494-24 вып.1	СБ7А-1	5	290	
		Блоки бортовые			
ББ1	3.019.1-1.1-ББН0.0.0	ББН1-П	8	180	

1. Монтаж плит покрытия вести в соответствии с указаниями серии 2.460-2 вып.0.

2. Узлы, замаркированные на листе, приняты по серии 3.019.1-1 выпуск 2.

3. Швы между плитами залить цементно-песчаным раствором марки 200.

4 Перед устройством кровли в зоне стыков плит выполнить затирку швов из цементно-песчаного раствора марки 50

5. Плиты к балкам приварить минимум в трех точках Сварку производить электродами типа Э-46 ГОСТ 9467-75.

Привязан				Т.п. 807-19-20.89 КЖ	
				База „Зооветснаб" с товарооборотом до 3 млн. рублей в год	
	ГИП	Борисов	3.7.89	Неотапливаемый склад	Стадия: Р; Лист: 10; Листов:
	Н.контр.	Феськова	27.6.89		
	Нач.отд.	Гринкевич	27.6.89		
	Гл.спец.	Фролова	27.6.89	Схема расположения плит покрытия	Гипроагрохим Владимир
	Рук.гр.	Сенаторов	23.6.89		
Инв. №	Инж.	Евстратова	23.6.89		

Копировал Бабина Формат А2 23888-01 22

Инв. № подл. | Подпись и дата | Взам. инв. №

Альбом 1

по оси В

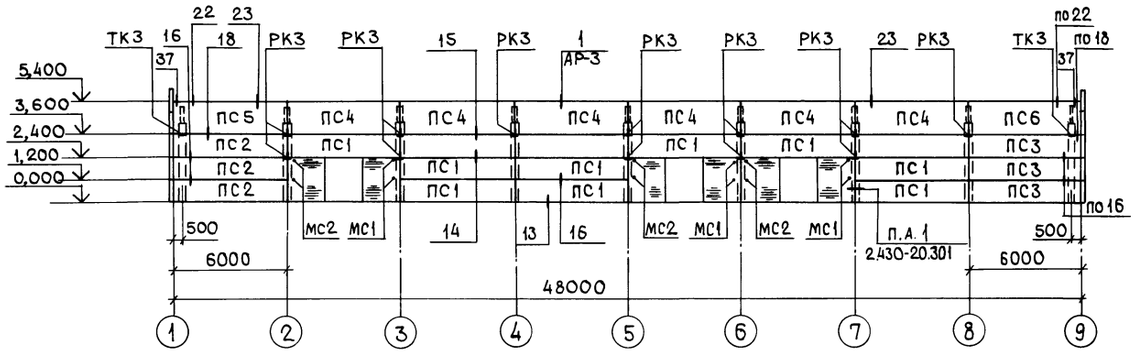

по оси Д

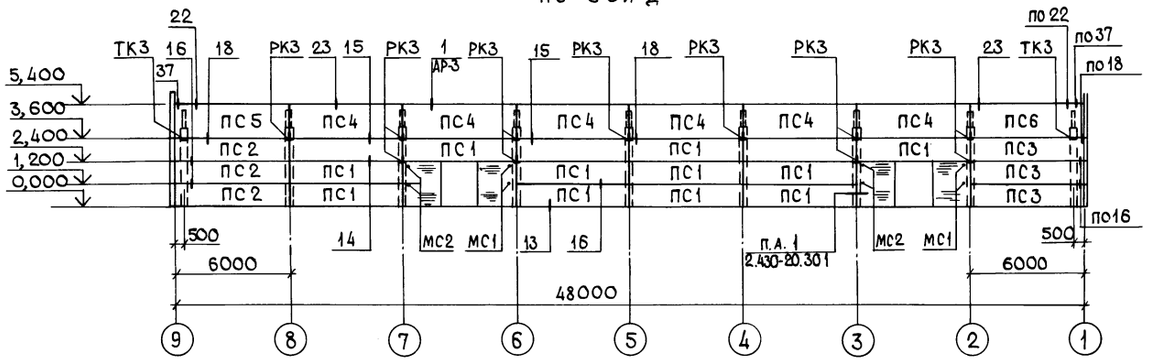

по оси 1

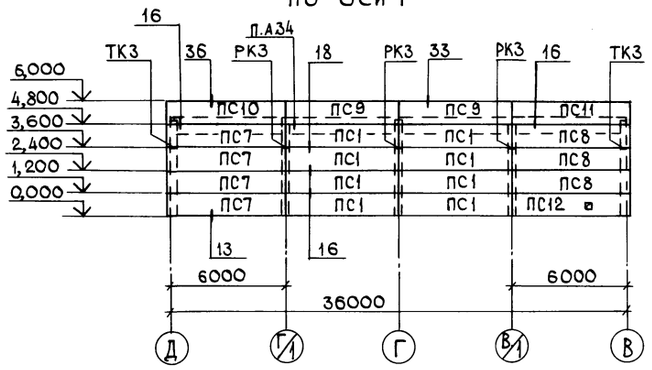

по оси 9

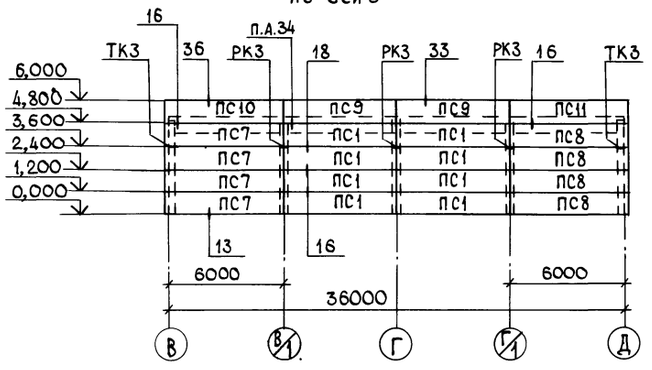

Спецификация элементов к схеме расположения стеновых панелей

Марка, поз.	Обозначение	Наименование	Кол.	Масса ед. кг	Примечание
		Панели стеновые			
ПС1	1.432-15 вып.1	ПС600.12-1АтV-т-1	36	1220	
ПС2	1.432-15 вып.1	ПС600.12-1АтV-т-11	6	1220	
ПС3	1.432-15 вып.1	ПС600.12-1АтV-т-12	6	1220	
ПС4	1.432-15 вып.1	ПС600.18-7АтV-т-1	12	1870	
ПС5	1.432-15 вып.1	ПС600.18-7АтV-т-11	2	1870	
ПС6	1.432-15 вып.1	ПС600.18-7АтV-т-12	2	1870	
ПС7	1.432-15 вып.1	ПС610.12-1АтV-т-11	8	1250	
ПС8	1.432-15 вып.1	ПС610.12-1АтV-т-12	7	1250	
ПС9	1.432-15 вып.1	ПС600.12-4АтV-т-1	4	1220	
ПС10	КЖ.И 15.00	ПС610.12-1АтV-т-11а	2	1250	
ПС11	-01	ПС610.12-1АтV-т-12а	2	1250	
ПС12	КЖ.И 16.00	ПС610.12-1АтV-т-12б	1	1250	
		Изделия соединительные			
Т1	1.439-2	Т1	68	0,50	
Т2	1.439-2	Т2	72	0,30	
Т5	1.439-2	Т5	86	0,60	
Т8	1.439-2	Т8	36	0,50	
Т11	1.439-2	Т11	30	2,60	
Т32	1.439-2	Т32	12	0,60	
МС1	2.430-20.4 010	МС1	10	0,52	
МС2	2.430-20.4 020	МС2	10	0,52	
		Изделия металлические			
Б1	1.439-2	Б1	6	80,50	
РК3	1.439-2	РК3	29	4,20	
ТК3	1.439-2	ТК3	8	3,70	

Узлы, замаркированные на листе, кроме оговоренных, приняты по серии 2.432-2, вып. 1.

Инв. № подл. | Подпись и дата | Взам. инв. №

Привязан

Инв. №

Т.п. 807-19-20.89 КЖ

База „Зооветснаб" с товарооборотом до 3 млн. рублей в год

Неотапливаемый склад

Схема расположения стеновых панелей по осям В, Д: 1,9

ГИП	Борисов		3.7.89
Н.контр.	Феськова		27.6.89
Нач.отд.	Гринкевич		17.6.89
Гл.спец.	Фролова		27.6.89
Рук.гр.	Сенаторов		27.6.89
Инж.	Евстратова		27.6.89

Стадия	Лист	Листов
Р	11	

ГИПРОАГРОХИМ Владимир

Копировал Завьялова Формат А2 23888-01 23

Альбом 1

1-1

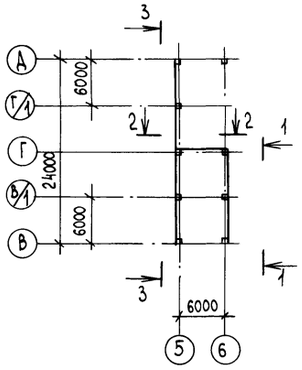

2-2

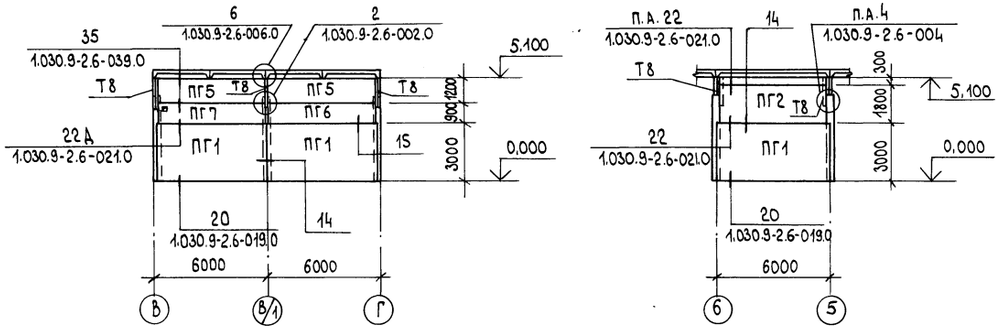

3-3

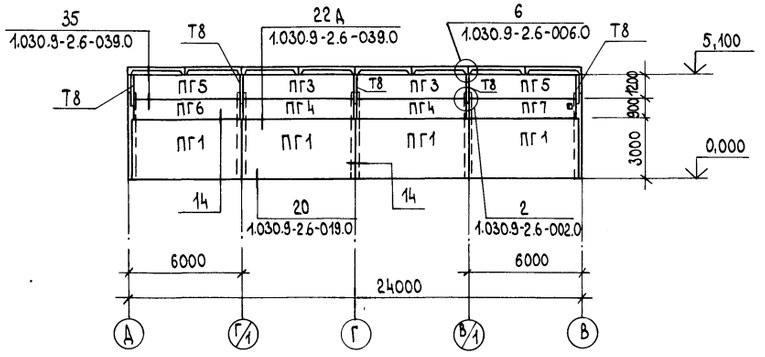

(14)

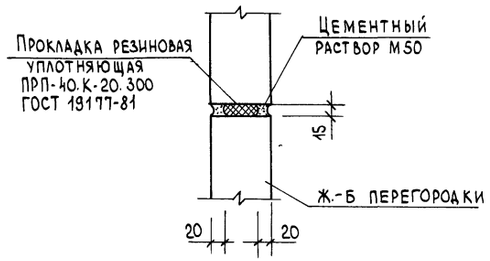

(13)

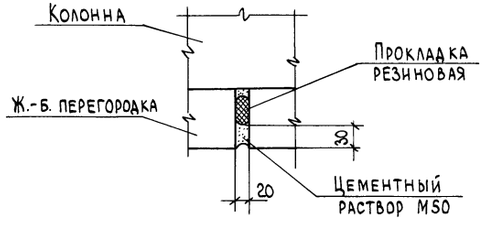

Спецификация элементов к схеме расположения перегородок

Марка, поз.	Обозначение	Наименование	Кол.	Масса ед., кг	Примечание
		Перегородки			
ПГ1	1.030.9-2.1-01.0-28	ПГ60.30-1-Т	7	3430	
ПГ2	1.030.9-2.1-05.0-095	ПГ58.18-1-Т	1	1970	
ПГ3	1.030.9-2.1-05.0-108	ПГ60.12-1-Т	2	1370	
ПГ4	1.030.9-2.1-06.0-22	ПГ60.9-1-Т	2	1010	
ПГ5	1.030.9-2.1-05.0-110	ПГ55.12-1-Т	4	1270	
ПГ6	1.030.9-2.1-06.0-24	ПГ55.9-1-Т	2	940	
ПГ7	КЖ.И.16 00-01	ПГ55.9-1-Та	2	940	
		Изделия соединительные			
МС9	1.030.9-2.7-2-0.19.0	МС9	8	0,50	
МС9а	1.030.9-2.7-2-0.19.0-01	МС9а	8	0,50	
МС14	1.030.9-2.7-2-0,16.0-07	МС14	16	0,20	
МС36	1.030.9-2.7-2-0,18.0-03	МС36	24	1,10	
МС37	1.030.9-2.7-2-0.18.0-04	МС37	48	0,50	
МС68	1.030.9-2.7-2-0.22.0-08	МС68	16	0,50	
		Дюбель ДРК-М10			
		11761.00.00.00	32	0,04	
		Болты ГОСТ 7798-70 М10х30.58	32		
		Шайбы 10.01 ГОСТ 11371-78	32		
		Лист АСБ.-цем. ЛП-П-2.0х1,2-S			
		ГОСТ 18124-75	1	24,0	

1. Горизонтальный шов между верхом перегородки и покрытием заполняется пористыми резиновыми уплотняющими прокладками по ГОСТ 19177-81 с последующей обмазкой герметизирующей нетвердеющей мастикой по ГОСТ 14791-79.

2. Все стальные элементы перегородок окрасить фосфатным покрытием ОФП-2мм толщиной 10мм по ГОСТ 23791-79.

3 Опирание вышележащих перегородок на нижележащие осуществляется через асбестоцементные подкладки размером 300х50х15.

Инв. № подл. | Подпись и дата | Взам. инв. №

Привязан

Инв. №

ГИП	Борисов		27.6.89
Н.контр.	Феськова		27.6.89
Нач.ОТА	Гринкевич		27.6.89
Гл.спец.	Фролова		27.6.89
Рук.гр.	Сенаторов		27.6.89
Инж.	Евстратова		27.6.89

Т.п. 807-19-20.89 КЖ

База „Зооветснаб" с товарооборотом до 3 млн. рублей в год

Неотапливаемый склад

Стадия	Лист	Листов
Р	12	

Схема расположения перегородок

ГИПРОАГРОХИМ Владимир

Копировал Бабина Формат А2

Альбом 1

Ведомость ссылочных и прилагаемых документов

Обозначение	Наименование	Примечание
	Ссылочные документы	
5.904-45	Узлы прохода вентиляционных шахт через покрытие зданий	
1.494-32	Зонты и дефлекторы вентиляционных систем	
1.494-10	Решетки щелевые регулирующие. Тип Р	
1.494-21	Крепление решеток воздухоприточных типа „РРЙ щелевых регулирующих типа „Р" к воздуховодам и строительным конструкциям	
5.904-1	Детали крепления воздуховодов	
2.190-1/72, вып.2	Узлы и детали инженерного оборудования жилых и общественных зданий для сельского строительства	
	Прилагаемые документы	
Ал.3 ОВ СО	Спецификация оборудования	
Ал.4 ОВ ВМ	Ведомость потребности в материалах	

ВЕ1

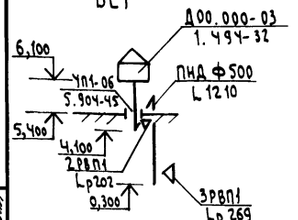

ВЕ3, ВЕ4, ВЕ5

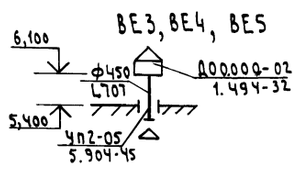

ВЕ2

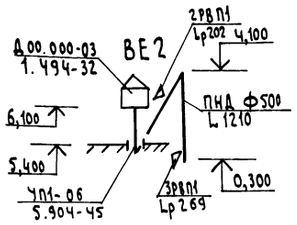

ВЕ6

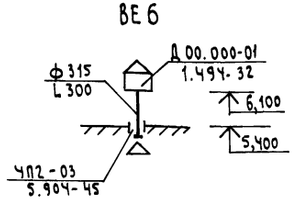

План на отм. 0,000

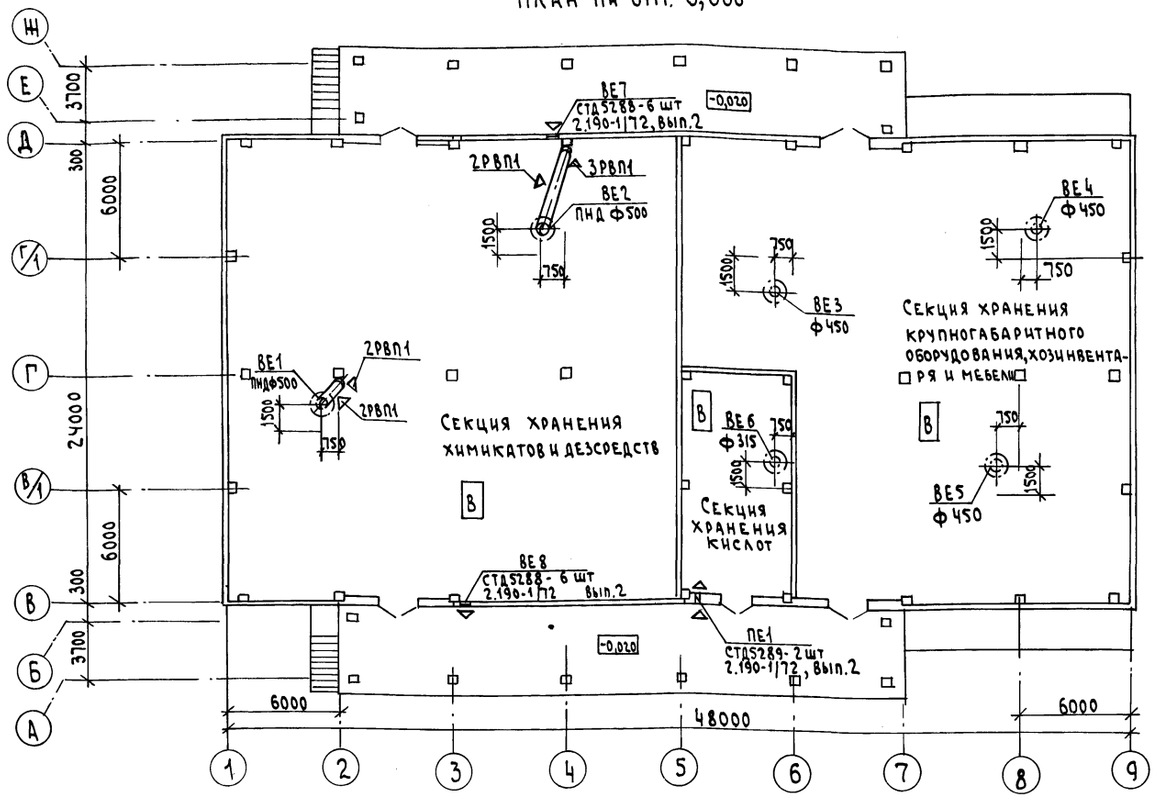

Общие указания

1. Расчет систем вентиляции выполнен в соответствии со СНиП 2.04.05-86 „Отопление, вентиляция и кондиционирование", СНиП 108-78 „Склады сухих минеральных удобрений и химических средств защиты растений"

2. Проект разработан для условий строительства в районах с расчетной зимней температурой наружного воздуха -30°С для нормальной зоны влажности.

3. Воздуховоды систем ВЕ1, ВЕ2 приняты из пластмассовых труб по ГОСТ 18599-83. Монтаж воздуховодов вести в соответствии с СН 550-82 „Инструкция по проектированию технологических трубопроводов из пластмассовых труб".

4. Дефлекторы систем ВЕ1, ВЕ2, ВЕ6 покрываются лакокрасочным материалом по „Рекомендациям по проектированию защиты от коррозии строительных конструкций складов минеральных удобрений" НИИЖБ 1983 г следующего состава: грунтовка - АК-069-1 слой, АК-070-1 слой, ВЛ-023-1 слой, покровный слой - ХВ-1100-2 слоя. Общая толщина покрытия - 280-300 мкм.

5. Воздуховоды и дефлектора систем ВЕ3...ВЕ5 покрываются грунтовкой ГФ-021 и эмалью ХВ-24

Условные обозначения

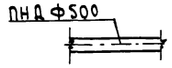

ПНД-полиэтилен низкого давления

Согласовано:
Гл. спец. АС Фролова
Гл. спец. ТХ Шилов
Гл. спец. ТО Иникина

Инв. № подл. | Подпись и дата | Взам. инв. №

Проект разработан в соответствии с действующими нормами и правилами и предусматривает мероприятия, обеспечивающие взрывобезопасность и пожаробезопасность при эксплуатации здания

Главный инженер проекта (Борисов)

ГИП	Борисов		4.7.89
Н. контр.	Клюквина		24.7.89
Нач. отд.	Гринкевич		18.5.89
Рук. гр.	Глуханюк		15.6.89
Ст. инж.	Шмелева		15.5.89

Привязан

Т.п. 807-19-20.89 ОВ

База Зооветснаб с товарооборотом до 3 млн. рублей в год

Неотапливаемый склад

Стадия	Лист	Листов
Р		1

Общие данные. План на отм. 0,000. Схемы систем ВЕ1... ВЕ6

ГИПРОАГРОХИМ Владимир

Копировал Семахина Формат А2 23888-01 25

Альбом 1

План на отм. 0,000

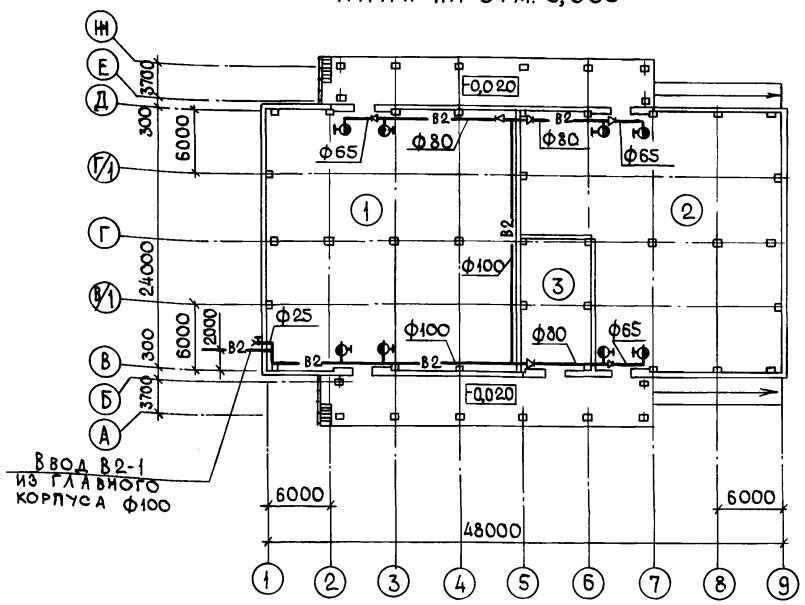

В 2

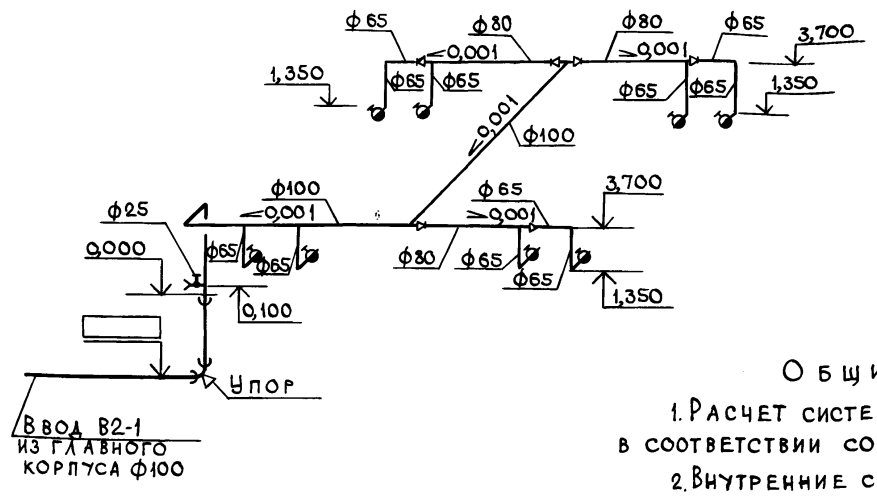

Экспликация помещений

№	Наименование	Кат. производства по взрыво- и пож.опасн.
1	Секция хранения химикатов и дезвредств	В
2	Секция хранения крупногабаритного оборудования, тары, хозинвентаря и мебели	В
3	Секция хранения кислот	В

Основные показатели по чертежам водопровода и канализации

Наименование системы	Потребный напор на вводе, м	Расчетный расход				Установленная мощность электродвигателей, квт	Примечание
		м³/сут	м³/ч	л/с	при пожаре л/с		
Водопровод противопожарный	22,9	—	—	—	10,4		В2

Ведомость ссылочных и прилагаемых документов

Обозначение	Наименование	Примечание
	Ссылочные документы	
4.904-69	Детали и крепления санитарно-технических приборов и трубопроводов	
3.001.1-3	Упоры на наружных напорных трубопроводах водопровода и канализации	
	Прилагаемые документы	
Альбом 3 ВК. СО	Спецификация оборудования	
Альбом 4 ВК. ВМ	Ведомость потребности в материалах	

Общие указания

1. Расчет системы водопровода произведен в соответствии со СНиП 2.04.01-85; 1.02.01-85.
2. Внутренние сети водопровода монтируются из стальных водогазопроводных труб по ГОСТ 3262-75*.
3. Стальные неоцинкованные трубопроводы после монтажа и испытаний окрасить масляной краской за 2 раза.
4. Монтаж трубопроводов производить согласно СНиП 3.05-01-85.

Проект разработан в соответствии с действующими нормами и правилами и предусматривает мероприятия, обеспечивающие взрывобезопасность и пожаробезопасность при эксплуатации здания.

Главный инженер проекта (Борисов)

Согласовано: Гл.спец. ТХ Шипов; Гл.спец. АС Фролова; Гл.спец. ЭЛ Фарсобин; Рук.гр. ОВ Глуханюк; Вед.инж. СС Цыганова; Гл.спец. тех.отд. Макаров

Инв. № подл.	Подпись и дата	Взам. инв. №

Привязан

Инв. №

Т.п. 807-19-20.89 ВК

База „Зооветснаб" с товарооборотом до 3 млн. рублей в год

ГИП	Борисов		3.7.89
Н.контр.	Никольская		20.6.89
Нач.отд.	Гринкевич		20.6.89
Гл.спец.	Кузьмин		20.6.89
Рук.гр.	Пигалова		20.6.89

Неотапливаемый склад

Стадия	Лист	Листов
Р		1

Общие данные. План на отм. 0,000. Схема системы В2

ГИПРОАГРОХИМ Владимир

23888-01 26

Копировал Завьялова Формат А2

Альбом 1

Ведомость рабочих чертежей основного комплекта марки ЭО

Лист	Наименование	Примечание
1	Общие данные	
2	План на отм. 0,000	

Ведомость ссылочных и прилагаемых документов

Обозначение	Наименование	Примечание
	Ссылочные документы	
3.407-82	Вводы линий электропередачи до 1кВ в здания	
4.407-36/70	Детали и узлы внутренних силовых и осветительных электропроводок в сельскохозяйственных производственных помещениях	
5.407-91	Установка светильников с разрядными лампами высокого давления и лампами накаливания в производственных помещениях	
5.407-11	Заземление и зануление электроустановок	
	Прилагаемые документы	
Альбом 3 ЭО.СО	Спецификация оборудования	
ЭОИ.ВБ	Ведомость электромонтажных конструкций подлежащих изготовлению в МЭЗ	
ЭОИ.ВД	Ведомость изделий и материалов для изготовления электромонтажных конструкций и деталей в МЭЗ	
ЭО.ВР	Ведомость объемов строительных и монтажных работ по чертежам	

Основные показатели

Наименование		Кол.	Примеч.
Напряжение сети	В	380/220	
Напряжение ламп	В	220	
Установленная мощность силового электрооборудования	кВт	—	
Установленная мощность электроосвещения	кВт	5,6	
Расчетная мощность силового электрооборудования	кВт	—	
Расчетная мощность электроосвещения	кВт	5,0	
Годовой расход электроэнергии	МВт.ч	3,5	
в т. ч. на электроосвещение	МВт.ч	3,5	

Общие указания

1. Электроснабжение неотапливаемого склада предусматривается от главного корпуса „Зооветснаба" по кабельному вводу по тип. пр. 3.407-82 лист 50.

2. По степени надежности электроснабжения электроприемники склада относятся к потребителям III категории.

3. Щиток 1ЩО на вводе установить снаружи здания на несгораемой стене. Рубильник 1ЩО оборудовать приспособлением для опломбирования при отключенном положении.

4. У входов в склады вблизи пожарных кранов установить кнопки включения SB4...SB7 открытия задвижки, установленной в главном корпусе. Принципиальная схема задвижки приведена в проекте главного корпуса, лист ЭМ-9; электрооборудование и материалы учтены в спецификации главного корпуса.

5. Заделку проходов труб сквозь стены в пожароопасных помещениях выполнить в соответствии с ВСН 294-72.

6. Занулению подлежат металлические части электрооборудования, нормально не находящиеся под напряжением (корпуса светильников, кожухи щитков, пусковая аппаратура и т. д.). В качестве нулевых защитных проводников использовать нулевую жилу кабеля, нулевой провод сети. Зануление выполнить по тип. пр. 5.407-11.

7. Все металлические части электрооборудования окрасить эмалью ХВ-124 ГОСТ 10144-74 по грунтовке ХС-010.

8. Электромонтажные работы выполнить в соответствии с ПУЭ и СНиП 3.05.06-85

Проект разработан в соответствии с действующими нормами и правилами и предусматривает мероприятия, обеспечивающие взрывобезопасность и пожаробезопасность при эксплуатации

Главный инженер проекта (Борисов)

Согласовано:

Гл. спец. ТХ	Шилов	5.10.89
Гл. спец. АСО	Фролова	26.6.89
Гл. спец. ВиК	Кузьмин	

Инв. № подл. | Подпись и дата | Взам. инв. №

Привязан

Инв. №

Т.п. 807-19-20.89 ЭО

База „Зооветснаб" с товарооборотом до 3 млн. рублей в год

ГИП	Борисов		9.7.89
Н. контр.	Максимкин		26.6.89
Нач. отд.	Гринкевич		26.6.89
Гл. спец.	Фарсобин		26.6.89
Рук. гр.	Федорова		26.6.89
Ст. инж.	Толокнова		26.6.89

Неотапливаемый склад

Стадия	Лист	Листов
Р	1	2

Общие данные

Гипроагрохим Владимир

Копировал Семахина Формат А2

Альбом 1

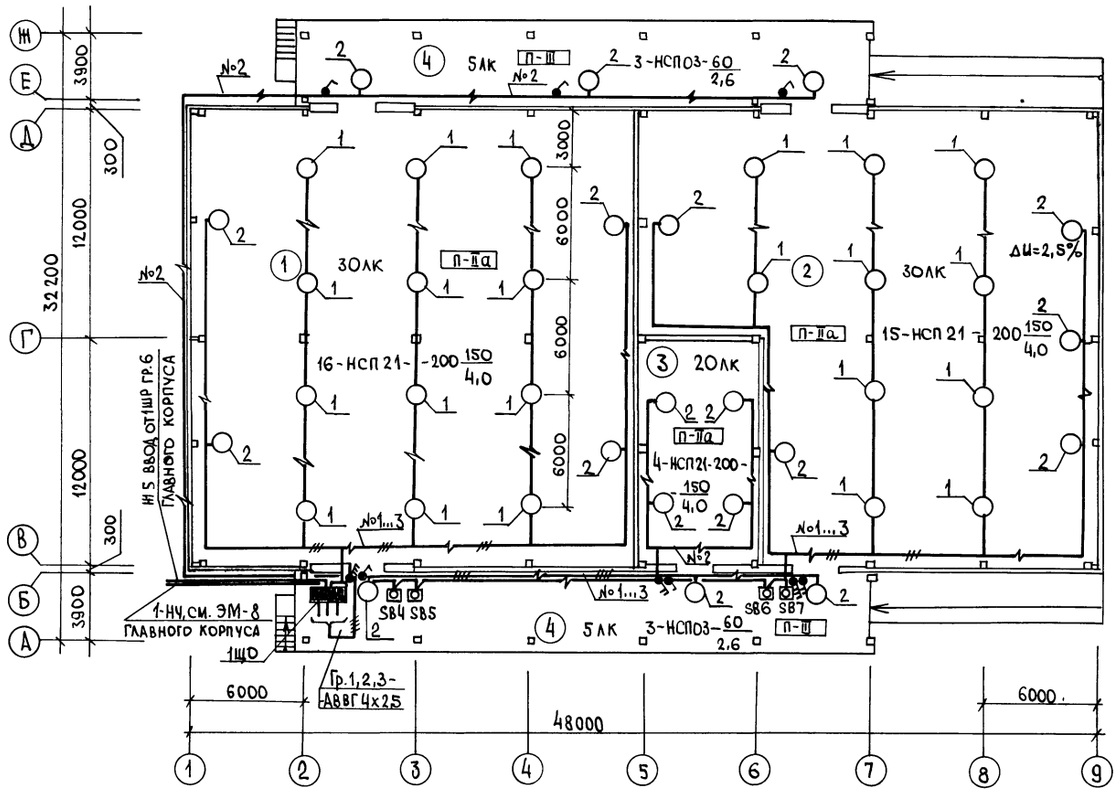

Ведомость узлов установки электрического оборудования на плане расположения

Поз.	Обозначение	Наименование	Кол.	Примечание
1	4.407-36/70, лист 16.61	Детали крепления светильников и промежуточных креплений тросов		
		Светильник типа НСП 21-200/5'3-005	20	
2	5.407-91.1.40 МЧ	Установка светильника с лампой накаливания на стене или колонне на кронштейне К 986 УЗ. Монтажный чертеж		
		Светильник типа НСП 21-200/5'3-005	13	
		НСПО-03М-60-001 УЗ	6	

Данные о групповых щитках с предохранителями

Номер щитка	Тип	Установленная мощность, кВт	Номера групп		Ток, А	
			Занятые	Резервные	Аппарат на вводе	Плавкие вставки предохранителей
1ЩО	ЯР1-63	5,6	1...3	—	руб.	16

Экспликация помещений

Номер по плану	Наименование
1	Секция хранения химикатов и дезсредств
2	Секция хранения крупногабаритного оборудования, тары, хозинвентаря и мебели
3	Секция хранения кислот
4	Рампа

Привязан

Инв. № подл. | Подпись и дата | Взам. инв. №

ГИП	Борисов		3.7.89
Н. контр.	Максимкина		26.6.89
Нач. отд.	Гринкевич		26.6.89
Гл. спец.	Фарсобин		26.6.89
Рук. гр.	Федорова		26.6.89
Ст. инж.	Толокнова		26.6.89

Т.п. 807-19-20.89 ЭО

База „Зооветснаб" с товарооборотом до 3 млн. рублей в год

Неотапливаемый склад

Стадия	Лист	Листов
Р	2	

План на отм. 0,000

ГИПРОАГРОХИМ Владимир

Копировал

Формат А2

Альбом 1

Обозначение чертежа	Наименование	Кол.	Примечание
4.407-36/70	Детали крепления светильников		
Лист 16.61	и промежуточных креплений тросов	22	
5.407-91.2.20	Кронштейн К986У3 со светильником		
	с лампой накаливания	19	

Привязан

Инв.№

Т.п. 807-19-20.89 ЭОИ.ВБ

ГИП	Борисов		3.7.89
Н.контр.	Максимкина		26.6.89
Нач.отд.	Гринкевич		26.6.89
Гл.спец.	Фарсобин		26.6.89
Рук.гр.	Федорова		26.6.89
Ст.инж.	Толокнова		26.6.89

Ведомость электромонтажных конструкций, подлежащих изготовлению в МЭЗ

Стадия	Лист	Листов
Р		1

ГИПРОАГРОХИМ Владимир

Формат А4

Взам.инв.№ | Подпись и дата | Инв.№ подл.

Привязан

Инв.№

Лист

Взам.инв.№ | Подпись и дата | Инв.№ подл.

Наименование и техническая характеристика изделия, материала	Тип, марка	Ед. изм.	Количество
Светильник подвесной	НСПО-03М-60-100	шт.	6
То же	НСП21-200/53-005	шт.	35
Кронштейн	К986У3	шт.	19
Трубный держатель	К939У3	шт.	19

Привязан

Инв.№

Т.п. 807-19-20.89 ЭОИ.ВА

ГИП	Борисов		3.7.89
Н.контр.	Максимкина		26.6.89
Нач.отд.	Гринкевич		26.6.89
Гл.спец.	Фарсобин		26.6.89
Рук.гр.	Федорова		26.6.89
Ст.инж.	Толокнова		26.6.89

Ведомость изделий и материалов для изготовления электромонтажных конструкций деталей МЭЗ

Стадия	Лист	Листов
Р		1

ГИПРОАГРОХИМ Владимир

Формат А4

Взам.инв.№ | Подпись и дата | Инв.№ подл.

№ строки	Наименование вида работ	Ед. изм.	Код вида работ	Код ед. изм.	Количество
	Электрическое освещение				
	Установка осветительного				
	щитка	шт.	—	—	1
	Установка светильников				
	с лампами накаливания	шт.	—	—	41
	Прокладка кабеля на скобах	100м	—	—	4,20

Привязан

Инв.№

Т.п. 807-19-20.89 ЭО.ВР

ГИП	Борисов		3.7.89
Н.контр.	Максимкина		26.6.89
Нач.отд.	Гринкевич		26.6.89
Гл.спец.	Фарсобин		26.6.89
Рук.гр.	Федорова		26.6.89
Ст.инж.	Толокнова		26.6.89

Ведомость объемов строительных и монтажных работ по чертежам

Стадия	Лист	Листов
Р		1

ГИПРОАГРОХИМ Владимир

Копировал Бабина Формат А4

Взам.инв.№ | Подпись и дата | Инв.№ подл.

22888-01 29

Альбом 1

Ведомость рабочих чертежей основного комплекта марки СС

Лист	Наименование	Примечание
1	Общие данные	
2	План расположения сетей связи и сигнализации	
	на отм. 0,000	

Условные обозначения

- 1/2 — Пожарный извещатель, числитель - номер луча знаменатель - порядковый номер извещателя
- Извещатель пожарный ручной
- Коробка ответвительная УК-2П
- КРО1 / 6 — Коробка телефонная распределительная
- Защита окон и дверей на разбитие, пролом
- Сигнализатор СМК-1 на открывание на схеме
- Датчик ДИМК на разбитие, пролом на схеме
- —v— Линия пожарной сигнализации
- ПС Пожарная сигнализация
- ОС Охранная сигнализация
- СО Система оповещения
- Звонок электрический
- О1 Окно
- Д1 Дверь

Ведомость ссылочных и прилагаемых документов

Обозначение	Наименование	Примечание
	Ссылочные документы	
00-0-Ч.87	Схемы и устройства охранной	
	сигнализации оконных и дверных	
	проемов	
	Прилагаемые документы	
Альбом 3 СС.СО	Спецификация оборудования	

Проект разработан в соответствии с действующими нормами и правилами и предусматривает мероприятия обеспечивающие взрывобезопасность и пожаробезопасность при эксплуатации здания.

Главный инженер проекта (Борисов)

Согласовано: Гл. спец. ВК Кузьмин; Гл. спец. АСО Фролова; Гл. спец. ТХ Шилов

Инв. № подл. | Подпись и дата | Взам. инв. №

Схема блокировки окон и дверей

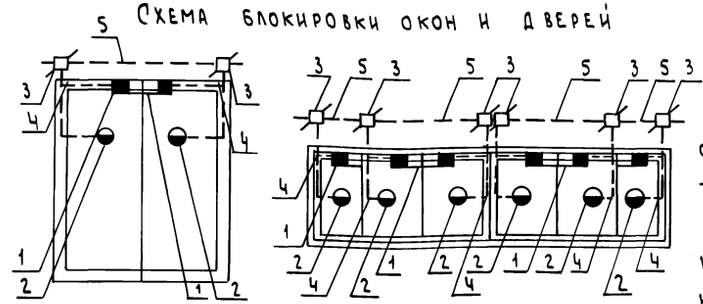

Сводный перечень датчиков охранной сигнализации

Поз.	Наименование	Количество элементов Д1 5	О1 Ч	Всего
1	Сигнализатор магнитоконтактн. СМК-1 шт.	2	6	46
2	Датчик магнитоконтактный ДИМК шт	2	6	46
3	Коробка ответвительная УК-20 шт	2	6	46
4	Провод НВМ-035 I 500 м	4,0	7,0	62,0
5	Провод парный ЛТВ-П-2×0,6 м	3,0	7,0	57,0

Схема расположения сетей связи и сигнализации

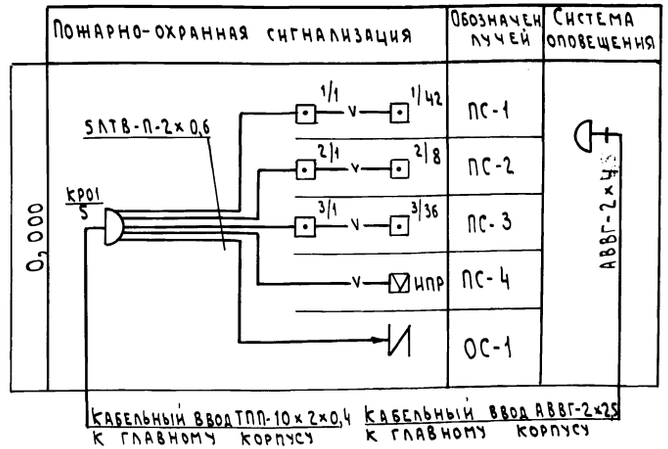

Общие указания

Проект автоматической пожарной сигнализации разработан в соответствии с действующими правилами и нормами ВСН-25-09.68-85, СНиП 2.04.09-84.

Система пожарной сигнализации предназначена для обнаружения места возникновения пожара и сообщении о месте его возникновения на устройство „ТОПАЗ", расположенное в главном корпусе.

Для защиты от несакционированного проникновения предусмотреть охранную сигнализацию по периметру склада. Установить сигнализаторы СМК-1 (на открывание), ДИМК (на пролом) на окнах и дверях.

Автоматические пожарные извещатели ИТМ (на тепло) установить после размещения светильников. Вне помещений-ручные извещатели ИПР для дублирования работы автоматических извещателей.

Места установки извещателей указаны ориентировочно и уточняются при монтаже.

Проводку к извещателям выполнить открыто проводом ЛТВ-П-2×0,6.

Система оповещения (СО) - составная часть комплекса технических средств противопожарной защиты зданий. Для оповещения людей о пожаре используются звонки для своевременной эвакуации людей.

Проводку к звонкам выполнить открыто кабелем АВВГ-2×2,5, прокладываемым отдельно. Звонки включаются одновременно вручную дежурным персоналом главного корпуса.

Привязан

Инв. №

Т.п. 807-19-20.89 СС

База „Зооветснаб" с товарооборотом до 3 млн. рублей в год

ГИП	Борисов		8.7.89
Н. контр.	Цыганова		26.6.89
Нач. отд.	Гринкевич		26.6.89
Вед. инж.	Цыганова		26.6.89
Ст. техн.	Раева		26.6.89

Неотапливаемый склад — Стадия Р; Лист 1; Листов 2

Общие данные — Гипроагрохим Владимир

Копировал Семахина Формат А2 23888-01 30

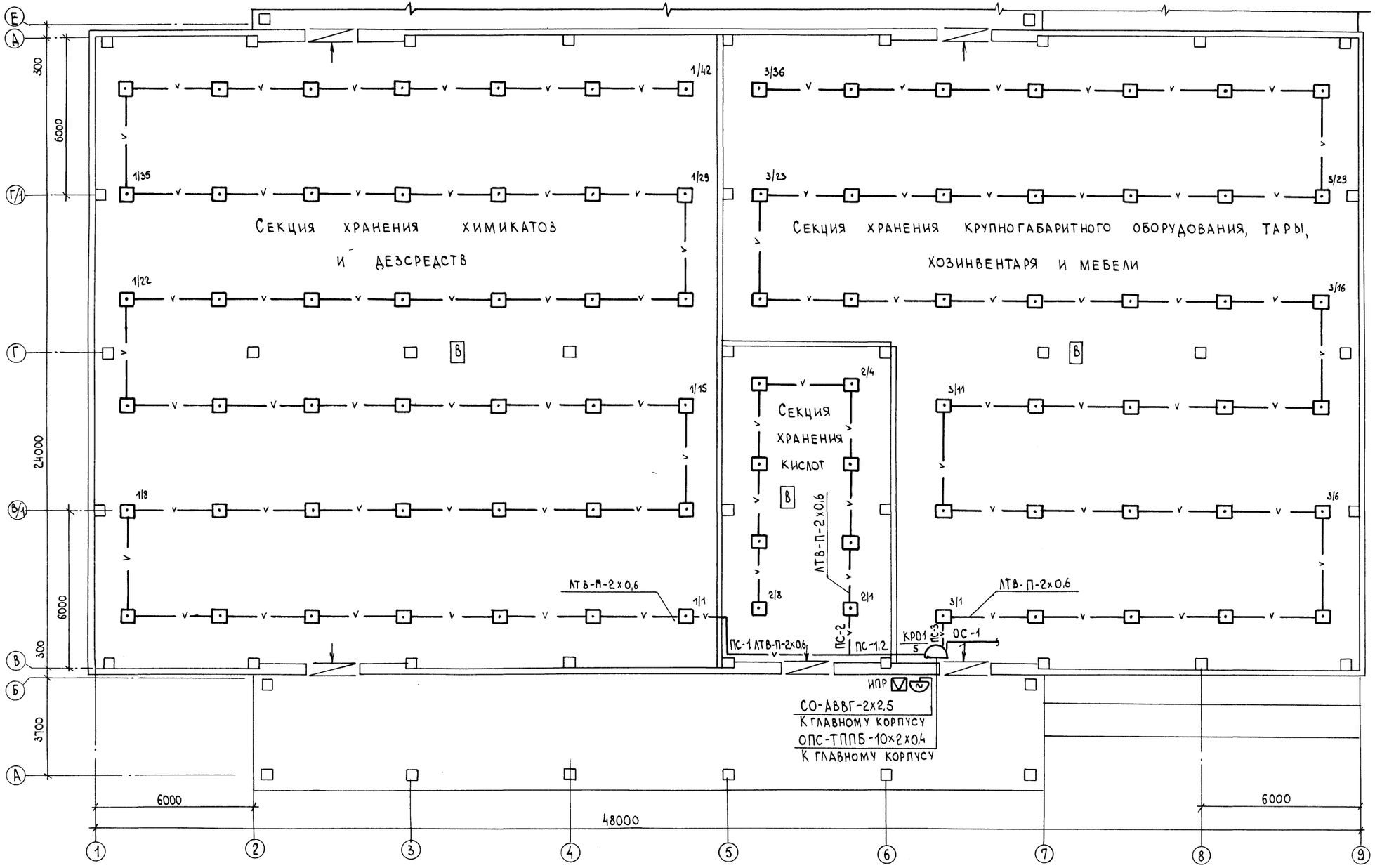

					Т.п. 807-19-20.89 СС	
					База „Зооветснаб" с товарооборотом до 3 млн. рублей в год	
Привязан					Неотапливаемый склад	Стадия: Р; Лист: 2; Листов:
		ГИП	Борисов	26.6.89		
		Н. контр.	Цыганова	26.6.89		
		Нач. ОТД.	Гринкевич	26.6.89	План расположения сетей связи и сигнализации на отм. 0,000	Гипродрохим Владимир
		Вед. инж.	Цыганова	26.6.89		
Инв. №		Ст. техн.	Раева	26.6.89		

Копировал Бабина Формат А2 23888-01 (31)

Инв. № | Взам. инв. № | Подпись и дата

gost.e-ecolog.ru