ТИПОВОЙ ПРОЕКТ

802-2-43.91

СВИНАРНИК НА 184 ХОЛОСТЫХ И СУПОРОСНЫХ МАТОК, 86 ГОЛОВ РЕМОНТНОГО МОЛОДНЯКА, 5 ХРЯКОВ С ПИО

АЛЬБОМ 1

ПЗ	ПОЯСНИТЕЛЬНАЯ ЗАПИСКА	СТР. 3-4
ТХ	ТЕХНОЛОГИЯ ПРОИЗВОДСТВА	СТР. 5-10
АС	АРХИТЕКТУРНО-СТРОИТЕЛЬНЫЕ РЕШЕНИЯ	СТР. 11-29
КМ	КОНСТРУКЦИИ МЕТАЛЛИЧЕСКИЕ	СТР. 30-31
ВК	ВНУТРЕННИЕ ВОДОПРОВОД И КАНАЛИЗАЦИЯ	СТР. 32-35
ОВ	ОТОПЛЕНИЕ И ВЕНТИЛЯЦИЯ	СТР. 36-46
ЭМ	СИЛОВОЕ ЭЛЕКТРООБОРУДОВАНИЕ И ЭЛЕКТРООСВЕЩЕНИЕ	СТР. 47-50
СС	СВЯЗЬ И СИГНАЛИЗАЦИЯ	СТР. 51

25127-01

ЦЕНА 32-22

ОТПУСКНАЯ ЦЕНА

gost.e-ecolog.ru

ТИПОВОЙ ПРОЕКТ

802-2-43.91

СВИНАРНИК НА 184 ХОЛОСТЫХ И СУПОРОСНЫХ МАТОК, 86 ГОЛОВ РЕМОНТНОГО МОЛОДНЯКА, 5 ХРЯКОВ С ПИО

АЛЬБОМ 1

ПЕРЕЧЕНЬ АЛЬБОМОВ

АЛЬБОМ 1	ПЗ	ПОЯСНИТЕЛЬНАЯ ЗАПИСКА
	ТХ	ТЕХНОЛОГИЯ ПРОИЗВОДСТВА
	АС	АРХИТЕКТУРНО-СТРОИТЕЛЬНЫЕ РЕШЕНИЯ
	КМ	КОНСТРУКЦИИ МЕТАЛЛИЧЕСКИЕ
	ВК	ВНУТРЕННИЕ ВОДОПРОВОД И КАНАЛИЗАЦИЯ
	ОВ	ОТОПЛЕНИЕ И ВЕНТИЛЯЦИЯ
	ЭМ	СИЛОВОЕ ЭЛЕКТРООБОРУДОВАНИЕ И ЭЛЕКТРООСВЕЩЕНИЕ
	СС	СВЯЗЬ И СИГНАЛИЗАЦИЯ
АЛЬБОМ 2	СО	СПЕЦИФИКАЦИИ ОБОРУДОВАНИЯ
АЛЬБОМ 3	С	СМЕТЫ
АЛЬБОМ 4	ВМ	ВЕДОМОСТИ ПОТРЕБНОСТИ В МАТЕРИАЛАХ

ПРИМЕНЕННЫЕ ПРОЕКТЫ: Т.П.802-5-86.91 „СВИНАРНИК-ОТКОРМОЧНИК НА 1300 МЕСТ

АЛЬБОМ 2 АС.И ИЗДЕЛИЯ ЗАВОДСКОГО ИЗГОТОВЛЕНИЯ

Разработан объединением „УкрНИИагропроект"
Зам. начальника объединения Э.Я Кошевой
Главный инженер проекта Л.Н. Володина

Утвержден: „Главагропромнаучпроект" Минсельхозпрода СССР
Приказ № 073-3/179 от 24.10.91
Введен в действие объединением УкрНИИагропроект
Приказ № 166 от 24.10.91

© АПП ЦИТП, 1992

Альбом 1

№ № листов	Наименование и обозначение документов Наименование листа	Стр.
	Содержание альбома	2
1	Пояснительная записка	3-4
	ТХ. Технология производства	
1	Общие данные по рабочим чертежам (начало)	5
2	Общие данные по рабочим чертежам (окончание)	6
3	Размещение технологического оборудования.	7
	План. Разрез.	
4	Размещение технологического оборудования.	8
	Разрезы. Узлы. Виды.	
5	Размещение технологического оборудования.	9
	Разрез. Узлы. Виды.	
6	Конвейер скребковый навозоуборочный.	10
	КСН-ф-100. Монтажный чертеж.	
	АС. Архитектурно-строительные решения	
1	Общие данные по рабочим чертежам (начало)	11
2	Общие данные по рабочим чертежам (окончание)	12
3	План на отм. 0,000. Разрез 1-1. Фрагмент 2	13
4	Фрагменты 1,3,4	14
5	Фасады 1-9; 9-1; А-Б; Б-А	15
6	Схемы обрамления проемов ворот. Сечение 2-2.	16
7	План полов. Схема расположения закладных изделий	17
	в полу и рельсового пути.	
8	Схема расположения обрешетки и брусков	18
	под обрешетку. План кровли.	
9	Схема расположения элементов фундаментов.	19
10	Схема расположения элементов фундаментов. Сечения. Узлы.	20
11	Схемы расположения элементов каркаса и покрытия	21
12	Схема расположения стеновых панелей	22
13	Спецификация к схеме расположения стеновых панелей	23
14	Спецификации к схемам расположения стеновых панелей	24
	и плит покрытия	
15	Схемы расположения каналов навозоудаления и	25
	перекрытия каналов навозоудаления	
16	Схема расположения каналов навозоудаления	26
	Фрагменты 1,2.	
17	Схема расположения каналов навозоудаления	27
	Узлы 1; 2. Сечения.	
18	Схема расположения панелей ограждения	28
	станков, кормушек и фундаментов	
19	Схемы расположения панелей ограждения станков,	29
	кормушек и фундаментов. Сечения. Узлы.	
	КМ. Конструкции металлические	
1	Общие данные по рабочим чертежам.	30
2	Металлическая площадка ПМ1.	31
	ВК. Внутренние водопровод и канализация	
1	Общие данные по рабочим чертежам (начало)	32
2	Общие данные по рабочим чертежам (окончание)	33
3	План на отм. 0,000. Фрагмент 1.	34
4	Схемы систем В1; Т3; Т31; К1.	35
	ОВ. Отопление и вентиляция	
1	Общие данные по рабочим чертежам (начало)	36
2	Общие данные по рабочим чертежам (окончание)	37
3	Таблица тепловлаговоздушного баланса (начало)	38
4	Таблица тепловлаговоздушного баланса (продолжение)	39
5	Таблица тепловлаговоздушного баланса (продолжение)	40
6	Таблица тепловлаговоздушного баланса (продолжение)	41
7	Таблица тепловлаговоздушного баланса (окончание)	42
8	План на отм. 0,000. Разрез 1-1.	43
9	Схема системы отопления, схема системы теплоснабжения,	44
	узел управления, схемы систем П1÷П11, ВЕ1, В1÷В8.	
	ОВН. Общие виды нетиповых конструкций	
	Содержание	45
1	Переход	45
2	Переход	45
3	Переход	46
	ЭМ. Силовое электрооборудование и электроосвещение	
1	Общие данные по рабочим чертежам	47
2	Электроосвещение. План расположения	48
3	Силовое электрооборудование. УВЗП. План располо-	49
	жения	
4	Принципиальная схема питающей и распредели-	50
	тельной сети.	
	СС. Связь и сигнализация	
1	План сетей телефонизации и радиофикации	

Инв. № подл. | Подпись и дата | Взам. инв. №

Привязан:

Инв. №

ГИП	Володина		
Нач. отд.	Дячук		
Н. контр.	Быызгалова		15.04.91
Инж. 1 кат.	Листовит		4.04.91

ТП 802-2-43.91

Содержание альбома.

Стадия	Лист	Листов
Р		1

УкрНИИагропроект г. Киев

Копир. Власенко № 25127-01 3 формат А2

Альбом 1

1. Основание для разработки проекта.

Типовой проект „Свинарник на 184 холостых и супоросных маток, 86 голов ремонтного молодняка; 5 хряков с ПИО" разработан на основании „Перечня работ по типовому проектированию на 1990г. утвержденного Госстроем СССР и в соответствии с заданием на проектирование утвержденным Главным научно-проектным управлением по строительству 26 марта 1990 года.

Здание разработано для строительства в составе фермы выращивания и откорма 3 тыс. свиней в год с кормлением поголовья влажными кормовыми смесями.

Схема генерального плана

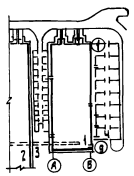

Экспликация

Номер	Наименование	№ типового проекта
1	Свинарник на 184 холостых и супоросных маток; 86 голов ремонтного молодняка; 5 хряков с ПИО	802-2-43.91
2	Свинарник для проведения опоросов на 64 места и содержания 760 поросят-отъемышей	802-3-39.91
3	Навозосборник и каналы навозоудаления фермы выращивания и откорма 3 и 6 тыс. свиней в год	815-68.91
4	Выгульные площадки	

2. Условия применения проекта.

Проект предназначен для строительства в климатических районах с расчетной зимней температурой наружного воздуха -20°С, -30°С (основное решение) и -40°С со следующими условиями:

Вес снегового покрова на 1м² горизонтальной поверхности для II и III снеговых районов СССР 0,7 кПа (70 кгс/м²); 1,0 кПа (100 кгс/м²) (основное решение).

- скоростной напор ветра для III района 0,38 кПа (38 кгс/м²);
- сейсмичность района строительства не более 6 баллов;
- рельеф территории спокойный, грунтовые воды отсутствуют, грунты непучинистые, непросадочные со следующими нормативными характеристиками:

угол внутреннего трения $\varphi_н = 0{,}49$ рад или 28°;
удельное сцепление $C_н = 2$кПа (0,02 кгс/см²);
модуль деформации нескальных грунтов $E = 14{,}7$МПа (150 кгс/см²);
удельный вес грунта $\gamma = 1{,}8$ кн/м³ (1,8тс/м³);
Коэффициент надежности по грунту $\gamma_g = 1$.

Здание второго класса ответственности, второй степени огнестойкости.

3. Термическое сопротивление ограждающих конструкций.

Термическое сопротивление ограждающих конструкций для условий эксплуатации:

Стены: $R_o = 1{,}23 \frac{м^2 \cdot °C}{Вт}$ для -20°С; $1{,}63 \frac{м^2 \cdot °C}{Вт}$ для -30°С; $2{,}01 \frac{м^2 \cdot °C}{Вт}$ для -40°С.

покрытие: $R_o = 2{,}36 \frac{м^2 \cdot °C}{Вт}$ для -20°С; $2{,}67 \frac{м^2 \cdot °C}{Вт}$ для -30°С; $2{,}98 \frac{м^2 \cdot °C}{Вт}$ для -40°С.

4. Решение по организации производства и труда

Свинарник предназначен для содержания 184 холостых и супоросных маток, 86 голов ремонтного молодняка, 5 хряков с ПИО. Для хряков, супоросных маток и ремонтного молодняка предусмотрены выгульные аварики. Кормление животных - влажными кормовыми смесями. Корма к свинарнику доставляются загрузчиком КУТ-3,0 бм, затем электрифицированными кормораздатчиками КС-1,5 раздаются в кормушки. Поение животных осуществляется из сосковых поилок АС-Ф-25 водой питьевого качества. Удаление навоза осуществляется скребковыми транспортерами КСН-Ф-100. Основной эффективной формой организации труда является производственная бригада, работающая на хозрасчете и коллективном подряде.

Санитарная обработка обслуживающего персонала производится в ветеринарно-санитарном пропускнике, расположенном на границе ограждения фермы.

5. Решения по теплоснабжению, энергоснабжению, водоснабжению, канализации, охране окружающей природной среды с данными о содержании в выбросах вредных веществ.

Источником теплоснабжения являются наружные тепловые сети теплоноситель - вода с параметрами 150-70°С для нужд отопления и вентиляции, для нужд горячего водоснабжения вода с температурой 55°С.

Отопление животноводческих помещений воздушное, совмещенное с приточной вентиляцией. Отопление бытовых помещений осуществляется конвекторами типа "Комфорт". Для выпуска воздуха предусмотрена установка вентилей.

Вентиляция помещений для содержания животных принята приточно-вытяжная с механическим

Технико-экономические показатели

Наименование показателей	Единица измерения	Показатели по проекту	Аналог 802-2-37-88
1. Мощностной показатель	гол.	275	250
2. Численность работающих	чел.	1	2
3. Общая площадь	м²	798,1	1328,0
Площадь застройки	То же	985,12	1415,0
Строительный объем	м³	4366,20	6504,0
4. Общая сметная стоимость	тыс. руб.	102,24 / 160,81	148,15
в том числе:			
Строительно-монтажных работ	То же	89,08 / 147,64	126,01
оборудования	"	13,16 / 13,17	22,14
на расчетную единицу	руб.	371,63 / 578,85	504,04
на 1м² общей площади	то же	80,43 / 144,63	94,89
5. Расход тепла	ГДж	3087,2	3252,6
на расчетную единицу	То же	11,2	13,0
6. Годовой расход электроэнергии	МВт.ч	85,0	87,0
на расчетную единицу	кВт	309	348
7. Расход			
воды	м³/сут	4,32	5,27
на расчетную единицу	то же	0,016	0,021
8. Трудозатраты построечные	чел.час	11190	18723
на расчетную единицу	то же	40,69	74,89
на 1 млн руб. строительно-монтажных работ	чел.час	125600	148595
9. Расход основных строительных материалов			
цемента, приведенного к М-400	т	131,68	214,42
стали, приведенной к классам А-I; С38|23	то же	31,89	40,39
лесоматериалов, приведенных к круглому лесу	м³	49,15	72,98
кирпича	тыс. шт.	29,28	34,25
На расчетную единицу			
цемента	т	0,479	0,857
стали	т	0,09	0,161
лесоматериалов	м³	0,12	0,19
кирпича	тыс. шт.	0,11	0,13

За расчетную единицу принято 1 скотоместо. Расчетных единиц 275
В вробных сравнительных показателях знаменатель приведен в ценах 1991г.

ТП 802-2-43.91 ПЗ

ГИП	Володина		
Нач.отд.	Дячук		
Н.контр.	Брызгалова		
Гл.спец.	Завадий		
Гл.спец.	Шеремет		
Гл.спец.	Максименко		
Зав.гр.	Колос		

Свинарник на 184 холостых и супоросных маток; 86 голов ремонтного молодняка; 5 хряков с ПИО

Стадия	Лист	Листов
Р	1	2

Пояснительная записка

УкрНИИагропроект г. Киев

Копир. Гороховская Гоф 25127-01 4 Формат А2

Инв.N подл. | Подпись и дата | Взам.инв.N

побуждением воздуха, рассчитанная на ассимиляцию избыточного тепла и влаги от животных:

В холодный период года приток воздуха в помещения для содержания животных механический тепловентиляторными установками, состоящими из двухскоростных вентиляторов и калориферов (системы П1, П2).

В переходный и теплый периоды года приток воздуха осуществляется при помощи вентиляционных башен с двухскоростными вентиляторами (системы П3 ÷ П11).

Вытяжка из помещений для содержания животных механическая осевыми вентиляторами комплекса вентиляционного оборудования „Климат 45м-03" (системы В1÷В8).

Вентиляция вспомогательных помещений естественная через шахты в покрытии и открывающиеся фрамуги окон.

Проектом предусмотрена автоматизация приточных систем П1 ÷ П11 и вытяжных систем В1÷В8 (см. раздел А).

Ввод водопровода предусматривается от наружных сетей фермы. Полив зеленых насаждений осуществляется от поливочных кранов, расположенных в свинарнике. Расход на полив зеленых насаждений учтен в расходах фермы.

Требуемый напор на вводе 15м.

Бытовые стоки отводятся в наружную канализационную сеть фермы. По надежности обеспечения электроэнергией электроприемники здания относятся к потребителям II*/II категории. Энергоснабжение осуществляется от внешних сетей фермы. Предусматривается городская радиотрансляционная сеть, а также телефонизация с установкой телефонного аппарата городской сети.

6. Решение по технике безопасности.

При производстве строительно-монтажных работ руководствоваться СНиП III-4-80 „Техника безопасности в строительстве".

При эксплуатации здания необходимо руководствоваться:

- Положением о работе по охране труда и технике безопасности на предприятиях, в организациях и учреждениях системы МСХ СССР и в колхозах, утвержденным в 1965 году;

- Правилами по технике безопасности и противопожарной охране, изложенными в инструкциях по эксплуатации оборудования заводов-изготовителей.

7. Основные положения по производству строительных и монтажных работ.

Продолжительность строительства, свинарника на 184 холостых и супоросных маток, 86 голов ремонтного молодняка, 5 кряков с ПЦО в соответствии со СНиП 1.04.03-85 равна 9 месяцам, в том числе подготовительный период 1 месяц.

Проектом предусматривается внедрение комплексной механизации основных строительных процессов, применение передовых методов производства работ с большей степенью совмещения ряда производственных процессов. При производстве работ следует руководствоваться СНиП III-4-80, Техника безопасности в строительстве".

Строительство предусматривается осуществить в два периода - подготовительный и основной.

В подготовительный период должны быть выполнены работы по освоению территории, предварительной ее планировке, прокладке временных и части инженерных коммуникаций и автодорог, необходимых для нужд строительства и устройства временных инвентарных зданий и сооружений.

Производство земляных работ разрешается только после выполнения геодезических разбивочных работ по выносу в натуру проекта земляных сооружений и постановки соответствующих разбивочных знаков.

В процессе производства земляных работ строительная организация должна обеспечить сохранность всех геодезических знаков, закрепляющих пункты геодезической разбивочной основы.

Планировочные работы и устройство земляного полотна производится при помощи бульдозера марки Д3-42, при наличии проекта планировки, проектов всех подземных сооружений и общего баланса земляных масс.

Грунт, необходимый для обратной засыпки, размещать в отвалах, лишний грунт вывозить за пределы строительной площадки.

Основной объем работ по выемке грунта из котлованов и траншей под фундаменты предусматривается выполнять экскаваторами марки Э0-3322Д, оборудованными обратной лопатой, емкость ковша 0,3-0,5 м³.

Зачистку котлованов и траншей предусматривается выполнять вручную.

При производстве земляных работ котлованы и траншеи должны быть защищены от попадания поверхностных вод.

Монтаж фундаментов осуществляется при помощи автомобильного крана марки КС-2561К.

Установку сборных железобетонных фундаментов следует производить, совмещая нанесенные на них риски с ориентирами, закрепленными на основаниях или контролируя правильность установки при помощи геодезических приборов.

Засыпка пазух фундаментов производится бульдозером марки Д3-42.

Монтаж железобетонных рам выполняется автомобильным краном марки КС-2561К.

Выбор кранов производится на основании технико-экономических расчетов с учетом количества, размера и веса монтажных элементов, конфигурации и размеров возводимых сооружений, темпов монтажа и особенностей условий строительства.

До начала монтажа должны быть выполнены работы по наладке и приемке монтажных механизмов, оборудования и приемке монтажных механизмов, оборудования и грузозахватных приспособлений.

Монтаж конструкций разрешается производить только после приемки фундаментов.

Рамы следует устанавливать, совмещая риски, обозначающие геометрические оси в нижнем сечении монтируемой конструкции с рисками фундамента. Выверку проектного положения и временного закрепления рам следует производить при помощи инвентарных механических приспособлений.

Плиты покрытия следует укладывать после установки каждой очередной пары рам. Их следует закреплять к строительным конструкциям после установки каждой плиты.

При установке панелей наружных стен здания должны совмещаться грани элементов или установочные риски на них с ориентирными рисками, вынесенными от разбивочных осей на опорные плоскости. Контроль вертикальности панелей стен следует осуществлять по продольной грани.

Работы по возведению каменных конструкций следует осуществлять в соответствии с проектом не допуская ослабления каменных конструкций отверстиями, бороздами, нишами не предусмотренными проектом.

Сборные железобетонные перемычки в проемах должны укладываться по ходу возведения кладки.

До начала производства отделочных работ здание необходимо подвести под крышу.

Работы по устройству каждого элемента пола должны производиться после окончания строительных и монтажных работ, при производстве которых эти элементы могли быть повреждены.

В заключение выполняются отделочные работы и работы по благоустройству.

Стройгенплан и календарный план выполнен в т. п. 801-01-45.91 Ферма выращивания и откорма 6 тыс. свиней в год с кормлением поголовья влажными кормовыми смесями.

Альбом 1

Инв. № подл. | Подп. и дата | Взам. инв. №

Привязан

Инв. №

ТП 802-2-45.91 ПЗ Лист 2

25127-01 5 Формат А2

Альбом 1

Типовой проект

Ведомость рабочих чертежей основного комплекта

Лист	Наименование	Примечание
1	Общие данные по рабочим чертежам (начало)	
2	Общие данные по рабочим чертежам (окончание)	
3	Размещение технологического оборудования.	
	План. Разрез.	
4	Размещение технологического оборудования.	
	Разрезы. Узлы. Виды.	
5	Размещение технологического оборудования.	
	Разрез. Узлы. Виды.	
6	Конвейер скребковый навозоуборочный	
	КСН-Ф-100. Монтажный чертеж.	

Ведомость ссылочных и прилагаемых документов.

Обозначение	Наименование	Примечание
	Ссылочные документы.	
3.818.9-2.вып.5	Технологические изделия для	
	животноводческих производст-	
	венных зданий.	
	Прилагаемые документы	
ТП 802-2-43.91 ТХ.СО	Спецификация оборудования	Альбом II
ТП 802-2-43.91 ТХ.ВМ	Ведомость потребности в материалах	Альбом 4

Ведомость основных комплектов рабочих чертежей.

Обозначение		Наименование	Примечание
ТП 802-2-43.91	ТХ	Технология производства	
ТП 802-2-43.91	АС	Архитектурно-строительные	
		решения.	
ТП 802-2-43.91	ВК	Внутренние водопровод и	
		канализация.	
ТП 802-2-43.91	ОВ	Отопление и вентиляция.	
ТП 802-2-43.91	ЭМ	Силовое электрооборудование	
		и электроосвещение	
ТП 802-2-43.91	АОВ	Автоматизация систем	
		отопления и вентиляции	
ТП 802-2-43.91	СС	Связь и сигнализация.	

Проект разработан в соответствии с нормами, правилами, инструкциями и государственными стандартами и обеспечивает безопасную эксплуатацию зданий при соблюдении предусмотренных проектом мероприятий.

Главный инженер проекта Л.Н. Володина.

Инв.№ подл. | Подп. и дата | Взам.инв.№

Общие указания.

Свинарник на 184 холостых и супоросных маток, 86 голов ремонтного молодняка, 5 хряков с пунктом искусственного осеменения.

Входит в состав фермы по выращиванию и откорму 3 тыс. свиней в год.

Технология производства.

Свинарник предназначен для содержания холостых, условно-супоросных и супоросных маток, хряков и ремонтного молодняка.

Из поступивших в здание свиноматок после отъема поросят и ремонтных свинок, достигших случного возраста формируются технологические группы, выявляются животные в охоте, проводится их осеменение и по истечение 35 дней после осеменения, неперегулявшие свиноматки переводятся в станки для свиноматок с установленной супоросностью.

Содержание животных.

Таблица 1

Основные технологические параметры содержания животных.

Половозрастные группы животных.	Мест в станке	Размер станка м х м	Площадь станка на 1 гол. м²	Фронт кормления см	Количество голов в станке	Количество станков
1. Холостые матки	12	3,29 х 6.7	1.84	45	12	2
2. Матки с неустановленной супоросностью	1	0.65 х 2.24	1.46	45	1	16
	12	3.29 х 6.7	1.84	45	12	4
3. Супоросные матки	12	3.29 х 6.7	1.84	45	12	8
4. Ремонтный молодняк	10	2.2 х 3.7	0,81	30	10	9
5. Хряки основные	1	2.32 х 3.19	1,40	45	1	2
6. Хряки проверяемые и пробники.	3	2,4 х 3,19	2.55	45	3	1

Для хряков, супоросных маток и ремонтного молодняка предусмотрены выгульные дворики.

Размещение станков в здании четырехрядное, образующее два кормовых проезда.

После перевода технологической группы в другое здание станки дезинфицируют и подготавливают к приему следующей группы. Для взвешивания животных предусмотрены передвижные весы.

Осеменение маток.

В составе здания имеется пункт искусственного осеменения. ПИО включает в себя помещение для содержания хряков, получения спермы и ее обработки.

Принципиальная схема технологических процессов обработки и получения спермы следующая: перед получением спермы в моечной хряка моют, сушат, после чего он попадает в манеж, где размещено чучело. После садки его загоняют в помещение, где он содержится.

Полученную сперму в спермоприемнике оператор по взятию спермы передает через шлюз в лабораторию для обработки и расфасовки, а использованную вагину в моечную, где она моется и стерилизуется.

Лаборатория оснащена оборудованием, необходимым для проверки качества спермы, подготовки ее к осеменению.

Выявленных в охоте свиноматок размещают в индивидуальных станках и осеменяют, формируя группы по дням осеменения. Охоту устанавливают ежедневно при помощи хряка-пробника. Осеменяют свиноматок спермой, взятой и обработанной на пункте искусственного осеменения. Осемененных животных содержат в индивидуальных станках

Привязан

Инв.№

ТП 802-2-43.91 ТХ

Гип	Володина		10.91
Нач.отд.	Дячук		10.91
Н. контр.	Каратаева		10.91
Гл. спец.	Максименко		10.91
Зав. гр.	Ярмолицкая		10.91
Инжен.	Колтко		10.91
Инжен.	Зубарева		10.91

Свинарник на 184 холостых и супоросных маток, 86 голов ремонтного молодняка, 5 хряков с пункт.

Стадия	Лист	Листов
Р	1	6

Общие данные по рабочим чертежам (начало)

УкрНИИагропроект г. Киев

Копир. Майстерко 25127-01 6 формат А2

Альбом 1

для передержки 8-9 дней, затем переводят в групповые станки. Начиная с 12-14 дня после осеменения ежедневно определяют у них повторную половую охоту.

Кормление животных.

Кормление свиноматок предусмотрено нормированное, двухразовое влажными кормовыми смесями по нормам и рационам в соответствии с ОНТП-2-85 Госагропрома СССР.

Таблица 2.

Расчет потребности кормов.

Виды кормов.	среднегодовое поголовье	Зимний период 210 дней: На 1 гол. в сутки, кг	Зимний период 210 дней: На 1 гол. в сутки, кг. к.ед.	Зимний период 210 дней: На все поголовье, в сутки, кг	Зимний период 210 дней: На все поголовье, на период, ц	Летний период 155 дней: На 1 гол. в сутки, кг	Летний период 155 дней: На 1 гол. в сутки, кг к.ед	Летний период 155 дней: На все поголовье, в сутки, кг	Летний период 155 дней: На все поголовье, на период, ц	На все поголовье за год, ц
Хряки.										
1. Комбикорм		2.69	3.23	13.4	28.1	2.69	3.23	13.4	20.8	48.9
2. Корнеклубнеплоды		0.885	0.23	4.4	9.2					9.2
3. Обрат	5	1.15	0.15	5,7	12.0	1.15	0.15	5.7	8.8	20.8
4. Травяная мука		0.32	0.19	1.6	3.4					3.4
5. Зеленая масса						2.47	0.42	12.4	19.2	19.2
Итого			3.80				3.80			
Свиноматки холостые, условно-супоросные и супоросные										
1. Комбикорм		1.51	1.96	268,8	564,5	2.09	2.38	372.0	576.6	1141,1
2. Корнеклубнеплоды		1.45	0.38	258,1	542.0					542.0
3. Комбисилос	178	1.0	0,18	178,0	373,8					373.8
4. Травяная мука		0,47	0,28	83,7	175,8					175.8
5. Зеленая масса						2.47	0,42	439.7	681,5	681,5
Итого			2.80				2.80			
Ремонтный молодняк										
1. Комбикорм		1.70	2.03	142.8	299.9	1.97	2.3	165.5	256,5	556,4
2. Корнеклубнеплоды		1.0	0.26	84,0	176,4					176,4
3. Комбисилос		0,5	0.09	42.0	88,2					88.2
4. Травяная мука	84	0.32	0.19	26,9	56,5					56,5
5. Обрат		1.0	0.13	84.0	176,4	1.04	0,13	87,4	135,5	311,9
6. Зеленая масса						1.6	0,27	134,4	208,3	208,3
Итого			2.70				2,70			

Кормосмеси влажностью 70% готовят в кормоцеле. Корма по кормушкам раздают с помощью электрифицированного мобильного кормораздатчика КС-1,5, который обеспечивает равномерную, дозированную выдачу кормов в кормушки. Доставляются приготовленные корма к свинарнику загрузчиком кормов КУТ-3.0 бм (КУТ-3.0В).

Поение животных.

Поение животных осуществляется из сосковых поилок АС-Ф-25. водой питьевого качества. Температура воды при поении животных в холодное время года принимается 10-16°С.

Навозоудаление.

Удаление навоза в здании осуществляется скребковыми транспортерами КСН-Ф-100, которое перегружают его в поперечный канал навозоудаления.
Транспортировка навоза от свинарника к навозосборнику обеспечивается поперечным конвейером КСУ-Ф-1-61. Из навозосборника навоз перекачивается в навозохранилище

Организация труда.

Рабочий день односменный, двухцикличный при пятидневной рабочей неделе.

Свинарник обслуживает 1 свинарь-оператор.

В обязанности оператора входит: наблюдение за состоянием животных, прием кормов и кормление, уборка станков и проходов, мойка оборудования, организация прогулок животных, выбор маток в охоте и доставка их на пункт искусственного осеменения, поддержание ветеринарно-санитарного порядка, участие в проведении профилактических мероприятий, строгое выполнение распорядка дня.

Ветеринарно-санитарные мероприятия.

Ветеринарно-санитарные мероприятия в здании направлены на сохранение здоровья животных и повышение продуктивности.

Все мероприятия проводятся соответственно с общим планом общефермских мероприятий: санитарные дни проводятся через каждые 30 дней, дезинфекция осуществляется после каждого перемещения группы животных при помощи дезустановки ДУК-2, входящей в состав общефермского оборудования.

В целях недопущения загрязнения почвы и водоисточников возбудителями инфекционных заболеваний павших животных и другими отходами производства их вывозят в специальных герметических контейнерах на завод мясокостной муки.

Навоз из здания транспортируются в навозохранилище, где предусматривается его карантирование, хранение и обеззараживание на период эпизоотии.

Техника безопасности и охрана труда.

Все работы по охране труда определяются „Положением о работе по охране труда и технике безопасности на предприятиях, в организациях и учреждениях системы МСХ СССР и в коллозах", утвержденные в 1965 году.

При выполнении механизированных работ следует руководствоваться „Правилами техники безопасности при работе на тракторах, сельскохозяйственных и специализированных машинах" утвержденными Президиумом ЦК профсоюза рабочих и служащих сельского хозяйства и заготовок 29 сентября 1969 года, МСХ СССР 24 октября 1969 года, „Союзсельхозтехникой" 29 октября 1969 года.

При работе с животными должны соблюдаться „Правила техники безопасности в животноводстве", утвержденные МСХ СССР и Президиумом ЦК профсоюза рабочих и служащих сельского хозяйства и заготовок 16 мая 1969 года.

Взам. инв. N | Подп. и дата | Инв. N подл.

Привязан

Инв. N

ГИП	Володина		10.91
Нач. отд.	Дячук		10.91
Н. контр.	Каратаева		10.91
Гл. спец.	Максименко		10.91
Зав. гр.	Ярмолицкая		10.91
Вед. инж.	Федорко		10.91
Инженер	Колтко		10.91

ТП 802-2-43.91 ТХ

Свинарник на 184 холостых и супоросных маток, 86 голов ремонтного молодняка, 5 хряков с ПИО

Стадия	Лист	Листов
Р	2	

Общие данные по рабочим чертежам (Окончание)

УкрНИИагропроект г. Киев

25127-01 7

формат А2

Альбом 1

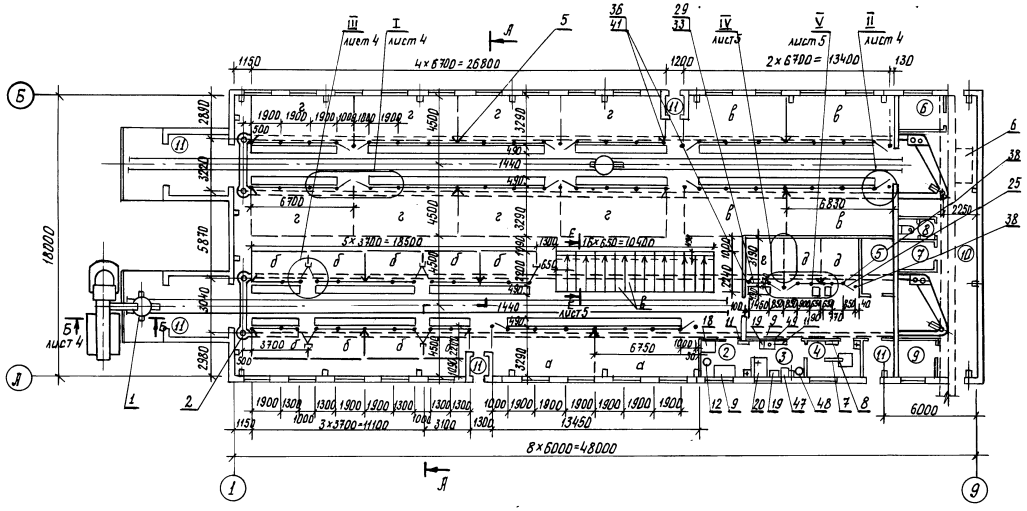

А-А

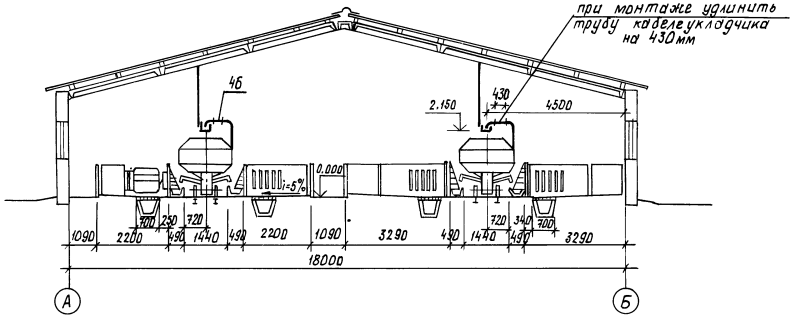

Экспликация помещений

Номер по плану	Наименование	Площадь, м²	Категория производства по взрывной, взрыво-пожарной и пожарной опасности
1	Помещение для животных, в т.ч:	633.8	Д
	а) станки для 24 холостых маток		
	б) станки для 86 голов ремонтного молодняка		
	в) станки для 64 маток с неустановленной супоросностью		
	г) станки для 96 супоросных маток		
	д) станки для 2-х основных хряков		
	е) станок для 2-х проверяемых хряков и 1-го хряка-пробника		
2	Лаборатория ПИО	7.76	Д
3	Моечная ПИО	7.76	Д
4	Манеж	8.22	Д
5	Помещение для санобработки	8.10	Д
6	Помещение для обслуживающего персонала	7.04	—
7	Электрощитовая	4.76	Д
8	Санузел	2.98	—
9	Узел ввода	5.83	Д
10	Коридор		
11	Тамбур		

1. Спецификацию оборудования см. альбом „Спецификации оборудования"
2. Для загрузки кормораздатчика КС-1.5 кормораздатчиком КУТ-3.06М (КУТ-3.08) приварить приемные воронки.
3. Желоб для кабеля, раскладку панелей ограждения станков и лотков навозоудаления см. строительную часть проекта.

Согласовано: Гл. спец. Э; Табачник; Гл. спец. АС; Талько; Гл. спец. ОВ; Завалий; Гл. спец. ВК; Шеремет

Инв. № подл.; Подпись и дата; Взам. инв. №

Привязан:

Инв. №

ГИП	Володина		10.91
Нач. отд.	Дячук		10.91
Н. контр.	Каратаева		10.91
Гл. спец.	Максименко		10.91
Вед. инж.	Федорко		10.91
Инженер	Зубарева		10.91

т.п. 802-2-43.91 ТХ

Свинарник на 184 холостых и супоросных маток, 86 голов ремонтного молодняка, 5 хряков с ПИО

Размещение технологического оборудования. План. Разрез

Стадия	Лист	Листов
Р	3	

УкрНИИагропроект г. Киев

Копир. Стельмащук

25127-01 8

Формат А2

Альбом 1

Б - Б

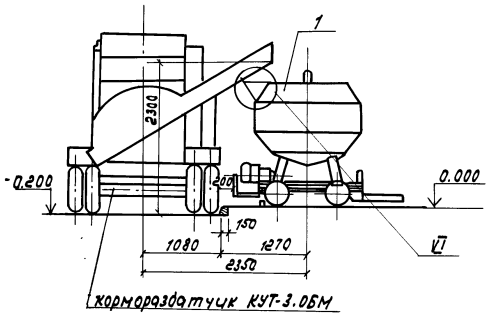

I

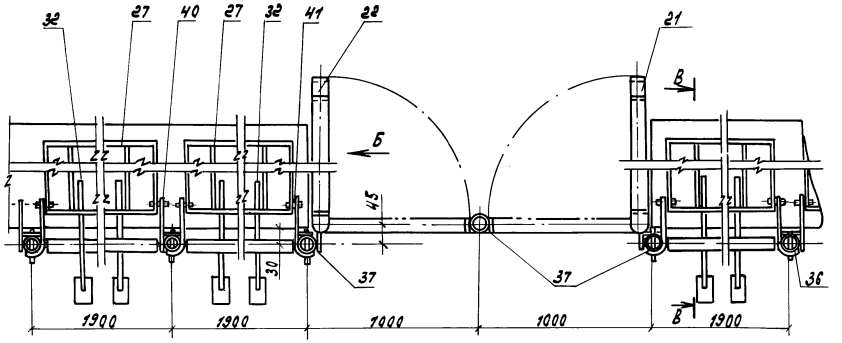

II

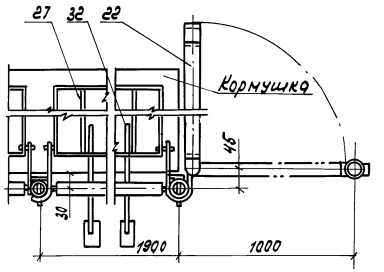

VI

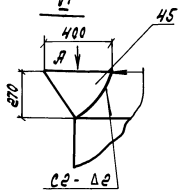

Вид А

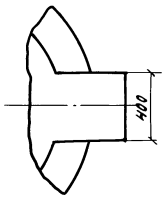

В - В

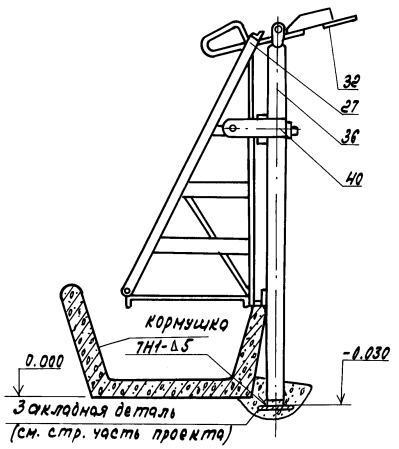

III

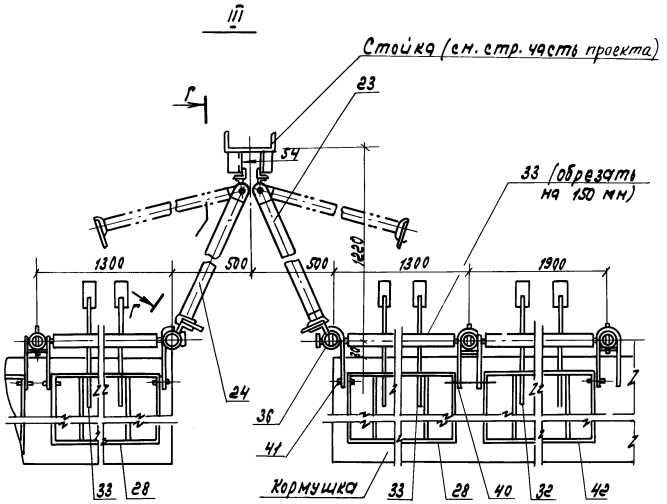

Г - Г

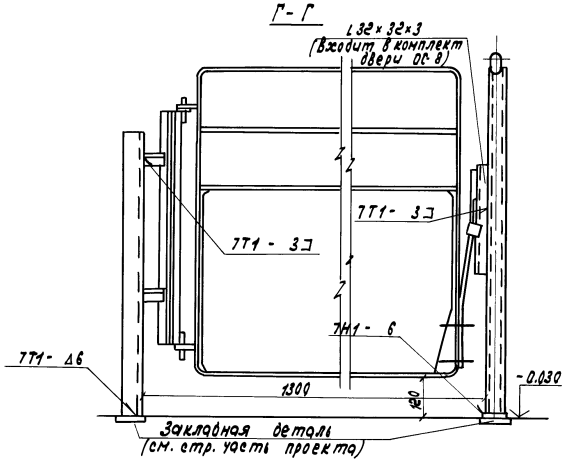

Вид Б

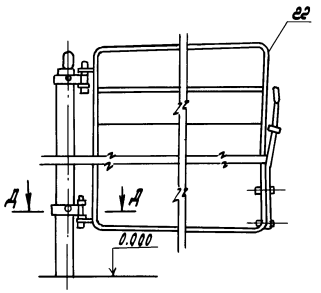

А - А

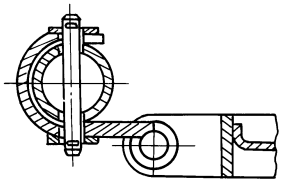

Сварные швы по ГОСТ 5264-80

					ТП 802-2.43.91 ТХ		
Привязан							
	ГИП	Володина		10.91	Свинарник на 184 холостых и су. поросных маток, 86 голов ремонтного молодняка, 5 хряков с ПИО	Стадия	Лист	Листов
	Нач. отд.	Дячук		10.91		Р	4	
	Н. контр.	Каратаева		10.91				
	Гл. спец.	Максименко		10.91	Размещение технологического оборудования. Разрезы. Узлы. Виды.	УкрНИИагропроект г. Киев		
	Вед. инж.	Федорко		10.91				
Инв. №	Инж.	Зубарева		10.91				
	Копир. Касьяненко				25127-01 9	Формат А2		

Инв. № подл. | Подпись и дата | Взам. инв. №

Альбом 1

IV

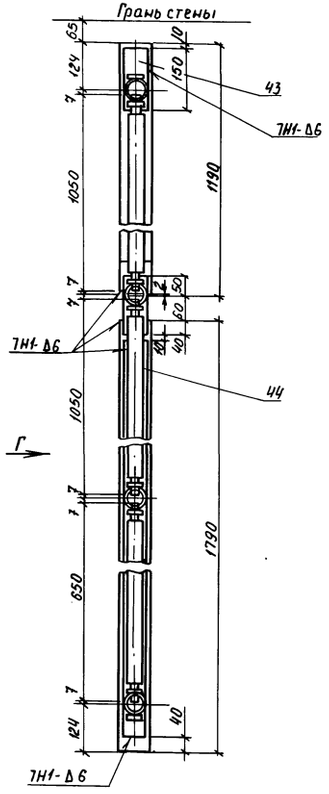

Вид Г

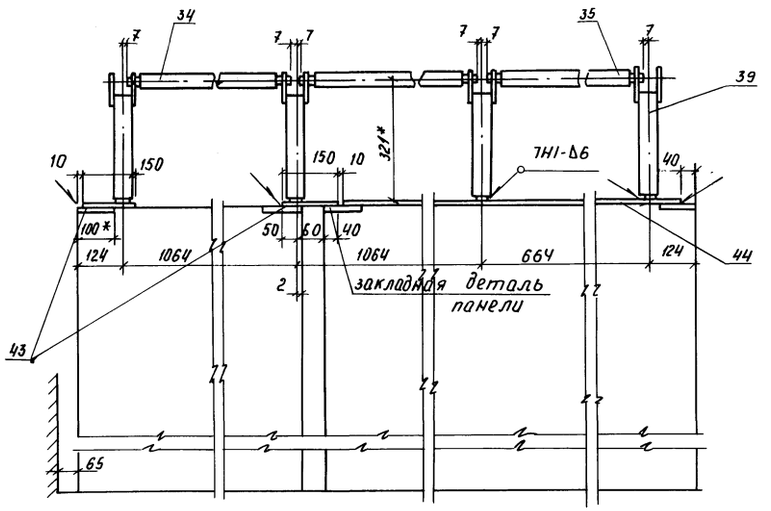

Вид Д

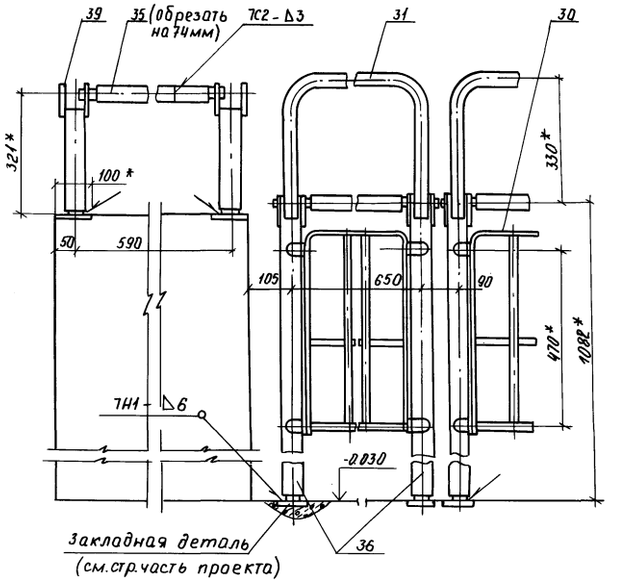

Е – Е

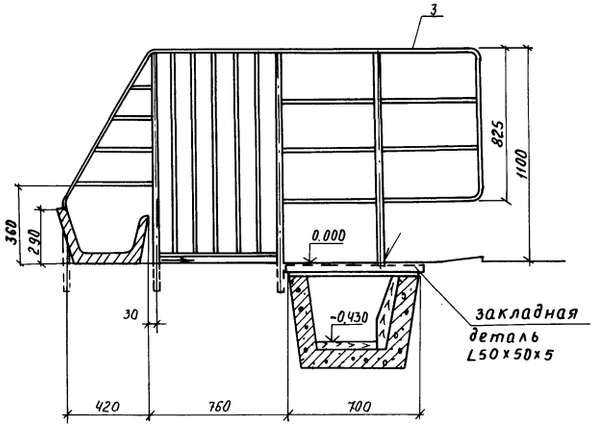

V

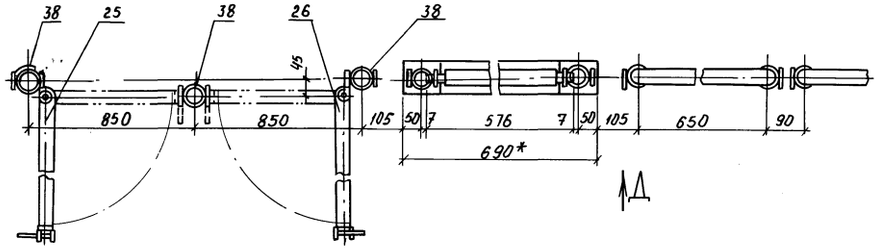

1 * Размеры для справок

2. Сварные швы по ГОСТ 5264-80

				т.п. 802-2-43.91 ТХ			
Привязан							
	ГИП	Володина		10.91	Свинарник на 184 холостых и супоросных маток, 8 голов ремонтного молодняка, 5 хряков с ЛПО	Стадия	Лист	Листов
	Нач. отд.	Дячук		10.91		Р	5	
	Н. контр.	Каратаева		10.91				
	Гл. спец.	Максименко		10.91	Размещение технологического оборудования	УкрНИИагропроект		
	Вед. инж.	Федорка		10.91	Узлы. Виды. Разрез.	г. Киев		
Инв. №	Инж.	Зибарева		10.91				

Копир. Слипенко 25127-01 1Д формат А2

Инв. № подл. | Подпись и дата | Взам. инв. №

Альбом 1

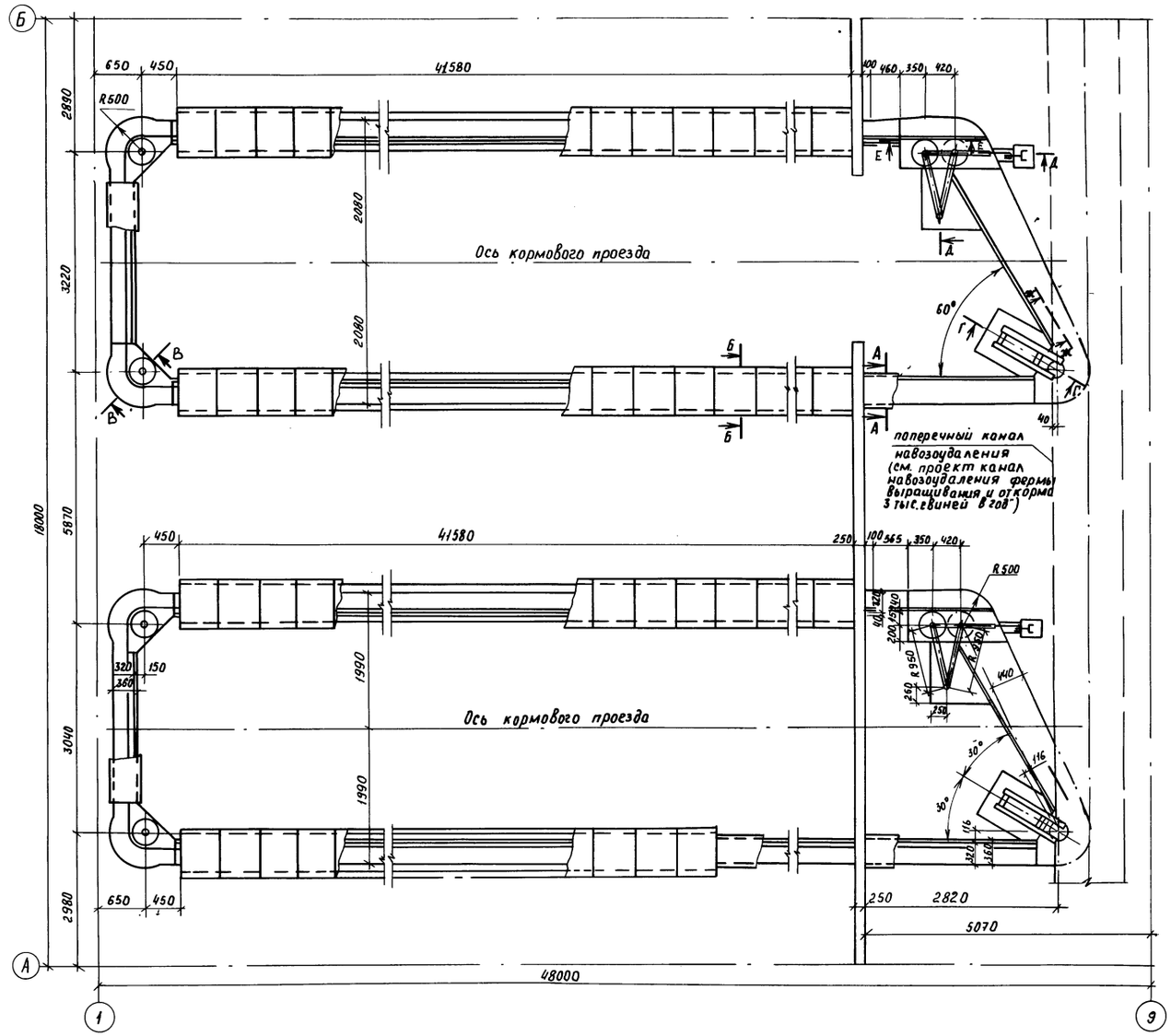

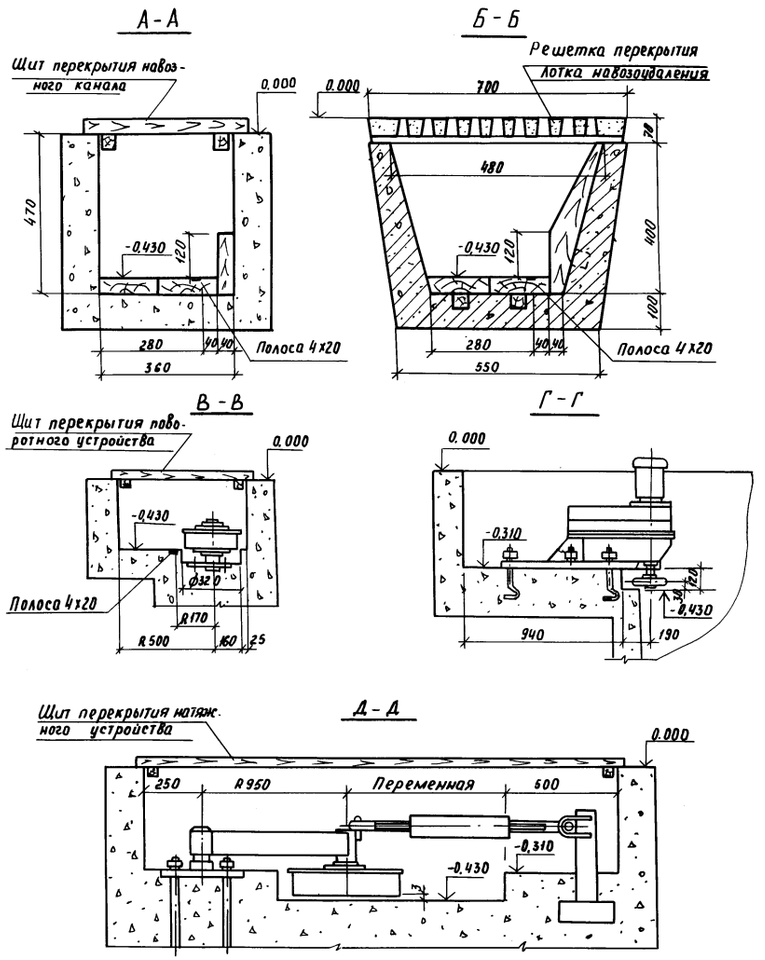

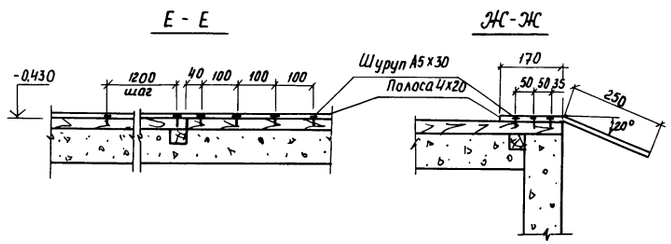

1. Монтаж конвейера выполнить согласно паспорта и инструкции по монтажу завода-изготовителя
2. Перекрытие поворотных роликов, натяжных устройств, участков навозных каналов, ограждение приводов выполнить по чертежам АС.

					т.п. 802-2-43.91		ТХ	
Привязан	ГИП	Володина		10.91	Свинарник на 184 холостых и супоросных маток, 86 голов ремонтного молодняка, 5 хряков с ПИО	Стадия	Лист	Листов
	Нач. отд	Дячук		10.91		Р	6	
	Н. контр.	Каратаева		10.91				
	Гл. спец.	Максименко		10.91	Конвейер скребковый навозоуборочный КСН-Ф-100 Монтажный чертеж.	УкрНИИагропроект г. Киев		
	Вед. инж.	Федорко		10.91				
Инв. №	Инж.	Зубарева		10.91				

Копир. Слипенко 25127-01 11 формат А2

Инв. № Подл. | Подпись и дата | Взам. Инв. №

Альбом 1

Ведомость рабочих чертежей основного комплекта

Лист	Наименование	Примечание
1	Общие данные по рабочим чертежам (начало)	
2	Общие данные по рабочим чертежам (окончание)	
3	План на отм. 0.000. Разрез 1-1. Фрагмент 2	
4	Фрагменты 1,3,4	
5	Фасады 1-9; 9-1; А-Б; Б-А	
6	Схемы обрамления проемов ворот. Сечение 2-2	
7	План полов. Схема расположения закладных изделий в полу и рельсового пути	
8	Схема расположения обрешетки и брусков под обрешетку. План кровли	
9	Схема расположения элементов фундаментов	
10	Схема расположения элементов фундаментов. Сечения. Узлы	
11	Схемы расположения элементов каркаса и покрытия	
12	Схема расположения стеновых панелей	
13	Спецификация к схеме расположения стеновых панелей	
14	Спецификации к схемам расположения стеновых панелей и плит покрытия	
15	Схемы расположения каналов навозоудаления и перекрытия каналов навозоудаления	
16	Схема расположения каналов навозоудаления. Фрагменты 1,2	
17	Схема расположения каналов навозоудаления. Узлы 1,2. Сечения	
18	Схема расположения панелей ограждения станков, кормушек и фундаментов	
19	Схемы расположения панелей ограждения станков, кормушек и фундаментов. Сечения. Узлы	

Ведомость основных комплектов рабочих чертежей

Обозначение	Наименование	Примечание
ТХ	Технология производства	
АС	Архитектурно-строительные решения	
КМ	Конструкции металлические	
ВК	Внутренние водопровод и канализация	
ОВ	Отопление и вентиляция	
ЭМ	Силовое электрооборудование и электроосвещение	
АОВ	Автоматизация систем отопления и вентиляции	
СС	Связь и сигнализация	

Проект разработан в соответствии с нормами, правилами, инструкциями и государственными стандартами.

Главный инженер проекта Л.Н. Володина

Ведомость ссылочных и прилагаемых документов

Обозначение	Наименование	Примечание
	Ссылочные документы	
ГОСТ 18853-73	Ворота деревянные распашные для производственных зданий и сооружений	
ГОСТ 24698-81	Двери деревянные наружные для жилых и общественных зданий	
ГОСТ 14624-84	Двери деревянные для производственных зданий	
ГОСТ 6629-88	Двери деревянные внутренние для жилых и общественных зданий	
ГОСТ 12506-81	Окна деревянные для производственных зданий	
ГОСТ 6665-82	Камни бортовые бетонные и железобетонные	
ГОСТ 13579-78 ГОСТ 24022-80	Блоки бетонные для стен подвалов Фундаменты железобетонные сборные под колонны сельскохозяйственных зданий	
1.812.1-2, вып. 0,1	Фундаменты железобетонные под трехшарнирные железобетонные рамы для однопролетных сельскохозяйственных зданий	
1.865.1-4/89; вып. 1,5,8	Железобетонные плиты покрытий сельскохозяйственных производственных зданий	
2.436-17	Узлы окон с деревянными переплетами по ГОСТ 12506-81	
1.038.1-1, вып. 1	Перемычки железобетонные для зданий с кирпичными стенами	
1.832.1-9, вып. 1,2,3,5	Стеновые двухслойные панели из легких бетонов для сельскохозяйственных зданий	
1.823.1-2, вып. 1,2	Колонны железобетонные для сельскохозяйственных производственных зданий	
1.415.1-2, вып. 1	Балки фундаментные железобетонные для наружных и внутренних стен производственных зданий промышленных предприятий	
1.141-1, вып. 66	Панели перекрытий железобетонные многопустотные	
1.822.1-6 ..., вып. 1,2	Железобетонные рамы для однопролетных сельскохозяйственных зданий с уклоном кровли 1:4	
3.006.1-2.87, вып. 1,2	Сборные железобетонные каналы и тоннели из лотковых элементов	
3.818.9-2, вып. 1...6	Технологические изделия для животноводческих производственных зданий	
2.860-4	Узлы сельскохозяйственных зданий с каркасом из железобетонных рам серии 1.822-2	
2.430-20, вып. 2	Узлы стен из кирпича одноэтажных зданий промышленных предприятий	

Ведомость ссылочных и прилагаемых документов (продолжение)

Обозначение	Наименование	Примечание
1.400-15, вып. 1	Унифицированные закладные изделия железобетонных конструкций для крепления технологических коммуникаций и устройств	
	Прилагаемые документы	
т.п 802-5-86.91 Альбом 2	Изделия заводского изготовления	
АС; ВМ	Ведомости потребности в материалах	

Ведомость спецификаций

Лист	Наименование	Примечание
4	Спецификация элементов заполнения проемов	
4	Спецификация перемычек	
6	Спецификация элементов обрамления проемов ворот	
8	Спецификация к схеме расположения обрешетки и брусков под обрешетку	
9	Спецификация к схеме расположения элементов фундаментов	
11	Спецификация к схеме расположения элементов каркаса	
13	Спецификация к схеме расположения стеновых панелей	
14	Спецификации к схеме расположения стеновых панелей и схеме расположения плит покрытия	
15	Спецификация к схемам расположения элементов каналов и перекрытия каналов навозоудаление	
18	Спецификация к схеме расположения элементов панелей ограждения и кормушек	

Привязан:

Инв. №

т.п 802-2-43.91 АС

ГИП	Володина		
Нач. отд.	Дячук		
Н. контр.	Брызгалова		
Гл. спец.	Талько		
Зав. гр.	Колос		15.04.91
Инж. I кат.	Пустовит		13.04.91

Свинарник на 184 холостых и супоросных маток; 86 голов ремонтного молодняка; 5 хряков с ПИО

Стадия	Лист	Листов
Р	1	19

Общие данные по рабочим чертежам (начало)

УкрНИИагропроект г. Киев

Копир. Стельмащук

25127-01 12

Формат А2

Инв. № подл. | Подпись и дата | Взам. инв. №

Альбом 1

Общие указания

1. Сведения о нагрузках и воздействиях, степень огнестойкости здания приведены в общей пояснительной записке.
2. За условную отметку 0.000 принят уровень чистого пола кормораздаточного проезда, что соответствует абсолютной отметке
3. Наружные стены запроектированы из двухслойных керамзитобетонных панелей плотностью Д900 с защитным слоем из тяжелого бетона.
4. Отдельные участки наружных стен выполнить из кирпича КР75/1800/35 ГОСТ 530-80 на цементно-известковом растворе марки 25 с подрезкой швов с внутренней стороны и расшивкой с наружной.
5. Внутренние кирпичные стены и перегородки выполнить из кирпича КР 75/1800/35 ГОСТ 530-80 на цементном растворе марки 50 с расшивкой швов, в помещениях со штукатуркой - в пустошовку.
6. Над проемами размером до 600 мм выполнить рядовые перемычки из арматуры ф 8 А III по два стержня на каждые 120 мм толщины стены в слое цементного раствора толщиной 40 мм с заведением концов стержней за грань проемов на 300 мм.
7. В процессе возведения кирпичных стен и перегородок в дверных проемах заложить антисептированные деревянные пробки по 3 штуки с каждой стороны проема по высоте и закладные детали для навески и обрамления проема ворот.
8. Горизонтальную гидроизоляцию стен (кроме наружных стен, где применены цокольные панели) и перегородок выполнить на отметке -0.030 из слоя цементного раствора толщиной 30 мм состава 1:2 с гидрофобными добавками.
9. По периметру здания выполнить асфальтовую отмостку толщиной 30 мм с уклоном 0.03 от здания по щебеночному основанию толщиной 100 мм. Ширина отмостки 700 мм.
10. Оконные и дверные блоки, ворота окрасить двумя слоями влагостойкой масляной краски светлых тонов.
11. Наружные поверхности стен здания после расшивки швов окрасить силикатной краской светлого тона.
12. В животноводческих помещениях с относительной влажностью воздуха до 70% степень агрессивного воздействия газовой среды на железобетонные конструкции из бетона пониженной проницаемости - слабоагрессивная. Степень агрессивного воздействия жидкой среды на бетонные и железобетонные конструкции нормальной проницаемости - сильноагрессивная.
13. Закладные и соединительные изделия сборных железобетонных конструкций, каналов навозоудаления и полов покрыть слоем цинка (горячее цинкование по ГОСТ 9.306-85) толщиной 100 мм в процессе их изготовления. Сварные и монтажные швы и поврежденные при сварке места цинкового покрытия тщательно очистить и оцинковать слоем 150 мкм методом газотермического напыления. Закладные и соединительные элементы каналов навозоудаления, полов дополнительно покрыть тремя слоями эмали ХВ 785 ГОСТ 7313-75 по грунтовке ХС-010 ГОСТ 9355-81 общей толщиной 150 мкм.
14. Внутренние поверхности каналов навозоудаления покрыть двумя слоями битумно-латексно-кукерсольной мастики (ТУ 400-2-51-76) по грунтовке из 30% раствора битума марки БН-IV в бензине общей толщиной покрытия 600 мкм.
15. Металлические конструкции подвесок, связей и обрамления проемов покрыть эмалью ХВ-124 по ГОСТ 10144-89 по грунтовке ХС-010 по ГОСТ 9335-81 общей толщиной 110 мкм.
16. Рамы и колонны от верха башмака до отметки 1.000 и внутренние поверхности панельных стен от отм. 0.000 до 1.000 покрыть двумя слоями нефтеполимерной краски на основе смолы СПП по грунтовке из разбавленной нефтеполимерной краски.
17. Все деревянные изделия и элементы защитить от возгорания, увлажнения и гниения поверхностной пропиткой буроугольной композицией БК с поглощением древесиной 30-40 кг/м³ солей, обрешетку кровли защитить глубокой пропиткой буроугольной композицией БК с поглощением древесиной 75 кг/м³ солей. Состав компонентов буроугольной композиции в процентах: буроугольный воск-10; олифа оксоль-70; сиккатив-10; бура-5; вода-5.
18. Поверхности несущих и ограждающих конструкций из бетона и железобетона, выходящие в животноводческие помещения и соединительный коридор, после побелки известью гидрофобизировать двумя слоями кремнийорганической жидкости ГКЖ-10 или ГКЖ-11 по МРТУ 6-02-271-63 до полного насыщения. Гидрофобизацию следует проводить через 6 дней после завершения отделочных работ.
19. Для уменьшения деформации усадки и коробления асбестоцементных листов кровли с наружной стороны их гидрофобизировать кремнийорганической жидкостью ГКЖ-10.
20. Все технологические операции по подготовке поверхностей и нанесению защитных покрытий выполнять в соответствии с требованиями главы СНиП 3.04.03-85 и „Рекомендациями по защите внутренних поверхностей ограждающих конструкций сельскохозяйственных зданий с повышенной влажностью внутреннего воздуха кремнийорганическими соединениями", Сибгипросельхозстрой", Новосибирск-1972г.
21. Проект разработан для производства работ в летнее время, при производстве работ в зимнее время необходимо руководствоваться указаниями соответствующих глав СНиП.

Ведомость отделки помещений.

Площадь м²

Наименование или номер помещения.	Потолок		Стены или перегородки		Низ стен или перегородок (панель)			Примечания.
	Площадь	Вид отделки	Площадь	Вид отделки	Площадь	Вид отделки	Высота мм	
1	998,4	известковая побелка (см. п.18)	513,8	известковая побелка (см. п.18)				
6	11,3	известковая побелка	20,8	штукатурка кирпичных стен, клеевая покраска				
10, 7, 9, 11	195.9	известковая побелка	281,4	известковая побелка				
2, 3, 5, 8	42.6	известковая побелка	93,4	штукатурка кирпичных стен, клеевая покраска	62,2	эмаль ПФ-115 ёслоя по грунту ПФ-020	1800	
4	13.2	известковая побелка	34.0	штукатурка кирпичных стен эмаль ПФ-115	13,3	глазурованная плитка	1400	

Ведомость объемов сборных бетонных и железобетонных конструкций по рабочим чертежам основного комплекта марки АС

	Наименование группы элементов конструкций	Код	Кол. м³	Примеч.
1	Блоки фундаментов и бортовые канни	574100	13.29	
2	Фундаменты стаканного типа и башмаки	581200	19.72	
3	Колонны	582100	2.68	
4	Балки фундаментные	582400	2.60	
5	Элементы ран	582700	22.32	
6	Перемычки	582800	1.63	
7	Панели стеновые наружные	583100	181.43	
8	Панели перегородок	583300	11.00	
9	Плиты покрытия и перекрытия	584100	54.86	
10	Конструкции и детали каналов		32.41	
11	Кормушки		5.50	
	Всего		347.44	
	Материалы на изготовление сборных бетонных и железобетонных конструкций учтены в ведомости потребности в материалах и отдельно не учитываются.			

Т.П. 802-2-43.91 АС			
Свинарник на 184 холостых и супоросных маток; 86 голов ремонтного молодняка; 5 хряков с ПИО.	Стадия	Лист	Листов
	Р	2	
Общие данные по рабочим чертежам (окончание)	УкрНИИагропроект г. Киев		

ГИП	Володина		
Нач. отд.	Дячук		
Н. контр.	Брызгалова		
Гл. спец.	Талько		
Зав. гр.	Колос		15.04.91
Инж. I к	Пустовит		4.04.91

Привязан

Инв. №

Инв. № подл. | Подп. и дата | Взам. инв. №

25127-01 13

формат А2

Альбом 1

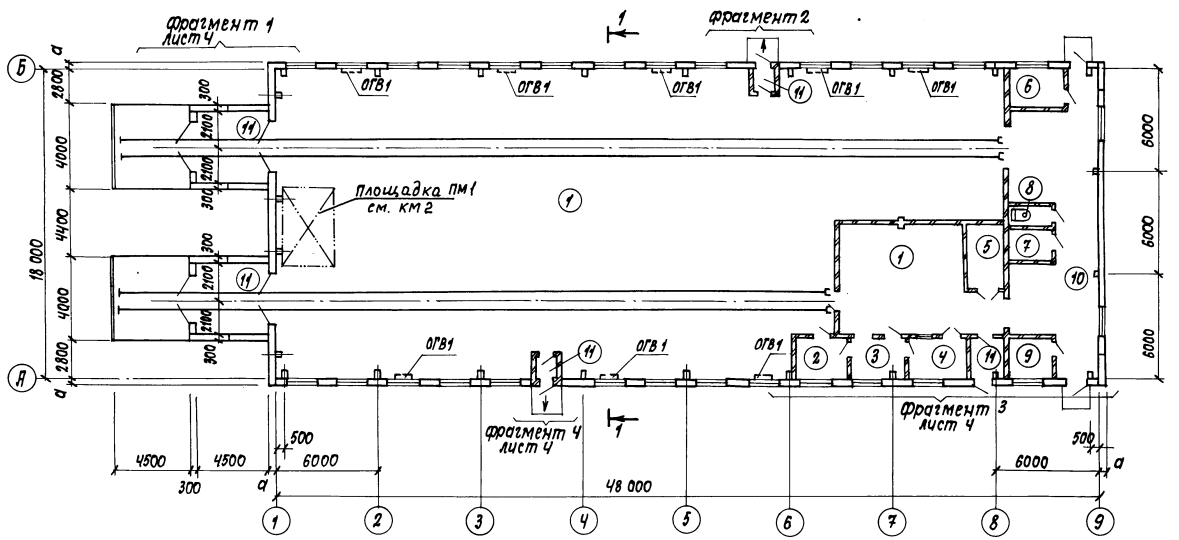

Экспликация помещений

Номер по плану	Наименование	Площадь, м²	Категория производства по взрывной, взрыво-пожарной и пожарной опасности
1	Помещение для животных	633,8	Д
2	Лаборатория ПИО	7,76	Д
3	Моечная ПИО	7,76	Д
4	Манеж	8,22	Д
5	Помещение для санобработки	8,10	Д
6	Помещение для обслуживающего персонала	7,04	—
7	Электрощитовая	4,76	Д
8	Санузел	2,98	—
9	Узел ввода	5,83	Д
10	Коридор	68,1	
11	Тамбур	36+3,3+4,42	

Фрагмент 2

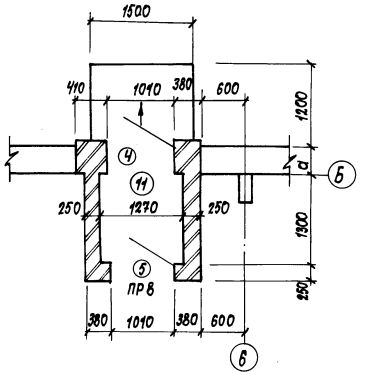

Таблица толщин стен и утеплителя кровли

Расчетная температура воздуха tн °С	Толщина стен „а" мм		Толщина утеплителя кровли мм	Материал утеплителя кровли
	панельных стен	кирпичных участков		
-20°	300	380	140	Мягкие минераловатные плиты на синтетическом связующем марки 75 ГОСТ 9573-82
-30°	400	510	160	
-40°	500	510	180	

Схемы обрамления проемов ворот см. лист 6.

Асбестоцементные волнистые листы 54/200-75-1750 ГОСТ 16233-77*

Обрешетка см. лист 8

Утеплитель см. таблицу

Пароизоляция - один слой рубероида на горячем битуме

Железобетонные плиты

1-1

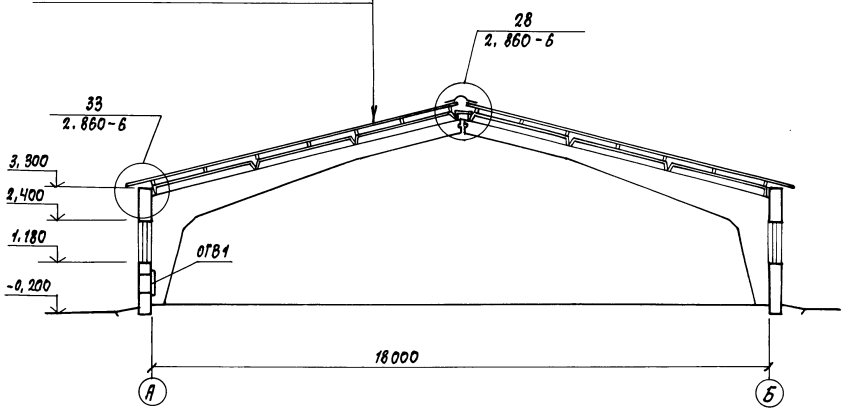

Согласовано: Гл. спец. Э, Гл. спец. ТХ, Гл. спец. ОВ, Гл. спец. ВК, Максименко, Завалий, Шерстнет

Инв. № подл. | Подпись и дата | Взам. инв. №

Привязан:	ГИП	Володина		
	Нач. отд.	Дячук		
	Н. контр.	Брызгалова		
	Гл. спец.	Талько		
	Зав. гр.	Колос		15.04.91
Инв. №	Инж. I к.	Пустовит		4.01.91

ТП 802-2-43.91 АС

Свинарник на 184 холостых и супоросных маток; 86 гол. ремонтного молодняка, 5 хряков с ПИО.

План на отм. 0,000. Разрез 1-1. Фрагмент 2

Стадия	Лист	Листов
Р	3	

УкрНИИагропроект г. Киев

Копир. Власенко 25127-01 14 Формат А2

Альбом 1

Фрагмент 1

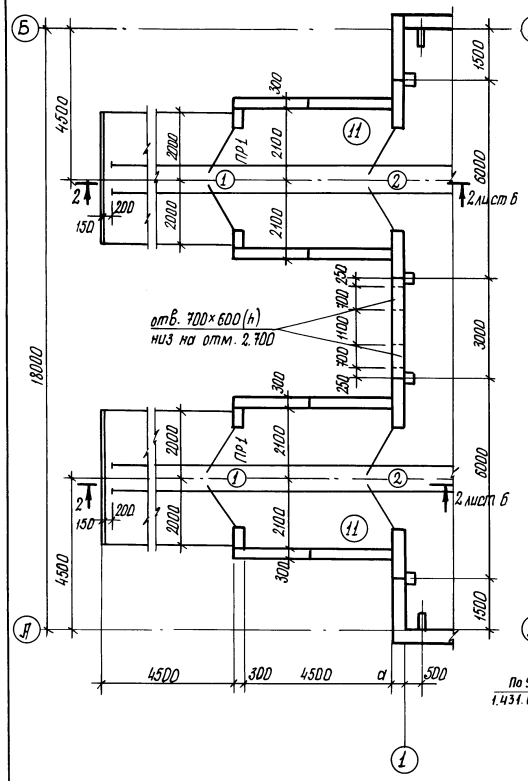

Фрагмент 3

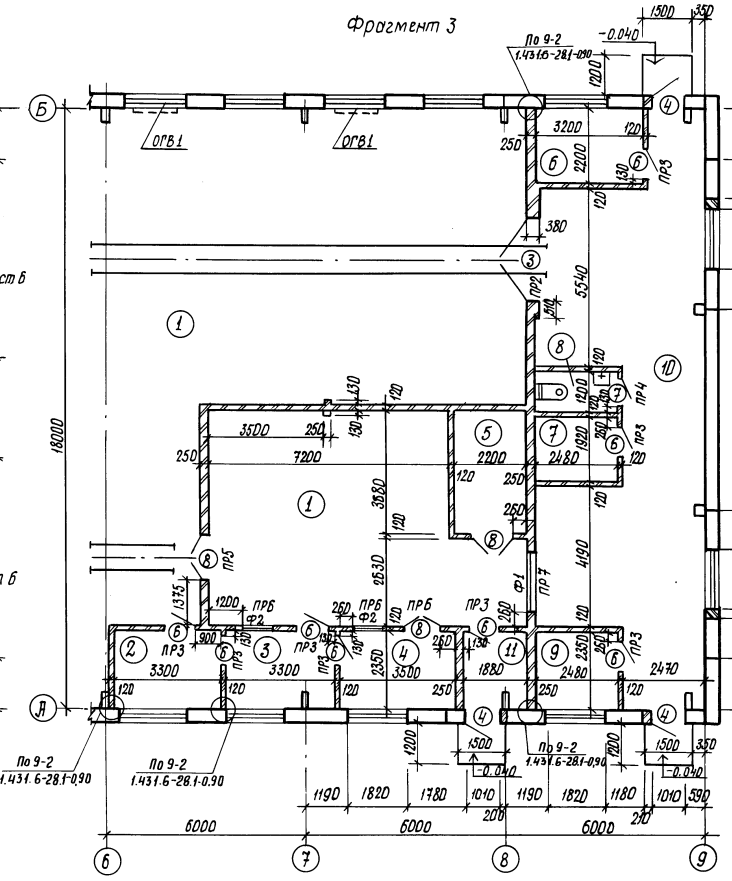

Фрагмент 4

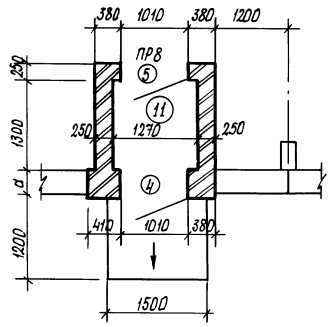

Спецификация заполнения проемов

Марка поз.	Обозначение	Наименование	Кол.	Масса ед., кг	Примечание
1	ГОСТ 18853-73	Ворота ВРК 30-30	2		
2	т.п. 802-5.86.91 Альбом 2	Ворота ВРК 30-30-1	2		
3	т.п. 802-5-86.91 Альбом 2	Ворота ВРГ 24-24-1	1		
4	ГОСТ 14624-84	Дверь ДМГ 24-10	5		
5	ГОСТ 6629-88	Дверь ДГ 21-10	2		
6	ГОСТ 6629-88	Дверь ДГ 21-9	8		
7	ГОСТ 6629-88	Дверь ДГ 21-7л	1		
8	ГОСТ 6629-88	Дверь ДГ 21-13	3		
ОК1	ГОСТ 12506-81	Оконный блок СВД 12-18	29		
Ф1	ГОСТ 12506-81	Оконный блок СВО 12-18	1		
Ф2	ГОСТ 12506-81	Оконный блок СВО 12-12	2		
ОГВ	Альбом 2	Ограждение вентилятора ОГВ1	8	21.5	

Ведомость проемов ворот и дверей

Марка поз.	Размер проема, мм
1, 2	3000 × 3000
3	2400 × 2500
4	1010 × 2400
5	1010 × 2100
6	910 × 2100
7	710 × 2100
8	1310 × 2100

Ведомость перемычек

Марка	Схема сечения
ПР1	1
ПР2	2
ПР3 ПРБ	3 для ПР3, 5 для ПРБ
ПР4	4
ПР5 ПР7	5 для ПР5, 6 для ПР7
ПР8	5

Фрамуги Ф1 и Ф2 установить на отм. 1.500

Спецификация перемычек

Марка поз.	Обозначение	Наименование	Кол.	Масса ед., кг	Примечание
1	т.п. 802-5-86.91 Альбом 2	5ПГ35-17-1	2	805	
2	т.п. 802-5-86.91 Альбом 2	3ПП 30-10-1	1	623	
3	1.038.1-1, Вып. 1	1ПБ13-1	8	25	
4	1.038.1-1, Вып. 1	1ПБ10-1	1	20	
5	1.038.1-1, Вып. 1	2ПБ16-2	10	65	
6	1.038.1-1 Вып. 1	2ПБ22-3	2	92	

Привязан:

Инв. №

ГИП	Володина		
Нач. отд.	Дячук		
Н. контр.	Брызгалова		
Гл. спец.	Талько		
Зав. гр.	Колос		15.04.91
Инж. Тк.	Пустовит		4.01.91
Копир.	Стельмащук		

т.п. 802-2-43.91 АС

Свинарник на 184 холостых и супоросных маток; 86 голов ремонтного молодняка; 5 хряков с ПЛО

стадия	лист	листов
Р	4	

Фрагменты 1, 3, 4

Укрниисельхозпроект г. Киев

25127-01 15

Формат А2

Инв. № подл. | Подпись и дата | Взам. инв. №

Альбом 1

Фасад 1-9

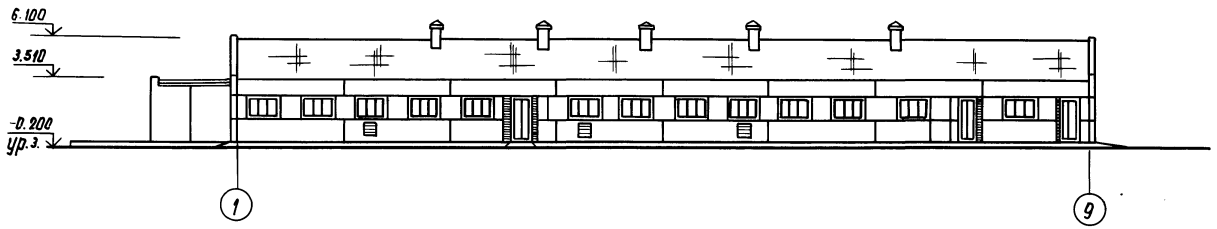

Фасад 9-1

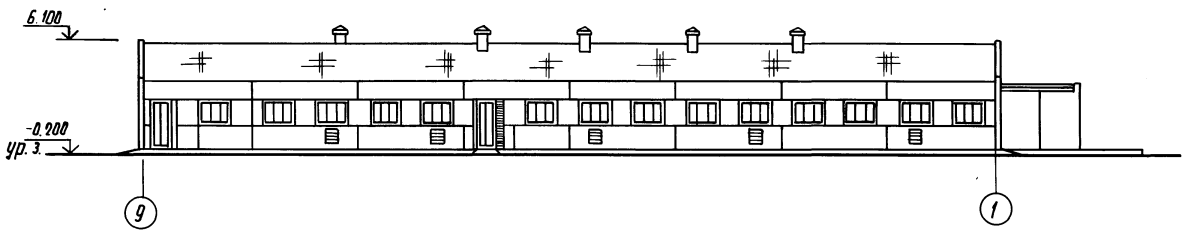

Фасад Б-А

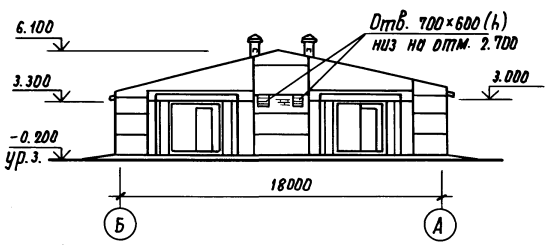

Фасад А-Б

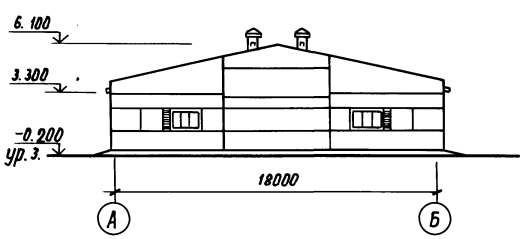

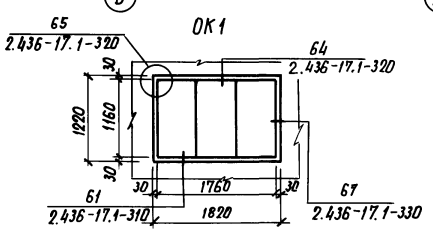

					ТП 802-2-43.91 АС		
Привязан					Стационарник на 184 холостых и супоросных маток, 86 голов ремонтного молодняка, 5 хряков с ГПИО.	Стадия	Лист	Листов
		ГИП	Володина			Р	5	
		Нач.отд	Дячук					
		Н.контр	Брызгалова					
		Гл.спец.	Гелько		Фасады 1-9, 9-1 А-Б, Б-А.	УкрНИИагропроект г. Киев		
		Зав.гр.	Калос	15.04.91				
Инв.№		Инж.-Тк	Листовит	4.03.91				

Копир. Мкртчян АА-25127-01 16 Формат А2

Инв.№ подл. | Подпись и дата | Взам.инв.№

Альбом I

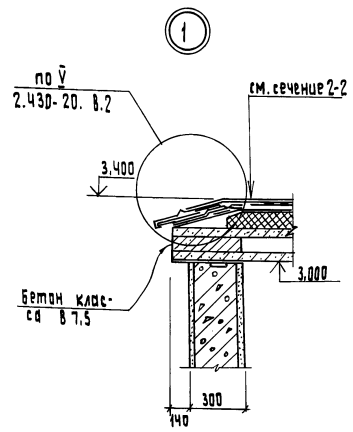

Слой гравия крупностью 5-10мм на антисептированной битумной мастике - 10мм	
1 слоя рубероида РКМ-350Б на антисептированной битумной мастике	
Огрунтовка растворам битума У марки В керосине состава 1:2,5	
Стяжка из цементно-песчаного раствора марки 50	15мм
Пенобетон γ=400 кг/м³	120мм
Обмазка битумом за 2 раза	
Железобетонные плиты	220м

2-2

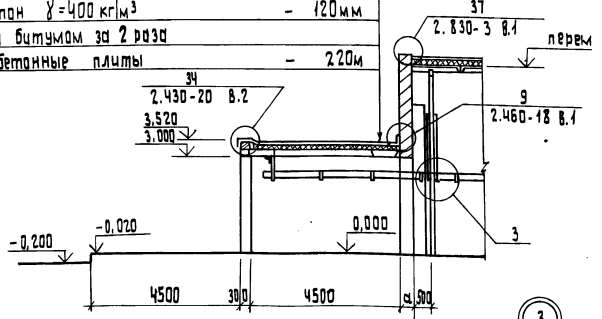

Схема 1. Обрамление проема ворот кирпичных стен

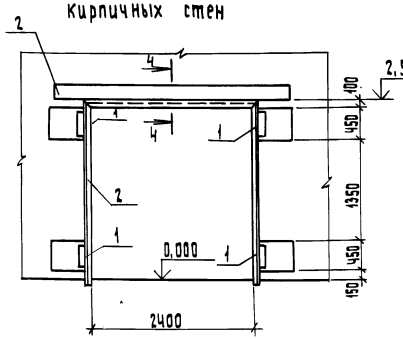

Схема 2. Обрамление проема ворот панельных стен

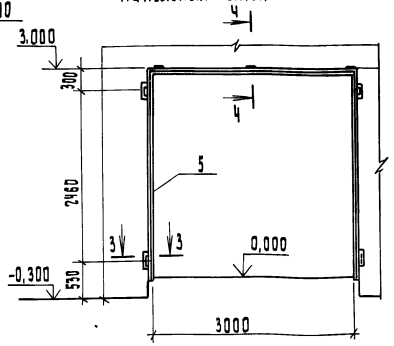

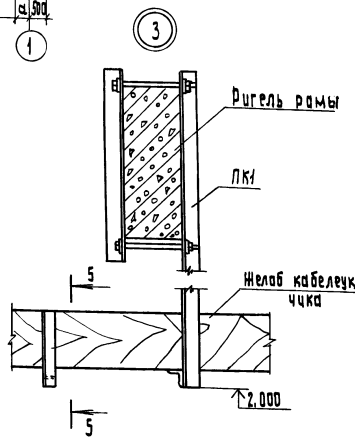

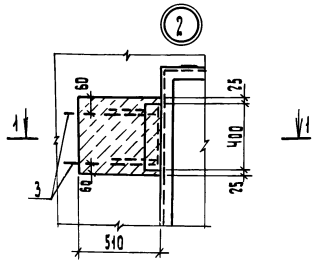

3-3

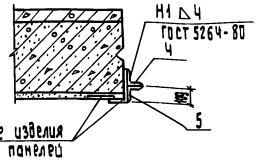

5-5

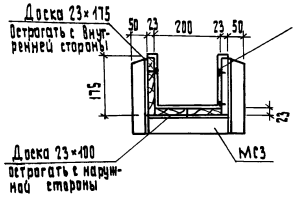

1-1

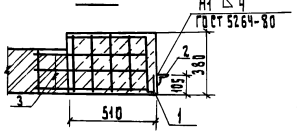

4-4

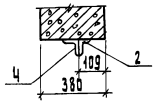

Спецификация элементов обрамления проема ворот

Марка, поз.	Обозначение	Наименование	Кол.	Масса ед. кг	Примечание
		Схема 1 (шт.1)			
1	т.п.802-5-86.91 Альбом2	Закладное изделие МН1	4	6,94	
2	т.п. 802-5-86.91 Альбом2	Рамка Р01	1	32,14	
3	т.п. 802-5-86.91 Альбом2	Сетка С1	8	0,82	
4		Уголок 75×75×6-Б ГОСТ 8509-86 / С 235 ГОСТ 27772-88	3	0,41	L=60
		Материалы			
		Бетон класса В15, м³	0,36		
		Схема 2 (шт.4)			
4		Уголок 75×75×6-Б ГОСТ 8509-86 / С 235 ГОСТ 27772-88	7	0,41	L=60
5	тп 802-5-86.91 Альбом2	Рамка Р02	1	34,68	
		Желоб кабелеукладчика			
		Изделие соединительное МС3	42	2,64	
		Доска 2-2×8-25 ГОСТ 8486-86	1,06		м³
		Лист Б-ОБ ГОСТ 19903-74 оцинк. МСт3кп1 ГОСТ 14918-80*	50,4		м²

1. Сварку элементов выполнять электродами типа Э42 ГОСТ 9467-75. Высоту неоговоренных швов принять по наименьшей толщине свариваемых элементов.

2. Внутренние поверхности желоба обить оцинкованной кровельной сталью δ=0,5 по слою асбестового картона δ=5мм.

Привязан

Инв.N подл. | Подпись и дата | Взам.инв.N

ГИП	Волавина			ТП 802-2-43.91 АС			
Нач.отд.	Дячук						
Н.контр.	Брызгалова			Свинарник на 184 холостых и супоросных маток, 86 голов ремонтного молодняка, 5 хряков с НИО	Стадия	Лист	Листов
Гл.спец.	Полько				Р	6	
Зав.гр.	Колот		15.03.91	Схемы обрамления проемов ворот. Сечение 2-2.	УкрНИИагропроект г. Киев		
Инж.1кат.	Пустовит		15.03.91				

Инв.N

Копир. Гороховская Год 25127-01 17 Формат А2

Альбом 1

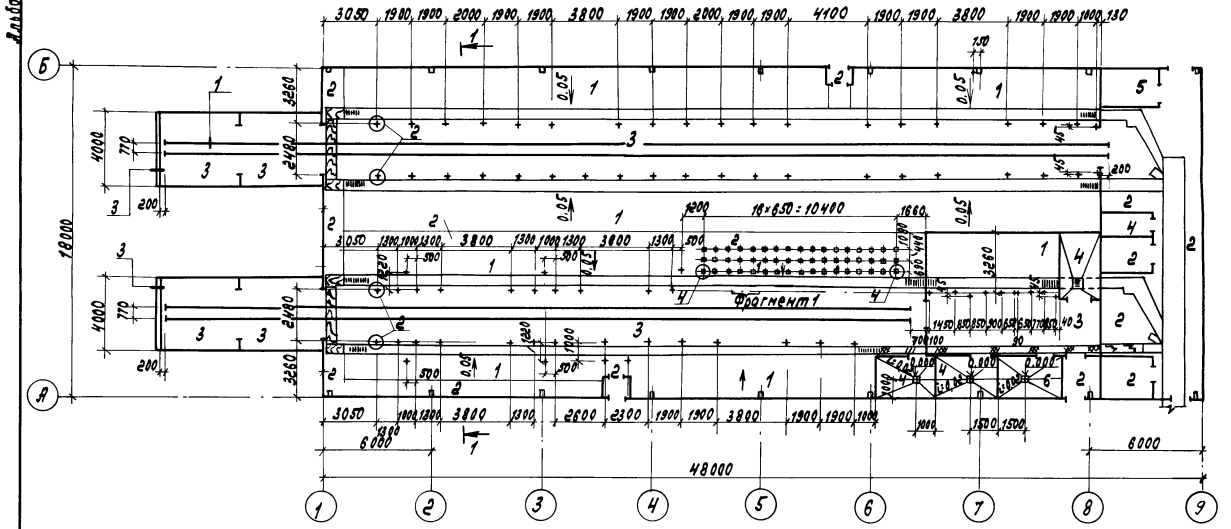

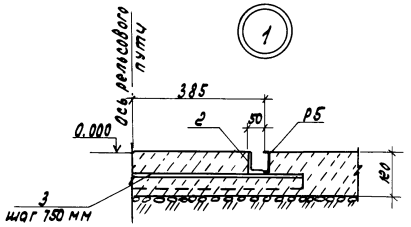

1-1

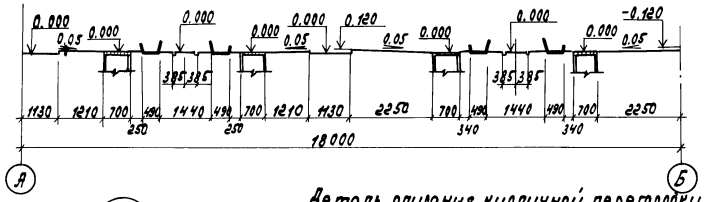

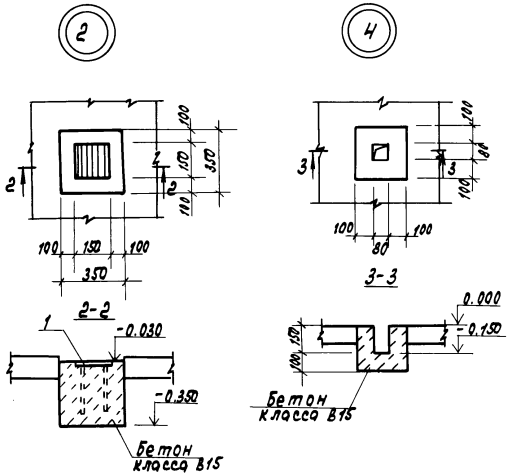

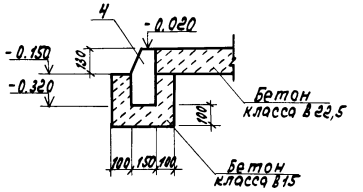

Деталь опирания кирпичной перегородки

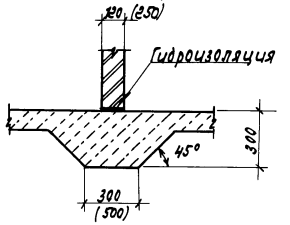

Экспликация полов

Наименование или номер помещения	Тип пола	Схема пола или номер узла по серии	Элементы пола и их толщина	Площадь пола м²
1	1		Покрытие-известково-керамзитовый слой марки 200 - 30 Керамзитобетон класса В5А900 - 80 Подстилающий щебеночный слой - 80 Уплотненный грунт основания	283,2
7, 9, 10	2		Бетон класса В25 - 80 Щебень крупностью 40...60 мм, втрамбованный в грунт основания	115,32
11	3		Бетон класса В25 - 120 Щебень крупностью 40... 60 мм, втрамбованный в грунт основания	329.5
2, 3, 5, 8	4		Керамическая плитка ГОСТ 6787-80 - 10 Цементный раствор с уплотняющими добавками Подстилающий слой из бетона класса В 7.5 - 80 Щебень крупностью 40 мм, втрамбованный в грунт основания	26.6
6	5		Линолеум ГОСТ 7251-77 - 3 Прослойка из холодной мастики на водостойких вяжущих Легкий бетон класса В3.5 - 20 Бетон класса В7.5 - 80 Щебень крупностью 40...60 мм, втрамбованный в грунт основания	7.04
4	6		Цементно-песчаная стяжка из раствора марки 100 - 30 Бетон класса В15 - 80 Щебень крупностью 40...60 мм, втрамбованный в грунт основания	8.22

Спецификация к схеме расположения закладных изделий в полу и рельсового пути

Марка поз.	Обозначение	Наименование	Кол.	Масса ед. кг	Примечание
		Рельсовый путь			
		Рельс Р5 ГОСТ 19240-73 / С235 ГОСТ 27772-88	188	4.63	пог. м
1	1.400-15 Вып.1	Изделие закладное МН112-3	79	2.4	
2		Уголок 50×50×5-6 ГОСТ 8509-86 / С235 ГОСТ 27772-88	188	3.77	пог. м
3		Швеллер 8 ГОСТ 8240-89 / С235 ГОСТ 27772-88 С=1000	125	7.05	
4	ГОСТ 6665-82	Бортовой камень БР100-30-15	8	100	

Согласовано

Гл. спец. тх Максименко

Инв. № подл. | Подпись и дата | Взам. инв. №

Привязан	ГИП	Володина		ТП 802-2-43.91 АС
	Нач. отд.	Дячук		
	Н. контр.	Брызгалова		Свинарник на 184 холостых и супоросных маток; 86 голов ремонтного молодняка; 5 хрлков с ПЧО
	Гл. спец.	Талько		План полов. Схема расположения закладных изделий в полу и рельсового пути
	Зав. гр.	Колос	16.04.91	
Инв. №	Инж. I кат.	Пустовит	3.01.91	

Стадия	Лист	Листов
Р	7	

Укр НИИагропроект г. Киев

Копир. Касьяненко Касьян 25127-01 18 Формат А2

Альбом 1

Схема расположения обрешетки и брусков под обрешетку.

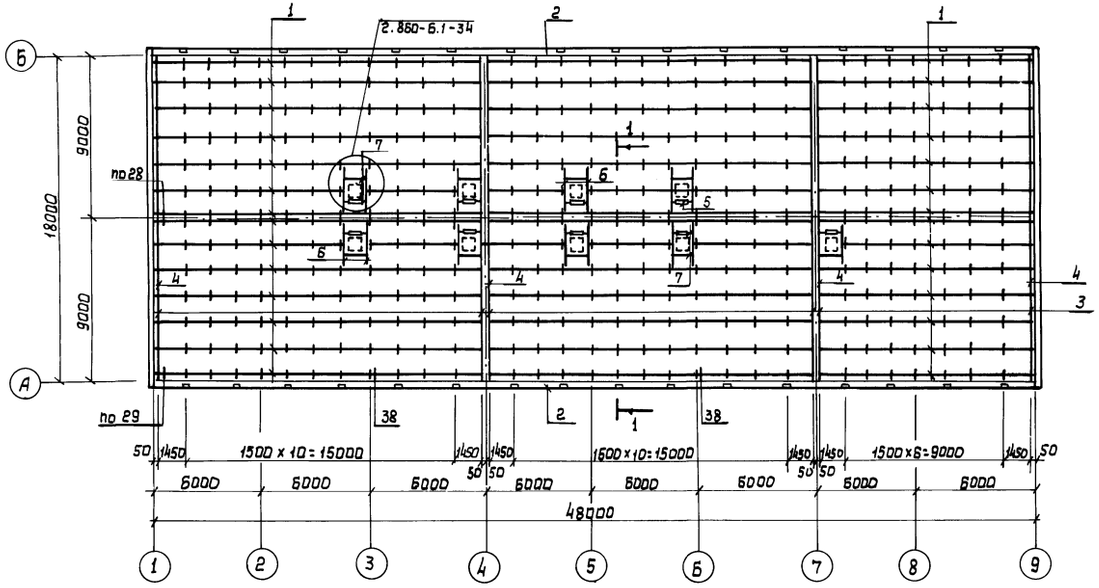

План кровли

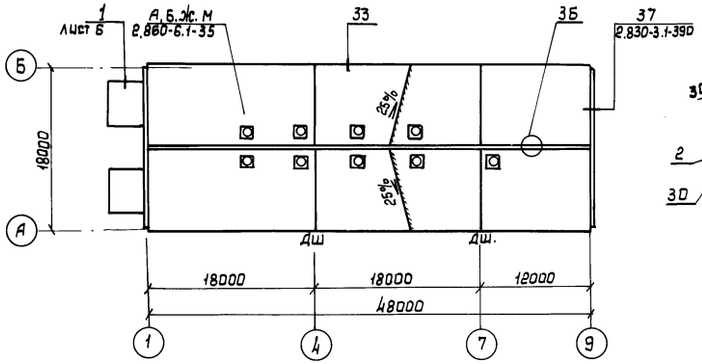

1-1

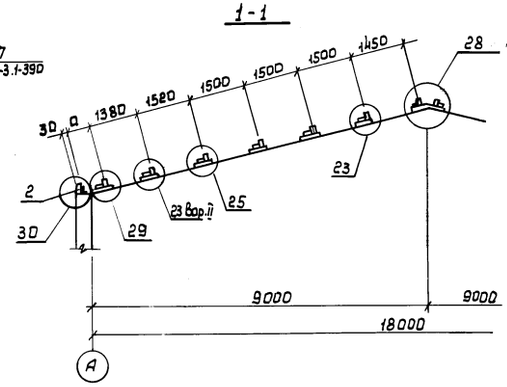

Спецификация к схеме расположения обрешетки и брусков под обрешетку

Марка поз.	Обозначение	Наименование	К-во для t=20°	К-во для t=30°/40°	Масса ед. кг	Примечание
1		Обрешетка 50×100 (h)	3.36	3.36	м³	общий
2		Обрешетка 60×160 (h)		0.67	м³	для t=-40°
2		Обрешетка 60×180 (h)	0.92	0.92	м³	для $t_ц$=-30°
		Брусок-2-хв-75×60(h) ℓ=500 ГОСТ 8486-86	144		0.002м³	Узел 23
		Брусок-2-хв-75×85(h) ℓ=500 ГОСТ 8486-86		144	0.003 м³	Узел 23
		Брусок-2-хв-60×60 ℓ=180 ГОСТ 8486-86	490	490	0.0006м³	
		Брусок-2-хв-50×150 ℓ=250 ГОСТ 8486-86	98	98	0.0019м³	Узел 30
		Брусок-2-хв-60×60 ℓ=60 ГОСТ 8486-86	70	70	0.0002м³	Узел 29
4		Брусок-2-хв-70×70 (h) ГОСТ 8486-86	0.35	0.35	м³	Общий
3		Брусок-2-хв-75×60 (h) ГОСТ 8486-86	0.49		м³	
3		Брусок-2-хв-75×85 (h) ГОСТ 8486-86		0.69	м³	
	2.860-6.2-070	Накладка Д2	64	64	0.0004	м³
	2.860-6.2-040	Брусок Б1	244		0.0022	Узел 25, 29, 38
	2.860-6.2-040-06	Брусок Б7		244	0.0032	
	2.860-6.2-040-07	Брусок Б2	48		0.0032	Узел 28
	2.860-6.2-040-10	Брусок Б11		48	0.0032	
5		Доска-2-хв 60×150 ℓ=850 ГОСТ 8486-86	10	10	0.008	м³
6		Брусок-2-хв-75×60 (h) ℓ=3500 ГОСТ 8486-86	15		0.016	м³
6		Брусок-2-хв-75×85 (h) ℓ=3500 ГОСТ 8486-86		15	0.022	м³
7		Обрешетка 50×100 ℓ=1500	20	20	0.008	м³
	2.860-6.2-01	Изделие соединительное МС1	32	32	0.48	
	2.860-6.2-020-02	Изделие соединительное МС6	140	140	0.32	
	2.860-6.2-100-04	Фасонный элемент ФС 3-3	96	96	2.2	вес 1 п.м
		Болт М12×100 ГОСТ 7798-70	32	32	106.2	кг/1000шт
		Гайка М12×1.75 ГОСТ 5915-70	32	32	15.4	кг/1000шт.
		Шайба 12 ГОСТ 11371-78	32	32	6.27	кг/1000шт.
		Болт М10×100 ГОСТ 7798-70	288	288	80.15	кг/1000шт.
		Гайка М10×1.5 ГОСТ 5915-70	288	288	11.4	кг/1000шт.
		Шайба 10 ГОСТ 11371-78	288	288	4.1	кг/1000шт.

1. Все узлы, кроме оговоренных, приняты по серии 2.860-6 вып.1
2. Обрамление железобетонных стаканов и устройство кровли в месте установки вентиляционных шахт выполнить в соответствии с документами 2.860-6.1-34 и 2.860-6 1-35.
3. Указания по производству работ см. документ 2.860-6.0-00 ПЗ
4. Размер „а" на сечении 1-1; 470 - для стен 300; 570 - для стен 400, 670 - для стен 500.

Т.П. 802-2-43.91 АС							
Привязан	ГИП	Володина		Свинарник на 184 холостых и супоросных маток, 86 голов ремонтного молодняка; 5 хряков с ПИО	стадия	Лист	Листов
	Нач.отд.	Дячук			Р	8	
	Н.контр.	Брызгалова					
	Гл.спец.	Талько		Схема расположения обрешетки и брусков под обрешетку. План кровли	УкрНИИагропроект г. Киев		
	Зав.гр.	Колос	16.04.91				
Инв. №	Инж.I кат.	Пустовит	1.03.91				

25127-01 19 Формат А2.

Инв.№подл. | Подпись и дата | Взам.инв.№

Альбом 1

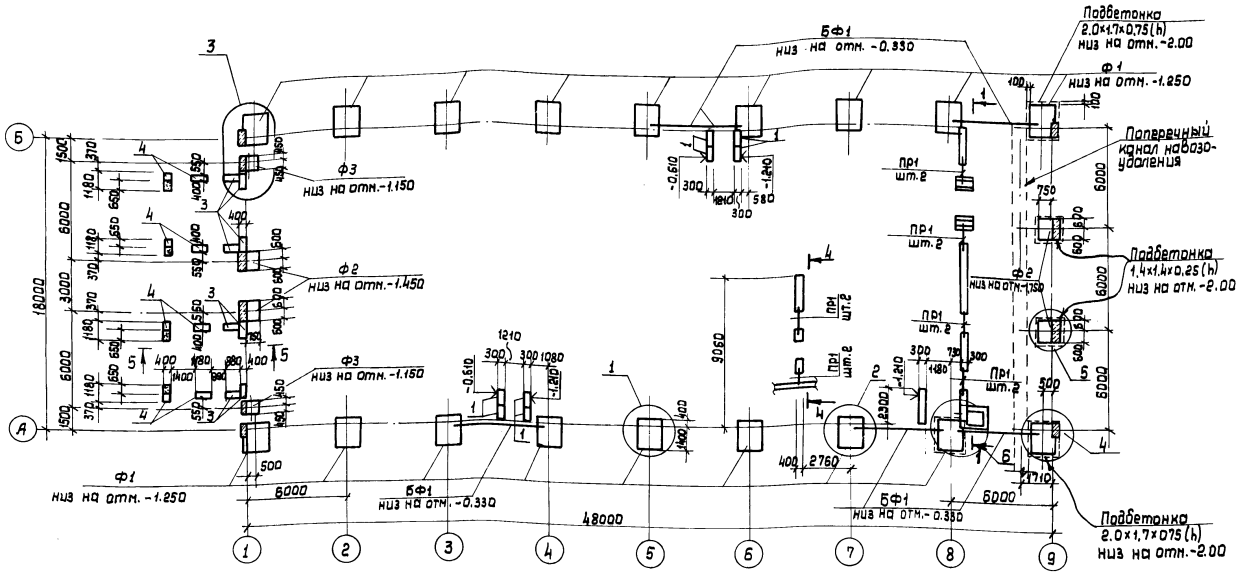

Спецификация к схеме расположения элементов фундаментов

Марка поз.	Обозначение	Наименование	Кол. шт.	Масса ед. кг.	Примечание
		Фундаменты			
Ф1	1.812.1-2. Вып.1	Ф 18.15.9	18	2280	
Ф2	ГОСТ 24022-80	1Ф12.12.-2	4	1500	
Ф3	ГОСТ 24022-80	1Ф12.9-2	2	1200	
		Блоки стен подвалов			
1	ГОСТ 13579-78	ФБС 9.3.6-Т	28	350	
2	ГОСТ 13579-78	ФБС 24.3.6-Т	2	970	
3	ГОСТ 13579-78	ФБС 9.4.6-Т	14	470	
4	ГОСТ 13579-78	ФБС 12.4.6-Т	14	640	
5	ГОСТ 13579-78	ФБС 24.4.6-Т	3	1300	
		Фундаментная балка			
БФ1	1.415.1-2 Вып.1	3БФ6-2АIIIв	5	1300	
ПР1	1.038.1-1 Вып.1	Перемычка 2ПБ13-1	12	54	
ПР2	1.038.1-1 Вып.1	Перемычка 2ПБ16-2	2	66	
МН2	т.п.802-5-86.91 Альбом 2	Изделие закладное МН2	4	1.8	
		Материалы			
		Бетон класса В 7.5	5.38		м³
		Бетон класса В 3.5	5.76		м³
		Доска-2×8-50 ГОСТ 8486-86	0.09		м³

Таблица расчетных нагрузок на верхний обрез фундамента (n=1)

№ п/п.	Эскиз	t=-20°С Снег 0,7 кПа (70 кгс/м²) Ветер 0.3 кПа (30 кгс/м²) N кН (тс)	G кН (тс)	t=-30°С Снег 1.0 кПа (100 кгс/м²) N кН (тс)	G кН (тс)	t=-40°С N кН (тс)	G кН (тс)
1	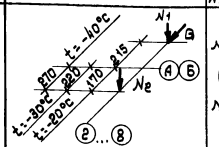	N_1=181 (18.1) N_2=67.9 (6.79)	133 (13.3)	N_1=197 (19.7) N_2=87.5 (8.75)	150 (15.0)	N_1=199 (19.9) N_2=103.2 (10.32)	150 (15.0)
2	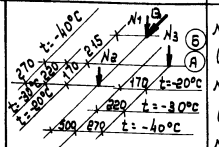	N_1=99 (9.9) N_2=37 (3.7) N_3=12.5 (1.25)	73 (7.3)	N_1=108 (10.8) N_2=48 (4.8) N_3=16.5 (1.65)	82 (8.2)	N_1=109 (10.9) N_2=57 (5.7) N_3=20.9 (2.09)	82 (8.2)
3	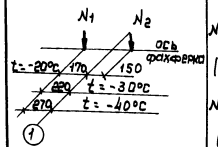	N_1=75.4 (7.54) N_2=13 (1.3)	3 (0.3)	N_1=94 (9.4) N_2=13 (1.3)	3 (0.3)	N_1=112 (11.2) N_1=13 (1.3)	3 (0.3)

1. Фундаменты запроектированы для основного решения - t=-30°С, снеговая нагрузка 980 Па (100 кгс/м²)
2. Настоящий лист см. совместно с листом 10.
3. Фундаменты запроектированы на площадке со спокойным рельефом при отсутствии грунтовых вод. В качестве основания приняты непучинистые непросадочные грунты со следующими характеристиками: $\varphi^н$=0,49 рад (28°). $C^н$=2кПа (0,02кгс/см²) E=14.7 мПа (150 кгс/см²) γ=1,8 т/м³ коэффициент безопасности по грунту Кг=1.
4. Глубину заложения фундаментов и размеры подошв уточнить при привязке проекта к местным условиям площадки в соответствии со СНиП 2.02.01-83.
5. Фундаментные балки укладывать на слой цементного раствора марки 150, а цокольные панели на слой бетона класса В 10 с мелким заполнителем.
6. Фундаменты под рамы устанавливать на послойно-уплотненные подушки из среднезернистого песка с наклонной подошвой. Фундаменты под колонны устанавливать на песчаную подготовку из среднезернистого песка толщиной 100 мм.
7. Блоки стен подвалов и перемычки укладывать на цементном растворе М-50
8. Подбетонки выполнять из бетона класса В 3.5.
9. Монолитные участки ленточных фундаментов выполнять из бетона класса В 7.5.
10. Работы по возведению фундаментов выполнять в соответствии с указаниями глав СНиП 3.02.01-87 и СНиП III-4-80.

Взам. инв. №

Подпись и дата

Инв. № подл.

Привязан

Инв. №

ГИП	Володина			Т.П 802-2-43.91 АС
Нач. отд.	Дячук			
Н. контр.	Брыжеловка			Свинарник на 184 холостых и супоросных маток; 86 голов ремонтного молодняка 5 хряков с ПИО
Гл. спец.	Талько			Стадия Р; Лист 9; Листов
Зав. гр.	Колос		17.04.91	Схема расположения элементов фундаментов
Инж. 1 кат.	Пустовит		3.03.91	УкрНИИагропроект г. Киев

25127-01 20 Формат А2

Альбом I

1-1

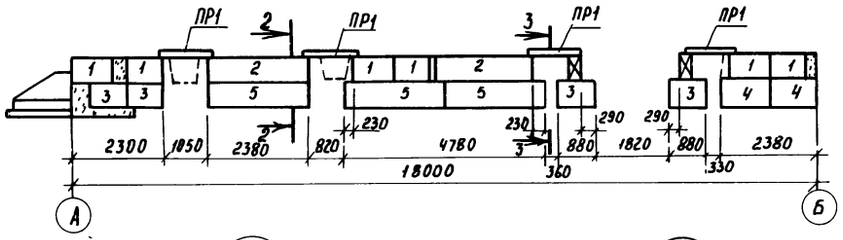

2-2

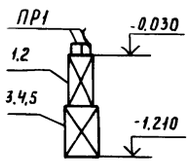

3-3

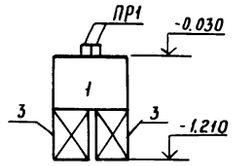

4-4

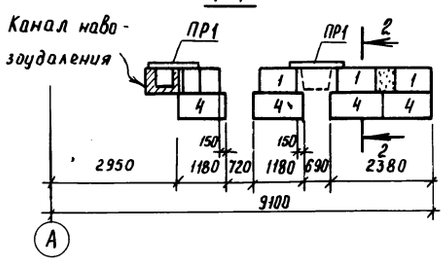

5-5

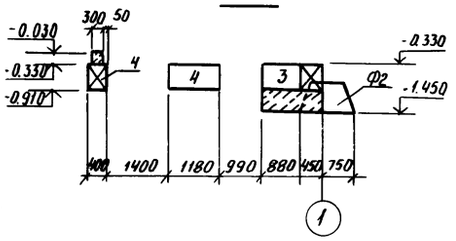

1

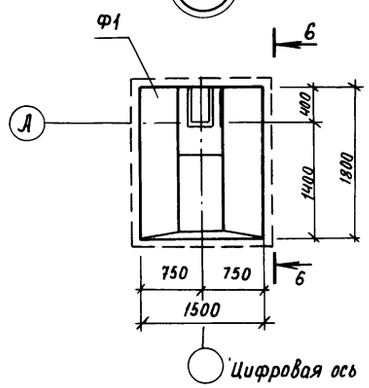

2

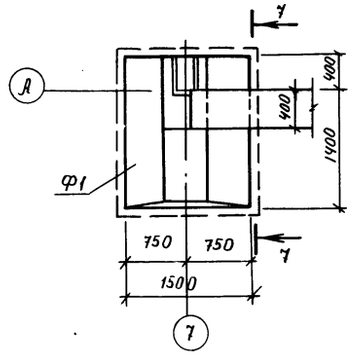

3

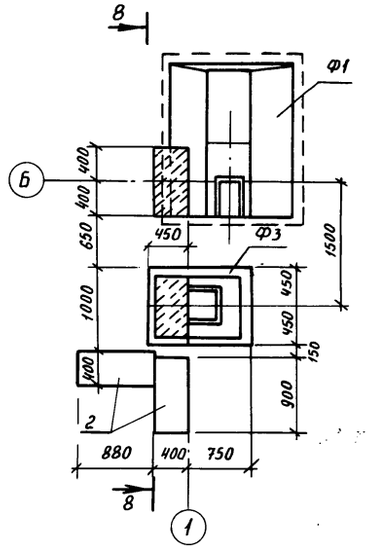

4

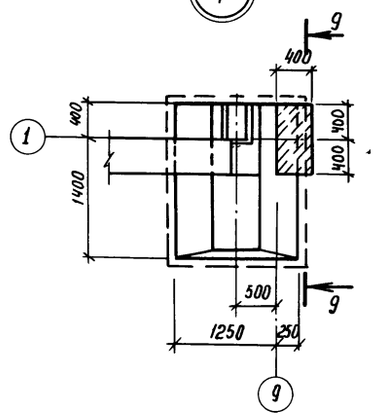

5

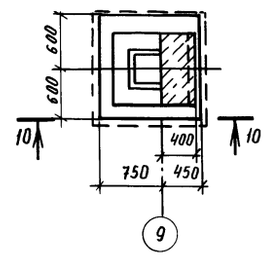

6-6

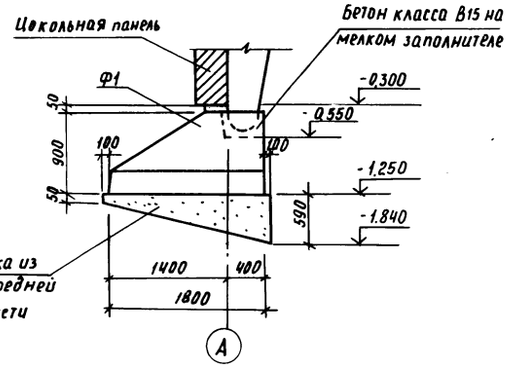

7-7

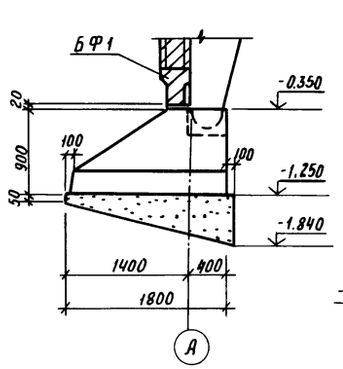

8-8

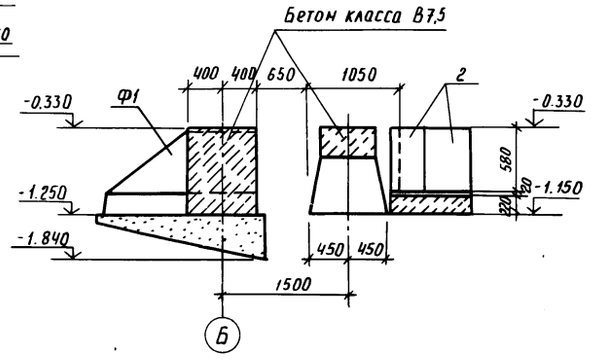

9-9

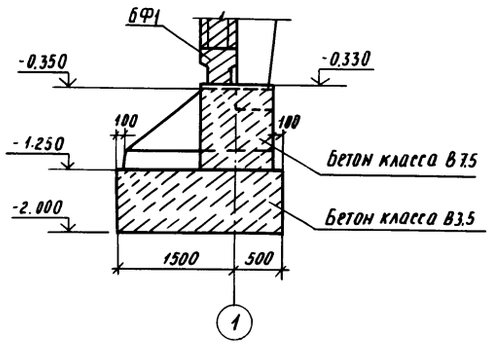

10-10

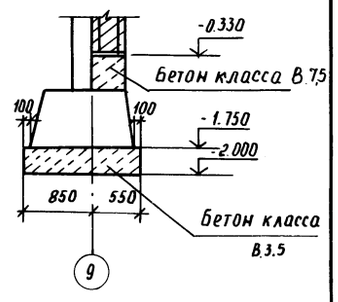

6

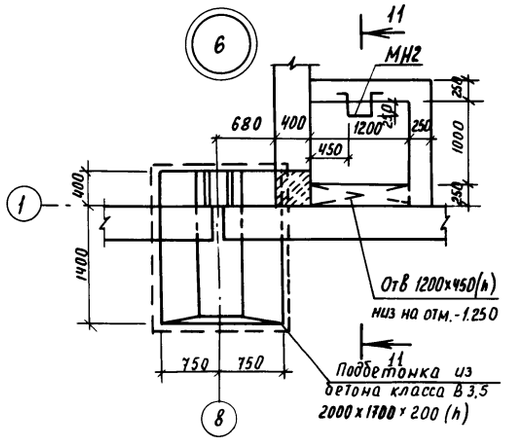

11-11

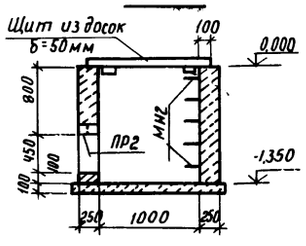

Инв.№ Подл. | Подпись, дата | Взам. инв.№

Привязан				т.п. 802-2-43.91	АС
	ГИП	Володина		Свинарник на 184 холостых и супоросных маток 86 голов ремонтного молодняка; 5 хряков с ПИО	Стадия: Р; Лист: 10; Листов:
	Нач. отд	Дячук			
	Н. контр.	Брызгалов			
	Гл. спец.	Талько		Схема расположения элементов фундаментов. Сечения. Узлы.	УкрНИИагропроект г. Киев
	Зав. гр.	Колос	18.04.91		
инв №	Инж. Кат	Пустовит	4.03.91		

Копир. Слипенко 25127-01 21 формат А2

Альбом 1

1. Схема расположения элементов каркаса

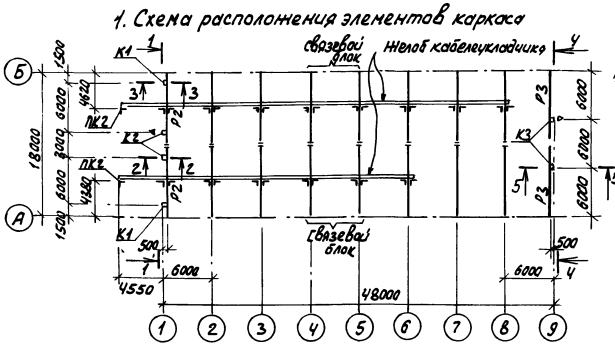

2. Схема расположения элементов покрытия

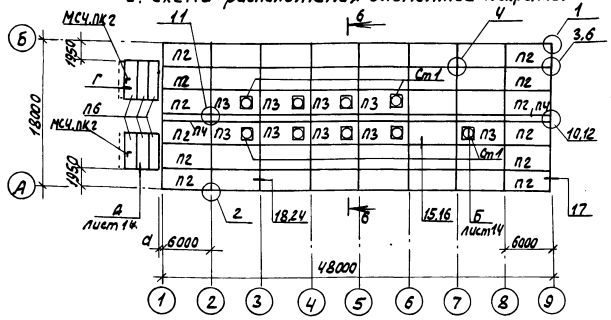

3. Схема расположения подвесок

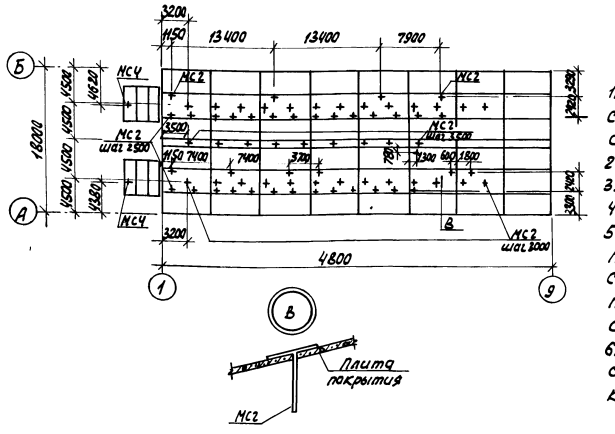

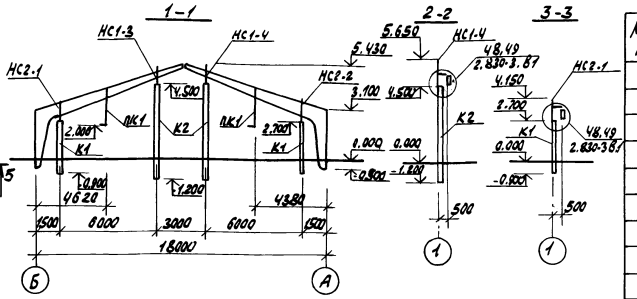

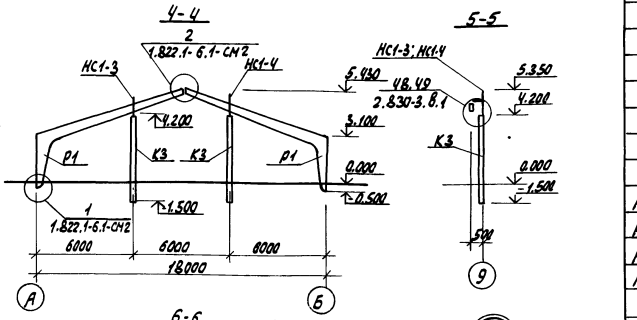

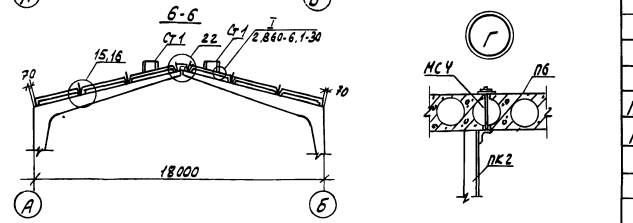

1. Монтаж железобетонных конструкций осуществлять в соответствии с указаниями СНиП 2.03.01-84, серий 2.860-6, 2.860-4 и чертежей настоящего проекта.
2. Все незамаркированные полуарки - Р1
3. Все узлы кроме оговоренных, приняты по серии 2.860-6 вып.1
4. Незамаркированные подвески короба - ПК1.
5. Для устойчивости здания в продольном направлении в осях 4-5 проектом предусмотрен связевой блок. Монтаж конструкций производить со связевого блока. Жесткость связевого блока осуществляется приваркой плит в четырех углах к жестким креплениям стеновых панелей к стойкам рам в соответствии с узлами серии 2.860-4.
6. Ориентацию колонн при их монтаже выполнять в соответствии со знаком ▲, нанесенным на колоннах и схеме расположения элементов каркаса.
7. Заделку швов между плитами покрытия выполнять бетоном класса В15 на мелком заполнителе после установки подвесок и соединительных элементов для крепления брусков под обрешетку (см. лист. 8).
8. Все незамаркированные плиты покрытия П1

Спецификация к схеме расположения элементов каркаса

Марка поз.	Обозначение	Наименование	Кол.	Масса ед. кг	Примечание
		Схема 1			
		Полурамы			
		Снег 70 кг/м²			
Р1	т.п.802-5-86.91 Альбом 2	РПС 18.36-4АIII-П-а	14	3100	
Р2	т.п.802-5-86.91 Альбом 2	РПС 18.36-1АIII-П-б	2	3100	
Р3	т.п.802-5-86.91 Альбом 2	РПС 18.36-1АIII-П-в	2	3100	
		Снег 100 кг/м²			
Р1	т.п.802-5-86.91 Альбом 2	РПС 18.36-5АIII-П-а	14	3100	
Р2	т.п.802-5-86.91 Альбом 2	РПС 18.36-1АIII-П-б	2	3100	
Р3	т.п.802-5-86.91 Альбом 2	РПС 18.36-1АIII-П-в	2	3100	
		Колонны			
		Для снега 70и 100 кг/м²			
К1	т.п.802-5-86.91 Альбом 2	1К36.3-1-П-а	2	800	
К2	т.п.802-5-86.91 Альбом 2	1К57.3-2-П-д-*	2	1280	
К3	т.п 802-5-86.91 Альбом 2	1К57.3-2-П-г	2	1280	
		Стальные елементы			
НС1-3	2.830-3.2.0200	Насадка НС1-3	2	28,9	
НС1-4	2.830-3.2-0100	НС1-4	2	28,9	
НС2-1	2.830-3.2-0200	НС2-1	1	52,0	
НС2-2	2.830-3.2-0200	НС2-2	1	52,0	
		Изделия соединительные			
	2.830-3.1-471	Полоса $\frac{6х80-Б\ ГОСТ103-76}{С235\ ГОСТ27772-88}$ ℓ=450	6	1,3	
	2.830-3.1-471	Изделие соединительное МС3	6	2,3	
	2.830-3.1-472	ФЦ4АI ГОСТ 5781-82 ℓ=100	6	0,12	
ПК1	т.п.802-5-86.91 Альбом 2	Подвеска короба ПК1	14	21,36	
ПК2	т.п.802-5-86.91 Альбом 2	Подвеска короба ПК2	2		
	1.822.1-6.1-СМ2	поз. 2	18	2,5	
	1.822.1-6.1-СМ2	поз. 3	9	1,4	
		Болт М20х240.46 ГОСТ 7798-70	18	0,66	
		Гайка М20.4 ГОСТ 5915-70	18	0,06	
		Шайба 20 ГОСТ 11371-78	36	0,02	

Согласовано

ОВ	Завлаб	Уварова
ВК	Инженер	Ассель

Инв.№ подл. | Подпись и дата | Взам.инв.№

Привязан

Инв.№

ГИП	Володина		
Нач.отд.	Дячук		
Н.контр.	Брыгалова		
Гл.спец.	Талько		
Зав.гр.	Колос		18.04.91
Инж.Тх.	Листовит.		4.03.91

Копир. Денкина

Т.П. 802-2-43.91 АС

Свинарник на 184 холостых и супоросных маток, 86 глубоководного навозохранилища, 3 крановых ЛПО

Стадия	Лист	Листов
Р	11	

Схемы расположения элементов каркаса и покрытия

УкрНИИагропроект г. Киев

25127-01 22

Формат А2

Альбом 1

Схема расположения стеновых панелей по оси „А"

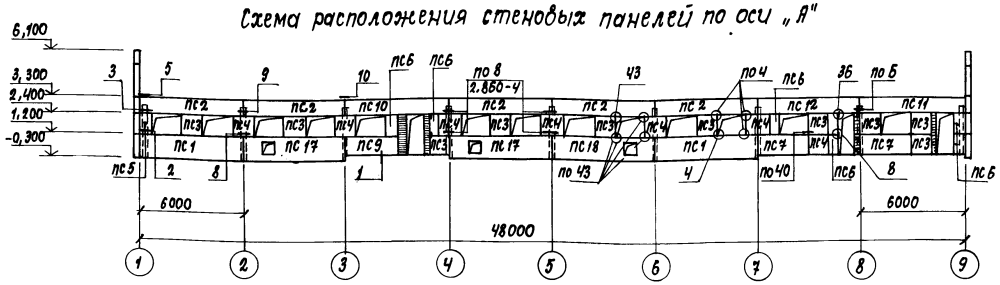

Схема расположения стеновых панелей по оси „Б"

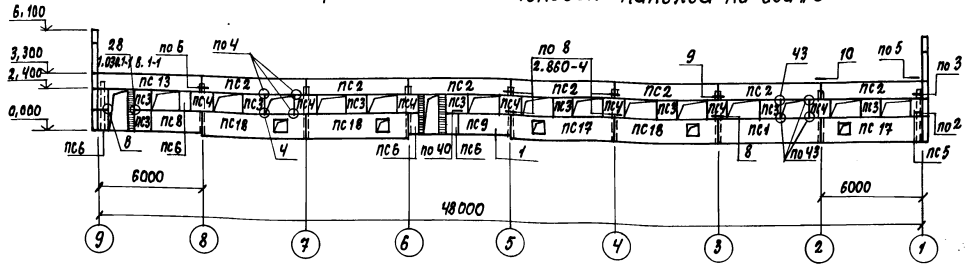

Схема расположения стеновых панелей по оси „1"

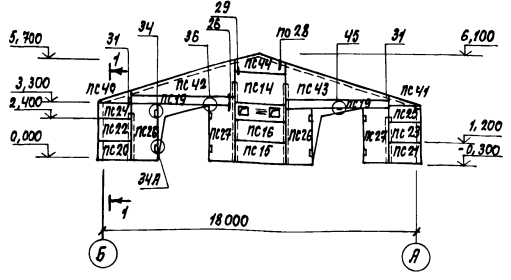

Схема расположения стеновых панелей по оси „9"

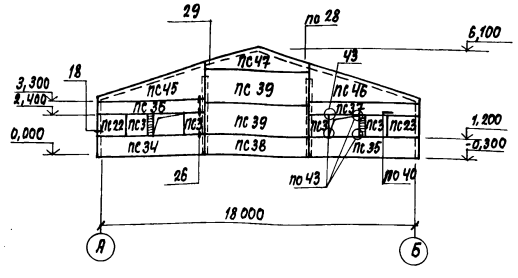

Схема расположения стеновых панелей тамбуров

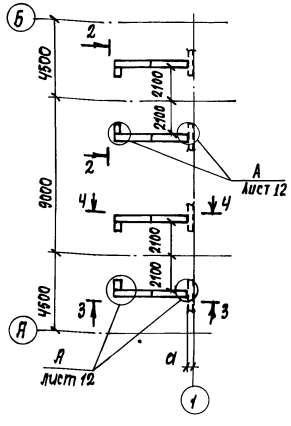

3-3

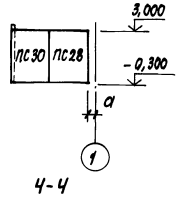

4-4

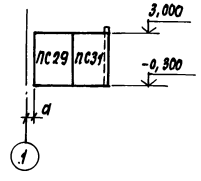

1-1

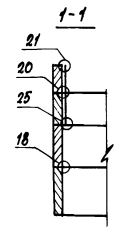

2-2

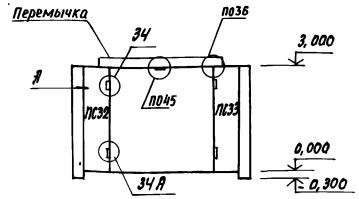

А

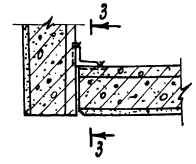

3-3

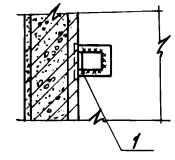

Б

В

4-4

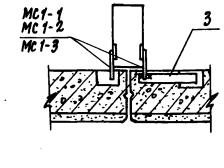

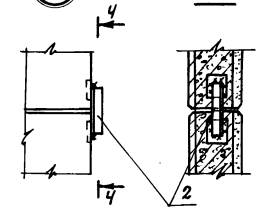

1. Монтаж стеновых панелей выполнять в соответствии с требованиями СНиП 3.03.01-87 и указаниями серии 1.832.1-9.
2. Узлы, кроме оговоренных, приняты по серии 2.830-3 в.1.
3. Заполнение горизонтальных и вертикальных швов между стеновыми панелями выполнять по серии 2.830-3 вып.1 в соответствии с документами 2.830-3.1-020.
4. Конструктивно-теплоизоляционный слой стеновых панелей принят из керамзитобетона класса В3,5 плотностью марки Д900 морозостойкостью марки F50.
5. Участки кирпичной кладки выполнять до монтажа верхних панелей над ними.

Привязан:				ТП 802-2-43.91		АС	
	ГИП	Володина					
	Нач.отд.	Дячук		Свинарник на 18ч холостых и супоросных маток; 86 голов ремонтного молодняка; 3 хряков с пло	Стадия	Лист	Листов
	Н.контр.	Брызгалова			Р	12	
	Гл.спец.	Талько					
	Зав.гр.	Колос	13.04.91	Схема расположения стеновых панелей	УкрНИИагропроект г. Киев		
Инв. №	Инж. I к.	Пустовит	4.04.91				

Копир. Власенко 25127-01 23 формат А2

Инв.№подл. | Подпись и дата | Взам. инв.№

Альбом 1

Спецификация к схеме расположения стеновых панелей

Марка поз.	Обозначение	Наименование	Кол.	Масса ед., кг	Примечание
		$t^{\circ}_{н} = -20^{\circ}C$			
		Стеновые панели			
ПС 1	Т.П. 802-5-86.91 Альбом 2	ПЦД 60.15.30 - Т-1	3	3550	
ПС 2	Т.П. 802-5-86.91 Альбом 2	ПСД 60.9.30 - Т-4	12	2050	
ПС 3	Т.П. 802-5-86.91 Альбом 2	ПСД 12.12.30 - Т-1	23	545	
ПС 4	1.832.1-9 Вып.1	ПСД 12.12.30-Т	14	545	
ПС 5	1.832.1-9 Вып.1	ПСД 6.12.30-Т	2	270	
ПС 6	Т.П. 802-5-86.91 Альбом 2	ПСД 6.12.30-Т-1	12	270	
ПС 7	Т.П. 802-5-86.91 Альбом 2	ПСД 30.12.30-Т-1	2	1400	
ПС 8	Т.П. 802-5-86.91 Альбом 2	ПСД 30.12.30-Т-2	1	1400	
ПС 9	Т.П. 802-5-86.91 Альбом 2	ПСД 30.12.30-Т-3	2	1400	
ПС 10	Т.П. 802-5-86.91 Альбом 2	ПСД 60.9.30-Т-1	1	2050	
ПС 11	Т.П. 802-5-86.91 Альбом 2	ПСД 60.9.30-Т-14	1	2050	
ПС 12	Т.П. 802-5-86.91 Альбом 2	ПСД 60.9.30-Т-3	1	2050	
ПС 13	Т.П. 802-5-86.91 Альбом 2	ПСД 60.9.30-Т-15	1	2050	
ПС 14	1.832.1-9 Вып.1	ПСД 30.18.30-Т	1	2050	
ПС 15	1.832.1-9 Вып.5	ПЦД 30.15.30-Т	1	1800	
ПС 16	1.832.1-9 Вып.1	ПСД 30.12.30-Т	1	1400	
ПС 17	Т.П. 802-5-86.91 Альбом 2	ПЦД 60.15.30-Т-7	4	3550	
ПС 18	Т.П. 802-5-86.91 Альбом 2	ПЦД 60.15.30-Т-6	4	3550	
ПС 19	Т.П. 802-5-86.91 Альбом 2	ПСД 60.9.30-Т-12	2	2050	
ПС 20	1.832.1-9 Вып.5	ПЦД 15.15.30-У-Т	1	1050	
ПС 21	1.832.1-9 Вып.5	ПЦД 15.15.30-УП-Т	1	1050	
ПС 22	1.832.1-9 Вып.1	ПСД 15.12.30-У-Т	2	835	
ПС 23	1.832.1-9 Вып.1	ПСД 15.12.30-УП-Т	2	835	
ПС 24	1.832.1-9 Вып.1	ПСД 15.9.30-У-Т	1	620	
ПС 25	1.832.1-9 Вып.1	ПСД 15.9.30-УП-Т	1	620	
ПС 26	Т.П. 802-5-86.91 Альбом 2	ПЦД 15.33.30-Т-1	2	1900	
ПС 27	Т.П. 802-5-86.91 Альбом 2	ПЦД 15.33.30-Т-2	2	1900	
ПС 28	Т.П. 802-5-86.91 Альбом 2	ПЦД 24.33.30-Т-3	2	3100	
ПС 29	Т.П. 802-5-86.91 Альбом 2	ПЦД 24.33.30-Т-4	2	3100	
ПС 30	Т.П. 802-5-86.91 Альбом 2	ПЦД 24.33.30-Т-2	2	3100	
ПС 31	Т.П. 802-5-86.91 Альбом 2	ПЦД 24.33.30-Т-1	2	3100	
ПС 32	Т.П. 802-5-86.91 Альбом 2	ПСД 6.30.30-Т-1	2	685	
ПС 33	Т.П. 802-5-86.91 Альбом 2	ПСД 6.30.30-Т-2	2	685	
ПС 34	Т.П. 802-5-86.91 Альбом 2	ПЦД 60.15.30-У-Т-1	1	3700	
ПС 35	Т.П. 802-5-86.91 Альбом 2	ПЦД 60.15.30-УП-Т-1	1	3700	
ПС 36	Т.П. 802-5-86.91 Альбом 2	ПСД 60.9.30-У-Т-1	1	2150	
ПС 37	Т.П. 802-5-86.91 Альбом 2	ПСД 60.9.30-УП-Т-1	1	2150	
ПС 38	1.832.1-9 Вып.1	ПЦД 60.15.30-Т	1	3550	
ПС 39	1.832.1-9 Вып.1	ПСД 60.18.30-Т	2	4200	

Продолжение

Марка поз.	Обозначение	Наименование	Кол.	Масса ед., кг	Примечание
ПС 40	1.832.1-9 Вып.3	ПСД 15.9.30-ФУл-Т	1	470	
ПС 41	1.832.1-9 Вып.3	ПСД 15.9.30-ФУп-Т	1	470	
ПС 42	1.832.1-9 Вып.3	ПСД 60.18.30-ФЛ-Т	1	2450	
ПС 43	1.832.1-9 Вып.3	ПСД 60.18.30-Фп-Т	1	2450	
ПС 44	1.832.1-9 Вып.3	ПСД 30.10.30-Ф-Т	1	940	
ПС 45	1.832.1-9 Вып.3	ПСД 60.21.30-ФУл-Т	1	3200	
ПС 46	1.832.1-9 Вып.3	ПСД 60.21.30-ФУп-Т	1	3200	
ПС 47	1.832.1-9 Вып.3	ПСД 60.13,5.30-Ф-Т	1	2250	
		$t^{\circ}_{н} = -30^{\circ}C$			
		Стеновые панели			
ПС 1	Т.П. 802-5-86.91 Альбом 2	ПЦД 60.15.40-Т-1	3	4500	
ПС 2	Т.П. 802-5-86.91 Альбом 2	ПСД 60.9.40-Т-4	12	2600	
ПС 3	Т.П. 802-5-86.91 Альбом 2	ПСД 12.12.40-Т-1	23	690	
ПС 4	1.832.1-9 Вып.1	ПСД 12.12.40-Т	14	690	
ПС 5	1.832.1-9 Вып.1	ПСД 6.12.40-Т	2	340	
ПС 6	Т.П. 802-5-86.91 Альбом 2	ПСД 6.12.40-Т-1	12	340	
ПС 7	Т.П. 802-5-86.91 Альбом 2	ПСД 30.12.40-Т-1	2	1750	
ПС 8	Т.П. 802-5.86.91 Альбом 2	ПСД 30.12.40-Т-2	1	1750	
ПС 9	Т.П. 802-5.86.91 Альбом 2	ПСД 30.12.40-Т-3	2	1750	
ПС 10	Т.П. 802-5.86.91 Альбом 2	ПСД 60.9.40-Т-1	1	2600	
ПС 11	Т.П. 802-5.86.91 Альбом 2	ПСД 60.9.40-Т-14	1	2600	
ПС 12	Т.П. 802-5.86.91 Альбом 2	ПСД 60.9.40-Т-3	1	2600	
ПС 13	Т.П. 802-5.86.91 Альбом 2	ПСД 60.9.40-Т-15	1	2600	
ПС 14	1.832.1-9 Вып.1	ПСД 30.18.40-Т	1	2600	
ПС 15	1.832.1-9 Вып.5	ПЦД 30.15.40-Т	1	2250	
ПС 16	1.832.1-9 Вып.1	ПСД 30.12.40-Т	1	1750	
ПС 17	Т.П. 802-5.86.91 Альбом 2	ПЦД 60.15.40-Т-7	4	4500	
ПС 18	Т.П. 802-5.86.91 Альбом 2	ПЦД 60.15.40-Т-6	4	4500	
ПС 19	Т.П 802-5.86.91 Альбом 2	ПСД 60.9.40-Т-12	2	2600	
ПС 20	1.832.1-9 Вып.5	ПЦД 15.15.40-У-Т	1	1400	
ПС 21	1.832.1-9 Вып.5	ПЦД 15.15.40-УП-Т	1	1400	
ПС 22	1.832.1-9 Вып.1	ПСД 15.12.40-У-Т	2	1100	
ПС 23	1.832.1-9 Вып.1	ПСД 15.12.40-УП-Т	2	1100	
ПС 24	1.832.1-9 Вып.1	ПСД 15.9.40-У-Т	1	825	
ПС 25	1.832.1-9 Вып.1	ПСД 15.9.40-УП-Т	1	825	
ПС 26	Т.П. 802-5-86.91 Альбом 2	ПЦД 15.33.40-Т-1	2	2450	
ПС 27	Т.П. 802-5-86.91 Альбом 2	ПЦД 15.33.40-Т-2	2	2450	
ПС 28	Т.П. 802-5-86.91 Альбом 2	ПЦД 24.33.30-Т-3	2	3100	
ПС 29	Т.П. 802-5-86.91 Альбом 2	ПЦД 24.33.30-Т-4	2	3100	

Продолжение

Марка поз.	Обозначение	Наименование	Кол.	Масса ед., кг	Примечание
ПС 30	Т.П. 802-5-86.91 Альбом 2	ПЦД 24.33.30-Т-2	2	3100	
ПС 31	Т.П. 802-5-86.91 Альбом 2	ПЦД 24.33.30-Т-1	2	3100	
ПС 32	Т.П. 802-5-86.91 Альбом 2	ПСД 6.30.30-Т-1	2	685	
ПС 33	Т.П. 802-5-86.91 Альбом 2	ПСД 6.30.30-Т-2	2	685	
ПС 34	Т.П. 802-5-86.91 Альбом 2	ПЦД 60.15.40-У-Т-1	1	4800	
ПС 35	Т.П. 802-5-86.91 Альбом 2	ПЦД 60.15.40-УП-Т-1	1	4800	
ПС 36	Т.П. 802-5-86.91 Альбом 2	ПСД 60.9.40-У-Т-1	1	2850	
ПС 37	Т.П. 802-5-86.91 Альбом 2	ПСД 60.9.40-УП-Т-1	1	2850	
ПС 38	1.832.1-9 Вып.1	ПЦД 60.15.40-Т	1	4500	
ПС 39	1.832.1-9 Вып.1	ПСД 60.18.40-Т	2	5300	
ПС 40	1.832.1-9 Вып.3	ПСД 15.9.40-ФУл-Т	1	655	
ПС 41	1.832.1-9 Вып.3	ПСД 15.9.40-ФУп-Т	1	655	
ПС 42	1.832.1-9 Вып.3	ПСД 60.18.40-ФЛ-Т	1	4050	
ПС 43	1.832.1-9 Вып.3	ПСД 60.18.40-ФП-Т	1	4050	
ПС 44	1.832.1-9 Вып.3	ПСД 30.10.40-Ф-Т	1	1200	
ПС 45	1.832.1-9 Вып.3	ПСД 60.21.40-ФУл-Т	1	3150	
ПС 46	1.832.1-9 Вып.3	ПСД 60.21.40-ФУп-Т	1	3150	
ПС 47	1.832.1-9 Вып.3	ПСД 60.13,5.40-Ф-Т	1	2900	
		$t^{\circ}_{н} = -40^{\circ}C$			
		Стеновые панели			
ПС 1	Т.П. 802-5-86.91 Альбом 2	ПЦД 60.15.50-Т-1	3	5400	
ПС 2	Т.П. 802-5-86.91 Альбом 2	ПСД 60.9.50-Т-4	12	3150	
ПС 3	Т.П. 802-5-86.91 Альбом 2	ПСД 12.12.50-Т-1	23	840	
ПС 4	1.832.1-9 Вып.1	ПСД 12.12.50-Т	14	840	
ПС 5	1.832.1-9 Вып.1	ПСД 6.12.50-Т	2	410	
ПС 6	Т.П. 802-5-86.91 Альбом 2	ПСД 6.12.50-Т-1	12	410	
ПС 7	Т.П. 802-5-86.91 Альбом 2	ПСД 30.12.50-Т-1	2	2100	
ПС 8	Т.П. 802-5-86.91 Альбом 2	ПСД 30.12.50-Т-2	1	2100	
ПС 9	Т.П. 802-5-86.91 Альбом 2	ПСД 30.12.50-Т-3	2	2100	
ПС 10	Т.П. 802-5-86.91 Альбом 2	ПСД 60.9.50-Т-1	1	3150	
ПС 11	Т.П. 802-5-86.91 Альбом 2	ПСД 60.9.50-Т-14	1	3150	

Инв. № подл. | Подпись и дата | Взам. инв. №

Привязан:

Инв. №

ГИП	Володина		
Нач. отд.	Дячук		
Н. контр.	Брызгалова		
Гл. спец.	Талько		
Зав. гр.	Колос		19.04.91
Инж. I кат	Пустовит		1.03.91

ТП 802-2-43.91 АС

Свинарник на 184 холостых и супоросных маток; 86 голов ремонтного молодняка, 5 хряков с ПИО

Спецификация к схеме расположения стеновых панелей.

Стадия	Лист	Листов
Р	13	

УкрНИИагропроект г. Киев

Копир. Власенко 25127-01 24 формат А2

Альбом 1

Продолжение

Марка поз.	Обозначение	Наименование	Кол.	Масса ед.кг	Примечание
		$t_н° = 40°C$			
		Стеновые панели			
ПС12	т.п. 802-5-86.91 Альбом2	ПСД 60.9.50-Т-3	1	3150	
ПС13	т.п. 802-5-86.91 Альбом2	ПСД 60.9.50-Т-15	1	3150	
ПС14	1.832.1-9 Вып.1	ПСД 30.18.50-Т	1	3150	
ПС15	1.832.1-9 Вып.5	ПЦД 30.15.50-Т	1	2700	
ПС16	1.832.1-9 Вып.1	ПСД 30.12.50-Т	1	2100	
ПС17	т.п.802-5-86.91 Альбом2	ПЦД 60.15.50-Т-7	4	5400	
ПС18	т.п.802-5-86.91 Альбом2	ПЦД 60.15.50-Т-6	4	5400	
ПС19	т.п.802-5-86.91 Альбом2	ПСД 60.9.50-Т-12	2	3150	
ПС20	1.832.1-9 Вып.5	ПЦД 15.15.50-У-Т	1	1850	
ПС21	1.832.1-9 Вып.5	ПЦД 15.15.50-УП-Т	1	1850	
ПС22	1.832.1-9 Вып.1	ПСД 15.12.50-У-Т	2	1400	
ПС23	1.832.1-9 Вып.1	ПСД 15.12.50-УП-Т	2	1400	
ПС24	1.832.1-9 Вып.1	ПСД 15.9.50-У-Т	1	1035	
ПС25	1.832.1-9 Вып.1	ПСД 15.9.50-УП-Т	1	1035	
ПС26	т.п.802-5-86.91 Альбом2	ПЦД 15.33.50-Т-1	2	3000	
ПС27	т.п. 802-5-86.91 Альбом2	ПЦД 15.33.50-Т-2	2	3000	
ПС28	т.п. 802-5-86.91 Альбом2	ПЦД 24.33.30-Т-3	2	3100	
ПС29	т.п 802-5-86.91 Альбом2	ПЦД 24.33.30-Т-4	2	3100	
ПС30	т.п. 802-5-86.91 Альбом2	ПЦД 24.33.30-Т-2	2	3100	
ПС31	т.п. 802-5-86.91 Альбом2	ПЦД 24.33.30-Т-1	2	3100	
ПС32	т.п. 802-5-86.91 Альбом2	ПСД 6.30.30-Т-1	2	685	
ПС33	т.п. 802-5-86.91 Альбом2	ПСД 6.30.30-Т-2	2	685	
ПС34	т.п. 802-5-86.91 Альбом2	ПЦД 60.15.50-У-Т-1	1	5200	
ПС35	т.п.802-5-86.91 Альбом2	ПЦД 60.15.50-УП-Т-1	1	5200	
ПС36	т.п. 802-5-86.91 Альбом2	ПСД 60.9.50-У-Т-1	1	3400	
ПС37	т.п. 802-5-86.91 Альбом2	ПСД 60.9.50-УП-Т-1	1	3400	
ПС38	1.832.1-9 Вып.1	ПЦД 60.15.50-Т	1	5400	
ПС39	1.832.1-9 Вып.1	ПСД 60.18.50-Т	2	6400	
ПС40	1.832.1-9 Вып.3	ПСД 15.9.50-ФУЛ-Т	1	765	
ПС41	1.832.1-9 Вып.3	ПСД 15.9.50-ФУП-Т	1	765	
ПС42	1.832.1-9 Вып.3	ПСД 60.18.50-ФЛ-Т	1	4800	
ПС43	1.832.1-9 Вып.3	ПСД 60.18.50-ФП-Т	1	4800	
ПС44	1.832.1-9 Вып.3	ПСД 30.10.50-Ф-Т	1	1450	
ПС45	1.832.1-9 Вып.3	ПСД 60.21.50-ФУЛ-Т	1	3800	
ПС46	1.832.1-9 Вып.3	ПСД 60.21.50-ФУП-Т	1	3800	
ПС47	1.832.1-9 Вып.3	ПСД 60.13.5.50-Ф-Т	1	3500	

Продолжение

Марка поз.	Обозначение	Наименование	Кол.	Масса ед.кг	Примечание
		Соединительные изделия			
МС1-1	2.830-3.2-0700	МС1-1	58	0.43	
МС1-1	2.830-3.2-0700	МС1-1	22	0.43	Только для стен δ=300
МС1-2	2.830-3.2-0700-01	МС1-2	4	0.59	Только для стен δ=400мм
МС1-3	2.830-3.2-0700-02	МС1-3	4	0.71	Только для стен δ=500мм
МС2-П	2.830-3.2-0800	МС2-П	16	3.3	
МС2-Л	2.830-3.2-0800-01	МС2-Л	16	3.3	
МС6	2.830-3.2-1000	МС6	116	0.17	
МС9	2.830-3.2-1100-01	МС9	26	0.31	
МС10	2.830-3.2-1100-02	МС10	32	0.44	
МС11	2.830-3.2-1100-03	МС11	4	1.5	
МС12	2.830-3.2-1200	МС12	4	0.48	
МС13	2.830-3.2-1200-01	МС13	18	0.48	Только для стен δ=400мм
	2.860-4	Уголок 180х180х14-Б ГОСТ8509-86 с 235 ГОСТ 27772-88 ℓ=50	8	1.3	
1	2.860-4	Уголок 80х80х6-Б ГОСТ 8509-86 с 235 ГОСТ 27772-88 ℓ=100	8	0.7	
	2.830-3.1-361	Уголок 125х80х8-Б ГОСТ 8509-86 с 235 ГОСТ 27772-88 ℓ=120	16	1.5	
	2.830-3.1	Уголок 90х90х7-Б ГОСТ 8509-86 с 235 ГОСТ 27772-88			
	-201	ℓ=40	8	0.39	
	-381	ℓ=60	13	0.58	
	-202	ℓ=120	4	1.2	
2		Уголок 50х50х5-Б ГОСТ 8509-86 с 235 ГОСТ 27772-88 ℓ=300	5	1.13	
	2.830-3.1-061	Полоса 6х190-Б ГОСТ 103-76 с 235 ГОСТ 27772-88 ℓ=110	116	0.36	
	2.830-3.1	Полоса 6х160-Б ГОСТ 103-76 с 235 ГОСТ 27772-88			
	-461	ℓ=60	10	0.17	
	-072	ℓ=120	4	0.34	
	-121	ℓ=200	14	0.56	
	-071	ℓ=220	4	0.62	
3	2.830-3.1-421	Полоса 8х60-Б ГОСТ 103-76 ℓ=340 с 235 ГОСТ 27772-88	6	1.1	
	1.030.1-1.3-2-515	Полоса 8х140-Б ГОСТ 103-76 ℓ=140 с 235 ГОСТ 27772-88	4	1.2	
СУ2	2.830-3	Стойки угловая СУ2	4	10	
	2.830-3.2-1000-02	Костыль К2	14	0.23	
	2.830-3.2-1500-06	Фасонный лист ФС3	1.55	п.м.	
		Пробка 20х80 ГОСТ 8686-81 сосна ИЛИ ель δ=20% ℓ=120	15	0.009 м³	

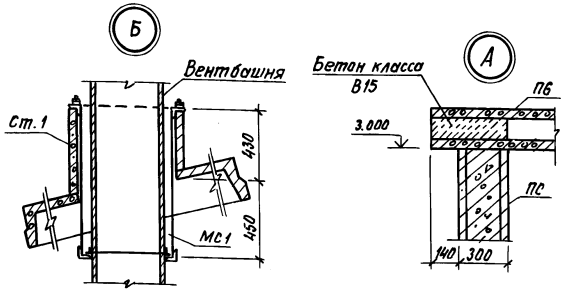

Спецификация к схеме расположения плит покрытия

Марка, поз.	Обозначение	Наименование	Кол.	Масса ед.кг	Примечание
		Плиты покрытия			
		Снег 70 кгс/м²; 100 кгс/м²			
П1	т.п. 802-5-86.91 Альбом2	1ПГ 6-3АIVТ-П-а	27	2250	
П2	т.п.802-5-86.91 Альбом2	1ПГ 6-3АIVТ-П-б	12	2250	
П4	1.865.1-4/89 Вып.8	2ПДС 6-2Т-П	8	800	
ПБ	1.141-1 Вып.66	ПК 51.15-3ВрIIТ	6	2400	
		Снег 70 кгс/м²			
П3	т.п. 802-5-86.91 Альбом2	1ПВ6-3АIVТ-П-7-а	9	2850	
		Снег 100 кгс/м²			
П3	т.п. 802-5-86.91 Альбом2	1ПВ6-4АIVТ-П-7-а	9	2850	
Ст.1	1.865.1-4/89 Вып.5	Стакан СБ7ст	9	350	
		Изделия соединительные			
МС6	т.п. 802-5-86.91 Альбом2	МС6	36	1.76	
МС2	т.п. 802-5-86.91 Альбом2	МС2	73	0.99	
МС4	2.860-6.2-020	МС4	120	0.22	Узел 16
МС5	2.860-6.2-020-01	МС5	70	0.19	Узел 24
МС4	т.п. 802-5-86.91 Альбом2	МС4	2	2.7	
	2.860-6.1-03	Полоса 6х60-Б ГОСТ 103-76 с 235 ГОСТ 27772-88 ℓ=160	8	0.45	Узел 6
	2.860-6.1-30	Полоса 6х60-Б ГОСТ 103-76 с 235 ГОСТ 27772-88 ℓ=80	36	0.23	
	2.860-6.2-100-01	Фасонный элемент ФС2	96	2.7	Узел 22

Привязан

Инв.№

Инв.№ подл. | Подпись и дата | Взам.инв.№

ТП 802-2-43.91 АС

ГИП	Валованы		Сборник на 184 холостых и супоросных маток, 86 голов ремонтного молодняка с 5 хряков с ПИВ. Спецификации к схемам расположения стеновых панелей и плит покрытия.
Нач.отд.	Пячук		
Н.контр.	Брызгалова		
Гл.спец.	Талько		
Зав.гр.	Колос	19.04.91	
Инж.I к.	Пустовит	19.04.91	

Стадия	Лист	Листов
Р	14	

УкрНИИагропроект г. Киев

Копир. Мкртчян Л.А. 25127-01 25 Формат А2

Альбом 1

1. Схема расположения каналов навозоудаления

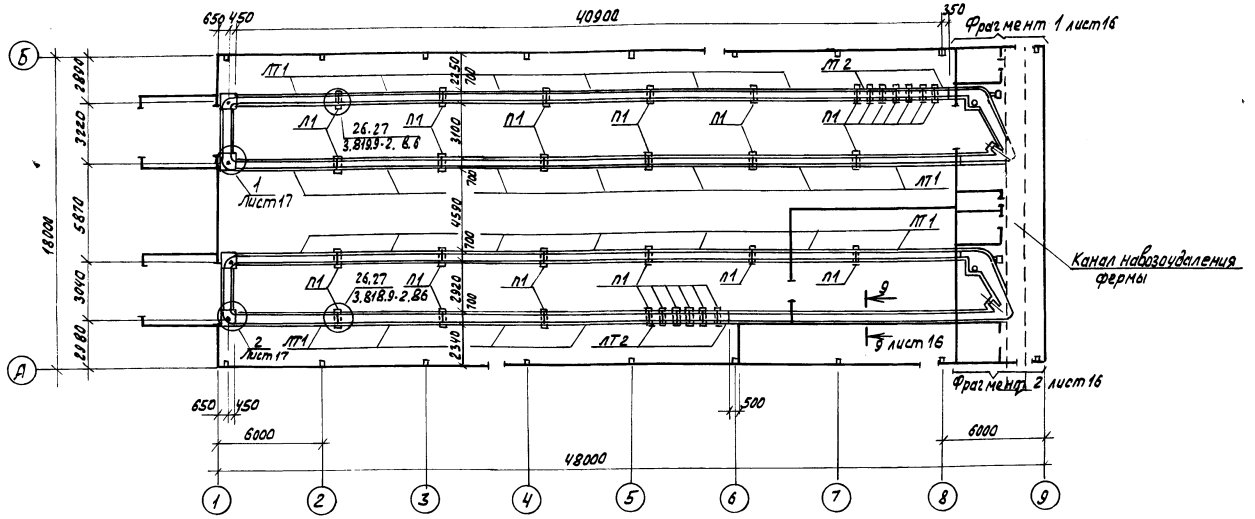

2. Схема расположения перекрытия каналов навозоудаления.

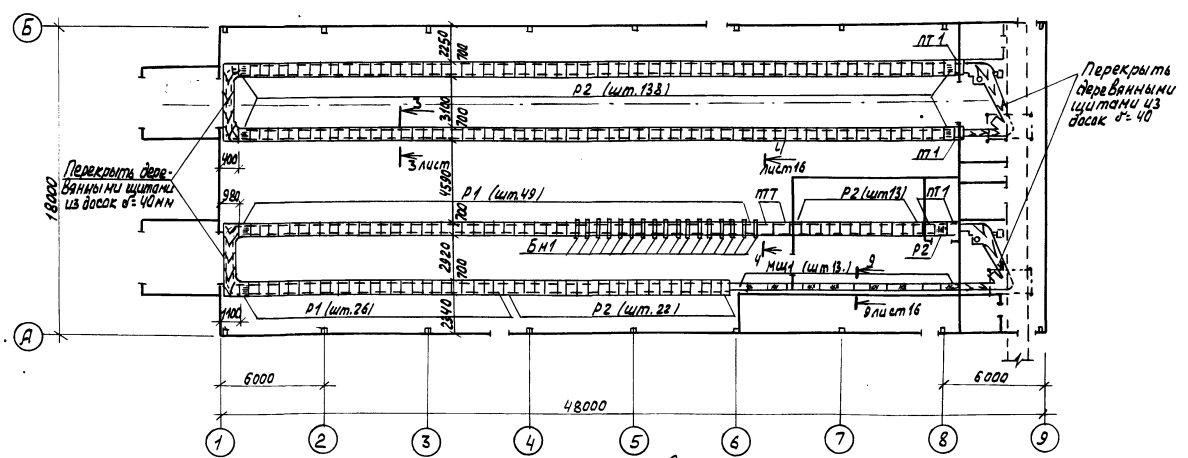

4. Подкладки под лотки со всех сторон обмазать горячим битумом за 2 раза.
5. Железобетонные решетки укладывать на лотковые элементы каналов насухо, плиты перекрытия по слою цементно песчанного раствора М50 толщиной 10мм.

Спецификация к схемам расположения элементов каналов и перекрытия каналов навозоудаления

Марка поз	Обозначение	Наименование	Кол.	Масса ед.кг	Примечание
		Схема 1, 2			
ЛТ1	3.818.9-2 вып. 4	Лоток 1ЛК597.70.50	24	1780	
ЛТ2	3.818.9-2 вып. 4	Лоток 1ЛК73.70.50	13	220	
Р1	3.818.9-2 вып. 4	Решетка 1РП 70.60	75	37.5	
Р2	3.818.9-2 вып. 4	Решетка 2РП 70.60	174	45	
П1	3.006.1-2.87 вып.	Подкладка ПП1	33	50	
ПТ1	3.006.1-2.87 вып. 2	Плита перекрытия П5д-5	6	100	
МЩ1	т.п.802-5-86.91 альбом2	Щит перекрытия МЩ1	13	19.6	
МИ4-46	3.400-6 П6	Закладная деталь МИ4-46	26	4.4	п.м
С1	ГОСТ 8478-81	Сетка $\frac{4Вб-I-250}{6АТ-100}$ 1350×4000 $\frac{20}{50}$	4	9.4	
Бм1	т.п.802-5-86.91 альбом2	Балка металлическая Бм1	17	3.24	
		Доска-2×в-40 ГОСТ 8486-86	5.80		м³
		Брусок-2×в-50×50 ГОСТ 8486-86	0.03		м³
		Бетон класса В25. W6	12.1		м³
		Схема 3			
См1	т.п.802-5-86.91 альбом2	Стойка ограждения См1	13	4.82	
		Уголок $\frac{50×50×5-6 ГОСТ 8509-86}{С235 ГОСТ 27772-88}$			
1		ℓ=2300	6	8.67	
2		ℓ=1700	4	6.41	
3		ℓ=850	4	3.20	
4		ℓ=1370	2	5.16	
5		Цепь В2-8×28 ГОСТ 2319-81 ℓ=750	4		
6		Ф6АI ГОСТ 5781-82 ℓ=250	4	0.06	
7		Ф6АI ГОСТ 5781-82 ℓ=170	4	0.04	
		Бетон класса В7.5	0.168		м³

1. Установку лотков и устройство монолитных участков каналов навозоудаления выполнять по уплотненной песчаной подготовке из крупнозернистых песков толщиной 100 мм.
2. Швы между лотками заделать цементным раствором М300.
3. Монолитные участки каналов навозоудаления выполнить из бетона класса В25 по прочности, марки W6 по водонепроницаемости с водопоглощением по массе 4,2...4,7 с в/ц не более 0.55

Привязан	ГИП	Володина		Т.п. 802-2-43.91 . АС			
	Нач. отд.	Дячук		Свинарник на 184 холостых и супоросных маток, 86 голов ремонтного молодняка, 5 хряков с ПИО	Стадия	Лист	Листов
	Н. контр.	Брызгалова			Р	15	
	Гл. спец.	Только		Схемы расположения каналов навозоудаления и перекрытия каналов навозоудаления	УкрНИИагропроект г. Киев		
	Зав. гр.	Колос	20.04.91				
Инв. N	Инж. I к	Пустовит	4.03.91				

Копир. Дёмкина

25127-01 26 Формат А2

Согласовано
Гл. спец. ТХ | Максимент
Инв. N подл. | Подпись и дата | Взам. инв. N

Альбом 1

Фрагмент 1

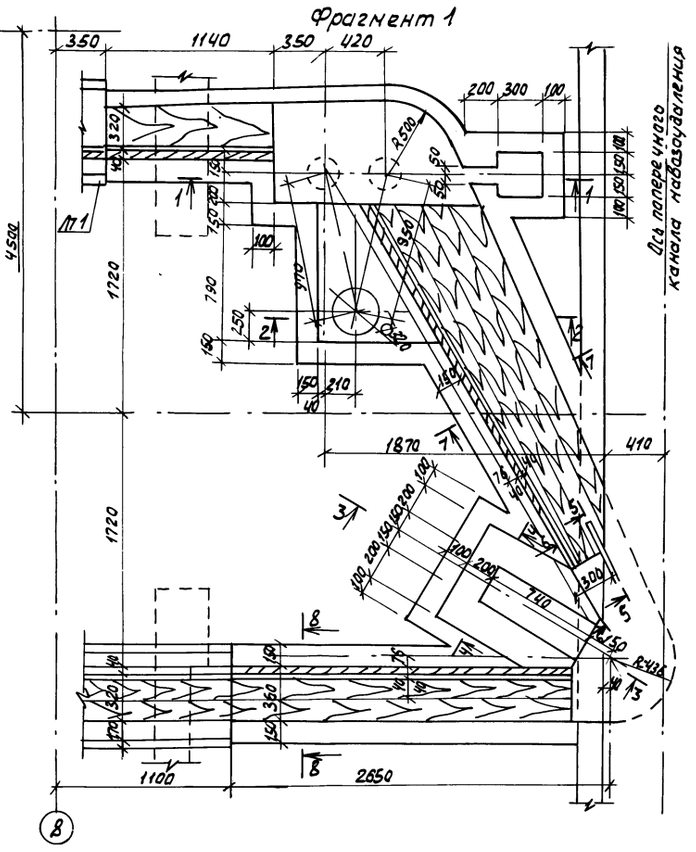

Фрагмент 2

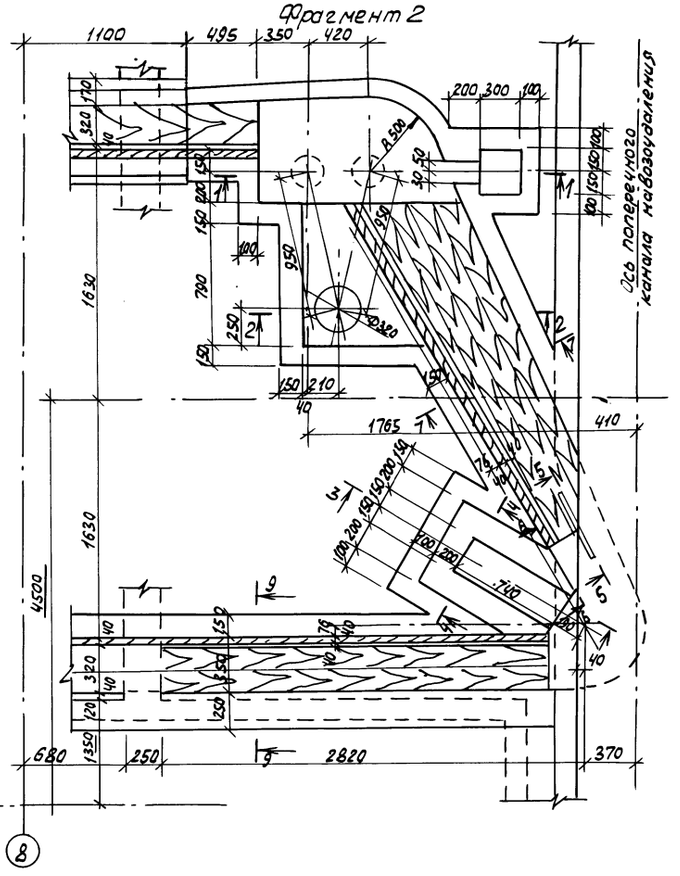

1-1

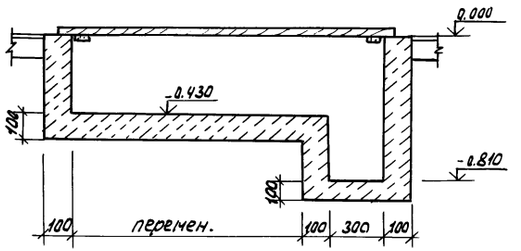

2-2

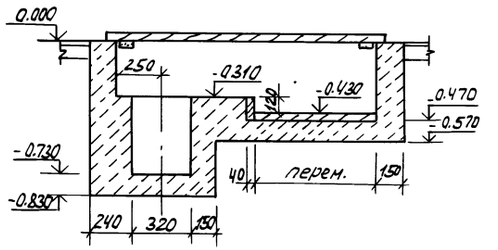

3-3

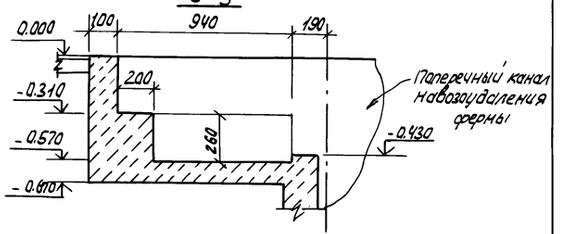

4-4

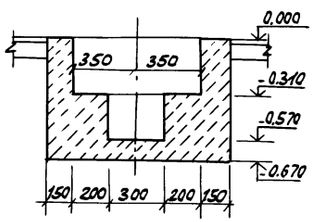

5-5

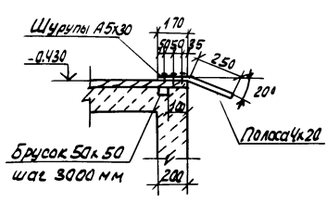

6-6

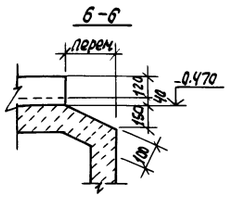

7-7

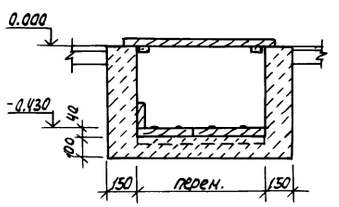

8-8

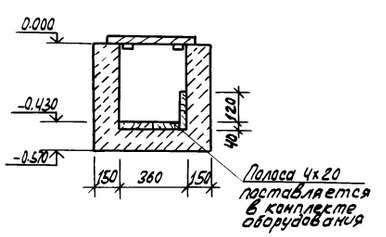

9-9

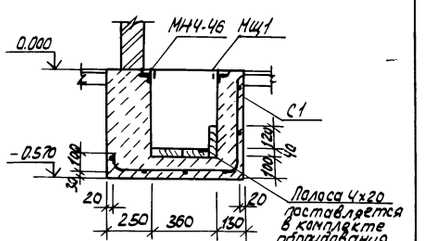

					Т.П. 802-2-43.91		АС
Привязан							
	ГИП	Володина			Свинарник на 184 холостых и супоросных маток; 86 голов ремонтного молодняка; 5 хряков с/п	Стадия	Лист	Листов
	Нач. отд.	Дячук				Р	16	
	Н. контр.	Бризгалова						
	Гл. спец.	Талько						
	Зав. гр.	Колос		26.04.91	Схема расположения каналов навозоудаления. Фрагменты 1, 2	Укрниисельхозпроект г. Киев		
Инв. №	Инж. I к.	Листовит		10.09.91				
Копир. Дёмкина					25127-01 27	Формат А2		

Инв. № подл. | Подпись и дата | Взам. инв. №

Альбом 1

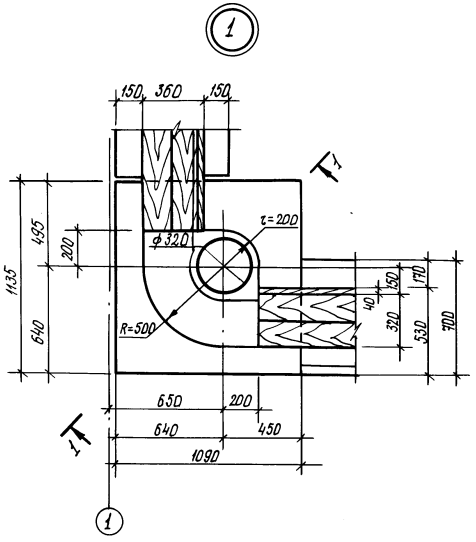

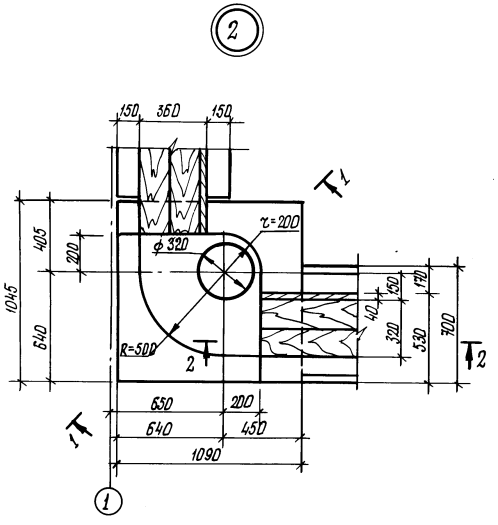

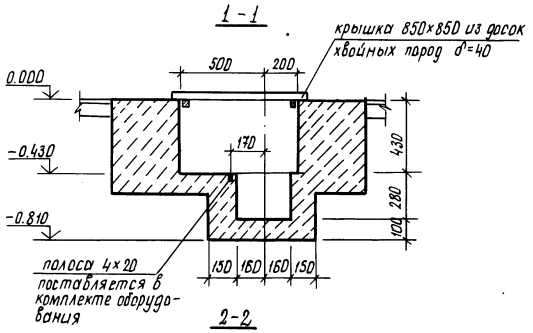

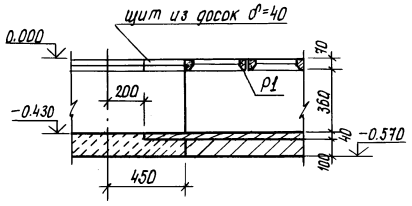

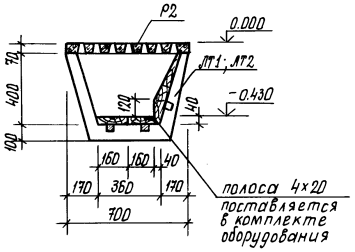

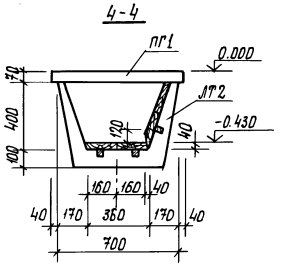

3. Схема расположения элементов ограждения приводов транспортеров навозоудаления

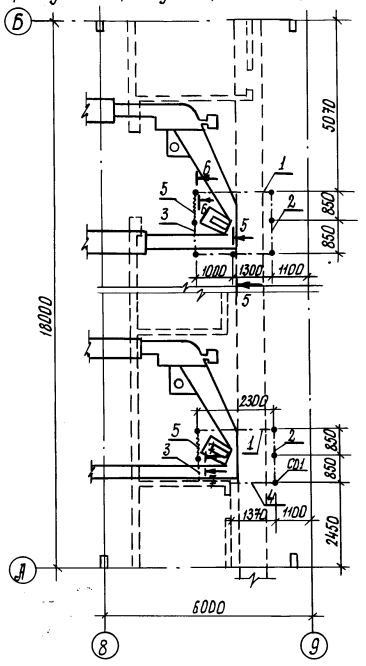

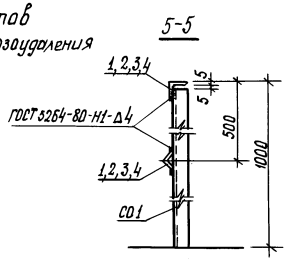

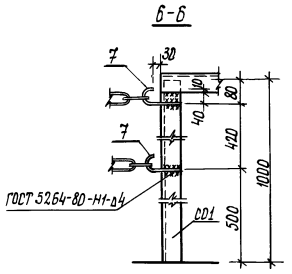

Деталь установки стоек ограждения

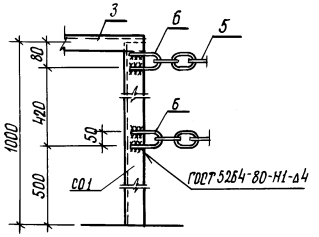

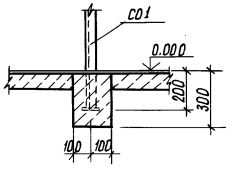

Инв. № подл.	Подпись и дата	Взам. инв. №					

Привязан:

Инв. №

ГИП	Володина			т.п 802-2-43.91		АС
Нач. отд.	Дячук					
Н. контр.	Брызгалова			Свинарник на 184 холостых и супоросных маток; 86 голов ремонтного молодняка; 5 хряков с ПИО	Стадия	Лист	Листов
Гл. спец.	Талько				Р	17	
Зав. гр.	Колос		26.04.91	Схема расположения каналов навозоудаления. Узлы 1, 2. Сечения	Укрниисагропроект г. Киев		
Инж. I к	Пустовит		9.04.91				

Копир. Стельмащук

25127-01 28

Формат А2

Альбом 1

Схема расположения панелей ограждения станков и кормушек

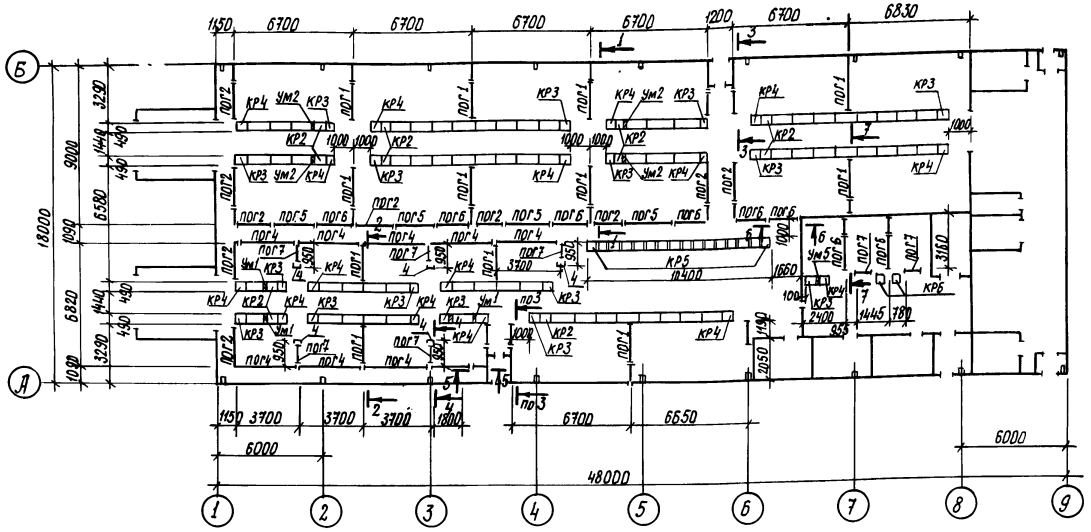

Схема расположения фундаментов под панели ограждения станков

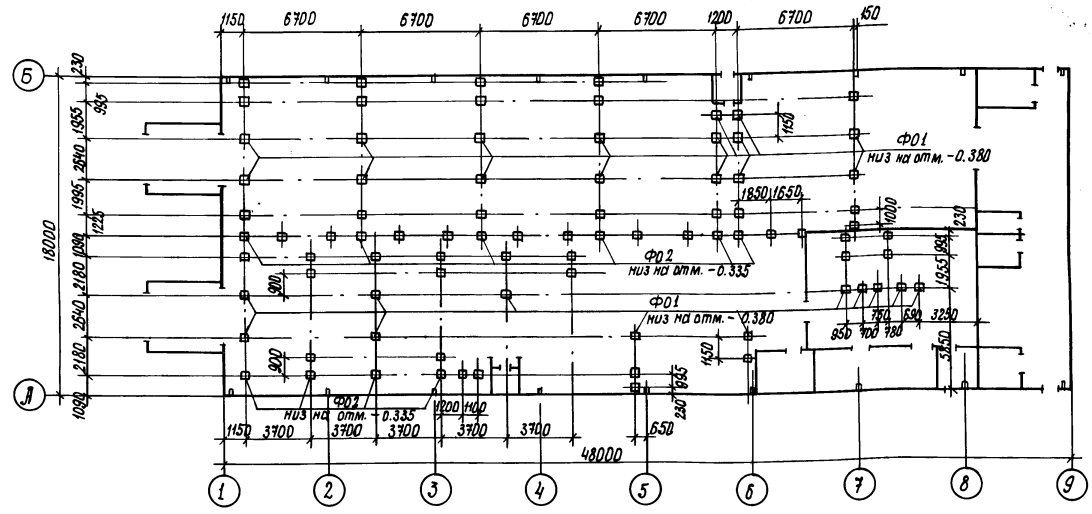

Спецификация к схеме расположения элементов панелей ограждения и кормушек

Марка, поз.	Обозначение	Наименование	Кол.	Масса ед., кг	Примечание
		Панели ограждения			
ПОГ1	3.818.9-2 Вып. 2	ПОГ 199.105-к	12	340	
ПОГ2	3.818.9-2 Вып. 2	ПОГ 199.105	10	400	
ПОГ3	3.818.9-2 Вып. 2	ПОГ 119.105	21	250	
ПОГ4	3.818.9-2 Вып. 2	ПОГ 368.105	8	750	
ПОГ5	3.818.9-2 Вып. 2	ПОГ 273.105	4	570	
ПОГ6	3.818.9-2 Вып. 2	ПОГ 179.105	8	375	
ПОГ7	3.818.9-2 Вып. 2	ПОГ 69.105	7	150	
ФО1	3.818.9-2 Вып.2	Фундамент ФО 45.45-1	73	158	
ФО2	3.818.9-2 Вып. 2	Фундамент ФО 45.45	16	158	
		Монолитные участки кормушек			
Ум1	Лист 19	Ум 1	3		
Ум 2	Лист 19	Ум 2	5		
		Кормушки			
КР1	3.818.9-2 Вып. 1	КТ 118.49.25	67	117.5	
КР2	3.818.9-2 Вып. 1	КТ 58.49.25	11	57.5	
КР3	3.818.9-2 Вып. 1	1 КТ 58.49.25	16	70	
КР4	3.818.9-2 Вып. 1	2 КТ 58.49.25	16	70	
КР5	3.818.9-2 Вып. 1	КТИ 45.49.25	16	80	
КР6	3.818.9-2 Вып. 1	КТИ 53.60.25	2	125	
		Изделия соединительные			
1	3.818.9-2.6-221	Полоса $\frac{6\times50\times180\text{-Б-ПИ-Ф ГОСТ 103-76}}{\text{С235 ГОСТ 27772-88}}$	41	0.38	по узлу 1
2	3.818.9-2.6-241	Уголок $\frac{100\times100\times7\text{-Б ГОСТ 8509-86}}{\text{С235 ГОСТ 27772-88}}$ e=60	9	0.65	по узлу 3
3	3.818.9-2.6-341	Швеллер $\frac{10\text{ ГОСТ 8240-89}}{\text{С235 ГОСТ 27772-88}}$ e=150	33	1.29	по узлу 18
4		Швеллер $\frac{12\text{ ГОСТ 8240-89}}{\text{С235 ГОСТ 27772-88}}$ e=100	5	11.4	
5	3.818.9-2.6-230	Уголок $\frac{50\times5\text{ лв ГОСТ 8509-86}}{\text{С235 ГОСТ 27772-88}}$ e=60	29	0.44	по узлу 3
6		Полоса $\frac{6\times50\times330\text{-Б-ПИО ГОСТ 103-76}}{\text{С235 ГОСТ 27772-88}}$	5	0.76	
7		фБ АТ ГОСТ 5781-82; e=450	30	0.1	

1. Монтаж технологических изделий выполнять в соответствии с требованиями СНиП 2.03.01-84 и указаний серии 3.818.9-2.
2. Требования и монтажным сварным соединениям панелей и фундаментов, размеры швов приведены в пояснительной записке серии 3.818.9-2 вып. 6 раздел „Технические требования".
3. Все незамаркированные панели марки ПОГ3, кормушки КР1
4. Все незамаркированные фундаменты ФО1 низ на отм. -0.335
5. Зазоры между панелями ограждения и кормушками заделать цементным раствором м200.
6. Сечения 1-1 ... 7-7 см. лист 19.

Согласовано
Гл. спец. ТХ
Инв. № подл. | Подпись и дата | Взам. инв. №

Привязан:					Т.П. 802-2-43.91 АС		
Инв. №	ГИП	Володина			Свинарник на 184 холостых и супоросных маток; 88 голов ремонтного молодняка; 5 хряков с ПО	Стадия	Лист	Листов
	Нач. отд.	Дячук				Р	18	
	Н. контр.	Брызгалова						
	Гл. спец.	Талько			Схемы расположения панелей ограждения, станков, кормушек и фундаментов	УкрНИИагропроект г. Киев		
	Зав. гр.	Колос		22.04.91				
	Инж. I кат.	Пустовит		9.04.91				
Копир.	Стельмащук				25127-01 29	Формат А2		

Альбом 1

1-1

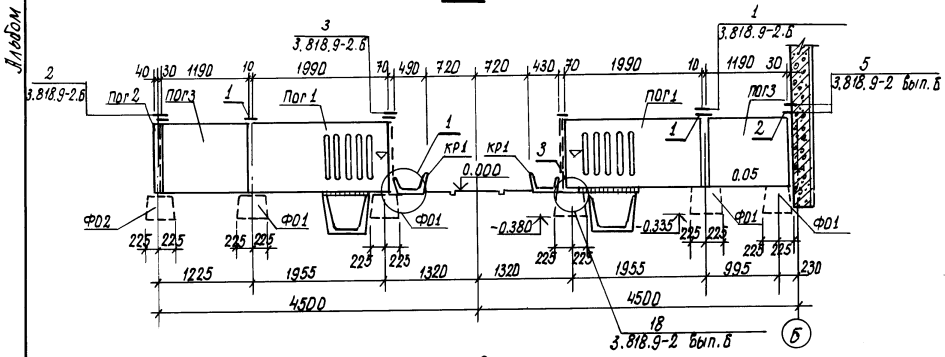

3-3

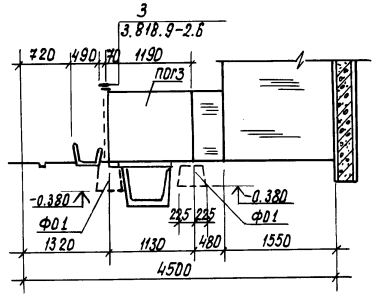

4-4

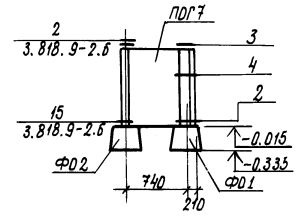

5-5

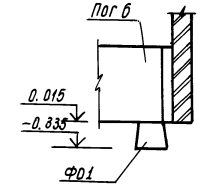

2-2

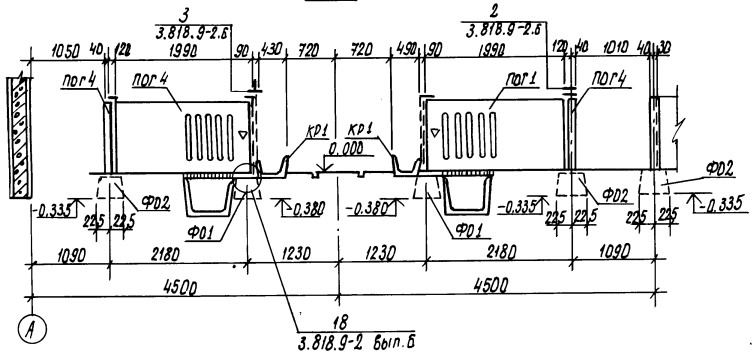

Б-Б

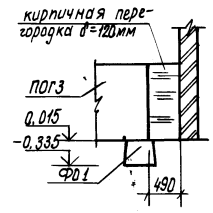

7-7

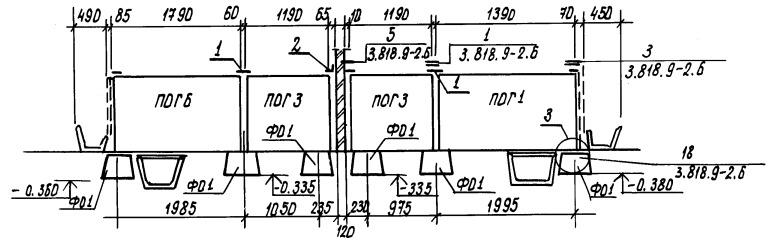

Спецификация монолитных участков УМ1 и УМ2

Формат	Зона	Поз.	Обозначение	Наименование	Кол. шт.	Примечание
				УМ1		
		1	ГОСТ 25279-95	Сетка С4 $\frac{5Вр\,I-1\times100}{5Вр\,I-100}+50$ 800×200 $\frac{25}{25}$	1	0.35 кг
				Материалы		
				Бетон класса В25 м³	0.008	
				Ум2		
		2	ГОСТ 23279-85	Сетка С4 $\frac{5Вр\,I-1\times100}{5Вр\,I-00}+50$ 600×300 $\frac{25}{25}$	1	0.825 кг
				Материалы		
				Бетон класса В25 м³	0.012	

1

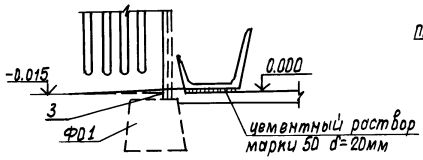

2

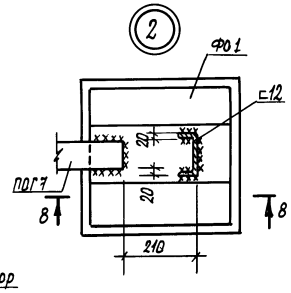

3

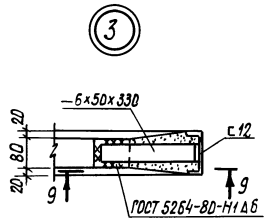

4

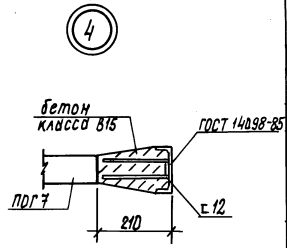

Монолитные участки УМ1; УМ2

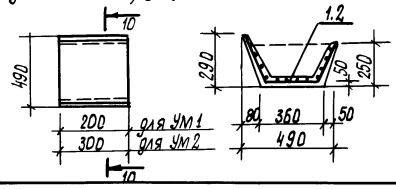

10-10

8-8

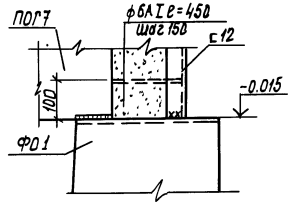

9-9

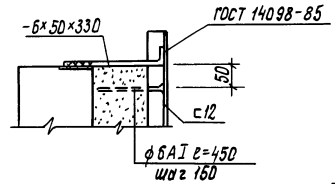

						т.п. 802-2-43.91	АС
Привязан:							
		ГИП	Володина		09.90	Свинарник на 184 холостых и супоросных маток; 86 голов ремонтного молодняка; 5 хряков с ПИД	Стадия: Р; Лист: 19; Листов:
		Нач. отд	Дячук				
		Н. контр	Брызгалова		09.90		
		Гл. констр	Тулько			Схемы расположения панелей ограждения станков, кормушек и фундаментов. Сечения. Узлы	УкрНИИагропроект г. Киев
		Зав. гр.	Колос				
Инв. №		Инж. техн	Пустовит				
Копир. Стельмащук						25127-01 30	Формат А2

Инв. № подл. | Подпись и дата | Взам. инв. №

Альбом 1

Техническая спецификация металла

Вид профиля и ГОСТ	Марка металла и ГОСТ	Обозначение и размер профиля, мм	N п.п.	Код: марки металла	Код: вида профиля	Код: размера профиля	Количество, шт.	Длина, мм	Масса металла по элементам конструкции: Площадка и стремянка	Масса металла по элементам конструкции: Ограждение площадок	Общая масса т	Масса потребности в металле по кварталам (заполняется изготовителем): I	II	III	IV
				Код элемента конструкции					526241	526244					
1	2	3	4	5	6	7	8	9							
Двутавр ГОСТ 8239-89	С235 ГОСТ 27772-88	I 10							0.085						
		Итого		14240					0.085						
Всего профиля									0.085		0.085				
Швеллер ГОСТ 8240-89	С235 ГОСТ 27772-88	[10				2411			0.252						
		Итого		14240					0.252						
Всего профиля					26908						0.252				
Сталь угловая равнополочная ГОСТ 8509-86	С275 ГОСТ 27772-88	L 90×90×6				2411			0.035						
		Итого		14240					0.035						
Всего профиля					24113				0.035		0.035				
Сталь листовая рифленая ГОСТ 8568-77	С235 ГОСТ 27772-88	δ=4				7430			0.413						
		Итого		14240					0.413						
Всего профиля					71315				0.413		0.413				
Итого масса металла									0.785		0,785				
в том числе по маркам	С235								0.035		0.035				
	С275								0.750		0.750				
Ограждение площадки и стремянка	1.450.3-6 Вып1								0.056	0.017	0.073				
Всего масса металла											0.858				
Масса поставки элементов по кварталам		I													
		II													
		III													
		IV													

Площадь лакокрасочного покрытия 42.6 м²

Ведомость рабочих чертежей основного комплекта

Лист	Наименование	Примечание
1	Общие данные по рабочим чертежам	
2	Площадка металлическая ПМ1	

Ведомость ссылочных документов

Обозначение	Наименование	Примечание
1.450.3-6 в.0-1,1	Лестницы, площадки, стремянки и ограждения стальные производственных зданий промышленных предприятий	

Ведомость металлоконструкций по маркам профилей

Наименование конструкций по номенклатуре прейскуранта №01-22	Позиция по прейскуранту №01-22	N п.п.	Код конструкций	Масса конструкций, т: Вставные элементы, залитые в бетон при изготовлении	по видам профилей стали: Полосы и листы	Угловая сортовая сталь	Швеллерная сортовая сталь	Двутавровая сталь	Листовая сталь	Универсальная сталь	Широкополосная сталь	Широкополосная универсальная сталь	Трубы	Прочие	Всего	Количество шт.
1	2	3	4	5	6	7	8	9	10	11	12	13	14	15	16	
Площадка	342-5	1	526243		0.35	0.04			0.42						0.82	
Ограждение площадки	342-7	2	526244									0.017			0.017	
Стремянка	342-1	1	526242									0.056			0.056	
															0,893	

Общие указания

1. За отметку 0.000 принят уровень чистого пола кормораздаточного проезда, что соответствует абсолютной отметке [ ] по проекту вертикальной планировки.

2. Чертежи металлоконструкций разработаны на стадии КМ и являются материалом для разработки деталировочных чертежей марки КМД.

3. Изготовление конструкций производить в соответствии с требованиями главы СНиП III-18-75, монтаж - в соответствии с требованиями главы СНиП 3.03.01-87.

4. Монтаж металлоконструкций площадки производить на сварке, ограждения - на болтах.

5. Так как газовая среда свинарника согласно СНиП 2.03.11-85 классифицируется как слабоагрессивная по отношению к проектируемым металлоконструкциям (группа газов А, влажностный режим помещения - влажный) предусматривается защита металлоконструкций лакокрасочными покрытиями группы IIIх-4(110), например - 4 слоя эмали ХВ-1100 по ГОСТ 6993-79 общей толщиной 110 мкм по грунтовке ХС-010 по ГОСТ 9355-81. Грунтовку и один слой эмали нанести в заводских условиях.

Проект разработан в соответствии с нормами, правилами, инструкциями и государственными стандартами

Главный инженер проекта Л.Н. Володина

Инв. N подл. | Подпись и дата | Взам. инв. N

Привязан

Инв. N

ТП 802-2-43.91 КМ

ГИП	Володина		Свинарники на 184 холостых и супоросных маток; 88 голов ремонтного молодняка; 5 хряков с ПИД	Стадия: Р; Лист: 1; Листов: 2
Нач. отд.	Дачук			
Н. контр.	Бызгалова			
Р. спец.	Тарлько		Общие данные по рабочим чертежам	УкрНИИагропроект г. Киев
Зав. эт.	Жилоз	23.01.91		
Инж.	Пустовит	4.01.91		

Копировал: 25127-01 31 Формат А-2

Альбом 1

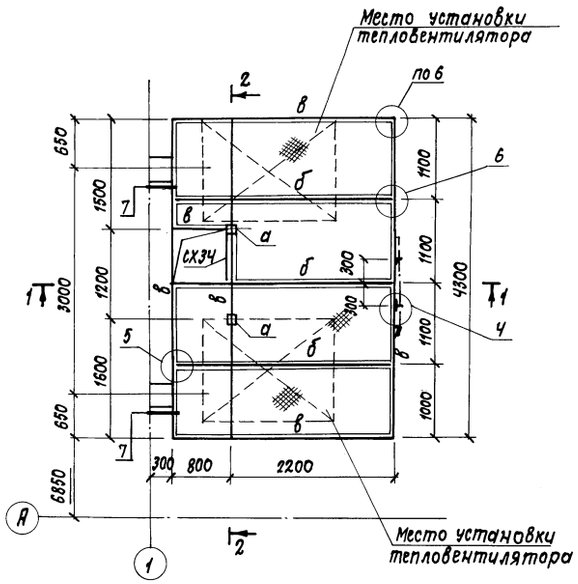

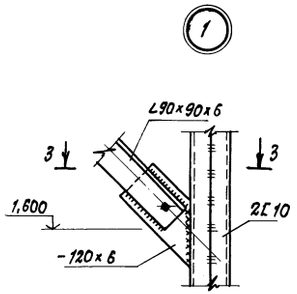

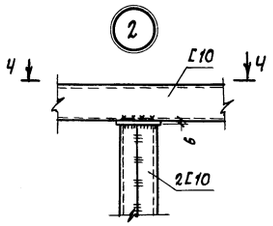

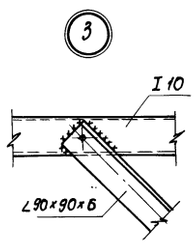

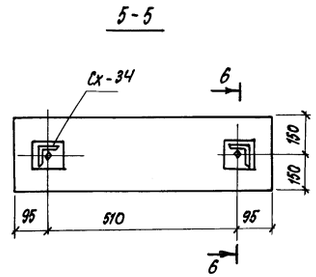

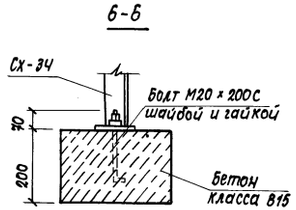

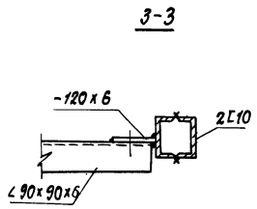

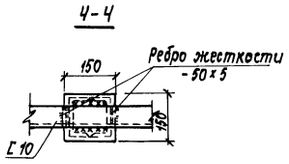

Ведомость элементов

Марка	Сечение эскиз	Поз	Состав	Опорные усилия M тс·м	N тс	Q тс	Группа констр.	Марка металла	Примечан.
а	[]		2[10		1,90		3	С235	
б	I		I 10	0,45		0,42	3	С235	
в	[		[10	0.35		0,55	3	С235	
г	∟		∠90×90×6	по гибкости			3	С275	
д	рифл. лист		δ= 4	—	—	—			
СПХ	1.450.3-6.1		Ч. 0.0.0.0.0.1	Стойка ограждения			Ч	С235	2
ЭПХ-12	1.450.3-6.1		Ч. 0.0.0.0.0.2	Элемент поручня			Ч	С235	1
ЭСПх-12	1.450.3-6.1		Ч.0.0.0.0.2	Элемент струны			Ч	С235	1
ЭБПх-12	1.450.3-6.1		Ч.0.0.0.0.3	Элемент бордюра			Ч	С235	1
СХ-34	1.450.3-6.1		3.0.0.1.0.0	Стремянка			Ч	С235	1

1. Стремянку СХ-34 крепить к площадке на сварке.
2. Сварку элементов площадки производить электродами типа Э-42 по ГОСТ 9467-75.*
3. Размеры катетов швов определять по расчетным усилиям. Наименьшее усилие для конструктивного крепления 1,0 тс. Наибольший катет шва не более 1,2 меньшей толщины свариваемых элементов.

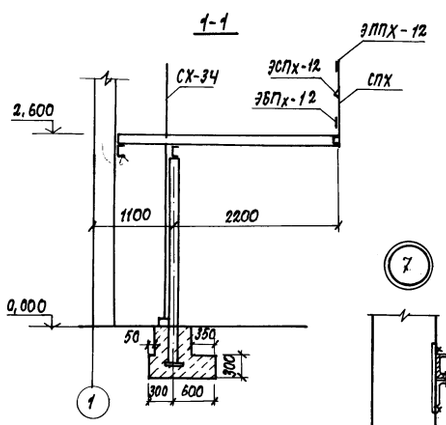

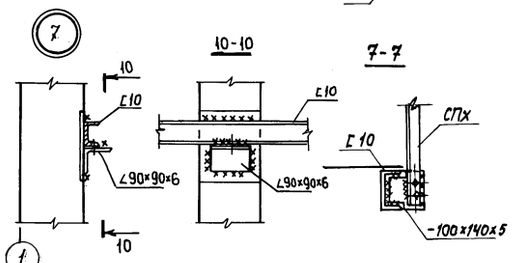

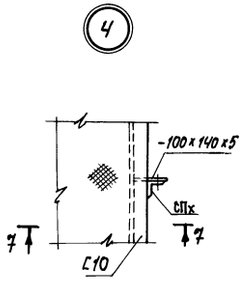

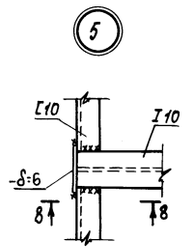

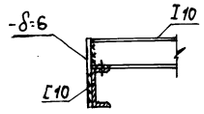

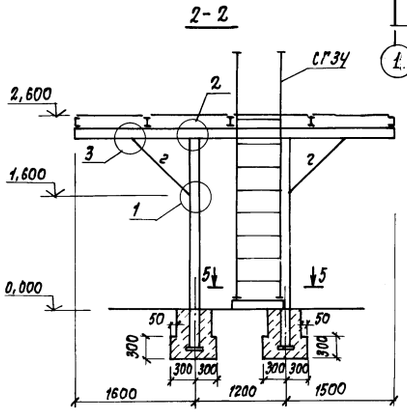

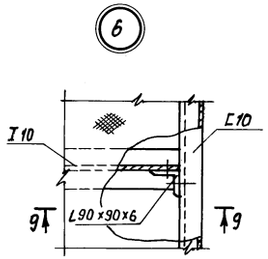

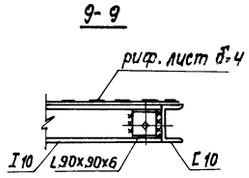

Привязан:			ТП 802-2-43.91	КМ
	Гип	Володина	Свинарник на 184 холостых и супоросных маток, 86 годов ремонтного молодняка; 3 хряков с НО	Стадия: Р; Лист: 2; Листов:
	Нач.отд.	Дячук		
	Н.контр.	Брызгалова		
	Гл.спец.	Талько	Металлическая площадка ПМ1	УкрНИИагропроект г. Киев
	Зав.гр.	Колос		
Инв. №	Инж.Ткач	Пустовит		

Копир. Власенка 25427-01 32 формат А2

Инв. № подл. | Подпись и дата | Взам. инв. №

Альбом 1

Ведомость рабочих чертежей основного комплекта

Лист	Наименование	Примечание
1	Общие данные по рабочим чертежам (начало)	
2	Общие данные по рабочим чертежам (окончание)	
3	План на отм. 0.000. Фрагмент 1	
4	Схемы систем В1, Т3, Т31, К1	

Ведомость ссылочных и прилагаемых документов

Обозначение	Наименование	Примечание
	Ссылочные документы	
серия 4.900-10 В.1,2.4	Альбом оборудования фасонных частей и арматуры для сетей и сооружений водопровода и канализации.	
серия 4.904-69	Детали крепления санитарно-технических приборов и трубопроводов	
серия 3.900-9 В.0.1,4	Опорные конструкции и средства крепления стальных трубопроводов внутренних санитарно-технических систем.	
	Прилагаемые документы	
ВК.СО	Спецификация оборудования	на 4 стр
ВК.ВМ	Ведомости потребности в материалах	т. 4

Условные обозначения и изображения

—— Т31 —— трубопровод смешанной воды

Проект разработан в соответствии с нормами, правилами, инструкциями и государственными стандартами.

Главный инженер проекта (подпись) Л.Н. Володина (инициалы и фамилия)

(дата)

Инв.№ подл. | Подпись и дата | Взам. инв.№

Общие указания

Проект водоснабжения и канализации здания выполнен на основании задания на проектирование, технологического задания и в соответствии со СНиП 2.04.01-85, СНиП 2.10.03-84, ОНТП 2-85.

Водопровод

Источником водоснабжения служит наружная сеть фермы.

В здании запроектированы системы холодного, горячего и смешанного водопровода.

Вода в здании используется на поение животных, мытье оборудования, уборку помещений и нужды обслуживающего персонала. Вода должна отвечать требованиям ГОСТ 2874-82 „Вода питьевая".

. Поение животных в зимнее время предусматривается водой с t = 10°С, получаемой путем смешивания холодной и горячей воды. Температура воды регулируется термосмесителями ТСВБ-50.

Горячая вода в здании используется на приготовление смешанной воды, идущей на поение животных, технологические нужды и нужды обслуживающего персонала.

Трубопроводы холодной и смешанной воды запроектированы из стальных водогазопроводных неоцинкованных легких труб диаметром 50-15 мм, ввод водопровода - из чугунных водопроводных труб диаметром 65 мм, укладываемых ниже глубины промерзания с учетом опыта укладки водопровода в данной местности, трубопроводы горячей воды - из стальных водогазопроводных оцинкованных легких труб диаметром 20-15 мм

Расход воды на наружное пожаротушение составляет 10,0 л/сек (строительный объем здания 4290,2 м³, степень огнестойкости II, категория производства Д).

Стальные трубопроводы покрыть грунтовкой ХС-010-210 ГОСТ 9355-81 - 2 слоя и эмалью ХВ-124 ГОСТ 10144-89.

Канализация

Бытовые стоки от санитарных приборов отводятся в наружную канализационную сеть фермы. Внутренняя сеть бытовой канализации запроектирована из чугунных канализационных труб диаметром 100-50 мм.

Стоки от мытья кормушек и уборки помещений сбрасываются в лоток навозоудаления

Уборка навоза механическая (см. раздел ТХ)

Монтаж систем водопровода и канализации производить согласно СНиП 3.05.01-85.

Привязан

Инв.№

ТП 802-2-43.91 ВК

ГИП	Володина		
Нач.отд.	Дячук		
Н.контр.	Каратаев		
Гл.спец.	Шеренер		
Зав.гр.	Силенко		

Свинарник на 184 холостых и супоросных маток, 86 голов ремонтного молодняка; 5 хряков с ПИО

Стадия	Лист	Листов
Р	1	4

Общие данные по рабочим чертежам (начало)

УкрНИИагропроект г. Киев

Копировал: Чистоклет 25127-01 33 Формат А2

Альбом 1

Данные по водопотреблению и водоотведению

№ потребителя по плану	Наименование потребителя	Количество потребителей	Количество часов работы в сутки	Водопотребление: Требования к качеству воды	Потребный напор у потребителя, м	Режим водопотребления	Расход воды на одного потребителя	Их хозяйственно-питьевого водопровода м³/сут	м³/ч	л/с	Из водопровода горячей воды м³/сут	м³/ч	л/с	Из водопровода смешанной воды м³/сут	м³/ч	л/с	Водоотведение: Характеристика сточных вод	Режим водоотведения	В бытовую канализацию м³/сут	м³/ч	л/с	В канал навозоудаления м³/сут	м³/ч	л/с	Концентрация загрязнений сточных вод после локальных очистных сооружений, мг/л	Примечание
	1. Свиноматки холостые, супоросные и с неустановленной супоросностью:																									
	а) поение	184 гол	24	питьев	2	Кч = 2.5	12 л/сут	1.99	0.21	0.21	0.22	0.02	0.02	2.21	0.23	0.24			—	—	—	—	—	—		t° = 10°C
	б) мытье кормушек																									
	уборка помещений	184 гол	2	"	3	2р/сут	7 л/сут	1.29	1.145	0.50	—	—	—	—	—	—			—	—	—	1.29	1.145	0.50		
	2. Ремонтный молодняк																									
	а) поение	86 гол	24	"	2	Кч. = 2.5	6 л/сут	0.47	0.04	0.11	0.05	0.01	0.01	0.52	0.05	0.12			—	—	—	—	—	—		t° = 10°C
	б) мытье кормушек и																									
	уборка помещений	86 гол.	2	"	3	2р/сут	4.5 л/сут	0.39	0.195	0.50	—	—	—	—	—	—			—	—	—	0.39	0.195	0.50		
	3. Хряки																									
	а) поение	5 гол.	24	"	2	Кч = 2.5	10 л/сут	0.04	0.004	0.05	0.01	0.001	0.01	0.05	0.005	0.06			—	—	—	—	—	—		t° = 10°C
	б) мытье кормушек и																									
	уборка помещений	5 гол	2	"		2р/сут	7.5 л/сут	0.04	0.02	0.50*	—	—	—	—	—	—			—	—	—	0.04	0.02	0.50*		
	4. Санобработка животных	2 гол	1	"		Кч = 2.5	20 л/сут	0.01	0.01*	0.09*	0.03	0.03*	0.09*	—	—	—			0.04	0.04*	0.18*					t° = 38°C
	5. Дезинфекция секции:																									
	а) холостых маток	45 м²	1	"		1р/24 дня	1 л/м²	0.05*	—	—	—	—	—	—	—	—			—	—	—	—	—	—		
	б) ремонтного молодняка	89 м²	1	"		1р/177 дней	1 л/м²	0.09*	—	—	—	—	—	—	—	—			—	—	—	—	—	—		
	в) свиноматок с неустанов-																									
	ленной супоросностью	102 м²	1	"		1р/35 дней	1 л/м²	0.10*	—	—	—	—	—	—	—	—			—	—	—	—	—	—		
	г) супоросных маток	204 м²	1	"		1р/43 дня	1 л/м²	0.20*	—	—	—	—	—	—	—	—			—	—	—	—	—	—		
	6. Дезинфекция всего здания	860 м²	1	"		2р/год	1 л/м²	0.86*	—	—	—	—	—	—	—	—			—	—	—	—	—	—		
	7. Мытье зооветеринарных																									
	приборов (мойки)	3 шт	0.5	"	2	1р/сут	80 л/час	0.06	0.06	0.27*	0.06	0.06	0.27						0.12	0.12	1.80					
	8. Обслуживающий персонал	24 чел.	8	"	2	Кч = 3.0	25 л/сут	0.03	0.01	0.10*	0.02	0.01	0.09						0.05	0.02	1.75	—	—	—		
	Всего							4.32	1.68	1.58	0.39	0.13	0.40	2.78	0.29	0.42			0.21	0.14	3.55	1.72	1.36	1.00		

Расходы со знаком * в суммарных расходах не учтены

Основные показатели по чертежам водопровода и канализации

Наименование системы	Потребный напор на вводе, м	Расчетный расход м³/сут	м³/ч	л/с	при пожаре	Установленная мощн. электродвигателей, кВт	Примечание
Водопровод хоз.-питьевой (В1)	13,0	4.32	1.68	1.58	—	—	
Водопровод горячей воды (Т3)	12.0	0.39	0.13	0.40	—	—	
Водопровод смешанной воды (Т3)	9.6	2.78	0.29	0.42	—	—	
Канализация:							
Бытовая (К1)		0.21	0.14	3.55	—	—	
Навозная		1.72	1.36	1.00	—	—	

Инв. № подл. | Подпись и дата | Взам. инв. №

Т. п. 802-2-43.91 ВК

Привязан

Инв. №

ГИП	Володина		
Нач. отд.	Дячук		
Н. контр.	Каратеева		
Гл. спец.	Шеремета		
Зав. гр.	Силенко		

Свинарник на 184 холостых и супоросных маток, 86 голов ремонтного молодняка, 5 хряков с ПиО

Стадия	Лист	Листов
Р	2	

Общие данные по рабочим чертежам (окончание)

УкрНИИагропроект г. Киев

Копировал: Денкина

25127-01 34 Формат А2

Альбом 1

План на отм. 0.000

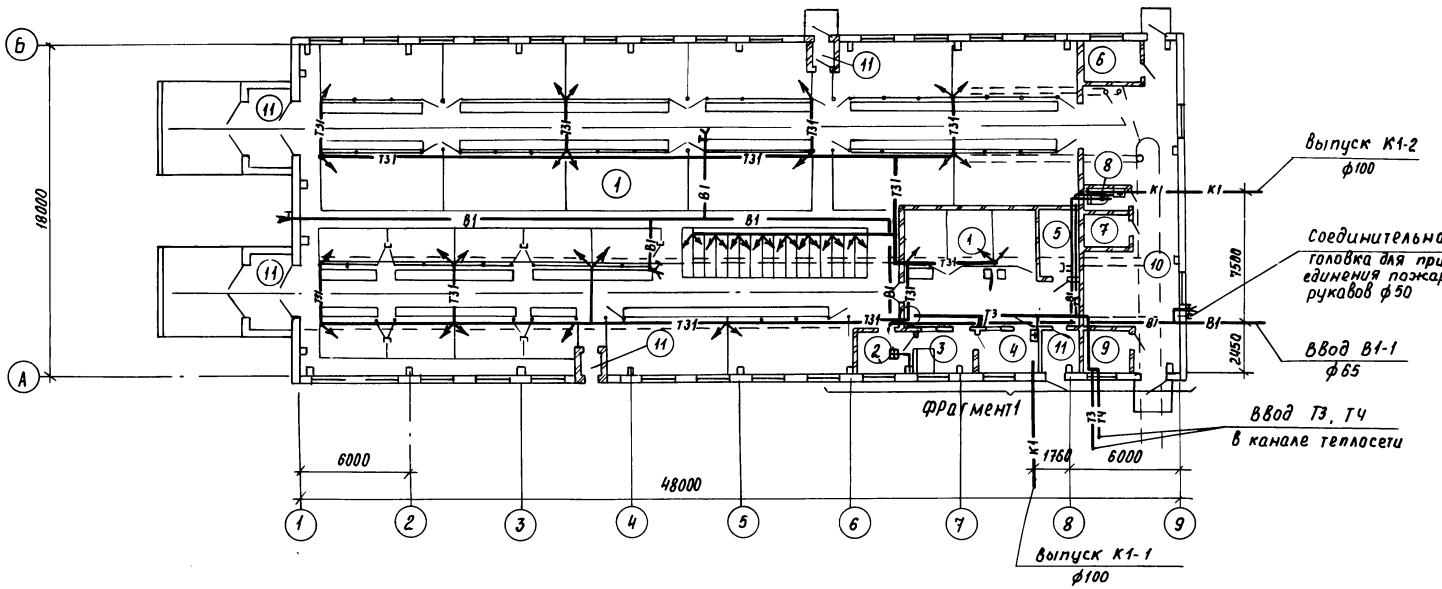

Экспликация помещения

Номер по плану	Наименование	Площадь м²	Категория производства по взрывной взрыво-пожарной и по жарной опасности
1	Помещение для животных		Д
2	Лаборатория	7.76	Д
3	Моечная	7.76	Д
4	Манеж	8.22	Д
5	Помещение для санобработки	8.10	Д
6	Помещение для обслужи-		
	вающего персонала	7.04	–
7	Электрощитовая	4.76	Д
8	Санузел	2.98	-
9	Узел ввода	5.83	Д
10	Коридор	68.1	
11	Тамбур	36+3.3+44.2	

Фрагмент 1

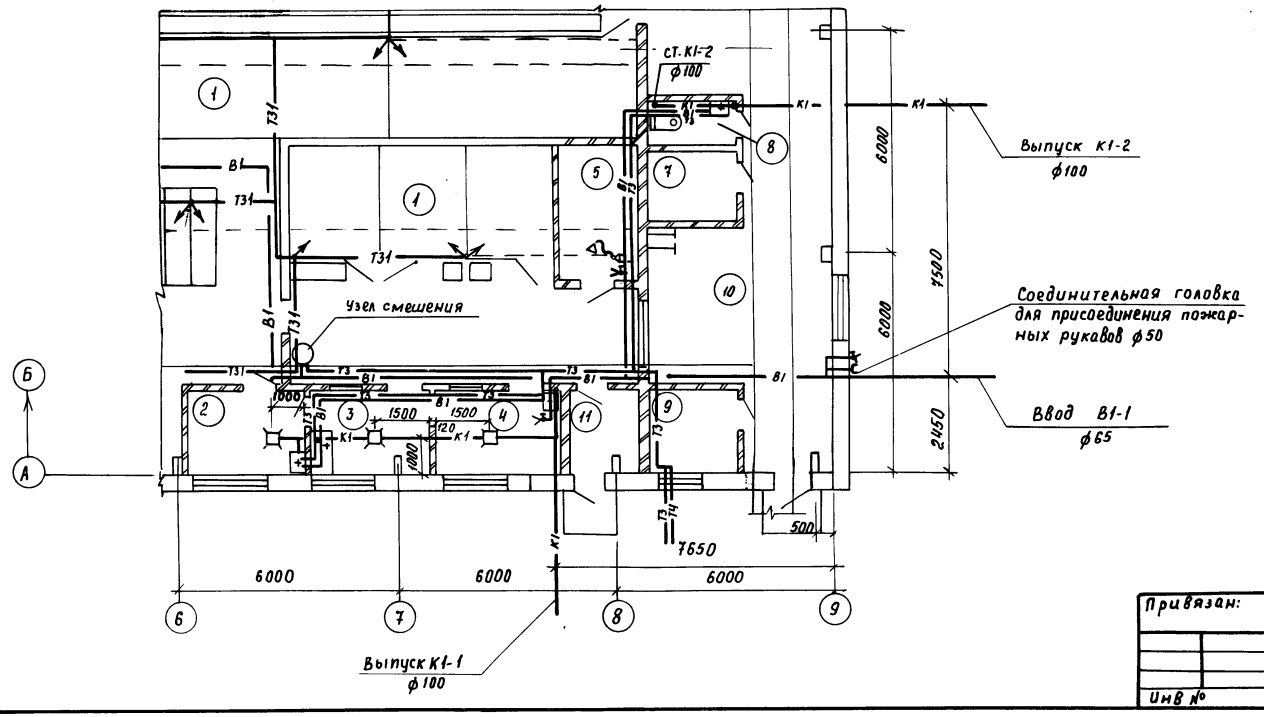

Согласовано:
Гл. инженер
ТХ Жакупенко
АС Галько
ОВ Зайцев

Инв. № подл. | Подпись и дата | Взам. инв. №

Т.п 802-2-43.91 ВК

Привязан:

Инв №

ГИП	Володина	
Нач. отд	Дячук	
Н. контр	Карагаева	
Гл. спец	Шеремет	
Зав. гр	Силенко	

Свинарник на 184 холостых и супоросных маток; 86 голов ремонтного молодняка; 5 хряков с ПШО

Стадия	Лист	Листов
Р	3	

План на отм. 0.000
Фрагмент 1

УкрНИИагропроект
г. Киев

Копир. Силенко 25127-01 35 формат А2

Альбом 1

В1

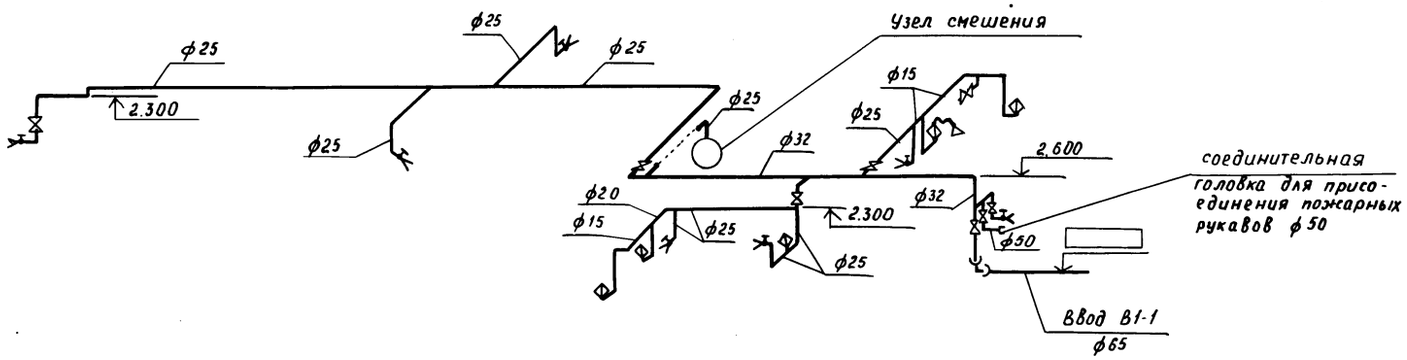

К1

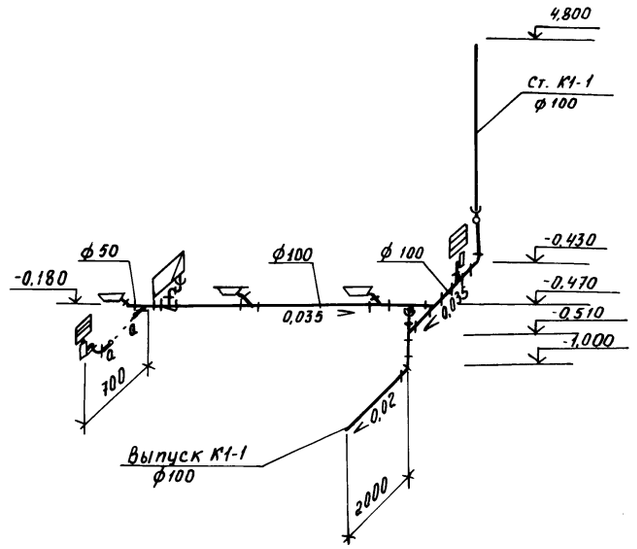

Т 31

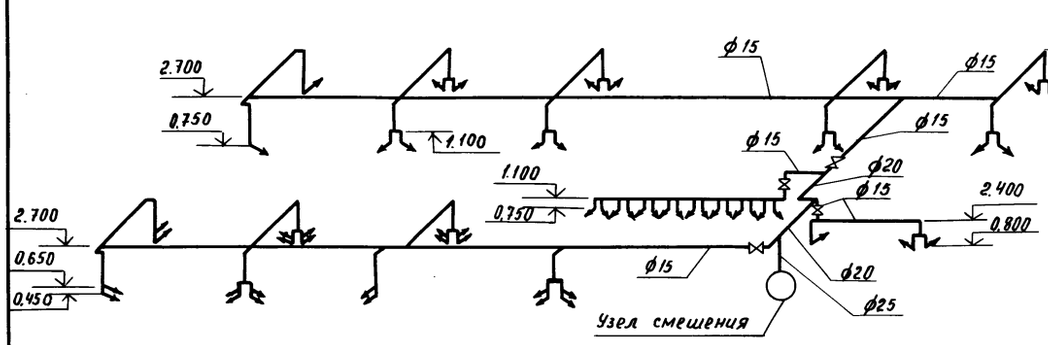

Т3

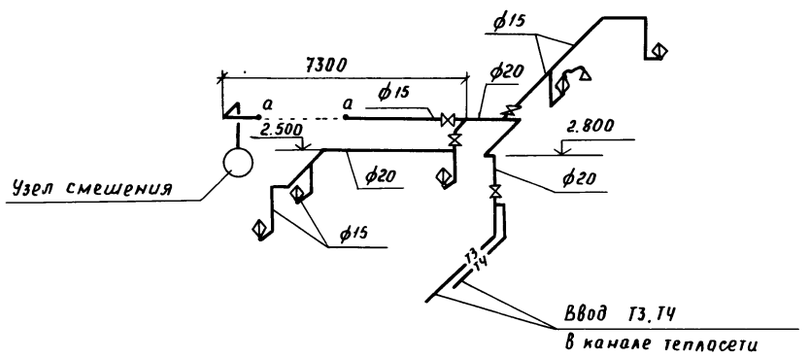

Узел смешения

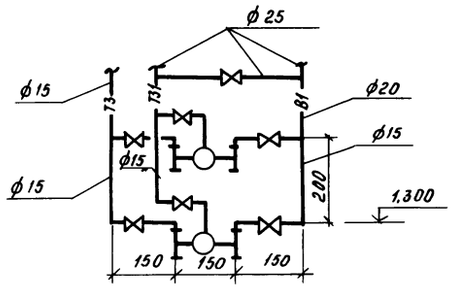

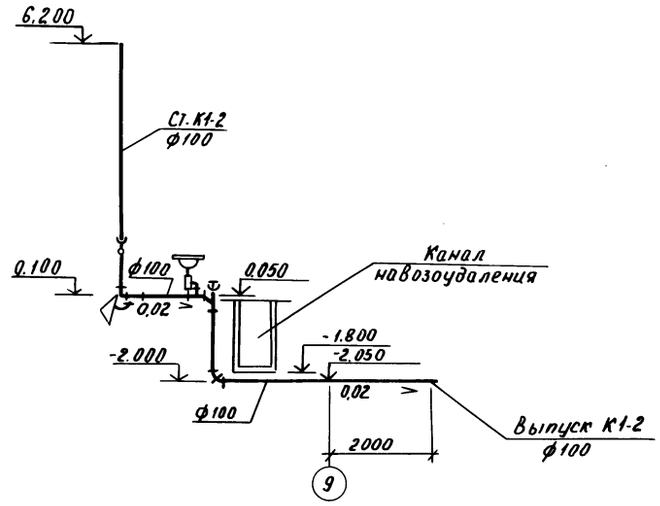

Инв. № подл. | Подпись и дата | Взам. инв. №

				Т.п. 802-2-43.91	ВК
Привязан					
	ГИП	Володина		Свинарник на 184 холостых и супоросных маток, 86 голов ремонтного молодняка 5 кряков с ПУО	Стадия: Р; Лист: 4; Листов:
	Нач. отд	Дячук			
	Н. контр.	Коротаева		Схемы систем В1, Т3, Т31, К1	УкрНИИагропроект г. Киев
Инв. №	Гл. спец	Шеремет			
	Зав. гр.	Силенко			

Копир. Слипенко 25127-01 36 формат А2

Альбом 1

Ведомость рабочих чертежей основного комплекта

Лист	Наименование	Примечание
1	Общие данные по рабочим чертежам (начало)	
2	Общие данные по рабочим чертежам (окончание)	
3	Таблица тепловлаговоздушного баланса (начало)	
4	Таблица тепловлаговоздушного баланса (продолжение)	
5	Таблица тепловлаговоздушного баланса (продолжение)	
6	Таблица тепловлаговоздушного баланса (продолжение)	
7	Таблица тепловлаговоздушного баланса (окончание)	
8	План на отм. 0.000. Разрез 1-1	
9	Схема системы отопления, схема системы теплоснабжения, узел управления, схемы систем П1÷П11, ВЕ1, В1÷В8	

Ведомость ссылочных и прилагаемых документов

Обозначение	Наименование	Примечание
	Ссылочные документы	
4.904-69	Детали крепления санитарно-технических приборов и трубопроводов	
2.190-1/72, в. II	Узлы и детали инженерного оборудования жилых и общественных зданий сельского строительства	
5.904-1	Детали крепления воздуховодов	
5.904-50, в.0	Решетки вентиляционные регулируемые, Тип РВ	
5.904-13, в.1-2	Заслонки воздушные круглого сечения	
5.903-2, в.0	Воздухосборники для систем отопления и теплоснабжения вентиляционных установок	
	Прилагаемые документы	
ТП 802-2-43.91 ОВН. 1	Переход	
ТП 802-2-43.91 ОВН. 2	Переход	
ТП 802-2-43.91 ОВН. 3	Переход	
ТП 802-2-43.91 ОВ. СО	Спецификация оборудования	на 6 листах
ТП 802-2-43.91 ОВ. ВМ	Ведомость потребности в материалах	

Типовой проект разработан в соответствии с нормами, правилами, инструкциями и государственными стандартами и обеспечивает безопасную эксплуатацию зданий при соблюдении предусмотренных проектом мероприятий

Главный инженер проекта Л.Н. Володина

Инв. № подл. | Подпись и дата | Взам. инв. №

Характеристика отопительно-вентиляционных систем

Обозначение системы	Кол. систем	Наименование обслуживаемого помещения (технологического оборудования)	Тип установки	Вентилятор: Тип, исполн. по взрывозащите	№	Схема исполнения	Положение	L, м³/ч	P, Па (кгс/м²)	n, об/мин	Электродвигатель: Тип, исполнение по взрывозащите	N, кВт	n, об/мин	Воздухонагреватель: Тип	№	Кол.	Т-ра нагрева, °С от	до	Расход тепла, Вт (ккал/ч)	ΔP, Па (кгс/м²)	Примечание
П1,	2	Помещения для	Тепловентилятор			ТВ-	1В	5935	392			4.2	460	КСк4	10	1	-20	23	85480	74.97	
П2		животных							(40)										(73500)	(7.5)	
								6893	392			7.1	920	КСк4	10	1	-20	19.3	90740	94.15	
									(40)										(78020)	(9.5)	
								5695	392			4.2	460	КСк4	10	1	-30	24.8	104530	68.1	
									(40)										(89880)	(7)	
								6410	392			7.1	920	КСк4	10	1	-30	22.3	112290	82.6	
									(40)										(96550)	(8.3)	
								5920	392			4.2	460	КСк4	10	1	-40	26.3	131465	74.97	
									(40)										(113040)	(7.5)	
								4355	392			7.1	720	КСк4	10	1	-40	23.5	92630	42.24	
									(40)										(79645)	(4)	
П3÷	9	Помещения для	Башня вентиляционная					4000			Д3В80В8	0.18	710								
÷П11		животных	КПС 108.21.08.000					8000			4П3СХ										
В1÷В8	8	То же	Климат		45М-03			5000			4АПА80-А06У2	0.37	930								
ВЕ1	1	Санузел						50		шахта вентиляционная 88ш2-2ж											

Основные показатели по чертежам отопления и вентиляции

Наименование здания (сооружения) помещения	Объем м³	Периоды года при tн, °С	Расход тепла, Вт (ккал/ч): На отопление	на вентиляцию	на горячее водоснабжение	общий	Расход холода Вт (ккал/ч)	Установленная мощн. эл. двиг. кВт
Свинарник на 124 холостых и супоросных маток, 26 голов реммолодняка, 5 хряков с ПИО		-20	52645 (45290)	181480 (156040)	7560 (6500)	241685 (207830)	—	15.01
		-30	58860 (50605)	224575 (193100)	7560 (6500)	290995 (250205)	—	15.01
		-40	65385 (56205)	262930 (226080)	7560 (6500)	335875 (288785)	—	15.01

Удельные показатели на 1м² полезной площади

Наименование	Размерность	tн, °С -20°	-30°	-40°
Удельный расход на отопление	Вт	13.4	15.0	16.6
	(ккал/ч)	11.5	12.9	14.3

Привязан

Инв. №

Т.П. 802-2-43.91 ОВ

ГИП	Володина		23.09.91
Нач. отд.	Дячук		23.09.91
Н. контр.	Каратаева		23.09.91
Вл. спец.	Завалий		23.09.91
Зав. гр.	Сивак		23.09.91
Инж. III к.	Литовченко		23.09.91

Свинарник на 184 холостых и супоросных маток, 86 голов ремонтного молодняка, 5 хряков с ПИО

Стадия	Лист	Листов
Р	1	9

Общие данные по рабочим чертежам (начало)

УкрНИИагропроект г. Киев

Копир. Стельмащук

25127-01 37

Формат А2

Альбом 1

План- схема

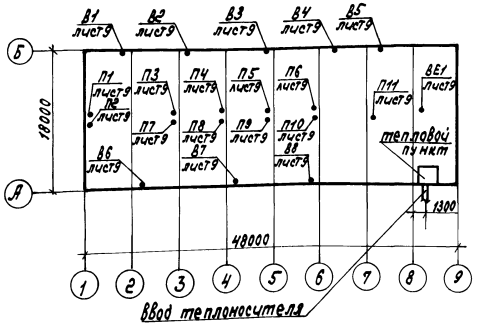

Общие указания

Настоящие чертежи марки ОВ выполнены на основании архитектурно- строительного и технологического заданий, СНиП 2.04.05- 86, СНиП - 3.10.03- 84, „Общесоюзных норм технологического проектирования свиноводческих предприятий" ОНТП2- 85.

Проект разработан для районов с расчетными параметрами наружного воздуха: холодный -20°С, -30°С (основной вариант), -40°С соответственно φ= 80%, 75%, 75%; теплый +22°С φ= 60%, +22°С φ= 55% (основной вариант), +21°С φ= 60%.

Источником теплоснабжения являются наружные тепловые сети. Теплоноситель - вода с параметрами 150-70°С для нужд отопления и вентиляции, для нужд горячего водоснабжения вода с температурой 55°С.

Подающий трубопровод теплоснабжения, подающий коллектор узла управления изолировать полуцилиндрами минераловатными на синтетическом связующем. Покровный слой по изоляции - холст стекловолокнистый. Неизолированные трубопроводы системы отопления, теплоснабжения, нагревательные приборы окрасить масляной краской за 2 раза, воздуховоды и вентиляционные башни имеют антикоррозионное покрытие: грунтовка ЭП-0020 в 2 слоя по ГОСТ 10277-76*, эмаль ХВ 124 по ГОСТ 10144-74*.

Трубопроводы систем отопления и теплоснабжения выполнить по ГОСТ 10704-76. Участки трубопроводов в местах присоединения к нагревательным приборам в местах врезки арматуры и отводы выполнить по ГОСТ 3262-75. Материал для изготовления воздуховодов тонколистовая сталь δ= 0,5- 0,7 мм по ГОСТ 19904-74. Установку вентиляционных решеток выполнить по серии А3- 892.

Монтаж систем отопления и вентиляции выполнить в соответствии со СНиП 3.05.01-85.

Металлические воздуховоды и фасонные части к ним изготовить по ВСН 353-86.

Указания по привязке типового проекта:

При привязке типового проекта произвести пересчет: ограждающих конструкций, тепловлаговоздушного баланса, нагревательные приборы при замене на другой тип, проверить ссылочные документы и номенклатуру примененного оборудования.

				тп 802-2-43.91		ОВ	
Привязан	ГИП	Володина	23.09.9	Свинарник на 184 холостых и супоросных маток, 86 голов ремонтного молодняка, 5 хряков с ПиО	Стадия	Лист	Листов
	Нач. отд.	Дячук	23.09.9		Р	2	
	Н. контр.	Каратаева	23.09.9				
	Гл. спец.	Завалий	23.09.9	Общие данные по рабочим чертежам (окончание)	УкрНИИагропроект г. Киев		
	Зав. гр.	Сивак	23.09.9				
Инв. №	Инж. III	Литовченко	23.09.9				

Копир. Касьяненко Касья - 25127-01 38 Формат А2

Инв. № подл. | Подпись и дата | Взам. инв. №

Альбом 1

Таблица тепловлаговоздушного баланса

NN помещений	Наименование помещения	К-во помещений	Воздухобмен	Периоды года	Параметры наружного воздуха: Температура $t_н$, °C	Относ. влажность $\varphi_н$, %	Теплосодерж. ккал/кг $J_н$	Влагосодерж. г/кг $d_н$	Параметры внутреннего воздуха: Температура в° $t_{вн}$	Относ. влажность % $\varphi_{вн}$	Теплосодерж. ккал/кг $J_{вн}$	Абсол. влажность г/кг $d_{вн}$	Теплопотери ккал/ч	Теплопоступления (радиация) ккал/ч	Вес животных кг	Теплопоступления от животных: Расчетная формула $Q_ж \cdot n \cdot q \cdot d$	Кол-во ккал/ч	Влаговыделения животных: Расчетная формула $W_ж \cdot n \cdot w \cdot d$	Кол-во г/ч	Количество влаги испаряющейся с поверхности пола: Расчетная формула $W_п = 9(t_c - t_ж)F_п$	Кол-во г/ч	Баланс: Тепла ΣQ ккал/час	Влаги ΣW г/час	Угловой масштаб $\varepsilon = \frac{\Sigma Q}{\Sigma W}$	Параметры приточного воздуха: Температура в° $t_{пр}$	Относ. влажность в % $\varphi_{пр}$	Теплосодерж. в ккал/кг $J_{пр}$	абсолютн. влажность $d_{пр}$	Расчетное кол-во воздуха: Расчетная формула $L_р = \frac{\Sigma Q}{(J_в - J_{пр})1,2}$	Кол-во м³/ч	N обслуж. систем
1	2	3	4	5	6	7	8	9	10	11	12	13	14	15	16	17	18	19	20	21	22	23	24	25	26	27	28	29	30	31	32
1	Помещение для животных	1	расчетн	холодный	-20	80	-4,4	0,7	20	70	11,2	10,6	34160	—	200	24×323×0,9	6980	24×155×1,5	5580	9(20-16,6)233	7130	32950	60820	0,54	22,8	5	5,8	0,7	32950 / 1,2(11,2-5,8)	5080	
			принят		-20	80	-4,4	0,7	20	40	8,3	5,9	34160	—	220	96×340×0,9	29380	96×163,4×1,5	23530	9(20-12,2)233	16360	32950	70050	0,47	23	4	5,9	0,7	32950 / 1,2(8,3-5,9)	11440	
															200	64×323×0,9	18600	64×155×1,5	14880												
															35	86×157×0,9	12150	86×75,2×1,5	9700												П1,П2
			расчетн	холодный	-20	80	-4,4	0,7	20	70	11,2	10,6	34160	—	200	24×323×0,9	6980	24×155×1,5	5580	9(20-16,6)233	7130	44170	69700	0,63	19,2	5	5,0	0,7	32950 / 1,2(11,2-5,0)	4430	В1÷В8
			принят		-20	80	-4,4	0,7	20	40	8,3	5,9	34160	—	220	96×340×0,9	29380	96×163,4×1,5	23530	9(20-12,2)233	16360	44170	78930	0,56	21	5	5,4	0,7	44170 / 1,2(8,3-5,4)	12700	
									19	40	7,8	5,5	34160		200	64×323×0,9	18600	64×155×1,5	14880	9(19-11,3)233	16150	44870	75630	0,59	19,3	5	5,0	0,7	44870 / 1,2(7,8-5)	13354	
															110	86×302×0,9	23370	86×144×1,5	18580	1,426											
			расчетн	холодный	5	70	3,5	3,9	20	70	11,2	10,6	12810	—	200	24×323×0,9	6980	24×155×1,5	5580	9(20-16,6)233	7130	54300	60820	0,89	12	45	5,2	3,9	54300 / 1,2(11,2-5,2)	7540	
			принят		5	70	3,5	3,9	20	50	9,7	8,2	12810	—	220	96×340×0,9	29380	96×163,4×1,5	23530	9(20-14,5)233	11530	54300	65220	0,83	16,2	34	6,2	3,9	54300 / 1,2(9,7-6,2)	12930	
															200	64×323×0,9	18600	64×155×1,5	14880												
															35	86×157×0,9	12150	86×75,2×1,5	9700												П1,П2
			расчетн	холодный	5	70	3,5	3,9	20	65	10,7	98	12810	—	200	24×323×0,9	6980	24×155×1,5	5580	9(20-15,8)233	8810	65520	71380	0,92	12,2	44	5,3	3,9	65520 / 1,2(10,7-5,3)	10110	В1÷В8
			принят		5	70	3,5	3,9	20	55	9,7	8,2	12810	—	220	96×340×0,9	29380	96×163,4×1,5	23530	9(20-14,5)233	11530	65520	74100	0,88	15,2	36	6,0	3,9	65520 / 1,2(9,7-6,0)	14760	
															200	64×323×0,9	18600	64×155×1,5	14880												
															110	86×302×0,9	23370	86×144×1,5	18580	62570											
			расчетн	переходный	10	70	5,6	5,4	20	67	10,9	10,2	8540	10900	200	24×323×0,9	6980	24×155×1,5	5580	9(20-16,3)233	7760	69470	61450	1,13	10	70	5,6	5,4	69470 / 1,2(10,9-5,6)	10920	
			принят												220	96×340×0,9	29380	96×163,4×1,5	23530												
															200	64×323×0,9	18600	64×155×1,5	14880												П3÷
															35	86×157×0,9	12150	86×75,2×1,5	9700	53690											П11
			расчетн	переходный	10	70	5,6	5,4	20	66	10,8	9,9	8540	10900	200	24×323×0,9	6980	24×155×1,5	5580	9(20-16,0)233	8390	80690	70960	1,14	10	70	5,6	5,4	80690 / 1,2(10,8-5,6)	12930	В1÷В8
			принят												220	96×340×0,9	29380	96×163,4×1,5	23530												
															200	64×323×0,9	18600	64×155×1,5	14880												
															110	86×302×09	23370	96×144×1,5	18580												
			расчетн	теплый	22	60	11,4	10,2	26	64	14,7	14,0	—	10900	200	24×323×0,86	6670	24×155×2,0	7440	9(26-21)233	10490	75180	85650	0,88	22	60	11,4	10,2	75180 / 1,2(14,7-11,4)	18980	
			принят		22	60	11,4	10,2	25	62	13,7	12,7	—	10900	220	96×340×0,86	28070	96×163,4×2,0	31370	9(25-19,7)233	11110	75030	82700	0,91	22	60	11,4	10,2	75030 / 1,2(13,7-11,4)	27180	
															200	64×323×0,86	17780	64×155×2,0	19840												П3÷
															35	86×157×0,86	11610	86×75,2×2,0	12930												П11
			расчетн	теплый	22	60	11,4	10,2	25	62	13,7	12,7	—	10900	200	24×323×0,86	6670	24×155×2,0	7440	9(25-19,7)233	11110	85760	94530	0,91	22	60	11,4	10,2	85760 / 1,2(13,7-11,4)	31070	В1÷В8
			принят												220	96×340×0,86	28070	96×163,4×2,0	31370												
															200	64×323×0,86	17780	64×155×2,0	19840												
															110	86×302×0,86	22340	86×144×2,0	24770												

Инв.N подл. | Подпись и дата | Взам.инв.N

Привязан

Инв.N

ГИП	Володина		23.09.91
Нач. отд.	Дячук		23.09.91
Н. контр.	Каратаева		23.09.91
Гл. спец.	Завалий		23.09.91
Зав. гр.	Сивак		23.09.91
Вед. инж.	Шиманская		23.09.91

т.п. 802-2-43.91 - 08

Свинарник на 184 холостых и супоросных маток, 86 голов реммолодняка, 5 хряков с пиб

Таблица тепловлаго-воздушного баланса. (начало)

Стадия	Лист	Листов
Р	3	

УкрНИИагропроект г. Киев

Копир. Гороховская Гоф 25127-01 39

Формат А2

Альбом 1

Таблица тепловлаговоздушного баланса.

NN помещений	Наименование помещения	К-во помещений	Воздухообмен	Периоды года	Параметры наружного воздуха: Температура $t_н$, °С	Относ. влажность $\varphi_н$, %	Теплосодержание $J_н$, ккал/кг	Влагосодержание $d_н$, г/кг	Параметры внутреннего воздуха: Температура $t_{вл}$, °С	Относ. влажность $\varphi_{вл}$, %	Теплосодержание $J_{вл}$, ккал/кг	Абсол. влажность $d_{вл}$, г/кг	Теплопотери, ккал/ч	Теплопоступления радиационные, ккал/ч	Вес животных, кг	Теплопоступления от животных: Расчетная формула $Q=n\cdot q\cdot\alpha$	Кол-во, ккал/ч	Влаговыделения от животных: Расчетная формула $W_{лг}=n\cdot w\cdot\alpha$	Кол-во, г/ч	Количество влаги, испаряющейся с поверхности пола: Расчетная формула $W_п=\beta(t_в-t_н)\cdot F_п$	Кол-во, г/ч	Баланс: Тепла ΣQ, ккал/час	Влаги ΣW, г/час	Угловой коэффициент $E=\frac{\Sigma Q}{\Sigma W}$	Параметры приточного воздуха: температура $t_{пр}$, °С	относ. влажность $\varphi_{пр}$, %	теплосодержание $J_{пр}$, ккал/кг	абсол. влажность $d_{пр}$, г/кг	Расчетное кол-во воздуха: Расчетная формула $L=\frac{\Sigma Q}{c\rho(J_в-J_{пр})}$	Кол-во, м³/ч	N обслуж. систем
1	2	3	4	5	6	7	8	9	10	11	12	13	14	15	16	17	18	19	20	21	22	23	24	25	26	27	28	29	30	31	32
1	Помещение для животных	1	расчет	холодный	-30	75	-7,0	0,4	20	70	11,0	10,6	38100	—	200	24×323×0,9	6980	24×1,55×1,5	5580	9(20-16,6)/233	7130	29010	60820	0,48	25,7	2	6,3	0,4	29010 / 1,2(11,2-6,3)	4930	
			принят		-30	75	-7,0	0,4	20	40	8,3	5,9	38100	—	220	96×340×0,9	29380	96×163,4×1,5	23530	9(20-16,2)/233	16360	29010	70050	0,41	24,8	2	6,1	0,4	29010 / 1,2(8,8-6,1)	10990	
															200	64×323×0,9	18600	64×1,55×1,5	14880												
															35	86×157×0,9	12150	86×75,2×1,5	9700												
			расчет	холодный	-30	75	-7,0	0,4	20	40	8,3	5,9	38100	—	200	24×323×0,9	6980	24×1,55×1,5	5580	9(20-12,2)/233	16360	40230	78930	0,51	22,3	3	5,6	0,4	40230 / 1,2(8,3-5,6)	12420	
			принят												220	96×340×0,9	29380	96×163,4×1,5	23530												
															200	64×323×0,9	18600	64×1,55×1,5	14880												
															110	86×302×0,9	23370	86×1,44×1,5	18580												
			расчет	холодный	5	70	3,5	3,9	20	60	10,2	9,0	11430	—	200	24×323×0,9	6980	24×1,55×1,5	5580	9(20-15,1)/233	10280	55680	63970	0,87	14,5	38	5,8	3,9	55680 / 1,2(10,2-5,8)	10550	
			принят		5	70	3,5	3,9	20	55	9,6	8,1	11430	—	220	96×340×0,9	29380	96×163,4×1,5	23530	9(20-14,3)/233	11950	55680	65640	0,85	15,8	35	6,1	3,9	55680 / 1,2(9,6-6,1)	13260	
															200	64×323×0,9	18600	64×1,55×1,5	14880												
															35	86×157×0,9	12150	86×75,2×1,5	9700												
			расчет и принят	холодный	5	70	3,5	3,9	20	55	9,6	8,1	11430	—	200	24×323×0,9	6980	24×1,55×1,5	5580	9(20-14,3)/233	11950	66900	74520	0,90	15,0	36	5,9	3,9	66900 / 1,2(9,6-5,9)	15070	
															220	96×340×0,9	29380	96×163,4×1,5	23530												
															200	64×323×0,9	18600	64×1,55×1,5	14880												
															110	86×302×0,9	23370	86×1,44×1,5	18580												
			расчет	переходный	10	70	5,6	5,4	20	68	11	10,3	9530	10480	200	24×323×0,9	6980	24×1,55×1,5	5580	9(20-16,4)/233	7550	68060	61240	1,11	10	70	5,6	5,4	68060 / 1,2(11-5,6)	10500	
			принят												220	96×340×0,9	29380	96×163,4×1,5	23530												
															200	64×323×0,9	18600	64×1,55×1,5	14880												
															35	86×157×0,9	12150	86×75,2×1,5	9700												
			расчет	переходный	10	70	5,6	5,4	20	66	10,8	9,9	9530	10480	200	24×323×0,9	6980	24×1,55×1,5	5580	9(20-16,0)/233	8390	79280	70960	1,12	10	70	5,6	5,4	79280 / 1,2(10,8-5,6)	12710	
			принят												220	96×340×0,9	29380	96×163,4×1,5	23530												
															200	64×323×0,9	18600	64×1,55×1,5	14880												
															110	86×302×0,9	23370	86×1,44×1,5	18580												
			расчет	теплый	22	55	10,8	9,3	24,5	58	12,8	11,5	—	10480	200	24×323×0,864	6700	24×1,55×2,0	7440	9(24,5-18,7)/233	12160	74905	88740	0,89	22	55	10,8	9,3	74905 / 1,2(12,8-10,8)	31210	
			принят												220	96×340×0,864	28200	96×163,4×2,0	31370												
															200	64×323×0,864	17860	64×1,55×2,0	19840												
															35	86×157×0,864	11665	86×75,2×2,0	12930												
			расчет	теплый	22	55	10,8	9,3	24,5	59	12,8	11,5	—	10480	200	24×323×0,864	6700	24×1,55×2,0	7440	9(24,5-18,7)/233	12160	85680	95580	0,89	22	55	10,8	9,3	85680 / 1,2(12,8-10,8)	35700	
			принят												220	96×340×0,864	28200	96×163,4×2,0	31370												
															200	64×323×0,864	17860	64×1,55×2,0	19840												
															110	86×302×0,864	22440	86×1,44×2,0	24770												

N обслуж. систем: 111, 112; 81÷88; 113÷111; 81÷88

Взам. инв. № | Подпись и дата | Инв. № подл.

Привязан

Инв. №

ГИП	Володина		23.09.91	ТП 802-2-43.91 ОВ
Нач. отд.	Бачук		23.09.91	Свинарник на 184 холостых и супоросных маток, 86 голов ремонтного молодняка, 5 хряков с ПВО
Н. контр.	Каратаева		23.09.91	Таблица тепловоздушного баланса (продолжение)
Гл. спец.	Завалий		23.09.91	
Зав. гр.	Сивак		23.09.91	
Вед. инж.	Шиманская		23.09.91	

Стадия	Лист	Листов
Р	4	

УкрНИИагропроект г. Киев

Копир. Чистоклет Оз. 25127-01 40 Формат А2

Альбом 1

Таблица теплоизбыточного баланса

№№ помещений	Наименование помещения	К-во помещений	Воздухообмен	Периоды года	Параметры наружного воздуха: температура $t_н$; °С	относит. влажность $\varphi_н$; %	теплосодержание ккал/кг $J_н$	влагосодержание г/кг $d_н$	Параметры внутреннего воздуха: температура t° $t_{вн}$	относит. влажность % $\varphi_{вн}$	теплосодержание ккал/кг $J_{вн}$	влагосодержание г/кг $d_{вн}$	Теплопотери ккал/ч	Теплопоступления (радиация) ккал/ч	Вес животных кг	Телопоступления от животных: Расчетная формула $Q_{жс} = n \cdot g \cdot a$	Кол-во ккал/ч	Влаговыделения от животных: Расчетная формула $W_{жс} = n \cdot w \cdot d$	Кол-во г/ч	Количество влаги испаряющейся с поверхности пола: Расчетная формула $W_п = g(t_с - t_н) \times F_п$	Кол-во г/ч	Баланс: тепла ΣQ ккал/час	влаги ΣW г/час	Угловой масштаб $\varepsilon = \frac{\Sigma Q}{\Sigma W}$	Параметры приточного воздуха: температура t° $t_{пр}$	относит. влажность % $\varphi_{пр}$	теплосодержание ккал/кг $J_{пр}$	абсолютная влажность г/кг $d_{пр}$	Расчетное кол-во воздуха: Расчетная формула $L_р = \frac{\Sigma Q}{(J_в - J_{пр}) \cdot 1.2}$	Кол-во $м^3/ч$	№ обслуж. систем	Примечание
1	2	3	4	5	6	7	8	9	10	11	12	13	14	15	16	17	18	19	20	21	22	23	24	25	26	27	28	29	30	31	32	33
1	Помещение для животных	1	расчетн.	холодный	-40	75	-9.3	0.2	20	40	8.3	5.9	42370	—	200	24×323×0.9	6980	24×155×1.5	5580	9(20-12.2)233	16360	24740	70050	0.35	26.3	1	6.5	0.2	24740 / 1.2(8.3-6.5)	11450		
			принят												220	96×340×0.9	29380	96×163.4×1.5	23530													
															200	64×323×0.9	18600	64×155×1.5	14880													
															35	86×157×0.9	12150	86×75.2×1.5	9700													
			расчетн.	холодный	-40	75	-9.3	0.2	20	40	8.3	5.9	42370	—	200	24×323×0.9	6980	24×155×1.5	5580	9(20-12.2) 233	16360	35960	78930	0.46	23.5	1	4.7	0.2	35960 / 1.2(8.3-4.7)	8320		
			принят												220	96×340×0.9	29380	96×163.4×1.5	23530													
															200	64×323×0.9	18600	64×155×1.5	14880												П1,П2	
															110	86×302×0.9	23370	86×144×1.5	18580												81÷88	
			расчетн. и принят	холодный	5	70	3.5	3.9	20	40	8.3	5.9	10590	—	200	24×323×0.9	6980	24×155×1.5	5580	9(20-12.2) 233	16360	56520	70050	0.81	18.3	2.9	6.7	3.9	56520 / 1.2(8.3-6.7)	29440		
															220	96×340×0.9	29380	96×163.4×1.5	23530												12600	
															200	64×323×0.9	18600	64×155×1.5	14880													
															35	86×157×0.9	12150	86×75.2×1.5	9700													
			расчетн. и принят	холодный	5	70	3.5	3.9	20	40	8.3	5.9	10590	—	200	24×323×0.9	6980	24×155×1.5	5580	9(20-12.2) 233	16360	67740	78930	0.86	18.0	30	6.6	3.9	67740 / 1.2(8.3-6.6)	33210		
															220	96×340×0.9	29380	96×163.4×1.5	23530													
															200	64×323×0.9	18600	64×155×1.5	14880													
															110	86×302×0.9	23370	86×144×1.5	18580													
			расчетн. и принят	переходн.	10	70	5.6	5.4	20	66	10.8	9.9	7060	10150	200	24×323×0.9	6980	24×155×1.5	5580	9(20-16.0) 233	8390	70200	62080	1.13	10	70	5.6	5.4	70200 / 1.2(10.8-5.6)	11250		
															220	96×340×0.9	29380	96×163.4×1.5	23530													
															200	64×323×0.9	18600	64×155×1.5	14880													
															35	86×157×0.9	12150	86×75.2×1.5	9700													
			расчетн. и принят	переходный	10	70	5.6	5.4	20	65	10.7	9.8	7060	10150	200	24×323×0.9	6980	24×155×1.5	5580	9(20-15.8) 233	8810	81420	71380	1.14	10	70	5.6	5.4	81420 / 1.2(10.7-5.6)	13300		
															220	96×340×0.9	29380	96×163.4×1.5	23530													
															200	64×323×0.9	18600	64×155×1.5	14880												П3÷	
															110	86×302×0.9	23370	86×144×1.5	18580												П11	
			расчетн. и принят	теплый	21	60	10.8	9.5	24	60	12.9	11.8	—	10150	200	24×323×0.868	6730	24×155×1.9	7070	9(24-18.8) 233	10905	74880	78915	0.95	21	60	10.8	9.5	74875 / 1.2(12.9-10.8)	29720	81÷88	
															220	96×340×0.868	28330	96×163.4×1.9	29805													
															200	64×323×0.868	17945	64×155×1.9	18850													
															35	86×157×0.868	11720	86×75.2×1.9	12290													
			расчетн. и принят	теплый	21	60	10.8	9.5	24	60	12.9	11.8	—	10150	200	24×323×0.868	6730	24×155×1.9	7070	9(24-18.8) 233	10905	85480	90160	0.95	21	60	10.8	9.5	85475 / 1.2(12.9-10.8)	33920		
															220	96×340×0.868	28330	96×163.4×1.9	29805													
															200	64×323×0.868	17945	64×155×1.9	18850													
															110	86×302×0.868	22545	86×144×1.9	23530													

Инв. № подл. | Подпись и дата | Взам. инв. №

Привязан:

Инв. №

ГИП	Володина		25.03.91
Нач. отд.	Дячук		25.03.91
Н. контр.	Карпачева		25.03.91
Гл. спец.	Забралин		25.03.91
Зав. гр.	Сивак		25.03.91
Вед. инж.	Шиманская		25.03.91
Копир.	Стельмащук		

Т.П. 802-2-43.91 ОВ

Свинарник на 184 холостых и супоросных маток 66 гр. с электрообогревом поросят-сосунов в холодяке, г. Киев

Стадия	Лист	Листов
Р	5	

Таблица теплоизбыточного баланса (продолжение)

УкрНИИагропроект г. Киев

25127-01 41

Формат А2

Альбом 1

Таблица тепловлаговоздушного баланса

NN помещений	Наименование помещения	К-во помещений	Воздухообмен	Периоды года	Параметры наружного воздуха: Температура $t_н$, °C	Относ. влажность $\varphi_н$, %	Теплосодерж. ккал/кг $J_н$	Влагосодерж. г/кг $d_н$	Параметры внутреннего воздуха: Температура в $t_{вн}$	Относ. влажность % $\varphi_{вн}$	Теплосодерж. ккал/кг $J_в$	Абсол. влажность г/кг $d_{вн}$	Теплопотери ккал/ч	Теплопоступления Традиция ккал/ч	Вес животных кг	Теплопоступления от животных: Расчетная формула $Q_ж = n \cdot q \cdot d$	Кол-во ккал/ч	Влаговыделения от животных: Расчетная формула $W_ж = n \cdot w \cdot a$	Кол-во 2/ч	Количество влаги испаряющейся с поверхности пола: Расчетная формула $W_п = 9(t_c - t_н) \times F_п$	Кол-во 2/ч	Баланс: Тепла ΣQ ккал/час	Влаги ΣW^2/час	Угловой масштаб $\varepsilon = \frac{\Sigma Q}{\Sigma W}$	Параметры приточного воздуха: Температура в° $t_{пр}$	Относ. влажность в % $\varphi_{пр}$	Теплосодерж. в ккал/кг $J_{пр}$	Абсолютн. влажность $d_{пр}$	Расчетное кол-во воздуха: Расчетная формула $L_р = \frac{\Sigma Q}{(J_в - J_{пр})1,2}$	Кол-во м³/ч	N обслуж. систем	Примечание
1	2	3	4	5	6	7	8	9	10	11	12	13	14	15	16	17	18	19	20	21	22	23	24	25	26	27	28	29	30	31	32	33
1	Помещение для животных (хряки)	1	расчетн	холодный	-20	80	-4,4	0,7	16	50	7,2	5,7	910	—	280	3×494,6×0,932	1380	3×236,4×1,204	850	9(16-10,4)9,5	480	1270	1820	0,70	14	7	3,8	0,7	1270 / 1,2(7,2-3,8)	290		
			принят		-20	80	-4,4	0,7	16	40	6,6	4,5	910	—	220	2×427,4×0,932	800	2×204,6×1,204	490	9(16-9,2)9,5	580	1270	1920	0,66	15	7	4,0	0,7	1270 / 1,2(6,6-4,0)	410		
			расчетн	холодный	-20	80	-4,4	0,7	16	40	6,6	4,5	910	—	300	3×517×0,932	1450	3×247×1,204	890	9(16-9,2)9,5	580	1400	2000	0,7	14,4	7	3,9	0,7	1400 / 1,2(6,6-3,9)	430		
			принят												250	2×461×0,932	860	2×220,5×1,204	530												П2,	
			расчетн	холодный	5	70	3,5	3,9	16	50	7,2	5,7	280	—	280	3×494,6×0,932	1380	3×236,4×1,204	850	9(16-10,4)9,5	480	1900	1820	1,04	12,8	42	5,4	3,9	1900 / 1,2(7,2-5,4)	880	В8	
			принят		5	70	3,5	3,9	16	65	8,3	7,5	280	—	220	2×427,4×0,932	800	2×204,6×1,204	490	9(16-12,3)9,5	320	1900	1660	1,14	8	57	4,3	3,6	1900 / 1,2(8,3-4,3)	400		
			расчетн	холодный	5	70	3,5	3,9	16	65	8,3	7,5	280	—	300	3×517×0,932	1450	3×247×1,204	890	9(16-12,3)9,5	320	2030	1740	1,17	7,6	58	4,2	3,9	2030 / 1,2(8,3-4,2)	410		
			принят												250	2×461×0,932	860	2×220,5×1,204	530													
			расчетн	переходный	10	70	5,6	5,4	16	63	8,2	7,3	150	290	280	3×494,6×0,932	1380	3×236,4×1,204	850	9(16-12)9,5	340	2320	1680	1,38	10	70	5,6	5,4	2320 / 1,2(8,2-5,6)	740		
			принят												220	2×427,4×0,932	800	2×204,6×1,204	490													
			расчетн	переходный	10	70	5,6	5,4	16	63	8,2	7,3	150	290	300	3×517×0,932	1450	3×247×1,204	890	9(16-12)9,5	340	2450	1760	1,39	10	70	5,6	5,4	2450 / 1,2(8,2-5,6)	790		
			принят												250	2×461×0,932	860	2×220,5×1,204	530												П11,	
			расчетн	теплый	22	60	11,4	10,2	25	63	13,8	13	—	290	280	3×494,6×0,86	1280	3×236,4×2,0	1420	9(25-20)9,5	430	2310	2670	0,37	22	60	11,4	10,2	2310 / 1,2(13,8-11,4)	800	В8	
			принят												220	2×427,4×0,86	740	2×204,6×2,0	880													
			расчетн	теплый	22	60	11,4	10,2	25	63	13,8	13,0	—	290	300	3×517×0,86	1330	3×247×2,0	1480	9(25-20)9,5	430	2410	2780	0,87	22	60	11,4	10,2	2410 / 1,2(13,8-11,4)	840		
			принят												250	2×461×0,86	790	2×220,5×2,0	880													
			расчетн	холодный	-30	75	-7,0	0,4	16	40	6,6	4,5	1060	—	280	3×494,6×0,932	1380	3×236,4×1,204	850	9(16-9,2)9,5	580	1120	1920	0,58	16,5	3	4,2	0,4	1120 / 1,2(6,6-4,2)	390		
			принят												220	2×427,4×0,932	800	2×204,6×1,204	490													
			расчетн	холодный	-30	75	-7,0	0,4	16	40	6,6	4,5	1060	—	300	3×517×0,932	1450	3×247×1,204	890	9(16-9,2)9,5	580	1250	2000	0,63	15,7	3	4,0	0,4	1250 / 1,2(6,6-4,0)	400		
			принят												250	2×461×0,932	860	2×220,5×1,204	530												П2,	
			расчетн	холодный	5	70	3,5	3,9	16	60	7,9	6,9	250	—	280	3×494,6×0,932	1380	3×236,4×1,204	850	9(16-11,7)9,5	370	1930	1710	1,13	9,7	51	4,6	3,9	1930 / 1,2(7,9-4,6)	490	В8	
			принят												220	2×427,4×0,932	800	2×204,6×1,204	490													
			расчетн	холодный	5	70	3,5	3,9	16	60	7,9	6,9	250	—	300	3×517×0,932	1450	3×247×1,204	890	9(16-11,7)9,5	370	2060	1790	1,15	9,3	52	4,5	3,9	2060 / 1,2(7,9-4,5)	500		
			принят												250	2×461×0,932	860	2×220,5×1,204	530													
			расчетн	переходный	10	70	5,6	5,4	16	64	8,3	7,4	140	260	280	3×494,6×0,932	1380	3×236,4×1,204	850	9(16-11,9)9,5	350	2300	1690	1,36	10	70	5,6	5,4	2300 / 1,2(8,3-5,6)	710		
			принят												220	2×427,4×0,932	800	2×204,6×1,204	490													
			расчетн	переходный	10	70	5,6	5,4	16	63	8,2	7,3	140	260	300	3×517×0,932	1450	3×247×1,204	890	9(16-12)9,5	340	2430	1760	1,38	10	70	5,6	5,4	2430 / 1,2(8,2-5,6)	780		
			принят												250	2×461×0,932	860	2×220,5×1,204	530												П11,	
			расчетн	теплый	22	55	10,8	9,3	25	61	13,6	12,5	—	260	280	3×494,6×0,86	1280	3×236,4×2,0	1420	9(25-19,6)9,5	460	2280	2700	0,84	22	55	10,8	9,3	2280 / 1,2(13,6-10,8)	680	В8	
			принят												220	2×427,4×0,86	740	2×204,6×2,0	820													
			расчетн	теплый	22	55	10,8	9,3	24	57	12,5	11,1	—	260	300	3×517×0,868	1350	3×247×1,9	1410	9(24-18,4)9,5	470	2410	2720	0,89	22	55	10,8	9,3	2410 / 1,2(12,5-10,8)	1180		
			принят												250	2×461×0,868	800	2×220,5×1,9	840													

Инв. N подл. | Подпись и дата | Взам. инв. N

Привязан

Инв. N

ГИП	Володина		23.09.91
Нач. отд.	Дячук		23.09.91
Н. контр.	Каратаева		23.09.91
Гл. спец.	Завалий		23.09.91
Зав. гр.	Сивак		23.09.91
Вед. инж.	Шиманская		23.09.91

тп 802-2-43.91-ОВ

Свинарник на 184 холостых и супоросных маток, 86 голов реммолодняка, 5 хряков с ПИО

Таблица тепловлаговоздушного баланса (продолжение)

Стадия	Лист	Листов
Р	6	

УкрНИИагропроект г. Киев

Копир. Гороховская Год 25127-01 42 Формат А2

Альбом 1

Таблица тепловлаговоздушного баланса

№№ помещений	Наименование помещения	К-во помещений	Воздухообмен	Периоды года	Параметры наружного воздуха: Температура $t_н$; °С	Относ. влажность $\varphi_н$; %	Теплосодерж. $J_н$ ккал/кг	Влагосодерж. $d_н$ г/кг	Параметры внутреннего воздуха: Температура $t_{вн}$	Относ. влажность $\varphi_{вн}$	Теплосодерж. $J_{вн}$ ккал/кг	Абсол. влажность $d_{вн}$ г/кг	Теплопотери ккал/ч	Теплопоступления радиация ккал/ч	Вес животных кг	Теплопоступления от животных: Расчетная формула $Q_м = n \cdot q \cdot d$	Кол-во ккал/ч	Влаговыделения от животных: Расчетная формула $W_м = n \cdot w \cdot a$	Кол-во г/ч	Количество влаги испаряющейся с поверхности пола: Расчетная формула $W_п = 9(t_с - t_м) F_п$	Кол-во г/ч	Баланс: Тепла ΣQ ккал/час	Влаги ΣW г/час	Угловой масштаб $\varepsilon = \frac{\Sigma Q}{\Sigma W}$	Параметры приточного воздуха: Температура $t_{пр}$	Относ. влажность $\varphi_{пр}$ %	Теплосодерж. $J_{пр}$ ккал/кг	Абсолютн. влажность $d_{пр}$	Расчетная формула $d_р = \frac{\Sigma Q}{(J_в - J_{пр})12}$	Кол-во м³/ч	N обслуж. систем	Примечание
1	2	3	4	5	6	7	8	9	10	11	12	13	14	15	16	17	18	19	20	21	22	23	24	25	26	27	28	29	30	31	32	33
1	Помещение для животных (хряки)	1	расчетн.	холодный	-40	75	-9,3	0,2	16	40	6,6	4,5	1190	—	280	3×494,6×0,932	1380	3×236,4×1,204	850	9(16-9,2)9,5	580	990	1920	0,52	17,8	1	4,3	0,2	990 / 1,2(6,6-4,3)	360		
			принят												220	2×427,4×0,932	800	2×204,6×1,204	490														
			расчетн.	холодный	-40	75	-9,3	0,2	16	40	6,6	4,5	1190	—	300	3×517×0,932	1450	3×247×1,204	890	9(16-9,2)9,5	530	1120	2000	0,56	16	1	4,2	0,2	1120 / 1,2(6,6-4,2)	390		
			принят												250	2×461×0,932	860	2×220,5×1,204	530													П2,	
			расчетн.	холодный	5	70	3,5	3,9	16	50	7,2	5,7	230	—	280	3×494,6×0,932	1380	3×236,4×1,204	850	9(16-10,4)9,5	480	1950	1820	1,07	12,5	43	5,3	3,9	1950 / 1,2(7,2-5,3)	860	В8	
			принят		5	70	3,5	3,9	16	60	7,9	6,9	230	—	220	2×427,4×0,932	800	2×204,6×1,204	490	9(16-11,7)9,5	370	1950	1710	1,14	9,5	51	4,6	3,9	1950 / 1,2(7,9-4,6)	490		
			расчетн.	холодный	5	70	3,5	3,9	16	60	7,9	6,9	230	—	300	3×517×0,932	1450	3×247×1,204	890	9(16-11,7)9,5	370	2080	1790	1,16	9,3	52	4,5	3,9	2080 / 1,2(7,9-4,5)	510		
			принят												250	2×461×0,932	860	2×220,5×1,204	530														
			расчетн.	переходный	10	70	5,6	5,4	16	63	8,2	7,3	130	230	280	3×494,6×0,932	1380	3×236,4×1,204	850	9(16-12)9,5	340	2280	1680	1,36	10	70	5,6	5,4	2280 / 1,2(8,2-5,6)	730		
			принят												220	2×427,4×0,932	800	2×204,6×1,204	490														
			расчетн.	переходный	10	70	5,6	5,4	16	63	8,2	7,3	130	230	300	3×517×0,932	1450	3×247×1,204	890	9(16-12)9,5	340	2410	1760	1,37	10	70	5,6	5,4	2410 / 1,2(8,2-5,4)	720		
			принят												250	2×461×0,932	860	2×220,5×1,204	530													П11,	
			расчетн.	теплый	21	60	10,8	9,5	24	66	13,2	12,2	—	230	280	3×494,6×0,868	1290	3×236,4×1,9	1380	9(24-18,8)9,5	420	2260	2580	0,88	21	60	10,8	9,5	2260 / 1,2(13,2-10,8)	780	В8	
			принят												220	2×427,4×0,868	740	2×204,6×1,9	780														
			расчетн.	теплый	21	60	10,8	9,5	24	66	13,2	12,2	—	230	300	3×517×0,868	1350	3×247×1,9	1410	9(24-18,8)9,5	420	2380	8670	0,89	21	60	10,8	9,5	2380 / 1,2(13,2-10,8)	830		
			принят												250	2×461×0,868	800	2×220,5×1,9	840														

Условные обозначения, принятые для расчетных формул в таблице

n - количество животных;

q - количество тепла, выделяемое одним животным;

d - коэффициент для определения количества общего тепла и водяных паров;

w - количество влаги, выделяемое одним животным;

γ - объемный вес воздуха, γ = 1,2 кг/м³;

$t_с$ - температура сухого термометра, °С;

$t_м$ - температура мокрого термометра, °С;

$F_п$ - смоченная поверхность пола, м²;

При определении солнечной радиации принята ориентация стены по оси А-восток, расчетная географическая широта 52° с.ш.

Привязан

Инв. N

Инв. N подл. | Подпись и дата | Взам. инв. N

ГИП	Володина		
Нач. отд.	Дячук		
Н. контр.	Каратаева		
Гл. спец.	Завадский		
Зав. гр.	Сивак		
Вед. инж.	Шишманская		

тп 802-2-43.91 - 08

Свинарник на 184 холостых и супоросных маток, 86 голов ремонтняка, 5 хряков с ПИО

Стадия	Лист	Листов
Р	7	

Таблица тепло-влаговоздушного баланса (окончание)

УкрНИИагропроект г. Киев

Копир. Гороховская Гоф 25127-01 43 Формат А2

Альбом 1

План на отм. 0.000.

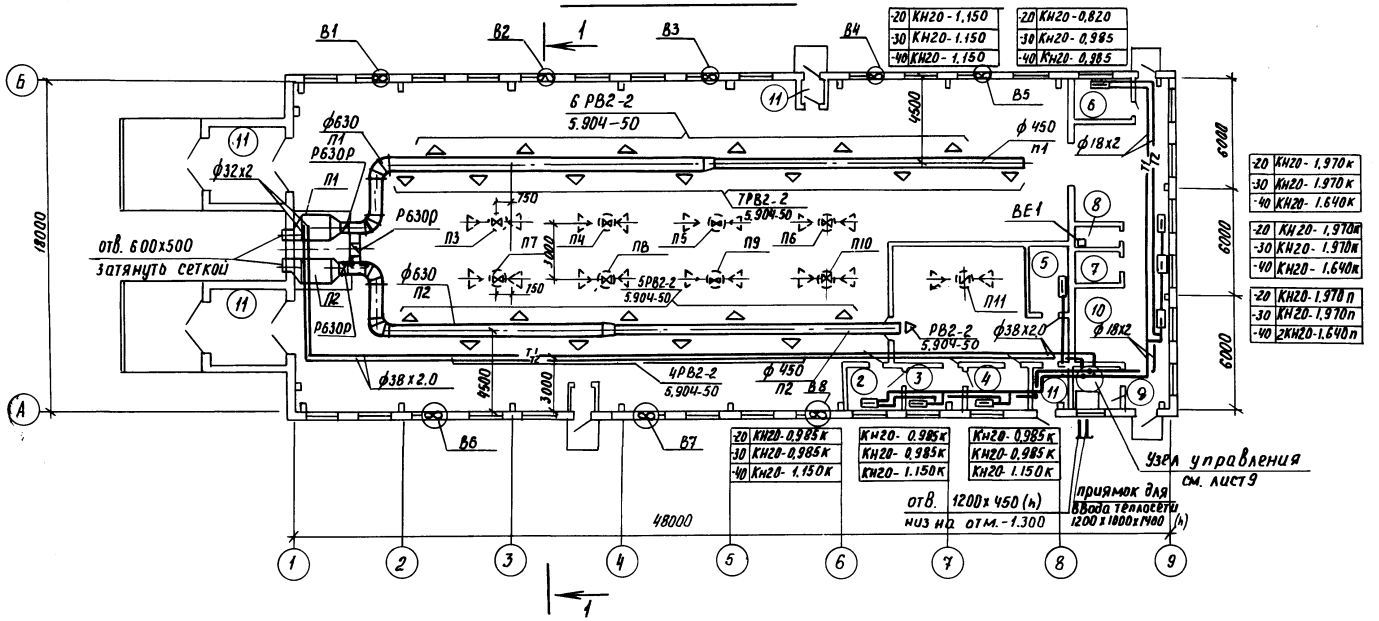

1 - 1

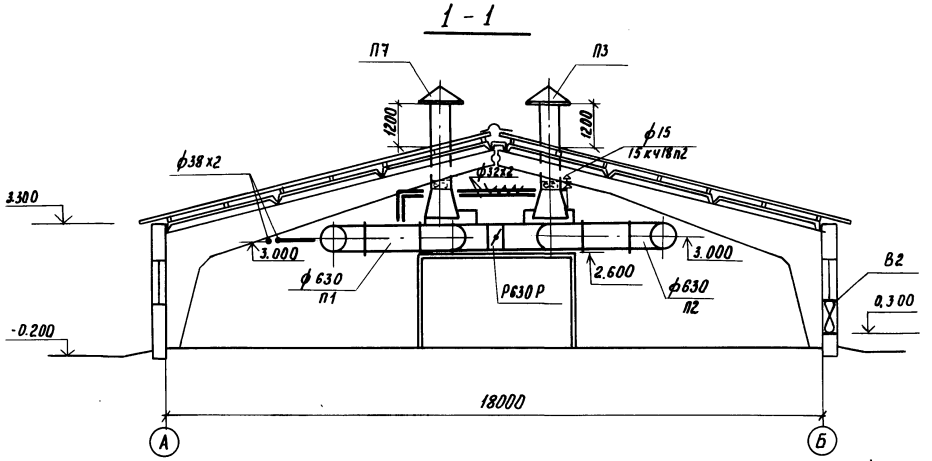

Экспликация помещения

Номер по плану	Наименование	Температура воздуха в помещении $t_в$ °С	Категория производства по взрывной взрыво-пожарной и пожарной опасности
1	Помещение для животных	20°	Д
2	Лаборатория	18°	Д
3	Моечная	18°	Д
4	Манеж	18°	Д
5	Помещение для санобработки	25°	Д
6	Помещение для обслужи		
	вающего персонала	18°	
7	Электрощитовая	5°	Д
8	Санузел	16°	
9	Узел ввода		Д
10	Коридор	14°	
11	Тамбур		

Согласовано

Гл. спец. ВК	Шеремет	
Гл. спец. 7	Табачник	
Зав. гр. АС	Колос	

Инв. №	Подпись. дата	Взам. инв. №

Т.п. 802-2-43.91 ОВ

Привязан	ГИП	Володина		23.09.91	Свинарник на 184 холостых и супоросных маток; 86 голов реммолодняка; 5 хряков с ПЦО	Стадия	Лист	Листов
	Нач. отд.	Дячук		23.09.91		Р	8	
	Н. контр.	Каратаева		23.09.91				
	Гл. спец.	Завалий		23.09.91	План на отм. 0.000. Разрез 1-1	УкрНИИагропроект г. Киев		
	Зав. гр.	Сивак		23.09.91				
Инв №	Инж. тк	Литовченко		23.09.91				

Копир. Слипенко 25127-01 44 Формат А2

Альбом 1

Система отопления

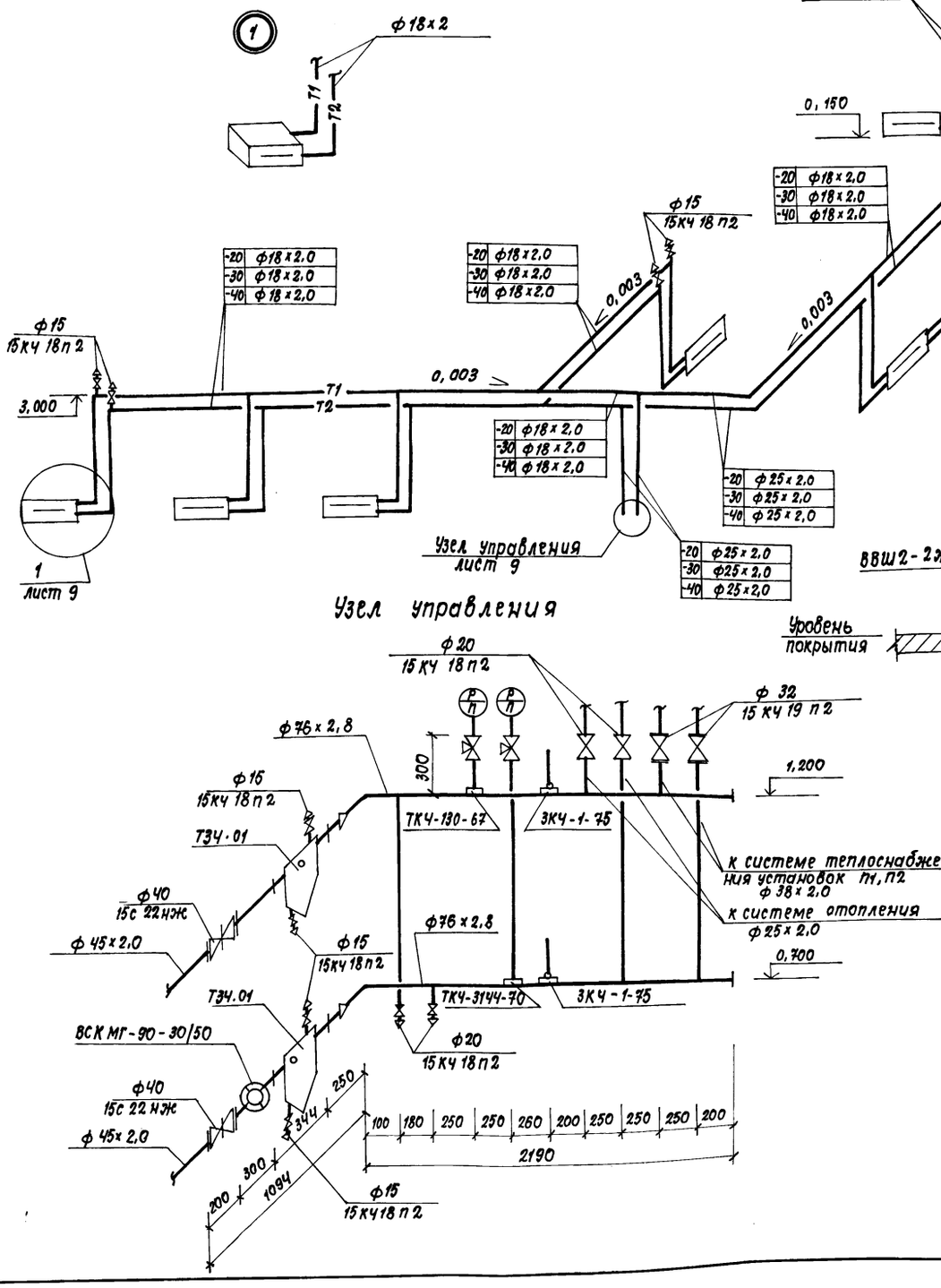

Схема теплоснабжения установок П1, П2

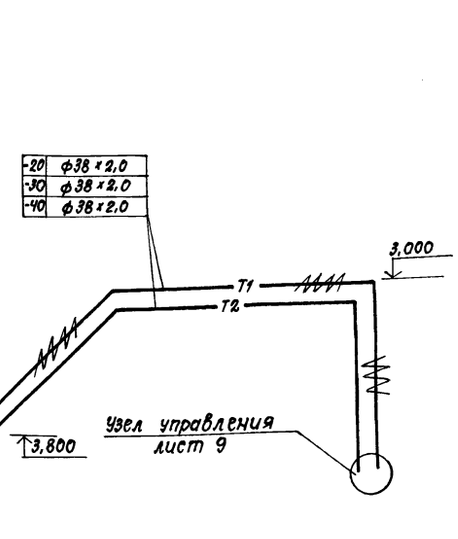

ВЕ 1

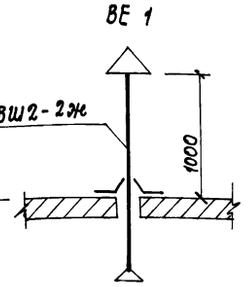

П1, П2

Количество воздуха дано для $t_н = -30°C$
(основной вариант)

Узел управления

В1 ÷ В8

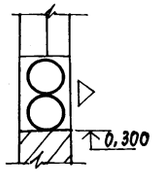

П3..., П11

					ТП 802-2-43.91		08
Привязан:							
		ГИП	Володина		Свинарник на 184 холостых и супоросных маток, 86 голов ремонтняка, 5 хрячков с ПВО.	Стадия	Лист	Листов
		Нач.отд.	Дячук			Р	9	
		Н.контр.	Каратаева					
		Гл.спец.	Завалий		Система отопления, узел управления, схема системы теплоснабжения, системы П3...П11, ВЕ1, В1...В8	УкрНИИагропроект г. Киев		
		Зав.гр.	Сивак					
Инв. №		Инж.-тех.	Литовченко					

Копир. Власенко 25127-01 45 формат А2

Инв. № подл. | Подпись и дата | Взам. инв. №

Альбом 1

Типовой проект

802-2-43.91

Свинарник на 184 холостых и супоросных маток 86 голов ремонтного молодняка 5 хряков с ПИО

Альбом

Эскизные чертежи общих видов нетиповых конструкций

Обозначение	Наименование	Примечание
ОВН-1	Переход	
ОВН-2	Переход	
ОВН-3	Переход	

ГИП	Володина		23.08.91
Нач.отд.	Лячук		23.08.91
Н.контр.	Коротаева		23.08.91
Гл.спец.	Завалий		23.08.91
Зав.гр.	Сивак		23.08.91
Инж.-тех.	Литовченко		23.08.91
Техник	Чепкова		23.08.91

ТП 802-2-43.91

Содержание

Стадия	Лист	Листов
Р		1

УкрНИИагропроект г. Киев

Формат А4

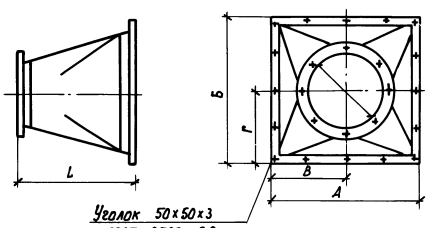

Уголок 50×50×3 ГОСТ 8509-86

Обозначение	А	Б	В	Г	L	Ф
ОВН-1	800	500	400	250	400	630

Антикоррозийное покрытие перехода: грунтовка ЭП-0020 в 2 слоя по ГОСТ 10277-76* эмаль ХВ 124 по ГОСТ 10144-74*.

ГИП	Володина		23.08.91
Нач.отд.	Лячук		23.08.91
Н.контр.	Коротаева		23.08.91
Гл.спец.	Завалий		23.08.91
Зав.гр.	Сивак		23.08.91
Инж.-тех.	Литовченко		23.08.91
Техник	Чепкова		23.08.91

ТП 802-2-43.91 -ОВН-1

Переход

Стадия	Лист	Листов
Р		1

УкрНИИагропроект г. Киев

Формат А4

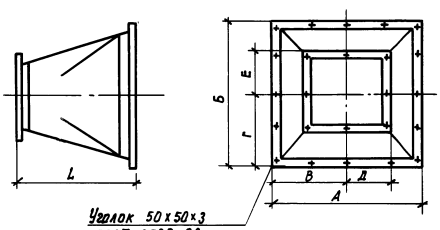

Уголок 50×50×3 ГОСТ 8509-86

Обозначение	А	Б	В	Г	Д	Е	L
ОВН-2	1430	1150	725	575	400	250	400

Антикоррозийное покрытие перехода: грунтовка ЭП-0020 в 2 слоя по ГОСТ 10277-76* эмаль ХВ 124 по ГОСТ 10144-74*.

ГИП	Володина		23.08.91
Нач.отд.	Лячук		23.08.91
Н.контр.	Коротаева		23.08.91
Гл.спец.	Завалий		23.08.91
Зав.гр.	Сивак		23.08.91
Инж.-тех.	Литовченко		23.08.91
Техник	Чепкова		23.08.91

ТП 802-2-43.91 -ОВН-2

Переход

Стадия	Лист	Листов
Р		1

УкрНИИагропроект г. Киев

Копир. Мкртчян М.

Формат А4

25127-01 46

Инв.№ подл. | Подпись и дата | Взам.инв.№

Альбом 1

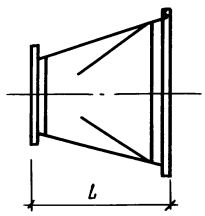

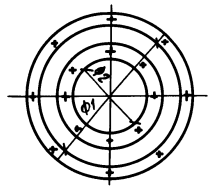

Обозначение	Φ_1	Φ_2	L
ОВН-3	630	450	400
	500	315	400

Переход окрасить масляной краской за 2 раза.

ГИП	Володина		2.08.89
Нач.отд	Дяцук		2.08.89
Н.контр	Капатоева		2.08.89
Гл.спец	Заволий		2.08.89
Зав.гр.	Сивак		2.08.89
Инж.ТК	Литовченко		2.08.89
Техник	Чепкова		2.08.89

ГП 802-2-43.91 ОВН.3

Переход

Стадия	Лист	Листов
Р		1

УкрНИИгропроект г. Киев

Копир. Мкртчян ЛА

Формат А4

Инв.№ подл. | Подпись и дата | Взам.инв.№

25127-01 47

Альбом 1

Ведомость рабочих чертежей основного комплекта

Лист	Наименование	Примечание
1	Общие данные по рабочим чертежам	
2	Электроосвещение. План расположения	
3	Силовое электрооборудование. План расположения	
4	Принципиальная схема питающей и распределительной сети	

Основные технические показатели

	Наименование	Един. измер.	Кол-во
1	Установленная мощность, в том числе	кВт	51.0
	силовое электрооборудование	кВт	47.0
	электроосвещение	кВт	4.0
2.	Расчетная нагрузка электроприемников		
	II* категории надежности	кВт	37.5
3	Годовой расход электроэнергии	МВт час	85.0
4	Коэффициент мощности	cos φ	0.79

Ведомость ссылочных и прилагаемых документов

Обозначение	Наименование	Примечание
	Ссылочные документы	
4.407-235 А397	Установка одиночных ящиков с рубильниками, автоматов, кнопок ПКЕ, ПКУ и сигнальных аппаратов	
5.407-19 А181	Установка одиночных светильников с лампами накаливания	
	Прилагаемые документы	
т.п 802-2-43.91ЭМ.СО	Спецификация оборудования	на 4 листах
т.п 802-2-43.91ЭМ ВМ	Ведомость материалов	Альбом 4

Проект разработан в соответствии с нормами, правилами, инструкциями и государственными стандартами.

Главный инженер проекта Л.Н. Володина

Общие указания

Напряжение сети ~ 380/220В; 50 гц.

Проектом предусмотрено два взаимно резервируемых ввода с автоматическим переключением

Силовое оборудование

Силовыми токоприемниками являются электродвигатели технологического и сантехнического электрооборудования.

Силовой шкаф принят серии ШР-11.

Управление кормораздатчиками КС 1.5, конвейерами навозоуборочными КСН-Ф-100 осуществляется аппаратурой, установленной в шкафах управления, поставляемых комплектно с технологическим оборудованием. Управление приточными вентиляторами выполняется с пульта управления ШОА 5942-3474-03У5, тепловентиляторами - устройством управления „Приток-1".

Силовая электропроводка выполняется кабелем АПВГ и АКПВГ по лоткам, тросу и на скобах и проводом АПВ в поливинилхлоридных трубах в полу и по стене.

Электроосвещение

Электроосвещение свинарника осуществляется светильниками с люминесцентными лампами.

Проектом предусмотрено рабочее и дежурное освещение на напряжении 220В и ремонтное освещение - 36В.

Осветительный щит - ЯОУ 8502.

Сеть электроосвещения выполнена кабелем АПВГ на тросе и скобах.

Выравнивание электрических потенциалов

В соответствии с ОСТ 46 180-85 в свинарниках защиту животных от поражения электрическим током обеспечивают за счет естественного выравнивания электрических потенциалов технологическими металлоконструкциями без применения специальных выравнивающих проводников.

Такое выравнивание осуществляют надежной электрической связью указанных металлоконструкций с бетонным полом животноводческого помещения.

Заземление

Для защиты обслуживающего персонала от поражения электрическим током все металлические нетоковедущие части электрооборудования (щиты, пусковая аппаратура, тросы и т.д.) которые могут оказаться под напряжением вследствие повреждения изоляции, должны быть занулены путем присоединения к нулевому проводы электросети.

Молниезащита

В соответствии с инструкцией по устройству молниезащиты зданий и сооружений РД 34.21.122-87 молниезащита здания свинарника не предусматривается.

Инв. № подл. | Подпись и дата | Взам. инв. №

Инв. №

Привязан

т.п. 802-2-43.91 ЭМ

ГИП	Володина		
Нач. отд.	Дячук		
Н. контр.	Каратаева		10.09.91
Гл. спец.	Табачник		09.91
Инжен.	Линкова		03.91

Свинарник на 184 холостых и супоросных маток; 86 голов ремонтного молодняка, 5 хряков с ПИО

Стадия	Лист	Листов
Р	1	4

Общие данные по рабочим чертежам

Укрниигропроект г. Киев

Копир. Стельмащук

25127-01 48

Формат А2

Альбом 1

Электроосвещение. План расположения.

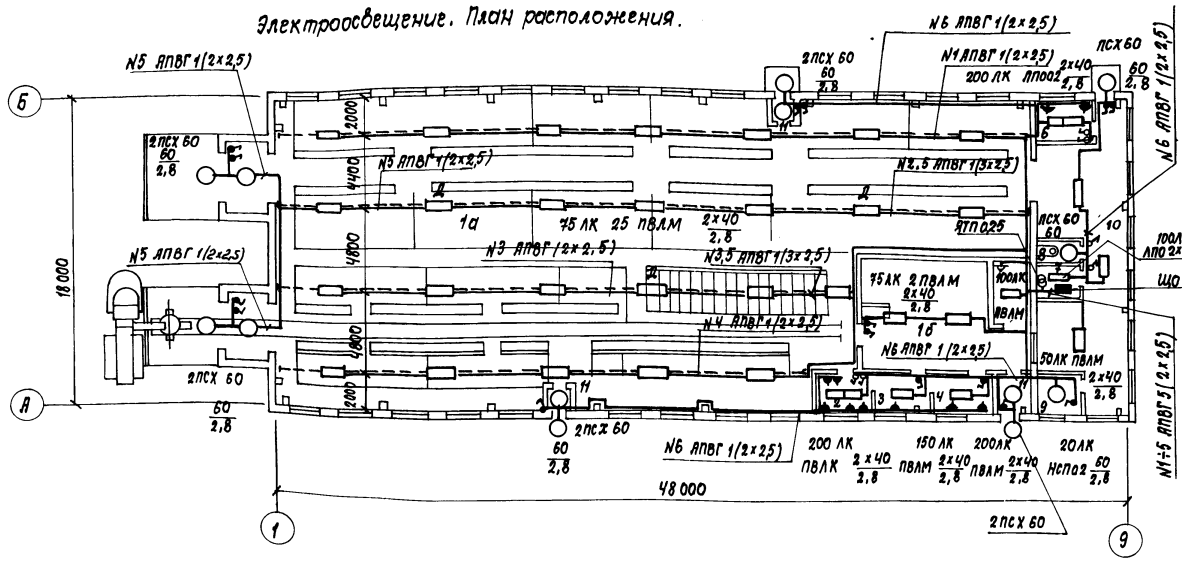

План в осях 8-9

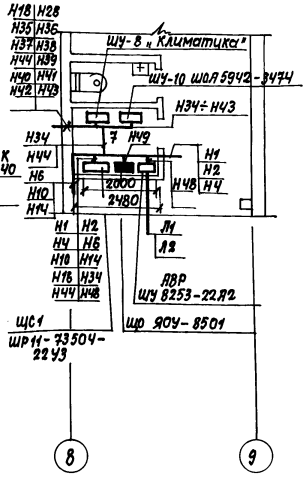

Экспликация помещений

Номер по плану	Наименование
1(а,б)	Помещение для животных
2	Лаборатория
3	Моечная
4	Манеж
5	Помещение для санобработки
6	Помещение для обслуживающего персонала
7	Электрощитовая
8	Санузел
9	Узел ввода
10	Коридор
11	Тамбур

Силовое электрооборудование. План расположения.

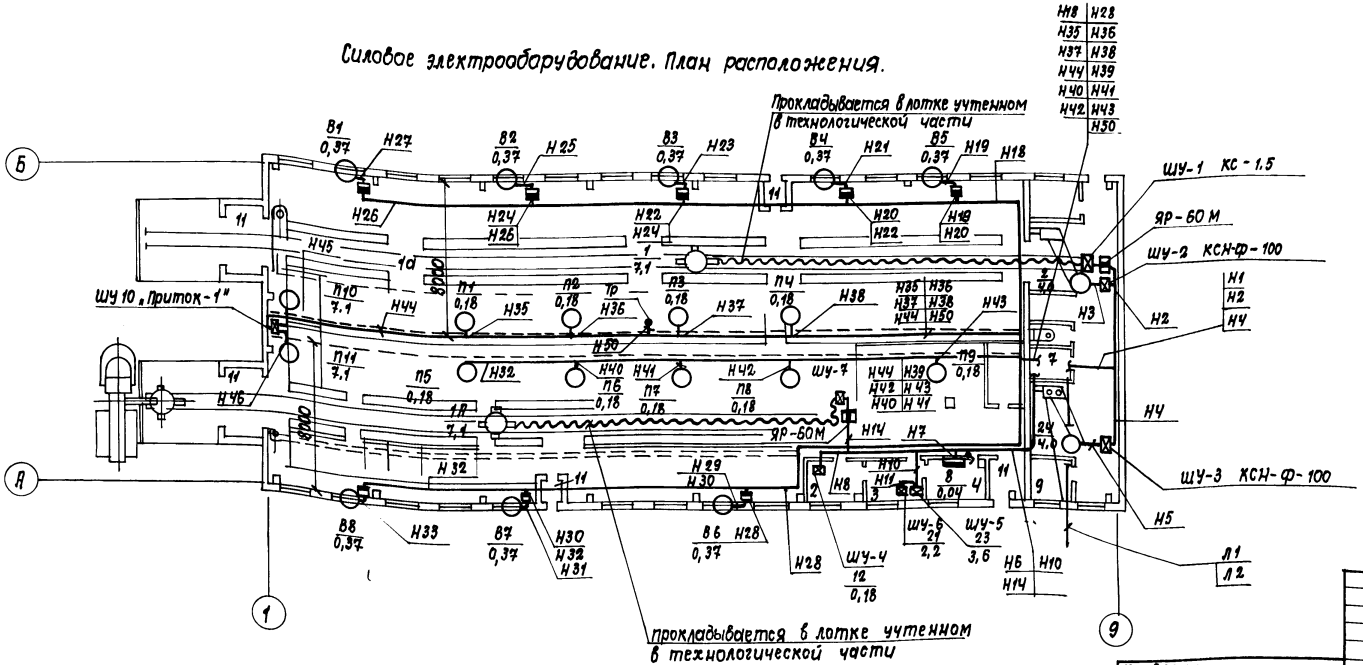

Данные о групповых щитках с автоматическими выключателями

Номер щитка	Тип	Установленная мощн. кВт	Номера автоматических выключателей				Ток расцепителя	
			Однополюсных		Трехполюсных		на вводе	на линиях
			Занятые	Резервные	Занятые	Резервные		
ЩО	ЯОУ-8501	4,00	1÷6	—	—	—		6

Согласовано:

ТУ	Максименко	
ОВ	Завалий	
ВК	Шеремет	

Инв. № подл. | Подпись и дата | Взам. инв. №

Привязан:

Инв. №

ГИП	Володина	
Нач. отд.	Дячук	
Н. контр.	Каратаева	10.09
Гл. спец.	Табачник	09.91
Инж. II к.	Линкова	09.91

ТП 802-2-43.91 ЭМ

Свинарник на 184 холостых и супоросных маток, 86 гол. ремонтного молодняка, 5 хряков с ПИО

Стадия	Лист	Листов
Р.	2	

Электрооборудование. Планы расположения.

УкрНИИагропроект г. Киев

Копир. Власенко АБ 25127-01 49 формат А2

Альбом 1

Принципиальная схема распределительной сети

Распределительное устройство	Аппарат отходящей линии (ввода) обозначение, тип; Iном.. А расцепитель или плавкая вставка, А	Участок сети 1	Пусковой аппарат обозначение тип Iном А расцепитель или плавкая вставка А уставка теплового реле А	Участок сети 2	Участок сети	Кабель, провод: Обозначение	Марка	Количество число жил и сечение	Длина м	Труба: Обозначение на плане	Длина (м)	Электроприемник: Обозначение	Pном кВт	Iном / Iпуск	Наименование тип Обозначение чертежа принципиальной схемы
ЩС 1 ШРМ-7350 22У3 Ру=47.00кВт Рр=33.51кВт Iр=62.0А	ПН2-63 63 К60		ЯР-60М		1	Н1	АПВГ	1(3х4+1х2,5)	10	—	—	1	7.1	14.8 / 103.6	Кормораздатчик КС-1.5 ШУ-1 (компл)
					2	к	о	м п	л е	к т	но				
	ПН2-63 63 К20		ШУ-2 (компл)		1	Н2	АПВ	4(1х2.0)	3	П20	1	2	4.0	8.6 / 51.6	Конвейер скребковый КСН-Ф-100
					2	Н3	АПВ	4(1х2.0)	6	П20	5				
			ШУ-3 (компл).		1	Н4	АПВ	4(1х2.0)	11	П20	10	2А	4.0	8.6 / 51.6	Конвейер скребковый КСН-Ф-100
					2	Н5	АПВ	4(1х2.0)	6	П20	5				
	ПН2-63 63 К20		Выкл. 6А. 250В Фаза А		1	Н6	АПВ	2(1х2.0)	11	П20	10	8	0.04	—	Облучатель бактерицидный ОБН
					2	Н7	—	—	—	—	—				
	ПН2-63 63 К20		ШУ-4 (компл.) Фаза В		1	Н8	АПВ	2(1х2.0)	11	П20	10	12	0.18	1 / —	Термостат электрич.
					2	Н9	—	—	—	—	—				
			ШУ-5 (компл). Фаза А		1	Н10	АПВ	2(1х2.0)	16	П20	15	23	3,6	17 / —	Аквадистилятор
					2	Н11	—	—		—	—				
	ПН2-63 63 К50		ШУ-6 (компл.) Фаза В		1	Н12	АПВ	2(1х2.0)	3	П20	2	21	2,2	10 / —	Шкаф сушильно-стерилизационный
					2	Н13	—	—	—	—	—				
			ЯР-60М		1	Н14	АПВГ	1(3х4+1х2,5)	20			1А	7.1	14 / 103,6	Кормораздатчик КС-1,5 ШУ-7 (компл.)
					2	Н15	к	о м п	л е	к т н	о				
	ПН2-63 63 К15		ШУ-8 „Климатика" (компл.)		1	Н16	АПВ	4(1х2,5)	6	П20	5				
					2	Н17									
			А (компл).		1	Н18	АПВ	4(1х2.0)	25	П20	24	В5	0.37	1.4 / 4.9	Вентилятор
					2	Н19	АПВ	4(1х2.0)	3	П20	2				
			А (компл).		1	Н20	АПВ	4(1х2.0)	13	П20	12	В4	0.37	1.4 / 4.9	Вентилятор
					2	Н21	АПВ	4(1х2.0)	3	П20	2				
			А (компл.)		1	Н22	АПВ	4(1х2.0)	14	П20	13	33	0.37	1.4 / 4.9	Вентилятор
					2	Н23	АПВ	4(1х2.0)	3	П20	2				
			А (компл.)		1	Н24	АПВ	4(1х2.0)	14	П20	13	В2	0.37	1.4 / 4.9	Вентилятор
					2	Н25	АПВ	4(1х2.0)	3	П20	2				
			А (компл.)		1	Н26	АПВ	4(1х2.0)	14	П20	13	В1	0.37	1.4 / 4.9	Вентилятор
					2	Н27	АПВ	4(1х2.0)	3	П20	2				
						Н50	КВВГ	4х1	30			ТР	—	—	Термодатчик

Инв. № подл. | Подпись и дата | Взам. инв. №

Привязан

Инв. №

ТП 802-2-43.91 ЭМ

ГИП	Вороднина		
Нач. отд.	Дячук		
Н. контр.	Каратаева		10.09.91
Гл. спец.	Табачник		09-91
Инж. II кат.	Линкова		09-91

Свинарник на 184 холостых и супоросных маток, 86 ремонтного молодняка, 5 хряков с ПДО

Стадия	Лист	Листов
Р	3	

Питающая схема питающей и распределительной сети

УкрНИИагропроект г. Киев

Копировал: Касьяненко Касья 25127-01 5D Формат А2

Альбом 1

Принципиальная схема питающей сети

Распределительное устройство	Аппарат отходящей линии (ввода) обозначение, тип Iном, А расцепитель или плавкая вставка, А	Участок сети	Пусковой аппарат, обозначение, тип Iном, А расцепитель или плавкая вставка, А установка теплового реле, А	Участок сети	Кабель, провод: Обозначение	Марка	Кол. число жил и сечение	Длина м	Труба: Обозначение на плане	Длина м	Электроприемник: Обозначение	Руст или Pном кВт	Iрасч или Iном Iпуск А	Наименование, обозначение чертежа принципиальной схемы
ПМ2-63 63 К15			ШУ-10 ШОЯ 5942-3474 0345	1	Н28	АПВ	4(1×2,0)	35	п.20	34	В6	0,37	1,4 / 4,9	Вентилятор
				2	Н29	АПВ	4(1×2,0)	3	п20	2				
				1	Н30	АПВ	4(1×2,0)	18	п20	17	В7	0,37	1,4 / 4,8	Вентилятор
				2	Н31	АПВ	4(1×2,0)	3	п20	2				
				1	Н32	АПВ	4(1×2,0)	14	п20	13	В8	0,37	1,4 / 4,8	Вентилятор
				2	Н33	АПВ	4(1×2,0)	3	п20	2				
				1	Н34	АПВ	4(1×2,5)	7	п20	6	П1	0,18	0,66 / 2,31	Приточный вентилятор
				2	Н35	АПВГ	1(4×2,5) на тросе	40	—	—				
ПН2-63 63 К50			ШУ-11 „Приток-1"	2	Н36	АПВГ	1(4×2,5) на тросе	36	—	—	П2	0,18	0,66 / 2,31	Приточный вентилятор
				2	Н37	АПВГ	1(4×2,5) на тросе	30	—	—	П3	0,18	0,66 / 2,31	Приточный вентилятор
				2	Н38	АПВГ	1(4×2,5) на тросе	23	—	—	П4	0,18	0,66 / 2,31	Приточный вентилятор
				2	Н39	АПВГ	1(4×2,5) на тросе	23	—	—	П5	0,18	0,66 / 2,31	Приточный вентилятор
				2	Н40	АПВГ	1(4×2,5) на тросе	30	—	—	П6	0,18	0,66 / 2,31	Приточный вентилятор
				2	Н41	АПВГ	1(4×2,5) на тросе	36	—	—	П7	0,18	0,66 / 2,31	Приточный вентилятор
				2	Н42	АПВГ	1(4×2,5) на тросе	40	—	—	П8	0,18	0,66 / 2,31	Приточный вентилятор
				1					—	—	П9	0,18	0,66 / 2,31	Приточный вентилятор
				2	Н43	АПВГ	1(4×2,5) на тросе	12	—	—				
				1	Н44	АПВГ	1(3×6+1×4) на тросе	60	—	—	П10	7,1	15,1 / 113	Тепловентилятор ТВ-18
				2	Н45	АПВ	4(1×2,5)	5	п20	4				
				2	Н46	АПВ	4(1×2,5)	5	п20	4	П11	7,1	15,1 / 113	Тепловентилятор ТВ-18

Магистраль	Аппарат отходящей линии (ввода) обозначение, тип, Iном, А расцепитель или плавкая вставка, А	Участок сети	Аппарат ввода, в распр. устройство или пуск. аппарат, обозначение, тип Iном, А расцепитель или плавкая вставка, А установ. тепл. реле, А	Участок сети	Кабель, провод: Обозначение	Марка	Кол. число жил и сечение	Длина, м	Труба: Обозначение на плане	Длина, м	Распределительное устройство или электроприемник: Обозначение	Руст или Pном кВт	Iрасч или Iном / Iпуск А	Наименование, тип, обозначение чертежа принципиальной схемы
	АВР ЩУ 8253--22А2 К-160		Р 18-373 на ШР Iном-400А	1	Л1,2	Решается при привязке проекта					ЩС-1	47,00	85,0 /	ШР11-73504-2243
				2	Н48	АПВГ	1(3×50+1×25)	5	—	—				
				3	—	—	—	—	—	—				
	Ру=51,0 кВт Рр=37,5 кВт Iр=72 А Рр Техн=28,22 Вент=15,30 ов=3,72		ПВ3-60 на ЩО	1	—	—		—	—	—	ЩО	4,00	5,9 /	ЩО ЯОУ-8501
				2	Н49	АПВГ	1(3×50+1×25)	5	—	—				
				3	—	—	—	—	—	—				
	47,24													

Потребность кабелей и проводов, длина, м

Число и сечение жил, напряжение	Марка: АПВГ	АПВ	КВВГ		
3×50+1×25	15				
3×6+1×4	60				
3×4+1×2,5	30				
4×2,5	172				
4×1			30		
2,5		68			
2,0		846			

Потребность труб

Обозначение по стандарту	Диаметр по стандарту мм	Длина м
п.20	20	390

Привязан

Инв.№

Взам.инв.№ | Подпись и дата | Инв.№ подл.

ГИП	Вавилина		
Нач.отд.	Дачук		
Н.контр.	Каратаева		10.09
Гл.спец.	Табачник		09.91
Инж. Ткат.	Линкова		09.91

тп 802-2-43.91 - ЭМ

Свинарник на 184 холостых и супоросных маток, 36 ремонтного молодняка, 5 хряков с пло

Стадия	Лист	Листов
Р	4	

Питающая схема питающей и распределительной сети

УкрНИИагропроект г. Киев

Копир. Гороховская

25127-01 51 Формат А2

Альбом 1

Ведомость рабочих чертежей основного комплекта

Лист	Наименование	Примечание
1	План сетей телефонизации и радиофикации	

Ведомость ссылочных прилагаемых документов

Обозначение	Наименование	Примечание
	Ссылочные документы	
ВТУ 329-55	Устройство телефонных и радиотрансляционных сетей для жилых и общественных зданий	
	Прилагаемые документы	
т.п.802-2-43.91 СС.СО	Спецификация оборудования	на 3 листах
т.п.802-2-43.91 СС.ВМ	Ведомость потребности в материалах	Альбом 4

Фрагмент плана

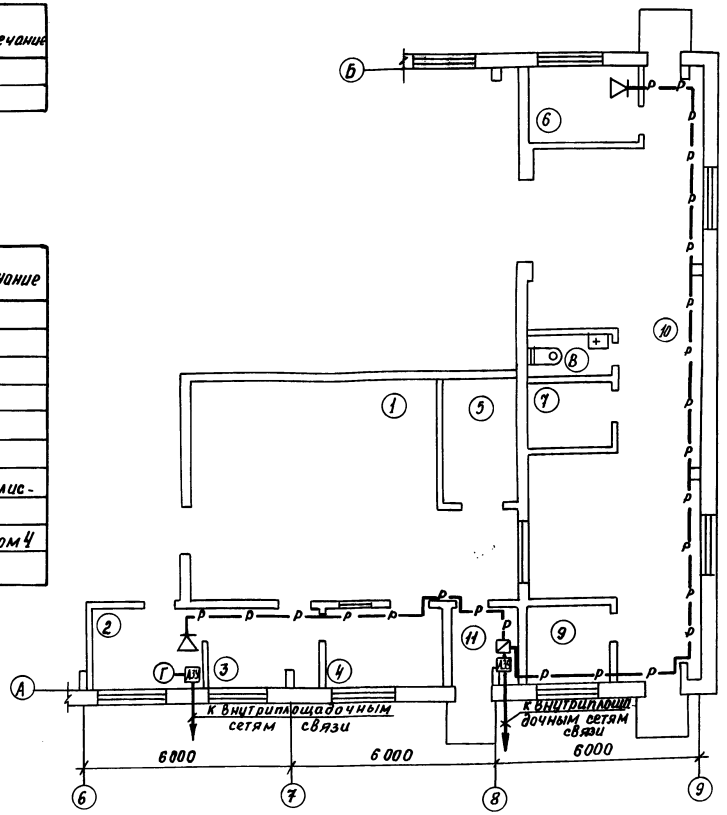

Общие указания

Проектом предусматривается телефонизация и радиофикация.

Телефонизация.

Для присоединения внутренней проводки к внешней сети предусматривается два варианта ввода.

1. Кабельный ввод с защитой по стене стальным уголком 25×25×3 с установкой АЗУ-5.

2. Воздушный ввод – на крюках с установкой АЗУ-4.

Абонентская сеть внутри здания выполняется проводом ТРП-1×2×0.5 открыто. Вариант ввода уточняется при привязке проекта.

Радиофикация.

Радиофикация помещения предусматривается от абонентской радиосети U=30В с двумя вариантами ввода.

1. Кабельный ввод-с защитой по стене стальным уголком 25×25×3.

2. Воздушный ввод – на крюках с установкой АЗУ-4.

Абонентская сеть внутри здания выполняется проводом ПТПЖ-1×2×1.2 скрыто под слоем штукатурки.

При Uф = 240В предусмотреть трансформатор.

Вариант ввода уточняется при привязке проекта.

Экспликация помещений

Номер по плану	Наименование
1	Помещение для животных
2.	Лаборатория
3	Моечная
4	Манеж
5	Помещение для санобработки
6	Помещение для обслуживающего персонала
7	Электрощитовая
8	Санузел
9	Узел ввода
10	Коридор
11	Тамбур

Проект разработан в соответствии с нормами, правилами, инструкциями и государственными стандартами

Главный инженер проекта А.Н. Володина

Согласовано

Гл. спец. ОВ Завалий

Гл. спец. ВК Шеремет

Взам. Инв.№ | Подпись, дата | Инв. №Пол.

Инв №				
ГИП	Володина			
Нач. отд.	Дячук			
Н. контр	Каратаева			
Гл. спец.	Табачник			
Инж. I к	Накорчевская			

Привязан

т.п. 802-2-43.91 СС

Свинарник на 184 холостых и супоросных маток; 86 голов ремонтного молодняка; 5 хряков СПИО

Стадия	Лист	Листов
Р		1

План сетей телефонизации и радиофикации.

УкрНИИагропроект г. Киев

Коп. Слипенко 25127-01 (52) формат А2

gost.e-ecolog.ru