ТИПОВОЙ ПРОЕКТ

В – IV – 225-50.90

ЗАГЛУБЛЕННОЕ ЗДАНИЕ ВСПОМОГАТЕЛЬНОГО НАЗНАЧЕНИЯ

АЛЬБОМ 3

КЖ	Конструкции железобетонные	стр. 2 ÷ 74
ОС	Организация строительства	стр. 75 ÷ 78

24456-02 Отпускная цена на момент реализации указана
Цена

gost.e-ecolog.ru

Привязан

Инв. №

ТИПОВОЙ ПРОЕКТ

В-IV-225-50.90

ЗАГЛУБЛЕННОЕ ЗДАНИЕ ВСПОМОГАТЕЛЬНОГО НАЗНАЧЕНИЯ

АЛЬБОМ 3

СОСТАВ ПРОЕКТА

Альбом 1	ПЗ	Пояснительная записка (распространяет институт Гипрокоммундортранс)
Альбом 2	АР ТХ	Архитектурно-строительные решения. Технологические решения.
Альбом 3	КЖ ОС	Конструкции железобетонные. Организация строительства.
Альбом 4	КЖИ	Строительные изделия.
Альбом 5	ОВ	Отопление, вентиляция и кондиционирование воздуха.
Альбом 6	ВК ХС	Водопровод и канализация. Холодоснабжение.
Альбом 7	ЭМ ЭО ЭЛ	Электросиловое оборудование. Электроосвещение. Электротехническая часть (КСТС)
Альбом 8 Части 1,2	АОВ АВК АЗУ	Автоматизация отопления и вентиляции. Автоматизация водопровода и канализации. Автоматизация защитных устройств.
Альбом 9 Части 1,2	АОВ АВК АЗУ	Задание заводу на изготовление щитов автоматизации.
Альбом 10	ТМ	Теплотехническая часть.
Альбом 11	АУС	Установка автоматической охранно-пожарной сигнализации.
Альбом 12	СО	Спецификации оборудования.
Альбом 13	ВМ	Ведомости потребности в материалах.
Альбом 14 Часть 1	С	Сметы. Сводный сметный расчет. (распространяет институт „Гипрокоммундортранс")
Часть 2		Сметы.
Часть 3		Сметы.
Альбом 15		Узел проводных средств связи (распространяет институт „Гипросвязь").
Альбом 16		Радиосвязь. (распространяет институт ГСПИ).

Применены типовые проекты:

ТП 0902-1-4.87 „Защищенная канализационная насосная станция" (распространяет ЦИТП, ГСП, Москва, А-445, 125878, ул. Стольная, 22.)

ТП 0902-1-2.87 „Защищенная насосная станция дренажных вод" (распространяет ЦИТП, Москва)

ТП 0407-3-06.86 „Автоматическая защита дизельных электростанций и складов материалов от пожара (распространяет ЦИТП, Москва)

Утвержден Штабом ГО СССР
Протокол № 61 от 20.06.90 г

Введен в действие
Гипрокоммундортрансом
Приказ № 60 от 26.06.90 г

Разработан
Гипрокоммундортрансом

Главный инженер института Ю.В. Романцов

Главный инженер проекта В.В. Юдин

Содержание альбома №3

Лист	Наименование	Стр.
	Содержание	2
	Конструкции железобетонные	
Кж-1	Общие данные (Начало)	3
Кж-2	Общие данные (окончание)	4
Кж-3	Фундаментная плита в осях „1÷9", „А÷Д". План выпусков	5
Кж-4	Фундаментная плита в осях „1÷9", „Д÷Л". План выпусков	6
Кж-5	Фундаментная плита в осях „1÷9", „Л÷Р". План выпусков.	7
Кж-6	Фундаментная плита в осях „1÷9", „Р-Ф". План выпусков	8
Кж-7	Фундаментная плита. Сечения. Спецификация. Ведомость	9
Кж-8	Фундаментная плита. Раскладка нижних арматурных сеток	10
Кж-9	Фундаментная плита. Раскладка арматурных пространственных каркасов и сеток.	11
Кж-10	Фундаментная плита. Раскладка верхних арматурных сеток.	12
Кж-11	Фундаментная плита. Раскладка арматурных изделий лотковой части.	13
Кж-12	Фундаментная плита. Спецификация. Ведомость (Сухие грунты)	14
Кж-13	Фундаментная плита. Спецификация. Ведомость (Водонасыщ. грунты)	15
Кж-14	Монтажная схема сборных и монолитных железобетонных конструкций в осях „А÷К" и „1÷9"	16
Кж-15	Монтажная схема сборных и монолитных железобетонных конструкций в осях „Л÷Ф" и „1÷9"	17
Кж-16	Армирование колонн КМ5-01÷КМ5-03, КМ6-01. Спецификация. Ведомость.	18
Кж-17	Армирование монолитной части покрытия в осях „А÷К" и „1÷9". Спецификация. Ведомость.	19
Кж-18	Армирование монолитной части покрытия в осях „Л÷Ф" и „1÷9". Спецификация. Ведомость.	20
Кж-19	Монолитные участки покрытия УМ-1÷УМ-3. Армирование. Спецификация. Ведомость.	21
Кж-20	Раскладка соединительных каркасов в шпонках в осях „А÷К" и „1÷9."	22
Кж-21	Раскладка соединительных каркасов в шпонках в осях „Л÷Ф" и „1÷9"	23
Кж-22	Армирование монолитных стеновых панелей МСП-1; МСП-2; МСП-6.	24
Кж-23	Армирование монолитных стеновых панелей МСП. Спецификация. Ведомости.	25
Кж-24	Асбестоцементные экструзионные перегородки в осях „А÷Д"; „1÷9"	26
Кж-25	Асбестоцементные экструзионные перегородки в осях „Д÷Л"; „1÷9"	27
Кж-26	Асбестоцементные экструзионные перегородки в осях „Л-Р"; „1÷9"	28
Кж-27	Асбестоцементные экструзионные перегородки в осях „Р÷Ф"; „1÷9."	29
Кж-28	Асбестоцементные экструзионные перегородки. Узлы. Спецификации.	30
Кж-29	Асбестоцементные экструзионные перегородки. Узлы. Детали крепления.	31
Кж-30	Железобетонные перегородки. Армирование. Детали. Спецификация. Ведомость	32
Кж-31	Звукопоглощающая облицовка стен. Схемы раскладки закладных элементов.	33
Кж-32	Звукопоглощающая облицовка стен. Разрезы. Узлы. Спецификация. Ведомость.	34
Кж-33	Резервуар для воды. Армирование. Спецификация. Ведомость.	35
Кж-34	Металлическая рубашка резервуара для воды. Спецификация. Ведомость.	36
Кж-35	Монтажная камера. Армирование плит П-1, П2; стен С-1; С-2	37
Кж-36	Монтажная камера. Армирование стены С-3 Спецификация. Ведомость.	38
Кж-37	Вход №2. Армирование стен С-1÷С-3	39
Кж-38	Вход №2. Армирование стены С-4. Спецификация. Ведомости.	40
Кж-39	Вход №2. Лестница. Спецификация.	41
Кж-40	Вход №2. Элтементы лестницы.	42
Кж-41	Вход №2. Лестница. Спецификация. Ведомость.	43
Кж-42	Раскладка сборных блоков наклонного входа №1 Спецификация.	44
Кж-43	Раскладка сборных блоков наклонного входа №3 Спецификация.	45
Кж-44	Монорельс для подвески тельфера. Узлы. Спецификация. Ведомость.	46
Кж-45	План раскладки закладных изделий в покрытии в осях „1÷9", „А÷Д"	47
Кж-46	План раскладки закладных изделий в покрытии в осях „1÷9", „Д÷К".	48
Кж-47	План раскладки закладных изделий в покрытии в осях „1÷9"; „Л÷Р."	49
Кж-48	План раскладки закладных изделий в покрытии в осях „1÷9"; „Р÷Ф"	50
Кж-49	План раскладки закладных изделий в стенах и перегородках в осях „1÷5 "и „А÷В"	51
Кж-50	План раскладки закладных изделий в стенах и перегородках в осях „5÷9 "и „А÷В"	52
Кж-51	План раскладки закладных изделий в стенах и перегородках в осях „1÷5 "и „Г÷Е"	53
Кж-52	План раскладки закладных изделий в стенах и перегородках в осях „5÷9 "и „Г÷Е"	54
Кж-53	План раскладки закладных изделий в стенах и перегородках в осях „1÷5 "и „Е÷И"	55
Кж-54	План раскладки закладных изделий в стенах и перегородках в осях „5÷9 "и „Е÷И"	56
Кж-55	План раскладки закладных изделий в стенах и перегородках в осях „1÷5 "и „К÷Н"	57
Кж-56	План раскладки закладных изделий в стенах и перегородках в осях „5÷9 "и „К÷Н"	58
Кж-57	План раскладки закладных изделий в стенах и перегородках в осях „1÷5 "и „Н÷Р"	59
Кж-58	План раскладки закладных изделий в стенах и перегородках в осях „5÷9 "и „Н÷Р"	60
Кж-59	План раскладки закладных изделий в стенах и перегородках в осях „1÷5 "и „С÷У"	61
Кж-60	План раскладки закладных изделий в стенах и перегородках в осях „5÷9 "и „С÷У"	62
Кж-61	План раскладки закладных изделий в стенах и перегородках в осях „1÷9"и „У÷Ф	63
Кж-62	Закладные изделия в покрытии, стенах и перегородках. Спецификация. Ведомость.	64
Кж-63	Схема раскладки конструкций подшивного потолка в осях „1÷9"; „А÷Е"	65
Кж-64	Схема раскладки конструкций подшивного потолка в осях „1÷9"; „Е÷Н"	66
Кж-65	Схема раскладки конструкций подшивного потолка в осях „1÷9"; „Н÷У"	67
Кж-66	Схема раскладки конструкций подшивного потолка в осях „3÷7", „У÷Ф" Разрезы. Спецификация.	68
Кж-67	Подпольные каналы-воздуховоды. Металлическая рубашка. План. Сечения 1-1; 2-2.	69
Кж-68	Подпольные каналы-воздуховоды. Металлическая рубашка. План. Сечения 3÷3; 4÷4.	70
Кж-69	Подпольные каналы-воздуховоды. Металлическая рубашка. Сечения 5-5÷9-9. Узлы.	71
Кж-70	Подпольные каналы-воздуховоды. Металлическая рубашка. Сечения 10-10÷24-24.	72
Кж-71	Подпольные каналы-воздуховоды. Металлическая рубашка. Спецификация. Ведомость.	73
Кж-72	Деталь установки сальника жесткого закрепления. Ведомость. Спецификация.	74
	Организация строительства	
ос-1	Пояснительная записка (Начало)	75
ос-2	Пояснительная записка (Окончание)	76
ос-3	График производства работ.	77
ос-4	Стройгенплан	78

Инв.№подл. | Подп.и дата | Взам.инв.№

Альбом 3

Ведомость рабочих чертежей основного комплекта КЖ

Лист	Наименование	Примечан.
1	Общие данные (начало)	
2	Общие данные (окончание)	
3	Фундаментная плита в осях „1÷9", „А÷Д" План выпусков.	
4	Фундаментная плита в осях „1÷9", „Д÷Л". План выпусков.	
5	Фундаментная плита в осях „1÷9", „Л÷Р" План выпусков.	
6	Фундаментная плита в „осях „1÷9", „Р÷Ф" План выпусков	
7	Фундаментная плита. Сечения. Спецификация. Ведомость.	
8	Фундаментная плита. Раскладка нижних арматурных сеток.	
9	Фундаментная плита. Раскладка арматурных пространственных каркасов и сеток.	
10	Фундаментная плита. Раскладка верхних стыковых сеток.	
11	Фундаментная плита. Раскладка арматурных изделий лотковой части.	
12	Фундаментная плита. Спецификация. Ведомость (Сухие грунты)	
13	Фундаментная плита. Спецификация. Ведомость (Водонасыщенные грунты)	
14	Монтажная схема сборных и монолитных железобетонных конструкций в осях „А÷К"и „1÷9"	
15	Монтажная схема сборных и монолитных железобетонных конструкций в осях „Л÷Ф"и „1÷9"	
16	Армирование колонн КМ5-01÷КМ5-03, КМ6-01. Спецификация. Ведомость.	
17	Армирование монолитной части покрытия в осях „А÷К" и „1÷9" Спецификация. Ведомость	
18	Армирование монолитной части покрытия в осях „Л÷Ф"и „1÷9" Спецификация. Ведомость.	
19	Монолитные участки покрытия УМ-1÷УМ-3 Армирование. Спецификация. Ведомость.	

Типовой проект разработан в соответствии с действующими нормами и правилами и предусматривает мероприятия, обеспечивающие взрывную, взрывопожарную и пожарную безопасность при эксплуатации здания.

Главный инженер проекта Юдин В.В.

Инв.№ подл. | Подп. и дата | Взам. инв.№ | Инв.№ дубл. | Подп. и дата

Гл. спец. А.Р. Устенко
Гл. спец. ОВ,ВК Чуников

Инв.№ подл. 7604 02.90
Инв.№ дубл. 7605 02.90
Взам. инв.№ 7606 02.90
Подп. и дата 02.90

Продолжение

Лист	Наименование	Примечан.
20	Раскладка соединительных каркасов в шпонках в осях „А÷К" и „1÷9"	
21	Раскладка соединительных каркасов в шпонках в осях „Л÷Ф" и „1÷9"	
22	Армирование монолитных стеновых панелей МСП-1; МСП2; МСП6; МСП7÷МСП9, МСП14	
23	Армирование монолитных стеновых панелей МСП Спецификация. Ведомости.	
24	Асбестоцементные экструзионные перегородки в осях „А÷Д"; „1÷9"	
25	Асбестоцементные экструзионные перегородки в осях „Д÷Л"; „1÷9."	
26	Асбестоцементные экструзионные перегородки в осях „Л÷Р"; „1÷9."	
27	Асбестоцементные экструзионные перегородки в осях „Р÷Ф"; „1÷9."	
28	Асбестоцементные экструзионные перегородки. Узлы. Спецификация.	
29	Асбестоцементные экструзионные перегородки. Узлы. Детали крепления.	
30	Железобетонные перегородки. Армирование. Детали. Спецификация. Ведомость.	
31	Звукопоглощающая облицовка стен. Схемы раскладки закладных элементов.	
32	Звукопоглощающая облицовка стен. Разрезы. Узлы. Спецификация. Ведомость.	
33	Резервуар для воды. Армирование Спецификация. Ведомость.	
34	Металлическая рубашка резервуара для воды. Спецификация. Ведомость.	
35	Монтажная катера. Армирование плит П-1; П-2; стен С-1; С-2.	
36	Монтажная катера. Армирование стены С-3. Спецификация. Ведомость.	
37	Вход №2. Армирование стен С-1÷С-3	
38	Вход №2. Армирование стены С-4. Спецификация. Ведомости.	
39	Вход №2. Лестница. Спецификация.	
40	Вход №2. Элементы лестницы.	
41	Вход №2. Лестница. Спецификация. Ведомость.	
42	Раскладка сборных блоков наклонного входа №1. Спецификация.	
43	Раскладка сборных блоков наклонного входа №3. Спецификация.	
44	Монорельс для подвески тельфера. Узлы. Спецификация. Ведомость.	

Продолжение

Лист	Наименование	Примечан.
45	План раскладки закладных изделий в покрытии в осях „1÷9"; „А÷Д"	
46	План раскладки закладных изделий в покрытии в осях „1÷9; „Д÷К"	
47	План раскладки закладных изделий в покрытии в осях „1÷9"; „Л÷Р"	
48	План раскладки закладных изделий в покрытии в осях „1÷9"; „Р÷Ф"	
49	План раскладки закладных изделий в стенах и перегородках в осях „1÷5" и „А÷В"	
50	План раскладки закладных изделий в стенах и перегородках в осях „5÷9" и „А÷В"	
51	План раскладки закладных изделий в стенах и перегородках в осях „1÷5" и „Г÷Е"	
52	План раскладки закладных изделий в стенах и перегородках в осях „5÷9" и „Г÷Е"	
53	План раскладки закладных изделий в стенах и перегородках в осях „1÷5" и „Е÷И"	
54	План раскладки закладных изделий в стенах и перегородках в осях „5÷9" и „Е÷И"	
55	План раскладки закладных изделий в стенах и перегородках в осях „1÷5" и „К÷Н"	
56	План раскладки закладных изделий в стенах и перегородках в осях „5÷9" и „К÷Н"	
57	План раскладки закладных изделий в стенах и перегородках в осях „1÷5" и „Н÷Р"	
58	План раскладки закладных изделий в стенах и перегородках в осях „5÷9" и „Н÷Р"	
59	План раскладки закладных изделий в стенах и перегородках в осях „1÷5" и „С÷У"	
60	План раскладки закладных изделий в стенах и перегородках в осях „5÷9" и „С÷У"	
61	План раскладки закладных изделий в стенах и перегородках в осях „1÷9" и „У÷Ф"	

Привязан:

Инв.№

ТП 8-IV-225-50.90 КЖ

ГИП	Юдин		02.90
Начотд	Козлов		02.90
Н.контр.	Климов		07.90
Гл.спец.	Климов		02.90
Нач.гр.	Стольникова		02.90
Исполн.	Соловова		07.90

Заглубленное здание вспомогательного назначения

Общие данные (Начало)

Стадия	Лист	Листов
Р	1	72

Гипрокоммундортранс г. Москва

Копировал: Азер- 24456-02 4 Формат: А2

Альбом 3

Лист	Наименование	Примечан.
62	Закладные изделия в покрытии, стенах и перегородках. Разрезы. Спецификация. Ведомость.	
63	Схема раскладки конструкций подшивного потолка в осях „1÷9"; „А÷Е"	
64	Схема раскладки конструкций подшивного потолка в осях „1÷9"; „Е-Н"	
65	Схема раскладки конструкций подшивного потолка в осях „1-9"; „Н-У"	
66	Схема раскладки конструкций подшивного потолка в осях „3÷7"; „У÷Ф" Разрезы. Спецификация.	
67	Подпольные каналы-воздуховоды. Металлическая рубашка. План. Сечения 1-1; 2-2	
68	Подпольные каналы-воздуховоды. Металлическая рубашка. План. Сечения 3-3; 4÷4.	
69	Подпольные каналы-воздуховоды. Металлическая рубашка. Сечения 5-5÷9-9. Узлы.	
70	Подпольные каналы-воздуховоды. Металлическая рубашка. Сечения 10-10÷24-24	
71	Подпольные каналы-воздуховоды. Металлическая рубашка. Спецификация. Ведомость.	
72	Деталь установки сальника жесткого закрепления. Ведомость. Спецификация.	

Ведомость объемов сборных бетонных и железобетонных конструкций по рабочим чертежам основного комплекта марки КЖ*

N п/п	Наименование группы элементов конструкций	Код	Кол. м³	Примеч.
1	Блоки стен подвалов	574100	29,85	
2	Ригели и прогоны	582500	303,03	
3	Панели стеновые наружные	583100	381.6	
4	Плиты покрытий	584100	571.25	
5	Элементы лестниц	589100	5.9	
6	Элементы рам	582700	53.95	
7	Смотровые колодцы		18.57	
	Всего бетона и железобетона:		1364.15	

* Материалы на изготовление сборных бетонных и железобетонных конструкций учтены в ведомости потребности в материалах и отдельно не учитываются.

Ведомость спецификаций

Лист	Наименование	Примечан.
7	Спецификация арматурных изделий на выпуски из фундаментной плиты	
12	Спецификация арматурных изделий на фундаментную плиту (Сухие грунты)	
13	Спецификация арматурных изделий на фундаментную плиту (Водонасыщенные грунты)	
14	Спецификация железобетонных конструкций В осях „А÷К" и „1÷9".	
15	Спецификация железобетонных конструкций В осях „Л÷Ф" и „1÷9".	
16	Спецификация арматурных изделий на колонны.	
17	Спецификация арматурных изделий на монолитную часть покрытия В осях „А÷К" и „1÷9"	
18	Спецификация арматурных изделий на монолитную часть покрытия В осях „Л÷Ф" и „1÷9"	
19	Спецификация арматурных изделий на монолитные участки покрытия УМ1÷УМ3.	
20	Спецификация арматурных изделий на соединительные каркасы и сетки В осях „А÷К" и „1÷9"	
21	Спецификация арматурных изделий на соединительные каркасы и сетки В осях „Л÷Ф и „1÷9"	
23	Спецификация арматурных изделий на монолитные стеновые панели МСП1÷МСП15/Сухие грунты/	
	Спецификация арматурных изделий на монолитные стеновые панели МСП1÷МСП15/Водонасыщенные грунты/	
28	Спецификация крепежных элементов на экструзионные перегородки	
	Спецификация асбестоцементных экструзионных панелей	
30	Спецификация арматурных изделий на железобетонные перегородки.	
32	Спецификация закладных изделий на звукопоглощающую облицовку стен.	
34	Спецификация металлических изделий на рубашку резервуара	
35	Спецификация арматурных изделий на монтажную катеру	
38	Спецификация арматурных изделий на вход №2	
39	Спецификация элементов для лестницы входа №2	
41	Спецификация изделий элементов лестницы входа №2	
42	Спецификация сборных элементов на вход № 1	
43	Спецификация сборных элементов на вход № 3	
44	Спецификация металлических изделий на монорельс.	
62	Спецификация закладных изделий в покрытии, стенах и перегородках.	
66	Спецификация металлических изделий на подшивной потолок	
71	Спецификация металлических изделий на каналы-воздуховоды	
72	Спецификация металлических изделий на сальник.	

Ведомость ссылочных, прилагаемых документов

Обозначение	Наименование	Примечан.
	Ссылочные документы	
У-01-01/80 Вып. 0-1; 0-2; 1; 2; 4; 5	Унифицированные сборно-монолитные конструкции заглубленных помещений с перекрытиями балочного типа.	
03.005-8 Вып. 0-1; 0-2; 03; 0-4; 1; 2	Монолитные железобетонные тамбуры и входы, колодцы связи и устройство на вводах коммуникаций, гравийные фильтры и оголовки защитных сооружений типа „В" II...IV классов защиты.	
03.005-6; Вып. 0; 2	Входы, подходные галереи, тамбуры и шлюзы, аварийные выходы, грузовые въезды и рампы из сборных железобетонных блоков в здающихся II-IV класса	
ГОСТ 8717.0-84*	Ступени бетонные и железобетонные	
1.400-6/76 Вып. 1	Унифицированные закладные детали сборных железобетонных зданий промышленных предприятий.	
ГОСТ 13579-78	Блоки бетонные для стен подвалов	
3.006.1-2.87 Вып. 0	Сборные железобетонные каналы и тоннели из лотковых элементов	
ТДК-Н-1-70 часть II раздел II, альбом 2	Аварийные выходы, воздухозаборные, воздуховыбросные и газовыхлопные устройства.	
1.000.8 – 1	Панели (плиты) асбестоцементные экструзионные для стен, покрытий и перегородок зданий различного назначения.	
	Прилагаемые документы	
8-IV-225-50.90-ОС	Организация строительства	Альбом 3
8-IV-225-50.90-КЖИ	Строительные изделия.	Альбом 4
8-IV-225-50.90-ВМ КЖ	Ведомости потребностив материалах	Альбом 13

Общие указания даны в пояснительной записке Альбом 1 и на листе АР-2 Альбом 2.

Привязан:

Инв. №

Инв.№ подл. | Подп. и дата | Взам. инв.№

ТП 8-IV-225-50.90-КЖ

ГИП	Юдин		02.90
Нач. отд.	Козлов		02.90
Н. контр.	Климов		02.90
Гл. спец.	Климов		02.90
Нач. гр.	Стольянинова		02.90
Исполн.	Соловова		02.90

Заглубленное здание вспомогательного назначения

Стадия	Лист	Листов
Р	2	

Общие данные (Окончание)

Гипрокоммундортранс г. Москва

Копировал: 24456-02 5 Формат: А2

Альбом 3

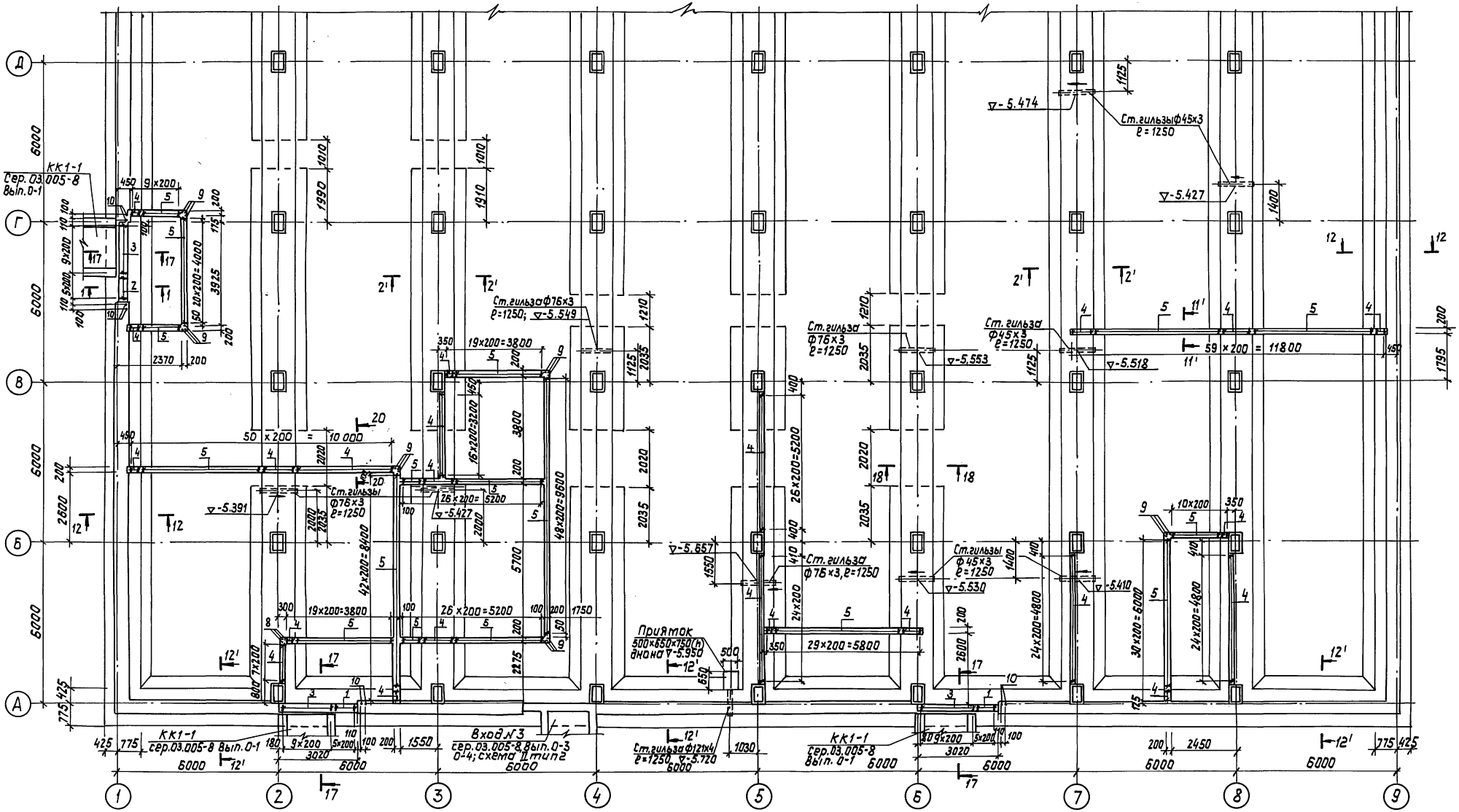

1-1

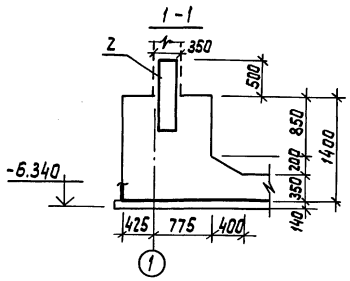

2-2; 2'-2'

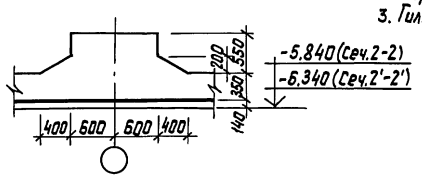

1. Данный лист смотреть совместно с листами 4÷7
2. Каркасы поз. 1, 2 ставить большим диаметром наружу.
3. Гильзы для труб заложить до бетонирования конструкции фундаментной плиты

				ТП 8-IV-225-50.90 -КЖ	
Привязан	ГИП	Юдин	09.89	Заглубленное здание вспомогательного назначения	Стадия: Р; Лист: 3; Листов:
	Нач. отд	Козлов	09.89		
	Н. контр.	Климов	09.89		
	Гл. спец.	Климов	09.89	Фундаментная плита В осях "1-9", "А-Д". План выпусков.	Гипрокоммунавтотранс г. Москва
	Нач. гр.	Стольянинова	09.89		
Инв. №	Исполн.	Сергеичев	09.89		

Инв. № подл. | Подп. и дата | Взам. инв. №

Копировал: Федер 24456-02 6 Формат: А2

Альбом 3

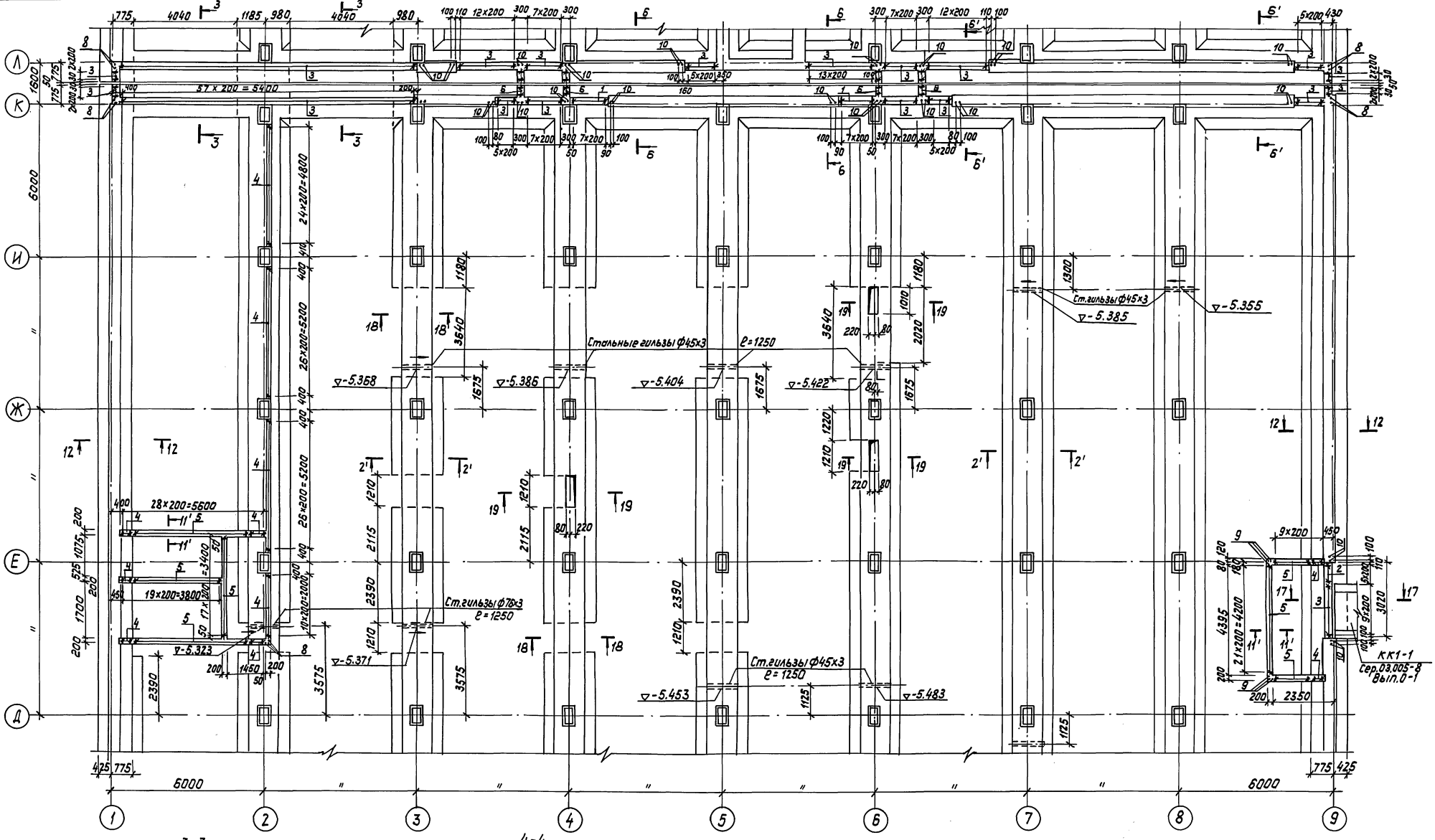

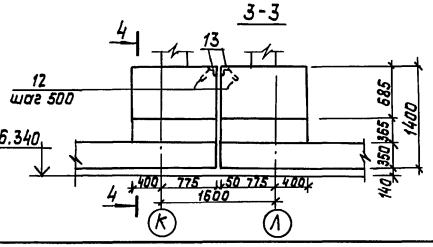

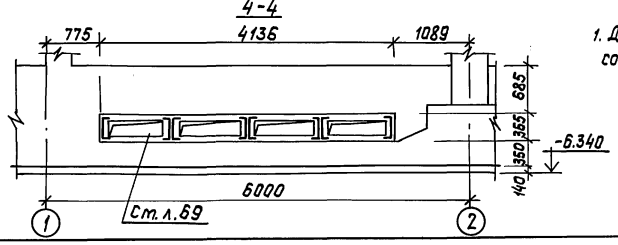

1. Данный лист смотреть совместно с листами 3,5÷7

Привязан:	ГИП	Юдин		09.89	ТП 8-IV-225-50.90 -КЖ	
	Нач.отд.	Козлов		09.89	Заглубленное здание вспомогательного назначения	Стадия: Р; Лист: 4; Листов:
	Н.контр.	Климов		09.89		
	Гл.спец.	Климов		09.89	Фундаментная плита в осях „1÷9", „Д÷Л". План выпусков.	Гипрокоммундортранс г. Москва
	Нач.гр.	Стольянинова		09.89		
Инв.№	Исполн.	Сергеичев		09.89		

Инв.№ подл. | Подп. и дата | Взам. инв.№

копировал: 24456-02 7 Формат: А2

Альбом 3

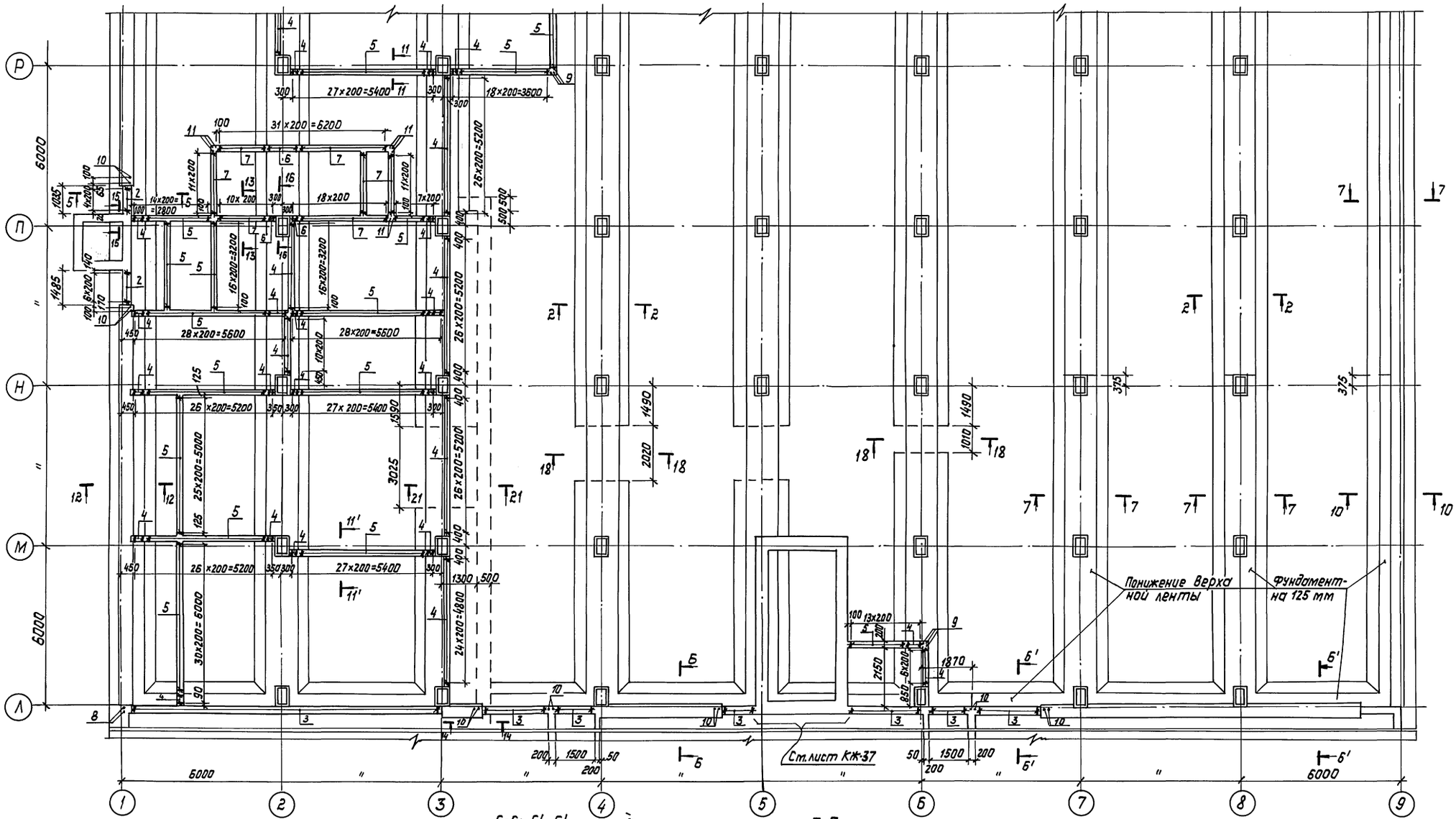

5-5; 5'-5'

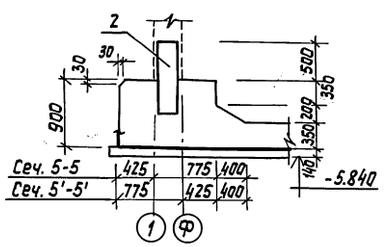

6-6; 6'-6'

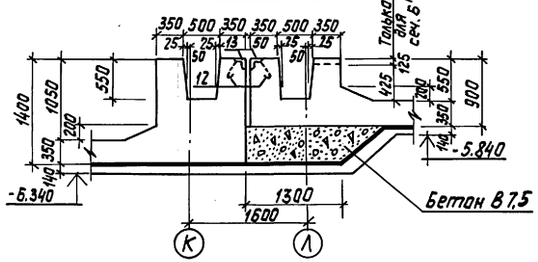

7-7

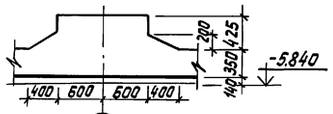

Данный лист смотреть совместно с листами 3,4,6,7

				ТП 8-IV-225-50.90 -КЖ			
Привязан	ГИП	Юдин	09.89	Заглубленное здание вспомогательного назначения	Стадия	Лист	Листов
	Нач.отд.	Козлов	09.89		Р	5	
	Н.контр.	Климов	09.89				
	Гл.спец.	Климов	09.89	Фундаментная плита в осях „1÷9", „Л÷Р." План выпусков	Гипрокоммундортранс г. Москва		
	Нач.гр.	Смольянинова	09.89				
Инв. N	Исполн.	Сергеичев	09.89				

Копировал: 24456-02 8 формат: А2

Инв. N подл. | Подп. и дата | Взам. инв.

Альбом 3

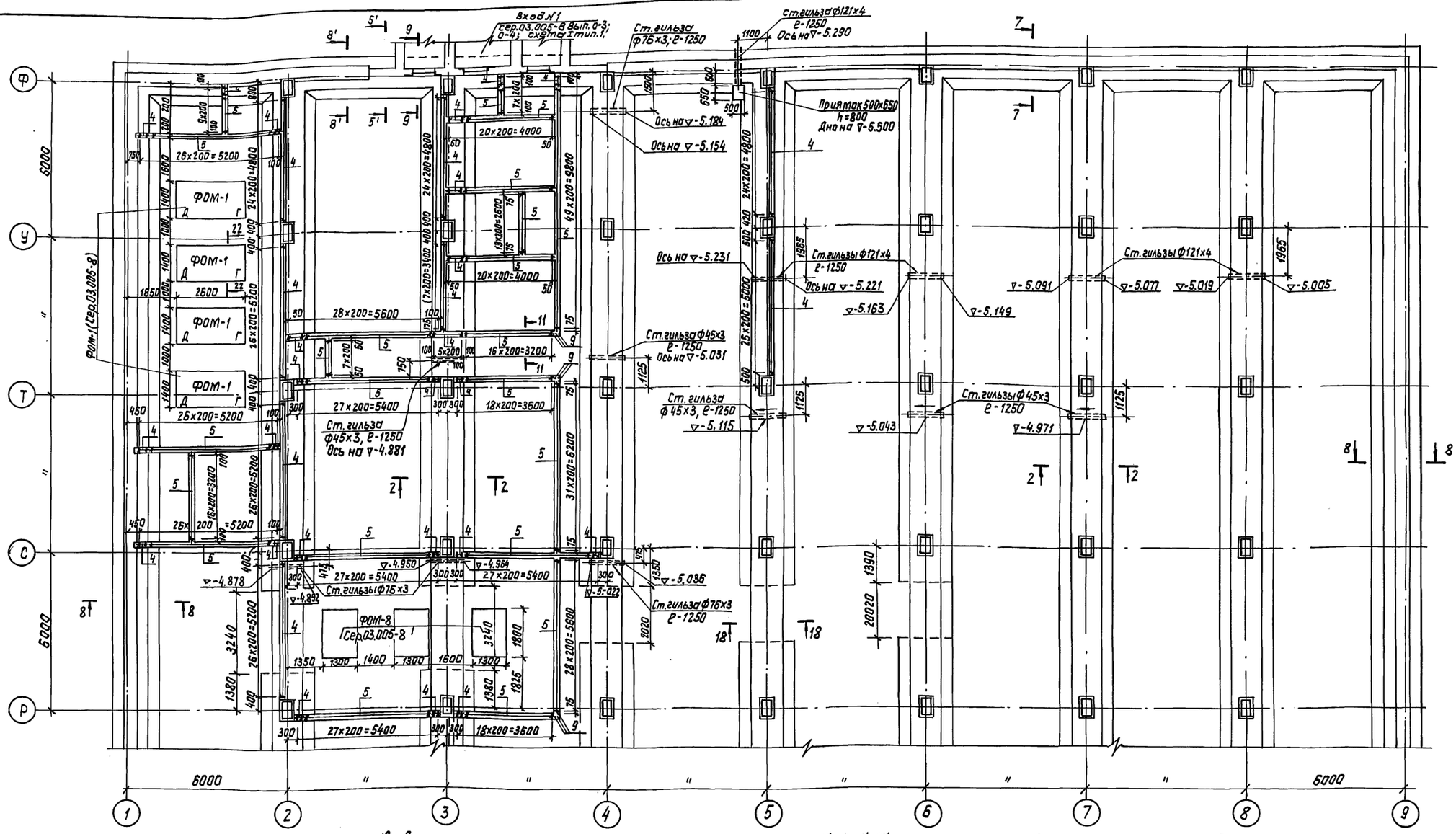

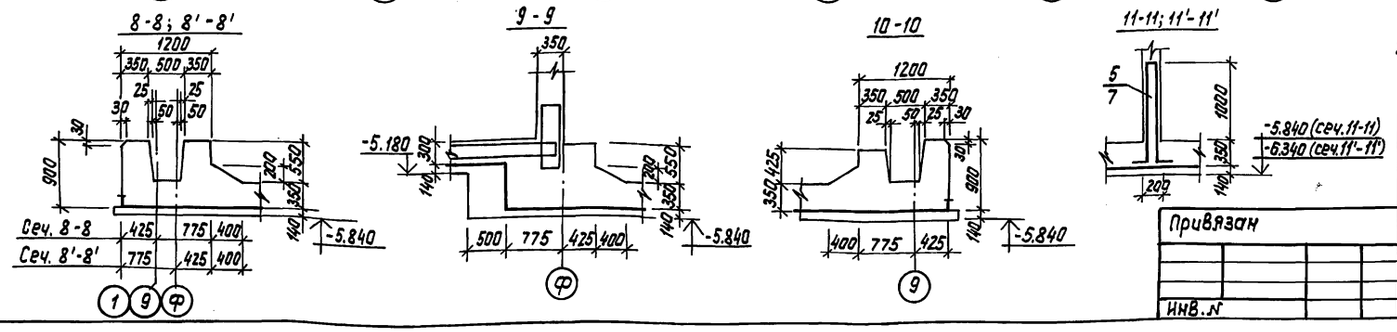

1. Данный лист смотреть совместно с листами 3÷5, 7.
2. Расход на гильзы (стальные трубы ГОСТ 8732-78*) - 225,2 кг

				ТП 8-IV-225-50.90 -КЖ			
Привязан	ГИП	Юдин	09.89	Заглубленное здание вспомогательного назначения	Стадия	Лист	Листов
	Нач.отд.	Козлов	09.89		Р	6	
	Н.контр.	Климов	09.89				
	Гл.спец.	Климов	09.89	Фундаментная плита в осях „1:9", „Р:Ф". План выпусков.	Гипрокоммундортранс г. Москва		
	Нач.гр.	Смольянинова	09.89				
Инв. №	Исполн.	Сергеичев	09.89				

Инв.№ подл. | Подп. и дата | Взам. инв.

копировал: [подпись] -24456-029 формат: А2

Альбом 3

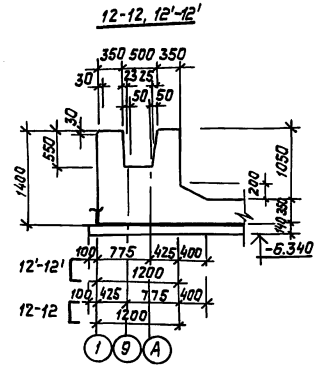

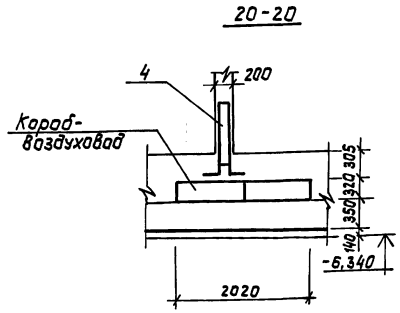

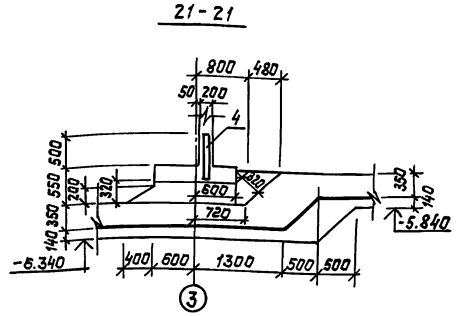

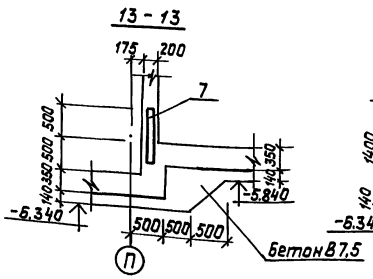

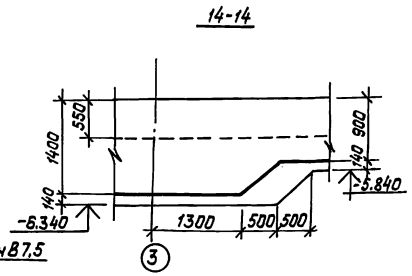

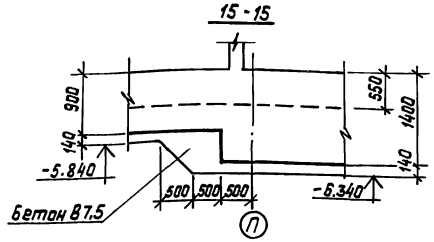

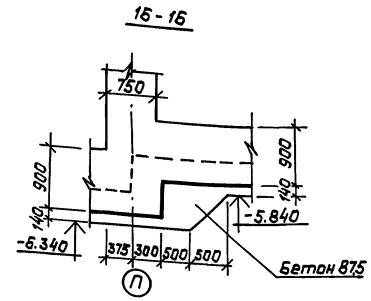

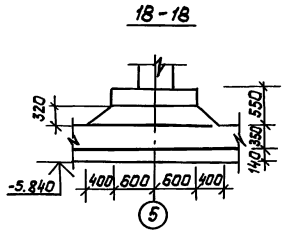

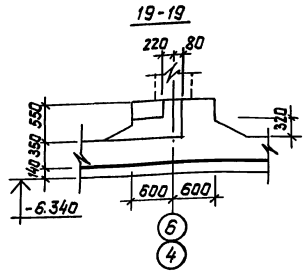

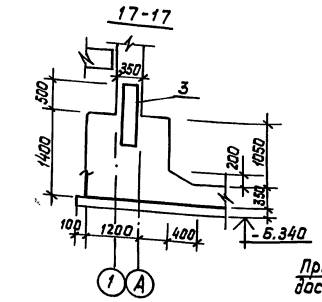

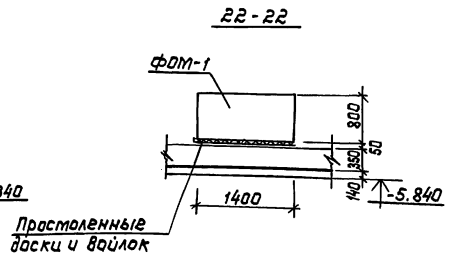

Ведомость деталей

Поз.	Эскиз
12	80 100 50

1. Данный лист смотреть совместно с листами 3÷6
2. Каркасы Поз.1,2 ставить большим диаметром наружу.
3. Ведомость расхода стали на армирование отверстий (поз. 14÷24) см. на листе 12.
4. Поз. 12 и 13 даны для водонасыщенных грунтов.

Спецификация арматурных изделий на выпуски из фундаментной плиты.

Форм.	Зона	Позиц.	Обозначение	Наименование	Кол	Прим.
				Сборочные единицы		
А3		1	Альбом 4 КЖИ.15-01	Каркас плоский КР-15	53	
А3		2	КЖИ.15-02	КР-16	25	
А3		3	КЖИ.14-03	КР-17	253	
А3		4	КЖИ.14-04	КР-18	656	
А3		5	КЖИ.14-05	КР-19	1145	
А3		6	КЖИ.14-06	КР-20	34	
А3		7	КЖИ.14-07	КР-21	87	
				Детали		
Б4		8	Альбом 3 КЖ-7	Ф10АI ГОСТ5781-82*; ℓ=1000	14	0,62кг
Б4		9	"	ℓ=1400	21	0,87кг
Б4		10	"	Ф12АIII ГОСТ5781-82* ℓ=1000	46	0,89кг
Б4		11	"	ℓ=1400	8	1,25кг
Б4		12*	"	Ф10АI ГОСТ5781-82*; ℓ=250	194	Для водонасыщ.гр.
Б4		14	"	Ф25АIII ГОСТ5781-82* ℓ=5100	28	19,64кг
Б4		15	"	Ф22АIII ГОСТ5781-82* ℓ=4700	14	14,0кг
Б4		16	"	Ф20АIII ГОСТ5781-82* ℓ=4450	7	11,0кг
Б4		17	"	Ф18АIII ГОСТ5781-82* ℓ=4800	28	9,6кг
Б4		18	"	ℓ=4400	21	8,8кг
Б4		19	"	ℓ=3400	70	6,8кг
Б4		20	"	ℓ=2600	63	5,2кг
Б4		21	"	Ф16АIII ГОСТ5781-82* ℓ=3200	70	5,06кг
Б4		22	"	ℓ=2500	63	3,95кг
Б4		23	"	ℓ=2250	70	3,56кг
Б4		24	"	ℓ=850	378	1,34кг
Б4				Материалы		
Б4		13	"	Уголок 6-75×50×5 ГОСТ8510-86 ст3 СпГОСТ535-88; ℓ=97,7пм	—	Для водонасыщ.гр.
				Бетон класса В7,5	85,0	м³

Ведомость расхода стали, кг

Марка элемента		Изделия арматурные									Заклад. изд.	Всего
		Арматура класса									Прокат	
		А I			А III						Вст3сп	
		ГОСТ 5781-82*									ГОСТ 8510-86	
		Ф8	Ф10	Итого	Ф8	Ф10	Ф12	Ф18	Ф20	Итого	LT5×50×5	
Выпуски из фундаментной плиты	Сухие грунты	618,7	27,0	645,7	171,6	2729,8	798,2	50,0	142,5	3892,1	—	4537,8
	Водонасыщен.гр.	618,7	57,1	675,8	171,6	2729,8	798,2	50,0	142,5	3892,1	468,0	5035,9

ТП 8-IV-225-50.90 -КЖ

Привязан	ГИП	Юдин	09.89	Заглубленное здание вспомогательного назначения	Стадия	Лист	Листов
	Нач.отд.	Козлов	09.89		Р	7	
	Н.контр.	Климов	09.89				
	Гл.спец.	Климов	09.89	Фундаментная плита. Сечения. Спецификация. Ведомости.	Гипрокоммундортранс г. Москва		
Инв. N	Нач.гр.	Смольянинова	09.89				
	Исполн.	Сергеичев	09.89				

Копировал: [signature] 24456-02 10 Формат: А2

Инв.N подл. | Подп. и дата | Взам.инв.

Альбом 3

Раскладка нижних арматурных сеток

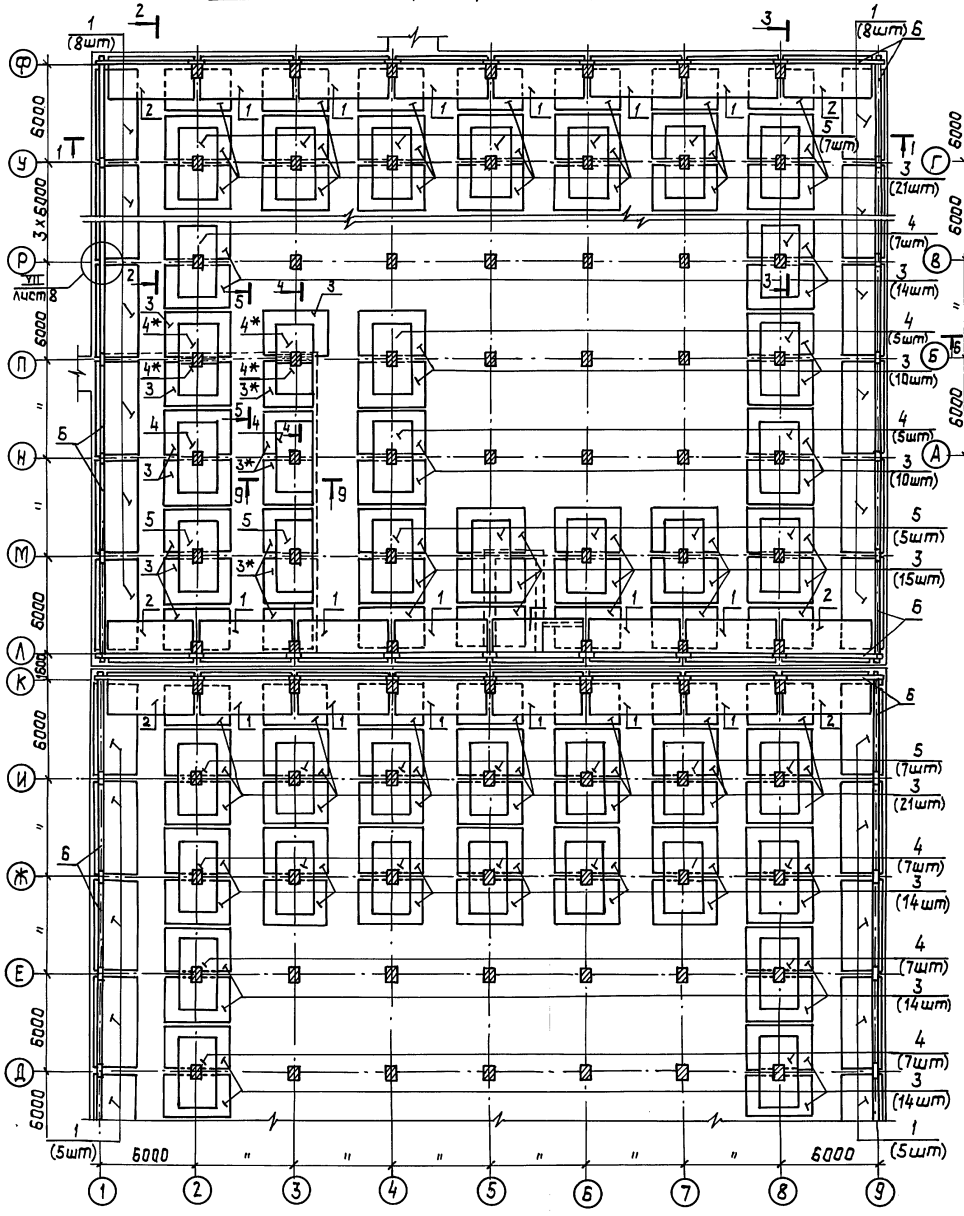

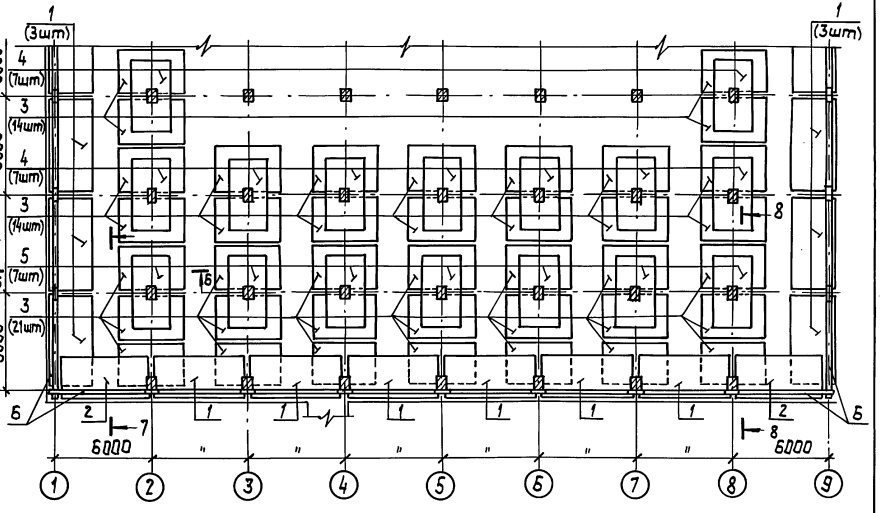

4 - 4

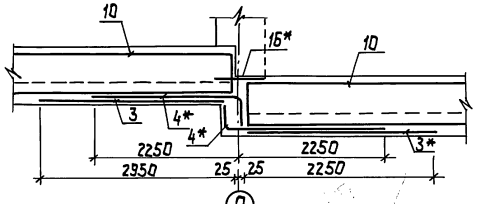

5 - 5

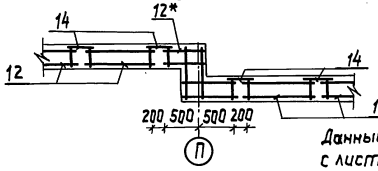

Данный лист смотреть совместно с листами 9÷12

						ТП 8-IV-225-50.90 КЖ	
Привязан:							
			ГИП	Юдин	08.89	Заглубленное здание вспомогательного назначения	Стадия: Р; Лист: 8; Листов:
			Нач.отд.	Козлов	08.89		
			Н.контр.	Климов	08.89		
			Гл.спец.	Климов	08.89	Фундаментная плита Раскладка нижних арматурных сеток	Гипрокоммундортранс г. Москва
Инв. №			Нач.гр.	Стольникова	08.89		
			Исполн.	Сергеичев	08.89		

24456-02 И Копировал: Формат: А2

Инв.№подл. | Подпись и дата | Взам.инв.№

Альбом 3

Раскладка арматурных пространственных каркасов и сеток

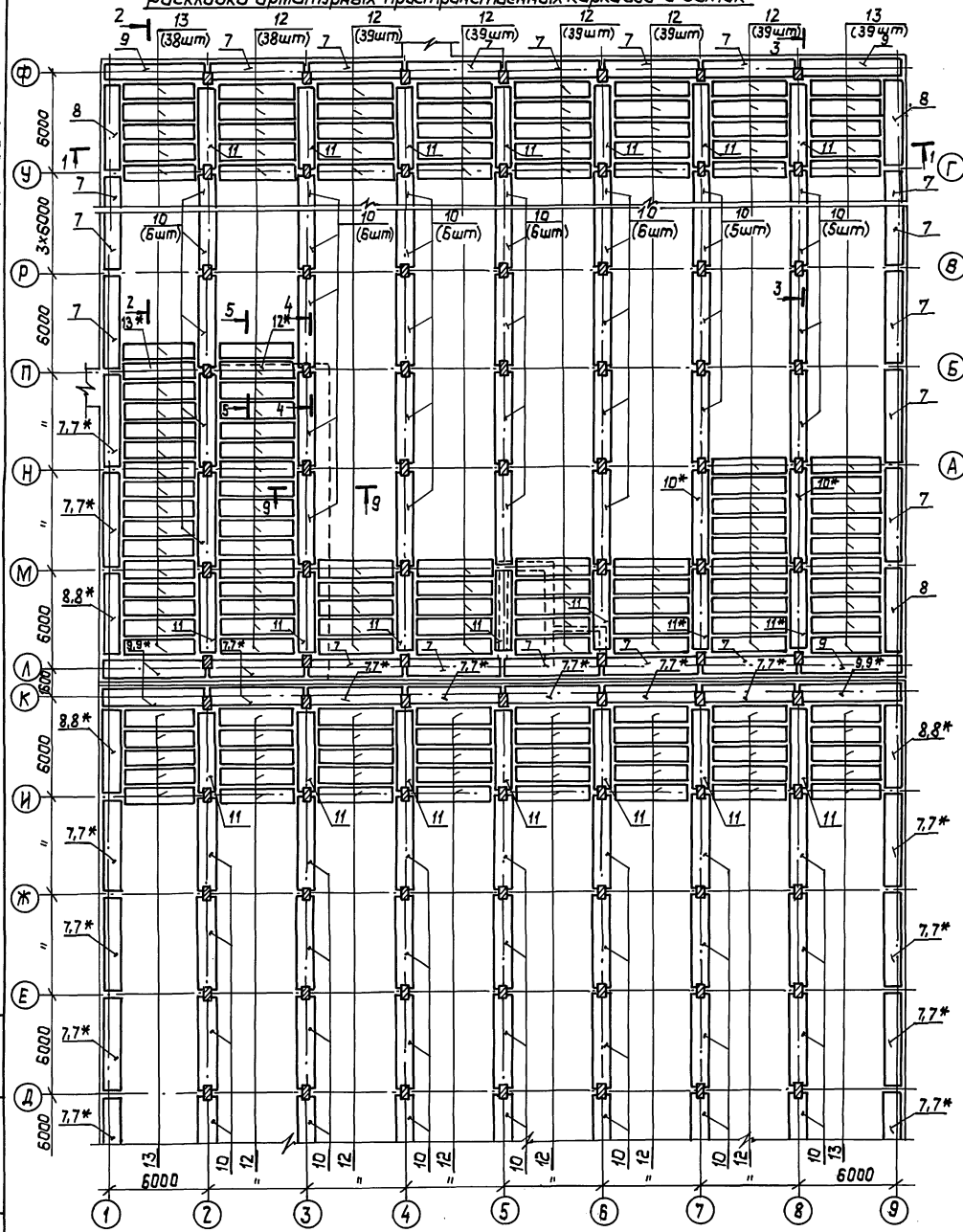

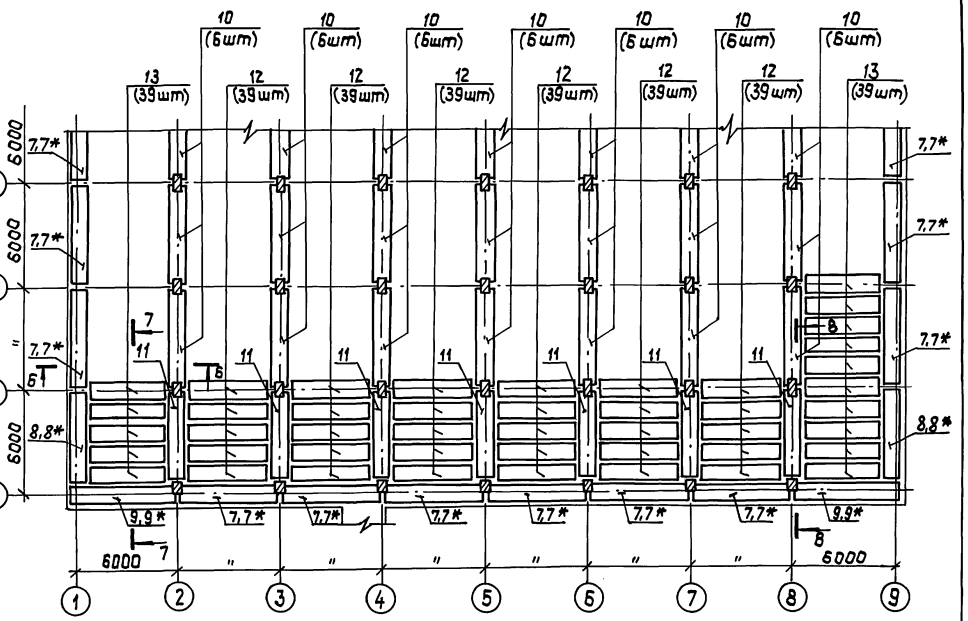

Б-Б

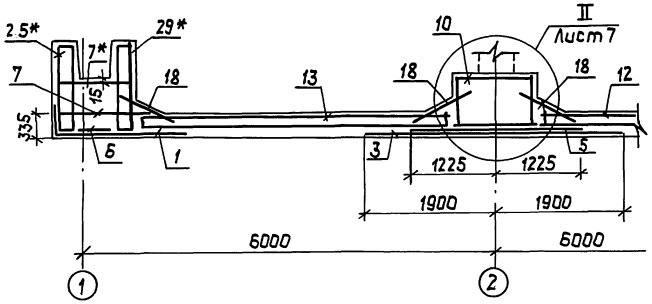

1. Данный лист смотреть совместно с листами 8,10÷12.
2. Разрезы 1-1÷3-3 и узел II даны в серии У-01-01/80 Вып. 0-2

				ТП В-IV-225-50.90 -КЖ			
Привязан	ГИП	Юдин	08.89	Заглубленное здание вспомогательного назначения	Стадия	Лист	Листов
	Нач.отд.	Козлов	08.89		Р	9	
	Н.контр.	Климов	08.89				
	Гл.спец.	Климов	08.89	Фундаментная плита	Гипрокоммундортранс г. Москва		
	Нач.гр.	Смольянинова	08.89	Раскладка арматурных пространственных каркасов и сеток.			
Инв. N	Исполн.	Сергеичев	08.89				

Инв N подл. | Подп. и дата | Взам.инв N

копировал: 24456-02 12 формат: А2

Альбом 3

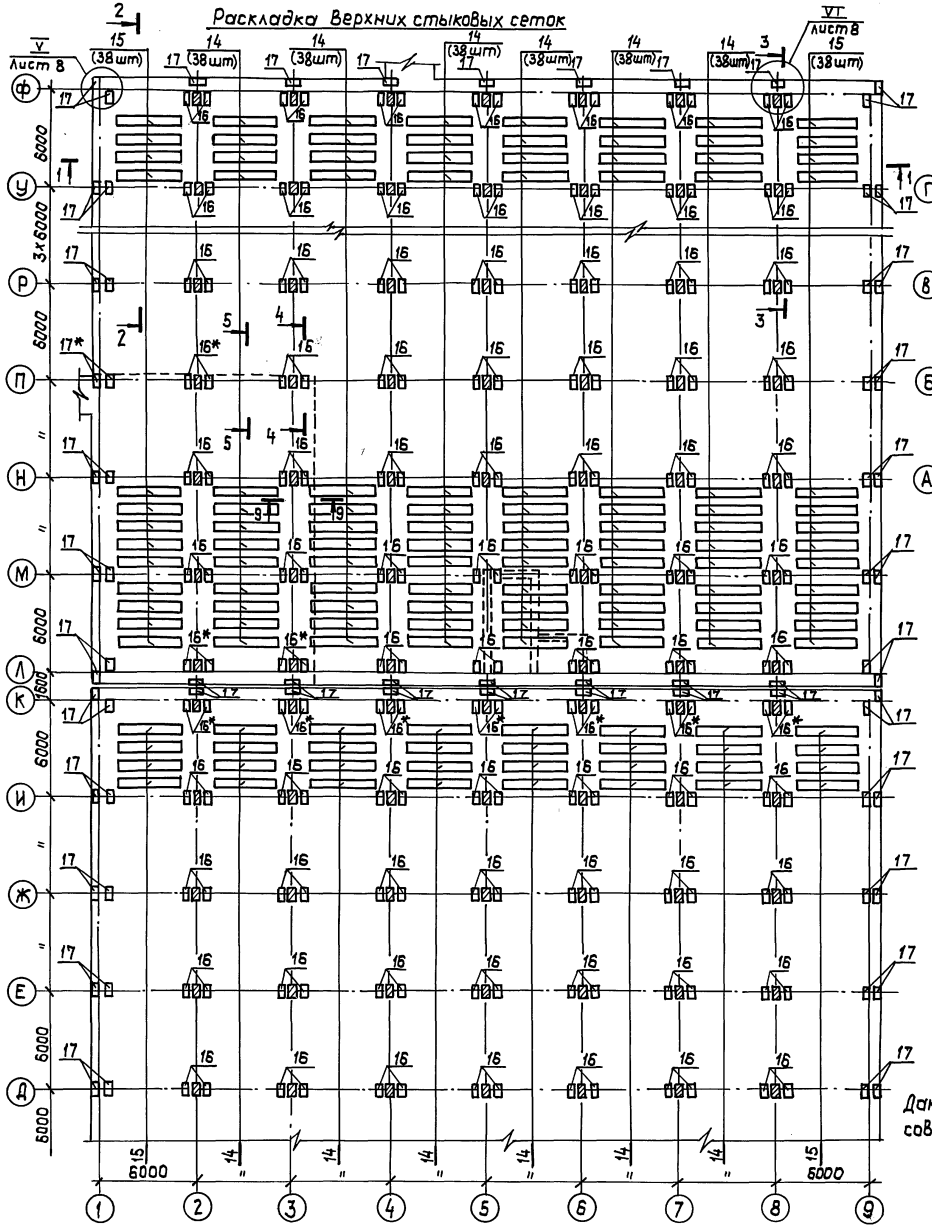
Раскладка Верхних стыковых сеток

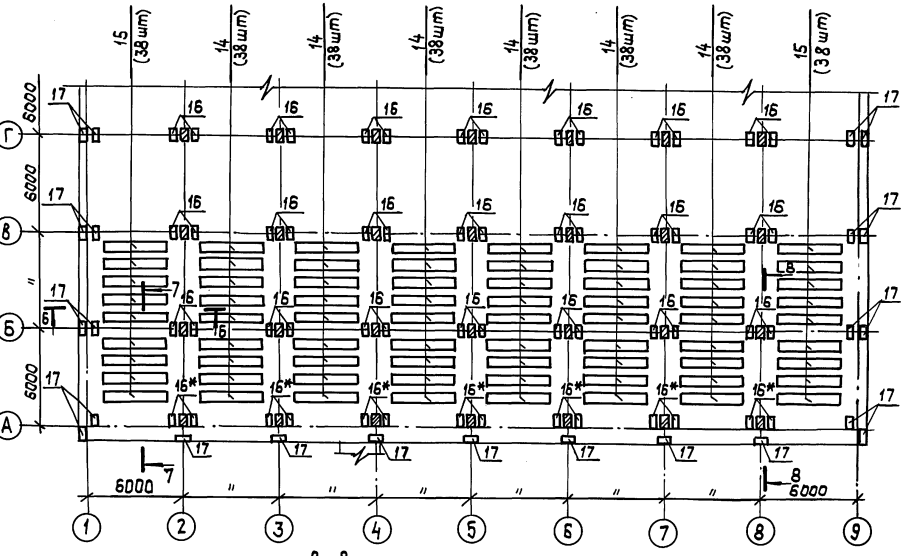

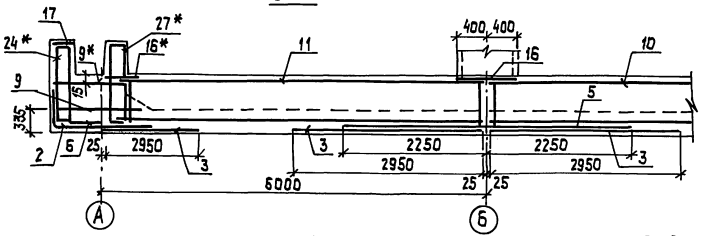
8 - 8

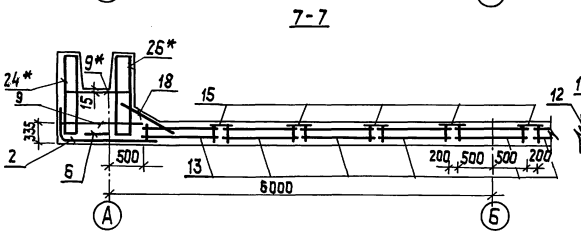
7 - 7

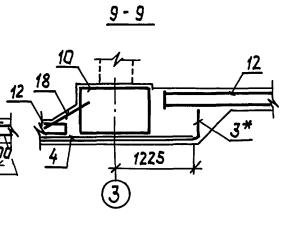
9 - 9

Данный лист смотреть совместно с листами 8,9,11,12

				ТП 8-IV-225-50.90 КЖ			
Привязан:	ГИП	Юдин	08.89	Заглубленное здание вспомогательного назначения	Стадия	Лист	Листов
	Нач.отд.	Козлов	08.89		Р	10	
	Н.контр.	Климов	08.89				
	Гл.спец.	Климов	08.89	Фундаментная плита Раскладка верхних стыковых сеток	Гипрокоммундортранс г. Москва		
	Нач.гр.	Смольянинова	08.89				
Инв.N	Исполн.	Сергеичев	08.89				

копировал: 24456-02 13 Формат: А2

Взам.инв.N | Подп.и дата | Инв.N подл.

Альбом 3

Раскладка арматурных изделий лотковой части

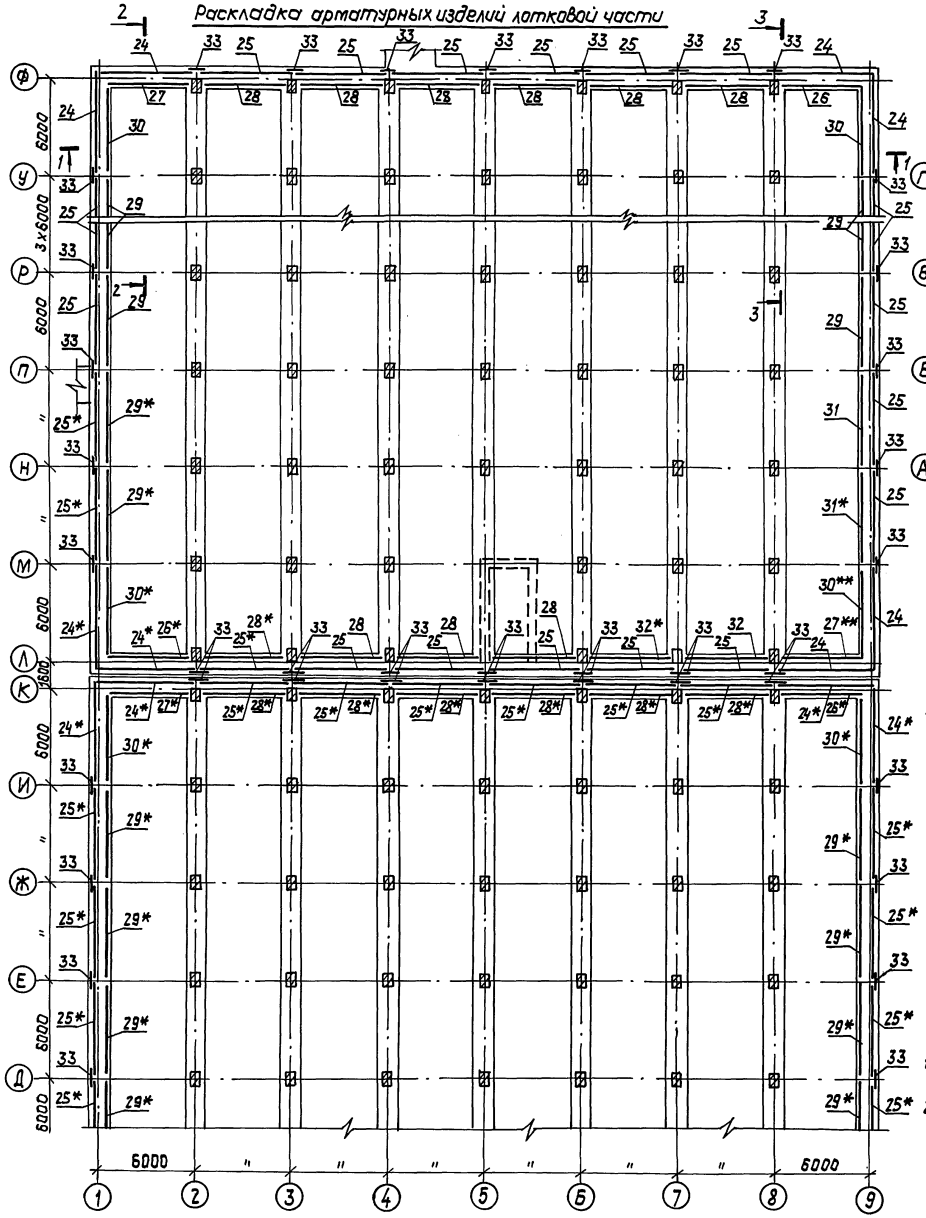

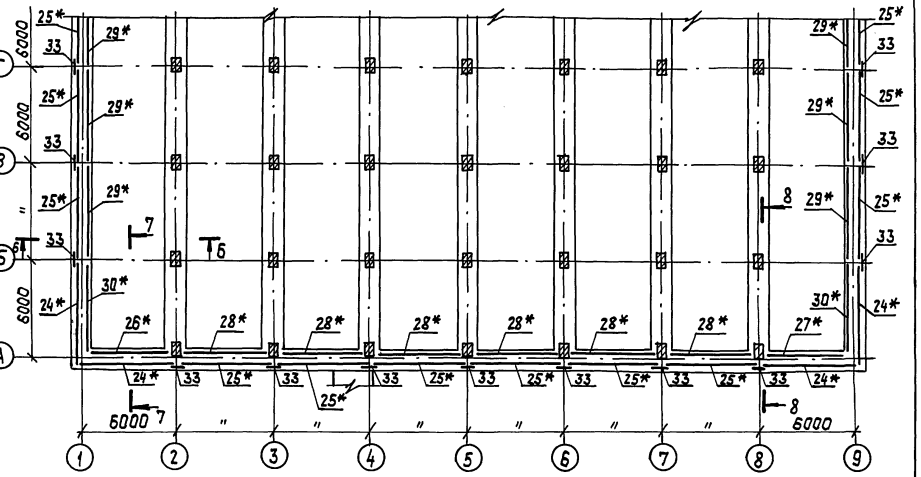

Дополнительное армирование отверстий подпольных каналов - воздуховодов

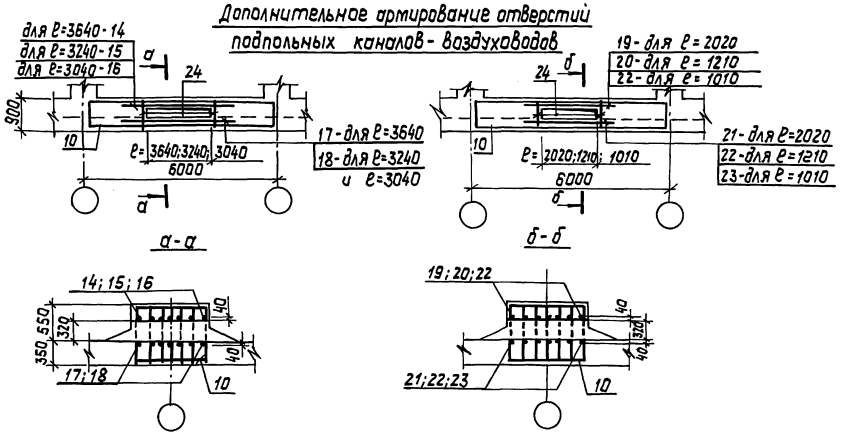

1. Данный лист смотреть совместно с листами 8÷10,12
2. Стержни поз. 14÷24 учтены на листе 12.

				ТП 8-IV-225-50.90 -КЖ			
Привязан:	ГИП	Юдин	08.89	Заглубленное здание вспомогательного назначения	Стадия	Лист	Листов
	Нач.отд.	Козлов	08.89		Р	11	
	Н.контр.	Климов	08.89				
	Гл.спец.	Климов	08.89	Фундаментная плита. Раскладка арматурных изделий лотковой части	Гипрокоммундортранс г. Москва		
	Нач.гр.	Смольянинова	08.89				
Инв N	Исполн.	Сергеичев	08.89				

Инв.N подл. | Подп.и дата | Взам.инв.

копировал: [signature] 24456-02 14 Формат: А2

Альбом 3

Спецификация арматурных изделий на фундаментную плиту (сухие грунты)

Формат	Зона	Поз.	Обозначение	Наименование	Кол.	Примеч.
				Сборочные единицы		
А4		1	У-01-01/80.4 – 00090	Сетка арматурная С46	56	
А4		2	–02	С47	8	
А3		3	Альбом 4 КЖИ.29	С1	218	
А4		3*	Альбом 4 КЖИ. 28	С2	6	
А3		4	Альбом 4 КЖИ.29-01	С3	68	
А4		4*	Альбом 4 КЖИ. 31	С4	4	
А3		5	Альбом 4 КЖИ.29-01	С3	28	
А4		6	У-01-01/80.4 -00120	С63	64	
А4		7	-00140-02	С77	48	
А3		7*	Альбом 4 КЖИ. 29-02	С5	27	
А4		8	У-01-01/80.4 -00140-06	С81	8	
А4		8*	Альбом 4 КЖИ. 29-03	С6	5	
А4		9	У-01-01/80.4 -00140-05	С80	8	
А3		9*	Альбом 4 КЖИ. 29-04	С7	5	
А4		10	У-01-01/80.4-05000-02	Каркас пространственный КП56	82	
А3		10*	Альбом 4 КЖИ. 1	КП1	2	
А3		11	Альбом 4 КЖИ. 2	КП2	26	
А3		11*	Альбом 4 КЖИ. 3	КП3	2	
А4		12	У-01-01/80.4 -01000	КП30	467	
А3		12*	Альбом 4 КЖИ. 4	КП4	1	
А4		13	У-01-01/80.4 -02000-05	КП38	155	
А3		13*	Альбом 4 КЖИ. 4-01	КП5	1	
А4		14	У-01-01/80.4 – 00120-03	Сетка С66	456	
А4		15	-00130-05	С73	152	
А4		16	-00130-07	С87	216	
А3		16*	Альбом 4 КЖИ. 30	С8	36	
А4		17	У-01-01/80.4 – 00130-08	С88	98	
А3		17*	Альбом 4 КЖИ. 30-01	С9	2	
А4		18	У-01-01/80.4 -00140-12	С89	288	

Продолжение

Формат	Зона	Поз.	Обозначение	Наименование	Кол.	Примеч.
А4		24	У-01-01/80.4 -06000-05	Каркас пространственный КП67	6	
А3		24*	Альбом 4 КЖИ. 5	КП6	10	
А4		25	У-01-01/80.4 –06000-02	КП64	21	
А3		25*	Альбом 4 КЖИ. 5-01	КП7	27	
А4		26	У-01-01/80.4 -08000-02	КП79	1	
А3		26*	Альбом 4 КЖИ. 6	КП8	3	
А4		27	У-01-01/80.4 -08000-05	КП82	1	
А3		27*	Альбом 4 КЖИ. 6-01	КП9	2	
А3		27**	Альбом 4 КЖИ. 7	КП10	1	
А4		28	У-01-01/80.4 -06000-11	КП85	9	
А3		28*	Альбом 4 КЖИ. 6-02	КП11	13	
А4		29	У-01-01/80.4 -07000-02	КП73	10	
А3		29*	Альбом 4 КЖИ. 6-03	КП12	14	
А4		30	У-01-01/80.4 -07000-05	КП76	3	
А3		30*	Альбом 4 КЖИ. 6-04	КП13	5	
А3		30**	Альбом 4 КЖСИ. 7-01	КП14	1	
А3		31	Альбом 4 КЖИ. 8	КП15	1	
А3		31*	Альбом 4 КЖИ. 7-02	КП16	1	
А3		32	Альбом 4 КЖИ. 7-03	КП17	1	
А3		32*	Альбом 4 КЖИ. 8-01	КП18	1	
А3		33	У-01-01/80.4 –00130-09	Сетка С95	56	
				Материалы		
				Бетон класса В25	2428,0 м³	

Ведомость расхода стали на армирование отверстий подпольных каналов-воздуховодов

Марка элемента	Изделия арматурные						
	Арматура класса A-III ГОСТ 5781-82*						Всего
	ф16	ф18	ф20	ф22	ф25	Итого	
Отверстия каналов-воздуховодов	1358,8	1257,2	77,0	196,0	550,0	3439,0	3439,0

1. Данный лист смотреть совместно с листами 8÷11, 13
2. Арматуру, попадающую на отверстия – вырезать.
3. Поперечную арматуру пространственных каркасов поз. 10, 11 приварить к обрамляющим стержням отверстий подпольных каналов воздуховодов.
4. Сечения 1-1÷3-3 см. серию У-01-01/80.0-2-03.

ТП В-IV-225-50.90 -КЖ

Привязан		ГИП	Юдин		08.89	Заглубленное здание вспомогательного назначения	Стадия: Р; Лист: 12; Листов:
		Нач. отд	Козлов		08.89		
		Н. контр	Климов		08.89		
		Гл. спец.	Климов		08.89	Фундаментная плита, спецификация, ведомость (сухие грунты)	Гипрокоммунстрой г. Москва
Инв. №		Нач. гр	Смольянинова		08.89		
		Исполн.	Сергеичев		08.89		

Копировал: [illegible] 24456-02 15 формат А2

Инв. № подл. | Подпись и дата | Взам. инв. №

Альбом 3

Спецификация арматурных изделий на фундаментную плиту (Водонасыщенные грунты)

Форм.	Зона	Позиц.	Обозначение	Наименование	Кол.	Прим.
				Сборочные единицы		
А4		1	У-01-01/80.4-00090	Сетка арматурная С46	56	
А4		2	-02	С47	8	
А4		3	У-01-01/80.4-00100-02	С52	218	
А4		3*	Альбом 4 КЖИ.28	С2	6	
А4		4	У-01-01/80.4-00110-04	С59	66	
А4		4*	Альбом 4 КЖИ.31	С4	4	
А4		5	У-01-01/80.4-00110-03	С58	28	
А4		6	У-01-01/80.4-00120	С63	64	
А4		7	У-01-01/80.4-00140-02	С77	48	
А3		7*	Альбом 4 КЖИ.29-02	С5	27	
А4		8	У-01-01/80.4-00140-06	С81	8	
А3		8*	Альбом 4 КЖИ.29-03	С6	5	
А4		9	У-01-01/80.4-00140-05	С80	8	
А3		9*	Альбом 4 КЖИ.29-04	С7	5	
А4		10	У-01-01/80.4-05000-02	Каркас пространственный КП58	82	
А3		10*	Альбом 4 КЖИ.1	КП1	2	
А4		11	У-01-01/80.4-04000-02	КП52	26	
А3		11*	Альбом 4 КЖИ.3-01	КП19	2	
А4		12	У-01-01/80.4-01000	КП30	467	
А3		12*	Альбом 4 КЖИ.4	КП4	1	
А4		13	У-01-01/80.4-02000-05	КП38	155	
А3		13*	Альбом 4 КЖИ.4-01	КП5	1	
А4		14	У-01-01/80.4-00120-03	Сетка С66	456	
А4		15	-00130-05	С73	152	
А4		16	-00130-07	С87	216	
А3		16*	Альбом 4 КЖИ.30	С8	36	
А4		17	У-01-01/80.4-00130-08	С88	98	
А3		17*	Альбом 4 КЖИ.30-01	С9	2	
А4		18	У-01-01/80.4-00140-12	С89	288	

Продолжение

Форм.	Зона	Позиц.	Обозначение	Наименование	Кол.	Прим.
А4		24	У-01-01/80.4-06000-05	Каркас пространствен. КП67	6	
А3		24*	Альбом 4 КЖИ.5	КП6	10	
А4		25	У-01-01/80.4-06000-02	КП64	21	
А3		25*	Альбом 4 КЖИ.5-01	КП7	27	
А4		26	У-01-01/80.4-08000-02	КП79	1	
А3		26*	Альбом 4 КЖИ.6	КП8	3	
А4		27	У-01-01/80.4-08000-05	КП82	1	
А3		27*	Альбом 4 КЖИ.6-01	КП9	2	
А3		27**	Альбом 4 КЖИ.7	КП10	1	
А4		28	У-01-01/80.4-06000-11	КП85	9	
А3		28*	Альбом 4 КЖИ.6-02	КП11	13	
А4		29	У-01-01/80.4-07000-02	КП73	10	
А3		29*	Альбом 4 КЖИ.6-03	КП12	14	
А4		30	У-01-01/80.4-07000-05	КП76	3	
А3		30*	Альбом 4 КЖИ.6-04	КП13	5	
А3		30**	Альбом 4 КЖИ.7-01	КП14	1	
А3		31	Альбом 4 КЖИ.8	КП15	1	
А3		31*	Альбом 4 КЖИ.7-02	КП16	1	
А3		32	Альбом 4 КЖИ.7-03	КП17	1	
А3		32*	Альбом 4 КЖИ.8-01	КП18	1	
А4		33	У-01-01/80.4-00130-09	Сетка С95	56	
				Материалы		
				Бетон класса В25	2428.0 м³	

Ведомость расхода стали, кг

Марка элемента		Изделия арматурные																Всего
		Арматура класса																
		А-I					А-III											
		ГОСТ 5781-82*																
		Ф6	Ф8	Ф10	Ф12	Итого	Ф6	Ф8	Ф10	Ф12	Ф14	Ф16	Ф18	Ф20	Ф22	Ф25	Итого	
Фундаментная плита	Сухие грунты	7746,9	9278,5	20600,2	571,2	38196,8	3768,8	4785,5	10605,6	4001,1	11408,0	29707,6	26586,0	10704,0	29534,6	6205,0	137306,2	175503,0
	Водонасыщ. грунты	7746,9	9278,5	20799,9	571,2	38396,5	3768,8	5394,8	10796,0	4001,1	11408,0	29707,6	1470,0	42255,9	13774,6	28834,2	151410,2	189806,7

1. Данный лист смотреть совместно с листами 8÷12

Привязан:					ТП В-IV-225-50.90 КЖ			
	ГИП	Юдин		08.89	Заглубленное здание вспомогательного назначения	Стадия	Лист	Листов
	Нач.отд.	Козлов		08.89		Р	13	
	Н.контр.	Климов		08.89				
	Гл.спец.	Климов		08.89	фундаментная плита. Спецификация. Ведомость. Водонасыщенные грунты	Гипрокоммундортранс г. Москва		
Инв. N	Нач.гр.	Смольянинова		08.89				
	Исполн.	Сергеичев		08.89				

Копировал: ls — 24456-02 16 формат А2

Инв. N подл. | Подпись и дата | Взам. инв. N

Альбом 3

Монтажная схема сборных и монолитных железобетонных конструкций

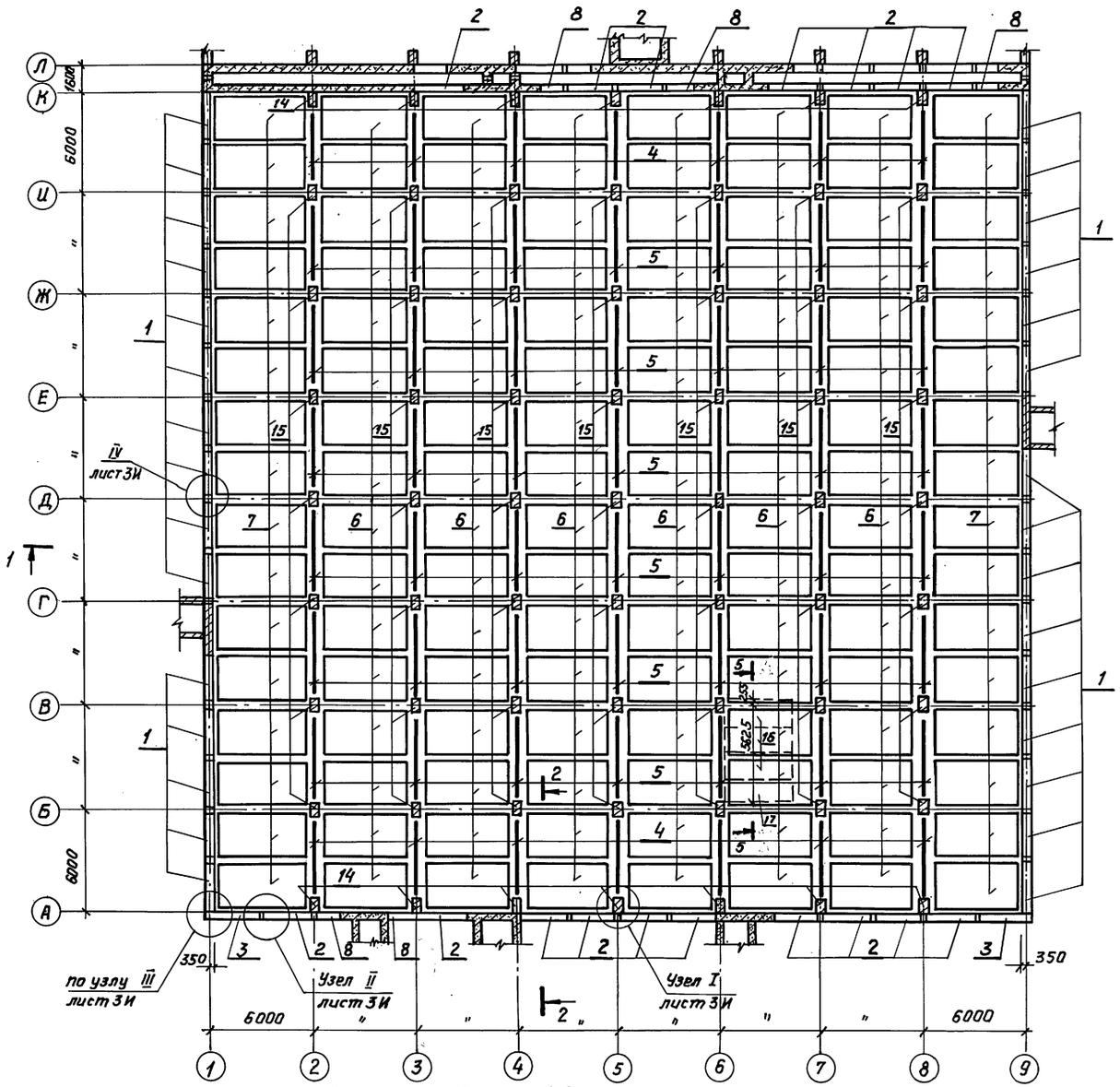

Деталь установки стеновой панели в паз фундаментной плиты

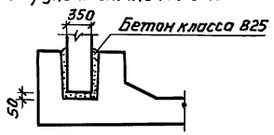

Спецификация железобетонных конструкций

Марка поз.	Обозначение	Наименование	Кол.	Масса кг	Примеч.
		Сборные железобетонные конструкции			
1	У-01-01/80.1-11	Панель стеновая ПС1-4а(ПС1-3а)	30	9500	
2	—"—	ПС1-8(ПС1-4)	17	9500	
3	У-01-01/80.1-12	ПС2-6(ПС2-3)	2	9400	
4	У-01-01/80.1-21СБ	Балка Б-5	14	6800	
5	—"—	Б-5	42	6800	
6	У-01-01/80.1-32СБ	Плита перекрытия П2-1	96	5800	
7	—"—	П2-3	32	5800	
8	У-01-01/80.1-13	Панель стеновая ПСД1-8(ПСД1-4)	5	4300	
		Монолитные железобетонные конструкции			
14	Альбом 3 КЖ-16	Колонна КМ6-01	14	—	
15	—"—	КМ5-01	49	—	
		Детали			
	У-01-01/80 Вып. 0-2	Соединительный элемент Ф22А III ГОСТ5781-82* е=100	336	0,3	кг
16	Альбом 3 КЖ-14	лист, 62×1500 ГОСТ19903-74* / ст3сп ГОСТ535-88 е=3880	3	91.4	кг
17	" "	лист, 62×1380 ГОСТ19903-74* / ст3сп ГОСТ535-88 е=3880	1	84.1	кг

1 Данный лист смотреть с листом КЖ-15, 17÷21 и АР-6÷11 альбом 2.

2 Разрезы 1-1÷2-2, маркировку позиций сборных железобетонных изделий, установку соединительных элементов для приварки балок к колоннам и узлы I÷IV см. серию У-01-01/80 вып. 0-2.

3. Марка стеновых панелей обозначенная в скобках, принята для проекта в водонасыщенных грунтах.

5-5

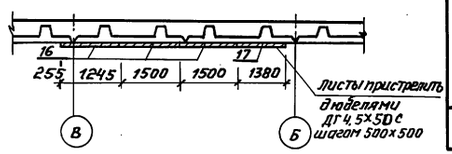

Ведомость расхода стали, кг

Марка элемента	Изделия закладные: Арматура класса А-III ГОСТ5781-82* Ф22	Итого	Прокат марка ст3сп ГОСТ19903-74* δ=2	Итого	Общий расход
Покрытие	198,9	198,9	358,3	358,3	557.2

ГИП	Юдин		02.90	ТП В-IV-225-50.90 КЖ			
Нач.отд.	Козлов		02.90	Заглубленное здание вспомогательного назначения	Стадия	Лист	Листов
Н.контр.	Климов		02.90		Р	14	
Гл.спец.	Климов		02.90				
Рук.гр.	Смольянинова		02.90	Монтажная схема сборных и монолитных железобетонных конструкций в осях „А÷К" и „1÷9"	Гипрокоммундортранс г. Москва		
Исполн.	Тарасенкова		02.90				

Привязан:

Инв.№

Копировал: 1S — 24456-02 17 Формат А2

Инв.№ подл. | Подпись и дата | Взам. инв.№

Альбом 3

Монтажная схема
Сборных и монолитных железобетонных конструкций

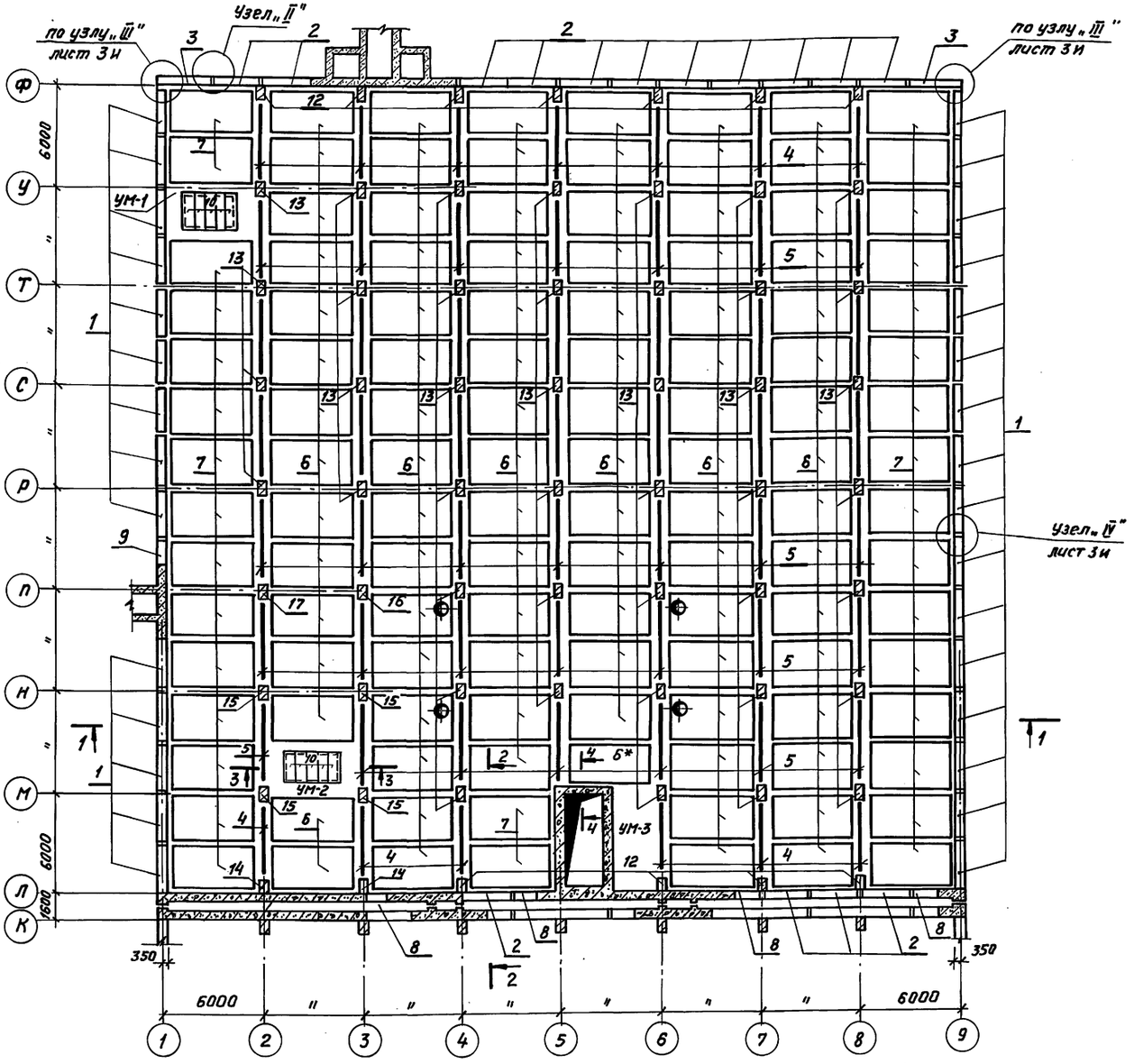

Спецификация железобетонных конструкций

Марка поз.	Обозначение	Наименование	Кол.	Масса кг	Прим.
		Сборные железобетонные конструкции			
1	У-01-01/80.1-11	Панель стеновая ПС1-4а(ПС1-3а)	30	9500	
2	—"—	ПС1-8(ПС1-4)	15	9500	
3	У-01-01/80.1-12	ПС2-6(ПС2-3)	2	9400	
4	У-01-01/80.1-21СБ	Балка Б-5	13	6800	
5	—"—	Б-5	42	6800	
6	У-01-01/80.1-32СБ	Плита перекрытия П2-1	91	5800	
7	—"—	П2-3	33	5800	
8	У-01-01/80.1-13	Панель стеновая ПСД1-8(ПСД1-4)	4	4300	
9	—"—	ПСД1-4а(ПСД1-3а)	1	4300	
10	Серия 3.006.1-281.Вып0	Плита перекрытия П24д-8	10	930	
11	Альбом 4 КЖИ.53	Плита П-1	14	240	
6*	У-01-01/80.1-32СБ	П2-1	1	5800	
		Монолитные железобетонные конструкции			
12	У-01-01/80.0-2-04СБ л.1	Колонна КМ6	11	—	
13	—"—	КМ5	42	—	
14	Альбом 3 КЖ-16	КМ6-01	2		
15	—"—	КМ5-01	4		
16	—"—	КМ5-02	1		
17	—"—	КМ5-03	1		
	У-01-01/80 Вып. 0-2	Соединительный элемент Ф22АIII ГОСТ 5781-82* l=100	327	0.3	кг

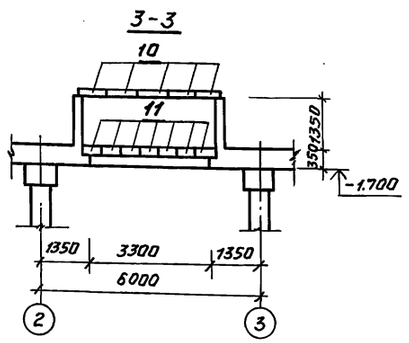

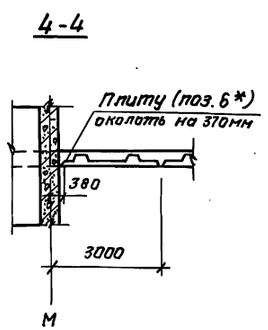

1 Данный лист смотреть с листом КЖ-14, 17÷21 и АР-6÷11 альб. 2
2 Марка стеновых панелей, обозначенная в скобках принята для проекта в водонасыщенных грунтах.

Привязан

Инв.№

ТП В-IV-225-50.90 КЖ			
ГИП	Юдин		01.90
Нач. отд	Козлов		01.90
Н. контр.	Климов		01.90
Гл. спец	Климов		01.90
Рук. гр.	Стальянинова		01.90
Исполн.	Тарасенкова		01.90

Заглубленное здание вспомогательного назначения

Стадия	Лист	Листов
Р	15	

Монтажная схема сборных и монолитных железобетонных конструкций в осях „1÷9" „А÷Ф"

Гипрокоммундортранс г. Москва

Инв.№ подл. | Подпись и дата | Взам. инв.№

Копировал: А5 24456-02 18 Формат А2

Альбом 3

Колонна КМ5-01

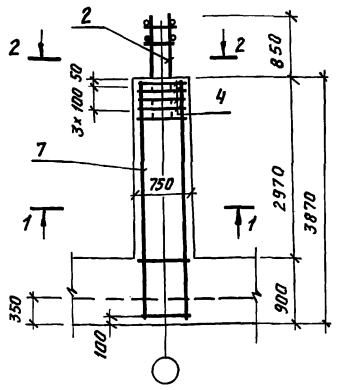

Колонна КМ6-01

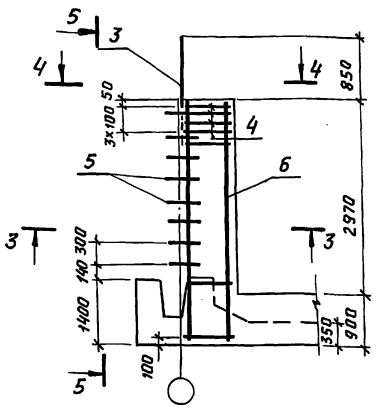

5-5

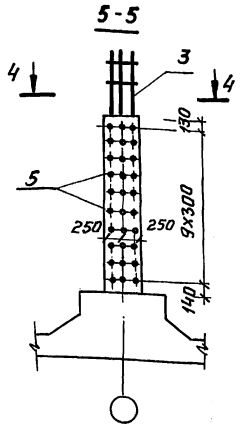

1-1

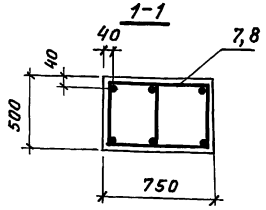

2-2

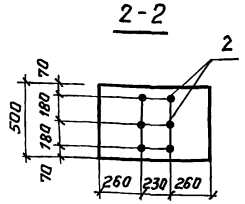

3-3

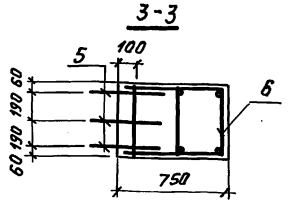

4-4

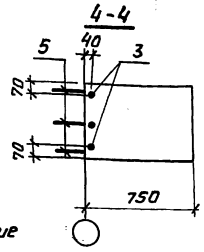

Колонна КМ5-02
Колонна КМ5-03

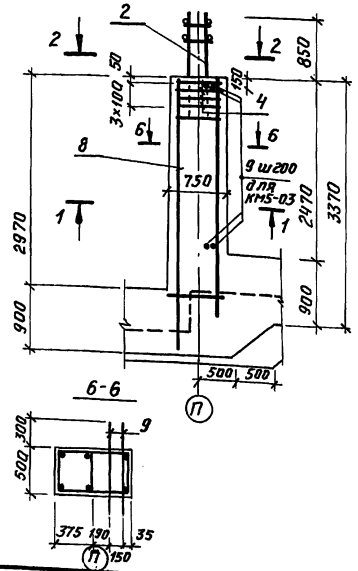

6-6

Спецификация арматурных изделий на колонны

Формат	Зона	Позиц.	Обозначение	Наименование	Кол.	Примеч.
				КМ5 (42 шт)		
				Сборочные единицы		
А4		1	У-01-01/80.4-10000-04	Каркас пространственный КП94-1	42	
А4		2	У-01-01/80.4-11000	Каркас пространственный КП97	42	
А4		4	У-01-01/80.4-00100-05	Сетка арматурная С93	168	
				Материал		
				Бетон класса В25	39.5	м³
				КМ 6 (11 шт)		
				Сборочные единицы		
А4		1	У-01-01/80.4-10000-02	Каркас пространственный КП94	11	
А4		3	У-01-01/80.4-00080	Каркас плоский КР67	11	
А4		4	У-01-01/80.4-00100-05	Сетка арматурная С93	44	
				Детали		
Б4		5	У-01-01/80.4-00132-01	Стержень арматурный	264	0.3 кг
				Материал		
				Бетон класса В25	10,34	м³
				КМ5-01 (53 шт)		
				Сборочные единицы		
А4		2	У-01-01/80.4-11000	Каркас пространственный КП97	53	
А3		7	Альбом 4 КЖИ.9	Каркас пространственный КП20	53	
А4		4	У-01-01/80.4-00100-05	Сетка арматурная С93	212	
				Материал		
				Бетон класса В25	59.03	м³
				КМ5-02 (1 шт)		
				Сборочные единицы		
А4		2	У-01-01/80.4-11000	Каркас пространственный КП97	2	
А4		8	Альбом 4 КЖИ.10	Каркас пространственный КП22	2	
А4		4	У-01-01/80.4-00100-05	Сетка арматурная С93	8	
				Материал		
				Бетон класса В25	1.02	м³
				КМ5-03 (1 шт)		
				Сборочные единицы		
А4		2	У-01-01/80.4-11000	Каркас пространственный КП97	2	
А4		8	Альбом 4 КЖИ.10	Каркас пространственный КП22	2	
А4		4	У-01-01/80.4-00100-05	Сетка арматурная С93	8	
				Детали		
Б4		9	Альбом 3 КЖ-16	ф10 AIII ГОСТ 5781-82* ℓ=1100	48	0.7 кг
				Материал		
				Бетон класса В25	1.02	м³

Продолжение

Формат	Зона	Позиц.	Обозначение	Наименование	Кол.	Примеч.
				КМ6-01 (16 шт)		
				Сборочные единицы		
А3		6	Альбом 4 КЖИ.9-01	Каркас пространственный КП21	16	
А4		3	У-01-01/80.4-00080	Каркас плоский КР67	16	
А4		4	У-01-01/80.4-00100-05	Сетка арматурная С93	64	
				Детали		
А4		5	У-01-01/80.4-00132-01	Стержень арматурный	480	0,3кг
				Материал		
				Бетон класса В25	11,82	м³

Ведомость расхода стали, кг

Марка элемента	Изделия арматурные						Всего
	Арматура класса						
	А-I			А-III			
	ГОСТ 5781-82*						
	Ø6	Ø8	Итого	Ø10	Ø16	Итого	
Колонны монолитные	723,3	1587,3	2310,6	239,6	5839,8	6079,4	8390,0

1. Данный лист смотреть совместно с листами 3÷6, 33.
2. Спецификация и ведомость расхода стали даны на все монолитные колонны.

Привязан:

Инв №

ГИП	Юдин		01.90	ТП В-IV-225-50.90 КЖ	
Нач.отд	Козлов		01.90	Заглубленное здание вспомогательного назначения	Стадия: Р; Лист: 16; Листов:
Н.контр.	Климов		01.90		
Гл.спец.	Климов		01.90	Армирование колонн КМ5-01÷КМ5-03, КМ6-01. Спецификация. Ведомость.	Гипрокоммундортранс г. Москва
Рук.гр.	Онольянитова		01.90		
Исполн.	Герасенкова		01.90		

Копировал: [illegible] 24456-02 19 формат А2

Инв. № подл. | Подпись и дата | Взам. инв. №

Альбом 3

Схема расположения верхних арматурных сеток и каркасов покрытия

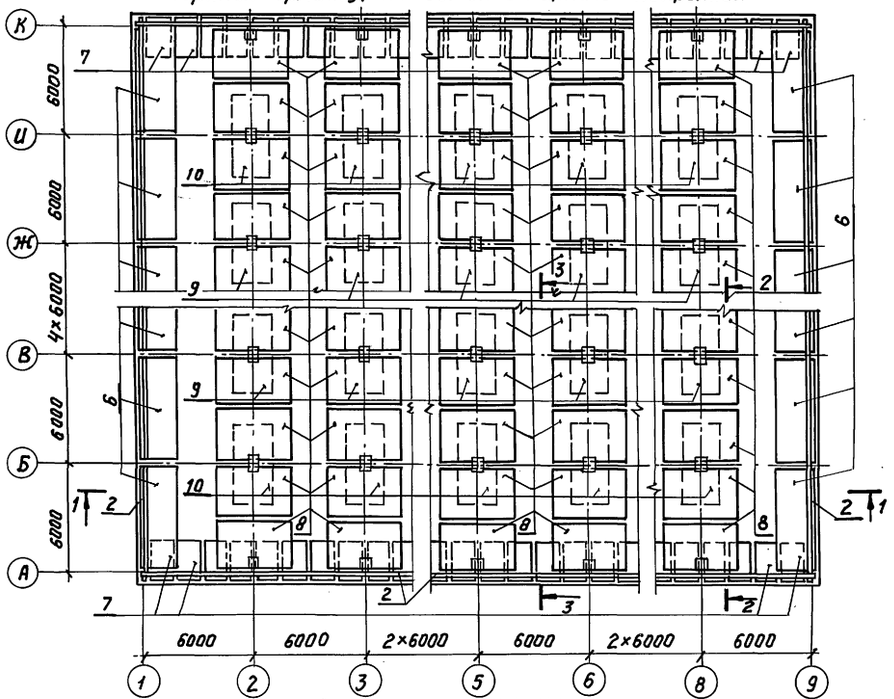

Схема расположения нижних арматурных сеток и каркасов покрытия

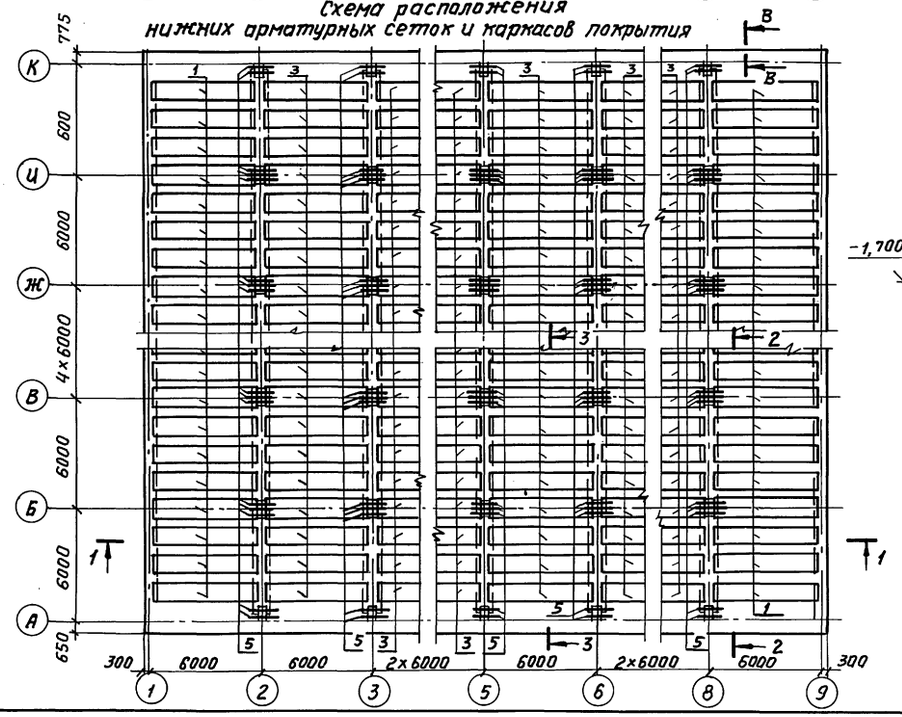

Ведомость деталей

Поз.	Эскиз
11	600, 260
12	600
13	240

Спецификация арматурных изделий на монолитную часть покрытия

Формат	Зона	Поз.	Обозначение	Наименование		Кол.	Примечан.
				Сборочные единицы			
А4		1	У-01-01/80.5 – 400СБ	Каркасы пространственные	КП113	62	
А4		3	– 400СБ		КП113	186	
А4		7	– 500СБ		КП107	64	
А4		2	– 060	Сетки арматурные	С113	32	
А4		5	– 050СБ		С112	175	
А4		6	– 040СБ		С98	16	
А4		8	– 050СБ		С103	112	
А4		9	– 050СБ		С107	35	
А4		10	– 050СБ		С103	14	
				Детали			
Б4		11*	Альбом 3 КЖ-17	ф10АIII ГОСТ 5781-82*, ℓ=880		162	0,53 кг
Б4		12*	"	ф8АI ГОСТ 5781-82*, ℓ=700		162	0,28 кг
Б4		13*	"	ф8АI ГОСТ 5781-82*, ℓ=340		162	0,13 кг
			У-01-01/80.0-2-06	ф12АIII ГОСТ 5781-82*, ℓ=1600		1120	1,4 кг
				Материалы			
Б4		4	Альбом 3 КЖ-17	ф8АI ГОСТ 5781-82*		194	м.п.
				Бетон класса В25		554,9	м³

В-В

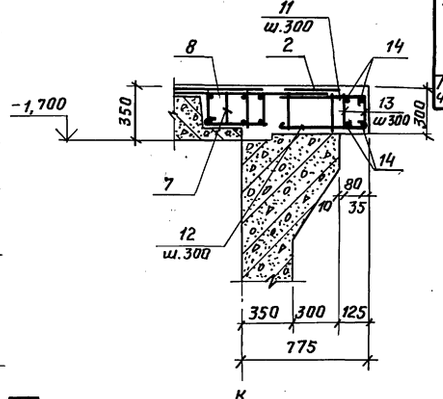

Ведомость расхода стали, кг

Марка элемента	Изделия арматурные												Всего
	Арматура класса												
	А-I				А-III								
	ГОСТ 5781-82*												
	ф6	ф8	ф10	Итого	ф6	ф10	ф12	ф14	ф20	ф22	ф25	Итого	
Монолитная часть покрытия	2231.7	201.6	10097.7	12531.0	1610.3	85.8	1568.0	1382.4	3456.0	3287.0	2587.0	43588.5	56099.5

1. Данный лист смотреть совместно с листами 18, 19
2. Разрезы 1-1÷3-3 см. серию У-01-01/80.0-1-56 лист 3.
3. Арматуру, попадающую на отверстия, – вырезать.

				ТП В-IV-225-50.90 КЖ			
Привязан:	ГИП	Юдин		01.90	Заглубленное здание вспомогательного назначения	стадия	лист	листов
	Нач. отд.	Козлов		01.90		Р	17	
	Н. контр.	Климов		01.90				
	Гл. спец.	Климов		01.90	Армирование монолитной части покрытия в осях „А÷К" „1÷9". Спецификация. Ведомость	Гипрокоммунавтотранс г. Москва		
Инв. N	Рук. гр.	Смольянинова		01.90				
	Исполн.	Соловова		01.90				

Инв. № подл. | Подпись и дата | Взам. инв. №

Копировал 25-24456-02 20 формат А2

Альбом 3

Схема расположения верхних арматурных сеток и каркасов покрытия

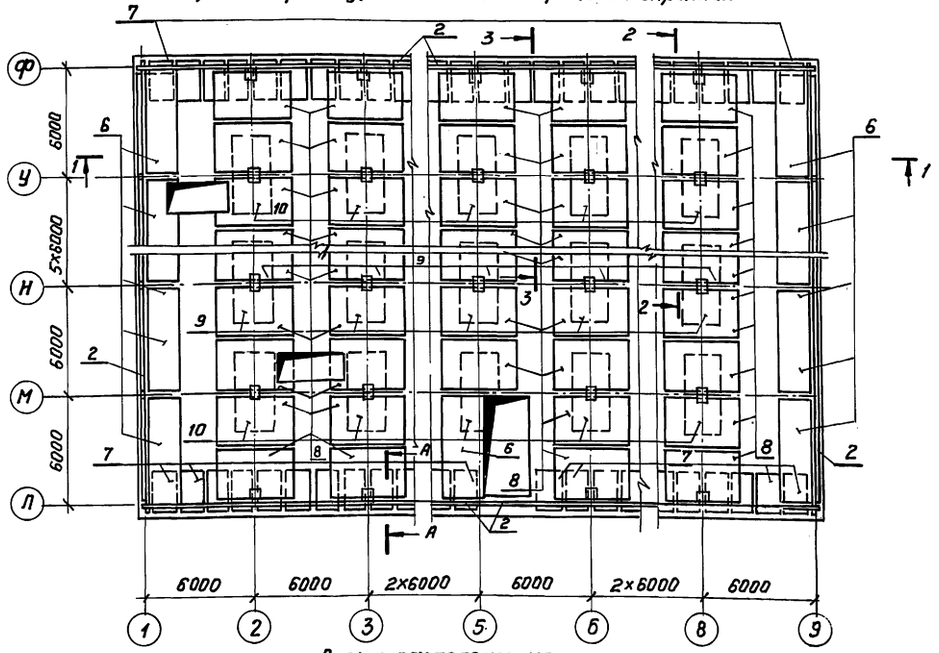

Схема расположения нижних арматурных сеток и каркасов покрытия

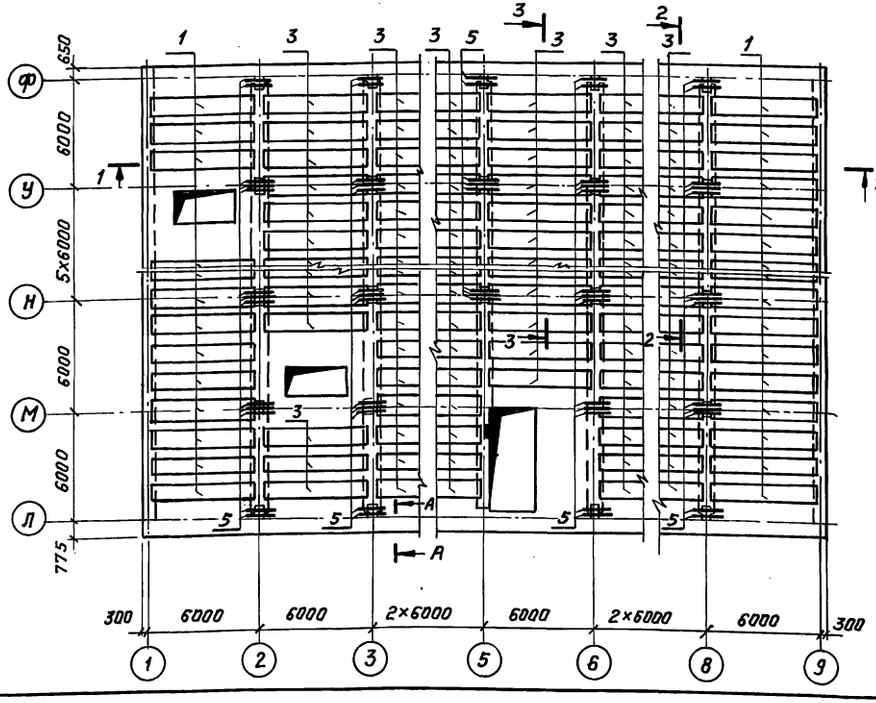

А-А

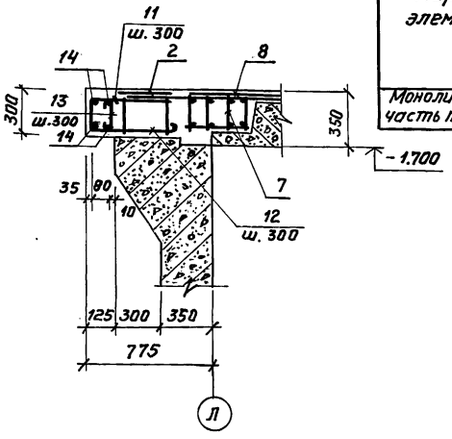

Ведомость деталей

Поз.	Эскиз
11	600, 260
12	600
13	240

Спецификация арматурных изделий на монолитную часть покрытия

Формат	Зона	Поз.	Обозначение	Наименование	Кол.	Примечан.
				Сборочные единицы		
А4		1	У-01-01/80.5-400СБ	Каркасы пространственные КП113	59	
А4		3	" -400СБ	" КП113	179	
А4		7	" -500СБ	" КП107	62	
А4		2	" -060	Сетки арматурные С113	32	
А4		5	" -050СБ	" С112	170	
А4		6	" -040СБ	" С98	17	
А4		8	" -050СБ	" С103	110	
А4		9	" -050СБ	" С107	35	
А4		10	" -050СБ	" С109	14	
				Детали		
Б4		11*	Альбом 3 КЖС-18	Ф10 AIII ГОСТ 5781-82*, ℓ=850	162	0,53 кг
Б4		12*	"	Ф8 AI ГОСТ 5781-82*, ℓ=700	162	0,28 кг
Б4		13*	"	Ф8 AI ГОСТ 5781-82*, ℓ=340	162	0,13 кг
			У-01-01/80.0-2-06	Ф12 AIII ГОСТ 5781-82*, ℓ=1600	1100	1,4 кг
				Материалы		
Б4		14	Альбом 3 КЖС-18	Ф8 AI ГОСТ 5781-82*	194,4	м.п.
				Бетон класса В25	537,0	м³

Ведомость расхода стали, кг

Марка элемента	Изделия арматурные												Всего
	Арматура класса												
	A-I		A-III										
	ГОСТ 5781-82*												
	Ф6	Ф8	Ф10	Итого	Ф6	Ф10	Ф12	Ф14	Ф20	Ф22	Ф25	Итого	
Монолитная часть покрытия	2156,8	200,8	9982,5	12340,1	1546,2	85,9	1566,4	1339,2	3612,0	32451,0	25812	43247,9	55588,0

1. Данный лист смотреть совместно с листами 17,19.
2. Разрезы 1-1÷3-3 даны по серии У-01-01/80.0-2-06 лист 3.
3. Арматуру, попадающую на отверстия - вырезать по месту.

					ТП В-IV-225-50.90 КЖС		
Привязан	ГИП	Юдин		01.90	Заглубленное здание вспомогательного назначения	Стадия	Лист	Листов
	Нач. отд.	Козлов		01.90		Р	18	
	Н. контр.	Климов		01.90	Армирование монолитной части покрытия В осях „Л÷Ф" и „1÷9" Спецификация. Ведомость.	Гипрокоммунавтотранс г. Москва		
	Гл. спец.	Климов		01.90				
	Рук. гр	Смольянинова		01.90				
Инв. №	Исполн.	Герасенкова		01.90				

Инв. № подл. | Подпись и дата | Взам. инв. №

Копировал: Р.Б. 24456-02 21 формат А2

Альбом 3

Армирование монолитного участка УМ1

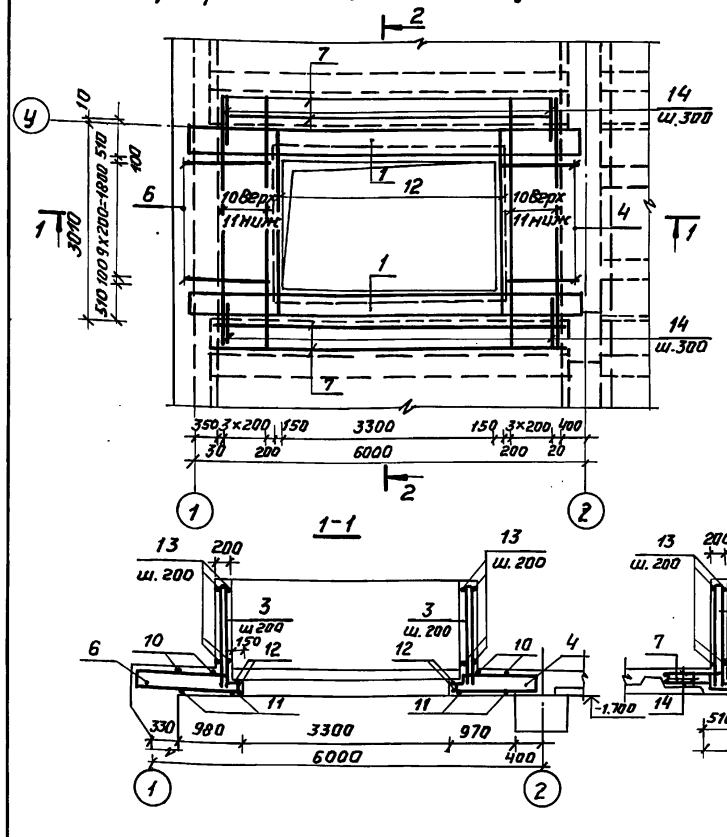

Армирование монолитного участка УМ-2

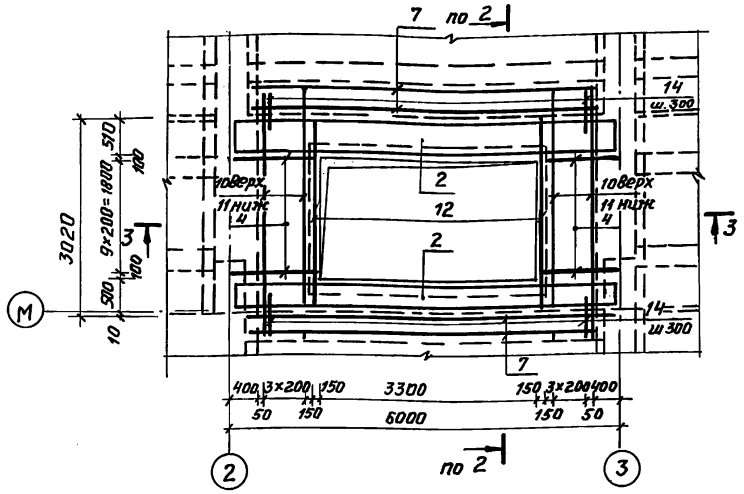

Спецификация арматурных изделий на монолитные части покрытия УМ1-УМ3

Формат	Зона	Поз.	Обозначение	Наименование	Колич. на испол.			примеч.
				Сборочные единицы				
А4		1	Альбом 4 КЖИ.11	Каркас пространственный КП23	2	—	—	
А4		2	" КЖИ.11-01	КП24	—	2	—	
А4		3	" КЖИ.20	Каркас плоский КР22	64	64	—	
А3		4	" КЖИ.21	КР23	10	20	—	
А4		5	" КЖИ.22	КР24	—	—	32	
А3		6	" КЖИ.21-01	КР25	10	—	—	
А4		7	У-01-01/80.5-010-12	Каркас плоский КР83	4	4	2	
				Детали				
				Ф10 АI ГОСТ 5781-82*				
Б4		10	Альбом 3 КЖ-19	ℓ=4150	8	8	—	2.6кг
Б4		11	"	ℓ=3000	10	10	—	1.7кг
Б4		14	"	ℓ=550	72	72	28	0.3кг
				Ф12 АIII ГОСТ 5781-82*				
Б4		8	"	ℓ=7570	—	—	12	6.7кг
Б4		9	"	ℓ=7000	—	—	12	6.2кг
Б4		12	"	ℓ=3000	4	4	—	8.7кг
				Материалы				
Б4		13	Альбом 3 КЖ-19	Распределительная арматура				
				Ф8 АI ГОСТ 5781-82*	189.8	189.8	—	п.м.
				Бетон класса В25	7.8	7.4	6,5	м³

Марка	УМ-1	УМ-2	УМ-3
литера			

Армирование монолитного участка УМ-3

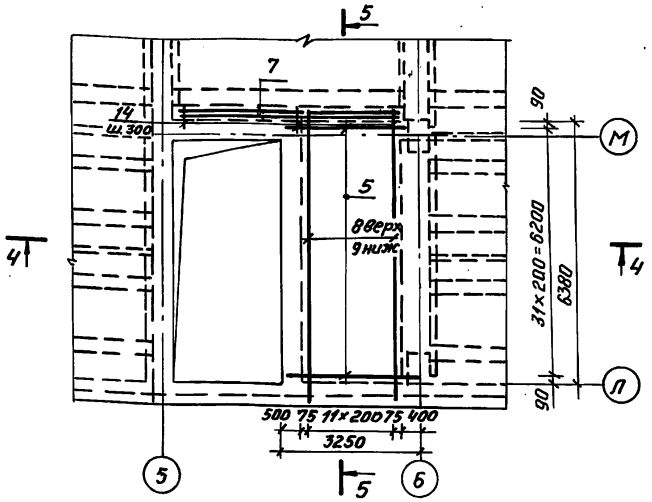

Ведомость расхода стали, кг

Марка элемента	Изделия арматурные										
	Арматура класса										Всего
	А-I			А-III							
	ГОСТ 5781-82*										
	Ø8	Ø10	Итого	Ø6	Ø10	Ø12	Ø14	Ø18	Ø22	Итого	
Монолитные участки покрытия	212,7	507,7	720,4	15,0	261,7	577,4	262,2	348,0	122,4	1586,7	2307,1

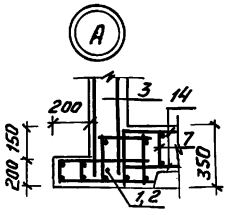

Данный лист смотреть совместно с листами 15,18.

Инв. № подл. | Подпись и дата | Взам. инв. №

ТП В-IV-225-50.90 -КЖ				
ГИП	Юдин		02.90	
Нач. отд	Козлов		02.90	Заглубленное здание вспомогательного назначения
Н. контр	Климов		02.90	Стадия: Р; Лист: 19; Листов:
Гл. спец.	Климов		02.90	
Рук. гр.	Смольникова		02.90	Монолитные участки покрытия УМ-1÷УМ-3. Армирование. Спецификация. Ведомость.
Исполн.	Терсенкова		02.90	Гипрокоммундортранс г. Москва
Привязан				
Инв. №				

Копировал: 15 — 24456-02 22 формат А2

Альбом 3

Раскладка соединительных каркасов в шпонках

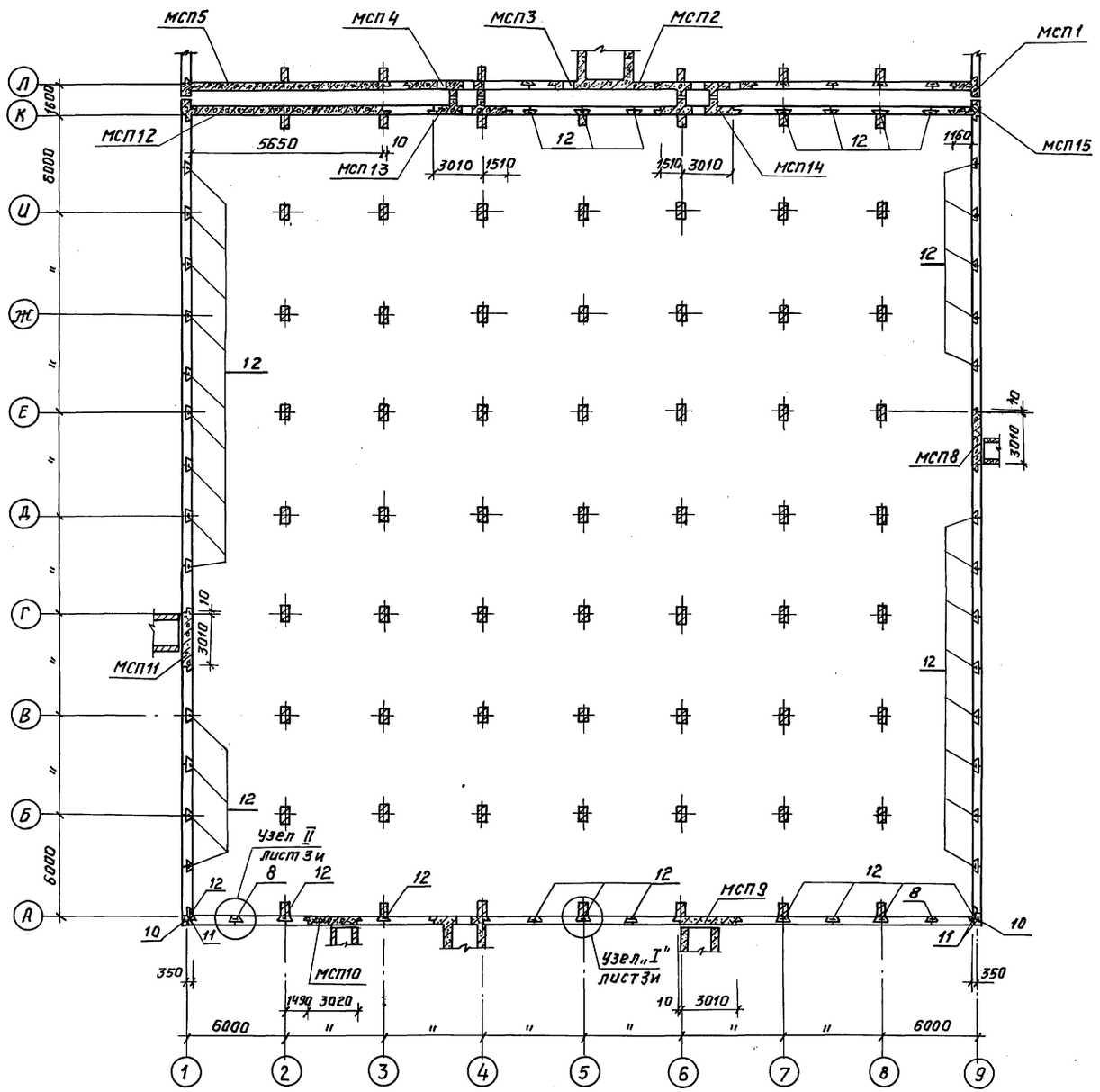

Спецификация арматурных изделий на соединительные каркасы и сетки

Формат	Зона	Поз.	Обозначение	Наименование	Кол	Примечание
				Сборочные единицы		
А4		8	У-01-01/80.5-400СБ	Каркас пространственный КП101	2	
А4		10	У-01-01/80.5-200	Каркас пространственный КП99	2	
А4		11	У-01-01/80.5-070	Сетка С115	2	
А4		12	У-01-01/80.5-300	Каркас пространственный КП100	43	
				Материалы		
				Бетон класса В25	20.4	$м^3$

Ведомость расхода стали, кг

Марка изделия	Изделия арматурные								Всего
	Арматура класса								
	А-I				А-III				
	ГОСТ 5781-82*								
	Ø6	Ø8		Итого	Ø14	Ø16		Итого	
Соединительные каркасы и сетки	136,1	5,6		141,7	14,6	1071.6		1086,2	1227,9

1. Данный лист смотреть с листами 21; 22; 23.
2. Заполнение вертикальных швов между панелями производить бетоном на расширяющемся цементе или на портландцементе с уплотняющими добавками (жидкое стекло, алюминат натрия и т.д.)
3. Все узлы-по серии У-01-01/80.0-2-05.
4. При привязке проекта в местах пробивки большого количества отверстий (для установки закладных КПК) в случае отсутствия у подрядчика эффективного оборудования или механизмов, предусмотреть монолитные железобетонные панели с соответствующим армированием по типу МСП-6 или МСП-9.

				ТП В-IV-225-50.90 КЖ			
Привязан	ГИП	Юдин	01.90	Заглубленное здание вспомогательного назначения	Стадия	Лист	Листов
	Нач.отд.	Козлов	01.90		Р	20	
	Н.контр.	Климов	01.90				
	Гл.спец.	Климов	01.90	Раскладка соединительных каркасов в шпонках в осях „А-К" и „1-9"	Гипрокоммундортранс г.Москва		
	Рук.гр.	Смольянинова	01.90				
Инв.N	Исполн.	Тарасенкова	01.90				

Копировал: [illegible] 24456-02 23 формат А2

Инв.№ подл. | Подпись и дата | Взам.инв.№

Альбом 3

Раскладка соединительных каркасов в шпонках

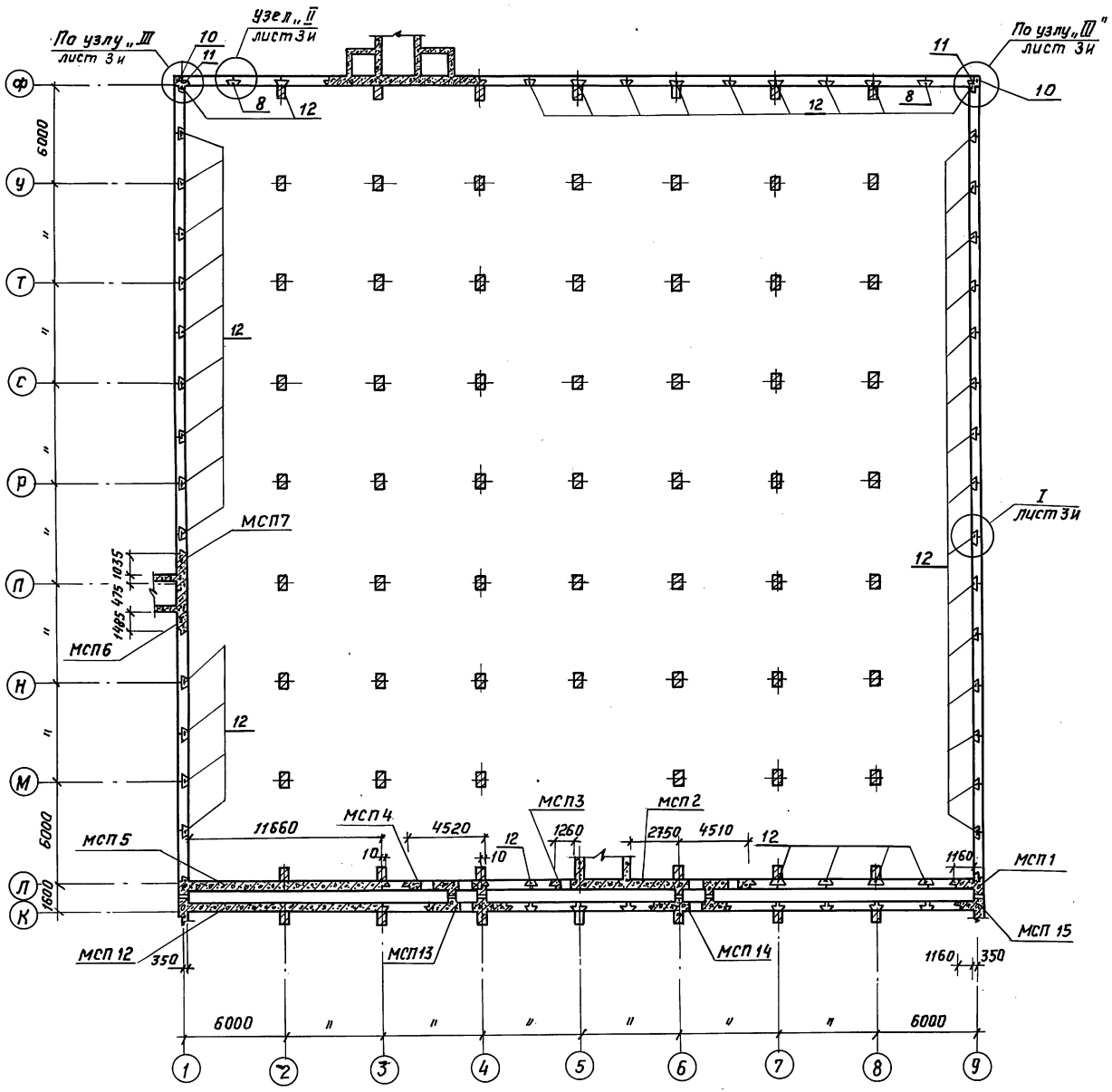

Спецификация арматурных изделий на соединительные каркасы и сетки

Формат	Зона	Поз.	Обозначение	Наименование	Кол.	Примечан.
				Сборочные единицы		
А4		8	У-01-01/80.5-400	Каркас пространственный КП101	2	
А4		10	У-01-01/80.5-200	Каркас пространственный КП99	2	
А4		11	У-01-01/80.5-070	Сетка С115	2	
А4		12	У-01-01/80.5-300	Каркас пространственный КП100	44	
				Материалы		
				Бетон класса В25	20.8	м³

Ведомость расхода стали, кг

Марка изделия	Изделия арматурные						Всего
	Арматура класса						
	А-I			А-III			
	ГОСТ 5781-82*						
	Ф6	Ф8	Итого	Ф14	Ф16	Итого	
Соединительные каркасы и сетки	139.2	5.6	144.8	14.6	1094.4	1109.0	1253.8

1. Данный лист смотреть с листами 20; 22, 23.
2. Заполнение вертикальных швов между панелями производить бетоном на расширяющемся цементе или на портландцементе с уплотняющими добавками (жидкое стекло, алюминат натрия и т.д.).
3. Узлы см. по серии У-01-01/80.0-2-05.

Инв. № подл. | Подпись и дата | Взам. инв. №

Привязан:	ГИП	Ивин		04.90	ТПВ-IV-225-50.90 КЖ
	Нач.отд.	Козлов		01.90	Заглубленное здание вспомогательного назначения
	Н. контр.	Климов		01.90	Стадия Р; Лист 21; Листов
	Гл.спец.	Климов		01.90	Раскладка соединительных каркасов в шпонках и осях
	Рук.гр.	Смольянинова		01.90	Гипрокоммундортранс г. Москва
Инв. №	Исполн.	Тарасенкова		01.90	

Копировал: [illegible] 24456-02 24 Формат А2

Альбом 3

Армирование монолитной стеновой панели МСП1

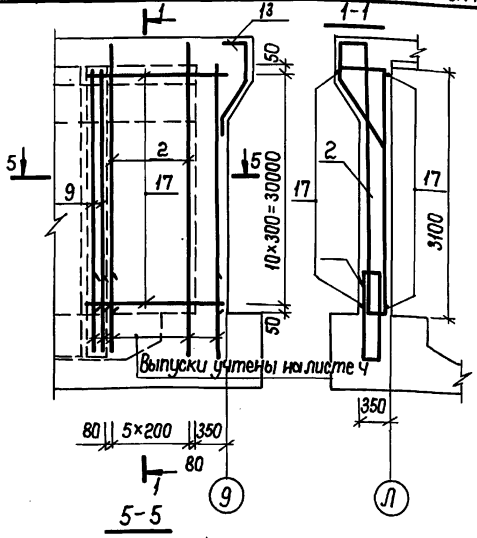

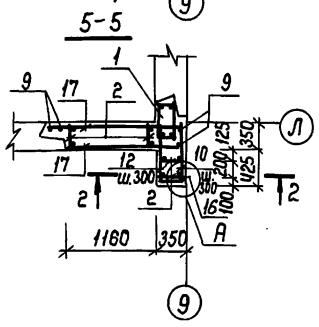

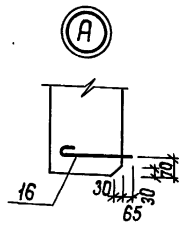

Армирование монолитных стеновых панелей МСП2, МСП14

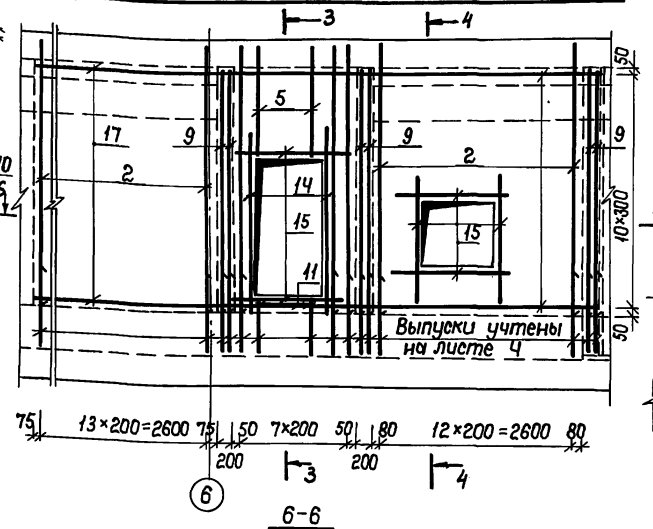

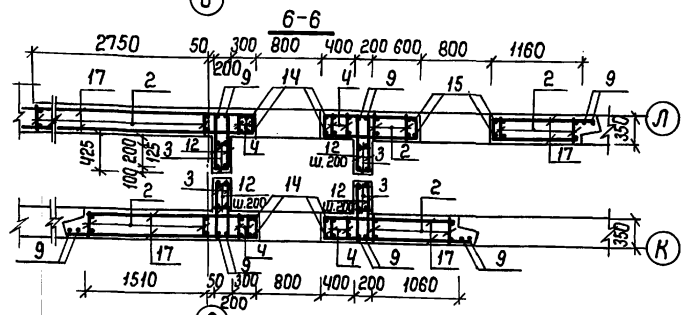

Армирование монолитной стеновой панели МСП6

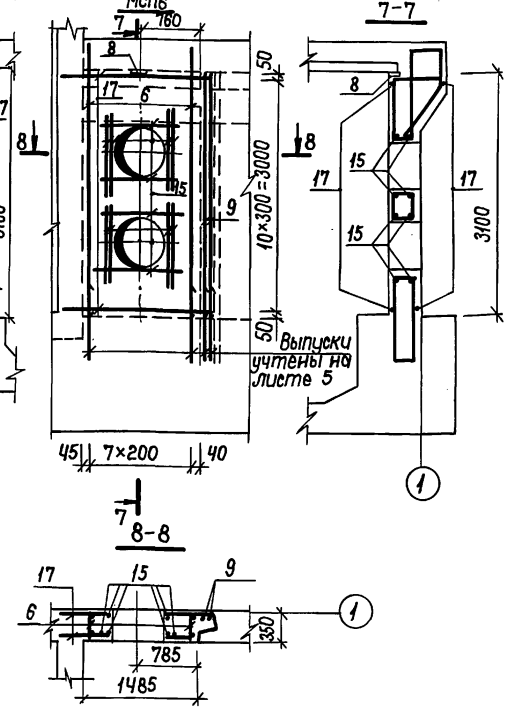

Армирование монолитной стеновой панели МСП7

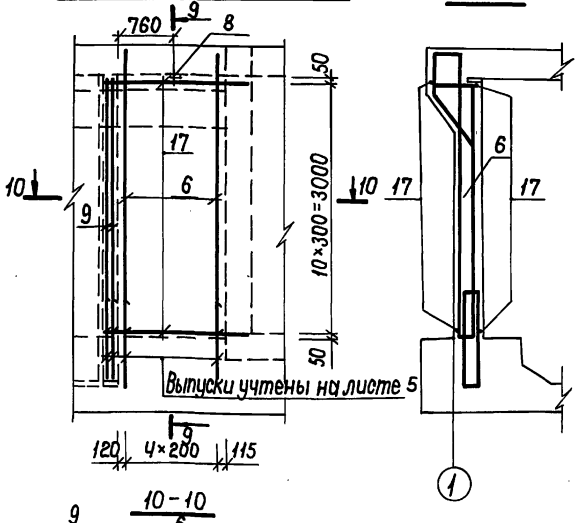

Армирование монолитной стеновой панели МСП8

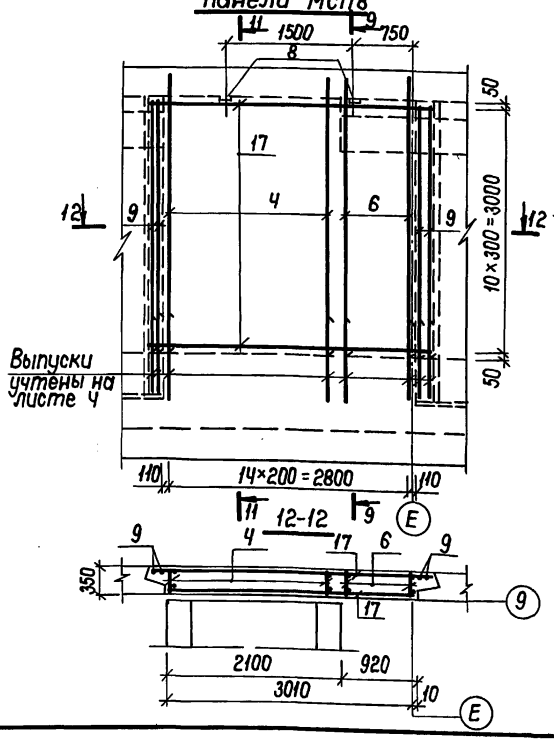

Армирование монолитной стеновой панели МСП9

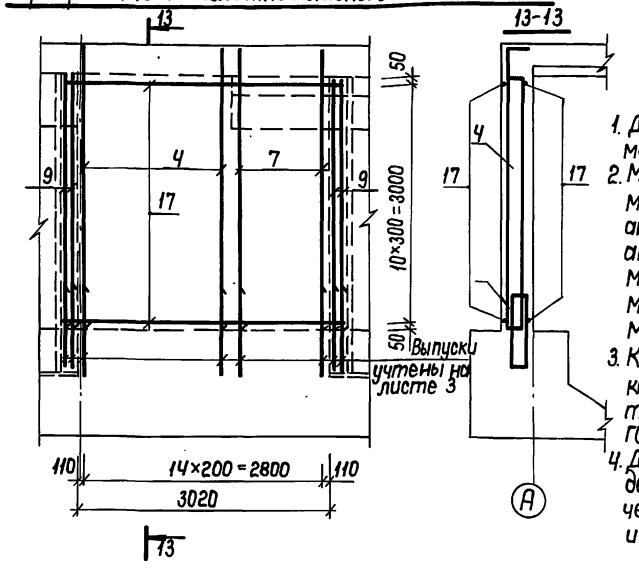

1. Данный лист смотреть совместно с листами 3÷7; 20, 21, 23.
2. Монолитную стеновую панель МСП5; МСП12; МСП15 – армировать аналогично МСП1; МСП4, МСП13 – аналогично МСП2 и МСП14; МСП12 – аналогично МСП8; МСП11 – аналогично МСП9; МСП10 – аналогично МСП3.
3. Каркасы поз. 2, 3, 4, 6, 7 с выпусками из фундаментной плиты сваривать через один по ГОСТ 14098-85-С23-Рэ.
4. До бетонирования заложить детали КПК и закладные по чертежам АР-38÷53 альб. 2 и КЖ-49÷61.

ТП В-IV-225-50.90 -КЖ

Привязан	ГИП	Юдин		01.90	Заглубленное здание вспомогательного назначения	Стадия Р; Лист 22; Листов
	Нач.отд.	Козлов		01.90		
	Н.контр.	Климов		01.90		
	Гл.спец.	Климов		01.90	Армирование монолитных стеновых панелей МСП1, МСП2, МСП6, МСП7÷МСП9, МСП14.	Гипрокоммундортранс г. Москва
Инв. №	Нач.гр.	Смольянинова		01.90		
	Исполн.	Тарасенкова		01.90		

Копировал: 24456-02 25 Формат: А2

Инв. № подл. | Подп. и дата | Взам. инв. №

Альбом 3

Ведомость деталей

Поз.	Эскиз
10	750, 300
11	290, 200
13	350, 500, 825, 150, 350
14	2750, 300
16	100, резьба, 250

Спецификация арматурных изделий на монолитные стеновые панели МСП1÷МСП15 /сухие грунты/

Формат	Зона	Позиц.	Обозначение	Наименование	Количество на исполнение															Примеч.
				Сборочные единицы																
А4	1		У-01-01/80.5-300	Каркас пространственный КП100	1	—	—	—	1	—	—	—	—	—	—	1	—	—	1	
А3	2		Альбом 4 КЖИ.24	Каркас плоский КР26	8	27	7	13	58	—	—	—	—	—	—	58	13	13	8	
А4	3		" КЖИ.20-01	КР27	—	4	—	4	—	—	—	—	—	—	—	—	4	4	—	
А4	4		" КЖИ.20-02	КР28	—	4	—	4	—	—	—	10	10	10	10	—	4	4	—	
А4	5		" КЖИ.23	КР29	—	4	—	4	—	—	—	—	—	—	—	—	4	4	—	
А3	6		" КЖИ.24-01	КР30	—	—	—	—	—	8	5	5	—	—	5	—	—	—	—	
А3	7		" КЖИ.24-02	КР31	—	—	—	—	—	—	—	—	5	5	—	—	—	—	—	
А4	8		1.400-6/76.1 л 84	Изделие закладное МЧ-1	—	—	—	—	—	—	1	2	—	—	2	—	—	—	—	
				Детали																
БЧ	9		Альбом 3 -КЖ-23	Ф12АIII ГОСТ5781-82* l=3090	4	6	2	4	4	2	2	4	4	2	4	4	4	8	4	2,8кг
БЧ	12		"	l=750	11	64	—	64	11	—	—	—	—	—	—	11	64	64	11	0,7кг
БЧ	10*		"	Ф14АIII ГОСТ5781-82* l=1050	11	—	—	—	11	—	—	—	—	—	—	11	—	—	11	1,3кг
БЧ	11*		"	Ф10АI ГОСТ5781-82* l=840	—	12	8	12	—	—	—	—	—	—	—	—	4	4		0,5кг
БЧ	13*		"	Ф16АIII ГОСТ5781-82* l=1990	2	—	—	—	2	—	—	—	—	—	—	2	—	—	2	3,1кг
БЧ	15		"	l=1800	—	12	8	12	—	18	—	—	—	—	—	—	4	4	—	2,8кг
БЧ	14*		"	Ф25АIII ГОСТ5781-82* l=3050	—	4	—	4	—	—	—	—	—	—	—	—	4	4	—	11,7кг
БЧ	16*		"	Ф12АI ГОСТ5781-82* l=370	9	—	—	—	9	—	—	—	—	—	—	9	—	—	9	0,3кг
				Материал																
БЧ	17		Альбом 3 -КЖ-23	Распределительная арматура Ф10АI ГОСТ5781-82*	35,4	170,7	36,5	103,8	266,4	40,4	31,6	70,8	70,8	70,8	70,8	266,4	103,8	103,8	35,4	п.м
				Бетон класса В25	3,1	10,7	2,0	7,0	17,8	2,3	1,6	4,6	4,6	4,6	4,6	17,8	6,8	6,8	3,1	м³
				Марка	МСП1	МСП2	МСП3	МСП4	МСП5	МСП6	МСП7	МСП8	МСП9	МСП10	МСП11	МСП12	МСП13	МСП14	МСП15	

* Позиции 10, 11, 13, 14, 16 – см. ведомость деталей

Спецификация арматурных изделий на монолитные стеновые панели МСП1÷МСП15 /водонасыщенные грунты/

Формат	Зона	Позиц.	Обозначение	Наименование	Количество на исполнение															
				Сборочные единицы																
А4	1		У-01-01/80.5-300	Каркас пространственный КП100	1	—	—	—	1	—	—	—	—	—	—	1	—	—	1	
А3	2		Альбом 4 КЖИ.24	Каркас плоский КР26	8	27	7	13	58	—	—	—	—	—	—	58	13	13	8	
А4	3		" КЖИ.20-01	КР27	—	4	—	4	—	—	—	—	—	—	—	—	4	4	—	
А4	4		" КЖИ.20-02	КР28	—	4	—	4	—	—	—	10	10	10	10	—	4	4	—	
А4	5		" КЖИ.23	КР29	—	4	—	4	—	—	—	—	—	—	—	—	4	4	—	
А3	6		" КЖИ.24-03	КР32	—	—	—	—	—	8	5	5	—	—	5	—	—	—	—	
А3	7		" КЖИ.24-01	КР30	—	—	—	—	—	—	—	—	5	5	—	—	—	—	—	
А4	8		1.400-6/76.1 л 84	Изделие закладное МЧ-1	—	—	—	—	—	—	—	1	2	—	—	2	—	—	—	
				Детали																
БЧ	9		Альбом 3 КЖ-23	Ф12АIII ГОСТ5781-82* l=3090	4	6	2	4	4	2	2	4	4	2	4	4	4	8	4	2,8кг
БЧ	12		"	l=750	11	64	—	64	11	—	—	—	—	—	—	11	64	64	11	0,7кг
БЧ	10*		"	Ф14АIII ГОСТ5781-82* l=1050	11	—	—	—	11	—	—	—	—	—	—	11	—	—	11	1,3кг
БЧ	11*		"	Ф10АI ГОСТ5781-82* l=840	—	12	8	12	—	—	—	—	—	—	—	—	4	4	—	0,5кг
БЧ	13*		"	Ф16АIII ГОСТ5781-82* l=1990	2	—	—	—	2	—	—	—	—	—	—	2	—	—	2	3,1кг
БЧ	15		"	l=1800	—	12	8	12	—	18	—	—	—	—	—	—	4	4	—	2,8кг
БЧ	14*		"	Ф25АIII ГОСТ5781-82* l=3050	—	4	—	4	—	—	—	—	—	—	—	—	4	4	—	11,7кг
БЧ	16*		"	Ф12АI ГОСТ5781-82* l=370	9	—	—	—	9	—	—	—	—	—	—	9	—	—	9	0,3кг
				Материал																
БЧ	17		"	Распределительная арматура Ф10АI ГОСТ5781-82*	35,4	170,7	36,5	103,8	266,4	40,4	31,6	70,8	70,8	70,8	70,8	266,4	103,8	103,8	35,4	п.м
				Бетон класса В25	3,1	10,7	2,0	7,0	17,8	2,3	1,6	4,6	4,6	4,6	4,6	17,8	6,8	6,8	3,1	м³
				Марка	МСП1	МСП2	МСП3	МСП4	МСП5	МСП6	МСП7	МСП8	МСП9	МСП10	МСП11	МСП12	МСП13	МСП14	МСП15	

Ведомость расхода стали, кг

Марка элемента	Изделия арматурные											Изделия закладные				Общий расход
	Арматура класса											Арматура класса		Прокат марки		
	А-I		А-III									А-I	А-III	Ст3сп	Всего	
	ГОСТ5781-82*											ГОСТ5781-82*		ГОСТ 103-76		
	Ф10	Итого	Ф6	Ф8	Ф12	Ф14	Ф16	Ф18	Ф20	Ф25	Итого	Ф12	Ф8	б=6		
Монолитные стеновые панели (сухие грунты)	936,0	936,0	261,4	69,9	1566,2	57,2	998,2	156,4	85,0	187,2	3381,5	10,8	0,5	6,5	17,8	4335,3
Монолитные стеновые панели (водонасыщ. гр.	936,0	936,0	261,4	69,9	1566,2	57,2	1122,4	68,0	—	187,2	3332,3	10,8	0,5	6,5	17,8	4286,1

Данный лист смотреть совместно с листами 20÷22.

Привязан

Инв. №

Инв. № подл. | Подпись и дата | Взам. инв. №

				ТП В-IV-225-50.90 -КЖ			
Гип	Юдин		01.90	Заглубленное здание вспомогательного назначения	Стадия	Лист	Листов
Нач. отд.	Козлов		01.90		Р	23	
Н. контр.	Климов		01.90				
Гл. спец.	Климов		01.90	Армирование монолитных стеновых панелей МСП. Спецификация. Ведомости.	Гипрокоммунтрансг. Москва		
Рук. гр.	Смольянинова		01.90				
Исполн.	Тарасенкова		01.90				

Копировал: [illegible] 24456-02 26 Формат: А2

Альбом 3

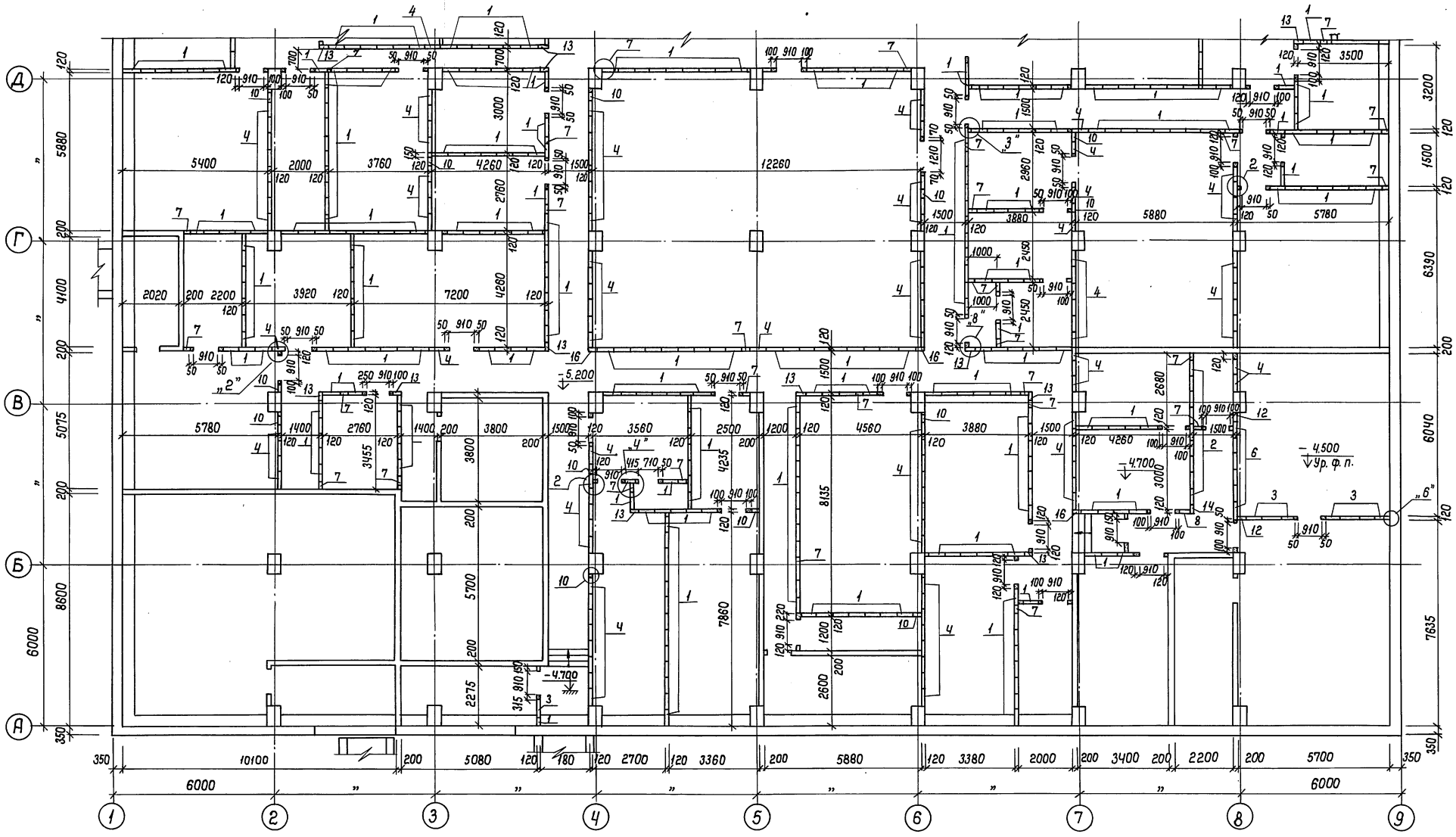

Деталь установки экструзионной перегородки

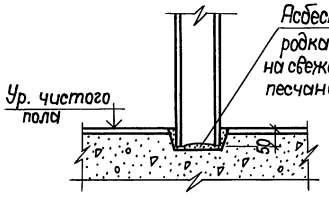

Деталь стыка панелей стен

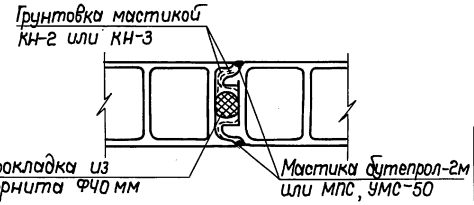

Данный лист смотреть совместно с листами 25÷29.

					ТП В-IV-225-50.90 КЖ		
Привязан		ГИП	Юдин	09.89	Заглубленное здание вспомогательного назначения	Стадия	Лист	Листов
		Нач.отд.	Козлов	09.89		Р	24	
		Н.контр.	Климов	09.89				
		Гл.спец.	Климов	09.89	Асбестоцементные экструзионные перегородки в осях „А-Д", „1-9". Детали.	Типрокоммунтранс г. Москва		
Инв. №		Нач. гр.	Смольянинова	09.89				
		Исполн.	Сергеичев	09.89				

Инв.№ подл. | Подпись и дата | Взам. инв.№

Альбом 3

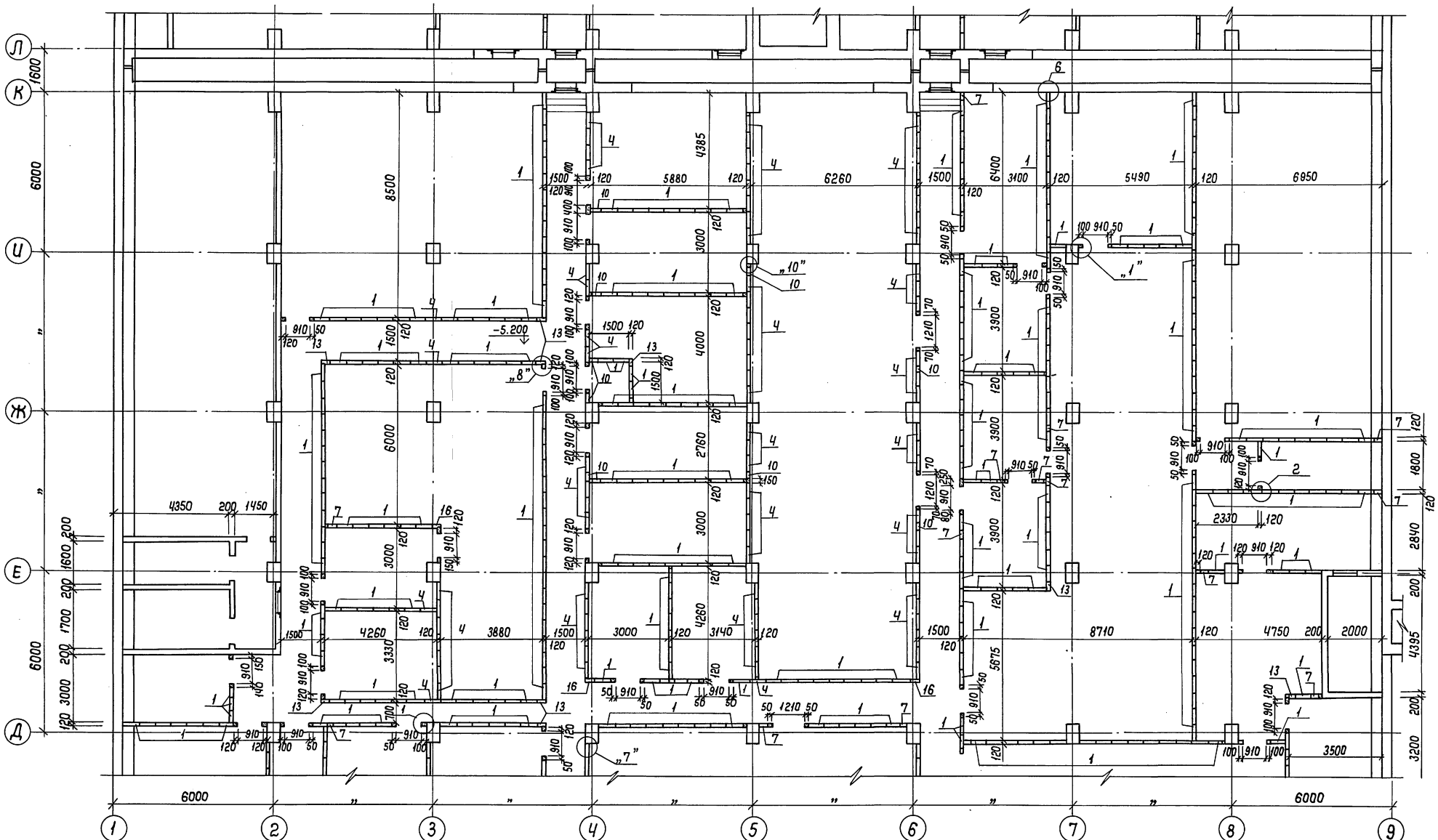

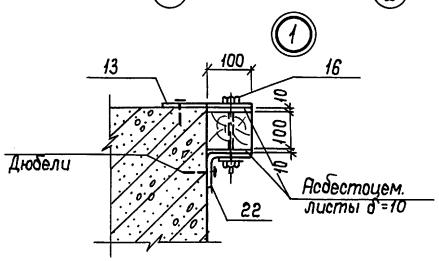

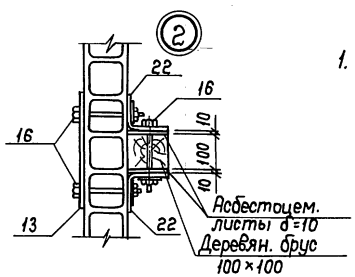

1. Данный лист смотреть совместно с листами 24, 26÷29.

Привязан				ТП В-IV-225-50.90 КЖ			
	ГИП	Юдин		09.89	Заглубленное здание вспомогательного назначения	Стадия	Лист	Листов
	Нач.отд.	Козлов		09.89		Р	25	
	Н.контр.	Климов		09.89				
	Гл.спец.	Климов		09.89	Асбестоцементные экструзионные перегородки в осях „Д-Л", „1-9". Узлы.	Гипрокоммундортранс г. Москва		
	Нач.гр.	Смольянинова		09.89				
Инв. №	Исполн.	Сергеичев		09.89				

Копировал: 24456-02 28 Формат: А2

Инв. № подл. | Подпись и дата | Взам. инв. №

Альбом 3

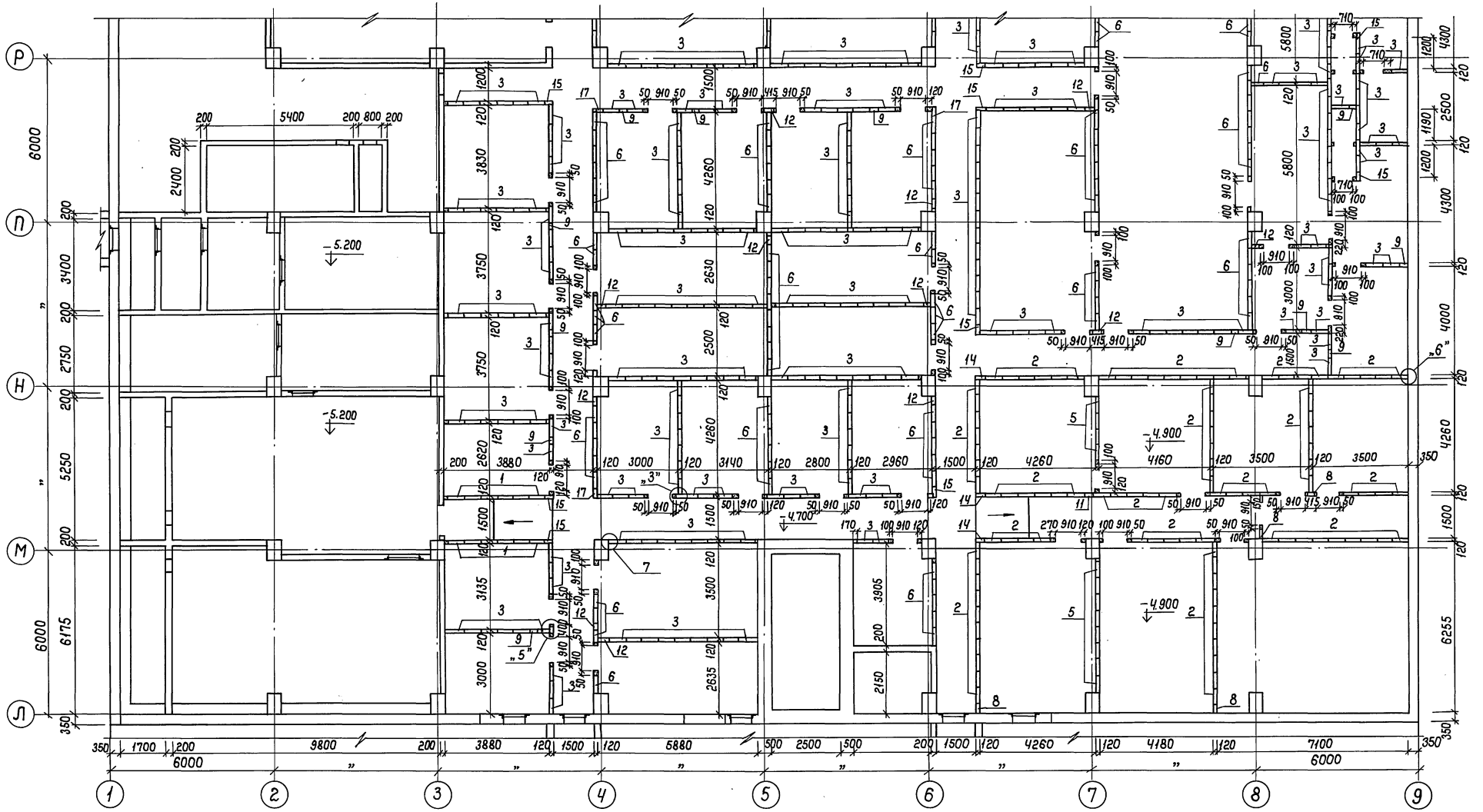

Данный лист смотреть совместно с листами 24, 25, 27÷29.

Инв.№подл. | Подпись и дата | Взам.инв.№

					ТП В-IV-225-50.90 КЖ		
Привязан							
	ГИП	Юдин		09.89	Заглубленное здание вспомогательного назначения	Стадия: Р	Лист: 26	Листов:
	Нач.отд.	Козлов		09.89				
	Н.контр.	Климов		09.89				
	Гл.спец.	Климов		09.89	Асбестоцементные экструзионные перегородки в осях „Л-Р", „1-9".	Гипрокоммунтрансспецпроект г. Москва	
Инв.№	Нач.гр.	Смальянинова		09.89			
	Исполн.	Сергеичев		09.89			

Копировал: ТК 24456-02 29 Формат: А2

Альбом 3

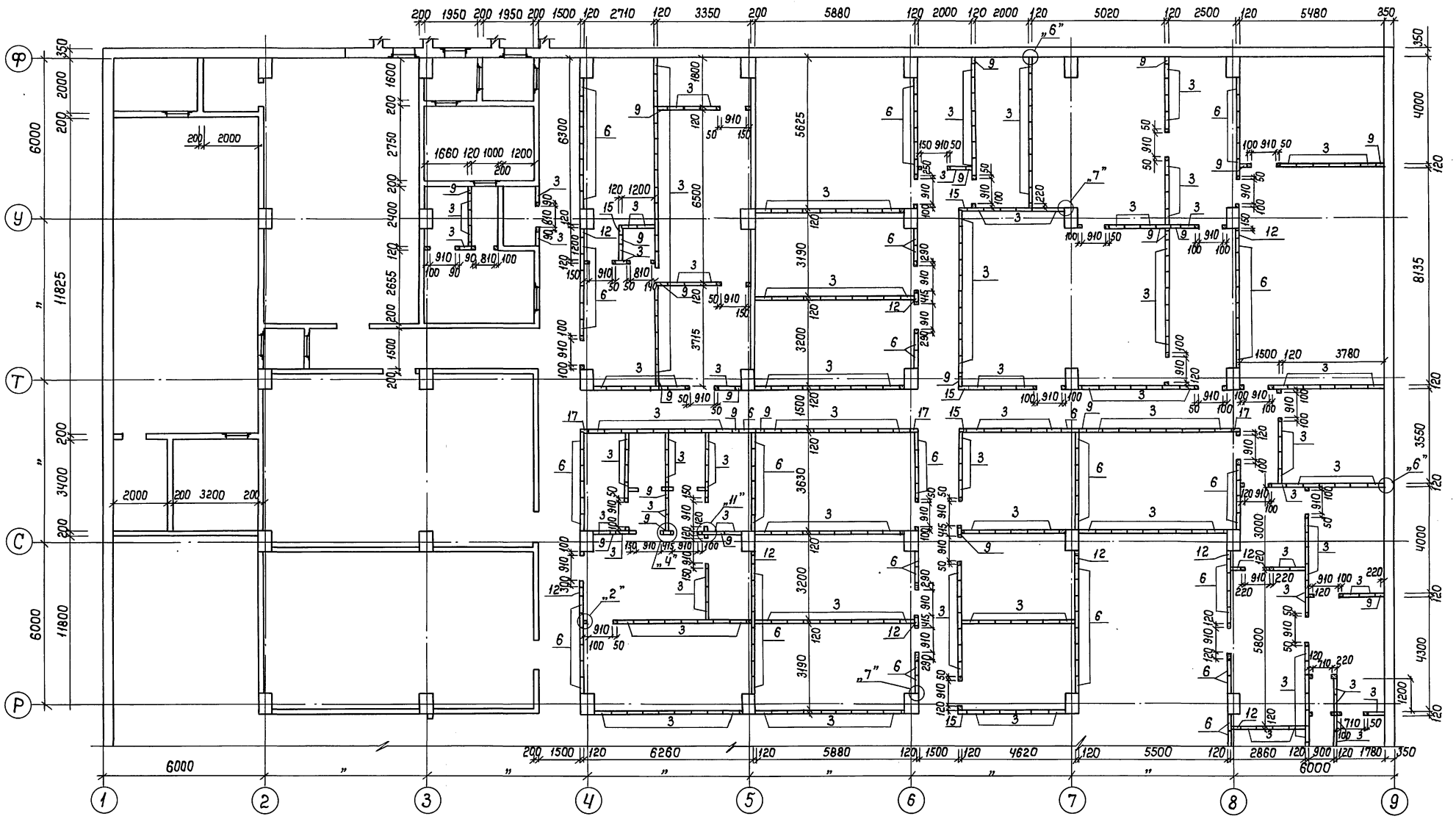

Данный лист смотреть совместно с листами 24÷26; 28; 29.

Инв. № подл. | Подпись и дата | Взам. инв. №

					ТП В-IV-225-50.90 КЖ		
Привязан		ГИП	Юдин	09.89	Заглубленное здание вспомогательного назначения	Стадия	Лист	Листов
		Нач.отд.	Козлов	09.89		Р	27	
		Н.контр.	Климов	09.89				
		Гл.спец.	Климов	09.89	Асбестоцементные экструзионные перегородки в осях „Р÷Ф", „1÷9".	Гипрокоммунавтотранс г. Москвы		
Инв. №		Нач. гр.	Смальянинова	09.89				
		Исполн.	Сергеичев	09.89				

Копировал: ГИ 24456-02 30 Формат: А2

Альбом 3

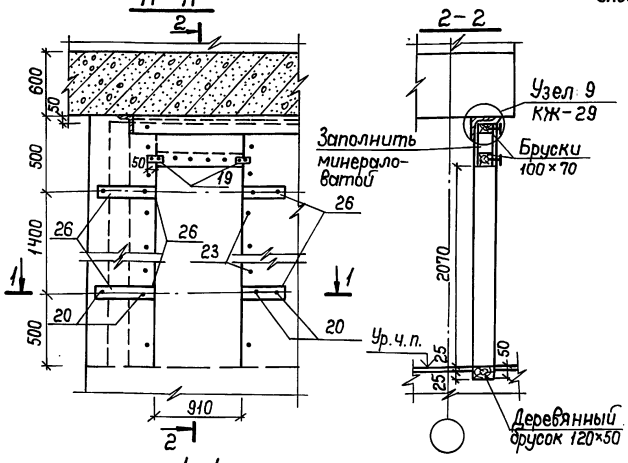

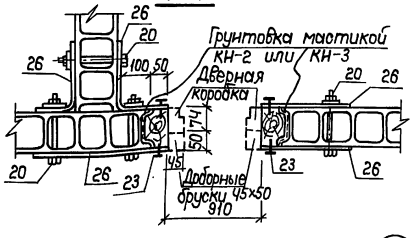

Спецификация крепежных элементов на экструзионные перегородки

Формат	Зона	Поз.	Обозначение	Наименование	Кол.	Примеч.
				Детали		
А4		18	Альбом 4 КЖИ.34-01	Изделие закладное МН-3	18	
Б4		19	Альбом 3 КЖ-28	Лента 2,5×60 Б Ст.3 сп ГОСТ 6009-74		
				δ=100	60,0	0,1 кг
Б4		28	"	Ф18 АIII ГОСТ 5781-82*, δ=180	80	0,36 кг
				Стандартные изделия		
Б4		20	Альбом 3 КЖ-28	Болт М10×150.58 ГОСТ 7798-70	2000	
Б4		21	то же	Гайка М10.5 ГОСТ 5915-70*	2000	
Б4		22	"	Шайба 12 ГОСТ 11371-78*	2000	
Б4		23	"	Шуруп А6×40 ГОСТ 1144-80*	1200	
Б4		24	"	Дюбель ДГ 4,5×50	600	
				Материалы		
Б4		25	Альбом 3 КЖ-28	Уголок 120×120×4 ГОСТ 19771-74* ст. 3 сп. ГОСТ 535-88	1210,0	п.м.
Б4		26	то же	Лист 3×60 ГОСТ 18904-74* ст. 3 сп. ГОСТ 16523-76*	1000,0	п.м.
Б4		27	"	Полоса 4×60 ГОСТ 103-76* ст. 3 сп ГОСТ 535-88	10,0	п.м.
Б4		29	"	**Асбестоцементные листы**		
				-δ=10 ГОСТ 18124-75*	580,0	м²
				Древесина	12,5	м³

Спецификация асбестоцементных экструзионных панелей

Поз.	Обозначение	Наименование	Кол.	Масса ед. кг	Примеч.
		Асбестоцементные экструзионные стеновые панели			
1	Серия 1.000.8-1	ПСЭА 350.60.12-МВ	671	160,0	
2	то же	" 320 "	110	146,3	
3	"	" 300 "	548	137,2	
4	"	" 290 "	173	133,0	
5	"	" 260 "	12	118,9	
6	"	" 240 "	177	109,8	
7	"	ПСЭА 350.30.12-МВ	27	87,0	
8	"	" 320 "	5	79,6	
9	"	" 300 "	32	74,6	
10	"	" 290 "	18	72,0	
11	"	" 260 "	1	64,6	
12	"	" 240 "	21	59,7	
13	"	ПСЭА 350.30.12-МВУ	17	86,4	
14	"	" 320 "	4	80,3	
15	"	" 300 "	11	75,3	
16	"	" 290 "	7	72,6	
17	"	" 240 "	6	60,2	

Производство работ по установке асбестоцементных перегородок.

1. До установки асбестоцементных панелей устанавливаются закладные детали из покрытия (см. листы 45÷48).
2. При устройстве бетонного пола в местах установки сборных панелей перегородок установить в полу бруски для создания штрабы глубиной 5см и шириной 13см.
3. К закладным из покрытия по линии расположения перегородок установить направляющие уголки поз. 25 и закрепить их на сборке (см. лист 29).
4. Выбить деревянные бруски из конструкции пола.
5. Панели перегородок должны быть доставлены краном в пакетах во внутрь здания до монтажа плит покрытия или через монтажные проемы в покрытии.
6. Перед установкой панелей в уголке поз. 25 просверливаются овальные отверстия 40×14 мм с шагом 600 мм для возможного перемещения покрытия в вертикальном направлении.
7. Устанавливаются сборные панели перегородок и намечаются места их крепления к уголку (шаг 600мм). В стеновых панелях просверлить отверстия Ф12 по месту. Пробивка отверстий не допускается.
8. В стыках панелей перегородок до их установки в проектное положение предусматриваются прокладки типа „бист" из пенополиуретана или гернута, или паронзола и других уплотняющих и герметизирующих материалов. Уплотняющие прокладки укладываются в пазах панелей при помощи клеющих мастик КН-2, КН-3 или „Перминид" по ТУ-400-1-135-78.
9. Подгонка панелей (обрезка углов в местах примыкания к ж.б. балкам) производится по месту.
10. Данный лист смотреть совместно с листами 24÷27, 29.

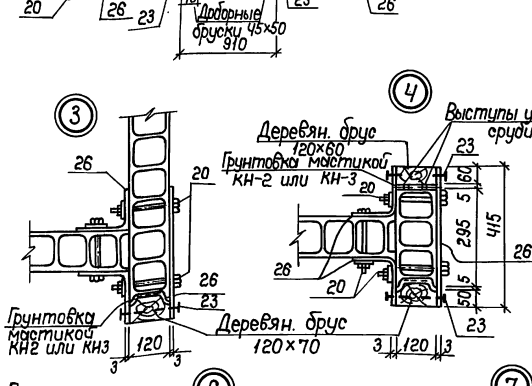

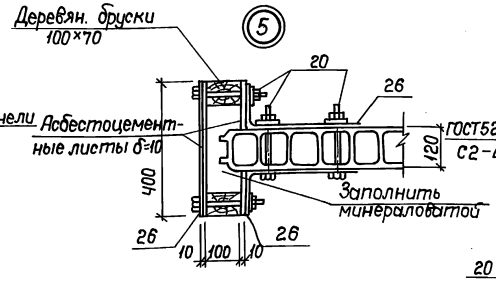

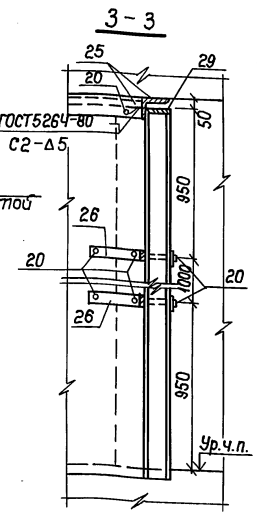



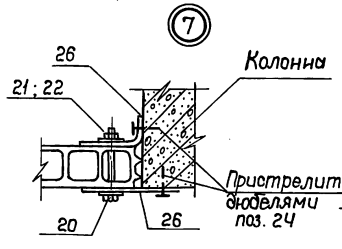

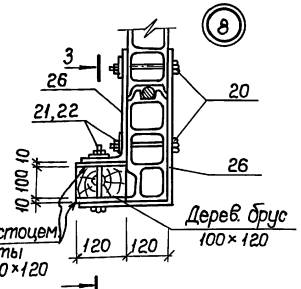

Привязан

Инв. №

Инв. № подл. | Подпись и дата | Взам. инв. №

					ТП В-IV-225-50.90 КЖ	
ГИП	Юдин		08.89			
Нач. отд.	Козлов		09.89	Заглубленное здание вспомогательного назначения	Стадия: Р	Лист: 28
Н. контр.	Климов		09.89			Листов:
Гл. спец.	Климов		09.89			
Нач. гр.	Смольянинова		09.89	Асбестоцементные экструзионные перегородки. Узлы: Спецификация.	Гипрокоммундортранс г. Москва	
Исполн.	Сергеичев		09.89			

Копировал: ЭЦ 24456-02 31 Формат: А2

Альбом 3

Деталь крепления перегородок к покрытию

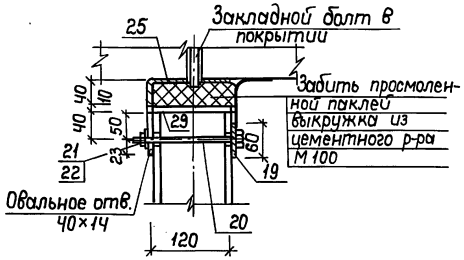

Деталь крепления перегородок к покрытию в местах прохождения ребра плиты

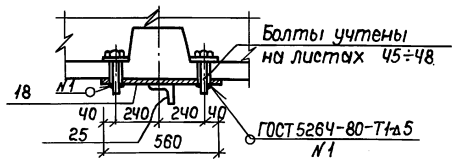

Деталь крепления перегородок к балке

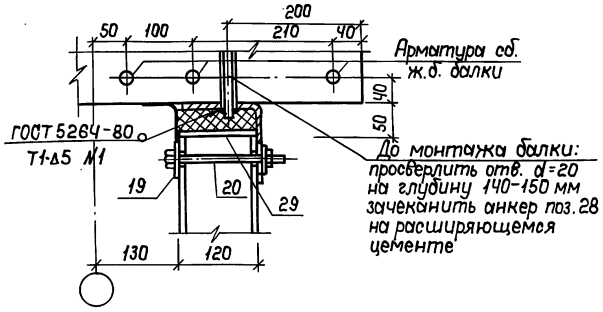

Детали крепления сантехнического оборудования к асбестоцементным экструзионным перегородкам

Крепление умывальника

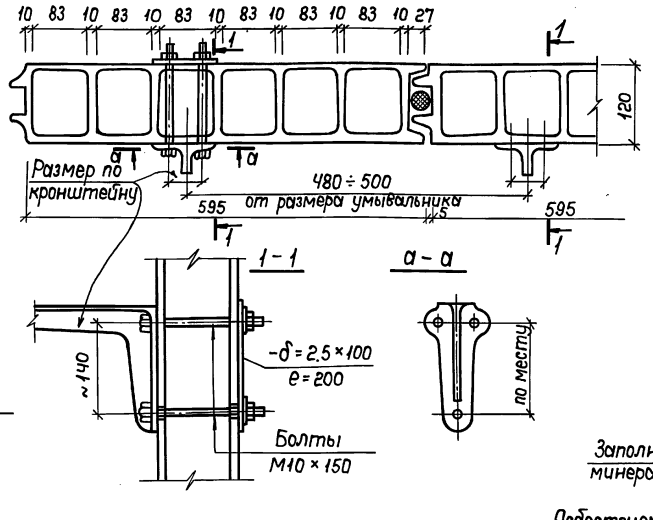

Крепление писсуара

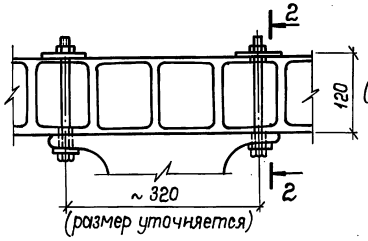

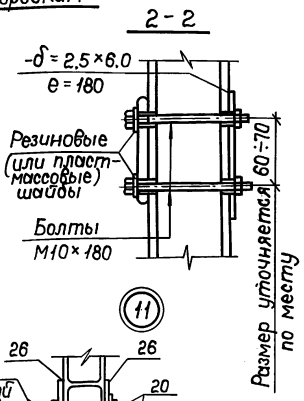

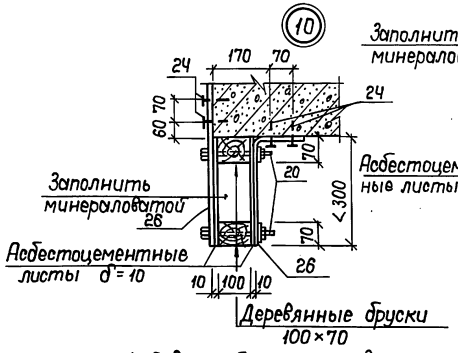

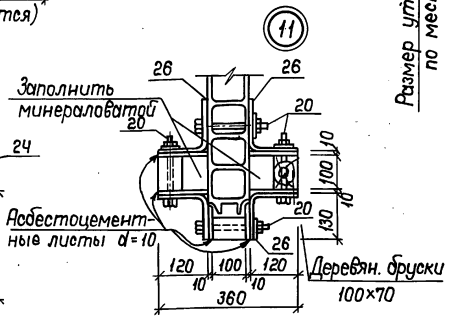

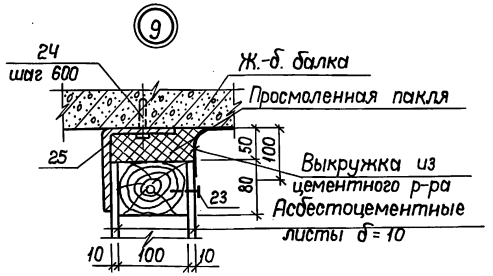

1. В верхней части каждая панель перегородок накрывается асбестоцементным листом 600×120×10мм на указанных выше клеющих мастиках.
2. Панели устанавливаются в штрабу на свежеуложенный цементно-песчаный раствор марки не ниже 50.
3. Крепление уголка поз. 25 как вариант возможно дюбелями ДГ4,5×50, пристреливаемые к ж.б. балке с шагом 600 мм.
4. Отверстия в панелях вырезать по чертежам АР-38÷53 альбом 2.
5. Верх каждой экструзионной панели крепится к уголку поз. 25.
6. Данный лист смотреть совместно с листами 24-28.

Ведомость расхода стали, кг

Марка элемента	Изделия арматурн.		Изделия металлические						
	Арматура класса		Прокат марки						Всего
	АIII		Ст. 3 сп						
	ГОСТ 5781-82*		ГОСТ 6009-74*		ГОСТ 103-76*	ГОСТ 19771-74*			
	Ф18	Итого	δ=2,5	δ=3	δ=4	L120×120×4		Итого	
Экструзионные перегородки	28,8	28,8	70,8	1410,0	18,9	8833,0		10332,7	10361,5

Привязан

Инв. №

ТП В-IV-225-50.90 КЖ							
ГИП	Юдин		09.89	Заглубленное здание вспомогательного назначения	Стадия	Лист	Листов
Нач.отд.	Козлов		09.89		Р	29	
Н.контр.	Климов		09.89				
Гл.спец.	Климов		09.89	Асбестоцементные экструзионные перегородки. Узлы. Детали крепления.	Гипрокоммундортранс г. Москва		
Нач. гр.	Смольянинова		09.89				
Исполн.	Сергеичев		09.89				

Копировал: 24456-02 32 Формат: А2

Инв. № подл. | Подпись и дата | Взам. инв. №

Альбом 3

Армирование железобетонных перегородок

1 случай h=3600(4100) 1-1 2 случай h=2450(2950) 2-2

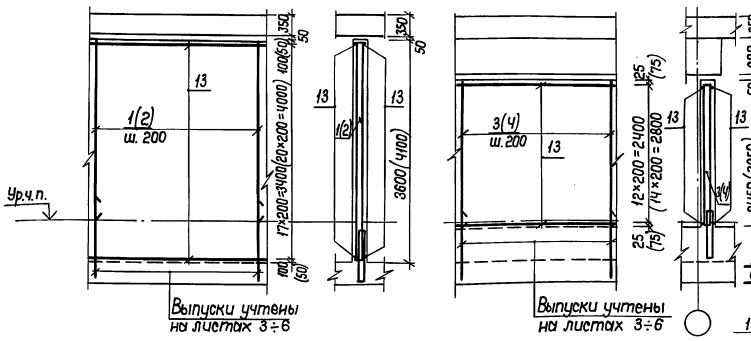

Деталь крепления железобетонной перегородки к балке

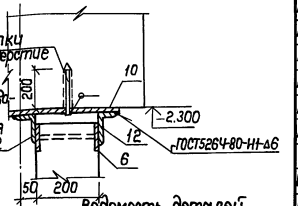

Деталь обрамления отверстий Δ>300мм

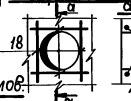

Ведомость деталей

Поз.	Эскиз
7	70, 180
8	180, 2770
9	180, 2420
17	180, 2670

Армирование железобетонных перегородок в местах устройства дверных проемов

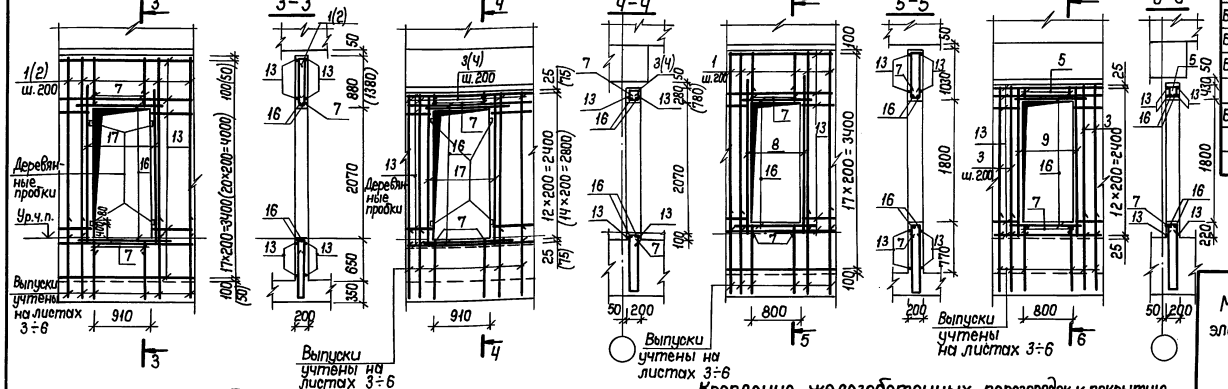

Крепление железобетонной перегородки к стеновой панели и колонне

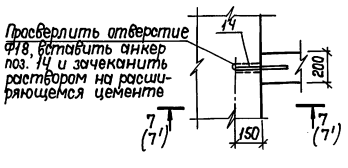

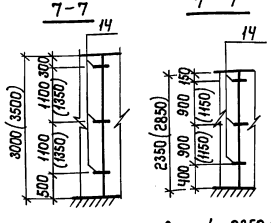

Для h=3000(3500) Для h=2350(2850)

Крепление железобетонных перегородок к покрытию

а) между ребер б) в местах прохождения ребра

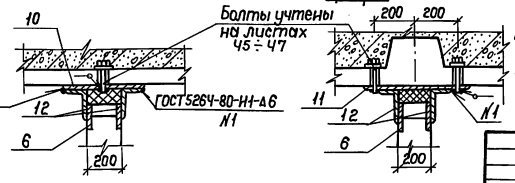

Спецификация арматурных изделий на железобетонные перегородки

Формат	Зона	Позиц.	Обозначение	Наименование	Кол.	Примеч.
				Сборочные единицы		
А3		1	Альбом Ч КЖИ.14-08	Каркас плоский КР33	758	
А3		2	КЖИ.14-09	КР34	491	
А3		3	КЖИ.14-10	КР35	351	
А3		4	КЖИ.14-11	КР36	229	
А4		5	КЖИ.20-03	КР37	16	
А4		6	КЖИ.33	Изделие закладное МН-1	88	
				Детали		
Б4		7*	Альбом 3 КЖ-30	Ф8АI ГОСТ5781-82* l=420	244	0.2кг
Б4		8*	„	Ф25АIII ГОСТ5781-82* l=2950	40	11,8кг
Б4		9*	„	l=2600	16	10.0кг
А4		10	Альбом Ч КЖИ.34	Изделие закладное МН-2	81	1.4кг
А4		11	Альбом Ч КЖИ.34-01	Изделие закладное МН-3	7	2,2кг
Б4		12	Альбом 3 КЖ-30	Уголок Б-100×63×7 ГОСТ 8510-86 l=100 Ст.3сп ГОСТ 535-88	176	0,87кг
Б4		14	„	Ф16АIII ГОСТ5781-82* l=300	237	0,5кг
Б4		15	„	l=250	35	0,4кг
Б4		16	„	l=1900	128	3,0кг
Б4		17*	„	l=2850	72	4,5кг
Б4		18	„	l=1500	400	2,4кг
				Материалы		
Б4		13	Альбом 3 КЖ-30	Распределительн. арматура Ф6АI ГОСТ5781-82*	12418,1	п.м
				Бетон класса В15	252,4	м³

Позиции 7... 9, 17 - см. ведомость деталей.

Ведомость расхода стали, кг

Марка элемента	Изделия арматурные							Изделия закладные				Общий расход
	Арматура класса							Арм. класса	Прокат марки			
	A-I			A-III				A-I	A-III	ст 3сп		
	ГОСТ5781-82*			ГОСТ5781-82*				ГОСТ5781-82*		8510-86	103-76	
	Ф6	Ф8	Итого	Ф8	Ф16	Ф25	Итого	Ф6	Ф16	Б100×63×7	d=4	
Железобетонные перегородки	2852,3	2111,6	4963,9	4098,8	1688,0	624,0	6410,8	29,9	132,5	153,1	211,5	11901,7

1. Данный лист смотреть совместно с листами 3÷6, 45÷48.
2. До бетонирования предусмотреть установку закладных и деталей КПК по чертежам 1АР-38÷53 альб. 2.
3. Сварку производить по ГОСТ5264-80 электродами Э42А ГОСТ9467-75.
4. Арматуру, попадающую на проемы, и поз. 17 - обрезать по месту.

					ТП 8-IV-225-50.90 КЖ		
Привязан							
ГИП	Юдин		02.90	Заглубленное здание вспомогательного назначения	Стадия	Лист	Листов
Нач. отд.	Козлов		02.90		Р	30	
Н. контр.	Климов		02.90				
Гл. спец.	Климов		02.90	Железобетонные перегородки. Армирование. Детали. Спецификация. Ведомость.	Гипрокоммундортранс г. Москва		
Нач. гр.	Смольянинова		02.90				
Исполн.	Тарасенкова		02.90				

Инв. № подл. | Подпись и дата | Взам. инв. №

Копировал: 24456-02 33 Формат: А2

Альбом 3

Схемы раскладки закладных элементов

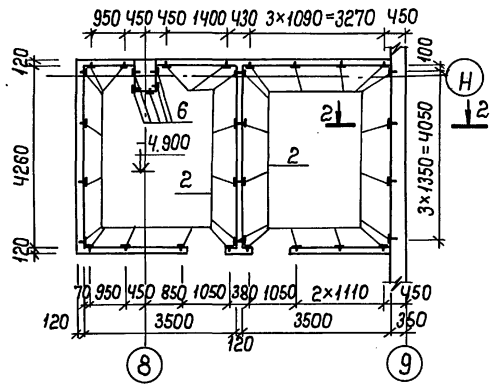

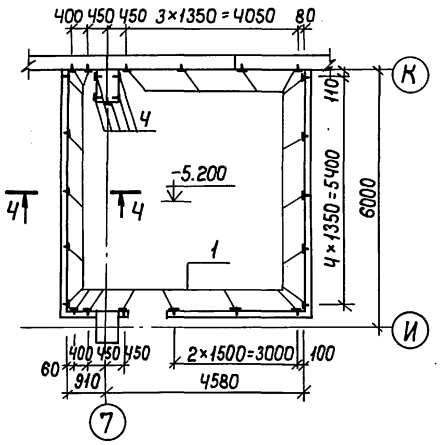

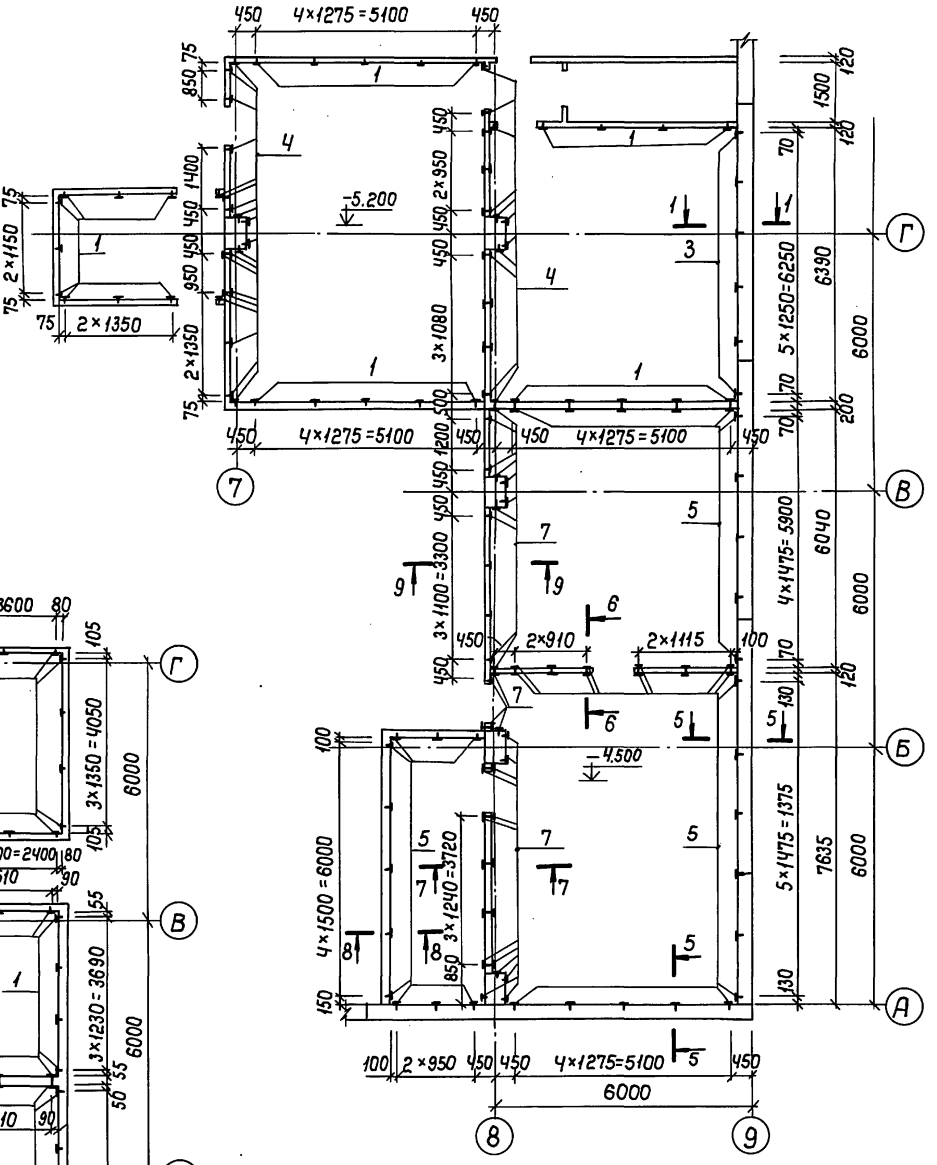

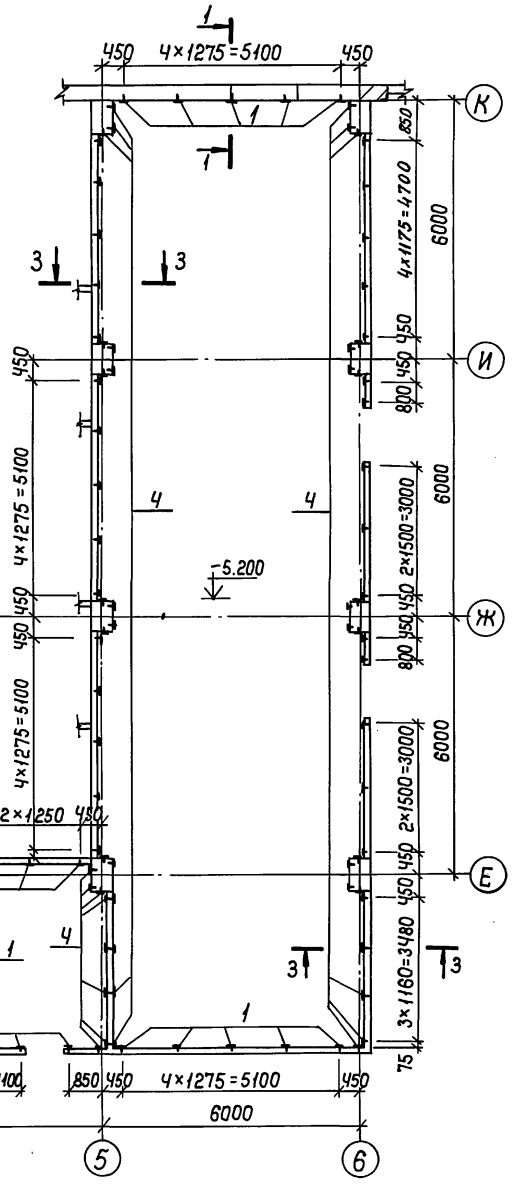

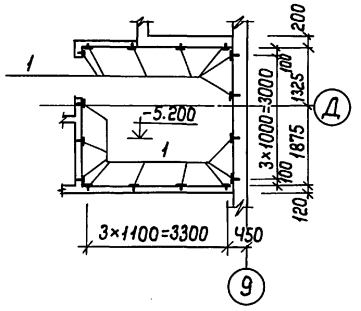

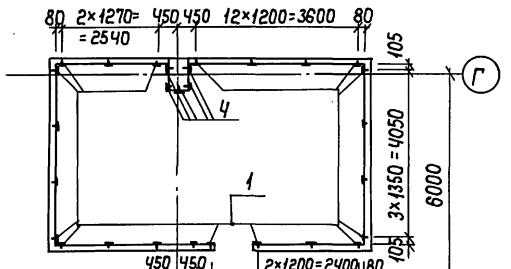

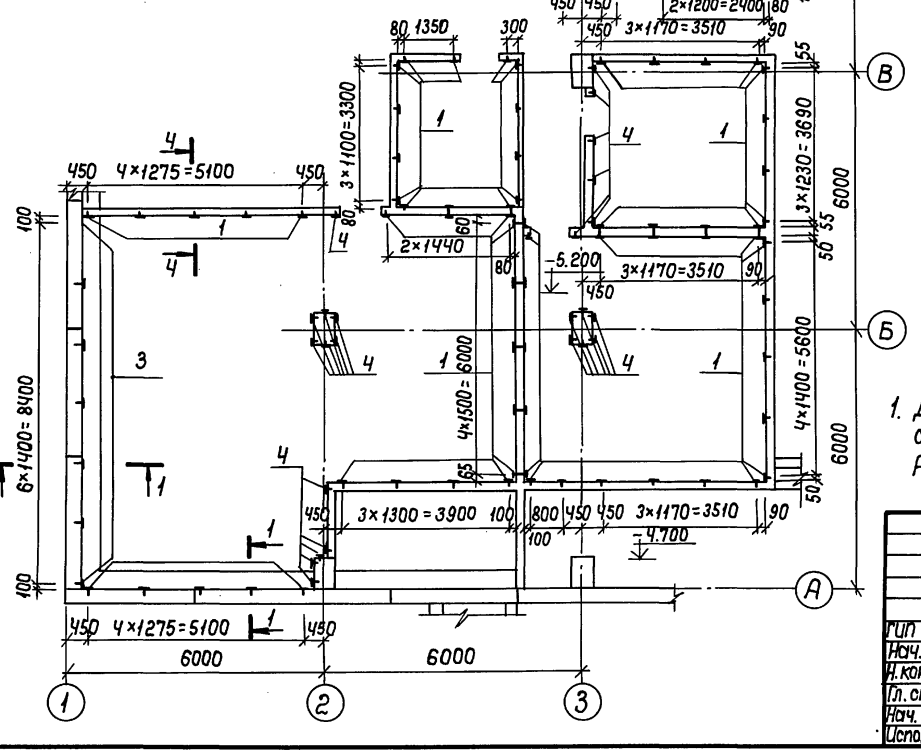

1. Данный лист смотреть совместно с листом 32 и АР-58 альб. 2.

Привязан

Инв. №

				ТП В-IV-225-50.90 КЖ			
ГИП	Юдин		01.90	Заглубленное здание вспомогательного назначения	Стадия	Лист	Листов
Нач.отд.	Козлов		01.90		Р	31	
Н.контр.	Климов		01.90				
Гл.спец.	Климов		01.90	Звукопоглощающая облицовка стен. Схемы раскладки закладных элементов.	Гипрокоммунтранс г. Москвы		
Нач.гр.	Смольянинова		01.90				
Исполн.	Сергеичев		01.90				

Инв. № подл. | Подпись и дата | Взам. инв. №

Копировал: ГК 24456-02 34 Формат: А2

Альбом 3

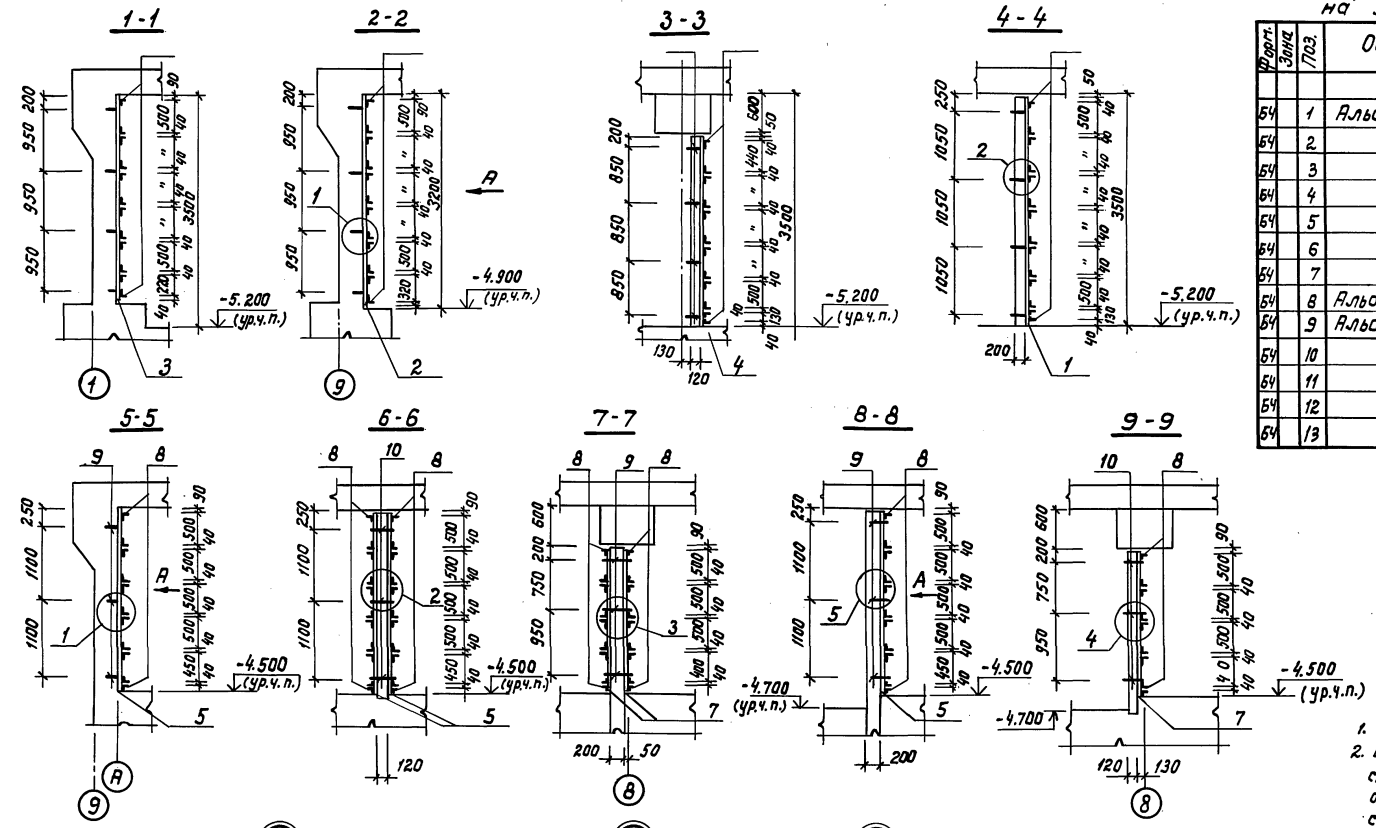

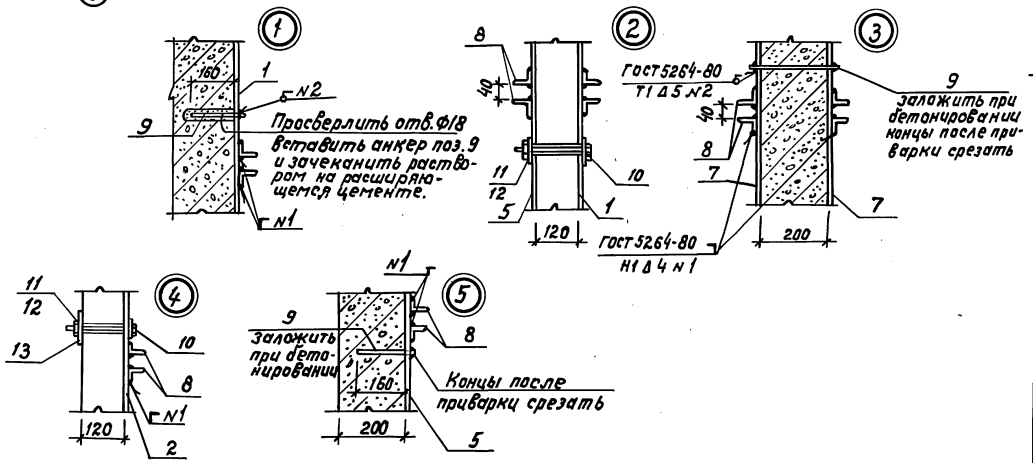

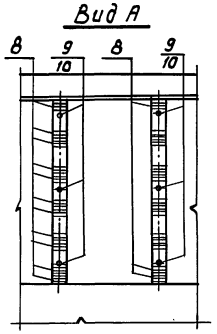

Спецификация закладных изделий на звукопоглощающую облицовку стен

Формат	Зона	Поз.	Обозначение	Наименование	Кол.	Примеч.
				Детали		
Б4		1	Альбом 3 КЖ-32	Полоса 4×60 ГОСТ 103-76* / ст.3сп ГОСТ 535-88 ℓ=3450	188	6.52 кг
Б4		2	"	" ℓ=3150	32	5.94 кг
Б4		3	"	" ℓ=3050	18	5.77 кг
Б4		4	"	" ℓ=2850	158	5.39 кг
Б4		5	"	" ℓ=2750	44	5.20 кг
Б4		6	"	" ℓ=2550	5	4.82 кг
Б4		7		" ℓ=2150	31	4.07 кг
Б4		8	Альбом 4 КЖИ.35	Изделие закладное МН-4	5941	0.15 кг
Б4		9	Альбом 3 КЖ-32	Ф16А1 ГОСТ 5781-82* ℓ=280	760	0.45 кг
Б4		10	"	Болт, М12×150,58 ГОСТ 7798-70*	1064	-
Б4		11	"	Шайба, М12 ГОСТ 5915-70*	1064	-
Б4		12	"	Гайка, М12 ГОСТ 11371-78*	1064	-
Б4		13	"	Прокладка 4×60 ГОСТ 103-76* / ст.3сп ГОСТ 535-88 ℓ=80	960	0.09 кг

Ведомость расхода стали, кг

Марка элемента	Изделия закладные					Всего
	Арматура класса А-I ГОСТ 5781-82*		Прокат марки Ст. 3 сп ГОСТ 103-76*	ГОСТ 8510-86		
	Ф16	Итого	-δ=4	L50×32×4	Итого	
Звукопоглощающая облицовка стен	342.0	342.0	2835,0	888.0	3723,0	4065,0

1. Данный лист смотреть совместно с листом АР-58 вл.2.
2. В полосах поз.1,2, расположенных на наружных стенах и перегородках толщиной 200, просверлить отверстия Ф18 по месту в соответствии с заложенными при бетонировании анкерами. Пластины надеть на анкера и приварить. Выступающую часть анкера после сварки-срезать.
3. В полосах поз. 1,2, расположенных на перегородках толщиной 120 мм, просверлить отв. Ф14, затем просверлить по ним отверстия в перегородках под болты поз. 5.
4. Уголки поз.3 приварить к пластинам попарно, соединив их болтом через деревянный брусок-шаблон. После приварки внешних граней уголков брусок вынуть и уголки приварить изнутри.
5. Деревянные бруски сеч. 40×70 заложить между уголками и крепить их болтами.

ТП В-IV-225-50.90 -КЖ

Привязан						
ИНВ. №						
ГИП	Юдин		03.90	Заглубленное здание вспомогательного назначения	Стад. Р	Лист 32	Листов
Нач.отд.	Козлов		03.90			
Н.контр.	Климов		03.90			
Гл.спец.	Климов		03.90	Звукопоглощающая облицовка стен. Разрезы. Узлы. Спецификация. Ведомость	Гипрокоммундортранс г. Москва	
Нач.гр.	Столбянинова		03.90			
Исполн.	Сергеичев		03.90			

24456-02 35

Копировал: [illegible]

формат А2

Инв.№ подл. | Подпись и дата | Взам.инв.№

Альбом 3

Маркировочная схема резервуара

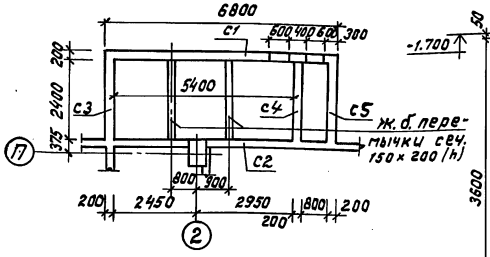

Армирование стены С1

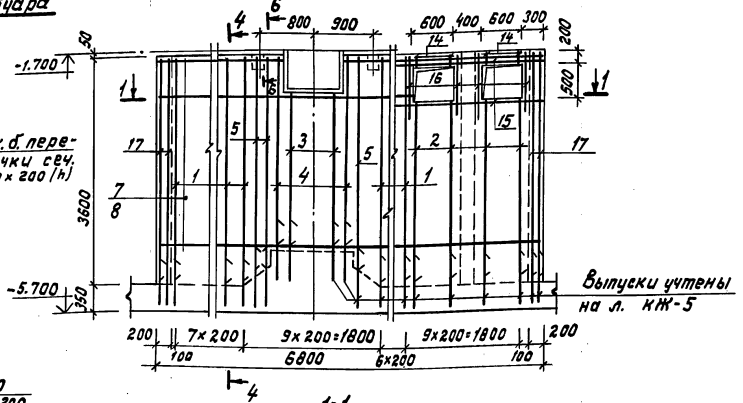

Армирование стены С-2

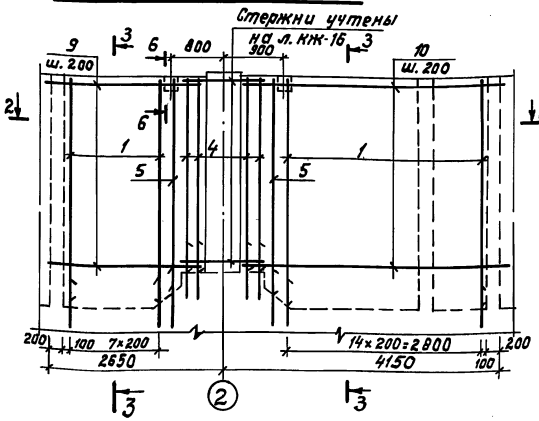

1-1

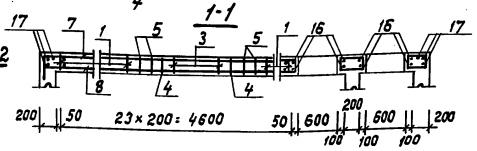

2-2

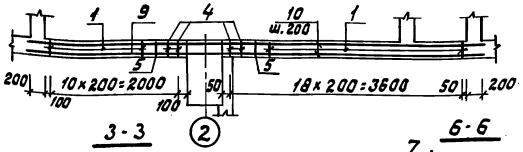

3-3

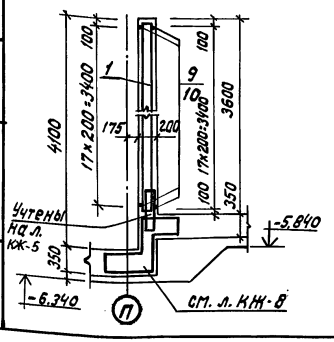

6-6

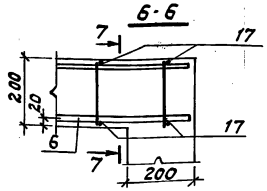

7-7

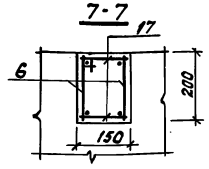

Армирование стен С3; С4; С5

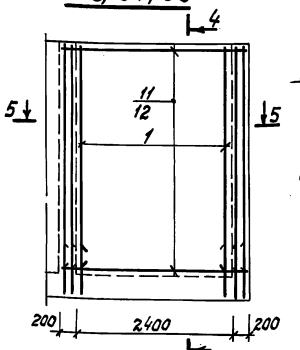

4-4

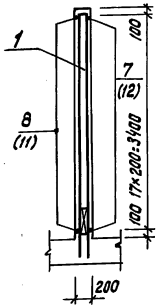

5-5 (для С3)

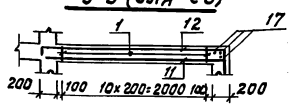

5-5 (для С4)

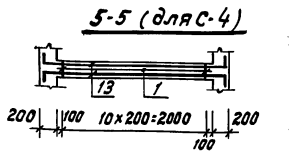

5-5 (для С5)

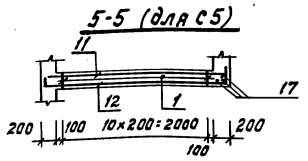

Спецификация арматурных изделий на резервуар для воды

Формат	Зона	Поз.	Обозначение		Наименование	Количество на исполнение				Прим.
					Сборочные единицы					
А3		1	Альбом 4	КЖИ.14-12	Каркас плоский Кр38	15	23	33		
А3		2		КЖИ.14-13	Кр39	6				
А3		3		КЖИ.14-14	Кр40	4				
А3		4		КЖИ.14-15	Кр41	2	4			
А3		5		КЖИ.14-16	Кр42	4	2			
А3		6		КЖИ.14-17	Кр43				4	
					Детали					
Б4		7*	Альбом 3	КЖ-33	Ф12AIII ГОСТ 5781-82* L=7240	18				6.43 кг
Б4		8		"	L=6740	18				5.99 "
Б4		9		"	L=2500		36			2.22 "
Б4		10		"	L=4000		36			3.55 "
Б4		11		"	L=2600			36		2.31 "
Б4		12*		"	L=2900			36		2.58 "
Б4		13*		"	L=2750				36	2.45 "
Б4		14*		"	L=830	8				0.74 "
Б4		15		"	Ф16AIII ГОСТ 5781-82* L=2400	4				3.79 "
Б4		16		"	L=1300	8				2.05 "
					Материалы					
Б4		17	Альбом 3	КЖ-33	Распред. арм. ФВАI ГОСТ 5781-82*			22.3	4.0	п.м.
					Бетон класса В25	4.6	4.5	5.2	0.15	м³

Ведомость деталей

Поз.	Эскиз
7	250 6740 250
12	100 2550 100
13	100 2550 100
14	170 170

Ведомость расхода стали, кг

Марка элемента	Изделия арматурные						
	Арматура класса						Всего
	AI		AIII				
	ГОСТ 5781-82*						
	Ф8	Итого	Ф8	Ф12	Ф16	Итого	
Резервуар для воды	13.2	13.2	119.8	1182.8	32.3	1334.9	1348.1

Марка: С1 | С2 | С3÷С5 | Нел. лат. пазухи

Литера

1. Данный лист смотреть совместно с листами 38, 34 и АР-60 альб. 2.
2. Стержни и каркасы, попадающие на отверстия и проемы, обрезать по месту.
3. Соединение каркасов с выпусками из фундаментной плиты производить на сварке через один по ГОСТ 14098-85-С23-Рэ.

Привязан

Инв. №

Инв. № подл. | Подпись и дата | Взам. инв. №

ТП В-IV-225-50.90 -КЖ			
Гип Юдин 08.90	Заглубленное здание вспомогательного назначения	Стад.	Лист	Листов
Нач. отд. Козлов 03.90		Р	33	
Н. контр. Климов 03.90	Резервуар для воды. Армирование. Спецификация. Ведомость.	Гипрокоммундортранс г. Москва		
Гл. спец. Климов 03.90				
Нач. гр. Стельмашонок 03.90				
Исполн. Сергеичев 03.90				

Копировал: Коб 24456-02 36 Формат А2

Альбом 3

Монтажная схема металлической рубашки резервуара для воды

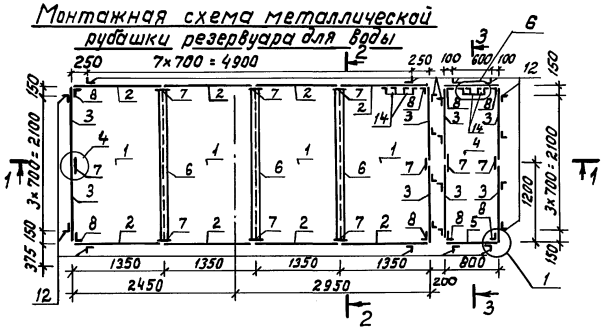

2-2

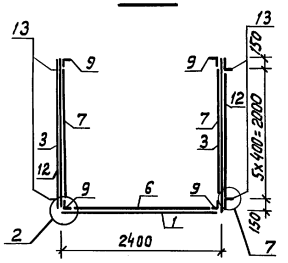

3-3

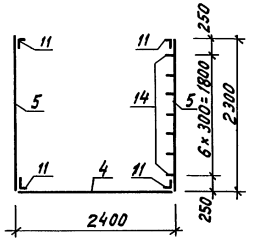

1-1

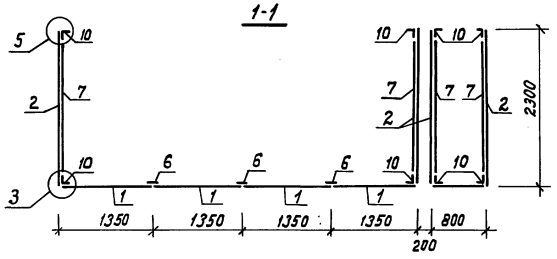

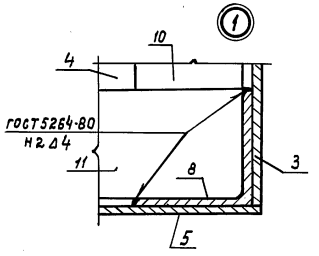

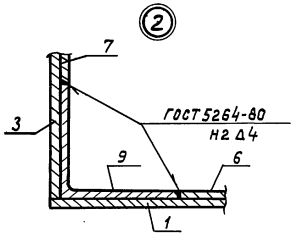

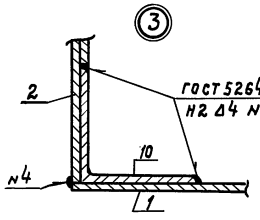

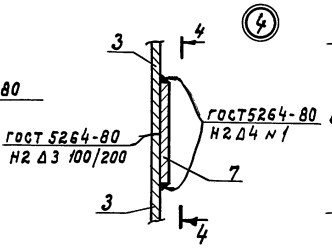

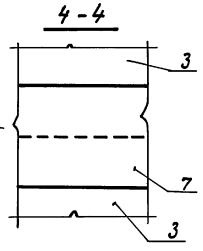

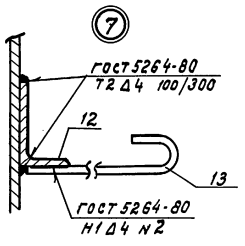

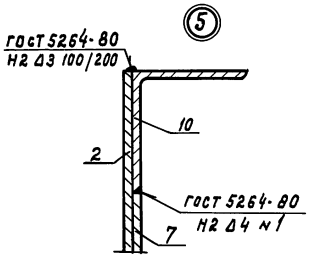

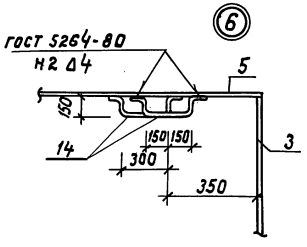

Спецификация металлических изделий на рубашку резервуара

Формат	Зона	Поз.	Обозначение	Наименование	Кол.	Прим.
				Детали		
Б4		1	Альбом 3 КЖ-34	Лист 6-4×1350 ГОСТ 19904-74* / Ст.3сп ГОСТ 16523-70*	4	101.8 кг
Б4		2	"	То же	8	97.5 "
Б4		3	"	Лист 6-4×1200 ГОСТ 19904-74* / Ст.3сп ГОСТ 16523-70*	8	86.7 "
Б4		4	"	Лист 6-4×800 ГОСТ 19904-74* / Ст.3сп ГОСТ 16523-70*	1	60.3 "
Б4		5	"	То же	2	57.8 "
Б4		6	"	Полоса 6-4×50 ГОСТ 103-76* / Ст.3сп ГОСТ 535-88*	3	3.54 "
Б4		7	"	То же,	10	3.39 "
Б4		8	"	Уголок 5-70×70×6 ГОСТ 8509-86 / Ст.3сп ГОСТ 535-88*	8	13.78 "
Б4		9	"	То же,	4	34.45 "
Б4		10	"	"	8	14.38 "
Б4		11	"	"	4	5.05 "
Б4		12	"	Уголок 6-32×20×4 ГОСТ 8510-86 / Ст.3сп ГОСТ 535-88	32	3.5 "
Б4		13	"	ФВАI ГОСТ 5781-82	192	0.09 "
Б4		14	"	ФIбАI ГОСТ 5781-82	14	1.27 "

Ведомость расхода стали, кг

Марка элемента	Изделия закладные								Всего
	Прокат марки					Арматура класса			
	Вст. 3сп		Ст. 3сп			A-I			
	ГОСТ 19904-74	ГОСТ 103-76*	ГОСТ 8509-86	ГОСТ 8510-86	Итого	ГОСТ 5781-82*		Итого	
	Б-4	Б-4	∟70×70×6	∟32×20×4		Ф8	Ф16		
Металлические рубашки резервуара	2056.7	44.6	383.3	112.0	2596.6	17.0	17.7	34.7	2631.3

Ведомость деталей

Поз.	Эскиз
13	50, 150
14	300, 150, 100

1. Дно рубашки уложить на свежеуложенный слой цементного р-ра.
2. Стенки рубашки использовать как опалубку.
3. Закладные детали КПК и отверстия предусмотреть до бетонирования по листам АР-48, 60 альб. 2. Детали приварить по контуру к стенам рубашки.
4. Металлическую рубашку со стороны бетона огрунтовать, а с внутренней стороны очистить и после крепления окрасить 4 слоями эмали ХС-710 по 1 слою грунтовки ХС-010 (ГОСТ 9355-81).

Инв. № подл. | Подпись и дата | Взам. инв. №

Привязан	ГИП	Юдин		03.90	ТП В-IV-225-50.90 КЖ
	Нач. отд.	Козлов		03.90	Заглубленное здание вспомогательного назначения
	Н. контр.	Климов		03.90	
	Гл. спец.	Климов		03.90	Металлическая рубашка резервуара для воды. Спецификация. Ведомость.
	Нач. гр.	Стольникова		03.90	
Инв. №	Исполн.	Сергеичев		03.90	

Стадия	Лист	Листов
Р	34	

Гипрокоммунтрансдортранс г. Москва

Альбом 3

Маркировочная схема монтажной камеры

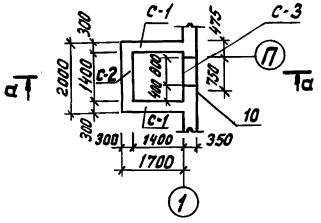

а-а

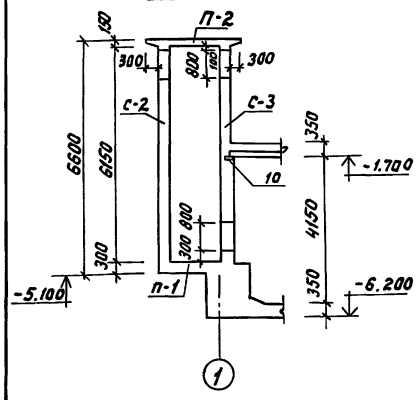

Армирование стены С-1 (2шт.)

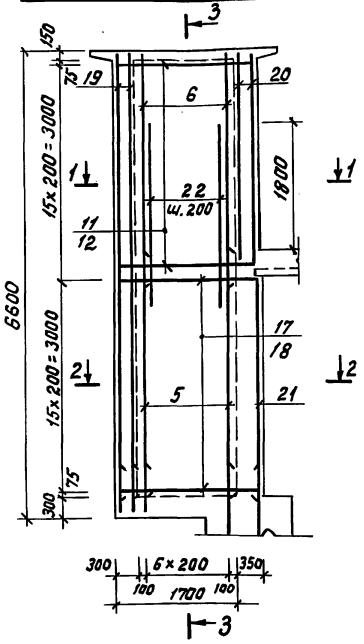

3-3

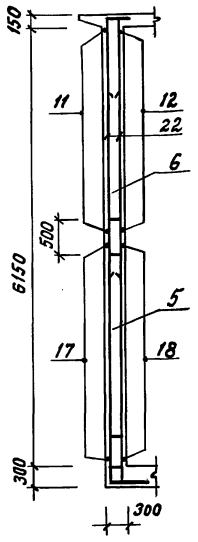

Армирование стены С-2

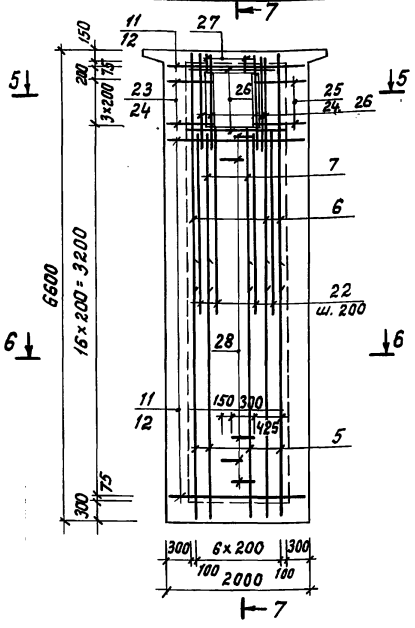

7-7

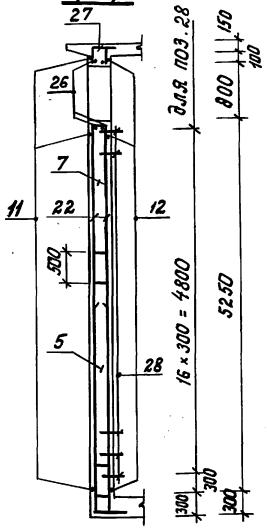

Армирование плиты П-1

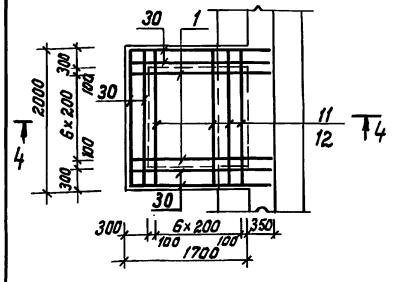

1-1

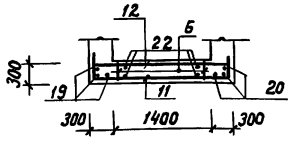

2-2

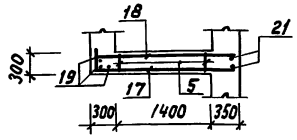

5-5

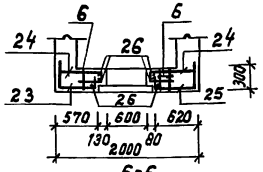

6-6

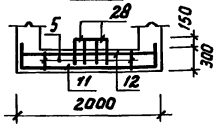

Армирование плиты П-2

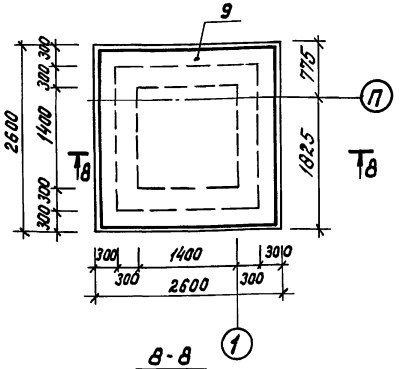

8-8

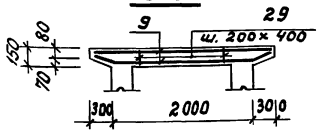

Ведомость деталей

Поз.	Эскиз
11	300 1950 300
13	300 770
16	250 320 250
17	300 2000
23	300 520 200
24	650 200 160
25	300 570 200
27	200 260 200
28	350 300 350
29	130

План выпусков из плиты П-1

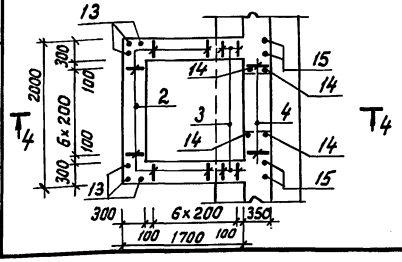

4-4

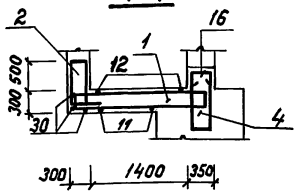

1. Данный лист смотреть совместно с листами 36 и АР-62, альбом 2.

Привязан	ГИП	Юдин		03.90	ТП В-IV-225-50.90 -КЖ	
	Нач.отд.	Козлов		03.90	Заглубленное здание вспомогательного назначения	Стад. Р / Лист 35 / Листов
	Н.контр.	Климов		03.90		
	гл.спец.	Климов		03.90	Монтажная камера. Армирование плит П1, П2, стен С-1, С-2.	Гипрокоммундортранс г. Москва
Инв. N	Нач.гр.	Стольянинова		03.90		
	Исполн.	Стольянинова		03.90		

Копировал: Кос 24456-02 38 формат А2

Инв. N подл. | Подпись и дата | Взам. инв. N

Альбом 3

Армирование стены С-3

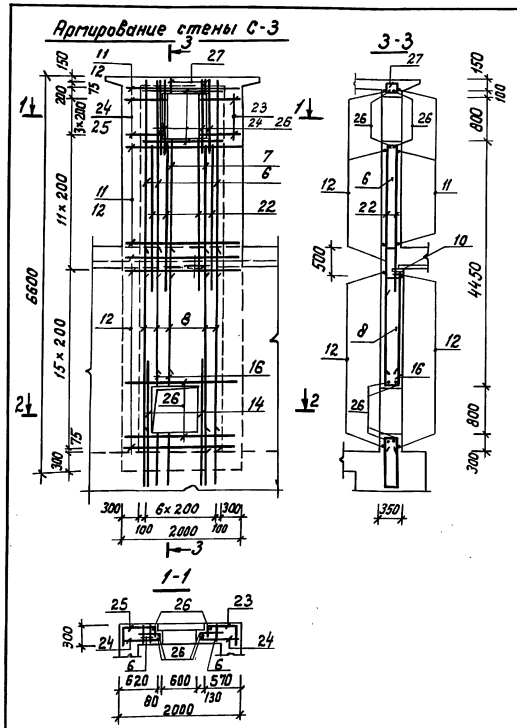

Спецификация арматурных изделий на монтажную камеру

Форм.	Зона	Поз.	Обозначение	Наименование	Кол.	Прим.
				Сборочные единицы		
А4		1	Альбом 4 кжц.20-04	Каркас плоский Кр 44	7	
А4		2	кжц.20-05	Кр 45	17	
А3		3	кжц.14-18	Кр 46	4	
А3		4	кжц.14-03	Кр 17	7	
А3		5	кжц.14-19	Кр 47	21	
А3		6	кжц.14-20	Кр 48	20	
А4		7	кжц.20-06	Кр 49	8	
А4		8	кжц.25	Кр 50	7	
А4		9	кжц.32	Сетка С10	2	
А4		10	1.400-6/76.1 л. 84	Изделие закладное МЧ-1	1	
				Детали		
				Ф12А III ГОСТ 5781-82*		
Б4		11*	Альбом 3 кж-36	ℓ=2550	63	2.3кг
Б4		12	—"—	ℓ=1950	97	1.7кг
Б4		13*	—"—	ℓ=1070	6	1.0кг
Б4		15	—"—	ℓ=1000	4	0.9кг
Б4		17*	—"—	ℓ=2300	32	2.0кг
Б4		18	—"—	ℓ=2000	32	1.8кг
Б4		19	—"—	ℓ=6280	6	5.6кг
Б4		20	—"—	ℓ=3150	6	2.8кг
Б4		21	—"—	ℓ=3060	4	2.7кг
Б4		22	—"—	ℓ=2700	48	2.4кг
Б4		23*	—"—	ℓ=1020	8	0.9кг
Б4		24*	—"—	ℓ=1010	16	0.9кг
Б4		25*	—"—	ℓ=1070	8	1.0кг
				Ф 20А III ГОСТ 5781-82*		
Б4		14	—"—	ℓ=2100	4	5.2кг
Б4		26	—"—	ℓ=1600	24	4.0кг

продолжение

Форм.	Зона	Поз.	Обозначение	Наименование	Кол.	Прим.
				Ф 10А I ГОСТ 5781-82*		
Б4		16*	Альбом 3 кж-36	ℓ=970	8	0.6кг
Б4		27*	—"—	ℓ=810	8	0.5кг
Б4		28*	—"—	Ф16А I ГОСТ 5781-82* ℓ=1240	17	2.0кг
Б4		29*	—"—	Ф8А I ГОСТ 5781-82* ℓ=250	18	0.1кг
				Материалы		
				Распред. арматура		
Б4		30	Альбом 3 кж-36	Ф8А I ГОСТ 5781-82*	19,0	м.п.
				Бетон В25	15,3	м3

* Позиции 11, 13, 16, 17, 23...25, 27...29 - см. ведомость деталей на листе КЖ-35

1. Данный лист смотреть совместно с листом 35.
2. До бетонирования конструкций заложить металлические рамы ставня, жалюзийной решетки, закладные изделия поз. 10 и скобы поз. 28.
3. Арматуру, попадающую на отверстия, - обрезать.
4. Нижнюю сетку поз. 9 разрезать в углах и отогнуть по месту.

Ведомость расхода стали, кг

Наименование	Изделия арматурные									Изделия закладные			Общий расход
	Арматура класса									Арм. класса	Прокат. марки		
	А-I				А-III				Всего	А-III ГОСТ 5781-82*	ст.3 ГОСТ 103-86	Всего	
	ГОСТ 5781-82*												
	Ф8	Ф10	Ф16	Итого	Ф8	Ф10	Ф12	Ф20	Итого	Ф8	δ=6		
Монтажная камера	9.3	8.8	34.0	52.1	101.0	83.2	1049.5	116.8	1350.5	1402.6	0.1	1.3	1.4	1404.0

Привязан

Инв. №

ГИП	Юдин		03.90	ТП В-IV-225-50.90 -КЖ			
Нач.отд.	Козлов		03.90	Заглубленное здание вспомогательного назначения	Стад.	Лист	Листов
Н.контр.	Климов		03.90		Р	36	
Гл.спец.	Климов		03.90	Монтажная камера. Армирование стены С-3. Спецификация. Ведомость.	Гипрокоммундортранс г. Москва		
Нач.гр.	Стольянинова		03.90				
Исполн.	Стольянинова		03.90				

Копировал: Ісоб 24456-02 39

Инв. № подл. | Подпись и дата | Взам. инв. №

Альбом 3

Маркировочная схема стен входа №2

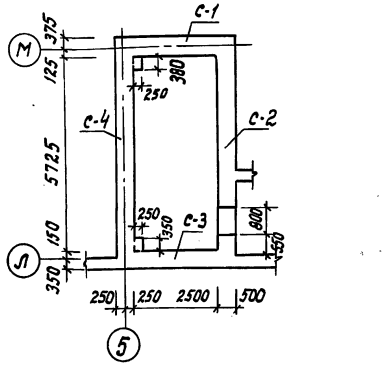

План выпусков из фундаментной плиты

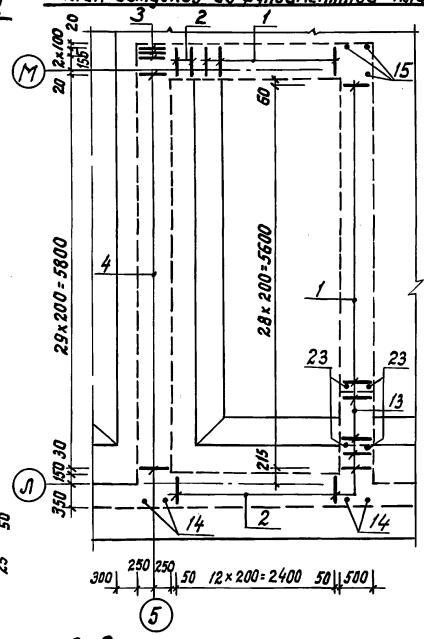

Армирование стены С-2

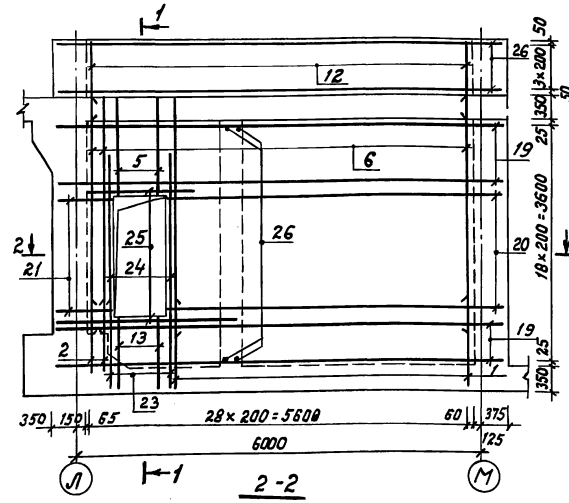

1-1

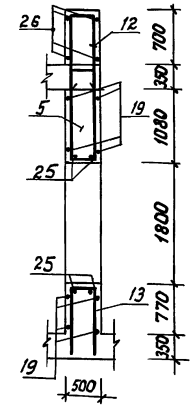

2-2

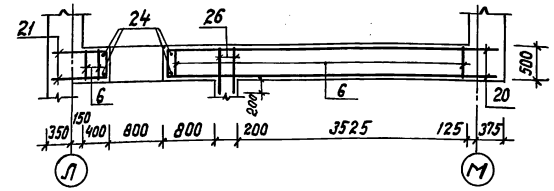

Армирование стены С-1

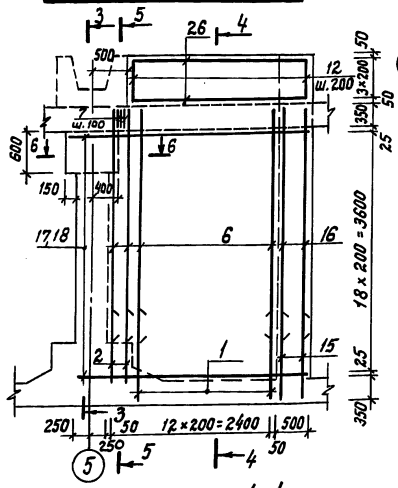

6-6

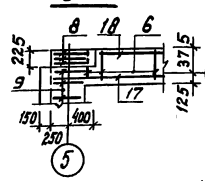

Армирование стены С-3

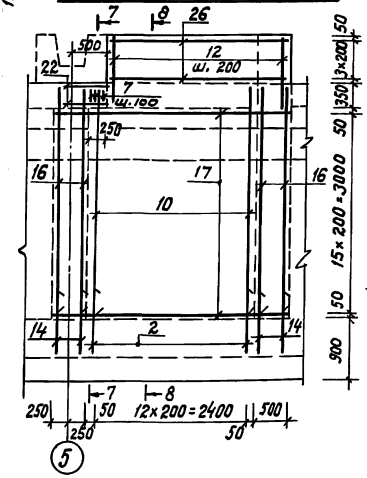

7-7

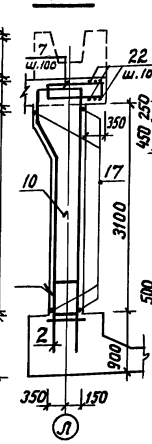

8-8

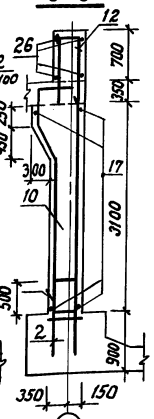

3-3

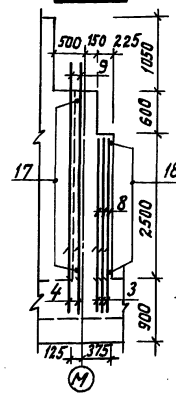

4-4

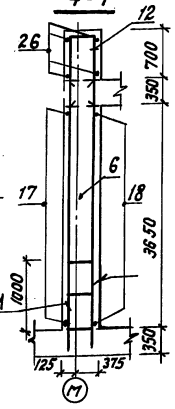

5-5

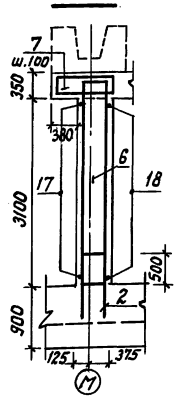

1. Данный лист смотреть совместно с листами АР-13 альб. 2 и КЖ-38, 39.
2. Каркасы поз. 4, 9 устанавливаются бо́льшим диаметром арматуры вовнутрь лестничной клетки.
3. До бетонирования заложить рамы дверей, детали КПК и закладное изделие поз. 11.
4. Соединение выпусков из фундаментной плиты с каркасами в стенах производить на сварке через шаг фланговым прерывистым швом h=5мм.
5. Сварку производить электродами Э42-А ГОСТ 9467-75.
6. Участки стен выше плиты перекрытия бетонировать после монтажа сборных плит и установки арматуры в монолитной части покрытия.

				ТП В-IV-225-50.90 -КЖ		
ГИП	Юдин		03.90	Заглубленное здание вспомогательного назначения	Стадия	Лист	Листов
Нач.отд.	Козлов		03.90		Р	37	
Н. контр.	Климов		03.90	Вход №2. Армирование стен С1÷С3	Гипрокоммунэнергомонтаж г. Москва		
Гл.спец.	Климов		03.90				
Нач.гр.	Стольянинова		03.90				
Испол.	Стольянинова		03.90				

Привязан:

Инв. №

Копировал: Кош

24456-02 40

Формат А2

Инв. № подл. | Подпись и дата | Взам. инв. №

Альбом 3

Армирование стены С-4

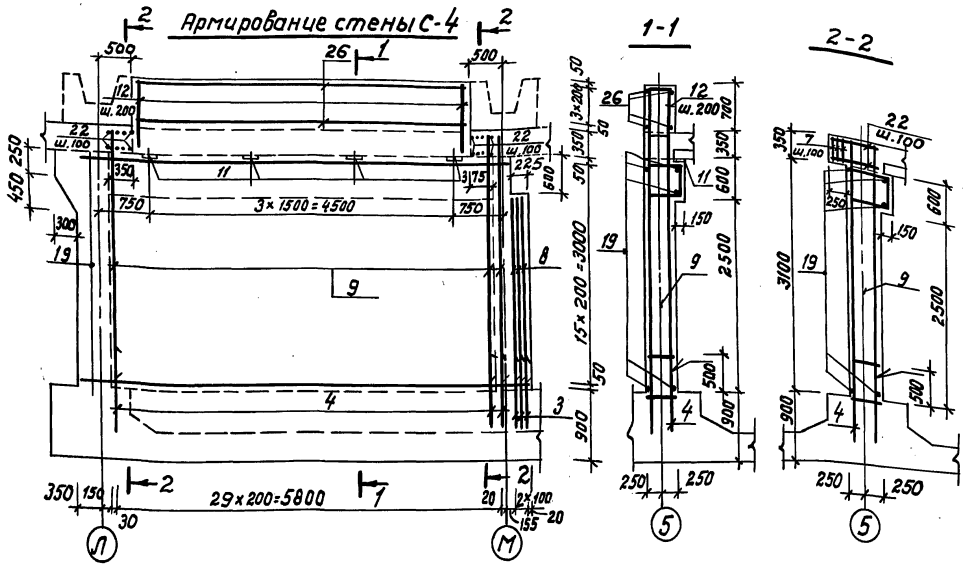

Ведомость деталей

Поз.	Эскиз
12	460, 1000
13	460, 1050
18	200, 3440, 200
20	450, 4980
21	450, 850

Спецификация арматурных изделий на вход №2

Форм.	Зона	Поз.	Обозначение	Наименование	Кол.	Прим.
				Сборочные единицы		
А3		1	Альбом 4 КЖИ.14-21	Каркас плоский Кр51	34	
А3		2	—"— КЖИ.14-22	—"— Кр52	17	
А3		3	—"— КЖИ.14-23	—"— Кр53	3	
А3		4	—"— КЖИ.15-03	—"— Кр54	30	
А4		5	—"— КЖИ.20-07	—"— Кр55	4	
А3		6	—"— КЖИ.14-24	—"— Кр56	38	
А3		7	—"— КЖИ.14-25	—"— Кр57	6	
А3		8	—"— КЖИ.14-26	—"— Кр58	3	
А4		9	—"— КЖИ.26	—"— Кр59	30	
А4		10	—"— КЖИ.27	—"— Кр60	13	
А4		11	1.400-6/76.1 л.84	Изделие закладное М4-1	4	
				Детали		
				Ф10 А-III ГОСТ 5781-82*		
Б4		12*	Альбом 3 КЖ-38	ℓ = 2460	84	1.5кг
Б4		13*	—"—	ℓ = 2560	4	1.6кг
Б4		14	—"—	ℓ = 1000	4	0.6кг
Б4		15	—"—	ℓ = 1300	3	0.8кг
Б4		16	—"—	ℓ = 3400	7	2.1кг

Продолжение

Форм.	Зона	Поз.	Обозначение	Наименование	Кол.	Примеч.
				Ф12 А-III ГОСТ 5781-82*		
Б4		17	Альбом 3 КЖ-38	ℓ = 3450	51	3.1кг
Б4		18*	—"—	ℓ = 3880	19	3.5кг
Б4		19	—"—	ℓ = 6700	52	6.0кг
Б4		20*	—"—	ℓ = 5430	18	4.8кг
Б4		21*	—"—	ℓ = 1300	18	1.2кг
Б4		22	—"—	ℓ = 700	22	0.6кг
				Ф16 А-III ГОСТ 5781-82*		
Б4		23	—"—	ℓ = 1000	8	1.6кг
Б4		24	—"—	ℓ = 3000	8	4.7кг
Б4		25	—"—	ℓ = 2000	4	3.2кг
				Материалы		
				Распред. арматура		
Б4		26	Альбом 3 КЖ-38	Ф8 А-I ГОСТ 5781-82*	170.0	м.п.
				Бетон класса В25	40.8	м³

* Позиции 12, 13, 18, 20, 21 – см. ведомость деталей.

Ведомость расхода стали, кг

Наименование	Изделия арматурные								Изделия закладные			Общий расход
	Арматура классов								Арм. класса	марки		
	А-I		А-III					Всего	А-III	Ст.3	Всего	
	ГОСТ 5781-82*								ГОСТ 5781-82	ГОСТ 103-76		
	Ф8	Итого	Ф10	Ф12	Ф16	Ф18	Итого		Ф8	∠ 6		
Вход №2	67.2	67.2	627.1	1299.3	96.2	324.0	2346.6	2413.8	0.4	5.2	5.6	2419.4

Данный лист смотреть совместно с листом 37.

				ТП В-IV-225-50.90 -КЖ		
Привязан	ГИП	Юдин	03.90	Заглубленное здание вспомогательного назначения	Стад.	Лист	Листов
	Нач.отд.	Козлов	03.90		Р	38	
	Н.контр.	Климов	03.90				
	Гл.спец.	Климов	03.90	Вход № 2. Армирование стены С4. Спецификация. Ведомости.	Гипронаммундортранс г. Москва		
	Нач.гр.	Стольянинова	03.90				
Инв.№	Испол.	Стольянинова	03.90				

Инв.№ подл. | Подпись и дата | Взам.инв.№

Копировал: Кос

24456-02 41 формат А2

Альбом 3

Маркировочная схема конструкций лестницы № 2

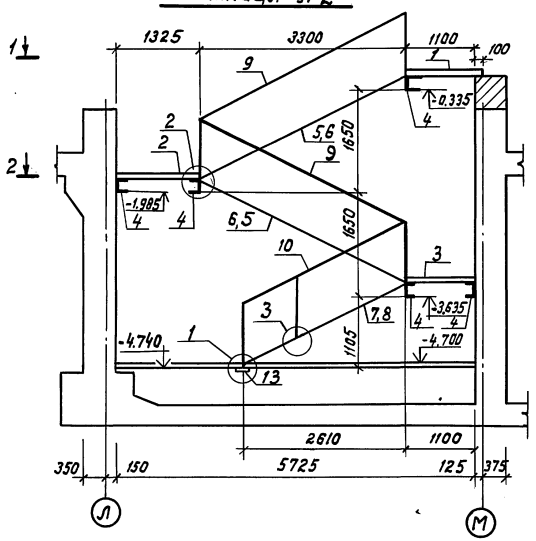

2-2

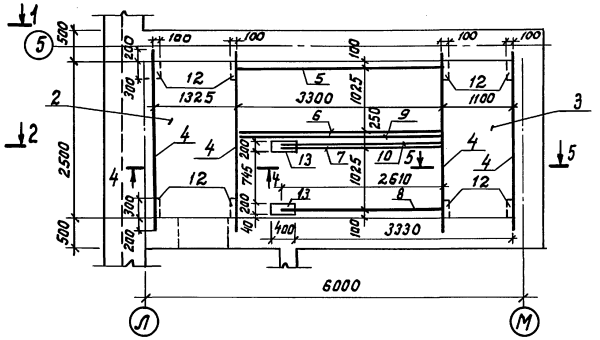

4-4, 5-5

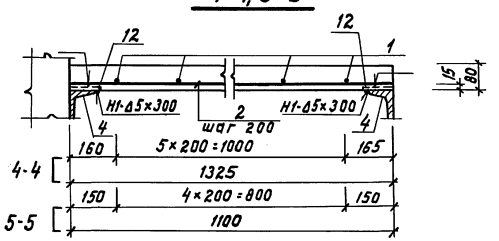

1-1

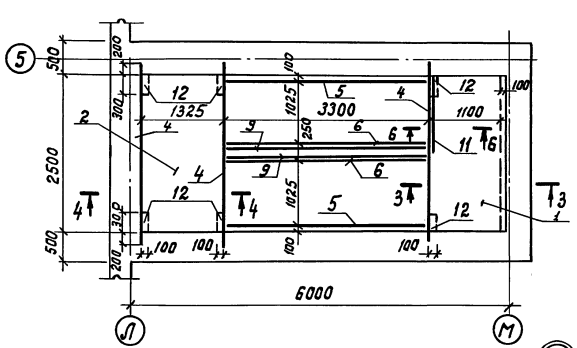

3-3

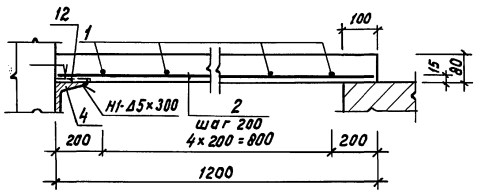

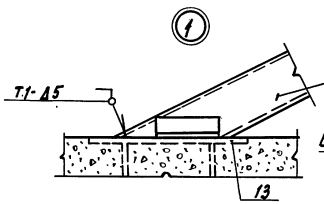

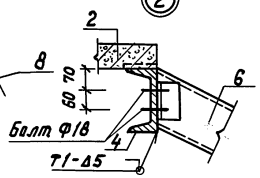

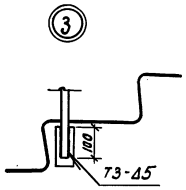

6-6

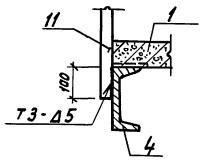

Спецификация элементов для лестницы входа № 2

Форм.	Зона	Поз.	Обозначение	Наименование	Кол.	Примеч.
Б4		1	Альбом 3 КЖ-39	Плита ПЛ-1	1	
Б4		2	" "	ПЛ-2	1	
Б4		3	" "	ПЛ-3	1	
Б4		4	" КЖ-40	Балка БЛ-1	5	
Б4		5	" "	Косоур КЛ-1	2	
Б4		6	" "	КЛ-1а	2	
Б4		7	" "	КЛ-2	1	
Б4		8	" "	КЛ-2а	1	
Б4		9	" "	Ограждение ОЛ-1	2	
Б4		10	" "	ОЛ-2	1	
Б4		11	" "	ОЛ-3	1	
Б4		12	" КЖ-39	Полоса $\frac{Б\text{-}6\times100\ ГОСТ\ 103\text{-}76^{*}}{Ст.3\ сп\ ГОСТ\ 535\text{-}88}$ ℓ=300	10	1.4кг
А4		13	Альбом 4 КЖИ36	Закладная деталь МН-5	2	

1. Данный лист смотреть совместно с листами 37,38, 40,41.
2. Балки поз. „4" установить до бетонирования стен.
3. На маркировочной схеме и узлах „1", „2" сборные железобетонные ступени условно не показаны.
4. Сварные швы выполнены по ГОСТ 5264-80.
5. Сварку производить электродами Э42А по ГОСТ 9467-75.
6. Металлические ограждения окрасить масляной краской за два раза.
7. Металлические балки и косоуры оштукатурить по арматурной сетке.

Привязан

Инв. №

ГИП	Юдин		02.90	ТП В-IV-225-50.90 -КЖ			
Нач.отд.	Козлов		02.90	Заглубленное здание вспомогательного назначения	Стадия	Лист	Листов
Н.контр.	Климов		02.90		Р	39	
Гл.спец.	Климов		02.90	Вход № 2. Лестница. Спецификация.	Гипрокоммундортранс г. Москва		
Рук.гр.	Стольянинова		02.90				
Исполн.	Дручевский		02.90				

Копировал: Кос/ 24456-02 42 формат А2

Инв. № подл. | Подпись и дата | Взам. инв. №

Альбом 3

БЛ-1

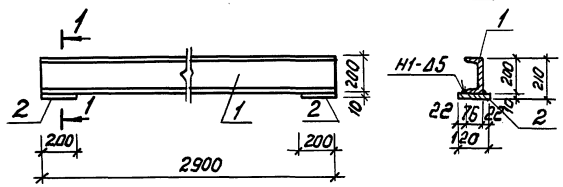

КЛ-1

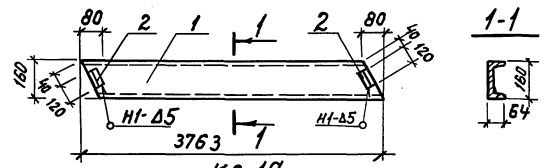

КЛ-1а

Зеркальное отражение кл-1

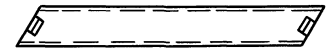

КЛ-2

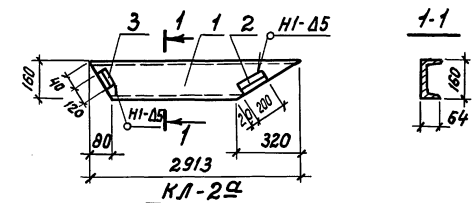

КЛ-2а

Зеркальное отражение кл-2

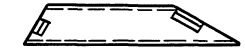

ОЛ-1

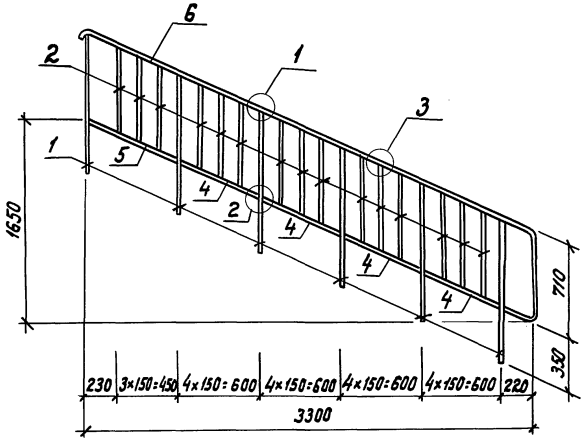

ОЛ-2

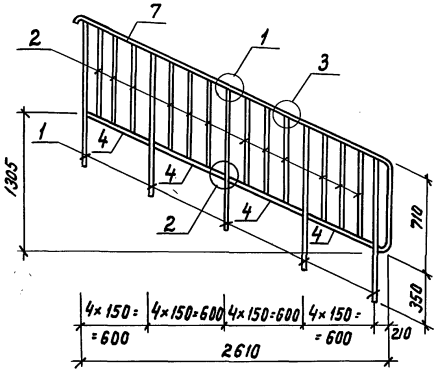

ОЛ-3

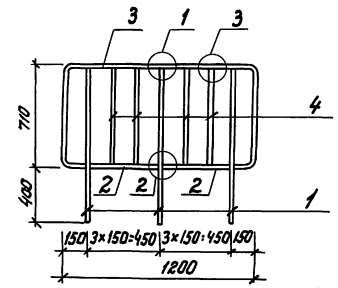

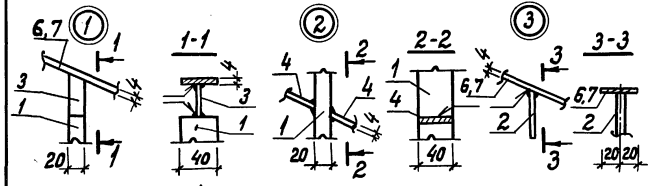

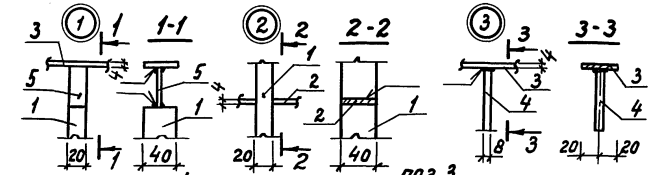

ПОЗ. 7

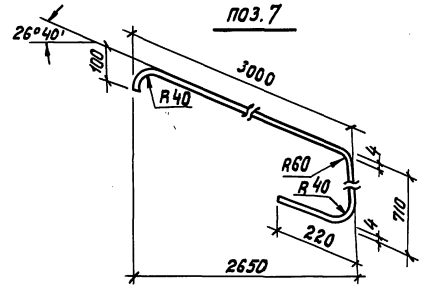

ПОЗ. 1,5

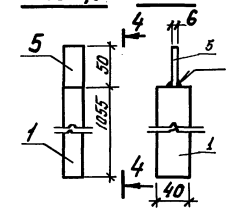

ПОЗ. 3

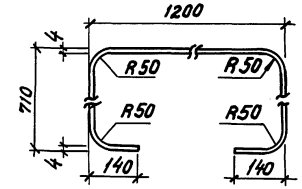

ПОЗ. 1,3

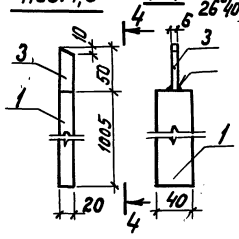

ПОЗ. 6

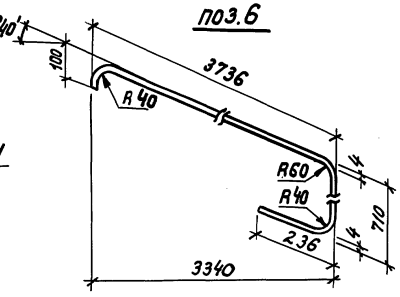

Данный лист смотреть совместно с листами 39,41.

				ТП В-IV-225-50.90 КЖ		
Привязан	ГИП	Юдин	02.90	Заглубленное здание вспомогательного назначения	Стадия	Лист	Листов
	Нач.отд.	Козлов	02.90		Р	40	
	Н.контр.	Климов	02.90	Вход №2 Элементы лестницы	Гипрокоммундортранс г. Москва		
	Гл.спец.	Климов	02.90				
	Рук.гр.	Стальникова	02.90				
Инв.№	Исполн.	Дручевский	02.90				

Инв.№ подл. | Подпись и дата | Взам.инв.№

Копировал: Кос 24456-02 43 Формат А2

Альбом 3

Спецификация изделий элементов лестницы входа №2

Форм.	Зона	Поз.	Обозначение	Наименование	Кол.	Примеч.
				ОЛ-1		
БЧ		1	Альбом 3 КЖ-41	Полоса $\frac{Б\text{-}20\times40\ ГОСТ\ 103\text{-}76^*}{ст.3сп\ ГОСТ\ 535\text{-}88}$ ℓ=1005	6	6.31 кг
БЧ		2	"	Круг $\frac{В8\ ГОСТ\ 2590\text{-}71^*}{ст.3сп\ ГОСТ\ 535\text{-}88}$ ℓ=702	15	0.28 кг
БЧ		3	"	Полоса $\frac{Б\text{-}6\times20\ ГОСТ\ 103\text{-}76^*}{ст.3сп\ ГОСТ\ 535\text{-}88}$ ℓ=50	6	0.05 кг
БЧ		4	"	Полоса $\frac{Б\text{-}4\times40\ ГОСТ\ 103\text{-}76^*}{ст.3сп\ ГОСТ\ 535\text{-}88}$ ℓ=651	4	0.82 кг
БЧ		5	"	—— " —— ℓ=740	1	0.9 кг
БЧ		6	"	—— " —— ℓ=4840	1	6.1 кг
				ОЛ-2		
БЧ		1	Альбом 3 КЖ-41	Полоса $\frac{Б\text{-}20\times40\ ГОСТ\ 103\text{-}76^*}{ст.3сп\ ГОСТ\ 535\text{-}88}$ ℓ=1005	5	6.31 кг
БЧ		2	"	Круг $\frac{В8\ ГОСТ\ 2590\text{-}71^*}{ст.3сп\ ГОСТ\ 535\text{-}88}$ ℓ=702	12	0.28 кг
БЧ		3	"	Полоса $\frac{Б\text{-}6\times20\ ГОСТ\ 103\text{-}76^*}{ст.3сп\ ГОСТ\ 535\text{-}88}$ ℓ=50	5	0.05 кг
БЧ		4	"	Полоса $\frac{Б\text{-}4\times40\ ГОСТ\ 103\text{-}76^*}{ст.3сп\ ГОСТ\ 535\text{-}88}$ ℓ=651	4	0.82 кг
БЧ		7	"	—— " —— ℓ=4030	1	5.06 кг
				ОЛ-3		
БЧ		1	Альбом 3 КЖ-41	Полоса $\frac{Б\text{-}20\times40\ ГОСТ\ 103\text{-}76^*}{ст.3сп\ ГОСТ\ 535\text{-}88}$ ℓ=1055	3	6.63 кг
БЧ		2	"	Полоса $\frac{Б\text{-}4\times40\ ГОСТ\ 103\text{-}76^*}{ст.3сп\ ГОСТ\ 535\text{-}88}$ ℓ=430	2	0.55 кг
БЧ		3	"	—— " —— ℓ=2980	1	3.8 кг
БЧ		4	"	Круг $\frac{В8\ ГОСТ\ 2590\text{-}71^*}{ст.3сп\ ГОСТ\ 535\text{-}88}$ ℓ=702	4	0.28 кг
БЧ		5	"	Полоса $\frac{Б\text{-}6\times20\ ГОСТ\ 103\text{-}76^*}{ст.3сп\ ГОСТ\ 535\text{-}88}$ ℓ=50	3	0.05 кг
				БЛ-1		
БЧ		1	Альбом 3 КЖ-41	Швеллер $\frac{20\ ГОСТ\ 8240\text{-}89}{ст.3сп\ ГОСТ\ 535\text{-}88}$ ℓ=2900	1	53.4 кг
БЧ		2	"	Полоса $\frac{Б\text{-}10\times120\ ГОСТ\ 103\text{-}76^*}{ст.3сп\ ГОСТ\ 535\text{-}88}$ ℓ=200	2	1.9 кг
				КЛ-1, КЛ-1а		
БЧ		1	Альбом 3 КЖ-41	Швеллер $\frac{16\ ГОСТ\ 8240\text{-}89}{ст.3сп\ ГОСТ\ 535\text{-}88}$ ℓ=3783	1	53.4 кг
БЧ		2	"	Уголок $\frac{Б\text{-}70\times70\times8\ ГОСТ\ 8509\text{-}85}{ст.3сп\ ГОСТ\ 535\text{-}88}$ ℓ=120	2	1.0 кг
				КЛ-2, КЛ-2а		
БЧ		1	Альбом 3 КЖ-41	Швеллер $\frac{16\ ГОСТ\ 8240\text{-}89}{ст.3сп\ ГОСТ\ 535\text{-}88}$ ℓ=2913	1	41.4 кг
БЧ		2	"	Уголок $\frac{Б\text{-}70\times70\times8\ ГОСТ\ 8509\text{-}86}{ст.3сп\ ГОСТ\ 535\text{-}88}$ ℓ=200	1	1.7 кг
БЧ		3	"	—— " —— ℓ=120	1	1.0

продолжение

Форм.	Зона	Поз.	Обозначение	Наименование	Кол.	Примеч.
				ПЛ-1		
				Детали		
БЧ		1	Альбом 3 КЖ-41	Ф8А I ГОСТ 5782-82*, ℓ=2480	5	1.0 кг
БЧ		2	"	Ф10А III ГОСТ 5781-82*, ℓ=1080	13	0.7 кг
				Материалы		
				Бетон класса В15	0,24	м³
				ПЛ-2		
				Детали		
БЧ		1	Альбом 3 КЖ-41	Ф8А I ГОСТ 5781-82*, ℓ=2480	6	1.0 кг
БЧ		2	"	Ф10А III ГОСТ 5781-82*, ℓ=1300	13	0.8 кг
				Материалы		
				Бетон класса В15	0.27	м³
				ПЛ-3		
				Детали		
БЧ		1	Альбом 3 КЖ-41	Ф8А I ГОСТ 5781-82*, ℓ=2480	5	1.0 кг
БЧ		2	"	Ф10А III ГОСТ 5781-82*, ℓ=1080	13	0.7 кг
				Материалы		
				Бетон класса В15	0,22	м³

Ведомость расхода стали, кг

Марка элемента	Изделия арматурные		Изделия металлические									Закл. изд.		Всего
	Арматура класса		Прокат марки									Арм. класса	Прокат марки	
	А-I	А-III	Ст. 3сп									А III	Ст. 3сп	
	ГОСТ 5781-82*		ГОСТ 103-76*				ГОСТ 8240-89		ГОСТ 8509-86	ГОСТ 2590-71	Итого	ГОСТ 5781-82*	ГОСТ 103-76	
	Ф8	Ф10	-δ=4	-δ=6	-δ=10	-δ=20	С16	С20	С70×70×8	Ф8		Ф14	-δ=10	
Лестница	16.0	28.6	33.9	15.1	19.0	127.3	379.2	267.0	18.8	12.9	873.2	4.8	12.6	935.2

Данный лист смотреть совместно с листами 39; 40.

Привязан	ГИП	Юдин		02.90	ТП В-IV-225-50.90 КЖ		
	Нач. отд.	Козлов		02.90	Заглубленное здание вспомогательного назначения	Стадия	Лист	Листов
	Н. контр.	Климов		02.90		Р	41	
	Гл. спец.	Климов		02.90	Вход №2. Лестница. Спецификация. Ведомость.	Гипрокоммундортранс г. Москва		
	Рук. гр.	Спольянинова		02.90				
Инв. №	Исполн.	Дручевский		02.90				

Инв. № подл. | Подпись и дата | Взам. инв. №

Копировал: 24456-02 44 формат А2

Альбом 3

План раскладки сборных элементов

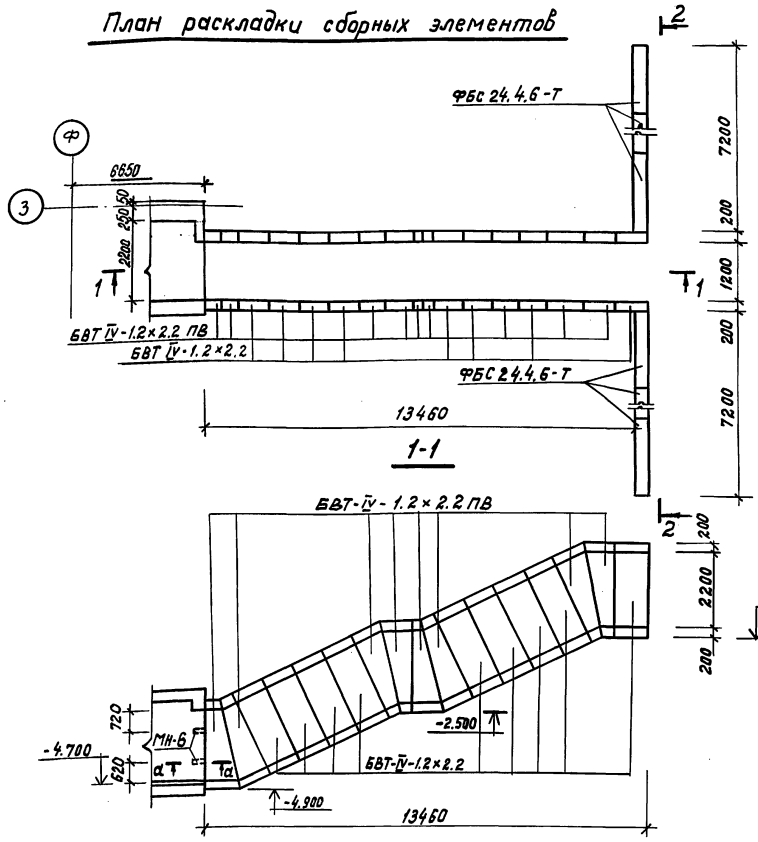

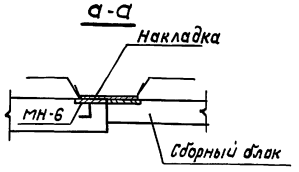

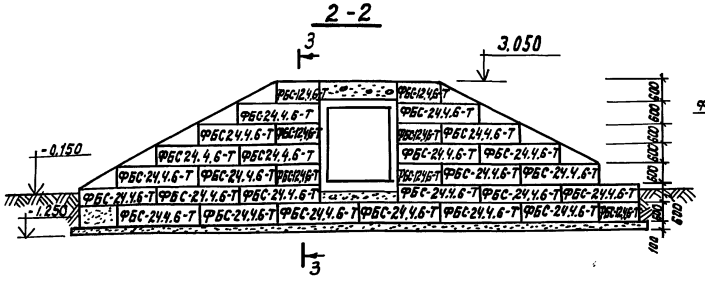

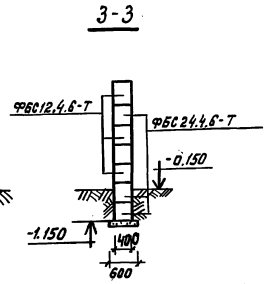

Спецификация сборных элементов на вход №1

Марка	Обозначение	Наименование	Кол.	Масса ед. кг	Прим.
		Сборные бетонные элементы			
ФБС24.4.6-Т	ГОСТ 13579-78	Стеновой блок ФБС-24.4.6-Т	24	1300.0	
ФБС12.4.6-Т	То же	То же, ФБС-12.4.6-Т	7	640.0	
		Сборные железобетонные элементы			
БВТ-IV-1.2×2.2	03.005-6 вып. 2	Блок входа БВТ-IV 1.2×2.2	9	4200.0	
БВТ-IV-1.2×2.2 ПВ	То же	То же, БВТ-IV-1.2×2.2 ПВ	8	2600.0	
		Сборочные единицы			
МН-6	Альбом 4 кж из 7	Изделие закладное МН-6	4		
		Материалы:			
		Бетон В 7.5	0.7		м³
		Кирпич М100	1.4		м³

Ведомость расхода стали, кг

Марка элемента	Изделия закладные: Арматн. класса А-I, ГОСТ 5781-82 Ф10	Изделия закладные: Прокат. марки Ст.3сп, ГОСТ 103-76 -δ-8	Всего
Наклонный вход №1	0.4	29.1	29.5

1. Данный лист смотреть совместно с листами АР-12, альб. 2.
2. Наклонный вход запроектирован по серии 03.005-6 вып. 0.
3. Схема соединения блоков дана в серии 03.005-6 вып. 0. Количество соединительных полос 8×60×100-68 шт. (Р=25.6 кг)

Привязан

Инв. №

				ТП В-IV-225-50.90 КЖ			
ГИП	Юдин		02.90				
Нач. отд.	Козлов		02.90	Заглубленное здание вспомогательного назначения	Стадия	Лист	Листов
Н. контр.	Климов		02.90		Р	42	
Гл. спец.	Климов		02.90				
Рук. гр.	Смольянинова		02.90	Раскладка сборных блоков наклонного входа №1. Спецификация	Гипрокоммундортранс г. Москва		
Исполн.	Хромова		02.90				

Копировал: 24456-02 45 формат А2

Инв. № подл. | подпись и дата | взам. инв.

Альбом 3

План раскладки сборных элементов

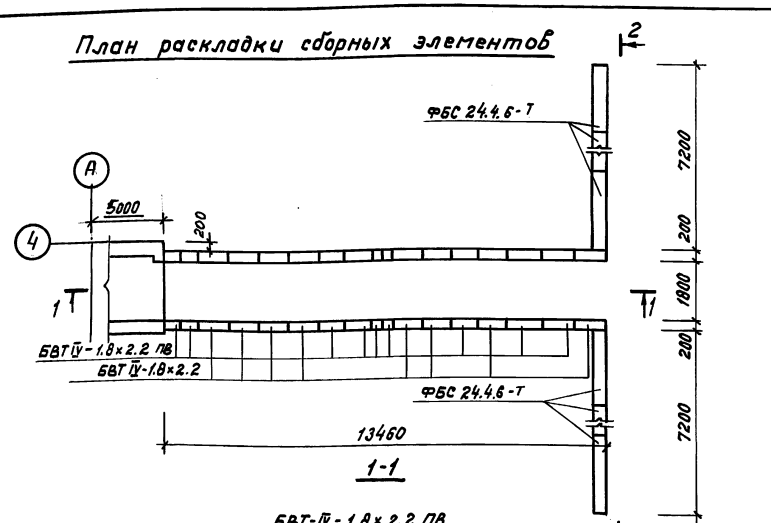

1-1

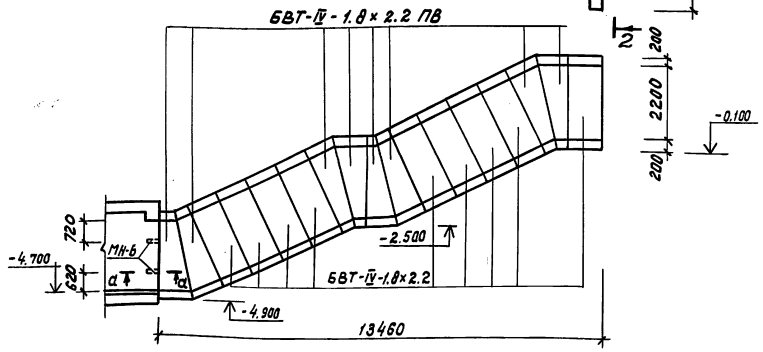

а-а

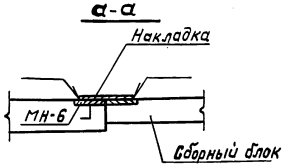

2-2

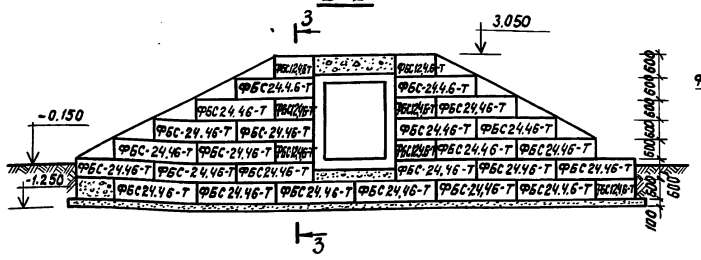

3-3

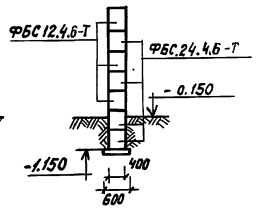

Спецификация сборных элементов на вход № 3

Марка	Обозначение	Наименование	Кол.	Масса ед.кг	Примеч.
		Сборные бетонные элементы			
ФБС24.4.6-Т	ГОСТ 13579-78	Стеновой блок ФБС 24.4.6-Т	24	1300.0	
ФБС12.4.6-Т	То же	То же ФБС 12.4.6-Т	7	640.0	
		Сборные железобетонные элементы			
БВТ-IV-1.8×2.2	03.005-6 вып. 2	Блок входа БВТ-IV-1.8×2.2	9	4800.0	
БВТ-IV-1.8×2.2 ПВ	То же	То же БВТ-IV-1.8×2.2 ПВ	8	3300.0	
		Сборочные единицы			
МН-6	Альбом 4 кжи.37	Изделие закладное МН-6	4		
		Материалы			
		Бетон В7.5	0.7		м³
		Кирпич М100	1.4		м³

Ведомость расхода стали, кг

Марка элемента	Изделия закладные: Арматура класса А-I ГОСТ 5781-82 ф10	Прокат марки Ст.3сп ГОСТ 103-76 -5-В	Всего
Наклонный вход № 1	0.4	29.1	29.5

1. Данный лист смотреть совместно с листом АР-14, альб. 2.
2. Наклонный вход запроектирован по серии 03.005-6 вып. 0.
3. Схема соединения блоков дана в серии 03.005-6 вып. 0.
   Количество соединительных полос 8×60×100 – 68 шт. (Р-25.6 кг)

Привязан

Инв. №

				ТП В-IV-225-50.90 -КЖ	
ГИП	Юдин		08.90		
Нач.отд.	Козлов		02.90	Заглубленное здание вспомогательного назначения	Стадия: Р; Лист: 43; Листов:
Н.контр.	Климов		02.90		
Гл.спец.	Климов		02.90		
Рук.гр.	Стольниченко		02.90	Раскладка сборных блоков наклонного входа № 3. Спецификация.	Гипрокоттундортранс г. Москва
Исполн.	Хромова		02.90		

Инв. № подл. | Подпись и дата | Взам. инв. №

Копировал

24456-02 46

Формат А2

Альбом 3

Монтажная схема монорельса МБ1

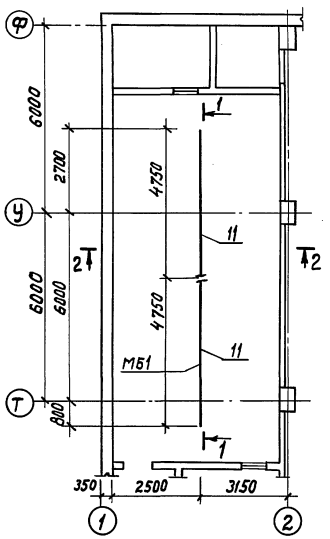

1-1

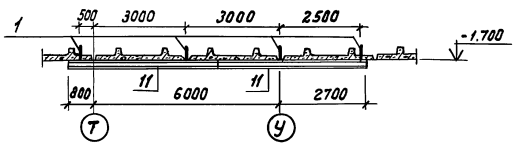

2-2

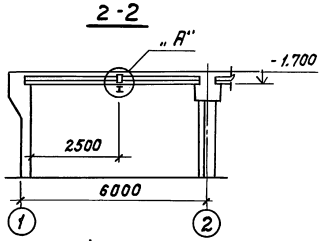

Металлическая балка МБ1

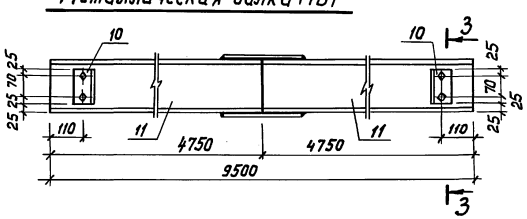

3-3

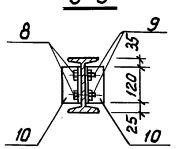

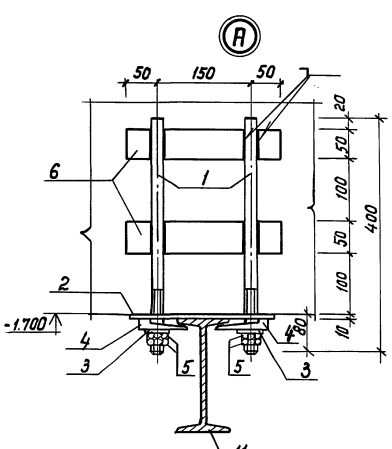

Стык балок поз.11

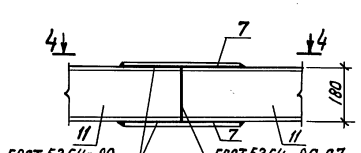

4-4

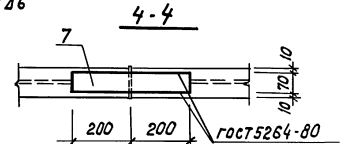

Спецификация металлических изделий на монорельс

Форм.	Зона	Поз.	Обозначение	Наименование	Кол.	Примеч.
				Детали		
А4		1	Альбом 4 кжи.49	Стержень	8	1.0 кг
А4		2	кжи.50	Пластина	4	3.3 "
А4		3	кжи.51	Шайба	8	0.4 "
А4		4	кжи.52	Шайба косая	8	3.8 "
Б4		5	Альбом 3 кж-44	Гайка М20 ГОСТ 5915-70*	16	
Б4		6		Полоса 8×50 ГОСТ 103-76* / ст.3сп ГОСТ 535-88	8	0.8 "
Б4		7		Полоса 8×70 ГОСТ 103-76* / ст.3сп ГОСТ 535-88	2	1.76 "
Б4		8		Болт М16 ГОСТ 7798-70*	4	
Б4		9		Гайка М16 ГОСТ 5915-70	4	
Б4		10		Уголок Б63×63×6 ГОСТ 8509-86 / ст.3сп ГОСТ 535-88	4	0.6 кг
Б4		11		Двутавр 18 ГОСТ 8239-72* / ст.3сп ГОСТ 535-88	2	87.4 кг

Ведомость расхода стали, кг

Марка элемента	Изделия металлические							Всего
	Прокат марки							
	Ст.3сп							
	ГОСТ 103-76*		ГОСТ 8240-89	ГОСТ 8509-86	ГОСТ 8239-72	ГОСТ* 2590-71		
	δ=8	δ=10	L30	L 63×63 ×6	I 18	Ø20		
Металлические закладные изделия и детали крепления	3.6	13.2	30.4	2.4	174.8	8.0		232.4

1. Сварку производить по ГОСТ 5264-80 электродами типа Э42А ГОСТ 9467-75.
2. При сварке балок МБ1 накладки привариваются к полкам только после сварки стенок балок.
3. Разбивка закладных деталей поз. 1 дана на листе 48
4. В спецификации и ведомости дано общее количество материалов на все элементы.

				ТП В-IV-225-50.90 КЖ	
привязан	ГИП	Юдин	03.90	Заглубленное здание вспомогательного назначения	Стадия Р; Лист 44; Листов
	Нач.отд.	Козлов	03.90		
	Н.контр.	Климов	03.90		
	Гл.спец.	Климов	03.90	Монорельс для подвески тельфера. Узлы. Спецификация. Ведомость.	Гипрокоммунстрой г. Москва
Инв. №	Нач.гр.	Стольников	03.90		
	Исполн.	Сергеичев	03.90		

Инв. № подл. | Подпись и дата | Взам. инв. №

Альбом 3

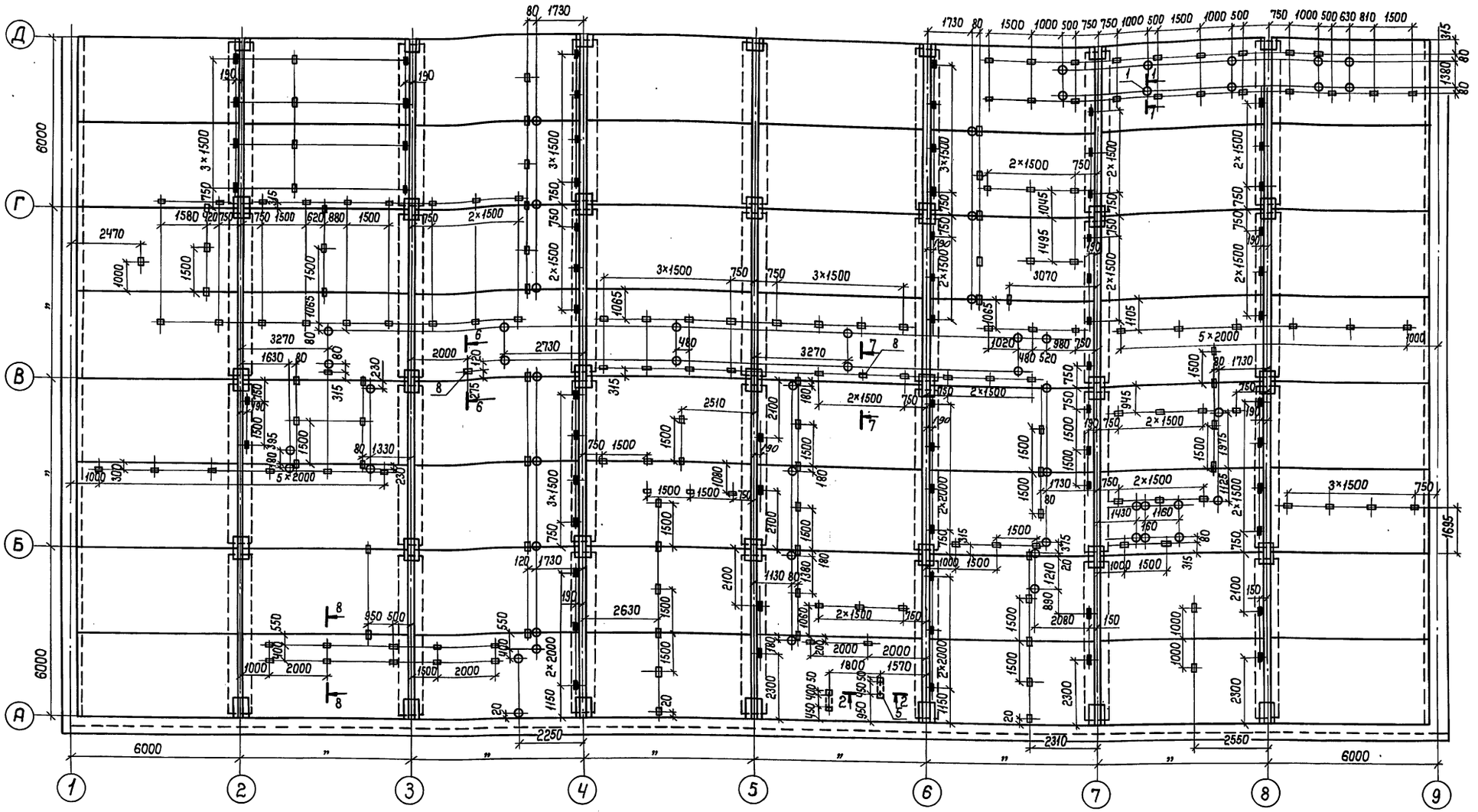

Условные обозначения:

- — Анкера для крепления подшивного потолка (поз. 1)
- — Анкера и полосы для крепления воздуховодов и гермоклапанов (поз. 2; поз. 5)
- — Анкера для крепления трубопроводов (поз. 3)
- — Анкера и полосы для крепления трубопроводов (поз. 2; поз. 5)
- — Полосы для крепления оборудования в дизельной (поз. 6)
- — Анкера и уголок для крепления оборудования в дизельной (поз. 2; поз. 7)
- — Анкера для крепления технологического оборудования (поз. 4)
- — Болты для крепления перегородок (поз. 8).
- — Места для крепления экструзионных и железобетонных перегородок в балке /закладные детали учтены на листах КЖ-28; КЖ-30/.
- — Анкера для крепления монорельсов /учтены на листах КЖ-44/.

1. Данный лист смотреть совместно с листами 28; 30; 46-48.
2. Отверстия в полосах просверлить по месту.
3. До бетонирования монолитной части покрытия просверлить отверстия в плитах и установить анкера.

Инв. № подл. | Подпись и дата | Взам. инв. №

					ТП В-IV-225-50.90	-КЖ
Привязан						
	ГИП	Юдин		03.90	Заглубленное здание вспомогательного назначения	Стадия Р; Лист 45; Листов
	Нач. отд.	Козлов		03.90		
	Н. контр.	Климов		03.90		
Инв. №	Гл. спец.	Климов		03.90	План раскладки закладных изделий в покрытии в осях "1-9"/"А-Д"	Гипрокоммундортранс г. Москва
	Рук. гр.	Смольянинова		03.90		
	Исполн.	Тарасенкова		03.90		

Копировал: ГИ 24456-02 48 Формат: А2

Альбом 3

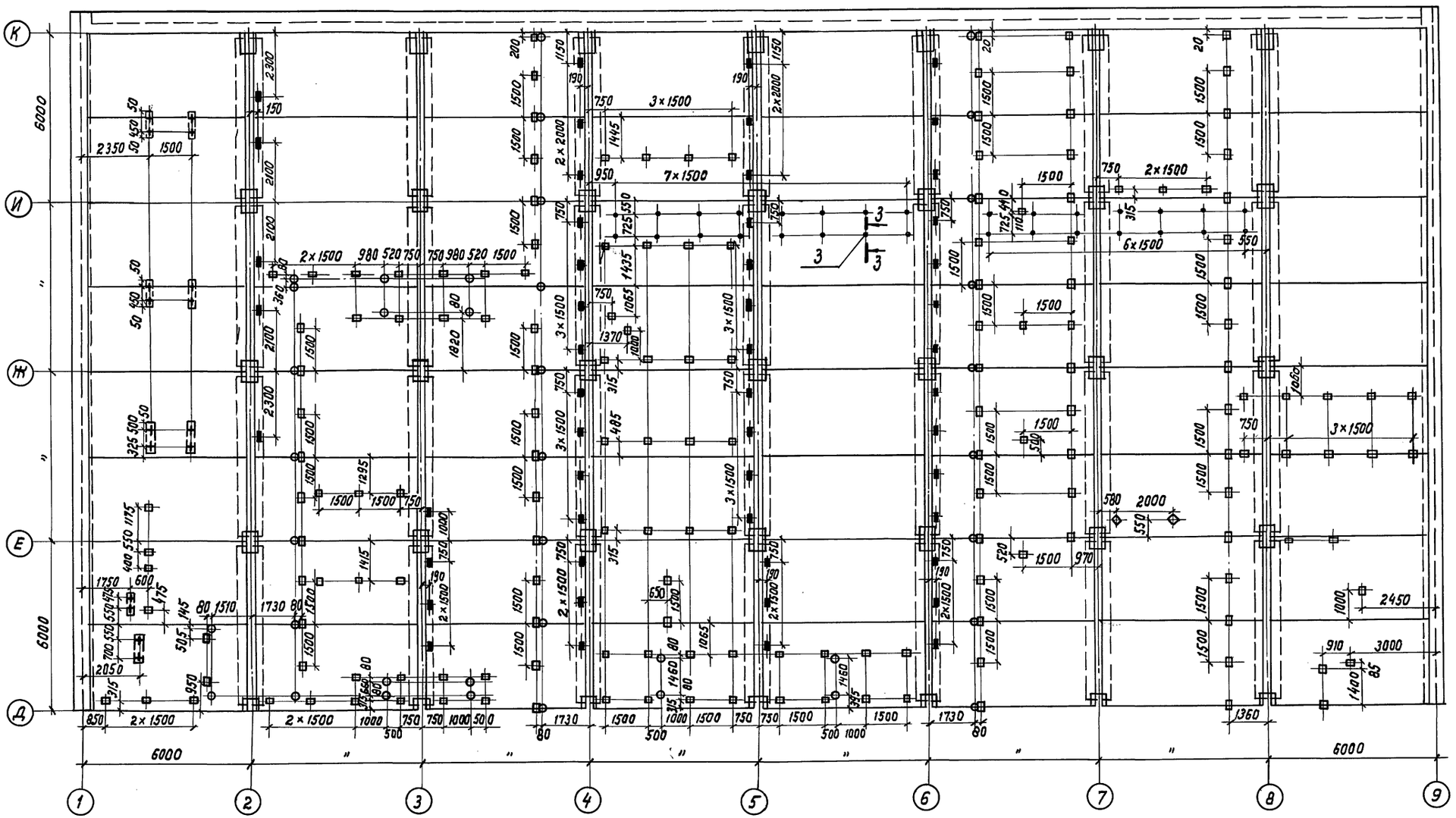

Данный лист смотреть совместно с листами 28; 30; 45; 47; 48; 62.

					ТП В-IV-225-50.90 КЖ		
Привязан:	ГИП	Юдин		02.90	Заглубленное здание вспомогательного назначения	Стадия	Лист	Листов
	Нач.отд.	Козлов		02.90		Р	46	
	Н.контр.	Климов		02.90				
	Гл.спец.	Климов		02.90	План раскладки закладных изделий в покрытии в осях «1-9» Д-К»	Гипрокоммундортранс г. Москва		
	Рук.гр.	Стольянинова		02.90				
Инв. №	Испол.	Герасенкова		02.90				

Копировал:

24456-02 49

Формат А2

Инв.№подл. | Подп. и дата | Взам.инв.№

Альбом 3

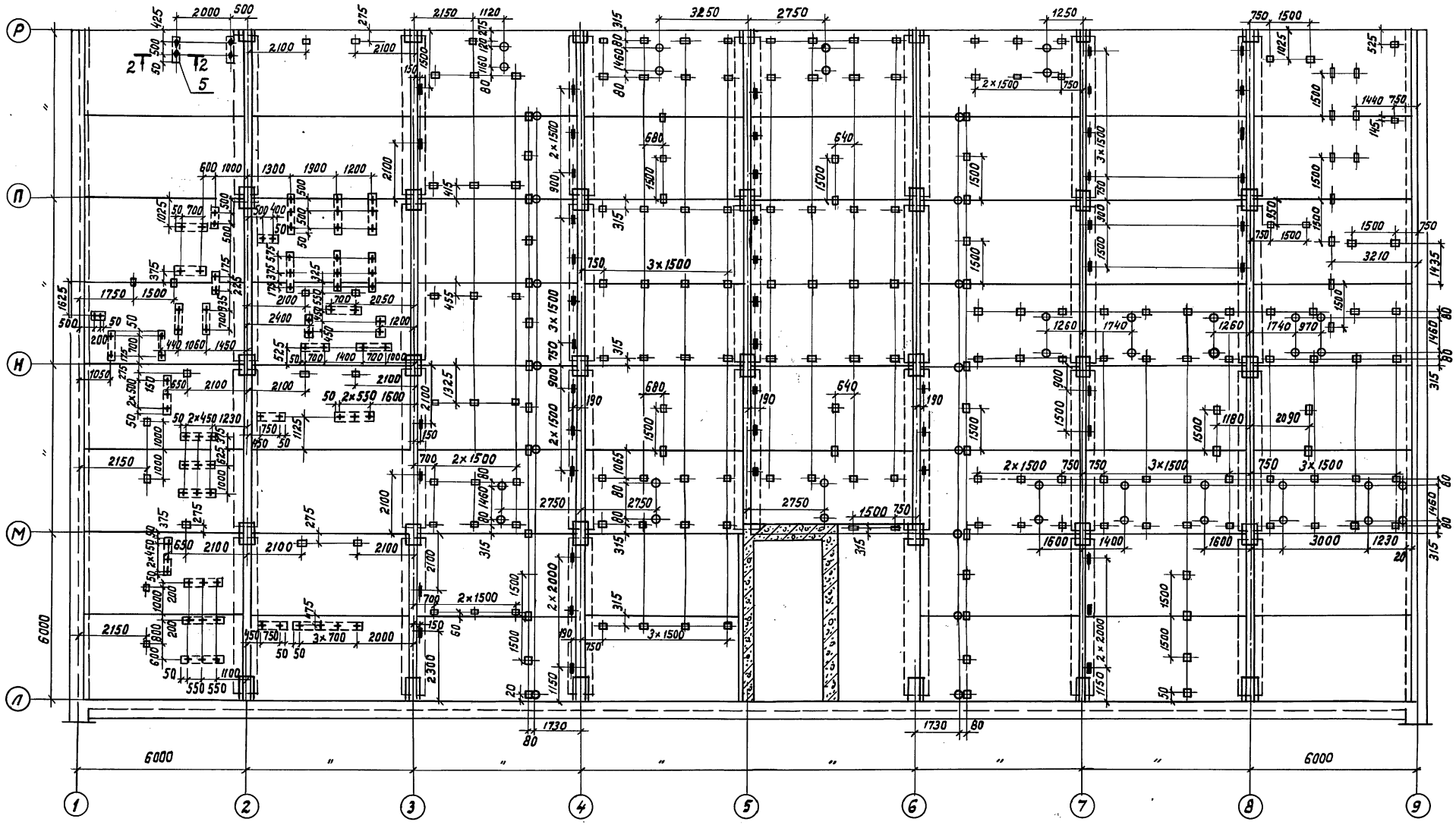

Данный лист смотреть совместно с листами 28, 30, 45, 46, 48, 62

				ТП В-IV-225-50.90 -КЖ			
Привязан	Гип	Юдин	02.90	Заглубленное здание вспомогательного назначения	Стадия	Лист	Листов
	Нач.отд.	Козлов	02.90		Р	47	
	Н.контр.	Климов	02.90				
	Гл.спец.	Климов	02.90	План раскладки закладных изделий в покрытии в осях „1-9", „Л-П"	Гипрокоммундортранс г. Москва		
Инв. №	Рук.гр.	Смольянинова	02.90				
	Исполн.	Тарасенкова	02.90				

Копировал: Кост 24456-02 50 формат А2

Инв. № подл. | Подпись и дата | Взам. инв. №

Альбом 3

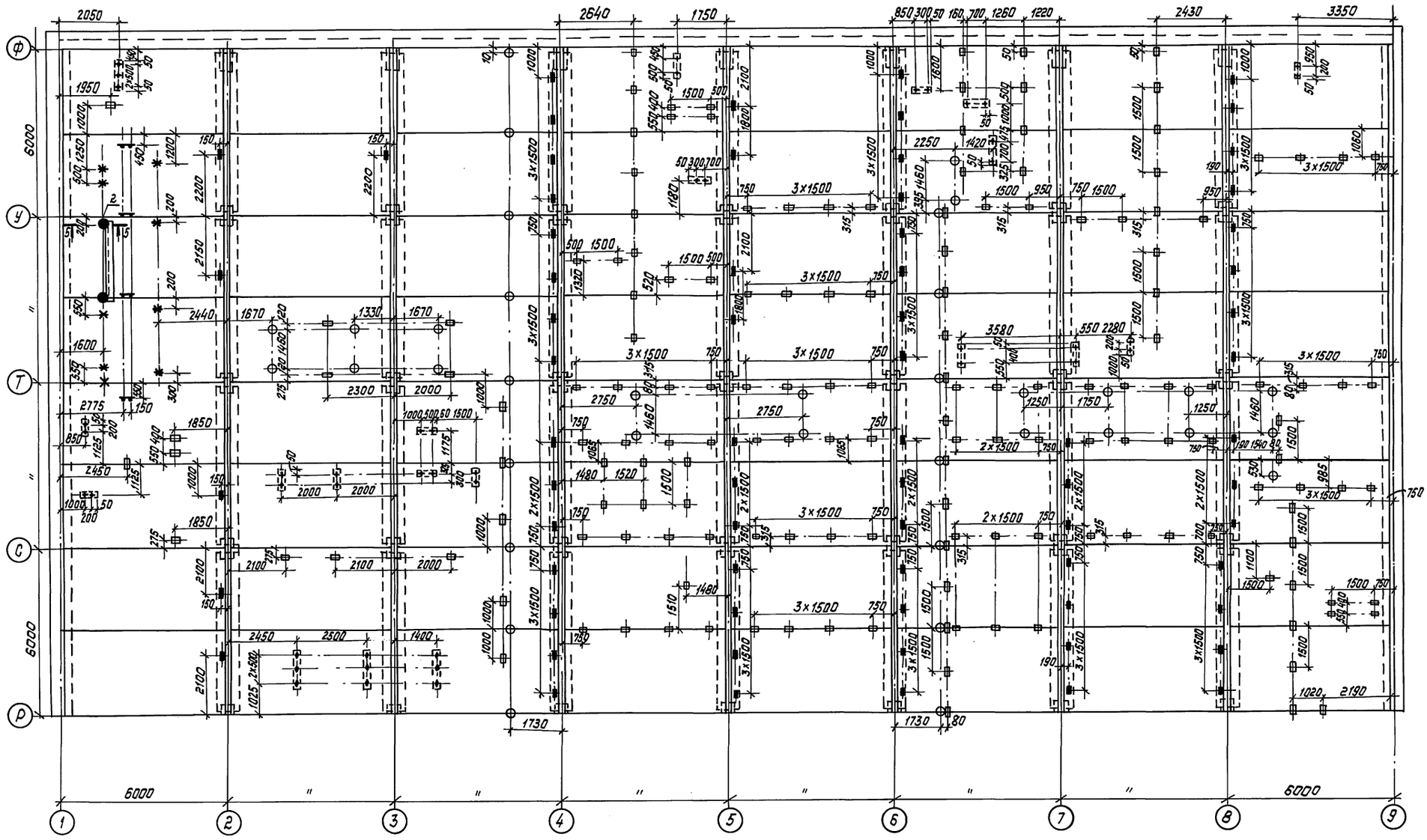

1. Данный лист смотреть совместно с листами 28; 30; 45÷47; 62

					ТП 8-IV-225-50.90 -КЖ		
Привязан:		ГИП	Юдин	02.90	Заглубленное здание вспомогательного назначения	Стадия	Лист	Листов
		Нач.отд.	Козлов	02.90		Р	48	
		Н.контр.	Климов	02.90				
		Гл.спец.	Климов	02.90	План раскладки закладных изделий в покрытии вос.ях „1-9"/„Р-Ф"	Гипрокоммундортранс г. Москва		
Инв.№		Рук.гр.	Стольянинова	02.90				
		Исполн.	Терасенкова	02.90				

Инв.№подл. | Подп. и дата | Взам.инв.№

копировал: 24456-02 51 формат: А2

Альбом 3

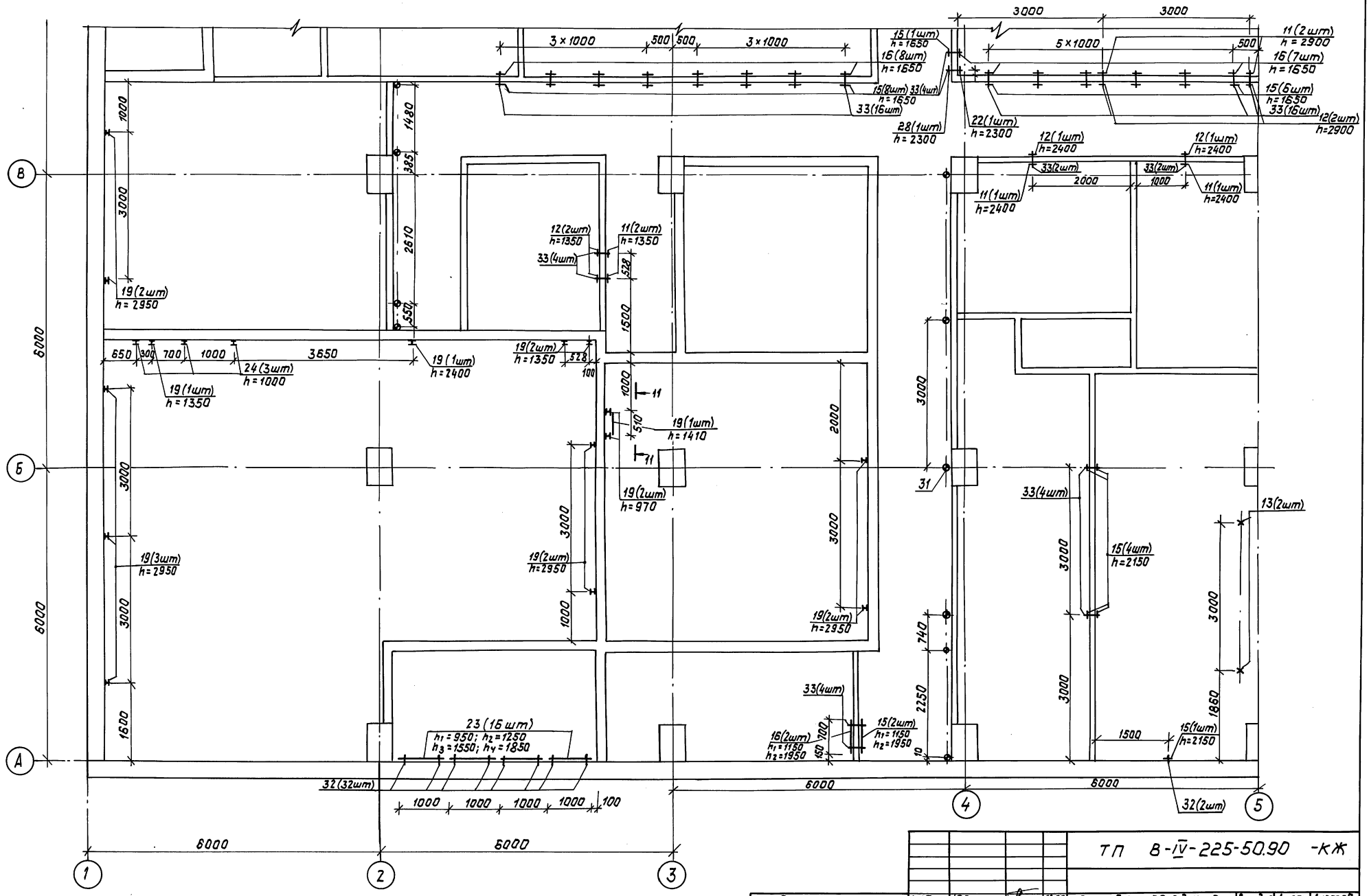

Данный лист смотреть совместно с листами КЖ-50÷62.

Привязан:	ГИП	Юдин		02.90	ТП 8-IV-225-50.90 -КЖ		
	Нач.отд.	Козлов		02.90	Заглубленное здание вспомогательного назначения	Стадия	Лист	Листов
	Н.контр.	Климов		02.90		Р	49	
	Гл.спец.	Климов		02.90	План раскладки закладных изделий в стенах и перегородках в осях „1-5" и „А-В"	Гипрокоммундортранс г. Москва		
	Нач.гр.	Смольянинова		02.90				
Инв. N	Исполн.	Смольянинова		02.90				

Копировал: 24456-02 52 Формат: А2

Инв.N подл. | Подп. и дата | Взам.инв.

Альбом 3

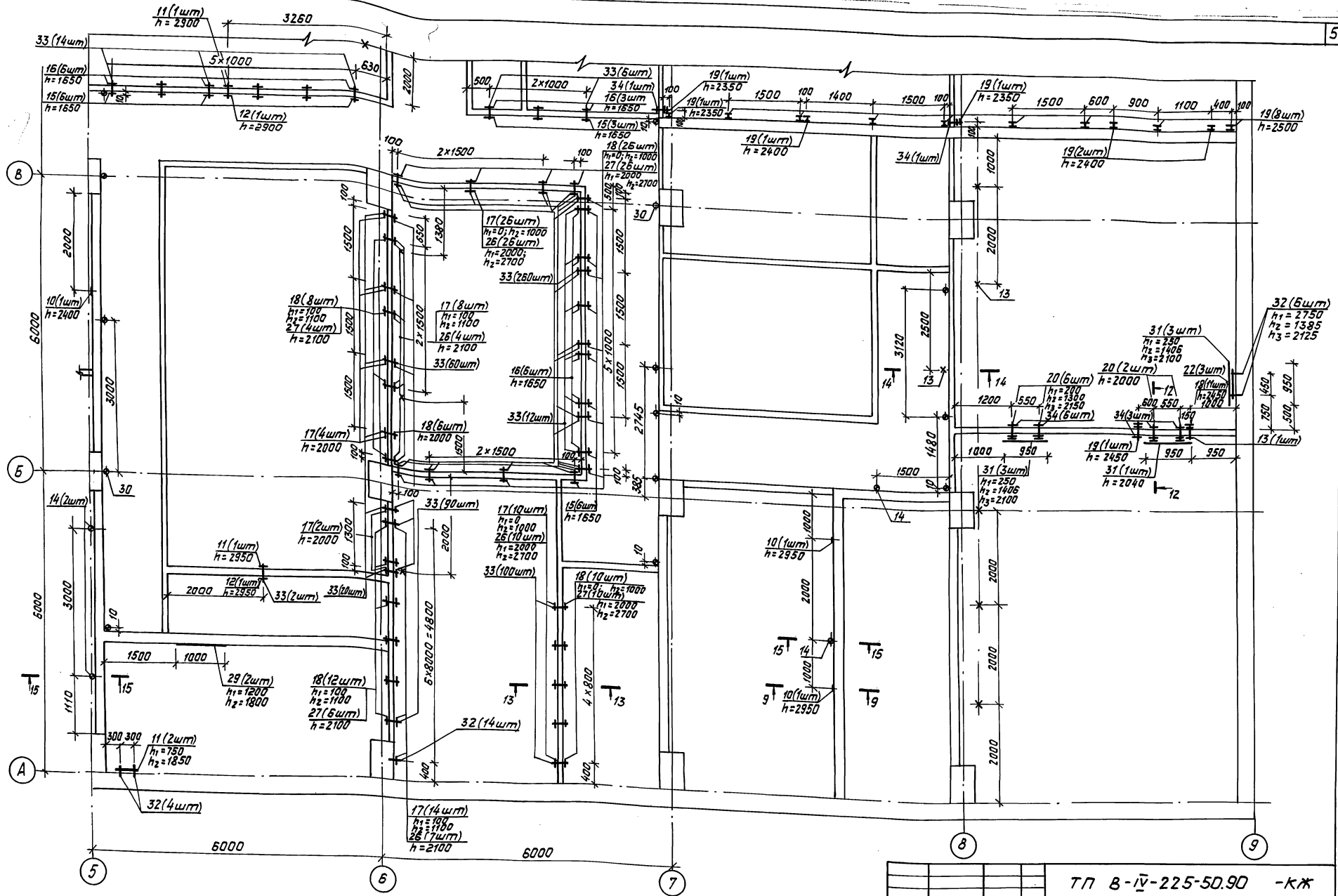

Данный лист смотреть совместно с листами КЖ-49, 51÷62.

				ТП В-IV-225-50.90 -КЖ			
Привязан:	ГИП	Юдин	02.90	Заглубленное здание вспомогательного назначения	Стадия	Лист	Листов
	Нач.отд.	Козлов	02.90		Р	50	
	Н.контр.	Климов	02.90				
	Гл.спец.	Климов	02.90	План раскладки закладных изделий в стенах и перегородках в осях „5-9" и „А-В"	Гипрокоммундортранс г. Москва		
Инв. N	Нач.гр.	Смольянинова	02.90				
	Исполн.	Смольянинова	02.90				

копировал: 24456-02 53 формат: А2

Инв.N подл. | Подп. и дата | Взам. инв.

Альбом 3

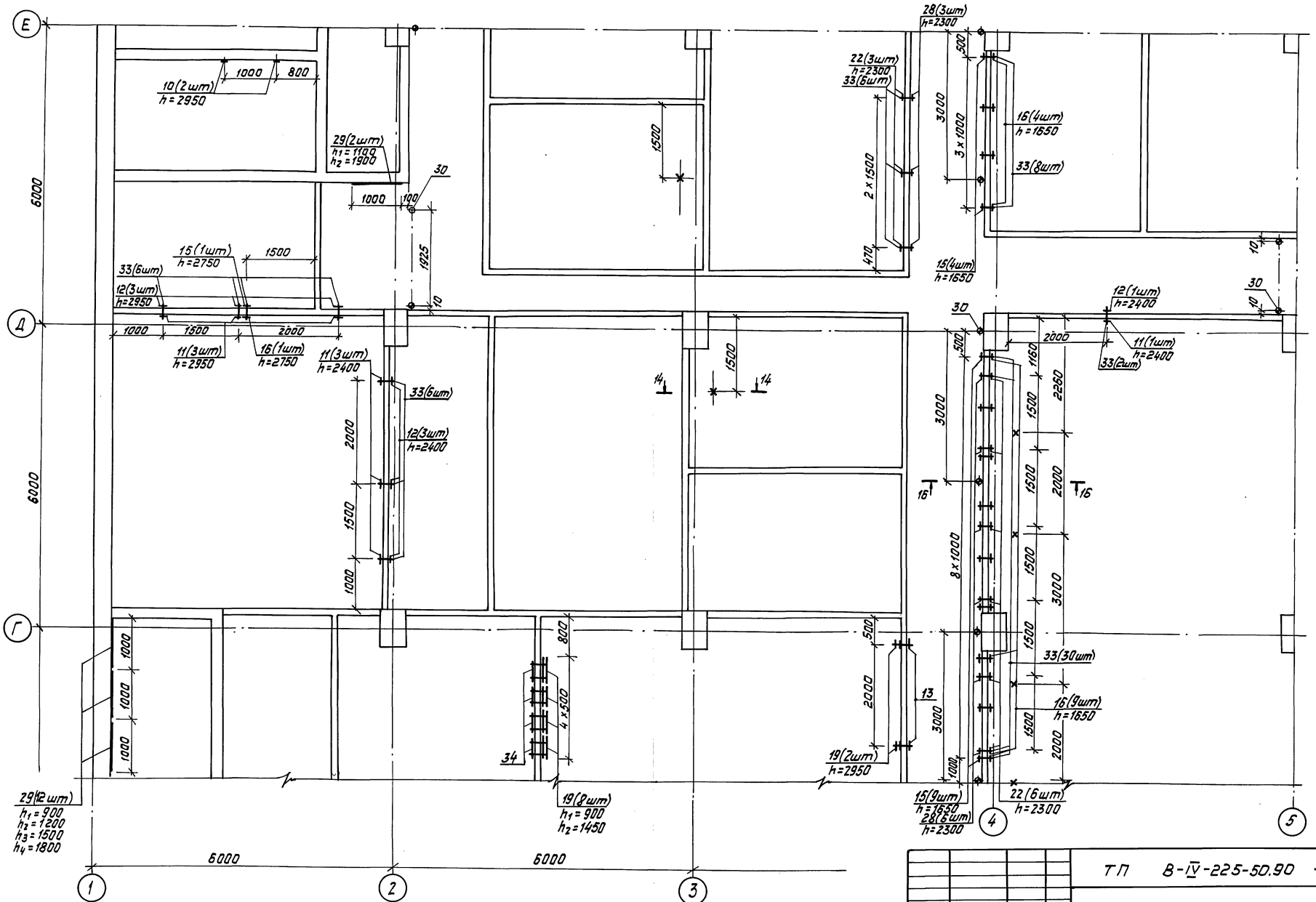

Данный лист смотреть совместно с листами КЖ-49, 50, 52 ÷ 62.

				ТП 8-IV-225-50.90 -КЖ			
Привязан:	ГИП	Юдин	02.90	Заглубленное здание вспомогательного назначения	Стадия	Лист	Листов
	Нач.отд	Федотов	02.90		Р	51	
	Н.контр	Климов	02.90				
	Гл.спец.	Климов	02.90	План раскладки закладных изделий в стенах и перегородках в осях „1-5" и „Г-Е"	Гипрокоммундортранс г. Москва		
	Нач.гр.	Стольянинова	02.90				
ИНВ. N	Исполн.	Стольянинова	02.90				

Копировал: 24456-02 54 Формат: А2

Инв.N подл. | Подп. и дата | Взам.инв.

Альбом 3

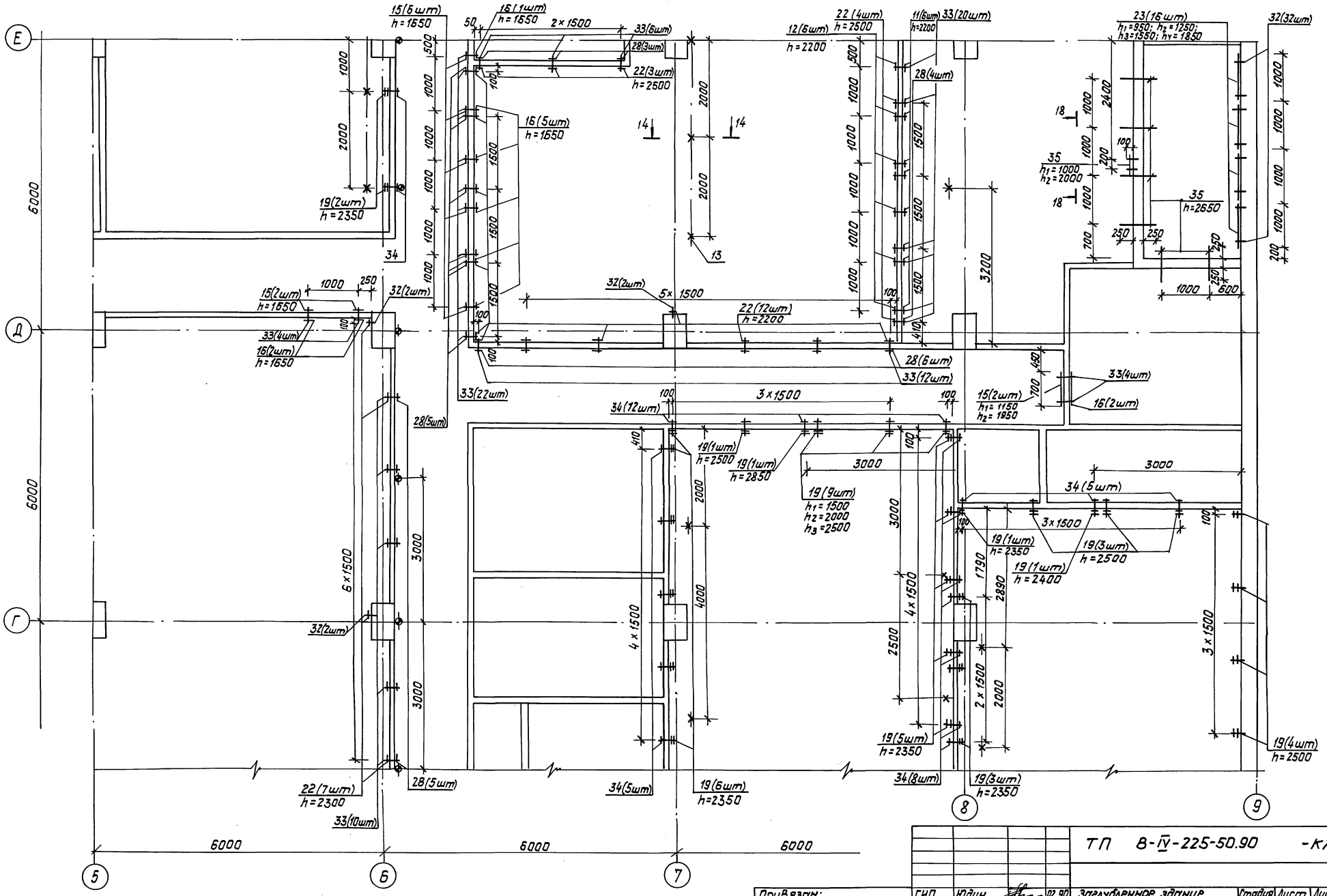

Данный лист смотреть совместно с листами КЖ-49÷51, 53÷62.

Инв.№ подл.	Подп.и дата	Взам.инв.№					

				ТП 8-IV-225-50.90 -КЖ			
Привязан:	ГИП	Юдин	02.90	Заглубленное здание вспомогательного назначения	Стадия	Лист	Листов
	Нач.отд.	Козлов	02.90		Р	52	
	Н.контр.	Климов	02.90				
	Гл.спец.	Климов	02.90	План раскладки закладных изделий в стенах и перегородках в осях „5-9" и „Г-Е"	Гипрокоммундортранс г. Москва		
	Нач.гр.	Стольянинова	02.90				
Инв.№	Исполн.	Стольянинова	02.90				

Копировал: [signature] 24456-02 55 Формат: А2

Альбом 3

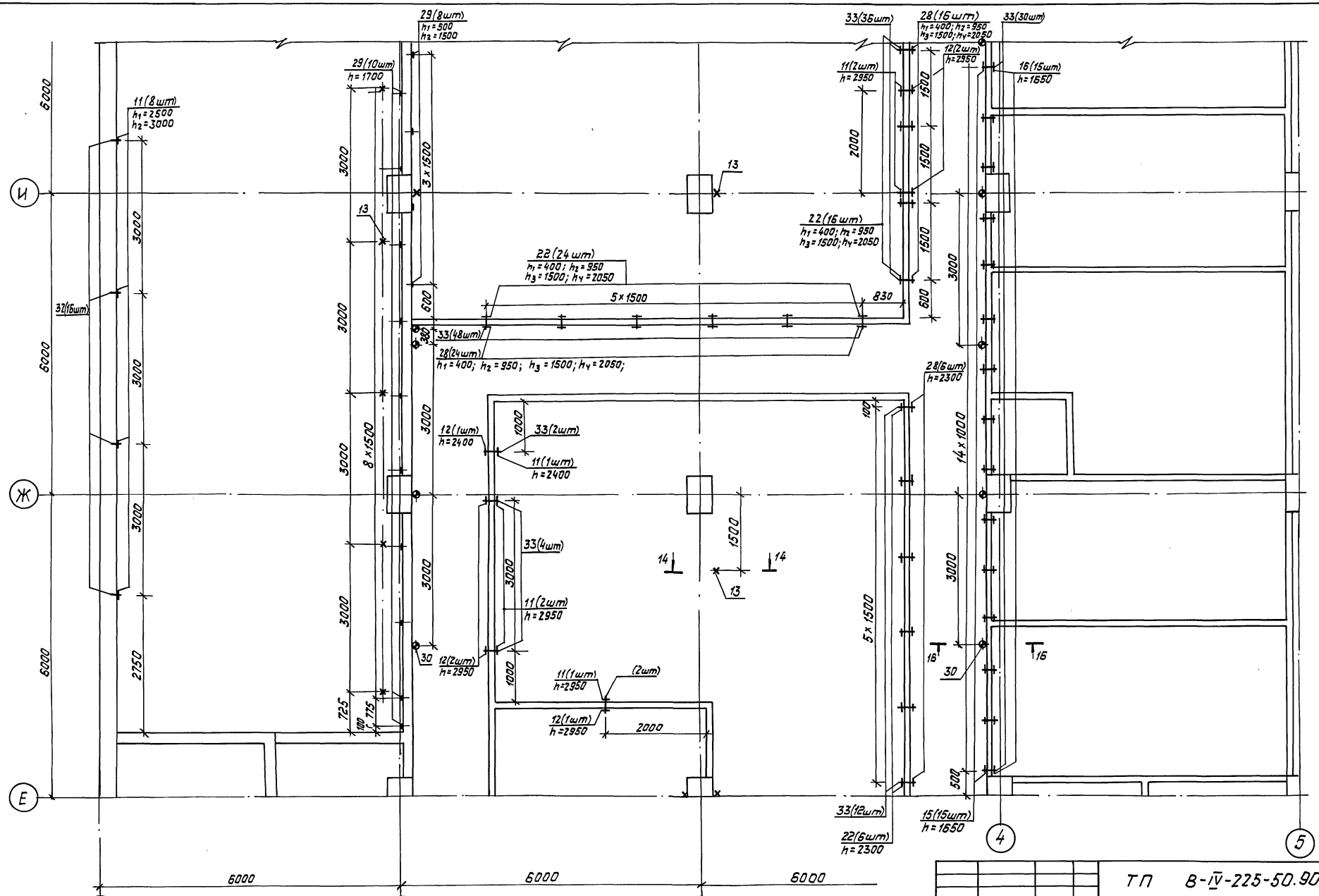

Данный лист смотреть совместно с листами КЖ-49÷52, 54÷62.

				ТП В-IV-225-50.90 -КЖ			
Привязан	ГИП	Юдин	02.90	Заглубленное здание вспомогательного назначения	Стадия	Лист	Листов
	Нач.отд.	Козлов	02.90		Р	53	
	Н.контр.	Климов	02.90				
	Гл.спец.	Климов	02.90	План раскладки закладных изделий в стенах и перегородках в осях „1-5 и „Е-И"	Гипрокоммундортранс г. Москва		
	Нач.гр.	Смольянинова	02.90				
Инв. N	Исполн.	Смольянинова	02.90				

Инв.N подл. | Подп. и дата | Взам. инв.N

копировал: ЛЖ 24456-02 56 Формат: А2

Альбом 3

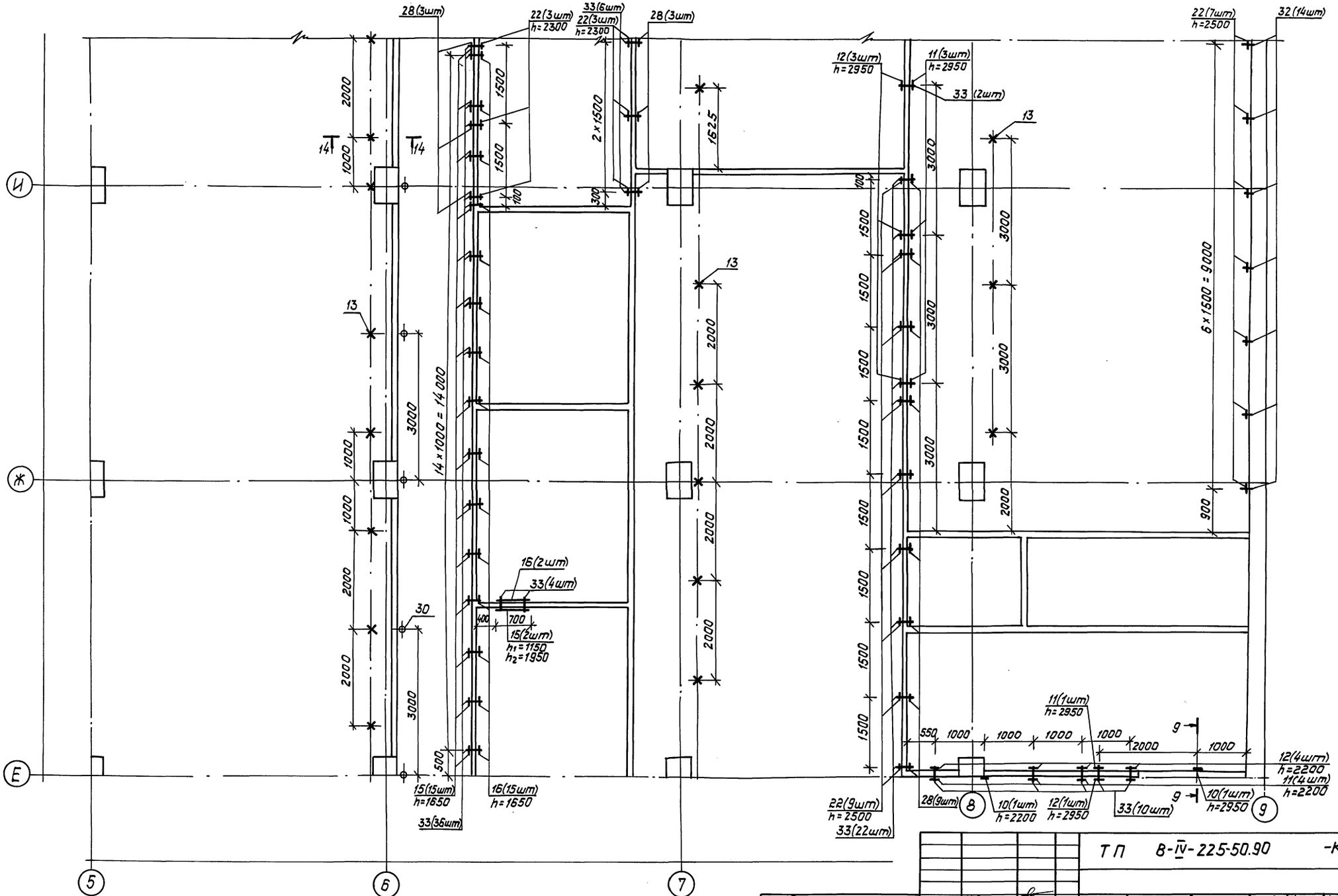

Данный лист смотреть совместно с листами КЖ-49÷53, 55÷62.

Привязан:	ГИП	Юдин		02.90	ТП 8-IV-225-50.90 -КЖ		
	Нач.отд.	Козлов		02.90			
	Н.контр	Климов		02.90	Заглубленное здание вспомогательного назначения	Стадия	Лист	Листов
	Гл.спец.	Климов		02.90		Р	54	
	Нач.гр.	Смольянинова		02.90	План раскладки закладных изделий в стенах и перегородках в осях „5-9" и „Е-И"	Гипрокоммундортранс г. Москва		
ИНВ.N	Исполн.	Смольянинова		02.90				

Копировал: 24456-02 57 Формат: А2

Инв.N подл. | Подп.и дата | Взам.инв.N

Альбом 3

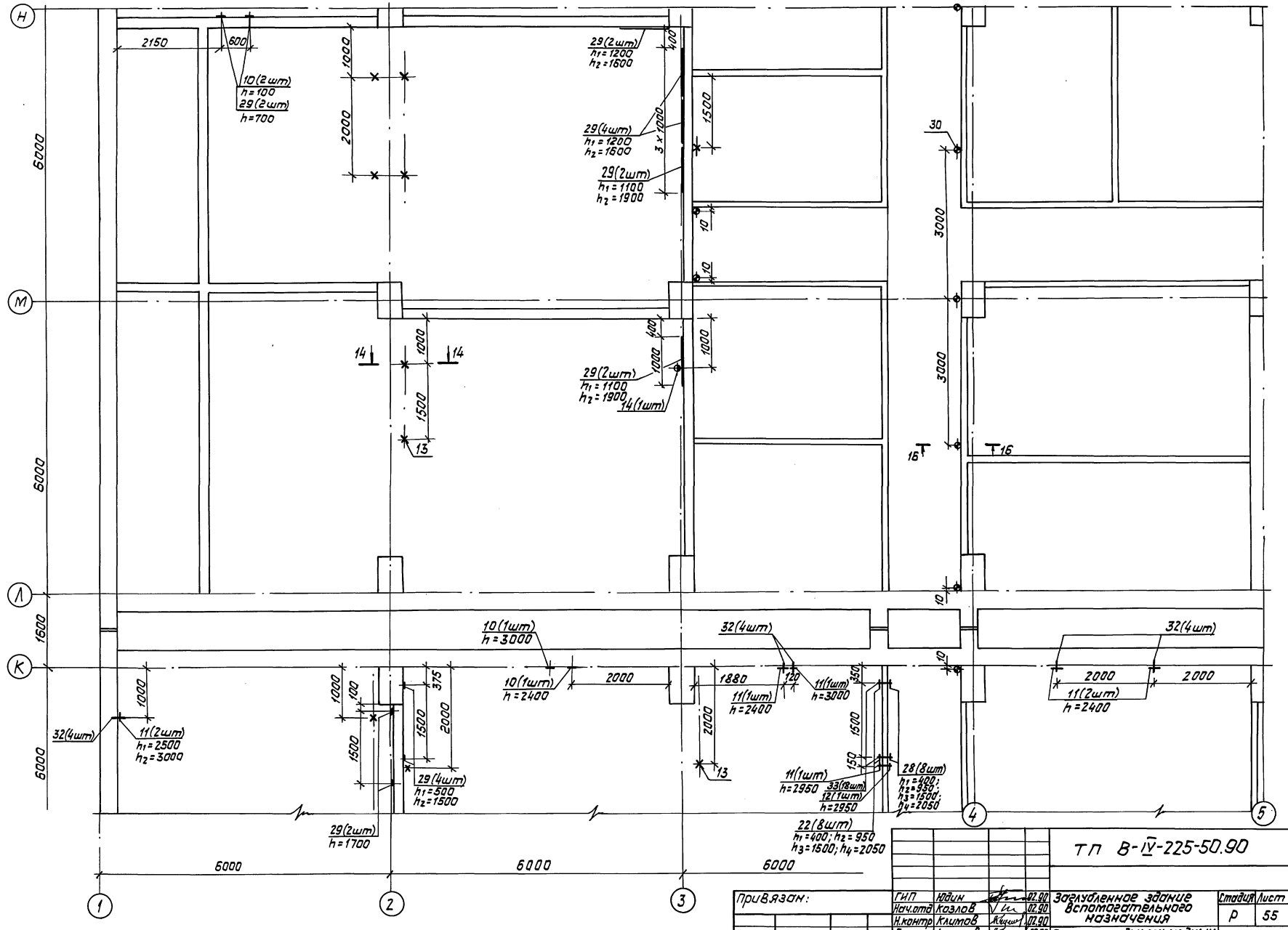

Данный лист смотреть совместно с листами КЖ-49÷54, 56÷62.

				ТП В-IV-225-50.90 -КЖ			
Привязан:	ГИП	Юдин	02.90	Заглубленное здание вспомогательного назначения	Стадия	Лист	Листов
	Нач.отд	Козлов	02.90		Р	55	
	Н.контр	Климов	02.90				
	Гл.спец.	Климов	02.90	План раскладки закладных изделий в стенах и перегородках в осях „1-5" и „К-Н"	Гипрокоммундортранс г. Москва		
	Нач.гр.	Смольянинова	02.90				
Инв.N	Исполн.	Смольянинова	02.90				

Копировал: 24456-02 58 Формат: А2

Инв.N подл. | Подп. и дата | Взам.инв.

Альбом 3

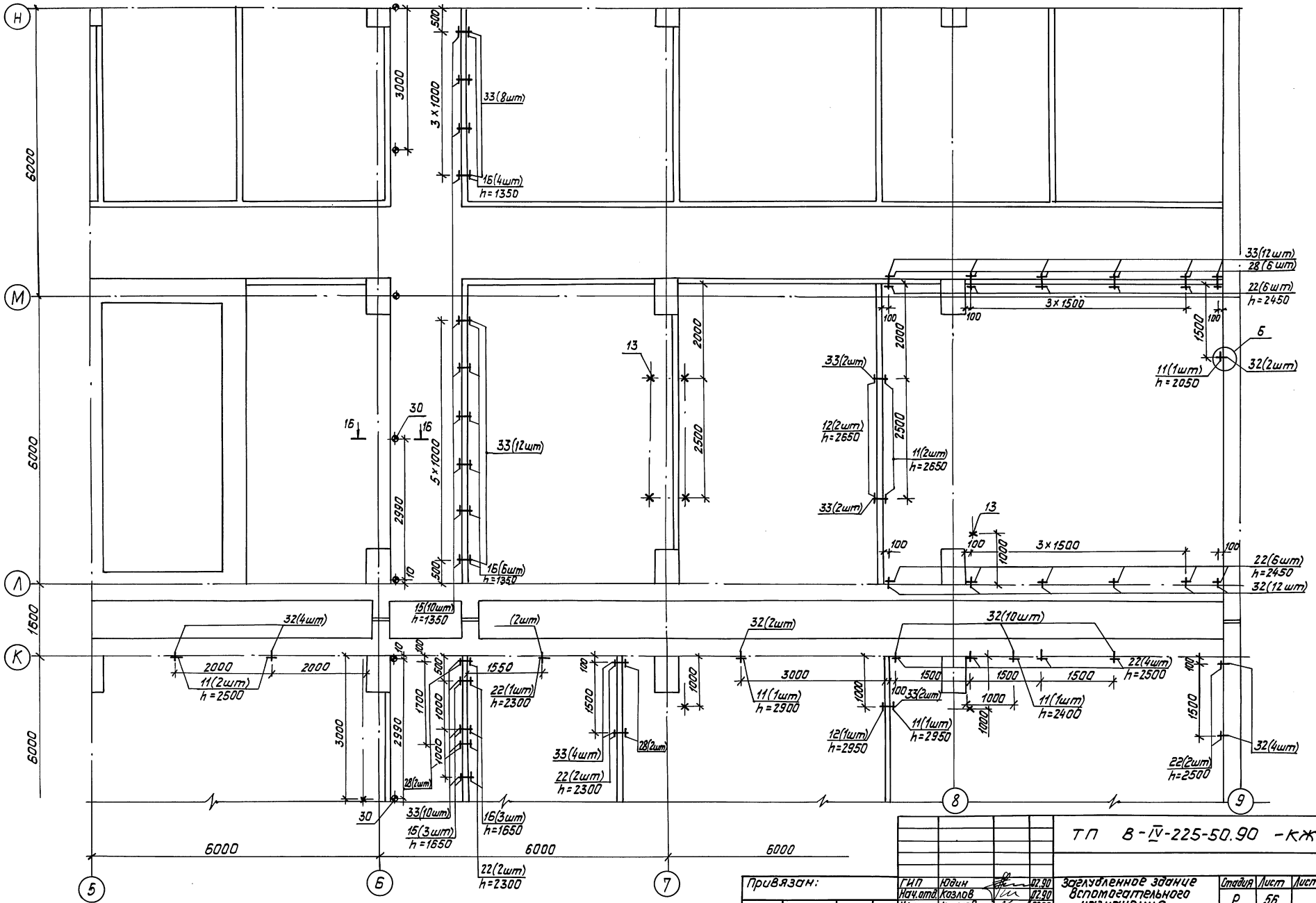

Данный лист смотреть совместно с листами КЖ-49÷55, 57÷62.

Привязан:

Инв. N

ГИП	Юдин		02.90	Заглубленное здание вспомогательного назначения
Нач.отд.	Казлов		02.90	
Н.контр.	Климов		02.90	
Гл.спец.	Климов		02.90	План раскладки закладных изделий в стенах и перегородках в осях „5÷9" и „К÷Н"
Нач.гр.	Ольянникова		02.90	
Исполн.	Ольянникова		02.90	

ТП В-IV-225-50.90 -КЖ

Стадия	Лист	Листов
Р	56	

Гипрокоммундортранс г. Москва

Инв.№подл. | Подп. и дата | Взам.инв.№

Копировал: Лдд- 24456-02 59 Формат: А2

Альбом 3

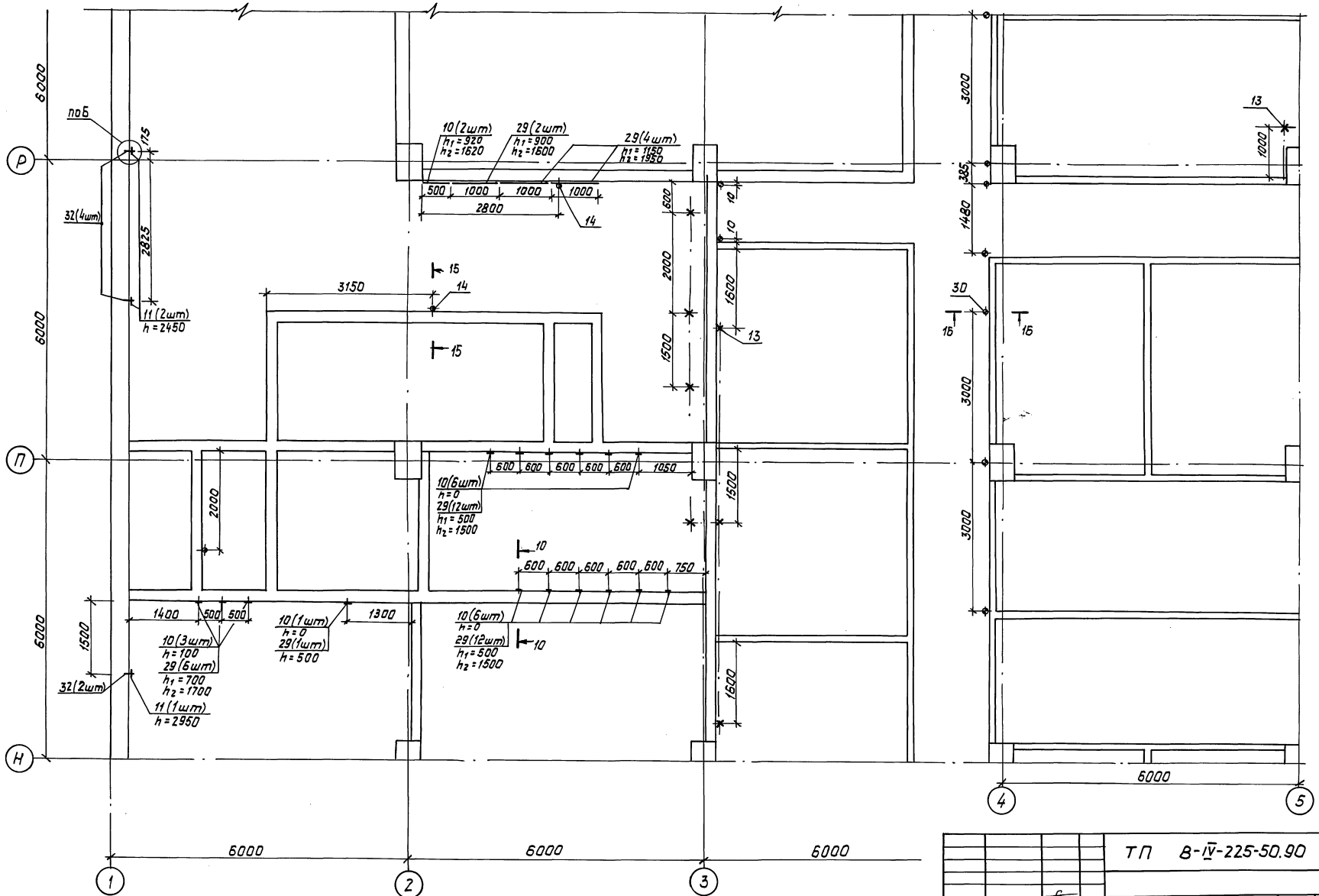

Данный лист смотреть совместно с листами КЖ-49÷56, 58÷62.

				ТП 8-IV-225-50.90 -КЖ			
Привязан:	ГИП	Юдин		02.90	Заглубленное здание вспомогательного назначения	Стадия	Лист	Листов
	Нач.отд.	Козлов		02.90		Р	57	
	Н.контр.	Климов		02.90				
	Гл.спец.	Климов		02.90	План раскладки закладных изделий в стенах и перегородках в осях „1-5" и „Н-Р"	Гипрокоммундортранс г.Москва		
	Нач.гр.	Смольянинова		02.90				
Инв.N	Исполн.	Смольянинова		02.90				

Инв.N подл. | Подп.и дата | Взам.инв.

копировал: 24456-02 60 Формат: А2

Альбом 3

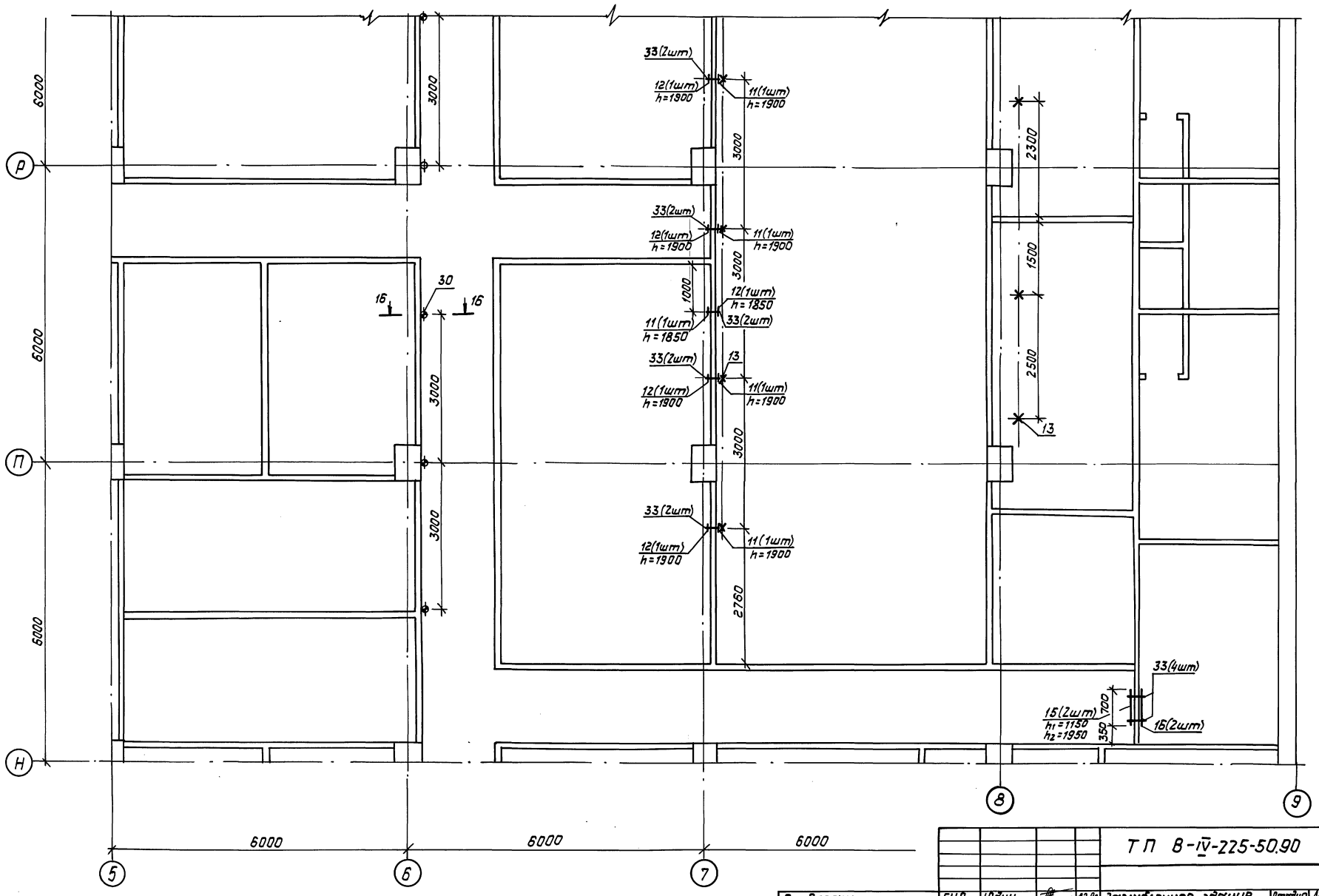

Данный лист смотреть совместно с листами КЖ-49÷57, 59÷62.

				ТП В-IV-225-50.90 -КЖ			
Привязан:	ГИП	Юдин		02.90	Заглубленное здание вспомогательного назначения	Стадия	Лист	Листов
	Нач.отд	Козлов		02.90		Р	58	
	Н.контр	Климов		02.90				
	Гл.спец.	Климов		02.90	План раскладки закладных изделий в стенах и перегородках в осях „5-9" и „Н-Р"	Гипрокоммундортранс г. Москва		
	Нач.гр.	Смольянинова		02.90				
Инв. N	Исполн.	Смольянинова		02.90				

Инв.N подл. | Подп. и дата | Взам.инв.

копировал: 24456-02 61 Формат: А2

Альбом 3

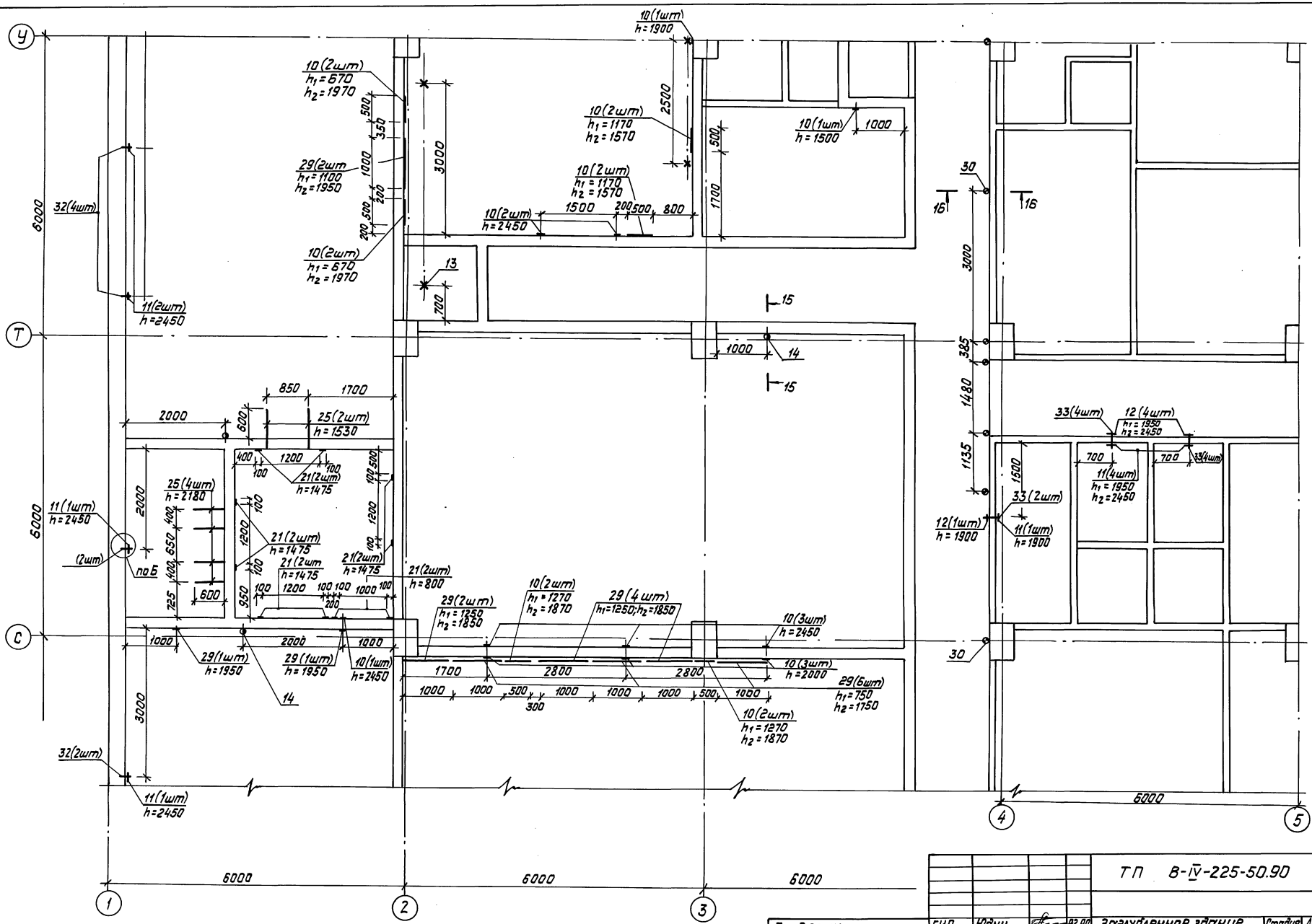

Данный лист смотреть совместно с листами КЖ-49÷58, 60÷62.

				ТП В-IV-225-50.90 -КЖ			
Привязан	ГИП	Юдин	02.90	Заглубленное здание вспомогательного назначения	Стадия	Лист	Листов
	Нач.отд.	Козлов	02.90		Р	59	
	Н.контр.	Климов	02.90				
	Гл.спец.	Климов	02.90	План раскладки закладных изделий в стенах и перегородках в осях „1-5" и „С-У"	Гипрокоммундортранс г. Москва		
	Нач.гр.	Смольянинова	02.90				
Инв. N	Исполн.	Смольянинова	02.90				

Копировал: [signature] 24456-02 62 Формат: А2

Инв.N подл. | Подп.и дата | Взам.инв.

Альбом 3

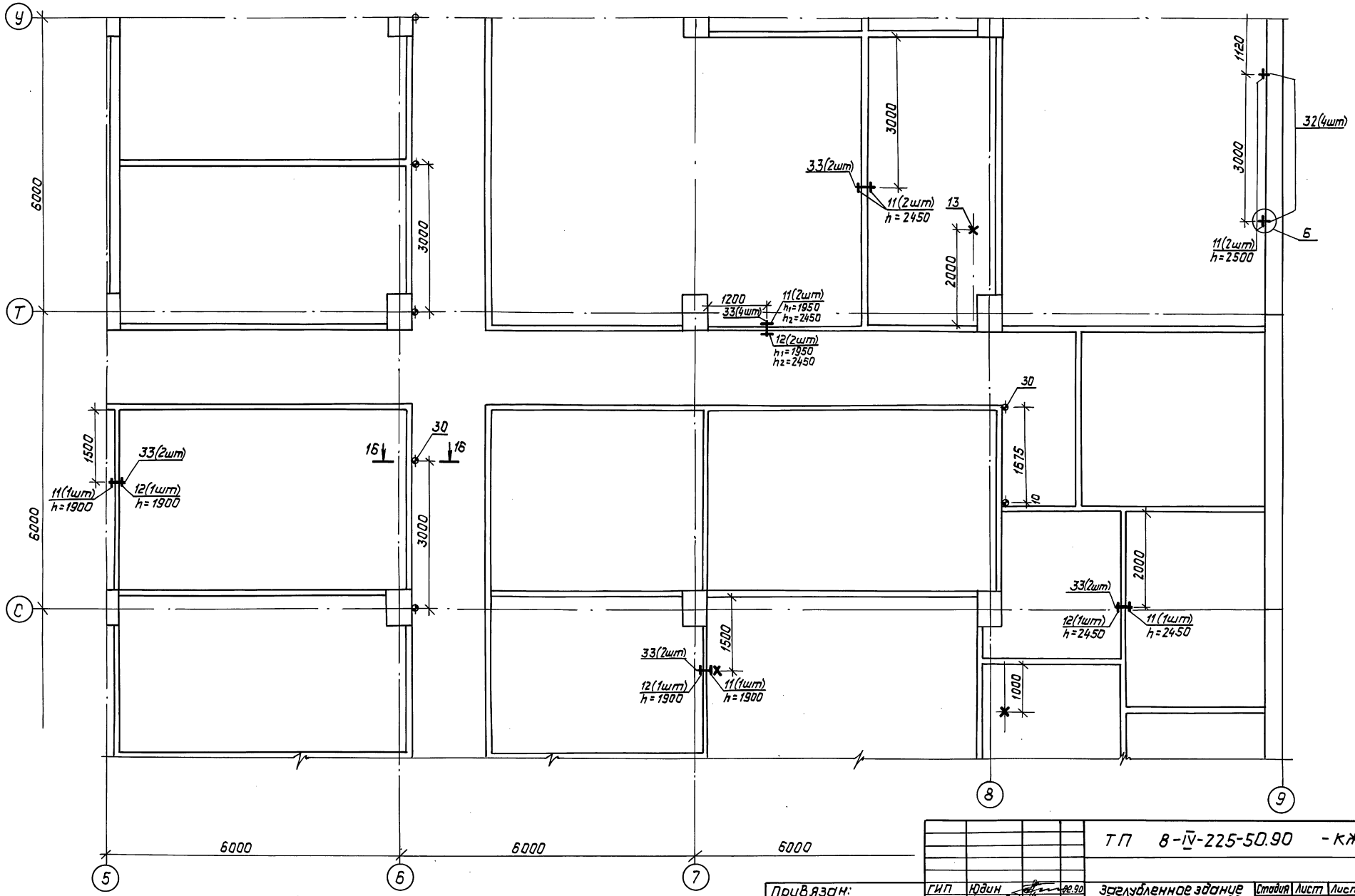

Данный лист смотреть совместно с листами кж-49÷59, 61, 62.

				ТП 8-IV-225-50.90 -КЖ			
Привязан:	ГИП	Юдин	02.90	Заглубленное здание вспомогательного назначения	Стадия	Лист	Листов
	Нач.отд.	Козлов	02.90		Р	60	
	Н.контр.	Климов	02.90				
	Гл.спец.	Климов	02.90	План раскладки закладных изделий в стенах и перегородках в осях „5-9" и „С-У"	Гипрокоммундортранс г. Москва		
	Нач.гр.	Смольянинова	02.90				
Инв.N	Исполн.	Смольянинова	02.90				

Инв.N подл. | Подп.и дата | Взам.инв.N

Копировал: 24456-02 63 Формат: А2

Альбом 3

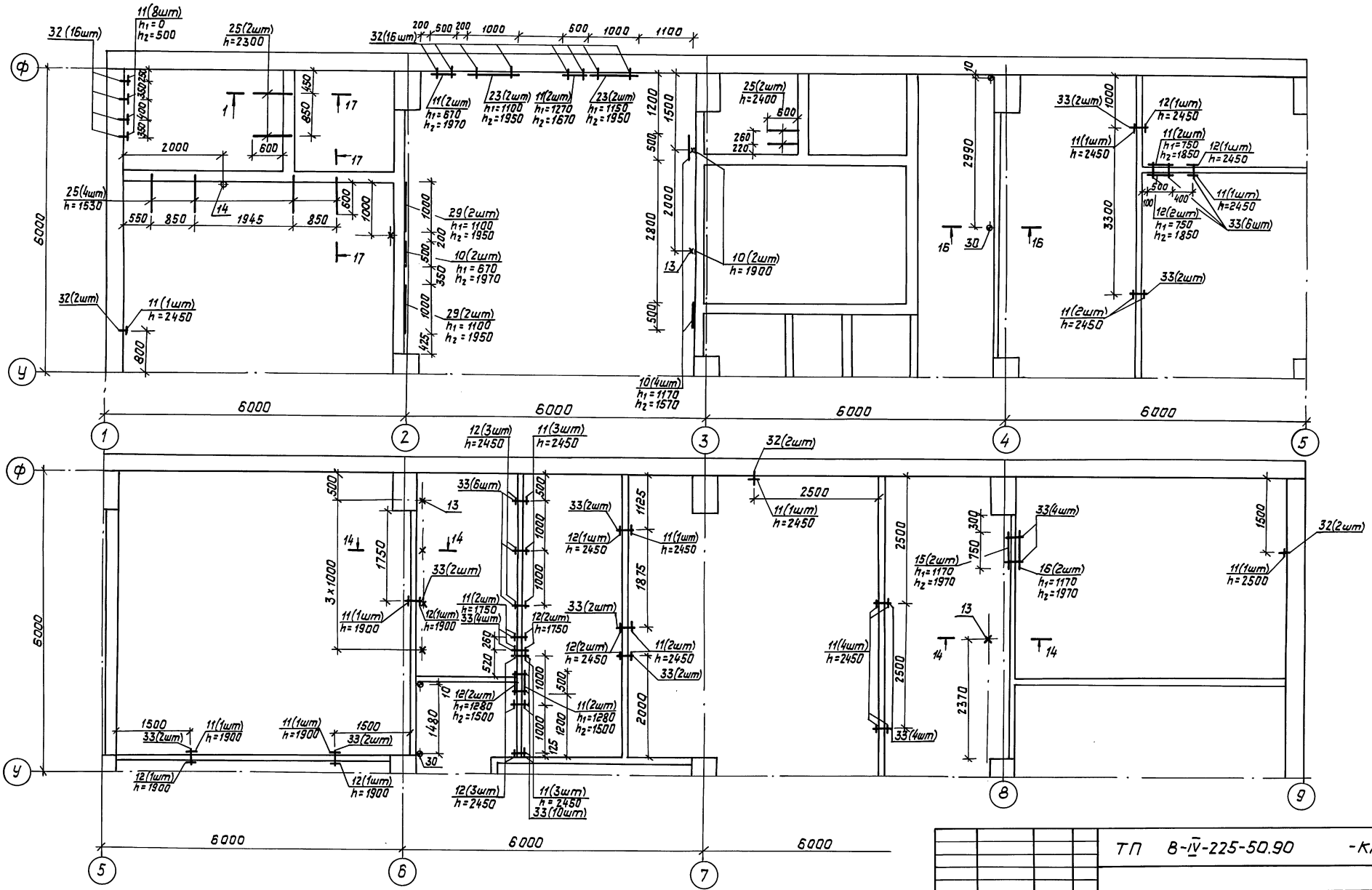

Данный лист смотреть совместно с листами кж-49÷60, 62.

				ТП 8-IV-225-50.90 -КЖ			
Привязан:	ГИП	Юдин	02.90	Заглубленное здание вспомогательного назначения	Стадия	Лист	Листов
	Нач.отд.	Козлов	02.90		Р	61	
	Н.контр.	Климов	02.90				
	Гл.спец.	Климов	02.90	План раскладки закладных изделий в стенах и перегородках в осях „1-9" и „У-Ф."	Гипрокоммундортранс г. Москва		
Инв. N	Нач.гр.	Смольянинова	02.90				
	Исполн.	Смольянинова	02.90				

Инв.N подл. | Подп. и дата | Взам.инв.N

Копировал: 24456-02 64 Формат: А2

Альбом 3

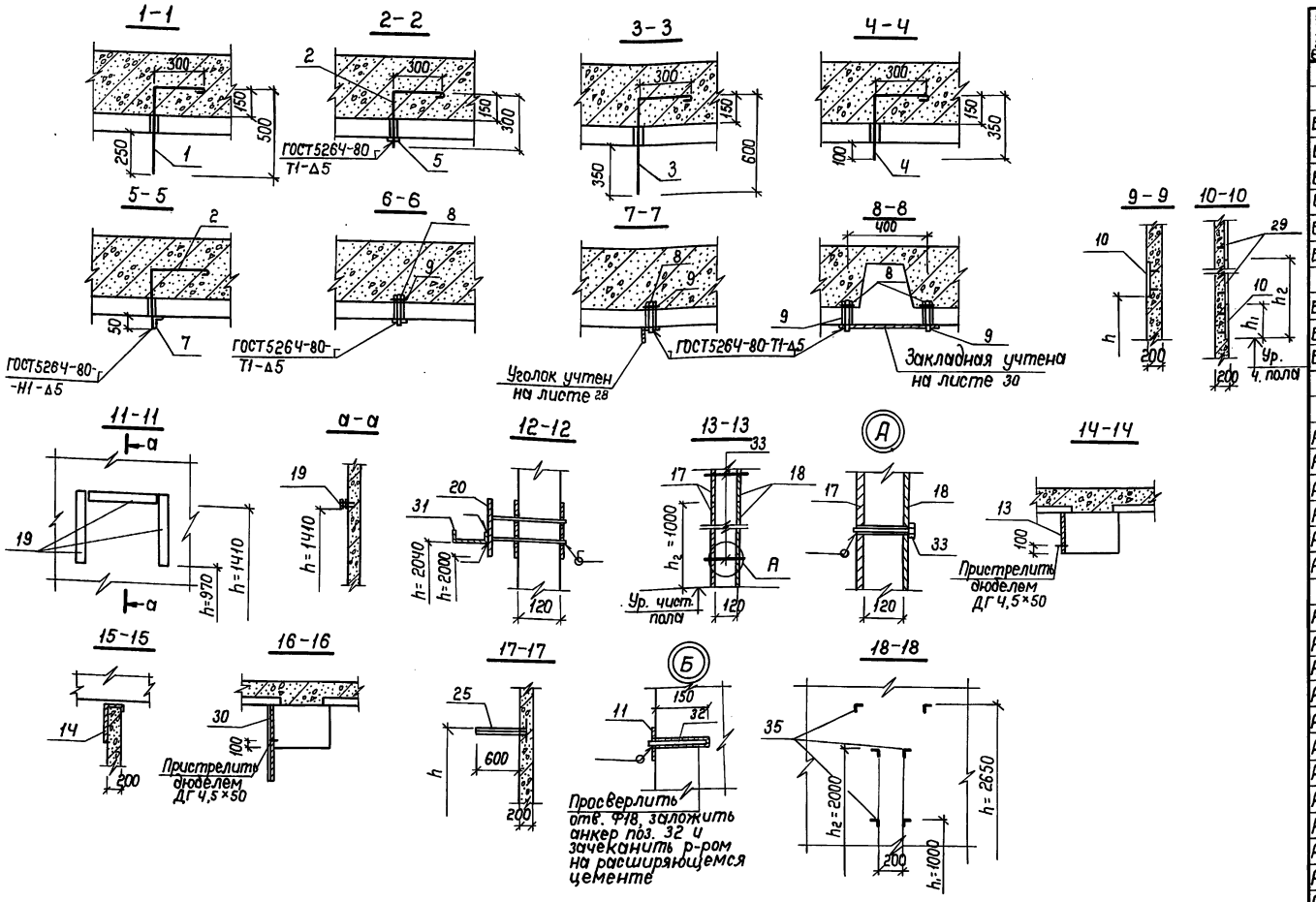

Формат	Зона	Поз.	Обозначение	Наименование	Кол.	Примеч.
			Закладные изделия в покрытии			
				Детали		
Б4		1	Альбом 3 КЖ-62	Ф16А I ГОСТ5781-82* е=900	182	1,4 кг
Б4		2	—"—	—"— е=700	149	1,1 кг
Б4		3	—"—	—"— е=1000	2	1,6 кг
Б4		4	—"—	—"— е=750	30	1,2 кг
Б4		8	—"—	Болт М16×130 кп2-011 ГОСТ7798-70	713	
Б4		9	—"—	Шайба 17 ГОСТ11371-78	713	
				Материалы		
Б4		5	Альбом 3 КЖ-62	Полоса 4×60 ГОСТ103-76* / Ст 3сп ГОСТ 535-88	45,1	м.п.
Б4		6	—"—	Полоса 5×50 ГОСТ103-76* / Ст 3сп ГОСТ 535-88	10,8	м.п.
Б4		7	—"—	Уголок Б-56×36×4 ГОСТ 8510-86 / Ст 3сп ГОСТ 535-88	8,2	м.п.
			Закладные изделия в стенах и перегородках			
				Сборочные единицы		
А3		10	Альбом 4 КЖИ.39	Изделие закладное МН-7	61	
А4		19	—"— КЖИ.44	—"— МН-16	67	
А4		20	—"— КЖИ.44-01	—"— МН-17	8	
А4		21	—"— КЖИ.45	—"— МН-18	10	
А4		24	—"— КЖИ.44-02	—"— МН-21	3	
А3		29	—"— КЖИ.39-01	—"— МН-26	109	
				Детали		
А4		11	Альбом 4 КЖИ.40	Изделие закладное МН-8	127	
А3		12	—"— КЖИ.41	—"— МН-9	74	
А4		13	—"— КЖИ.38	—"— МН-10	108	
А4		14	—"— КЖИ.38-01	—"— МН-11	12	
А4		15	—"— КЖИ.40-01	—"— МН-12	105	
А4		16	—"— КЖИ.41-01	—"— МН-13	105	
А4		17	—"— КЖИ.42	—"— МН-14	64	
А4		18	—"— КЖИ.43	—"— МН-15	62	
А4		22	—"— КЖИ.40-02	—"— МН-19	138	
А4		23	—"— КЖИ.40-03	—"— МН-20	36	
А4		25	—"— КЖИ.54	—"— МН-22	22	
А4		26	—"— КЖИ.42-01	—"— МН-23	47	
А4		27	—"— КЖИ.43-01	—"— МН-24	46	
А4		28	—"— КЖИ.41-02	—"— МН-25	127	
А4		30	—"— КЖИ.46	—"— МН-27	101	
Б4		31	Альбом 3 КЖ-62	Швеллер 10 ГОСТ 8240-89 / Ст 3сп ГОСТ 535-88 е=950	7	8,2 кг
Б4		32	—"—	Ф16А III ГОСТ 5781-82* е=170	54	0,3 кг
Б4		33	—"—	Болт М16×130 кп2-011 ГОСТ7798-70*	1156	
				Материалы		
Б4		34	Альбом 3 КЖ-62	Лента 3×150 Б ст 3сп ГОСТ6009-74	38,0	м.п.
Б4		35	—"—	Уголок Б-25×25×4 ГОСТ 8510-86 / Ст 3сп ГОСТ 535-88	4,7	м.п.

Ведомость расхода стали, кг

Марка элемента	Изделия закладные																Общий расход
	Арматура класса							Прокат марки									
	А-I			А-III			Всего	Ст 3сп									
	ГОСТ 5781-82*							ГОСТ 103-76*				ГОСТ 19903-74	ГОСТ 8509-86	ГОСТ 8510-86	ГОСТ 8240-89	Всего	
	Ф10	Ф16	Итого	Ф10	Ф16	Итого		δ=4	δ=5	δ=6	Итого	δ=3	L25×25×4	L56×36×4	[10		
Закладные изделия в покрытии	—	457,5	457,5	—	—	—	457,5	84,9	10.8	—	95,7	—	—	8,2	—	103,9	561,4
Закладные изделия в стенах и перегородк.	69,9	—	69,9	69,7	16,2	85,9	155,8	557,4	1304,9	531,1	2393,4	612,9	202,0	52,8	57,4	3318,5	3474,3

ТП В-IV-225-50.90 -КЖ

ГИП	Юдин		03.90
Нач.отд.	Козлов		03.90
Н.контр.	Климов		03.90
Гл.спец.	Климов		03.90
Нач.гр.	Смольянинова		03.90
Исполн.	Тарасенкова		03.90

Заглубленное здание вспомогательного назначения

Стадия	Лист	Листов
Р	62	

Закладные изделия в покрытии, стенах и перегородках. Разрезы. Спецификация. Ведомость

Гипрокоммундортранс г. Москва

Привязан

Инв. №

Инв. № подл. | Подпись и дата | Взам. инв. №

Копировал: УК 24456-02 65 Формат: А2

Альбом 3

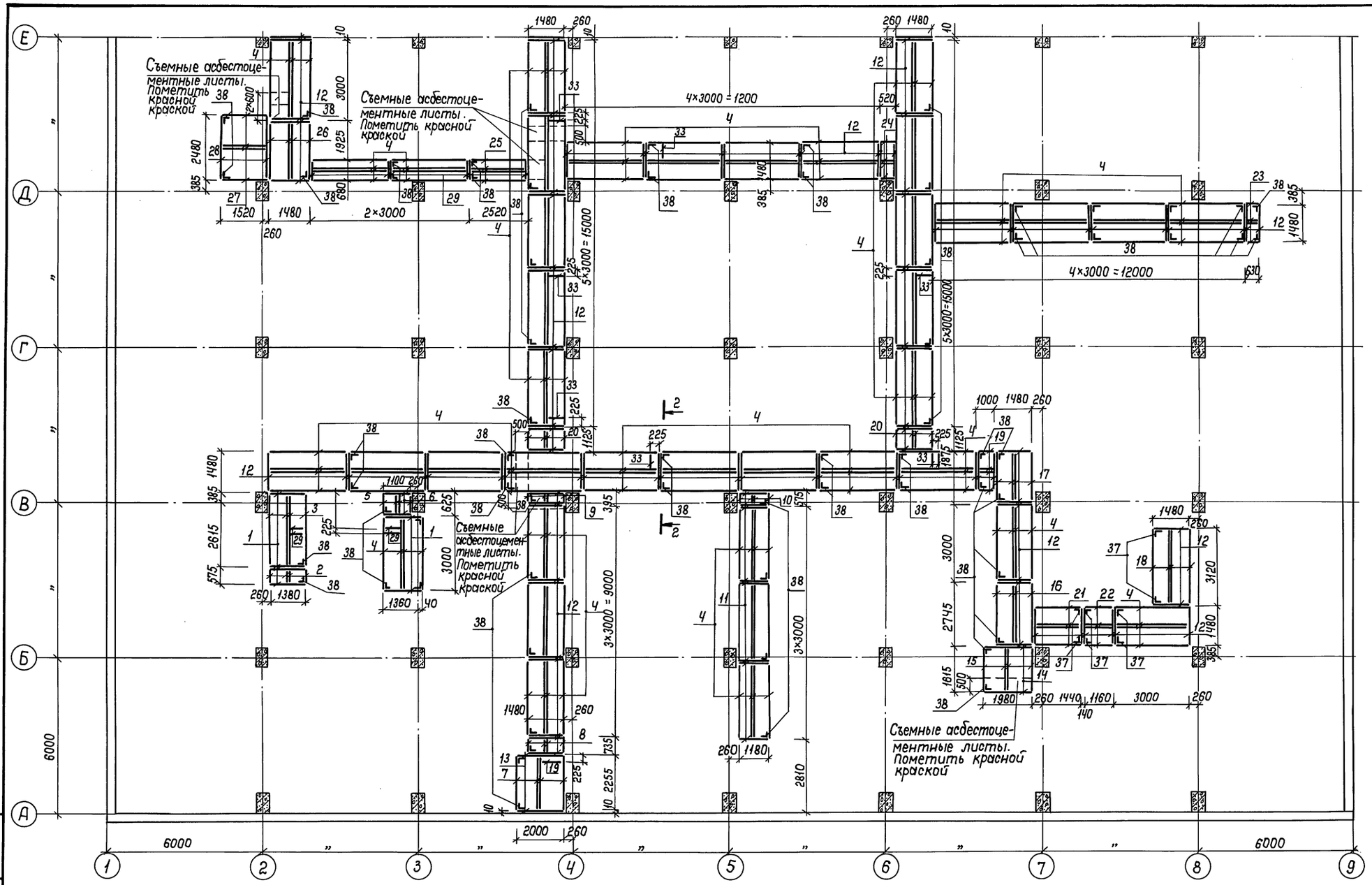

1. Данный лист смотреть совместно с листами 64 ÷ 66.

				ТП В-IV-225-50.90 -КЖ	
Привязан	ГИП	Юдин	01.90	Заглубленное здание вспомогательного назначения	Стадия: Р; Лист: 63; Листов:
	Нач.отд	Козлов	01.90		
	Н.контр	Климов	01.90		
	Гл.спец.	Климов	01.90	Схема раскладки конструкций подшивного потолка в осях „1-9"/„А-Е"	Гипрокоммундортранс г. Москва
Инв. №	Нач. гр.	Смольянинова	01.90		
	Исполн.	Герасенкова	01.90		

Инв. № подл. | Подпись и дата | Взам. инв. №

Копировал: 24456-02 66 Формат: А2

Альбом 3

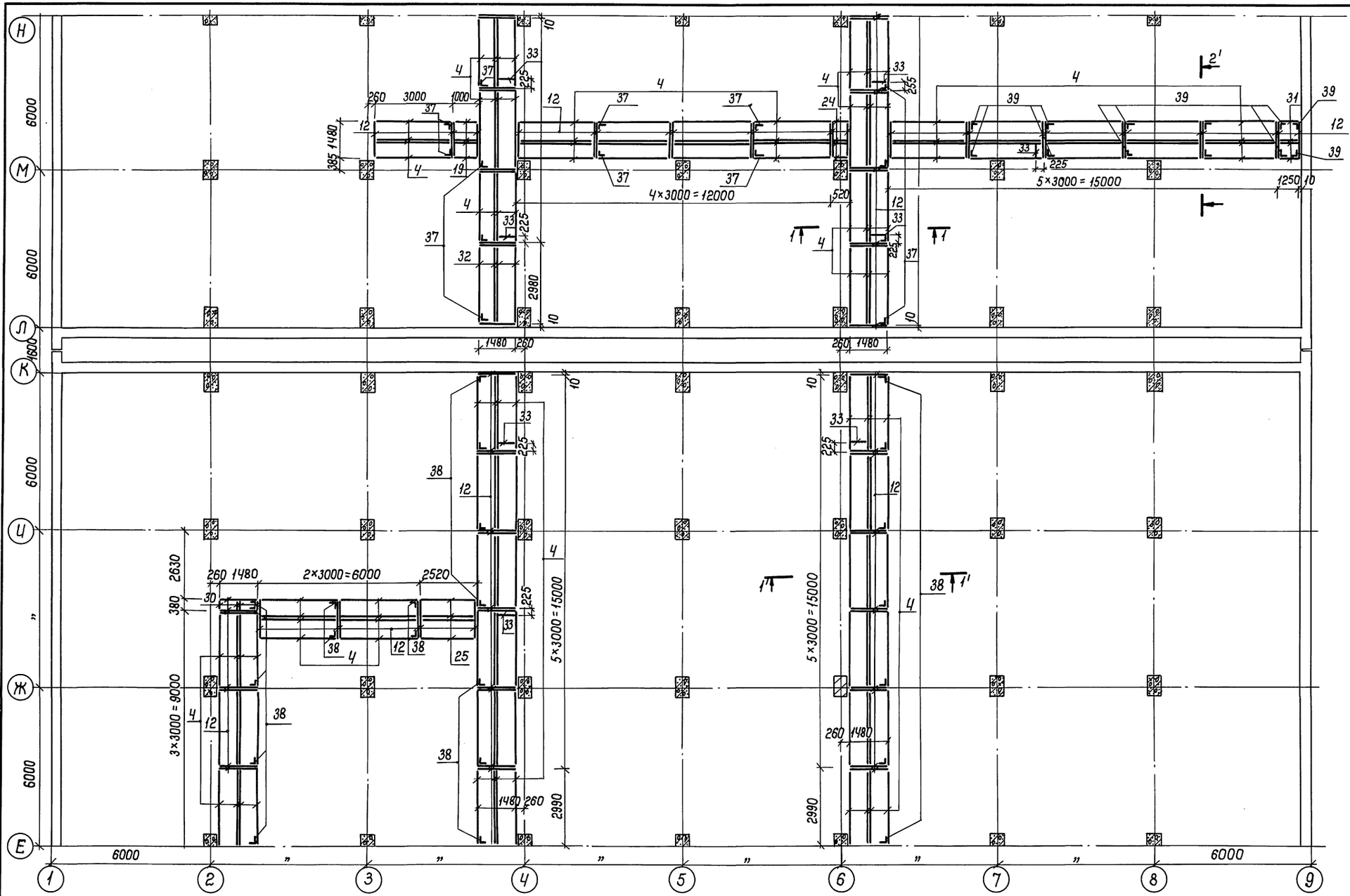

Данный лист смотреть совместно с листами 63, 65, 66

				ТП В-IV-225-50.90 -КЖ	
Привязан	ГИП	Юдин	01.90	Заглубленное здание вспомогательного назначения	Стадия: Р; Лист: 64; Листов:
	Нач.отд.	Козлов	01.90		
	Н.контр.	Климов	01.90		
	Гл.спец.	Климов	01.90	Схема раскладки конструкций подшивного потолка в осях „1-9"/„Е-Н"	Гипрокоммундортранс г. Москва
Инв. №	Нач.гр.	Смольянинова	01.90		
	Исполн.	Тарасенкова	01.90		

Копировал: 24456-02 67 Формат: А2

Инв. № подл. | Подпись и дата | Взам. инв. №

Альбом 3

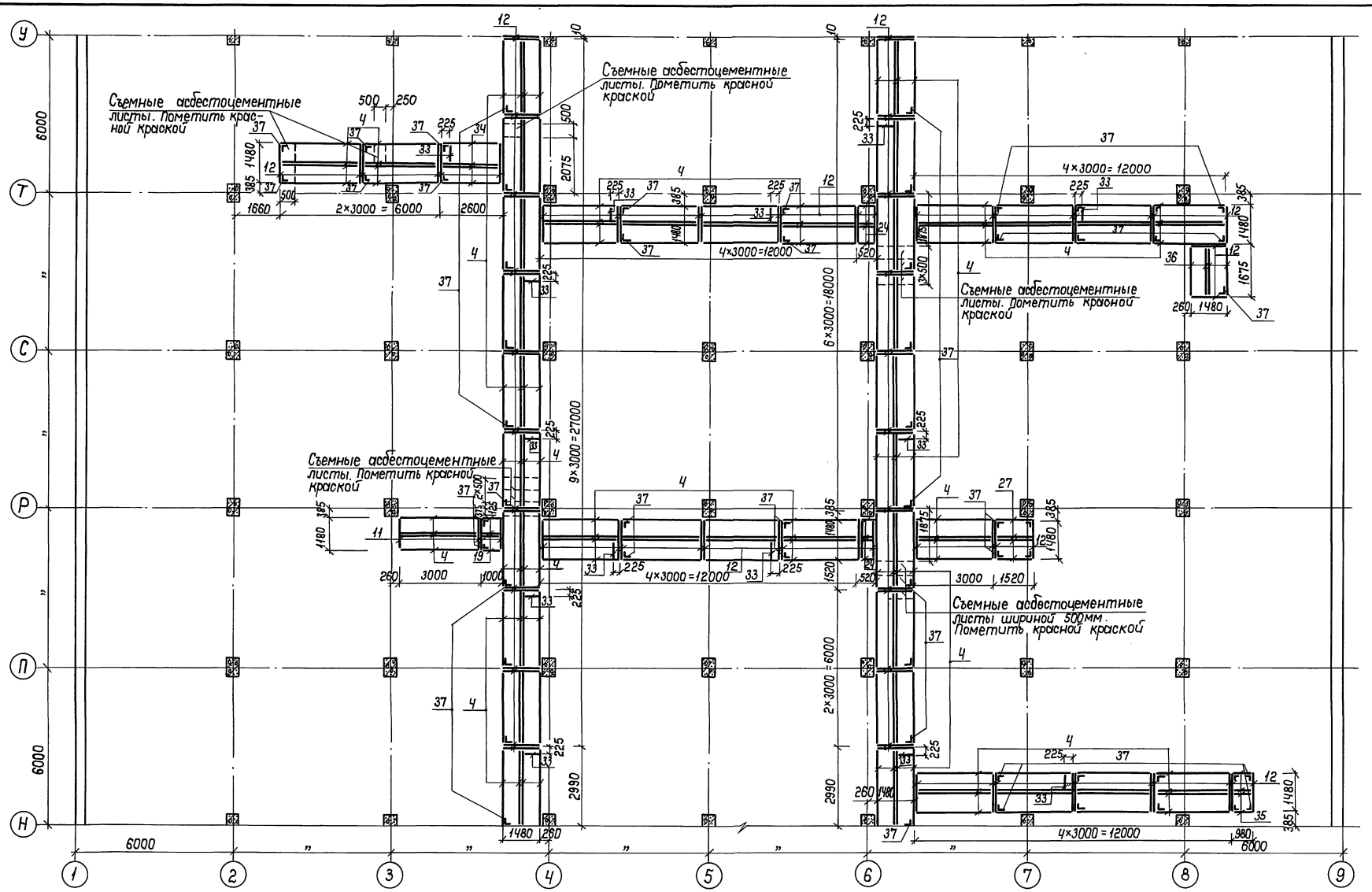

Данный лист смотреть совместно с листами 63, 64, 66.

ТП В-IV-225-50.90 -КЖ

Привязан							
Инв. №							
ГИП	Юдин		01.90	Заглубленное здание вспомогательного назначения	Стадия	Лист	Листов
Нач.отд.	Козлов		01.90		Р	65	
Н.контр.	Климов		01.90				
Гл.спец.	Климов		01.90	Схема раскладки конструкций подшивного потолка в осях „1-9"/„Н-У"	Гипрокоммунтранс г. Москва		
Нач. гр.	Смольянинова		01.90				
Исполн.	Тарасенкова		01.90				

Инв. № подл. | Подпись и дата | Взам. инв. №

Копировал: № 24456-02 68 Формат: А2

Альбом 3

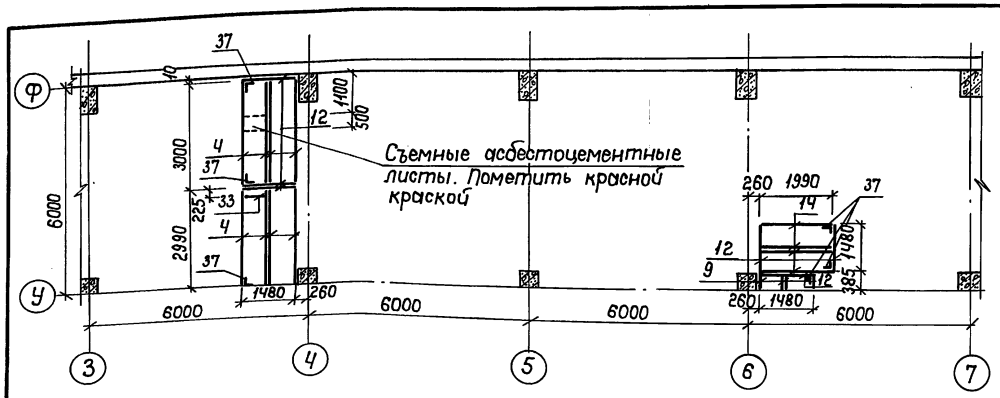

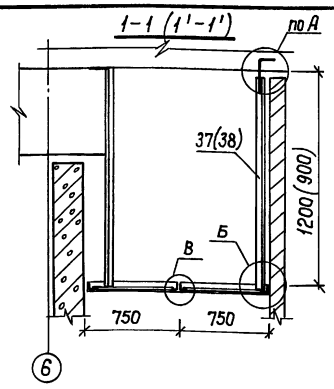

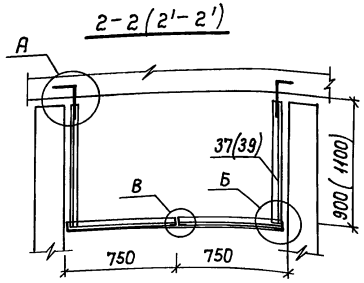

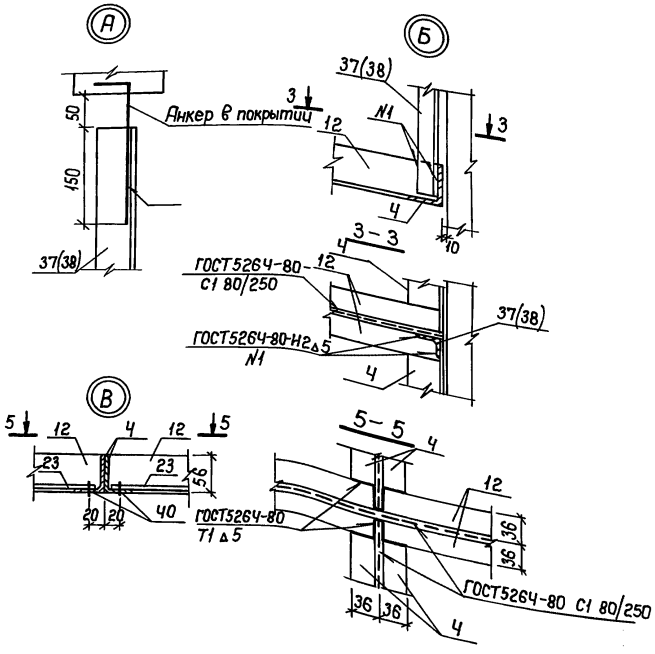

Спецификация металлических изделий на подшивной потолок

Формат	Зона	Позиц.	Обозначение	Наименование	Кол.	Примеч.
				Детали		
БЧ		1	Альбом 3 -КЖ-66	Уголок 6-56×36×4 ГОСТ 8510-86 / ст 3сп ГОСТ 535-88, е=1380	6	3,9 кг
БЧ		2	„ „	е=565	Ч	1,6 кг
БЧ		3	„ „	е=2605	Ч	7,3 кг
БЧ		4	„ „	е=2990	Ч20	8,4 кг
БЧ		5	„ „	е=615	Ч	1,8 кг
БЧ		6	„ „	е=1100	2	3,1 кг
БЧ		7	„ „	е=2245	Ч	6,3 кг
БЧ		8	„ „	е=725	Ч	2,0 кг
БЧ		9	„ „	е=385	18	1,1 кг
БЧ		10	„ „	е=565	Ч	1,6 кг
БЧ		11	„ „	е=1180	12	3,3 кг
БЧ		12	„ „	е=1480	261	4,2 кг
БЧ		13	„ „	е=2000	2	5,6 кг
БЧ		14	„ „	е=1980	6	5,6 кг
БЧ		15	„ „	е=1605	Ч	4,5 кг
БЧ		16	„ „	е=2735	Ч	8,1 кг
БЧ		17	„ „	е=1865	Ч	5,2 кг
БЧ		18	„ „	е=3110	Ч	8,7 кг
БЧ		19	„ „	е=990	9	2,8 кг
БЧ		20	„ „	е=1115	8	3,1 кг
БЧ		21	„ „	е=1430	Ч	4,0 кг
БЧ		22	„ „	е=1150	Ч	3,2 кг

Продолжение

Формат	Зона	Позиц.	Обозначение	Наименование	Кол.	Примеч.
БЧ		23	Альбом 3 -КЖ-66	Уголок 56×36×4 ГОСТ 8510-86, ст.3сп ГОСТ 535-88, е=620	Ч	1,7 кг
БЧ		24	„ „	е=510	12	1,4 кг
БЧ		25	„ „	е=2510	8	7,1 кг
БЧ		26	„ „	е=1915	Ч	5,4 кг
БЧ		27	„ „	е=1510	8	4,2 кг
БЧ		28	„ „	е=2480	2	7,0 кг
БЧ		29	„ „	е=680	10	1,9 кг
БЧ		30	„ „	е=370	Ч	1,04 кг
БЧ		31	„ „	е=1240	Ч	3,5 кг
БЧ		32	„ „	е=2970	Ч	8,3 кг
БЧ		33	„ „	е=730	29	2,05 кг
БЧ		34	„ „	е=2590	Ч	7,3 кг
БЧ		35	„ „	е=970	Ч	2,7 кг
БЧ		36	„ „	е=1665	Ч	4,7 кг
БЧ		37	„ „	Уголок 5-25×25×4 ГОСТ 8509-86 / ст. 3сп ГОСТ 535-88, е=900	85	1,3 кг
БЧ		38	„ „	е=1200	90	1,8 кг
БЧ		39	„ „	е=1100	12	1,6 кг
БЧ		40	„ „	Шуруп 6-5×16,2 ГОСТ 1144-70		
				Материал		
БЧ		41	Альбом 3 КЖ-66	Лист асбестоцементный плоский h=6мм ГОСТ 18124-75	577,8	м²

Ведомость расхода стали, кг

Марка элемента	Изделия металлические		Всего
	Прокат марки Ст. 3сп		
	ГОСТ 8510-86 ∠56×36×4	ГОСТ 8509-86 ∠25×25×4	
Конструкция подшивного потолка	5344,9	291,7	5636,6

Данный лист смотреть совместно с листами 63÷65

Инв. № подл. | Подпись и дата | Взам. инв. №

				ТП В-IV-225-50.90 -КЖ	
Привязан					
Инв. №	ГИП	Юдин	01.90	Заглубленное здание вспомогательного назначения	Стадия: Р; Лист: 66; Листов:
	Нач.отд.	Козлов	01.90		
	Н.контр.	Климов	01.90		
	Гл.спец.	Климов	01.90	Схема раскладки конструкций подшивного потолка в осях „3-7" „У-Ф" Разрезы. Спецификация	Гипрокоммундортранс г. Москва
	Нач. гр.	Смольянинова	01.90		
	Исполн.	Тарасенкова	01.90		

Копировал: ГИ № 24456-02 69 Формат: А2

Альбом 3

План раскладки лотков каналов-воздуховодов

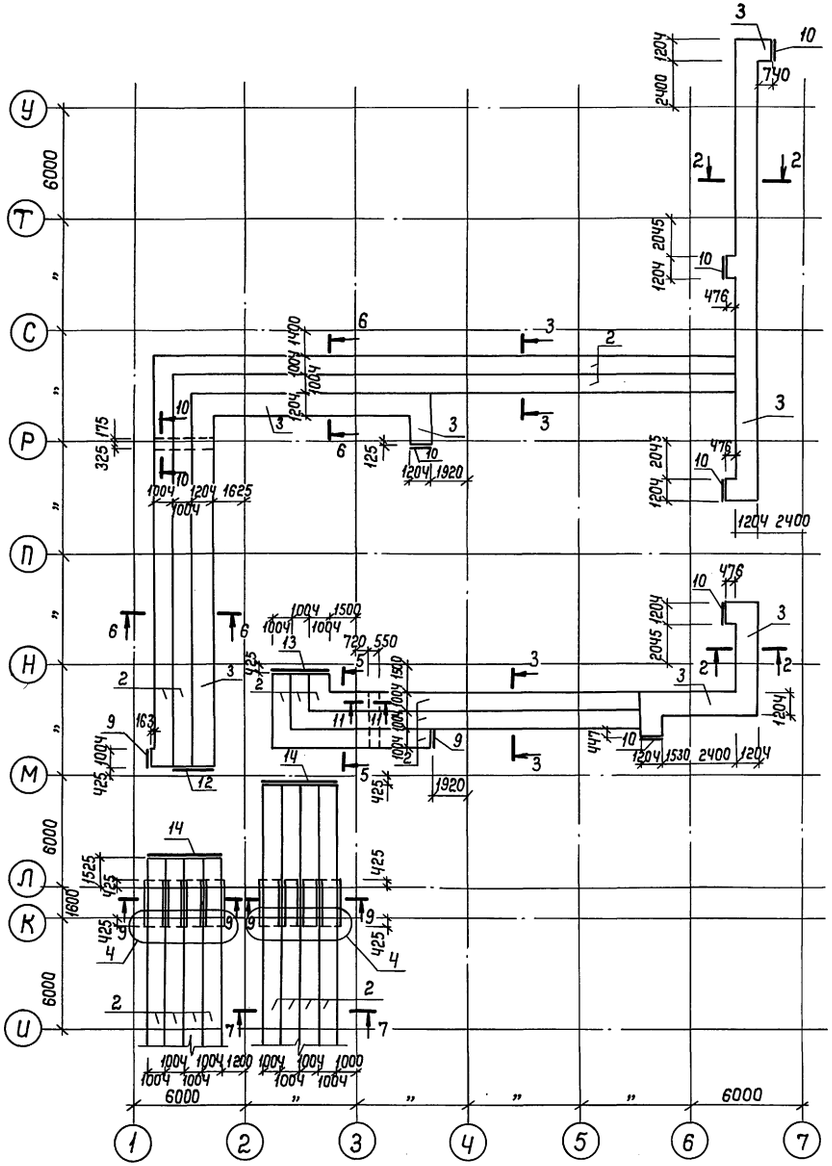

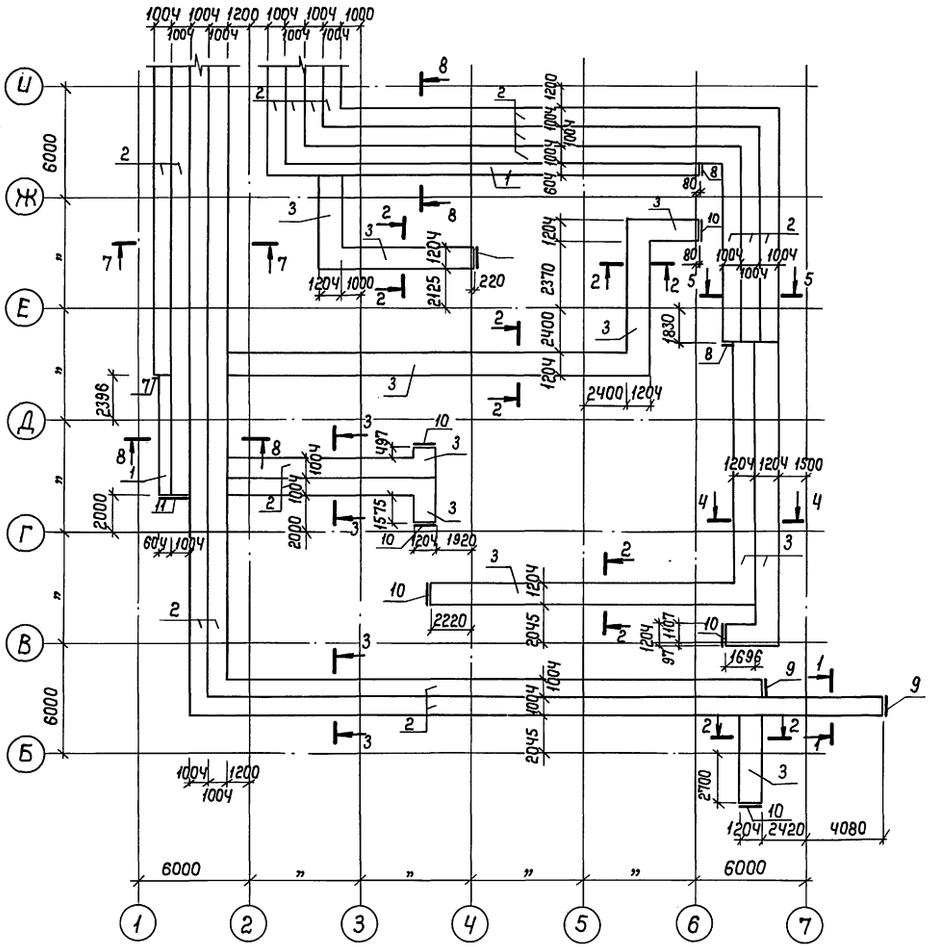

Данный лист смотреть совместно с листами 68÷71.

1-1, 2-2

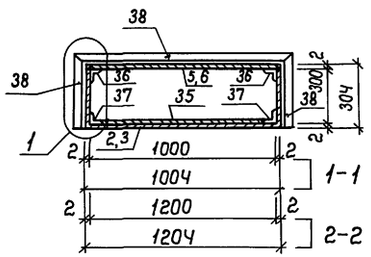

Привязан

Инв. №

Инв. № подл. | Подпись и дата | Взам. инв. №

				ТП В-IV-225-50.90 -КЖ		
ГИП	Юдин		02.90	Заглубленное здание вспомогательного назначения	Стадия	Лист	Листов
Нач.отд.	Козлов		02.90		Р	67	
Н.контр.	Климов		02.90				
Гл.спец.	Климов		02.90	Подпольные каналы-воздуховоды. Металлическая рубашка. План. Сечения 1-1, 2-2	Гипрокоммунавтотранс г. Москва		
Нач. гр.	Смольянинова		02.90				
Исполн.	Ручевский		02.90				

Копировал: ТИ 24456-02 70 Формат: А2

Альбом 3

План раскладки листов покрытия каналов воздуховодов

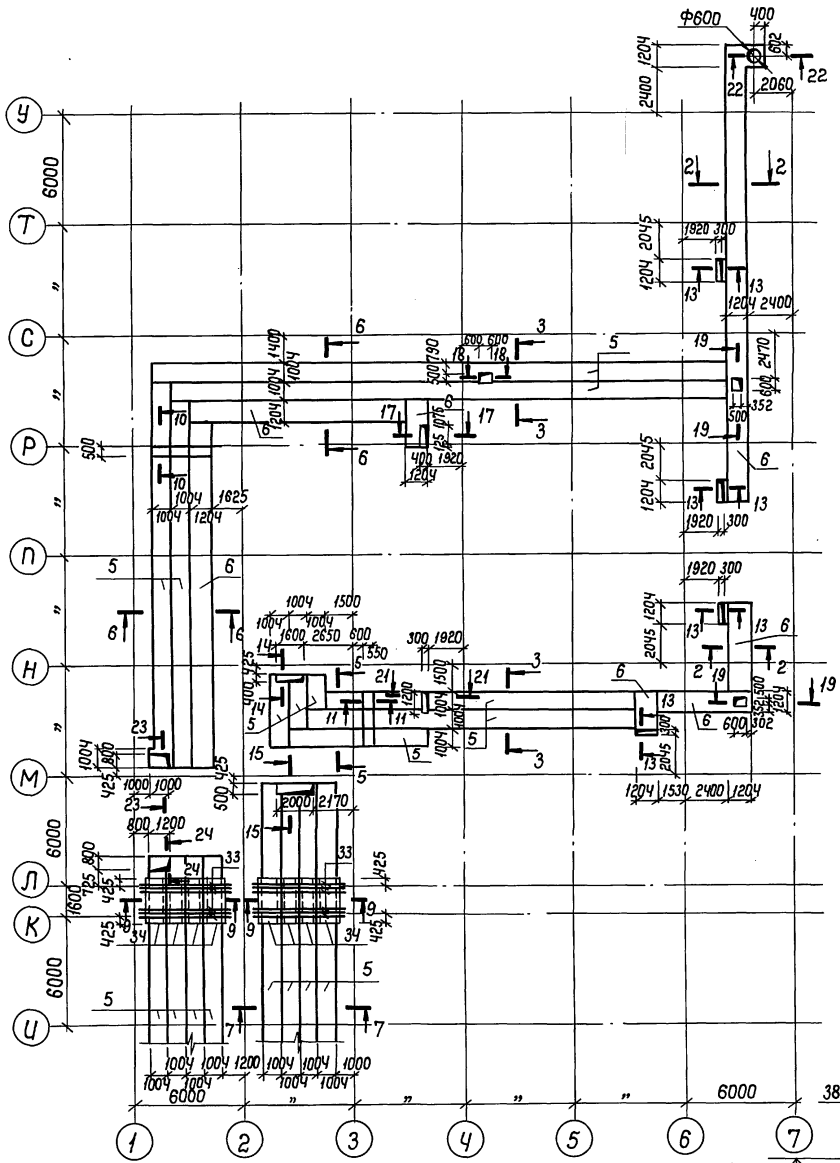

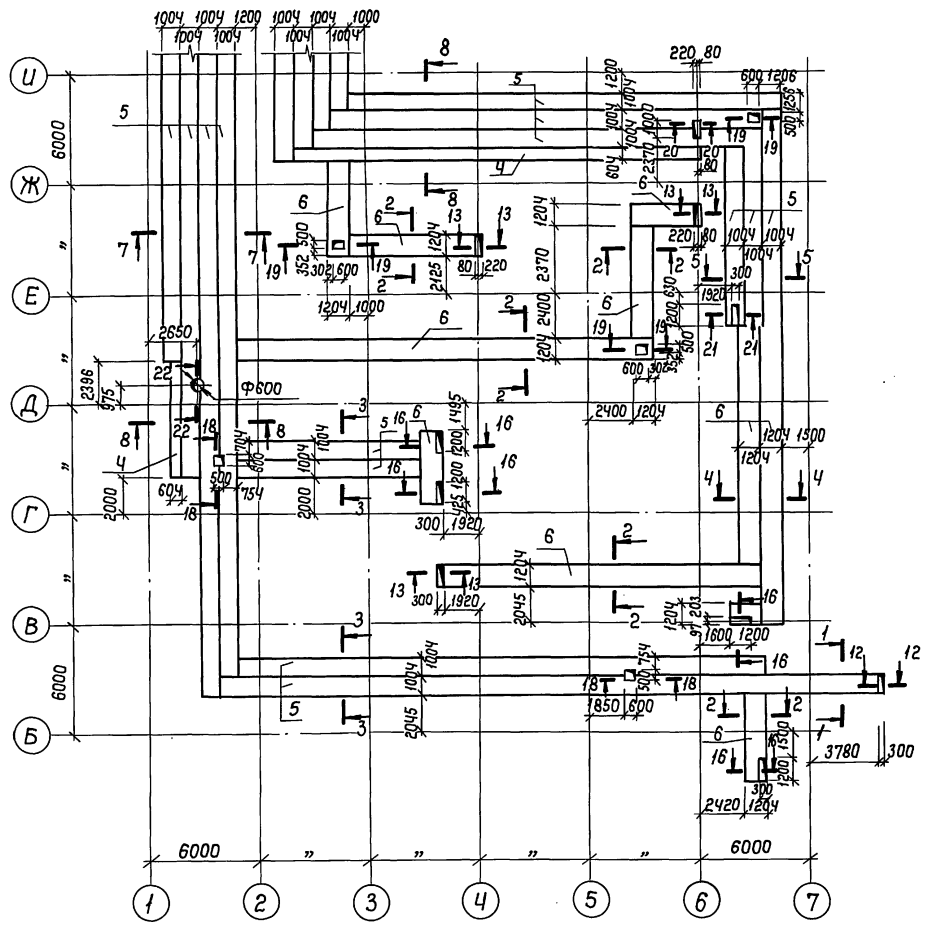

3-3, 4-4

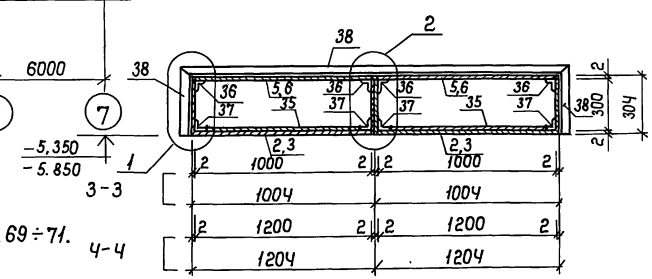

Данный лист смотреть совместно с листами 67, 69 ÷ 71.

Привязан

Инв. №

ТП В-IV-225-50.90 -КЖ					
ГИП	Юдин		02.90	Заглубленное здание вспомогательного назначения	Стадия: Р; Лист: 68; Листов:
Нач.отд	Козлов		02.90		
Н.контр.	Климов		02.90		
Гл.спец.	Климов		02.90	Подпольные каналы-воздуховоды. Металлическая рубашка. План. Сечения 3-3, 4-4	Типрокоммундортранс г. Москва
Нач. гр.	Смольянинова		02.90		
Исполн.	Дручевский		02.90		

Копировал: 24456-02 71 Формат: А2

Инв. № подл. | Подпись и дата | Взам. инв. №

Альбом 3

5-5, 6-6

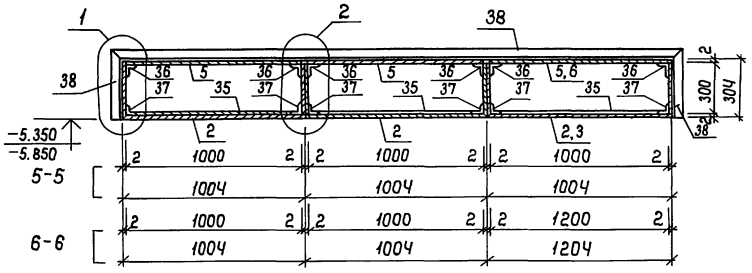

7-7, 8-8

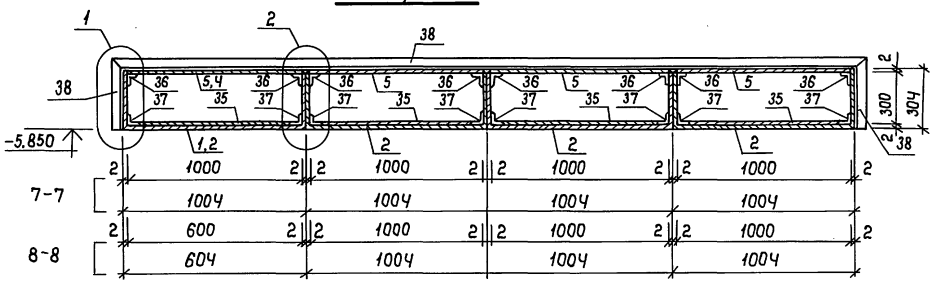

9-9

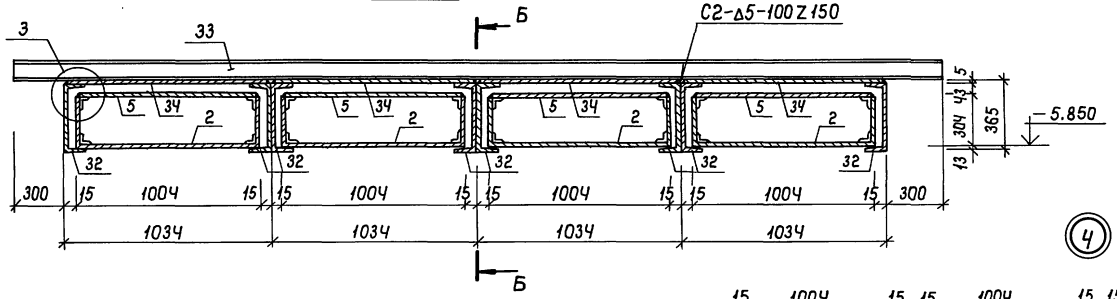

Б-Б

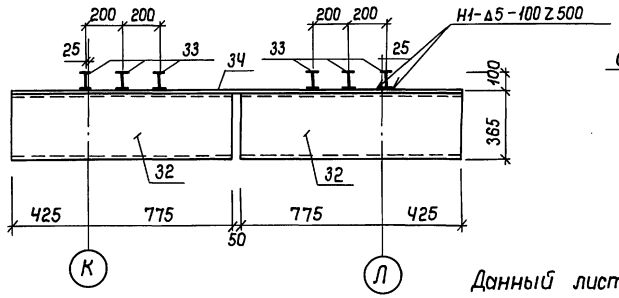

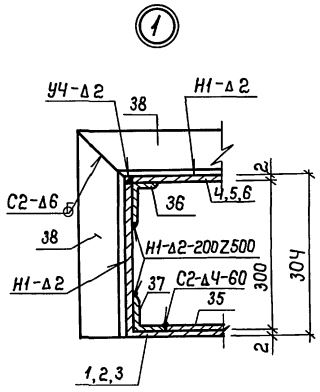

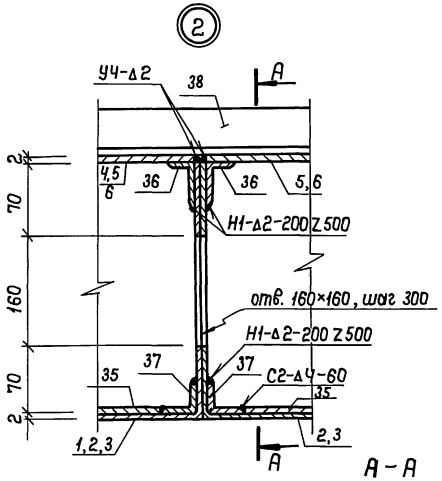

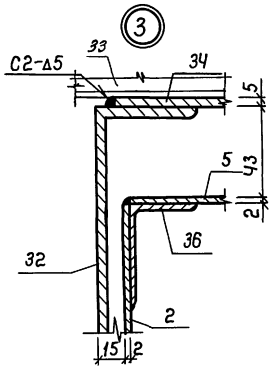

А-А

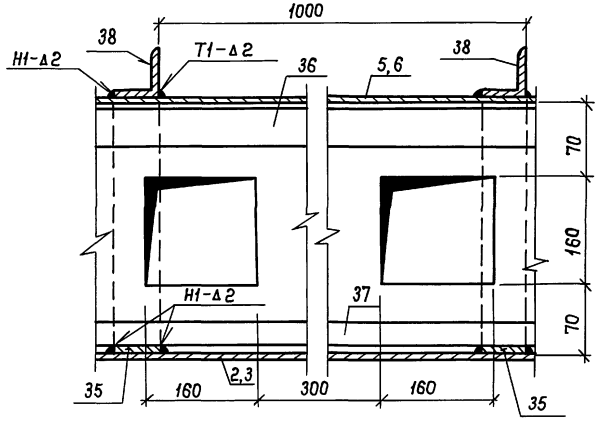

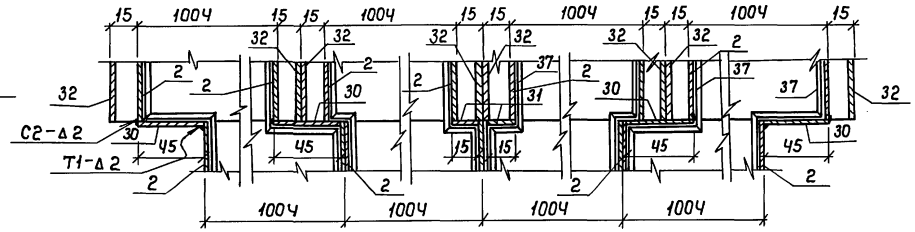

Данный лист смотреть совместно с листами 67, 68, 70, 71.

Привязан

Инв. №

ТП В-IV-225-50.90 -КЖ						
ГИП	Юдин		02.90	Заглубленное здание вспомогательного назначения	Стадия	Лист	Листов
Нач.отд.	Козлов		02.90		Р	69	
Н. контр.	Климов		02.90	Подпольные каналы-воздухово-ды. Металлическая рубашка. Сечения 5-5÷9-9. Узлы	Гипрокоммунтранс г. Москва		
Гл.спец.	Климов		02.90				
Нач. гр.	Смольянинов		02.90				
Исполн.	Ручевский		02.90				

Копировал: 24456-02 72 Формат: А2

Инв. № подл. | Подпись и дата | Взам. инв. №

Альбом 3

10-10

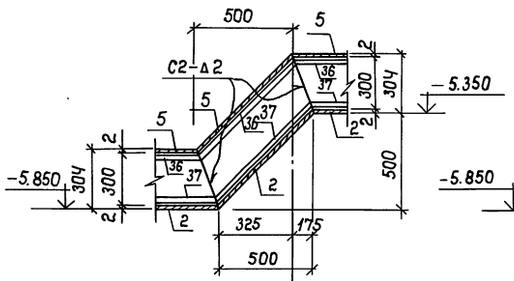

11-11

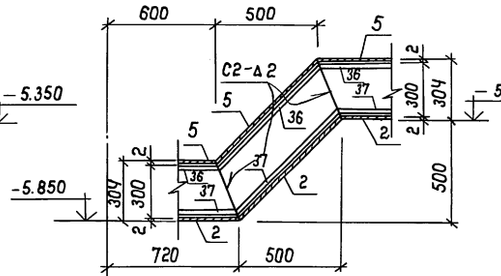

18-18

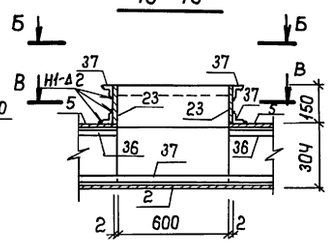

19-19, 20-20

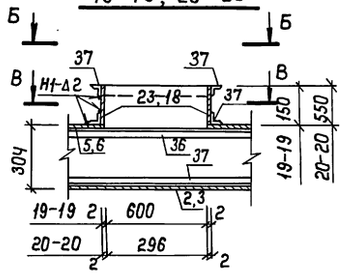

21-21

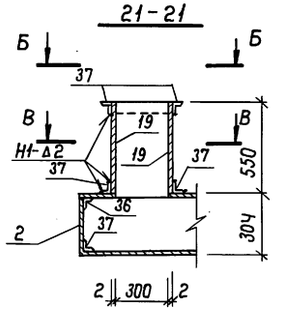

12-12, 13-13

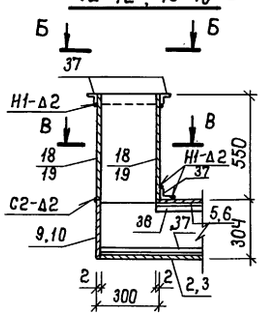

14-14, 15-15

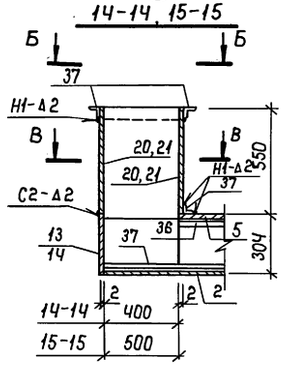

В-В / 18-18 /

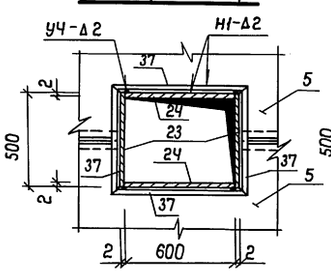

В-В / 19-19 /

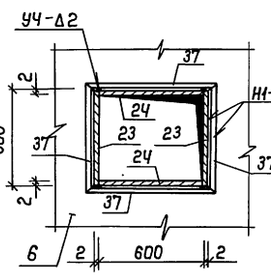

В-В / 20-20 /

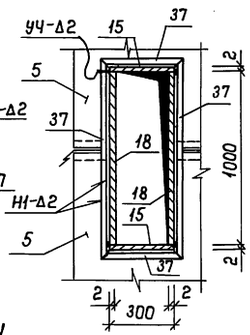

В-В / 21-21 /

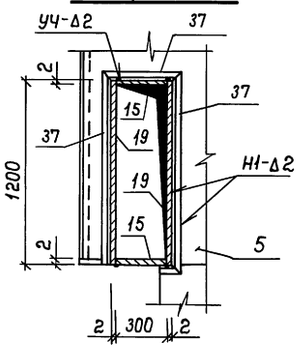

В-В / 12-12, 13-13 /

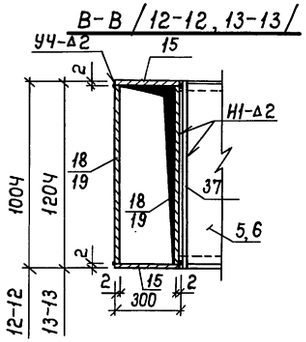

В-В / 14-14, 15-15 /

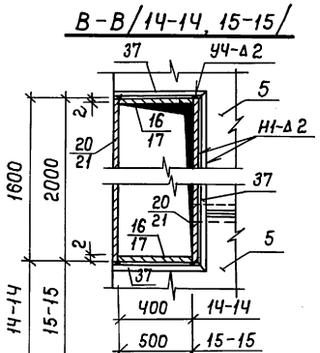

22-22

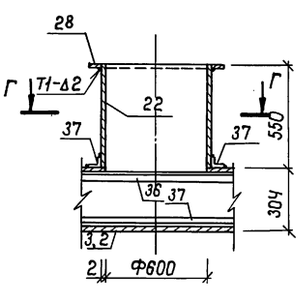

23-23, 24-24

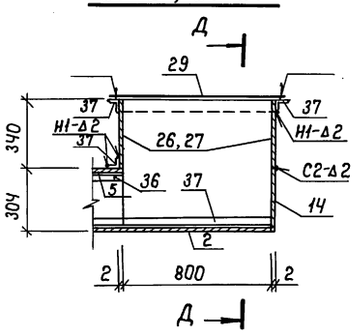

Д-Д

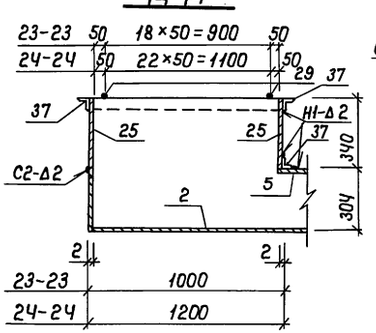

Б-Б

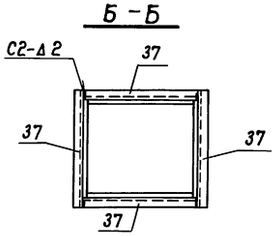

16-16, 17-17

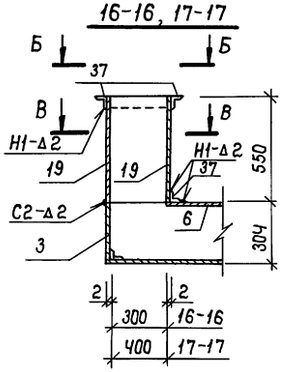

В-В / 16-16, 17-17 /

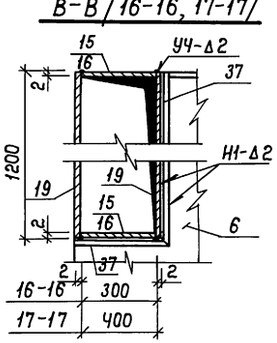

Г-Г

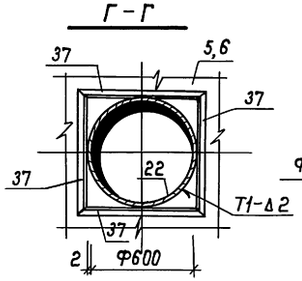

поз. 28

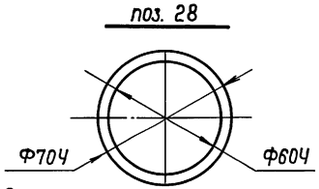

Данный лист смотреть совместно с листами 67÷69, 71.

Привязан				ТП В-IV-225-50.90 КЖ		
	ГИП	Юдин	01.90	Заглубленное здание вспомогательного назначения	Стадия	Лист	Листов
	Нач.отд	Козлов	01.90		Р	70	
	Н.контр.	Климов	01.90				
	Гл.спец.	Климов	01.90	Подпольные каналы-воздухово-ды. Металлическая рудашка. Сечения 10-10÷24-24.	Гипрокоммунавтотранс г. Москва		
	Нач. гр.	Смольянинова	01.90				
Инв. №	Исполн.	Дручевский	01.90				

Копировал: ГИ 24456-02 73 Формат: А2

Инв. № подл. | Подпись и дата | Взам. инв. №

Альбом 3

Армирование каналов по сеч. 1-1, 2-2

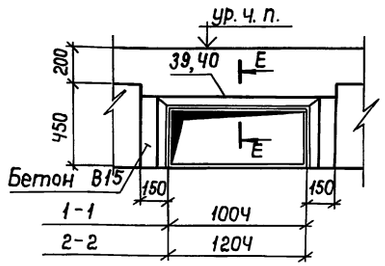

Армирование каналов по сеч. 3-3, 4-4

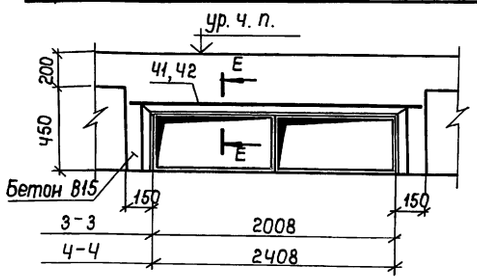

Армирование каналов по сеч. 5-5, 6-6

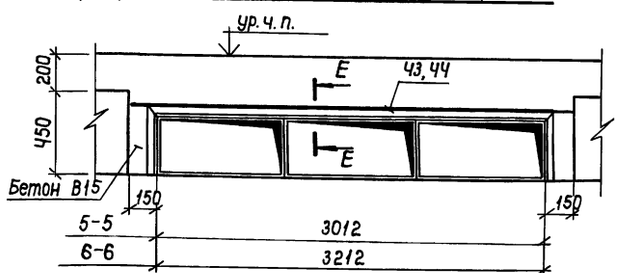

Армирование каналов по сеч. 7-7, 8-8

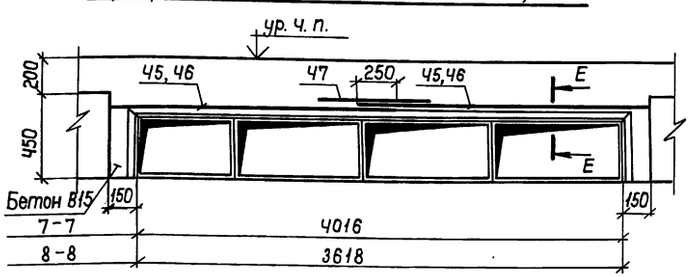

Е-Е

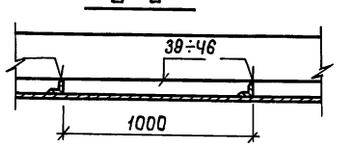

Спецификация металлических изделий на каналы-воздуховоды

продолжение

Формат	Зона	Поз.	Обозначение	Наименование	Кол.	Примеч.
БЧ		1	Альбом 3 КЖ-71	лист $\frac{Б\text{-}2\times120ГОСТ19904\text{-}74^*}{Вст3спГОСТ16523\text{-}70^*}$, е=29,5п.м	—	557,6кг
БЧ		2	—"—	лист $\frac{Б\text{-}2\times160ГОСТ19904\text{-}74^*}{Вст3спГОСТ16523\text{-}70^*}$, е=548,0п.м	—	13800,2кг
БЧ		3	—"—	лист $\frac{Б\text{-}2\times180ГОСТ19904\text{-}74^*}{Вст3спГОСТ16523\text{-}70^*}$, е=179,6п.м	—	5086,8кг
БЧ		4	—"—	лист $\frac{Б\text{-}2\times60ГОСТ19904\text{-}74^*}{Вст3спГОСТ16523\text{-}70^*}$, е=29,5п.м	—	277,9кг
БЧ		5	—"—	лист $\frac{Б\text{-}2\times100ГОСТ19904\text{-}74^*}{Вст3спГОСТ16523\text{-}70^*}$, е=548,0п.м	—	8603,7кг
БЧ		6	—"—	лист $\frac{Б\text{-}2\times120ГОСТ19904\text{-}74^*}{Вст3спГОСТ16523\text{-}70^*}$, е=179,6п.м	—	3383,7кг
БЧ		7	—"—	лист $\frac{Б\text{-}2\times30ГОСТ19904\text{-}74^*}{Вст3спГОСТ16523\text{-}70^*}$, е=400	1	1,9 кг
БЧ		8	—"—	е=602	2	2,9 кг
БЧ		9	—"—	е=100ч	ч	ч,8 кг
БЧ		10	—"—	е=120ч	12	5,7 кг
БЧ		11	—"—	е=160б	1	7,7 кг
БЧ		12	—"—	е=1208	1	5,8 кг
БЧ		13	—"—	е=3012	1	14,4кг
БЧ		14	—"—	е=4016	2	19,2 кг
БЧ		15	—"—	лист $\frac{Б\text{-}2\times550ГОСТ19904\text{-}74^*}{Вст3спГОСТ16523\text{-}70^*}$, е=300	28	2,6 кг
БЧ		16	—"—	е=400	ч	3,5 кг
БЧ		17	—"—	е=500	2	ч,3 кг
БЧ		18	—"—	е=1000	ч	8,6 кг
БЧ		19	—"—	е=1200	26	10,4 кг
БЧ		20	—"—	е=1600	2	13,8 кг
БЧ		21	—"—	е=2000	2	17,3 кг
БЧ		22	—"—	е=1897	2	16,4 кг
БЧ		23	—"—	лист $\frac{Б\text{-}2\times150ГОСТ19904\text{-}74^*}{Вст3спГОСТ16523\text{-}70^*}$, е=500	16	1,2 кг
БЧ		24	—"—	е=600	16	1,4 кг
БЧ		25	—"—	лист $\frac{Б\text{-}2\times340ГОСТ19904\text{-}74^*}{Вст3спГОСТ16523\text{-}70^*}$, е=800	ч	ч,3 кг
БЧ		26	—"—	е=1000	2	5,3 кг
БЧ		27	—"—	е=1200	2	6,4 кг
БЧ		28	—"—	лист $\frac{Б\text{-}2\times70ч ГОСТ19904\text{-}74^*}{Вст3спГОСТ16523\text{-}70^*}$, е=704	2	7,8 кг

Формат	Зона	Поз.	Обозначение	Наименование	Кол.	Примеч.
БЧ		29	Альбом 3 КЖ-71	Ф16А$\overline{I}$ ГОСТ5781-82*, е=880	ч2	1,ч кг
БЧ		30	—"—	лист $\frac{Б\text{-}2\times30ч ГОСТ19904\text{-}74^*}{Вст3спГОСТ16523\text{-}70^*}$, е=45	16	0,2 кг
БЧ		31	—"—	е=15	8	0,07 кг
БЧ		32	—"—	швеллер $\frac{36П ГОСТ8240\text{-}89}{Вст3спГОСТ535\text{-}88}$, е=1200	32	50,3 кг
БЧ		33	—"—	двутавр $\frac{10ГОСТ8239\text{-}72^*}{Ст3спГОСТ535\text{-}88}$, е=4736	12	ччч,8 кг
БЧ		34	—"—	лист $\frac{Б\text{-}5\times1000ГОСТ19904\text{-}74^*}{Вст3спГОСТ16523\text{-}70^*}$, е=2450	8	96,2 кг
БЧ		35	—"—	полоса $\frac{Б\text{-}6\times83ГОСТ103\text{-}76^*}{Вст3спГОСТ535\text{-}88}$, е=676п.м	—	2007,7кг
БЧ		36	—"—	уголок $\frac{Б\text{-}56\times36\times4ГОСТ8510\text{-}86}{Вст3спГОСТ535\text{-}88}$, е=1514п.м	—	5238,ч кг
БЧ		37	—"—	уголок $\frac{Б\text{-}40\times40\times3ГОСТ8509\text{-}86}{Вст3спГОСТ535\text{-}88}$, е=1642п.м	—	3037,7кг
БЧ		38	—"—	уголок $\frac{Б\text{-}63\times63\times6ГОСТ8509\text{-}86}{Вст3спГОСТ535\text{-}88}$, е=1040п.м	—	5948,8кг
БЧ		39	—"—	ЧС $\frac{5ВрI\text{-}200}{8АIII\text{-}200}$ 1300 ГОСТ 23279-85	6,5	п.м
БЧ		40	—"—	ЧС $\frac{5ВрI\text{-}200}{8АIII\text{-}200}$ 1500 ГОСТ 23279-85	106,ч	п.м
БЧ		41	—"—	ЧС $\frac{5ВрI\text{-}200}{8АIII\text{-}200}$ 2300 ГОСТ 23279-85	78,ч	п.м
БЧ		42	—"—	ЧС $\frac{5ВрI\text{-}200}{8АIII\text{-}200}$ 2700 ГОСТ 23279-85	ч4,2	п.м
БЧ		43	—"—	ЗС $\frac{5ВрI\text{-}200}{10АIII\text{-}200}$ 3300 ГОСТ 23279-85	22,2	п.м
БЧ		44	—"—	ЧС $\frac{5ВрI\text{-}200}{10АIII\text{-}200}$ 3500 ГОСТ 23279-85	33,9	п.м
БЧ		45	—"—	ЗС $\frac{5ВрI\text{-}200}{12АIII\text{-}200}$ 2280 ГОСТ 23279-85	85,6	п.м
БЧ		46	—"—	ЧС $\frac{5ВрI\text{-}200}{10АIII\text{-}200}$ 2080 ГОСТ 23279-85	53,8	п.м
БЧ		47	—"—	ЧС $\frac{5ВрI\text{-}200}{8АIII\text{-}200}$ 900 ГОСТ 23279-85	69,7	п.м
				Материалы		
				Бетон класса В15	1440	м³

Ведомость расхода стали, кг

Марка элемента	Арматурные изделия								Прокат марки										Всего
	Арматура класса								Вст3сп										
	А-$\overline{I}$	Вр$\overline{I}$	А-III																
	ГОСТ 5781-82*	ГОСТ 6727-80	ГОСТ 5781-82*						ГОСТ 19904-74*	ГОСТ 8509-86		ГОСТ 8510-86	ГОСТ 103-76*	ГОСТ 8239-72*	ГОСТ 8240-89				
	Ф16	Ф5	Ф6	Ф8	Ф10	Ф12	Итого		-δ=5	-δ=2	∠40×40×3	∠63×63×6	∠56×36×4	-δ=6	I 10	C 36	Итого		
Каналы, воздуховоды	58,8	798,8	259,7	428,1	940,2	864,6	2492,6		769,6	32468,2	3037,7	5948,8	5238,ч	2007,7	537,6	1609,6	51617,6		54967,8

1. Данный лист смотреть совместно с листами 67÷70.
2. Сварные швы по ГОСТ 5264-80.
3. Сварку производить электродами Э42А по ГОСТ 9467-75.
4. Каналы-воздуховоды изнутри и с наружной стороны покрыть грунтовкой ГФ-020. Изнутри покрыть масляной краской по грунтовке за 2 раза.
5. Ребра жесткости поз. 35, 38 устанавливать с шагом 1 м.
6. Каналы-воздуховоды после монтажа омоноличить бетоном класса В15 по арматурной сетке ГОСТ 23279-85.

Инв. № подл. | Подпись и дата | Взам. инв. №

Привязан

Инв. №

ГИП	Юдин		02.90
Нач. отд.	Козлов		02.90
Н. контр.	Климов		02.90
Т. спец.	Климов		02.90
Нач. гр.	Смольянинова		02.90
Исполн.	Дручевский		02.90

ТП В-IV-225-50.90 КЖ

Заглубленное здание вспомогательного назначения

Стадия	Лист	Листов
Р	71	

Подпольные каналы-воздуховоды. Металлическая рудашка. Спецификация. Ведомость.

Гипрокоммундортранс г. Москва

Копировал: ГИ 24456-02 74 Формат: А2

Деталь установки сальника жесткого закрепления с проходящей трубой

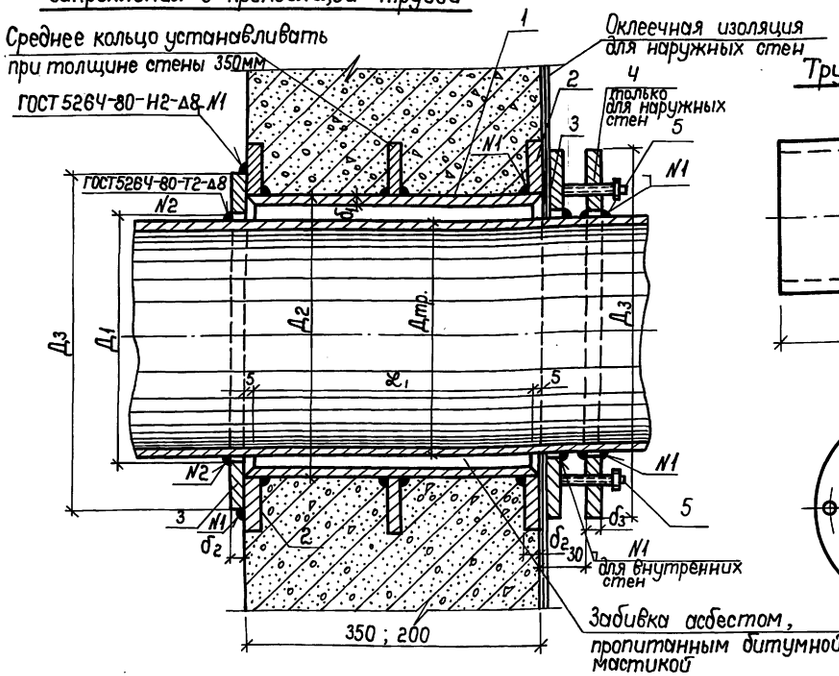

Труба поз. 1

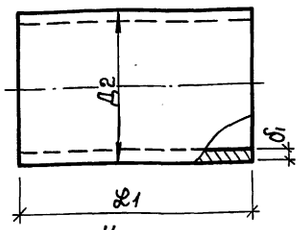

Кольцо сальника поз. Ч

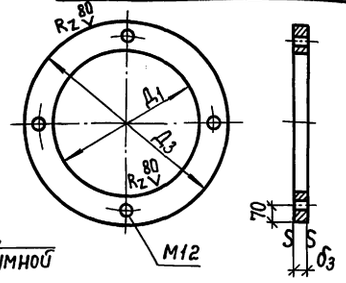

Спецификация металлических изделий на сальник жесткого закрепления

Формат	Зона	Позиц.	Обозначение	Наименование	Кол.	Примеч.
				Сальник для трубы Ф630×9		
				при толщине стены ℓ=350мм		
				Детали		
А2		1	Альбом 3 КЖ-72	труба 720×10 ГОСТ 10704-76* / Вст3сп ГОСТ 10706-76*, ℓ=340	1	59,5 кг
А2		2	то же	лист 920×12 ГОСТ 19903-74* / Ст3сп ГОСТ 535-88*, ℓ=920	3	25,2 кг
А2		3	то же	то же 860×12 ГОСТ 19903-74* / Ст3сп ГОСТ 535-88*, ℓ=860	2	25,1 кг
А2		Ч	то же	то же 860×12 ГОСТ 19903-74* / Ст3сп ГОСТ 535-88*, ℓ=860	1	25,1 кг
А2		5	то же	Болт М12×110,58 ГОСТ 7798-70*	Ч	
				при толщине стены ℓ=200мм		
				Детали		
А2		1	Альбом 3 КЖ-72	труба 720×10 ГОСТ 10704-76* / Вст3сп ГОСТ 10706-76*, ℓ=190	1	33,3 кг
А2		2	то же	лист 920×12 ГОСТ 19903-74* / Ст3сп ГОСТ 535-88, ℓ=920	2	25,2 кг
А2		3	то же	то же 860×12 ГОСТ 19903-74* / Ст3сп ГОСТ 535-88, ℓ=860	2	25,1 кг

Кольцо сальника поз. 2

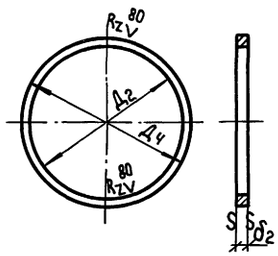

Кольцо сальника поз. 3

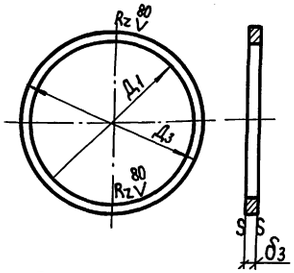

Ведомость расхода стали, кг

	Изделия металлические					
	Прокат марки					Всего
	ст 3 кп					
	ГОСТ 535-88	ГОСТ 10704-76*				
	δ=12	трубы Ф720×10	трубы Ф820×10	трубы Ф920×10	Итого	
Сальник для трубы Ф630×9 и ℓ=350мм	150,9	59,5	—	—	210,4	210,4
Сальник для трубы Ф630×9 и ℓ=200мм	100,6	33,3	—	—	133,9	133,9

Таблица размеров деталей сальника

Труба, проходящая через сальник	Д1	Д2	Д3	Дч	δ1	δ2	δ3	ℓ1
Ф630×9	634	720	860	920	10	12	12	190 / 340

1. Герметизация места пропуска трубы сквозь железобетонную стену достигается приваркой на монтаже непрерывным швом кольца (поз. 3) к трубе.
2. После установки сальника и бетонирования конструкции все детали сальника со стороны грунта (для наружных стен) окрашиваются горячей битумной мастикой за 2 раза.
3. После зажима оклеечной изоляции все детали сальника покрыть горячим битумом за 2 раза.

Привязан

Инв. №

Инв. № подл. | Подпись и дата | Взам. инв. №

ТП В-IV-225-50.90 КЖ

ГИП	Юдин		02.90	Заглубленное здание вспомогательного назначения	Стадия	Лист	Листов
Нач.отд.	Козлов		02.90		Р	72	
Н.контр.	Климов		02.90				
Гл.спец.	Климов		02.90	Деталь установки сальника жесткого закрепления. Ведомость. Спецификация.	Гипрокоммундортранс г. Москва		
Рук. гр.	Смольянинова		02.90				
Исполн.	Тарасенкова		02.90				

Копировал: ГИК 24456-02 75 Формат: А2

Альбом 3

Ведомость чертежей по организации строительства

Лист	Наименование листов	Примечание
1	Пояснительная записка /начало/	
2	Пояснительная записка /окончание/	
3	График производства работ	
4	Стройгенплан	

I Общие положения.

Проект организации строительства разработан в соответствии с СНиП 3.01.01-85 „Организация строительного производства." При разработке проекта использованы нормы продолжительности строительства СНиП 1.04.03-85 изменения и расчетные нормативы для составления проектов организации строительства часть I (цниимтп). Строительство сооружения предусматривается на свободных от застройки необводненных участках с наивысшим уровнем грунтовых вод на 0,5м ниже подошвы фундаментной плиты /сухие грунты/ и с наивысшим уровнем грунтовых вод выше отметки пола в сооружении до 2м /водонасыщенные грунты/. Рельеф участка строительства условно принят ровным.

Дополнительные условия для строительства приняты в соответствии с материалами для проектирования по серии У-01-01/80, вып. 0-1 (сухие грунты) и вып. 0-2 (водонасыщенные грунты).

Основное сооружение объекта запроектировано котлованного типа, состоящего из 2-х блоков прямоугольной формы, размером в плане 48,0×48,0м каждый с сеткой колонн 6×6м, в сборных железобетонных конструкциях по серии У-01-01/80. Над сооружением в осях „Л"÷„Ф" и рядами „4"÷„7" предусмотрена возможность возведения наземного 3-4 этажного здания с сеткой колонн 6×6м.

Максимальный вес сборного изделия (стеновая панель)-9,5т.

Сметная стоимость строительства составляет:

сухие грунты 6572,375 тыс. руб.

в том числе строительно-монтажных работ:

сухие грунты 2307,854 тыс. руб.

оборудование - сухие —"— 4264,521 тыс. руб.

Продолжительность строительства заглубленного здания без монтажа технологического оборудования проводной связи и радиосвязи составляет - 34 месяца, в том числе подготовительный период - 3 месяца. Обеспечение строительства сборными конструкциями, деталями и полуфабрикатами намечено производить с ближайших предприятий строительных и специализированных организаций области.

II Методы и последовательность производства основных строительных и монтажных работ.

При организации и осуществлении строительства следует руководствоваться настоящим проектом организации строительства и разработанным генподрядчиком на его основе проектом производства работ с указанием в нём технологических схем на производство работ по отдельным видам работ или частей здания. Основным методом сокращения срока строительства сооружения является поточно-параллельное и совмещенное выполнение строительно-монтажных работ.

До начала работ по строительству сооружения должны быть завершены работы подготовительного периода, в состав которых входят: - планировка территории строительства; - строительство и размещение временных административно-бытовых и складских зданий;

- прокладка временных дорог и внутриплощадочных временных коммуникаций;
- освещение площадки строительства;
- бурение постоянных водозаборных скважин.

Очередность возведения сооружения в основной период строительства принята следующая: разбиваются оси сооружения, разрабатывается котлован с одновременным поверхностным водоотливом или водопонижением (водонасыщенные грунты) и организуется отвод случайных вод из котлована (сухие грунты):

- устраивается бетонная подготовка под фундаментную плиту с последующим её выравниванием, укладкой гидроизоляции и её защитой;
- устанавливаются подкрановые пути на песчаную подсыпку и монтируется башенный кран; - устанавливается арматура и бетонируется фундаментная плита и фундаментные балки захватками намеченными в ППР; - монтируются подпольные каналы-воздуховоды; - возводятся монолитные колонны, устанавливаются сборные стеновые панели и бетонируются монолитные стеновые панели; - устанавливаются сборные балки по колоннам после набора ими прочности не менее 70% и бетонируются железобетонные перегородки с последующей установкой сборных плит покрытия; - заделываются все швы между сборными панелями; - устанавливаются все закладные детали из сборных плит покрытия для крепления воздуховодов, светильников, перегородок и других элементов; - устанавливаются экструзионные асбестовые перегородки; - устраивается конструкция пола; - бетонируется захватками верхнее покрытие; - возводятся монолитные тамбуры, камеры, входы и оголовки; - устраивается гидроизоляция по стенам сооружения и по покрытию с последующей её защитой; - устраивается дренаж; - производится обратная засыпка и обсыпка сооружения.

Земляные работы.

Перед началом земляных работ необходимо: - выполнить разбивочные работы контура котлована и перенос осей и высот на дно котлована с обозначением границы разработки и укладки грунта на бровке котлована для обеспечения отвода поверхностных вод от котлована и возможности устройства временной кольцевой автодороги; - произвести срезку растительного грунта с вывозом его на минимально возможное расстояние в целях использования при обратной засыпке пазух котлована и обваловке покрытия. Срезка растительного слоя и планировка территории строительной площадки осуществляется бульдозером ДЗ-101 или С-100. Разработка грунта в котловане ведется экскаватором с обратной лопатой или типа драглайн с ковшом ёмк.-1,0м³. Разработанный грунт вывозится автосамосвалами в резерв, а в последующем привозится для обратной засыпки. При производстве земляных работ руководствоваться СНиП 3.02.01-87. Для отвода поверхностных вод /сухие грунты/ на дне котлована у откоса по периметру котлована до устройства дренажа копается канава с устройством водосборного колодца, вода из которого откачивается самовсасывающим электронасосом, приспособленным для забора загрязненных вод на рельеф. Подчистка дна котлована предусмотрена бульдозером ДЗ-101. Съезд экскаватора предусмотрен со стороны входа №1 у оси „Ф". Монтаж башенного крана производится на дне котлована после устройства подкрановых путей.

Типовой проект разработан в соответствии с действующими нормами и правилами и предусматривает мероприятия, обеспечивающие взрывную, взрывопожарную и пожарную безопасность при эксплуатации здания.

Гл. инженер проекта /Юдин/.

Инв. № подл. | Подпись и дата | Взам. инв. №

				Привязан:			
Инв. №							
				ТП В-IV-225-50.90 ОС			
ГИП	Юдин		02.90				
Нач.отд.	Федотов		02.90	Заглубленное здание вспомогательного назначения	Стадия	Лист	Листов
Н.контр.	Климов		02.90		Р	1	4
Гл.спец.	Климов		02.90				
Рук.гр.	Смольянинова		02.90	Пояснительная записка (начало)	Гипрокоммундортранс г. Москва		
Исполн.	Дручевский		02.90				

Копировал: 24456-02 76 Формат: А2

Альбом 3

Производство земляных работ в зимнее время.

Земляные работы в зимних условиях производятся в соответствии с проектом производства работ, разработанного строительной организацией.

Бетонные и железобетонные работы.

Бетон и раствор доставляются на строительство в автосамосвалах с разгрузкой бетона и раствора в вибробункеры или вибробадьи по месту, а также и на автомобилях (бортовых) с установкой в них вибробадей. Подача раствора и бетонной смеси к рабочим местам осуществляется в вибробадьях (ковшах) с помощью башенного крана. Подача бетонной смеси в опалубку при высоте более 3х метров должна производиться только через звеньевые хоботы. При подаче бетонной смеси краном в бадьях разгрузка должна производиться на весу, без опирания на настил или опалубку. Для уплотнения бетона применяются вибраторы. Бетонирование необходимо вести непрерывно с полным перекрытием, одного слоя другим до начала схватывания бетонной смеси перекрываемого слоя. Если уложенный ранее бетон уже схватился, его поверхность должна быть обработана, как для рабочего шва /см. СНиП 3.03.01-87 п. 2,12-2,14/. Бетонная смесь для бетонной подготовки в основании под всё сооружение может подаваться и автосамосвалами при устройстве съезда в котлован со стороны оси „А".

Все последующие строительные работы с целью их максимальной механизации производить между осями „А"÷„Ф" и рядами 1÷9 с помощью башенного крана КБ-404 /см. стройгенплан/. Работы ведутся от оси „Ф" к оси „А". Подкрановые пути устанавливаются на песчаную подсыпку по спланированной подошве котлована /см. стройгенплан/. Работы по возведению конструкций здания на первой захватке между осями Р÷Ф и 1-9 выполняются башенным краном на себя, начиная с бетонной подготовки и кончая установкой сборных плит покрытия с последующей укладкой бетона покрытия между осями „С÷Ф" и „1-9".

После бетонирования фундаментной плиты на данной захватке стеновые панели в углах по оси Ф и „1 и 9" (12шт.) устанавливаются с помощью автокрана КС-4561-А с заездом его на верх фундаментной плиты с устройством временных проездов через фундаментные балки. Кран перемещается между осями „У" и „Ф". Шов перерыва в бетонировании устраивать вдоль буквенных осей в 1,5 м от оси с любой стороны. Последующие захватки намечаются в проекте производства работ.

Производство бетонных работ в зимнее время.

Бетонирование конструкций и замоноличивание стыков при монтаже сборных изделий осуществлять с электронагревом или с химическими грелками. Замоноличивание стыков производить после удаления снега и льда бетоном, подогретым до 30°С÷40°С.

Во избежание нарушения монолитности и лучшей герметизации стыков рекомендуется стыкующиеся поверхности элементов смачивать незамерзающей смесью, состоящей из 20% раствора хлористого кальция и 10% поваренной соли, приготовленных на воде, подогретой до 40°С.

Бетонные и железобетонные работы должны выполняться методами, обеспечивающими выдерживание бетона в соответствующих тепловлажностных условиях до приобретения им необходимой прочности. Для этого необходимо:

а. предварительный подогрев бетонной смеси;

б. транспортировку бетона производить в тщательно очищенной от старого бетона, закрытой теплой таре;

в. очистить опалубку и арматуру от снега и льда перед укладкой бетона;

г. укрыть уложенный в конструкции бетон до момента достижения им требуемой прочности.

Техника безопасности и производственная санитария.

При выполнении строительно-монтажных работ следует выполнять требования, указанные в СНиП III-4-80 „Техника безопасности в строительстве" и в „Типовых положениях о службе техники безопасности в строительно-монтажных организациях и на предприятиях строительной индустрии и правилах Госгортехнадзора.

III Основные требования охраны труда и техники безопасности.

1. На строительной площадке должны быть оборудованы санитарно-бытовые помещения и устройства (гардеробные, умывальные, душевые, уборные, помещения для сушки одежды, для обогрева рабочих, регламентированного отдыха и др.). Стройплощадка должна быть обеспечена медицинскими средствами для оказания медпомощи.

2. Рабочие должны быть обеспечены питьевой водой, спецодеждой и спецобувью, средствами индивидуальной защиты.

3. Организация рабочих мест должна обеспечивать безопасность выполнения работ.

4. На всех участках строительства должны быть вывешены хорошо видимые в тёмное время суток освещенные, предупредительные и указательные знаки безопасности, плакаты и инструкции по технике безопасности.

5. Стройплощадка должна быть ограждена.

6. Подъездные пути и дороги к строительной площадке должны быть сооружены до начала строительных работ и обеспечивать доступ транспортных средств к строящимся объектам. Конкретные технические решения вопросов охраны труда и безопасности выполнения должны быть отражены в проекте производства работ.

7. Противопожарный инвентарь и средства пожарутушения должны быть исправны и в достаточном количестве. Они должны находиться на видном месте, подходы к ним должны быть исправны и свободны. Вода для нужд пожаротушения предусматривается от местных источников водоснабжения. Легковоспламеняющиеся материалы должны храниться в специально оборудованном помещении, отделенном от территории строительства.

Монтаж сборных железобетонных конструкций.-

Ведется башенным краном, установленным на дне котлована. Монтаж сборных изделий ведется от оси „Ф" к оси „А" после того, как монолитный бетон наберет не менее 70% прочности. Бетонирование конструкций и монтаж сборных конструкций ведется захватками с помощью башенного крана (см. стройгенплан). Монтаж железобетонных конструкций и работы по замоноличиванию стыков и швов между панелями и в покрытии следует производить в соответствии с требованиями действующих технических правил СНиП 3.03.01-87, глава 3. Железобетонные конструкции складируют в зоне действия башенного крана на отведенных открытых площадках.

Потребность в основных строительных машинах и автотранспорте.-

определяется расчетным путем, исходя из принятых методов производства работ, физических объёмов, подлежащих выполнению, норм и выработки указанных машин и приведена в экспликации на стройгенплане. Потребность в автотранспорте определена по укрупненным показателям на 1 млн. руб. стоимости строительно-монтажных работ по данным „Расчетных нормативов ЦНИИОМТП (в автотоннах), исходя из максимального годового объёма строительно-монтажных работ („Х" млн. руб.) и составляет 42,37х „Х"=а-автотонн. Грузоподъёмность автомашин принята 3,5 т. Потребность в автомашинах $n = a \cdot 3{,}5$.

Временные здания и сооружения.

Потребность строительства в складских временных помещениях определяется по укрупненным показателям на 1 млн. руб. строительно-монтажных работ определяется при привязке проекта.

Привязан

Инв. №

ГИП	Юдин		02.90
Нач.отд.	Федотов		02.90
Н.контр.	Климов		02.90
Гл.спец.	Климов		02.90
Рук. гр.	Смольянинова		02.90
Исполн.	Дручевский		02.90

ТП В-IV-225-50.90 -ОС

Заглубленное здание вспомогательного назначения

Стадия	Лист	Листов
Р	2	

Пояснительная записка (окончание)

Гипрокоммундортранс г. Москва

Копировал: 24456-02 77 Формат: А2

Инв. № подл. | Подпись и дата | Взам. инв. №

Альбом 3

График производства работ

№№ п/п	Наименование работ	Един. изм.	Объем работ	Затраты труда чел/дн.	Кол-во смен в сутк.	Кол-во человек в смене	Кол-во дней работы
	А. Подготовительный период						
1	подготовка площадки и устройство временной автодороги, зданий, освещения и т.д.						
	Б. Основной период						
2	снятие растительного слоя грунта бульдозером с погрузкой в автотранспорт	$м^3$	1905,0	6	2	1	3
3	разработка грунта экскаватором с погрузкой в автотранспорт и вывозом его	$м^3$	38238,0	226	2	2	54
4	Разработка недобора грунта бульдозером	$м^3$	1070,0	3	2	1	1,5
5	Разработка недобора грунта вручную	$м^3$	301,0	69	2	5	7
6	Уплотнение дна котлована щебнем с помощью катка	$м^2$	5441,0	62	2	2	15,5
7	Планировка дна котлована и установка подкрановых путей	$м^2$ / м.п	5500,0 / 87,5	110 / 38	2	3	24
8	Устройство бетонной подготовки под фундаментную плиту с выравнивающ. цем. стяжк.	$м^3$	471,0 / 5350,0	94 / 150	2	3	41
9	Устройство гидроизоляции по бетонной подготовке с ее защитой	$м^2$	5200,0	1120	2	6	94,5
10	Устройство фундаментной монолитной железобетонной плиты и колонн	$м^3$	2557,0	910	3	5	61
11	Устройство подпольных металлических каналов - воздуховодов, резервуаров и другие	т	67,0	161	2	4	20,5
12	Установка сборных панелей весом до 10т	шт	105	85	2	3	14
13	Армирование и бетонирование монолитных стеновых панелей и перегородок (В=200м)	$м^3$	374,6	445	2	5	44,5
14	Установка плит покрытия и балок до 10т	шт	365,0	287	2	3	48
15	Установка и крепление асбесто-цементных экструзионных перегородок	$м^2$	3100,6	575	2	5	57,5
16	Армирование покрытия и бетонирование	$м^3$	1113,6	1140	3	6	64
17	Армирование монолитных камер, тамбуров, оголовков, входов и т.д. и бетонирование	$м^3$	296,0	445	2	6	37
18	Устройство оклеечной гидроизоляции стен с ее защитой	$м^2$	1970,0	450	2	6	37
19	Устройство разуклонки из бетона на покрытии	$м^3$	1206,0	241	2	4	30
20	Устройство оклеечной гидроизоляции покрытия с ее защитой	$м^2$	5150,0	1100	2	6	91
21	Устройство дренажа с ж.б. колодцами	п.м.	315,0	152	2	4	19
22	Устройство обратной засыпки и обсыпки	$м^3$	22252,0	178	2	4	22
23	Устройство полов и отделочные работы	$м^2$	4330,0 / 20952,0	143 / 419	2	6	47
24	Сушка помещений /2 блока/	соор.	1		3	—	22
25	Монтаж системы водопровода и канализации	т.руб	28,675	565	2	5	56
26	Монтаж системы отопления и вентиляции	т.руб	54,415	1281	2	8	80
27	Монтаж систем электроосвещения, автоматики и пожаротушения	т.руб	72,326	1475	2	8	92
28	Монтаж технологического оборудования (дизельная)	т.руб	14,559	486	2	5	49
	Сдача объекта в эксплуатацию	—	—	—	—		22

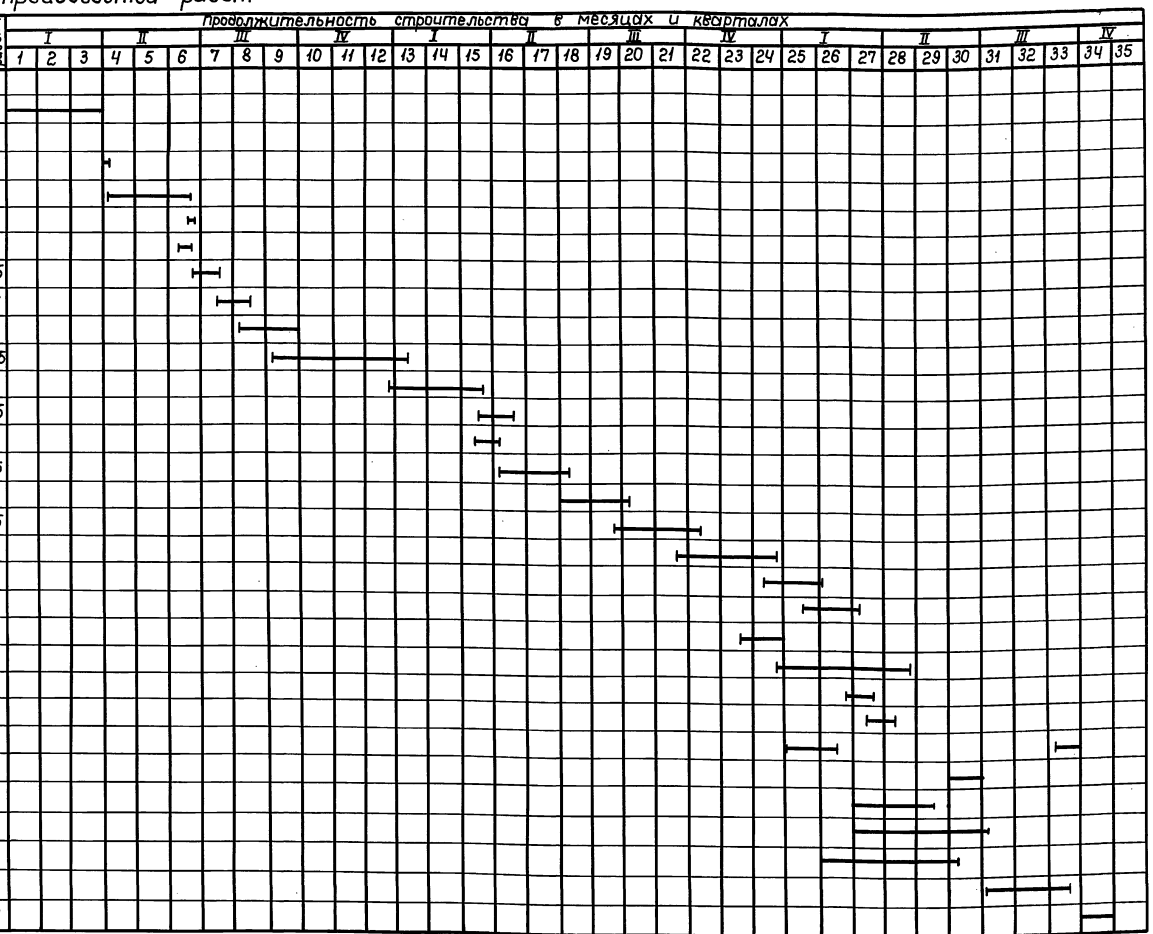

1. График составлен для варианта строительства сооружения в сухих грунтах. Для варианта в водонасыщенных грунтах в графике при привязке проекта указать время продолжительности на водопонижение или водоотлив и учесть указанный вид работы в смете.
2. Трудоемкость работ определена по СЭСН из расчета 6,82 часовой рабочей смены.
3. Объемы работ по пунктам 2 ÷ 23 подсчитаны только для графика и после составления смет подлежат уточнению.
4. Продолжительность монтажа технологического оборудования связи и радиосвязи в количестве 22 месяцев по данным Гипросвязи в графике не учтена и уточняется дополнительно при привязке проекта.
5. При укладке бетона и ухода за ним в отдельные конструкции, последующие строительные и монтажные работы могут быть продолжены только после набора бетоном прочности не менее 70%.

Привязан

Инв. №

Гип	Юдин		02.90
Нач.отд.	Федотов		02.90
Н.контр.	Климов		02.90
Гл.спец.	Климов		02.90
Рук. гр.	Смольянинова		02.90
Исполн.	Дручевский		02.90

ТП В-IV-225-50.90 -ОС

Заглубленное здание вспомогательного назначения

Стадия	Лист	Листов
Р	3	

График производства работ.

Гипрокоммундортранс г. Москва

Копировал: 24456-02 78 Формат: А2

Инв. № подл. | Подпись и дата | Взам. инв. №

Альбом 3

Стройгенплан

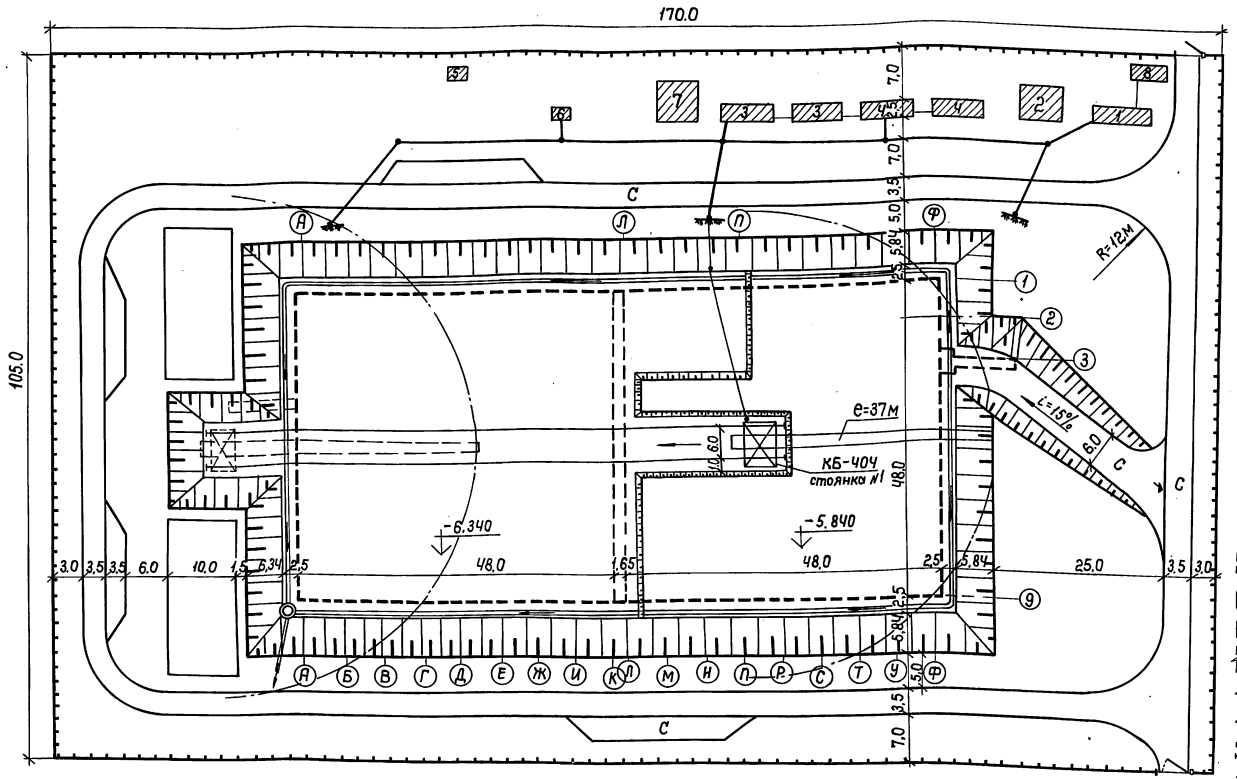

Экспликация основных строительных машин и механизмов

№ п/п	Наименование	Кол. шт.	Характеристика
1	Экскаватор с обратной лопатой ЭО-4124	1	Емкость ковша – 1 м³
2	Экскаватор ЭО-2621В-2	1	Емкость ковша – 0,25м³
3	Башенный кран КБ-404; Eстр.=37м	1	Грузоподъемностью Q=7÷21т, N=58квт.
4	Автомобильный кран КС-4561А	1	Q=16т
5	Бульдозер С-100	1	N=130л.с.
6	Сварочный трансформатор	3	Тип АСИФ или ТД-300
7	Компрессор передвижной	3	Тип ЗИФ-55
8	Вибраторы типа: ИВ-2А или вибробрус ИВ-56; ИВ-79 или электровибраторы С-699, С-810	8	С гибким валом, глубинный, площадочный /ИВ-2А/
9	Электротрамбовки ИЭ-450м и ручные ТР-4	4	Производит. П=80м³/час, возможны и пневмотрамб.
10	Вибробадья емк. 0,3–0,8 м³ ГОСТ 21807-76	8	Бетоном заполняются на площадке
11	Автомобили бортовые и самосвалы	6	Грузоподъемность 3,5÷6т
12	Установка для водоотлива поверхностных вод или типа „верховодка"	2	Решается при привязке проекта
13	Автогудронатор ДС-39А	1	Уточняется при привязке проекта
14	Каток ДУ-54	1	Уточняется при привязке проекта

Условные обозначения

- Проектируемое подземное сооружение
- Временные здания
- Временные открытые площадки для складирования
- Временная автодорога из сборных ж.-б. плит
- Временная воздушная электросеть
- Временное ограждение площадки
- Подкрановые пути с установкой крана
- Инвентарная мачта с прожекторами
- Организованный сток случайных вод в котловане

Временные здания и сооружения

№ п/п	Наименование зданий	Кол. шт.	Размер в плане	Примечание
1	Контора производителя работ	1	2,7×9	типовая передвижная
2	Материальный склад	1	6,9×6	Неотаплив. /индивидуальн./
3	Бытовка для рабочих	2	2,7×9	типовая передвижная
4	Ремонтно-механическая мастерск.	2	2,3×7,5	—„—
5	Уборная на 4 очка	1	2,5×5	передвижная типовая
6	Временная передвижная электроподстанция	1	—	ПЭС-100
7	Навес для складирования	1	6,9×7	строится по месту
8	Проходная	1	2,7×6	типовая передвижная

Объемы работ по стройгенплану

№ п/п	Наименование	Ед. изм.	Кол-во
1	Выемка грунта из котлована	м³	55350.0
2	Временная автодорога	м²	2270.0
3	Площадки для складирования	м²	500.0
4	Временная воздушная электросеть	м.п.	200.0
5	Установка прожектора на 3х опорах	шт.	9
6	Временное ограждение площадки	м.п.	550.0
7	Подкрановые пути /7 звеньев/	м.п.	87,5

Привязан

Инв. №

ГИП	Юдин		02.90
Нач.отд.	Козлов		02.90
Н.контр.	Климов		02.90
Гл.спец.	Климов		02.90
Рук. гр.	Смольянинова		02.90
Исполн.	Хромова		02.90

ТП В-IV-225-50.90 -ОС

Заглубленное здание вспомогательного назначения

Стадия	Лист	Листов
Р	4	

Стройгенплан

Гипрокоммундортранс г. Москва

Копировал: 24456-02 (79) Формат: А2

Инв. № подл. | Подпись и дата | Взам. инв. №

gost.e-ecolog.ru