ГОССТРОЙ РСФСР
КБ
ПО ЖЕЛЕЗОБЕТОНУ
ИМ. А.А. ЯКУШЕВА

СЕРИЯ 25

КОМПЛЕКСНАЯ СЕРИЯ ТИПОВЫХ ПРОЕКТОВ КРУПНОПАНЕЛЬНЫХ ЖИЛЫХ ДОМОВ И ОБЩЕСТВЕННЫХ ЗДАНИЙ

ТИПОВОЙ ПРОЕКТ 188-25-52.85

ОДНОЭТАЖНЫЙ ОДНОКВАРТИРНЫЙ 3 КОМНАТНЫЙ ЖИЛОЙ ДОМ

С МОНОЛИТНЫМИ НАРУЖНЫМИ СТЕНАМИ

Альбом I

Часть 1 Архитектурно-строительные чертежи

21560 - 01

ПРИВЯЗАН.

ИНВ.№

gost.e-ecolog.ru

Ал. I ч.1

КОМПЛЕКСНАЯ СЕРИЯ 25 – ТИПОВЫЕ ПРОЕКТЫ
КРУПНОПАНЕЛЬНЫХ ЖИЛЫХ И ОБЩЕСТВЕННЫХ ЗДАНИЙ

ТИПОВОЙ ПРОЕКТ 188-25-52.85

ОДНОЭТАЖНЫЙ ОДНОКВАРТИРНЫЙ 3 КОМНАТНЫЙ ЖИЛОЙ ДОМ

С МОНОЛИТНЫМИ НАРУЖНЫМИ СТЕНАМИ

СОСТАВ ПРОЕКТА

Альбом I Часть 1 Архитектурно-строительные чертежи

Альбом I Часть 2 Санитарно-технические и электротехнические чертежи

Альбом I Часть 3 Сметы

Альбом I Часть 4 Спецификация оборудования

Альбом I Часть 5 Ведомости потребности в материалах

Альбом II Часть 8-17 Изделия заводского изготовления

Альбом III Части 54; 12-18; 1-8; 6-6; 2-20; 3-30; 3-31; 12-23; 13-25

Серии: 1.136.5-16; 1.188-5 вып.5; 1.136-10; 1-136.5-19; 1.136.5-17; 1.172-4 2.160.182; 112-5 вып.2; 144-1; ГОСТ 13579-78

© ЦИТП Госстроя СССР, 1988

РАЗРАБОТАН КБ по железобетону им. А.А. Якушева

Начальник КБ В. Болтинский
Гл. инженер КБ П. Афанасьев

ПРОЕКТ УТВЕРЖДЕН Госстроем РСФСР ПИСЬМОМ № 17-12/808 от 20.07.85г.
РАБОЧИЕ ЧЕРТЕЖИ ВВЕДЕНЫ В ДЕЙСТВИЕ КБ по железобетону им. А.А. Якушева приказ № 119 от 23.07.85г.

ИНВ.№

ПРИВЯЗАН:

21560-01 2

Ал. I ч. 1

ТИПОВОЙ ПРОЕКТ 188-25-52.85 /ОДНОЭТАЖНЫЙ ОДНОКВАРТИРНЫЙ 3 КОМНАТНЫЙ ЖИЛОЙ ДОМ/

Разработан КБ по железобетону им. А.А. Якушева /109088 г. Москва, 1-ая ул. Машиностроения д. 5/
Проект утвержден Госстроем РСФСР / письмо №17-12/808 от 20.05.85 /.
Введен в действие КБ по железобетону им. А.А. Якушева / приказ №119а от 23.07.85 /.

Авторский коллектив: архитекторы – Матяшев Ю., Шаплыко Н.
конструкторы – Болтинский В., Афанасьев П., Смирнова Е., Тельнов К., Тененбаум Н., Штритер К.

ОБЩАЯ ХАРАКТЕРИСТИКА.

Область применения Т.П. 188-25-52.85

Вес снегового покрова 1.0 КПА (100 кгс/м²).
Скоростной напор ветра 0.45 КПА (45 кгс/м²)
Расчетная температура наружного воздуха до -40° С
Степень огнестойкости V.
Типовой проект 188-25-52.85 входит в состав серии 25 (крупнопанельные жилые дома и блок-секции), характеризующиеся несущими поперечными и самонесущими продольными стенами при шаге поперечных стен 6.4 м. и 3.2 м. с опиранием панелей перекрытий на стены по двум сторонам.
Прочность и устойчивость конструкций обеспечивается совместной работой поперечных и продольных стен с дисками перекрытий.

ЛИСТ	НАИМЕНОВАНИЕ	СТР.	ПРИМЕЧАНИЕ.
1	Общие данные (начало)	2	
2-5	Общие данные (продолжение)	3-6	
6	Общие данные (окончание).	7	
7	Фасад „1-3"	8	
8	Фасад „3-1"	9	
9	Фасад „А-Б"	10	
10	Фасад „1-3" (вариант).	11	
11	Фасад „3-1" (вариант).	12	
12	Фасад „А-Б" (вариант).	13	

Настоящий проект выполнен в соответствии с действующими нормами и правилами.

Гл. конструктор отдела К. Штритер

Гл. архитектор проекта Ю. Матяшев

1985 г.

Привязка настоящего типового проекта выполнена в соответствии с действующими нормами и правилами

Гл. конструктор отдела

Гл. архитектор проекта

Гл. кон. КБ	П. Афанасьев	
Зав. отд.	К. Тельнов	
Гл. кон. от.	К. Штритер	
Гл. арх. пр.	Ю. Матяшев	
Рук. бр. кон.	Н. Тененбаум	
Вед. кон.	Е. Смирнова	
Архитектор	Н. Шаплыко	

Т.П. 188-25-52.85 ч.I АС
С монолитными наружными стенами.

Одноэтажный одноквартирный 3 комнатный жилой дом.

Стадия	Лист	Листов
Р	1	55

Общие данные (начало).

КБ по железобетону им. А.А. Якушева

Инв.№ подл. | Подпись и дата | Взам. инв.№

Ал. I ч. 1

Лист	Наименование	Стр.	Примечание
13	Фасад „Б-А" (вариант).	14	
14	План	15	
15	План отделочных работ	16	
16	Разрез 1-1	17	
17	План свайного поля. Развертки по осям „А", „1". Сеч. 1-1 Буронабивные сваи.	18	
18	Развертки по осям „2" и „3". Сечения 2-2÷5-5. Буронабивн. сваи	19	
19	План свайного поля. Развертки по осям „А", „1". Сеч. 1-1 (вариант пирамидальных свай).	20	
20	Развертки по осям „2", „3". Сечения 2-2÷5-5 (вариант пирамидальных свай)	21	
21	План фундаментов. Развертки по осям „А" и „1". Сечение 1-1 (вариант).	22	
22	Развертки по осям „2", „3". Сечения 2-2÷5-5 (вариант).	23	
23	Армирование наружных стен ниже отметки 0.000	24	
24	План раскладки бетонных столбиков. План приямков Сечения 1-1 и 2-2	25	
25	Приямок. План, разрезы. Спецификация деревянных изделий на приямок.	26	
26	Армирование наружных стен выше отм. 0.000 Съемные щиты СЩ-1 и СЩ-2.	27	
27	План расположения закладных деталей ДЗ-1	28	
28	Монтажный план внутренних стен. Монтажные планы чердачных перекрытий.	29	
29	Узлы 1; 2; 3.	30	
30	Узлы 5; 6. Деталь пола.	31	
31	План раскладки щитов потолка. Веранды План раскладки карнизов.	32	
32	Монтажные фасады „1-3"; „3-1"; „А-Б"; „Б-А" План кровли	33	
33	Монтажные узлы крепления карнизных панелей. Узлы „1" и „2"	34	
34	План раскладки стропильных щитов. План раскл. ферм, стоек	35	
35	План раскладки стропильных щитов. План раскладки стропильных ферм.	36	
36	Разрезы 1-1; 2-2.	37	
37	Разрезы 3-3; 4-4 (вариант).	38	
38	План балок пола веранды. Разрез 1-1.	39	
39	План раскладки стропильных щитов веранды (вариант) Разрез 1-1. Узлы „1"; „А".	40	
40	Разрез 2-2. Узел „2"	41	
41	Вход. План раскладки стропил. Разрезы 1-1; 2-2 (вариант)	42	
42	Архитектурные детали Н-1, Н-2.	43	
43	Архитектурные детали. Армирование.	44	
44	Сварные каркасы К-1÷К-4; К-8	45	
45	Сварные каркасы К-5÷К-7	46	
46	Встроенный шкаф Ш-1	47	
47	Оконные и дверные блоки веранды.	48	
48	Сводная спецификация	49	
49	Сводная спецификация	50	
50	Сводная спецификация	51	
51	Спецификация древесины на крышу.	52	
52	Спецификация древесины на веранду Спецификация древесины на вход	53	
53	Спецификация столярных изделий.	54	

Инв. № подл. | Подпись и дата | Взам. инв. №

Привязан:

Инв. №

Н. контр.	К. Штритер	
Зав. отд.	К. Тельков	
Гл. конст.	К. Штритер	
Гл. арх. пр.	Ю. Матяшев	
Рук. бр. КЖ	Н. Тененбаум	
Вед. конст.	Е. Смирнова	
Архитект	Н. Шапыко	
Проверил	Ю. Матяшев	

Т.П. 188-25-52.85 ч.I АС
С монолитными наружными стенами.

Одноэтажный одноквартирный 3 комнатный жилой дом.

Стадия	Лист	Листов
Р	2	55

Общие данные (продолжение).

КБ по железобетону им. А.А. Якушева

21560-01 4

Ал. I ч. 1

ВЕДОМОСТЬ ПРИЛАГАЕМЫХ ДОКУМЕНТОВ

Часть		Раздел	
NN	Наименование	NN	Наименование
1	2	3	4
	Изделия заводского изготовления серия 25	Ал.II ч.8-17	Монтажные узлы и детали
		Ал.III ч.54	Перегородки
		Ал.III ч.12-18	Дополнительные изделия
		Ал.III ч.1-8	Прочие сборные изделия из тяжелого бетона.
		Ал.III ч.6-6	Металлические изделия
		Ал.III ч.2-20	Внутренние стеновые панели из тяжелого бетона и керамзитобетона рабочие чертежи изделия. Арматурные изделия.
		Ал.III ч.3-30	Многопустотные панели перекрытий с пустотами диаметром 159. Рабочие чертежи изделий. Арматурные изделия.
		Ал.III ч.3-31	Многопустотные панели перекрытий из керамзитобетона с пустотами, диаметром 159 мм. Рабочие чертежи изделий. Арматурные изделия.
		Ал.IV ч.12-23	Дополнительные изделия. Рабочие чертежи изделий. Арматурные изделия.
		Ал.V ч.13-25	Калькуляция сметных цен.

ВЕДОМОСТЬ ССЫЛОЧНЫХ ДОКУМЕНТОВ

Часть		Раздел	
NN	Наименование	NN	Наименование
1	2	3	4
		Серия 1.136.5-16	Окна и балконные двери с тройным остеклением.
		Серия 1.188-5 вып.5	Железобетонные кабины санитарно-технических узлов.
		Серия 1.136-10	Двери деревянные внутренние для жилых и общественных зданий.
		Серия 1-136.5-19	Двери деревянные входные и служебные для жилых и общественных зданий.
		Серия 1.136.5-17	Окна и балконные двери с тройным остеклением.
		Серия 1.172-4	Встроенные шкафы и шкафы перегородки и антресоли каркасной конструкции из унифицированных блоков для жилых зданий.
		Сер.2.160-182	Детали покрытий жилых зданий. Чердачные покрытия
		Серия 112-5 вып.2	Типовые изделия. Плиты железобетонные для ленточных фундаментов.
		Сер.144-1	Узлы пола жилых зданий.
		ГОСТ 13579-78	Блоки бетонные для стен подвалов.

ВЕДОМОСТЬ ОСНОВНЫХ КОМПЛЕКТОВ РАБОЧИХ ЧЕРТЕЖЕЙ

Часть		Раздел.	
NN	Наименование	NN	Наименование
		Ал.Т ч.1	Архитектурно-строительные чертежи
		Ал.Т ч.2	Санитарно-технические электротехнические чертежи
		Ал.Т ч.3	Сметы.
		Ал.Т ч.4	Спецификация оборудования
		Ал.Т ч.5	Ведомости потребности в материалах.

Привязан:

Инв. №

Взам. инв. №

Подпись и дата

Инв. № подл.

Н.контр.	К. Штритер	
Зав.отд.	К. Тельнов	
Гл.кон.от.	К. Штритер	
Гл.арх.пр.	Ю. Мятяшев	
Рук.брон.	Н. Тененбаум	
Архитект.	Н. Шаплыко	
Проверил	Ю. Мятяшев	

Т.П. 188-25-52.85 ЧI АС
С монолитными наружными стенами

Одноэтажный одноквартирный 3 комнатный жилой дом.

Стадия	Лист	Листов
Р	3	55

Общие данные. (Продолжение)

КБ по железобетону им. А.А. Якушева

Ал. I ч. 1

Общая часть.

Типовой проект N 18-25- одноэтажного одноквартирного трехкомнатного жилого дома с монолитными наружными стенами входит в состав комплексной серии 25 крупнопанельных жилых домов и общественных зданий предназначенных для строительства в сельской местности в I в климатическом подрайоне II, III климатических районах с расчетной температурой наружного воздуха -20°-30°(основн. реш.), -40°С для обычных геологических условий.

Проект дома разработан с учетом мероприятий Госгражданстроя по снижению расходов металла, цемента и тепла.

Проект дома разработан КБ по железобетону им. А.А. Якушева в соответствии с планом типового проектирования на 1984 г. и заданием на проектирование, утвержденным Госстроем РСФСР.

Здание II класса, V степени огнестойкости и II степени долговечности.

Архитектурно-планировочное решение:

В доме запроектированы следующие помещения: общая комната, 2 спальни, кухня, прихожая, раздельный санузел, встроенный шкаф. К дому примыкает остекленная веранда с холодной кладовой.

Фасад дома решен в 2 вариантах: без наличников (основной) и с наличниками.

Наружные стены могут иметь различные варианты отделки: под окраску набрызгом декоративного раствора с гранитной или мраморной крошкой и т.д.

Фактура стен фасадов, окраска веранды и оконных переплетов решаются авторами привязки проекта

Стены жилых комнат и прихожих оклеиваются обоями или окрашиваются клеевыми красками с предварительной шпаклевкой всех неровностей на стенах и перегородках.

Стены кухонь и санузлов на высоту 1.6 м. окрашиваются масляной краской или облицовываются глазурованной плиткой выше – клеевая покраска.

Потолки во всех помещениях шпаклюются с последующей расшивкой швов и побелкой.

Полы в жилых комнатах, кухне, прихожей - дощатые. Полы в санузлах – из керамической плитки.

Все столярные изделия (окна и двери) окрашиваются белилами за 2 раза.

В доме запроектировано центральное отопление, вентиляция, холодное и горячее водоснабжение, канализация, газоснабжение, электроосвещение, радиотрансляция, телевизионная и телефонная сеть.

Инв. № подл. | Подпись и дата | Взам. инв. №

Н.контр	К. Штритер		Т.П. 188-25-52.85 ч.I с монолитными наружными стенами.			АС
Зав. отд.	К. Тельнов					
Гл. конструктор	К. Штритер		Одноэтажный одноквартирный 3 комнатный жилой дом.	Стадия	Лист	Листов
Гл. арх. пр.	Ю. Матяшев			Р.	4	55
Рук. бр. кон.	Н. Тененбаум					
Архитект	Н. Шаплыко		Общие данные (продолжение).	КБ по железобетону им. А.А. Якушева		
Чертежн.	Н. Красикова					

Привязан:

Инв. №

Ал. I ч. 1

Технико-экономические показатели.

Наименование	Един. измер	по проекту	
Строительный объем здания	куб. м.	241.30	
Площадь застройки	кв. м.	101.40	
Приведенная общая площадь	кв. м.	69.38	
Общая площадь	кв. м.	63.08	
Жилая площадь	кв. м.	39.39	
Площадь летних помещений	кв. м.	12.60	
К I — жилая площадь / общая площадь	—	0.62	
К II — строительный объем / общая площадь	—	3.82	
Общая сметная стоимость	тыс. руб	12.36	
в том числе:			
Стоимость строительно-монтажных работ	тыс. руб.	12.36	
стоимость 1 куб.м. здания	руб.	51.22	
стоимость 1 кв.м. жилой площади	руб.	313.78	
стоимость 1 кв.м. общей приведенной пл.	руб.	178.15	
стоимость 1 квартиры	тыс. руб	12.36	
Расход стали натуральной на 1 кв.м приведенной общей площади	кг.	15,9	
Стоимость 1 кв.м. общей площади	руб.	193.94	

Конструктивное решение

Наружные стены — из монолитного керамзитобетона толщиной 300, 350, 400 мм соответственно для расчетных наружных температур -20°, -30°, -40°С при плотностях бетона в сухом состоянии 1100, 1000 и 900 кг/м³. Марка бетона - 50.

Внутренние стены — несущие панели из тяжелого бетона /основное решение/ или легкого бетона /вариант/ с уменьшенным армированием толщиной 160 мм. Высота панелей - на этаж. Марка бетона - 100.

Вентиляционные блоки — железобетонные самонесущие, пятиканальные - толщиной 300 мм, шириной 880 мм. Марка бетона принята 200. Вентблоки принимаются только при централизованном горячем водоснабжении и наличии газовых плит.

Чердачные перекрытия — многопустотные панели из тяжелого бетона шириной 2380 мм /основное решение/ и 1190 мм /вариант/ высотой 220 мм с уменьшенным армированием. Марка бетона панелей перекрытия 200. Имеется также вариант панелей перекрытий шириной 1190 мм из легкого бетона марки 150 с уменьшенным армированием.

Перегородки - крупнопанельные гипсобетонные толщиной 80 мм /основное решение/ или керамзитобетонные /вариант/. В санузлах - железобетонные толщиной 50 мм /основное решение/ или вариант объемных сантехкабин по серии 1.188-5.

Крыша - деревянная из сборных стропильных щитов.

Конструкцию утеплителя по чердачному перекрытию - см. табл. 1.

Наименование утепляющей конструкции	Наименование и вид утеплителя		Температура наружного возд. -20°	-30°	-40°
Чердачное перекрытие	Вариант засыпного утеплителя	Керамзит γ= 450 кг/м³ λ= 0.155	14см	18см	22см
	Плитный утеплитель	Газобетонные плиты γ= 400 кг/м³ λ= 0.13	12 см	16 см	20 см
		Минераловатные плиты γ= 150 кг/м³ λ= 0.07	10см	14см	18 см

Кровля - из волнистых асбестоцементных листов по основному проекту. Телеантены крепятся хомутами к специальным кронштейнам, приваренным к вентблокам.
Полы - по грунту.

Фундаменты - буронабивные сваи /основное решение/; пирамидальные сваи и малозаглубленные ленточные фундаменты /варианты/. Фундаменты запроектированы для расчетного давления на основании 0,2 МПа на глубине 1,5 - 2,0 м.

Н.контр.	Штритер	
Зав.отд.	Тельнов	
Гл.кон.от.	Штритер	
Гл. арх.пр.	Матяшев	
Рук.бр.кон.	Гененбаум	
Архитек.	Шапыко	
Чертежн.	Краснова	
Проверил	Матяшев	

Т.п. 188-25-52.85 ч.I АС
С монолитными наружными стенами.

Одноэтажный однокварт. 3 комнатный жилой дом.

Стадия	Лист	Листов
Р	5	55

Общие данные /продолжение/

КБ по железобетону им. А.А. Якушева

Привязан:

Инв. №

Инв.№ подл. | Подпись и дата | Взам. инв.№

21560-01 7

Ал. I ч. 1

Ведомость объемов сборных бетонных и железобетонных конструкций по рабочим чертежам основного комплекта марки АС-

	Наименование группы элементов конструкций.	Код	Кол-во ($м^3$).	Примечания.
	Блоки стеновые.	583500	0.44	
	Вентблоки	589600	0.58	
	Плиты перекрытия	584200	8.42	
	Перегородки	583300	4.01	
	Прочие изделия	589400	1.73	
	Всего бетона и железобетона	589999	15.18	

Указания по производству работ в зимнее время.

При заделке и герметизации стыков и швов должны обеспечиваться прочность, монолитность и морозостойкость бетона (раствора) в стыках. Бетонные смеси и растворы для заделки стыков и швов следует приготовлять на быстротвердеющих портландцементах или на портландцементах марки „400" и выше.

Поверхность стыков и швов перед укладкой раствора методом замораживания очищать от снега и наледи и отогревать до температуры не менее +15°С.

Марка раствора швов и стыков должна быть не менее 100.

При производстве по монтажу сборных железобетонных конструкций в том числе следует руководствоваться указаниями СНиП III-16.80 Способы производства работ по бетонированию монолитных наружных стен в зимних условиях должны обеспечивать получение прочности бетона к моменту возможного замерзания равной 3.5 мпа (70% проектной прочности.)

При производстве монолитных бетонных работ, в том числе в зимних условиях, следует руководствоваться указаниями СНиП III-15-76.

Схема нормативных нагрузок на отм.-0.880

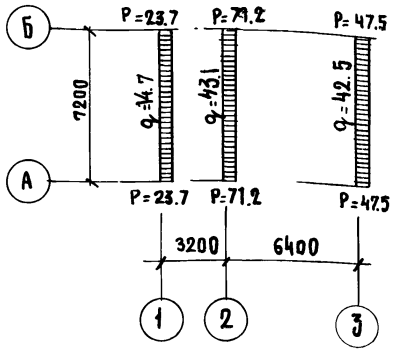

1. Равномерно-распределенные нагрузки даны в кн/п.м сосредоточенные – в кн.
   Принятые нагрузки (нормативные).
   а) Крыша - 135 (в том числе снег 100 кн/м²
   б) Чердачное перекрытие h=220 мм. - 3.25 кн/м²
      в том числе временная нагрузка - 0.75 кн/м²
   в) Внутренние стены - 10 кн/м²
   г) Наружные стены из легкого бетона γ=10.00 кн/м² толщ. 350мм

Инв. № подл. | Подпись и дата | Взам. инв. №

Н. контр.	К. Штритер	
Зав. отд.	Тельнов	
Гл. кон. от	Штритер	
Рук. бриг.	Тененбаум	
Вед. кон.	Смирнова	

Привязан

Инв. №

Т.П. 188-25-52.85 ч.I АС
С монолитными наружными стенами

Одноэтажный одноквартирный 3 комнатный жилой дом.

Стадия	Лист	Листов
Р.		

Общие данные. (окончание).

КБ по железобетону им. А.А. Якушева

21560-01 8

Ал. I ч. 1



Инв. № подл.	Подпись и дата	Взам. инв. №

Привязан:		
Инв. №		

Н. контр.	К. Штритер	
Зав. отд.	К. Тельнов	
Гл. кон. от.	К. Штритер	
Гл. арх. пр	Ю. Матяшев	
Рук. бр. кон	Н. Тененбаум	
Архитект.	Н. Щаплыко	
Проверил	Ю. Матяшев	

т.п. 188-25-52.85 АС ч.I
С монолитными наружными стенами

Одноэтажный одноквартирный 3 комнатный жилой дом

Фасад „1-3"

Стадия	Лист	Листов
Р	7	55

КБ по железобетону им. А.А. Якушева

Ал. I ч. 1

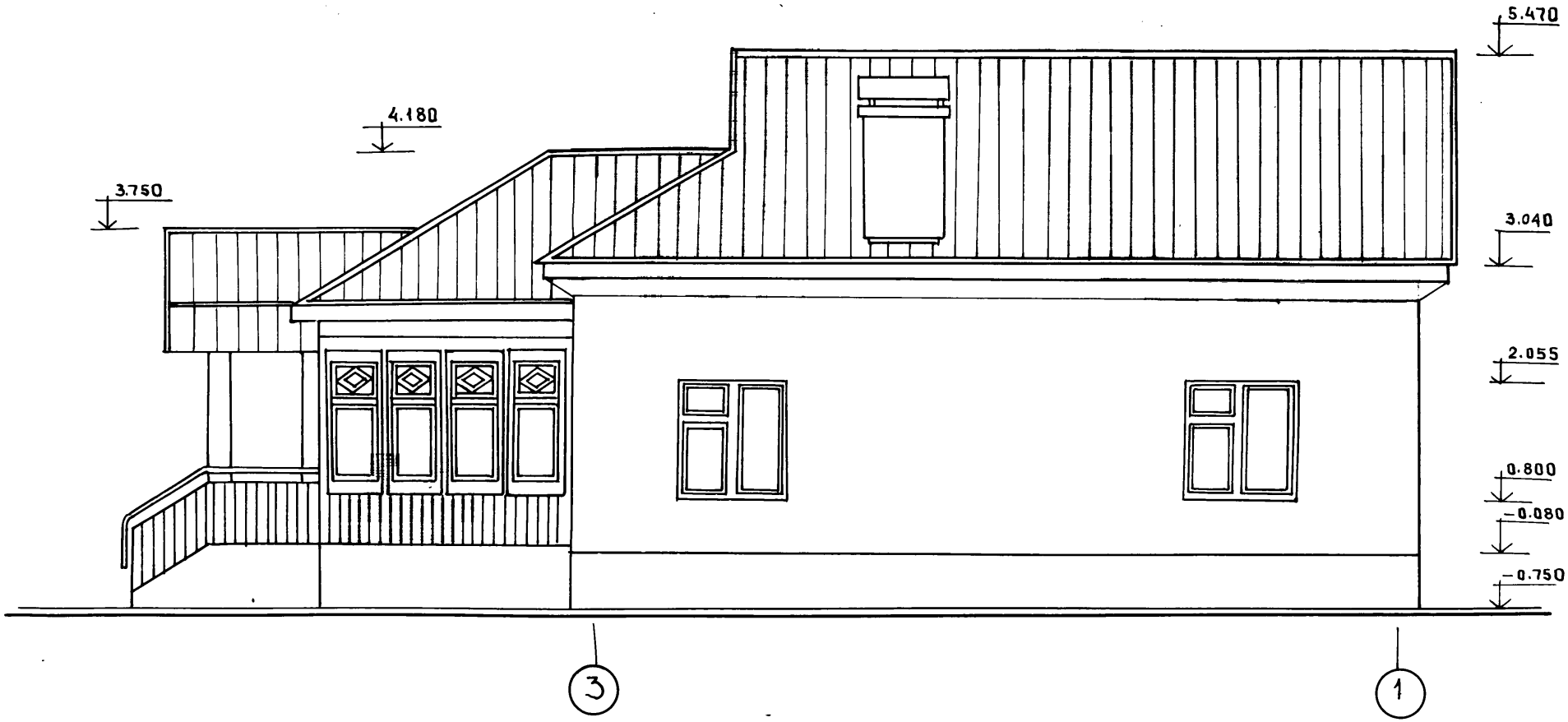

Инв.№ подл.	Подпись и дата	Взам. инв.№

Привязан:		
Инв.№		

Н. контр.	К. Штритер	
Зав. отд.	К. Тельнов	
Гл. кон. отд	К. Штритер	
Гл. арх. пр	Ю. Матяшев	
Рук. бр. кон.	Н. Тененбаум	
Архитект.	Н. Шалыко	
Проверил	Ю. Матяшев	

т.п. 188-25-52.85 ч.I АС
С монолитными наружными стенами

Одноэтажный одноквартирный 3 комнатный жилой дом

Стадия	Лист	Листов
Р	8	55

Фасад „3-1"

КБ по железобетону им. А.А. Якушева

21560-01 10

Ал. I ч. 1



Инв.№ подл.	Подпись и дата	Взам. инв.№

Н.контр.	К. Штритер		
Зав.отд.	К. Тельнов		
Гл.кон.отд	К. Штритер		
Гл.арх.пр.	Ю. Матяшев		
Рук.бр.кон.	Н. Тенненбаум		
Архитект.	Н. Шапыко		
Проверил	Ю. Матяшев		

Привязан:

Инв.№

т.п. 188-25-52.85 ЧI АС
С монолитными наружными стенами

Одноэтажный одноквартирный 3 комнатный жилой дом

Стадия	Лист	Листов
Р	9	55

Фасад „А-Б"

КБ по железобетону им. А.А. Якушева

Ал. I ч. 1



ЖЕЛЕЗОБЕТОННЫЕ НАЛИЧНИКИ
Н-1; Н-2 СМОТРЕТЬ ЛИСТ АС-42

Н. контр.	К. Штритер	
Зав. отд	К. Тельнов	
Гл. ком. отд	К. Штритер	
Гл. арх. пр	Ю. Матяшев	
Рук. бр. кон	Н. Тененбаум	
Архитект	Н. Шапыко	
Проверил	Ю. Матяшев	

ПРИВЯЗАН:

ИНВ. N

Т. П. 188-25-52.85 ЧI АС
С МОНОЛИТНЫМИ НАРУЖНЫМИ СТЕНАМИ

Одноэтажный одноквартирный 3 комнатный жилой дом

СТАДИЯ	ЛИСТ	ЛИСТОВ
Р	10	55

ФАСАД „1-3"
(ВАРИАНТ)

КБ по железобетону им. А. А. Якушева

ИНВ. N подл. | Подпись и дата | Взам. инв. №

21560-01 12

Ал. I ч. 1

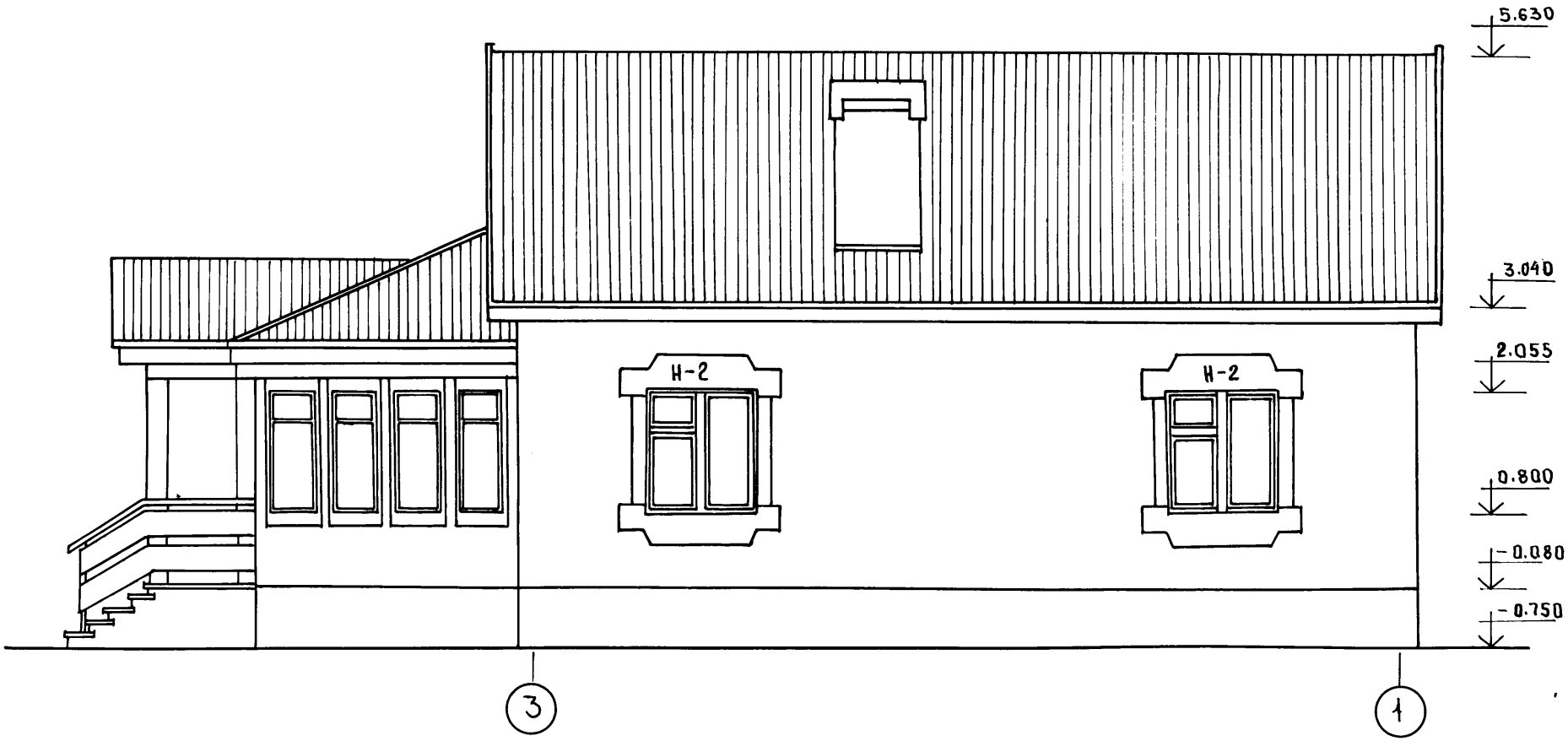

ЖЕЛЕЗОБЕТОННЫЕ НАЛИЧНИКИ Н-1; Н-2

СМОТРЕТЬ НА ЛИСТЕ АС-42

Н. контр.	К. Штритер	
Зав. отд.	К. Тельнов	
Гл. кон. отд	К. Штритер	
Гл. арх. пр.	Ю. Матяшев	
Рук. бр. кон	Н. Тененбаум	
Архитект	Я. Шапыко	
Проверил	Ю. Матяшев	

ПРИВЯЗАН

ИНВ. №

Т. П. 188-25-52.85 ЧI АС
С МОНОЛИТНЫМИ НАРУЖНЫМИ СТЕНАМИ

Одноэтажный одноквартирный 3 комнатный жилой дом

Стадия	Лист	Листов
Р	11	55

ФАСАД „3-1"
/ВАРИАНТ/

КБ по железобетону им. А.А. Якушева

ИНВ. № ПОДЛ. | ПОДПИСЬ И ДАТА | ВЗАМ. ИНВ. №

Ал. I ч. 1



Инв.N подл.	Подпись и дата	Взам. инв.N

Привязан:		
Инв.N		

Н. контр.	К. Штритер	
Зав. отд.	К. Тельнов	
Гл. кон. от.	К. Штритер	
Гл. арх. пр.	Ю. Матяшев	
Рук. бр. кон.	Н. Теменбаум	
Архитектор	Н. Шапалыко	
Проверил	Ю. Матяшев	

Т. п. 188-25-52.85 ЧI АС
с монолитными наружными стенами

Одноэтажный одноквартирный 3 комнатный жилой дом

Стадия	Лист	Листов
Р	12	55

Фасад „А-Б" (вариант)

КБ по железобетону им. А.А. Якушева

21560-01 14

Ал. I ч.1

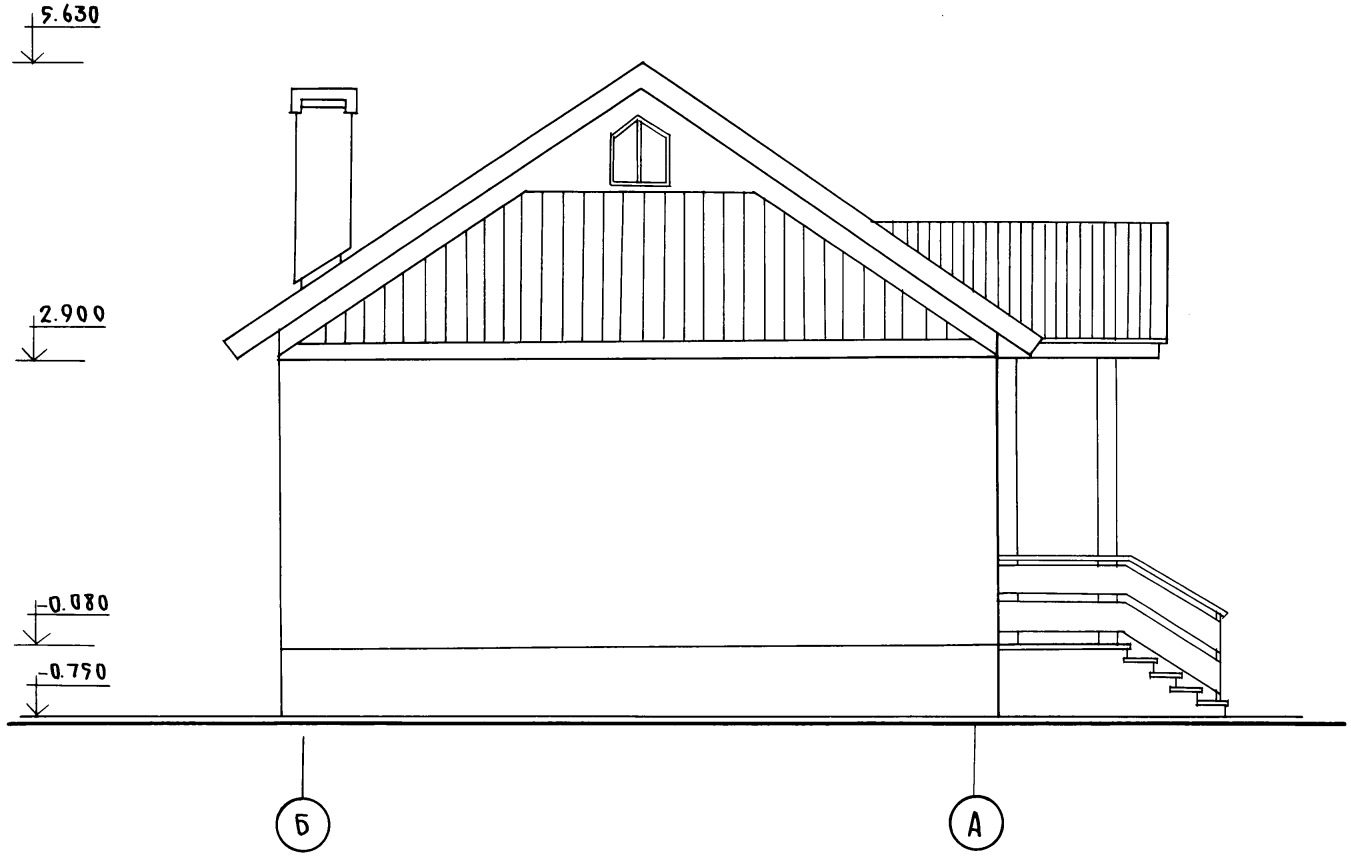

Инв.N подл. | Подпись и дата | Взам.инв.N

Привязан:

Инв.N

Н.контр.	К.Штритер	
Зав.отд.	К.Тельнов	
Гл.констр.	К.Штритер	
Гл.арх.пр.	Ю.Матяшев	
Рук.бр.конс.	Н.Тененбаум	
Архит.	Н.Шаплыко	
Проверил	Ю.Матяшев	

Т.п. 188-25-52.85 ч.I АС
С монолитными наружными стенами

Одноэтажный одноквартирный 3 комнатный жилой дом

Стадия	Лист	Листов
Р.	13	55

Фасад „Б-А" (вариант)

КБ по железобетону им. А.А. Якушева

21560-01 15

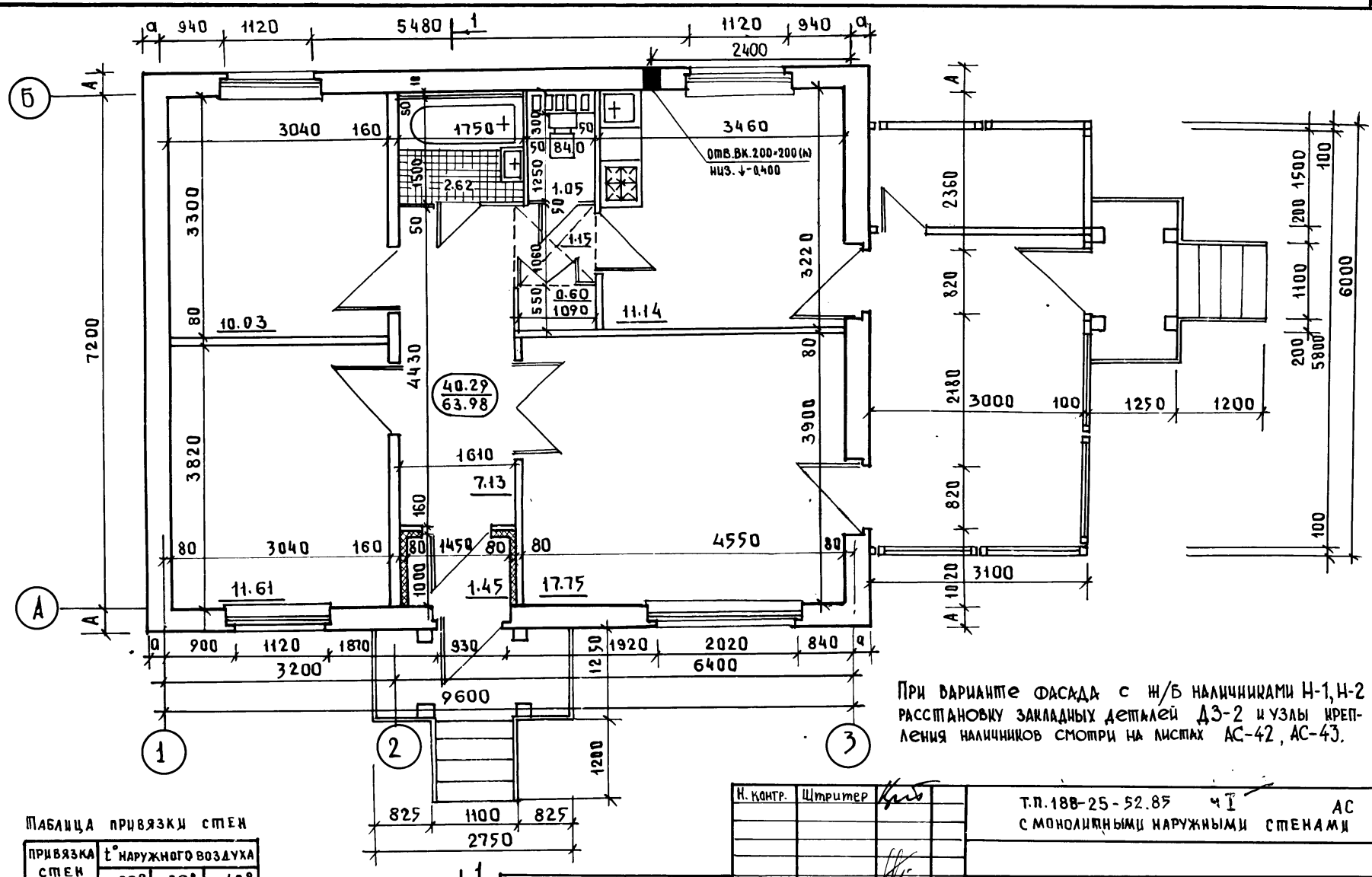

При варианте фасада с н/б наличниками Н-1, Н-2 расстановку закладных деталей Д3-2 и узлы крепления наличников смотри на листах АС-42, АС-43.

Таблица привязки стен

Привязка стен	t° наружного воздуха		
	-20°	-30°	-40°
А	300	350	400
а	220	270	320
$А_1$	250	300	350
$а_1$	170	220	270

Привязан

Инв. №

Н. контр.	Штритер	
Зав. отд.	К. Тельнов	
Гл. констр. отд.	К. Штритер	
Гл. арх. проекта	Ю. Матяшев	
Рук. бр. конс.	Н. Тененбаум	
Архитект	Б. Пащенко	
Проверил	Ю Матяшев	

Т.П. 188-25-52.85 ч I АС
С монолитными наружными стенами

Одноэтажный однокварт-рный 3 комнатный жилой дом

Стадия	Лист	Листов
Р	14	55

План

КБ по железобетону им. А.А. Якушева

Согласовано: ВК Молчанова; ОВ Макрушкий; Э; СС Хопер

Ал. I ч. 1

Инв. № подл. | Подпись и дата | Взам. инв. №

21560-01 16

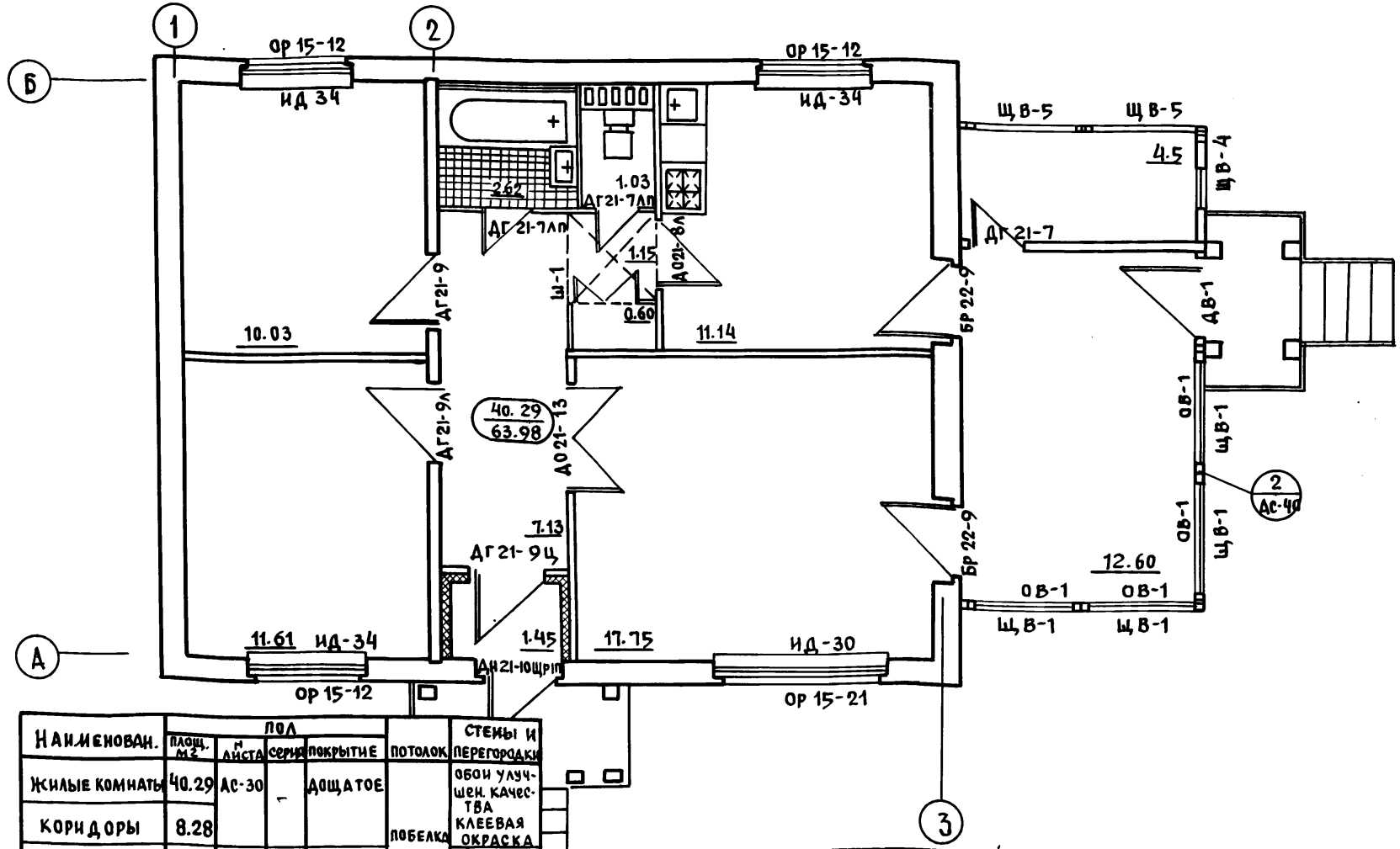

Наименован.	Пол: площ. м²	Пол: № листа	Пол: серия	Пол: покрытие	Потолок	Стены и перегородки
Жилые комнаты	40.29	АС-30	—	Дощатое	Побелка	Обои улучшен. качества клеевая окраска
Коридоры	8.28					
Кухня	11.14	—	—	Дощатое		Масляная панель h=1.6 выше-клеея
Санузлы	3.67	—	—	Керамич. плитка	Маслян. окраска	Масляная окраска глаз. пл. h=1.6
Встроенные шкафы, кладовые	0.60	АС-30	—	Дощатое	Побелка	Масляная окраска
Антресоли	1.75	—	—	—	—	—
Окна Двери	Масляная окраска за 2 раза					

Н. контр.	Штритер	
Зав. отд	К. Тельнов	
Гл. кон. отд	К. Штритер	
Гл. арх. пр.	Ю. Матяшев	
Рук. гр. кон	Н. Тененбаум	
Архитек	Н. Шалыко	
Провер.	Ю. Матяшев	

Привязан:

Инв. №

Т.П. 188-25-52.85 ч.I АС
С монолитными наружными стенами.

Одноэтажный одноквартирный 3 комнатный жилой дом.

План отделочных работ

Стадия	Лист	Листов
Р	15	55

КБ по железобетону им. А.А. Якушева

Ал. I ч. 1

Инв. № подл. | Подпись и дата | Взам. инв. №

РАЗРЕЗ 1-1

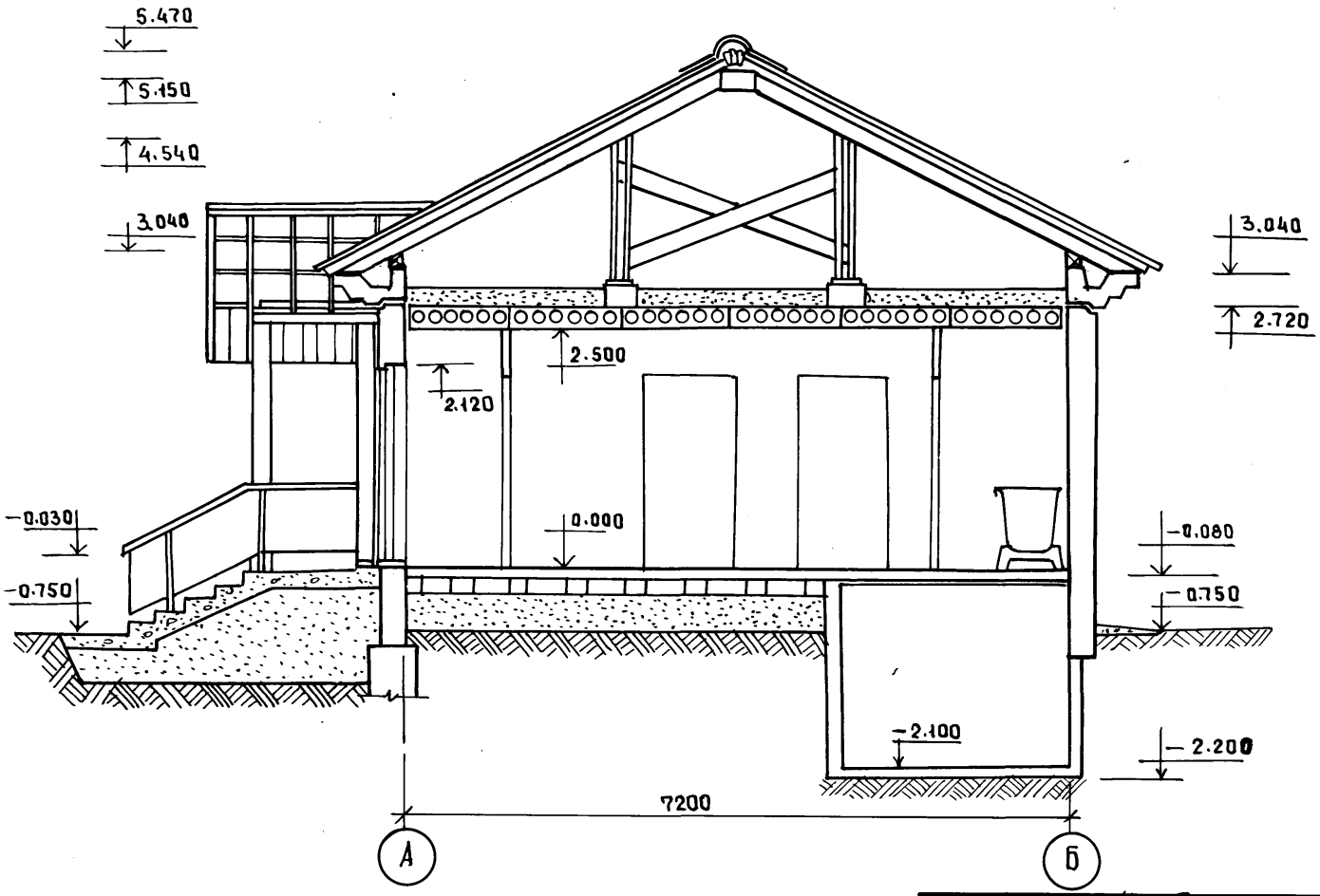

Ал. I ч. 1

Инв.№ подл.	Подпись и дата	Взам.инв.№

Н. контр.	Штритер	
Зав. отд.	К. Тельнов	
Гл. кон. отд.	К. Штритер	
Гл. арх. пр.	Ю. Матящев	
Рук. бр. кон.	И. Тененбаум	
Архитек.	Б. Пащенко	
Проверил	Ю. Матящев	

Привязан:

Инв. №

т.п. 188-25-52.85 · АС ЭI
С МОНОЛИТНЫМИ НАРУЖНЫМИ СТЕНАМИ

Одноэтажный одноквартирный 3 комнатный жилой дом

Стадия	Лист	Листов
Р	16	55

Разрез 1-1

КБ по железобетону им. А.А. Якушева

Ал. I ч. 1

План свайного поля

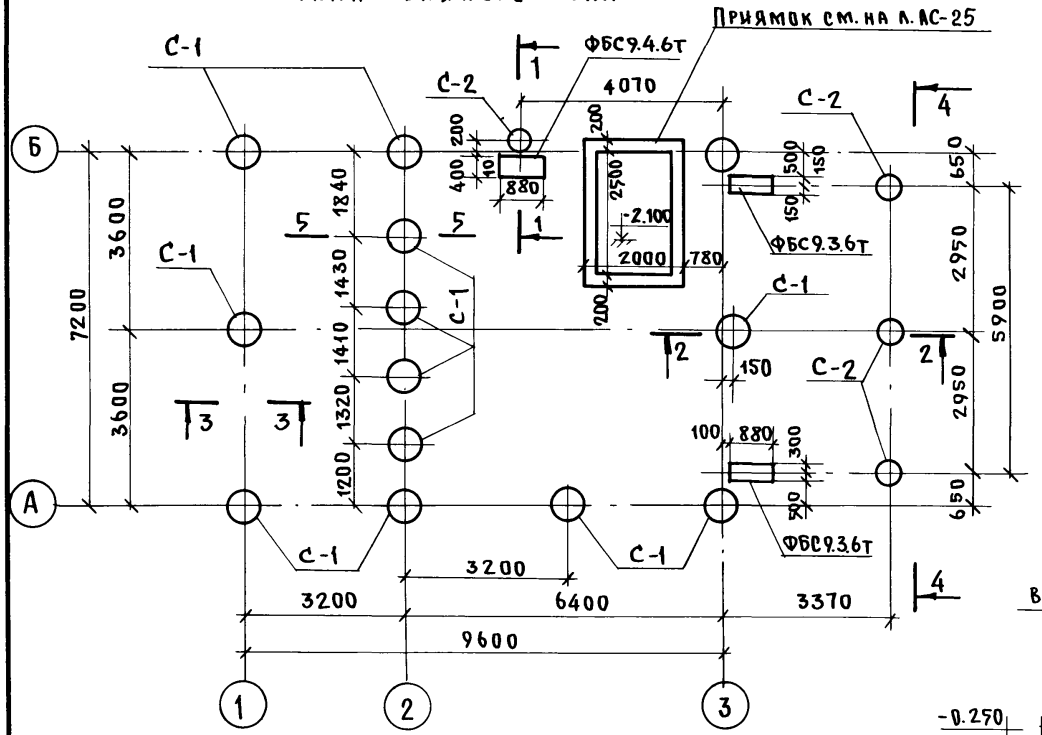

Развертка по оси „1"

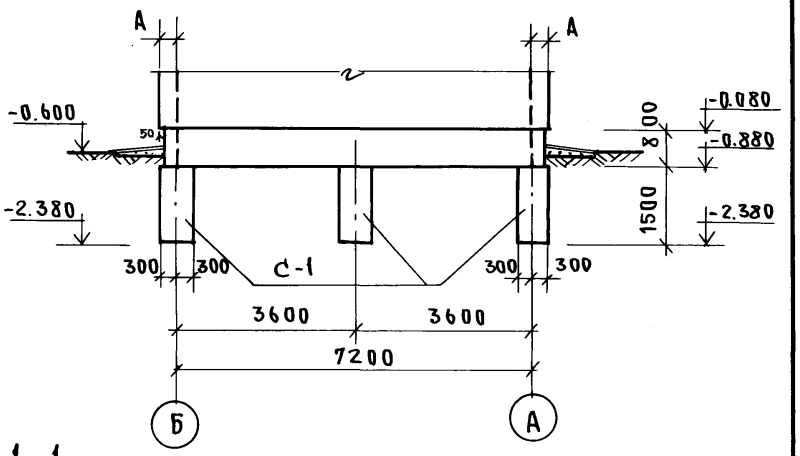

1-1

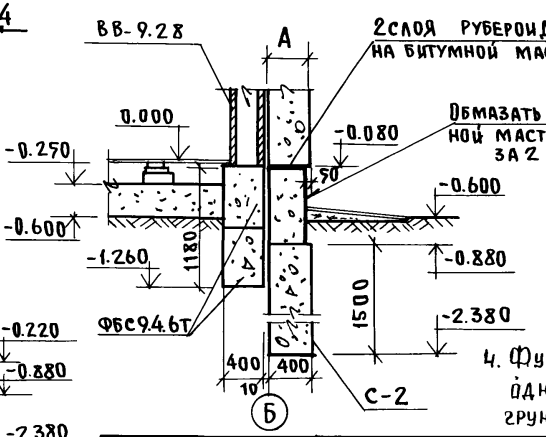

Развертка по оси „А"

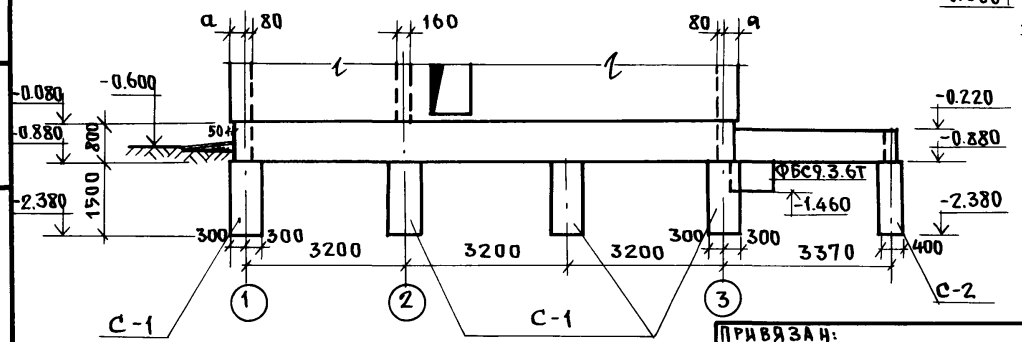

Таблица свай

Наименование	Отметка верха	Отметка низа	Длина мм	Диаметр свай мм
С-1	-0.880	-2.380	1500	600
	-0.080	-1.580	1500	
С-2	-0.080	-1.580	1500	400
	-0.880	-2.380	1500	

1. Сваи разработаны для глинистых грунтов с консистенцией $J_L = 0.2$
2. Несущая способность свай 18т (С-1)
3. Сечения 2-2 ÷ 5-5 см. на л. АС-12.
4. Фундаменты запроектированы для однородных, непросадочных, непучинистых грунтов при отсутствии грунтовых вод.

Инв. № подл. | Подпись и дата | Взам. инв. №

Н. контр.	Штритер	
Зав. отд.	Тельнов	
Гл. констр. отд.	Штритер	
Рук. бриг.	Тененбаум	
Вед. инж.	Смирнова	
Проверил	Тененбаум	

Привязан:

Инв. №

Т.П. 188-25-52.85 ч. I
С монолитными наружными стенами
АС

Одноэтажный одноквартирный 3 комнатный жилой дом

Стадия	Лист	Листов
Р	17	55

План свайного поля. Развертки по осям „А", „1"; сеч. 1-1. Буронабивные сваи.

КБ по железобетону им. А.А. Якушева

21560-01 19

Ал. I ч. 1

Развертка по оси „2"

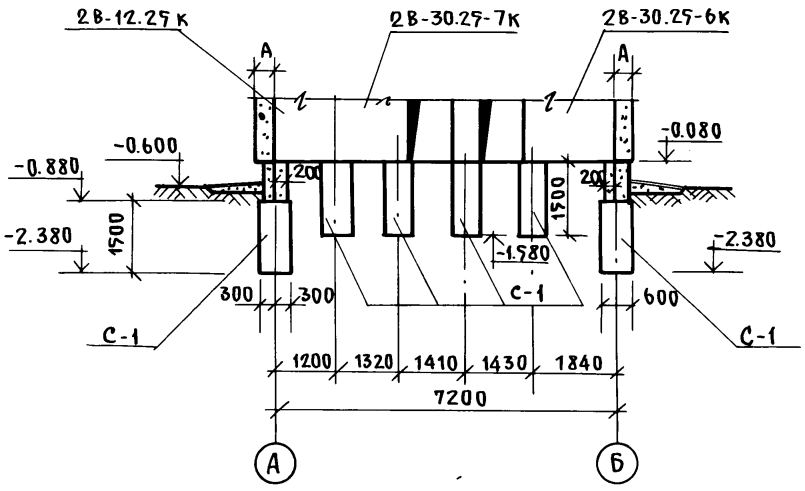

3-3

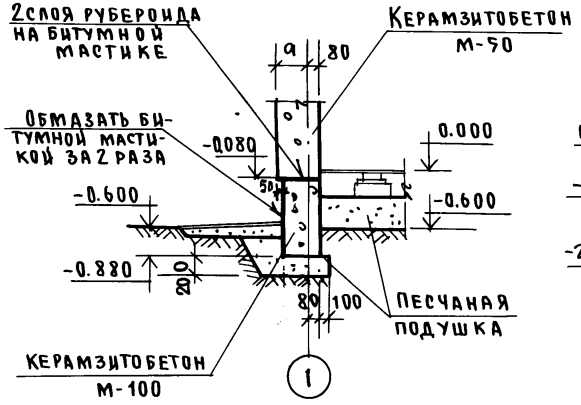

2-2

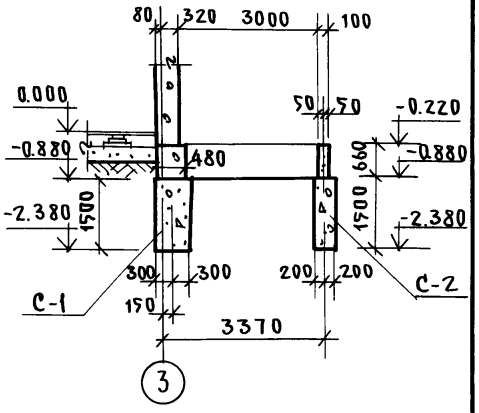

Развертка по оси „3"

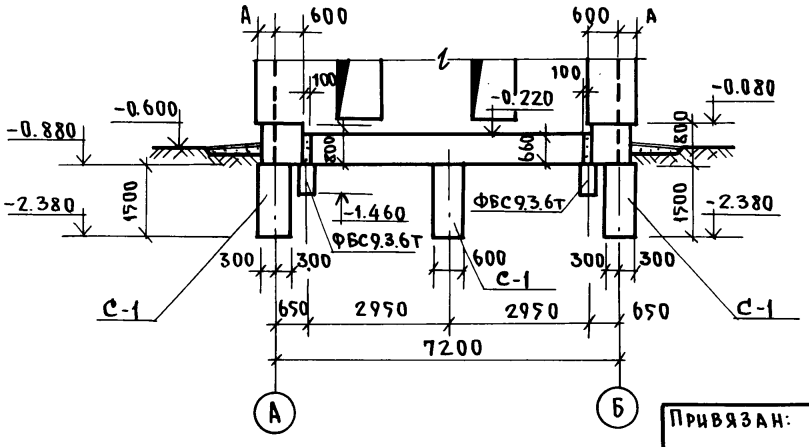

4-4

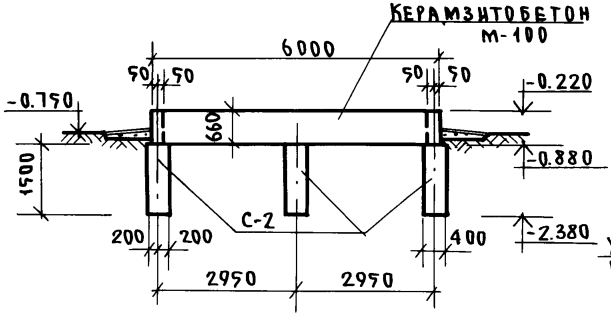

5-5

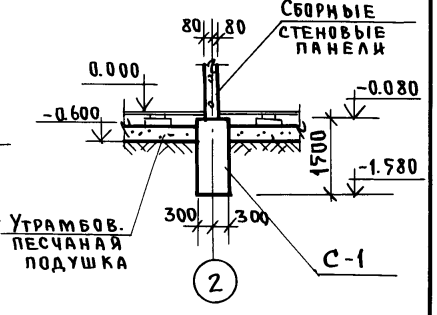

Н.контр.	Штритер		
Зав.отд.	Тельнов		
Гл.кон.от.	Штритер		
Рук.бр.	Тененбаум		
Вед.инж.	Смирнова		
Проверил	Тененбаум		

Привязан:

Инв.№

Т.п. 188-25-52.85 ч.I АС
с монолитными наружными стенами

Одноэтажный одноквартирный 3 комнатный жилой дом

Стадия	Лист	Листов
Р	18	55

Развертки по осям „2" и „3" Сечения 2-2 ÷ 5-5. Буронабивные сваи

КБ по железобетону им. А.А. Якушева

21560-01 20

Инв.№подл. | Подпись и дата | Взам.инв.№

Ал. I ч. 1

План свайного поля

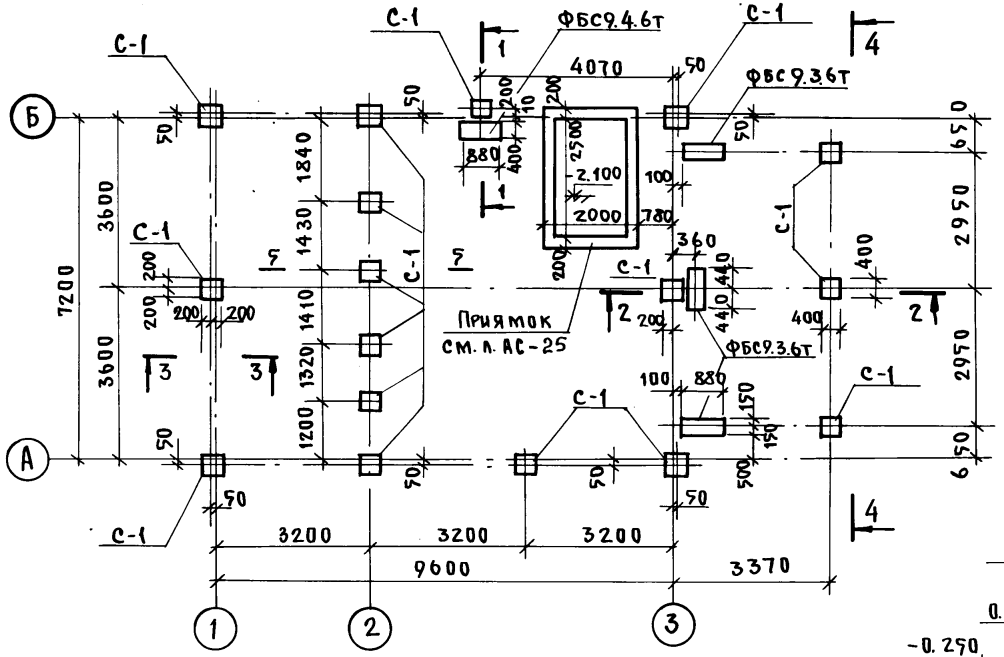

Развертка по оси „1"

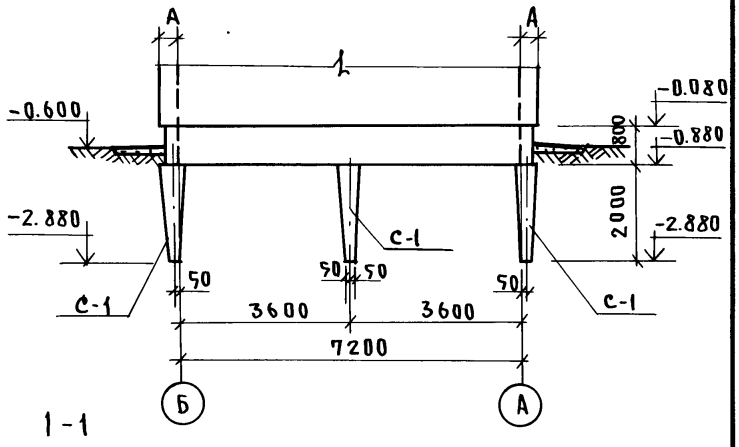

1-1

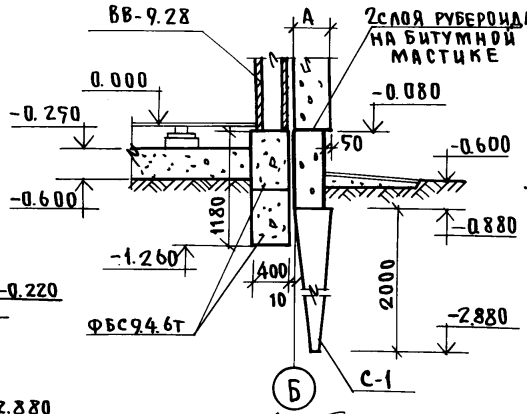

Развертка по оси „А"

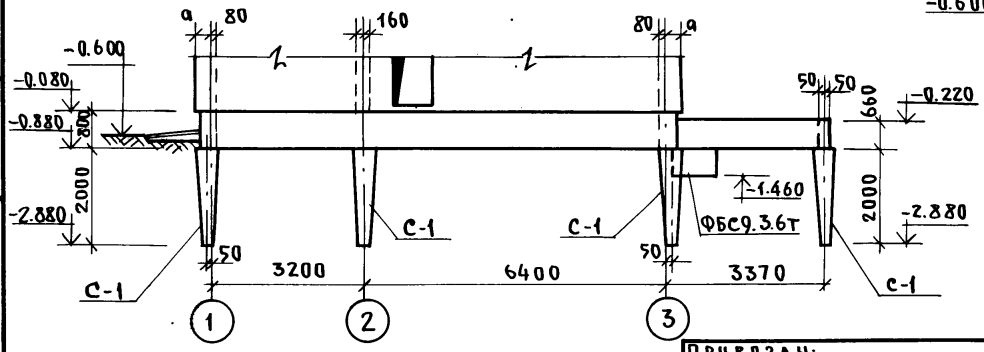

1. Сваи разработаны для грунтов средней плотности, пылеватых с „е" не более 0.75.
2. Несущая способность свай 18т.
3. Сечения 2-2 ÷ 5-5 см. на л. АС-20
4. Фундаменты запроектированы для однородных, непросадочных, непучинистых грунтов при отсутствии грунтовых вод.

Привязан:

Инв.№

Н.контр	Штритер	
Зав.отд.	Тельнов	
Гл.конст.	Штритер	
Рук.бр.	Тененбаум	
Вед.инж	Смирнова	
Проверил	Тененбаум	

Т.п. 188-25-52.85 ч.I АС
с монолитными наружными стенами

Одноэтажный одноквартирный 3 комнатный жилой дом

Стадия	Лист	Листов
Р	19	55

План свайного поля. Развертки по осям „А" „1" сеч. 1-1 (вариант пирамидальных свай)

КБ по железобетону им. А.А. Якушева

Инв.№ подл. | Подпись и дата | Взам. инв.№

Развертка по оси „2"

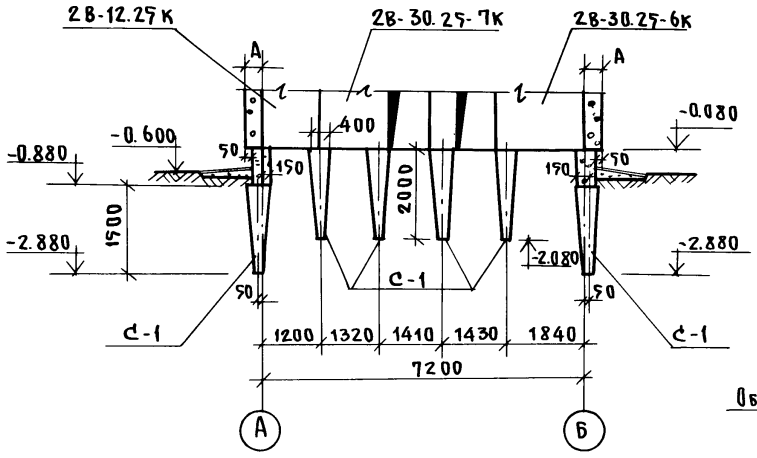

3-3

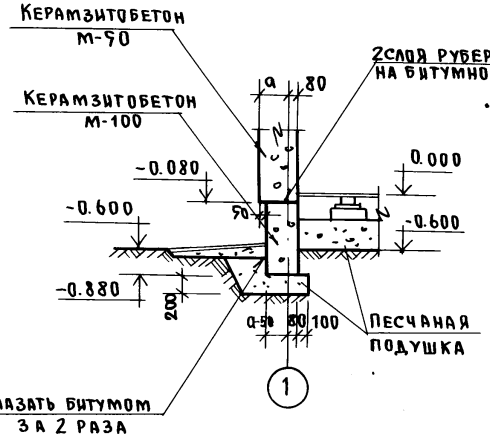

2-2

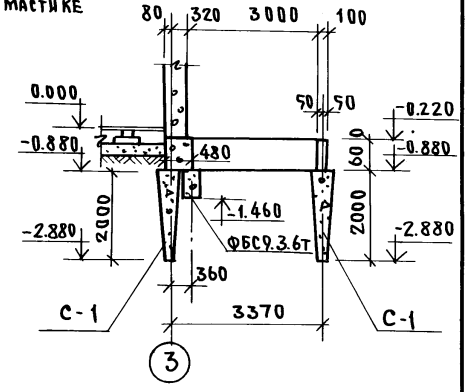

4-4

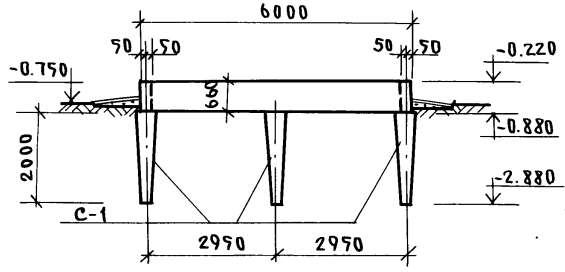

5-5

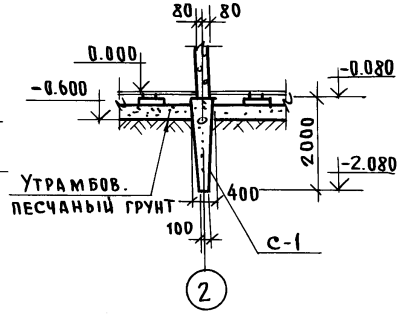

Развертка по оси „3"

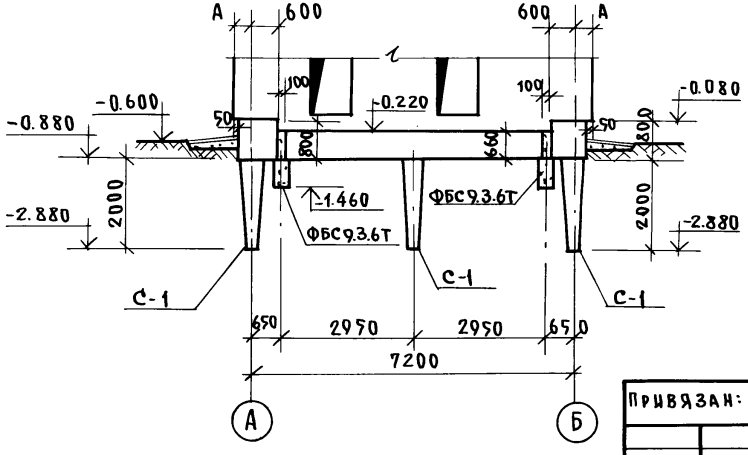

Привязан:

Инв. №

Н. контр.	Штритер	
Зав. отд.	Гельнов	
Гл. конс.	Штритер	
Рук. гр.	Тененбаум	
Вед. инж.	Смирнова	
Проверил	Тененбаум	

Т.П. 188-25-52.85 ч.I
с монолитными наружными стенами
АС

Одноэтажный одноквартирный 3 комнатный жилой дом

Стадия	Лист	Листов
Р	20	55

Развертки по осям „2", „3". Сечения 2-2 ÷ 5-5. (Вариант пирамидальных свай)

КБ по железобетону им. А.А. Якушева

21560-01 22

Ал. I ч. 1

Инв. № подл. | Подпись и дата | Взам. инв. №

Ал. I ч. 1

План фундаментов

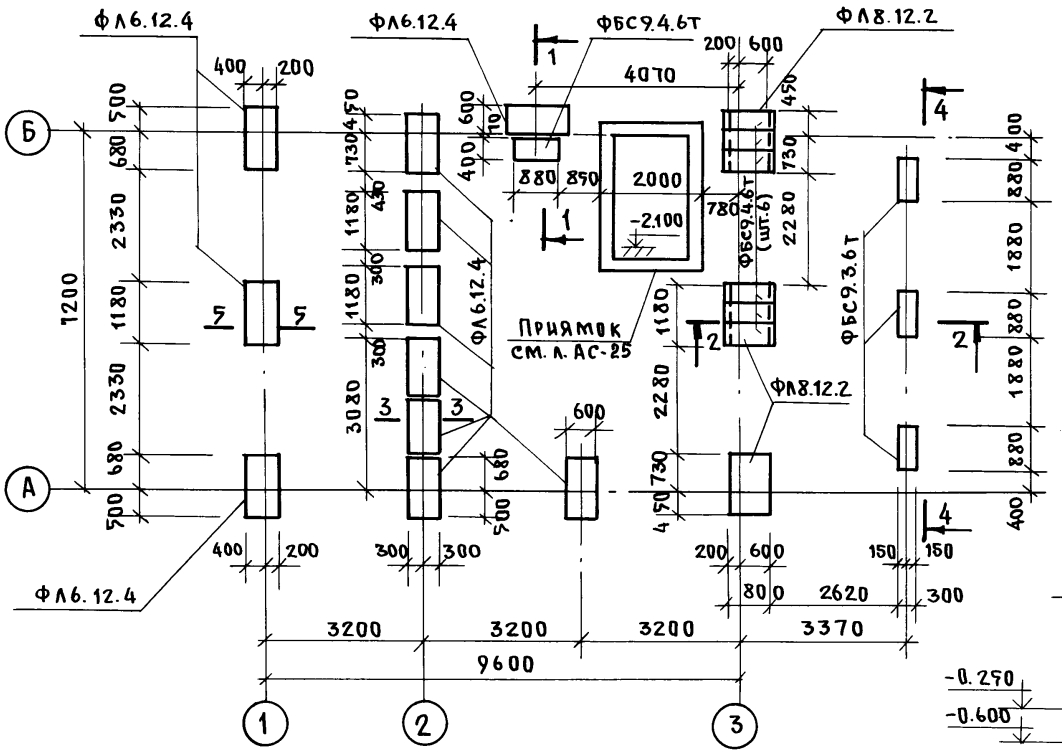

Развертка по оси „1"

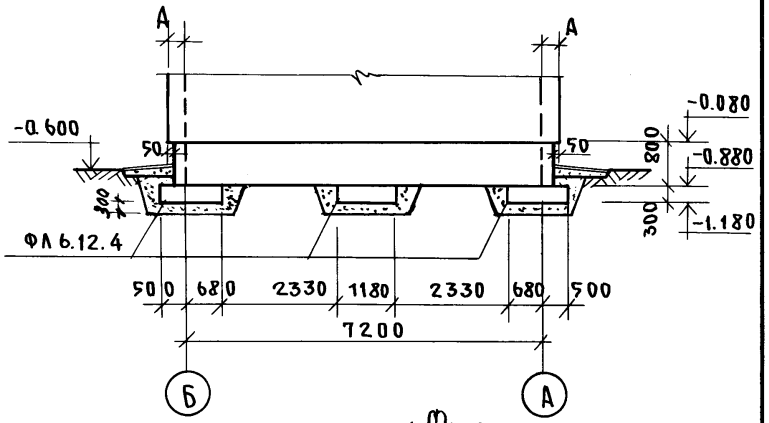

1-1

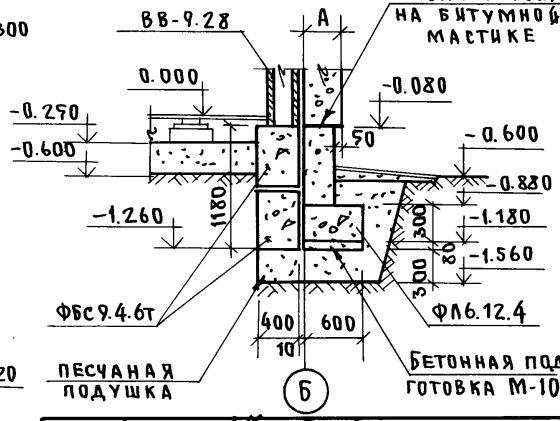

Развертка по оси „А"

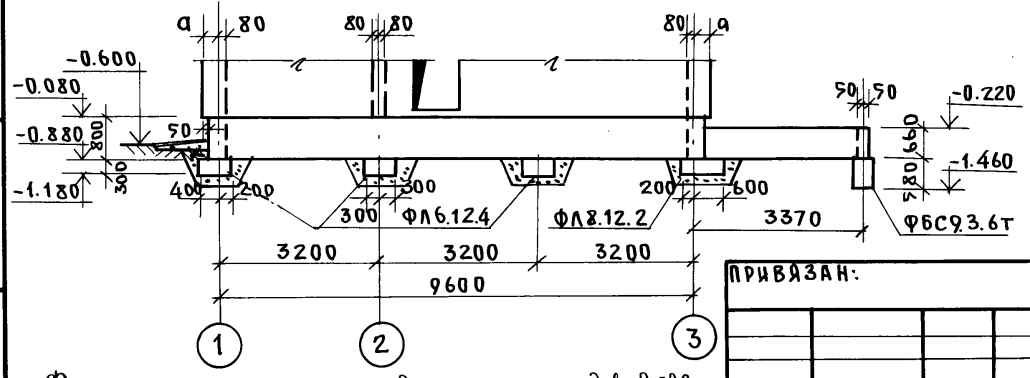

1. Фундаменты запроектированы для однородных, непросадочных, непучинистых грунтов при отсутствии грунтовых вод.
2. Сечения 2-2÷5-5 см. на л. АС-22
3. За отметку 0.000 принята отм. пола здания, что соответствует абсолютной отм. [ ].
4. При привязке фундаменты должны быть откорректированы в зависимости от несущей способности грунтов
5. Фундаменты укладывать на выравненное утрамбован. песчаное основание.
6. Фундаменты разработаны для грунтов с расч. давл. R_0=0.2мпа

Н.контр.	Штритер	
Зав.отд.	Гельнов	
Гл.конс.	Штритер	
Рук.бр.	Тененбаум	
Вед.инж.	Смирнова	
Проверил	Тененбаум	

Т.п. 188-25-52.85 ч.I АС
С монолитными наружными стенами

Одноэтажный одноквартирный 3 комнатный жилой дом

Стадия	Лист	Листов
Р.	21	55

План фундаментов. Развертки по осям „А" и „1" Сечение 1-1 (вариант)

КБ по железобетону им. А.А. Якушева

Привязан:

Инв.№

Инв.№подл. | Подпись и дата | Взам.инв.№

Ал. I 4.1

Развертка по оси „2"

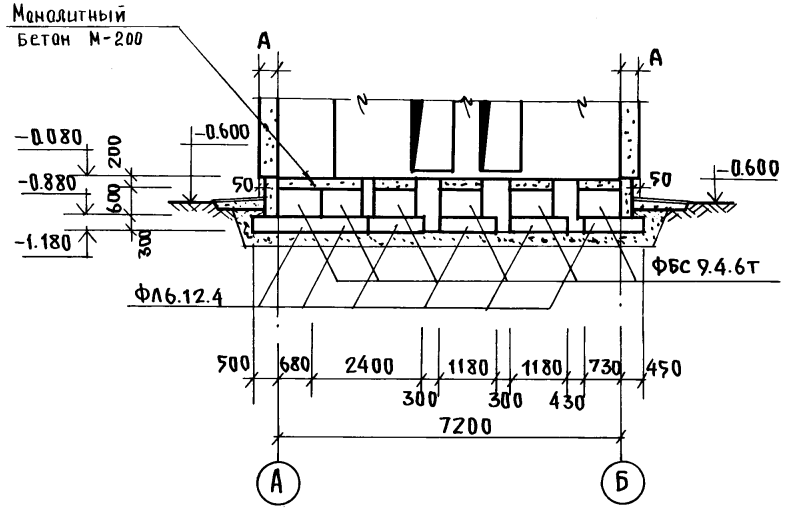

2-2

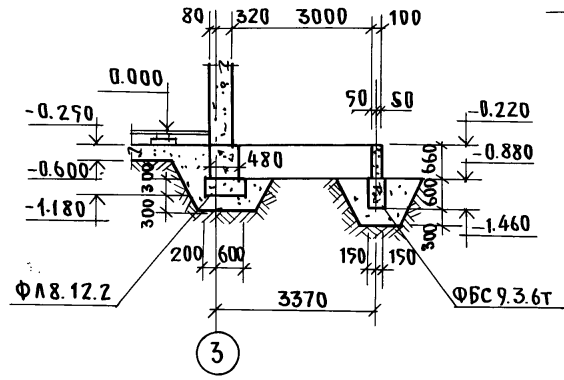

3-3

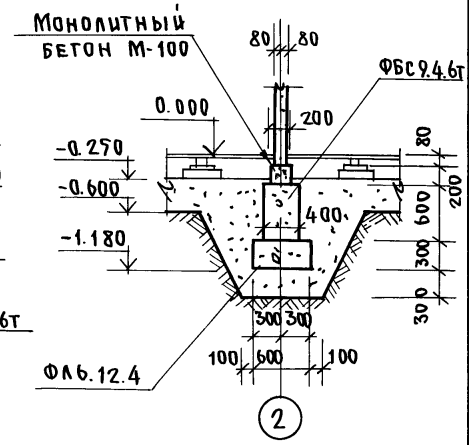

Развертка по оси „3"

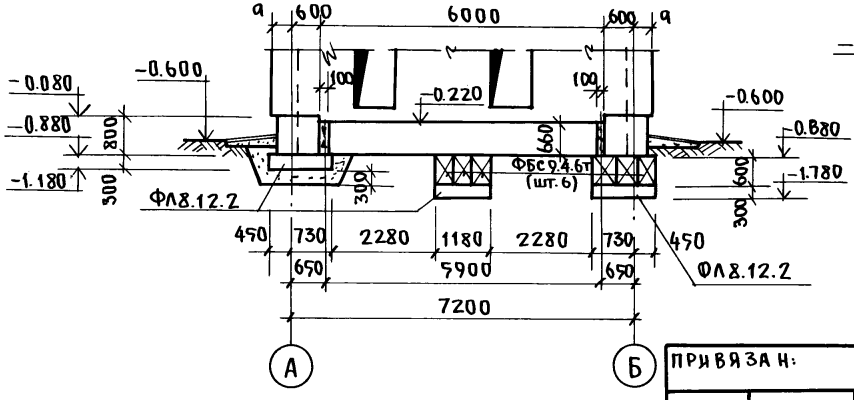

4-4

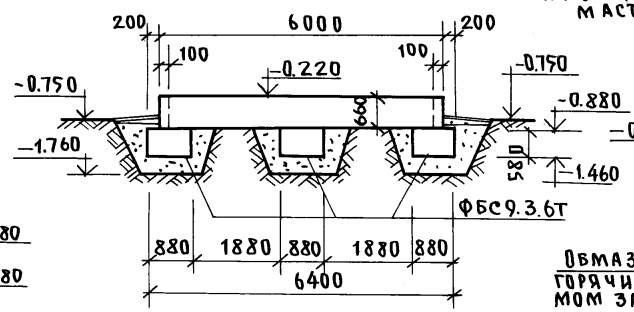

5-5

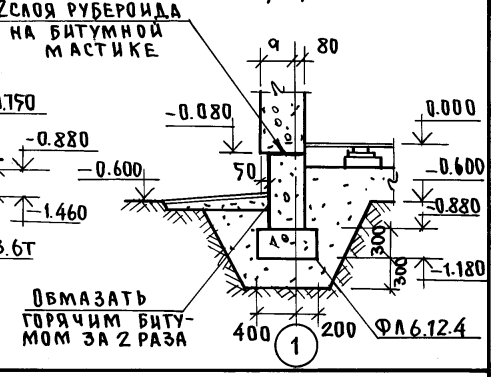

Монтаж фундаментных блоков вести на цементном растворе М-50

Н. контр.	Штритер	
Зав. отд.	Тельнов	
Гл. конст.	Штритер	
Рук. бр.	Тененбаум	
Вед. инж.	Смирнова	
Проверил	Тененбаум	

Привязан:

Инв. №

Т.П. 188-25-52.85 ч.I АС
с монолитными наружными стенами

Одноэтажный одноквартирный 3 комнатный жилой дом

Стадия	Лист	Листов
Р	22	55

Развертки по осям „2", „3"
Сечения 2-2 ÷ 5-5.
(Вариант)

КБ по железобетону им. А.А. Якушева

Инв. № подл. | Подпись и дата | Взам. инв. №

21560-01 24

Армирование наружних стен ниже отм. 0.000

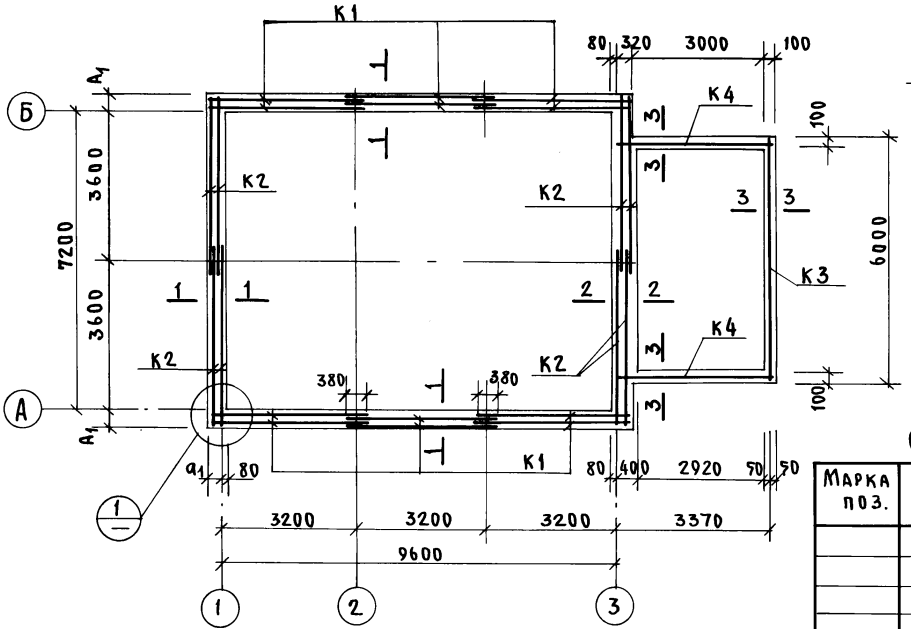

1-1

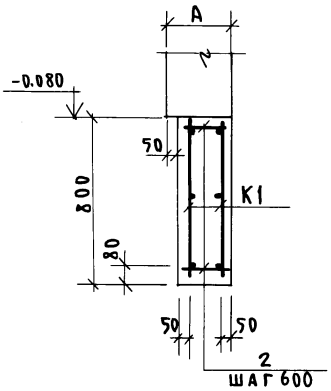

2-2 (только для веранды)

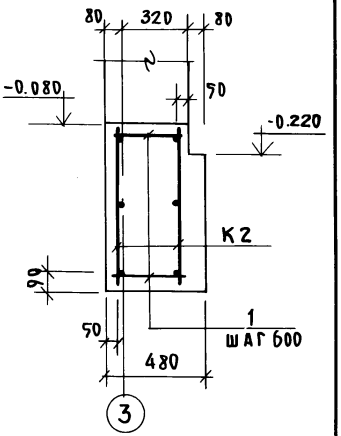

3-3

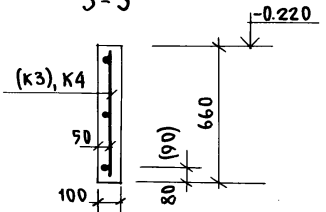

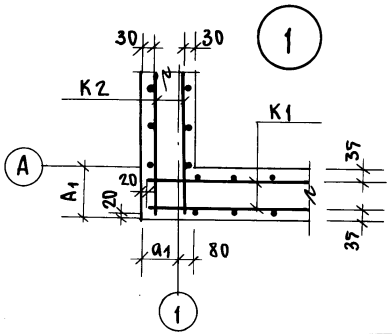

Спецификация расхода материалов

Марка поз.	Обозначение	Наименование	Кол.	Масса кг	Примеч.
	л. АС-44	Каркас К1	12	8.61	
	——"——	К2	8	9.67	
	——"——	К3	1	13.56	
	——"——	К4	2	7.74	
1	Данный лист	5Вр I ℓ=380	10	0.06	
2	——"——	5Вр I ℓ=330	51	0.05	

Керамзитобетон М-100 – для толщ. 250 мм – 8.4 м³; для 300 мм – 9.6 м³; для 350 мм – 10.8 м³

Таблица привязки стен дана на листе АС-14

Н. контр.	Штритер	
Зав. отд.	Тельнов	
Гл. конс.	Штритер	
Рук. гр.	Тененбаум	
Вед. инж.	Смирнова	
Проверил	Тененбаум	

Привязан:

Инв. №

т.п. 188-25-52.85 ч. I АС
с монолитными наружными стенами

Одноэтажный однокварти-рный 3 комнатный жилой дом

Стадия	Лист	Листов
Р	23	55

Армирование наружных стен ниже отм. 0.000

КБ по железобетону им. А.А. Якушева

Дл. I ч. 1

Инв. № подл. | Подпись и дата | Взам. инв. №

Ал. I ч. 1

План раскладки бетонных столбиков

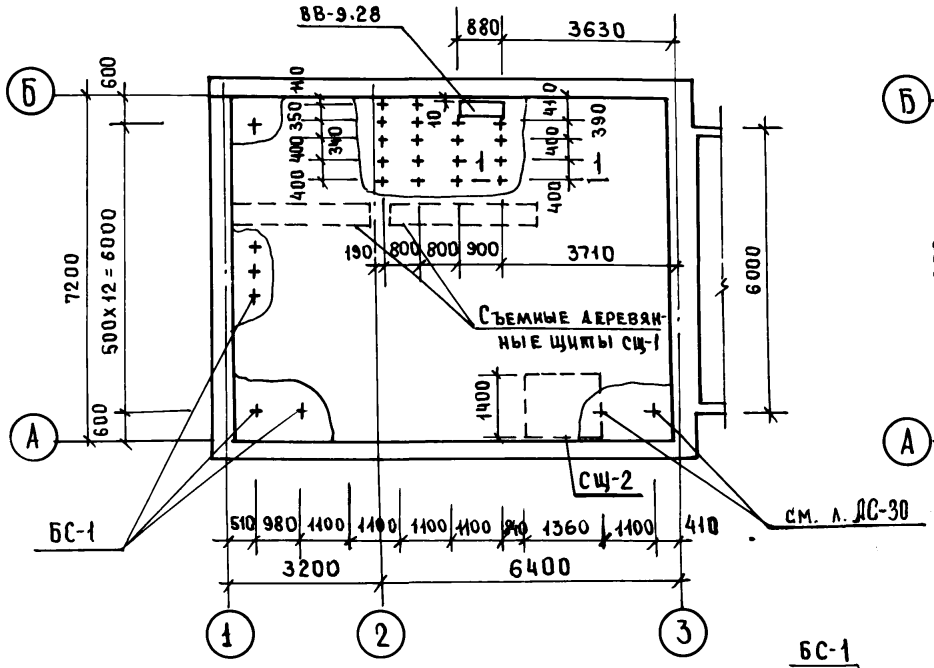

План приямков

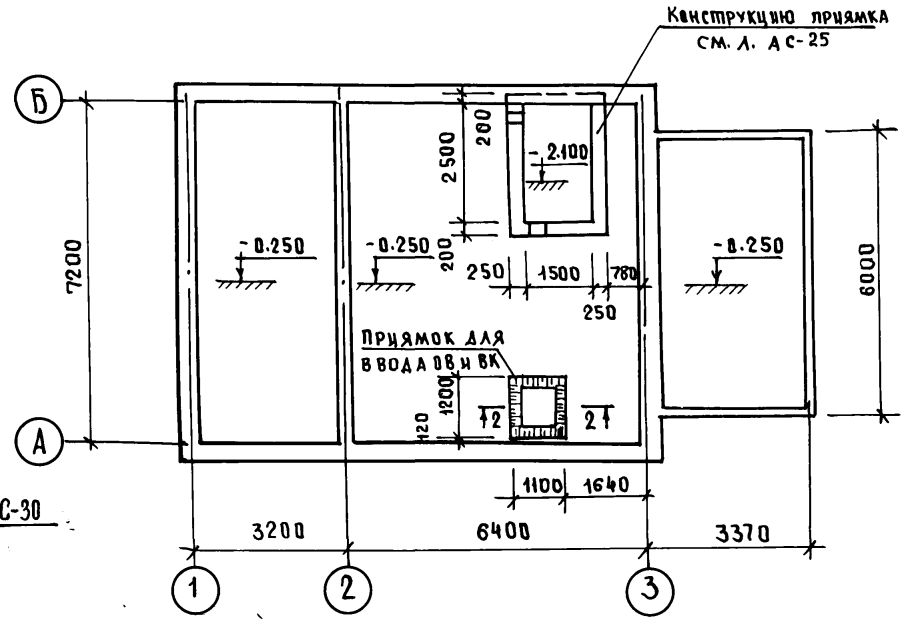

1-1

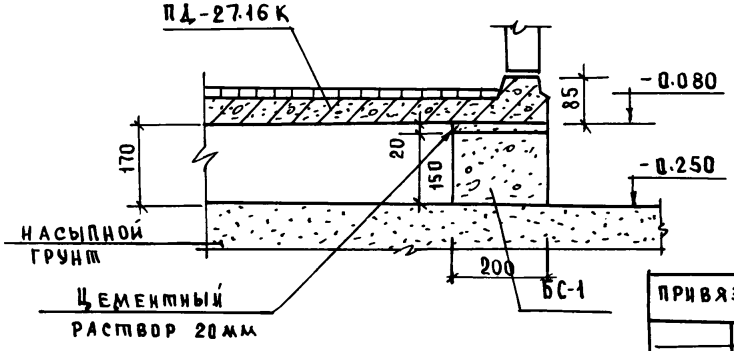

2-2

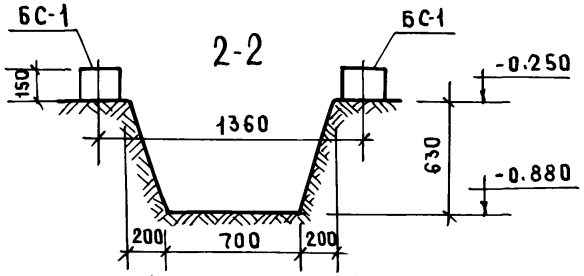

Съёмные деревянные щиты пола СЩ-1 и СЩ-2 см лист АС-26

Н. контр.	Штритер		Т.П. 188-25-52.85 ч.I АС
			С монолитными наружными стенами
Завотд.	Тельнов		Одноэтажный одноквартирный 3 комнатный жилой дом
Гл. констр	Штритер		
Рук. бриг.	Тененбаум		
Вед. инж	Смирнова		План раскладки бетонных столбиков. План приямков Сечения 1-1 и 2-2.
Проверил	Тененбаум		

Стадия	Лист	Листов
Р	24	55

КБ по железобетону им. А.А. Якушева

Привязан:

Инв. №

Инв. № подл. | Подпись и дата | Взам. инв. №

Ал. I ч. 1

План приямка

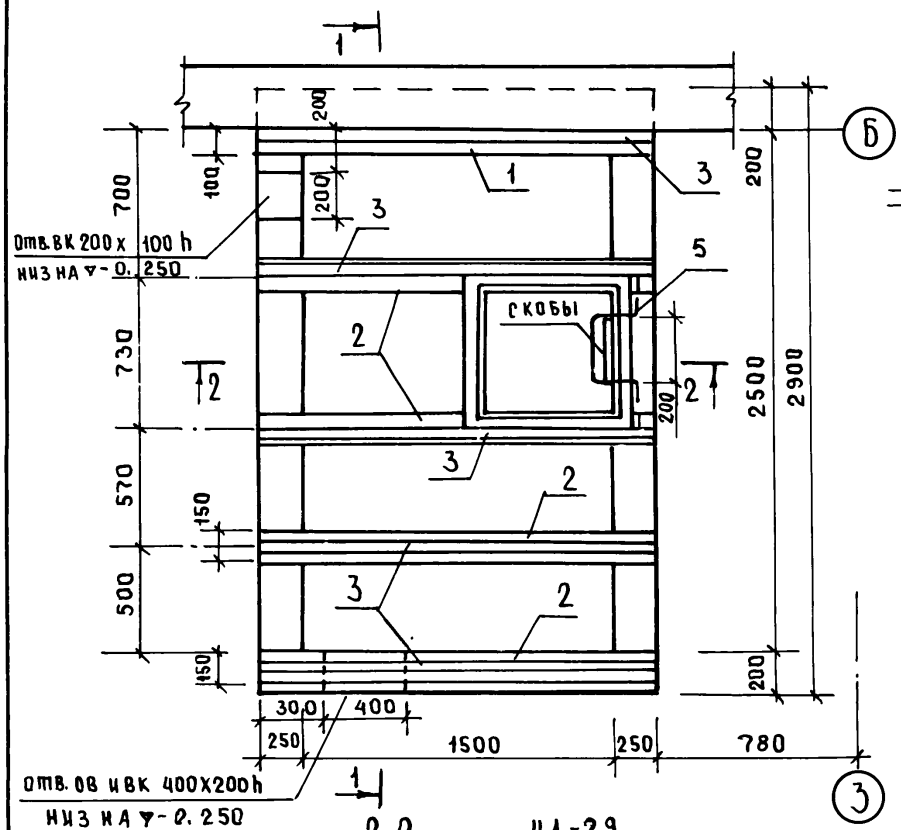

1-1

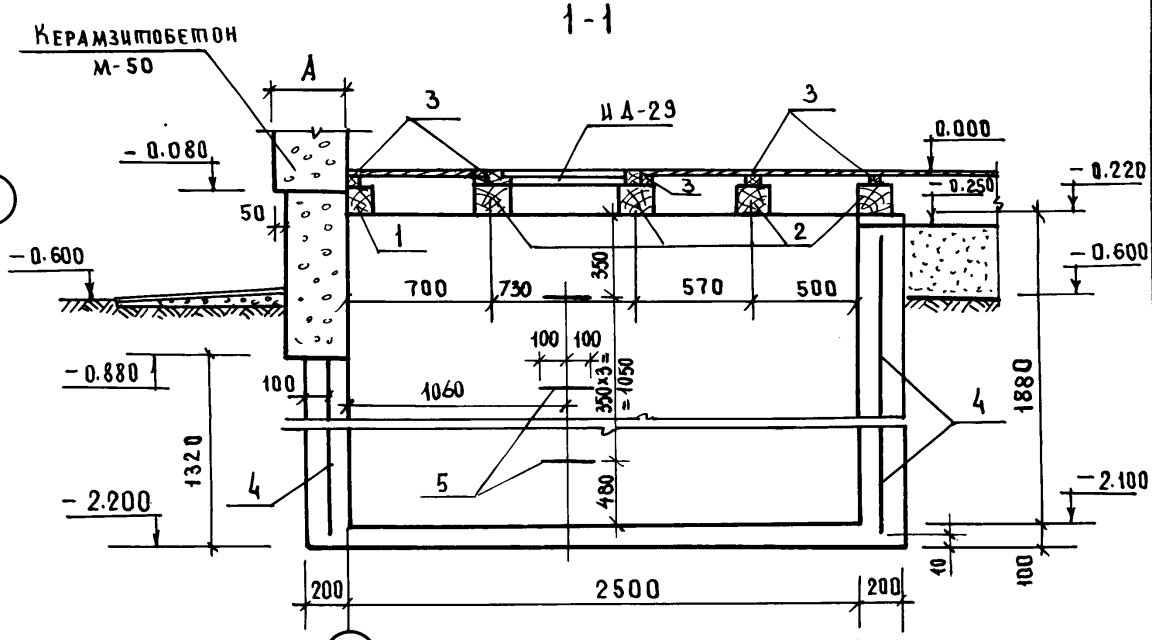

2-2

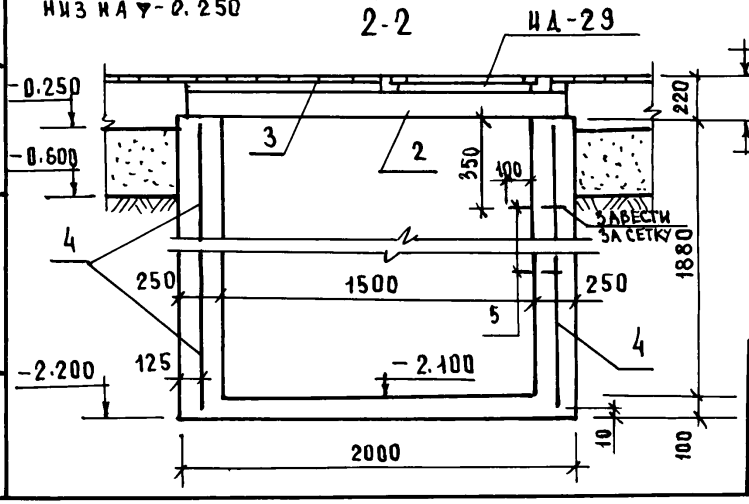

Скоба

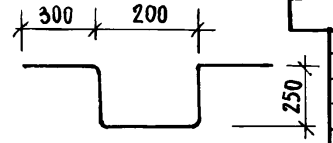

Спецификация изделий на приямок

Поз. марка	Обозначение	Наименование	Кол. шт.	Объем м³	Примечан.
3		Прокладка 30х40х1900	5	0.011	
ИД-29	Ал. III ч.7-14 л.27	Крышка люка ИД-29	1	0.435	
1		Прогон 100х150х1900	1	0.028	
2		Прогон 150х150х1900	4	0.171	
4		С $\frac{5ВрI-200}{5ВрI-200}$ 1950х900 ТУ 67-8478-81	1	27.1 кг	
		Бетон М-100		4.2	стены, днище приямка
		Лаги 100х50 ℓ=244 п.м	—	1.220	полы
		Прокладка 150х50х150	340	0.382	полы
5	Данный лист	Скоба ⌀14 A III, ℓ=1300	4	1.6 кг	

Н. контр.	Штритер	
Зав. отд.	Тельнов	
Гл. конст	Штритер	
Рук. бриг	Тененбаум	
Вед. инж	Смирнова	
Проверил	Тененбаум	

Т.П. 188-25 - 82.85 ч.I АС
с монолитными наружными стенами

Одноэтажный одноквартирный 3-комнатный жилой дом

Стадия	Лист	Листов
Р	25	55

Приямок. План, разрезы. Спецификация деревянных изделий на приямок

КБ по железобетону им. Д.А. Якушева

Привязан:

Инв. №

Инв. № подл. | Подпись и дата | Взам. инв. №

Армирование наружных стен выше отм. 0.000

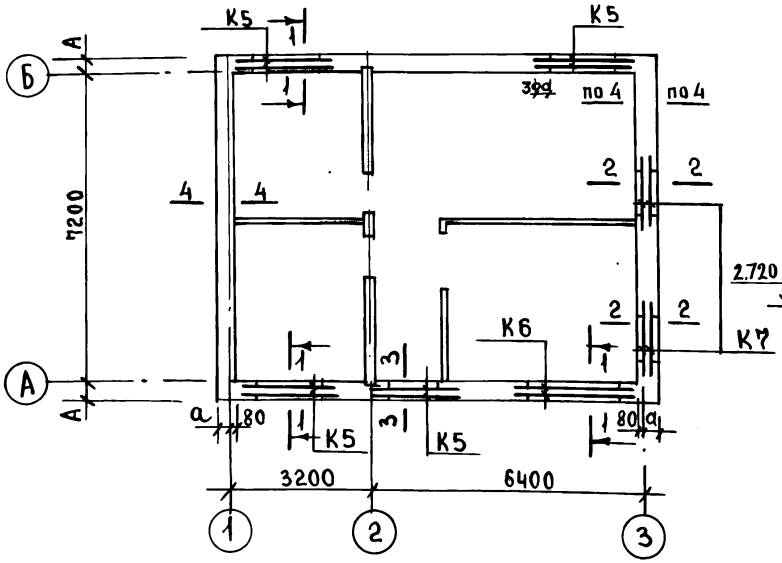

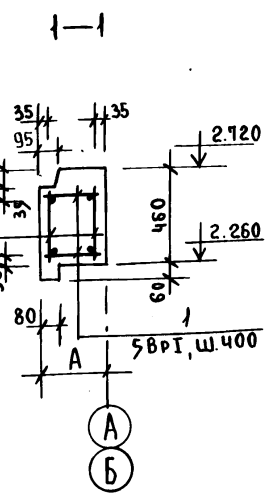

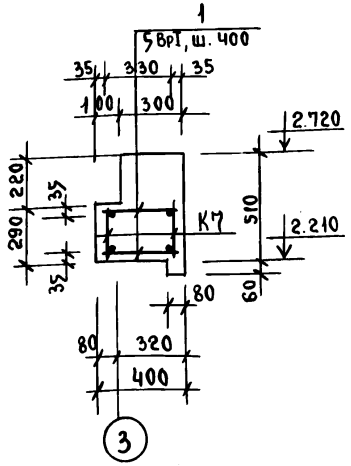

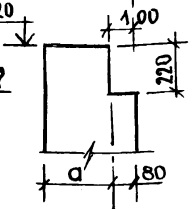

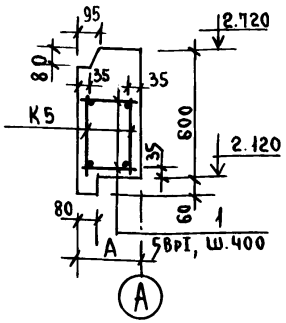

Съемные деревянные щиты пола СЩ-1 и СЩ-2

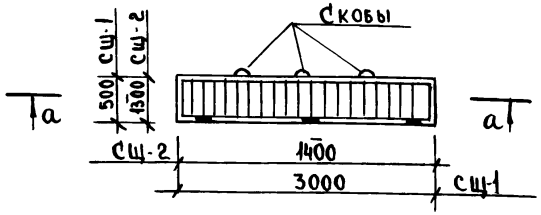

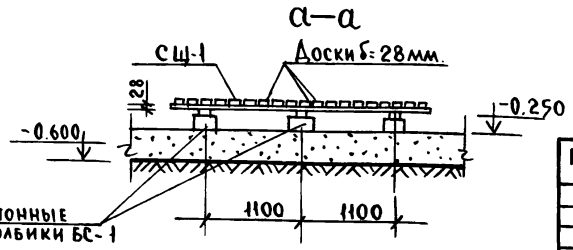

Спецификация расхода материалов.

Марка поз.	Обозначение	Наименование	Кол	Масса кг.	Примеч.
	А. АС-45	Каркас К5	8	3.79	
	"	К6	2	5.01	
	"	К7	4	3.69	
1	Данный лист	5ВрI, ℓ=380	30	0.06	
	Керамзитобетон М-50 для толщ. 300мм			27.0м³	
	" 350мм			30.0м³	
	" 400мм			33.0м³	

Н. контр.	Штритер	
Зав. отд.	Тельнов	
Гл. конс. отд.	Штритер	
Рук. бриг.	Тененбаум	
Вед. инж.	Смирнова	
Проверил	Тененбаум	

Привязан:

Инв. №

Т.П. 188-25-52.85 ч.I АС
С монолитными наружными стенами.

Одноэтажный одноквартирный 3 комнатный жилой дом.

Стадия	Лист	Листов
Р	26	55

Армирование наружных стен выше отм. 0.000. Съемные щиты СЩ-1 и СЩ-2.

КБ по железобетону им. А.А. Якушева

21560-01 28

Ал. I ч. 1

Инв. № подл. | Подпись и дата | Взам. инв. №

Ал. I ч. 1

План расположения закладных деталей на отм. 2.720 при ширине панелей 1190 мм (вариант)

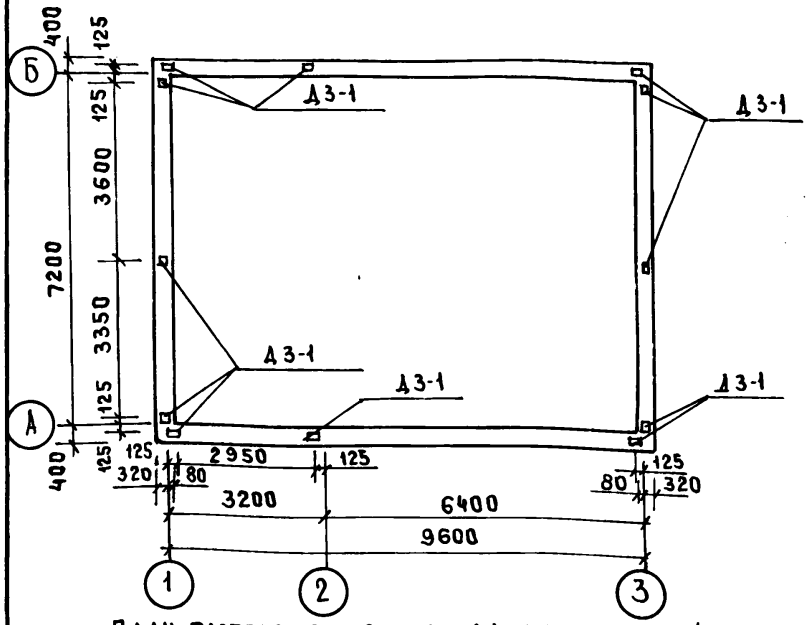

План расположения закладных деталей на отм. 2.72 при ширине панелей 2398 мм

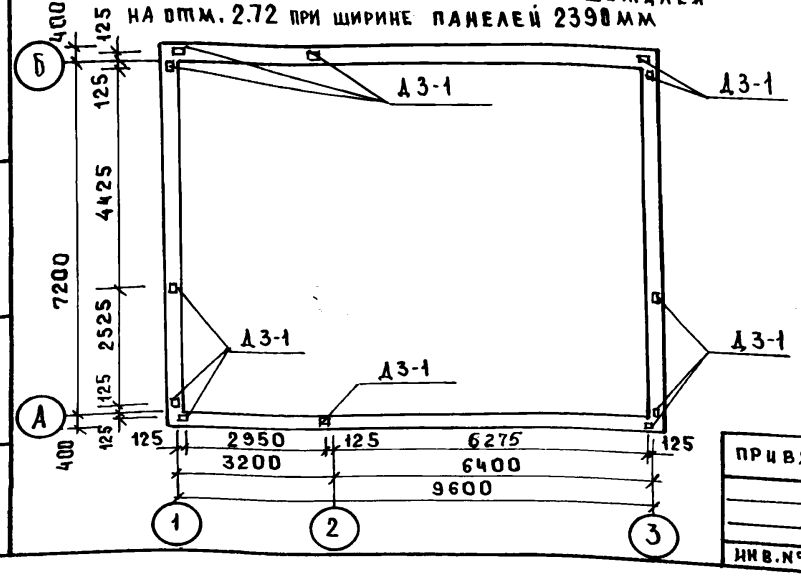

Д3-1

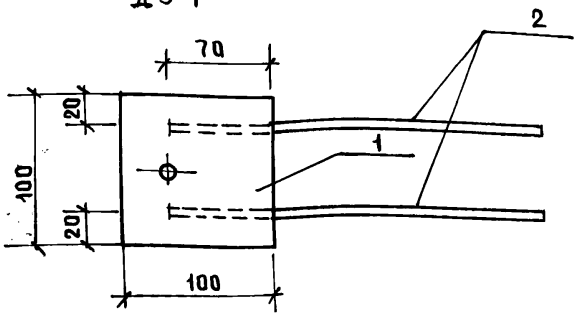

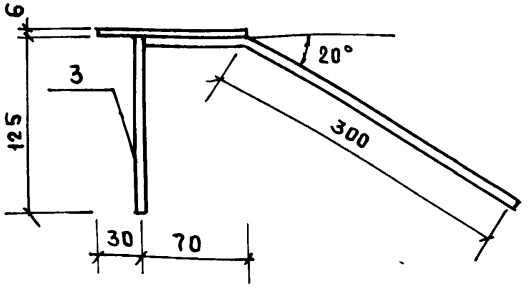

Спецификация металла

Марка	поз.	Сечение мм	Длина мм	К-во шт	Вес эл-та	Вес марки
Д3-1	1	100×6	100	1	0.47	0.81
	2	8 А III	370	2	0.29	
	3	8 А III	125	1	0.049	

Привязан:

Инв. №

Н. контр.	Штритер	
Зав. отд	Тельнов	
Гл. кон. от	Штритер	
Рук. бриг	Тененбаум	
Инженер	Косова	
Провер.	Тененбаум	

Т.п. 188-25 -52.85 ч.I АС
с монолитными наружными стенами

Одноэтажный однокварти-рный 3 комнатный жилой дом

Стадия	Лист	Листов
Р	27	55

Планы расположения закладных деталей Д3-1

КБ по железобетону им. А.А. Якушева

Инв. № подл. | Подпись и дата | Взам. инв. №

Ал. I 4.1

Монтажный план стен

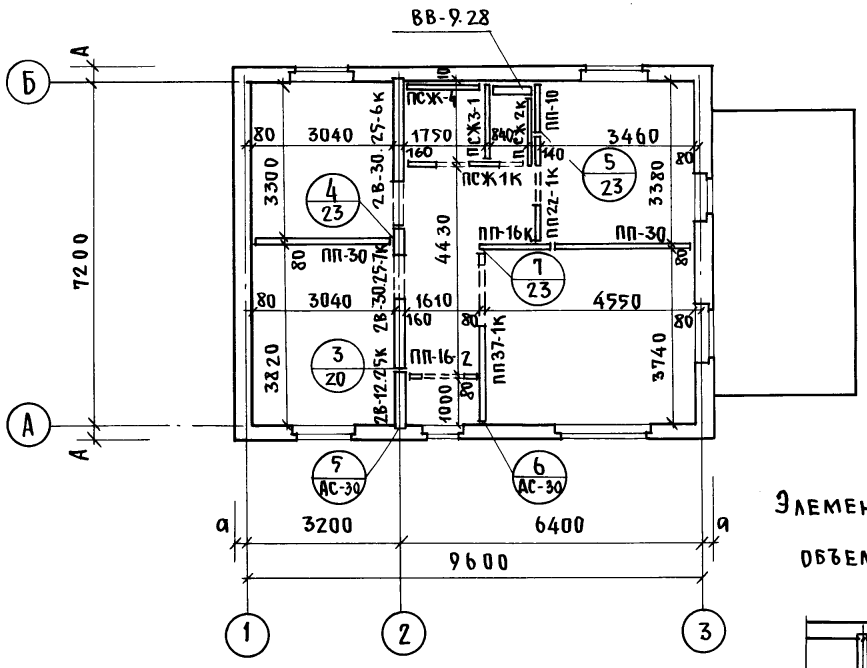

Монтажный план чердачного перекрытия при шаге панелей 1190 мм (вариант)

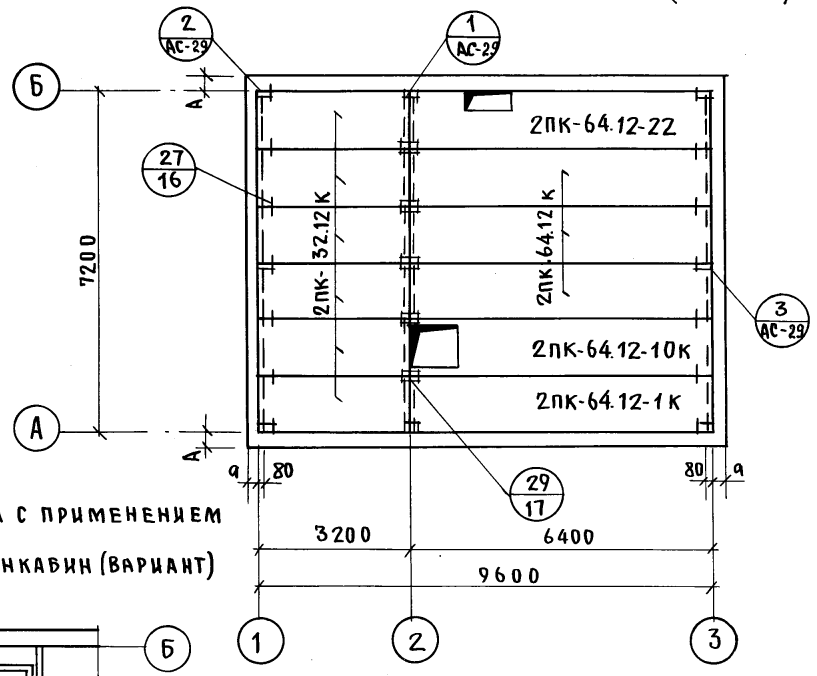

Элемент плана с применением объемных санкабин (вариант)

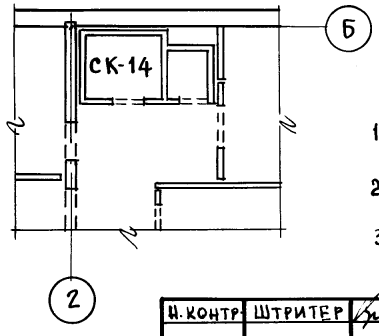

Монтажный план перекрытий шириной 2390мм

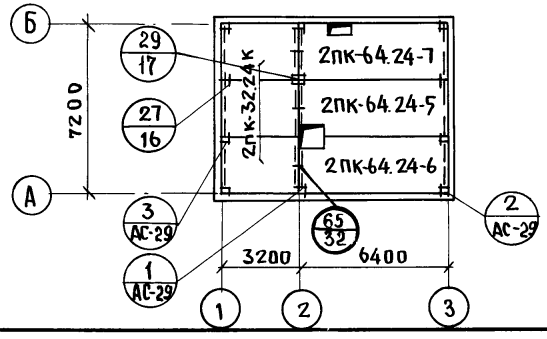

1. Монтажные узлы соединений — 29/17 — см. альбом III, часть 17.
2. Плиты перекрытия укладывать на свежеуложенный цементный раствор М-100.
3. Швы между плитами расчистить и заделать цементным раствором М-100.

Н. контр.	Штритер	
Зав. отд.	Тельнов	
Гл. кон. от.	Штритер	
Рук. бр.	Тененбаум	
Вед. инж.	Смирнова	
Проверил	Тененбаум	

Привязан:

Инв. №

Т.п. 188-27-52.85 ч.I
с монолитными наружными стенами — АС

Одноэтажный одноквартирный 3 комнатный жилой дом

Стадия	Лист	Листов
Р	28	55

Монтажный план внутренних стен. Монтажные планы чердачных перекрытий

КБ по железобетону им. А.А. Якушева

Инв. № подл. | Подпись и дата | Взам. инв. №

Ал. I ч.1

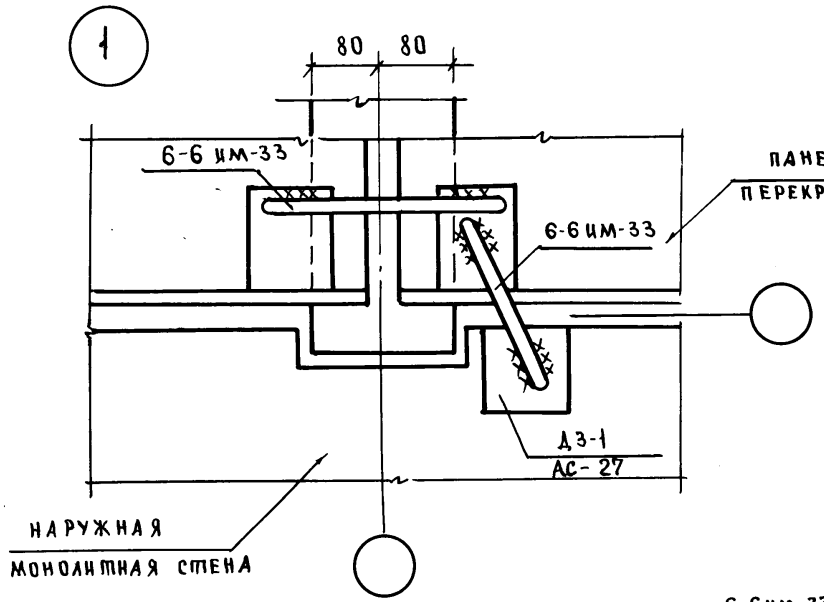

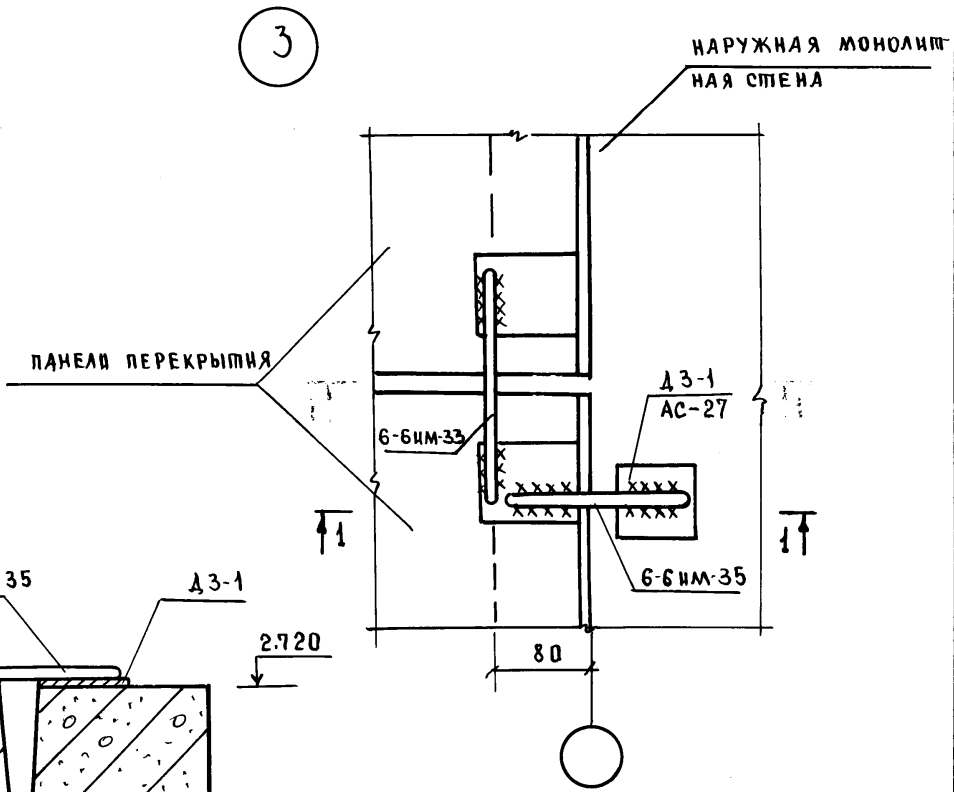

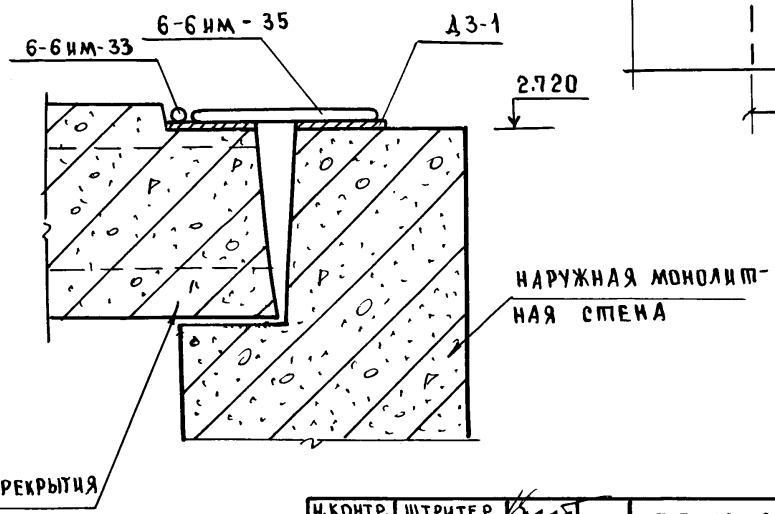

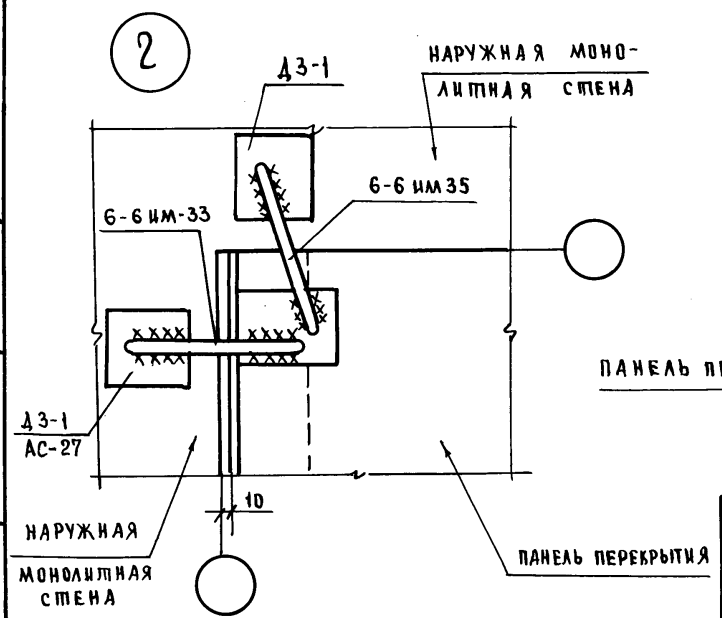

Н.КОНТР.	ШТРИТЕР	
ЗАВ.ОТД	ТЕЛЬНОВ	
ГЛ.КОНС.	ШТРИТЕР	
РУК.БРИГ.	ТЕНЕНБАУМ	
ТЕХНИК	АГАФОНОВА	
ПРОВЕРИЛ	ТЕНЕНБАУМ	

ПРИВЯЗАН:

ИНВ.№

Т.П. 188-25-52.85 ч.I АС
С МОНОЛИТНЫМИ НАРУЖНЫМИ СТЕНАМИ

ОДНОЭТАЖНЫЙ ОДНОКВАРТИРНЫЙ 3 КОМНАТНЫЙ ЖИЛОЙ ДОМ

СТАДИЯ	ЛИСТ	ЛИСТОВ
Р	29	55

УЗЛЫ 1; 2; 3

КБ ПО ЖЕЛЕЗОБЕТОНУ ИМ. А.А. ЯКУШЕВА

ИНВ.№ ПОДЛ. | ДАТА И ПОДПИСЬ | ВЗАМ. ИНВ.№

Ал. I ч. 1

6

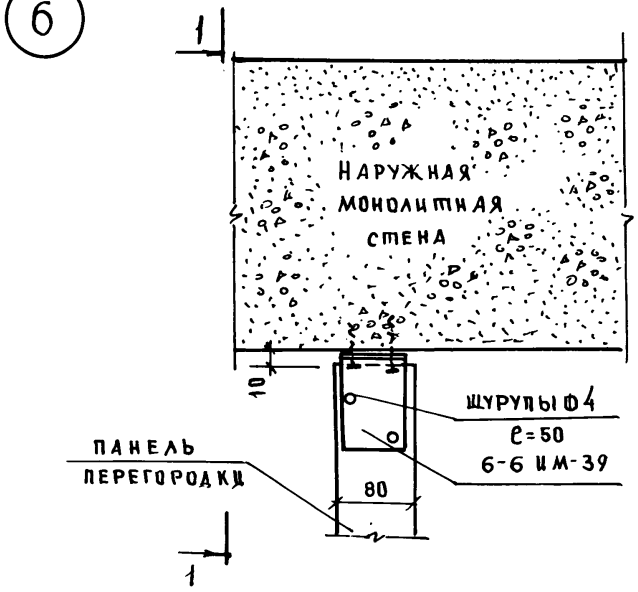

5

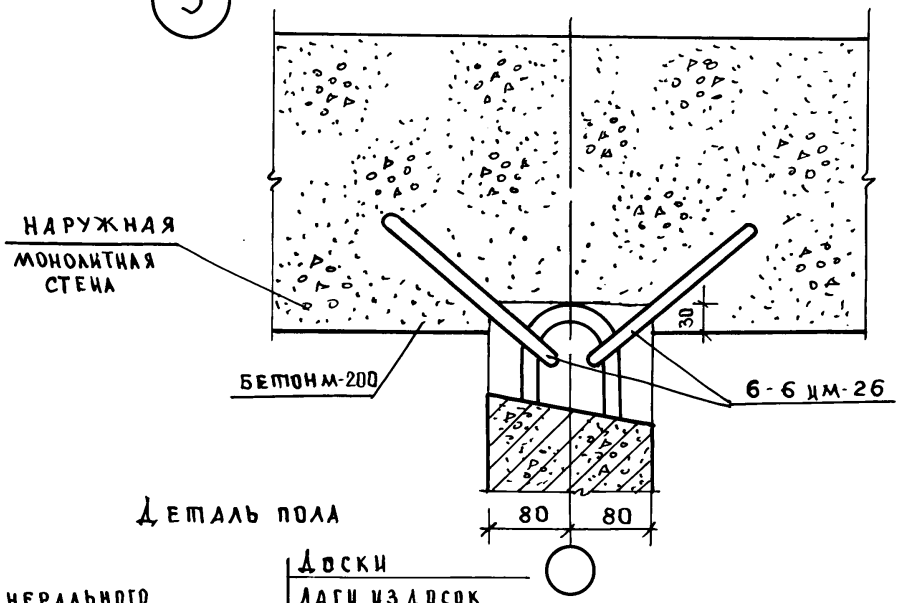

Деталь пола

1-1

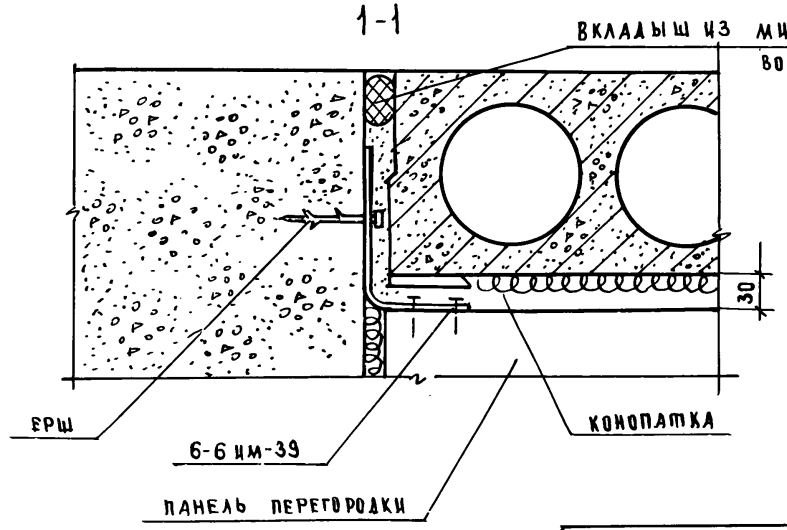

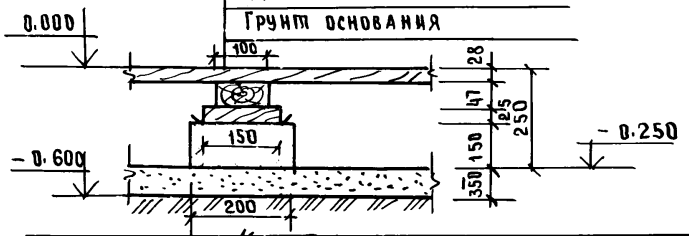

Доски
Лаги из досок
Деревянные прокладки
Два слоя толя
Бетонный столбик БС-1 на цементно-песчаном растворе марки 25
Насыпной грунт
Грунт основания

Н. контр.	Штритер	
Зав. отд	Тельнов	
Гл. кон. от.	Штритер	
Рук. бр.	Тененбаум	
Техник	Зиновьева	
Проверил	Тененбаум	

Т.П. 188-25-52.85 ч.I АС
С монолитными наружными стенами

Одноэтажный одноквартирный 3 комнатный жилой дом

Стадия	Лист	Листов
Р	30	35

Узлы 5; 6.
Деталь пола.

КБ по железобетону им. А.А. Якушева

Привязан:

Инв. №

Инв. № подл. | Подпись и дата | Взам. инв. №

План раскладки щитов потолка веранды

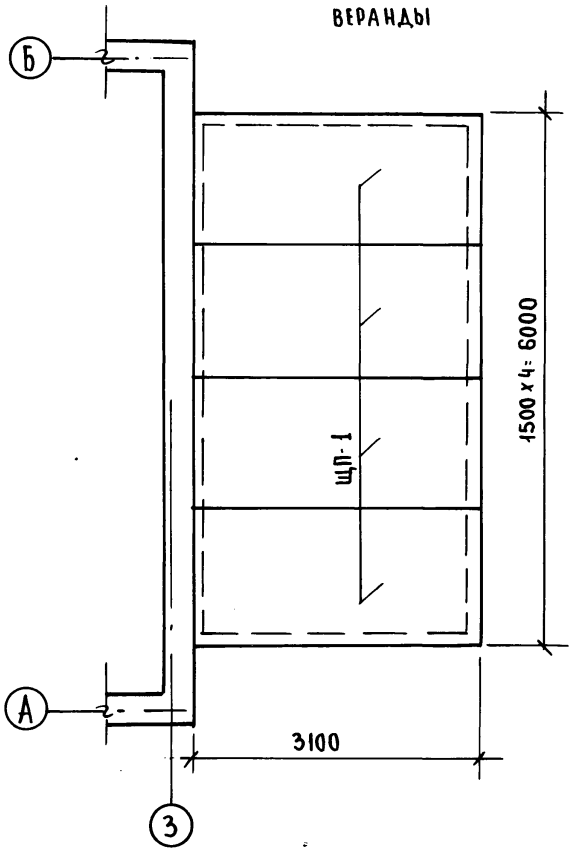

План раскладки карнизов

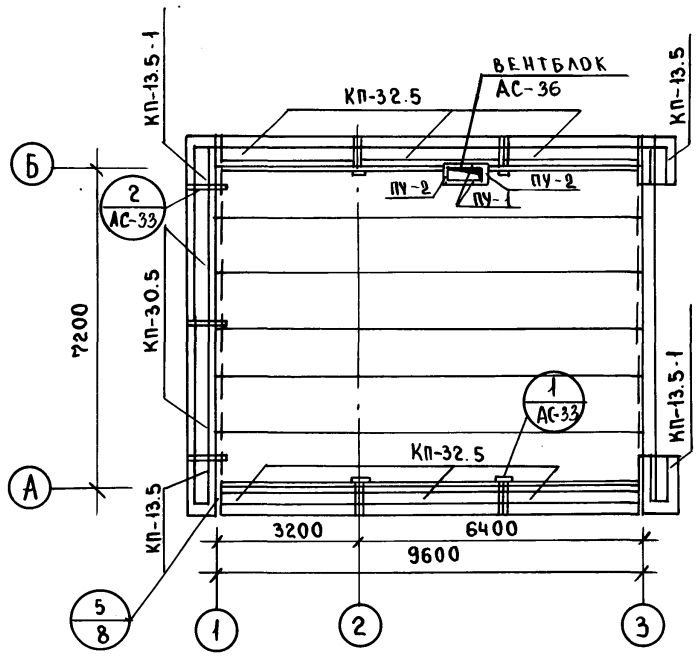

Узел 5/8 см. альбом II часть 17

Ал. I 4.1

Инв. N подл. | Подпись и дата | Взам. инв. N

Н. контр.	Штритер		Т.П. 188-25-52.85 ч.I АС с монолитными наружными стенами
Зав. отд	Тельнов		Одноэтажный одноквартирный 3 комнатный жилой дом
Гл. кон. от	Штритер		
Рук. бриг	Тененбаум		
Техник	Агафонова		План раскладки щитов потолка веранды. План раскладки карнизов.
Проверил	Тененбаум		

Привязан:

Инв. N.

Стадия	Лист	Листов
Р	31	55

КБ по железобетону им. А.А. Якушева.

Ал. I ч. 1

План кровли

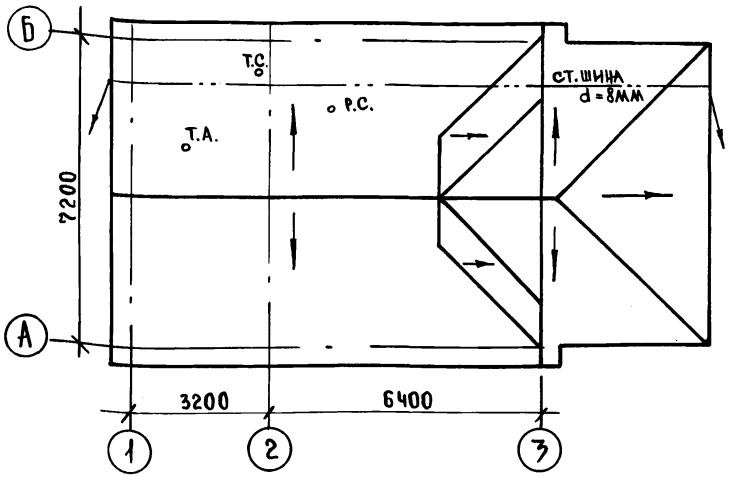

Монтажный фасад „1-3"

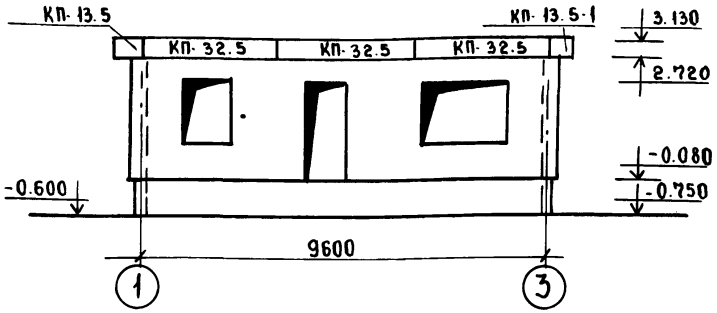

Монтажный фасад „3-1"

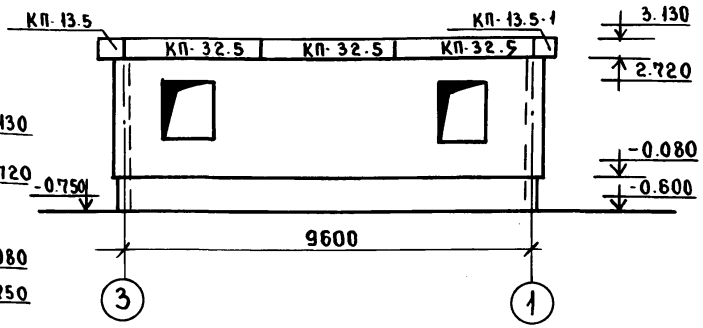

Монтажный фасад „Б-А"

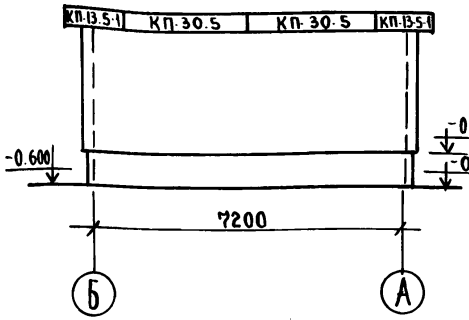

Монтажный фасад „А-Б"

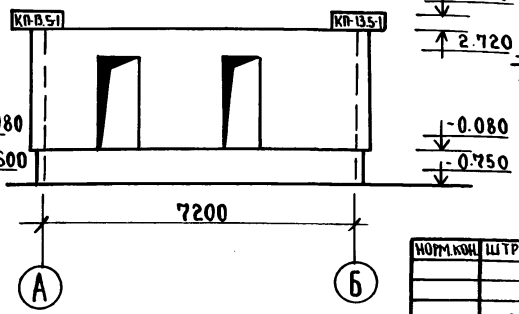

1. План кровли см. совместно с листом СС-3 альбом I часть 2 т.п. 181-25-8/1.2.
2. Узлы крепления телестойки и радиостойки см. сер. 25 альбом II ч. 17.

Норм.кон.	Штритер	
Зав.отд.	Тельнов	
Гл.кон.от.	Штритер	
Рук.брит	Тененбаум	
Техник	Агафонова	
Провер.	Тененбаум	

Привязан:

Инв. N

Т.п. 188-25.-32.85 ч.I
с монолитными наружными стенами
АС

Одноэтажный одноквартирный 3 комнатный жилой дом

Стадия	Лист	Листов
Р	32	55

Монтажные фасады „1-3", „3-1", „А-Б", „Б-А". План кровли.

КБ по железобетону им. А.А. Якушева

Инв. N подл. | Подпись и дата | Взам. инв. N

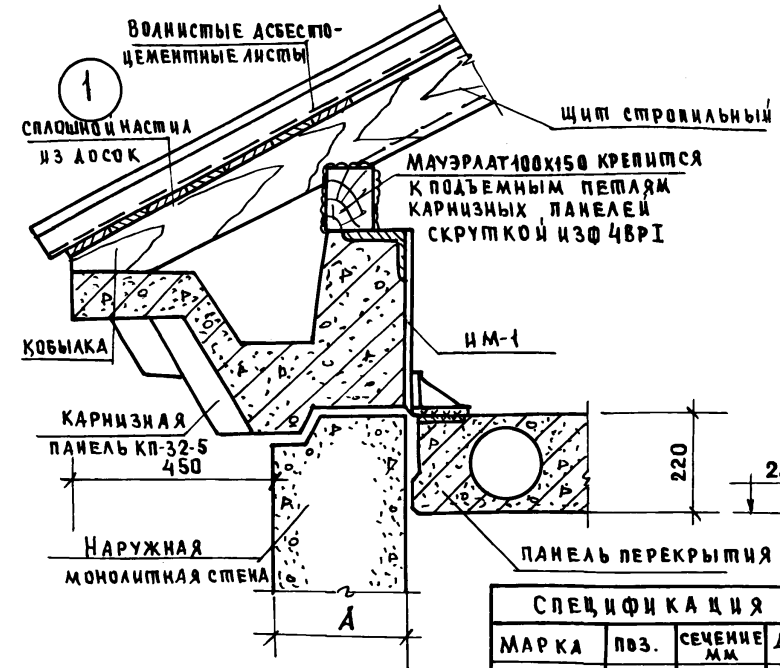

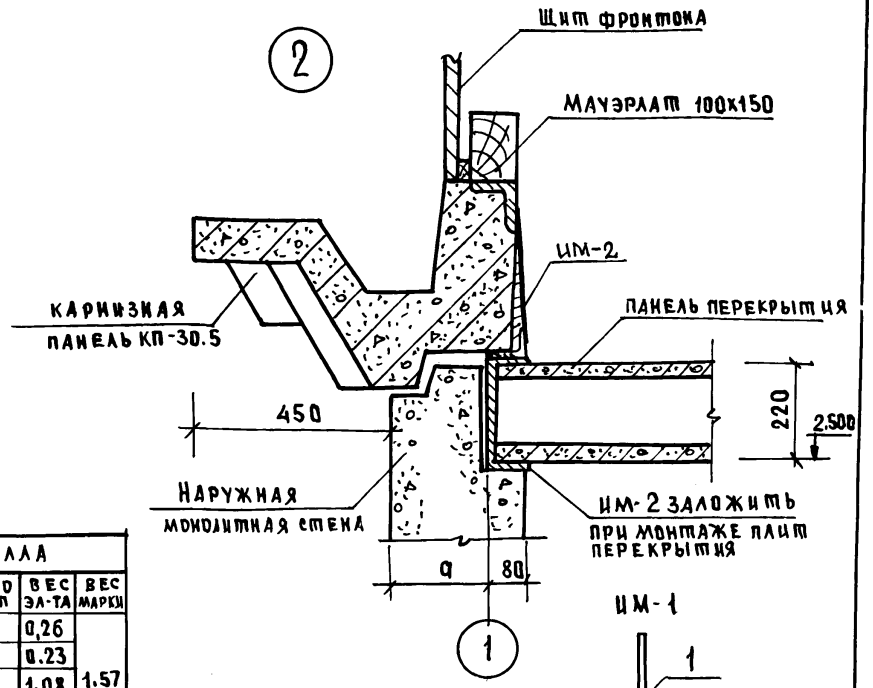

Спецификация металла

Марка	Поз.	Сечение мм	Длина мм	К-во шт	Вес эл-та	Вес марки
ИМ-1 (шт. 6)	1	10 AI	420	4	0,26	1.57
	2	-60х6	80	1	0.23	
	3	L100х8	80	1	1.08	
ИМ-2 (шт. 4)	4	L90х56х8	100	1	0.09	1.79
	5	[24	60	1	1.44	
	6	10 AI	400	1	0.25	

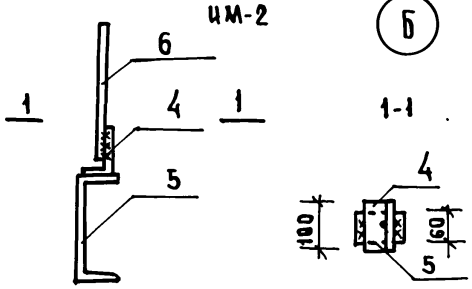

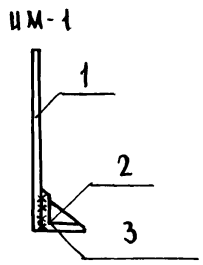

Ал. I 4.1

Инв.№ подл. | Подпись и дата | Взам. инв.№

Привязан:

Инв.№

Н.контр.	Штритер	
Зав.отд	Тельнов	
Гл.конс.	Штритер	
Рук.бр.	Тененбаум	
Техник	Агафонова	
Проверил	Тененбаум	

Т.п. 188-25-52.85 ч.I АС

С монолитными наружными стенами

Одноэтажный одноквартирный 3 комнатный жилой дом

Стадия	Лист	Листов
Р	33	55

Монтажные узлы крепления карнизных панелей

Узлы 1ᵛ и 2ᵛ

КБ по железобетону им. А.А. Якушева

21560-01 35

Ал I ч.1

План раскладки стропильных щитов

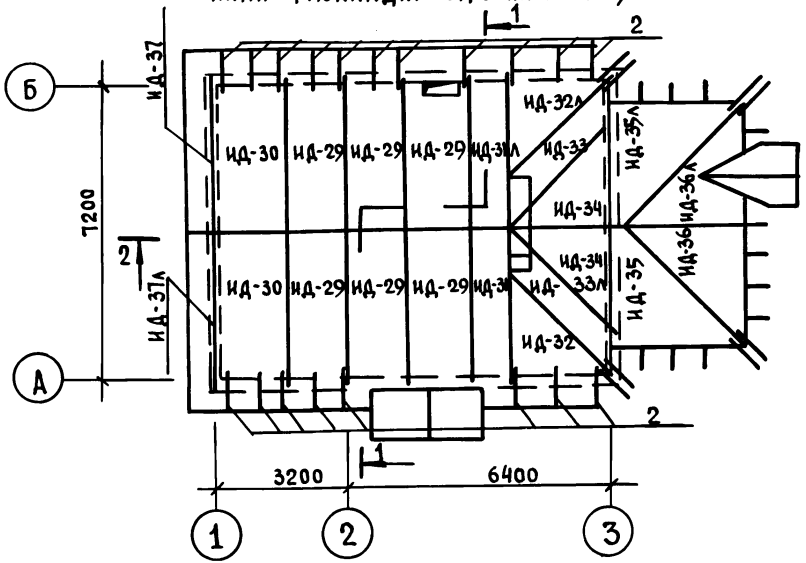

План раскладки ферм, стоек

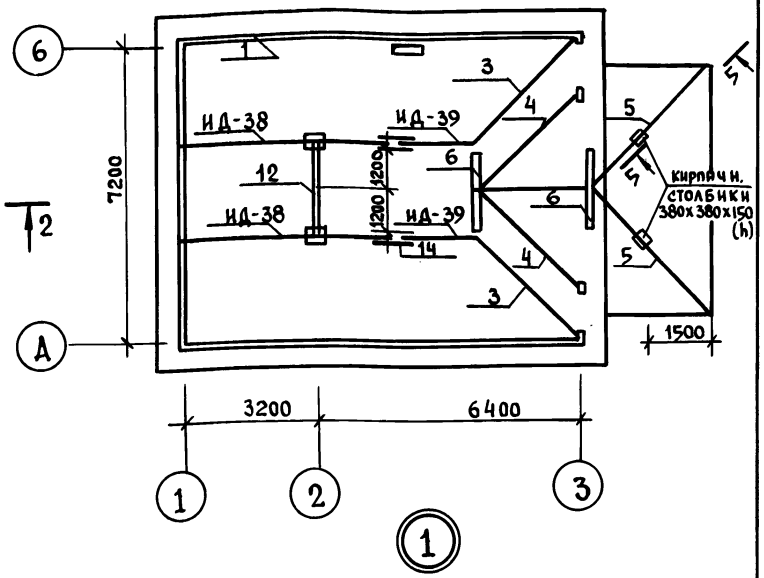

5-5

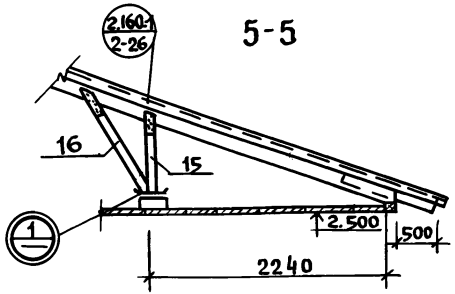

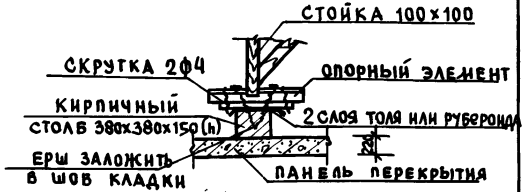

Разрезы 1-1, 2-2 см. лист АС-36.

Н.контр.	Штритер		Т.п. 188-25-32.85 ч.I АС С монолитными наружными стенами
Зав.отд	Тельнов		Одноэтажный одноквартирный 3 комнатный жилой дом.
Гл.конс.	Штритер		
Рук.бриг	Тененбаум		
Техник	Агафонова		План раскладки стропильных щитов. План раскладки ферм, стоек.
Провер.	Тененбаум		

Стадия	Лист	Листов
Р	34	55

КБ по железобетону им. А.А. Якушева

Привязан:

Инв.№

Инв.№ подл. | Подпись и дата | Взам.инв.№

21560-01 36

Ал. I ч. 1

План раскладки стропильных щитов / вариант /

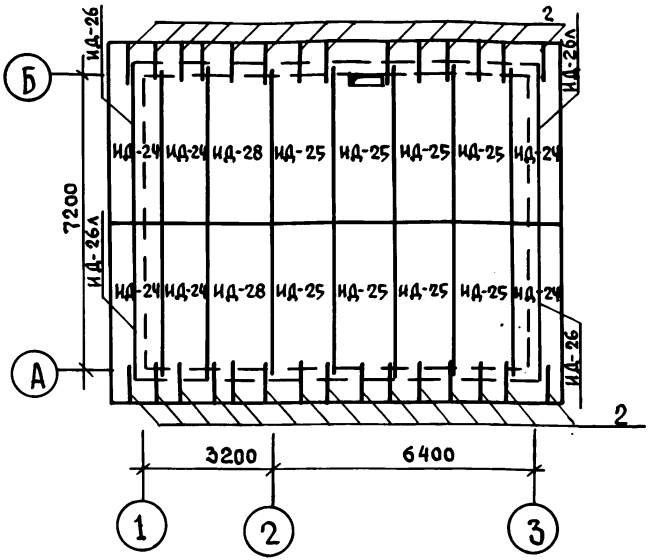

План раскладки стропильных ферм / вариант /

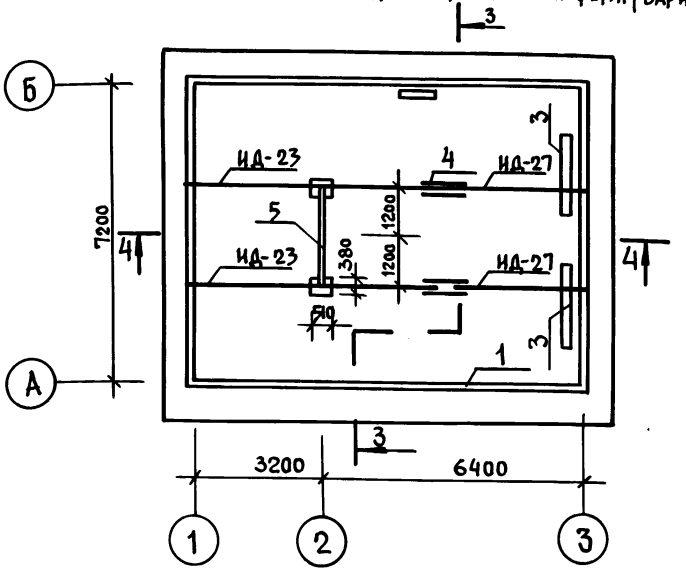

Таблица толщины утеплителя в зависимости от температуры наружного воздуха.

Наименование и вид утеплителя		Температура наружного воздуха		
		− 20°	− 30°	− 40°
Вариант засыпного утеплителя	Керамзит $\gamma = 450$ кг/м³ $\lambda = 0.155$	14 см	18 см	22 см
Плитный утеплитель	Газобетонные плиты $\gamma = 400$ кг/м³ $\lambda = 0.13$	12 см	16 см	20 см
	Плитный утеплитель $\gamma = 150$ кг/м³ $\lambda = 0.07$	10 см	14 см	18 см

1. Конструкция чердачной крыши состоит из дощатых стропильных щитов.
2. Стропила покрыть огнезащитным составом за 2 раза. Элементы, соприкасающиеся с бетоном, антисептировать и изолировать прокладкой из слоя рубероида
3. Влажность древесины должна быть не более 20%.
4. Отверстия в щитах для пропуска вентиляции вырезать по месту.
5. Разрезы см. на листе АС-37.

Привязан:

Инв. №

Инв. № подл. | Подпись и дата | Взам. инв. №

Н. контр.	Штритер	
Зав. отд.	Тельнов	
Гл. кон. от	Штритер	
Рук. брит.	Тененбаум	
Вед. кон.	Смирнова	
Техник	Зиновьева	
Провер.	Тененбаум	

Т.П. 188-25-52.85 ч.I АС
С монолитными наружными стенами.

Одноэтажный однокварти рный 3 комнатный жилой дом

Стадия	Лист	Листов
Р	35	55

План раскладки стропильных щитов.
План раскладки стропильн. ферм. / вариант /

КБ по железобетону им. А.А. Якушева

Ал. I ч.1

1-1

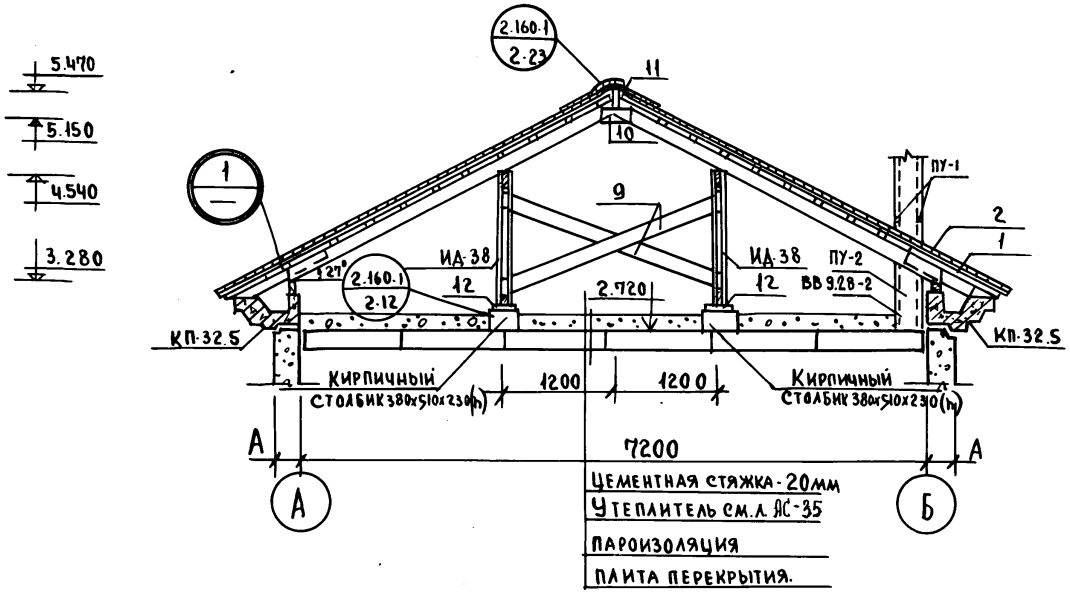

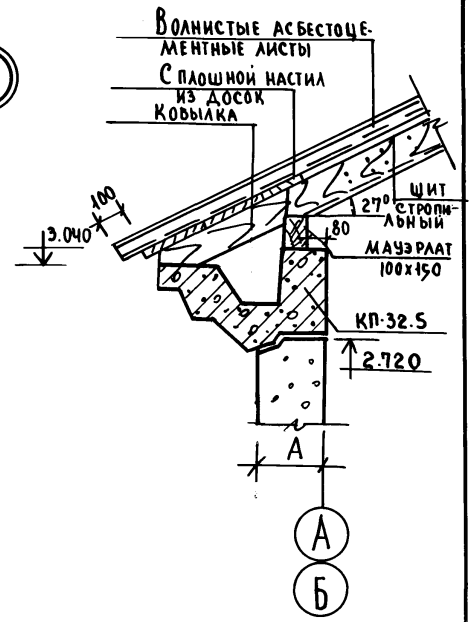

2-2

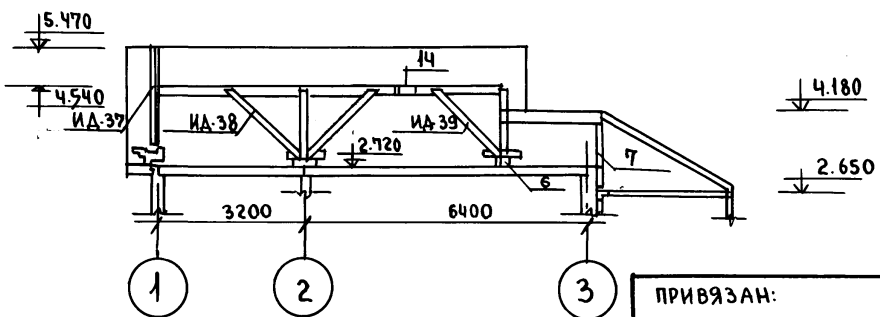

1) Стропила покрыть огнезащитным составом за 2 раза.
2) Элементы, соприкасающиеся с бетоном, антисептировать и изолировать прокладкой из слоя рубероида.
3) Мауэрлат крепится к стенам здания скрутками. Стропила крепятся к мауэрлату скобами и сбиваются по верху накладками.
4) Влажность древесины должна быть не более 20%.
5) Узлы крепления и утепления вентблоков чердака – смотри серию 25 альбом II, часть 17.

Н. контр.	Штритер	
Зав. отд.	Тельнов	
Гл. конс.	Штритер	
Рук. бриг	Тененбаум	
Техник	Агафонова	
Провер.	Тененбаум	

Т.п. 188-25-52.85 ,I АС
С монолитными наружными стенами

Одноэтажный одноквартирный 3 комнатный жилой дом

Стадия	Лист	Листов
Р	36	55

Разрезы 1-1; 2-2.

КБ по железобетону им. А.А. Якушева

Привязан:

Инв. N.

Взам. инв. N | Подпись и дата | Инв. N. подл.

Ал.I ч.1

3-3

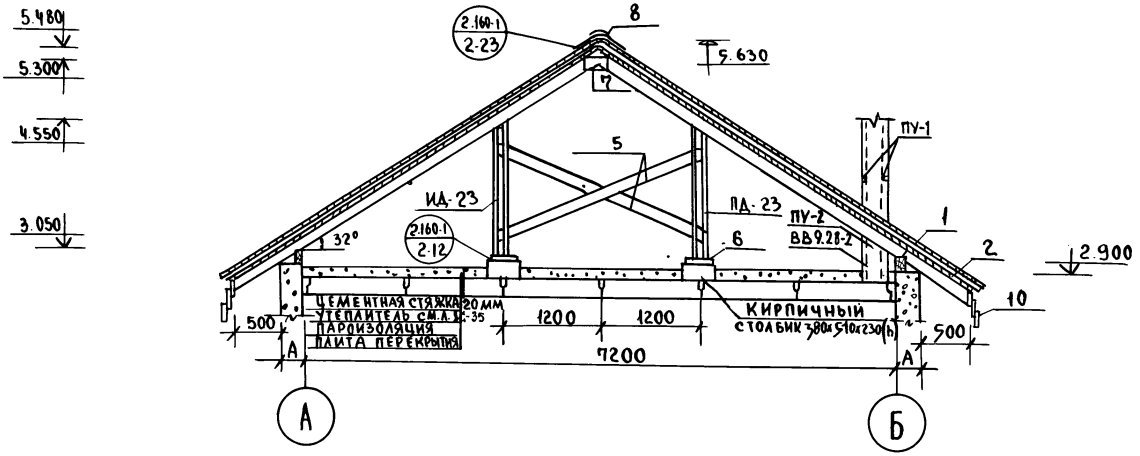

4-4

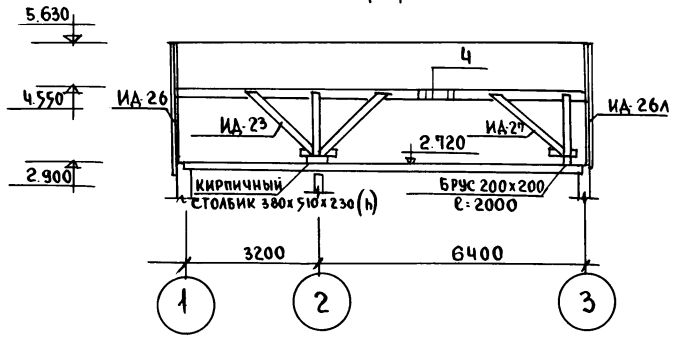

Общие примечания см. на листе АС-36.

Н.контр	Штритер		Т.П. 188-25-52.85 ч.I АС С монолитными наружными стенами.
Зав.отд	Тельнов		Одноэтажный одноквартирный 3 комнатный жилой дом
Гл.конст	Штритер		
Рук.бриг	Тененбаум		
Техник	Зиновьева		Разрезы 3-3, 4-4 (Вариант)
Провер.	Тененбаум		

Стадия	Лист	Листов
Р	37	55

КБ по железобетону им. А.А. Якушева

ПРИВЯЗАН:

ИНВ. N.

Инв. N подл. | Подпись и дата | Взам. инв. N

План балок пола веранды.

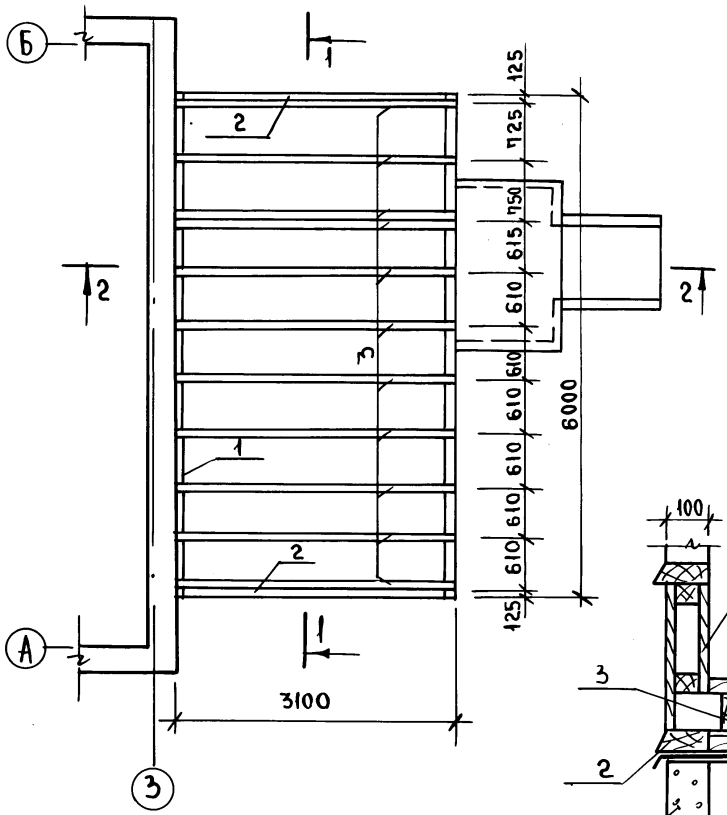

Разрез 1-1

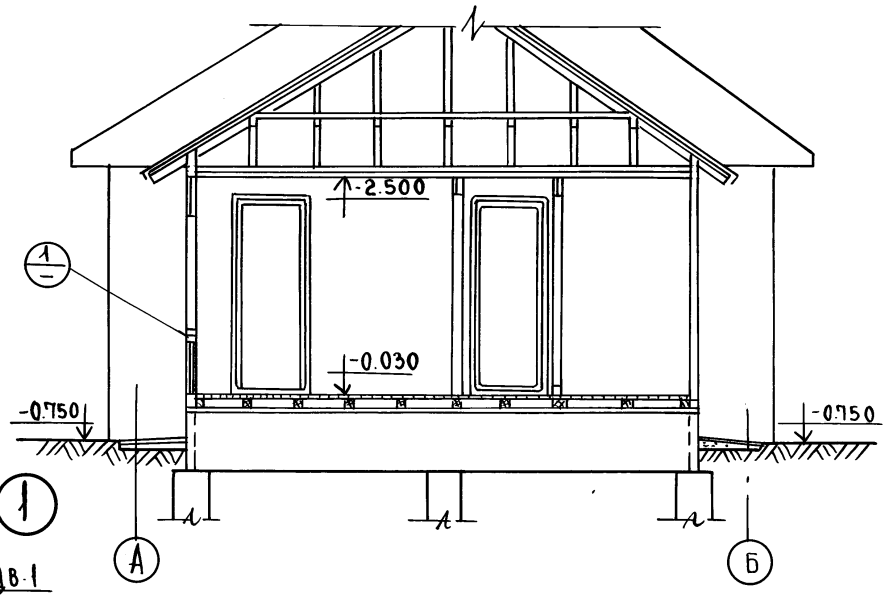

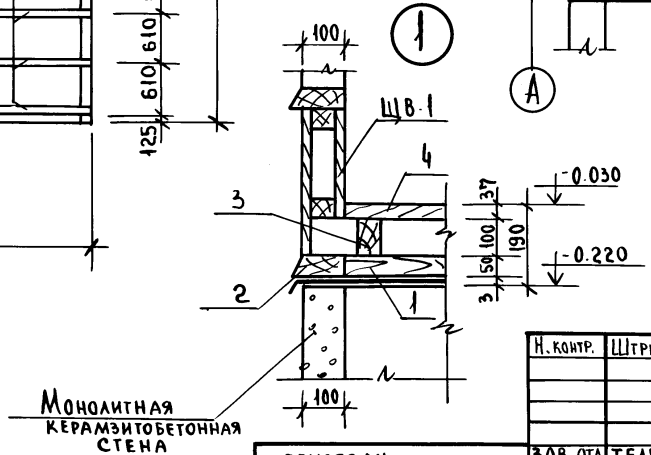

Разрез 2-2 см. лист АС-40.

Ал. I ч.1

Инв. № подл. | Подпись и дата | Взам. инв. №

Н. контр.	Штритер		Т.П. 188-25-52.85 ч.I АС С монолитными наружными стенами.
Зав. отд	Тельнов		Одноэтажный одноквартирный 3 комнатный жилой дом.
Гл. кон. от	Штритер		
Рук. бриг	Тененбаум		
Вед. инж	Смирнова		План балок пола веранды. Разрез 1-1.
Техник	Агафонова		
Проверил	Тененбаум		

Стадия	Лист	Листов
Р	38	55

КБ по железобетону им. А.А. Якушева

Привязан.

Инв. №

21560-01 40

Ал. I 4.1

План раскладки стропильных щитов веранды

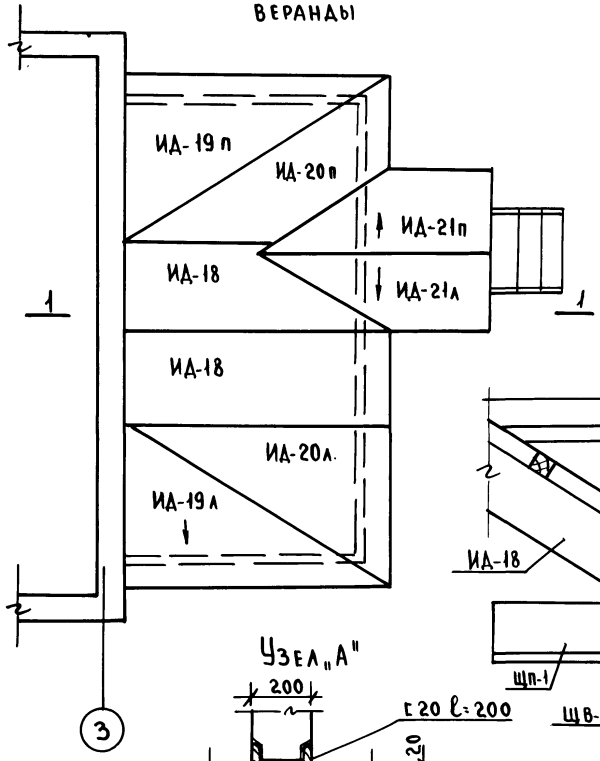

Разрез 1-1

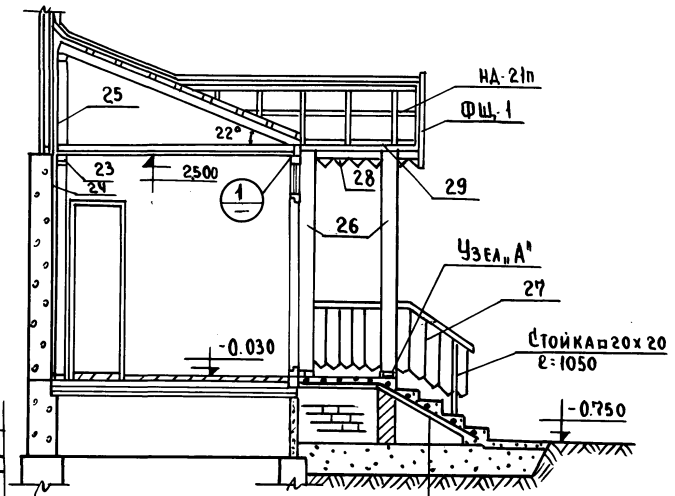

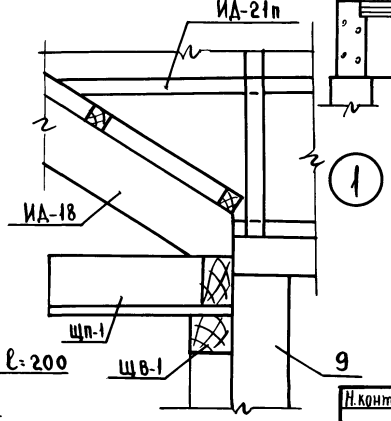

Узел „А"

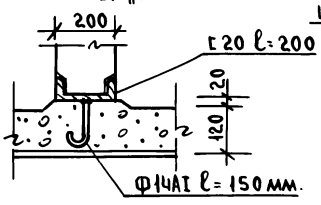

Сетка 200х200х8 АI
ℓ=2500мм ГОСТ 8478-81
Бетонные ступени М-200
Песчаная подушка.

Расход материалов

Бетона - 1,5 м³
Металла - 31 кг.

Н.контр	Штритер	
ЗАВ.ОТД	Тельнов	
ГА.КОН.ОТ	Штритер	
РУК.БРИГ	Тененбаум	
ВЕД.ИНЖ	Смирнова	
ТЕХНИК	Зиновьева	
ПРОВЕРИЛ	Тененбаум	

ПРИВЯЗАН:

ИНВ.N.

Т.П. 188-25-52.85 ч.I АС
С монолитными наружными стенами

Одноэтажный одноквартирный 3 комнатный жилой дом

СТАДИЯ	ЛИСТ	ЛИСТОВ
Р	39	55

План раскладки стропильных щитов веранды /вариант/. Разрез 1-1. Узлы „1", „А".

КБ по железобетону им. А.А. Якушева.

21560-01 41

Инв.N подл. | Подпись и дата | Взам. инв.N

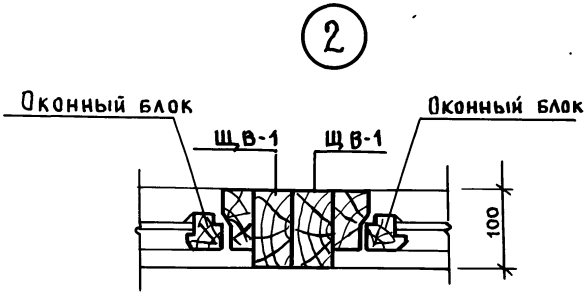

Разрез 2-2

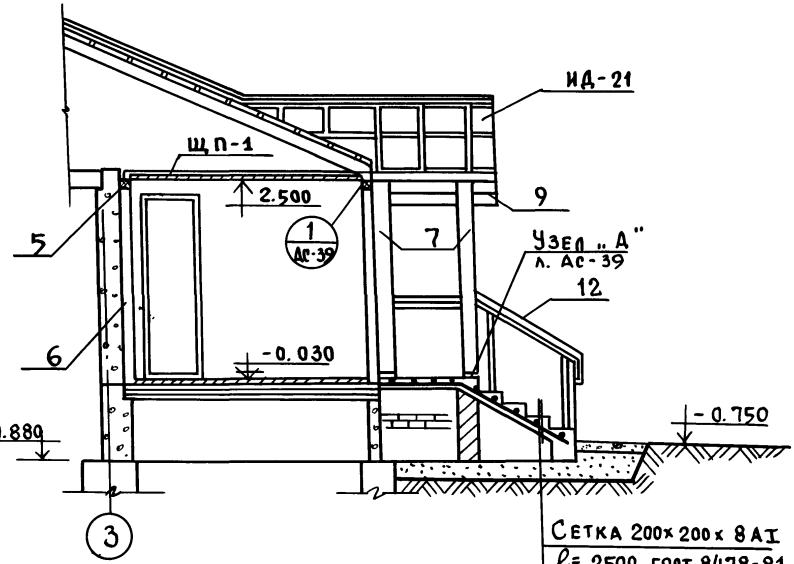

Расход материалов.

бетона М-200 — 1.5 м³

металла — 31 кг

Сетка 200×200×8 AI
ℓ= 2500 гост 8478-81

Бетонные ступени
М-200

Песчаная подушка.

1. План балок см. на л. АС-38.
2. Расположение узла „2" см. на л. АС-15

Н.контр	Штритер		Т.п. 188-25-52.85 ч.I АС с монолитными наружными стенами
Здав. отд	Тельнов		Одноэтажный одноквартирный 3 комнатный жилой дом
Гл. конст	Штритер		
Рук. бриг	Генеенбаум		
Вед. инж	Смирнова		Разрез 2-2. Узел „2".
Провер.	Генеенбаум		

Стадия	Лист	Листов
Р	40	55

КБ по железобетону им. А.А. Якушева

Привязан:

Инв. №

Инв. № подл. | Подпись и дата | Взам. инв. №

Ал. I 4.1

Разрез 1-1

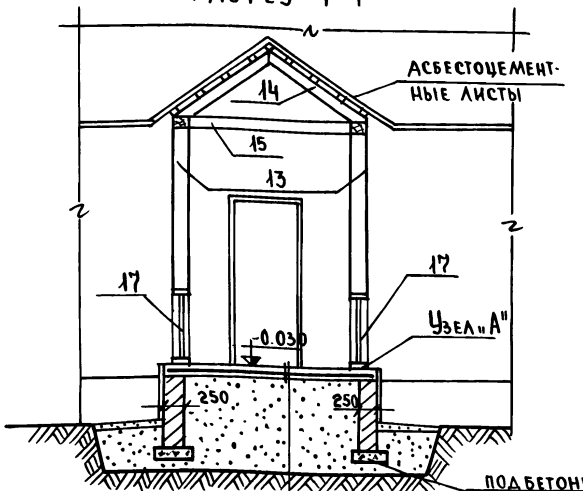

Сетка 200х200х8 АI
ℓ=2450 ГОСТ 8478-81
Бет. площадка толщ. 120мм
Песчаная подушка.

Разрез 2-2

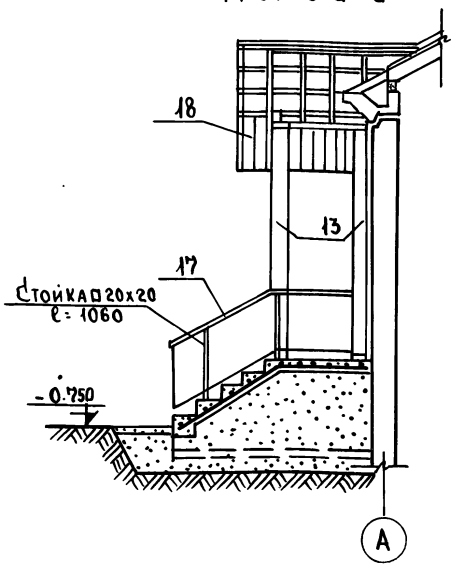

Расход бетона М200 - 1,5 м³
Расход металла — 31 кг.

План раскладки стропил

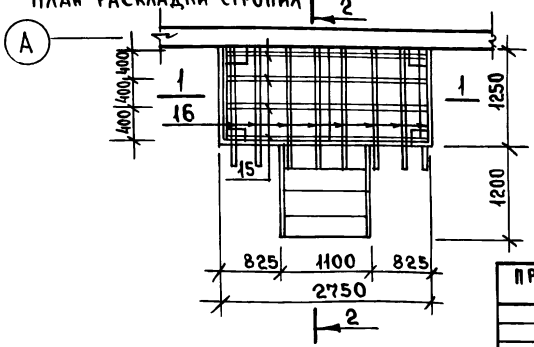

Узел „А" - см. лист АС-39.

Н. контр.	К. Штритер		Т.П. 188-25-52.85 АС ч.I с монолитными наружными стенами.		
Зав. отд.	К. Тельнов		Одноэтажный одноквартирный 3-комнатный жилой дом.	Стадия	Лист	Листов
Гл. конст.	К. Штритер			Р	41	55
Гл. арх. пр.	Ю. Матяшев					
Рукбр. конд.	Н. Тененбаум		Вход. План раскладки стропил. Разрезы 1-1, 2-2 (вариант)	КБ по железобетону им. А.А. Якушева		
Архитек.	Н. Шапыко					
Проверил	Ю. Матяшев					

Привязан:

Инв. N.

Инв. N подл. | Подпись и дата | Взам. инв. N

Ал. I 4.1

Н—1

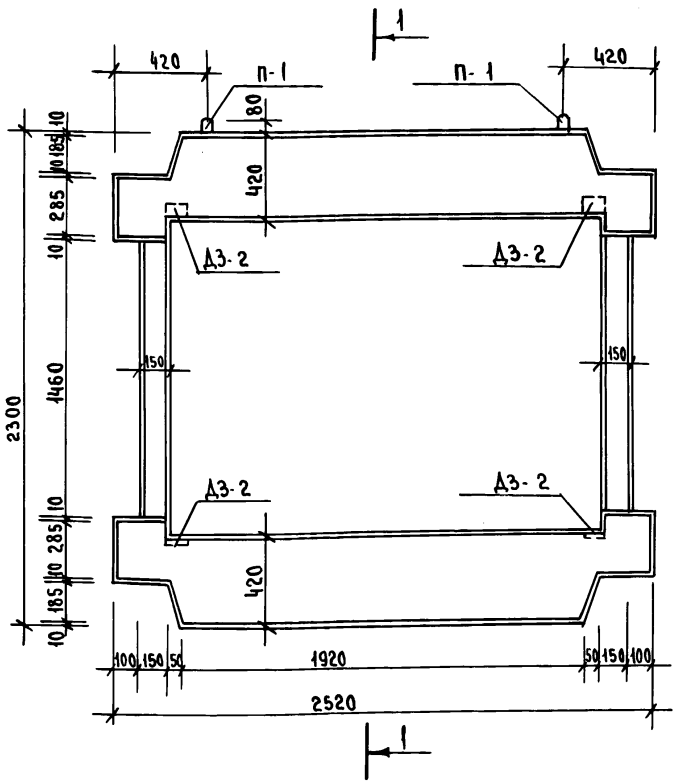

Н—2

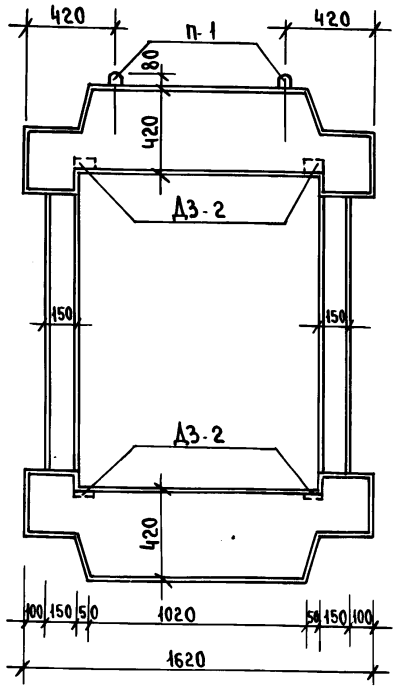

1—1

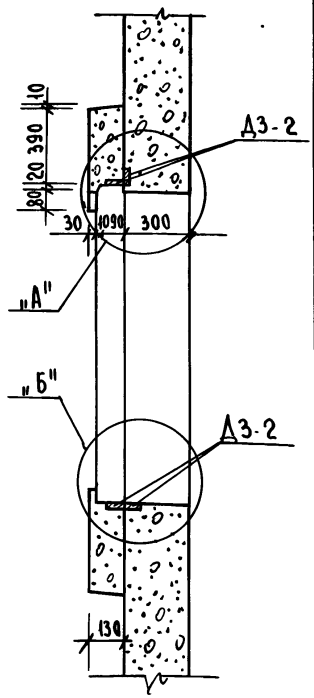

1. Узлы и детали армирования см. л. АС-43
2. Закладные детали, соединительные элементы и сварные швы металлизировать нанесением цинкового или алюминиевого покрытия по СНиП II-28-73*

Н. контр.	К. Штритер		Т.П. 188-25-52.85 ч.I АС С монолитными наружными стенами
Зав. отд.	К. Тельнов		Одноэтажный одноквартирный 3 комнатный жилой дом.
Гл. конст.	К. Штритер		
Рук. бриг.	Н. Тененбаум		
Инжен.	Г. Кичурина		Архитектурные детали Н-1 и Н-2
Провери.	Н. Тененбаум		КБ по железобетону им. А.А. Якушева

Стадия	Лист	Листов
Р	42	55

Привязан:

Инв. N.

Инв. N. подл. | Подпись и дата | Взам. инв. N.

Ал. I ч. 1

Схема армирования.

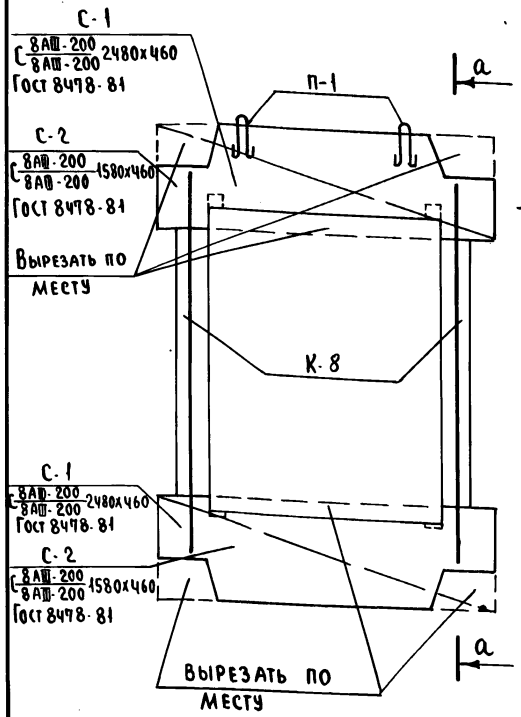

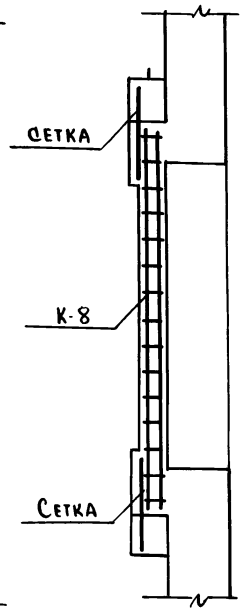

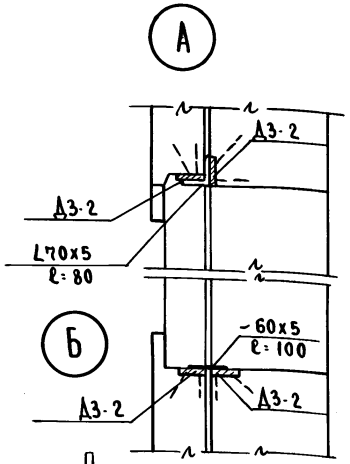

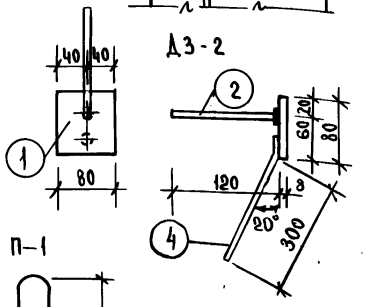

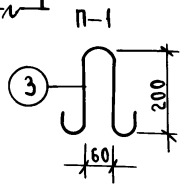

Характеристика изделия

Наименование	Ед. изм.	Кол-во Н-1	Кол-во Н-2
Масса	кг	745	500
Объем бетона	м³	0.298	0.200
Расход стали	кг	21.38	18.10
Марка бетона	—	200	200
Марка бетона по водонепроницаемости		В4	В4
Марка бетона по морозостойкости	—	Мр200	Мр200

Спецификация арматуры

	Марка	Кол-во шт.	Вес общ. эл-та кг.
Н-1 (шт.1)	К-8	2	6.2
	С-1	2	9.02
	П-1	2	0.26
	Д3-2	8	4.72
	L70х5 ℓ=80	2	0.70
	-60х5 ℓ=100	2	0.48
Н-2 (шт.3)	К-8	2	6.2
	С-2	2	5.74
	П-1	2	0.26
	Д3-2	8	4.72
	L70х5 ℓ=80	2	0.70
	-60х5 ℓ=100	2	0.48

Спецификация металла.

Марка	Поз.	Сечен. мм.	Длина мм	К-во шт.	Вес эл-та	Вес марки
Д3-2	1	-8х80	80	1	0.40	0.59
	2	8AIII	120	1	0.05	
	3	8AIII	350	1	0.14	
L70х5	—	L70х5	80	1	0.35	0.35
-60х5	—	-60х5	100	1	0.24	0.24
П-1	3	6AI	600	1	0.13	0.13

1. Сварку производить электродами Э-42 по ГОСТ 9467-75
2. Каркас К-8 см. на л. АС-44

Н.контр.	К.Штритер	
Зав.отд.	К.Тельнов	
Гл.констр.	К.Штритер	
Рук.бриг	Н.Тененбаум	
Инжен.	Г.Кичурина	
Проверил	Н.Тененбаум	

Привязан:

Инв. N.

Взам. инв. N. | Подпись и дата | Инв. N. подл.

Т.п. 188-25-52.85 ч.I АС
С монолитными наружными стенами

Одноэтажный одноквартирный 3 комнатный жилой дом.

Стадия	Лист	Листов
Р	43	55

Архитектурные детали. Армирование.

КБ по железобетону им. А.А. Якушева

Ал. I ч. 1

Спецификация стали

Эскиз

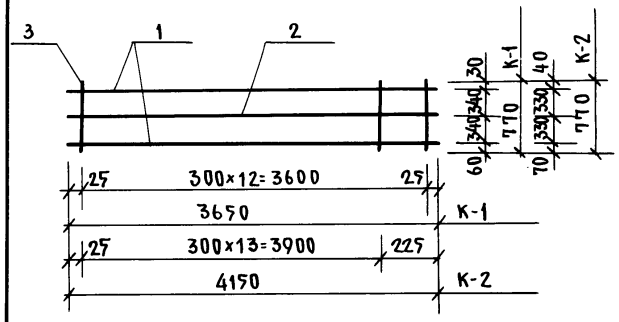

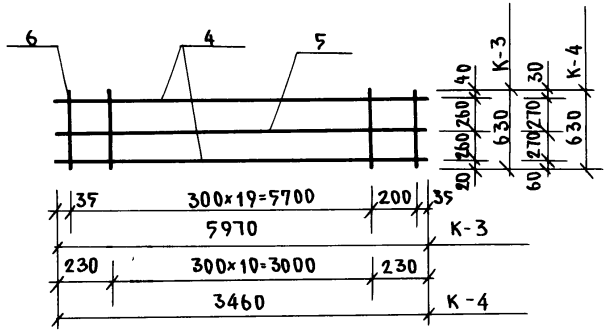

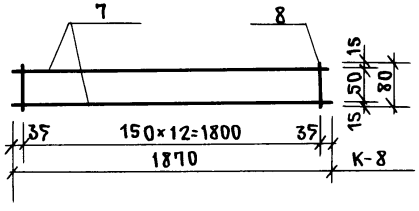

Марка изделия	N поз.	Длина мм	Диаметр мм	Класс стали	Кол. шт	Выборка стали: Диам. мм	Класс стали	Общая длина м	Общий вес кг	Вес марки кг
К-1	1	3650	12	AIII	2	12	AIII	7.3	6.5	8.61
	2	3650	5	BpI	1	5	BpI	3.65	0.57	
	3	770	5	BpI	13	5	BpI	10.01	1.54	
К-2	1	4150	12	AIII	2	12	AIII	8.3	7.38	9.67
	2	4150	5	BpI	1	5	BpI	4.1	0.63	
	3	770	5	BpI	14	5	BpI	10.78	1.66	
К-3	4	5970	12	AIII	2	12	AIII	11.9	10.6	13.56
	5	5970	5	BpI	1	5	BpI	5.97	0.92	
	6	630	5	BpI	21	5	BpI	13.23	2.04	
К-4	4	3460	12	AIII	2	12	AIII	6.92	6.14	7.74
	5	3460	5	BpI	1	5	BpI	3.46	0.53	
	6	630	5	BpI	11	5	BpI	6.93	1.07	
К-8	7	1870	8	AIII	2	8	AIII	3.7	1.5	3.1
	8	80	5	BpI	13	5	BpI	10.4	1.6	

Н. контр.	Штритер	
Зав. отд.	Тельнов	
Гл. конст.	Штритер	
Рук. бриг.	Тененбаум	
Инженер	Кичурина	
Проверил	Тененбаум	

Т.п.188-25-52.85 ч.I АС

С монолитными наружными стенами

Сварные каркасы К-1÷К4; К-8

Стадия	Масса	Масштаб
Р	44	55

Лист | Листов

ГПИ по железобетону им. А.А. Якушева

Инв.№ подл. | Подпись и дата | Взам. инв.№

Спецификация стали

Эскиз

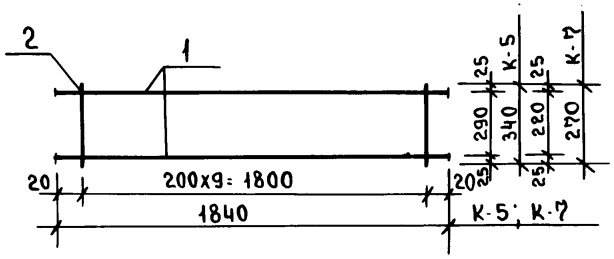

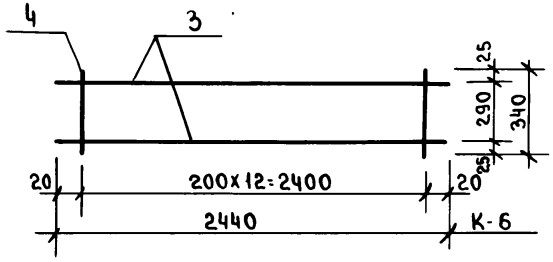

Выборка стали.

Марка изделия	N поз.	Длина мм.	Диаметр мм	Класс стали	К-во шт	Диам. мм	Класс стали	Общая длина	Общий вес	Вес марки
К-5	1	1840	12	AIII	2	12	AIII	3.68	3.27	3.79
	2	340	5	BpI	10	5	BpI	3.40	0.52	
К-6	3	2440	12	AIII	2	12	AIII	4.88	4.33	5.01
	4	340	5	BpI	13	5	BpI	4.42	0.68	
К-7	1	1840	12	AIII	2	12	AIII	3.68	3.27	3.69
	2	270	5	BpI	10	5	BpI	2.70	0.42	

Ал. I 4.1

Инв. N подл. | Подпись и дата | Взам. инв. N

Н. контр.	Штритер	
Зав. отд.	К. Тельнов	
Гл. конст.	К. Штритер	
Рук. бриг.	Н. Тененбаум	
Вед. кон.	Е. Смирнова	
Инжен.	Т. Кичурина	

Т.П. 188-25-52. 85 ч I АС
С монолитными наружными стенами.

Сварные каркасы К-5 ÷ К-7

Стадия	Масса	Масштаб
Р	45	55
Лист	Листов	

КБ по железобетону им. А.А. Якушева.

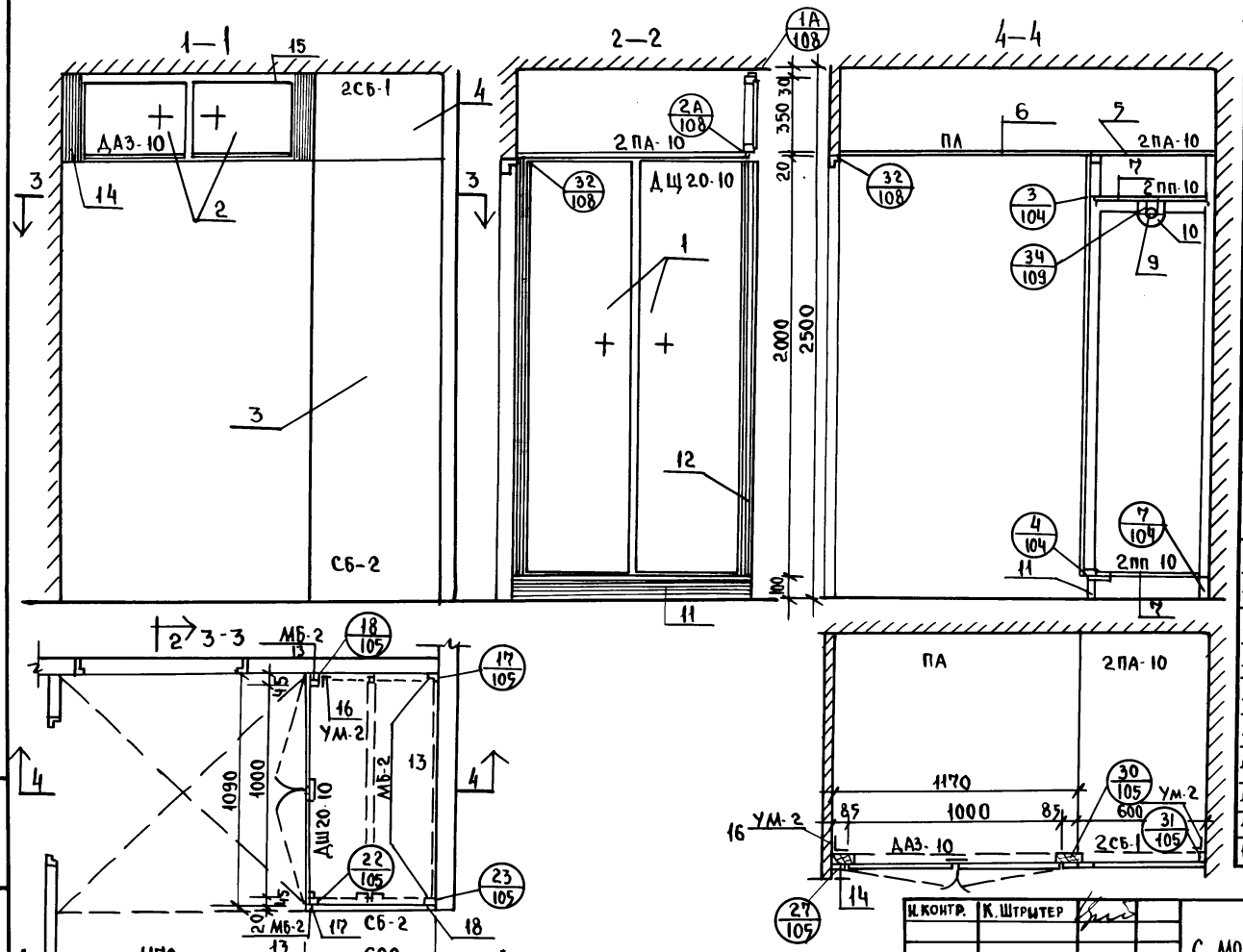

0.022 664

ПОЗ	ОБОЗНАЧЕНИЕ	НАИМЕНОВАНИЕ	КОЛ.	РАСХОД НАГ. ХВ. м³	РАСХОД НАГ. ДСП м²
		ДОКУМЕНТАЦИЯ			
	СБОРОЧНЫЙ	ЧЕРТЕЖ			
	1.172-4-Д133	УЗЛЫ 23,22,17,18,30,31,27			
	1.172-4-Д136	УЗЛЫ 1А. 2А,32			
	1.172-4-Д132	УЗЛЫ 4,3,7			
	1.172-4-Д137	УЗЛЫ 34			
		СБОРОЧНЫЕ ЕДИНИЦЫ И ДЕТАЛИ			
1	1.172-4-Д21	ДВЕРКА ШКАФА ДШ20-10	1	0.0066	1.8
2	1.172-4-Д31	ДВЕРКА АНТРЕСОЛИ ДАЗ-10	1	0.0029	0.32
3	1.172-4-Д91	СТЕНКА БОКОВАЯ СБ-2	1	—	1.24
4	1.172-4-Д92	СТЕНКА БОКОВАЯ ДОБОР 2СБ-1	1	—	0.23
5	1.172-4-Д96	ПОЛКА АНТРЕСОЛЬНАЯ 2ПА-10	1	—	0.59
6	1.172-4-Д96	ПОЛКА АНТРЕСОЛЬНАЯ ПА /1170 х 1090/.	1	—	1.32
7	1.172-4-Д95	ПОЛКА ПЕРЕСТАВНАЯ 2ПП-10	2	—	1.14
8	1.172-4-Д102	ПОЛКОДЕРЖАТЕЛЬ ПД-2	2	0.0004	
9	1.172-4-Д103	ШТАНГОДЕРЖАТЕЛЬ ШД-2	2	0.00044	
10	1.172-4-Д100	ШТАНГА ШТ. 10	1	0.001	
11	1.172-4-Д109	ПЛИНТУС ПМ.	1.09	0.0083	
12	1.172-4-Д108	НАЛИЧНИК Н-2	4.0	0.0016	—
13	1.172-4-Д99	МОНТАЖНЫЙ БРУС МБ-2	4	0.008	—
14	1.172-4-Д108	НАЛИЧНИК Н-84 ММ ПМ	0.3	0.0003	—
15	1.172-4-Д108	НАЛИЧНИК Н-2 ПМ	1.0	0.0004	—
16	1.172-4-Д111	УГОЛЬНИК УМ-2	6	—	—
17	1.172-4-Д112	ВИНТ СТЯЖНОЙ С ГАЙКОЙ Б-3	2	—	—
18	1.172-4-Д112	ВИНТ СТЯЖНОЙ С ГАЙКОЙ Б-1.	2	—	

Ал. I 4.1

Н. КОНТР.	К. ШТРИТЕР	
ЗАВ. ОТД.	ТЕЛЬНОВ	
ГЛ. КОНС.	ШТРИТЕР	
РУК. БРИГ.	ТЕНЕНБАУМ	
ТЕХНИК	АГАФОНОВА	
ПРОВЕРИЛ	Ю. МАТЯШЕВ	

Т.П. 188-25-52.85 ч.I АС

С МОНОЛИТНЫМИ НАРУЖНЫМИ СТЕНАМИ

ПРИВЯЗАН:

ИНВ. N.

ОДНОЭТАЖНЫЙ ОДНОКВАРТИРНЫЙ 3 КОМНАТНЫЙ ЖИЛОЙ ДОМ.

СТАДИЯ	ЛИСТ	ЛИСТОВ
Р	46	55

ВСТРОЕННЫЙ ШКАФ Ш-1

КБ ПО ЖЕЛЕЗОБЕТОНУ ИМ. А.А. ЯКУШЕВА

ИНВ. N. ПОДЛ. | ПОД. ПИСЬ И ДАТА | ВЗАМ. ИНВ. N.

21560-01 48

Ал. I ч. 1

ОВ — 1

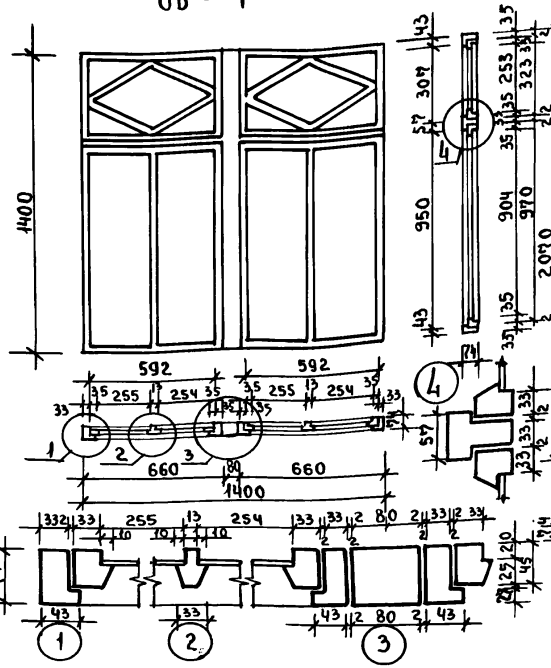

ДВ-1

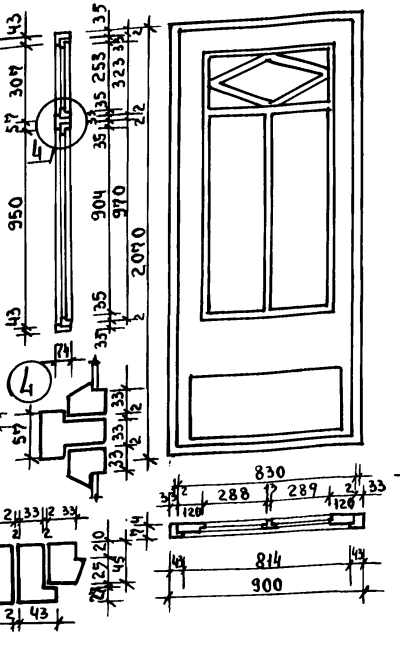

ОВ-1 /ВАРИАНТ/.

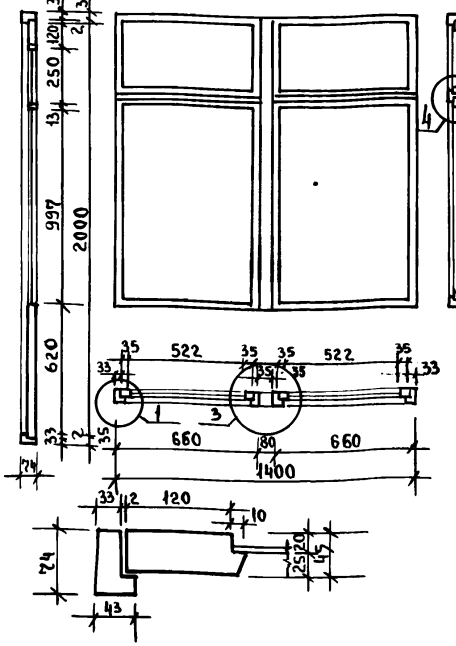

ДВ-1 /ВАРИАНТ/.

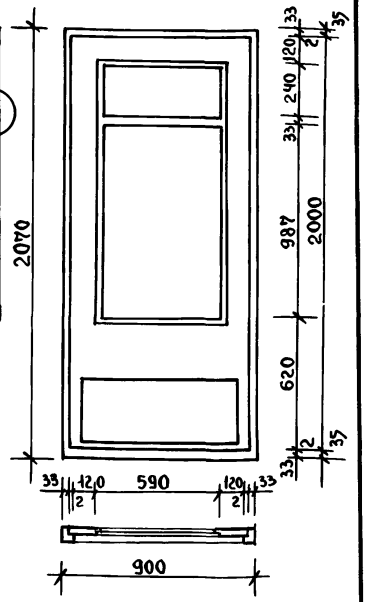

РАСХОД МАТЕРИАЛОВ	ОБ - 1 м3	ДВ - 1 м2	ОВ - 1 /ВАР/.	ДВ-1 /ВАР/.	ОВ- 2
ДРЕВЕСИНА КОРОБКИ	0.042	0.012	0.042	0.012	0.016
ДРЕВЕСИНА ПЕРЕПЛЕТОВ /ПОЛОТНА/	0.032	0.047	0.020	0.041	—
СТЕКЛО мм.	250х900-4шт. 590х250-2	285х995-2шт 245х585-1	520х900-2шт. 590х250-2шт	585х985-1шт. 585х235-1шт.	590х230 - 2 шт.

ОВ-2

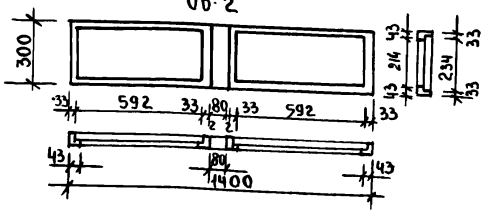

ИНВ.N ПОДЛ. | ПОДПИСЬ И ДАТА | ВЗАМ. ИНВ.N

ПРИВЯЗАН:

ИНВ. N.

Н. КОНТР	К. ШТРИТЕР	
ЗАВ. ОТД.	К. ТЕЛЬНОВ	
ГА. КОН. ОТД	К. ШТРИТЕР.	
ГА. АРХ. ПР	Ю. МАТЯШЕВ	
РУК. БР. КОН	Н. ТЕНЕНБАУМ	
АРХИТЕКТ.	Н. ШАПЛЫКО	
ПРОВЕР.	Ю. МАТЯШЕВ	

Т. П. 188-25-52.85 ч.1 АС
С МОНОЛИТНЫМИ НАРУЖНЫМИ СТЕНАМИ

ОДНОЭТАЖНЫЙ ОДНОКВАРТИРНЫЙ 3 КОМНАТНЫЙ ЖИЛОЙ ДОМ.

СТАДИЯ	ЛИСТ	ЛИСТОВ
Р	47	55

Оконные и дверные блоки веранды.

КБ ПО ЖЕЛЕЗОБЕТОНУ им. А.А.Якушева.

Поз. обознач.	Обозначение	Наименование	Кол-во	Масса ед.т.	Примечание
Фундаменты (вариант пирамидальных свай).					
С-1	Шифр 201-83 стр. 12	СПР-2	17	0.40	
ФБС9.3.6т.	ГОСТ 13579-78 стр. 8	ФБС 9.3.6 Т.	3	0.35	
ФБС9.4.6т	ГОСТ 13579-78 стр. 8	ФБС 9.4.6 т.	1	0.39	
БС-1	Серия 2.144-1	БС-1	230	0.02	
Буронабивные сваи.					
С-1	Из бетона М-100	Расход бетона на сваю — 0.43 м³	13		
С-2	"	— 0.49 м³	4		
ФБС9.3.6т	ГОСТ 13579-78 стр. 8	ФБС 9.3.6 т.	2	0.35	
ФБС9.4.6т	ГОСТ 13579-78 стр. 8	ФБС 9.4.6 т.	2	0.39	
БС-1	Серия 2.144-1	БС-1	230	0.02	
Мелкозаглубленные фундаменты. (вариант)					
ФЛ6.12.4	Серия 1.112-5 вып. 2	ФЛ6.12.4	11	0.52	
ФЛ8.12.2	"	ФЛ8.12.2	3	0.69	
ФБС9.3.6т	ГОСТ 13579-78 стр. 8	ФБС 9.3.6т	3	0.35	
ФБС9.4.6т	ГОСТ 13579-78 стр. 8	ФБС 9.4.6 т.	8	0.39	
БС-1	Серия 2.144-1	БС-1	135	0.02	
Плиты перекрытия шириной 1,2 м (вариант)					
2ПК-32.12к	Серия 25 АIII, ч. 3-30	2ПК-32.12к	6	2.27	Из тяжелого бетона
2ПК-64.12-22	"	2ПК-64.12-22	1	2.15	"
2ПК-64-12к	"	2ПК-64-12к.	3	1.10	"

Поз. обознач.	Обозначение	Наименование	Кол-во	Масса ед.т.	Примечание
2ПК-64.12-10к	Серия 25. АIII ч. 3-30	2ПК-64.12-10к	1	2.57	"
2ПК-64.12-1к	"	2ПК-64.12-1к	1	2.57	"
Плиты перекрытия шириной 1,2 м (вариант)					
2ПК-64.12к	Серия 25. АIII ч. 3-31	2ПК-64.12к	3	1.45	Из керамзитобетона
2ПК-64.12-1к	"	2ПК-64.12-1к	1	1.64	"
2ПК-64.12-10к	"	2ПК-64.12-10к	1	1.64	"
2ПК-64.12.22	"	2ПК-64.12-22	1	1.61	"
2ПК-32.12к	"	2ПК-32.12к	6	0.70	"
Плиты перекрытия шириной 2,4 м.					
2ПК-32.24к	Серия 25 АIII ч. 3-30	2ПК-32.24к	3	2.28	Из тяжелого бетона
2ПК-64.24-7	"	2ПК-64.24-7	1	4.48	"
2ПК-64.24-5	"	2ПК-64.24-5	1	4.45	"
2ПК-64.24-6	"	2ПК-64.24-6	1	4.45	"
Карнизные плиты.					
КП-32.5	АIII часть 12-18 л. 2	КП-32.5	6	0.95	
КП-13.5	" л. 3	КП-13.5	2	0.30	
КП-30.5	" л. 2	КП-30.5	2	0.90	
КП-13.5-1	" л. 3	КП-13.5-1	2	0.30	

Ал. I 4.1

Инв. № подл. | Подпись и дата | Взам. инв. №

Н. контр.	Штритер	
Зав. отд	Тельнов	
Гл. конс.	Штритер	
Рук. бриг.	Тененбаум	
Техник	Агафонова	
Проверил	Тененбаум	

Привязан:

Инв. №

Т.П. 188-25-52.85 ч. I АС
С монолитными наружными стенами.

Одноэтажный одноквартирный 3 комнатный жилой дом.

Стадия	Лист	Листов
Р	48	55

Сводная спецификация

КБ по железобетону им. А.А. Якушева

Ал. I ч. 1

Поз. обозначен.	Обозначение	Наименование	Кол-во	Масса ед. т	Примечание
	ПОДДОНЫ				
ПД-27-16К	Ал. III часть 4-8 л.10	ПД-27.16К	1	0,53	
	СТЕНКИ САНТЕХКАБИН				
ПСЖ-1К	Ал. III часть 4-8 л.12	ПСЖ-1К	1	0,05	
ПСЖ-4	" л.14	ПСЖ-4	1	0,05	
ПСЖ-3-1	" л.13	ПСЖ-3-1	1	0,05	
ПСЖ-2К	" л.12	ПСЖ-2К	1	0,04	
	ОБЪЕМНЫЕ САНТЕХКАБИНЫ (ВАРИАНТ)				
СК-14	Серия 1.188-5 вып.5 л.10	СК-14	1	2.77	
	ВНУТРЕННИЕ СТЕНОВЫЕ ПАНЕЛИ				
2В-12.25К	Серия 25, Ал. III ч.2-20	2В-12.25К	1	1.20	(0.58)
2В-30.25-7К	"	2В-30.25-7К	1	2.35	(1.32)
2В-30.25-6К	"	2В-30.25-6К	1	2.33	(1.3)
	ПЕРЕГОРОДКИ	Гипсобетонные / Керамзитобетонные			
ПП-30	Ал. III часть 5-4 л.5	ПП-30	2	0.77 / 0.85	
ПП-16К	" л.12	ПП-16К	1	0.39 / 0.43	
ПП-16-2	" л.1а	ПП-16-2	1	0.22 / 0.25	
ПП-22-1К	" л.2а	ПП-22-1К	1	0.34 / 0.39	

Поз. обозначен.	Обозначение	Наименование	Кол-во	Масса ед. т.	Примечание
ПП-10	" л.1	ПП-10	1	0.18 / 0.28	
ПП-37-1К	" л.7	ПП-37-1К	1	0.67 / 0.75	
	УТЕПЛЯЮЩИЕ ПЛИТЫ (ДЛЯ ВСЕХ ВАРИАНТОВ)				
ПУ-1	Ал. III часть 12-18 л.9	ПУ-1	4	0.140	
ПУ-2	"	ПУ-2	4	0.076	
	ВЕНТБЛОКИ				
ВВ-9.28-1	Ал. III часть 4-8 л.15	ВВ-9.28-1	1	0.90	
ВВ-9.28-2	"	ВВ-9.28-2	1	0.90	
	НАЛИЧНИКИ (ВАРИАНТ)				
Н-1	АС-42	Н-1	1	0.74	
Н-2	АС-42	Н-2	3	0.50	
	КРЕПЛЕНИЕ САНТЕХНИЧЕСКИХ ПЕРЕГОРОДОК				
6-6им-42	Ал. III часть 6-6 л.11	6-6им-42	5	0.06кг	
6-6им-42а	"	6-6им-42а	1	0.06кг	
	МОНТАЖНЫЕ ЭЛЕМЕНТЫ СОЕДИНЕНИЙ ПЛИТ ПЕРЕКРЫТИЯ (ШИР. 1.2м)				
6-6им-33	Ал. III часть 6-6 л.10	6-6им-33	28	0.15кг	
6-6им-35	"	6-6им-35	10	0.11кг	
6-6им-52	"	6-6им-52	10	0.09кг	
Д3-1	АС-27	Д3-1	12	0.81кг	

Масса в т., указанная в скобках, относятся к варианту внутренних стеновых панелей из керамзитобетона.

Взам. инв. № | Подпись и дата | Инв. № подл.

Привязан:

Инв. №

Н.контр.	Штритер	
Зав.отд.	Тельнов	
Гл.конс.	Штритер	
Рук.бр.	Тененбаум	
Техник	Агафонова	
Проверил	Тененбаум	

Т.П. 188-25-52.85 ч.I АС

С монолитными наружными стенами

Одноэтажный одноквартирный 3комнатный жилой дом

Стадия	Лист	Листов
Р	49	55

Сводная спецификация

КБ по железобетону им. А.А. Якушева

Ал. I 4.1

Поз. обозначен.	Обозначение	Наименование	Кол-во	Масса ед. кг	Приме-чание
	Монтажные элементы соединений плит перекрытия (шир. 2.4 м)				
6-6им-33	Ал.III часть 6-6 л.10	6-6им-33	14	0.154	
6-6им-35	"	6-6им-35	10	0.11	
6-6им-52	"	6-6им-52	2	0.09	
Дз-1		Дз-1	12	0.81	
	Крепление перегородок и внутренних стен				
6-6им-39	Ал.III часть 6-6 л.11	6-6им-39	4	0.56	
6-6им-38	"	6-6им-38	2	0.27	
6-6им-41	"	6-6им-41	3	0.34	
6-6им-26		6-6им-26	4	0.535	
	Металлический зонт				
6-6им-5	Ал.III часть 6-6 л.4	6-6им-5	1	19.64	
	Опорная труба радиостойки				
6-6им-7	Ал.III часть 6-6 л.4	6-6им-7	1	25.40	
	Трубостойка для крепления мачты телеантенны				
6-6им-8	Ал.III часть 6-6 л.4	6-6им-8	1	34.10	
	Крепление стоек входа на веранду				
	ГОСТ 8240-72	[20 ℓ=200	4	3,7	
	ГОСТ 5781-82	ϕ14 AI ℓ=150	4	0.19	

Поз. обозначен.	Обозначение	Наименование	Кол-во	Масса ед. кг	Приме-чание
	Кронштейн для крепления стойки телеантенны				
6-6им-9	Ал.III часть 6-6 л.4	6-6им-9	1	3.33	
	Кронштейн для крепления радиаторов				
6-6им-11	Ал.III часть 6-6 л.6	6-6им-11	18	0.22	
	Крепление карнизов				
6-6им-37	Ал.III часть 6-6	6-6им-37	4	0.11	
им-1	АС-33	им-1	8	1.57	
им-2	АС-33	им-2	6	1.79	
	Крепление утепляющих плит				
6-6им-38	Ал.III ч.6-6 л.10	6-6им-38	16	0.27	
	Крепление наличников				
Дз-2	АС-43	Дз-2	32	0.59	
	Крепление вентблоков				
	Серия 25 Ал.II ч.17	оттяжки ϕ8 AI ℓ=2.4 м	2	0.95	
	"	-8х60 ℓ=160	2	0.61	
М-1	"	М-1	1	0.90	
М-2	"	М-2	2	0.83	

Инв. № подл. | Подпись и дата | Взам. инв. №

Привязан:

Инв. №

Н.контр.	Штритер	
Зав.отд.	Тельнов	
Гл.конс.	Штритер	
Рук.бр.	Тененбаум	
Техник	Агафонова	
Проверил	Тененбаум	

Т.П. 188-25-52.85 ч.I АС
С монолитными наружными стенами

Одноэтажный одноквартирный 3комнатный жилой дом

Стадия	Лист	Листов
Р	50	

Сводная спецификация

КБ по железобетону им. А.А. Якушева

21560-01 52

Поз. обозначение	Обозначение	Наименование	Кол-во	Объем м³	Примечание
ИД-29	Альбом III часть 7-17.22	ИД-29	6	1.31	
ИД-30	—"— 1.22	ИД-30	2	0.550	
ИД-31/ИД-31А	—"— 1.23	ИД-31/ИД-31А	1/1	0.114/0.114	
ИД-32/ИД-32А	—"— 1.24	ИД-32/ИД-32А	1/1	0.154/0.154	
ИД-33/ИД-33А	—"— 1.12	ИД-33/ИД-33А	1/1	0.115/0.115	
ИД-34/ИД-34А	—"— 1.24	ИД-34/ИД-34А	1/1	0.105/0.105	
ИД-35/ИД-35А	—"— 1.23	ИД-35/ИД-35А	1/1	0.219/0.219	
ИД-36/ИД-36А	—"— 1.20	ИД-36/ИД-36А	1/1	0.263/0.263	
ИД-37/ИД-37А	—"— 1.11	ИД-37/ИД-37А	1/1	0.163/0.163	
ИД-38	—"— 1.17	ИД-38	2	0.174	
ИД-39	—"— 1.21	ИД-39	2	0.158	
1	—	Мауэрлат 100х150 ℓ=33.60	—	0.40	
2	—	Кобылка 50х130 ℓ=1.200	38	0.30	
3	—	Диагональная мата 2(50х100) ℓ=3.71	2	0.15	
4	—	—"— ℓ=3.59	2	0.14	
5	—	—"— ℓ=4.51	2	0.18	
6	—	Брус 200х200 ℓ=2.0 м	2	0.16	
7	—	Стойка 100х100 h=1.38м	1	0.01	
8	—	Стойка 100х100 h=1.16 м	1	0.01	
9	—	Раскосы 50х150 ℓ=2.6м	2	0.04	
10	—	Накладка 40х130 ℓ=280мм	6	0.01	
11	—	Коньковый брус 50х130 ℓ=10.7	—	0.08	
12	—	подкладка 40х200 ℓ=0.6	2	0.01	
13	—	Прогон 60х150 ℓ=3.2	1	0.02	
14	—	Накладка 50х180 ℓ=500	4	0.02	
15	—	Стойка 100х100 h=985	2	0.02	
16	—	Подкос 50х180 ℓ=1.5	2	0.03	
17					

Поз. обозначен.	Обозначение	Наименование	Кол-во	Объем м³	Примечание
	Вариант	крыши			
ИД-23	Альбом III часть 7-17.17	ИД-23	2	0.292	
ИД-24	—"— 1.18	ИД-24	6	0.844	
ИД-25	—"— 1.19	ИД-25	8	1.640	
ИД-26/ИД-26А	—"— 1.20	ИД-26/ИД-26А	212	0.268/0.268	
ИД-27	—"— 1.21	ИД-27	2	0.174	
ИД-28	—"— 1.18	ИД-28	2	0.444	
1	—	Мауэрлат 100х150 ℓ=33.60	—	0.50	
2	—	Кобылка 50х130 ℓ=1.20	30	0.04	
3	—	Брус 200х200 ℓ=2000	2	0.16	
4	—	Накладка 50х180 ℓ=0.7	4	0.02	
5	—	Раскосы 50х150 ℓ=2.6	2	0.04	
6	—	подкладка 40х200 ℓ=0.6	2	0.01	
7	—	Накладка 40х130 ℓ=280	7	0.01	
8	—	Коньковый брус 50х130 ℓ=112	—	0.09	
9	—	Доски фронтона 55х180 ℓ=4,5	8	0.16	
10	—	Карнизные доски 19х180 ℓ=110	6	0.22	

Ал. I ч. 1

Инв. № подл. | Подпись и дата | Взам. инв. №

Привязан

Инв. №

Н. контр.	К. Штритер	
Зав. отд.	К. Тельнов	
Гл. кон. отд.	К. Штритер	
Гл. арх. пр.	Ю. Матяшев	
Рук. бр. кон.	Н. Тененбаум	
Архитект.	Н. Шапыко	
Проверил	Ю. Матяшев	

Т.П. 188-25-> 72.85 АС ч. I
с монолитными наружными стенами

Одноэтажный одноквартирный 3 комнатный жилой дом

Стадия	Лист	Листов
Р	51	55

Спецификация древесины на крышу

КБ по железобетону им. А.А. Якушева

Поз. обознач.	Обозначение	Наименование	Кол-во	Масса ед.т.	Приме-чание
Спецификация древесины на веранду					
1	—	Нижняя обвязка сеч. 100х50 ℓ=6000	2	0.06	
2	—	Нижняя обвязка сеч. 100х50 ℓ=3100	2	0.031	
3	—	Лаги сеч. 50х100 ℓ=3100	11	0.17	
4	—	Доски пола δ=37мм	—	0.35	
ЩВ-1	Альбом III ч.7-17 л.25	Щиты веранды ЩВ-1	4	0.72	
ЩВ-4	—"— л.25	Щиты веранды ЩВ-4	1	0.165	
ЩВ-5	—"— л.26	Щиты веранды ЩВ-5	2	0.33	
5	—	Верхняя обвязка сеч. 100х100 ℓ=6000	1	0.06	
6	—	Стойка сеч. 100х100 ℓ=2630	4	0.03	
ЩП-1	Альбом III ч.7-17 л.26	Щиты потолка ЩП-1	4	0.96	
7	—	Стойки крыльца сеч. 200х200 ℓ=2650	4	0.42	
8	—	Обвязка по стойкам крыльца сеч. 100х100 ℓ=1500	2	0.03	
ФЩ-1	Ал. III часть 7-17 л.26	Фронтонный щит	1	0.05	
НД-21	—"— л.16	Стропильный щит НД-21	2	0.18	
9	—	Доски обрамления δ=13мм	—	0.05	
11	—	Доски для глухих перегородок веранды	—	0.30	
12	—	Ограждение крыльца доски δ=19мм	—	0.09	
Спецификация древесины на вход					
13	—	Стойки входа сеч. 200х200 ℓ=2730	4	0.43	
14	—	Стропильная нога сеч. 150х50 ℓ=1640	8	0.10	
15	—	Обвязка сеч. 100х100 ℓ=5200	—	0.05	
16	—	Обрешетка 40х50 ℓ=1500	8	0.02	
17	—	Ограждение крыльца доски δ=19мм	—	0.10	
18	—	Доски обрамления δ=13мм	—	0.02	

Поз. обозначен.	Обозначение	Наименование	Кол-во	Масса ед.т.	Приме-чание
Спецификация древесины на веранду /вариант/					
1	—	Нижняя обвязка сеч. 100х50 ℓ=6000	2	0.06	
2	—	Нижняя обвязка сеч. 100х50 ℓ=3100	2	0.031	
3	—	Лаги сеч. 50х100 ℓ=3100	11	0.165	
4	—	Доски пола δ=37мм	—	0.69	
23	—	Верхняя обвязка сеч. 100х100 ℓ=6000	1	0.06	
24	—	Стойка сеч. 100х100 ℓ=2130	1	0.03	
25	—	Стойка сеч. 100х100 ℓ=1250	2	0.012	
НД-18	Альбом III ч.7-17 л.15	Стропильные щиты НД-18	2	0.350	
НД-19л	—"— л.16	—"— НД-19л	1	0.18	
НД-19п	—"—	—"— НД-19п	1	0.18	
НД-20л	—"— л.15	—"— НД-20л	1	0.164	
НД-20п	—"—	—"— НД-20п	1	0.164	
НД-21	—"— л.16	—"— НД-21п; НД-21л	1 / 1	0.18	
ЩП-1	—"— л.26	Щиты потолка ЩП-1	4	0.96	
ЩВ-1	—"— л.25	Щиты веранды ЩВ-1	4	0,42	
ЩВ-4	—"—	—"— ЩВ-4	1	0,165	
ЩВ-5	—"— л.26	—"— ЩВ-5	2	0.33	
26	—	Стойки крыльца сеч. 200х200 ℓ=2650	4	0.42	
27	—	Ограждение крыльца доски δ=19мм	—	0.09	
28	—	Доски обрамления δ=19мм		0.06	
ФЩ-1	—	Фронтонный щит крыльца	1	0.05	
29	—	Обвязка по стойкам крыльца сеч. 100х100 ℓ=1500	2	0.03	
30	—	Доски для глухих перегородок веранды	—	0.66	

Ал. I ч. 1

Взам. инв. № | Подпись и дата | Инв. № подл.

Привязан:

Инв. №

Н. контр.	К. Штритер	
Зав. отд.	К. Тельнов	
Гл. конструктор	К. Штритер	
Гл. арх. пр.	Ю. Матяшев	
Рук. бр. конст.	Н. Тененбаум	
Архитект.	Н. Шапыко	
Проверил	Н. Тененбаум	

Т.П. 188-25-52.85 ч.I АС
С монолитными наружными стенами

Одноэтажный одноквартирный 3 комнатный жилой дом

Стадия	Лист	Листов
Р	52	55

Спецификация древесины на веранду. Спецификация древесины на вход.

КБ по железобетону им. А.А. Якушева

Ал. I ч. 1

Поз. обознач.	Обозначение	Наименование	Кол-во	Масса ед.т	Примечан.
		Окна и балконные двери с раздельными переплетами			Основное решение t = - 30°
	Серия 1.136.5-16	ОР15-21	1		
	то же	ОР15-12	3		
	то же	БР22-9	2		
		Окна и балконные двери со спаренными переплетами			Вариант t = - 20°
	Серия 1.136.5-16	ОС15-21	1		
	то же	ОС15-12	3		
	то же	БС-22-9	2		
		Окна и балконные двери с тройным остеклением			Вариант t = - 40°
	Серия 1.136.5-17	ОРС15-21	1		
	то же	ОРС15-12	3		
	то же	БРС22-9	2		
		Двери внутренние глухие			
	Серия 1.136-10	ДГ21-7 АП	2		
	то же	ДГ21-7	1		
	то же	ДГ21-9	1		
	то же	ДГ21-9А	1		
	то же	ДГ21-9 ЦА	1		
		Двери внутренние остекленные			
	Серия 1.136-10	ДО21-8А	1		
	то же	ДО21-13	1		
		Двери наружные остекленные			
	Серия 1.136.5-19	ДН21-10-ЩР-1П	1		

Поз. обознач.	Обозначение	Наименование	Кол-во	Масса ед.т	Примечан.
		Подоконные доски			
	Серия 25, альбом III ч.7-14	ПД-34	3		
	то же	ПД-30	1		
		Встроенное оборудование			
	Серия 25 дл. III ч. 7-14	Щ-1	1		
		Оконные и дверные блоки веранды			
	Серия 25 альбом III ч.7-14	ОВ-1 / ОВ-2	4/1		
	то же	ДВ-1	1		
		Разные изделия			
	Серия 25 альбом III ч.7-14	Крышка люка лаза на чердак ПД-28	1		
	то же	Слуховое окно	2		
		Погонажные изделия			
	Серия 25 альбом III часть 7-14	Плинтус	90 п.м.		
		Съемные щиты			
	См. лист АС-26	Сщ - 1	2		0,05 м³
	См. лист АС-26	Сщ - 2	1		0,08 м³

Привязан:

Инв. №

Взам. инв. № | Подпись и дата | Инв. № дл.

Н. контр.	К. Штритер	
Зав. отд.	К. Тельнов	
Гл. конс. отд.	К. Штритер	
Гл. арх. пр	Ю. Матяшев	
Рук. гр. кон	Н. Тененбаум	
Архитект.	Н. Шапалько	
Проверил	Н. Тененбаум	

Т.П 188-25-52.85 ч.I АС
С монолитными поперечными стенами

Одноэтажный однокв. 3 комнатный жилой дом	Стадия	Лист	Листов
	Р	53	55
Спецификация столярных изделий	КБ по железобетонных им. А.А. Якушева		

21560-01 55

gost.e-ecolog.ru