ГОССТРОЙ РСФСР
КБ
ПО ЖЕЛЕЗОБЕТОНУ
им. А.А. Якушева

# СЕРИЯ 25

КОМПЛЕКСНАЯ СЕРИЯ ТИПОВЫХ ПРОЕКТОВ КРУПНОПАНЕЛЬНЫХ ЖИЛЫХ ДОМОВ И ОБЩЕСТВЕННЫХ ЗДАНИЙ

ТИПОВОЙ ПРОЕКТ 188-25-51.85

# ОДНОЭТАЖНЫЙ 2 КВАРТИРНЫЙ ЖИЛОЙ ДОМ С 3 КОМНАТНЫМИ КВАРТИРАМИ С МОНОЛИТНЫМИ НАРУЖНЫМИ СТЕНАМИ

Альбом I

ЧАСТЬ 1 Архитектурно-строительные чертежи

21559-01
ЦЕНА 4-64

ПРИВЯЗАН:

Инв. №

gost.e-ecolog.ru

Ал.I ч.1

КОМПЛЕКСНАЯ СЕРИЯ 25 – ТИПОВЫЕ ПРОЕКТЫ
КРУПНОПАНЕЛЬНЫХ ЖИЛЫХ И ОБЩЕСТВЕННЫХ ЗДАНИЙ

# ТИПОВОЙ ПРОЕКТ 188-25-51.85

## ОДНОЭТАЖНЫЙ 2 КВАРТИРНЫЙ ЖИЛОЙ ДОМ С 3 КОМНАТНЫМИ КВАРТИРАМИ С МОНОЛИТНЫМИ НАРУЖНЫМИ СТЕНАМИ

### СОСТАВ ПРОЕКТА

Альбом I Часть 1 Архитектурно-строительные чертежи
Альбом I Часть 2 Санитарно-технические и электротехнические чертежи
Альбом I Часть 3 Сметы
Альбом I Часть 4 Спецификация оборудования
Альбом I Часть 5 Ведомости потребности в материалах
Альбом II Часть 8.17 Монтажные узлы и детали
Альбом III Изделия заводского изготовления
Разделы Части: 5-4; 1.2-18; 4-8; 6-6; 2-20; 13-25; 3-30; 3-31 ГОСТ 13579-78.
Серии: 1.112-5 вып.2; 1.188-5 вып 5; 2-144.1; 1-136.5-16; 1.136-10; 1-136.5-19; 1.136.5-17; 1.172-4; 2.160.1-82

| | | | |
|---|---|---|---|
| Разработан КБ по железобетону им. А.А. Якушева<br>Начальник КБ В. Балтицкий<br>Гл. инженер КБ П. Афанасьев | Проект утвержден Госстроем РСФСР письмом № 17-12/808 от 20.05.85<br>Рабочие чертежи введены в действие КБ по железобетону им. А.А. Якушева приказ № 118а от 23.07.85г. | Инв.№ | Привязан: |

Ал. I ч. 1

# ТИПОВОЙ ПРОЕКТ 188-25-51.85 /ОДНОЭТАЖНЫЙ 2 КВАРТИРНЫЙ ЖИЛОЙ ДОМ С 3 КОМНАТНЫМИ КВАРТИРАМИ/

Разработан КБ по железобетону им.А.А.Якушева/109088 г.Москва, 1-ая ул.Машиностроения д.5/
Проект утвержден Госстроем РСФСР/письмо №17-12/808 от 20.05.85г./.
Введен в действие КБ по железобетону им.А.А.Якушева/приказ N 118а от 23.07.85г./.

Авторский коллектив: архитекторы – Матяшев Ю., Шаплыко Н.
конструкторы – Болтинский В., Афанасьев П., Смирнова Е., Тельнов К., Тененбаум Н., Штритер К.

## Общая характеристика.

Область применения Т.П. 188-25-51.85

Вес снегового покрова 1.0 КПА /100кгс/м²/
Скоростной напор ветра 0.45 КПА/45кгс/м²/.
Расчетная температура наружного воздуха до -40°С
Степень огнестойкости V.
Типовой проект 188-25-51.85 входит в состав серии 25 /крупнопанельные жилые дома и блок-секции/, характеризующиеся несущими поперечными и самонесущими продольными стенами при шаге поперечных стен 6.4 м. с опиранием панелей перекрытий на стены по двум сторонам.
Прочность и устойчивость конструкций обеспечивается совместной работой поперечных и продольных стен с дисками перекрытий.


| Лист | Наименование | Стр. | Примечание |
|---|---|---|---|
| 1 | Общие данные (начало) | 2 | |
| 2-5 | Общие данные (продолжение). | 3-6 | |
| 6 | Общие данные (окончание) | 7 | |
| 7 | Фасад „1-3" | 8 | |
| 8 | Фасад „3-1" | 9 | |
| 9 | Фасад „А-Б" | 10 | |
| 10 | Фасад „1-3" (вариант). | 11 | |
| 11 | Фасад „3-1" (вариант) | 12 | |
| 12 | Фасад „А-Б" (вариант). | 13 | |


Настоящий проект выполнен в соответствии с действующими нормами и правилами.

Гл. конструктор отдела К. Штритер

Гл. архитектор проекта Ю. Матяшев

1984 г.

Привязка настоящего типового проекта выполнена в соответствии с действующими нормами и правилами.

Гл. конструктор отдела

Гл. архитектор проекта

1984 г.

| | | |
|---|---|---|
| Гл.кон.КБ | П.Афанасьев | |
| Зав.отд | К.Тельнов | |
| Гл.кон.от. | К.Штритер | |
| Гл.арх.пр | Ю.Матяшев | |
| Рук.бр.кон | Н.Тененбаум | |
| Архитек. | Н.Шаплыко | |
| Чертежн. | Н.Краснова | |

Т.П. 188-25-51.85 Ч.I АС
С монолитными наружными стенами.

Одноэтажный 2 квартирный жилой дом с 3 комнатными квартирами

| Стадия | Лист | Листов |
|---|---|---|
| Р | 1 | 60 |

Общие данные (начало).

КБ по железобетону им. А.А. Якушева

21559-01 3

Ал. I ч. 1


| Лист | Наименование | Стр. | Примечание |
|---|---|---|---|
| 13 | План | 14 | |
| 14 | Фрагмент плана | 15 | |
| 15 | Фрагмент плана отделочных работ. | 16 | |
| 16 | Разрез 1-1. | 17 | |
| 17 | План свайного поля. Сечение 2-2. Развертка 1-1, Буронабивные сваи. | 18 | |
| 18 | Развертка по оси „А" Сечения 3-3÷5-5. Буронабивные сваи. | 19 | |
| 19 | Развертки по осям „1", „2" по 6-6. Буронабивные сваи. | 20 | |
| 20 | План свайного поля. Развертка по 1-1, сечения 2-2 вариант пирамидальных свай. | 21 | |
| 21 | Развертка по оси „А". Сечения 3-3÷5-5 (вариант пирамидальных свай). | 22 | |
| 22 | Развертка по осям „1", „2", „3" и по 6-6. (вариант пирамидальных свай). | 23 | |
| 23 | План фундаментов. Сечение 1-1 (вариант). | 24 | |
| 24 | Развертки по оси „3", по 2-2÷4-4 (вариант). | 25 | |
| 25 | Развертки по осям „А", „1" и „2" (вариант). | 26 | |
| 26 | Армирование наружных стен ниже отметки 0.000 Сечения 1-1÷3-3. | 27 | |
| 27 | Раскладка бетонных столбиков БС-1. Съемные деревянные щиты Сщ-1; Сщ-2. | 28 | |
| 28 | Приямок. План. Разрезы. Спецификация изделий на приям. | 29 | |
| 29 | Армирование наружных стен выше отметки 0.000 | 30 | |
| 30 | План расположения закладных деталей. | 31 | |
| 31 | Монтажный план внутренних стен. | 32 | |
| 32 | Монтажные планы чердачных покрытий | 33 | |
| 33 | Узлы „1"; „2"; „3" | 34 | |
| 34 | Узлы „5"; „6". Детали пола. | 35 | |
| 35 | План раскладки карнизных плит. План кровли. | 36 | |
| | | | |

| Лист | Наименование | Стр. | Примечания |
|---|---|---|---|
| 36 | Монтажные узлы крепления карнизных панелей. Узел „1" и „2" | 37 | |
| 37 | Монтажные фасады в осях „1-3", „3-1"; „Б-А" | 38 | |
| 38 | План раскладки щитов. План раскладки двери, стоек | 39 | |
| 39 | План раскладки щитов. (вариант). | 40 | |
| 40 | Разрезы 1-1, 2-2. Узлы „5" и „6". | 41 | |
| 41 | Разрезы 4-4; 5-5 (вариант). | 42 | |
| 42 | План раскладки ферм, наносных ног, стоек, прогонов (вариант) | 43 | |
| 43 | План балок пола веранды. Узлы „1" и „2"; „А". | 44 | |
| 44 | План раскладки строительных щитов веранды. Узлы „1-7" | 45 | |
| 45 | Архитектурные детали. Н-1 и Н-2 | 46 | |
| 46 | Архитектурные детали. Армирование | 47 | |
| 47 | Сварные каркасы К-1÷К-4; К-8 | 48 | |
| 48 | Сварные каркасы К-5÷К-5 | 49 | |
| 49 | Встроенные шкафы Ш-1 | 50 | |
| 50 | Антресольные шкафы ША-2 | 51 | |
| 51 | Встроенные шкафы Ш-1. Спецификация. | 52 | |
| 52 | Оконные и дверные блоки. Веранды | 53 | |
| 53 | Сводная спецификация. | 54 | |
| 54 | Сводная спецификация. | 55 | |
| 55 | Сводная спецификация | 56 | |
| 56 | Спецификация древесины на крышу | 57 | |
| 57 | Спецификация древесины на крышу, веранду. | 58 | |
| 58 | Спецификация столярных изделий | 59 | |
| | | | |
| | | | |


Инв. N подл. | Подпись и дата | Взам. инв. №

Привязан :

Инв. №

| | | |
|---|---|---|
| Н. контр. | К. Штритер | |
| Зав. отд. | К. Тельнов | |
| Гл. конс. от. | К. Штритер | |
| Гл. арх. пр. | Ю. Матяшев | |
| Рук. бр. кон. | Н. Тенденбаум | |
| Вед. кон. | Е. Смирнова | |
| Архитект. | Н. Шаплыко | |
| Проверил | Ю. Матяшев | |

Т. п. 188-25-51.85 АС ч. I
С монолитными наружными стенами.

Одноэтажный, 2 квартирный жилой дом с 3 комнатными квартирами

| Стадия | Лист | Листов |
|---|---|---|
| Р | 2 | 60 |

Общие данные (продолжение).

КБ по железобетону им. А.А. Якушева

Ал. I ч. 1

# ВЕДОМОСТЬ ПРИЛАГАЕМЫХ ДОКУМЕНТОВ

| Часть | | Раздел | |
|---|---|---|---|
| N N | Наименование | N N | Наименование |
| 1 | 2 | 3 | 4 |
| Изделия заводского изготовления серия 25 | | Ал.II ч.8,17 | Монтажные узлы и детали. |
| | | Ал.III ч.5-4 | Перегородки |
| | | Ал.III ч.12-18 | Дополнительные изделия |
| | | Ал.III ч.4-8 | Прочие сборные изделия из тяжелого бетона. |
| | | Ал.III ч.6-6 | Металлические изделия. |
| | | Ал.III ч.2-20 | Внутренние стеновые панели из тяжелого бетона и керамзитобетона. Рабочие чертежи изделий. Арматурные изделия. |
| | | Ал.III ч.13-25 | Калькуляция сметных цен. |
| | | Ал.III ч.3-30 | Многопустотные панели перекрытий с пустотами диаметром 159. Рабочие чертежи изделий. Арматурные изделия. |
| | | Ал.III ч.3-31 | Многопустотные панели перекрытий из керамзитобетона с пустотами ⌀159 мм. Арматурн. изд. Рабочие черт. изд. |

# ВЕДОМОСТЬ ССЫЛОЧНЫХ ДОКУМЕНТОВ

| Часть | | Раздел | |
|---|---|---|---|
| N N | Наименование | N N | Наименование |
| 1 | 2 | 3 | 4 |
| | | Сер.1.112-5 вып. 2 | Типовые изделия плиты железобетонные для ленточных фундаментов. |
| | | Сер.1.188-5 вып. 5 | Железобетонные кабины санитарно-технических узлов. |
| | | Сер.2-144-1 | Узлы полов жилых зданий. |
| | | ГОСТ 13579-78 | Блоки бетонные для стен подвалов. |
| | | Серия 1-136.5-16 | Окна балконные двери со спаренными и раздельными переплетами и полотнами. |
| | | Сер.1-136-10 | Двери деревянные для жилых и обществ. зданий. |
| | | Серия 1-136.5-19 | Двери деревянные входные и служебные для жилых и общественных зданий. |
| | | Сер.1.136.5-17 | Окна и балконные двери. стройным остеклением |
| | | Серия 1, 172-4 | Встроенные шкафы, шкафы-перегородки и антресоли каркасной конструкции из унифицированных блоков для жилых зданий. |
| | | Сер.2.160-1-9.2 | Детали покрытий жилых зданий. Чердачн. покрытия. |

# ВЕДОМОСТЬ ОСНОВНЫХ КОМПЛЕКТОВ РАБОЧИХ ЧЕРТЕЖЕЙ

| Часть | | Раздел | |
|---|---|---|---|
| N N | Наименование | N N | Наименование. |
| | | Ал.I ч.1 | Архитектурно-строительные чертежи |
| | | Ал.I ч. 2 | Санитарно-технические и электротехнические чертежи |
| | | Ал.I ч.3 | Сметы |
| | | Ал.I ч.4 | Спецификация оборудования |
| | | Ал.1 ч.5 | Ведомости потребности в материалах. |

Взам. инв. №

Подпись и дата

Инв. № подл.

| | | |
|---|---|---|
| Н. контр. | К. Штритер | |
| Зав. отд. | К. Тельнов | |
| Гл. кон. ст. | К. Штритер | |
| Гл. арх. пр. | Ю. Матяшев | |
| Рук. бриг. | Н. Теменбаум | |
| Архитект. | М. Шаплыко | |

Привязан:

Инв. №

Т.П. 188-25-51.85 АС ч.I

с монолитными наружными стенами

Одноэтажный 2 квартирный жилой дом с 3комнатными квартирами

| Стадия | Лист | Листов |
|---|---|---|
| Р | 3 | 60 |

Общие данные (продолжение)

КБ по железобетону им. А.А. Якушева

Ал. I ч. 1

## Общая часть:

Типовой проект N 181-25-11/1.2 одноэтажного двухквартирного жилого дома с трехкомнатными квартирами с монолитными наружными стенами входит в состав комплексной серии 25КРупнопанельных жилых домов и общественных зданий предназначенных для строительства в сельской местности в I в климатическом подрайоне, II и III климатических районов с расчетной температурой наружного воздуха -20°;-30°(основ.реш); -40°с для обычных геологических условий.

Проект дома разработан с учетом мероприятий Госгражданстроя по снижению расходов материала цемента и тепла.

Проект дома разработан КБ по железобетону им.А.А.Якушева. в соответствии с планом типового проектирования на 1984г. и заданием на проектирование, утвержденным Госстроем РСФСР. Здание II класса V степени огнестойкости II степени долговечности.

## Архитектурно-планировочное решение.

Одноэтажный двухквартирный дом состоит из 2 трехкомнатных квартир. В каждой квартире запроектированы следующие помещения: общая комната, 2спальни, кухня, прихожая, раздельный санузел, кладовая, шкаф. Вход в квартиру через остекленную веранду.

Фасад дома решен в 2 вариантах: без наличников (основной) и с наличниками.

Наружные стены могут иметь различные варианты отделки: под окраску набрызгом, декоративного раствора с гранитной или мраморной крошкой и т.д.

Фактура стен фасадов, окраска веранды и оконных переплетов решается авторами привязки проекта.

Окна приняты по серии 1.136.5-16 и 1·136.5-17.

Внутренние двери по серии 1.136-10.

Стены жилых комнат и прихожих оклеиваются обоями или окрашиваются клеевыми красками с предварительной шпаклевкой всех неровностей на стенах и перегородках.

Стены кухонь и санузлов на высоту 1.6м. окрашиваются масляной краской или облицовываются глазурованной плиткой, выше-клеевая покраска.

Потолки во всех помещениях шпаклюются с последующей расшивкой швов и побелкой.

Полы в жилых комнатах, кухнях, прихожих-дощатые

Полы в санузлах-из керамической плитки.

Все столярные изделия (окна и двери) окрашиваются белилами за 2раза.

В доме запроектированы центральное отопление, вентиляция, холодное и горячее водоснабжение, канализация, газоснабжение, электроосвещение, радиотрансляция, телевизионная и телефонная сеть.

| | | |
|---|---|---|
| Н.контр. | К.Штритер | |
| Привязан: | | |
| Зав.отд | К.Тельнов | |
| Гл.кон.отд | К.Штритер | |
| Гл.арх.пр. | Ю.Матяшев | |
| Рук.бр.К. | Н.Тененбаум | |
| Архитек | Б.Пащенко | |
| Инв.№ | Проверил | Ю.Матяшев |

Т.П. 188-25-51.85 АС ч.I
С монолитными наружными стенами.

| Одноэтажный 2квартирный жилой дом с 3 комнатными квартирами | Стадия | Лист | Листов |
|---|---|---|---|
| | Р | 4 | 60 |
| Общие данные (продолжение). | КБ по железобетону им. А.А.Якушева | | |

21559-01 6

Инв.№ подл. | Подпись и дата | Взам.инв.№

## Технико-экономические показатели.

| наименование | един. измер. | по проекту | |
|---|---|---|---|
| Строительный объем здания | куб.м | 454.00 | |
| площадь застройки | кв. м | 193.80 | |
| приведенная общая площадь | кв. м | 140.80 | |
| общая площадь | кв. м | 127.60 | |
| жилая площадь | кв. м | 80.48 | |
| площадь летних помещений | кв. м | 26.40 | |
| КI жилая площадь / общая площадь | — | 0.63 | |
| КII строительный объем / общая часть | | 5.64 | |
| общая сметная стоимость | тыс. руб | 21.36 | |
| в том числе: | | | |
| стоимость строительно-монтажных работ | тыс. руб | 21.36 | |
| стоимость 1 куб. м. здания | руб. | 35.77 | |
| стоимость 1 кв. м. жилой площади | руб. | 265.40 | |
| стоимость 1 кв.м общей приведен. пл | руб. | 151.71 | |
| стоимость 1 квартиры | тыс. руб | 10.68 | |
| расход стали натуральной на 1 кв.м приведен. общей площади | кг | 15.84 | |
| стоимость 1 кв.м. общей площади | руб. | 167.39 | |

**Внутренние стены** — несущие панели из тяжелого бетона /основное решение/ или легкого бетона /вариант/, с уменьшенным армированием толщиной 160 мм. Высота панелей - на этаж. Марка бетона - 100.

### Конструктивное решение.

**Наружные стены** — из монолитного керамзитобетона толщиной 300, 350, 400 мм соответственно для расчетных наружных температур - 20°, -30°, -40°С при плотностях бетона в сухом состоянии 1100, 1000 и 900 кг/м³. Марка бетона - 50.

**Вентиляционные блоки** — железобетонные, самонесущие, пятиканальные толщиной 300 мм, шириной 880 мм. Марка бетона принята 200. Вентблоки принимаются только при централизованном горячем водоснабжении и наличии газовых плит.

**Чердачные перекрытия** — многопустотные панели из тяжелого бетона шириной 2380 мм /основное решение/ и 1190 мм /вариант/ высотой 220 мм, с уменьшенным армированием. Марка бетона панелей перекрытия 200. Имеется также вариант панелей перекрытий шириной 1190 мм из легкого бетона марки 150, с уменьшенным армированием.

**Перегородки** — крупнопанельные гипсобетонные толщиной 80 мм /основное решение/ или керамзитобетонные /вариант/. В санузлах - железобетонные толщиной 50 мм /основное решение/ или вариант объемных сантехкабин по серии 1.188-5.

**Крыша** — деревянная из сборных стропильных щитов по основному проекту

Конструкцию утеплителя по чердачному перекрытию см. табл. 1.

| Наименование утепляющей конструкции | наименование и вид утеплителя | | температура наружного воздуха -20° | -30° | -40° |
|---|---|---|---|---|---|
| чердачное перекрытие | вариант засыпного утеплителя | керамзит $\gamma$=450 кг/м³ $\lambda$= 0.155 | 14 см | 18 см | 22 см |
| | плитный утеплитель | газобетонные плиты $\gamma$= 400 кг/м³ $\lambda$= 0.13 | 12 см | 16 см | 20 см |
| | | минераловатные плиты $\gamma$= 150 кг/м³ $\lambda$= 0.07 | 10 см | 14 см | 18 см |

Кровля - из волнистых асбестоцементных листов по основному проекту. Телеантены крепятся хомутами к специальным кронштейнам, приваренным к вентблокам.

Полы - по грунту.

Фундаменты - буронабивные сваи /основное решение/, пирамидальные сваи и малозаглубленные ленточные фундаменты /варианты/. Фундаменты запроектированы для расчетного давления на основании 0,2 МПа на глубине 1,5 - 2,0 м

| | | | |
|---|---|---|---|
| Н.контр. | К.Штритер | | Т.П. 188-25-51.85 АС ч.I |
| | | | С монолитными наружными стенами |
| Зав.отд. | К.Тельнов | | |
| Гл.кон.ст. | К.Штритер | | Одноэтажный 2 квартирный жилой дом с 3 комнатными квартирами. |
| Гл. Арх.пр. | Ю. Матяшев | | |
| Рук.бр.кон | Н.Тененбаум | | |
| Архитект. | Н.Шаплыко | | Общие данные /продолжение/ |
| Чертежн. | Н. Краснова | | |
| Провер. | Ю. Матяшев | | |

| Стадия | Лист | Листов |
|---|---|---|
| Р | 5 | 60 |

КБ по железобетону им. А.А. Якушева

Привязан:

Инв.№

Инв.№ подл. | Подпись и дата | Взам. инв.№

Ал. I ч. 1

## Ведомость объемов сборных бетонных и железобетонных конструкций по рабочим чертежам основного комплекта марки АС-

| Наименование группы элементов конструкции. | Код | Кол-во ($м^3$) | Примечание |
|---|---|---|---|
| Блоки стеновые | 583500 | 1.69 | |
| Плиты перекрытия | 584200 | 16.84 | |
| Внутренние стены | 583200 | 4.38 | |
| Перегородки | 583300 | 7.61 | |
| Прочие изделия | 589400 | 4.42 | |
| Вентблоки. | 589600 | 1.87 | |
| | | | |
| Всего бетона и железобетона. | 589999 | 36.81 | |

## Указания по производству работ в зимнее время.

При заделке и герметизации стыков и швов должны обеспечиваться прочность, монолитность и морозостойкость бетона (раствора) в стыках. Бетонные смеси и растворы для заделки стыков и швов следует приготовлять на быстротвердеющих портландцементах или на портландцементах марки 400 и выше.

Поверхность стыков и швов перед укладкой раствора методом замораживания очищать от снега и наледи и отогревать до температуры не менее + 15°С.

Марка раствора швов и стыков должна быть не менее 100.

При производстве по монтажу сборных железобетонных конструкций. в том числе следует руководствоваться указаниями СНиП III-16.80 Способы производства работ по бетонированию монолитных наружных стен в зимних условиях должны обеспечивать получение прочности бетона к моменту возможного замерзания равной 3,5 мпа (70% процентной прочности).

При производстве монолитных бетонных работ, в том числе в зимних условиях, следует руководствоваться указаниями СН и П III-15-76.

## Схема нормативных нагрузок на отм.-0.880

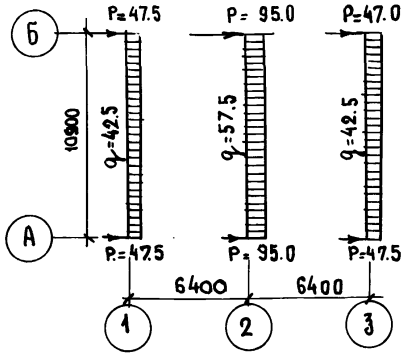


1. Равномерно-распределенные нагрузки (даны в кн/п.м сосредоточенные – в кн.

Принятые нагрузки (нормативные).

а) крыша – (в том числе снег 100 кн/м$^2$) – 135 кн/м$^2$

б) чердачное перекрытие h = 220 мм. – 3.25 кн/м$^2$ (в том числе временная нагрузка) – 0.75 кн/м$^2$

в) Внутренние стены из тяжелого бетона

г) Наружные стены из легкого бетона $\gamma$=10.00 кн/м$^2$ толщ 350мм

| | | |
|---|---|---|
| Н. контр. | К. Штритер | |
| Зав. отд. | К. Тельнов | |
| Гл. кон. от. | К. Штритер | |
| Гл. арх. пр. | Ю. Матяшев | |
| Рук. бриг. | Н. Тененбаум | |
| Архитек. | А. Швецов | |

Привязан:

Инв. №

Т.П. 188-25-51.85 АС Ч. I

с монолитными наружными стенами

Одноэтажный 2 квартирный жилой дом с 3 комнатными квартирами.

| Стадия | Лист | Листов |
|---|---|---|
| Р. | | |

Общие данные. (окончание).

КБ по железобетону им. А.А. Якушева

21559-01 8

Инв. № подл. | Подпись и дата | Взам. инв. №

Ал. I ч. 1

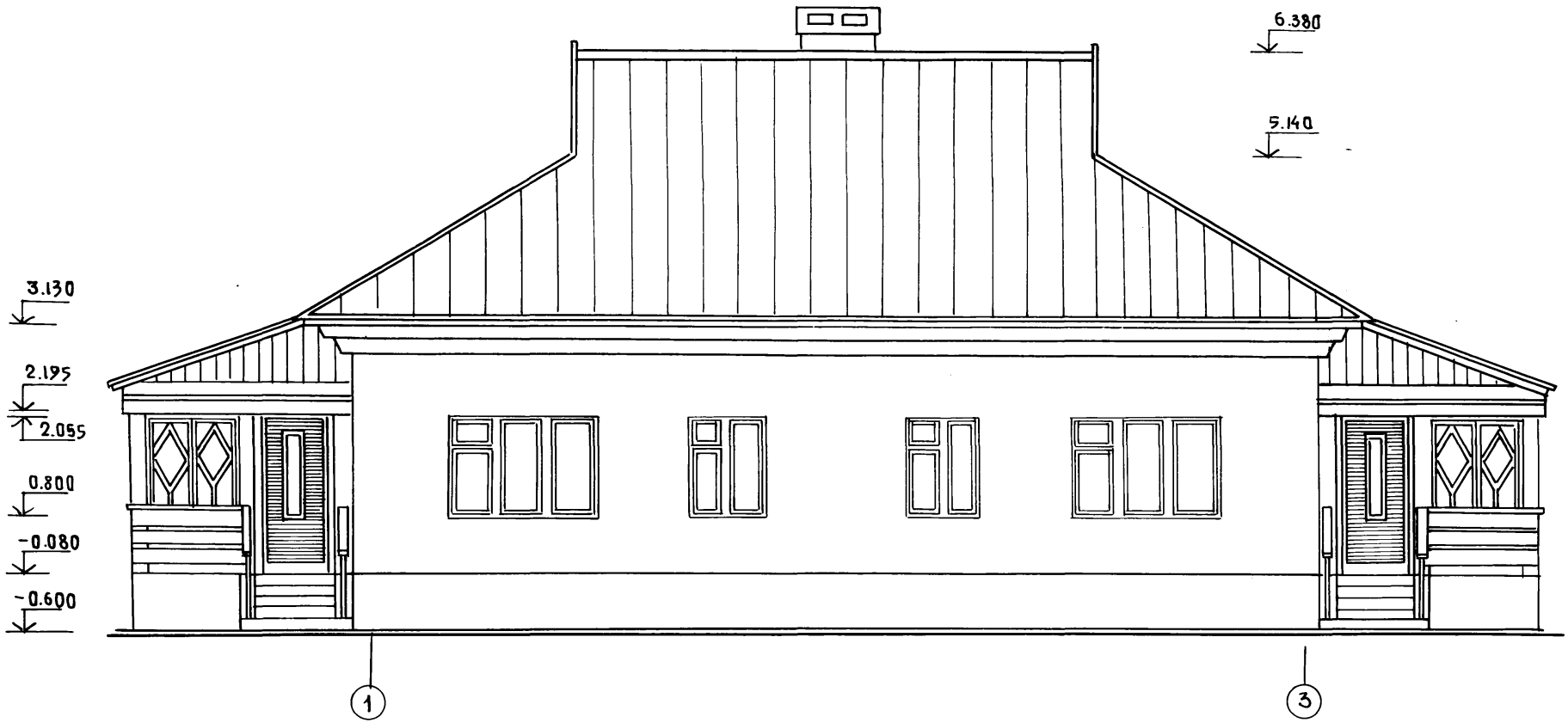


Инв №подл | Подпись и дата | Взам. инв №

| | | |
|---|---|---|
| Н. контр. | К. Штритер | |
| Зав. отд | Тельнов | |
| Гл. конс. от. | Штритер | |
| Гл. арх. пр | Матяшев | |
| Рук. бр. конс | Тененбаум | |
| Архитек | Шаплыко | |
| Проверил | Матяшев | |

Привязан:

Инв №

Т.п. 188-.25 -91.85 АС ч.I
С монолитными наружными стенами

Одноэтажный 2 квартирный жилой дом с 3 комнатными квартирами

Фасад „1-3"

| Стадия | Лист | Листов |
|---|---|---|
| Р | 7 | 60 |

КБ по железобетону им. А.А.Якушева

21559-01 9

Ал. I ч. 1

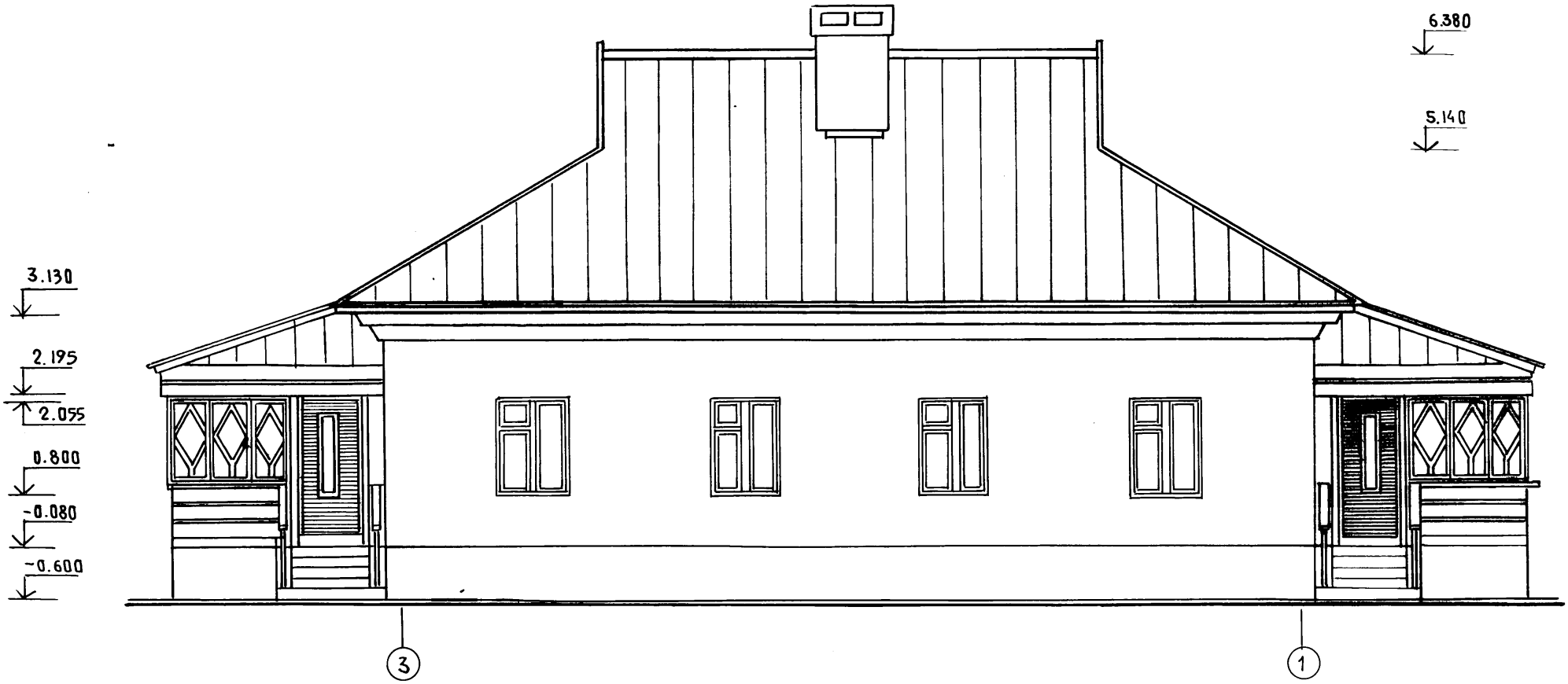


| | | |
|---|---|---|
| Инв № подл. | Подпись и дата | Взам. инв. № |

| | | | |
|---|---|---|---|
| Н. контр. | К. Штритер | | |
| Зав. отд. | Тельнов | | |
| Гл. конс. отд. | Штритер | | |
| Гл. арх. пр. | Матяшев | | |
| Рук. бр. ком. | Тененбаум | | |
| Архитект | Шапыко | | |
| Проверил | Матяшев | | |

Привязан

Инв. №

Т.п. 188-25-51.85 АС ч.I
С монолитными наружными стенами

Одноэтажный 2 квартирный жилой дом с 3 комнатными квартирами

| Стадия | Лист | Листов |
|---|---|---|
| Р | 8 | 60 |

Фасад „3-1"

КБ по железобетону им. А.А. Якушева

Ал. I ч. 1

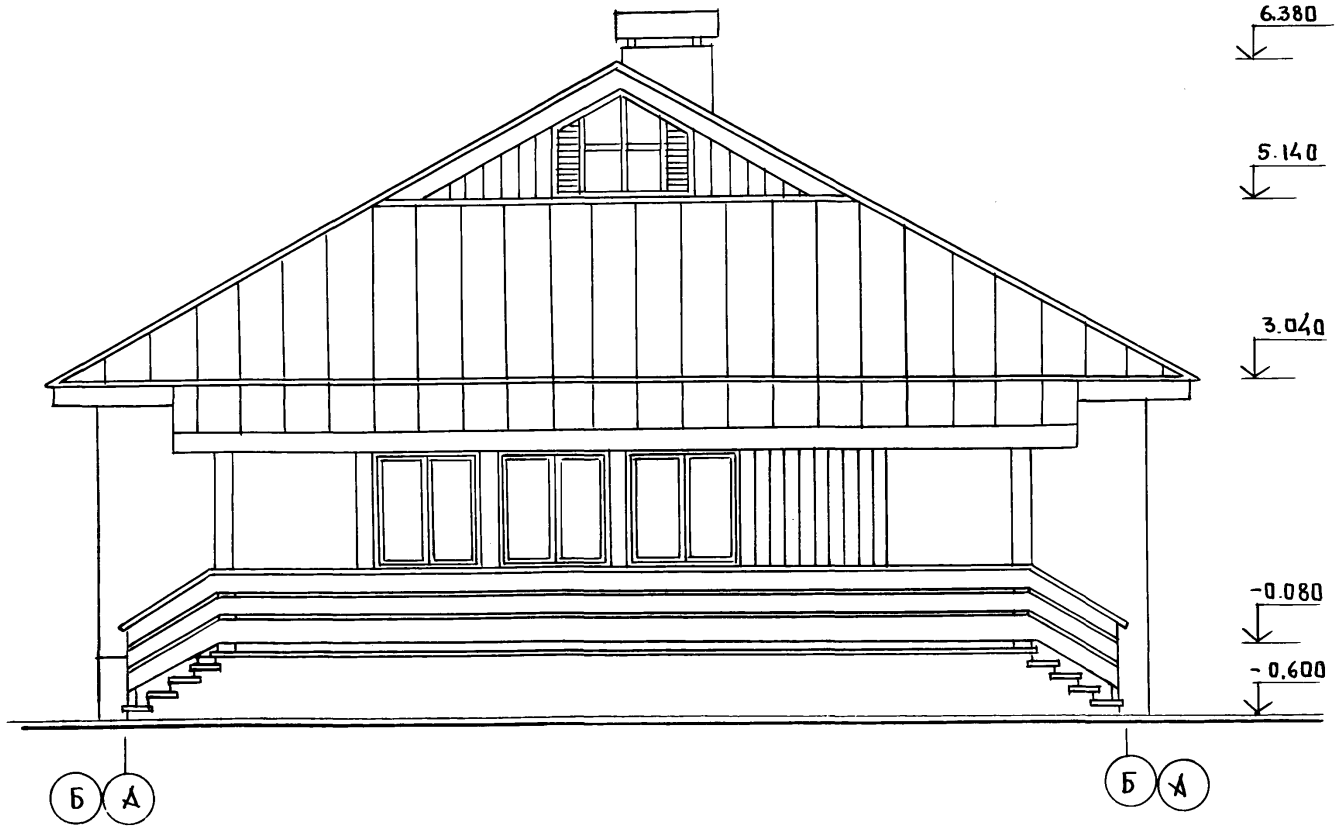


Инв № подл. | Подпись и дата | Взам. инв. №

| | | |
|---|---|---|
| Н. контр. | Штритер | |
| Зав. отд. | К. Тельнов | |
| Гл. конс. от. | К. Штритер | |
| Гл. арх. пр. | Ю. Матяшев | |
| Рук. бр. К. | И. Тененбаум | |
| Ст. архит. | Н. Шапдыко | |
| Проверил | Ю. Матяшев | |

Привязан:

Инв №

Т. П. 188-25-51.85 АС ч. I

С монолитными наружными стенами

Одноэтажный 2 квартирный жилой дом с 3 комнатными квартирами

| Стадия | Лист | Листов |
|---|---|---|
| Р | 9 | 60 |

Фасад „А-Б"

КБ по железобетону им. А.А. Якушева

Ал. I ч. 1

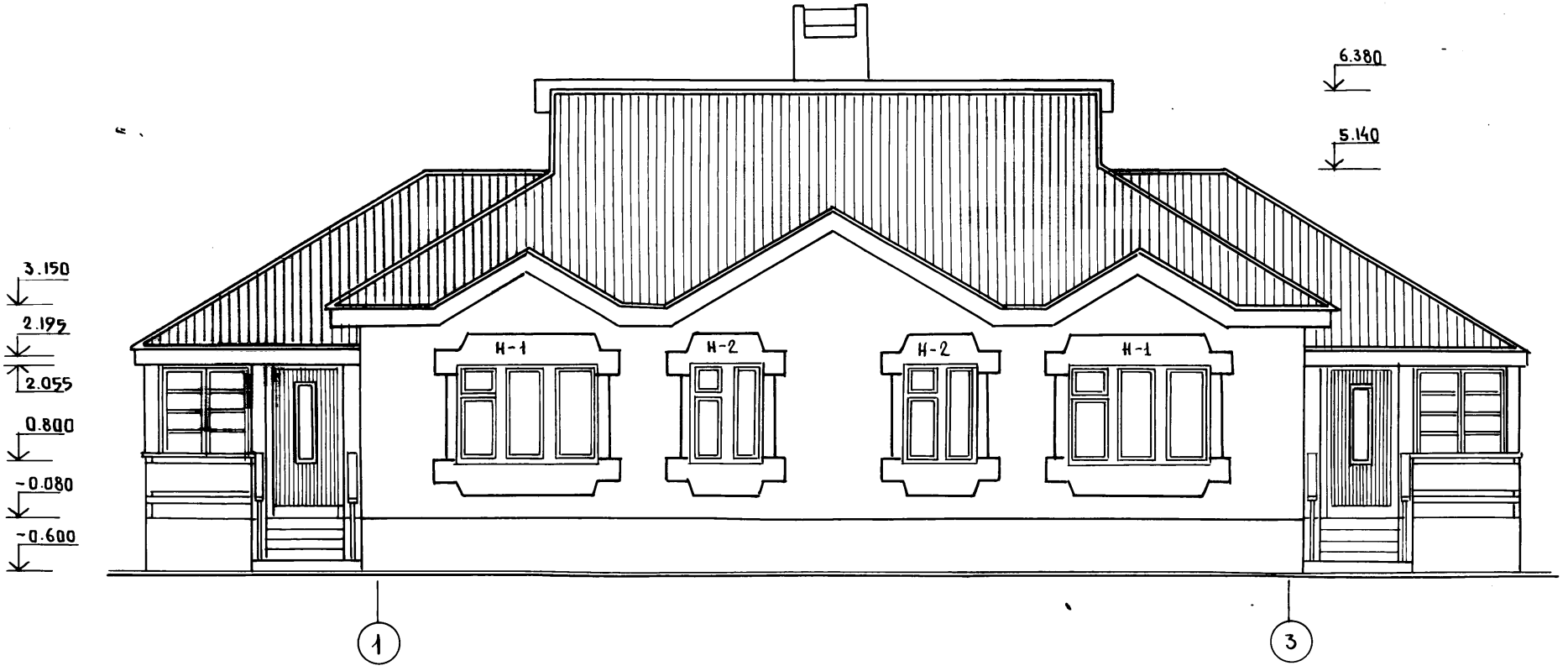


ЖЕЛЕЗОБЕТОННЫЕ НАЛИЧНИКИ Н-1; Н-2
СМОТРЕТЬ НА ЛИСТЕ АС-45.

| | | |
|---|---|---|
| Н. КОНТР. | К. ШТРИТЕР | |
| ЗАВ. ОТД. | К. ТЕЛЬНОВ | |
| ГЛ. КОН. ОТД. | К. ШТРИТЕР | |
| ГЛ. АРХ. ПР. | Ю. МАТЯШЕВ | |
| РУК. БР. КОН. | И. ТЕНЕНБАУМ | |
| АРХИТЕКТ. | И. ШАПЛЫКО | |
| ПРОВЕРИЛ | Ю. МАТЯШЕВ | |

Т.П. 188-25-51.85 АС ч. I
С МОНОЛИТНЫМИ НАРУЖНЫМИ СТЕНАМИ

ПРИВЯЗАН:

Инв. №

Одноэтажный 2 квартирный жилой дом с 3 комнатными квартирами

| СТАДИЯ | ЛИСТ | ЛИСТОВ |
|---|---|---|
| Р | 10 | 60 |

ФАСАД 1-3
/ВАРИАНТ/

КБ по железобетону им. А.А. Якушева

Инв. № подл. | Подпись и дата | Взам. инв. №

21559-01 12

Ал. I ч. 1

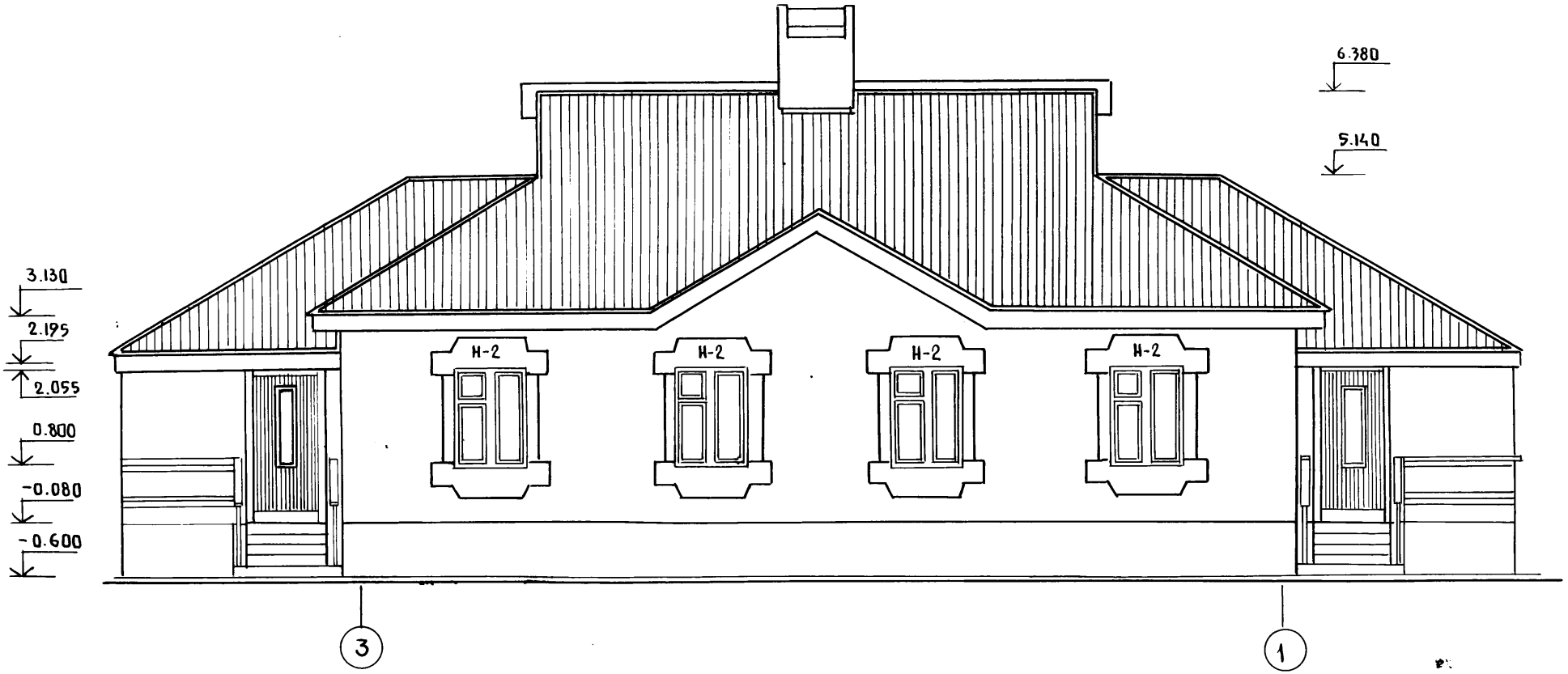


Железобетонные наличники Н-2
смотреть на листе АС-45

| | | | |
|---|---|---|---|
| Н. контроль | К. Штритер | | |
| Зав. отд | К. Тельнов | | |
| Гл. кон. отд | К. Штритер | | |
| Гл. арх. пр | Ю. Матяшев | | |
| Рук. бр. кон | Ш. Теменбаум | | |
| Архитект | Н. Шапыко | | |
| Проверил | Ю. Матяшев | | |

Привязан:

Инв. №

Т.П. 188-25-51.85 АС ч. I
С монолитными наружными стенами

Одноэтажный 2 квартирный жилой дом с 3 комнатными квартирами

| Стадия | Лист | Листов |
|---|---|---|
| Р | 11 | 60 |

Фасад 3-1
/вариант/

КБ по железобетону им. А.А. Якушева

21559-01 13

Инв. № подл. | Подпись и дата | Взам. инв. №

Ал. I ч. 1

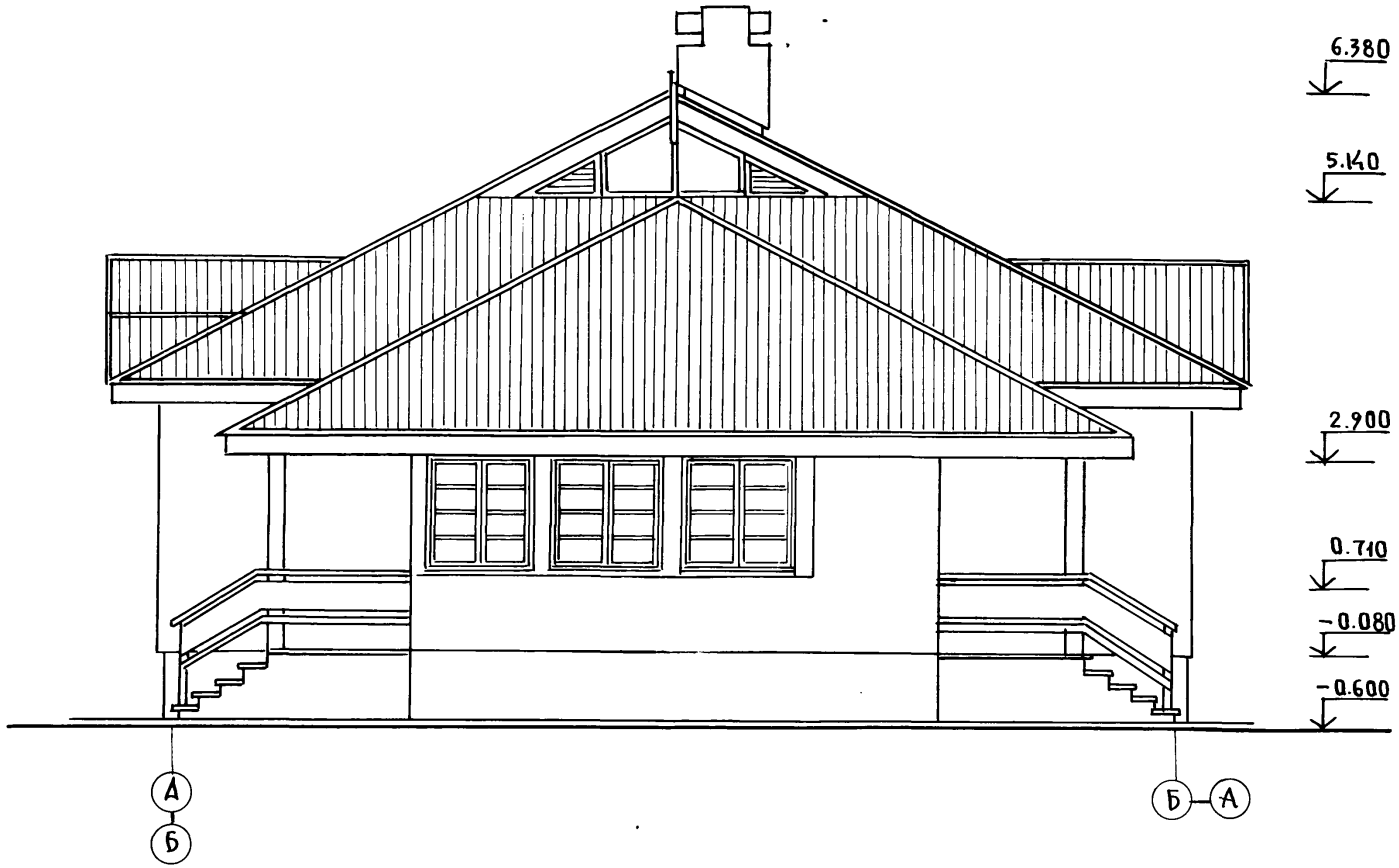


Фасад Б-А зеркален фасаду А-Б

Инв № подл | Подпись и дата | Взам. инв №

| | | | |
|---|---|---|---|
| Н. контроль | К. Штритер | | |
| Зав. отд | К. Гельнов | | |
| Гл. конс отд | К. Штритер | | |
| Гл. арх. пр | Ю. Матяшев | | |
| Рук. бр. конс | Л. Тененбаум | | |
| Архитект | Н. Шаплыко | | |
| Проверил | Ю. Матяшев | | |

Привязан:

Инв №

Т.П. 188-25-51.85 Ал АС ч.I
С монолитными наружными стенами

Одноэтажный 2 квартирный жилой дом с 3 комнатными квартирами

| Стадия | Лист | Листов |
|---|---|---|
| Р | 12 | 60 |

Фасад А-Б / вариант /

КБ по железобетону им. А.А. Якушев

21559-01 14

Ал. I ч. 1

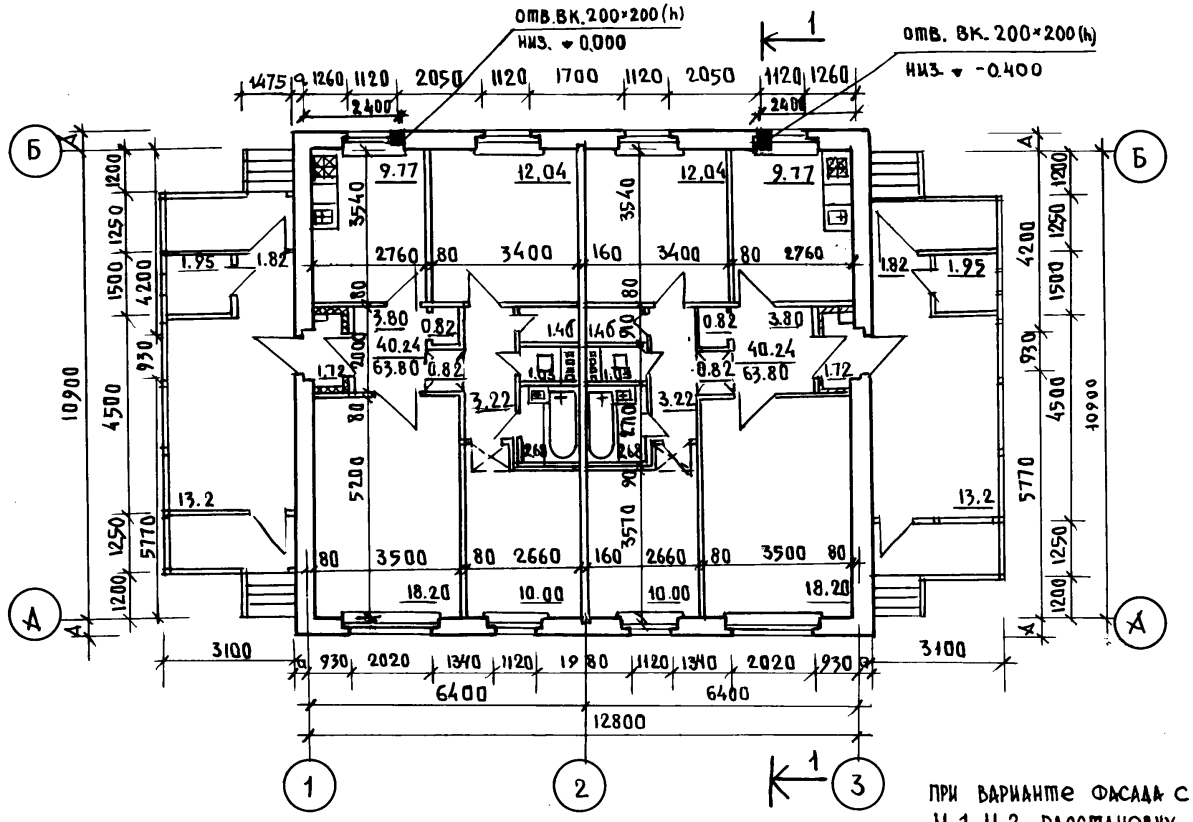


При варианте фасада с н/б наличниками Н-1, Н-2 расстановку закладных деталей Д3-2 и узлы крепления наличников смотри на листах АС-45, АС-46

Таблица привязки стен

| Привязка стен | t°-наружного воздуха | | |
|---|---|---|---|
| | -20° | -30° | -40° |
| А | 300 | 350 | 400 |
| а | 220 | 270 | 320 |
| $А_1$ | 250 | 300 | 350 |
| $а_1$ | 170 | 220 | 270 |

Согласовано: ВК Молчанов; ОВ Макрушкин; Э; СС Хопер

Инв. № подл. | Подпись и дата | Взам. инв. №

Привязан:

Инв. №

| | | |
|---|---|---|
| И. контр. | К. Штритер | |
| Зав. отд. | К. Тельнов | |
| Гл. кон. отд. | К. Штритер | |
| Гл. арх. пр. | Ю. Матяшев | |
| Рук. бр. кон. | Ц. Тененбаум | |
| Архитект. | Ц. Шапыко | |
| Проверил | Ю. Матяшев | |

ТП. 188-25-51.85 АС 4/I
С монолитными наружными стенами

Одноэтажный, 2 квартирный жилой дом с 3 комнатными квартирами

План

| Стадия | Лист | Листов |
|---|---|---|
| Р | 13 | 60 |

КБ по железобетону им. А. А. Якушева

21559-01 15

Ал. I ч. 1

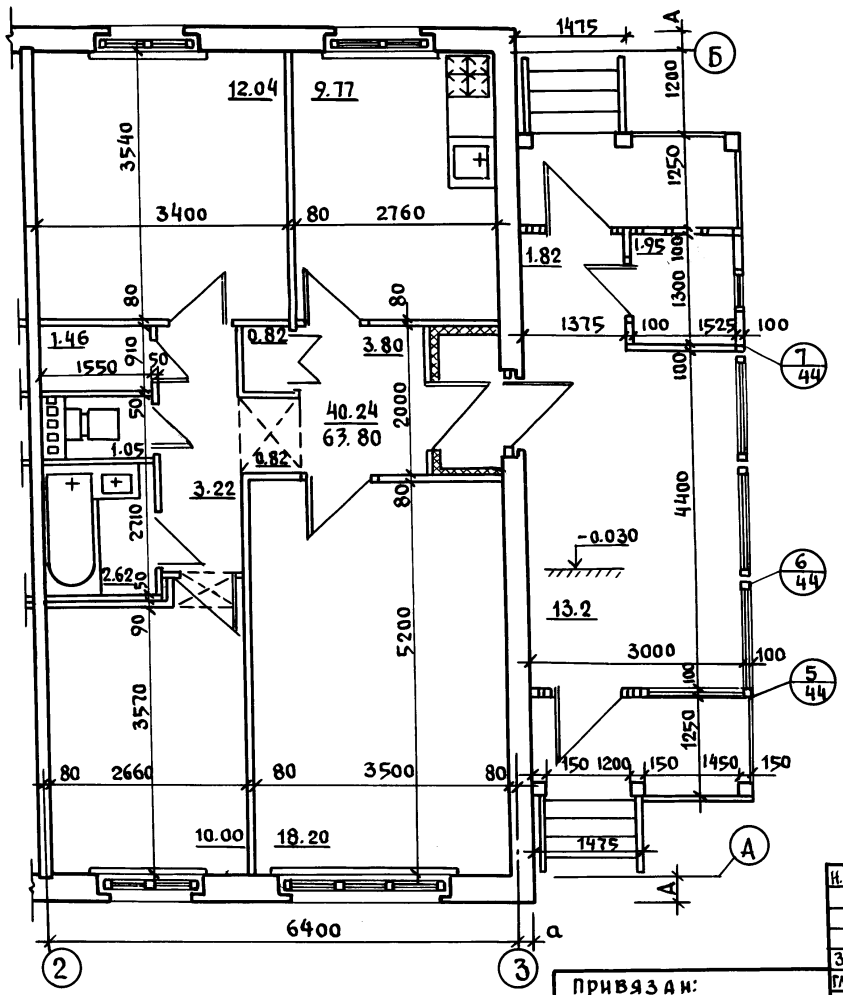


## Таблица привязки стен

| Привязка стен | t° наружного воздуха | | |
|---|---|---|---|
| | -20° | -30° | -40° |
| А | 300 | 350 | 400 |
| а | 220 | 270 | 320 |

Данный чертеж смотреть совместно с листом АС-13.

Привязан:

Инв. №

| | | |
|---|---|---|
| Н. контр. | К. Штритер | |
| Зав. отд | К. Тельнов | |
| Гл. кон. отд | К. Штритер | |
| Гл. арх. пр | Ю. Матяшев | |
| Рук. бр. кон | Н. Тененбаум | |
| Архитект | Н. Шаплыко | |
| Чертежн | Н. Краснова | |
| Провер. | Ю. Матяшев | |

Т.П. 188 25-71.85 АС ч. I
с монолитными наружными стенами

Одноэтажный 2 квартирный жилой дом с 3 комнатными квартирами

| Стадия | Лист | Листов |
|---|---|---|
| Р | 14 | 60 |

Фрагмент плана

КБ по железобетону им. А.А. Якушева

Инв. № подл. | Подпись и дата | Взам. инв. №

21559-01 16

Ал. I ч. 1

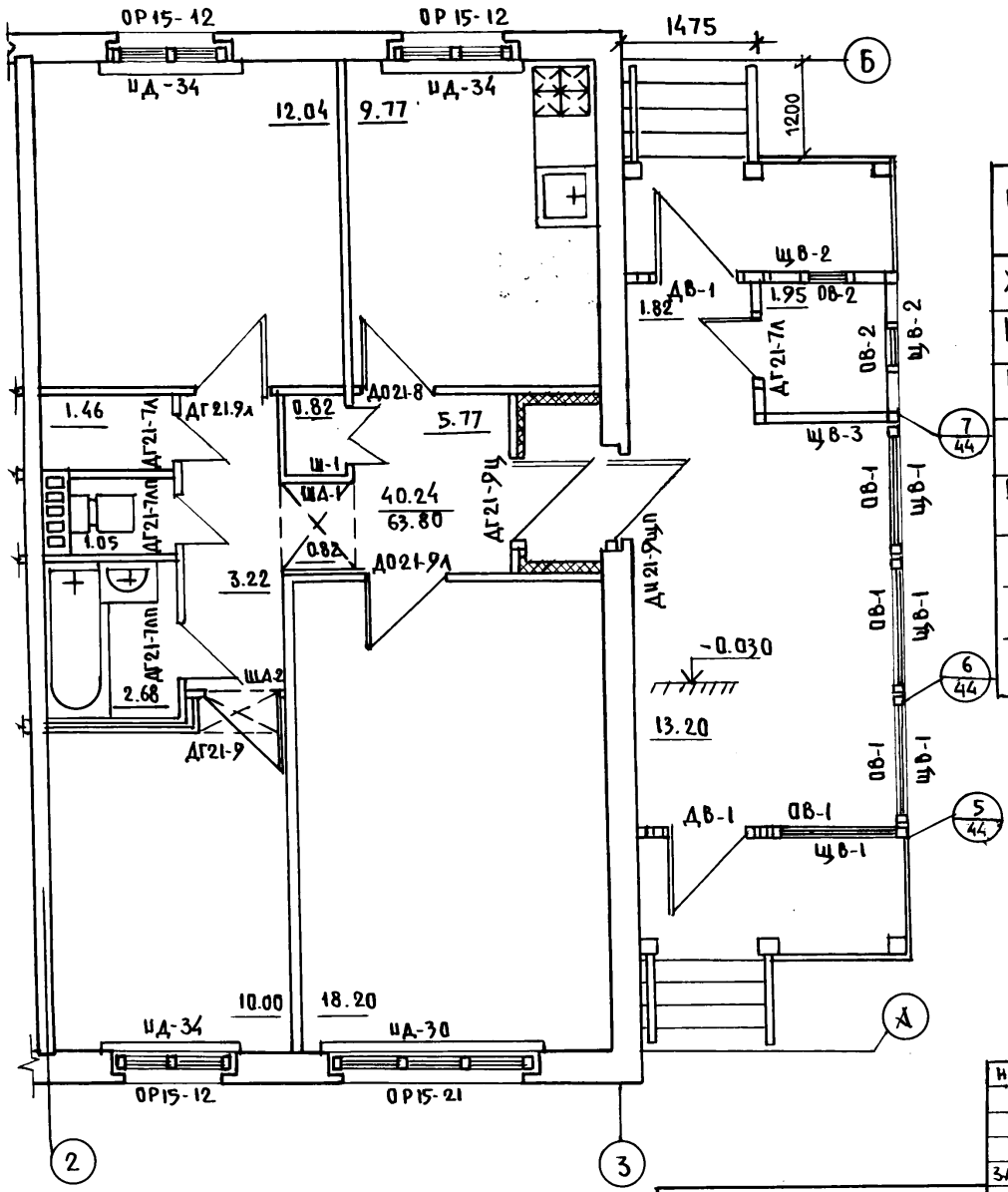


| Наименование | Пол | | | | Потолок | Стены и перегородки |
|---|---|---|---|---|---|---|
| | Площадь м² | № листа | Серия | Перекрыт. | | |
| Жилые комнаты | 80.4 | АС-34 | | Дощатые | Побелка | Обои улучшенного качества клеевая окраска |
| Коридоры | 19.62 | —"— | | | | |
| Кухни | 19.54 | —"— | — | Дощатое | | Маслян. панель h=1.6м выше клеевая окраска |
| Санузлы | 7.45 | — | — | Керамич. плитка | Масляная окраска | Масляная окраска глазурованная плитка h=1.6м |
| Встроен. шкафы кладовые | 4.56 | АС-34 | — | Дощатое | Побелка | Масляная окраска |
| Антресоли | 2.54 | — | — | | | |
| Окна | Масляная окраска за 2 раза | | | | | |
| Двери | | | | | | |

План в осях „1-2" зеркален плану в осях „2-3"

Привязан:

Инв. №

| | | |
|---|---|---|
| Н. контр. | К. Штритер | |
| Зав. отд. | К. Тельнов | |
| Гл. кон. отд. | К. Штритер | |
| Гл. арх. пр. | Ю. Матяшев | |
| Рук. бр. кон. | И. Тененбаум | |
| Архитек. | Ц. Шаплыко | |
| Чертежи | Н. Краснова | |
| Проверил | Ю. Матяшев | |

Т.П. 188-25-51.85 АС ч. I
с монолитными наружными стенами

Одноэтажный 2 квартирный жилой дом с 3 комнатными квартирами

Фрагмент плана отделочных работ в осях „2-3"

| Стадия | Лист | Листов |
|---|---|---|
| Р | 15 | 60 |

КБ по железобетону им. А.А. Якушева

Взам. инв. № | Подпись и дата | Инв. № подл.

21559-01 17

Ал. I ч. 1

# Разрез 1-1

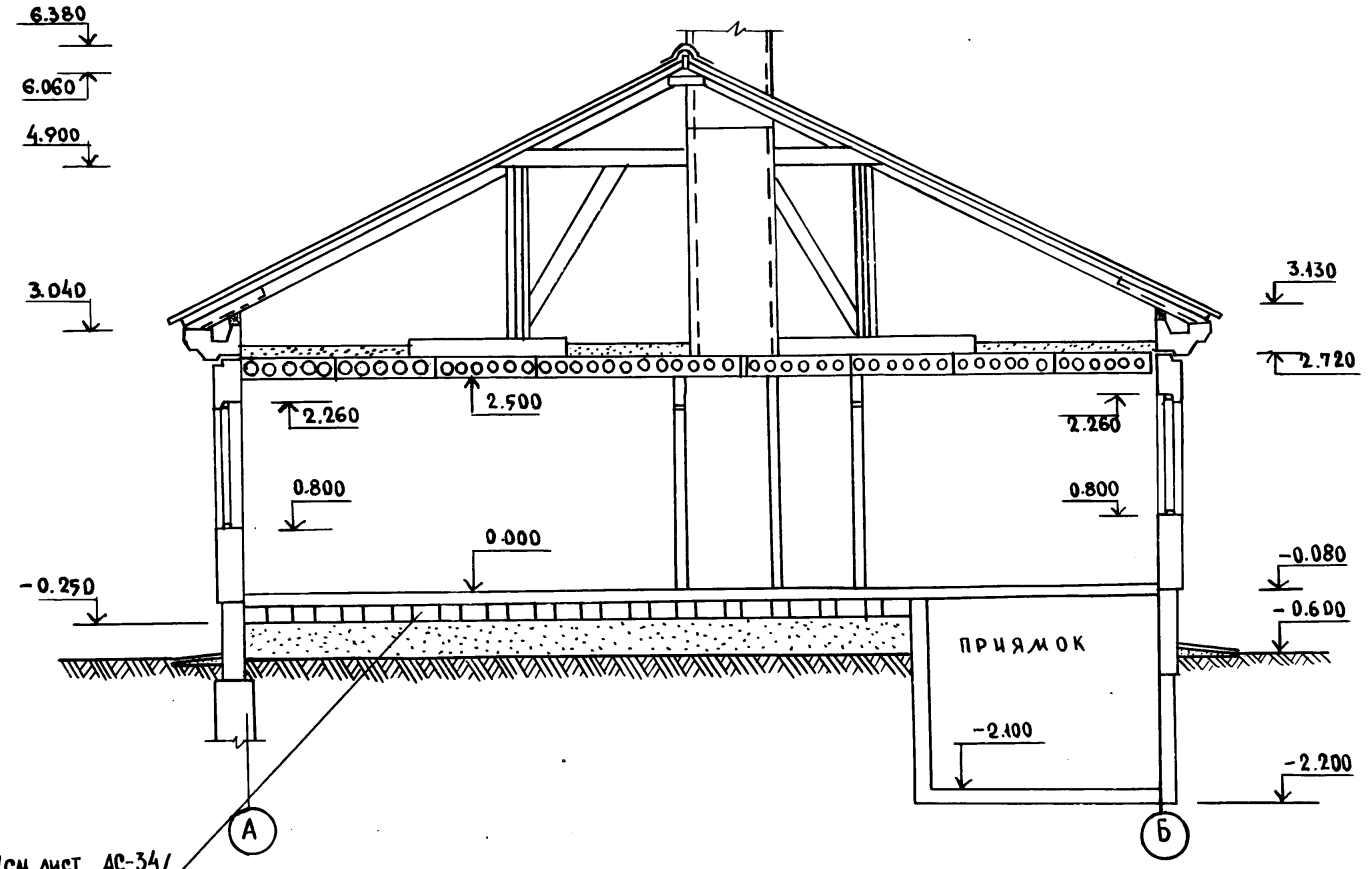


| | | |
|---|---|---|
| Инв.№ подл. | Подпись и дата | Взам. инв.№ |
| | | |

| | | |
|---|---|---|
| Н. контр. | К. Штритер | |
| Зав. отд. | К. Тельнов | |
| Гл. кон. от. | К. Штритер | |
| Гл. арх. пр. | Ю. Матяшев | |
| Рук. бр. кон. | И. Тененбаум | |
| Архитек. | Б. Пащенко | |
| Проверил | Ю. Матяшев | |

Привязан:

Инв.№

Т.п. 188-25-71.85 АС ч.I
С монолитными наружными стенами

Одноэтажный 2 квартирный жилой дом с 3 комнатными квартирами

| Стадия | Лист | Листов |
|---|---|---|
| Р | 16 | 60 |

Разрез 1-1

КБ по железобетону им. А.А. Якушева

Ал. I ч. 1

## План свайного поля.

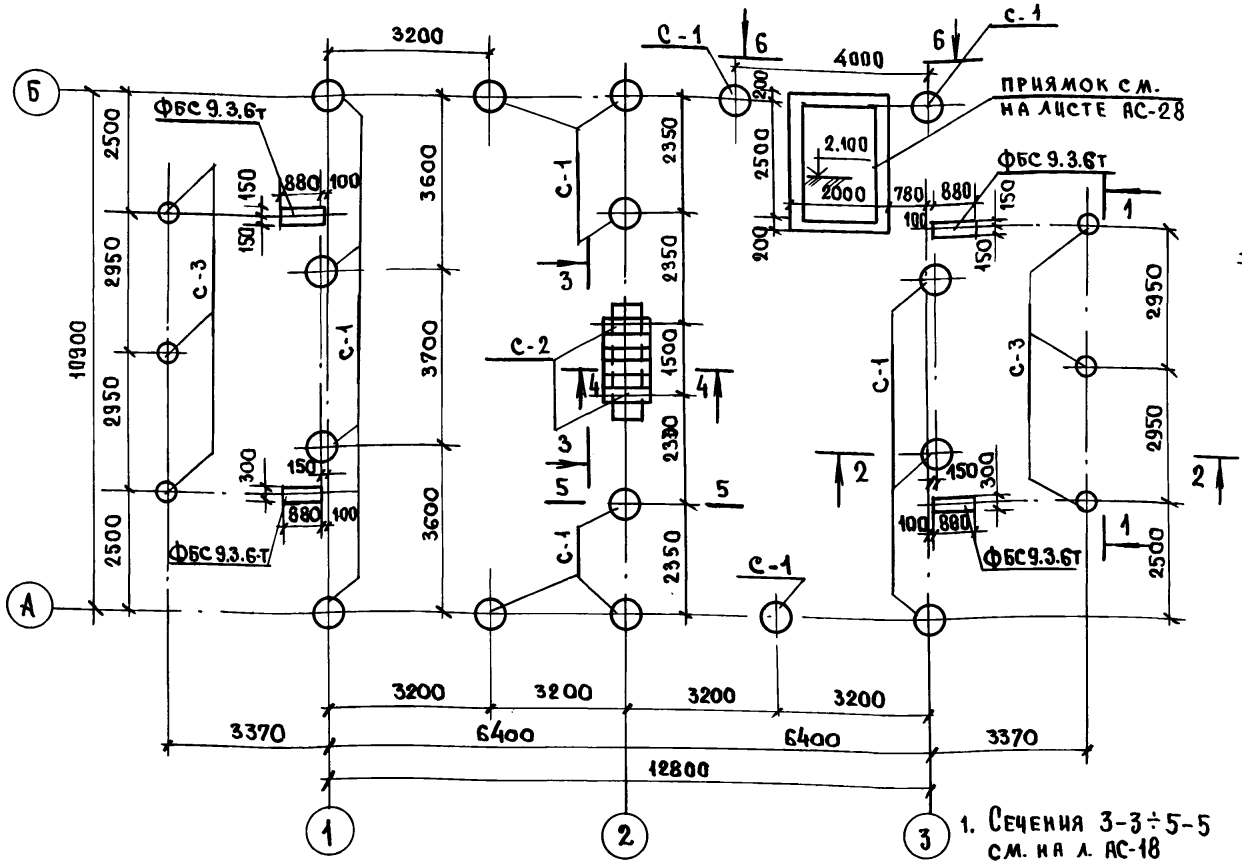


## 1-1

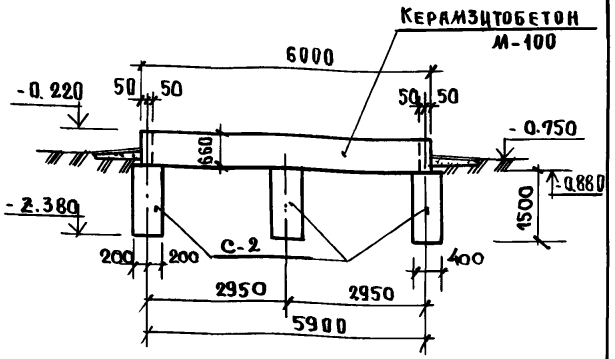


## 2-2

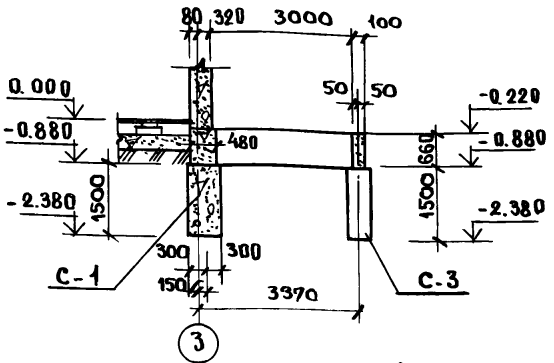


1. Сечения 3-3÷5-5 см. на л. АС-18

2. Сваи разработаны для грунтов глинистых с консистенцией $J_L = 0.2$.

3. Несущая способность свай 12т. (С-1).

4. Фундаменты запроектированы для однородных, непросадочных, непучинистых грунтов, при отсутствии грунтовых вод.

5. Отметки низа свай уточнить при привязке к проекта в зависимости от глубины промерзания грунтов.

### Таблица свай.

| Наименование | Отметка верха | Отметка низа | Длина мм. | Диаметр свай мм. |
|---|---|---|---|---|
| С-1 | -0.880 | -2.380 | 1500 | 600 |
| | -0.080 | -1.580 | 1500 | |
| С-2 | -1.280 | -2.280 | 1000 | 600 |
| С-3 | -0.880 | -2.380 | 1500 | 400 |

Привязан:

Инв. №

| | | |
|---|---|---|
| Н. Контр. | К. Штритер | |
| Зав. отд. | К. Тельнов | |
| Гл. констр. | К. Штритер | |
| Рук. бриг. | Н. Тененбаум | |
| Вед. инж. | Е. Смирнова | |
| Техник | С. Агафонова | |
| Провер. | Н. Тененбаум | |

**Т. П. 188-25-51.85 4.1 АС**

**С монолитными наружными стенами**

Одноэтажный 2 квартирный жилой дом с 3 комнатными квартирами.

| Стадия | Лист | Листов |
|---|---|---|
| Р. | 17 | 60 |

План свайного поля, Сечение 2-2, Развертка по 1-1. Буронабивные сваи.

КБ по железобетону им. А.А. Якушева

Взам. инв. № | Подпись и дата | Инв. № подл.

Ал. I ч. 1

# Развертка по оси „А"

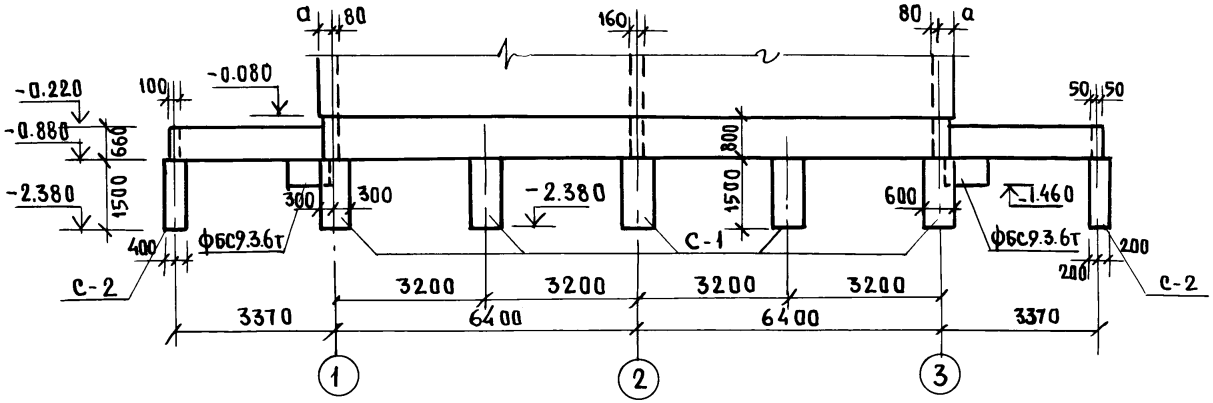


## 3-3

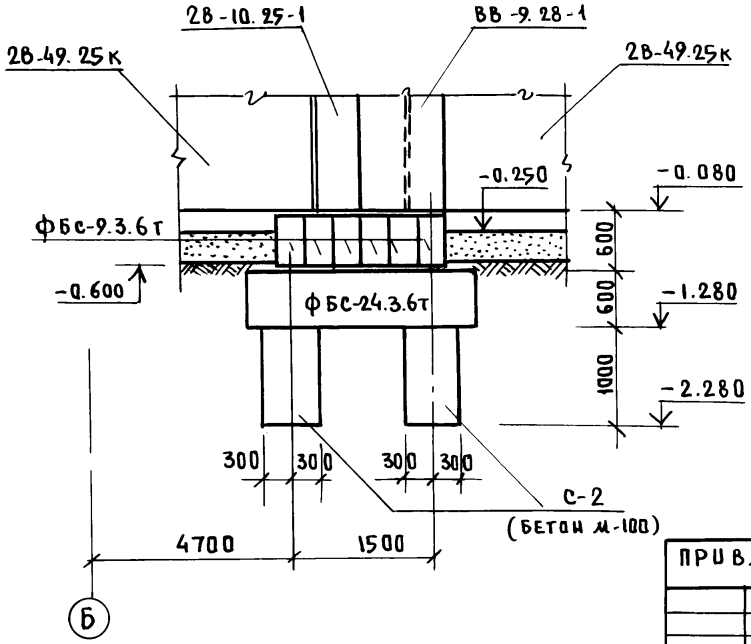


## 4-4

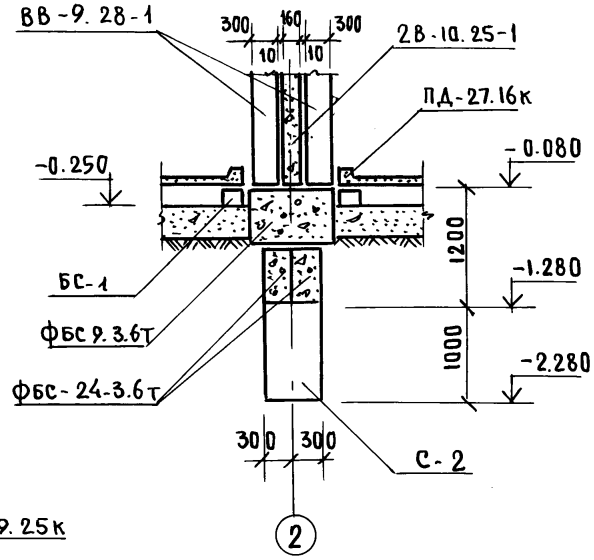


## 5-5

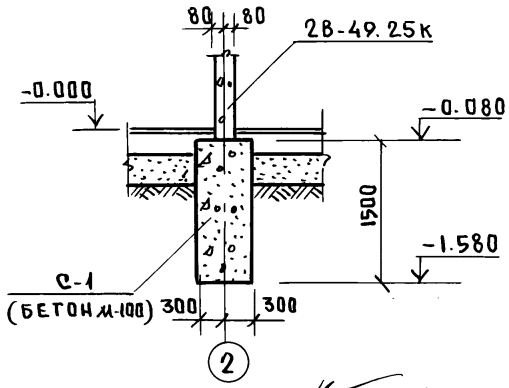


| | | |
|---|---|---|
| Н.контр. | Штритер | |
| Зав.отд. | Гельнов | |
| Гл.конст. | Штритер | |
| Рук.бриг | Тененбаум | |
| Вед.инж | Смирнова | |
| Проверил | Тененбаум | |

Привязан:

Инв.№

Т.п. 188-25-71.85 АС ч.I

С монолитными наружными стенами

Одноэтажный 2 квартирный жилой дом с 3 комнатными квартирами

| Стадия | Лист | Листов |
|---|---|---|
| Р | 18 | 60 |

Развертка по оси „А" Сечения 3-3 ÷ 5-5 Буронабивные сваи

КБ по железобетону им. А.А. Якушева

Инв.№ подл. | Подпись и дата | Взам.инв.№

## Развертка по осям „1" и „3"

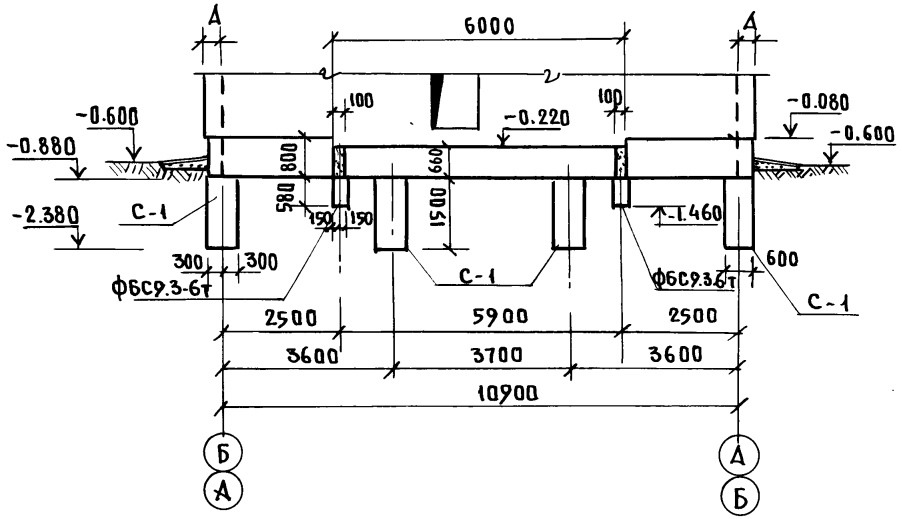


## 6-6

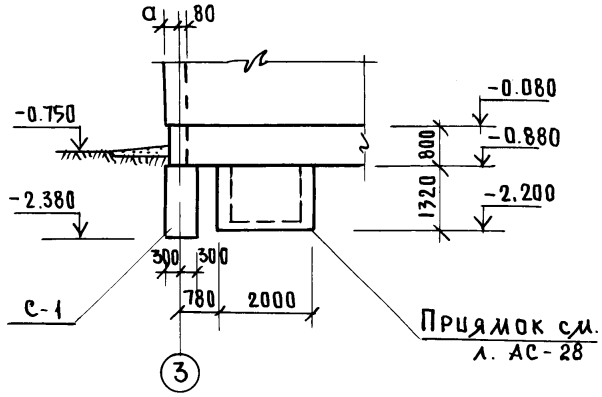


## Развертка по оси „2"

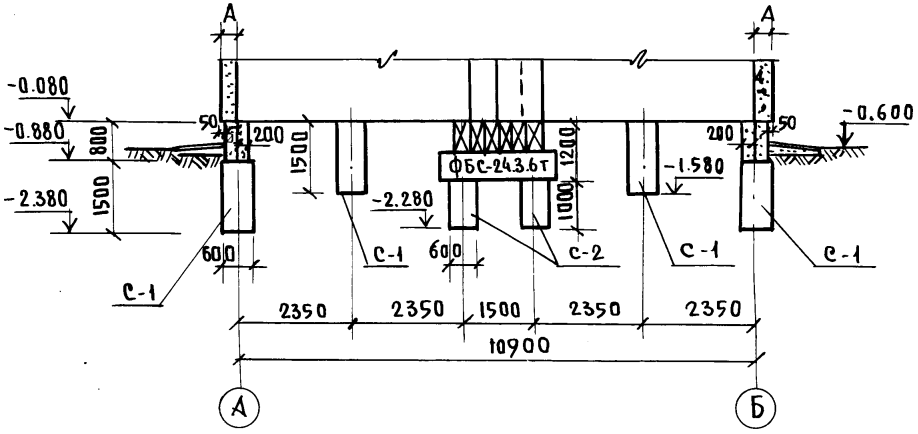


Инв.№ подл. | Подпись и дата | Взам.инв.№

Привязан:

Инв.№

| | | | |
|---|---|---|---|
| Н. контр. | Штритер | | |
| Зав. отд. | Тельнов | | |
| Гл. конс. от. | Штритер | | |
| Рук. бриг. | Тененбаум | | |
| Вед. инж. | Смирнова | | |
| Провер. | Тененбаум | | |

Т.П. 188-25-51.85 АС ч.1

С монолитными наружными стенами

Одноэтажный 2 квартирный жилой дом с 3 комнатными квартирами

| Стадия | Лист | Листов |
|---|---|---|
| Р | 19 | 60 |

Развертки по осям „1"; „2"; „3"; по 6-6 Буронабивные сваи

КБ по железобетону им. А.А. Якушева

21559-01 21

Ал. I ч. 1

## План свайного поля

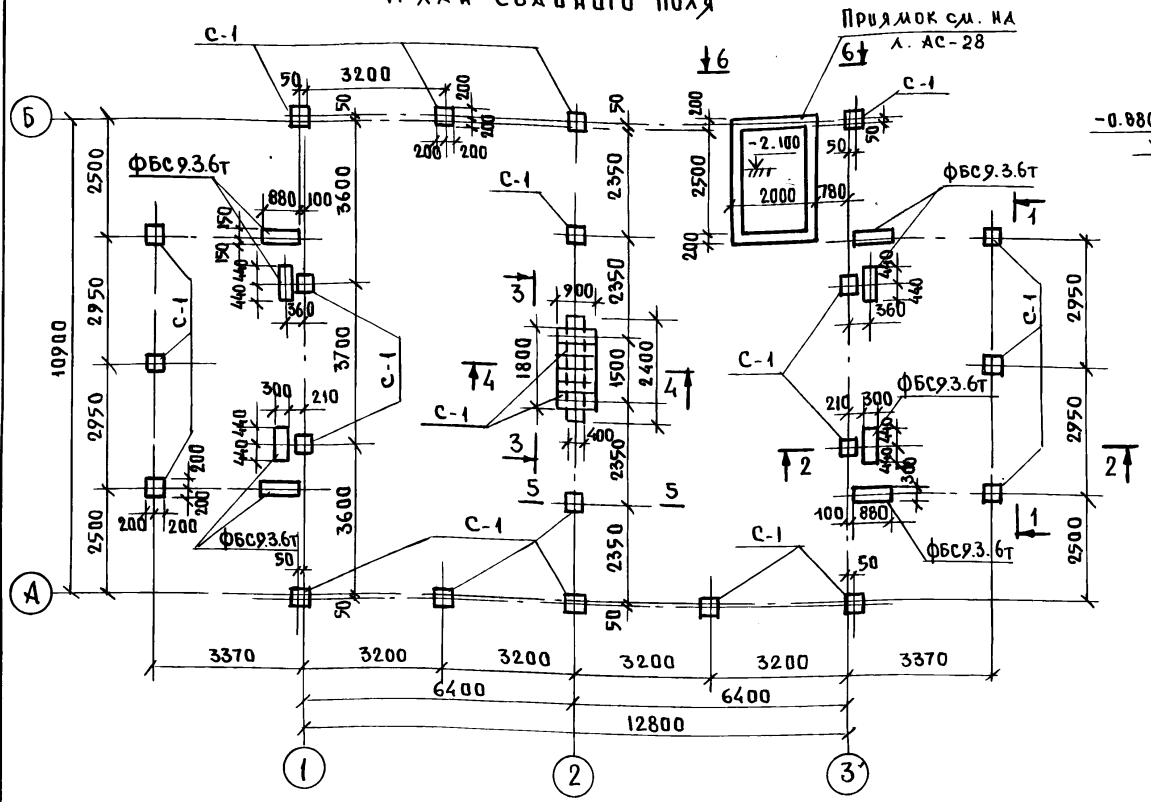


## 1-1

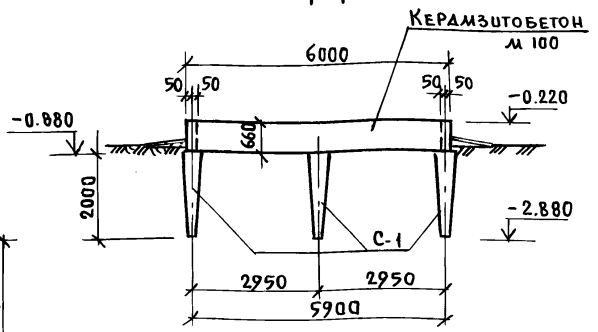


## 2-2

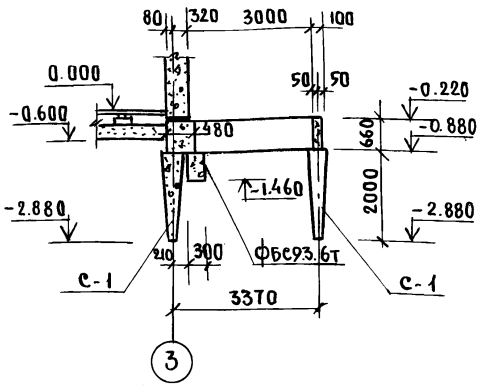


1. Сваи разработаны для грунтов средней плотности, пылеватых с „Е" не более 0.75
2. Несущая способность сваи 18т
3. Сечения 3-3 ÷ 5-5 см на л. АС-21.
4. Фундаменты запроектированы для однородных, непросадочных, непучинистых грунтов при отсутствии грунтовых вод.

| | | |
|---|---|---|
| Н. контр. | Штритер | |
| Зав. отд. | Тельнов | |
| Гл. конст. | Штритер | |
| Рук. бриг | Тененбаум | |
| Вед. инж. | Смирнова | |
| Техник | Агафонова | |
| Провер. | Тененбаум | |

Привязан:

Инв №

Т.п. 188-25-51.85 АС ч.I
с монолитными наружными стенами

Одноэтажный 2 квартирный жилой дом с 3 комнатными квартирами

План свайного поля
Развертка по 1-1, сечение 2-2 / Вариант пирамидальных свай

| Стадия | Лист | Листов |
|---|---|---|
| Р | 20 | 60 |

КБ по железобетону им. А.А. Якушева

21559-01 22

Инв. № подл. | Подпись и дата | Взам. инв. №

## Развертка по оси „А"

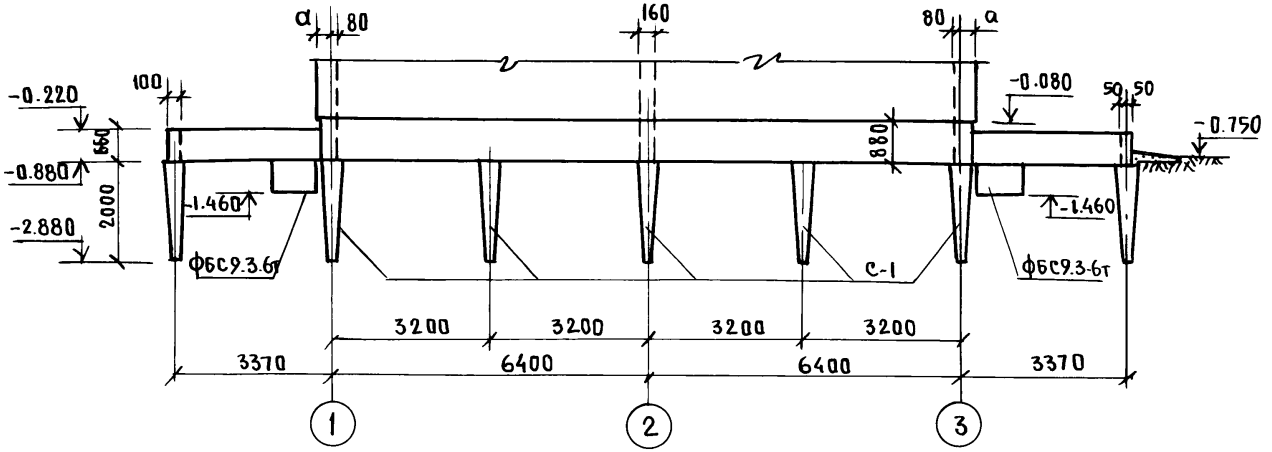


## 4-4

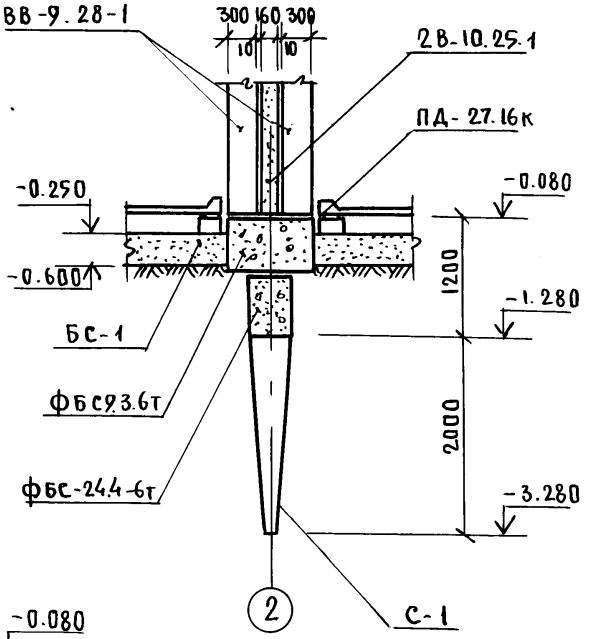


## 3-3

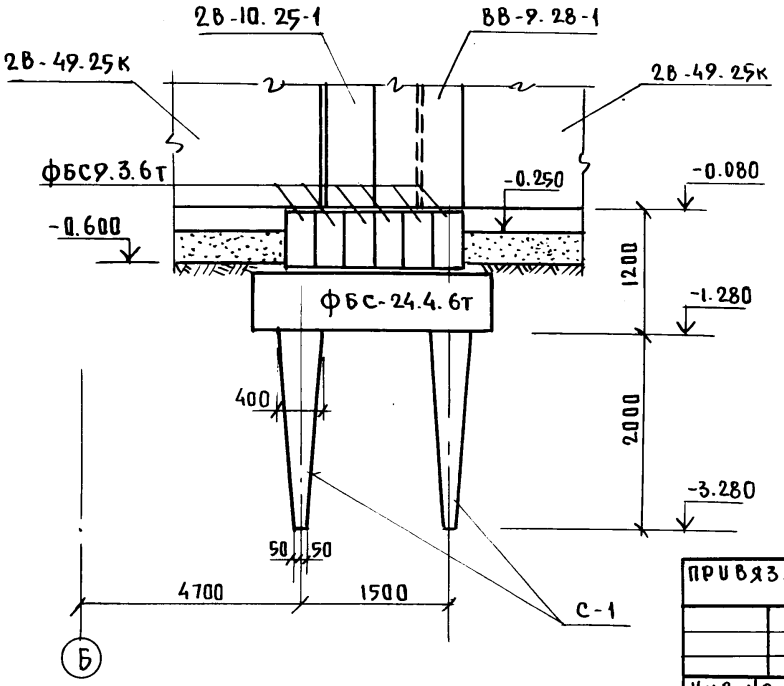


## 5-5

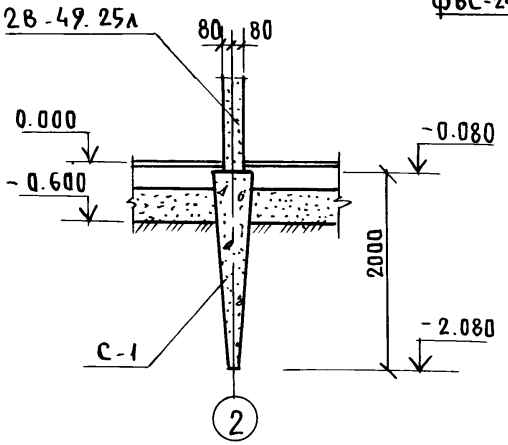


| | | |
|---|---|---|
| Н. контр. | Штритер | |
| Зав. отд. | К. Тельнов | |
| Гл. кон. отд. | К. Штритер | |
| Рук. бриг | Тененбаум | |
| Вед. инж | Смирнова | |
| Провер. | Тененбаум | |

Привязан:

Инв №

Т.П. 188-25-51.85 АС ч.I

С монолитными наружными стенами

Одноэтажный 2 квартирный жилой дом с 3 комнатными квартирами

Развертка по оси „А" Сечения 3-3 ÷ 5-5 /Вариант пирамидальных свай/

| Стадия | Лист | Листов |
|---|---|---|
| Р | 21 | 60 |

КБ по железобетону им. А.А. Якушева

Инв № подл. | Подпись и дата | Взам. инв №

Ал. I ч. 1

## Развертка по осям „1" и „3"

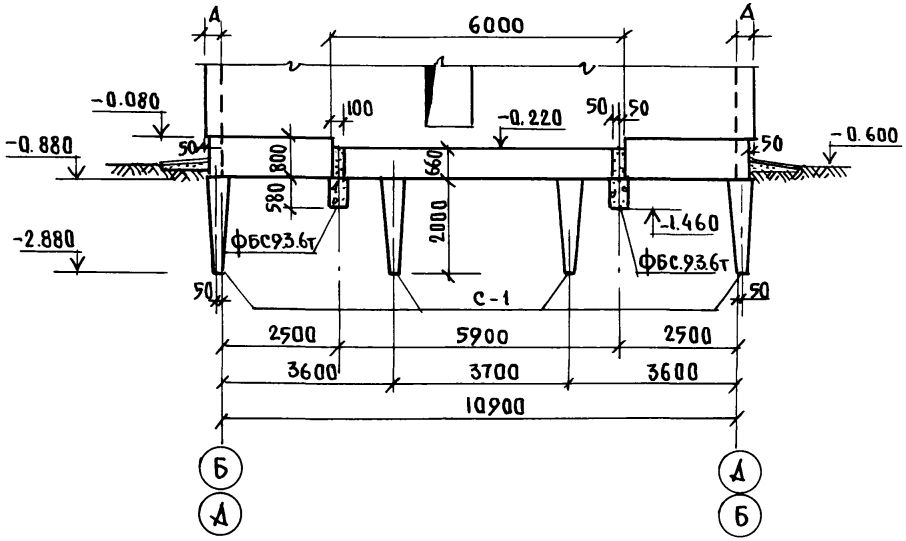


## 6-6

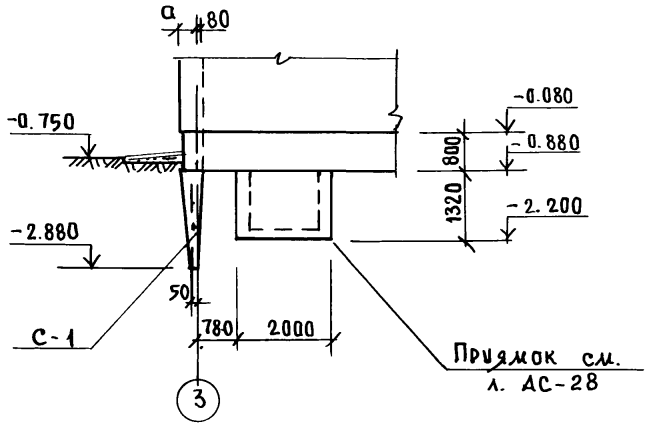


## Развертка по оси „2"

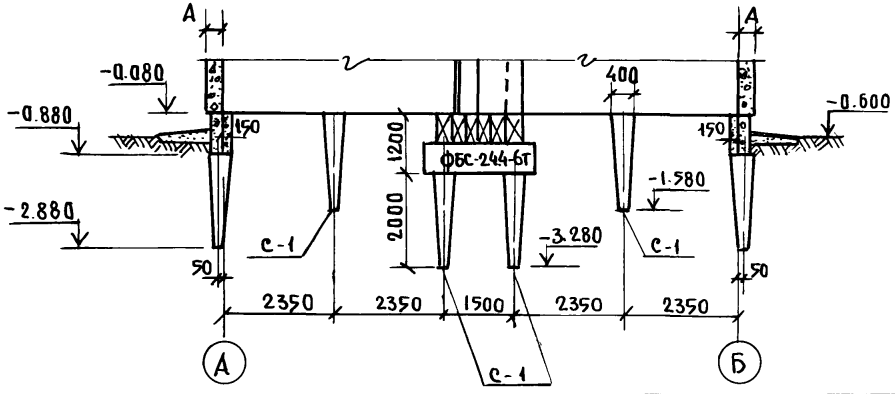


| | | | |
|---|---|---|---|
| Н. контр. | Штритер | | |
| Зав. отд. | Тельнов | | |
| Гл. кон. отд. | Штритер | | |
| Рук. бриг. | Тененбаум | | |
| Вед. инж. | Смирнова | | |
| Провер. | Тененбаум | | |

Т.П. 188-25-51.85. АС ч. I

С монолитными наружными стенами

Одноэтажный 2 квартирный жилой дом с 3 комнатными квартирами

| Стадия | Лист | Листов |
|---|---|---|
| Р | 22 | 60 |

Развертки по осям „1", „2", „3" и по 6-6 /вариант пирамидальных свай/

КБ по железобетону им. А.А. Якушева

Привязан:

Инв №

Инв № подл. | Подпись и дата | Взам. инв. №

21559-01 24

# План фундаментов

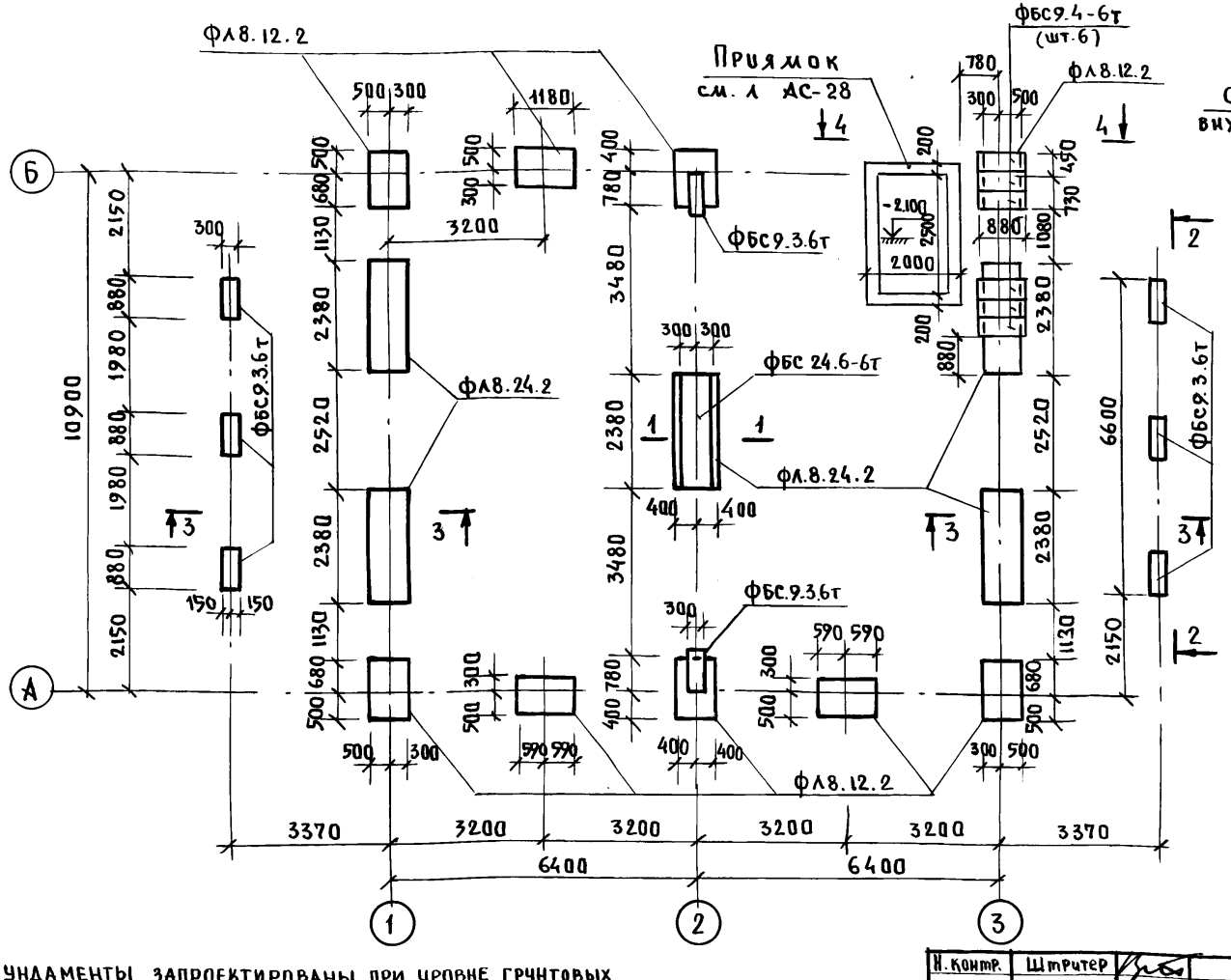


## 1 – 1

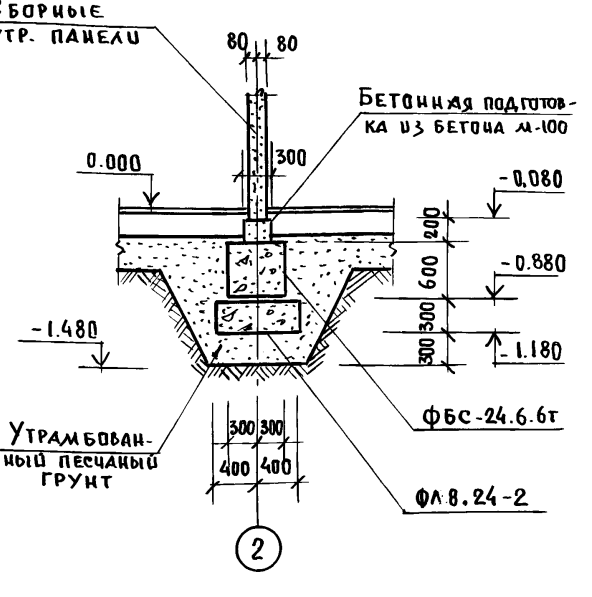


1. Сеч. 2-2 ÷ 4-4 см. лист АС-24.
2. Устройство фундаментов следует выполнять в соответствии с „Руководством по проектированию оснований и фундаментов на пучинистых грунтах ЦНИИЭП сельстроя".
3. Фундаменты запроектированы при уровне грунтовых вод ниже подошвы фундаментов и коэффициенте пучения $K_п \leq 0.05$
4. Запрещается устанавливать мелкозаглубленные фундаменты на промерзшем основании.

| | | |
|---|---|---|
| Н. контр. | Штритер | |
| Зав. отд | Тельков | |
| Гл. конст | Штритер | |
| Рук. бриг | Тененбаум | |
| Вед. инж | Смирнова | |
| Провер. | Тененбаум | |

Привязан:

Инв №

Т.П. 188-25-51.85 АС ч.I

С монолитными наружными стенами

Одноэтажный 2 квартирный жилой дом с 3 комнатными квартирами

План фундаментов
Сечение 1-1
/Вариант/

| Стадия | Лист | Листов |
|---|---|---|
| Р | 23 | 60 |

КБ по железобетону им. А.А. Якушева

Инв № подл. | Подпись и дата | Взам. инв. №

## Развертка по оси „3"

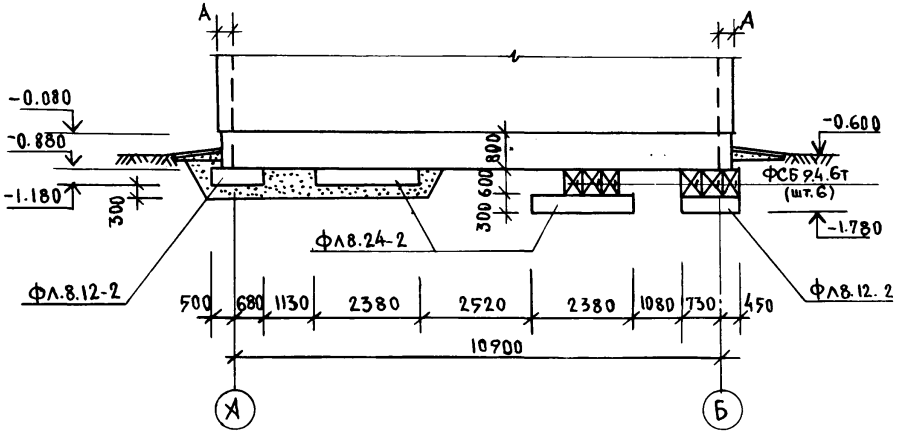


## 2-2

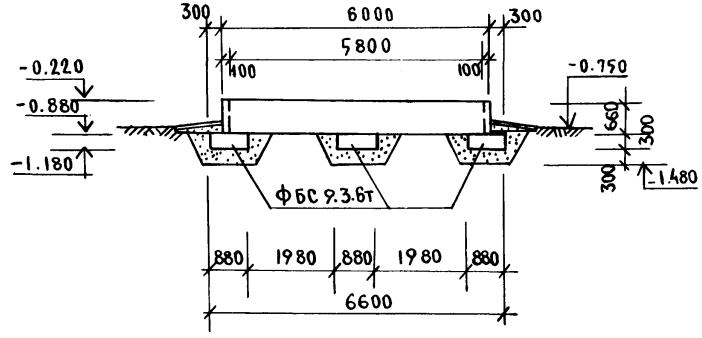


## 3-3

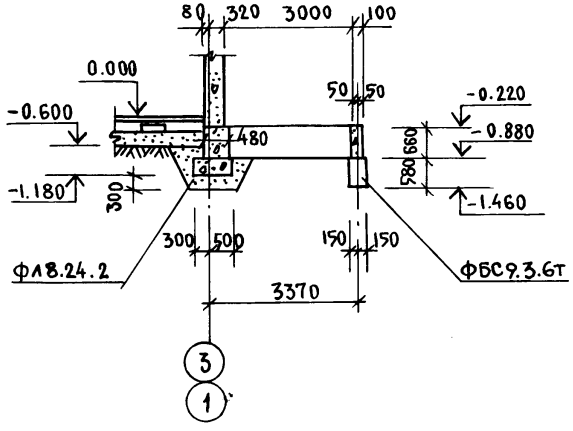


## 4-4

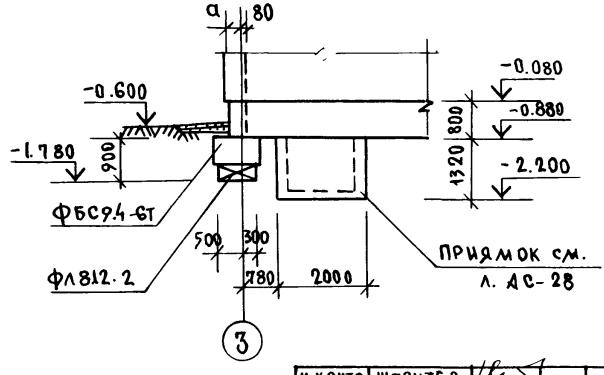


1. За отметку 0.000 принята отметка пола здания, что соответствует абсолютной отметке. ☐
2. Фундаменты укладывать на выравненное утрамбованное песчаное основание.
3. При привязке фундаменты должны быть откорректированы в зависимости от несущей способности грунтов.
4. Монтаж фундаментных блоков вести на цементно-песчаном растворе М-50.
5. Ширина фундаментов принята для грунтов с расчетным давлением $R_o = 0,20$ мПа.
6. Для устройства песчаных подушек используется песок средней крупности с послойным трамбованием (толщина слоя не более 15 см) до $\gamma_{ск} = 1.6$ г/см³

| | | | |
|---|---|---|---|
| Н. контр. | Штритер | | Т. П. 188-25-51.85 АС ч.I<br>С монолитными наружными стенами |
| Зав. отд. | Тельнов | | Одноэтажный 2 квартирный жилой дом с 3 комнатными квартирами |
| Гл. конст. | Штритер | | |
| Рук. бриг. | Тененбаум | | |
| Вед. инж. | Смирнова | | |
| Провер. | Тененбаум | | Развертки по оси „3", по 2-2 ÷ 4-4 / Вариант / |

| Стадия | Лист | Листов |
|---|---|---|
| Р | 24 | 60 |

КБ по железобетону им. А.А. Якушева

Привязан:

Инв. №

Инв. № подл. | Подпись и дата | Взам. инв. №

## Развертка по оси „А"

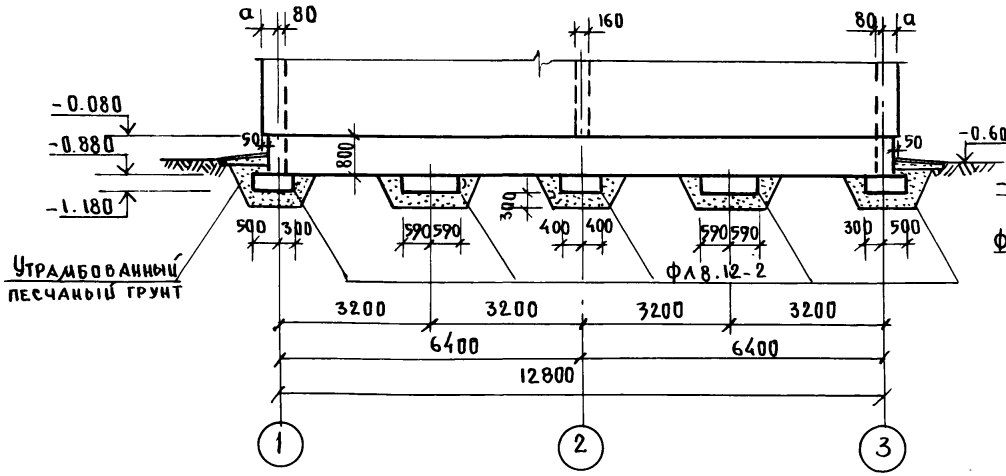


## Развертка по оси „2"

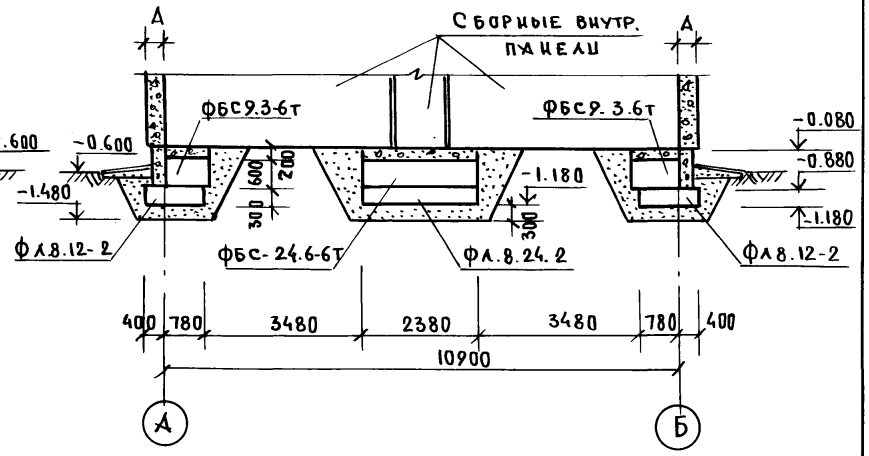


## Развертка по оси „1"

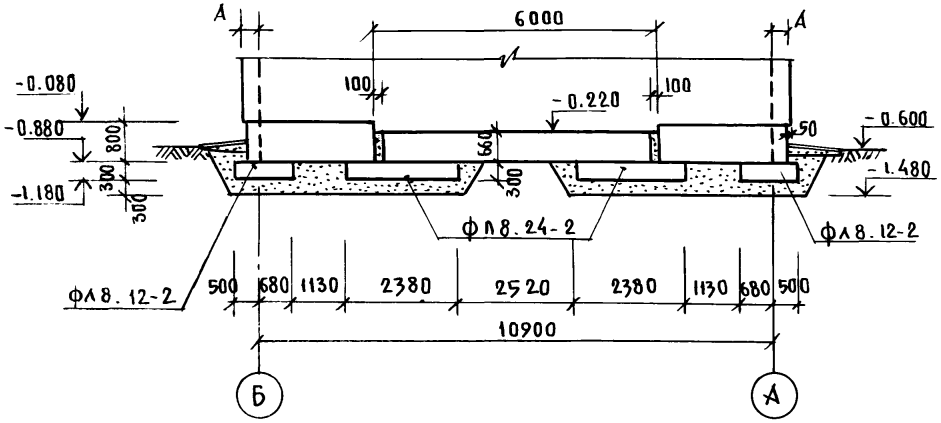


| | | |
|---|---|---|
| Н. контр. | Штритер | |
| Зав. отд | К. Тельнов | |
| Гл. конс. от. | К. Штритер | |
| Рук. бриг | Тененбаум | |
| Вед. инж | Смирнова | |
| Проверил | Тененбаум | |

Привязан:

Инв. № подл. | Подпись и дата | Взам. инв. №

Ал. I ч. 1

Т. п. 188-25-51.85 АС ч. I

С монолитными наружными стенами

Одноэтажный 2-квартирный жилой дом с 3 комнатными квартирами

Развертки по осям „А", „1" и „2" / „Вариант /

| Стадия | Лист | Листов |
|---|---|---|
| Р | 25 | 60 |

КБ по железобетону им. А.А. Якушева

21559-01 27

# Армирование наружных стен ниже отм. 0.000

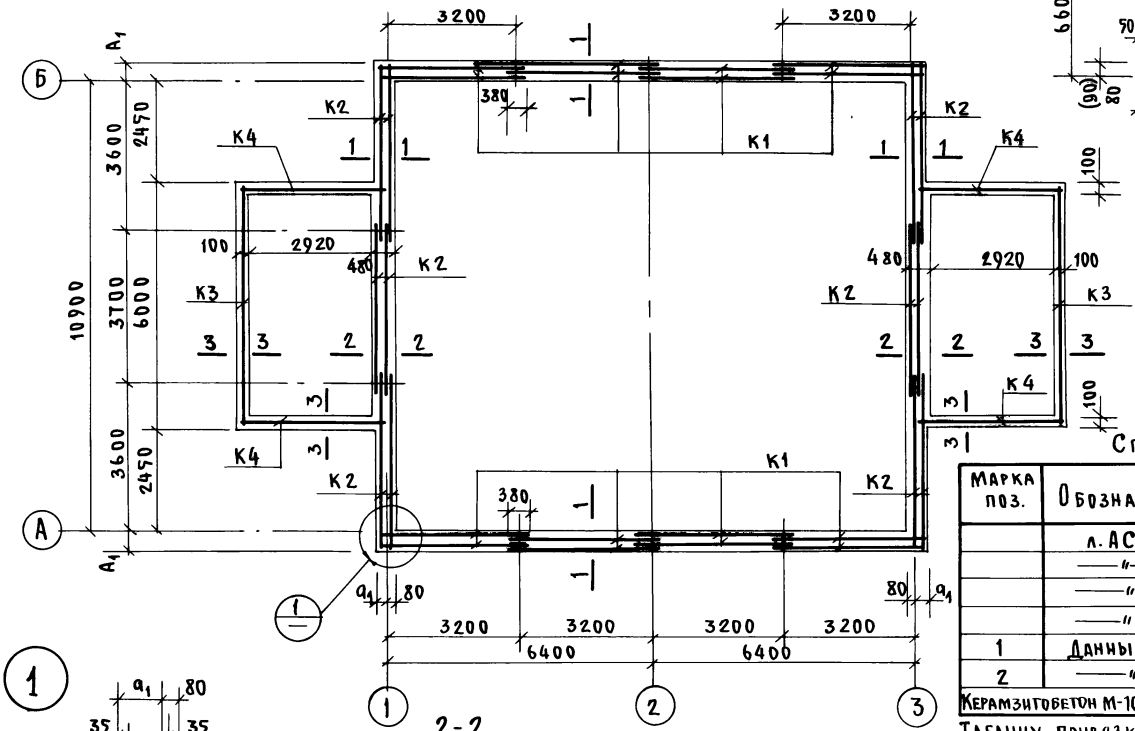


## 3-3

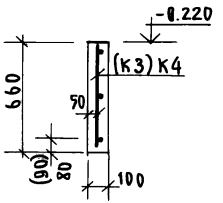


## 1-1

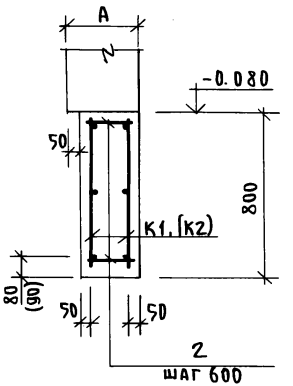


## Спецификация металлических изделий

| Марка поз. | Обозначение | Наименование | Кол. | Масса кг | Примеч. |
|---|---|---|---|---|---|
| | л. АС-47 | Каркас К1 | 16 | 8.61 | |
| | —"— | К2 | 12 | 9.67 | |
| | —"— | К3 | 2 | 13.56 | |
| | —"— | К4 | 4 | 7.74 | |
| 1 | Данный лист | 5Вр I Р=380 | 20 | 0.06 | |
| 2 | —"— | 5Вр I Р=330 | 64 | 0.05 | |

Керамзитобетон М-100 - для толщ. 250 мм 12,6 м³, для 300 мм 14,1 м³, для 350 мм 15,6 м³

Таблицу привязки стен см. на листе АС-13

| | | |
|---|---|---|
| Н. контр. | Штритер | |
| Зав. отд. | Тельнов | |
| Гл. конс. от. | Штритер | |
| Рук. бриг. | Тененбаум | |
| Вед. инж. | Смирнова | |
| Проверил | Тененбаум | |

Привязан:

Инв. №

Т. п. 188-25-51.85 АС ч.I

с монолитными наружными стенами

| Одноэтажный 2 квартирный жилой дом с 3 комнатными квартирами | Стадия | Лист | Листов |
|---|---|---|---|
| | Р | 26 | 60 |
| Армирование наружных стен ниже отм. 0.000 Сечения 1-1 ÷ 3-3. | КБ по железобетону им. А.А. Якушева | | |

21559-01 28

Ал. I ч. 1

Инв. № подл. | Подпись и дата | Взам. инв. №

Ал. I ч. 1

# План раскладки бетонных столбиков

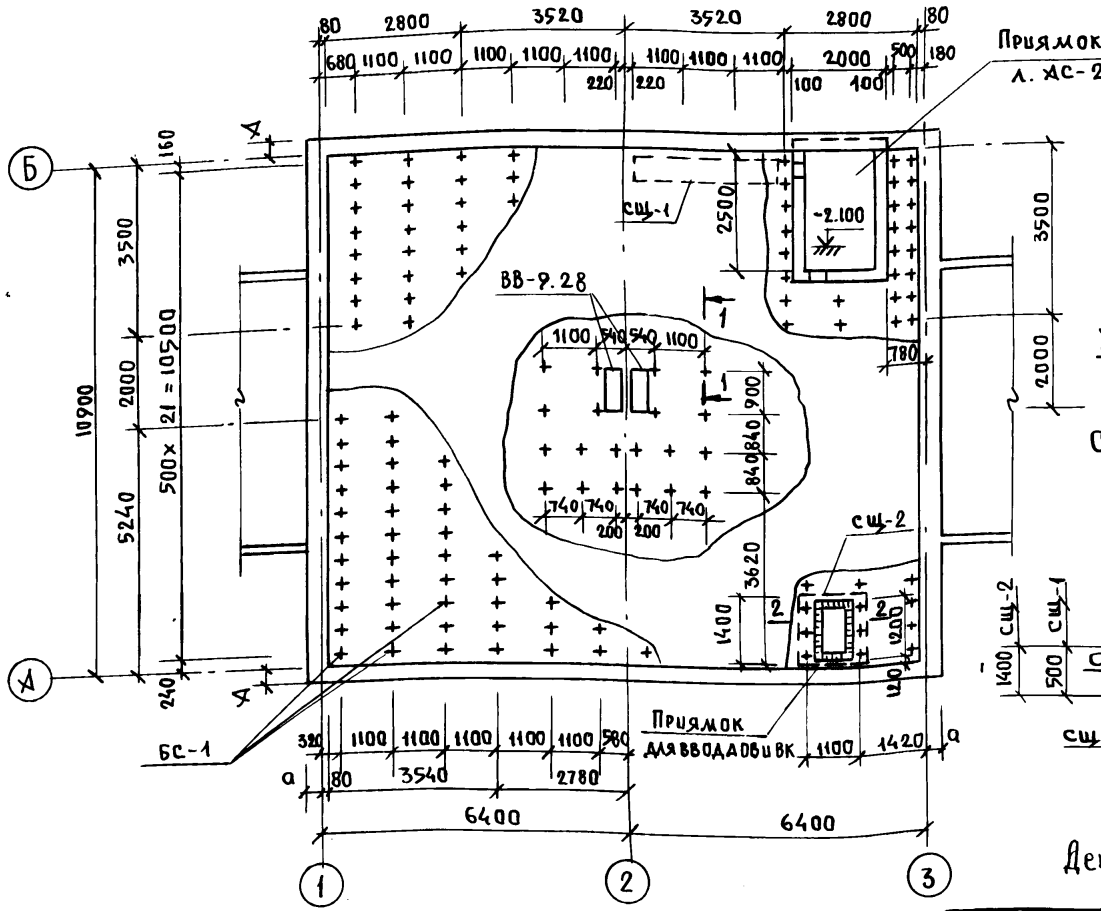


## 1-1

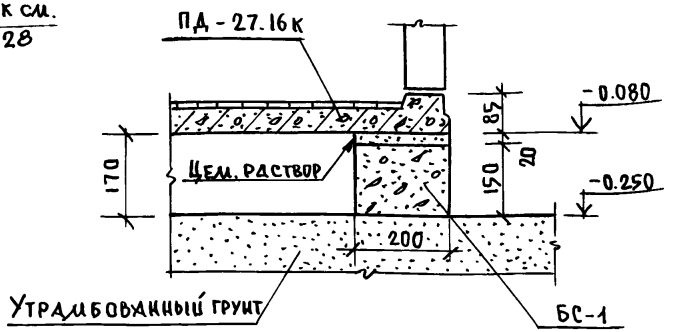


Съемные деревянные щиты пола СЩ-1, СЩ-2

## 2-2

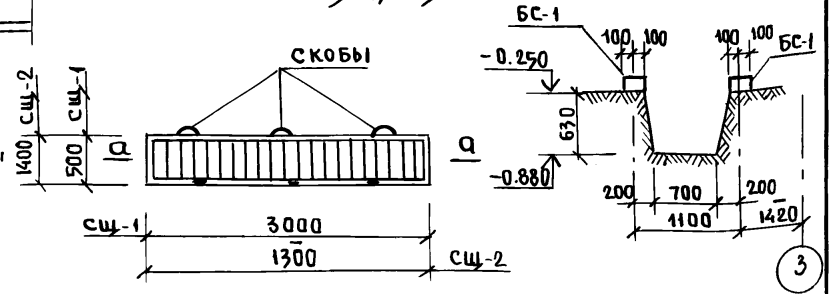


Деталь пола см. на л. АС-34.

## а-а

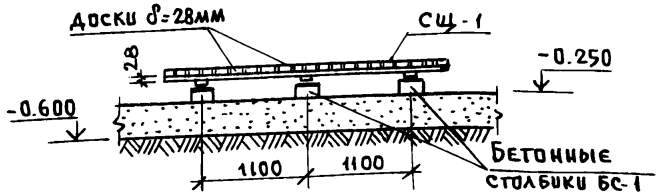


Привязан:

Инв.№

| | | |
|---|---|---|
| Н.контр. | Штритер | |
| Зав. отд. | Тельнов | |
| Гл. конс. от | Штритер | |
| Рук. бриг | Тененбаум | |
| Вед. инж. | Смирнова | |
| Провер. | Тененбаум | |

Т.П. 188-25-51.85 АС ч.I

С монолитными наружными стенами

Одноэтажный 2 квартирный жилой дом с 3 комнатными квартирами

| Стадия | Лист | Листов |
|---|---|---|
| Р | 27 | 60 |

Раскладка бетонных столбиков БС-1. Съемные деревянные щиты СЩ-1, СЩ-2

КБ по железобетону им. А.А. Якушева

21559-01 29

21559-01 29

Ал. I ч. 1

## План приямка

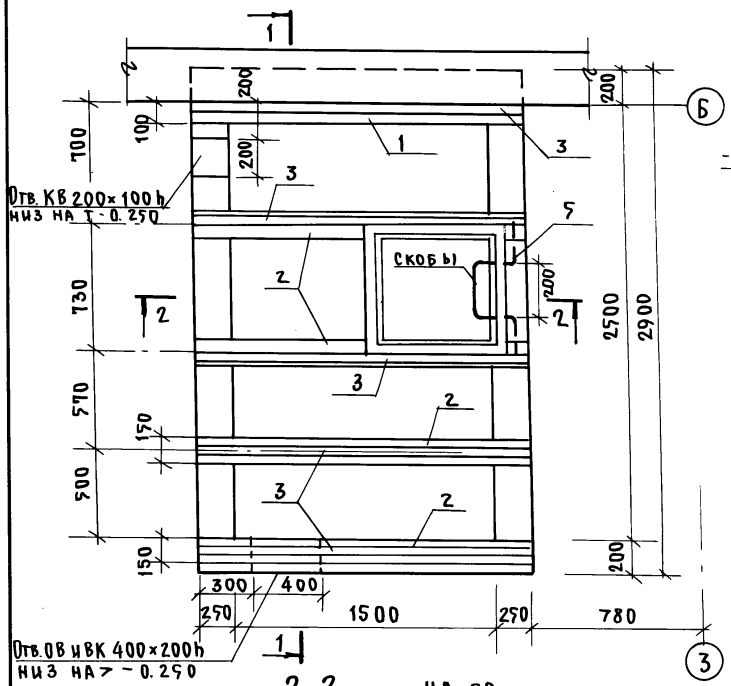


## 1-1

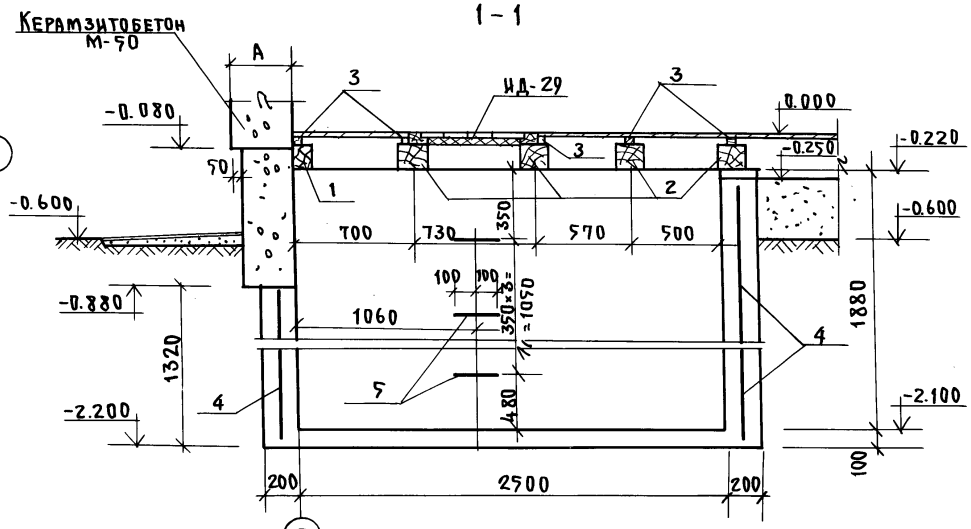


## 2-2

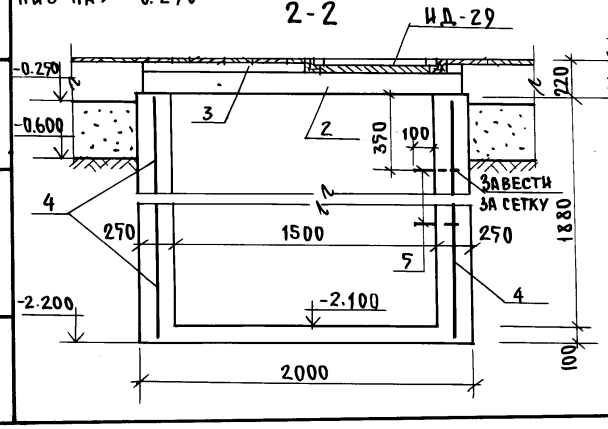


## Скоба

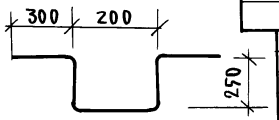


## Спецификация изделий на приямок

| Поз. марка | Обозначение | Наименование | Кол. шт. | Объем м3 | Примечан. |
|---|---|---|---|---|---|
| 3 | | Прокладка 30×40×1900 | 5 | 0.011 | |
| ИД-29 | Ал. III ч. 7-14 л. 27 | Крышка люка ИД-29 | 1 | 0.435 | |
| 1 | | Прогон 100×150×1900 | 1 | 0.028 | |
| 2 | | Прогон 150×150×1900 | 4 | 0.171 | |
| 4 | | С 5Вр I-200 / 5Вр I-250 1950×9000 ГОСТ 8478-81 | 1 | 27.1 кг | |
| | | Бетон М-100 | | 4.2 | стены и днище приямка |
| | | Лаги 100×50 ℓ=244 пм | — | 1.220 | полы |
| | | Прокладка 150×50×150 | 340 | 0.382 | полы |
| 5 | Данный лист | Скоба ф14 А III, ℓ=1300 | 4 | 1.6 кг | |

| | | |
|---|---|---|
| Н. контр. | Штритер | |
| Зав. отд. | Тельнов | |
| Гл. конс. | Штритер | |
| Рук. бр. | Тененбаум | |
| Вед. инж. | Смирнова | |
| Проверил | Тененбаум | |

Привязан:

Инв. №

т. п. 188-25-51.85 ч. I АС
с монолитными наружными стенами

Одноэтажный 2 квартирный жилой дом с 3 комнатными квартирами

Приямок. План, разрезы. Спецификация изделий на приямок.

| Стадия | Лист | Листов |
|---|---|---|
| Р | 28 | 60 |

КБ по железобетону им. А.А. Якушева

Инв. № подл. | Подпись и дата | Взам. инв. №

21559-01 30

Ал. I ч. 1

# Армирование наружных стен выше отм. 0.000

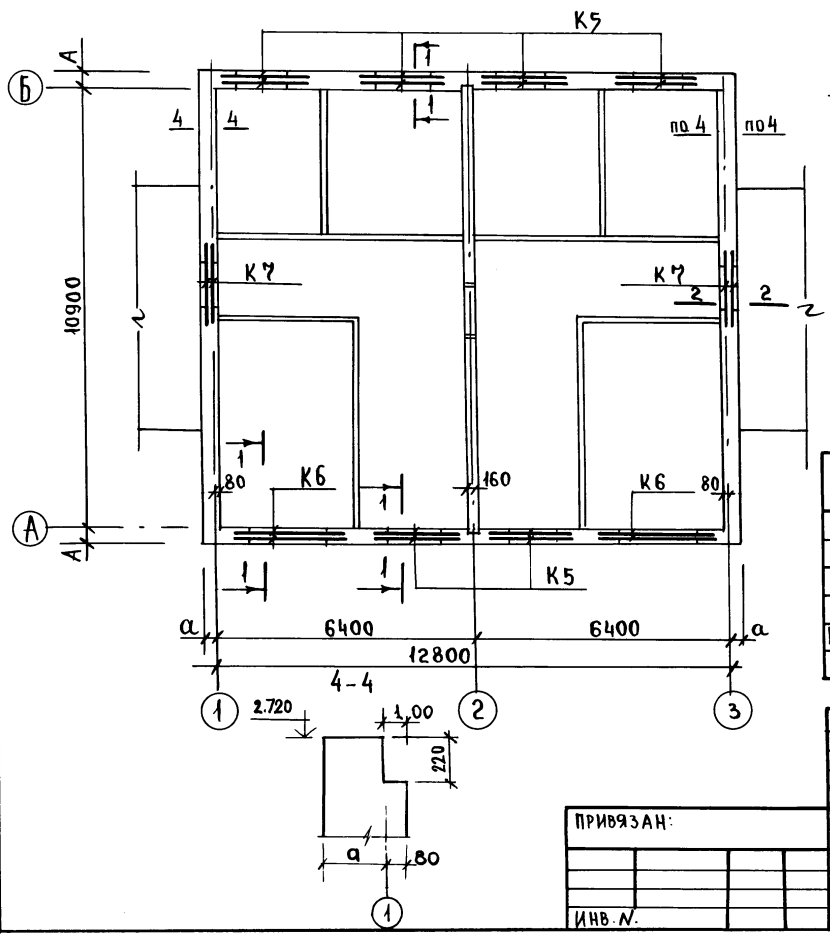


## 1–1

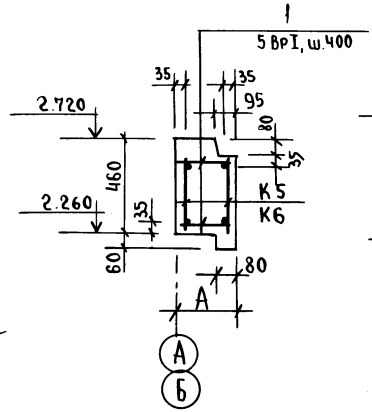


## 2–2 (только для веранды)

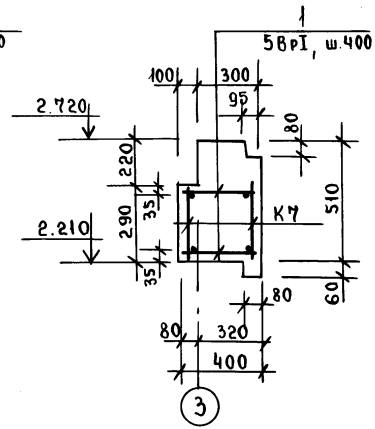


## Спецификация расхода материалов

| Марка поз. | Обозначение | Наименование | Кол. | Масса кг. | Примеч. |
|---|---|---|---|---|---|
| | л. АС-48 | Каркас К6 | 4 | 5.01 | |
| | л. АС-48 | К5 | 12 | 3.79 | |
| 1 | Данный лист | 5 BpI, ℓ=380 | 54 | 0.06 | |
| | л. АС-48 | Каркас К7 | 4 | 3.69 | |
| Керамзитобетон М-50 для толщ. 300 мм — 34,62 м³; для толщ. 350 мм | | | | 40,4 м³ | |
| | | — " — 400 мм | | 46,16 м³ | |

| | | |
|---|---|---|
| Н. контр. | Штритер | |
| Зав. отд. | Тельнов | |
| Гл. констр. от. | Штритер | |
| Рук. бриг. | Тененбаум | |
| Вед. инж. | С. Мирнова | |
| Провер. | Тененбаум | |

Т.П. 188-25-51.85 ч. I АС
С монолитными наружными стенами

Одноэтажный 2 квартирный 3 комнатный жилой дом.

| Стадия | Лист | Листов |
|---|---|---|
| Р | 29 | 60 |

Армирование наружных стен выше отм. 0.000.

КБ по железобетону им. А.А. Якушева

Привязан:

Инв. N

Инв. N подл. | Подпись и дата | Взам. инв. N

21559-01 31

Ал. I ч. 0

## План расположения закладных деталей на отм. 2.72 при шаге панелей 1190 мм (вариант)

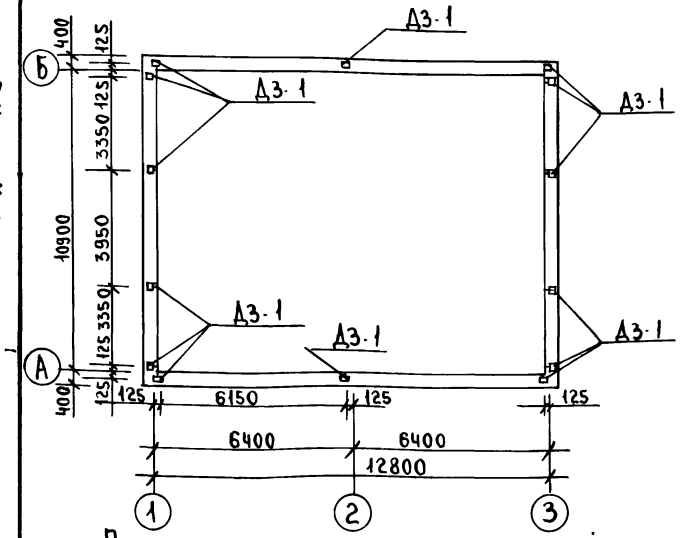


## План расположения закладных деталей на отм. 2.72 при шаге панелей 2390 мм.

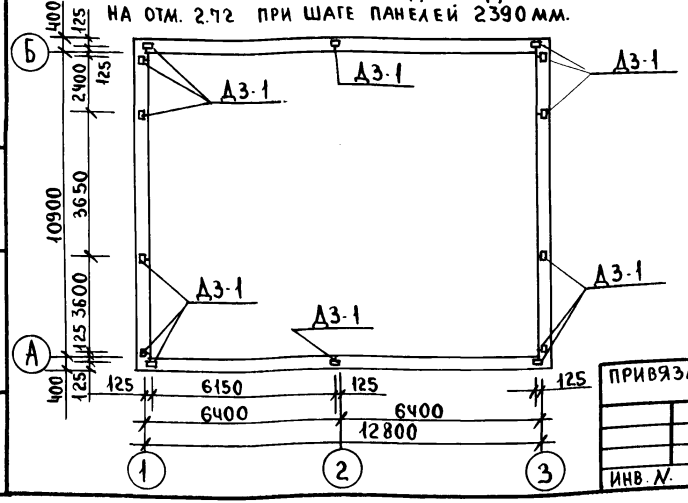


## Д3-1

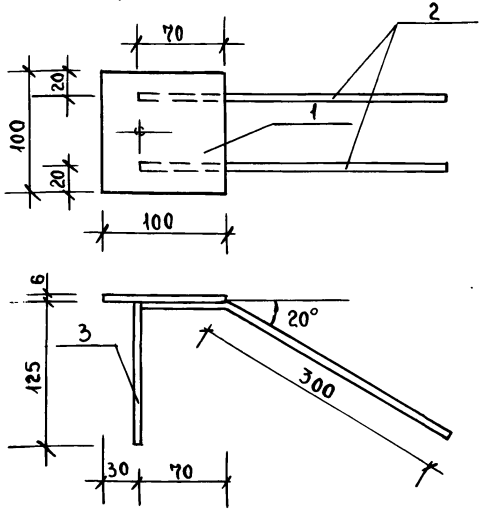


### Спецификация металла

| Марка | Поз. | Сечение мм | Длина мм. | К-во шт. | Вес эл-та | Вес марки |
|---|---|---|---|---|---|---|
| Д3-1 | 1 | 100×6 | 100 | 1 | 0.47 | 0.81 |
| | 2 | 8 А III | 370 | 2 | 0.29 | |
| | 3 | 8 А III | 125 | 1 | 0.049 | |

| | | | |
|---|---|---|---|
| Н. контр. | Штритер | | Т.П. 188-25-51.85 ч.I АС<br>С монолитными наружными стенами |
| Зав. отд | Тельнов | | Одноэтажный 2 квартирный жилой дом с 3 комнатными квартирами |
| Тл. кон. гр | Штритер | | |
| Рук. бр. | Тененбаум | | |
| Инжен | Косова | | |
| Провер. | Тененбаум | | Планы расположения закладных деталей |

| Стадия | Лист | Листов |
|---|---|---|
| Р | 30 | 60 |

КБ по железобетону им. А.А. Якушева

Привязан:

Инв. №

Инв. № подл. | Подпись и дата | Взам. инв. №

# Монтажный план стен.

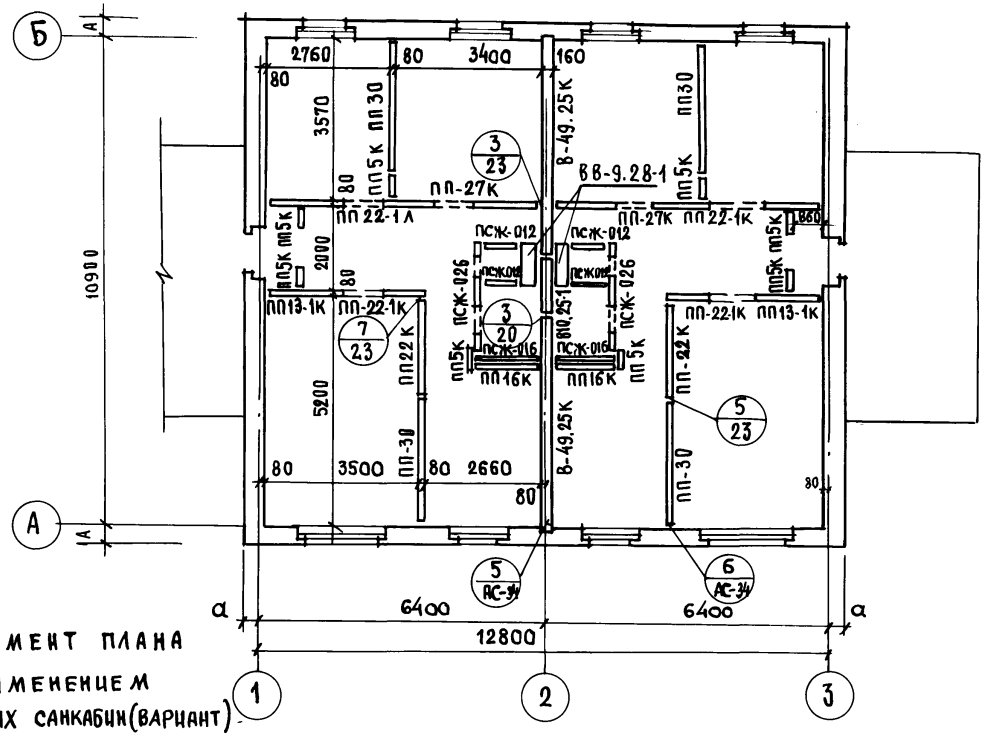


## Фрагмент монтажного плана санузла.

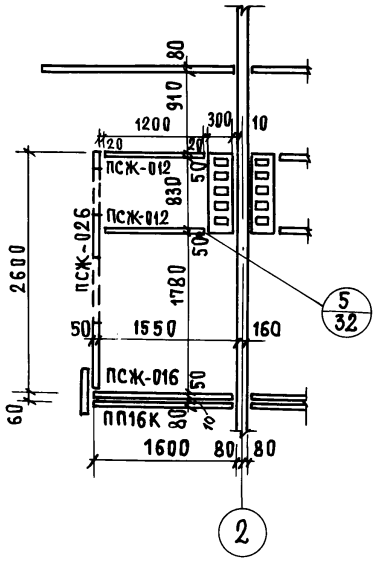


## Элемент плана с применением объемных санкабин (вариант)

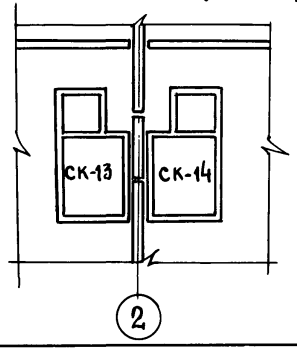


| | | | |
|---|---|---|---|
| Н. контр. | Штритер | | |
| Зав. отд. | Тельнов | | |
| Гл. кон. отд. | Штритер | | |
| Рук. бриг. | Тененбаум | | |
| Вед. инж. | Смирнова | | |
| Провер. | Тененбаум | | |

Привязан:

Инв. №

Т.П. 188-25-51.85 ч. I АС
С монолитными наружными стенами

Одноэтажный 2квартирный жилой дом с 3 комнатными квартирами

| Стадия | Лист | Листов |
|---|---|---|
| Р | 31 | 60 |

Монтажный план внутренних стен.

КБ по железобетону им. А.А. Якушева

Инв. № подл. | Подпись и дата | Взам. инв. №

Ал. I ч. 1

## Монтажный план чердачного перекрытия при шаге панелей 1190мм /вариант/

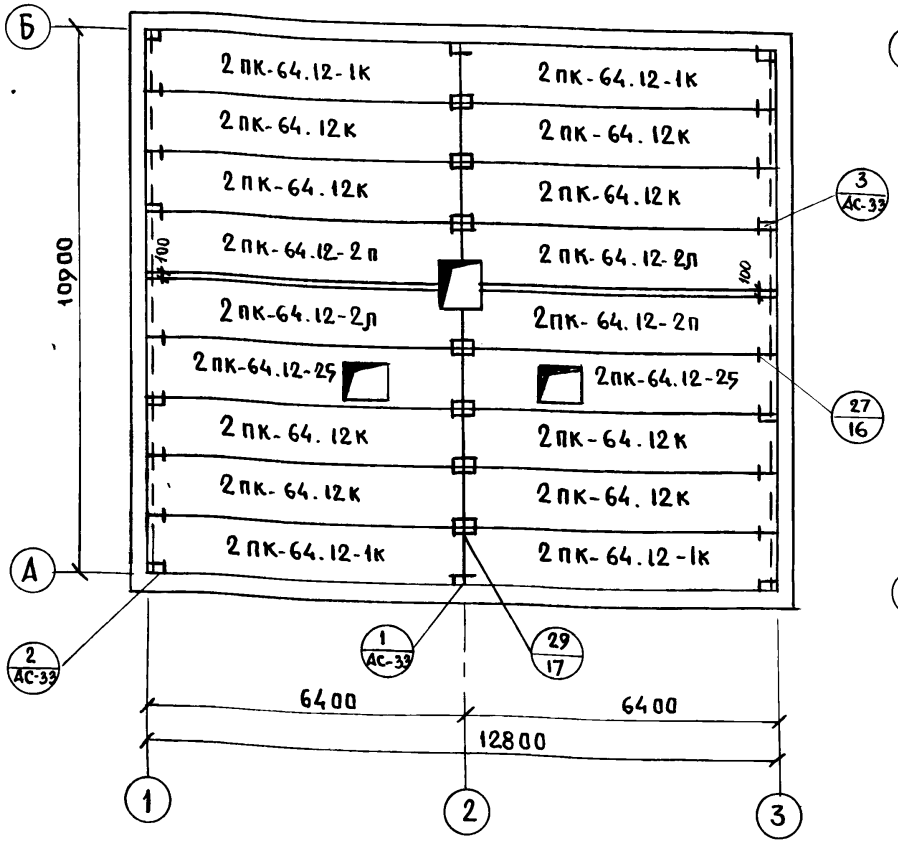


## Монтажный план чердачного перекрытия при шаге панелей 2390мм

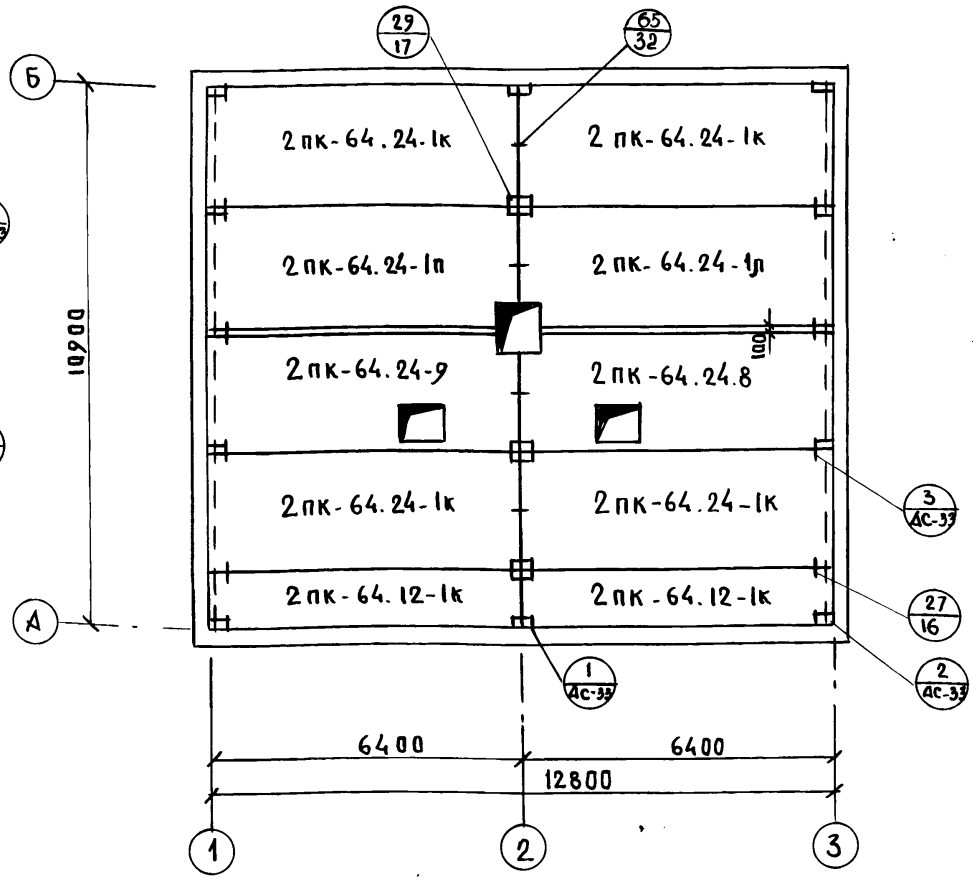


1. Монтажные узлы соединений — 29/17 — см. альбом II часть 17
2. Плиты перекрытия укладывать на свежеуложенный цементный раствор М-100.
3. Швы между плитами расчистить и заделать цементным раствором М-100.

Привязан:

Инв. №

Подпись и дата | Взам. инв. № | Инв. № подл.

| | | |
|---|---|---|
| Н. контр. | Штритер | |
| Здв. отд. | Гельнов | |
| Гл. кон. отд. | Штритер | |
| Рук. бриг. | Тененбаум | |
| Вед. инж. | Смирнова | |
| Проверил | Тененбаум | |

Т.П. 188-25-51.85 ч.I, АС
С монолитными наружными стенами

| | Стадия | Лист | Листов |
|---|---|---|---|
| Одноэтажный 2 квартирный жилой дом с 3 комнатными квартирами | Р | 32 | 60 |
| Монтажные планы чердачных перекрытий | КБ по железобетону им. А.А. Якушева | | |

Ал. I ч. 1

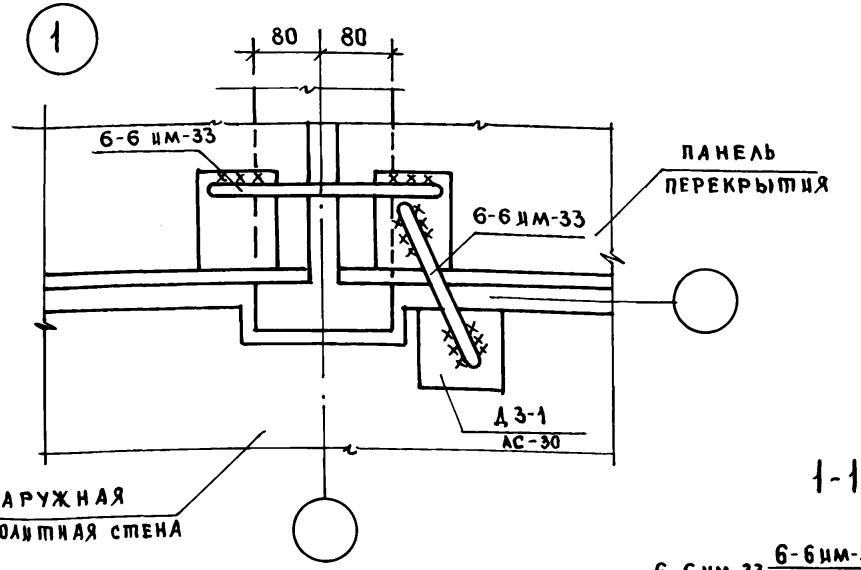


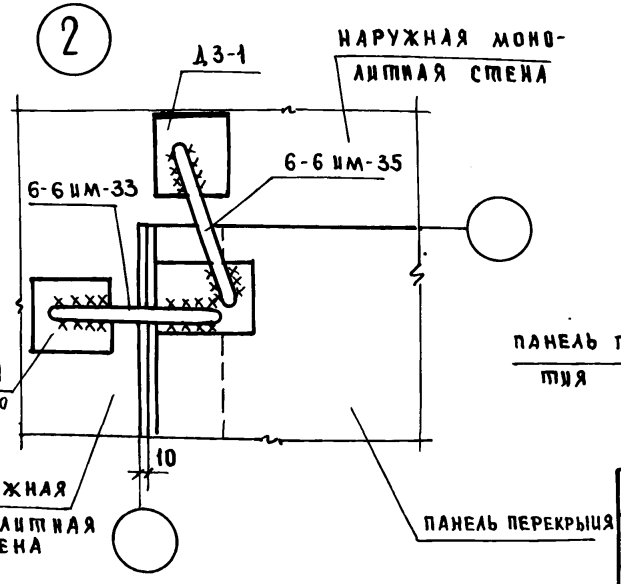


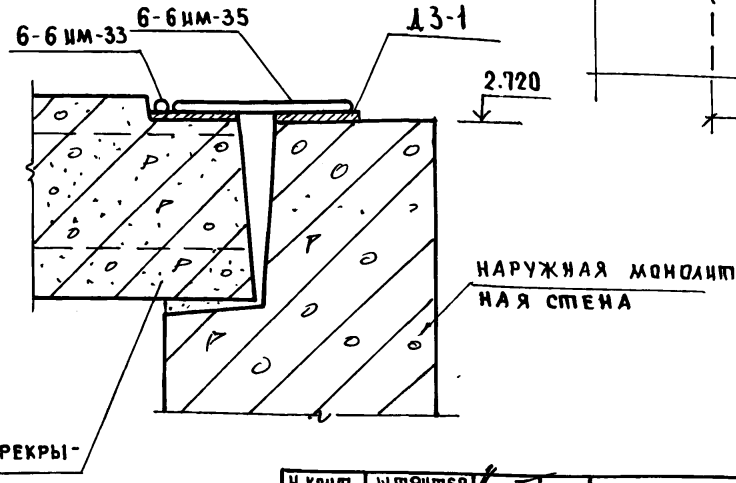


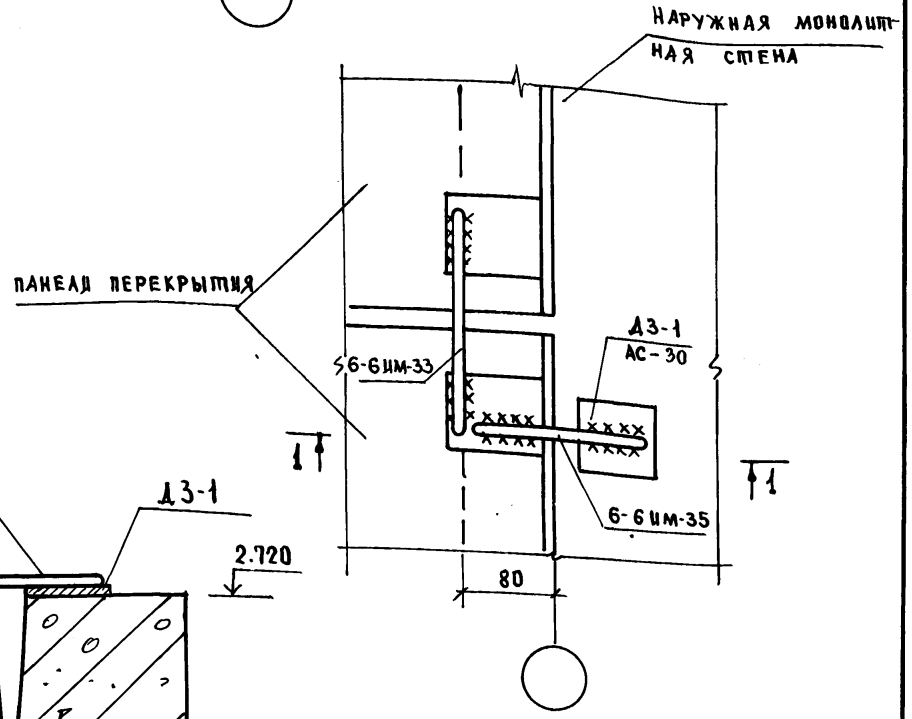


ИНВ.№ ПОДЛ. | ДАТА И ПОДПИСЬ | ВЗАМ. ИНВ.№

ПРИВЯЗН:

ИНВ.№

| | | |
|---|---|---|
| Н. КОНТР. | ШТРИТЕР | |
| ЗАВ. ОТД. | ТЕЛЬНОВ | |
| ГЛ. КОНС. | ШТРИТЕР | |
| РУК. БРИГ. | ТЕНЕНБАУМ | |
| ТЕХНИК | АГАФОНОВА | |
| ПРОВЕРИЛ | ТЕНЕНБАУМ | |

Т.П. 188-25-51.85 Ч. I АС
С МОНОЛИТНЫМИ НАРУЖНЫМИ СТЕНАМИ

Одноэтажный 2 квартирный жилой дом с 3 комнатными квартирами

Узлы 1, 2, 3

| СТАДИЯ | ЛИСТ | ЛИСТОВ |
|---|---|---|
| Р | 33 | 60 |

КБ по железобетону им. А.А. Якушева

Ал. I ч.1

## 6

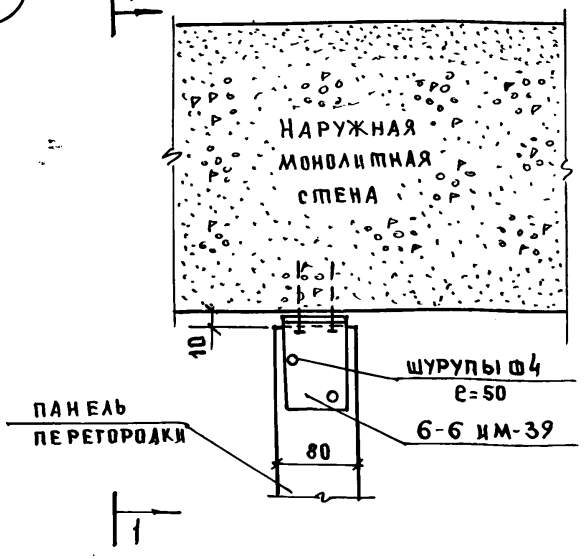


## 5

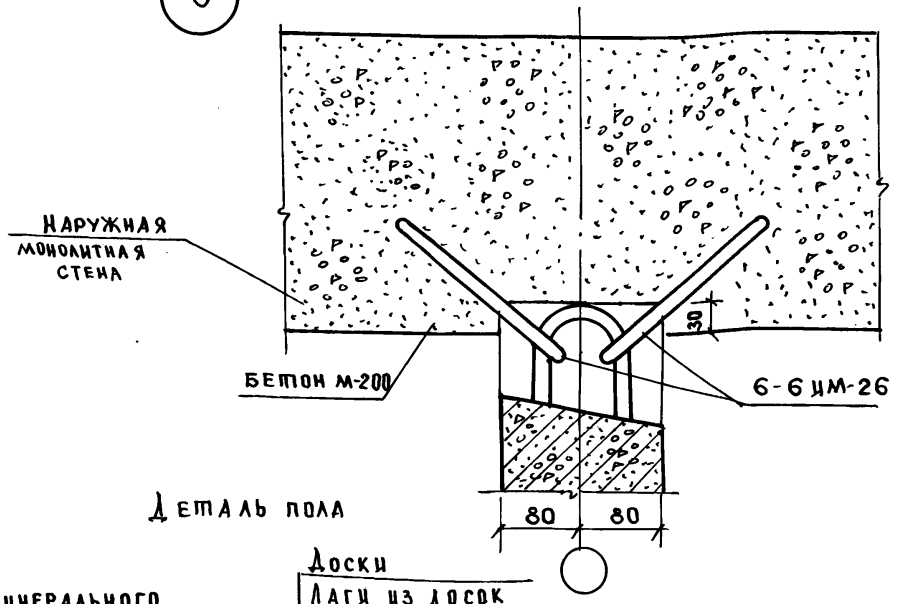


Деталь пола

1-1

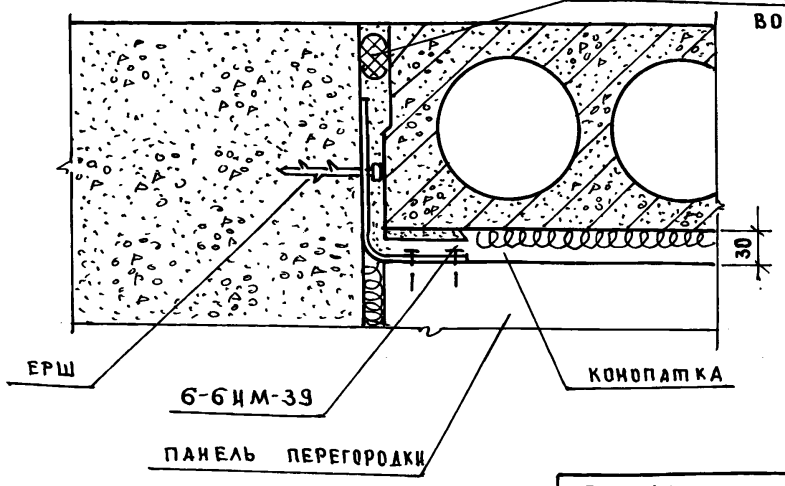


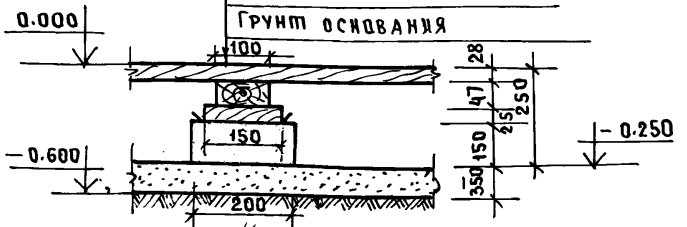


| | | |
|---|---|---|
| Норм-кон. | К.Штритер | |
| Зав.отд | К.Тельнов | |
| Гл.конст. | К.Штритер | |
| Рук.бр | Н.Тененбаум | |
| Техник | Л.Зиновьева | |
| Провери | Н.Тененбаум | |

Привязан:

Инв.№

Т.п. 188-25-51.85 ч.I АС
С монолитными наружными стенами

Одноэтажный 2квартирный жилой дом с 3 комнатными квартирами

Узлы 5; 6.
Деталь пола

| Стадия | Лист | Листов |
|---|---|---|
| Р | 34 | 60 |

КБ по железобетону им. А.А.Якушева

Инв.№ подл. | Подпись и дата | Взам. инв.№

Ал. I ч. 1

## План раскладки карнизных плит.

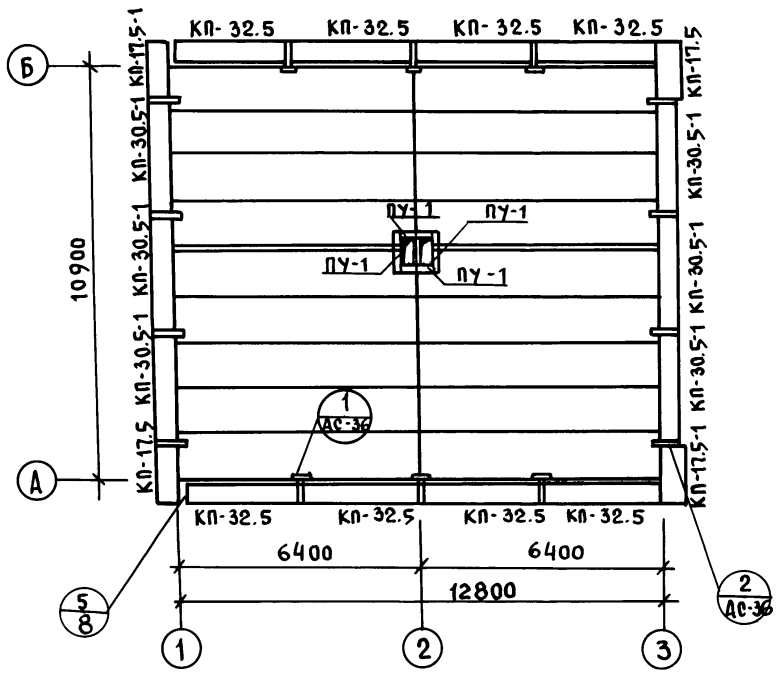


## План кровли.

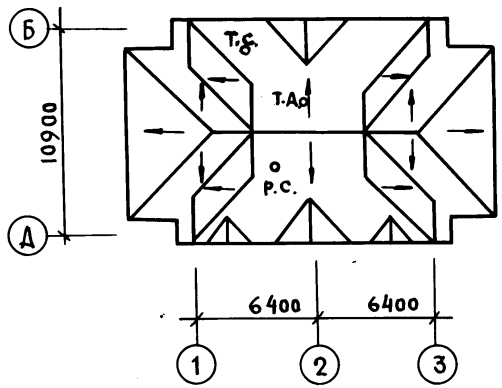


1. План кровли см. совместно с листом СС-3 альбом I часть 2 т.п. 188-25-51.85.
2. Узел 5/8 см. альбом II часть 17.
3. Узлы крепления телестойки и радиостойки - см. альбом серии 25, альбом II, часть 17.

| | | | |
|---|---|---|---|
| Н.контр. | Штритер | | Т.П. 188-25-51.85 ч.I АС с монолитными наружными стенами. |
| Зав.отд. | Тельнов | | Одноэтажный 2квартирный жилой дом с 3 комнатными квартирами |
| Гл.кон.от. | Штритер | | |
| Рук.бриг | Тененбаум | | |
| Техник | Агафонова | | План раскладки карнизных плит. План кровли. |
| Провер. | Тененбаум | | |

| Стадия | Лист | Листов |
|---|---|---|
| Р | 35 | 60 |

КБ по железобетону им. А.А. Якушева

Привязан:

Инв. №

Инв.№ подл. | Подпись и дата | Взам.инв.№

Ал. I ч. 1

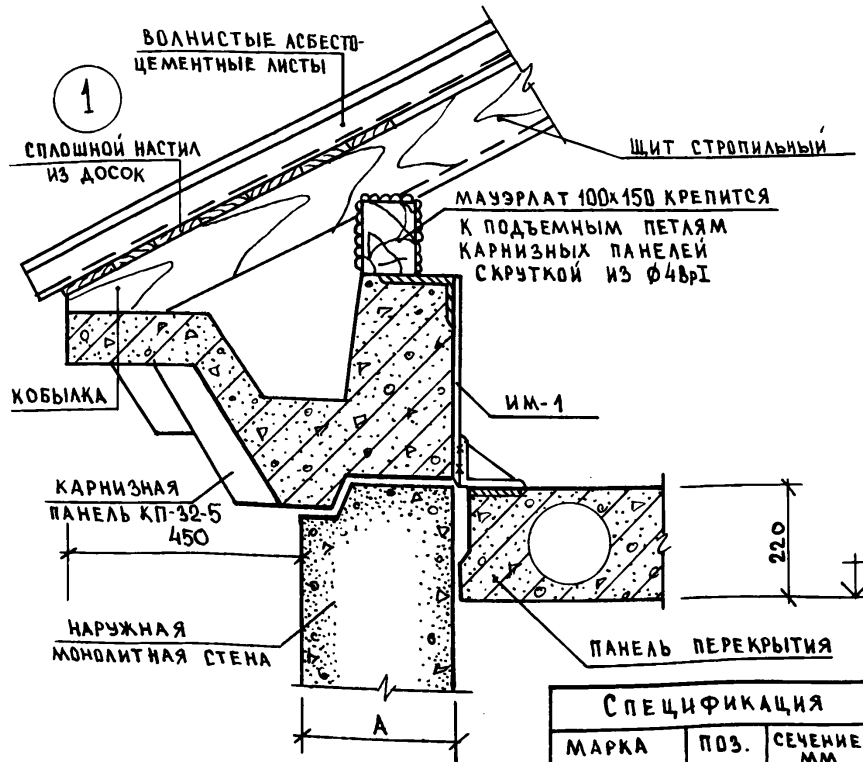


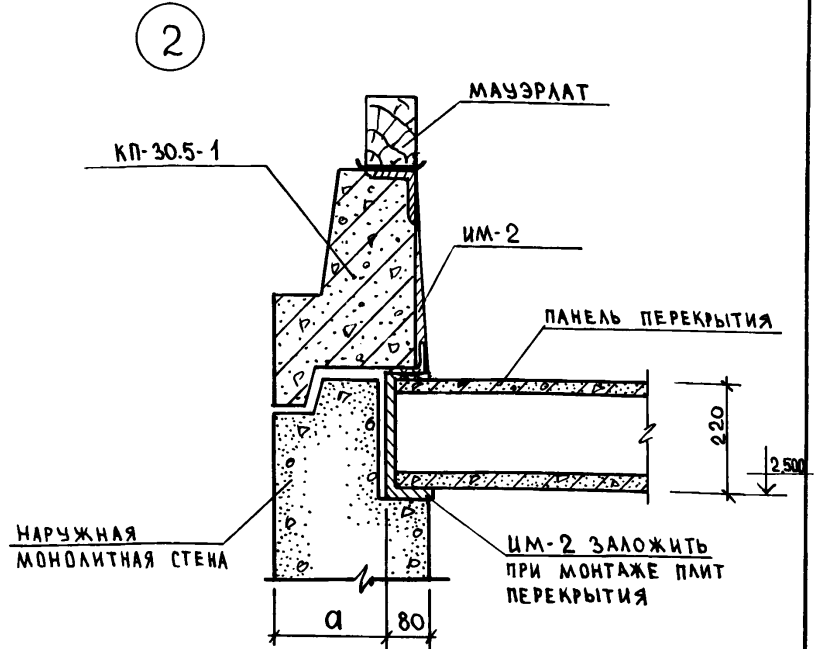


ИМ-2

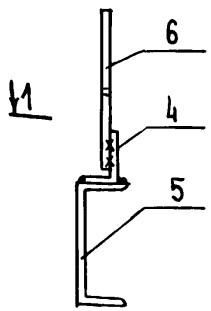


1-1

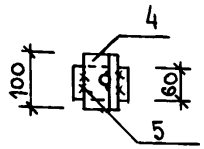


ИМ-1

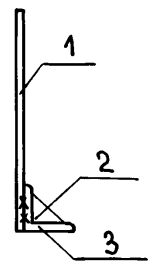


**Спецификация металла**

| Марка | Поз. | Сечение мм | Длина мм | К-во шт. | Вес эл-та | Вес марки |
|---|---|---|---|---|---|---|
| ИМ-1 (шт. 12) | 1 | 10 AI | 420 | 4 | 0.26 | 1.57 |
| | 2 | -60х6 | 80 | 1 | 0.23 | |
| | 3 | L100х8 | 80 | 1 | 1.08 | |
| ИМ-2 (шт. 16) | 4 | L90х56х8 | 100 | 1 | 0.09 | 1.79 |
| | 5 | [ 24 | 60 | 1 | 1.44 | |
| | 6 | 10 AI | 400 | 1 | 0.25 | |

| | | |
|---|---|---|
| Н. контр. | К. Штритер | |
| Зав. отд. | К. Тельнов | |
| Гл. конс. | К. Штритер | |
| Рук. бр. | И. Тененбаум | |
| Инженер | Р. Кичурина | |
| Проверил | И. Тененбаум | |

Привязан:

Инв. №

Т.П. 188-25-51.85 ч.I АС
С монолитными наружными стенами

Одноэтажный 2квартирный жилой дом с 3комнатными квартирами.

| Стадия | Лист | Листов |
|---|---|---|
| Р | 36 | 60 |

Монтажные узлы крепления карнизных панелей. Узлы „1" и „2"

КБ по железобетону им. А.А. Якушева

Инв. № подл. | Подпись и дата | Взам. инв. №

Ал. I ч. 1

## Монтажный фасад „1-3"

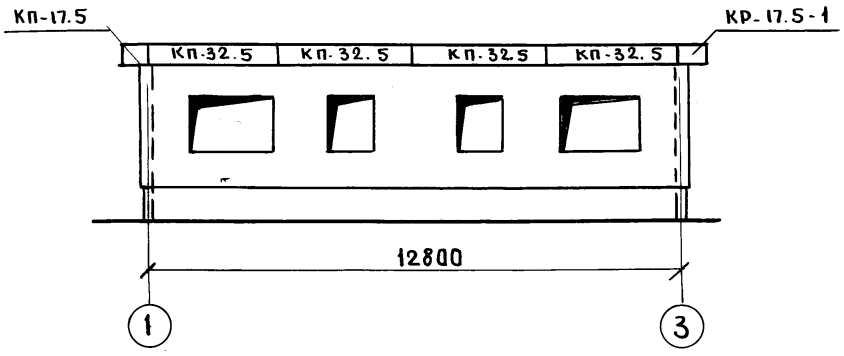


## Монтажный фасад „Б-А"

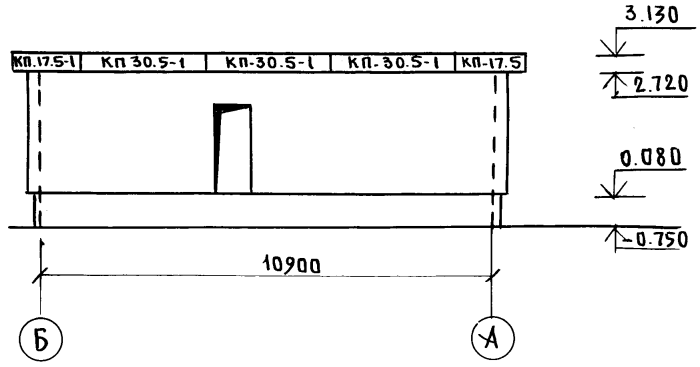


## Монтажный фасад „3-1"

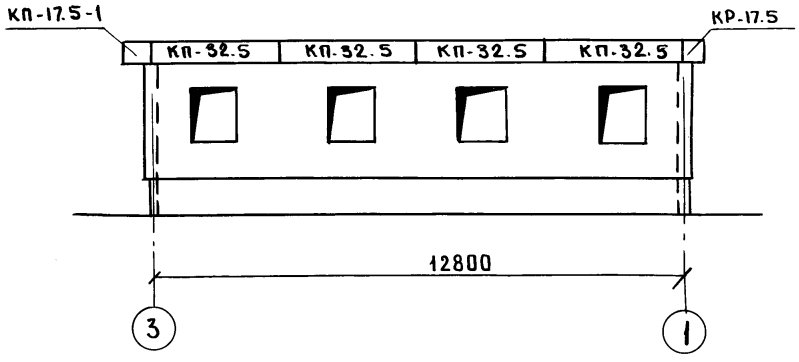


## Монтажный фасад „А-Б"

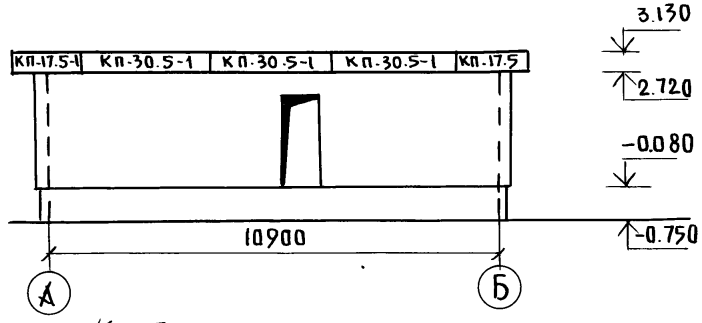


Узлы крепления телестойки и радиостойки – см. сер. 25, альбом II, ч. 17.

| | | | |
|---|---|---|---|
| Инв. № подл. | Подпись и дата | Взам. инв. № | |

| | | |
|---|---|---|
| Н. контр. | Штритер | |
| Зав. отд. | Тельнов | |
| Гл. конст | Штритер | |
| Рук. бриг | Тененбаум | |
| Техник | Агафонова | |
| Провер. | Тененбаум | |

Привязан:

Инв. №

ТП. 188-25-51.85 ч. I АС
С монолитными наружными стенами

Одноэтажный 2 квартирный жилой дом с 3 комнатными квартирами

| Стадия | Лист | Листов |
|---|---|---|
| Р | 37 | 60 |

Монтажные фасады в осях „1-3"; „3-1"; „А-Б"; „Б-А"

КБ по железобетону им. А.А. Якушева

## План раскладки щитов

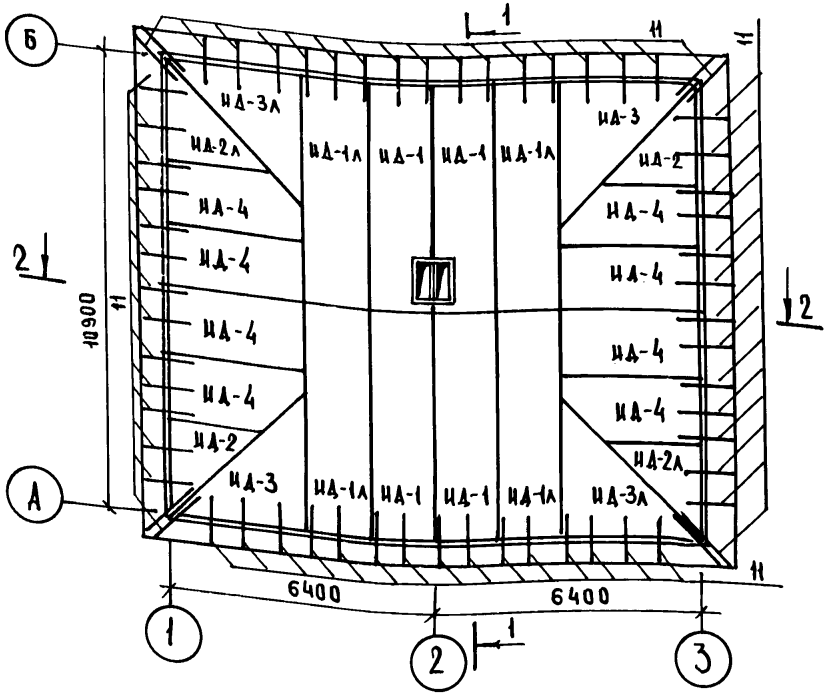


## План раскладки ферм, стоек

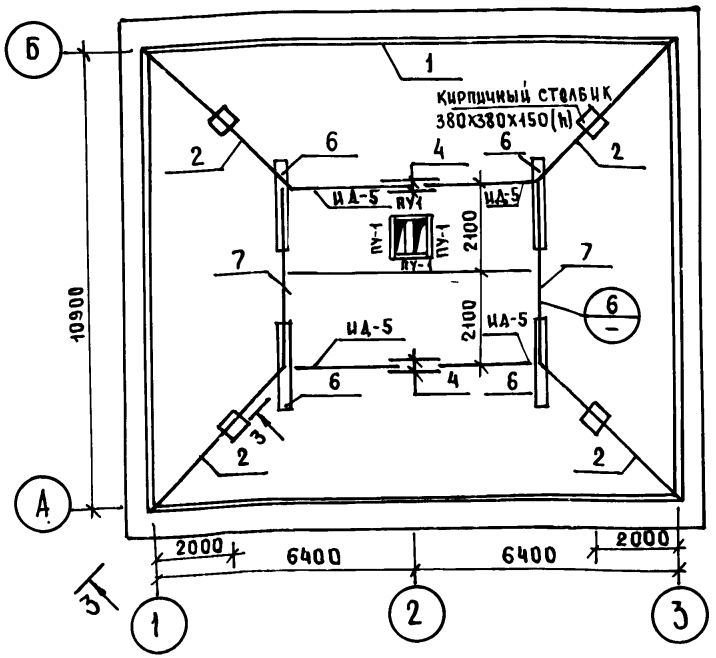


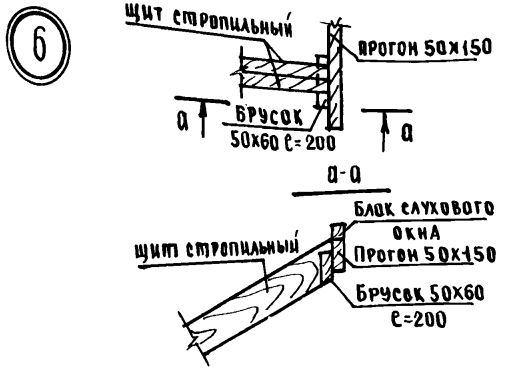


1. Конструкция чердачной крыши состоит из дощатых стропильных щитов.
2. Стропила покрыть огнезащитным составом за 2 раза. Элементы, соприкасающиеся с бетоном, антисептировать изолировать прокладкой из слоя рубероида.
3. Отверстия в щитах для пропуска вентиляции вырезать по месту.
4. Сеч. 1-1, 2-2 – см. л. АС-40 ; сеч. 3-3 см л. АС-42.
5. См. примечания на листе АС-39.

| | | |
|---|---|---|
| Н.контр. | Штритер | |
| Зав.отд | Тельнов | |
| Гл.кон-т. | Штритер | |
| Рук.бр. | Тененбаум | |
| Техник | Зиновьева | |
| Проверил | Тененбаум | |

Привязан:

Инв.№

Т.п. 188-25-51.85 Ч. I АС
С монолитными наружными стенами

Одноэтажный 2 квартирный жилой дом с 3 комнатными квартирами

| Стадия | Лист | Листов |
|---|---|---|
| Р | 38 | 60 |

План раскладки щитов
План раскладки ферм, стоек

КБ по железобетону им. А.А. Якушева



Инв.№ подл. | Подпись и дата | Взам. инв.№

Ал. I ч. 1

# План раскладки щитов

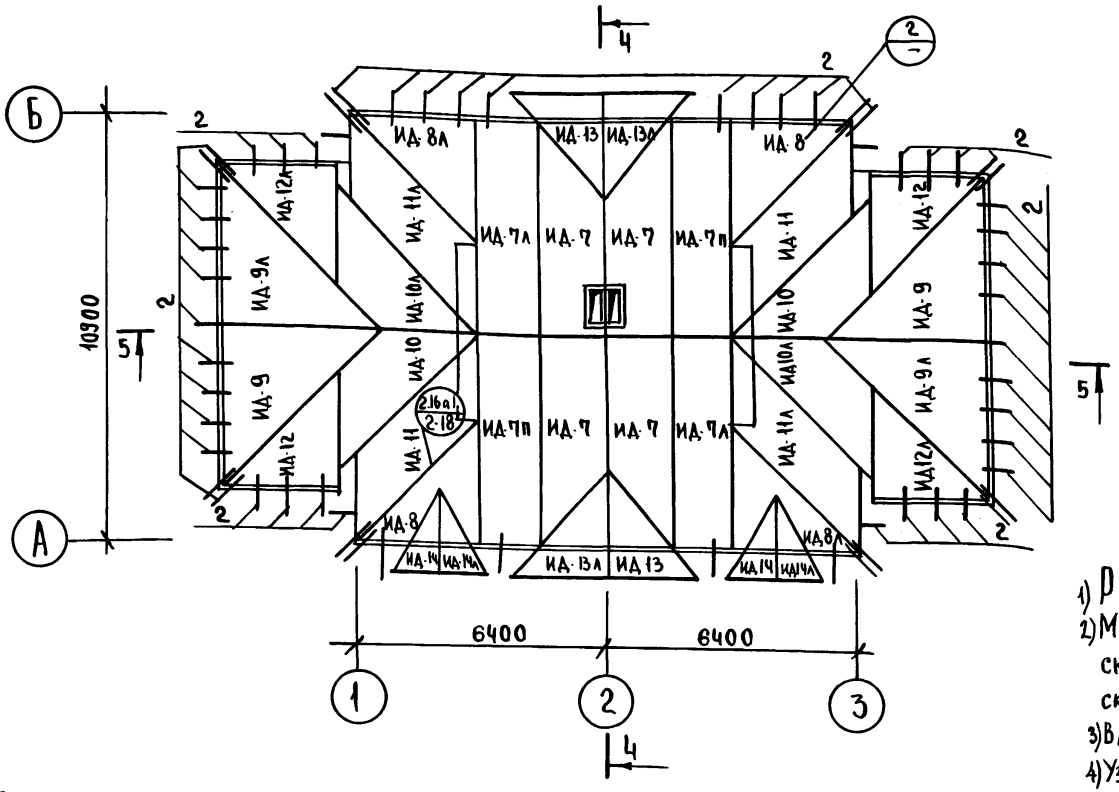


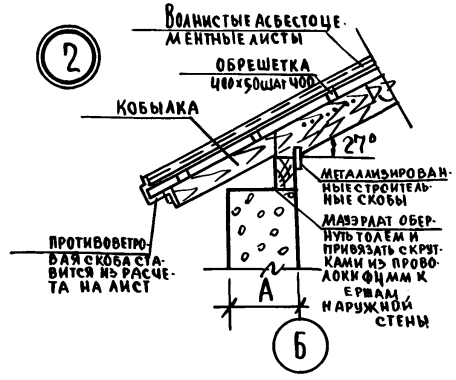


1) Разрезы 4-4, 5-5 см. на л. АС-41
2) Мауэрлат крепится к стенам здания скрутками. Стропила крепятся к мауэрлату скобами и сбиваются по верху накладками.
3) Влажность древесины должна быть не более 20%
4) Узлы крепления и утепления вентблоков чердака выполнить по типу узлов серии 25, альбом II, часть 17.

## Таблица толщины утеплителя в зависимости от температуры наружного воздуха.

| Наименование и видутеплителя | | Температура наружн. возд. −20° | −30° | −40° |
|---|---|---|---|---|
| Вариант засыпного утеплителя | Керамзит $\gamma$=450 кг/м³ $\lambda$=0.155 | 14 см. | 18 см. | 22 см. |
| Плитный утеплитель | Газобет. плиты $\gamma$=400 кг/м³ $\lambda$=0.13 | 12 см. | 16 см. | 20 см. |

Привязан:

Инв. №

| | | |
|---|---|---|
| Н. контр. | Штритер | |
| Зав. отд. | Тельнов | |
| Гл. кон. отд | Штритер | |
| Рук. бриг. | Тененбаум | |
| Вед. инж. | Смирнова | |
| Провер. | Тененбаум | |

Т.П. 188-25-51.85 ч.I АС
С монолитными наружными стенами.

Одноэтажный 2 квартирный жилой дом с 3 комнатными квартирами

| Стадия | Лист | Листов |
|---|---|---|
| Р | 39 | 60 |

План раскладки щитов (вариант).

КБ по железобетону им. А.А. Якушева

Инв. № подл. | Подпись и дата | Взам. инв. №

Ал.I ч.1

## 1—1

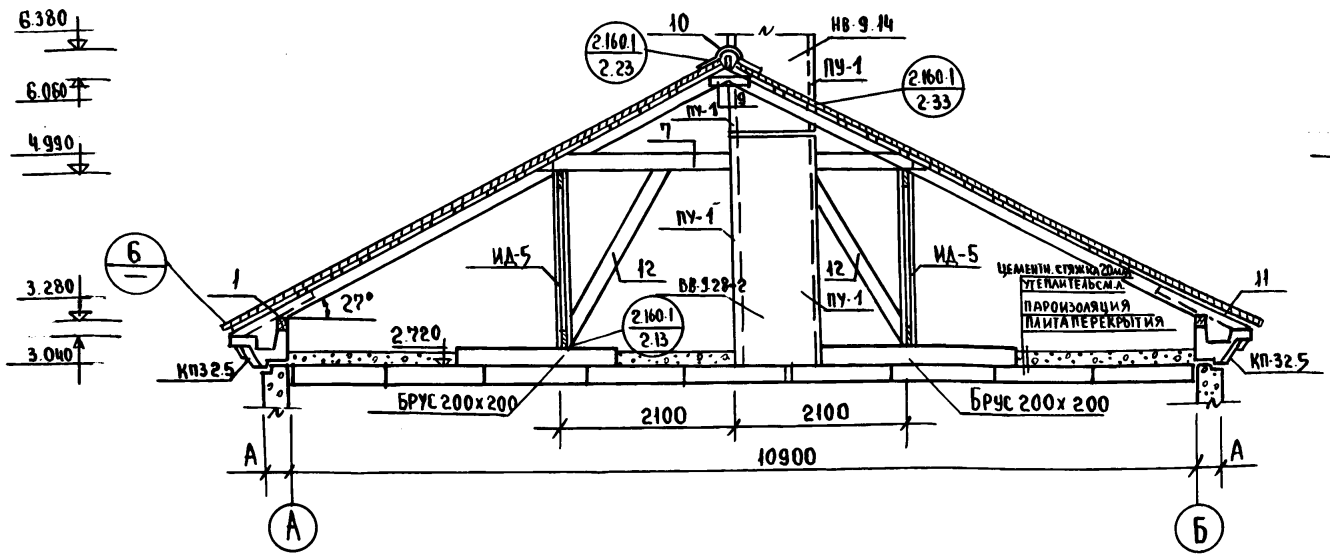


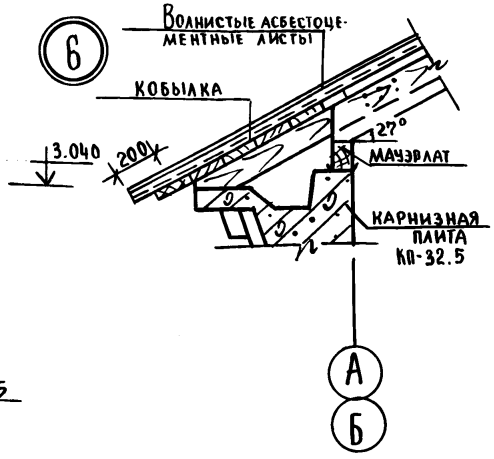


## 2-2

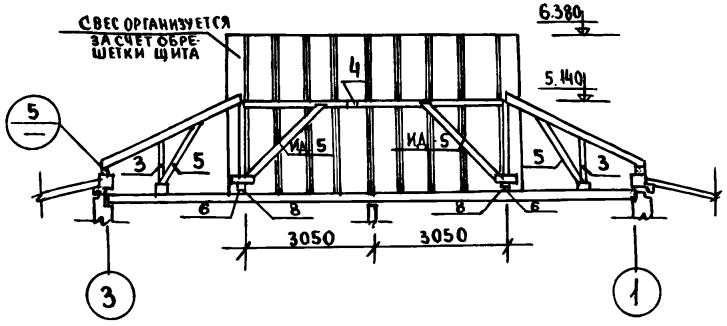


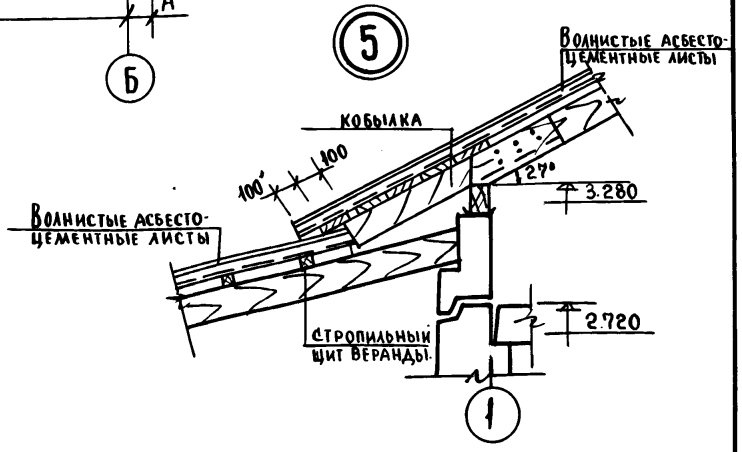


1. Узлы крепления и утепления вентблоков чердака выполнить по типу узлов серии 25, альбом II, часть 17.
2. Спецификацию деревянных изделий см. лист АС-57.

| | | |
|---|---|---|
| Н. контр. | Штритер | |
| Зав. отд. | Тельнов | |
| Гл. конструктор | Штритер | |
| Рук. бриг. | Тененбаум | |
| Вед. инж. | С. Мирнова | |
| Проверил | Тененбаум | |

Привязан:

Инв. N.

Т.П. 188-25-51.85 ч.I АС
С монолитными наружными стенами.

Одноэтажный 2 квартирный жилой дом с 3 комнатными квартирами.

| Стадия | Лист | Листов |
|---|---|---|
| Р | 40 | 60 |

Разрезы 1-1, 2-2
Узлы „5" и „6"

КБ по железобетону им. А.А. Якушева

Инв. № подл. | Подпись и дата | Взам. инв. №

## 4–4

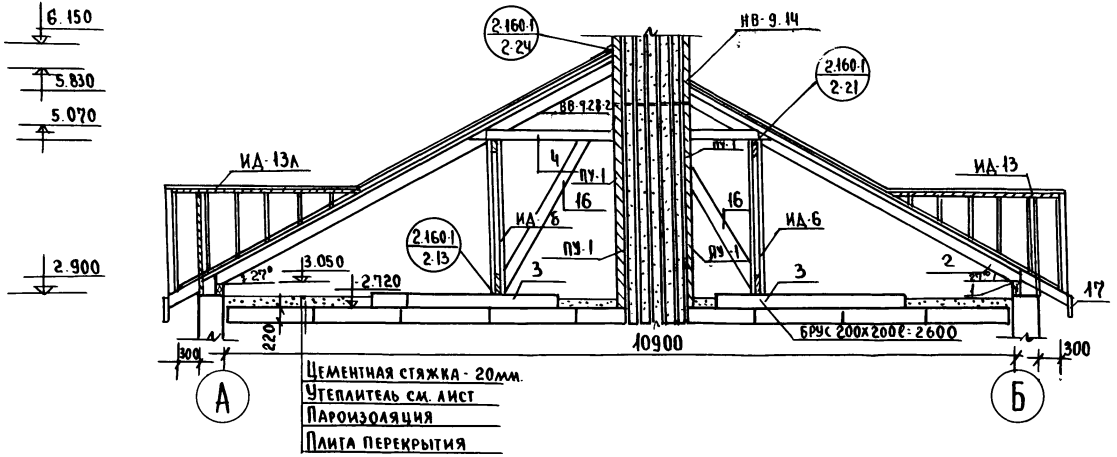


## 5–5

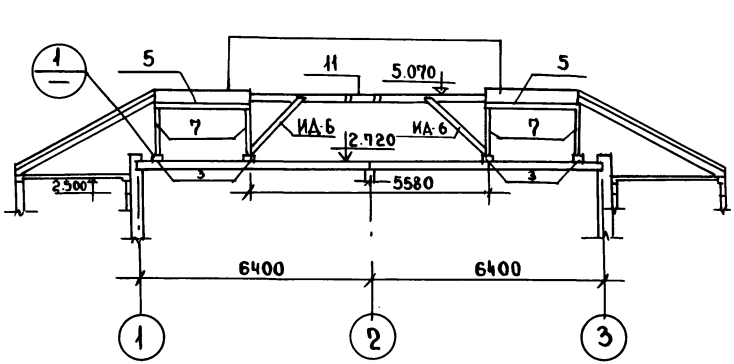


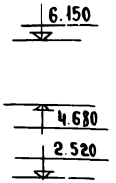


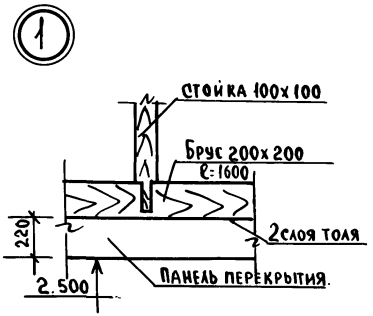


Спецификацию деревянных изделий см. лист АС-57

| | | | |
|---|---|---|---|
| Н. контр. | Штритер | | Т.П. 188-25-51.85 ч.I АС<br>С монолитными наружными стенами. |
| Зав. отд. | Тельнов | | Одноэтажный 2 квартирный жилой дом с 3 комнатными квартирами. |
| Гл. кон. от. | Штритер | | |
| Рук. бриг. | Тененбаум | | |
| Вед. инж. | Смирнова | | Разрезы 4-4; 5-5 (Вариант). |
| Проверил | Тененбаум | | |

| Стадия | Лист | Листов |
|---|---|---|
| Р | 41 | 60 |

КБ по железобетону им. А.А. Якушева

Привязан:

Инв. №

Инв. № подл. | Подпись и дата | Взам. инв. №

# План раскладки ферм, накосных ног, стоек, прогонов (вариант).

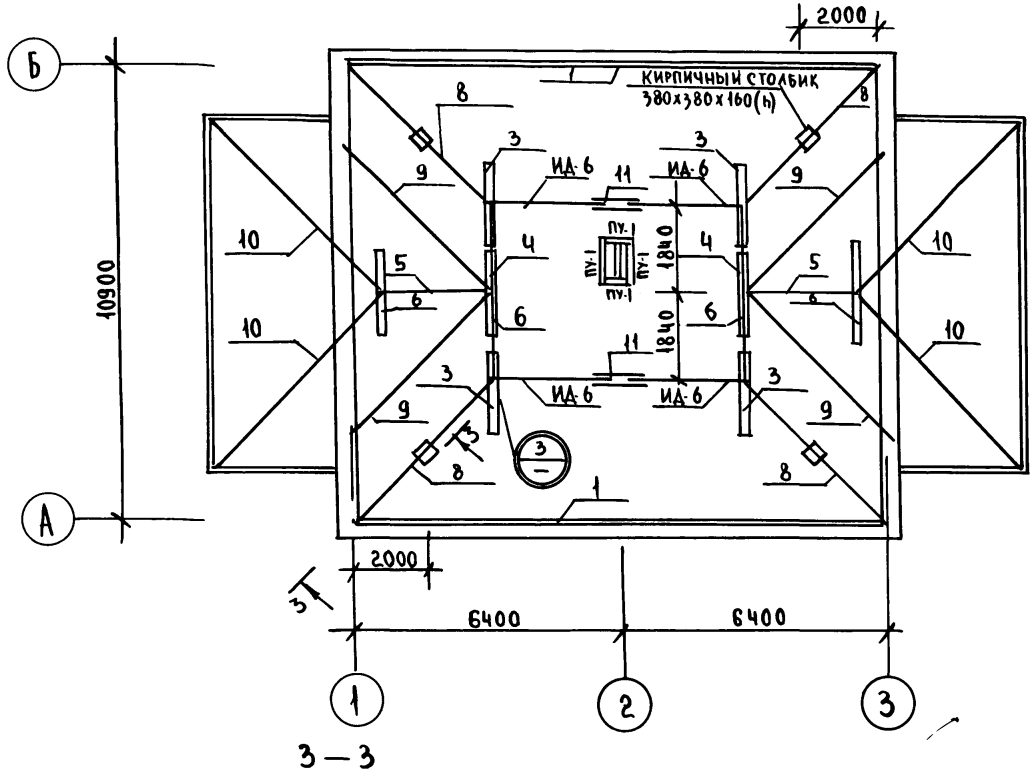


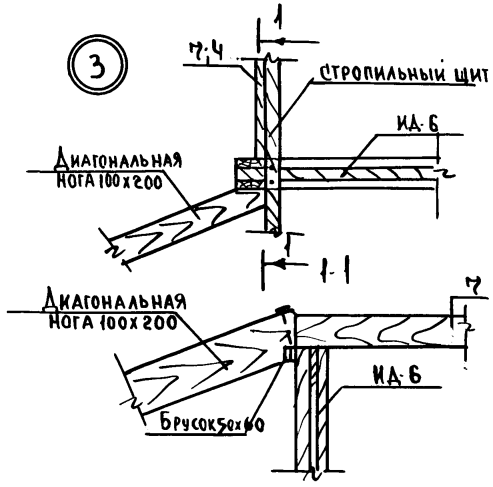


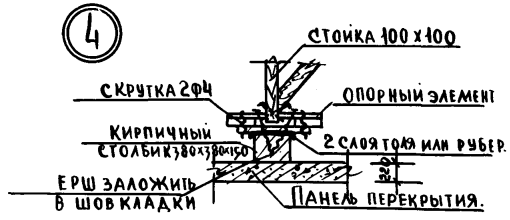


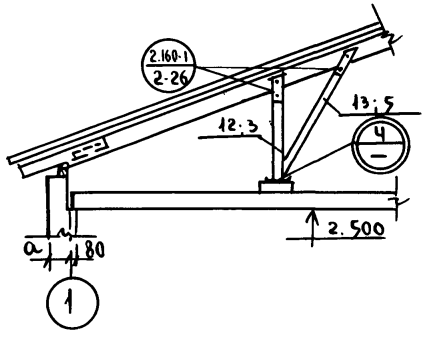


1. Узлы крепления и утепления вентблоков чердака выполнить по типу узлов серии 25 альбом II часть 17.
2. Спецификацию деревянных изделий – см. лист АС-57

| | | | |
|---|---|---|---|
| Н. контр. | Штритер | | Т.П. 188-25-51.85 ч.I АС<br>С монолитными наружными стенами |
| Зав. отд. | Тельнов | | Одноэтажный 2 квартирный жилой дом с 3 комнатными квартирами |
| Гл. кон. отд. | Штритер | | |
| Рук. бриг. | Тененбаум | | |
| Вед. инж. | Смирнова | | План раскладки ферм, накосных ног, стоек, прогонов (вариант) |
| Провер. | Тененбаум | | |

| Стадия | Лист | Листов |
|---|---|---|
| Р | 42 | 60 |

КБ по железобетону им. А.А. Якушева

Привязан:

Инв. №

Ал. I ч. 1

Инв. № подл. | Подпись и дата | Взам. инв. №

## План балок пола веранды

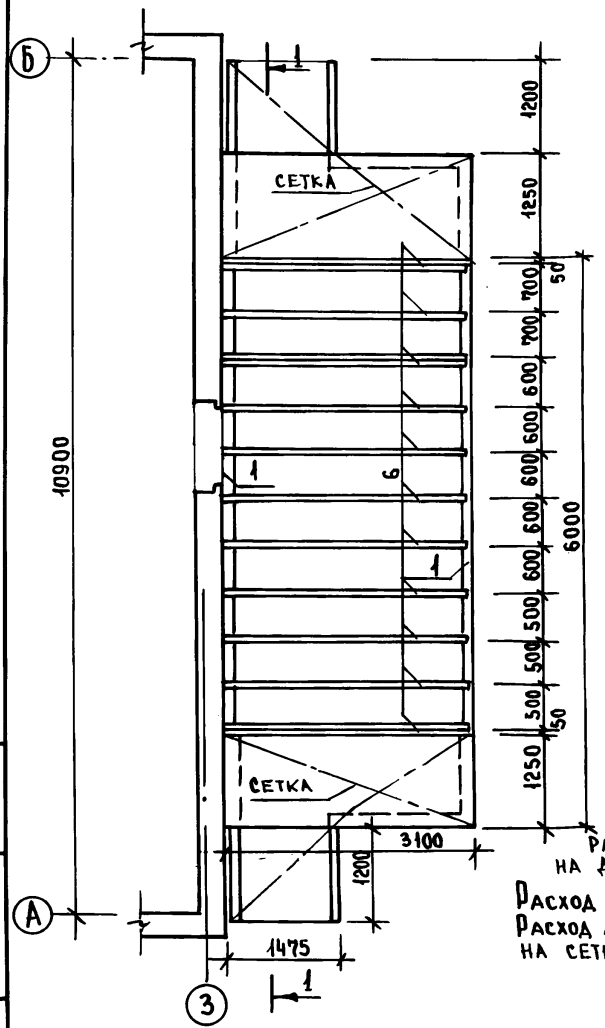


Расход материалов на два входа

Расход бетона – 2м³.

Расход металла - 44,6 кг на сетки

## 1–1

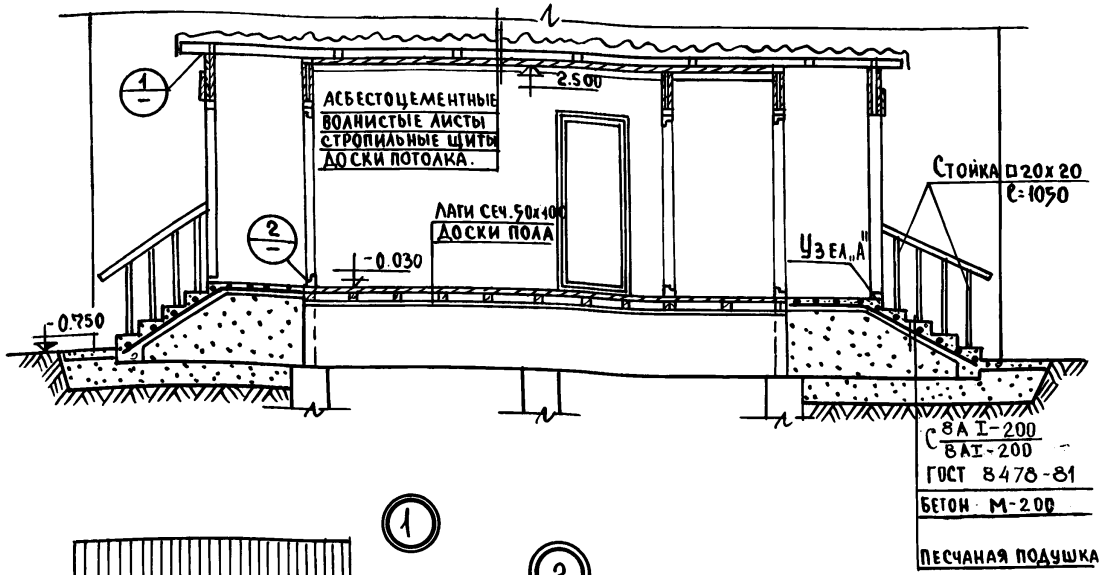


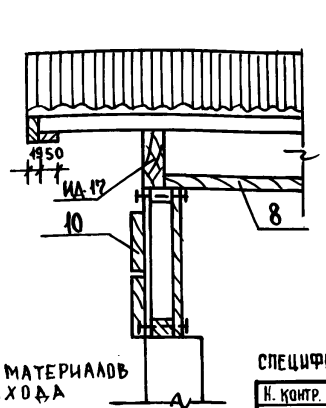


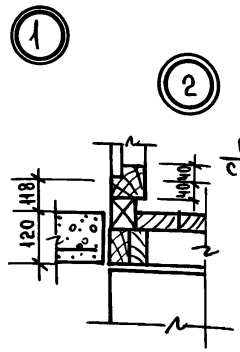


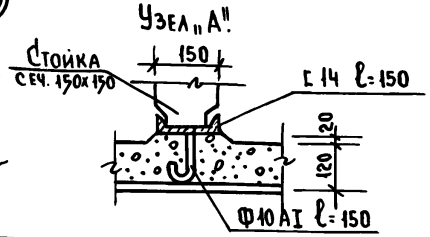


Спецификация древесины на веранду – смотреть АС-57.

| | | | |
|---|---|---|---|
| Н. контр. | Штритер | | Т.П. 188-25-51.85 ч.I АС<br>С монолитными наружными стенами |
| Зав. отд | Тельнов | | |
| Гл. кон. отд | Штритер | | Одноэтажный 2 квартирный жилой дом с 3 комнатными квартирами. |
| Рук. бриг. | Тененбаум | | |
| Вед. инж | Смирнова | | План балок пола веранды Узлы „1" и „2", „Я". |
| Провер. | Тененбаум | | |

| Стадия | Лист | Листов |
|---|---|---|
| Р | 43 | 60 |

КБ по железобетону им. А.А. Якушева.

Привязан:

Инв. N.

Инв. N. подл. | Подпись и дата | Взам. инв. N

Ал. I ч. 1

Ал. I

## План раскладки стропильных щитов веранды

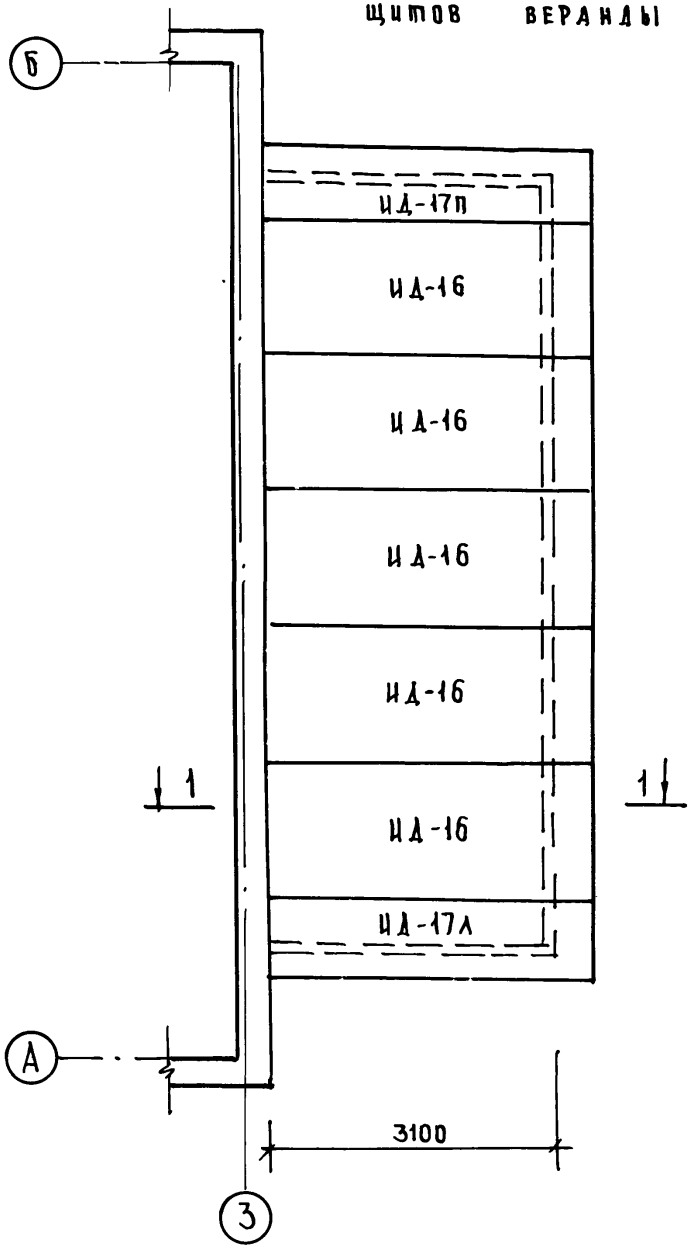


1-1

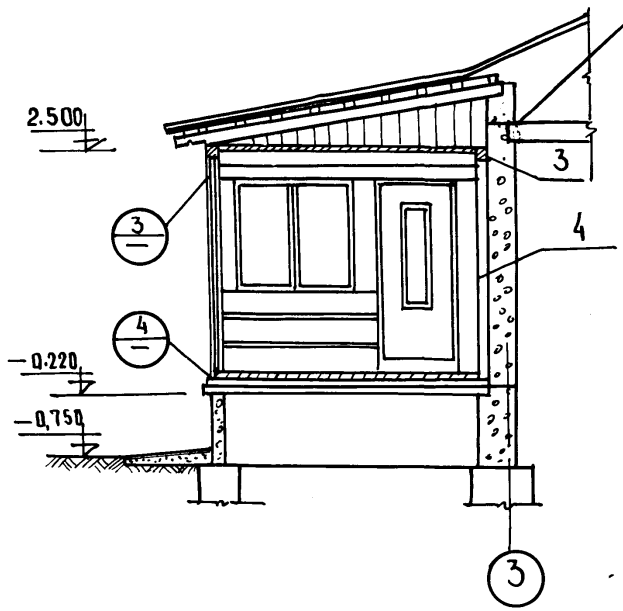


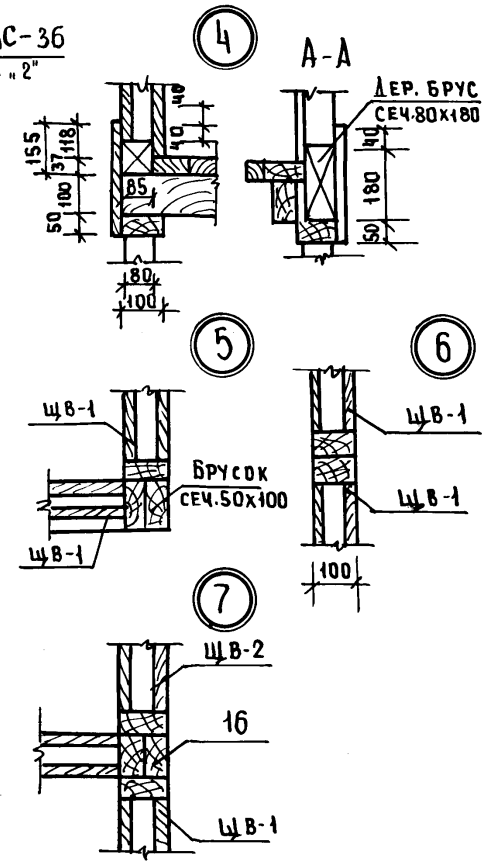


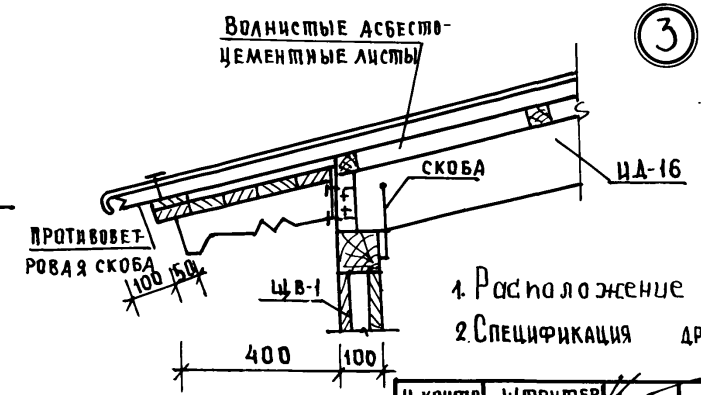


1. Расположение узлов „5", „6", „7" см. на л. АС-14.
2. Спецификация древесины на веранду — смотреть лист АС-57.

| | | | |
|---|---|---|---|
| Н. контр. | Штритер | | |
| Зав. отд. | Тельнов | | |
| Гл. кон. отд. | Штритер | | |
| Рук. бриг. | Тененбаум | | |
| Вед. инж. | Смирнова | | |
| Проверил. | Тененбаум | | |

Т. П. 188-25-51.85 Ч. I АС

Смонолитными наружными стенами

Одноэтажный 2 квартирный жилой дом с 3 комнатными квартирами

| Стадия | Лист | Листов |
|---|---|---|
| Р | 44 | 60 |

План раскладки стропильных щитов веранды. Узлы „1÷7"

КБ по железобетону им. А.А. Якушева

Привязан:

Инв. N

Инв. N подл. | Подпись и дата | Взам. инв. N

21559-01 46

Ал. I 4.1

Н-1

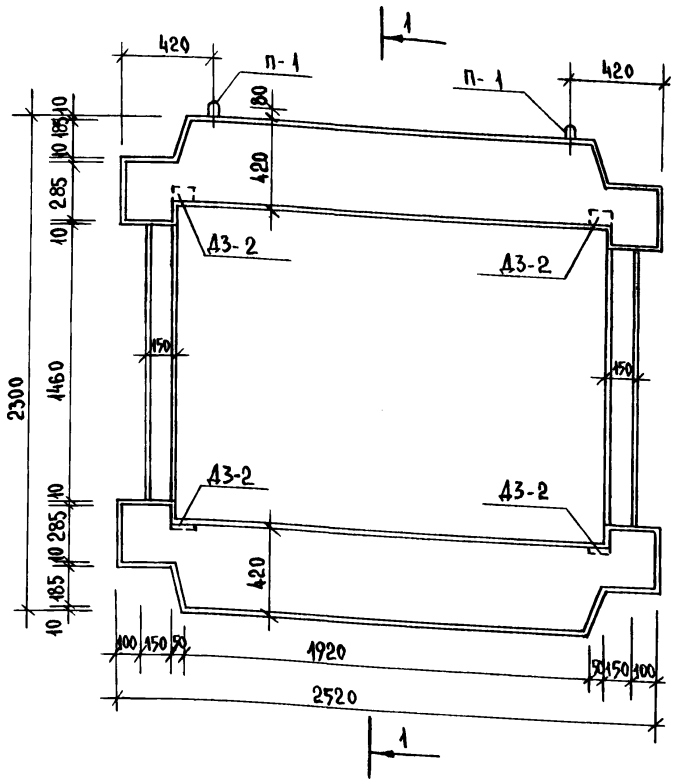


Н-2

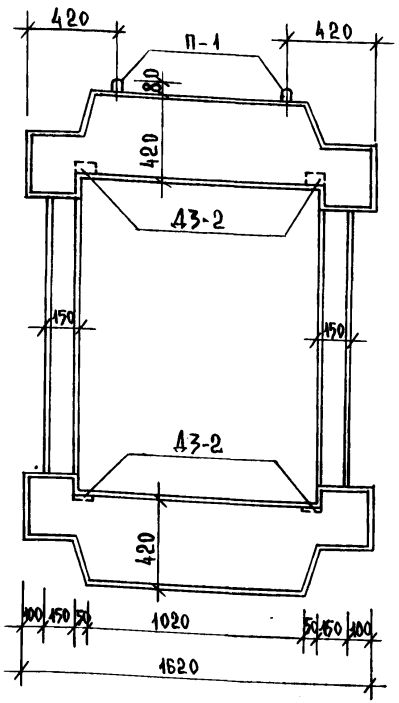


1-1

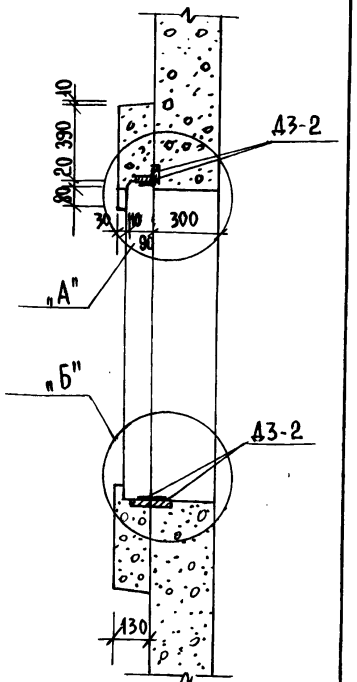


1. Узлы и детали армирования см.л. АС-46.
2. Закладные детали, соединительные элементы и сварные швы металлизировать нанесением цинкового или алюминиевого покрытия по СНиП II-28-73*.

| | | |
|---|---|---|
| Н. контр. | К. Штритер | |
| Зав. отд. | К. Тельнов | |
| Гл. конст. | К. Штритер | |
| Рук. бриг. | Н. Тененбаум | |
| Инжен. | Г. Кичурина | |
| Проверил | Н. Тененбаум | |

Т.п. 188-25-51.85 ч. I АС
С монолитными наружными стенами

Одноэтажный 2 квартирный жилой дом с 3 комнатными квартирами

| Стадия | Лист | Листов |
|---|---|---|
| Р | 45 | 60 |

Архитектурные детали Н-1 и Н-2

КБ по железобетону им. А.А. Якушева

Привязан:

Инв. №

Инв. № подл. | Подпись и дата | Взам. инв. №

21559-01 47

# Схема армирования.

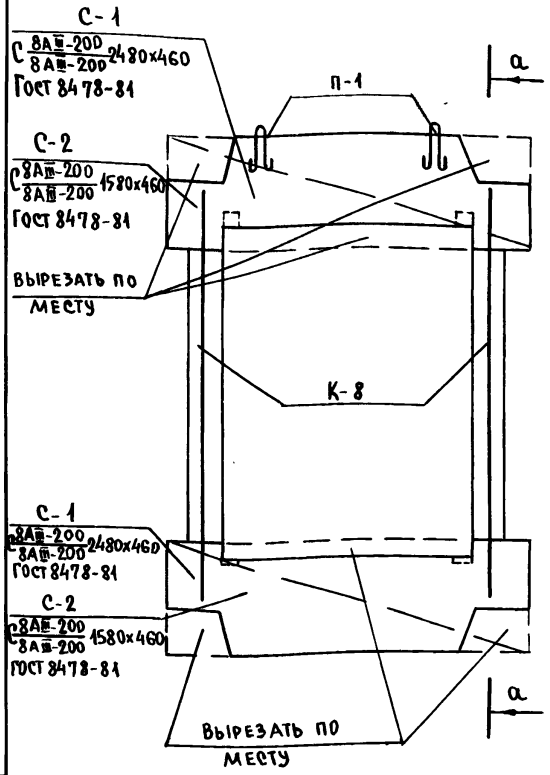


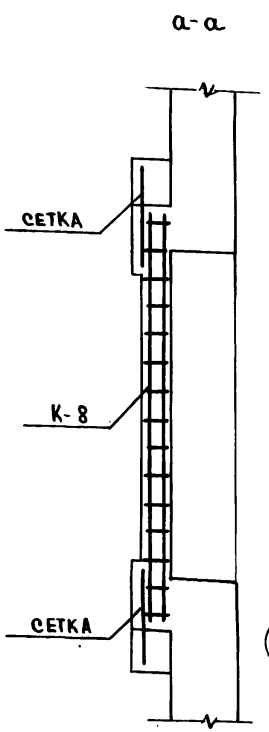


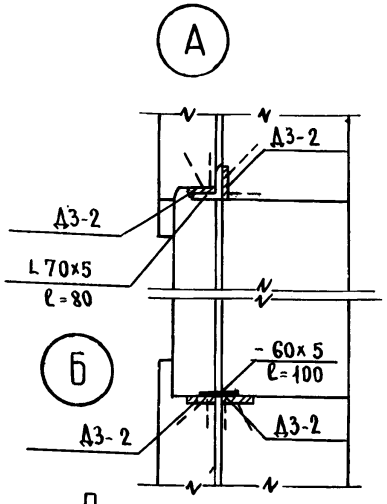


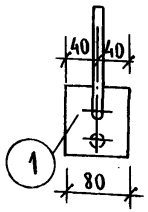


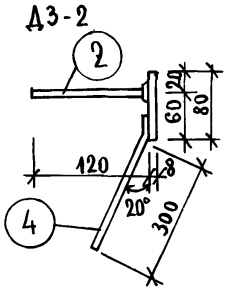


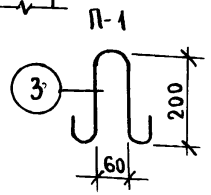


1. Сварку производить электродами Э-42 по ГОСТ 9467-75.
2. Каркас К-8 см. на листе АС-47.

## Характеристика изделия

| Наименование | Ед. изм. | Кол-во Н-1 | Кол-во Н-2 |
|---|---|---|---|
| Масса | кг | 745 | 500 |
| Объем бетона | $м^3$ | 0.298 | 0.200 |
| Расход стали | кг | 21.38 | 18.10 |
| Марка бетона | — | 200 | 200 |
| Марка бетона по водонепроницаемости | | В4 | В4 |
| Марка бетона по морозостойкости | — | Мр 200 | Мр 200 |

## Спецификация арматуры

| | Марка | Кол-во шт. | Вес эл-та кг. |
|---|---|---|---|
| Н-1 (шт.2) | К-8 | 2 | 6.2 |
| | С-1 | 2 | 9.02 |
| | П-1 | 2 | 0.26 |
| | Д3-2 | 8 | 4.72 |
| | L 70х5 ℓ=80 | 2 | 0.70 |
| | -60х5 ℓ=100 | 2 | 0.48 |
| Н-2 (шт.6) | К-8 | 2 | 6.2 |
| | С-2 | 2 | 5.74 |
| | П-1 | 2 | 0.26 |
| | Д3-2 | 8 | 4.72 |
| | L 70х5 ℓ=80 | 2 | 0.70 |
| | -60х5 ℓ=100 | 2 | 0.48 |

## Спецификация металла

| Марка | поз. | Сечен. мм. | Длина мм | К-во шт. | Вес эл-та | Вес марки |
|---|---|---|---|---|---|---|
| Д3-2 | 1 | -8х80 | 80 | 1 | 0.40 | 0.59 |
| | 2 | 8АIII | 120 | 1 | 0.05 | |
| | 4 | 8АIII | 350 | 1 | 0.14 | |
| L 70х5 | — | L 70х5 | 80 | 1 | 0.35 | 0.35 |
| -60х5 | — | -60х5 | 100 | 1 | 0.24 | 0.24 |
| П-1 | 3 | 6АI | 600 | 1 | 0.13 | 0.13 |

Ал. I ч. 1

Инв. N подл. | Подпись и дата | Взам. инв. N

| | | |
|---|---|---|
| Н. контр. | Штритер | |
| Зав. отд. | Тельнов | |
| Гл. констр. | Штритер | |
| Рук. бриг. | Тененбаум | |
| Инж. Н. | Кичурина | |
| Проверил | Тененбаум | |

Привязан:

Инв. №

Т.П. 188-25-51.85 Ч.I АС
С монолитными наружными стенами

Одноэтажный 2 квартирный жилой дом с 3 комнатными квартирами

| Стадия | Лист | Листов |
|---|---|---|
| Р | 46 | 60 |

Архитектурные детали. Армирование

КБ по железобетону им. А.А. Якушева

Ал. I ч. 1

## СПЕЦИФИКАЦИЯ СТАЛИ

### ЭСКИЗ

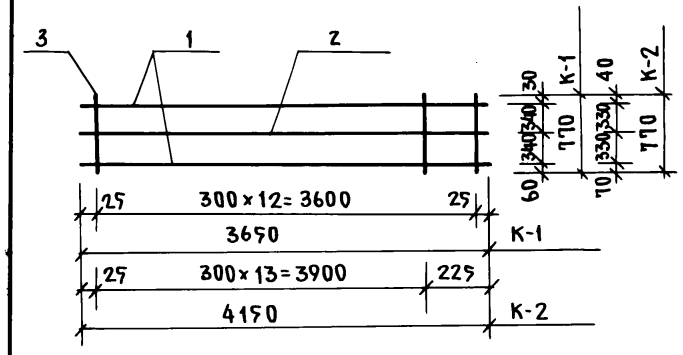


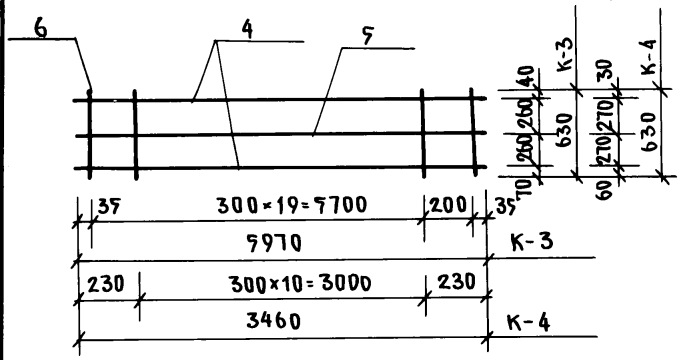


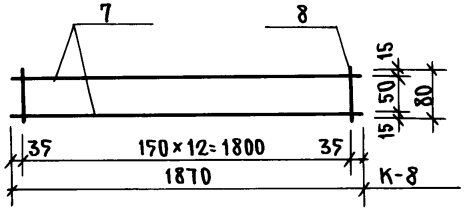


### ВЫБОРКА СТАЛИ

| МАРКА ИЗДЕЛИЯ | N ПОЗ. | ДЛИНА мм | ДИАМЕТР мм | КЛАСС СТАЛИ | КОЛ. ШТ | ДИАМ. мм | КЛАСС СТАЛИ | ОБЩАЯ ДЛИНА м | ОБЩИЙ ВЕС КГ | ВЕС МАРКИ КГ |
|---|---|---|---|---|---|---|---|---|---|---|
| К-1 | 1 | 3650 | 12 | AIII | 2 | 12 | AIII | 7.3 | 6.5 | 8.61 |
| | 2 | 3650 | 5 | BpI | 1 | 5 | BpI | 3.65 | 0.57 | |
| | 3 | 770 | 5 | BpI | 13 | 5 | BpI | 10.01 | 1.54 | |
| К-2 | 1 | 4150 | 12 | AIII | 2 | 12 | AIII | 8.3 | 7.38 | 9.67 |
| | 2 | 4150 | 5 | BpI | 1 | 5 | BpI | 4.1 | 0.63 | |
| | 3 | 770 | 5 | BpI | 14 | 5 | BpI | 10.78 | 1.66 | |
| К-3 | 4 | 5970 | 12 | AIII | 2 | 12 | AIII | 11.9 | 10.6 | 13.56 |
| | 5 | 5970 | 5 | BpI | 1 | 5 | BpI | 5.97 | 0.92 | |
| | 6 | 630 | 5 | BpI | 21 | 5 | BpI | 13.23 | 2.04 | |
| К-4 | 4 | 3460 | 12 | AIII | 2 | 12 | AIII | 6.92 | 6.14 | 7.74 |
| | 5 | 3460 | 5 | BpI | 1 | 5 | BpI | 3.46 | 0.53 | |
| | 6 | 630 | 5 | BpI | 11 | 5 | BpI | 6.93 | 1.07 | |
| К-8 | 7 | 1870 | 8 | AIII | 2 | 8 | AIII | 3.7 | 1.5 | 3.1 |
| | 8 | 80 | 5 | BpI | 13 | 5 | BpI | 10.4 | 1.6 | |

Инв.№ подл. | Подпись и дата | Взам. инв.№

| | | |
|---|---|---|
| Н. контр. | Штритер | |
| Зав. отд. | Тельнов | |
| Гл. конс. | Штритер | |
| Рук. бриг. | Тененбаум | |
| Инженер | Кичурина | |
| Проверил | Тененбаум | |

Т.п. 188-27-51.85 Ч. I АС
С МОНОЛИТНЫМИ НАРУЖНЫМИ СТЕНАМИ

Сварные каркасы К-1÷К-4; К-8

| СТАДИЯ | МАССА | МАСШТАБ |
|---|---|---|
| Р | 47 | 60 |
| ЛИСТ | ЛИСТОВ | |

ПО ЖЕЛЕЗОБЕТОНУ им. А.А. Якушева

Ал. I ч. 1

## Спецификация стали

### Эскиз

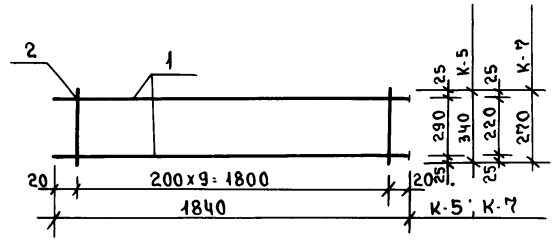


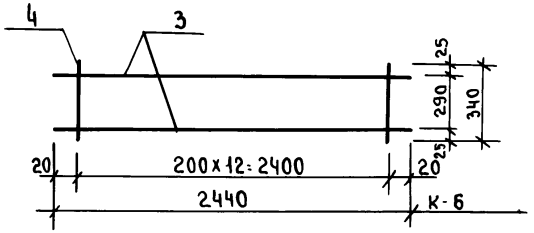


| Марка изделия | N поз | Длина мм | Диаметр мм | Класс стали | К-во шт. |
|---|---|---|---|---|---|
| К-5 | 1 | 1840 | 12 | AIII | 2 |
| | 2 | 340 | 5 | BpI | 10 |
| К-6 | 3 | 2440 | 12 | AIII | 2 |
| | 4 | 340 | 5 | BpI | 13 |
| К-7 | 1 | 1840 | 12 | AIII | 2 |
| | 2 | 270 | 5 | BpI | 10 |

### Выборка стали

| Диам. мм. | Класс стали | Общая длина | Общий вес | Вес марки |
|---|---|---|---|---|
| 12 | AIII | 3.68 | 3.27 | 3.79 |
| 5 | BpI | 3.40 | 0.52 | |
| 12 | AIII | 4.88 | 4.33 | 5.01 |
| 5 | BpI | 4.42 | 0.68 | |
| 12 | AIII | 3.68 | 3.27 | 3.69 |
| 5 | BpI | 2.70 | 0.42 | |

| | | |
|---|---|---|
| Н. контр. | Штритер | |
| Зав. отд. | К. Тельнов | |
| Гл. конст. | К. Штритер | |
| Рук. бриг | Н. Тененбаум | |
| Вед. конс | Е. С. Мирнова | |
| Инженер | Г. Кичурина | |

Т.П. 188-25-71.85 ч.I АС
С монолитными наружными стенами.

Сварные каркасы К-5; К-7

| Стадия | Масса | Масштаб |
|---|---|---|
| Р | 48 | 60 |
| Лист | Листов | |

КБ по железобетону им. А.А. Якушева

Инв. № подл. | Подпись и дата | Взам. инв. №

Ал. I ч. 1

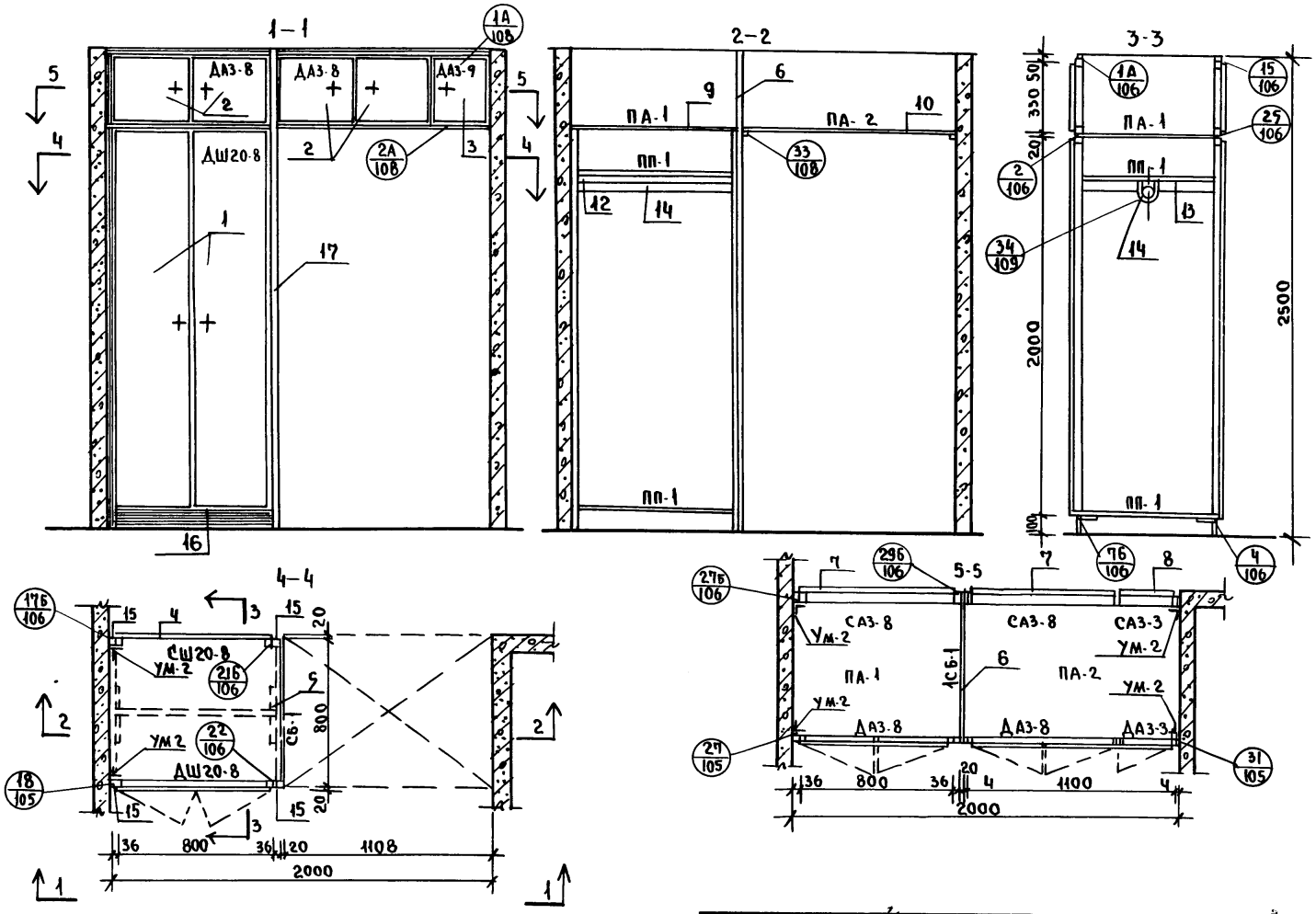


1. Данный лист смотреть с АС-51

| | | | |
|---|---|---|---|
| Н. контроль | К. Штритер | | Т.П. 188-25-71.85 ч.I АС<br>С монолитными наружными стенами. |
| Зав. отд. | К. Тельнов | | |
| Гл. кон. от. | К. Штритер | | Одноэтажный 2 квартирный жилой дом с 3 комнатными квартирами. |
| Гл. арх. пр. | Ю. Матяшев | | |
| Рук. бр. кон. | Н. Тененбаум | | Встроенные шкафы Ш-1. |
| Архитек. | Н. Шапыко | | |
| Чертежник | Н. Краснова | | |
| Проверил | Ю. Матяшев | | |

Привязан:

Инв. N.

| Стадия | Лист | Листов |
|---|---|---|
| Р | 49 | 60 |

КБ по железобетону им. А.А. Якушева

21559-01 51

Инв. N. | Взам. инв. N. | Подпись и дата | Инв. N подл.

Ал. I ч. 1

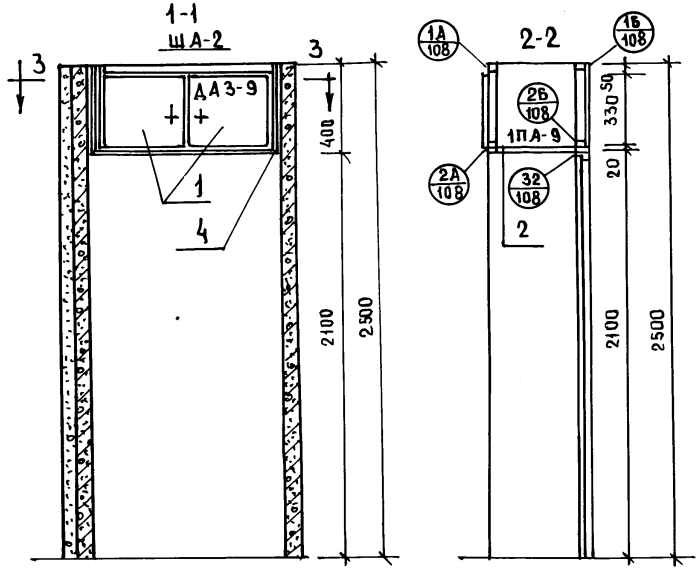


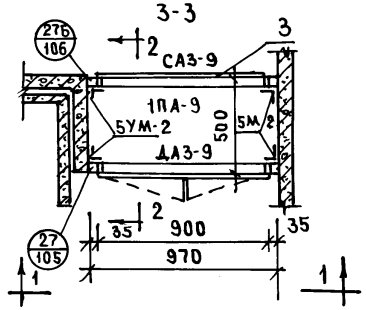


0.00547 1.00

| ПОЗ | ОБОЗНАЧЕНИЕ | НАИМЕНОВАНИЕ | КОЛ. | РАСХОД МАТ. ХВ.м³ | РАСХОД МАТ. ДСПН² |
|---|---|---|---|---|---|
| | | ДОКУМЕНТАЦИЯ | | | |
| | | СБОРОЧНЫЙ ЧЕРТЕЖ ША-2 | | | |
| | 1.172-4-Д 133 | УЗЛЫ 27 | | | |
| | 1.172.4-Д 134 | УЗЛЫ 27Б | | | |
| | 1.172-4-Д 136 | УЗЛЫ 1А, 2А, 33, 1Б, 2Б | | | |
| | | СБОРОЧНЫЕ ЕДИНИЦЫ И ДЕТАЛИ | | | |
| 1 | 1.172-4-Д31 | ДВЕРКА АНТРЕСОЛЬНАЯ ДАЗ-9 | 1 | 0,0027 | 0,30 |
| 2 | 1.172-4-Д 96 | ПОЛКА АНТРЕСОЛЬНАЯ 1ПА-9 | 1 | — | 0,40 |
| 3 | 1.172-4-Д71 | СТЕНКА АНТРЕСОЛЬНАЯ ЗАДНЯЯ САЗ-9 | 1 | 0,0027 | 0,30 |
| 4 | 1.172-4-Д108 | НАЛИЧНИК Н-1 П.М. | 1.8 | 0,0007 | — |
| 5 | 1.172-4-Д 111 | УГОЛЬНИК УМ-2 | 8 | | |
| | | | | | |

1. ПРИ РАЗРАБОТКЕ ВСТРОЕННЫХ ШКАФОВ И АНТРЕСОЛЕЙ БЫЛИ ИСПОЛЬЗОВАНЫ АЛЬБОМ СЕРИИ 1.172-4. „ВСТРОЕННЫЕ И АНТРЕСОЛЬНЫЕ ШКАФЫ, ШКАФЫ-ПЕРЕГОРОДКИ КАРКАСНОЙ КОНСТРУКЦИИ ИЗ УНИФИЦИРОВАННЫХ ЭЛЕМЕНТОВ ДЛЯ ЖИЛЫХ ЗДАНИЙ."

| | | |
|---|---|---|
| Н.КОНТ. | К.ШТРИТЕР | |
| ЗАВ.ОТД | К.ТЕЛЬНОВ | |
| ГЛ.КОН.ОТ. | К.ШТРИТЕР | |
| ГЛ.АРХ.ПР. | Ю.МАТЯШЕВ | |
| РУК.БР.КОН | Н.ТЕНЕНБАУМ | |
| АРХИТЕКТОР | Н.ШАПЛЫКО | |
| ЧЕРТЕЖНИК | Н.КРАСНОВА | |
| ПРОВЕРИЛ | Ю.МАТЯШЕВ | |

ПРИВЯЗАН:

ИНВ.№

Т.П. 188-25-Я.85 ч.I АС
С МОНОЛИТНЫМИ НАРУЖНЫМИ СТЕНАМИ

ОДНОЭТАЖНЫЙ 2 КВАРТИРНЫЙ ЖИЛОЙ ДОМ С 3 КОМНАТНЫМИ КВАРТИРАМИ

| СТАДИЯ | ЛИСТ | ЛИСТОВ |
|---|---|---|
| Р | 50 | 60 |

АНТРЕСОЛЬНЫЙ ШКАФ ША-2

КБ ПО ЖЕЛЕЗОБЕТОНУ ИМ. А.А. ЯКУШЕВА

ИНВ.№ ПОДЛ. | ПОДПИСЬ И ДАТА | ВЗАМ.ИНВ.№

21559-01 52

0.0451 8.74

| | Обозначение | Наименование | Кол. | Расход мат. хв м³ | Расход мат. дсп м² |
|---|---|---|---|---|---|
| | | Документация. | | | |
| | | Сборочный чертеж. | | | |
| | 1.172-ч-Д133 | Узлы 27,31 | | | |
| | 1.172-ч-Д134 | Узлы 16,26,1А,24,76,296,276,178 | | | |
| | 1.172-ч-Д136 | Узлы 1А,2А,33 | | | |
| | 1.172-ч-Д137 | Узлы 34 | | | |
| | | Сборочные единицы и детали | | | |
| 1 | 1.172-ч-Д21 | Дверка шкафа ДШ-20-8 | 1 | 0.0062 | 1.6 |
| 2 | 1.172-ч-Д31 | Дверка антресоли ДА3-8 | 2 | 0.0050 | 0.52 |
| 3 | 1.172-ч-Д31 | Дверка антресоли ДА3-3 | 1 | 0.0014 | 0.10 |
| 4 | 1.172-ч-Д65 | Стенка шкафа задняя 20-8 | 1 | 0.0062 | 1.6 |
| 5 | 1.172-ч-Д91 | Стенка боковая СБ /2.1×0.8/ | 1 | — | 1.7 |
| 6 | 1.172-ч-Д92 | Стенка боковая добор. СБ/0.8×0.4/ | 1 | — | 0.32 |
| 7 | 1.172-ч-Д71 | Стенка антресол. задняя СА3-8 | 2 | 0.0050 | 0.52 |
| 8 | 1.172-ч-Д71 | Стенка антресол. задняя СА3-3 | 1 | 0.0014 | 0.10 |
| 9 | 1.172-ч-Д96 | Полка антресол. ПА-1/812×800/ | 1 | — | 0.70 |
| 10 | 1.172-ч-Д96 | Полка антресол. ПА 2/800×1100/ | 1 | — | 0.88 |

| | Обозначение. | Наименование | Кол. | Расход мат. хв. м³ | Расход мат. дсп. м² |
|---|---|---|---|---|---|
| 11 | 1.172-ч-Д95 | Полка переставная ПП-1/800×812/ | 2 | — | 0.70 |
| 12 | 1.172-ч-Д102 | Полкодержатель ПД3 (800) | 2 | 0.0007 | — |
| 13 | 1.172-ч-Д103 | Штангодержатель ШД-2 | 2 | 0.0014 | — |
| 14 | 1.172-ч-Д100 | Штанга ШТ-9 | 1 | 0.0008 | — |
| 15 | 1.172-ч-Д99 | Монтажный брус МБ-2 | 4 | 0.0008 | — |
| 16 | 1.172-ч-Д109 | Плинтус ПМ | 1.8 | 0.0036 | — |
| 17 | 1.172-ч-Д108 | Наличник Н-1 МП | 14.0 | 0.0054 | — |
| 18 | 1.172-ч-Д110 | Угольник УМ-1 | 6 | — | — |
| 19 | 1.172-ч-Д112 | Винт с гайкой стяжной В-1 | 8 | — | — |
| 20 | 1.172-ч-Д111 | Угольник УМ-2 | 12 | — | — |
| 21 | 1.172-ч-Д112 | Винт с гайкой стяжной В-3 | 4 | — | — |
| | | | | | |

1. Данный лист смотреть с АС-49
2. При разработке встроенных шкафов и антресолей были использованы альбом серии 1.172-ч встроенные и антресольные шкафы, шкафы перегородки каркасной конструкции из унифицированных элементов для жилых зданий.
3. Детали неразработанные в серии 1.172-ч изготавливаются по размерам данным в спецификации.

Ал. I ч. 1

Инв. № подл. | Подпись и дата | Взам. инв. №

| | | | |
|---|---|---|---|
| Н. контр. | К. Штритер | | Т.П. 188-25-51.85 ч/I АС С монолитными наружными стенами. |
| Зав. отд. | К. Тельнов | | |
| Гл. кон. от | К. Штритер | | Одноэтажный 2 квартирный жилой дом с 3 комнатными квартирами. |
| Гл. арх. пр | Ю. Матяшев | | |
| Рук. брон | Н. Тененбаум | | |
| Архитект | Н. Шапыко | | Встроенные шкафы Ш-1 спецификация |
| Чертежн | Н. Краснова | | |
| Проверил | Ю. Матяшев | | |

Привязан:

Инв. №

| Стадия | Лист | Листов |
|---|---|---|
| Р | 51 | 60 |

КБ по железобетону им. А.А. Якушева

ОВ—1

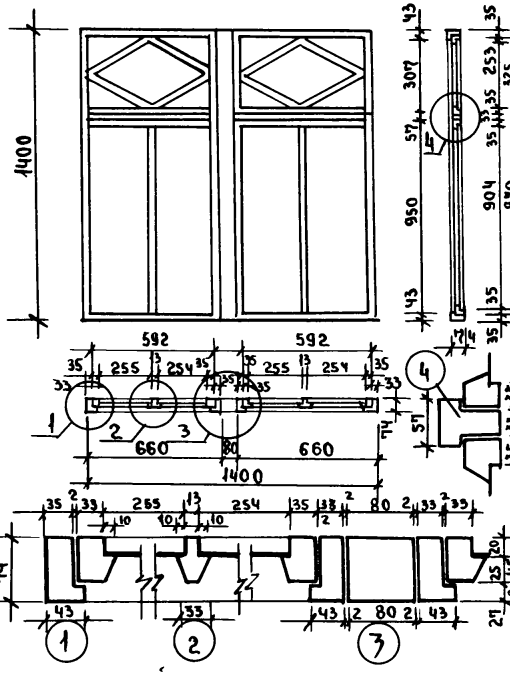

ДВ—1

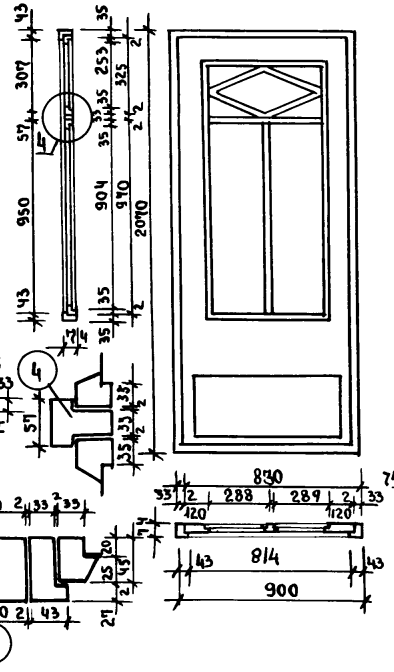

ОВ-1 /ВАРИАНТ/.

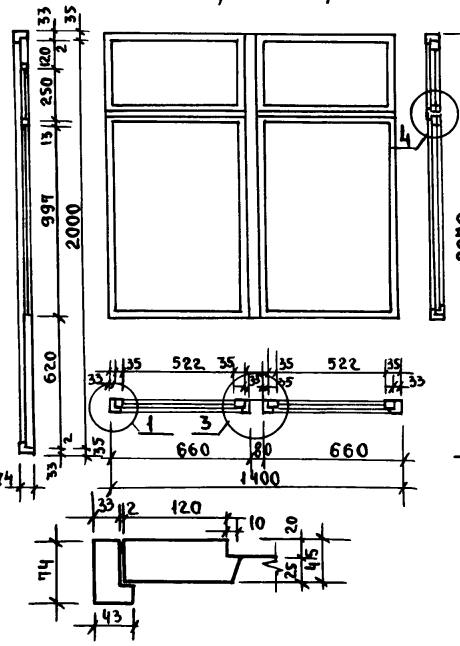

ДВ-1 /ВАРИАНТ/.

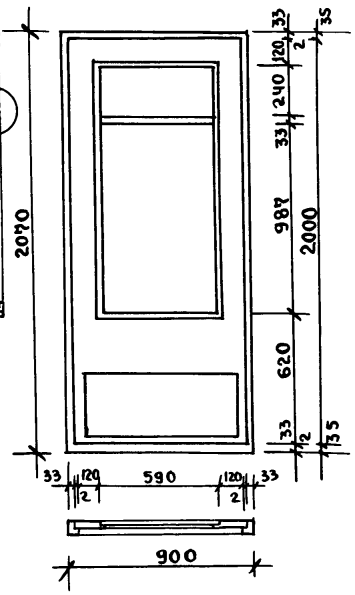

| РАСХОД МАТЕРИАЛОВ | ОВ-1 м³ | ДВ-1 м² | ОВ-1 /ВАР./ | ДВ-1 /ВАР./ | ОВ-2 |
|---|---|---|---|---|---|
| ДРЕВЕСИНА КОРОБКИ | 0.042 | 0.012 | 0.042 | 0.012 | 0.016 |
| ДРЕВЕСИНА ПЕРЕПЛЕТОВ /ПОЛОТНА/. | 0.032 | 0.047 | 0.020 | 0.041 | — |
| СТЕКЛО. мм. | 250×900-4шт 590×250-2шт. | 285×995-2шт 245×585-1шт. | 520×900-2шт. 590×250-2шт. | 585×985-1шт. 585×235-1шт. | 590×230-2 шт. |

ОВ—2

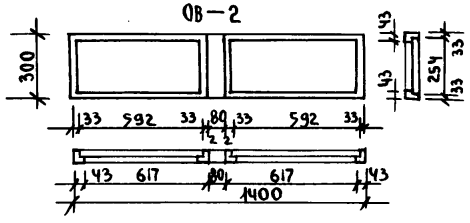

| | | | |
|---|---|---|---|
| Н. КОНТР. | К. ШТРИТЕР | | |
| ЗАВ. ОТД. | К. ТЕЛЬНОВ | | |
| ГЛ. КОН. ОТД | К. ШТРИТЕР | | |
| ГЛ. АРХ. ПР. | Ю. МАТЯШЕВ | | |
| РУК. БР. КОН. | Н. ТЕНЕНБАУМ | | |
| АРХИТЕКТОР | Н. ШАПЫКО | | |
| ЧЕРТЕЖНИК | Н. КРАСНОВА | | |
| ПРОВЕРИЛ | Ю. МАТЯШЕВ | | |

ПРИВЯЗАН:

ИНВ. №

Т.П. 188-25-51.85 Ч.I АС
С МОНОЛИТНЫМИ НАРУЖНЫМИ СТЕНАМИ.

Одноэтажный 2 квартирный жилой дом с 3 комнатными квартирами.

| СТАДИЯ | ЛИСТ | ЛИСТОВ |
|---|---|---|
| Р | 52 | 60 |

Оконные и дверные блоки веранды.

КБ по железобетону им. А.А. Якушева



ВЗАМ. ИНВ. N | ПОДПИСЬ И ДАТА | ИНВ. N ПОДЛ.

| ПОЗ. ОБОЗНАЧ. | ОБОЗНАЧЕНИЕ | НАИМЕНОВАНИЕ | КОЛ-ВО | МАССА ЕД.Т | ПРИМЕЧАНИЕ |
|---|---|---|---|---|---|
| | | ФУНДАМЕНТЫ (ВАРИАНТ ПИРАМИДАЛЬНЫХ СВАЙ) | | | |
| С-1 | ШИФР 201-83 СТР. 12 | СПР-2 | 24 | 0.40 | |
| ФБС-9.3.6Т | ГОСТ 13579-78 СТР.8 | ФБС-9.3.6Т | 8 | 0.35 | |
| БС-1 | СЕРИЯ 2.144-1 | БС-1 | 230 | 0.02 | |
| | | БУРОНАБИВНЫЕ СВАИ | | | |
| С-1 | ИЗ БЕТОНА МАРКИ 100 | РАСХОД БЕТОНА НА СВАЮ — 0.43 м³ | 16 | — | |
| С-2 | // | — 0.28м³ | 2 | — | |
| С-3 | // | — 0.19 м³ | 6 | — | |
| ФБС-9.3.6Т | ГОСТ 13579-78 СТР8 | ФБС-9.3.6Т | 4 | 0.35 | |
| БС-1 | СЕРИЯ 2.144-1 | БС-1 | 230 | 0.02 | |
| | | МЕЛКОЗАГЛУБЛЕННЫЕ ФУНДАМЕНТЫ (ВАРИАНТ) | | | |
| ФЛ8.12.2 | СЕРИЯ 1.112-5 В.2 | ФЛ 8.12.2 | 9 | 0.69 | |
| ФЛ.8.24.2 | // | ФЛ.8.24.2 | 5 | 1.38 | |
| ФБС-9.3.6Т | ГОСТ 13579-78 | ФБС-9.3.6Т | 8 | 0.35 | |
| ФБС-24.6.6Т | // | ФБС-24.6.6Т | 1 | 1.96 | |
| ФБС-9.4.6Т | // | ФБС-9.4.6Т | 6 | 0.35 | |
| БС-1 | СЕРИЯ 2.144-1 | БС-1 | 230 | 0.02 | |
| | | ПЛИТЫ ПЕРЕКРЫТИЯ ШИРИНОЙ 1,2М. (ВАРИАНТ) | | | |
| 2ПК-64.12К | СЕРИЯ 25 АIII, Ч.3-30 | 2ПК-64.12К | 8 | 2.27 | ИЗ ТЯЖЕЛОГО БЕТ. |
| 2ПК-64.12-1К | // | 2ПК-64.12-1К | 4 | 2.58 | // |
| 2ПК-64.12-2Л | // | 2ПК-64.12-2Л | 2 | 2.23 | // |
| 2ПК-64.12-2П | // | 2ПК-64.12-2П | 2 | 2.23 | // |
| 2ПК-64.12-25 | // | 2ПК-64.12-25 | 2 | 2.7 | // |

| ПОЗ. ОБОЗНАЧ. | ОБОЗНАЧЕНИЕ | НАИМЕНОВАНИЕ | КОЛ-ВО | МАССА ЕД.Т. | ПРИМЕЧАНИЕ |
|---|---|---|---|---|---|
| | | ПЛИТЫ ПЕРЕКРЫТИЯ ШИРИНОЙ 1,2М (ВАРИАНТ) | | | |
| 2ПК-64.12К | СЕР. 25 А-III Ч.3-31 | 2ПК-64.12К | 8 | 1.45 | ИЗ КЕРАМЗИТОБЕТ. |
| 2ПК-64.12-1К | // | 2ПК-64.12-1К | 4 | 1.65 | // |
| 2ПК-64.12-2Л | // | 2ПК-64.12-2Л | 2 | 1.42 | // |
| 2ПК-64.12-2П | // | 2ПК-64.12-2П | 2 | 1.42 | // |
| 2ПК-64.12-25 | // | 2ПК-64.12-25 | 2 | 1.70 | // |
| | | ПЛИТЫ ПЕРЕКРЫТИЯ ШИРИНОЙ 2,4М | | | |
| 2ПК-64.24.1К | СЕР 25 А-III Ч.3-30 | 2ПК-64.24-1К | 4 | 4.20 | ИЗ ТЯЖЕЛОГО БЕТ |
| 2ПК-64.24.1П | // | 2ПК-64.24-1П | 1 | 4.50 | // |
| 2ПК-64.24.1Л | // | 2ПК-64.24-1Л | 1 | 4.50 | // |
| 2ПК-64.24.9 | // | 2ПК-64.24-9 | 1 | 4.21 | // |
| 2ПК-64.24.8 | // | 2ПК-64.24-8 | 1 | 4.21 | // |
| 2ПК-64.12.1К | // | 2ПК-64.12-1К | 2 | 2.58 | // |
| | | НАЛИЧНИКИ (ВАРИАНТ) | | | |
| Н-1 | АС-45 | Н-1 | 2 | 0.74 | |
| Н-2 | АС-45 | Н-2 | 6 | 0.50 | |
| | | КАРНИЗНЫЕ ПЛИТЫ | | | |
| КП-30.5-1 | Ал. III Ч. 12-18 л.2 | КП-30.5-1 | 6 | 0.46 | |
| КП-17.5-1 | // | КП-17.5-1 | 2 | 0.38 | |
| КП-32.5 | // | КП-32.5 | 8 | 0.95 | |
| КП-17.5 | // | КП-17.5 | 2 | 0.38 | |

ПРИВЯЗАН:

ИНВ. №

| | | |
|---|---|---|
| Н.КОНТР | ШТРИТЕР | |
| ЗАВ. ОТД. | ТЕЛЬНОВ | |
| ГЛ. КОН. ОТ. | ШТРИТЕР | |
| РУК. БР | ТЕНЕНБАУМ | |
| ТЕХНИК | ЗИНОВЬЕВА | |
| ПРОВЕР. | ТЕНЕНБАУМ | |

Т.П. 188-25-51.85 Ч.I АС
С МОНОЛИТНЫМИ НАРУЖНЫМИ СТЕНАМИ

ОДНОЭТАЖНЫЙ 2КВАРТИРНЫЙ ЖИЛОЙ ДОМ С 3 КОМНАТНЫМИ КВАРТИРАМИ

СВОДНАЯ СПЕЦИФИКАЦИЯ

| СТАДИЯ | ЛИСТ | ЛИСТОВ |
|---|---|---|
| Р | 53 | 60 |

КБ ПО ЖЕЛЕЗОБЕТОНУ им. Д.А. Якушева

ИНВ. № ПОДЛ. | ПОДПИСЬ И ДАТА | ВЗАМ. ИНВ. №

I 4.1

| Поз. обознач. | Обозначение | Наименование | Кол-во | Масса ед. т | Примечание |
|---|---|---|---|---|---|
| | **ПОДДОНЫ.** | | | | |
| ПД-27.16к | Ал.III часть ч.8 л.10 | ПД-27.16к | 2 | 0,5 30 | |
| | **ОБЪЕМНЫЕ САНТЕХКАБИНЫ. (ВАРИАНТ)** | | | | |
| СК-13/14 | Серия 1.188-5 в.5 л.10 | СК-13/14 | 1/1 | 2.77 | |
| | **СТЕНКИ САНТЕХКАБИН.** | | | | |
| ПСЖ-0.16 | Ал.III часть ч.8 л.12 | ПСЖ-0.16 | 2 | 0,0 50 | |
| ПСЖ-0.12 | " | ПСЖ-0.12 | 4 | 0,0 37 | |
| ПСЖ-0.26 | " | ПСЖ-0.26 | 2 | 0,0 45 | |
| | **ВНУТРЕННИЕ СТЕНОВЫЕ ПАНЕЛИ.** | | | | керам.бет |
| 2В-49.25к | Серия 25, Ал.III, ч.2-20 | 2В-49.25к | 2 | 3.80 | (2,80) |
| 2В-10.25-1 | | 2В-10.25-1 | 1 | 0.89 | (0,57) |
| | **ПЕРЕГОРОДКИ** гипсобетонные / керамзитобетонные. | | | | |
| ПП-30 | Ал.III часть 5-ч л.5 | ПП-30 | 4 | 0.77 / 0.855 | |
| ПП-27к | " л.2 | ПП-27к | 2 | 0.48 / 0.55 | |
| ПП-22к | " л.2 | ПП-22к | 2 | 0.59 / 0.595 | |
| ПП-22-1к | " л.2 | ПП-22-1к | 4 | 0.34 / 0.393 | |
| ПП-13-1к | " л.1 | ПП-13-1к | 2 | 0.25 / 0.36 | |
| ПП-16к | " л.19 | ПП-16к | 2 | 0.39 / 0.43 | |
| ПП-5к | " л.1 | ПП-5к | 8 | 0.115 / 0.135 | |
| | **Монтажные элементы соединений плит перекрытий** | | | | |
| 6-6им-33 | Ал.III, часть 6-6 | 6-6им-33 | 22(36) | 0.154 | кг |
| 6-6им-35 | " | 6-6им-35 | 8(8) | 0.110 | кг |
| 6-6им-52 | " | 6-6им-52 | 6(14) | 0.90 | кг |
| Д3-1 | АС-30 | Д3-1 | 10(10) | 0.81 | кг |
| 35им-46 | Серия 25 Ал.III ч.19 | 35им-46 | 4(4) | 0.20 | кг |

В скобках дано количество закладных деталей для плит ширин. 1,2 м (вариант)

| Поз. обознач. | Обозначение | Наименование | Кол-во | Масса ед. кг | Примечание |
|---|---|---|---|---|---|
| | **Крепление перегородок и внутренних стен.** | | | | |
| 6-6им-26 | Ал.III часть 6-6 | 6-6им-26 | 4 | 0.53 | |
| 6-6им-38 | Ал.III. часть 6-6 | 6-6им-38 | 2 | 0.27 | |
| 6-6им-39 | " | 6-6им-39 | 4 | 0.56 | |
| 6-6им-41 | " | 6-6им-41 | 3 | 0.34 | |
| | **МЕТАЛЛИЧЕСКИЙ ЗОНТ** | | | | |
| 6-6им-6 | Ал.III часть 6-6 л.3 | 6-6им-6 | 1 | 27.44 | |
| | **ОПОРНАЯ ТРУБА РАДИОСТОЙКИ.** | | | | |
| 6-6им-7 | Ал.III часть 6-6 л.4 | 6-6им-7 | 1 | 25.40 | |
| | **ТРУБОСТОЙКА ДЛЯ КРЕПЛЕНИЯ МАЧТЫ ТЕЛЕАНТЕННЫ.** | | | | |
| 6-6им-8 | Ал.III. часть 6-6 л.4 | 6-6им-8 | 1 | 34.10 | |
| | **КРОНШТЕЙН ДЛЯ КРЕПЛЕНИЯ СТОЙКИ ТЕЛЕАНТЕННЫ** | | | | |
| 6-6им-9 | Ал.III часть 6-6 л.4. | 6-6им-9 | 1 | 33.3 | |
| | **КРОНШТЕЙН ДЛЯ КРЕПЛЕНИЯ РАДИАТОРОВ** | | | | |
| 6-6им-11 | Ал.III часть 6-6 л.6 | 6-6им-11 | 30 | 0.22 | |
| | **КРЕПЛЕНИЕ НАЛИЧНИКОВ** | | | | |
| Д3-2 | АС-46 | Д3-2 | 64 | 0.59 | |

Ал. I вып. 1

Инв.№ подл. | Подпись и дата | Взам. инв.№

Привязан:

Инв. №

| | | |
|---|---|---|
| Н.контр. | Штритер | |
| Зав.отд. | Тельнов | |
| Гл.конс. | Штритер | |
| Рук.гр. | Тененбаум | |
| Техник | Атафонова | |
| Провер. | Тененбаум | |

Т.П. 186-25-51.85 ч.I АС
с наружными монолитными стенами.

Одноэтажный двухквартирный жилой дом с 3 комнатными квартирами

| Стадия | Лист | Листов |
|---|---|---|
| Р | 54 | 60 |

Сводная спецификация

КБ по железобетону им. А.А. Якушева

| Поз. обознач. | Обозначение | Наименование | Кол-во | Масса ед. т. | Приме-чание |
|---|---|---|---|---|---|
| | | УТЕПЛЯЮЩИЕ ПЛИТЫ (ДЛЯ ВСЕХ ВАРИАНТОВ) | | | |
| ПУ-1 | Ал. III ч. 12-18 л. 9 | ПУ-1 | 12 | 0,14 | |
| | | КРЕПЛЕНИЕ УТЕПЛЯЮЩИХ ПЛИТ | | | |
| 6-6им-38 | Ал. III ч. 6-6 л. 10 | 6-6им-38 | 12 | 0,42 кг | |
| | | ВЕНТБЛОКИ | | | |
| ВВ-9.28-1 | Ал. III ч. 4-8 л. 15 | ВВ-9.28-1 | 2 | 0,90 | |
| ВВ-9.28-2 | | ВВ-9.28-2 | 2 | 0,90 | |
| НВ-9.14 | | НВ-9.14 | 2 | 0,54 | |
| | | КРЕПЛЕНИЕ ВЕНТБЛОКОВ | | | |
| | Серия 25 Ал. II ч. 17 | -8×60 $\ell$ = 160 | 8 | 0,61 кг | |
| | // | Оттяжки $\phi$8 AI $\ell$=2,4 м | 2 | 0,95 кг | |
| М-1 | // | М-1 | 2 | 0,90 кг | |
| М-2 | // | М-2 | 2 | 0,83 кг | |
| | | КРЕПЛЕНИЕ КАРНИЗОВ | | | |
| 6-6им-37 | Ал. III ч. 6-6 л. 8 | 6-6им-37 | 4 | 0,11 кг | |
| им-1 | АС-36 | им-1 | 12 | 1,57 кг | |
| им-2 | АС-36 | им-2 | 16 | 1,79 кг | |

| Поз. обознач. | Обозначение | Наименование | Кол-во | Масса ед. кг | Приме-чание |
|---|---|---|---|---|---|
| | | КРЕПЛЕНИЕ СТОЕК ВХОДА НА ВЕРАНДУ. | | | |
| | ГОСТ 8240-72 | [ 20 $\ell$ = 200 | 6 | 3.7 | |
| | ГОСТ 5781-82 | $\phi$ 14 AI $\ell$ = 150 | 6 | 0.19 | |

Ал. I ч. 1

Инв. № подл. | Подпись и дата | Взам. инв. №

Привязан:

Инв. №

| | | |
|---|---|---|
| Н. контр. | Штритер | |
| Зав. отд. | Тельнов | |
| Гл. конст. | Штритер | |
| Рук. брик. | Тененбаум | |
| Техник | Агафонова | |
| Провер. | Тененбаум | |

Т. П. 88-25-51.85 ч. I АС

С монолитными наружными стенами.

Одноэтажный 2квартирный жилой дом с 3 комнатными квартирами

| Стадия | Лист | Листов |
|---|---|---|
| Р | 55 | 60 |

Сводная спецификация

КБ по железобетону им. А.А. Якушева

21559-01 57

Ал. I ч. 1

| Поз. Обозначен. | Обозначение | Наименование | Кол-во | Объем м³ | Приме-чание |
|---|---|---|---|---|---|
| ИД-1 / ИД-1л | Ал. III часть 7-17 л. 2, 3 | ИД-1, ИД-1 л. | 6 / 2 | 1.734 / 0.592 | |
| ИД-2 | —"— л. 4 | ИД-2 | 2 | 0.330 | |
| ИД-2л | —"— л. 4 | ИД-2л | 2 | 0.330 | |
| ИД-3 | —"— л. 5 | ИД-3 | 2 | 0.512 | |
| ИД-3л | —"— л. 5 | ИД-3 л | 2 | 0.512 | |
| ИД-4 | —"— л. 6 | ИД-4 | 8 | 1.528 | |
| ИД-5 | —"— л. 7 | ИД-5 | 4 | 0.424 | |
| 1 | — | Мауэрлат сеч. 100×150 ℓ=47.4 | — | 0.711 | |
| 2 | — | Диагональная нога (150×200) ℓ=5.04 | 4 | 0.400 | |
| 3 | — | Стойка 100×100 h=1.240 | 4 | 0.050 | |
| 4 | — | Накладка 50×150 ℓ=800 | 4 | 0.024 | |
| 5 | — | Подкос 50×150 ℓ=1.43 | 4 | 0.043 | |
| 6 | — | Брус 200×200 ℓ=2600 | 4 | 0.420 | |
| 7 | — | Прогон 50×150 ℓ=4.35 | 2 | 0.065 | |
| 8 | — | Подкладка 400×200 ℓ0.6 | 2 | 0.010 | |
| 9 | — | Накладка 40×130 ℓ=280 | 5 | 0.010 | |
| 10 | — | Коньковый брус 60×130 ℓ=12.8м | — | 0.100 | |
| 11 | — | Кобылка 50×130 ℓ=1.10 | 64 | 0.45 | |
| 12 | — | Раскосы 50×150 ℓ=2.60 | 4 | 0.08 | |
| | | | | | |
| | | | | | |
| | | | | | |
| | | | | | |
| | Вариант крыши. | | | | |

| Поз. Обозначен. | Обозначение | Наименование | Кол-во | Объем м³ | Приме-чание. |
|---|---|---|---|---|---|
| ИД 6 | Ал. III часть 7-17 л. 8 | ИД-6 | 4 | 0.420 | |
| ИД-7 | Ал. III часть 7-17 л. 9 | ИД-7 | 4 | | |
| ИД-7п, ИД-7л | —"— л. 9 | ИД-7п, ИД-7л | 2/2 | | |
| ИД-8 | —"— л. 10 | ИД-8 | 2 | 0.482 | |
| ИД-8л | —"— л. 10 | ИД-8л | 2 | 0.482 | |
| ИД-9 | —"— л. 13 | ИД-9 | 2 | 0.478 | |
| ИД-9л | —"— л. 13 | ИД-9л | 2 | 0.478 | |
| ИД-10 | —"— л. 11 | ИД-10 | 2 | 0.606 | |
| ИД-10л | —"— л. 11 | ИД-10л | 2 | 0.606 | |
| ИД-11 | —"— л. 12 | ИД-11 | 2 | 0.330 | |
| ИД-11л | —"— л. 12 | ИД-11л | 2 | 0.330 | |
| ИД-12 | —"— л. 13 | ИД-12 | 2 | 0.424 | |
| ИД-12л | —"— л. 13 | ИД-12л | 2 | 0.424 | |
| ИД-13 | —"— л. 10 | ИД-13 | 2 | 0.218 | |
| ИД-13л | —"— л. 10 | ИД-13л | 2 | 0.218 | |
| ИД-14 | —"— л. 10 | ИД-14 | 2 | 0.094 | |
| ИД-14л | —"— л. 10 | ИД-14л | 2 | 0.094 | |
| 1 | — | Мауэрлат сеч. 100×150 ℓ=25.6 | — | 0.38 | |
| 2 | — | Кобылки 50×130 ℓ=1.20 | 64 | 0.50 | |
| 3 | — | Брус 200×200 ℓ=2600 | 4 | 0.42 | |
| 4 | — | Прогон 50×150 ℓ=5720 | 2 | 0.09 | |
| 5 | — | " ℓ=2.25 | 2 | 0.03 | |
| 6 | — | Брус 200×200 ℓ=1600 | 4 | 0.26 | |
| 7 | — | Стойка 100×100 h=1.450 | 4 | 0.06 | |

Инв. № подл. | Подпись и дата | Взам. инв. №

| | | |
|---|---|---|
| Н. контр | К. Штритер | |
| Зав. отд | К. Тельнов | |
| Гл. кон. отд | К. Штритер | |
| Гл. арх. пр | Ю. Матяшев | |
| Рук. бр. кон. | Н. Тененбаум | |
| Архитектор | Ц. Шаплыко | |
| Проверил | Ю. Матяшев | |

Привязан:

Инв. №

Т. п. 188-25-51.85 ч. I АС
С монолитными наружными стенами

Одноэтажный 2 квартирный жилой дом с 3 комнатными квартирами.

Спецификация древесины на крышу.

| Стадия | Лист | Листов |
|---|---|---|
| Р | 56 | 60 |

КБ по железобетону им. А.А. Якушева

| Поз. обозначен | Обозначение | Наименование | Кол-во | Объем м³ | Примечание |
|---|---|---|---|---|---|
| 8 | — | Диагональная нога ℓ=4.73 м. | 4 | 0.380 | |
| 9 | — | " ℓ=4.73 | 4 | 0.38 | |
| 10 | — | " ℓ=6.16 | 4 | 0.49 | |
| 11 | — | Накладка 50×180 ℓ=700 | 4 | 0.025 | |
| 12 | — | Стойка 100×100 h=1.24 | 4 | 0.050 | |
| 13 | — | Подкос 50×180 ℓ=1.43 | 4 | 0.043 | |
| 14 | — | Коньковый брус 60×130 ℓ=18.63 | — | 0.145 | |
| 15 | — | Раскладка 40×130 ℓ=280 | 5 | 0.010 | |
| 16 | — | Раскосы 50×150 ℓ=2.60 | 4 | 0.080 | |
| 17 | — | Доски обрамления 50×220 ℓ=29.0 | — | 0.319 | |
| | | | | | |
| | | | | | |
| | | | | | |
| | Спецификация древесины на веранду. | | | | |
| 1 | — | Нижняя обвязка сеч. 100×50 ℓ=6000мм. | 2 | 0.06 | |
| 2 | — | Нижняя обвязка сеч. 100×50 ℓ=3000 мм. | 2 | 0.03 | |
| 3 | — | Верхняя обвязка сеч. 100×100 ℓ=6000мм | 1 | 0.06 | |
| 4 | — | Стойка сеч. 100×100 ℓ=2570 | 1 | 0.03 | |
| 5 | — | Стойка 150×150 ℓ=2400 | 6 | 0.31 | |
| 6 | — | Лаги сеч. 50×100 ℓ=3040 | 19 | 0.29 | |
| 7 | — | Доски пола δ=37 мм. | — | 0.97 | |
| 8 | — | Доски потолка δ=19мм | — | 0.78 | |
| ЩВ-1 | Альбом III ч.7-17 л. 25 | ЩВ-1 | 4 | 0.42 | |
| ЩВ-2 / ЩВ-5 | —"— | ЩВ-2 / ЩВ-5 | 2 / 1 | 0.24 / 0.163 | |
| ИД-16 | Альбом III ч.7-17 л.14 | ИД-16 | 5 | 0.86 | |
| ИД-17 | —"— | ИД-17П, ИД-17Л | 1 / 1 | 0.20 | |
| 9 | — | Доски для глухих перегородок веранды | — | 0.50 | |

| Поз. обозначен. | Обозначение | Наименование | Кол-во | Объем м³ | Примечание. |
|---|---|---|---|---|---|
| 10 | — | Доски обрамления δ=19 мм. | — | 0.09 | |
| 11 | — | Ограждения входа Доски δ=37 мм. | — | 0.05 | |
| 12 | Ал. III часть 7-17 л. 25 | ЩВ-3 л, ЩВ-3 п | 1 / 1 | 0.16 | |
| 13 | — | Брус 50×100 ℓ=2530 | 6 | 0.08 | |
| | Спецификация древесины на веранду (вариант). | | | | |
| 14 | — | Нижняя обвязка сеч. 100×50 ℓ=6000 мм | 2 | 0.06 | |
| 15 | — | Нижняя обвязка сеч. 100×50 ℓ=3000 мм | 2 | 0.03 | |
| 16 | — | Верхняя обвязка сеч. 100×100 ℓ=6000 | 1 | 0.06 | |
| 17 | — | Стенка сеч. 100×100 ℓ=2570 | 1 | 0.03 | |
| 18 | — | Стойка сеч. 150×150 ℓ=2400 | 6 | 0.31 | |
| 19 | — | Лаги сеч. 50×100 ℓ=3040 | 19 | 0.29 | |
| 20 | — | Доски пола δ=37 мм. | — | 0.94 | |
| 21 | — | Доски потолка δ=19 мм | — | 0.78 | |
| ЩВ-1 | Альбом III ч.7-17 л. 25 | ЩВ-1 | 4 | 0.42 | |
| ЩВ-2 | —"— | ЩВ-2 | 2 | 0.24 | |
| 22 | — | Брус сеч. 50×100 ℓ=2530 | 6 | 0.08 | |
| 23 | — | Доски обрамления | — | 0.12 | |
| 24 | — | Ограждения входа Доски δ | — | 0.05 | |
| 25 | — | Доски для глухих перегородок веранды | — | 0.50 | |
| ЩВ-5 | Ал. III ч. 7-17 л. 26 | ЩВ-5 | 1 | 0.163 | |
| | | | | | |
| | | | | | |
| | | | | | |
| | | | | | |

Инв. № подл. | Подпись и дата | Взам. инв. №

Ал. I ч. 1

Привязан:

Инв. N

| | | |
|---|---|---|
| Н. контр | К. Штритер | |
| Зав. отд | К. Тельнов | |
| Гл. конс. отд | К. Штритер | |
| Гл. арх. пр | Ю. Матяшев | |
| Рук. бр. к. | И. Тенненбаум | |
| Архитектор | Н. Шаплыко | |
| Проверил | Ю. Матяшев | |

Т. П. 188-25-51.85 ч. I АС
С монолитными наружными стенами

Одноэтажный 2квартирный жилой дом с 3 комнатными квартирами

Спецификация древесины на крышу, веранду

| Стадия | Лист | Листов |
|---|---|---|
| Р | 57 | 60 |

КБ по железобетону им. А.А. Якушева

21559-0: 59

| Поз. обозначен. | Обозначение | Наименование | Кол-во | Масса ед. т. | Примечан. |
|---|---|---|---|---|---|
| | | Окна с раздельными переплетами | | | |
| | Серия 1.136.5-16 | ОР-15-21 | 2 | | |
| | то же | ОР-15-12 | 6 | | |
| | | Окна со спаренными переплетами. | | | |
| | Серия 1.136.5-16 | ОС 15-21 | 2 | | |
| | то же | ОС 15-12 | 6 | | |
| | | Окна с тройным остеклением. | | | |
| | Серия 1.136.5-17 | ОРС 15-21 | 2 | | |
| | то же | ОРС 15-12 | 6 | | |
| | | Двери внутренние глухие | | | |
| | Серия 1.136-10 | ДГ21-7П | 2 | | |
| | то же | ДГ21-7ЛП | 2 | | |
| | то же | ДГ21-7 | 2 | | |
| | то же | ДГ21-7Л | 2 | | |
| | то же | ДГ21-9 | 1 | | |
| | то же | ДГ21-9Л | 1 | | |
| | то же | ДГ21-9Ц | 1 | | |
| | то же | ДГ21-9ЦЛ | 1 | | |
| | | Двери внутренние остекленные | | | |
| | Серия 136-10 | ДО 21-8 | 1 | | |
| | то же | ДО 21-8А | 1 | | |
| | то же | ДО 21-9 | 2 | | |
| | то же | ДО 21-9Л | 2 | | |

| Поз. обознач. | Обозначение | Наименование | Кол-во | Масса ед. т. | Примечан. |
|---|---|---|---|---|---|
| | | Подоконные доски | | | |
| | Серия 25, альбом III, ч.7-17 | ИД-30 | 2 | | |
| | то же | ИД-34 | 6 | | |
| | | Встроенное оборудование | | | |
| | Серия 25 ал. III ч. 7-14 | Ш-1; ША-1 | 1 | | |
| | то же | Ш 1-1; ША1-1 | 1 | | Зеркально |
| | то же | ША-2 | 2 | | |
| | | Оконные и дверные блоки веранды. | | | |
| | Серия 25 альбом I, ч.7-14 | ОВ 1 | 8 | | |
| | то же | ОВ 2 | 4 | | |
| | то же | АВ 1 | 4 | | |
| | | Разные изделия | | | |
| | Серия 25 альбом III часть 7-14 | Крышка люка лаза на чердак. | 2 | | |
| | то же | Сауховое окно | 2 | | |
| | | Погонажные изделия | | | |
| | Серия 25 альбом III, ч.7-14 | Плинтус | 180 п.м. | | |
| | | Двери наружные | | | |
| | Серия 1.136.5-19 | ДН 21-10 щр | 2 | | |
| | | Съемные щиты | | | |
| | см. лист АС-27 | СЩ-1 | 1 | 0.04м3 | |
| | см. лист АС-27 | СЩ-2 | 1 | 0.05м3 | |

| | | |
|---|---|---|
| Н.Контр. | К.Штритер | |
| Зав. отд. | К. Тельнов | |
| Гл.кон.отд. | К. Штритер | |
| Гл. арх. пр. | Ю. Матяшев | |
| Рук. бр.кон. | Н. Тененбаум | |
| Архитект. | Ц. Шаплыко | |
| Проверил | Ю. Матяшев | |

Т. П. 188-25-51.85 ч.I АС
с монолитными наружными стенами.

Привязан:

Инв. №

Одноэтажный 2квартирный жилой дом с 3 комнатными квартирами

Спецификация столярных изделий.

| Стадия | Лист | Листов |
|---|---|---|
| Р | 58 | 60 |

КБ по железобетону им. А.А. Якушева

21559-01 (60)

Ал. 1

Инв. | Под. | Подпись и дата | Взам. инв. №

gost.e-ecolog.ru