# ТИПОВОЙ ПРОЕКТ
# 903-1-288.91

КОТЕЛЬНАЯ С 4 КОТЛАМИ Е-4-1,4Р
ЗОЛОШЛАКОУДАЛЕНИЕ МЕХАНИЧЕСКОЕ
ТОПЛИВО – КАМЕННЫЕ И БУРЫЕ УГЛИ
СИСТЕМА ТЕПЛОСНАБЖЕНИЯ ЗАКРЫТАЯ

## АЛЬБОМ 20
## НИЗКОВОЛЬТНЫЕ КОМПЛЕКТНЫЕ УСТРОЙСТВА
## ЗАДАНИЕ ЗАВОДУ-ИЗГОТОВИТЕЛЮ

СТР. 2 – 31

25030-26

gost.e-ecolog.ru

# ТИПОВОЙ ПРОЕКТ
# 903-1-288.91

## КОТЕЛЬНАЯ С 4 КОТЛАМИ Е-4-1,4Р
## ЗОЛОШЛАКОУДАЛЕНИЕ МЕХАНИЧЕСКОЕ
## ТОПЛИВО – КАМЕННЫЕ И БУРЫЕ УГЛИ
## СИСТЕМА ТЕПЛОСНАБЖЕНИЯ ЗАКРЫТАЯ

## АЛЬБОМ 20
## НИЗКОВОЛЬТНЫЕ КОМПЛЕКТНЫЕ УСТРОЙСТВА
## ЗАДАНИЕ ЗАВОДУ-ИЗГОТОВИТЕЛЮ

РАЗРАБОТАН
ИНСТИТУТОМ „ХАРЬКОВСКИЙ САНТЕХПРОЕКТ"
ГЛАВНЫЙ ИНЖЕНЕР ИНСТИТУТА
В.А. СЛЮСАРЕВ
ГЛАВНЫЙ ИНЖЕНЕР ПРОЕКТА
Л.И. ЛЕВОНТИН

УТВЕРЖДЕН
И ВВЕДЕН В ДЕЙСТВИЕ
ГПК НИИ „САНТЕХНИИПРОЕКТ"
ПРОТОКОЛ ОТ 14.06.91г. N24

# Содержание альбома №20


| NN листов | Наименование и обозначение документов Наименование листа | стр. |
|---|---|---|
| | Содержание альбома | 2 |
| 1,2 | Низковольтные комплектные устройства. | |
| | Задание заводу-изготовителю. Опись чертежей – 903-1-288.91-ЭМ.Н1. | 3 |
| 1 | Перечень комплектных устройств 903-1-288.91-ЭМ.Н2 | 3 |
| 1,2 | Щит открытый 1Щ (2Щ, 3Щ, 4Щ). Технические | |
| | данные аппаратов – 903-1-288.91-ЭМ. Н3 | 4 |
| 1,2 | Щит открытый 1Щ (2Щ, 3Щ, 4Щ). Чертеж | |
| | общего вида – 903-1-288.91-ЭМ.Н3 ВО | 4.5 |
| 1,2 | Щит открытый 1Щ (2Щ, 3Щ, 4Щ). Перечень | |
| | надписей – 903-1-288.91-ЭМ.Н3 ТБ | 5 |
| 1 | Щит открытый 1Щ (2Щ, 3Щ, 4Щ). Схема | |
| | электрическая соединений – 903-1-288.91-ЭМ.Н3 Э4 | 6, 7, 8, 9 |
| 1÷6 | Щит открытый 5Щ. Технические данные | |
| | аппаратов – 903-1-288.91-ЭМ.Н4. | 10 |
| 1÷9 | Щит открытый 5Щ. Чертеж общего вида | |
| | 903-1-288.91-ЭМ. Н4. ВО | 11,12 |
| 1÷9 | Щит открытый 5Щ. Схема электрическая | 13. 18 |
| | соединений - 903-1-288.91-ЭМ.Н4 Э4 | |
| 1÷6 | Щит открытый 5Щ. Перечень надписей | |
| | 903-1-288.91-ЭМ.Н4 ТБ | 19,20 |
| 1,2 | Щит открытый 6Щ. Технические данные | |
| | аппаратов – 903-1-288.91-ЭМ.Н5 | 21 |
| 1,2 | Щит открытый 6Щ. Чертеж общего | |
| | вида – 903-1-288.91-ЭМ.Н5 ВО | 21,22 |
| 1,2 | Щит открытый 6Щ. Перечень | |
| | надписей - 903-1-288.91-ЭМ.Н5ТБ | 22 |
| 1 | Щит открытый 6Щ. Схема электрическая | |
| | соединений – 903-1-288.91-ЭМ.Н5. Э4 | 23 |
| 1,2 | Шкаф 1Ш. Технические данные | |
| | аппаратов – 903-1-288.91-ЭМ.Н6 | 24 |
| | | |

| NN листов | Наименование и обозначение документов Наименование листа | Стр. |
|---|---|---|
| 1,2 | Шкаф 1Ш. Чертеж общего | |
| | вида – 903-1-288.91-ЭМ.Н6.ВО | 24,25 |
| 1÷5 | Шкаф 1Ш. Перечень надписей – 903-1-288.91-ЭМ.Н6 ТБ. | 25,26 |
| 1÷4 | Шкаф 1Ш. Схема электрическая | 27,28 |
| | соединений – 903-1-288.91-ЭМ.Н6.Э4 | 29,30 |
| 1 | Ящик 33 Я (60 Я) Технические | |
| | данные аппаратов – 903-1-288.91-ЭМ.Н7 | 31 |
| 1 | Ящик 33 Я (60 Я). Чертеж | |
| | общего вида – 903-1-288.91-ЭМ.Н7.ВО | 31 |
| 1 | Ящик 33 Я (60 Я) Схема электрическая | |
| | соединений – 903-1-288.91-ЭМ.Н7.Э4 | 31 |
| 1 | Ящик 33 Я (60 Я). Перечень надписей – | |
| | 903-1-288.91-ЭМ.Н7.ТБ | 31 |
| | | |
| | | |
| | |

Альбом 20


| Лист | Наименование | Примечание |
|---|---|---|
| ЭМ.Н1 | Низковольтные комплектные устройства управления. Задание заводу-изготовителю. Опись чертежей. | стр.3 |
| ЭМ.Н2 | Перечень комплектных устройств. | стр.3 |
| ЭМ.Н3 | Щит открытый 1Щ (2Щ, 3Щ, 4Щ). Технические данные аппаратов | стр.4 |
| ЭМ.Н3ВО | Щит открытый 1Щ (2Щ, 3Щ, 4Щ) Чертеж общего вида. | стр.4,5 |
| ЭМ.Н3ТБ | Щит открытый 1Щ (2Щ, 3Щ, 4Щ). Перечень надписей. | стр. 5 |
| ЭМ.Н3.ЭЧ | Щит открытый 1Щ (2Щ, 3Щ, 4Щ). Схема электрическая соединений. | стр.6÷9 |
| ЭМ.Н4 | Щит открытый 5Щ. Технические данные аппаратов | стр.10 |
| ЭМ.Н4ВО | Щит открытый 5Щ. Чертеж общего вида. | стр.11,12 |
| ЭМ.Н4.ЭЧ | Щит открытый 5Щ. Схема электрическая соединений. | стр.13÷18 |
| ЭМ.Н4ТБ | Щит открытый 5Щ. Перечень надписей. | стр.19,20 |
| ЭМ.Н5 | Щит открытый 6Щ. Технические данные аппаратов. | стр.21 |
| ЭМ.Н5ВО | Щит открытый 6Щ. Чертеж общего вида | стр.21,22 |
| ЭМ.Н5.ЭЧ | Щит открытый 6Щ. Схема электрическая соединений | стр.23 |
| ЭМ.Н5ТБ | Щит открытый 6Щ. Перечень надписей | стр.22 |
| ЭМ.Н6 | Шкаф 1Ш. Технические данные аппаратов. | стр.24 |
| ЭМ.Н6ВО | Шкаф 1Ш. Чертеж общего вида. | стр.24,25 |
| ЭМ.Н6.ЭЧ | Шкаф 1Ш. Схема электрическая соединений. | стр.27÷30 |
| ЭМ.Н6ТБ | Шкаф 1Ш. Перечень надписей. | стр.25,26 |
| ЭМ.Н7 | Ящик 33Я (60Я). Технические данные аппаратов. | стр. 31 |
| ЭМ.Н7ВО | Ящик 33Я (60Я). Чертеж общего вида. | стр. 31 |
| ЭМ.Н7.ЭЧ | Ящик 33Я (60Я). Схема электрическая соединений. | стр. 31 |
| ЭМ.Н7ТБ | Ящик 33Я (60Я). Перечень надписей. | стр.31 |


Привязан:

903-1-288.91 - ЭМ.Н1

| | | |
|---|---|---|
| ГИП | Левонтин | |
| Гл.спец. | Мороз | |
| Нач.отд. | Евтушенко | |
| Н.контр. | Борщев | |
| Гл. спец. | Амбросова | |
| Нач.гр. | Стукачева | |
| Инж. | Катречко | |

Котельная с 4 котлами Е-4-1,4Р Золошлакоудаление механическое

Главный корпус

| Стадия | Лист | Листов |
|---|---|---|
| Р | 1 | 2 |

Низковольтные комплектные устройства управления. Задание заводу-изготовителю. Опись чертежей.

Харьковский Сантехпроект

формат А3

Инв.№ подл. | Подпись и дата | Взам.инв.№

| Наименование | Кол. НКУ | Кол-во привед. Эл. панелей | Обозначение таблицы аппаратов | Примечание |
|---|---|---|---|---|
| Щит 1Щ. | 1 | 2 | 903-1-288.91-ЭМ.Н3 лист 1,2 | |
| Щит 2Щ. | 1 | 2 | 903-1-288.91-ЭМ.Н3 лист 1,2 | |
| Щит 3Щ. | 1 | 2 | 903-1-288.91-ЭМ.Н3 лист 1,2 | |
| Щит 4Щ. | 1 | 2 | 903-1-288.91-ЭМ.Н3 лист 1,2 | |
| Щит 5Щ. | 1 | 9 | 903-1-288.91-ЭМ.Н4 лист 1÷4 | |
| Щит 6Щ. | 1 | 2 | 903-1-288.91-ЭМ.Н5 лист 1,2 | |
| Шкаф 1Ш. | 1 | 6 | 903-1-288.91-ЭМ.Н6 лист 1,2 | |
| Ящик 33Я | 1 | 1 | 903-1-288.91-ЭМ.Н7 | |
| Ящик 60Я | 1 | 1 | 903-1-288.91-ЭМ.Н7 | |
| | | | | |
| Всего: | 9 | 27 | | |

Привязан:

Инв.№

903-1-288.91 ЭМ.Н2

| | | |
|---|---|---|
| Нач.отд. | Евтушенко | |
| Н.контр. | Борщев | |
| Гл.спец. | Амбросова | |
| Нач.гр. | Стукачева | |
| Инж. | Катречко | |

Перечень комплектных устройств.

| Стадия | Лист | Листов |
|---|---|---|
| Р | 1 | 1 |

Харьковский Сантехпроект

25030-26 4 формат А4

Инв.№ подл. | Подпись и дата | Взам.инв.№

903-1-288.91 - ЭМ.Н1 | Лист 2

формат А4

Альбом 20

| Формат | Зона | Поз. | Обозначение | Наименование | Кол. | Примеч. |
|---|---|---|---|---|---|---|
| | | | | Документация | | |
| А3 | | | 903-1-288.91-ЭМ.НЗВО | Чертеж общего вида | 2 | |
| А2 | | | 903-1-288.91-ЭМ.НЗЭ4 | Схема электрическая соединений | 4 | |
| А4 | | | 903-1-288.91-ЭМ.НЗТБ | Перечень надписей | 2 | |
| | | | | Сборочные единицы | | |
| | 1 | | | Панель 1 | | |
| | | | | Блоки | | |
| | | 1 | | Б5130-2674 УХЛ4 | 2 | 1К6(2К5,3К5,4К5) 1К6(2К6,3К6,4К6) |
| | | 2 | | Б5130-2974 УХЛ4 | 1 | 1К3(2К3,3К3,4К3) |
| | | 3 | | Б5130-2874Г УХЛ4 | 1 | 1К4(2К4,3К4,4К4) |
| | | 4 | | Б5130-3474Г УХЛ4 | 1 | 1К2(2К2,3К2,4К2) |
| | | 5 | | Б5130-3874 УХЛ4 | 1 | 1К1(2К1,3К1,4К1) |
| | | 6 | | Б5430-3474Г УХЛ4 | 1 | 1К7(2К7,3К7,4К7) |

| Формат | Зона | Поз. | Обозначение | Наименование | Кол. | Примеч. |
|---|---|---|---|---|---|---|
| | | | | Н1 1 | | |
| | | 7 | | Реле РЭВ-202-У3 | 2 | КА1, КА2 |
| | | | | Уср аб- 1,1...3,5А | | |
| | | | | Ун.кат 4А | | |
| | | 8 | | Реле ПЭ-37-22У3 | | |
| | | | | 220В, 50Гц | 3 | КЦ1÷КЦ3 |
| | | 9 | | Реле то-ка РТ-140/6УХЛ4 | 1 | КА |
| | | 10 | | Трансформатор тока | | |
| | | | | Т-0.66У3 100/5 | 2 | ТА1, ТА2 |
| | | 11 | | Блок зажимов | | |
| | | | | БЗ24-4п25-8/8У3-10 | 4 | Х8÷Х11 |

Привязан:

Инв. №

Взам. инв. №

Подпись и дата

Инв. № подл.

| | | | |
|---|---|---|---|
| Нач. отд. | Евтушенко | | |
| Н. контр. | Борщев | | |
| Гл. спец. | Амбросова | | |
| Нач. гр. | Стукачева | | |
| Инж. | Усова | | |

903-1-288.91-ЭМ.НЗ

Щит открытый 1Щ(2Щ, 3Щ, 4Щ). Технические данные аппаратов.

| Стадия | Лист | Листов |
|---|---|---|
| Р | 1 | 2 |

Харьковский Сантехпроект

903-1-288-91-ЭМ.НЗ — Лист 2

Формат А4

## Вид спереди.

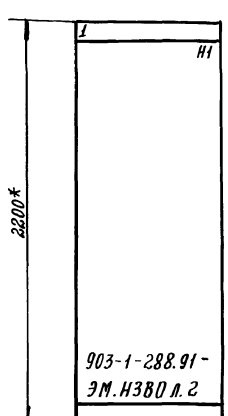


## Указания по привязке.

При привязке проекта указать номинальный ударный ток короткого замыкания, который должны выдержать силовые сборные шины.

## Расшифровка буквенных обозначений.

| Котло-агрегат | Щит | Номер привода | | | | | | |
|---|---|---|---|---|---|---|---|---|
| | И | А | Б | В | Г | Д | Е | Ж |
| 1К | 1Щ | 1К1 | 1К2 | 1К3 | 1К4 | 1К5 | 1К6 | 1К7 |
| 2К | 2Щ | 2К1 | 2К2 | 2К3 | 2К4 | 2К5 | 2К6 | 2К7 |
| 3К | 3Щ | 3К1 | 3К2 | 3К3 | 3К4 | 3К5 | 3К6 | 3К7 |
| 4К | 4Щ | 4К1 | 4К2 | 4К3 | 4К4 | 4К5 | 4К6 | 4К7 |

## Надписи на обрамлении.

| | | |
|---|---|---|
| Строка | 1 | И А-дымосос Б,В-вентилятор Г-решетка котла Д,Е-забрасыватель Ж-скреперно-ковш. подъемн. |
| | 2 | |
| | 3 | |
| | 4 | |
| Панель | | 1 |

## Вид сверху.

М 1:50

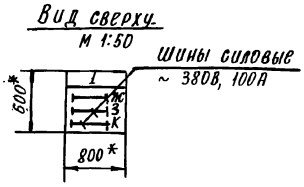


1.* Размеры для справок.

2. По данному чертежу изготовить 4 щита.

3. Номера электроприводов в зависимости от номера щита приведены в таблице.

Привязан:

Инв. №

| | | | |
|---|---|---|---|
| Нач. отд. | Евтушенко | | |
| Н. контр. | Борщев | | |
| Гл. спец. | Амбросова | | |
| Нач. гр. | Стукачева | | |
| Инж. | Усова | | |

903-1-288.91-ЭМ.НЗВО

Котельная с 4 котлами Е-4-1.4Р Золошлакоудаление механическое

Главный корпус

| Стадия | Лист | Листов |
|---|---|---|
| Р | 1 | 2 |

Щит открытый 1Щ(2Щ, 3Щ, 4Щ) Чертеж общего вида

Харьковский Сантехпроект.

25030-26 5

Формат А3

Альбом 20

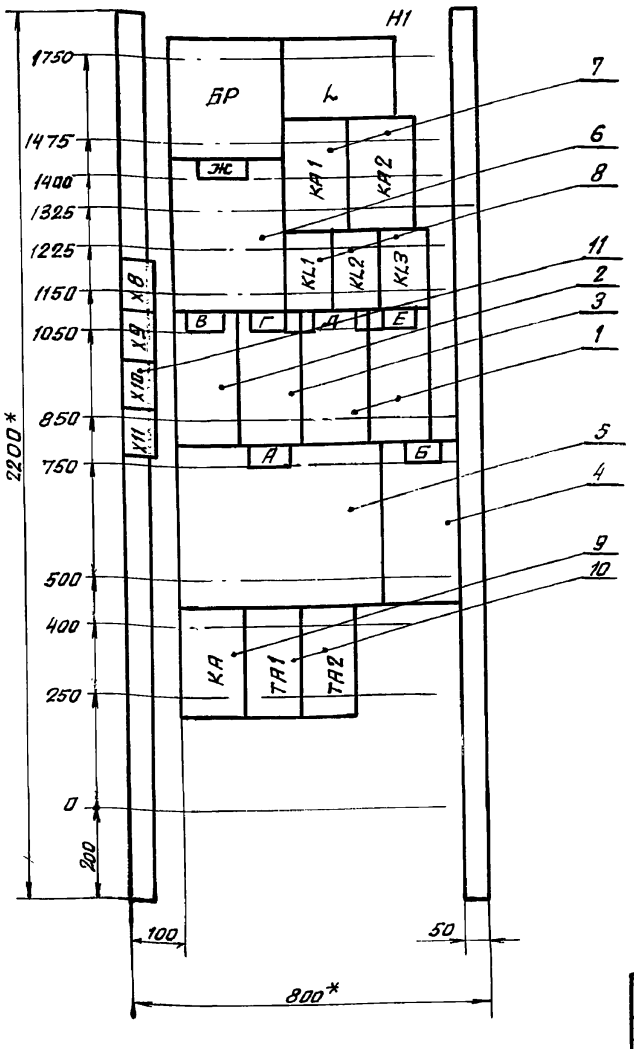


Расшифровка буквенных обозначений

| Котло-агрегат | Щит | Номер привода | | | | | | |
|---|---|---|---|---|---|---|---|---|
| | | А | Б | В | Г | Д | Е | Ж |
| 1К | 1Щ | 1К1 | 1К2 | 1К3 | 1К4 | 1К5 | 1К6 | 1К7 |
| 2К | 2Щ | 2К1 | 2К2 | 2К3 | 2К4 | 2К5 | 2К6 | 2К7 |
| 3К | 3Щ | 3К1 | 3К2 | 3К3 | 3К4 | 3К5 | 3К6 | 3К7 |
| 4К | 4Щ | 4К1 | 4К2 | 4К3 | 4К4 | 4К5 | 4К6 | 4К7 |

1* Размеры для справок.

2. В контуре табличек указаны номера надписей по перечню надписей.

Набор 1

| | | | | |
|---|---|---|---|---|
| Нач отд. | Евтушенко | | 903-1-288.91-ЭМ.НЗВD | |
| Н.контр. | Борщев | | Котельная с 4 котлами Е-4-1, 4р Золошлакоудаление механическое | |
| Гл.спец. | Амбросова | | Главный корпус. | Стадия Р / Лист 2 / Листов 2 |
| Нач.гр. | Стукачева | | Щит открытый 1Щ (2Щ, 3Щ, 4Щ) Чертеж общего вида. | Харьковский Сантехпроект |
| Инж. | Усова | | | |

Привязан

Инв. №

Инв. № подл. | Подпись и дата | Взам. инв. №

Формат А3

| Панель | Надпись | Поз. обозначение | Место надписи | Текст | Кол. | Вид шрифта | Заготовка |
|---|---|---|---|---|---|---|---|
| 1 | | | Верхнее обрамлен. | А-Дымосос. Б, В-вентилятор | 1 | | |
| | | | То же | Г-Решетка котла | 1 | | |
| | | | " | Д, Е-забрасыватель | 1 | | |
| | | | " | Ж-скреперно-ковш. подъемник | 1 | | |
| | | | | | | | |
| | | | Табличка | А | 1 | | |
| | | | То же | Б | 1 | | |
| | | | " | В | 1 | | |
| | | | " | Г | 1 | | |
| | | | " | Д | 1 | | |
| | | | " | Е | 1 | | |
| | | | " | Ж | 1 | | |

Привязан

Инв. №

| | | | | |
|---|---|---|---|---|
| Нач отд. | Евтушенко | | 903-1-288.91-ЭМ.НЗТБ | |
| Н контр. | Борщев | | Щит открытый 1Щ (2Щ, 3Щ, 4Щ). Перечень надписей. | Стадия Р / Лист 1 / Листов 2 |
| Гл спец. | Амбросова | | | Харьковский Сантехпроект |
| Нач. гр. | Стукачева | | | |
| Инж. | Усова | | | |

Инв. № подл. | Подпись и дата | Взам. инв. №

Формат А4

| Панель | Надпись | Поз. обозначение | Место подписи | Текст | Кол. | Вид шрифта | Заготовка |
|---|---|---|---|---|---|---|---|
| 1 | | | Табличка | KL1 | 1 | | |
| | | | То же | KL2 | 1 | | |
| | | | " | KL3 | 1 | | |
| | | | " | КА1 | 1 | | |
| | | | " | КА2 | 1 | | |
| | | | " | КА | 1 | | |
| | | | " | ТА1 | 1 | | |
| | | | " | ТА2 | 1 | | |

Расшифровка буквенных обозначений

| Котло агрегат | Щит | Номер привода | | | | | | |
|---|---|---|---|---|---|---|---|---|
| | | А | Б | В | Г | Д | Е | Ж |
| 1К | 1Щ | 1К1 | 1К2 | 1К3 | 1К4 | 1К5 | 1К6 | 1К7 |
| 2К | 2Щ | 2К1 | 2К2 | 2К3 | 2К4 | 2К5 | 2К6 | 2К7 |
| 3К | 3Щ | 3К1 | 3К2 | 3К3 | 3К4 | 3К5 | 3К6 | 3К7 |
| 4К | 4Щ | 4К1 | 4К2 | 4К3 | 4К4 | 4К5 | 4К6 | 4К7 |

903-1-281.908.91-ЭМ.НЗТБ

Лист 2

25030-26 6

Инв. № подл. | Подпись и дата | Взам. инв. №

Формат А4

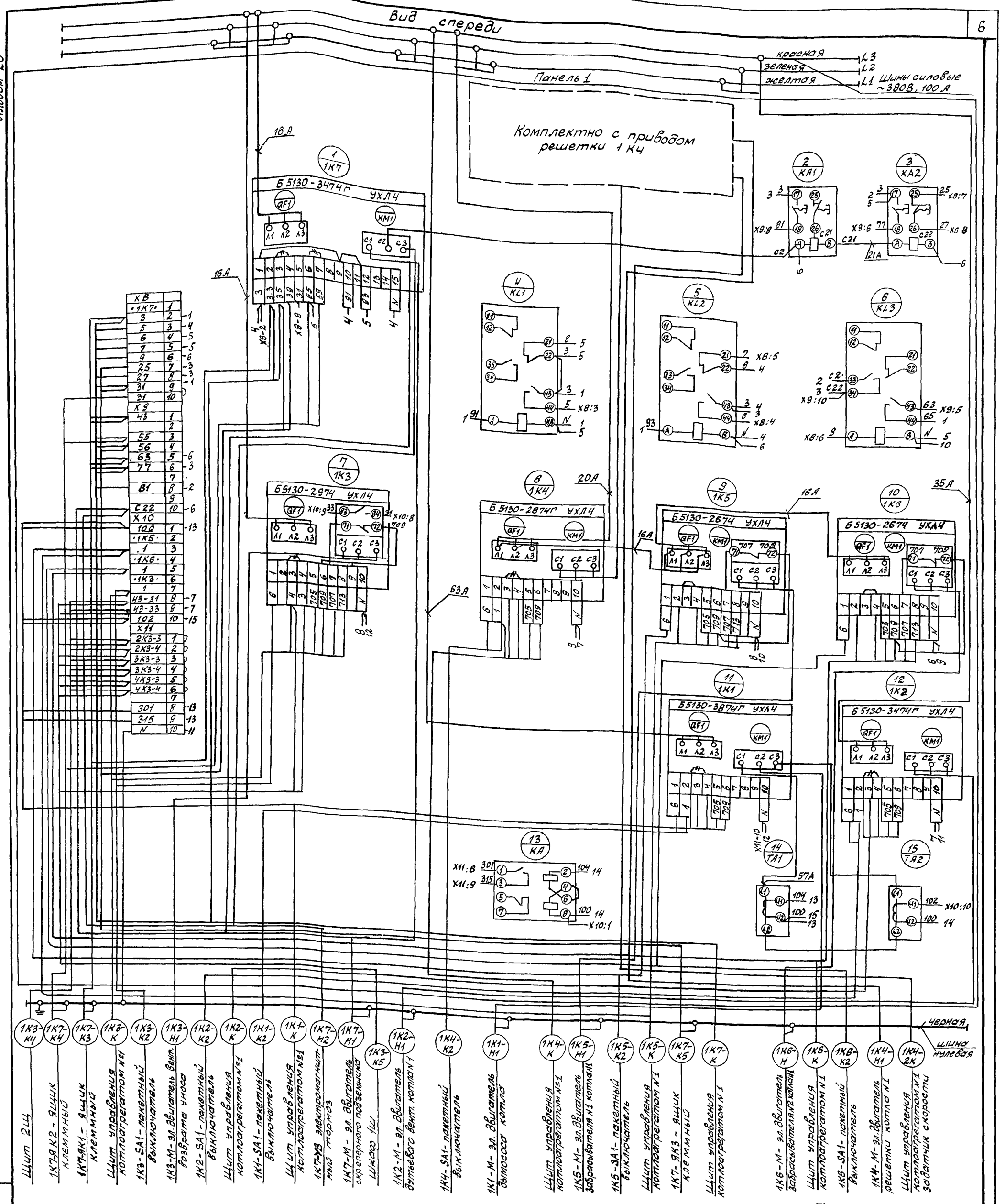


Привязан:

Инв.№

| | | | |
|---|---|---|---|
| Нач.отд. | Евтушенко | | |
| Н.контр. | Борщев | | |
| Гл.спец. | Амбросова | | |
| Нач.гр. | Стукачева | | |
| Инж. | Усова | | |

903-288.91 - ЭМ.НЗ Э4

Котельная с 4 котлами Е-4 - 1,4 Р
Золошлакоудаление механическое

Главный корпус.

| Стадия | Лист | Листов |
|---|---|---|
| Р | 1 | 4 |

Щит открытый 1щ.
Схема электрическая соединений.

Харьковский Сантехпроект

Инв.№ подл. | Подпись и дата | Взам.инв.№

25030-26 7 формат А2

Альбом 20

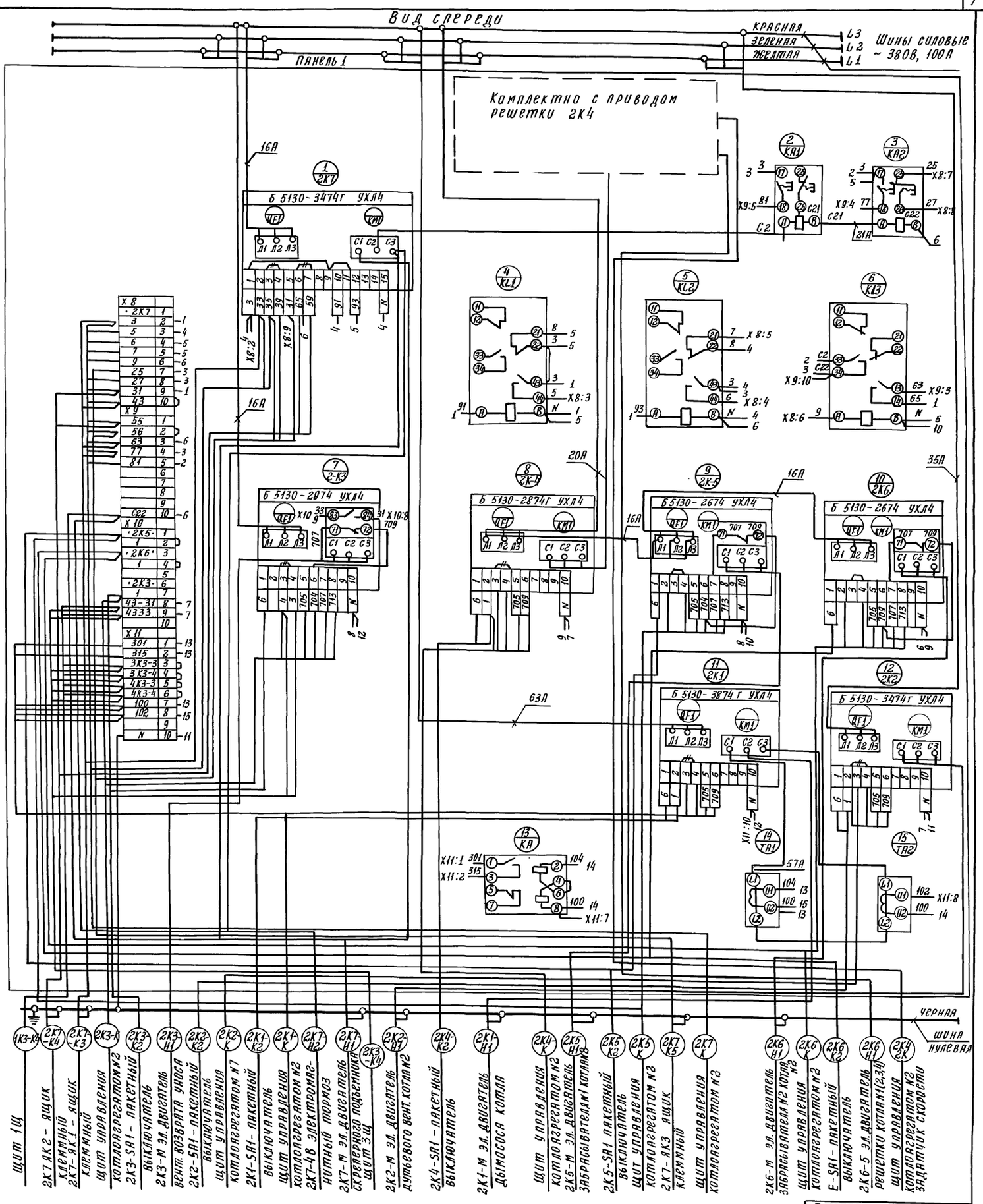


Привязан:

Инв. №

| | | | |
|---|---|---|---|
| 903-1-288.91-ЭМ.НЗ.Э4. | | | |
| Котельная с 4 котлами Е-4-14р Золошлакоудаление механическое | | | |
| Нач.отд. Евтушенко | Главный корпус. | Стадия | Лист | Листов |
| Гл.констр. Борщев | | Р | 2 | |
| Гл.спец. Амбросова | Щит открытый 2Щ схема электрическая соединений. | Харьковский Сантехпроект | | |
| Нач.гр. Стукачева | | | | |
| Инж. Усова | | | | |

Инв.№ подл. | Подпись и дата | Взам. инв.№

25030-26 8

Альбом 20

Вид спереди

Панель 1

Красная — L3
Зеленая — L2
Желтая — L1
Шины силовые ~380В, 100А

Комплектно с приводом решетки ЗК4

16А

1 ЗК7 — Б5130-3474Г УХЛ4 — QF1, КМ1, Л1 Л2 Л3, С1 С2 С3

2 КА1 — 3 КА2

4 KL1 — 5 KL2 — 6 KL3

7 ЗК3 — Б5130-2974 УХЛ4

8 ЗК4 — Б5130-2874Г УХЛ4 — 20А

9 ЗК5 — Б5130-2674 УХЛ4 — 16А

10 ЗК6 — Б5130-2674 УХЛ4 — 35А

11 ЗК1 — Б5130-3874Г УХЛ4 — 63А

12 ЗК2 — Б5130-3474Г УХЛ4

13 КА — 14 ТА1 — 57А — 15 ТА2

Щит ЩЦ.
ЗК7-Я К2 - Ящик клеммный
ЗК7-ЯК1 - Ящик клеммный Щит управления котлоагрегатом N3
ЗК3-SA1 - пакетный Выключатель
ЗК3-М эл.двигатель вент возвора уноса
Шит управления котлоагрегатом N3
ЗК7-УВ - электромагнитный тормоз
ЗК7-ЯК3 - Ящик клеммный
Щит управления котлоагрегатом N3
ЗК6-SA1 - пакетный выключатель
ЗК7-М - эл.двигатель скретерного подъемника
Щит 4Ш
Щит управления котлоагрегатом
ЗК4-SA1 - пакетный Выключатель

Щит управления котлоагрегатом N3 Задатчик скорости
ЗК5-М - эл.двигатель Забрасывателя N1 котла N3
ЗК5-SA1 - пакетный Выключатель
Щит управления котлоагрегатом N3
ЗК4-М - Электродвигатель решетки котла
ЗК1-SA1 - Пакетный Выключатель
ЗК1-М - эл.двигатель Дымососа котла
ЗК6-М - эл.двигатель Забрасывателя N2 котла N3
Щит управления котлоагрегатом N3
ЗК2-SA1 - пакетный Выключатель
ЗК2-М - эл.двигатель Дутьевого вент. котла N3
Щит управления котлоагрегатом N3

черная
шина нулевая

| | | | |
|---|---|---|---|
| Взам. инв № | | | |
| Подпись и дата | | | |
| Инв. № подл. | | | |

Привязан

Инв. №

| | | |
|---|---|---|
| Нач. отд. | Евтушенко | |
| Н. контр. | Борщев | |
| Гл. спец. | Амбросова | |
| Нач. гр. | Стукачева | |
| Инж. | Усова | |

ЭОЗ-1-288.91-ЭМ.НЗ ЭЧ.

Котельная с 4 котлами Е-4-1,4р
Золошлакоудаление механическое

| Главный корпус | Стадия | Лист | Листов |
|---|---|---|---|
| | Р | 3 | 4 |

Щит открытый ЗЩ
Схема электрическая соединений

Харьковский Сантехпроект

Альбом 20

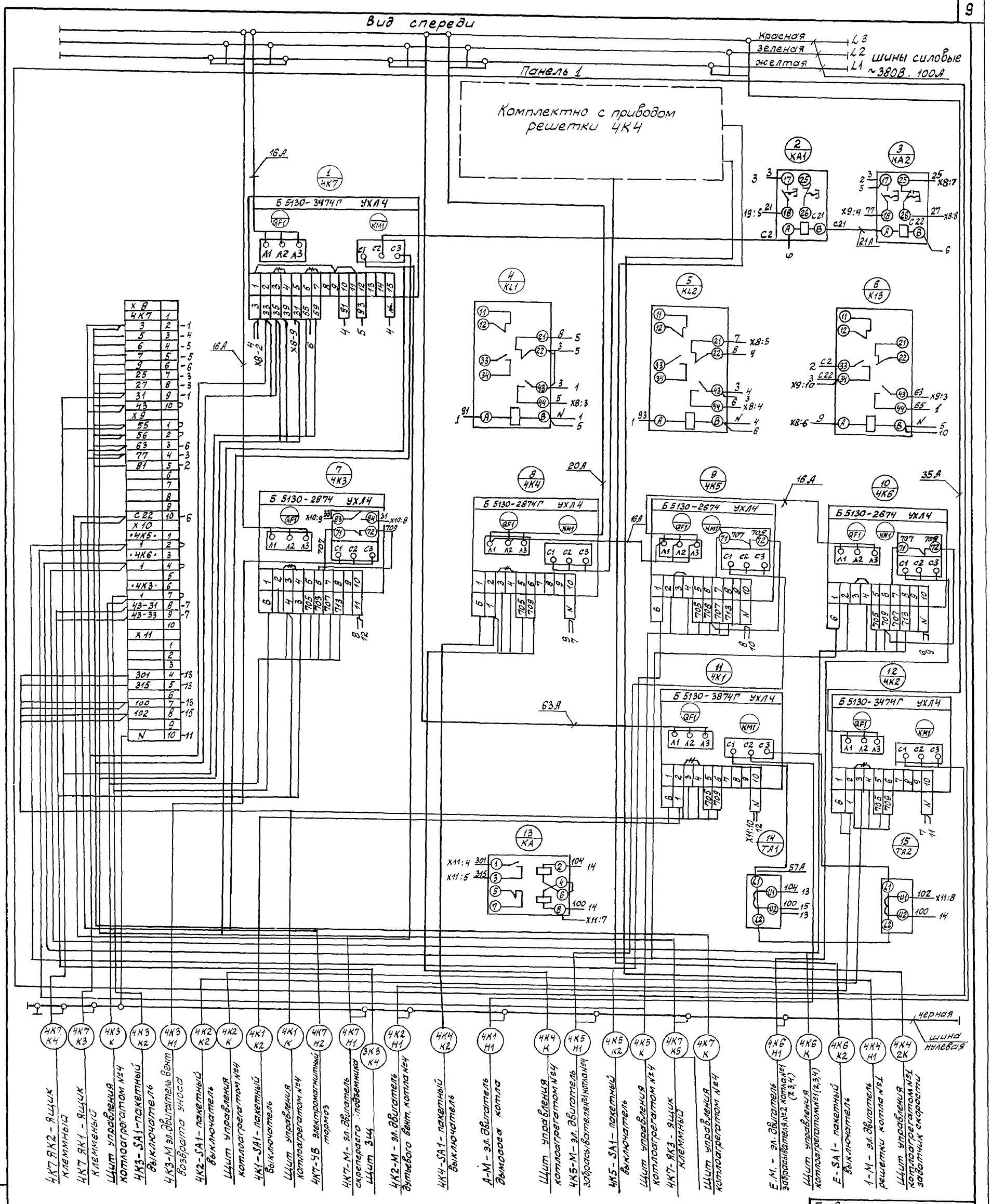


Привязан:

Инв. №

| | | | |
|---|---|---|---|
| Нач. отд. | Евтушенко | | |
| Н. контр. | Борщев | | |
| Гл. спец. | Амбросова | | |
| Нач. гр. | Стукачева | | |
| Инж. | Усова | | |

903-1-288.91-ЭМ.НЗ.ЭЧ

Котельная с 4 котлами Е-4-1.4Р
Золошлакоудаление механическое

Главный корпус

| Стадия | Лист | Листов |
|---|---|---|
| Р | 4 | |

Щит открытый 4щ.
Схема электрическая соединений.

Харьковский Сантехпроект

Инв. № подл. | Подпись и дата | Взам. инв. №

25030-26 10 формат А2

Альбом 20

| Формат | Зона | Поз. | Обозначение | Наименование | Кол. | Примечание |
|---|---|---|---|---|---|---|
| | | | | Документация | | |
| А3 | | | 903-1-288.91-ЭМ.НЧВО | Чертеж общего вида | 4 | |
| А2 | | | 903-1-288.91-ЭМ.НЧЭ4 | Схема электрическая соединений | 6 | |
| А4 | | | 903-1-288.91-ЭМ.НЧТБ | Перечень надписей | 5 | |
| | | | | Сборочные единицы | | |
| | 1 | | | Панель 1 | | |
| | | | | Блоки | | |
| | | 1 | | Б 5130-3174Г УХЛ4 | 2 | 11,26 |
| | | 2 | | Б 5130-3574Г УХЛ4 | 1 | 8 |
| | | 3 | | Б 5130-3674Г УХЛ4 | 2 | 3,4 |
| | | 4 | | Б 5130-3774Г УХЛ4 | 1 | 1 |
| | | 5 | | Б 5130-2974 УХЛ4 | 1 | 6 |
| | | 6 | | Б 5130-2874 УХЛ4 | 2 | 17,22 |
| | | | | Н1 1 | | |
| | | 7 | | Реле ПЭ-37-44У3 | 9 | KB1÷KB3 1KL1; 3KL1 4KL1; 6KL1 8KL1, 11KL1 |
| | | | | 220В, 50Гц | | |

Привязан:

Инв.№

| | | | |
|---|---|---|---|
| Нач.отд. | Евтушенко | | |
| Н.контр. | Борщев | | |
| Гл.спец. | Амбросова | | |
| Нач.гр. | Стукачева | | |
| Инж. | Катречко | | |

903-1-288.91 ЭМ.НЧ

Щит открытый 5щ. Технические данные аппаратов.

| Стадия | Лист | Листов |
|---|---|---|
| Р | 1 | 4 |

Харьковстрой Сантехпроект

Формат: А4

Инв.№подл. | Подпись и дата | Взам.инв.№



| Формат | Зона | Поз. | Обозначение | Наименование | Кол. | Примечание |
|---|---|---|---|---|---|---|
| | | 8 | | Реле ПЭ37-22У3 | 7 | 1KL2; 3KL2 4KL2; 6KL2 8KL2; 11KL2 26KL2 |
| | | | | 220В; 50Гц | | |
| | | 9 | | Блок зажимов | | |
| | | | | БЗ2У-УП25-8/8У3-10 | 9 | X25÷X33 |
| | | | | Панель 2 | | |
| | | | | Блоки | | |
| | 2 | 10 | | Б 5130-3074 УХЛ4 | 4 | 15;16;31;32 |
| | | 11 | | Б 5130-2874 УХЛ4 | 2 | П1, 18 |
| | | 12 | | Б 5130-2474 УХЛ4 | 1 | П3 |
| | | 13 | | Б 5130-2074 УХЛ4 | 3 | В1, 34; 35 |
| | | 14 | | Б 5137-3074 УХЛ4 | 1 | 24 |
| | | | | Н2 1 | | |
| | | 15 | | Выключатель | | |
| | | | | ВА 51-33-340010020 | | |
| | | | | УХЛ3; ПЗ ВК 2з 2р | | |
| | | | | U 660В; 50; 60Гц Ур 160А | | |
| | | | | ОТС 7ЭН | 1 | QF1 |
| | | 16 | | Выключатель | | |
| | | | | ВА 51-25-340010000 | | |
| | | | | УХЛ3, ВК-23, U 380В; 50Гц | | |
| | | | | Ур-63, ОТС 14 ЭН | 1 | QF2 |

Инв.№подл. | Подпись и дата | Взам.инв.№

903-1-288.91-ЭМ.НЧ

Лист 2

Формат: А4

| Формат | Зона | Поз. | Обозначение | Наименование | Кол. | Примечание |
|---|---|---|---|---|---|---|
| | 2 | 17 | | Выключатель | | |
| | | | | ВА 51-25-340010000 | | |
| | | | | УХЛ3 ВК23 U 380В; 50 | | |
| | | | | 6.0Гц; Ур25А. ОТС. 14УН | 2 | QF3; QF4 |
| | | 17 | | Выключатель | | |
| | | | | ВА-51-25-340010000 | | |
| | | | | УХЛ3, ВК23, U 380В; 50 | | |
| | | | | 60Гц Ур125А; ОТС.14УН | 1 | QF5 |
| | | 19 | | Выключатель | | |
| | | | | ВА 51-25-340010000 | | |
| | | | | УХЛ3-U 380В, 50,60 Гц | | |
| | | | | ВК23, УрВА, ОТС.14УН | 1 | QF6 |
| | | 20 | | Реле ПЭ-37-44У3 | 8 | KB6; KB7 19KL1, 15KL1 |
| | | | | 220В, 50Гц | | 18KL1; 16KL1 34KL; 35KL |
| | | 21 | | Реле ПЭ-37-22У3 | 5 | П1-KL19 KL2 18 KL2 |
| | | | | 220В, 50Гц | | 31KL; 15KL2 32KL; 16KL2 |
| | | | | | | 36KL. |
| | | 22 | | Блок зажимов | 8 | X25÷X32 |
| | | | | Б324-УП25-8/8У3-10 | | |
| | | | | Панель 3 | | |
| | | | | Блоки | | |
| | 3 | 23 | | Б 5130-2974 УХЛ4 | 2 | 7, 14 |
| | | 24 | | Б 5130-3174 УХЛ4 | 3 | 12, 20, 27 |
| | | 25 | | Б 5130-3574 УХЛ4 | 2 | 9, 10 |
| | | 26 | | Б 5130-3774 УХЛ4 | 1 | 2 |
| | | 27 | | Б 5130-3674 УХЛ4 | 1 | 5 |

Инв.№подл. | Подпись и дата | Взам.инв.№

903-1-288.91-ЭМ.НЧ

Лист 3

Формат: А4

| Формат | Зона | Поз. | Обозначение | Наименование | Кол. | Примечание |
|---|---|---|---|---|---|---|
| | | 28 | | Б 5130-2074 УХЛ4 | 1 | 21 |
| | 3 | 29 | | Б 5130-2874 УХЛ4 | 1 | 33 |
| | | | | Н3 1 | | |
| | | 30 | | Реле ПЭ-37-44У3 | 9 | 2KL1; 5KL1 9KL1; 21KL; KB5 |
| | | | | 220В; 50Гц | | 7KL1; 10KL1 12KL1; KB4 |
| | | 31 | | Реле ПЭ-37-22У3 | | 7KL2; 10KL2 12KL2; 2KL2 |
| | | | | 220В; 50Гц | | 5KL2; BK12 27KL |
| | | 32 | | Блок зажимов | 8 | X25÷X35 |
| | | | | Б324-УП25-8/8У3-10 | | |

Инв.№подл. | Подпись и дата | Взам.инв.№

903-1-288.91-ЭМ.НЧ

Лист 4



Формат: А4

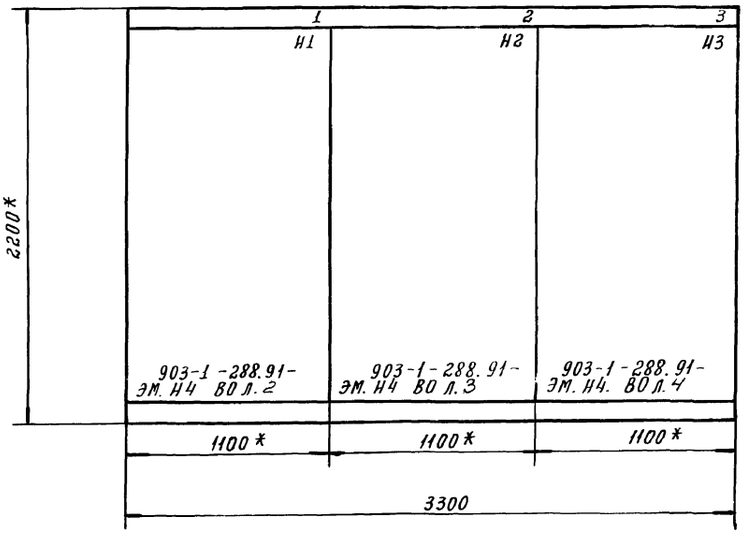


1.* Размеры для справок

Вид сверху.
М 1:50

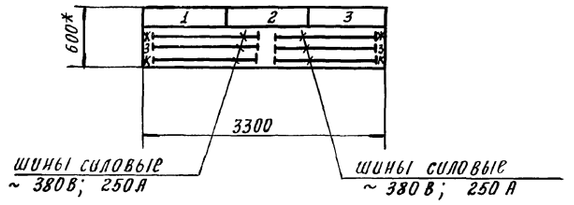


| | | | |
|---|---|---|---|
| Строка 1 | 1,3,4,6,17 – насосы | 24 – задвижка | 2,5,7,9,10,12,14 – насосы |
| 2 | 1 8,11,22,26 – насосы | 2 П1,П3,81 – вентиляторы | 3 21,20,33,27 – насосы |
| 3 | | 15,16,18,19 – насосы | |
| 4 | | 22,31,32,34,35 – насосы | |
| Панель | 1 | 2 | 3 |

Привязан:

Инв. №

| | | | | | | |
|---|---|---|---|---|---|---|
| | | | 903-1-28891 – ЭМ. Н4 ВО | | | |
| | | | Котельная с 4 котлами Е-4-1.4Р Золошлакоудаление механическое | | | |
| Нач. отд. | Евтушенко | | Главный корпус. | Стадия | Лист | Листов |
| Н. контр. | Борщев | | | Р | 1 | 4 |
| Гл. спец. | Амбросова | | Щит открытый 5Щ. Чертеж общего вида. | Харьковский Сантехпроект | | |
| Нач. гр. | Стукачева | | | | | |
| Инж. | Катречко | | | | | |

Взам. инв. № | Подпись и дата | Инв. № подл.

Формат: А3

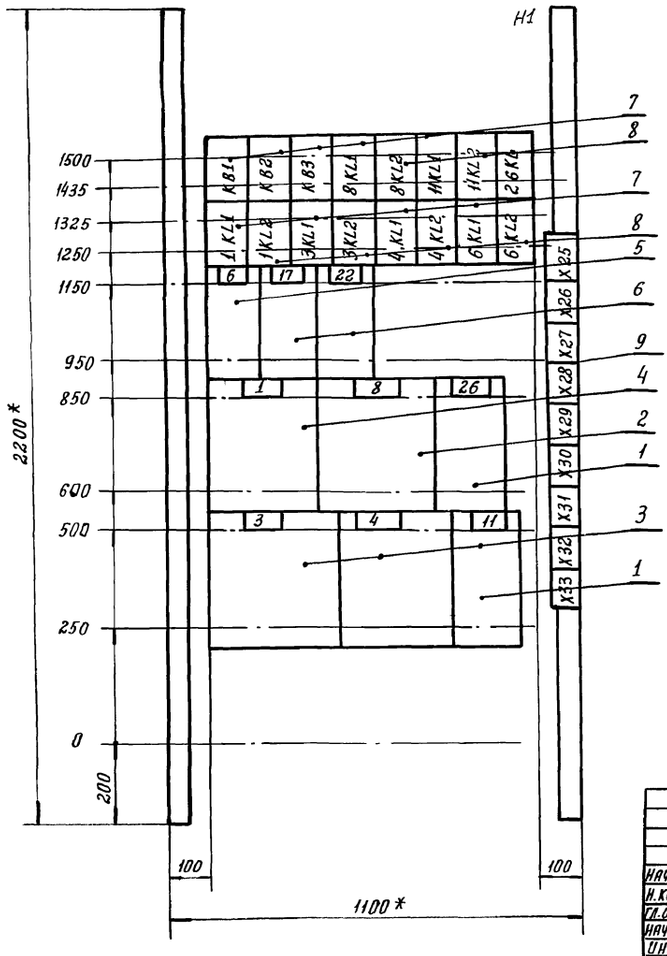


1* Размеры для справок.

2. В контуре табличек указаны номера надписей по перечню надписей.

Панель 1 (набор Н1).

Привязан:

Инв. №

| | | | | | | |
|---|---|---|---|---|---|---|
| | | | 903-1-288.91-ЭМ.Н4 ВО | | | |
| | | | Котельная с 4 котлами Е-4-1.4Р Золошлакоудаление механическое | | | |
| Нач. отд. | Евтушенко | | Главный корпус. | Стадия | Лист | Листов |
| Н. контр. | Борщев | | | Р | 2 | 4 |
| Гл. спец. | Амбросова | | Щит открытый 5Щ панель 1 чертеж общего вида. | Харьковский Сантехпроект | | |
| Нач. гр. | Стукачева | | | | | |
| Инж. | Катречко | | | | | |

Взам. инв. № | Подп. и дата | Инв. № подл.

25030-26 12

Формат: А3

Альбом 20

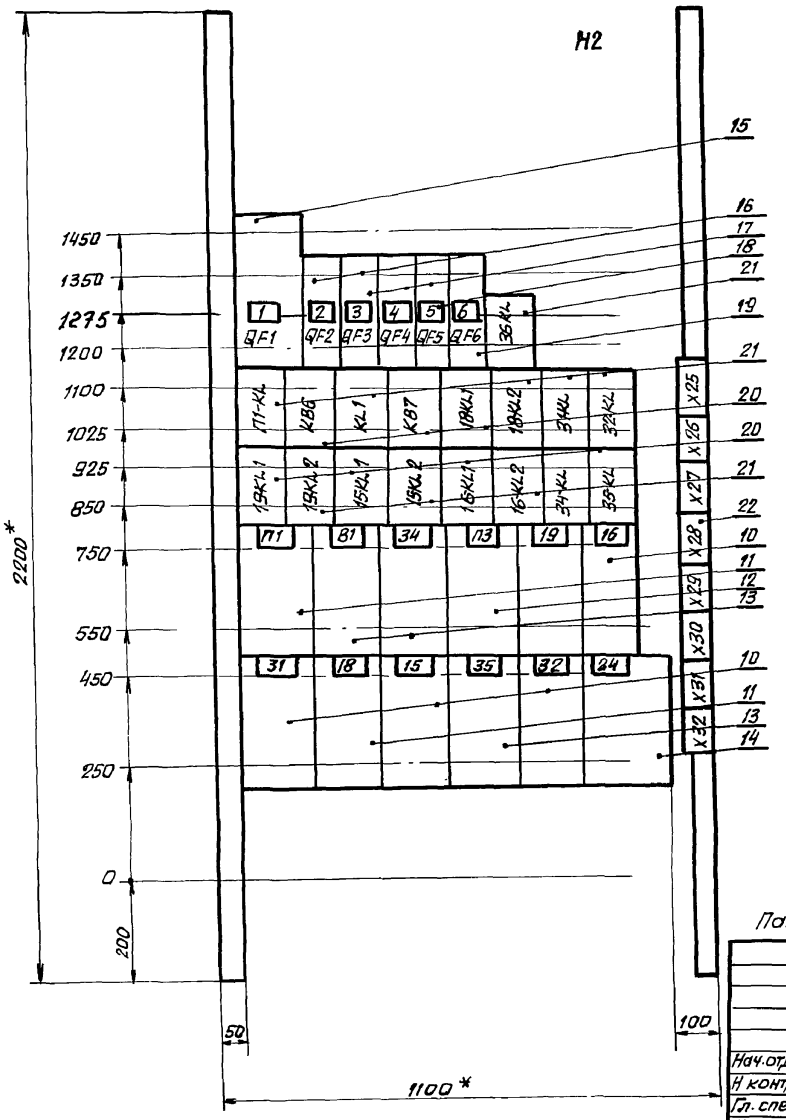


1* Размеры для справок
2 В контуре табличек указаны номера надписей по перечню надписей

Панель 2 (Набор Н2)

| | | | |
|---|---|---|---|
| Нач.отд. | Евтушенко | | |
| Н.контр. | Борщев | | |
| Гл.спец. | Амбросова | | |
| Нач.гр | Стукачева | | |
| Инж. | Катречко | | |

903-1-288.91-ЭМ.НЧ ВО

Котельная с 4 котлами Е-4-1,4Р
Золошлакоудаление механическое

Главный корпус — Стадия: Р; Лист: 3; Листов: 4

Щит открытый 5Щ
Панель 2.
Чертеж общего вида

Харьковский Сантехпроект

Привязан:

Инв.№

Инв.№подл. | Подпись и дата | Взам.инв.№

формат А3

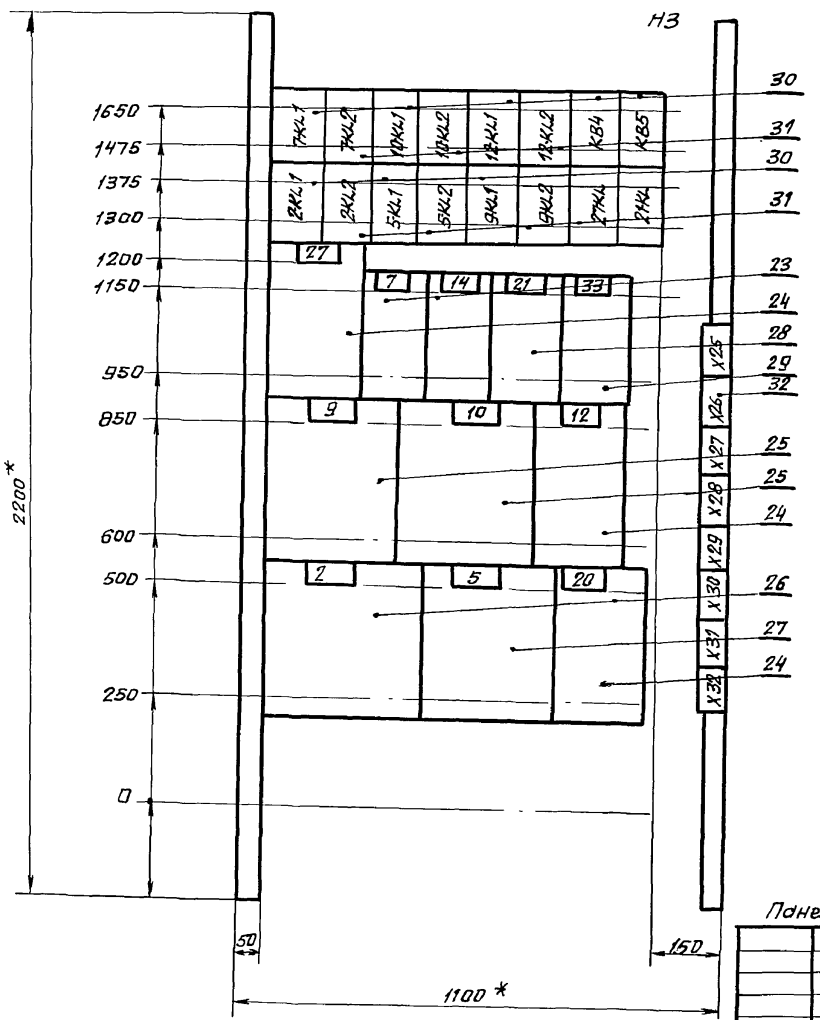


1.* Размеры для справок
2. В контуре табличек указаны номера надписей по перечню надписей.

Панель 3(Набор 3)

| | | | |
|---|---|---|---|
| Нач.отд. | Евтушенко | | |
| Н.контр. | Борщев | | |
| Гл.спец. | Амбросова | | |
| Нач.гр. | Стукачева | | |
| Инж. | Катречко | | |

903-1-288.91-ЭМ.НЧ ВО

Котельная с 4 котлами Е-4-1,4Р
Золошлакоудаление механическое

Главный корпус — Стадия: Р; Лист: 4; Листов: 4

Щит открытый 5Щ.
Панель 3.
Чертеж общего вида

Харьковский Сантехпроект.

Привязан:

Инв.№

Инв.№подл. | Подпись и дата | Взам.инв.№

25030-26 13

формат: А3

Вид спереди

Панель 1

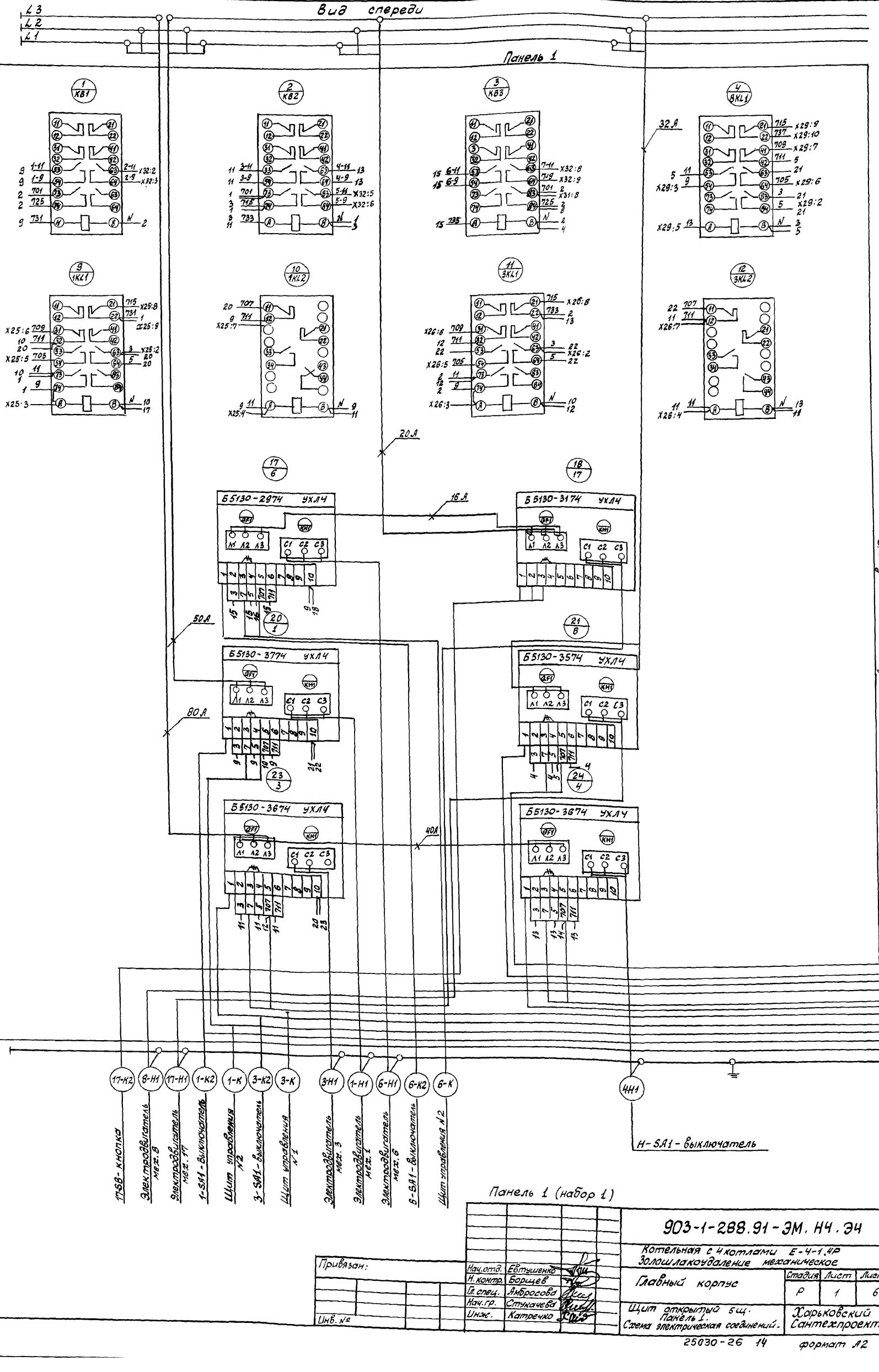


Панель 1 (набор 1)

| | | | |
|---|---|---|---|
| Привязан: | | 903-1-288.91-ЭМ. НЧ. Э4 | |
| | | Котельная с 4 котлами Е-4-1,4Р Золошлакоудаление механическое | |
| Нач.отд. | Евтушенко | Главный корпус | Стадия: Р; Лист: 1; Листов: 6 |
| Н. контр. | Борцев | | |
| Гл. спец. | Амбросова | | |
| Нач. гр. | Стукачева | Щит открытый 6щ. Панель 1. Схема электрическая соединений. | Харьковский Сантехпроект |
| Инж. | Катренко | | |
| Инв. № | | 25030-26 14 | формат А2 |

Инв. № подл. | Подпись и дата | Взам. инв. №

Линия склеивания

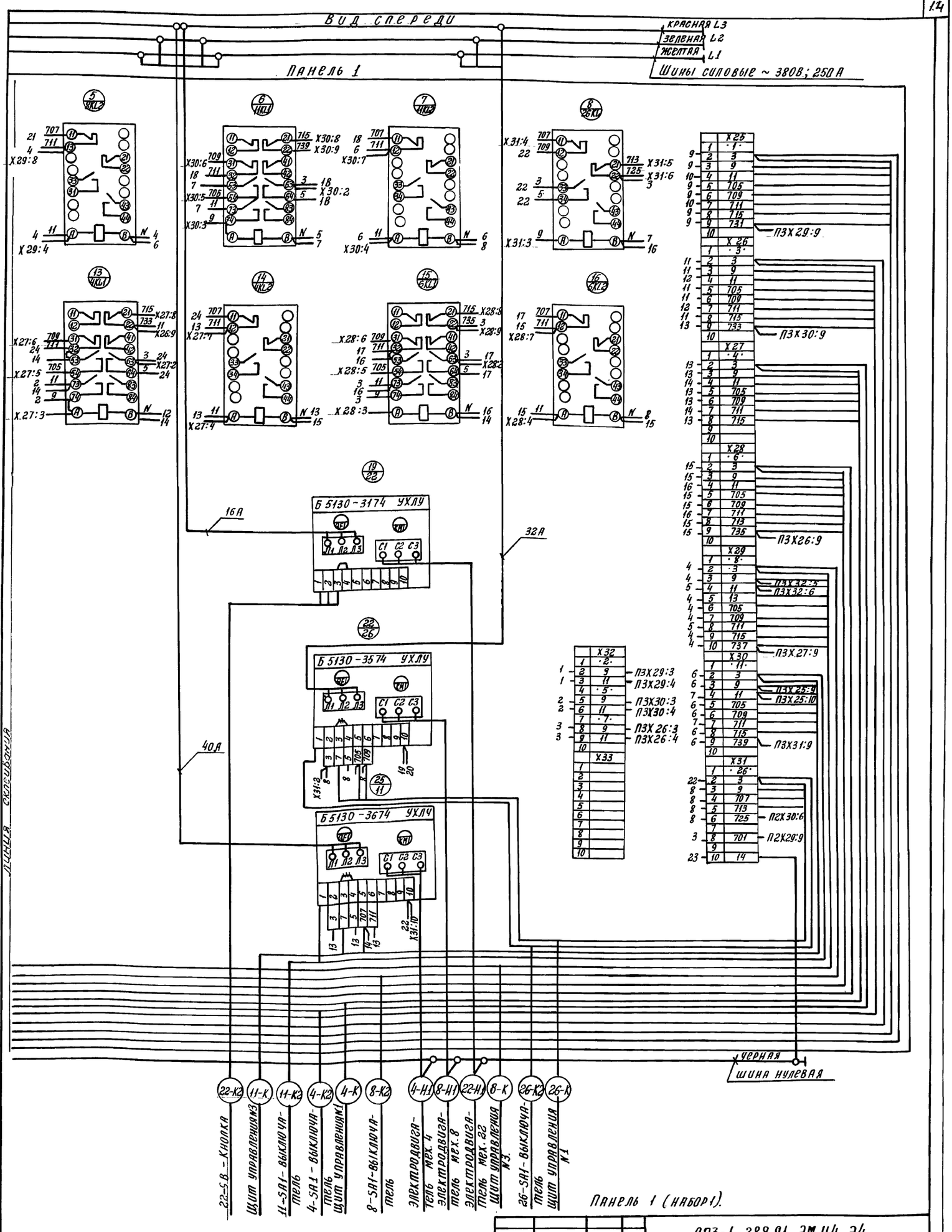


Панель 1 (набор 1).

| | | | | | | | |
|---|---|---|---|---|---|---|---|
| Инв. № подл. | Подпись и дата | Взам. инв. № | | | | | |

Привязан:

Инв. №

| | | | |
|---|---|---|---|
| Нач. отд. | Евтушенко | | |
| Н. контр. | Борщев | | |
| Гл. спец. | Амросова | | |
| Нач. гр. | Стукачева | | |
| Инж. | Катречко | | |

903-1-288.91-ЭМ.Н4 Э4

Котельная с 4 котлами Е-4-1 4Р
Золошлакоудаление механическое

Главный корпус.

| Стадия | Лист | Листов |
|---|---|---|
| 1 | 2 | 6 |

Щит открытый 5 Щ
Панель 1
Схема электрическая соединений.

Харьковский Сантехпроект

25030-26 15

Формат: А2

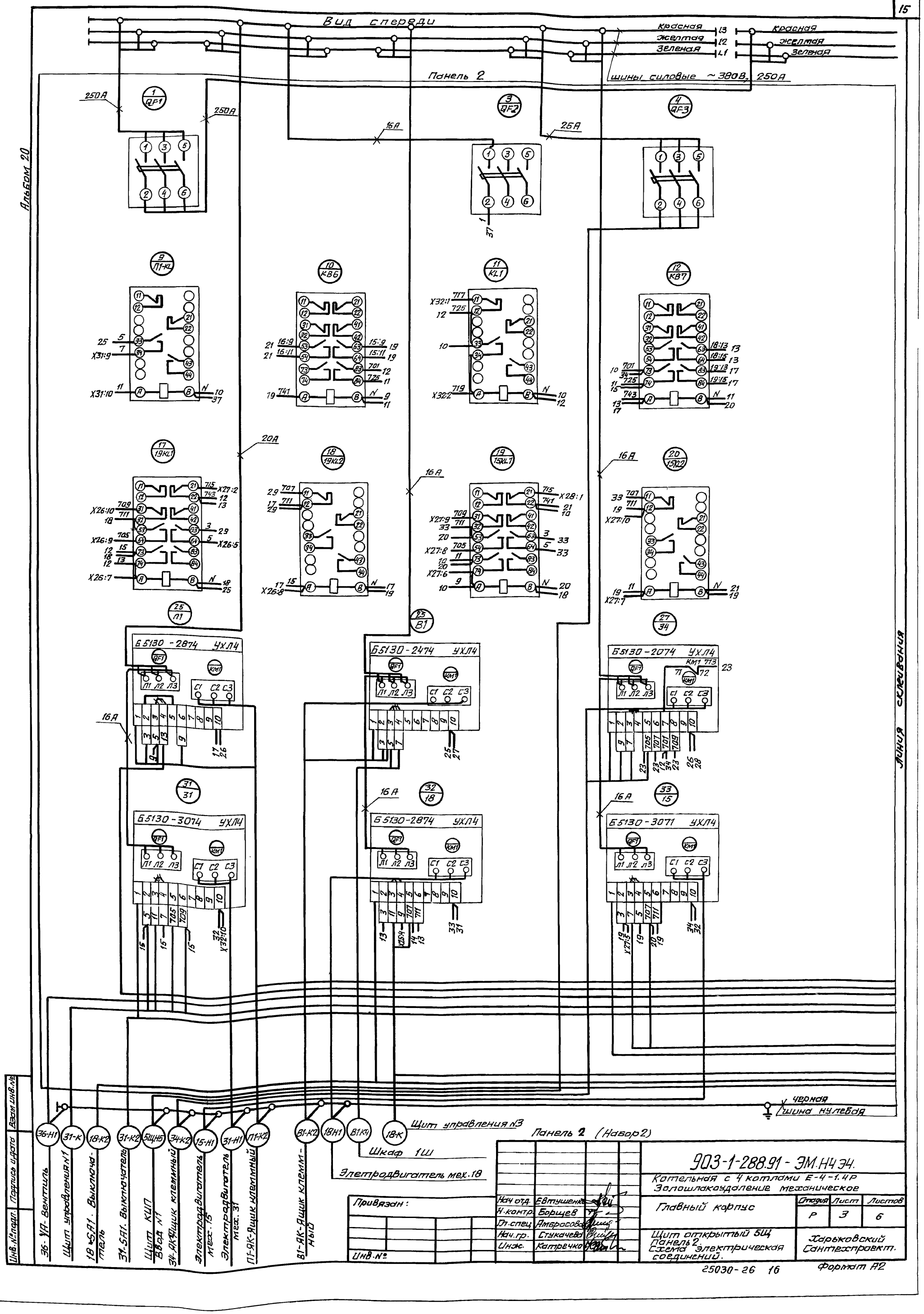
Вид спереди
Красная
Желтая
Зеленая
Панель 2
шины силовые ~380В, 250А
Альбом 20
Линия склеивания
Б5130-2874 УХЛ4
Б5130-2474 УХЛ4
Б5130-2074 УХЛ4
Б5130-3074 УХЛ4
Б5130-2874 УХЛ4
Б5130-3071 УХЛ4
черная
шина нулевая
Щит управления №3
Шкаф 1Ш
Элетродвигатель мех.18
Панель 2 (Набор2)
Привязан:
Инв.№
Нач.отд. Евтушенко
Н.контр. Борщев
Гл.спец. Амбросова
Нач.гр. Стукачева
Инж. Катречко
903-1-288.91 - ЭМ.Н4 Э4.
Котельная с 4 котлами Е-4-1.4Р
Золошлакоудаление механическое
Главный корпус
Стадия Р
Лист 3
Листов 6
Щит открытый 5Щ
Панель 2.
Схема электрическая соединений.
Харьковский Сантехпроект.
25030-26 16
Формат А2

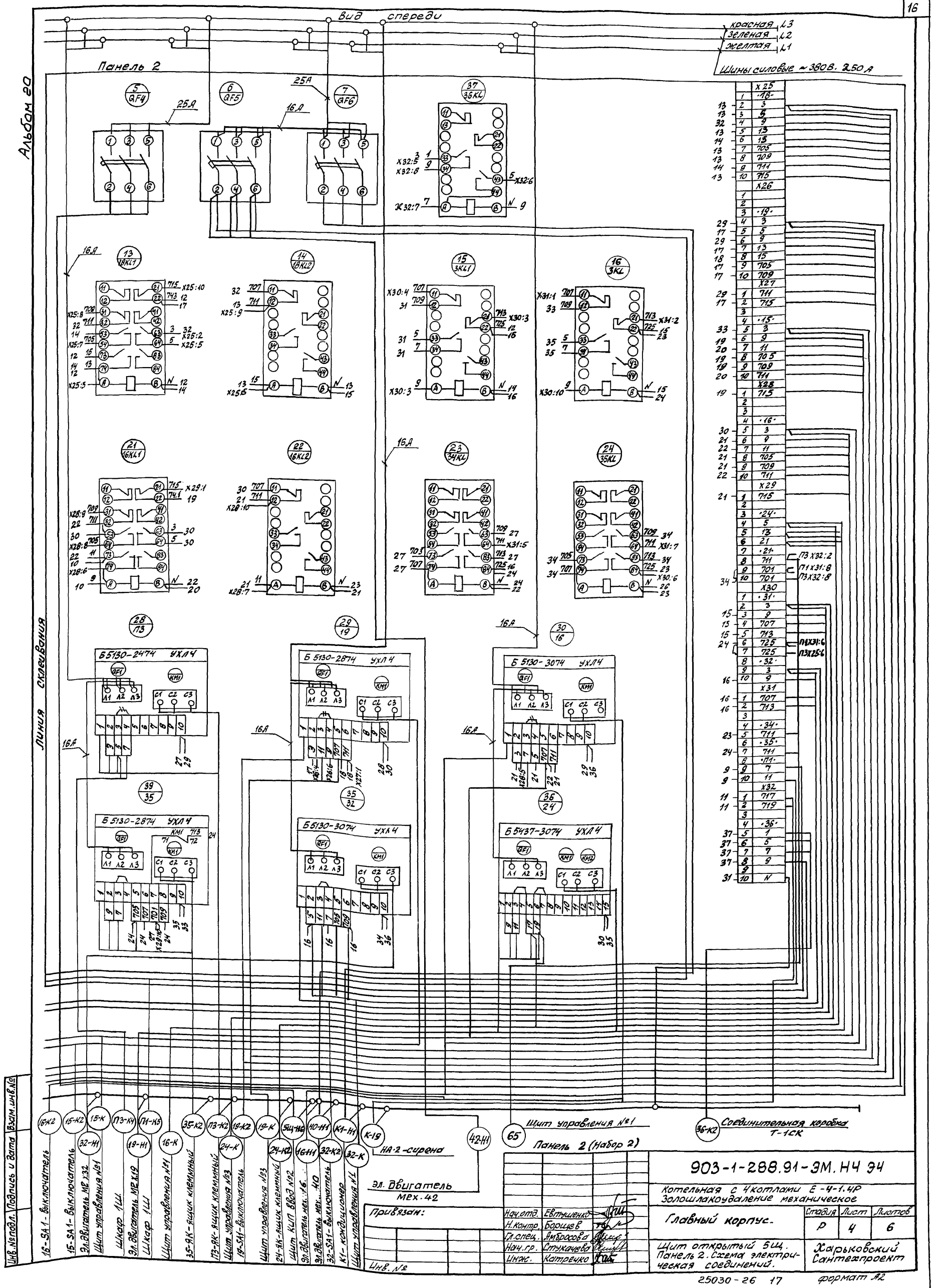
Вид спереди
Панель 2
Альбом 20
Линия склеивания
красная L3
зеленая L2
желтая L1
Шины силовые ~380В. 250А
Б5130-2474 УХЛ4
Б5130-2874 УХЛ4
Б5130-3074 УХЛ4
Б5437-3074 УХЛ4
Щит управления №1
Панель 2 (Набор 2)
Соединительная коробка Т-1СК
НА-2-сирена
Эл. двигатель Мех.42
16-SA1-выключатель
15-SA1-выключатель
Эл.двигатель МЕ х32
Щит управления №1
Шкаф 1Ш
Эл.двигатель МЕ х19
Шкаф 1Ш
Щит управления №1
35-ЯК-ящик клеммный
П3-ЯК-ящик клеммный
Щит управления №3
19-SA1-выключатель
Щит управления №3
24-ЯК-ящик клеммный
Щит КИП ввод №2
Эл.двигатель мех.16
Эл.двигатель мех.40
32-SA1-выключатель
К1-кондиционер
Щит управления №1
Инв.№подл. | Подпись и дата | Взам.инв.№
Привязан:
Инв. №
Нач.отд. Евтушенко
Н.контр. Борщев
Гл.спец. Амбросова
Нач.гр. Стукачева
Инж. Катречко
903-1-288.91-ЭМ.НЧ ЭЧ
Котельная с 4 котлами Е-4-1.4Р
Золошлакоудаление механическое
Главный корпус.
Стадия Р
Лист 4
Листов 6
Щит открытый 5Щ. Панель 2. Схема электрическая соединений.
Харьковский Сантехпроект
25030-26 17
формат А2

Альбом 20

Вид спереди

Панель 3

желтая L3
зеленая L2
красная L1

Шины силовые ~ 380В, 250А

1 (1КЦ)
2 (2КЦ)
3 (10КЦ)
4 (10КЦ)
9 (2КЦ)
10 (2КЦ)
11 (5КЦ)
12 (5КЦ)

30А

17/27 Б5130-3174 УХЛ4
18/7 Б5130-2974 УХЛ4
19/14 Б5130-2974 УХЛ4
22/9 Б5130-3574 УХЛ4
23/10 Б5130-3574 УХЛ4
25/2 Б5130-3774 УХЛ4
26/5 Б5130-3674 УХЛ4

16А
16А
32А
32А
50А
40А

Линия склеивания

14-Н1 Электродвигатель мех. 14
7-Н1 Электродвигатель мех. 7
27-К2 27-SA1-выключатель
27-К Щит управления №1
2К2 2-SA1-выключатель
7-К2 7-SA1-выключатель
2К Щит управления №2
7-К Щит управления №3
9К2 9-SA1-выключатель
9К Щит управления №3
2-Н1 Электродвигатель мех. 2
9Н1 Электродвигатель мех. 9
27-Н Электродвигатель мех. 27
10-Н1 Электродвигатель мех. 10
5-Н1 Электродвигатель мех. 5
14-К2 14-SB1 - кнопка
10-К2
10-К Щит управления №3 10-SA1-выключатель
5-К2 5-SA1 выключатель
5К Щит управления №1

Панель 3 (набор 3).

Привязан:

Инв.№

Инв.№подл. | Подпись и дата | Взам.инв.№

| | | |
|---|---|---|
| Нач.отд | Евтушенко | |
| Н. контр. | Борщев | |
| Гл.спец. | Амбросова | |
| Нач.гр. | Стукачева | |
| Инж. | Катречко | |

903-1-288.91-ЭМ.Н4Э4

Котельная с 4 котлами Е-4-1,4Р
Золошлакоудаление механическое

Главный корпус.

| Стадия | Лист | Листов |
|---|---|---|
| Р | 5 | 6 |

Щит открытый 5Щ. Панель 3. Принципиальная электрическая схема соединений.

Харьковский Сантехпроект

25030-26 18

Формат А2

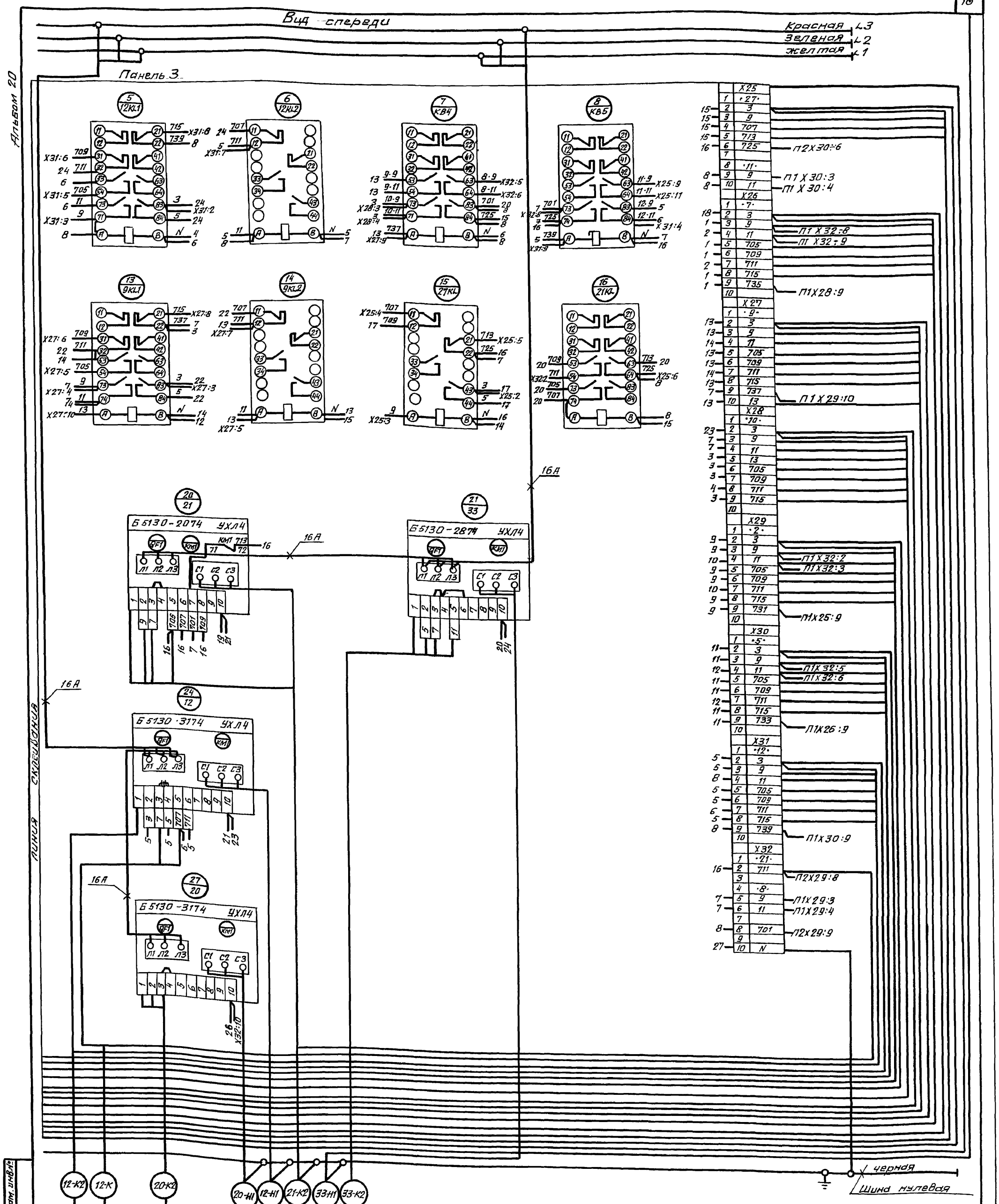


Панель 3 (Набор 3)

| | | | |
|---|---|---|---|
| Нач. отд. | Евтушенко | | |
| Н. конт. | Борщев | | |
| Гл. спец. | Амбросова | | |
| Нач. гр. | Сукачева | | |
| Инж. | Катречко | | |

Привязан:

Инв. №

903-1-288.91 - ЭМ.НЧ.Э4

Котельная с 4 котлами Е-4-1.4р
Золошлакоудаление механическое

Главный корпус

| Стадия | Лист | Листов |
|---|---|---|
| Р | 6 | 6 |

Щит открытый 5Щ.
Панель 3.
Схема электрическая соединений.

Харьковский Сантехпроект

25030-26 19 Формат: А2

Инв. № подл. | Подпись и дата | Взам. инв. №

Альбом 20

| Панель | Надпись | Поз. обозначение | Место надписи | Текст | Кол. | Вид шрифта | Заготовка |
|---|---|---|---|---|---|---|---|
| 1 | | | Верхнее | 1, 3, 4, 6, 17 - насосы | 1 | | |
| | | | обрам - | | | | |
| | | | ление | | | | |
| | | | то же | 8, 11, 22, 26 - насосы | 1 | | |
| 2 | | | Верхнее | 24 - задвижка | 1 | | |
| | | | обрам- | | | | |
| | | | ление | | | | |
| | | | то же | П1; П3; В1 - вентиляторы | 1 | | |
| | | | —"— | 15, 16, 18, 19 - насосы | 1 | | |
| | | | —"— | 22, 31, 34, 35 - насосы | 1 | | |
| 3 | | | Верхнее | 2, 5, 7, 9, 10, 12, 14 - насосы | 1 | | |
| | | | обрам- | | | | |
| | | | ление | | | | |

Привязан:

Инв. №

Инв. № подл. | Подпись и дата | Взам. инв. №

| | | | |
|---|---|---|---|
| Нач. отд. | Евтушенко | | |
| Н. контр. | Борцев | | |
| Гл. спец. | Амбросова | | |
| Нач. гр. | Стукачева | | |
| Инж. | Катречко | | |

903-1-288.91-ЭМ. НЧТБ

Щит открытый 5щ.
Перечень надписей.

| Стадия | Лист | Листов |
|---|---|---|
| Р | 1 | 5 |

Харьковский Сантехпроект

Формат: А4



| Панель | Надпись | Поз. обозначение | Место надписи | Текст | Кол. | Вид шрифта | Заготовка |
|---|---|---|---|---|---|---|---|
| 3 | | | Верхнее обрамление | 21, 20, 33, 27 - насосы | 1 | | |
| 1 | | | | | | | |
| | | | | Панели | | | |
| 1 | | | Табличка | 1 | 1 | | |
| | | | то же | 3 | 1 | | |
| | | | —"— | 4 | 1 | | |
| | | | —"— | 6 | 1 | | |
| | | | —"— | 8 | 1 | | |
| | | | —"— | 11 | 1 | | |
| | | | —"— | 17 | 1 | | |
| | | | —"— | 22 | 1 | | |
| | | | —"— | 26 | 1 | | |
| | | | На аппарате | 1KL1 | 1 | | |
| | | | то же | 1KL2 | 1 | | |
| | | | —"— | 3KL1 | 1 | | |
| | | | —"— | 3KL2 | 1 | | |
| | | | —"— | 4KL1 | 1 | | |
| | | | —"— | 4KL2 | 1 | | |
| | | | —"— | 6KL1 | 1 | | |
| | | | —"— | 6KL2 | 1 | | |
| | | | —"— | 8KL1 | 1 | | |
| | | | —"— | 8KL2 | 1 | | |

Инв. № подл. | Подпись и дата | Взам. инв. №

903-1-288.91-ЭМ. НЧТБ

Лист 2

Формат: А4

| Панель | Надпись | Позиции обозначение | Место подписи | Текст | Кол. | Вид шрифта | Заготовка |
|---|---|---|---|---|---|---|---|
| 1 | | | На аппарате | 11KL1 | 1 | | |
| | | | то же | 11KL2 | 1 | | |
| | | | —"— | 26KL | 1 | | |
| | | | —"— | KB1 | 1 | | |
| | | | —"— | KB2 | 1 | | |
| | | | —"— | KB3 | | | |
| 2 | 1 | QF1 | Табличка | Секционный выключатель | 1 | | |
| | 2 | QF2 | то же | 36 - электромагнитный вентиль | 1 | | |
| | 3 | QF3 | —"— | Щит КИП ввод №1 | 1 | | |
| | 4 | QF4 | —"— | Щит КИП ввод №2 | 1 | | |
| | 5 | QF5 | —"— | 40 - насос загрязненных вод | 1 | | |
| | 6 | QF6 | —"— | К1 кондиционер | 1 | | |
| | | | —"— | П1 | 1 | | |
| | | | —"— | В1 | 1 | | |
| | | | —"— | П3 | 1 | | |
| | | | —"— | 15 | 1 | | |
| | | | —"— | 16 | 1 | | |
| | | | —"— | 18 | 1 | | |
| | | | —"— | 19 | 1 | | |
| | | | —"— | 24 | 1 | | |

Инв. № подл. | Подпись и дата | Взам. инв. №

903-1-288.91-ЭМ. НЧТБ

Лист 3

Формат: А4



| Панель | Надпись | Позиции обозначение | Место подписи | Текст | Кол. | Вид шрифта | Заготовка |
|---|---|---|---|---|---|---|---|
| 2 | | | Табличка | 32 | 1 | | |
| | | | то же | 31 | 1 | | |
| | | | —"— | 34 | 1 | | |
| | | | —"— | 35 | 1 | | |
| | | | На аппарате | П1-KL | 1 | | |
| | | | то же | KL1 | 1 | | |
| | | | —"— | KB6 | 1 | | |
| | | | —"— | KB7 | 1 | | |
| | | | —"— | 15KL1 | 1 | | |
| | | | —"— | 15KL2 | 1 | | |
| | | | —"— | 16KL1 | 1 | | |
| | | | —"— | 16KL2 | 1 | | |
| | | | —"— | 18KL1 | 1 | | |
| | | | —"— | 18KL2 | 1 | | |
| | | | —"— | 19KL1 | 1 | | |
| | | | —"— | 19KL2 | 1 | | |
| | | | —"— | 31KL | 1 | | |
| | | | —"— | 32KL | 1 | | |
| | | | —"— | 34KL | 1 | | |
| | | | —"— | 35KL | 1 | | |
| | | | —"— | 36KL | 1 | | |
| 3 | | | Табличка | 2 | 1 | | |
| | | | то же | 5 | 1 | | |

Инв. № подл. | Подпись и дата | Взам. инв. №

903-1-288.91-ЭМ. НЧТБ

Лист 4

25030-26 20

Формат: А4

| Панель | Надпись | Позиц. обозначение | Место надписи | Текст | Кол | Вид шрифта | Заго-товка |
|---|---|---|---|---|---|---|---|
| 1 | | | Табличка | 7 | 1 | | |
| | | | то же | 9 | 1 | | |
| | | | —"— | 10 | 1 | | |
| | | | —"— | 12 | 1 | | |
| | | | —"— | 14 | 1 | | |
| | | | —"— | 20 | 1 | | |
| | | | —"— | 21 | 1 | | |
| | | | —"— | 27 | 1 | | |
| | | | —"— | 33 | 1 | | |
| | | | На аппарате | 2KL1 | 1 | | |
| | | | то же | 2KL2 | 1 | | |
| | | | —"— | 5KL1 | 1 | | |
| | | | —"— | 5KL2 | 1 | | |
| | | | —"— | 7KL1 | 1 | | |
| | | | —"— | 7KL2 | 1 | | |
| | | | —"— | 9KL1 | 1 | | |
| | | | —"— | 9KL2 | 1 | | |
| | | | —"— | 10KL1 | 1 | | |
| | | | —"— | 10KL2 | 1 | | |
| | | | —"— | 12KL1 | 1 | | |
| | | | —"— | 12KL2 | 1 | | |
| | | | —"— | 27KL | 1 | | |
| | | | —"— | 21KL | 1 | | |
| | | | —"— | KB4 | 1 | | |
| | | | —"— | KB5 | 1 | | |
| | | | —"— | 3 | | | |

Инв.№ подл. | Подпись и дата | Взам. инв.№

903-1-288.91-ЭМ.НЧТБ

Лист 5

Формат А4



| Панель | Надпись | Позиц. обозначение | Место надписи | Текст | Кол. | Вид шрифта | Заго-товка |
|---|---|---|---|---|---|---|---|

Инв.№ подл. | Подпись и дата | Взам. инв.№

Лист

Альбом 20

| Формат | Зона | Поз. | Обозначение | Наименование | Кол. | Примеч. |
|---|---|---|---|---|---|---|
| | | | | Документация | | |
| А3 | | | 903-1-288.91-ЭМ.Н5ВО | Чертеж общего вида | 2 | |
| А2 | | | 903-1-288.91-ЭМ.Н5.Э4 | Схема электрическая | 1 | |
| | | | | соединений | | |
| А4 | | | 903-1-288.91-ЭМ Н5ТБ | Перечень | 2 | |
| | | | | надписей | | |
| | | | | Сборочные единицы | | |
| | 1 | | | Панель 1 | | |
| | | | | Блоки | | |
| | | 1 | | Б5130-2674 ГУХЛ4 | 1 | П2 |
| | | 2 | | Б 5130-3074 ГУХЛ4 | 1 | Х60 |
| | | 3 | | Б 5130-3274 ГУХЛ4 | 1 | Х43 |
| | | 4 | | Б 5130-3474 ГУХЛ4 | 2 | Х41,Х42 |
| | | 5 | | Б 5430-1874 ГУХЛ4 | 7 | Х44...Х50 |
| | | | | Н1 1 | | |
| | | | | Выключатели | | |
| | | 6 | | ВА 5133-340010000 УХЛ3 | | |
| | | | | ПЗ.ВК 23 2р И 660 В | 1 | QF1 |
| | | | | 50,60 Гц Jр 160 отс.10Jн | | |
| | | 7 | | ВА5125-340010000 УХЛ3 | 1 | QF2 |

| Обозначение | Наименование | | Примеч |
|---|---|---|---|
| | ВК 23,И=380А 50,60 Гц | | |
| | Jр-6,3А отс. 14 Jн | | |
| 8 | Выключатель | 7 | QF3 |
| | ВА 5125-22 0010 0000 УХЛ3 | | QF9 |
| | ВК 1з 1р; И 660 В 50 | | |
| | 60 Гц Jр 6,3 А отс. 10 Jн | | |
| 9 | Выключатель | 1 | QF10 |
| | ВА-5131-3400 10000 УХЛ3 | | |
| | ПП; ВК 23 1р, И 380 В | | |
| | 50,60 Гц Jр 100 А | | |
| | отс. 3Jн. | | |
| 10 | Б 324-4 П25-В/ВУЗ- | 1 | Х4 |
| | 10 | | |
| 11 | ЗН24-95 П160 В/ВУЗ | 6 | Х45 |

Привязан

Инв. №

Взам. инв.№ | Подпись и дата | Инв. № подл.

| | | |
|---|---|---|
| Нач. отд. | Евтушенко | |
| Н. контр. | Борщев | |
| Гл. спец. | Амбросова | |
| Нач. гр. | Стукачева | |
| Инж. | Котречко | |

903-1-288.91-ЭМ.Н5

Щит открытый 6Щ. Технические данные аппаратов.

| Стадия | Лист | Листов |
|---|---|---|
| Р | 1 | 2 |

Харьковский Сантехпроект

903-1-288.91-ЭМ.Н5 | Лист 2

Формат А4

Формат А4

## Вид спереди

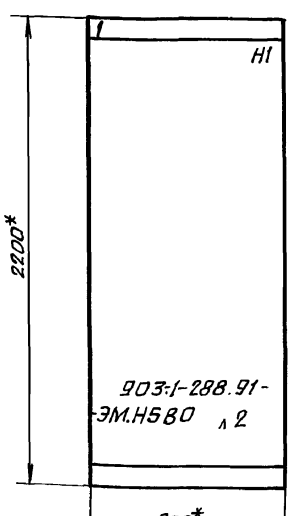


## Вид сверху

М1:50

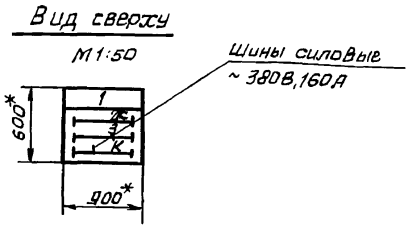


* Размеры для справок

### Указания по привязке.

При привязке проекта указать номинальный ударный ток короткого замыкания, который должны выдерживать силовые сборные шины.

### Надписи на обрамлении

| | | |
|---|---|---|
| строка | 6Щ | 41,42. Дробилки. 43. Конвейер 44...50 Плужковые сбрасыватели П2. Вентилятор 60. Насос. |
| | 1 | Ввод ~ 380/220В, 160А |
| Панель | 1 | |

Привязан

Инв. №

Взам. инв.№ | Подпись и дата | Инв. № подл.

| | | |
|---|---|---|
| Нач. отд. | Евтушенко | |
| Н. контр. | Борщев | |
| Гл. спец. | Амбросова | |
| Нач. гр. | Стукачева | |
| Инж. | Котречко | |

903-1-288.91-ЭМ.Н5ВО

Котельная с 4 котлами Е-4-14Р
Золошлакоудаление механическое

Главный корпус

| Стадия | Лист | Листов |
|---|---|---|
| Р | 1 | 2 |

Щит открытый 6Щ. Чертеж общего вида

Харьковский Сантехпроект.

25030-26 22

Формат А3

Альбом 20

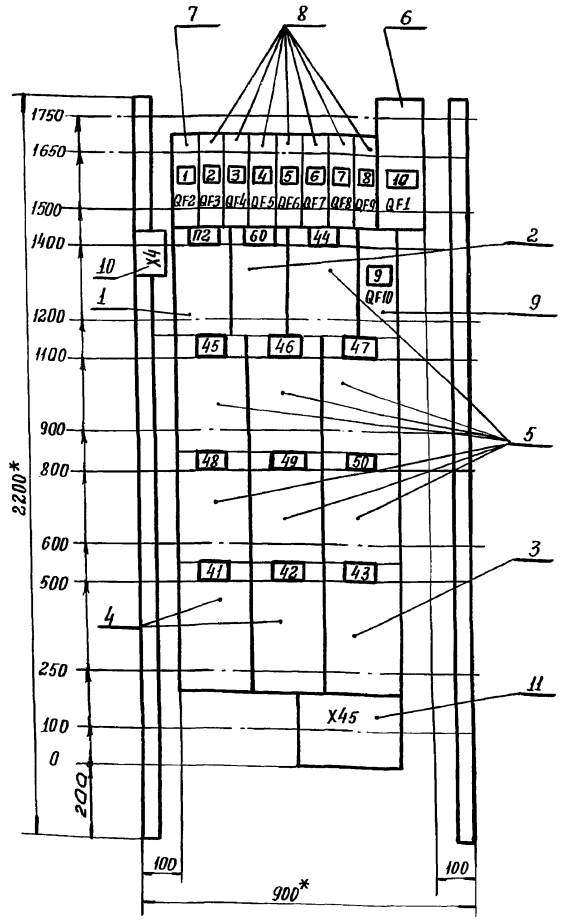


1.* Размеры для справок.

2. В контуре табличек указаны номера надписей по перечню надписей.

Привязан:

Инв. №

Панель 1 (набор 1)

903-1-288.91-ЭМ.Н5 ВО

Котельная с 4 котлами Е-4-1НР
Золошлакоудаление механическое

| | | | | Стадия | Лист | Листов |
|---|---|---|---|---|---|---|
| Нач.отд | Евтушенко | | Главный корпус. | Р | 3 | 2 |
| Н.контр | Борщев | | | | | |
| Гл.спец | Амбросова | | | | | |
| Нач.гр. | Стукачева | | Щит открытый 6Щ. Чертеж общего вида. | Харьковский Сантехпроект | | |
| Инж. | Катречко | | | | | |

Формат А3

Инв.№ подл. | Подпись и дата | Взам.инв.№

| Панель | Надпись | Позиц. обозначение | Место надписи | Текст | Кол. | Вид шрифта | Заготовка |
|---|---|---|---|---|---|---|---|
| 1 | | | Верхнее обрамление | 41.42. Дробилки. 43. Конвейер | | | |
| | | | То же | 44.50 Плужковые сбрасыватели | | | |
| | | | " | П2. Вентилятор. 60. Насос | | | |
| | | | " | Ввод ~ 380/220 В, 160 А | | | |
| | 1 | QF2 | Табличка | 51. Железоотделитель | 1 | | |
| | 2 | QF3 | То же | 61. Вентиль дренчерной завесы | 1 | | |
| | 3 | QF4 | " | 62. Вентиль гидрообеспыливания | 1 | | |
| | 4 | QF5 | " | Прибор пожарной сигнализации | 1 | | |
| | 5 | QF6 | " | Автоматическое управление топливоподачи | 1 | | |
| | 6 | QF7 | " | Блокировка плужковых сбрасывателей | 1 | | |
| | 7 | QF8 | " | Звуковая сигнализация | 1 | | |
| | 8 | QF9 | " | Световая сигнализация | 1 | | |
| | 9 | QF10 | " | Шкаф распределительный 4ШР | 1 | | |
| | 10 | QF1 | " | Ввод ~ 380/220В, 160А | 1 | | |

Привязан:

Инв. №

903-1-288.91-ЭМ.Н5ТБ

| | | | | Стадия | Лист | Листов |
|---|---|---|---|---|---|---|
| Нач.отд | Евтушенко | | Щит открытый 6Щ. Перечень надписей. | Р | 1 | 2 |
| Н.контр | Борщев | | | Харьковский Сантехпроект | | |
| Гл.спец | Амбросова | | | | | |
| Нач.гр. | Стукачева | | | | | |
| Инж. | Катречко | | | | | |

Формат А4

| Панель | Надпись | Позиц. обозначение | Место надписи | Текст | Кол. | Вид шрифта | Заготовка |
|---|---|---|---|---|---|---|---|
| 1 | | | Табличка | П2 | 1 | | |
| | | | То же | 60 | 1 | | |
| | | | " | 44 | 1 | | |
| | | | " | 45 | 1 | | |
| | | | " | 46 | 1 | | |
| | | | " | 47 | 1 | | |
| | | | " | 48 | 1 | | |
| | | | " | 49 | 1 | | |
| | | | " | 50 | 1 | | |
| | | | " | 41 | 1 | | |
| | | | " | 42 | 1 | | |
| | | | " | 43 | 1 | | |

Инв.№ подл. | Подпись и дата | Взам.инв.№

903-1-288.91-ЭМ.Н5ТБ Лист 2



Формат А4

Альбом 20

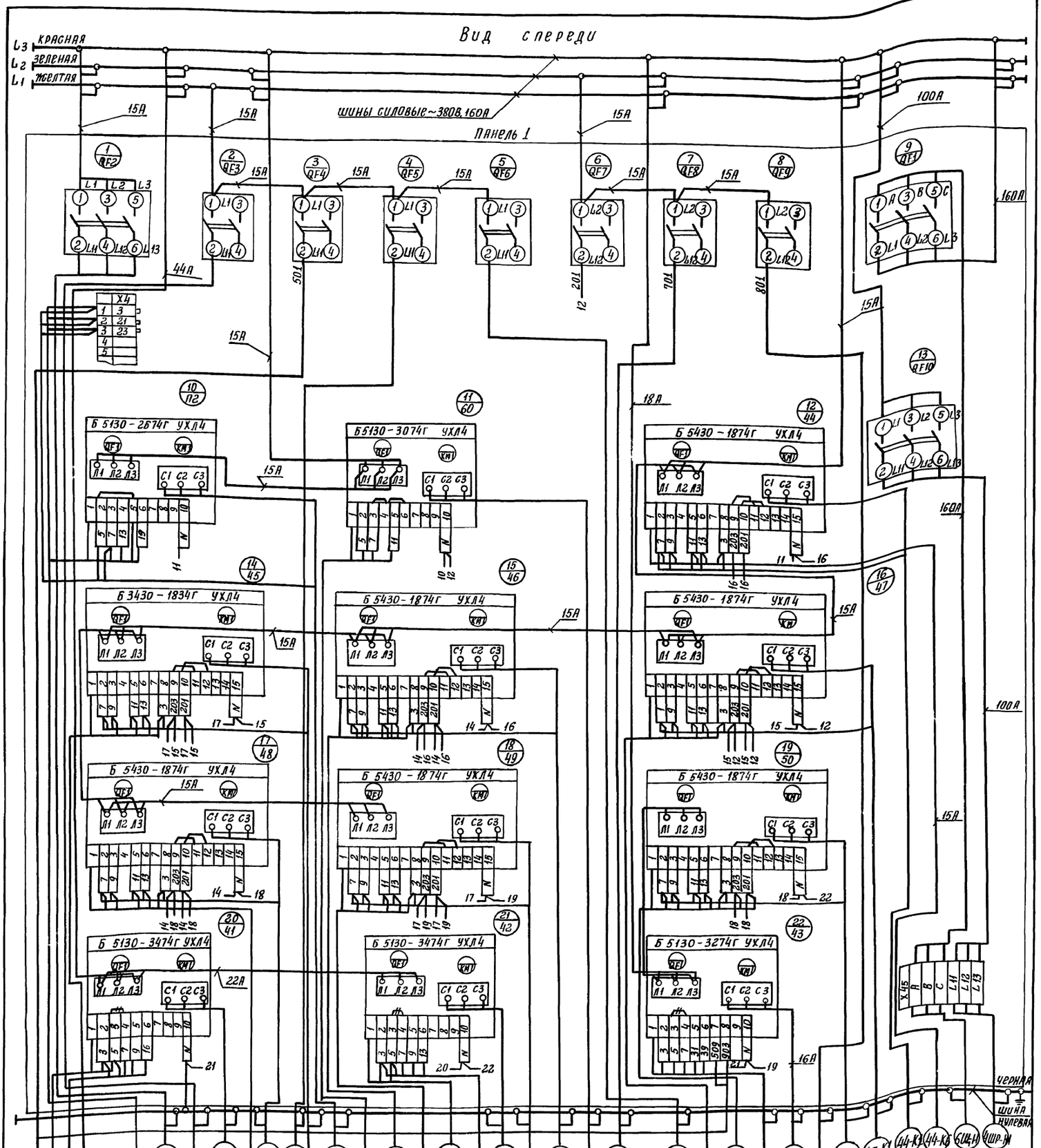




| | | | |
|---|---|---|---|
| Инв. № подл. | Подпись и дата | Взам. инв. № | |
| Инв. № | | | |

Привязан:

| | | |
|---|---|---|
| Нач. отд. | Евтушенко | |
| Н. контр. | Борщев | |
| Гл. спец. | Амбросова | |
| Нач. гр. | Стукачева | |
| Инж. | Катречко | |

903-1-288.91-ЭМ.Н5 Э4

Котельная с 4 котлами Е-4-1.40
Золошлакоудаление механическое

Главный корпус.

| Стадия | Лист | Листов |
|---|---|---|
| Р | | 1 |

Щит открытый 6Щ. Схема электрическая соединений.

Харьковский Сантехпроект

25030-26 24

Формат А2

Альбом 20

| Формат | Зона | Поз. | Обозначение | Наименование | Кол. | Примеч. |
|---|---|---|---|---|---|---|
| | | | | Документация | | |
| А3 | | | 903-1-288.91-ЭМ.Н6ВО | Чертеж общего вида | 2 | |
| А2 | | | 903-1-288.91-ЭМ.Н6Э4 | Схема электрическая | 4 | |
| | | | | соединений | | |
| А4 | | | 903-1-288.91-ЭМ.Н6ТБ | Перечень надписей | 5 | |
| | | | | Сварочные единицы | | |
| | | | | Панель 1 | | |
| | | | | Н1 1 | | |
| | | | | Реле | | |
| | | 1 | | ПЭ-37-22УЗ | | 44KL...50KL, П2KL2, KL2 |
| | | | | 220В, 50Гц | 11 | KL6, KL7 |
| | | 2 | | ПЭ.37-44УЗ | | |
| | | | | 220В, 50Гц | 3 | KL3, 61KL, 62KL |
| | | 3 | | ПЭ-37-44УЗ | | |
| | | | | 220В, 50Гц | 4 | 41KL, 42KL, KL4, KL5 |
| | | 4 | | ПЭ-37-62УЗ | | |
| | | | | 220В, 50Гц | 3 | KL1, 43KL, П2KL1 |
| | | 5 | | ПЭ-37-80УЗ | | |
| | | | | -24В, 50Гц | 2 | KL8, KL9 |
| | | 6 | | РКВ11-33-12 УХЛ4 | | |
| | | | | 220В | 2 | КТ1, КТ5 |

Взам. инв.№ | Подпись и дата | Инв.№ подл.

Привязан

Инв.№

| | | | | |
|---|---|---|---|---|
| Нач.отд. | Евтушенко | | 903-1-288.91-ЭМ Н6 | |
| Н.контр | Борщев | | | |
| Гл.спец. | Амбросова | | Шкаф 1Щ | Стадия: Р; Лист: 1; Листов: 2 |
| Нач.гр. | Стукачева | | Технические данные аппаратов | Харьковский Сантехпроект |
| Инж. | Усова | | | |

формат А4

| Формат | Зона | Поз. | Обозначение | Наименование | Кол. | Примеч. |
|---|---|---|---|---|---|---|
| | | 7 | | РКВ11-43-22 УХЛ4 | | |
| | | | | 220В | 2 | КТ2, КТ3 |
| | | 8 | | РКВ11-43-12 УХЛ4 | | |
| | | | | 220В | 1 | КТ4 |
| | | 9 | | РС-67 ~220В | 1 | 43KS |
| | | 10 | | ВС 43-32УХЛ4, 220В, 50Гц | 1 | КТ6 |
| | | 11 | | Блок зажимов | | X1...X6 |
| | | | | Б324-4П25-6/8УЗ-10 | 20 | X1...X10, X21...X30 |
| | | | | | | |
| | | | | HS1 1 | | |
| | | 12 | | Переключатель | | П2SA1,41SA1 |
| | | | | ПКУЗ-12С0102УЗ | 5 | 42SA1,43SA1, 62SA1 |
| | | 13 | | Арматура АС12011 У2 | 7 | 44HLR...50HLR |
| | | 14 | | Арматура АС 12013 У2 | 7 | 44HLG...50HLG |
| | | 15 | | Кнопка КЕ011УЗ исп 4 | 16 | 44SB2...50SB2, П2SBC, 61SBC, 44SB3...50SB8 |
| | | 16 | | Кнопка КЕ011УЗ исп.5 | 2 | 61SBT, П2SBT |
| | | | | | | |
| | | | | HS2 1 | | |
| | | | | Переключатели | | |
| | | 17 | | ПКУЗ-12А.3021 УЗ | 1 | SA1 |
| | | 18 | | ПКУЗ-12С1206 УЗ | 1 | SA2 |
| | | 19 | | ПКУЗ-12А2027УЗ | 1 | SA3 |
| | | 20 | | ПКУЗ-12 Ц0103УЗ | 1 | SA4 |
| | | | | | | |
| | | 21 | | Арматура АС12011 У2 | 8 | 41HLR-43HLR, 61HLR, 62HLR, П2HLR, 51HLR |
| | | 22 | | Табло ТСМ~220В | | |
| | | | | с лампой РНЦ-220-10 | 16 | |

Инв.№ подл. | Подпись и дата | Взам. инв.№

903-1-288.91- ЭМ. Н6 | Лист 2

формат А4

Вид спереди

Двери не показаны

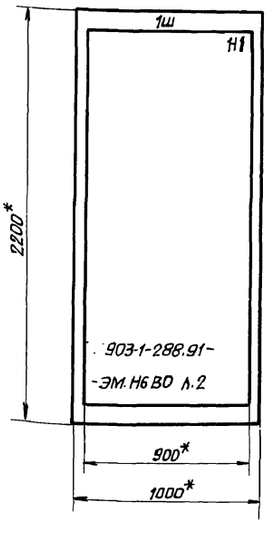


Двери щита

Вид спереди

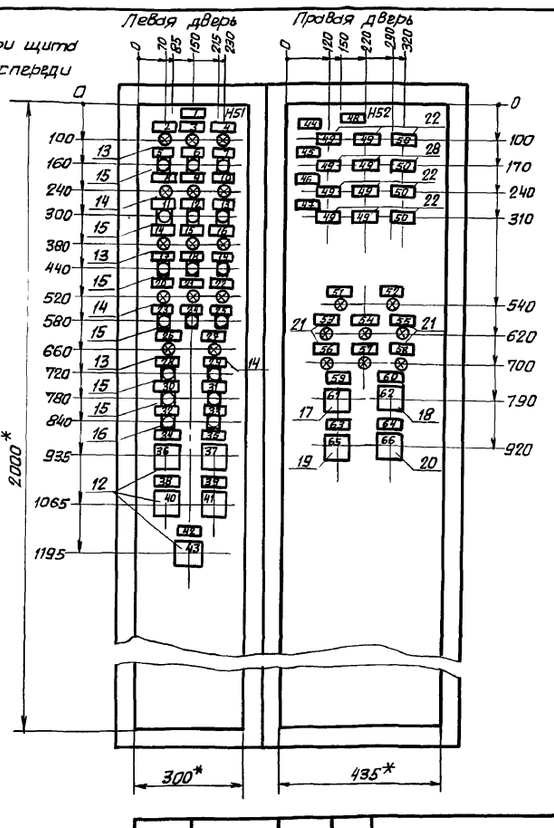


1* Размеры для справок

2. В контуре табличек указаны номера надписей по перечню надписей

3. Степень защиты IP41

Вид сверху

М 1:50

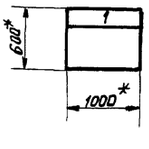


Взам. инв.№ | Подпись и дата | Инв.№ подл.

Привязан

Инв.№

| | | | | |
|---|---|---|---|---|
| Нач.отд. | Евтушенко | | 903-1-288.91-ЭМ.Н6ВО | |
| Н.контр | Борщев | | Котельная с 4 котлами Е-4-1,4Р Золошлакоудаление механическое | |
| Гл.спец. | Амбросова | | Главный корпус | Стадия: Р; Лист: 1; Листов: 2 |
| Нач.гр | Стукачева | | Шкаф 1Щ Чертеж общего вида | Харьковский Сантехпроект |
| Инж. | Усова | | | |

25030-26 25

формат А3

Альбом 20

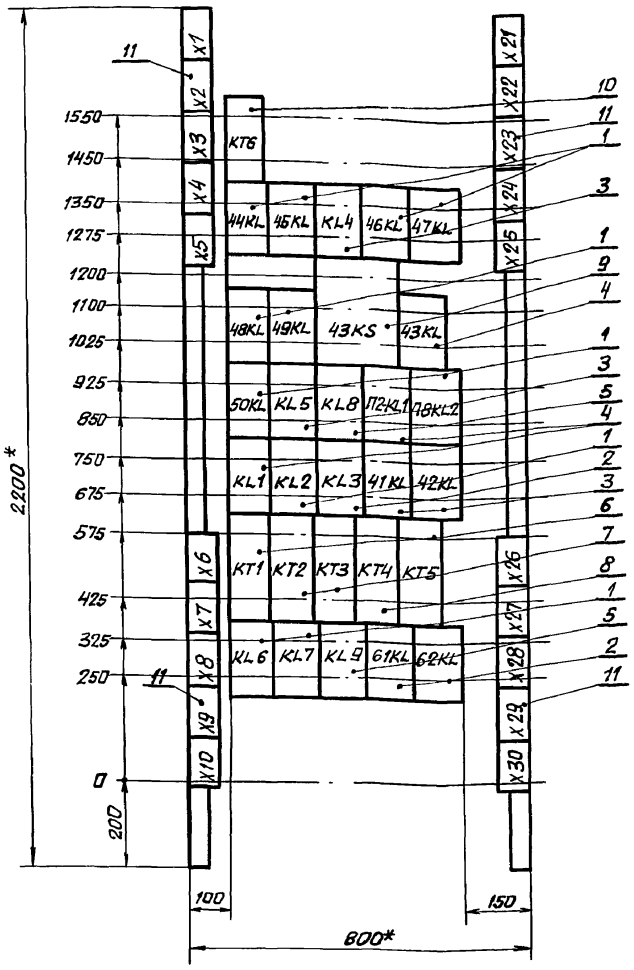


1.* Размеры для справок.

2. В контуре табличек указаны номера надписей по перечню надписей.

Панель 1 (Набор 1)

Привязан:

Инв.№

| | | | |
|---|---|---|---|
| Нач.отд. | Евтушенко | | |
| Н.контр. | Борщев | | |
| Гл.спец. | Амбросова | | |
| Нач.гр. | Стукачева | | |
| Инж. | Усова | | |

ТП 903-1-288.91-ЭМ Н6 ВО

Котельная с 4 котлами Е-4-1,4Р
Золошлакоудаление механическое

Главный корпус

| Стадия | Лист | Листов |
|---|---|---|
| Р | 2 | |

Шкаф 1Ш
Чертеж общего вида

Харьковский Сантехпроект

Формат А3

Взам.инв.№ | Подпись и дата | Инв.№подл.

| Панель | Надпись | Поз.обозначение | Место надписи | Текст | Кол. | Вид шрифта | Заготовка |
|---|---|---|---|---|---|---|---|
| 1 | | | Табличка | KT6 | 1 | | |
| | | | То же | 44KL | 1 | | |
| | | | " | 45KL | 1 | | |
| | | | " | KL4 | 1 | | |
| | | | " | 46KL | 1 | | |
| | | | " | 47KL | 1 | | |
| | | | " | 48KL | 1 | | |
| | | | " | 49KL | 1 | | |
| | | | " | 43KS | 1 | | |
| | | | " | 43KL | 1 | | |
| | | | " | 50KL | 1 | | |
| | | | " | KL5 | 1 | | |
| | | | " | KL8 | 1 | | |
| | | | " | П2-KL1 | 1 | | |
| | | | " | П2-KL2 | 1 | | |
| | | | " | KL1 | 1 | | |
| | | | " | KL2 | 1 | | |
| | | | " | KL3 | 1 | | |

Привязан:

Инв.№

| | | | |
|---|---|---|---|
| Нач.отд. | Евтушенко | | |
| Н.контр. | Борщев | | |
| Гл.спец. | Амбросова | | |
| Нач.гр. | Стукачева | | |
| Инж. | Усова | | |

ТП 903-1-288.91-ЭМ.Н6ТБ

Шкаф 1Щ
Перечень надписей

| Стадия | Лист | Листов |
|---|---|---|
| Р | 1 | 5 |

Харьковский Сантехпроект

Формат А4

Взам.инв.№ | Подпись и дата | Инв.№подл.

| Панель | Надпись | Поз.обозначение | Место надписи | Текст | Кол. | Вид шрифта | Заготовка |
|---|---|---|---|---|---|---|---|
| 1 | | | Табличка | 41KL | 1 | | |
| | | | То же | 42KL | 1 | | |
| | | | " | KT1 | 1 | | |
| | | | " | KT2 | 1 | | |
| | | | " | KT3 | 1 | | |
| | | | " | KT4 | 1 | | |
| | | | " | KT5 | 1 | | |
| | | | " | KL6 | 1 | | |
| | | | " | KL7 | 1 | | |
| | | | " | KL9 | 1 | | |
| | | | " | 61K4 | 1 | | |
| | | | " | 62KL | 1 | | |
| | 1 | | " | 44...50 Плужковые сбрасыватели | 1 | | |
| | 2 | 44 HL R | " | плужок поднят | 1 | | |
| | 3 | 45 HL R | " | плужок поднят | 1 | | |
| | 4 | 46 HL R | " | плужок поднят | 1 | | |
| | 5 | 44 SB2 | " | поднятие | 1 | | |
| | 6 | 45 SB2 | " | поднятие | 1 | | |
| | 7 | 46 SB2 | " | поднятие | 1 | | |
| | 8 | 44HL6 | " | плужок опущен | 1 | | |
| | 9 | 45HLG | " | плужок опущен | 1 | | |
| | 10 | 46HLG | " | плужок опущен | 1 | | |
| | 11 | 44 SB3 | " | опускание | 1 | | |

Инв.№подл. | Подпись и дата | Взам.инв.№

903-1-288.91-ЭМ.Н6ТБ

Лист 2

| Панель | Надпись | Позиц. обозначение | Место надписи | Текст | Кол | Вид шрифта | Заготовка |
|---|---|---|---|---|---|---|---|
| | 12 | 45SB3 | " | опускание | 1 | | |
| | 13 | 46SB3 | Табличка | Опускание | 1 | | |
| | 14 | 47HLR | То же | Плужок поднят | 1 | | |
| | 15 | 48HLR | — " — | Плужок поднят | 1 | | |
| | 16 | 49HLR | — " — | Плужок поднят | 1 | | |
| | 17 | 47SB2 | — " — | Поднятие | 1 | | |
| | 18 | 48SB2 | — " — | Поднятие | 1 | | |
| | 19 | 49SB2 | — " — | Поднятие | 1 | | |
| | 20 | 47HLG | — " — | Плужок опущен | 1 | | |
| | 21 | 48HLG | — " — | Плужок опущен | 1 | | |
| | 22 | 49HLG | — " — | Плужок опущен | 1 | | |
| | 23 | 47SB3 | — " — | Опускание | 1 | | |
| | 24 | 48SB3 | — " — | Опускание | 1 | | |
| | 25 | 49SB3 | — " — | Опускание | 1 | | |
| | 26 | 50HLR | — " — | Плужок поднят | 1 | | |
| | 27 | 50HLG | — " — | Плужок опущен | 1 | | |
| | 28 | 50SB2 | — " — | Поднятие | 1 | | |
| | 29 | 50SB3 | — " — | Опускание | 1 | | |
| | 30 | П2-SBC | — " — | П2. Приточный вентилятор пуск | 1 | | |
| | 31 | 61-SBC | — " — | 61. Вентиль дренчерной завесы. Пуск | 1 | | |
| | 32 | П2-SBT | — " — | П2. Приточный вентилятор. Стоп | 1 | | |
| | 33 | 61-SBT | — " — | 61. Вентиль дренчерной завесы. Стоп | 1 | | |
| | 34 | П2-SA1 | — " — | Извиратель управления | 1 | | |

Инв. № подл. | Подпись и дата | Взам. инв. №

903-1-288.91 ЭМ.Н6ТБ — Лист 3

формат А4

| Панель | Надпись | Позиц. обозначение | Место надписи | Текст | Кол | Вид шрифта | Заготовка |
|---|---|---|---|---|---|---|---|
| | 35 | 41-SA1 | — " — | 41. Дробилка. Извиратель управления | 1 | | |
| | 36 | П2-SA1 | Ключ | 8 1 2 ручн. – откл. – авт | 1 | | |
| | 37 | 41-SA1 | то же | 8 1 2 ручн. – откл. – авт. | 1 | | |
| | 38 | 42-SA1 | Табличка | 42. Дробилка Извиратель управления | 1 | | |
| | 39 | 62-SA1 | То же | 62. Вентиль гидрообеспыливания Извират упр. | 1 | | |
| | 40 | 42-SA1 | Ключ | 8 1 2 ручн. – откл – авт. | 1 | | |
| | 41 | 62-SA1 | То же | 8 1 2 ручн. – откл – авт. | 1 | | |
| | 42 | 43-SA1 | Табличка | 43. Ленточный конвейер Извиратель управления | 1 | | |
| | 43 | 43-SA1 | Ключ | 8 1 2 ручн. – откл. – авт. | 1 | | |
| | 44 | | Табличка | Котлоагрегат №1 | 1 | | |
| | 45 | | То же | Котлоагрегат №2 | 1 | | |
| | 46 | | " | Котлоагрегат №3 | 1 | | |
| | 47 | | " | Котлоагрегат №4 | 1 | | |
| | 48 | | " | Уровень топлива в бункерах | 1 | | |
| | 49 | HLA1 HLA2 | Табло | Высокий | 8 | | |
| | 50 | HLA3 | То же | Низкий | 4 | | |
| | 51 | 41-HLR | Табличка | 41 Дробилка N1 | 1 | | |
| | 52 | 42-HLR | То же | 42 Дробилка N2 | 1 | | |
| | 53 | 43-HLR | " | 43 Ленточный конвейер. | 1 | | |

Инв. № подл. | Подпись и дата | Взам. инв. №

903-1-288.91-ЭН.Н6ТБ — Лист 4

формат А4

| Панель | Надпись | Позиц. обозначение | Место надписи | Текст | Кол | Вид шрифта | Заготовка |
|---|---|---|---|---|---|---|---|
| | 54 | 51-HLR | Табличка | 51. Железоотделитель | 1 | | |
| | 55 | 61-HLR | То же | 61. Вентиль дренчерной завесы | 1 | | |
| | 56 | 62-HLR | " | 62. Вентиль гидрообеспыливания | 1 | | |
| | 57 | П2-HLR | " | П2. Приточный вентилятор | 1 | | |
| | 58 | HLR | " | Открытие ворот | 1 | | |
| | 59 | SA1 | " | пуск топливоподачи | 1 | | |
| | 60 | SA2 | " | сигнализация загрузки бункеров топливом | 1 | | |
| | 61 | SA1 | ключ | 8 1 2 откл. – 0 – вкл | 1 | | |
| | 62 | SA2 | то же | 8 1 2 вкл – откл – вкл. | 1 | | |
| | 63 | SA3 | ключ | Аварийная звуковая сигнализация | 1 | | |
| | 64 | SA4 | то же | Световая сигнализация топливоподачи | 1 | | |
| | 65 | SA3 | Ключ | 8 1 2 съем. – откл. – опроб. | 1 | | |
| | 66 | SA4 | То же | 1 2 откл. – вкл. | 1 | | |

Инв. № подл. | Подпись и дата | Взам. инв. №

903-1-288.91-ЭМ.Н6ТБ — Лист 5

формат А4

Инв. № подл. | Подпись и дата | Взам. инв. №

Лист

Альбом 20

Левая дверь шкафа. Вид со стороны монтажа

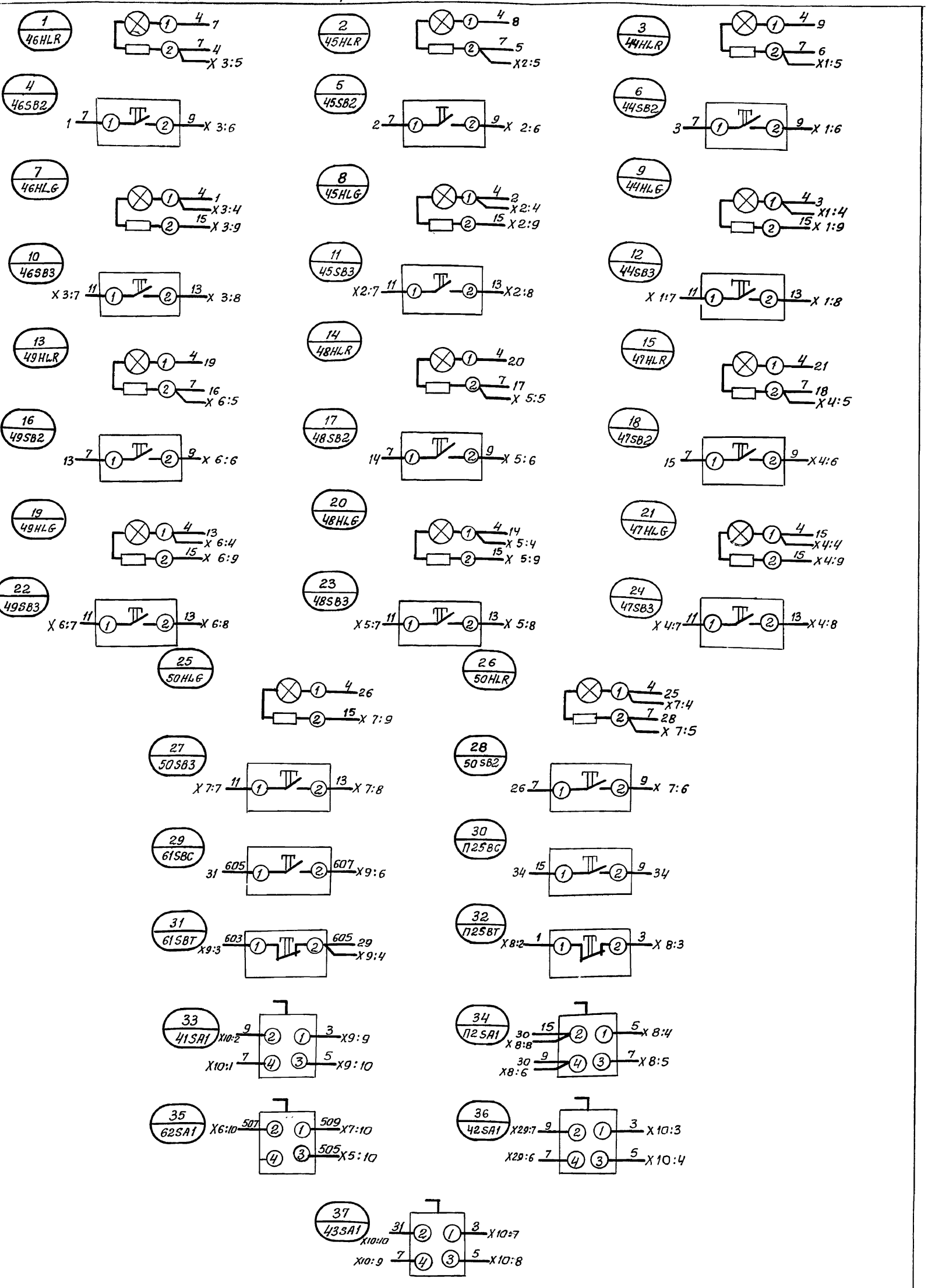


Набор Н51

| | | | | |
|---|---|---|---|---|
| | | | 903-1-288.91 ЭМН6Э4 | |
| | | | Котельная с 4 котлами Е-4-1,4Р Золошлакоудаление механическое | |
| Привязан: | Нач. отд. | Евтушенко | Главный корпус | Стадия: Р; Лист: 1; Листов: 4 |
| | Н. контр. | Борщев | | |
| | Гл. спец. | Амбросова | | |
| | Нач. гр. | Стукачева | Шкаф 1Ш. Схема электрическая соединений | Харьковский Сантехпроект |
| Инв. N | Инж. | Усова | | |

Инв. N подл. | Подп. и дата | Взам. инв. N

25030-26 28

Формат: А2

Альбом 20

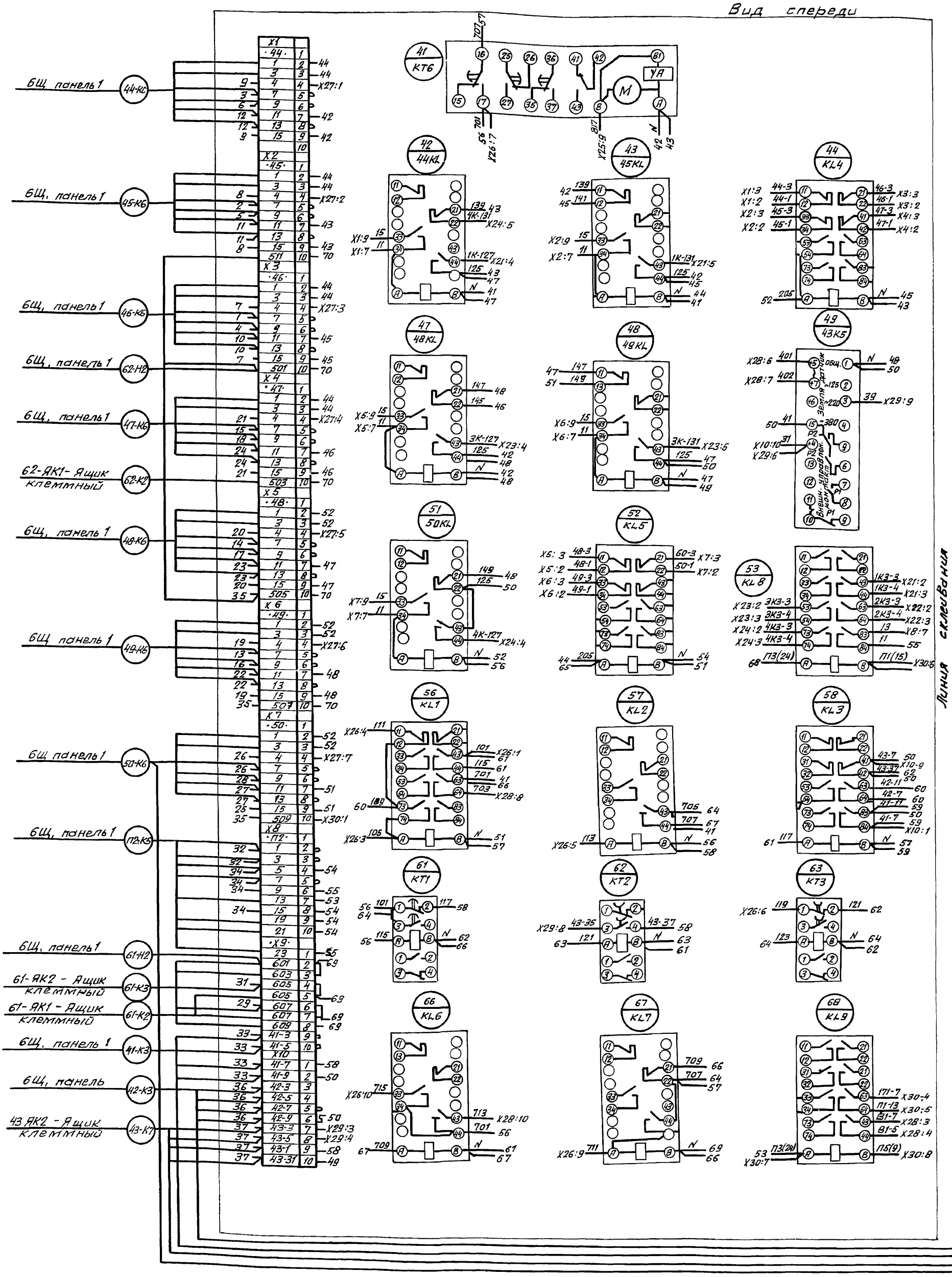


| | | | | | |
|---|---|---|---|---|---|
| Привязан: | Нач отд. | Евтушенко | 903-1-288.91-ЭМ.Н6Э4 | | |
| | Н.контр | Борщев | Котельная с 4 котлами Е-4-1,4Р Золошлакоудаление механическое | | |
| | Гл. спец. | Амвросова | Главный корпус | Стадия | Лист | Листов |
| | Нач.гр. | Стукачева | | Р | 2 | 4 |
| | Инж | Катречко | Шкаф 1Ш Схема электрическая соединений | Харьковский Сантехпроект | | |
| Инв: | | | | | | |

Инв. N подл. | Подпись и дата | Взам инв

25030-26 29 Формат: А2

Альбом 20

Линия склеивания

45 / 46KL

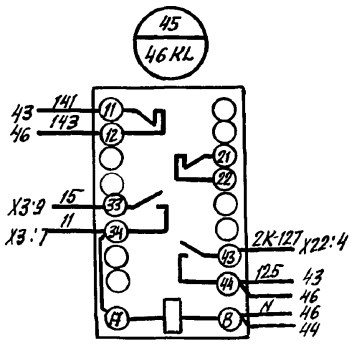


46 / 47KL

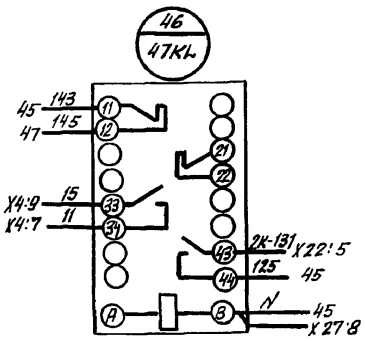


50 / 43KL

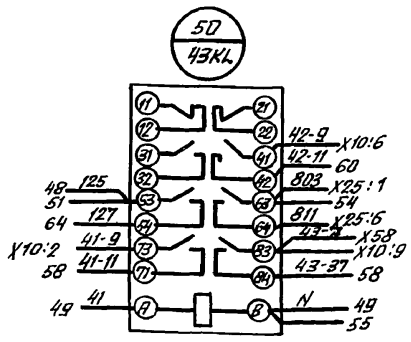


54 / 12KL1

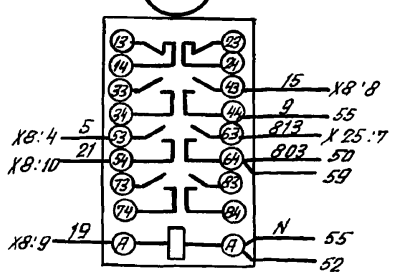


55 / 12KL2

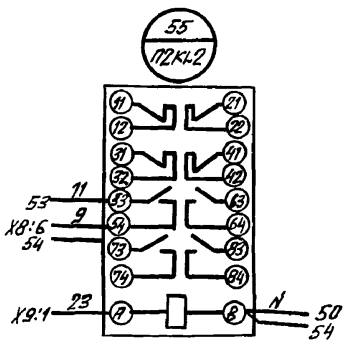


59 / 41KL

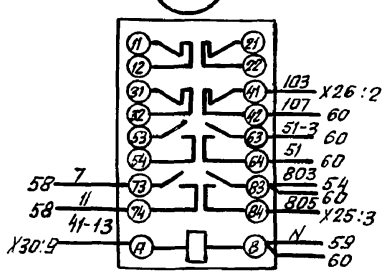


60 / 42KL

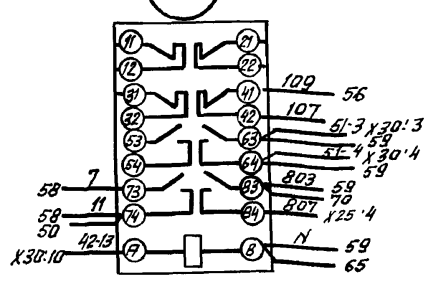


64 / KT4

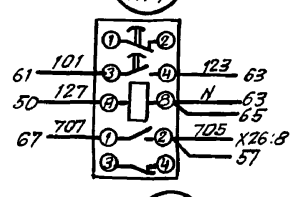


65 / KT5

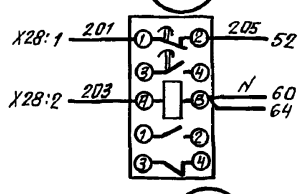


69 / 61KL

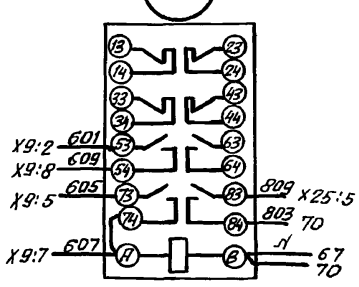


70 / 62KL

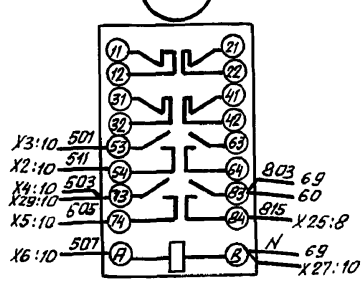


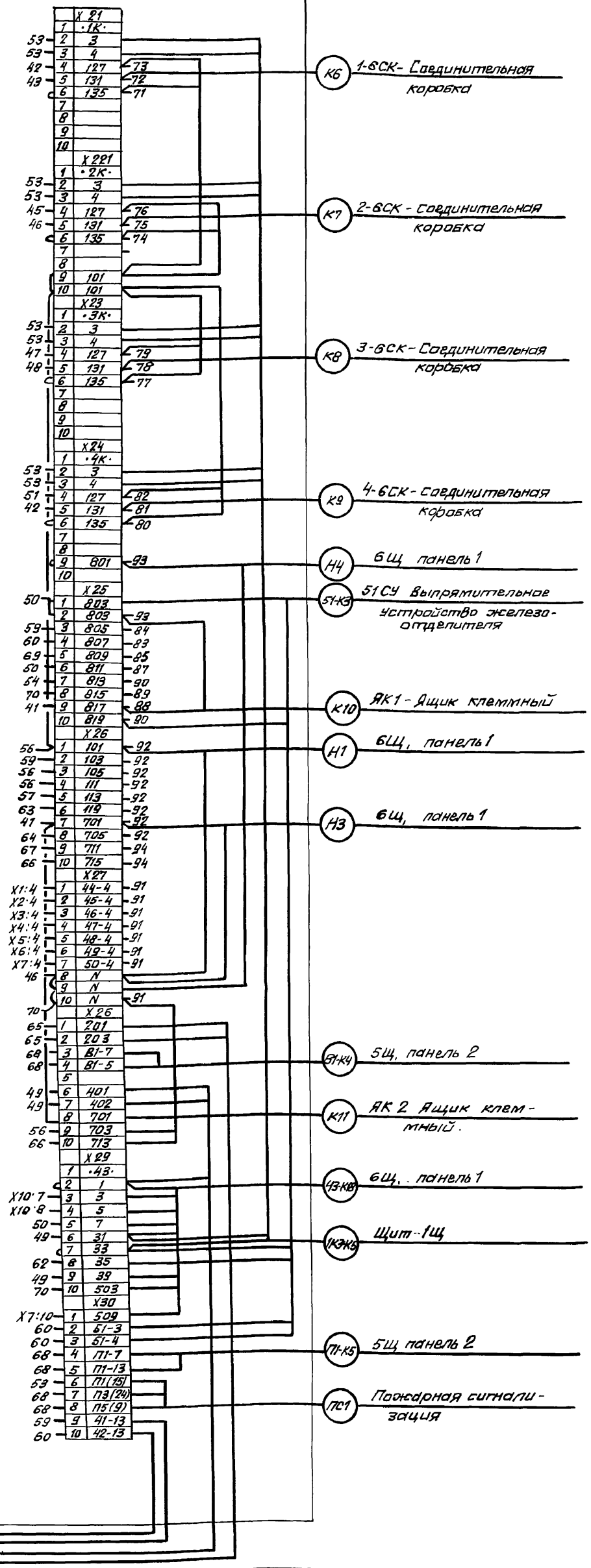


Взам.инв.№ | Подпись и дата | Инв.№ подл.

Привязан

Инв.№

| | | | |
|---|---|---|---|
| Нач.отд. | Евтушенко | | |
| Н.контр. | Борщев | | |
| Гл.спец. | Амбросова | | |
| Нач.гр. | Стукачева | | |
| Инж. | Катречко | | |

903-1-288.91-ЭМ,НВ ЭЗ

Котельная с 4 котлами Е-4-1,4Р Золошлакоудаление механическое

Главный корпус

| Стадия | Лист | Листов |
|---|---|---|
| Р | 3 | 4 |

шкаф 1Ш. Схема электрическая соединений.

Харьковский Сантехпроект.

25030-26 30

формат: А2

Альбом 20

Правая дверь шкафа. Вид со стороны монтажа

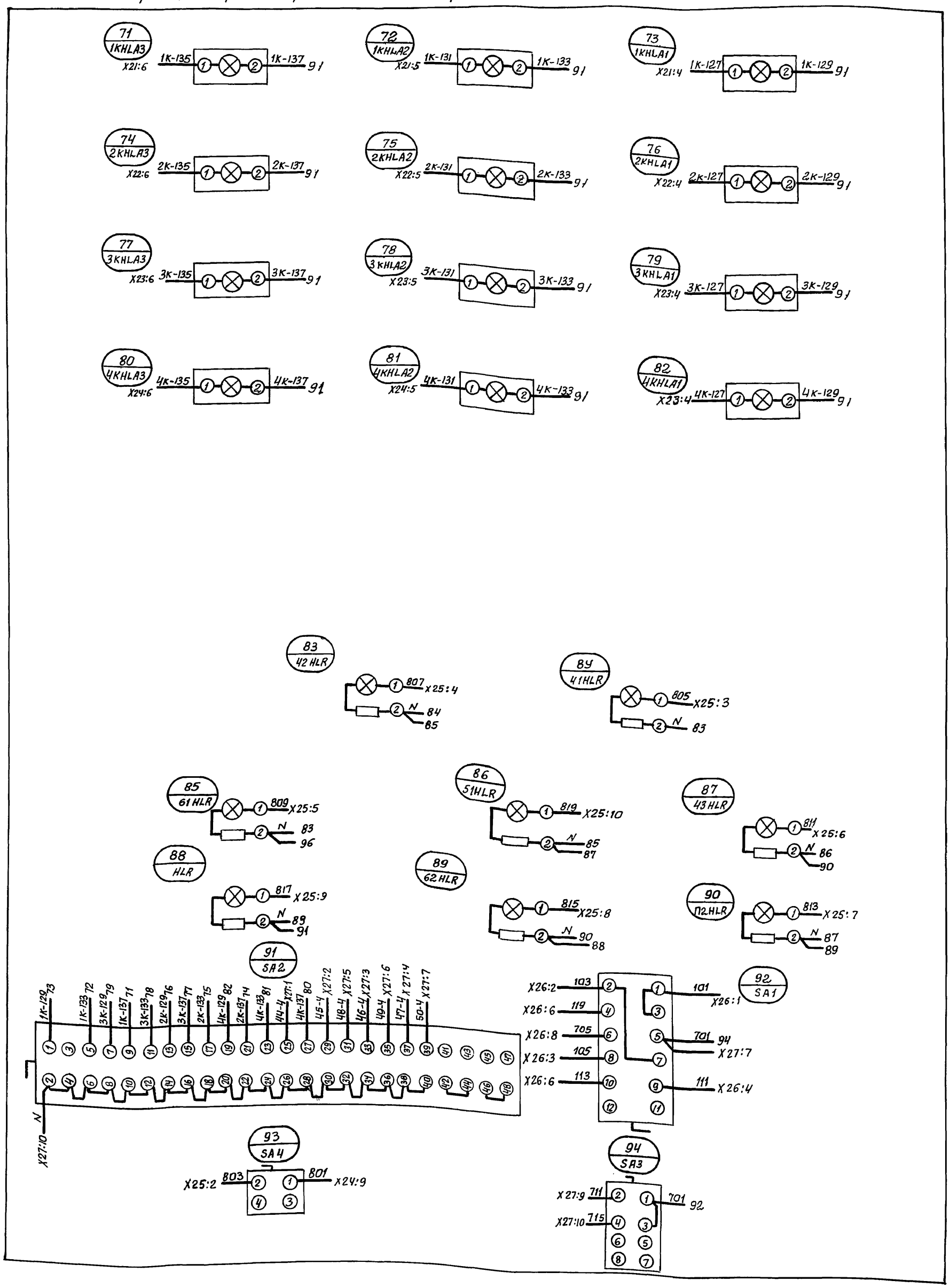


Набор Н52

| | | | |
|---|---|---|---|
| Нач.отд. | Евтушенко | | |
| Н.контр. | Борщев | | |
| Гл.спец. | Амбросова | | |
| Нач.гр. | Стукачева | | |
| ИНЖ | Котречко | | |

Привязан:

Инв.N

903-1-288.91 ЭМ.Н6 Э4

Котельная с 4 котлами Е-4-1,4Р
Золошлакоудаление механическое.

Главный корпус

| Стадия | Лист | Листов |
|---|---|---|
| Р | 4 | 4 |

Шкаф 1Ш. Схема электрическая соединений

Харьковский Сантехпроект

25030-26 31

Формат: А2

Инв.N подл. | Подп. и дата | Взам.инв.N

Альбом 20

| Формат | Зона | Поз. | Обозначение | Наименование | Кол | Примеч |
|---|---|---|---|---|---|---|
| | | | | Документация | | |
| А4 | | | 903-1-288.91-ЭМ.Н7ВО | Чертеж общего вида. | 1 | |
| А3 | | | 903-1-288.91-ЭМ Н7 Э4 | Схема электрическая соединений | 1 | |
| А4 | | | 903-1-288.91-ЭМ.Н7ТБ | Перечень надписей | 1 | |
| | | | | Сборочные единицы | | |
| | | | | Н51 01 | | |
| | | 1 | | Переключатель УП 5311-С23УЗ | 1 | SA |
| | | 2 | | Кнопка КЕ-011УЗ исп.У штифт черный | 1 | SB1 |
| | | 3 | | Кнопка КЕ-011УЗ исп.5 штифт красный | 1 | SB2 |
| | | 4 | | Блок зажимов БЗ 24-4П25-В/ВУЗ-10 | 1 | X2 |

Привязан:

Инв.N

| | | | |
|---|---|---|---|
| Нач.отд. | Евтушенко | | |
| Н.контр. | Борщев | | |
| Гл.спец. | Амбросова | | |
| Нач.гр. | Стукачева | | |
| Инж. | Катречко | | |

903-1-288.91-ЭМ.Н7

Ящик 33 Я (60 Я)
Технические данные аппаратов

| Стадия | Лист | Листов |
|---|---|---|
| Р | - | 1 |

Харьковский Сантехпроект

Формат А4



Вид спереди (Дверь не показана)

Дверь ящика (Вид спереди)

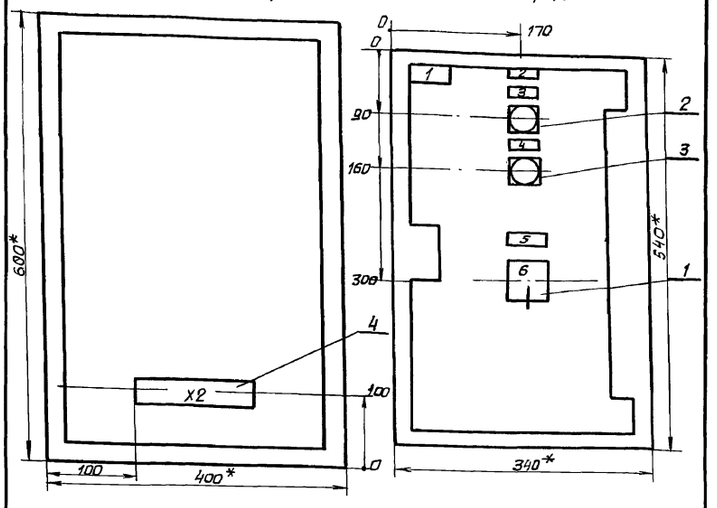


1. * Размеры для справок
2. В контуре табличек указаны номера надписей по перечню надписей
3. По данному чертежу изготовить 2 ящика
4. Ящик ЯУЭ-0643 глубиной 350 мм ОСТ 16.06.84 116-74.

Привязан:

Инв.№

903-1-288.91-ЭМ.Н7ВО

Котельная с 4 котлами Е-4-1,4р
Золошлакоудаление механическое

| | | | |
|---|---|---|---|
| Нач.отд. | Евтушенко | | |
| Н.контр. | Борщев | | |
| Гл.спец. | Амбросова | | |
| Нач.гр. | Стукачева | | |
| Инж. | Катречко | | |

Главный корпус

| Стадия | Лист | Листов |
|---|---|---|
| Р | - | 1 |

Ящик 33 Я (60 Я)
Чертеж общего вида

Харьковский Сантехпроект.

Формат А4

Вид спереди

Дверь ящика (Вид со стороны монтажа)

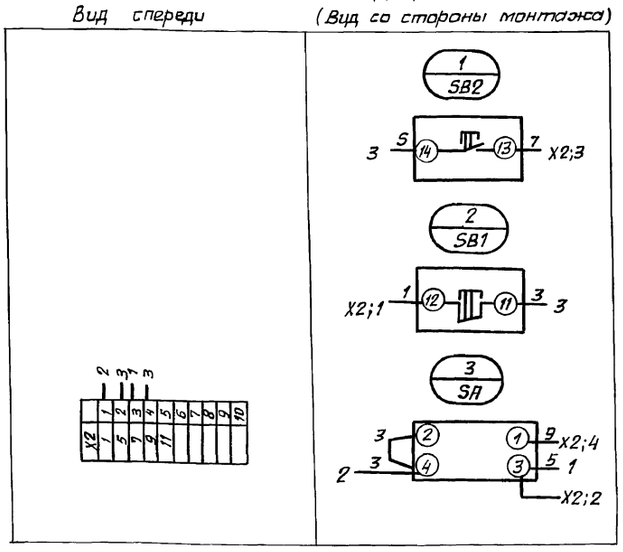


Привязан:

Инв.№

903-1-288.91-ЭМ Н7 Э4

Котельная с 4 котлами Е-4-1,4р.
Золошлакоудаление механическое

| | | | |
|---|---|---|---|
| Нач.отд. | Евтушенко | | |
| Н.контр. | Борщев | | |
| Нач.гр. | Стукачева | | |
| Инж. | Катречко | | |

Главный корпус

| Стадия | Лист | Листов |
|---|---|---|
| Р | - | 1 |

Ящик 33 Я (60 Я)
Схема электрическая соединений

Харьковский Сантехпроект

Формат А4.

| Панель | Надпись | Поз обозначение | Место надписи | Текст | Кол | Вид шрифта | Заготов ка |
|---|---|---|---|---|---|---|---|
| | 1 | | Табличка | 60 Я | 1 | | |
| | 2 | | То же | 60 Насос загрязн. вод | 1 | | |
| | 3 | SB2 | —"— | Пуск | 1 | | |
| | 4 | SB1 | —"— | Стоп | 1 | | |
| | 5 | SA | —"— | Управление насосом | 1 | | |
| | 6 | SA | Ключ | 8 1 2 ручное - отключено - автоматич | 1 | | |
| | 1 | | Табличка | 33 Я | 1 | | |
| | 2 | | То же | 33 - Насос загрязн. вод | 1 | | |
| | 3 | SB2 | —"— | Пуск | 1 | | |
| | 4 | SB1 | —"— | Стоп | 1 | | |
| | 5 | SA | —"— | Управление насосом | 1 | | |
| | 6 | SA | ключ | 8 1 2 ручное - отключено - автоматич | 1 | | |

Привязан:

Инв.N

903-1-288.91-ЭМ.Н7ТБ

| | | | |
|---|---|---|---|
| Нач.отд. | Евтушенко | | |
| Н.контр. | Борщев | | |
| Гл.спец. | Амбросова | | |
| Нач.гр. | Стукачева | | |
| Инж. | Катречко | | |

Ящик 33 Я (60 Я)
Перечень надписей

| Стадия | Лист | Листов |
|---|---|---|
| Р | - | 1 |

Харьковский Сантехпроект

Формат А4.

gost.e-ecolog.ru