ТИПОВОЙ ПРОЕКТ
903-1-288.91

КОТЕЛЬНАЯ С 4 КОТЛАМИ Е-4-1,4Р
ЗОЛОШЛАКОУДАЛЕНИЕ МЕХАНИЧЕСКОЕ
ТОПЛИВО – КАМЕННЫЕ И БУРЫЕ УГЛИ
СИСТЕМА ТЕПЛОСНАБЖЕНИЯ ЗАКРЫТАЯ

АЛЬБОМ 18
ЧАСТЬ 2
МОНТАЖНЫЕ ИЗДЕЛИЯ
КОНСТРУКТОРСКАЯ ДОКУМЕНТАЦИЯ СТР. 47 – 97

gost.e-ecolog.ru

Отпускная цена
на момент реализации
указана в счет- накладной

Альбом 18.4.2

Б16Е681.013

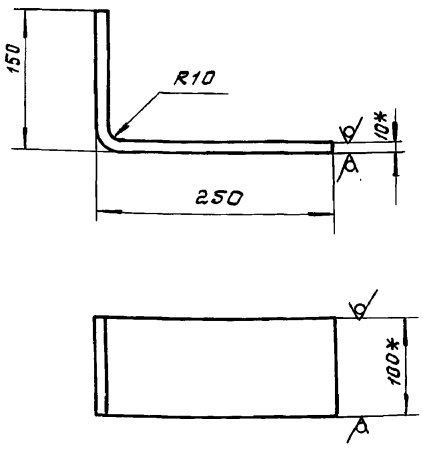

1. Длина развертки 384мм
2. $\pm \frac{IT16}{2}$.
3. * Размеры для справки.

Изм.	Лист	№ докум.	Подп.	Дата	Б16Е681.013			
Разраб.		Гончаренко			Кронштейн	Лит.	Масса	Масштаб
Пров.		Извекова				И	3,0	1:5
Т.контр.		Севрюков				Лист	Листов 1	
Нач. отд.		Григорьянц			Полоса 10×100 ГОСТ 103-76 / ВСт3 ГОСТ 535-88	Харьковский САНТЕХПРОЕКТ		
Н. контр.		Амбрас						
Утв.								

Инв.№ подл. | Подп. и дата | Взам. инв.№ | Инв.№ дубл. | Подп. и дата

Формат А4

Б15М151.002

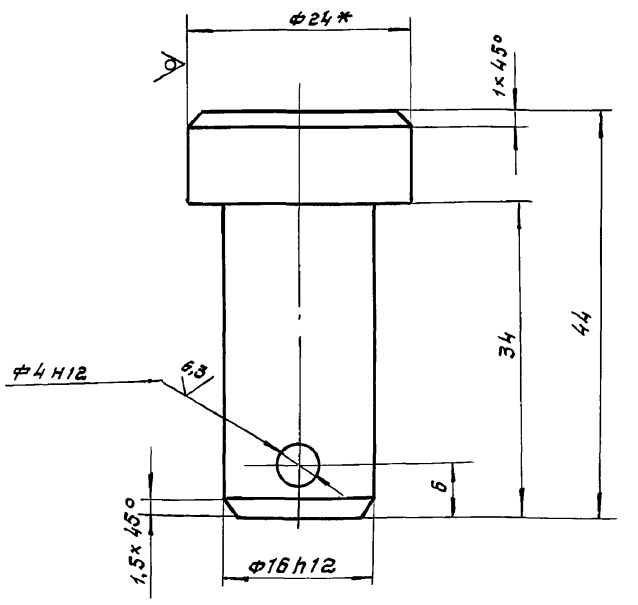

1. Неуказанные предельные отклонения размеров $\pm \frac{IT14}{2}$.
2. * Размер для справок.

Изм.	Лист	№ докум.	Подп.	Дата	Б15М151.002			
Разраб.		Гончаренко			Палец	Лит.	Масса	Масштаб
Пров.		Извекава				И	0,09	2:1
Т.контр.		Севрюков				Лист	Листов 1	
Нач. отд.		Григорьянц			Круг В-24 ГОСТ 2590-88 / ВСт3 ГОСТ 535-88	Харьковский САНТЕХПРОЕКТ		
Н. контр.		Амбрас						
Утв.								

Инв.№ подл. | Подп. и дата | Взам. инв.№ | Инв.№ дубл. | Подп. и дата

Формат А4

Б15М151.001

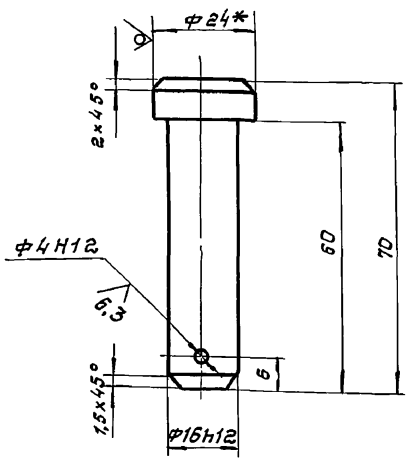

1. Неуказанные предельные отклонения размеров $\pm \frac{IT14}{2}$.
2. * Размер для справки.

Изм.	Лист	№ докум.	Подп.	Дата	Б15М151.001			
Разраб.		Извекова			Палец	Лит.	Масса	Масштаб
Пров.		Гончаренко				И	0,13	1:1
Т.контр.		Севрюков				Лист	Листов 1	
Нач. отд.		Григорьянц			Круг В-24 ГОСТ 2590-88 / ВСт3 ГОСТ 535-88	Харьковский САНТЕХПРОЕКТ		
Н. контр.		Амбрас						
Утв.								

Инв.№ подл. | Подпись и дата | Взам. инв.№ | Инв.№ дубл. | Подпись и дата

Формат А4

Формат	Зона	Поз.	Обозначение	Наименование	Кол.	Примеч.
				Документация		
А2			Б15М151.000СБ	Сборочный чертеж		
А3			Б15М151.000ВС	Ведомость спецификаций		
А3			Б15М151.000ВП	Ведомость покупных изделий		
				Сборочные единицы		
А4		1	Б15М151.010	Фланец	1	
А4		2	Б15М151.020	Рама	1	
А4		3	Б15М151.030	Крышка	1	
А4		4	Б15М151.040	Замок	2	
				Детали		
А4		5	Б15М151.001	Палец	2	
А4		6	Б15М151.002	Палец	2	
				Стандартные изделия		
		7		Болт М16×45.58 ГОСТ 7798-70	2	
		8		Гайка М16.5 ГОСТ 5915-70	2	
		9		Шайба 16,05 ГОСТ 11371-78	8	
		10		Шплинт 4×25 ГОСТ 397-79	4	

Изм.	Лист	№ докум.	Подп.	Дата	Б15М151.000			
Разраб.		Извекова			Люк 500×600	Лит.	Лист	Листов
Пров.		Гончаренко				И		1
Нач. отд.		Григорьянц				Харьковский САНТЕХПРОЕКТ		
Ж. контр.		Амбрас						
Утв.								

Инв.№ подл. | Подпись и дата | Взам. инв.№ | Инв.№ дубл. | Подпись и дата

Формат А4

Альбом 18, ч.2

№ строки	Обозначение	Наименование	Куда входит: обозначение	Куда входит: кол.	Общ. к-во	Примечание
1	Б15М151.000	Люк 500×600				
2	Б15М.151.010	Фланец	Б15М151.000	1	1	
3	Б15М151.020	Рама	Б15М151.000	1	1	
4	Б15М151.030	Крышка	Б15М151.000	1	1	
5	Б15М151.040	Замок	Б15М151.000	2	2	
6	Б15М151.050	Вилка	Б15М151.040	1	2	
7	Б15М151.060	Ключ	Б15М151.040	1	2	

Инв.№ подл. | Подп. и дата | Взам. инв.№ | Инв.№ дубл. | Подп. и дата

Изм.	Лист	№ докум.	Подп.	Дата
Разраб.		Извекова		
Провер.		Гончаренко		
Нач.отд.		Григорьянц		
Н.контр.		Амбрас		
Утв.				

Б15М151.000ВС

Люк 500×600
Ведомость покупных изделий.

Лит.	Лист	Листов
Н		1

Харьковский САНТЕХПРОЕКТ

Формат А3

№ строки	Наименование	Обозначение документа на поставку	Поставщик	Куда входит (обозначение)	Количество: на изделие	Количество: в комплекты	Количество: на регулировк.	Количество: всего	Примечание
1	Болт М16×58.46	ГОСТ 7798-70		Б15М151.000	2			2	
2	Болт М20×100.46	ГОСТ 7798-70		Б15М151.030	2			2	
3									
4	Гайка М16.5	ГОСТ 5915-70		Б15М151.000	2			2	
5	Гайка М20.5	ГОСТ 5915-70		Б15М151.030	2			2	
6									
7	Шайба 16.05	ГОСТ 11371-78		Б15М151.000	8			6	
8	Шайба 12.05	ГОСТ 11371-78		Б15М151.030	2			2	
9									
10	Шплинт 4×25	ГОСТ 397-79		Б15М151.000	4			4	

Инв.№ подл. | Подп. и дата | Взам. инв.№ | Инв.№ дубл. | Подп. и дата

Изм.	Лист	№ докум.	Подп.	Дата
Разраб.		Извекова		
Провер.		Гончаренко		
Нач.отд.		Григорьянц		
Н.контр.		Амбрас		
Утв.				

Б15М151.000ВП

Люк 500×600
Ведомость покупных изделий.

Лит.	Лист	Листов
Н		1

Харьковский САНТЕХПРОЕКТ

Формат А3

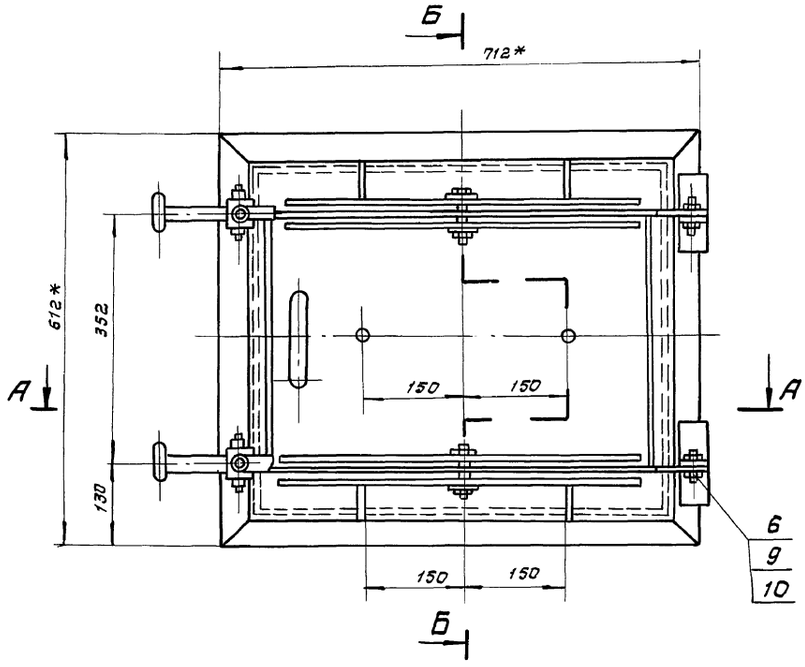

Б – Б

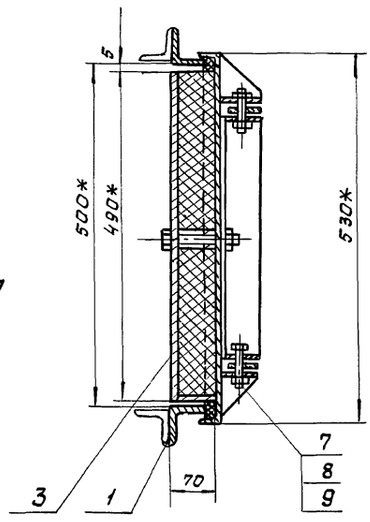

А – А

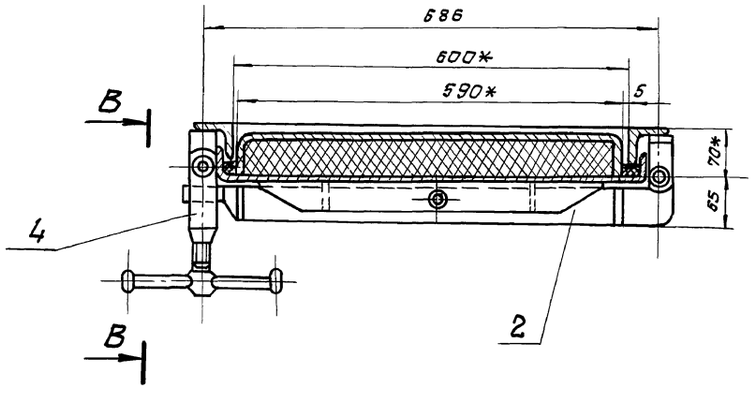

В – В (м 1:2)

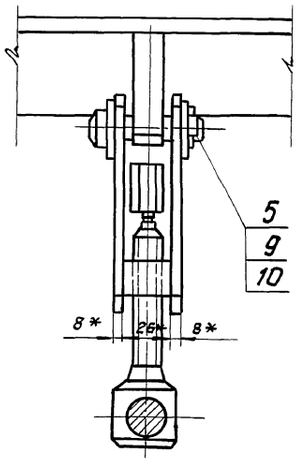

*Размеры для справки

						Б15М151.000СБ	
Изм.	Лист	№ докум.	Подп.	Дата			
Разраб.		Извекова			Люк 500×600 сборочный чертеж.	Лит.	Масса / Масштаб
Провер.		Гончаренко				Н	68,6 / 1:5
Т. контр.		Севрюков				Лист	Листов 1
Нач. отд.		Григорьяки				Харьковский САНТЕХПРОЕКТ	
Н. контр.		Амбрас					
Утв.							

Инв. № подл. | Подп. и дата | Взам. инв. № | Инв. № дубл. | Подп. и дата

Альбом 18, ч.2

615М151.010СБ

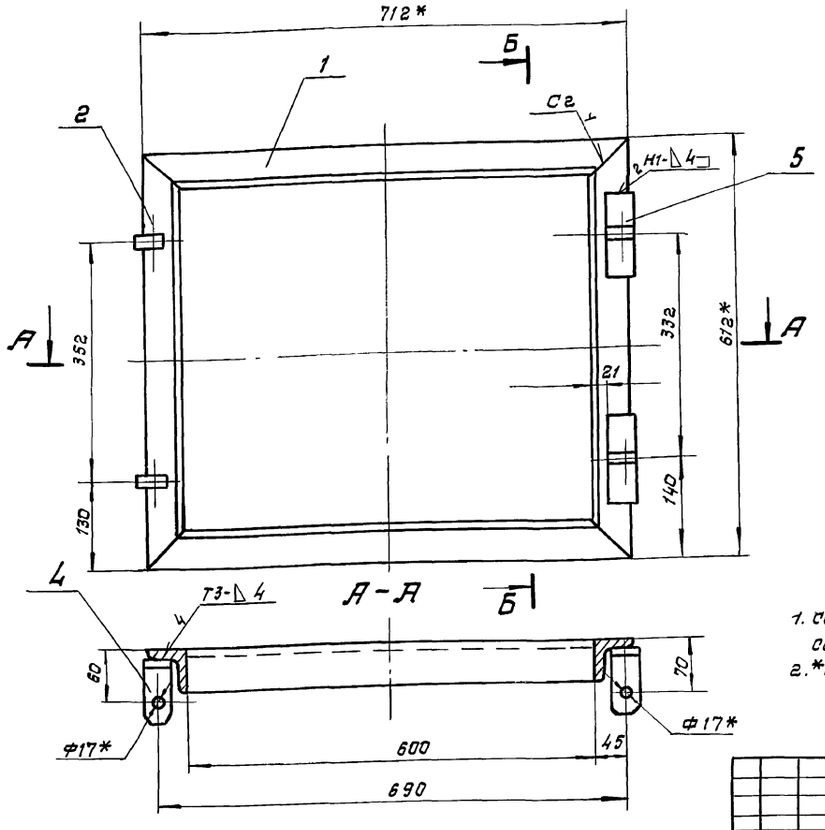

Б – Б

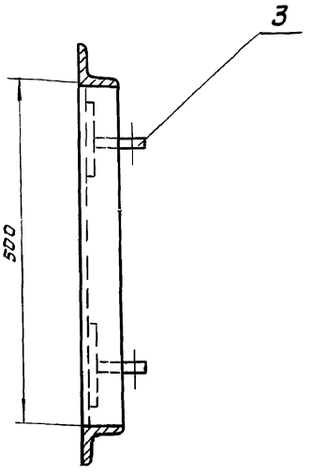

1. Сварку произвести электродами Э-42 ГОСТ 9467-75. Сварные швы по ГОСТ 5264-80.
2. *Размеры для справок.

Изм.	Лист	№ докум.	Подп.	Дата
Разраб.		Извекова		
Провер.		Гончаренко		
Т.контр.		Себрюков		
Нач.отд.		Григорьянц		
Н.контр.		Амбрас		
Утв.				

615М151.010СБ

Фланец
Сборочный чертеж.

Лит.	Масса	Масштаб
И	13,0	1:5
Лист	Листов 1	

Харьковский САНТЕХПРОЕКТ

Формат А3

Инв.№ подл. | Подп. и дата | Взам. инв.№ | Инв.№ дубл. | Подп. и дата

615М151.003

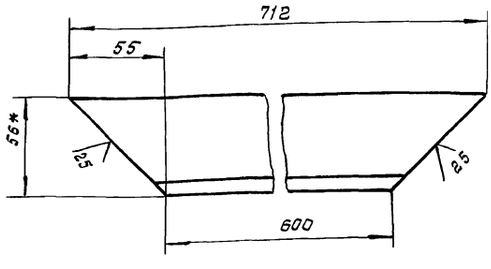

1. $\pm \frac{IT16}{2}$.
2. * Размер для справки.

Изм.	Лист	№ докум.	Подп.	Дата
Разраб.		Извекова		
Провер.		Гончаренко		
Т.контр.		Себрюков		
Нач.отд.		Григорьянц		
Н.контр.		Амбрас		
Утв.				

615М151.003

Боковина

Лит.	Масса	Масштаб
И	2,7	1:2
Лист	Листов 1	

Уголок 6-5 6х56х5 ГОСТ 8509-86 / Ст3 ГОСТ 535-88

Харьковский САНТЕХПРОЕКТ

Формат А4

Инв.№ подл. | Подп. и дата | Взам. инв.№ | Инв.№ дубл. | Подп. и дата

Формат	Зона	Поз.	Обозначение	Наименование	Кол.	Примеч.
				Документация		
А3			Б-15М151.010СБ	Сборочный чертеж		
				Детали		
А4		1	615М151.003	Боковина	2	
А4		2	615М151.004	Бокавина	2	
А4		3	615М151.005	Ушко	2	
А4		4	615М151.005	Ушко	2	
Б4		5	615М151.007	Пластина	2	0,23кг.
				Лист 6 ГОСТ 19903-74		
				ВСт3-I ГОСТ 14637-89		
				50×100		

Изм.	Лист	№ докум.	Подп.	Дата
Разраб.		Извекова		
Провер.		Гончаренко		
Нач.отд.		Григорьянц		
Н.контр.		Амбрас		
Утв.				

615М151.010

Фланец

Лит.	Лист	Листов
И		1

Харьковский САНТЕХПРОЕКТ

Формат А4

Б15М151.004

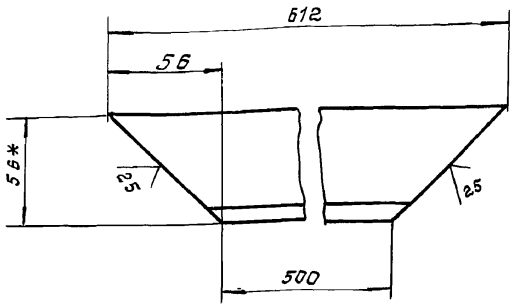

1. $\pm \frac{IT16}{2}$
2. * Размер для справки.

Изм.	Лист	№ докум.	Подп.	Дата	Б15М151.004			
Разраб.		Извекова			Боковина	Лит.	Масса	Масштаб
Провер.		Ганчаренко				И	2,4	1:2
Т. контр.		Севрюков				Лист	Листов 1	
Нач. отд.		Григорьянц						
Н. контр.		Амбрас			Уголок Б-5Б×5Б×5 ГОСТ 8509-86 / ВСт3 ГОСТ 535-88	Харьковский САНТЕХПРОЕКТ		
Утв.								

Подп. и дата | Инв. № дубл. | Взам. инв. № | Инв. № подл.

Формат А4

Б15М151.005

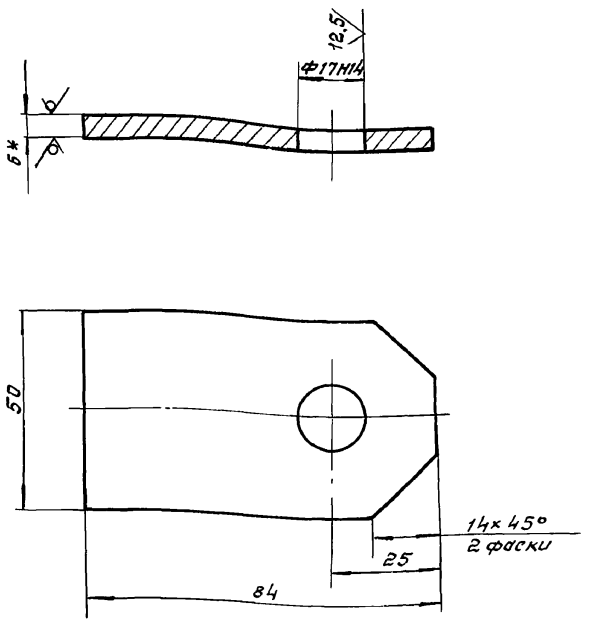

1. Неуказанные предельные отклонения размеров $\pm \frac{IT16}{2}$
2. *Размер для справки.

Изм.	Лист	№ докум.	Подп.	Дата	Б15М151.005			
Разраб.		Извекова			Ушко	Лит.	Масса	Масштаб
Провер.		Ганчаренко				И	0,16	1:1
Т. контр.		Севрюков				Лист	Листов 1	
Нач. отд.		Григорьянц						
Н. контр.		Амбрас			Лист Б ГОСТ 19903-74 / ВСт3 ГОСТ 14637-89	Харьковский САНТЕХПРОЕКТ		
Утв.								

Подп. и дата | Инв. № дубл. | Взам. инв. № | Инв. № подл.

Формат А4

Б15М151.006

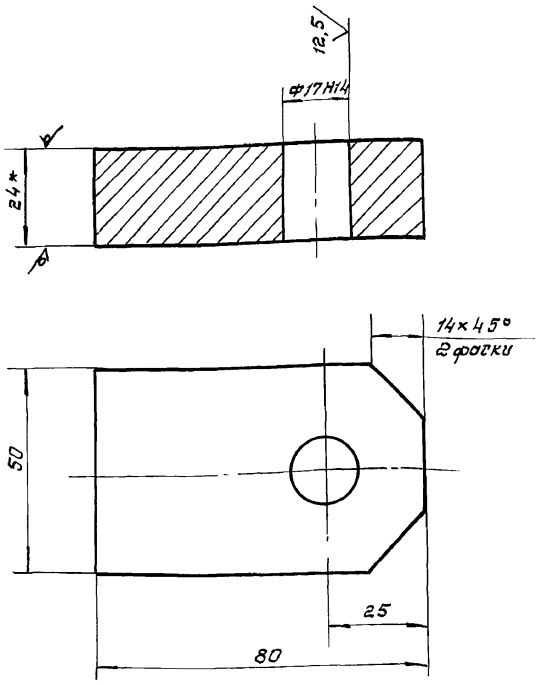

1. Неуказанные предельные отклонения размеров $\pm \frac{IT16}{2}$.
2. * Размер для справки.

Изм.	Лист	№ докум.	Подп.	Дата	Б15М151.006			
Разраб.		Извекова			Ушко	Лит.	Масса	Масштаб
Провер.		Ганчаренко				И	0,7	1:1
Т. контр.		Севрюков				Лист	Листов 1	
Нач. отд.		Григорьянц						
Н. контр.		Амбрас			Лист 24 ГОСТ 19903-74 / ВСт3-I ГОСТ 14637-89	Харьковский САНТЕХПРОЕКТ		
Утв.								

Подп. и дата | Взам. инв. № | Инв. № дубл. | Подп. и дата | Инв. № подл.

Формат А4

Формат	Зона	Поз.	Обозначение	Наименование	Кол.	Примеч.
				Документация		
А3			Б15М151.020СБ	Сборочный чертеж		
				Детали		
А4		1	Б15М151.008	Упор	2	
А4		2	Б15М151.009	Коромысло	2	
Б4		3	Б15М151.011	Стяжка	2	0,73кг
				Лист Б ГОСТ 19903-74		
				ВСт3-I ГОСТ 14637-89		
				45×346		

Изм.	Лист	№ докум.	Подп.	Дата	Б15М151.020			
Разраб.		Извекова			Рама	Лит.	Лист	Листов
Провер.		Ганчаренко				И		1
Нач. отд.		Григорьянц				Харьковский САНТЕХПРОЕКТ		
Н. контр.		Амбрас						
Утв.								

Подп. и дата | Взам. инв. № | Инв. № дубл. | Подп. и дата | Инв. № подл.

Формат А4

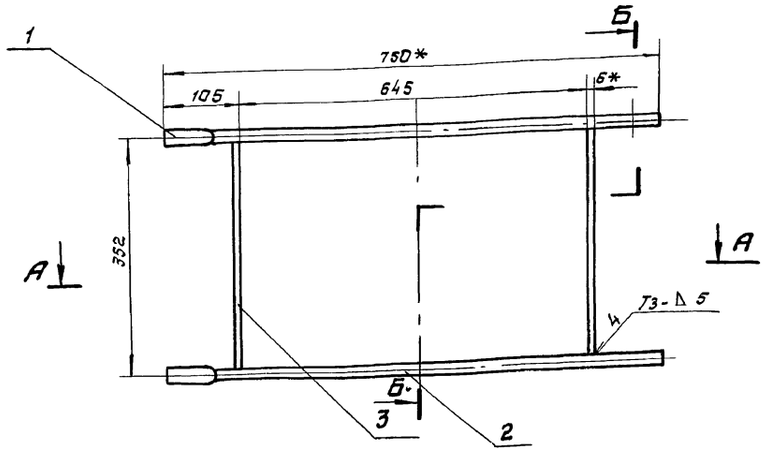

Б - Б

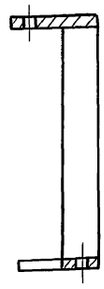

А - А

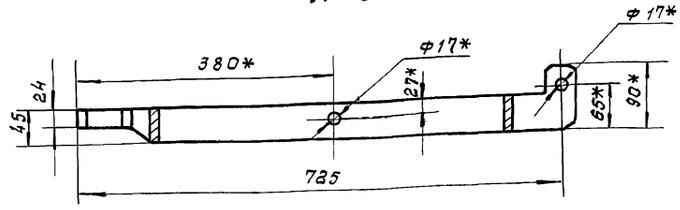

1. Сварку произвести электродами Э-42 гост 9467-75. сварные швы по гост 5264-80.
2. *Размеры для справок.
3. несоосность отв. ф17 не более 0,1 мм.

Изм.	Лист	N докум.	Подп.	Дата	Б15М151.020СБ			
Разраб.		Ганчаренко			Рама	Лит.	Масса	Масштаб
Пров.		Извекова				И	5,2	1:5
Т. контр.		Севрюков			Сварочный чертеж.	Лист	Листов 1	
Нач. отд.		Григорьянц				Харьковский САНТЕХПРОЕКТ		
Н. контр.		Амбрас						
Утв.								

Формат А3

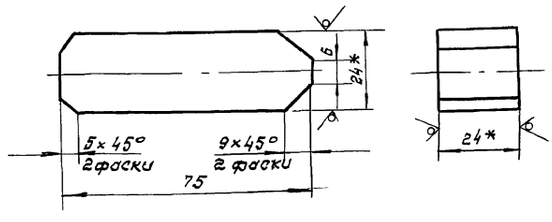

1 ± 1716/2.

2.* Размер для справки.

Изм.	Лист	N докум.	Подп.	Дата	Б15М151.008			
Разраб.		Извекова			Упор	Лит.	Масса	Масштаб
Провер.		Ганчаренко				И	0,3	1:1
Т. контр.		Севрюков				Лист	Листов 1	
Нач. отд.		Григорьянц				Харьковский САНТЕХПРОЕКТ		
Н. контр.		Амбрас						
Утв.								

Квадрат 24 гост 2591-88
Вст 3 гост 535-88

Формат А4

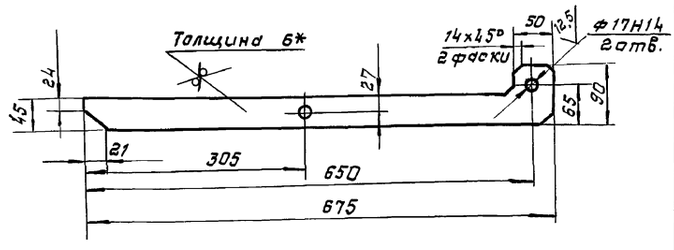

1. Неуказанные предельные отклонения размеров ± 1716/2

2.* размер для справки.

Изм.	Лист	N докум.	Подп.	Дата	Б15М151.009			
Разраб.		Извекова			Коромысло	Лит.	Масса	Масштаб
Пров.		Ганчаренко				И	1,5	1:5
Т. контр.		Севрюков				Лист	Листов 1	
Нач. отд.		Григорьянц				Харьковский САНТЕХПРОЕКТ		
Н. контр.		Амбрас						
Утв.								

Лист 6 гост 19903-74
Вст 3-1 гост 14637-89

Формат А4

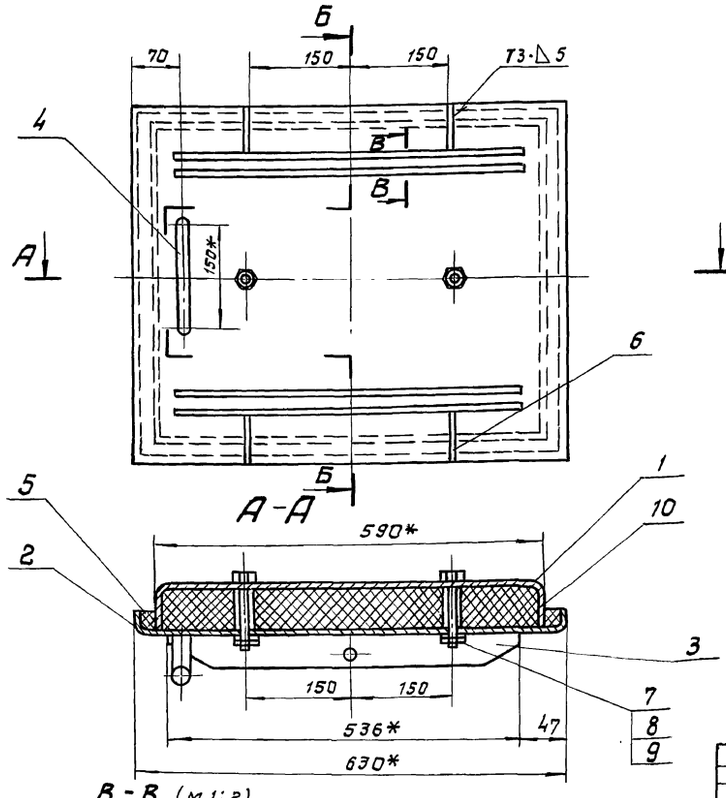

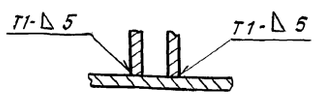

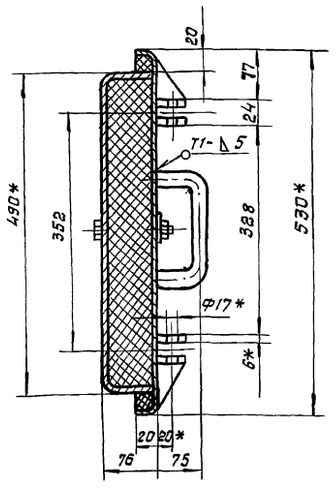

1. $\pm \frac{IT16}{2}$.
2. Сварку производить электродами Э-42 ГОСТ 9467-75. Сварные швы по ГОСТ 5264-80.
3.* Размер для справки.

Изм.	Лист	N докум.	Подп.	Дата	Б15М151.030СБ			
Разраб.		Извекова			Крышка	Лит.	Масса	Масштаб
Пров.		Гончаренко				И	45,0	1:5
Т. контр.		Севрюков			Сборочный чертеж.	Лист	Листов 1	
Нач. отд.		Григорьянц				Харьковский САНТЕХПРОЕКТ		
Н. контр.		Амбрас						
Утв.								

Инв. № подл. | Подп. и дата | Взам. инв. № | Инв. № дубл. | Подп. и дата

Формат А3

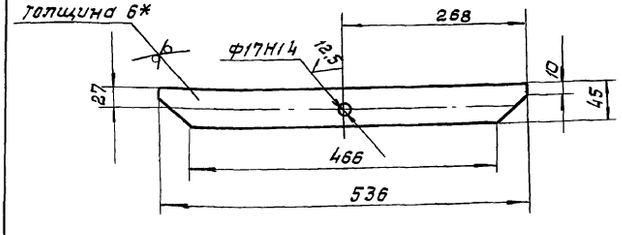

1. $\pm \frac{IT16}{2}$.
2.* Размер для справки.

Изм.	Лист	N докум.	Подп.	Дата	Б15М151.014			
Разраб.		Извекова			Ребро	Лит.	Масса	Масштаб
Пров.		Гончаренко				И	1,1	1:5
Т. контр.		Севрюков				Лист	Листов 1	
Нач. отд.		Григорьянц				Харьковский САНТЕХПРОЕКТ		
Н. контр.		Амбрас						
Утв.								

Лист 6 ГОСТ 19903-74 Лист ВСТ3-1 ГОСТ 14637-89

Инв. № подл. | Подп. и дата | Взам. инв. № | Инв. № дубл. | Подп. и дата

Формат А4

Формат	Зона	Поз.	Обозначение	Наименование	Кол.	Примечание
				Документация		
А4			Б15М151.030СБ	Сборочный чертеж		
				Детали		
А3		1	Б15М151.012	Короб	1	
А3		2	Б15М151.013	Рамка	1	
А4		3	Б15М151.014	Ребро	4	
А4		4	Б15М151.015	Ручка	1	
А4		5	Б15М151.016	Прокладка	1	
А4		6	Б15М151.017	Ребро	4	
				Стандартные изделия		
		7		Болт М12×100.58 ГОСТ 7798-70	2	
		8		Гайка М12.5 ГОСТ 5915-70	2	
		9		Шайба 12 ГОСТ 11371-78	2	
				Материалы		
		10		Теплоизоляция		
				Минеральная вата ВФ		
				ПЛ-100 ТУ36-462-63		

Изм.	Лист	N докум.	Подп.	Дата	Б15М151.030			
Разраб.		Извекова			Крышка	Лит.	Лист	Листов
Провер.		Гончаренко				И		1
Нач. отд.		Григорьянц				Харьковский САНТЕХПРОЕКТ		
Н. контр.		Амбрас						
Утв.								

Инв. № подл. | Подп. и дата | Взам. инв. № | Инв. № дубл. | Подп. и дата

Альбом 18, ч.2

Б15М151.012

25 √(√)

Развертка

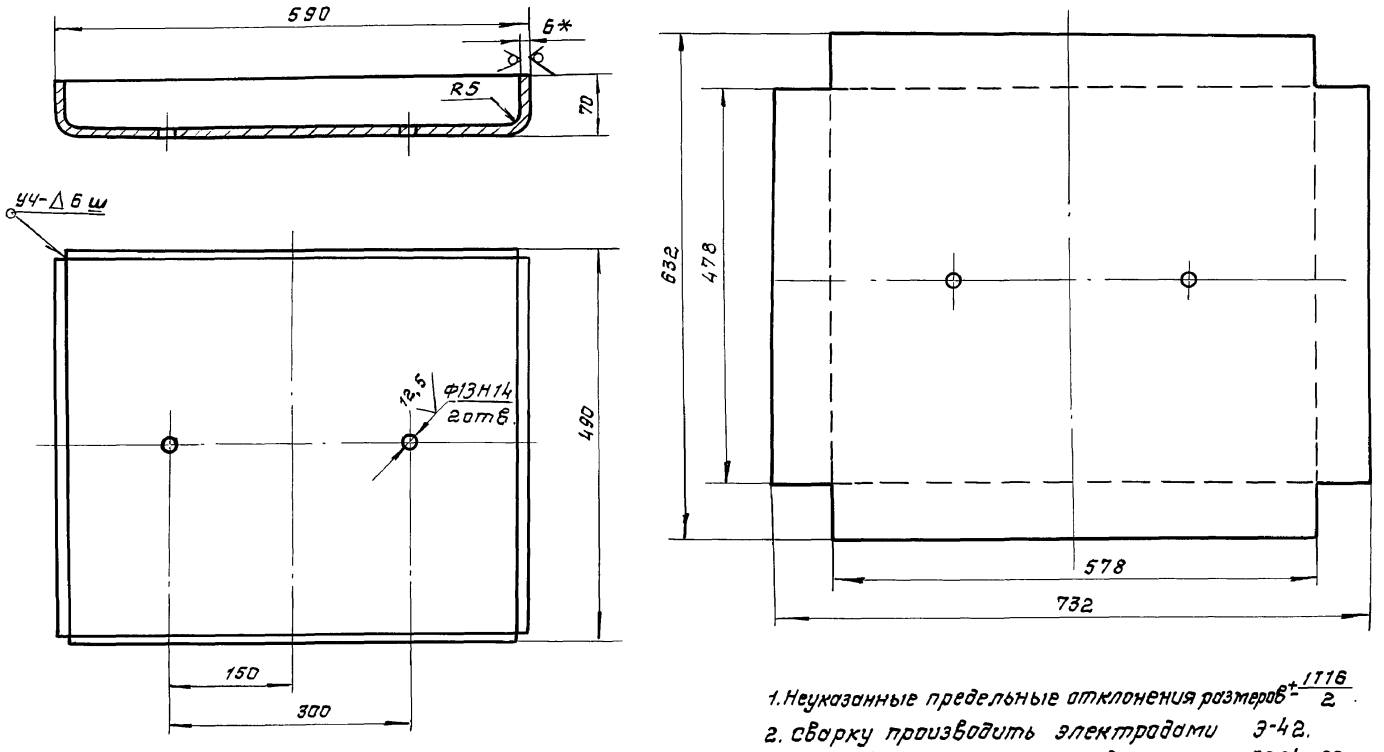

1. Неуказанные предельные отклонения размеров $\pm\frac{IT16}{2}$.
2. Сварку производить электродами Э-42. ГОСТ 9467-75. Сварные швы по ГОСТ 5264-80.
3. *Размер для справок.

Изм.	Лист	№ докум.	Подп.	Дата	Б15М151.012			
Разраб.		Извекова			Короб	Лит.	Масса	Масштаб
Пров.		Гончаренко				Н	21.0	1:5
Т. контр.		Севрюков				Лист	Листов 1	
Нач. отд.		Григорьянц			Лист 5 ГОСТ 19903-74	Харьковский		
Н. контр.		Амбрас			ВСТ3 ГОСТ 14637-89	САНТЕХПРОЕКТ		
Утв.								

Изм. № подл. | Подп. и дата | Взам. инв. № | Инв. № подл. | Подп. и дата

формат А3

Б15М151.013

25 √(√)

Развертка

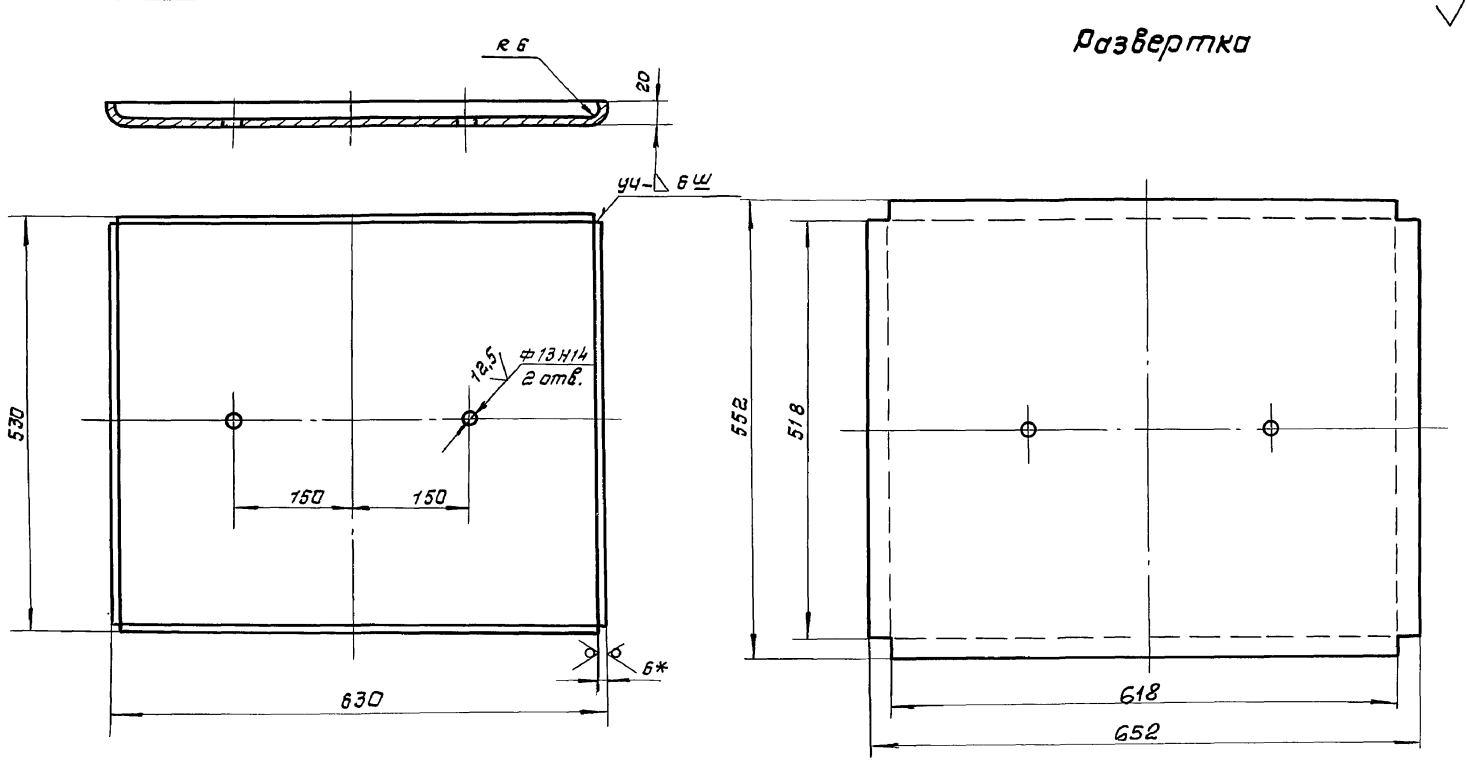

1. Неуказанные предельные отклонения размеров $\pm\frac{IT16}{2}$.
2. Сварку производить электродами Э-42 ГОСТ 9467-75. Сварные швы по ГОСТ 5264-80.
3. *Размер для справки.

Изм.	Лист	№ докум.	Подп.	Дата	Б15М151.013			
Разраб.		Извекова			Рамка	Лит.	Масса	Масштаб
Пров.		Гончаренко				Н	17,2	1:5
Т. контр.		Севрюков				Лист	Листов 1	
Нач. отд.		Григорьянц			Лист 6 ГОСТ 19903-74	Харьковский		
Н. контр.		Амбрас			ВСТ3-I ГОСТ 14637-89	САНТЕХПРОЕКТ		
Утв.								

Инв. № подл. | Подп. и дата | Взам. инв. | Инв. № дубл. | Подп. и дата

Альбом 18, ч.2

Б15М151.015

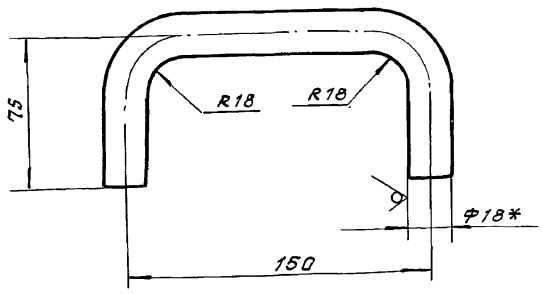

1. $\pm \frac{1716}{2}$.
2. Длина развертки - 277мм.
3. * Размер для справки.

Изм.	Лист	№ докум.	Подп.	Дата	Б15М151.015			
Разраб.		Извекова			Ручка	Лит.	Масса	Масштаб
Пров.		Гончаренко				И	0,55	1:2
Т. контр.		Севрюков				Лист	Листов 1	
Нач. отд.		Григорьянц			Круг В18 ГОСТ 2590-88 / ВСт3 ГОСТ 535-88	Харьковский САНТЕХПРОЕКТ		
Н. контр.		Амбрас						
Утв.								

Инв. № подл. | Подп. и дата | Взам. инв. № | Инв. № дубл. | Подпись и дата

формат А4

Б15М151.016

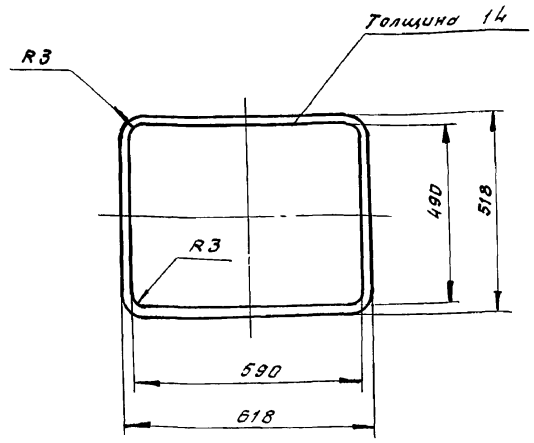

Прокладку разрешается выполнить из отдельных частей.

Изм.	Лист	№ докум.	Подп.	Дата	Б15М151.016			
Разраб.		Извекова			Прокладка	Лит.	Масса	Масштаб
Провер.		Гончаренко				И	0,6	1:10
Т. контр.		Севрюков				Лист	Листов 1	
Нач. отд.		Григорьянц			Резина-пластина I, лист ПМБ-М-14 ГОСТ 7338-77	Харьковский САНТЕХПРОЕКТ		
Н. контр.		Амбрас						
Утв.								

Инв. № подл. | Подп. и дата | Взам. инв. № | Инв. № дубл. | Подпись и дата

формат А4

Б15М151.017

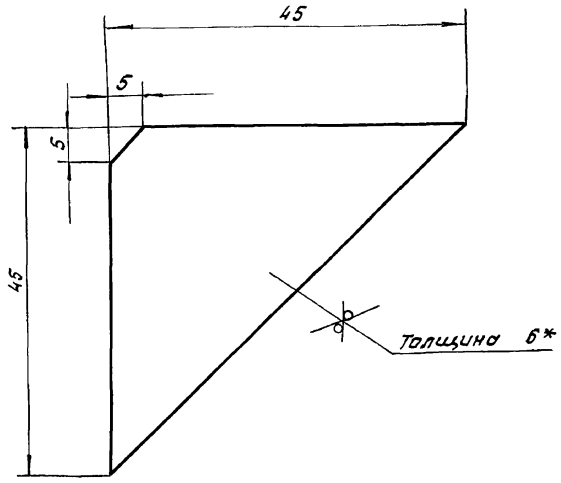

1. $\frac{1Т16}{2}$.
2. * Размер для справки.

Изм.	Лист	№ докум.	Подп.	Дата	Б15М151.017			
Разраб.		Извекова			Ребро	Лит.	Масса	Масштаб
Провер.		Гончаренко				И	0,1	2:1
Т. контр.		Севрюков				Лист	Листов 1	
Нач. отд.		Григорьянц			Лист 6 ГОСТ 19903-74 / ВСт3-I ГОСТ 14637-89	Харьковский САНТЕХПРОЕКТ		
Н. контр.		Амбрас						
Утв.								

Инв. № подл. | Подп. и дата | Взам. инв. № | Инв. № дубл. | Подпись и дата

формат А4

Формат	Зона	Поз.	Обозначение	Наименование	Кол.	Примеч.
				Документация		
А3			Б15М151.040СБ	Сборочный чертеж		
				Сборочные единицы		
А4		1	Б15М151.050	Вилка	1	
А4		2	Б15М151.060	Ключ	1	

Изм.	Лист	№ докум.	Подп.	Дата	Б15М151.040			
Разраб.		Извекова			Замок	Лит.	Лист	Листов
Пров.		Гончаренко				И		1
Нач. отд.		Григорьянц				Харьковский САНТЕХПРОЕКТ		
Н. контр.		Амбрас						
Утв.								

Инв. № подл. | Подпись и дата | Взам. инв. № | Инв. № дубл. | Подпись и дата

формат А4

615М151.040СБ

Альбом 18, ч.2

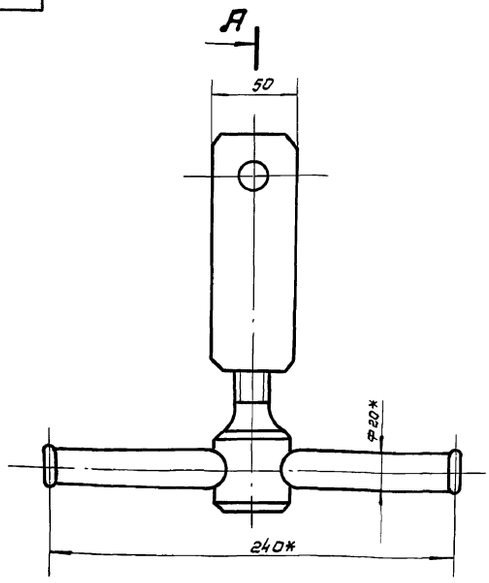

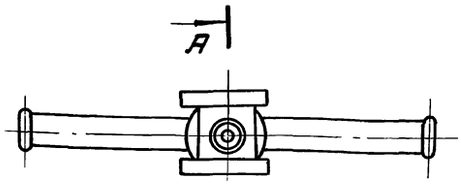

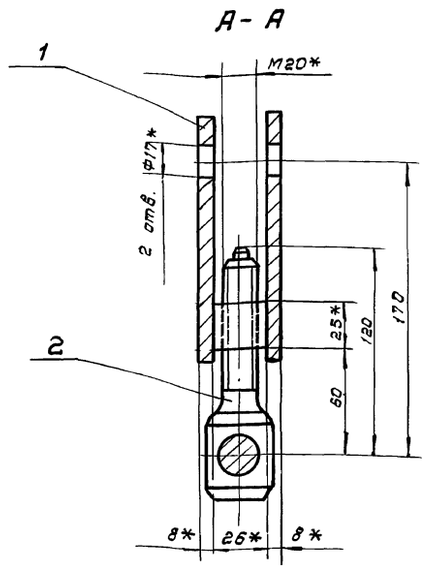

* Размеры для справок.

						615М151.040СБ	
Изм.	Лист	№ докум.	Подп.	Дата	Замок сборочный чертеж.	Лит.	Масса / Масштаб
Разраб.		Извекова					
Пров.		Ганчаренко				Н	2,25 / 1:2
Т. контр.		Севрюков				Лист	Листов 1
Нач. отд.		Григорьянц				Харьковский САНТЕХПРОЕКТ	
Н. контр.		Амбрас					
Утв.							

Инв. № подл. | Подп. и дата | Инв. № дубл. | Взам. инв. № | Подп. и дата

Формат А3

Формат	Зона	Поз.	Обозначение	Наименование	Кол.	Примеч.
				Документация		
А4			615М151.050СБ	Сборочный чертеж		
				Детали		
А4		1	615М151.018	Ушко	2	
А4		2	615М151.019	Банка	1	

						615М151.050	
Изм.	Лист	№ докум.	Подп.	Дата	Вилка	Лит.	Лист / Листов
Разраб.		Извекова				Н	1 / 1
Пров.		Ганчаренко				Харьковский САНТЕХПРОЕКТ	
Нач. отд.		Григорьянц					
Н. контр.		Амбрас					
Утв.							

Инв. № подл. | Подп. и дата | Инв. № дубл. | Взам. инв. № | Подп. и дата

Формат А4

Формат	Зона	Поз.	Обозначение	Наименование	Кол.	Примеч.
				Документация		
А4			615М151.060СБ	Сборочный чертеж		
				Детали		
А4		1	615М151.021	Винт	1	
Б4		2	615М151.022	Вороток	1	0,4 кг.
				Круг 16 гост 2590-88		
				Ст3 гост 535-88		
				L = 250		

						615М151.060	
Изм.	Лист	№ докум.	Подп.	Дата	Ключ	Лит.	Лист / Листов
Разраб.		Извекова				Н	1 / 1
Пров.		Ганчаренко				Харьковский САНТЕХПРОЕКТ	
Нач. отд.		Григорьянц					
Н. контр.		Амбрас					
Утв.							

Инв. № подл. | Подп. и дата | Инв. № дубл. | Взам. инв. № | Подп. и дата

Формат А4

Альбом 18, ч.2

615М151.050СБ

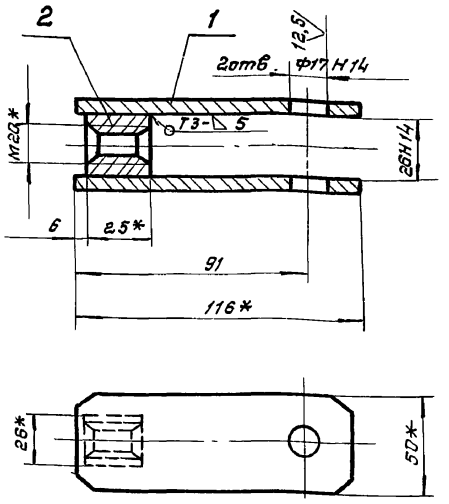

1. Сварку производить электродами Э-42 ГОСТ 9467-75. Сварные швы по ГОСТ 5264-80
2. *Размеры для справки.

Изм.	Лист	№ докум.	Подп.	Дата
Разраб.		Извекова		
Пров.		Гончаренко		
Т. контр.		Севрюков		
Нач. отд.		Григорьянц		
Н. контр.		Амбрас		
Утв.				

Вилка
Сборочный чертеж.

Лит.	Масса	Масштаб
Н	0,84	1:2
Лист	Листов 1	

Харьковский САНТЕХПРОЕКТ

Б15М151.050СБ

Формат А4

Инв. № подл. | Подп. и дата | Взам. инв. № | Инв. № дубл. | Подп. и дата

615.М151.018

25 (▽)

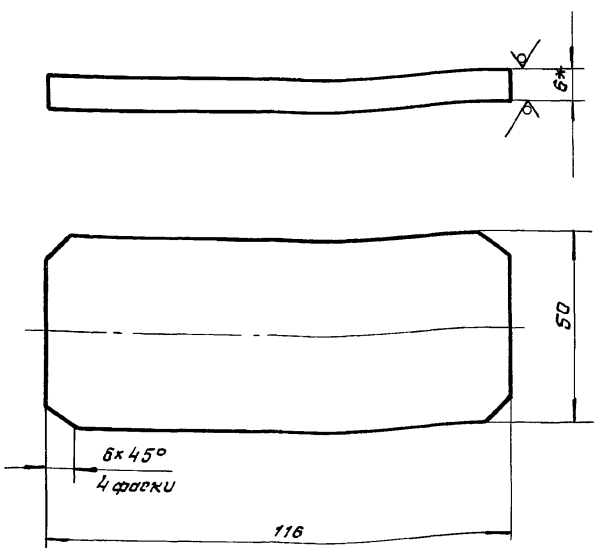

1. ± IT16/2.
2. * Размер для справки.

Изм.	Лист	№ докум.	Подп.	Дата
Разраб.		Извекова		
Пров.		Гончаренко		
Т. контр.		Севрюков		
Нач. отд.		Григорьянц		
Н. контр.		Амбрас		
Утв.				

Ушко

Лит.	Масса	Масштаб
Н	0,35	1:1
Лист	Листов 1	

Лист 8 ГОСТ 19903-74
ВСт 3-Т ГОСТ 14637-89

Харьковский САНТЕХПРОЕКТ

Б15М151.018

Формат А4

Инв. № подл. | Подп. и дата | Взам. инв. № | Инв. № дубл. | Подп. и дата

615М151.019

25 (▽)

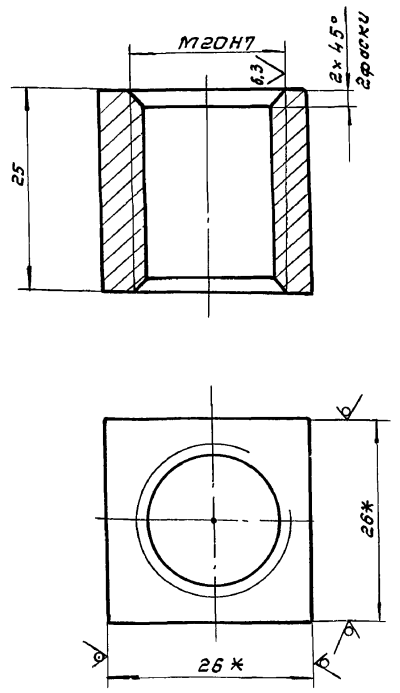

1. Неуказанные предельные отклонения размеров ± IT16/2
2. * Размеры для справки.

Изм.	Лист	№ докум.	Подп.	Дата
Разраб.		Извекова		
Пров.		Гончаренко		
Т. контр.		Севрюков		
Нач. отд.		Григорьянц		
Н. контр.		Амбрас		
Утв.				

Бонка

Лит.	Масса	Масштаб
Н	0,14	2:1
Лист	Листов 1	

Квадрат 26 ГОСТ 2591-88
ВСт 3 ГОСТ 535-88

Харьковский САНТЕХПРОЕКТ

Б15М151.019

Формат А4

Инв. № подл. | Подп. и дата | Взам. инв. № | Инв. № дубл. | Подп. и дата

615М151.060СБ

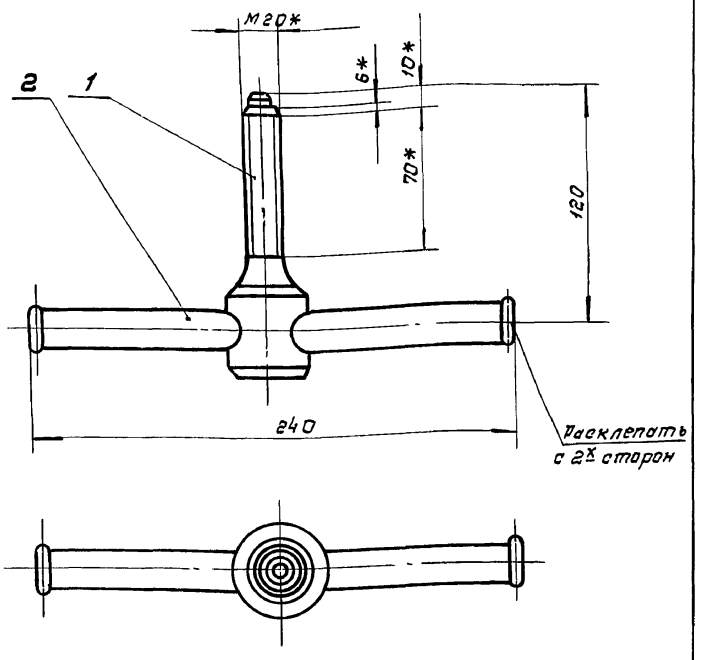

1. После сборки деталь поз. 2 расклепать с 2х сторон.
2. * Размеры для справки.

Изм.	Лист	№ докум.	Подп.	Дата
Разраб.		Извекова		
Пров.		Гончаренко		
Т. контр.		Севрюков		
Нач. отд.		Григорьянц		
Н. контр.		Амбрас		
Утв.				

Ключ
Сборочный чертеж.

Лит.	Масса	Масштаб
Н	1,4	1:2
Лист	Листов 1	

Харьковский САНТЕХПРОЕКТ

Б15М151.060СБ

Формат А4

Инв. № подл. | Подп. и дата | Взам. инв. № | Инв. № дубл. | Подп. и дата

Альбом 18, ч.2

615М151.021

12,5 (√)

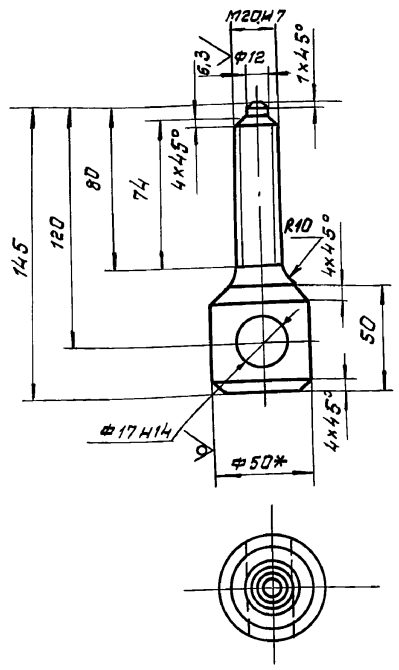

1. Неуказанные предельные отклонения размеров $\pm \frac{IT14}{2}$.

2. *Размер для справки.

Изм.	Лист	№ докум.	Подп.	Дата
Разраб.		Извекова		
Пров.		Ганчаренко		
Т. контр.		Севрюков		
Нач. отд.		Григорьянц		
Н. контр.		Амбрас		
Утв.				

615М151.021

Винт

Лит.	Масса	Масштаб
И	1,0	1:2
Лист	Листов 1	

Круг $\frac{\text{В50 ГОСТ 2590-88}}{\text{Вст 3 ГОСТ 535-88}}$

Харьковский САНТЕХПРОЕКТ

Формат А4

Инв. № подл. | Подп. и дата | Взам. инв. № | Инв. № дубл. | Подп. и дата

614Д054.001

(√)

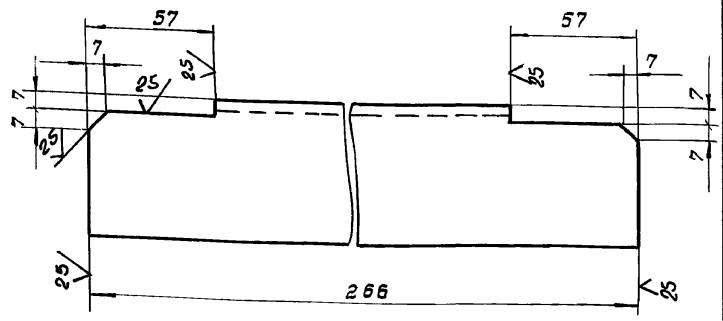

$\pm \frac{IT16}{2}$

Изм.	Лист	№ докум.	Подп.	Дата
Разраб.		Ганчаренко		
Пров.		Извекова		
Т. контр.		Севрюков		
Нач. отд.		Григорьянц		
Н. контр.		Амбрас		
Утв.				

614Д054.001

Стойка

Лит.	Масса	Масштаб
И	1,54	1:2
Лист	Листов 1	

Уголок $\frac{\text{Б-63х63х6 ГОСТ 8509-86}}{\text{Вст 3 ГОСТ 535-88}}$

Харьковский САНТЕХПРОЕКТ

Формат А4

Инв. № подл. | Подп. и дата | Взам. инв. № | Инв. № дубл. | Подп. и дата

61К120.000

25 (√)

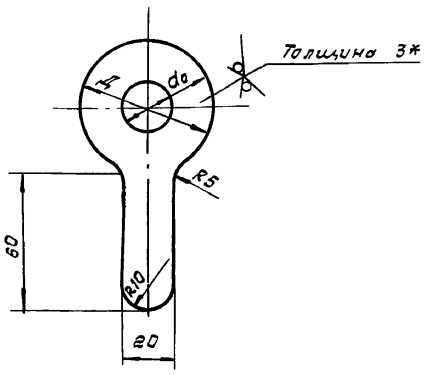

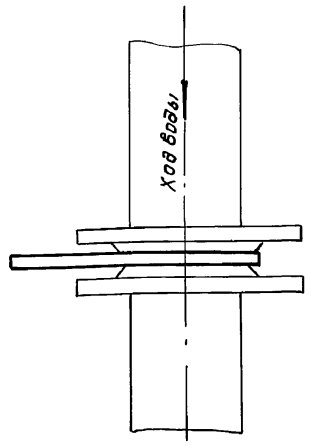

Обозначение	Места установки	Линия	Труба	Д	da	кол.	Масса
61К120.000	Общекотельные трубопроводы. Схема присоединения трубопроводов к калориферам	Т21	57×3	90	12	1	0,175
-01	Котлоагрегат	Т91	18×2	40	3	4	0,058
-02	Котлоагрегат	Т91	18×2	40	5	8	0,058
-03	Котлоагрегат	Т93	38×2,5	70	3	4	0,118
-04	Водоподогревательная установка	Т31	89×3	128	15	1	0,327

1. Хромировать с толщиной покрытия 21мкм.

2. *Размер для справки.

Изм.	Лист	№ докум.	Подп.	Дата
Разраб.		Ганчаренко		
Пров.		Извекова		
Т. контр.		Севрюков		
Нач. отд.		Григорьянц		
Н. контр.		Ябрас		
Утв.				

61К120.000

Шайба дроссельная

Лит.	Масса	Масшт.
И	см. табл.	—
Лист	Листов 1	

Лист $\frac{\text{3 ГОСТ 19903-74}}{\text{Вст 3 ГОСТ 16523-89}}$

Харьковский САНТЕХПРОЕКТ

25030-24 13

Формат А3

Инв. № подл. | Подп. и дата | Взам. инв. № | Инв. № дубл. | Подп. и дата

Альбом 18, ч.2

Б15М152.005

25 V(V)

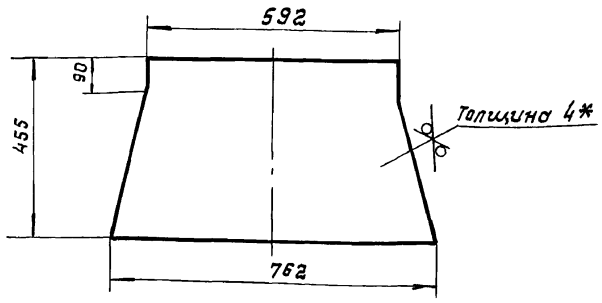

1. $\pm \frac{IT16}{2}$.

2. *Размер для справки.

Изм.	Лист	N докум.	Подп.	Дата
Разраб.		Извекова		
Провер.		Гончаренко		
Т. контр.		Севрюков		
Нач. отд.		Григорьянц		
Н. контр.		Амбрас		
Утв.				

Б15М152.005

Стенка

Лит.	Масса	Масштаб
И	9,7	1:10
Лист	Листов 1	

Лист 4 ГОСТ 19903-74 / ВСт 3-I ГОСТ 14637-89

Харьковский САНТЕХПРОЕКТ

Формат А4

Б15М152.006

25 V(V)

Развертка

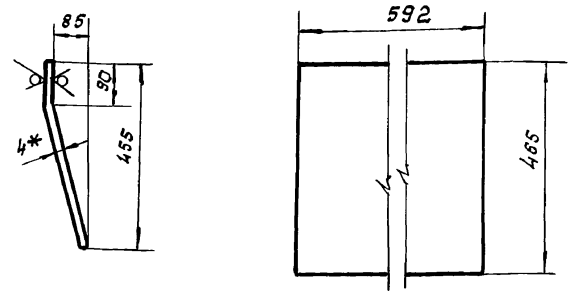

1. $\pm \frac{IT16}{2}$.

2. *Размер для справки.

Изм.	Лист	N докум.	Подп.	Дата
Разраб.		Извекова		
Провер.		Гончаренко		
Т. контр.		Севрюков		
Нач. отд.		Григорьянц		
Н. контр.		Амбрас		
Утв.				

Б15М152.006

Стенка

Лит.	Масса	Масштаб
И	8,6	1:10
Лист	Листов 1	

Лист 4 ГОСТ 19903-74 / ВСт 3-I ГОСТ 14637-89

Харьковский САНТЕХПРОЕКТ

Формат А4

Формат	Зона	Поз.	Обозначение	Наименование	Кол.	Примеч.
				Документация		
А2			Б15М152.000СБ	Сборочный чертеж		
				Детали		
Б4		1	Б15М152.001	Балка	2	4,15кг
				Уголок Б-63×63×6 ГОСТ 8509-86		
				ВСт 3-I ГОСТ 535-88		
				ℓ=726		
Б4		2	Б15М152.002	Балка	2	3,4кг
				Уголок Б-63×63×6 ГОСТ 8509-86		
				ВСт 3-I ГОСТ 535-88		
				ℓ=600		
Б4		3	Б15М152.003	Балка	2	3,3кг
				Уголок Б-50×50×5 ГОСТ 8509-86		
				ВСт 3-I ГОСТ 535-88		
				ℓ=870		
Б4		4	Б15М152.004	Балка	2	2,3кг
				Уголок Б-50×50×5 ГОСТ 8509-86		
				ВСт 3-I ГОСТ 535-88		
				ℓ=600		
А4		5	Б15М152.005	Стенка	2	
А4		6	Б15М152.006	Стенка	2	

Изм.	Лист	N докум.	Подп.	Дата
Разраб.		Извекова		
Провер.		Гончаренко		
Нач. отд.		Григорьянц		
Н. контр.		Амбрас		
Утв.				

Б15М152.000

Воронка тип I

Лит.	Лист	Листов
И		1

Харьковский САНТЕХПРОЕКТ

Формат А4

Формат	Зона	Поз.	Обозначение	Наименование	Кол.	Примеч.
				Документация		
А3			Б15М153.000СБ	Сборочный чертеж		
				Детали		
Б4		1	Б15М153.001	Балка	2	7,78кг
				Уголок Б-63×63×6 ГОСТ 8509-86		
				ВСт3-I ГОСТ 535-88		
				ℓ=1360		
Б4		2	Б15М153.002	Балка	2	7,24кг
				Уголок Б-63×63×6 ГОСТ 8509-86		
				ВСт3-I ГОСТ 535-88		
				ℓ=1266		
А4		3	Б15М153.003	Стенка	2	
А4		4	Б15М153.004	Стенка	2	
Б4		5	Б15М153.005	Планка	2	6,9кг.
				Лист 4 ГОСТ 19903-74		
				ВСт 3-I ГОСТ 14637-89		
				142×1550		
Б4		6	Б15М153.006	Планка	2	3,31кг
				Лист 4 ГОСТ 19903-74		
				ВСт 3-I ГОСТ 14637-89		
				92×1146		
Б4		7	Б15М153.007	Планка	2	1,78кг
				Лист 4 ГОСТ 19903-74		
				ВСт 3-I ГОСТ 14637-89		
				50×1132		

Изм.	Лист	N докум.	Подп.	Дата
Разраб.		Извекова		
Пров.		Гончаренко		
Нач. отд.		Григорьянц		
Н. контр.		Амбрас		
Утв.				

Б15М153.000

Воронка тип II

Лит.	Лист	Листов
И		1

Харьковский САНТЕХПРОЕКТ

Формат А4

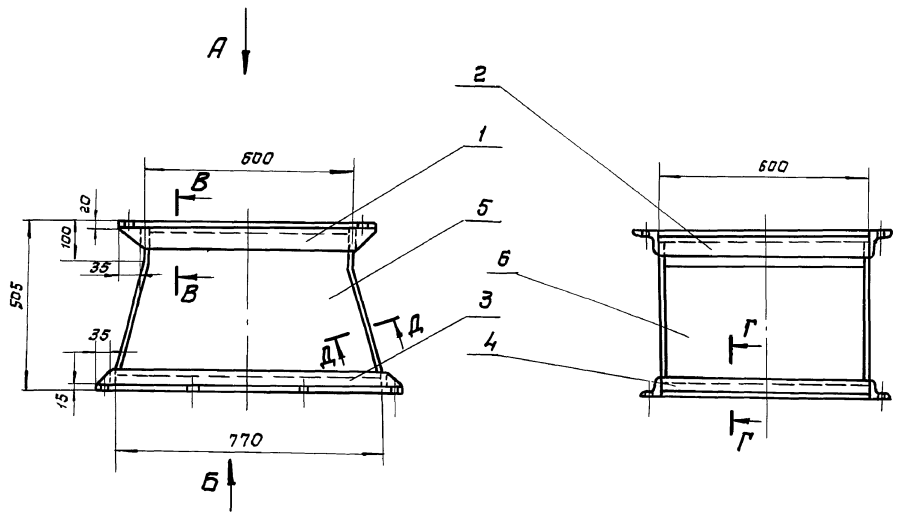

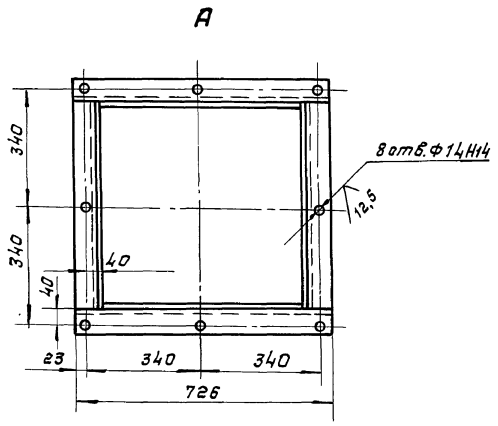

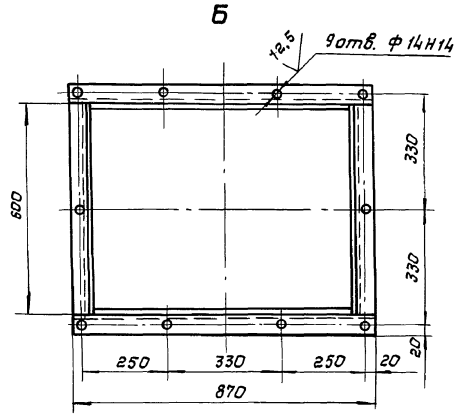

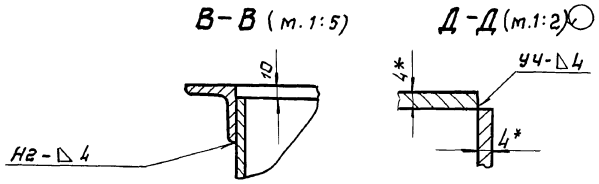

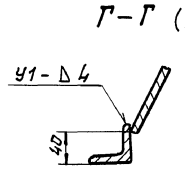

1. *Размеры для справок.
2. $\pm \frac{IT16}{2}$.
3. Кромки резо- $\sqrt{}^{25}$, отверстия - $\sqrt{}^{12,5}$, остальное - $\sqrt{}$.
4. Сварные швы по ГОСТ 5264-80.

5. Электроды типа Э-42 ГОСТ 9467-75.

Изм.	Лист	N докум.	Подп.	Дата	
Разраб.		Извекова			
Провер.		Гончаренко			
Т. контр.		Севрюков			
Нач. отд.		Григорьянц			
Н. контр.		Амбрас			
Утв.					

Воронка тип I
Сборочный чертеж.

Б15М152.000СБ

Лит.	Масса	Масштаб
И	63,5	1:10

Лист | Листов 1

Харьковский САНТЕХПРОЕКТ

Инв.№ подл. | Подп. и дата | Взам. инв.№ | Инв.№ дубл. | Подп. и дата

Альбом 18, ч. 2

615М153.003

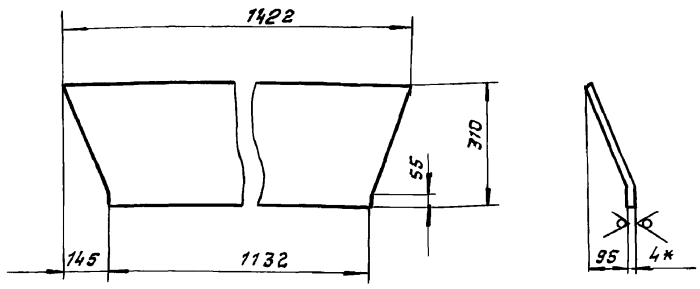

1. Длина развертки - 327мм.
2. $\pm \frac{IT16}{2}$.
3. *размер для справки.

Изм.	Лист	№ докум.	Подп.	Дата	615М153.003			
Разраб.		Извекава			Стенка	Лит.	Масса	Масштаб
Пров.		Гончаренко				И	13,1	1:10
Т. контр.		Севрюков				Лист	Листов 1	
Нач. отд.		Григорьянц						
Н. контр.		Амбрас			Лист 4 ГОСТ 19903-74 / Вст 3-I ГОСТ 14637-89	Харьковский САНТЕХПРОЕКТ		
Утв.								

Формат А4

Инв. № подл. | Подп. и дата | Взам. инв. № | Инв. № дубл. | Подп. и дата

615М153.004

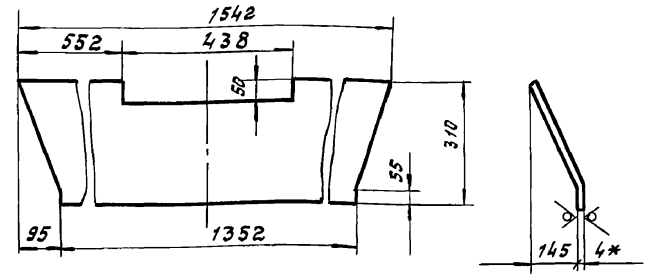

1. Длина развертки - 348мм.
2. $\pm \frac{IT16}{2}$
3. *размер для справки

Изм.	Лист	№ докум.	Подп.	Дата	615М153.004			
Разраб.		Извекава			Стенка	Лит.	Масса	Масштаб
Пров.		Гончаренко				И	15,8	1:10
Т. контр.		Севрюков				Лист	Листов 1	
Нач. отд.		Григорьянц						
Н. контр.		Амбрас			Лист 4 ГОСТ 19903-74 / Вст 3-I ГОСТ 14637-89	Харьковский САНТЕХПРОЕКТ		
Утв.								

Формат А4

Инв. № подл. | Подп. и дата | Взам. инв. № | Инв. № дубл. | Подп. и дата

615М153.000СБ

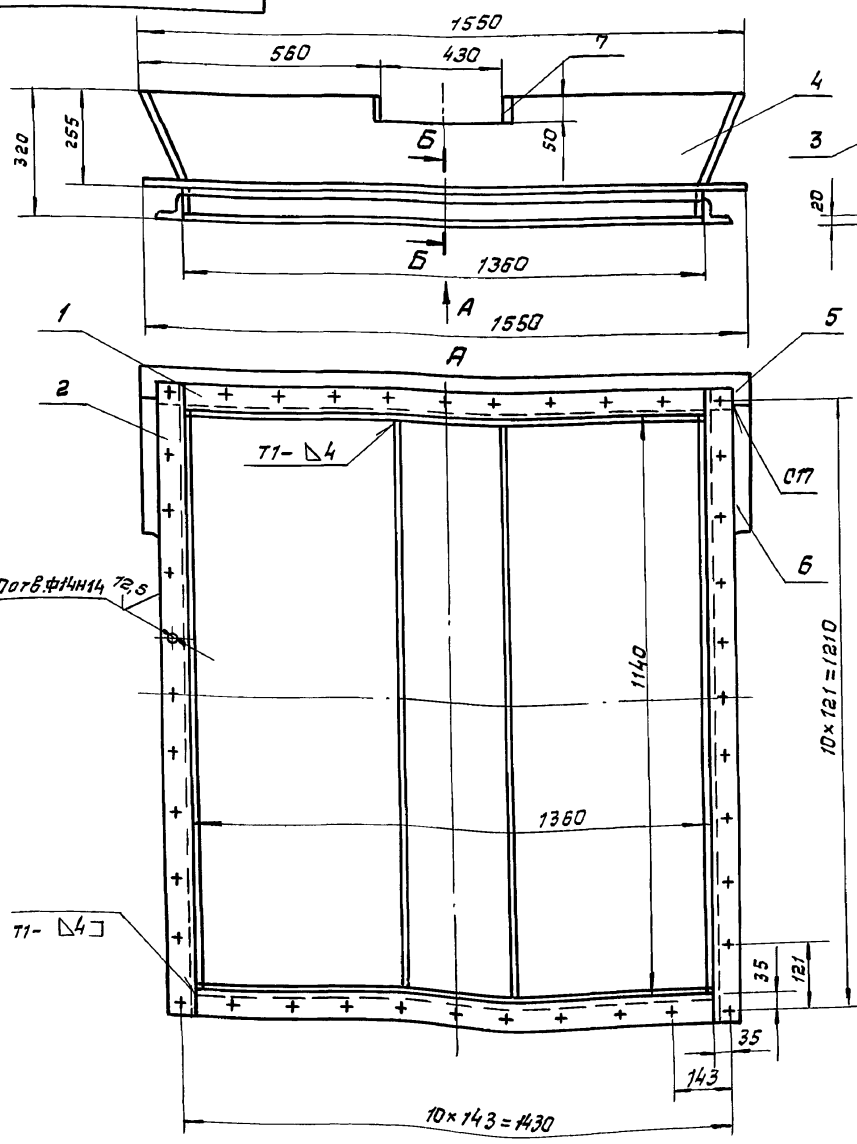

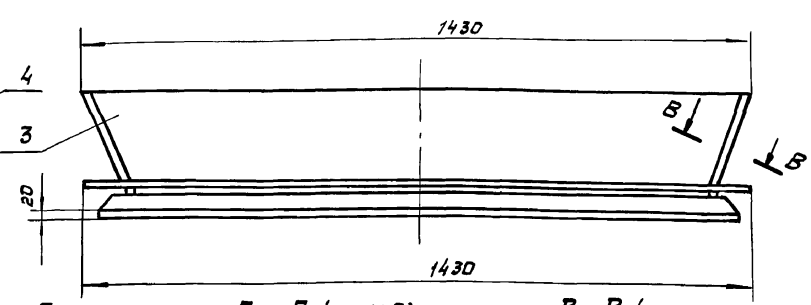

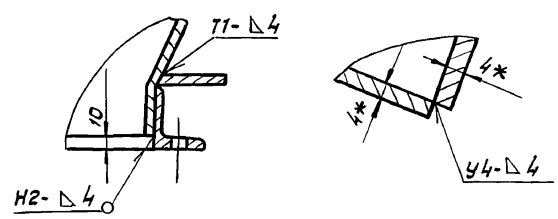

1. *размеры для справки.
2. $\pm \frac{IT16}{2}$.
3. кромки реза деталей Б4 - $\sqrt{}^{25}$, остальное - $\sqrt{}$.
4. сварные швы по ГОСТ 5264-80. Электроды э-42 ГОСТ 9467-75.

Изм.	Лист	№ докум.	Подп.	Дата	615М153.000СБ			
Разраб.		Извекава			Воронка тип II. Сборочный чертеж.	Лит.	Масса	Масштаб
Провер.		Гончаренко				И	114,0	1:10
Т. контр.		Севрюков				Лист	Листов 1	
Нач. отд.		Григорьянц						
Н. контр.		Амбрас				Харьковский САНТЕХПРОЕКТ		
Утв.								

Инв. № подл. | Подп. и дата | Взам. инв. № | Инв. № дубл. | Подп. и дата

Формат А3

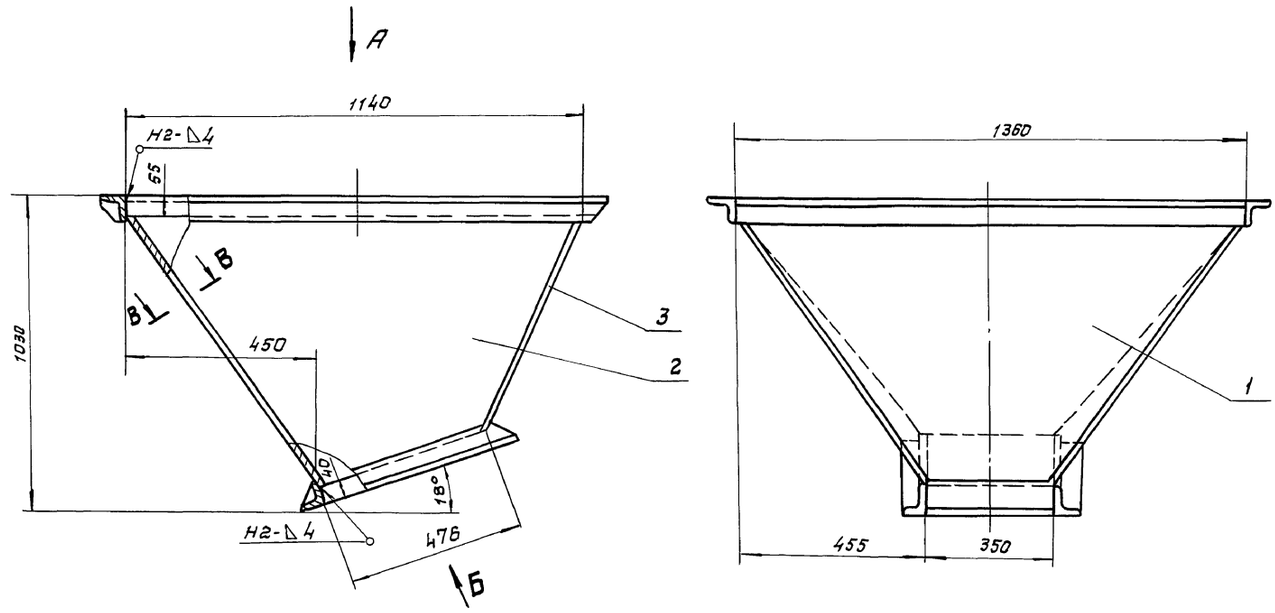

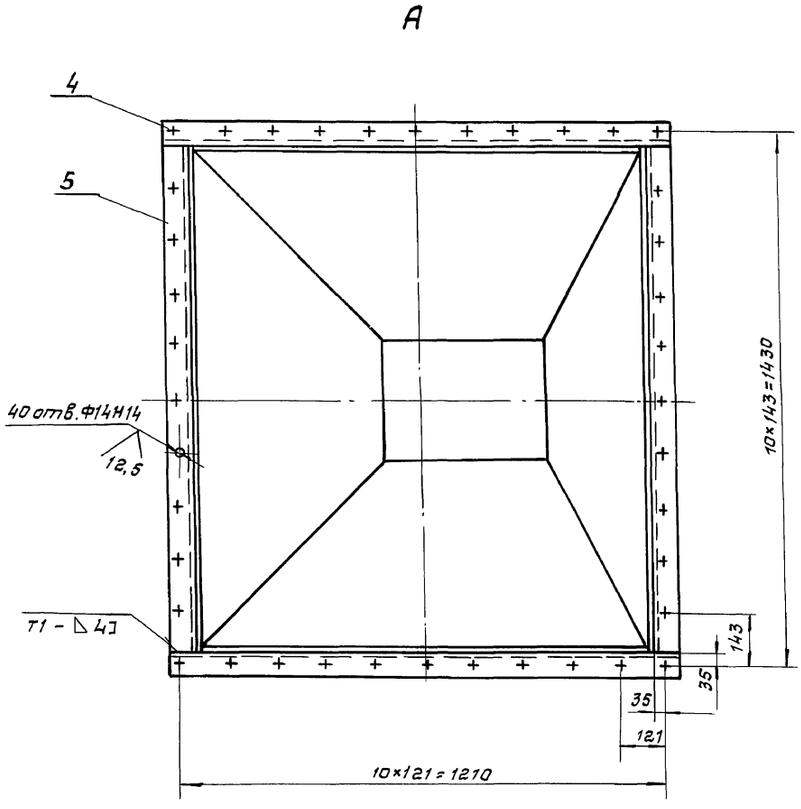

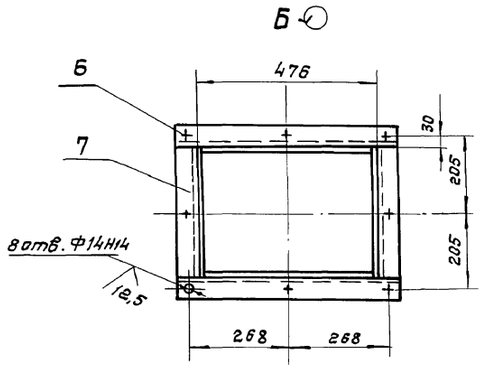

В-В (м 1:1)

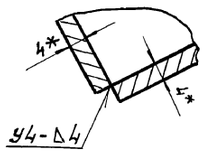

1. $\pm\frac{1716}{2}$.
2. Кромки реза деталей Б4-$\sqrt{25}$, остальное-$\sqrt{}$.
3. Сварные швы по ГОСТ 5264-80. Электроды Э-42 ГОСТ 9467-75.
4. *Размеры для справки.
5. Бокавины (поз. 2) подогнуть по месту

					Б15М154.000СБ		
Изм.	Лист	№ докум.	Подп.	Дата	Воронка тип III	Лит.	Масса	Масштаб
Разраб.		Извекова				И	125,0	1:10
Провер.		Гончаренко			Сборочный чертеж	Лист	Листов 1
Т. контр.		Севрюков					
Нач. отд.		Григорьянц				Харьковский Сантехпроект	
Н. контр.		Амброс					
Утв.							

Инв. № подл. | Подп. и дата | Взам. инв. № | Инв. № дубл. | Подп. и дата

Альбом 18, ч. 2

Формат	Зона	Поз.	Обозначение	Наименование	Кол.	Примеч.
				Документация		
А2			Б15М154.000СБ	Сборочный чертеж		
				Детали		
А4		1	Б15М154.001	Стенка	1	
А4		2	Б15М154.002	Боковина	2	
А4		3	Б15М154.003	Стенка	1	
Б4		4	Б15М154.005	Балка	2	7,24 кг
				Уголок Б-63×63×6 ГОСТ 8509-86		
				ВСт 3-I ГОСТ 535-88		
				ℓ=1266		
Б4		5	Б15М154.006	Балка	2	7,78 кг
				Уголок Б-63×63×6 ГОСТ 8509-86		
				ВСт 3-I ГОСТ 535-88		
				ℓ=1360		
Б4		6	Б15М154.007	Балка	2	2,17 кг
				Уголок Б-50×50×5 ГОСТ 8509-86		
				ВСт 3-I ГОСТ 535-88		
				ℓ=576		
Б4		7	Б15М154.008	Балка	2	1,3 кг
				Уголок Б-50×50×5 ГОСТ 8509-86		
				ВСт 3-I ГОСТ 535-88		
				ℓ=350		

Инв. № подл. | Подп. и дата | Взам. инв. № | Инв. № дубл. | Подп. и дата

Изм.	Лист	№ докум.	Подп.	Дата
Разраб.		Извекова		
Провер.		Гончаренко		
Нач. отд.		Григорьянц		
Н. контр.		Амбрас		
Утв.				

Б15М154.000

Воронка тип III

Лит.	Лист	Листов
И		1

Харьковский САНТЕХПРОЕКТ

Формат А4

Б15М154.001

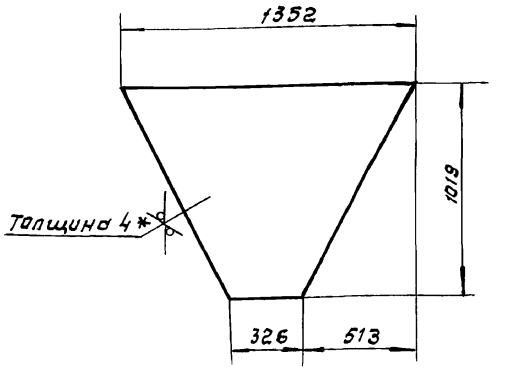

1. $\pm \frac{IT16}{2}$
2. * Размер для справки.

Инв. № подл. | Подп. и дата | Взам. инв. № | Инв. № дубл. | Подп. и дата

Изм.	Лист	№ докум.	Подп.	Дата
Разраб.		Извекова		
Провер.		Гончаренко		
Т. контр.		Севрюков		
Нач. отд.		Григорьянц		
Н. контр.		Амбрас		
Утв.				

Стенка

Лит.	Масса	Масштаб
И	27,25	1:20
Лист	Листов 1	

4 ГОСТ 19903-74
Лист ВСт3-I ГОСТ 14637-89

Харьковский САНТЕХПРОЕКТ

Формат А4

Б15М154.002

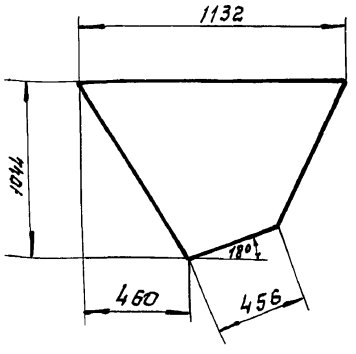

1. $\pm \frac{IT16}{2}$.
2. * Размер для справки.

Инв. № подл. | Подп. и дата | Взам. инв. № | Инв. № дубл. | Подп. и дата

Изм.	Лист	№ докум.	Подп.	Дата
Разраб.		Извекова		
Провер.		Гончаренко		
Т. контр.		Севрюков		
Нач. отд.		Григорьянц		
Н. контр.		Амбрас		
Утв.				

Боковина

Лит.	Масса	Масштаб
И	20,0	1:20
Лист	Листов 1	

4 ГОСТ 19903-74
Лист ВСт3-I ГОСТ 14637-89

Харьковский САНТЕХПРОЕКТ

Формат А4

Б15М154.003

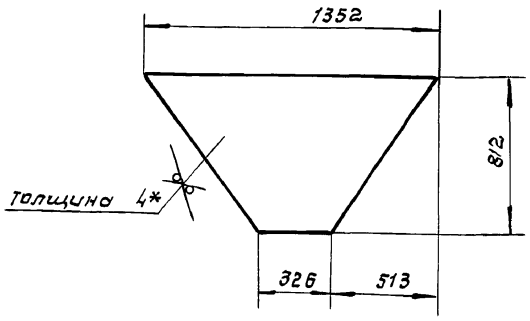

1. $\pm \frac{IT16}{2}$
2. * Размер для справки.

Инв. № подл. | Подп. и дата | Взам. инв. № | Инв. № дубл. | Подп. и дата

Изм.	К-во	№ докум.	Подп.	Дата
Разраб.		Извекова		
Прав.		Гончаренко		
Т. контр.		Севрюков		
Нач. отд.		Григорьянц		
Н. контр.		Амбрас		
Утв.				

Стенка

Лит.	Масса	Масштаб
И	20,44	1:20
Лист	Листов 1	

Лист 4 ГОСТ 19903-74
ВСт3-I ГОСТ 14637-89

Харьковский САНТЕХПРОЕКТ

Формат А4

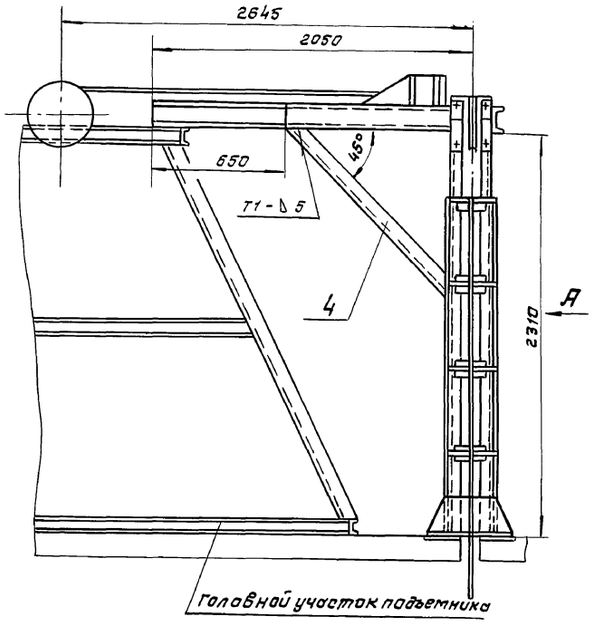

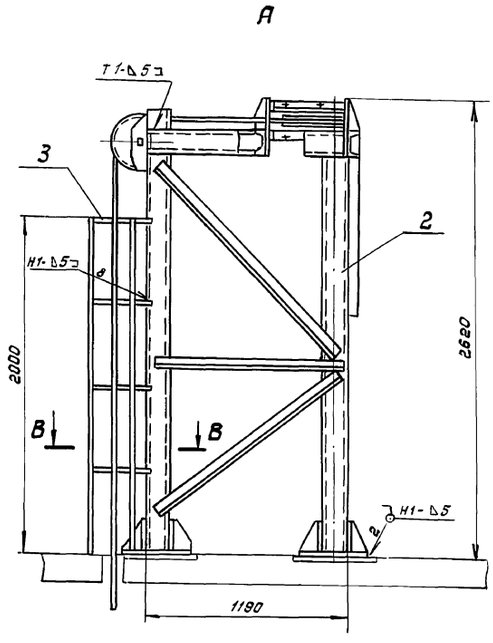

В-В (м. 1:5)

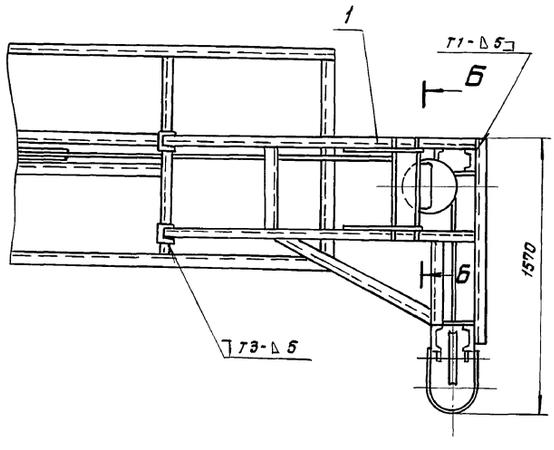

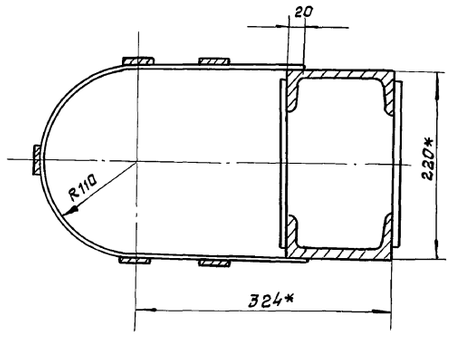

Б-Б(м.1:5)

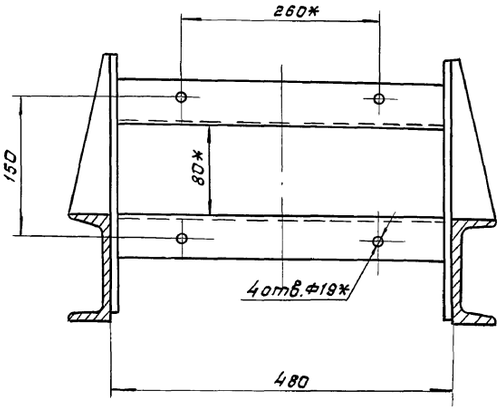

1. Сварные швы по гост 5264-80.
Электроды э-42 гост 9467-75.
2. *Размеры для справки.

					Б14Д052.000СБ		
Изм.	Лист	№ докум.	Подп.	Дата	Опора блоков тип I. Сборочный чертеж.	Лит.	Масса	Масштаб
Разраб.		Гончаренко				И	400,0	1:20
Пров.		Иванова				Лист	Листов 1	
Т. контр.		Севрюков				Харьковский САНТЕХПРОЕКТ		
Нач. отд.		Григорьянц						
Н. контр.		Атарас						
Утв.								

Инв.№ подл. | Подп. и дата | Взам.инв.№ | Инв.№ дубл. | Подп. и дата

Альбом 18, ч.2

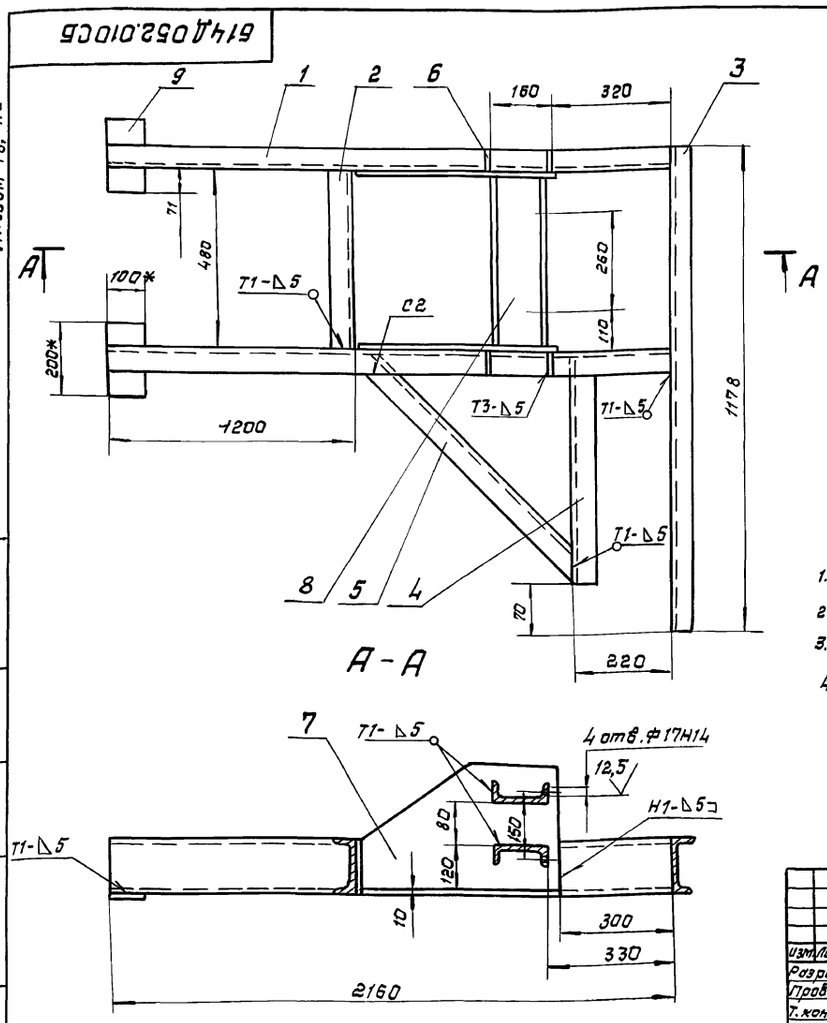

1. Неуказанные предельные отклонения размеров $\pm \frac{IT16}{2}$.
2. Сварные швы по ГОСТ 5264-80. Электроды Э-42 ГОСТ 9467-75.
3. *Размеры для справки.
4. Кромки реза деталей Б4 - 25, остальное - ✓

Изм.	Лист	№ докум.	Подп.	Дата	Б14Д052.010СБ			
Разраб.		Гончаренко			Рама	Лит.	Масса	Масштаб
Провер.		Извекова				И	110,0	1:10
Т. контр.		Севрюков			Сборочный чертеж.	Лист	Листов 1	
Нач. отд.		Григорьянц				Харьковский САНТЕХПРОЕКТ		
Н. контр.		Амбрас						
Утв.								

Инв. № подл. | Подп. и дата | Взам. инв. № | Инв. № дубл. | Подп. и дата

формат А3

Формат	Зона	Поз.	Обозначение	Наименование	Кол.	Примеч.
				Документация		
А2			Б14Д052.000СБ	Сборочный чертеж		
				Сборочные единицы		
А4		1	Б14Д052.010	Рама	1	
А4		2	Б14Д052.020	Опора	1	
А4		3	Б14Д052.030	Ограждение	1	
				Детали		
А4		4	Б14Д052.001	Связь	1	

Изм.	Лист	№ докум.	Подп.	Дата	Б14Д052.000			
Разраб.		Гончаренко			Опора блоков Тип I	Лит.	Лист	Листов
Провер.		Извекова				И		1
Нач. отд.		Григорьянц				Харьковский САНТЕХПРОЕКТ		
Н. контр.		Амбрас						
Утв.								

Инв. № подл. | Подп. и дата | Взам. инв. № | Инв. № дубл. | Подп. и дата

формат А4

Формат	Зона	Поз.	Обозначение	Наименование	Кол.	Примеч.
				Документация		
А3			Б14Д052.010СБ	Сборочный чертеж		
				Детали		
Б4		1	Б14Д052.002	Балка	2	36,81кг
				Швеллер 14 ГОСТ 8240-89		
				ВСт 3 ГОСТ 535-88		
				L=2160		
Б4		2	Б14Д052.003	Стяжка	1	5,9кг
				Швеллер 14 ГОСТ 8240-89		
				ВСт 3 ГОСТ 535-88		
				L=480		
Б4		3	Б14Д052.004	Балка	1	14,5кг
				Швеллер 14 ГОСТ 8240-89		
				ВСт 3 ГОСТ 535-88		
				l=1178		
А4		4	Б14Д052.005	Балка	1	
А4		5	Б14Д052.006	Подкос	1	
А4		6	Б14Д052.007	Ребро	4	
А4		7	Б14Д052.008	Плита	2	
Б4		8	Б14Д052.009	Балка	2	5,65кг
				Швеллер 14 ГОСТ 8240-89		
				ВСт 3 ГОСТ 535-88		
				l=460		
Б4		9	Б14Д052.011	Платик	2	1,6кг
				Лист 10 ГОСТ 19903-74		
				ВСт 3 пс ГОСТ 14637-89		
				100×200		

Изм.	Лист	№ докум.	Подп.	Дата	Б14052.010			
Разраб.		Гончаренко			Рама	Лит.	Лист	Листов
Провер.		Извекова				И		1
Нач. отд.		Григорьянц				Харьковский САНТЕХПРОЕКТ		
Н. контр.		Амбрас						
Утв.								

Инв. № подл. | Подп. и дата | Взам. инв. № | Инв. № дубл. | Подп. и дата

25030-24 20 формат А4

614.4052.005

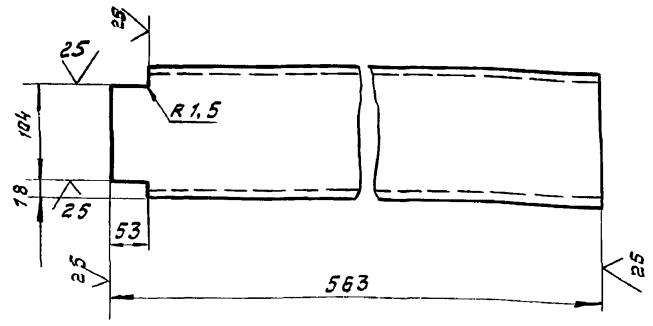

$\pm \frac{IT16}{2}$.

					Б14Д052.005	
Изм.	Лист	N докум.	Подп.	Дата		
Разраб.		Гончаренко			Балка	Лит. И; Масса 6,9; Масштаб 1:5
Провер.		Извекова				Лист; Листов 1
Т. контр.		Севрюков				
Нач. отд.		Григорьянц			швеллер 14 ГОСТ 8240-89 / Вст 3 ГОСТ 535-88	Харьковский САНТЕХПРОЕКТ
Н. контр.		Атбрас				
Утв.						

Инв. N подл. | Подп. и дата | Взам. инв. N | Инв. N дубл. | Подп. и дата

формат А4

614.4052.006

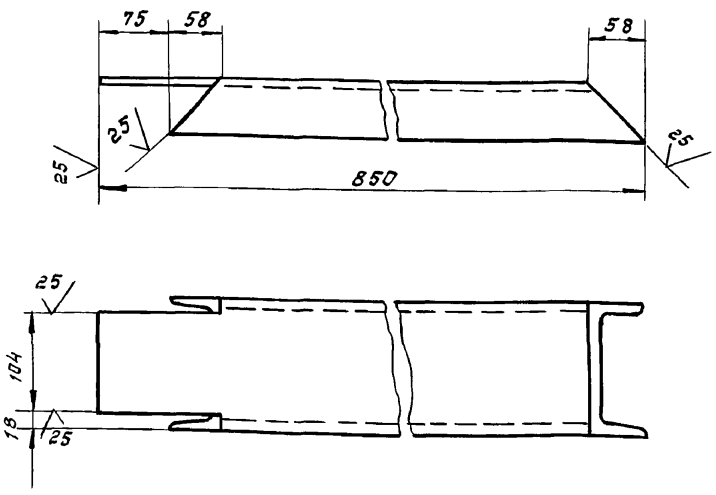

$\pm \frac{IT16}{2}$.

					Б14Д052.006	
Изм.	Лист	N докум.	Подп.	Дата		
Разраб.		Гончаренко			Подкос	Лит. И; Масса 9,2; Масштаб 1:5
Провер.		Извекова				Лист; Листов 1
Т. контр.		Севрюков				
Нач. отд.		Григорьянц			швеллер 14 ГОСТ 8240-89 / Вст 3 ГОСТ 535-88	Харьковский САНТЕХПРОЕКТ
Н. контр.		Атбрас				
Утв.						

Инв. N подл. | Подп. и дата | Взам. инв. N | Инв. N дубл. | Подп. и дата

формат А4

614.4052.007

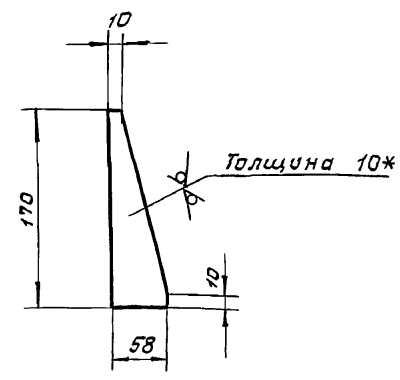

1. $\pm \frac{IT16}{2}$

2. * Размер для справки.

					Б14Д052.007	
Изм.	Лист	N докум.	Подп.	Дата		
Разраб.		Гончаренко			Ребро	Лит. Н; Масса 0,4; Масштаб 1:5
Пров.		Извекова				Лист; Листов 1
Т. контр.		Севрюков				
Нач. отд.		Григорьянц			Лист 10 ГОСТ 19903-74 / Вст 3 пс ГОСТ 14637-89	Харьковский САНТЕХПРОЕКТ
Н. контр.		Атбрас				
Утв.						

Инв. N подл. | Подп. и дата | Взам. инв. N | Инв. N дубл. | Подп. и дата

формат А4

614.4052.008

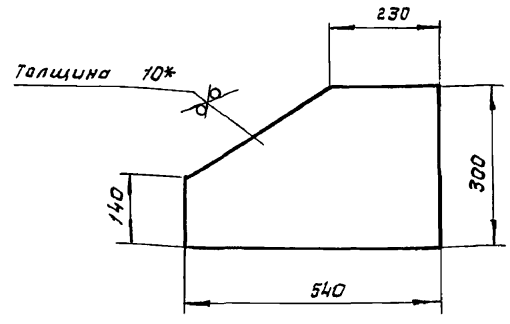

1. $\pm \frac{IT16}{2}$.

2. * Размер для справки.

					Б14Д052.008	
Изм.	Лист	N докум.	Подп.	Дата		
Разраб.		Гончаренко			Плита	Лит. Н; Масса 1,3; Масштаб 1:5
Провер.		Извекова				Лист; Листов 1
Т. контр.		Севрюков				
Нач. отд.		Григорьянц			Лист 10 ГОСТ 19903-74 / Вст 3 ГОСТ 14637-89	Харьковский САНТЕХПРОЕКТ
Н. контр.		Атбрас				
Утв.						

Инв. N подл. | Подп. и дата | Взам. инв. N | Инв. N дубл. | Подп. и дата

формат А4

Альбом 18, ч.2

614Д052.018

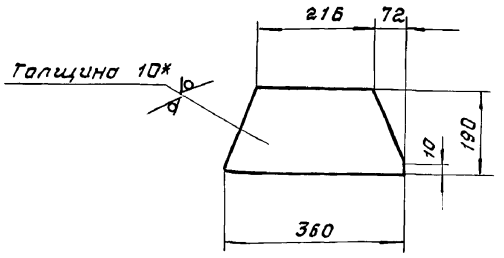

1. $\pm \frac{IT16}{2}$.
2. * Размер для справки.

Изм.	Лист	№ докум.	Подп.	Дата
Разраб.		Гончаренко		
Пров.		Извекова		
Т. контр.		Севрюков		
Нач. отд.		Григорьянц		
Н. контр.		Амбрас		
Утв.				

Косынка

Лит.	Масса	Масштаб
И	4,3	1:10

Лист | Листов 1

Лист 10 ГОСТ 19903-74 / ВСТ3 ГОСТ 14637-89

Харьковский САНТЕХПРОЕКТ

Инв. № подл. | Подпись и дата | Взам. инв. № | Инв. № дубл. | Подпись и дата

формат А4

614Д052.019

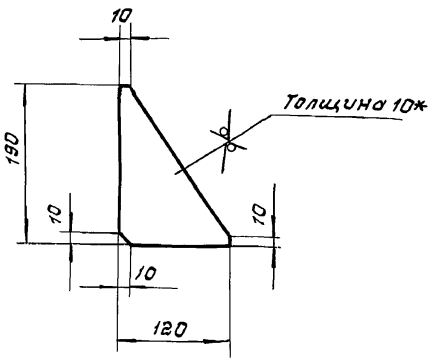

1. $\pm \frac{IT16}{2}$.
2. * Размер для справки.

Изм.	Лист	№ докум.	Подп.	Дата
Разраб.		Гончаренко		
Провер.		Извекова		
Т. контр.		Севрюков		
Нач. отд.		Григорьянц		
Н. контр.		Амбрас		
Утв.				

Косынка

Лит.	Масса	Масштаб
И	1,0	1:5

Лист | Листов 1

Лист 10 ГОСТ 19903-74 / ВСТ3 ГОСТ 14637-89

Харьковский САНТЕХПРОЕКТ

Инв. № подл. | Подп. и дата | Взам. инв. № | Инв. № дубл. | Подп. и дата

формат А4

614Д052.001

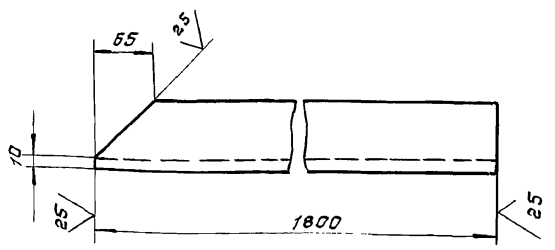

$\pm \frac{IT16}{2}$.

Изм.	Лист	№ докум.	Подп.	Дата
Разраб.		Гончаренко		
Пров.		Извекова		
Т. контр.		Севрюков		
Нач. отд.		Григорьянц		
Н. контр.		Амбрас		
Утв.				

Связь

Лит.	Масса	Масштаб
И	10,4	1:5

Лист | Листов 1

Уголок Б-75×75×5 ГОСТ 8509-86 / ВСТ3 ГОСТ 535-88

Харьковский САНТЕХПРОЕКТ

Инв. № подл. | Подп. и дата | Взам. инв. № | Инв. № дубл. | Подпись и дата

формат А4

Формат	Зона	Поз.	Обозначение	Наименование	Кол.	Примеч.
				Документация		
А2			Б14Д052.020СБ	Сборочный чертеж		
				Детали		
Б4		1	Б14Д052.012	Стойка	2	30,7кг
				Швеллер 14 ГОСТ 8240-89 / ВСТ3 ГОСТ 535-88		
				ℓ=2495		
Б4		2	Б14Д052.013	Стойка	2	28,3кг
				Швеллер 14 ГОСТ 8240-89 / ВСТ3 ГОСТ 535-88		
				ℓ=2300		
Б4		3	Б14Д052.014	Накладка	16	1,6кг
				Лист 10 ГОСТ 19903-74 / ВСТ3 ГОСТ 14637-89		
				100×200		
Б4		4	Б14Д052.015	Связь	4	12,6кг
				Уголок Б-75×75×8 ГОСТ 8509-86 / ВСТ3 ГОСТ 535-88		
				ℓ=1400		
Б4		5	Б14Д052.016	Связь	2	10,5кг
				Уголок Б 75×75×8 ГОСТ 8509-86 / ВСТ3 ГОСТ 535-88 ℓ=1170		
Б4		6	Б14Д052.017	Плита	2	11,3кг
				Лист 10 ГОСТ 19903-74 / ВСТ3 ГОСТ 14637-89 360×400		
А4		7	Б14Д052.018	Косынка	4	
А4		8	Б14Д052.019	Косынка	8	

Изм.	Лист	№ докум.	Подп.	Дата
Разраб.		Гончаренко		
Пров.		Извекова		
Нач. отд.		Григорьянц		
Н. контр.		Амбрас		
Утв.				

Опора

Лит.	Лист	Листов
И		1

Харьковский САНТЕХПРОЕКТ

Инв. № подл. | Подп. и дата | Взам. инв. № | Инв. № дубл. | Подпись и дата

25030-24 22 формат А4

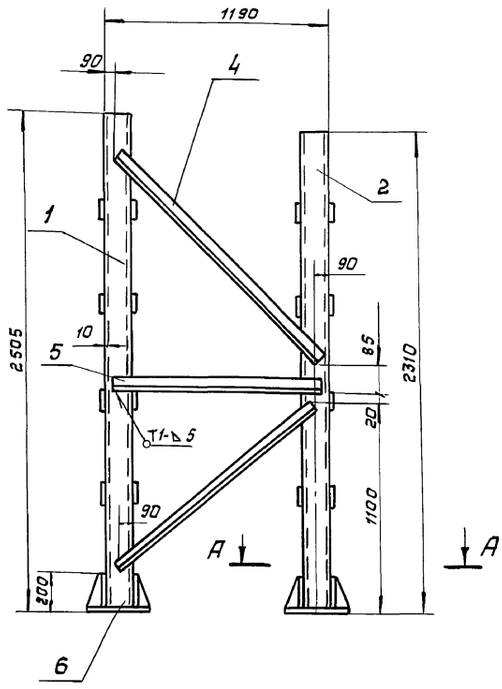

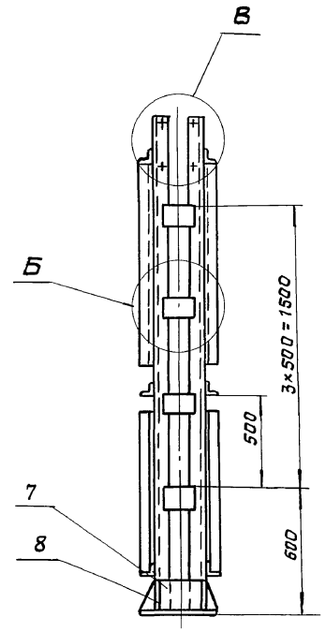

В (м 1:5)

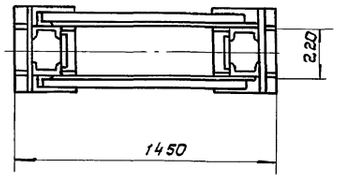

А-А (м 1:5)

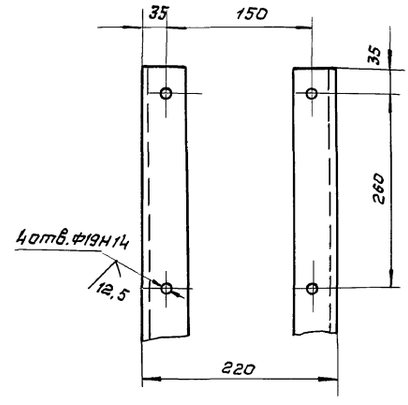

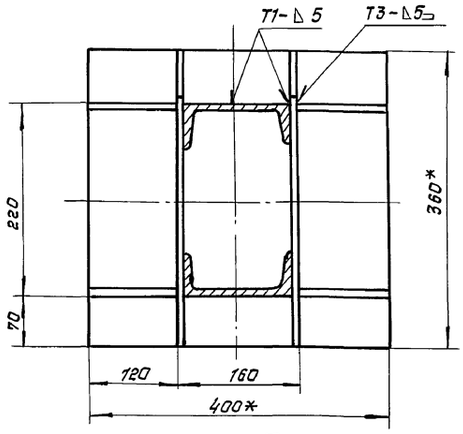

Б (м 1:5)

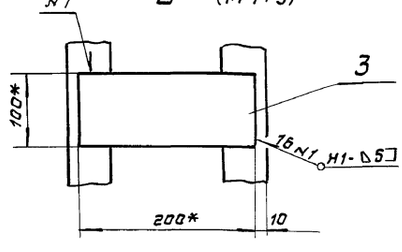

1. Неуказанные предельные отклонения размеров $\pm \frac{IT16}{2}$.
2. Сварные швы по ГОСТ 5264-80. Электроды Э-42 ГОСТ 9467-75.
3. * Размеры для справки.
4. Кромки реза деталей Б4 – $\overset{25}{\checkmark}$, остальное – $\checkmark$.

					Б14Д052.020СБ	
Изм.	Лист	№ докум.	Подп.	Дата		
Разраб.		Гончаренко			Опора сборочный чертеж.	Лит. / Масса / Масштаб: И / 263,0 / 1:20
Провер.		Извекова				Лист / Листов 1
Т. контр.		Севрюков				Харьковский САНТЕХПРОЕКТ
Нач. отд.		Григорьянц				
Н. контр.		Амбрас				
Утв.						

Инв. № подл. | Подп. и дата | Взам. инв. № | Инв. № дубл. | Подп. и дата

Альбом 18, ч. 2

Б14Д052.030СБ

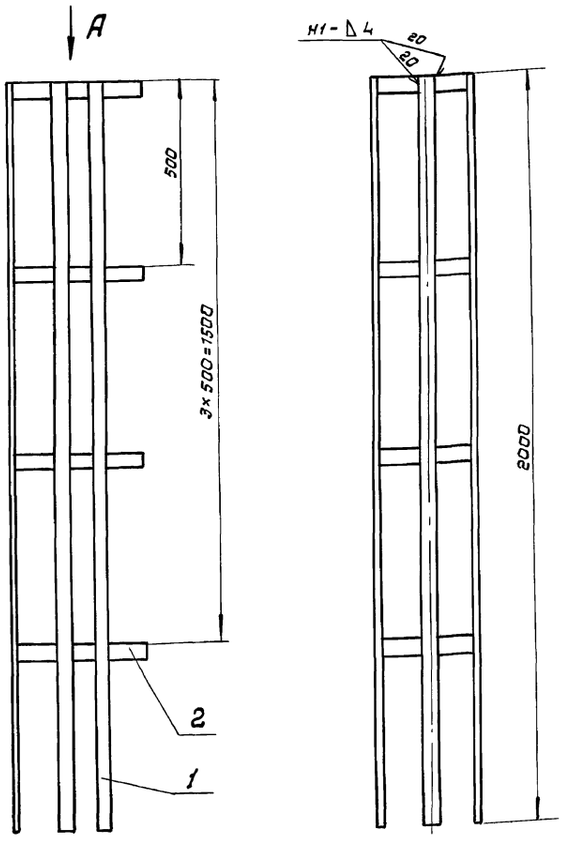

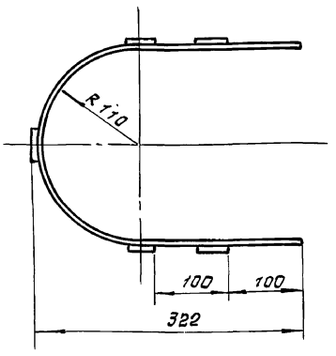

1. Неуказанные предельные отклонения размеров $\pm \frac{IT16}{2}$.
2. Сварные швы по ГОСТ 5264-80. Электроды Э-42 ГОСТ 9467-75.
3. Кромки реза деталей Б4-25, остальное -.

Изм.	Лист	N докум.	Подп.	Дата	Б14Д052.030СБ	Лит.	Масса	Масштаб
Разраб.	Гончаренко				Ограждение	И	16,7	1:10
Провер.	Извекова				Сборочный чертеж.	Лист	Листов 1	
Т.контр.	Севрюков					Харьковский САНТЕХПРОЕКТ		
Нач.отд.	Григорьянц							
Н.контр.	Амбрас							
Утв.								

Инв. N подл. | Подп. и дата | Взам. инв. N | Инв. N дубл. | Подп. и дата

формат А3

Формат	Зона	Поз.	Обозначение	Наименование	Кол.	Примеч.
				Документация		
А3			Б14Д052.030СБ	Сборочный чертеж		
				Детали		
Б4		1	Б14Д052.021	Планка	5	2,5 кг
				Полоса 4×40 ГОСТ 103-76		
				Ст 3 ГОСТ 535-88		
				l=2000		
А4		2	Б14Д052.022	Связь	4	

Изм.	Лист	N докум.	Подп.	Дата	Б14Д052.030	Лит.	Лист	Листов
Разраб.	Гончаренко				Ограждение	И		1
Провер.	Извекова					Харьковский САНТЕХПРОЕКТ		
Нач.отд.	Григорьянц							
Н.контр.	Амбрас							
Утв.								

Инв. N подл. | Подп. и дата | Взам. инв. N | Инв. N дубл. | Подп. и дата

формат А4

Б14Д052.022

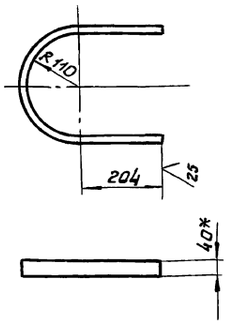

1. $\pm \frac{IT16}{2}$.
2. Длина развертки — 762 мм.
3. *Размер для справки.

Изм.	Лист	N докум.	Подп.	Дата	Б14Д052.022	Лит.	Масса	Масштаб
Разраб.	Гончаренко				Связь	И	1,0	1:10
Провер.	Извекова					Лист	Листов 1	
Т.контр.	Севрюков					Харьковский САНТЕХПРОЕКТ		
Нач.отд.	Григорьянц							
Н.контр.	Амбрас							
Утв.								

Инв. N подл. | Подп. и дата | Взам. инв. N | Инв. N дубл. | Подп. и дата

Полоса 4×40 ГОСТ 103-76, Ст 3 ГОСТ 535-88

25030-24 24

формат А4

Б14Д053.000СБ

Альбом 18, ч. 2

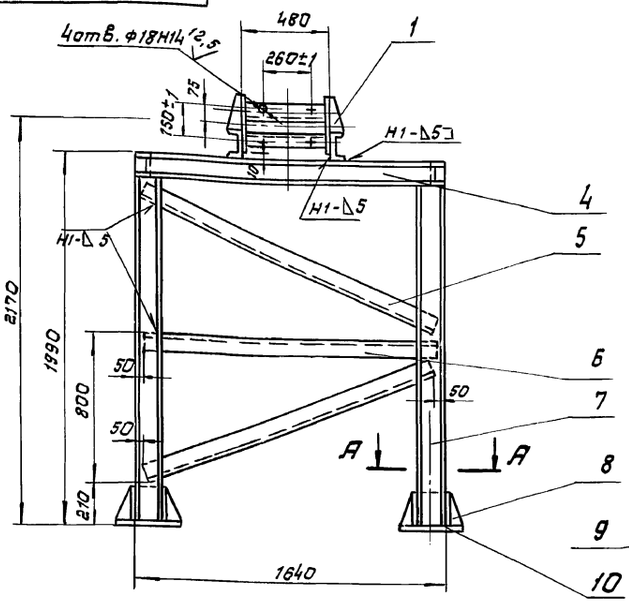

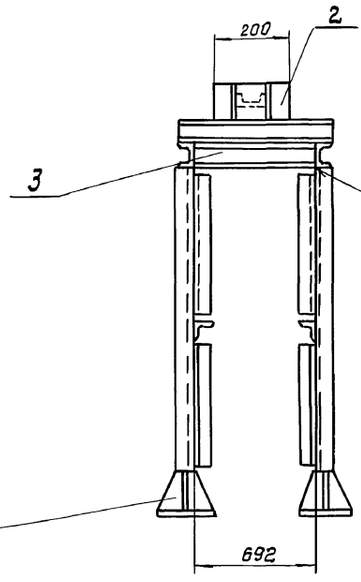

А – А (м 1:5)

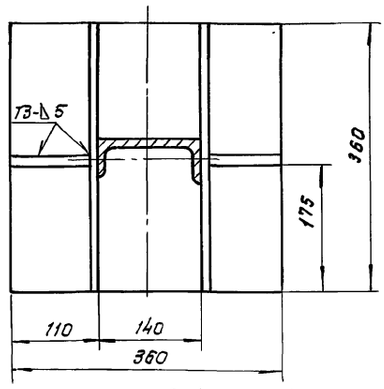

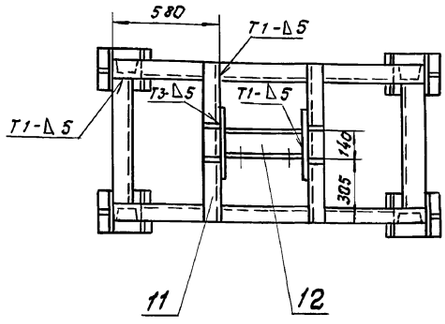

1. Сварку производить электродами Э-42 ГОСТ 9467-75. Сварные швы по ГОСТ 5264-80.
2. Неуказанные предельные отклонения размеров $\pm \frac{IT16}{2}$.
3. Кромки реза деталей Б4-$\sqrt{}^{25}$.

Изм.	Лист	№ докум.	Подп.	Дата
Разраб.		Гончаренко		
Пров.		Извекова		
Т. контр.		Севрюков		
Нач. отд.		Григорьянц		
Н. контр.		Амбрас		
Утв.				

Б14Д053.000СБ

Опора блока. Тип II. Сборочный чертеж.

Лит.	Масса	Масштаб
И	321,0	1:20
Лист	Листов 1	

Харьковский САНТЕХПРОЕКТ

Формат А3

Формат	Зона	Поз.	Обозначение	Наименование	Кол.	Примеч.
				Документация		
А3			Б14Д053.000СБ	Сборочный чертеж		
				Детали		
А4		1	Б14Д052.007	Ребро	4	
Б4		2	Б14Д053.001	Плита	2	4,7кг
				Лист 10 ГОСТ 19903-74		
				ВСт 3 ГОСТ 14637-89		
				200×300		
Б4		3	Б14Д053.002	Балка	2	8,6кг
				Швеллер 14 ГОСТ 8240-89		
				ВСт 3 ГОСТ 535-88		
				L=692		
Б4		4	Б14Д053.003	Балка	2	20,2кг
				Швеллер 14 ГОСТ 8240-89		
				ВСт 3 ГОСТ 535-88		
				L=1640		
Б4		5	Б14Д053.004	Пабкас	4	9,72кг
				Уголок Б-63×63×6 ГОСТ 8509-86		
				ВСт 3 ГОСТ 535-88		
				L=1700		
Б4		6	Б14Д053.005	Переладина	2	8,81кг
				Уголок Б-63×63×6 ГОСТ 8509-86		
				ВСт 3 ГОСТ 535-88		
				L=1540		

Изм.	Лист	№ докум.	Подп.	Дата
Разраб.		Гончаренко		
Пров.		Извекова		
Нач. отд.		Григорьянц		
Н. контр.		Амбрас		
Утв.				

Б14Д053.000

Опора блока

Лит.	Лист	Листов
И	1	2

Харьковский САНТЕХПРОЕКТ

Формат А4

Формат	Зона	Поз.	Обозначение	Наименование	Кол.	Примеч.
Б4		7	Б14Д053.006	Стойка	4	22,63кг
				Швеллер 14 ГОСТ 8240-89		
				ВСт 3 ГОСТ 535-88		
				L=1840		
А4		8	Б14Д053.007	Косынка	8	
А4		9	Б14Д053.008	Косынка	8	
Б4		10	Б14Д053.009	Плита	4	10,2кг
				Лист 10 ГОСТ 19903-74		
				ВСт 3 ГОСТ 14637-89		
				360×360		
Б4		11	Б14Д053.011	Балка	2	9,84кг.
				Швеллер 14 ГОСТ 8240-89		
				ВСт 3 ГОСТ 535-88		
				L=800		
Б4		12	Б14Д053.012	Балка	2	6,53кг.
				Швеллер 14 ГОСТ 8240-89		
				ВСт 3 ГОСТ 535-88		
				L=460		

Изм.	Лист	№ докум.	Подп.	Дата

Б14Д053.000

Лист 2

Альбом 18, ч. 2

Б14Д053.007

25 √(√)

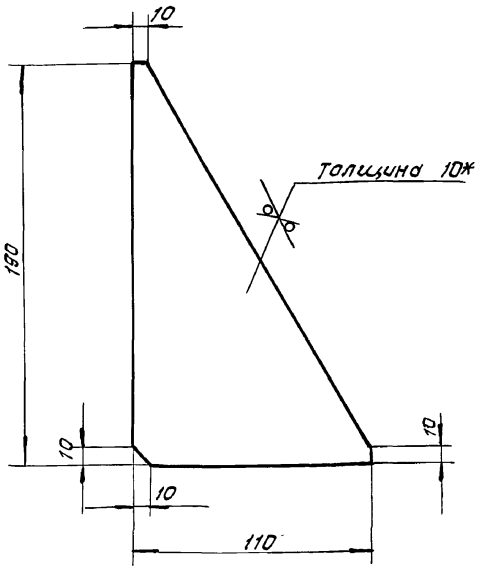

1. ± IT16/2.

2.* Размер для справки.

Изм.	Лист	№ докум.	Подп.	Дата
Разраб.		Гончаренко		
Пров.		Извекова		
Т. контр.		Севрюков		
Нач. отд.		Григорьянц		
Н. контр.		Амбрас		
Утв.				

Б14Д053.007

Косынка

Лит.	Масса	Масштаб
И	0,8	1:2
Лист	Листов 1	

Лист 10 ГОСТ 19903-74 / ВСт3 ГОСТ 14637-89

Харьковский САНТЕХПРОЕКТ

Формат А4

Б14Д053.008

25 √(√)

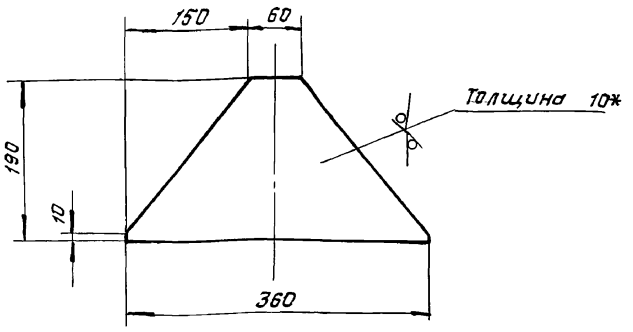

1. ± IT16/2

2.* Размер для справки

Изм.	Лист	№ докум.	Подп.	Дата
Разраб.		Гончаренко		
Пров.		Извекова		
Т. контр.		Севрюков		
Нач. отд.		Григорьянц		
Н. контр.		Амбрас		
Утв.				

Б14Д053.008

Косынка

Лит.	Масса	Масштаб
И	3,13	1:5
Лист	Листов 1	

Лист 10 ГОСТ 19903-74 / ВСт3 ГОСТ 14637-89

Харьковский САНТЕХПРОЕКТ

Формат А4

Б14Д054.000СБ

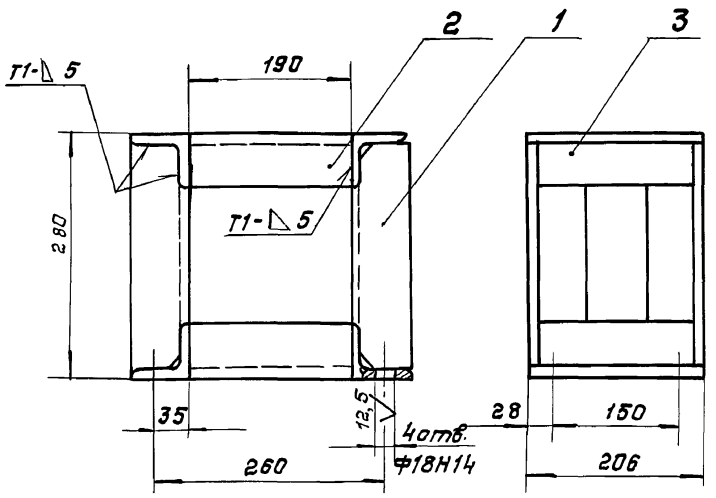

1. Сварку производить электродами Э-42 ГОСТ 9467-75 сварные швы по ГОСТ 5264-80.
2. Неуказанные предельные отклонения размеров ± IT16/2
3. Кромки реза деталей Б4 - 25 √

Изм.	Лист	№ докум.	Подп.	Дата
Разраб.		Гончаренко		
Пров.		Извекова		
Т. контр.		Севрюков		
Нач. отд.		Григорьянц		
Н. контр.		Амбрас		
Утв.				

Б14Д054.000СБ

Рама

Сборочный чертеж.

Лит.	Масса	Масштаб
И	16,5	1:5
Лист	Листов 1	

Харьковский САНТЕХПРОЕКТ

Формат А4

Формат	Зона	Поз.	Обозначение	Наименование	Кол.	Примеч.
				Документация		
А4			Б14Д054.000СБ	Сборочный чертеж		
				Детали		
А4		1	Б14Д054.001	Стойка	4	
Б4		2	Б14Д054.002	Балка	4	1,1 кг
				Уголок Б-63×63×6 ГОСТ 8509-86		
				ВСт3 ГОСТ 535-88		
				L = 190		
Б4		3	Б14Д054.003	Балка	4	1,14 кг
				Уголок Б-63×63×6 ГОСТ 8509-86		
				ВСт3 ГОСТ 535-88		
				L = 206		

Изм.	Лист	№ докум.	Подп.	Дата
Разраб.		Гончаренко		
Пров.		Извекова		
Нач. отд.		Григорьянц		
Н. контр.		Амбрас		
Утв.				

Б14Д054.000

Рама

Лит.	Лист	Листов
И		1

Харьковский САНТЕХПРОЕКТ

Формат А4

Альбом 18, ч. 2

Б16Е681.000СБ

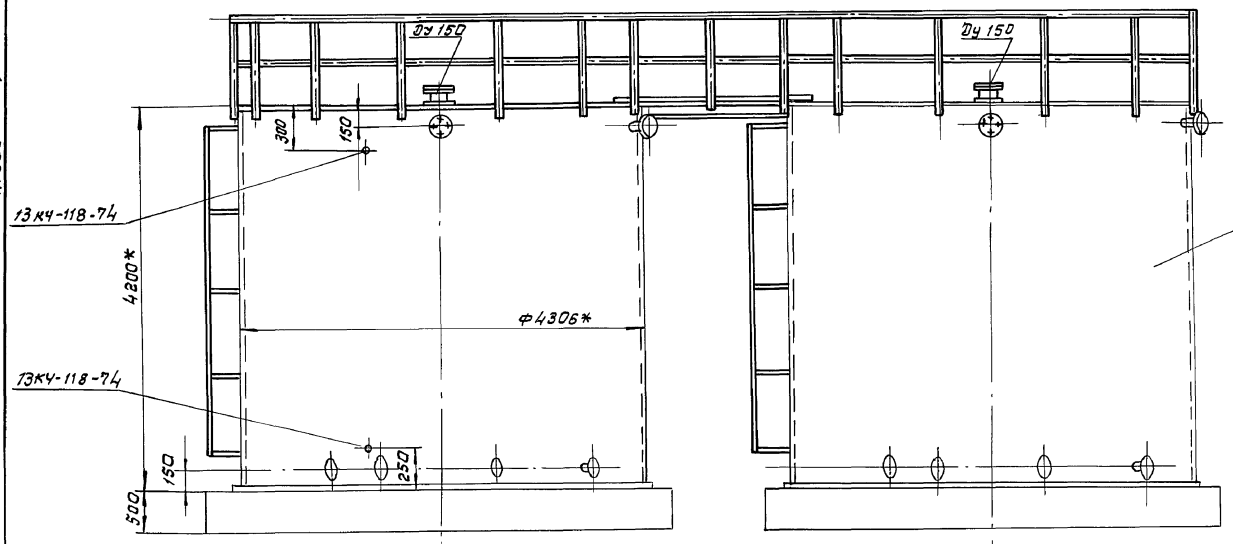

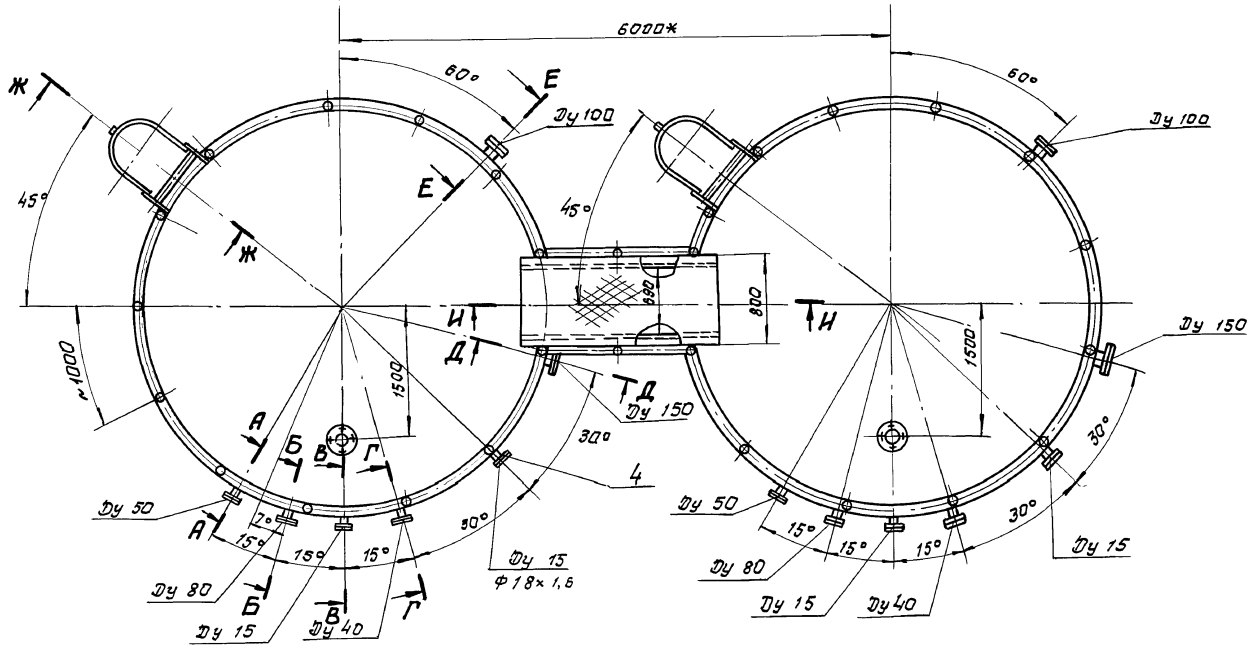

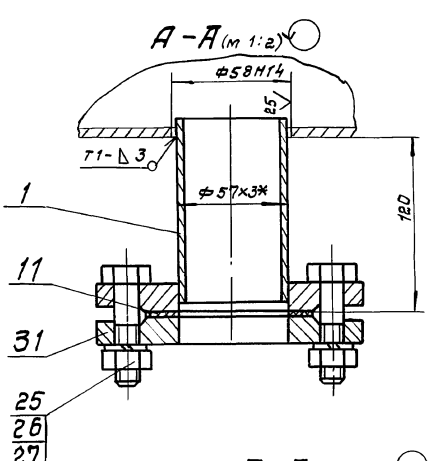

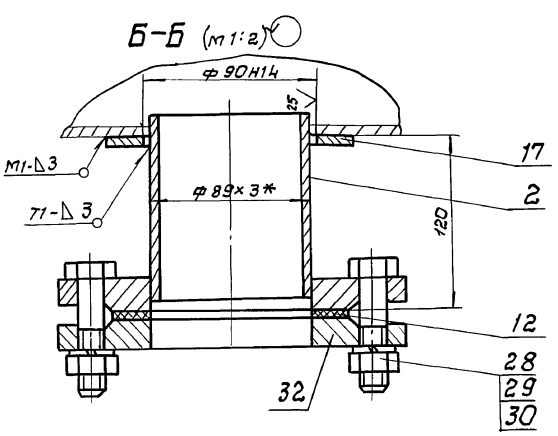

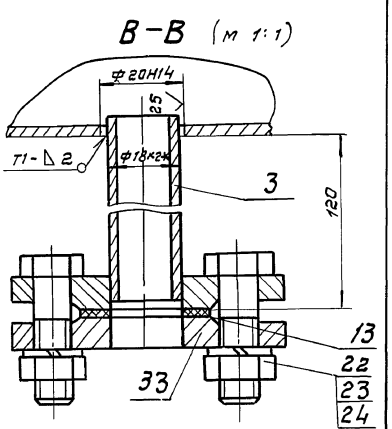

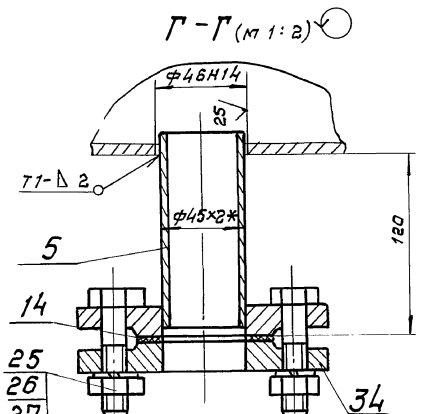

1. сварку производить электродами э-42 гост 9467-75. сварные швы по гост 5264-80.
2. Неуказанные предельные отклонения размеров $\pm \frac{IT16}{2}$.
3. Кромки реза деталей 64-$\frac{25}{\vee}$.
4. *Размеры для справки.

Изм.	Лист	№ докум.	Подп.	Дата	Б16Е681.000СБ		
Разраб.		Гончаренко			Оборудование баков. Сборочный чертеж.	Лит.	Масса	Масштаб
Провер.		Узбекова				И	632,0	1:40
Т.контр.		Севрюков				Лист 1	Листов 2	
Нач.отд.		Григорьянц				Харьковский САНТЕХПРОЕКТ		
Н.контр.		Амбрас						
Утв.								

Инв.№ подл. | Подп. и дата | Взам.инв.№ | Инв.№ дубл. | Подп. и дата

Альбом 18, ч. 2

Б16Е681.000СБ

Инв. № подл. | Подп. и дата | Взам. инв. № | Инв. № дубл. | Подп. и дата

Д-Д (м 1:2)

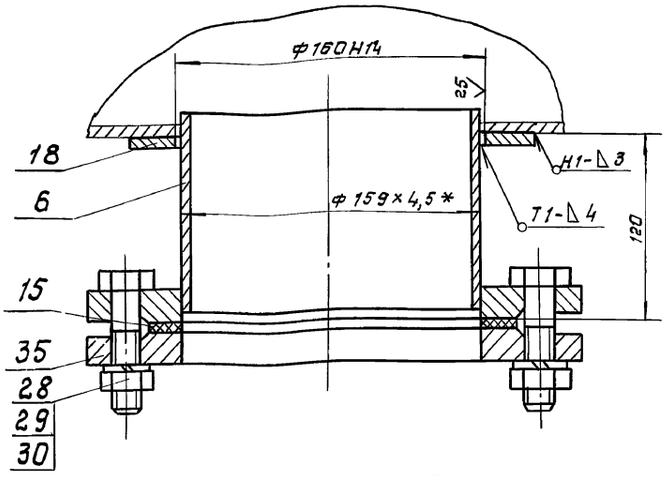

Е-Е (м 1:2)

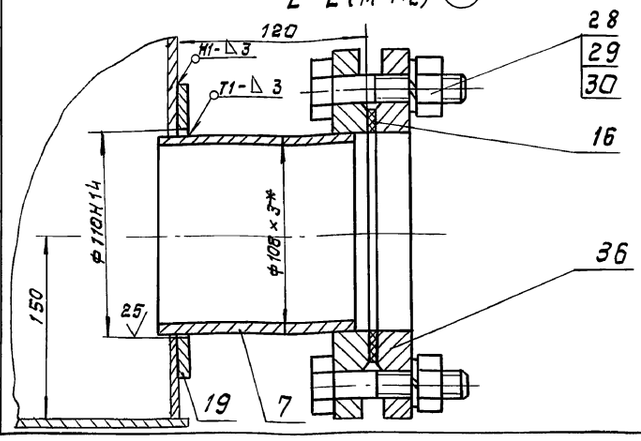

Ж-Ж (м 1:10)

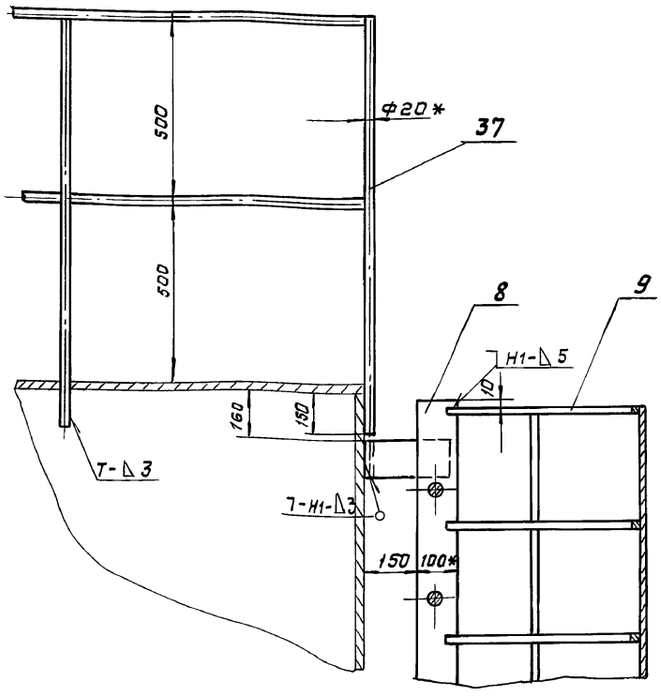

И-И (м 1:5)

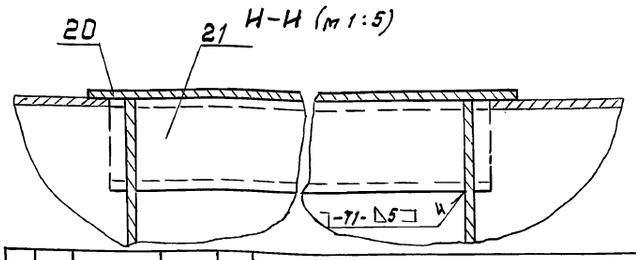

Изм.	Лист	№ докум.	Подп.	Дата	Б16Е681.000СБ	Лист 2

Формат А3

Формат	Зона	Поз.	Обозначение	Наименование	Кол.	Примеч.
				Документация		
*			Б16Е681.000СБ	Сборочный чертеж		А2; А3
А3			Б16Е681.000 ВП	Ведомость покупных изделий		
				Сборочные единицы		
А4		1	Б16Е681.010	Патрубок	2	
А4		2	Б16Е681.010-01	Патрубок	2	
		3	Б16Е681.010-02	Патрубок	2	
		4	Б16Е681.010-03	Патрубок	2	
		5	Б16Е681.010-04	Патрубок	2	
		6	Б16Е681.010-05	Патрубок	4	
		7	Б16Е681.010-06	Патрубок	2	
А4		8	Б16Е681.020	Лестница	2	
А4		9	Б16Е681.030	Ограждение	2	
				Детали		
А4		11	Б16Е681.001	Прокладка	2	
		12	Б16Е681.001-01	Прокладка	2	
		13	Б16Е681.001-02	Прокладка	4	
		14	Б16Е681.001-03	Прокладка	2	
		15	Б16Е681.001-04	Прокладка	4	
		16	Б16Е681.001-05	Прокладка	2	
А4		17	Б16Е681.002	Накладка	2	
		18	Б16Е681.002-01	Накладка	4	
		19	Б16Е681.002-02	Накладка	2	
Б4		20	Б16Е681.003	Настил	1	39,5кг

Изм.	Лист	№ докум.	Подп.	Дата	Б16Е681.000		
Разраб.	Ганчаренко					Лит.	Лист 1	Листов 2
Пров.	Извекова				Оборудование баков			
Нач.отд.	Григорьянц					Харьковский САНТЕХПРОЕКТ	
Н.контр.	Ямбрас						
Утв.							

Формат А4

Формат	Зона	Поз.	Обозначение	Наименование	Кол.	Примеч.
				Лист ПВ5 10×800×2000		
				б=5 ГОСТ 8706-78		
Б4		21	Б16Е681.004	Балка	2	18,2кг
				Швеллер 12 ГОСТ 8240-89		
				Ст 3 ГОСТ 535-88		
				ℓ=1750		
				Стандартные изделия		
		22		Болт М10×40.58 ГОСТ 7798-70	16	
		23		Гайка М10.5 ГОСТ 5915-70	16	
		24		Шайба 10.65Г ГОСТ 6402-70	16	
		25		Болт М12×55.58 ГОСТ 7798-70	16	
		26		Гайка М12.5 ГОСТ 5915-70	16	
		27		Шайба 12.65Г ГОСТ 6402-70	16	
		28		Болт М16×65.58 ГОСТ 7798-70	32	
		29		Гайка М16.5 ГОСТ 5915-70	32	
		30		Шайба 16.65Г ГОСТ 6402-70	32	
		31		Фланец 1-50-6 Ст 25 ГОСТ 12820-80	2	
		32		Фланец 1-80-6 Ст 25 ГОСТ 12820-80	2	
		33		Фланец 1-15-6 Ст 25 ГОСТ 12820-80	4	
		34		Фланец 1-40-6 Ст 25 ГОСТ 12820-80	2	
		35		Фланец 1-150-6 Ст 25 ГОСТ 12820-80	4	
		36		Фланец 1-100-6 Ст 25 ГОСТ 12820-80	2	
				Материалы		
		37		Круг В-20 ГОСТ 2590-88 Ст.3 ГОСТ 535-88	п.м.	90,0

Изм.	Лист	№ докум.	Подп.	Дата	Б16Е681.000	Лист 2

25030-24 28

Формат А4

Альбом 18, ч. 2

№ строки	Наименование	Обозначение документа на поставку	Поставщик	Куда входит (обозначение)	Количество: на изделие	в комплекты	на регулир.	всего	Примечание
1	Фланец 1-15-6 Ст 25	ГОСТ 12820-80			8			8	
2	Фланец 1-40-6 Ст 25	—"—			4			4	
3	Фланец 1-50-6 Ст 25	—"—			4			4	
4	Фланец 1-80-6 Ст 25	—"—			4			4	
5	Фланец 1-100-6 Ст 25	—"—			4			4	
6	Фланец 1-150-6 Ст 25	ГОСТ 12820-80			8			8	
7									
8	Болт М10×40.58	ГОСТ 7798-70			16			16	
9	Болт М12×55.58	—"—			16			16	
10	Болт М16×65.58	ГОСТ 7798-70			32			32	
11									
12	Гайка М10.5	ГОСТ 5915-70			16			16	
13	Гайка М12.5	—"—			16			16	
14	Гайка М16.5	ГОСТ 5915-70			32			32	
15									
16	Шайба 10.651	ГОСТ 6402-70			16			16	
17	Шайба 12.651	—"—			16			16	
18	Шайба 16.651	ГОСТ 6402-70			32			32	
19									
20									
21									
22									
23									
24									

Инв. № подл. | Подп. и дата | Взам. инв. № | Инв. № дубл. | Подп. и дата

Изм.	Лист	№ докум.	Подп.	Дата
Разраб.		Гончаренко		
Пров.		Извекова		
Нач. отд.		Григорьянц		
Н. контр.		Амбрас		
Утв.				

Б16Е681.000 ВП

Оборудование баков.

Ведомость покупных изделий.

Лит.	Лист	Листов
Н		1

Харьковский САНТЕХПРОЕКТ

формат А3

Б16Е681.001

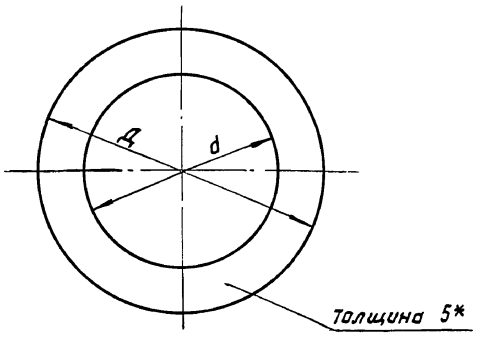

Обозначение	Д	d	Масса
Б16Е681.001	90	57	0,03
—01	128	90	0,05
—02	40	18	0,001
—03	80	45	0,03
—04	202	160	0,1
—05	148	108	0,07

*Размер для справки.

Б16Е681.002

25 √(√)

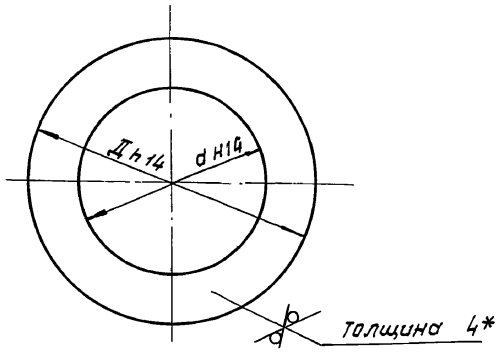

Обозначение	Д	d	Масса
Б16Е681.002	150	90	0,35
—01	250	160	0,9
—02	180	110	0,5

*Размер для справки.

Инв. № подл. | Подп. и дата | Взам. инв. № | Инв. № дубл. | Подп. и дата

Изм.	Лист	№ докум.	Подп.	Дата
Разраб.		Гончаренко		
Пров.		Извекова		
Т. контр.		Севрюков		
Нач. отд.		Григорьянц		
Н. контр.		Амбрас		
Утв.				

Б16Е681.001

Прокладка

Лит.	Масса	Масштаб
Н	см.	—

Лист | Листов 1

Паронит ПОН-5 ГОСТ 481-80

Харьковский САНТЕХПРОЕКТ

формат А4

Инв. № подл. | Подп. и дата | Взам. инв. № | Инв. № дубл. | Подпись и дата

Изм.	Лист	№ докум.	Подп.	Дата
Разраб.		Гончаренко		
Пров.		Извекова		
Т. контр.		Севрюков		
Нач. отд.		Григорьянц		
Н. контр.		Амбрас		
Утв.				

Б16Е681.002

Накладка

Лит.	Масса	Масштаб
Н	см. табл.	—

Лист | Листов 1

Лист 4 ГОСТ 19903-74 / ВСТ 3 ГОСТ 14637-89

Харьковский САНТЕХПРОЕКТ

25030-24 29 формат А4

Альбом 18, ч. 2

Формат	Зона	Поз.	Обозначение	Наименование	Кол.	Примечание
				Документация		
А4			Б16Е681.010СБ	Сборочный чертеж		
				Переменные данные для исполнений		
				Б16Е681.010		
				Детали		
Б4		1	Б16Е681.005	Патрубок	1	0,5 кг
				Труба 57×3 ГОСТ 10704-76 / ВСт3сп5 ГОСТ 10705-80 / L=125		
				Стандартные изделия		
		2		Фланец 1-50-6 Ст 25 ГОСТ 12820-80	1	
				Б16Е681.010-01		
				Детали		
Б4		1	Б16Е681.006	Патрубок	1	0,8 кг
				Труба 89×3 ГОСТ 10704-76 / ВСт3сп5 ГОСТ 10705-80 / L=125		
				Стандартные изделия		
		2		Фланец 1-80-6 Ст.25 ГОСТ 12820-80	1	
				Б16Е681.010-02		
				Детали		
Б4		1	Б16Е681.007	Патрубок	1	0,1 кг
				Труба 18×2 ГОСТ 10704-76 / ВСт3сп5 ГОСТ 10705-80 / L=125		

Инв.№ подл. | Подп. и дата | Взам. инв.№ | Инв.№ дубл. | Подп. и дата

Изм.	Лист	№ докум.	Подп.	Дата
Разраб.	Гончаренко			
Пров.	Извекова			
Нач.отд.	Григорьянц			
Н. контр.	Амбрас			
Утв.				

Б16Е681.010

Патрубок

Лит.	Лист	Листов
И	1	2

Харьковский САНТЕХПРОЕКТ

Формат А4

Формат	Зона	Поз.	Обозначение	Наименование	Кол.	Примечание
				Стандартные изделия		
		2		Фланец 1-15-6 Ст 25 ГОСТ 12820-80	1	
				Б16Е681.010-03		
				Детали		
Б4		1	Б16Е681.008	Патрубок	1	0,09 кг
				Труба 18×1,6 ГОСТ 10704-76 / ВСт3сп5 ГОСТ 10705-80 / L=125		
				Стандартные изделия		
		2		Фланец 1-15-6 Ст 25 ГОСТ 12820-80	1	
				Б16Е681.010-04		
				Детали		
Б4		1	Б16Е681.009	Патрубок	1	0,27 кг
				Труба 45×2 ГОСТ 10704-76 / ВСт3сп5 ГОСТ 10705-80 / L=125		
				Стандартные изделия		
		2		Фланец 1-40-6 Ст 25 ГОСТ 12820-80	1	
				Б16Е681.010-05		
				Детали		
Б4		1	Б16Е681.011	Патрубок	1	2,14 кг.
				Труба 159×4,5 ГОСТ 10704-76 / ВСт3сп5 ГОСТ 10705-80 / L=125		
				Стандартные изделия		
		2		Фланец 1-150-6 Ст 25 ГОСТ 12820-80	1	

Инв.№ подл. | Подп. и дата | Взам. инв.№ | Инв.№ дубл. | Подп. и дата

Изм.	Лист	№ докум.	Подп.	Дата

Б16Е681.010

Лист 2

Формат А4

Б16Е681.010СБ

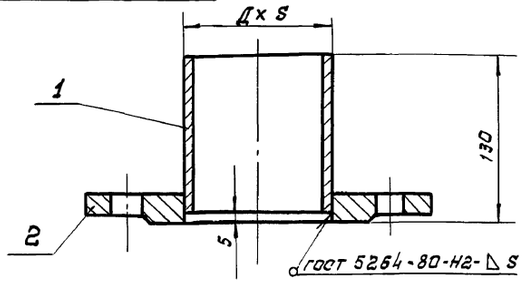

Обозначение	Д×S	Масса
Б16Е681.010	57×3	1,9
-01	89×3	3,3
-02	18×2	0,45
-03	18×1,6	0,43
-04	45×2	1,6
-05	159×4,5	6,8
-06	108×3	3,9

1. Сварку производить электродами Э-42 ГОСТ 9467-75.
2. $\pm \frac{IT16}{2}$.
3. Кромки реза детали Б4 - $\sqrt{25}$.

Инв.№ подл. | Подп. и дата | Взам. инв.№ | Инв.№ дубл. | Подп. и дата

Изм.	Лист	№ докум.	Подп.	Дата
Разраб.	Гончаренко			
Пров.	Извекова			
Т. контр.	Севрюков			
Нач.отд.	Григорьянц			
Н. контр.	Амбрас			
Утв.				

Б16Е681.010СБ

Патрубок

сборочный чертеж

Лит.	Масса	Масшт.
И	см. табл.	—

Лист | Листов 1

Харьковский САНТЕХПРОЕКТ

Формат А4

Формат	Зона	Поз.	Обозначение	Наименование	Кол.	Примечание
				Б16Е681.010-06		
				Детали		
Б4		1	Б16Е681.012	Патрубок	1	0,97 кг
				Труба 108×3 ГОСТ 10704-76 / ВСт3сп5 ГОСТ 10705-80 / L=125		
				Стандартные изделия		
		2		Фланец 1-100-6 Ст 25 ГОСТ 12820-80	1	

Инв.№ подл. | Подп. и дата | Взам. инв.№ | Инв.№ дубл. | Подп. и дата

Изм.	Лист	№ докум.	Подп.	Дата

Б16Е681.010

Лист 3

Б16Е681.020СБ

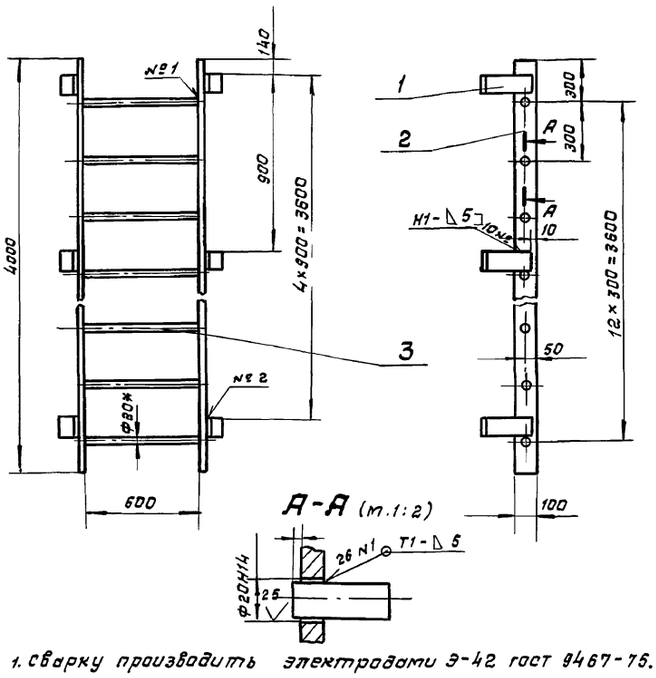

1. Сварку производить электродами Э-42 ГОСТ 9467-76. Сварные швы по ГОСТ 5264-80.
2. Неуказанные предельные отклонения размеров $\pm \frac{IT16}{2}$.
3. Кромки реза деталей Б4 - $\overset{25}{\vee}$
4. *Размер для справки.

Изм.	Лист	№ докум.	Подп.	Дата
Разраб.		Гончаренко		
Пров.		Извекова		
Т. контр.		Севрюков		
Нач. отд.		Григорьянц		
Н. контр.		Амбрас		
Утв.				

Лестница

Сборочный чертеж

Лит.	Масса	Масштаб
И	100,0	1:20
Лист	Листов 1	

Харьковский САНТЕХПРОЕКТ

Б16Е681.020СБ

Формат А4

Б16Е681.030СБ

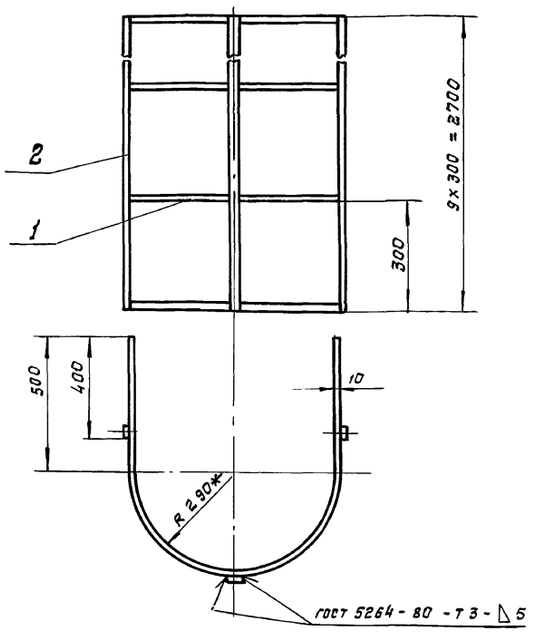

1. Сварку производить электродами Э-42 ГОСТ 9467-75.
2. $\pm \frac{IT16}{2}$.
3. Кромки реза детали Б4 - $\overset{25}{\vee}$.
4. *Размеры для справки.

Изм.	Лист	№ докум.	Подп.	Дата
Разраб.		Гончаренко		
Пров.		Извекова		
Т. контр.		Севрюков		
Нач. отд.		Григорьянц		
Н. контр.		Амбрас		
Утв.				

Ограждение

Сборочный чертеж.

Лит.	Масса	Масштаб
И	30,3	1:10
Лист	Листов 1	

Харьковский САНТЕХПРОЕКТ

Б16Е681.030СБ

Формат А4

Формат	Зона	Поз.	Обозначение	Наименование	Кол.	Примеч.
				Документация		
А4			Б16Е681.020СБ	Сборочный чертеж		
				Детали		
А4		1	Б16Е681.013	Кронштейн	10	
Б4		2	Б16Е681.014	Стойка	2	25,1кг
				Полоса 8×100 ГОСТ 103-76		
				Вст3 ГОСТ 535-88		
				L=4000		
Б4		3	Б16Е681.015	Ступень	13	1,51кг.
				Круг В-20 ГОСТ 2590-88		
				Вст3 ГОСТ 535-88		
				L=626		

Изм.	Лист	№ докум.	Подп.	Дата
Разраб.		Гончаренко		
Пров.		Извекова		
Нач. отд.		Григорьянц		
Н. контр.		Амбрас		
Утв.				

Лестница

Лит.	Лист	Листов
И		1

Харьковский САНТЕХПРОЕКТ

Б16Е681.020

Формат А4

Формат	Зона	Поз.	Обозначение	Наименование	Кол.	Примеч.
				Документация		
А4			Б16Е681.030СБ	Сборочный чертеж		
				Детали		
А4		1	Б16Е681.016	Петля	10	
Б4		2	Б16Е681.017	Стойка	3	5,07кг
				Полоса 6×40 ГОСТ 103-76		
				Вст3 ГОСТ 535-88		
				L=2700		

Изм.	Лист	№ докум.	Подп.	Дата
Разраб.		Гончаренко		
Пров.		Извекова		
Нач. отд.		Григорьянц		
Н. контр.		Амбрас		
Утв.				

Ограждение

Лит.	Лист	Листов
И		1

Харьковский САНТЕХПРОЕКТ

Б16Е681.030

Формат А4

Альбом 18.4.2

Б15М155.003

25 V(V)

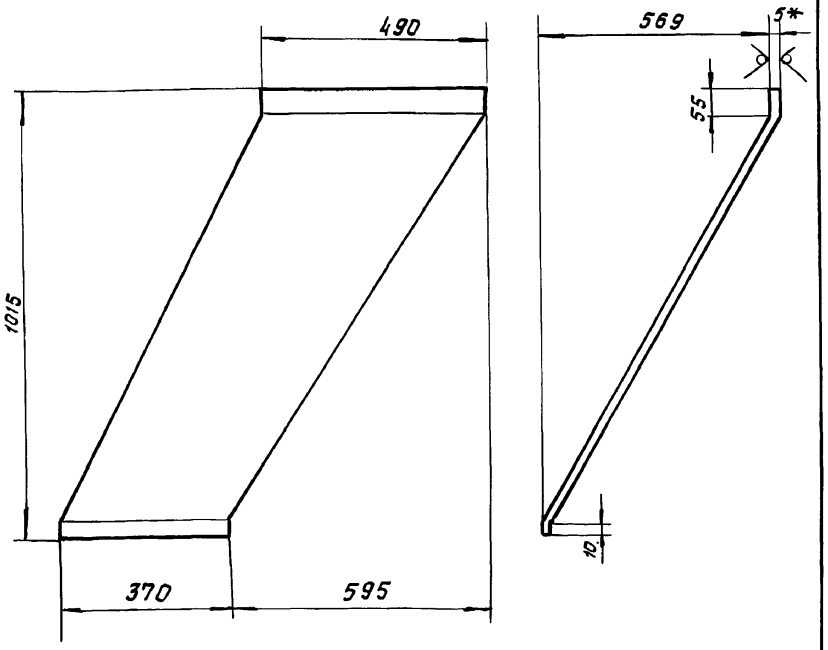

1. Длина развертки – 1172 мм
2. $\pm \frac{IT16}{2}$.
3. *Размер для справки.

Изм.	Лист	№ докум.	Подп.	Дата
Разраб.		Гончаренко		
Пров.		Извекова		
Т.контр.		Себрюков		
Нач.отд.		Григорьянц		
Н.контр.		Амбрас		
Утв.				

Б15М155.003

Стенка

Лит.	Масса	Масштаб
И	20,7	1:10

Лист 5 ГОСТ 19903-74
ВСт3 ГОСТ 14637-89

Харьковский САНТЕХПРОЕКТ

Формат А4

Подп. и дата | Инв.№ подл. | Взам.инв.№ | Инв.№ дубл. | Подп. и дата

77

Б16Е681.016

25 V(V)

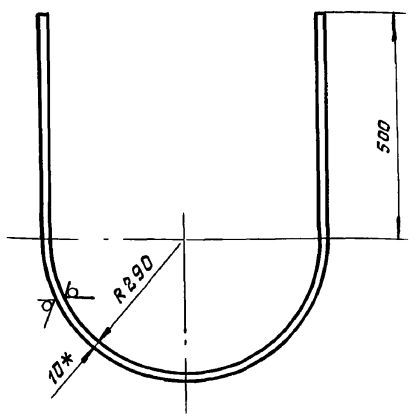

1. Длина развертки – 1926 мм.
2. $\pm \frac{IT16}{2}$.
3. *Размер для справки.

Изм.	Лист	№ докум.	Подп.	Дата
Разраб.		Гончаренко		
Пров.		Извекова		
Т.контр.		Себрюков		
Нач.отд.		Григорьянц		
Н.контр.		Амбрас		
Утв.				

Б16Е681.016

Петля

Лит.	Масса	Масштаб
И	1:5	1:10

Квадрат 10 ГОСТ 2591-88
ВСт3 ГОСТ 535-88

Харьковский САНТЕХПРОЕКТ

Формат А4

Подп. и дата | Инв.№ подл. | Взам.инв.№ | Инв.№ дубл. | Подп. и дата

Формат	Зона	Поз.	Обозначение	Наименование	Кол.	Примеч.
				Документация		
А3			Б15М155.000СБ	Сборочный чертеж		
				Детали		
Б4		1	Б15М155.001	Балка	2	3,0кг
				Уголок Б-63×63×5 ГОСТ 8509-86		
				ВСт3 ГОСТ 535-88		
				L=626		
Б4		2	Б15М155.002	Балка	2	4,81кг
				Уголок Б-63×63×5 ГОСТ 8509-86		
				ВСт3 ГОСТ 535-88		
				L=1000		
А4		3	Б15М155.003	Стенка	1	
А4		4	Б15М155.004	Стенка	1	
А4		5	Б15М155.005	Стенка	1	
А4		6	Б15М155.006	Стенка	1	

Изм.	Лист	№ докум.	Подп.	Дата
Разраб.		Гончаренко		
Пров.		Извекова		
Нач.отд.		Григорьянц		
Н.контр.		Амбрас		
Утв.				

Б15М155.000

Желоб для угля

Лит.	Лист	Листов
Н		1

Харьковский САНТЕХПРОЕКТ

Формат А4

Подп. и дата | Инв.№ подл. | Взам.инв.№ | Инв.№ дубл. | Подп. и дата

Формат	Зона	Поз.	Обозначение	Наименование	Кол.	Примеч.
				Документация		
А3			Б15М156.000СБ	Сборочный чертеж		
				Детали		
Б4		1	Б15М156.001	Балка	2	3,0кг
				Уголок Б-63×63×5 ГОСТ 8509-86		
				ВСт3 ГОСТ 535-88		
				L=626		
Б4		2	Б15М156.002	Балка	2	4,81кг
				Уголок Б-63×63×5 ГОСТ 8509-86		
				ВСт3 ГОСТ 535-88		
				L=1000		
А4		3	Б15М155.006	Стенка	1	
А4		4	Б15М156.003	Стенка	1	
А4		5	Б15М156.004	Стенка	1	
А4		6	Б15М156.005	Стенка	1	

Изм.	Лист	№ докум.	Подп.	Дата
Разраб.		Гончаренко		
Пров.		Извекова		
Нач.отд.		Григорьянц		
Н.контр.		Амбрас		
Утв.				

Б15М156.000

Желоб для угля

Лит.	Лист	Листов
Н		1

Харьковский САНТЕХПРОЕКТ

Формат А4

615М155.000СБ

Альбом 18, ч.2

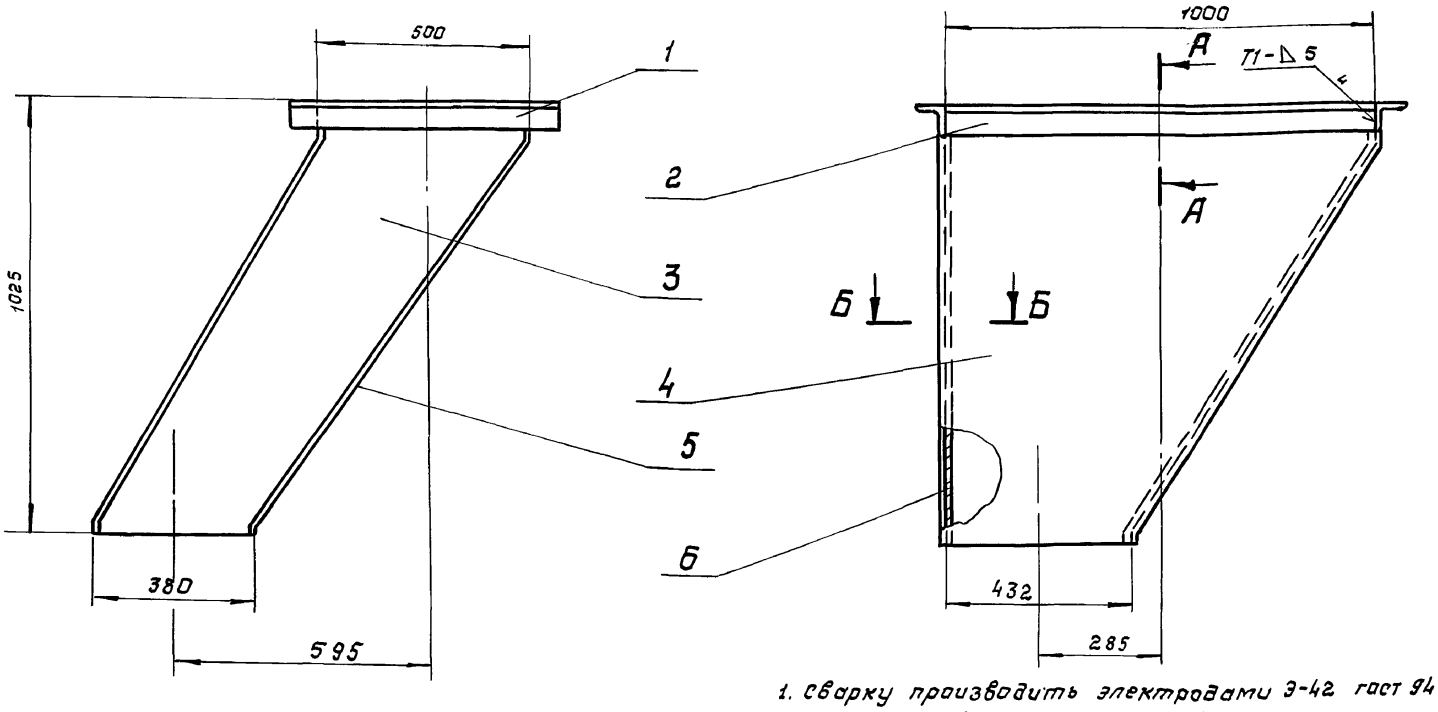

А-А (м 1:2)

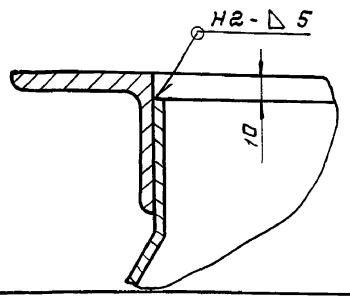

Б-Б (м 1:2)

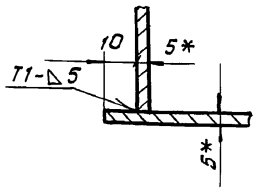

1. Сварку производить электродами Э-42 ГОСТ 9467-75. сварные швы по ГОСТ 5264-80.
2. $\pm \frac{IT16}{2}$.
3. Кромки реза деталей Б4-$\sqrt{25}$.
4. *Размеры для справки.

Изм.	Лист	№ докум.	Подп.	Дата
Разраб.		Гончаренко		
Пров.		Извекова		
Т. контр.		Севрюков		
Нач. отд.		Григорьянц		
Н. контр.		Амброс		
Утв.				

615М155.000СБ

Желоб для угла

Сборочный чертеж.

Лит.	Масса	Масштаб
И	125,0	1:10

Лист | Листов 1

Харьковский САНТЕХПРОЕКТ

Формат А3

Инв.№ подл. | Подп. и дата | Взам. инв.№ | Инв.№ дубл. | Подп. и дата

615М156.000СБ

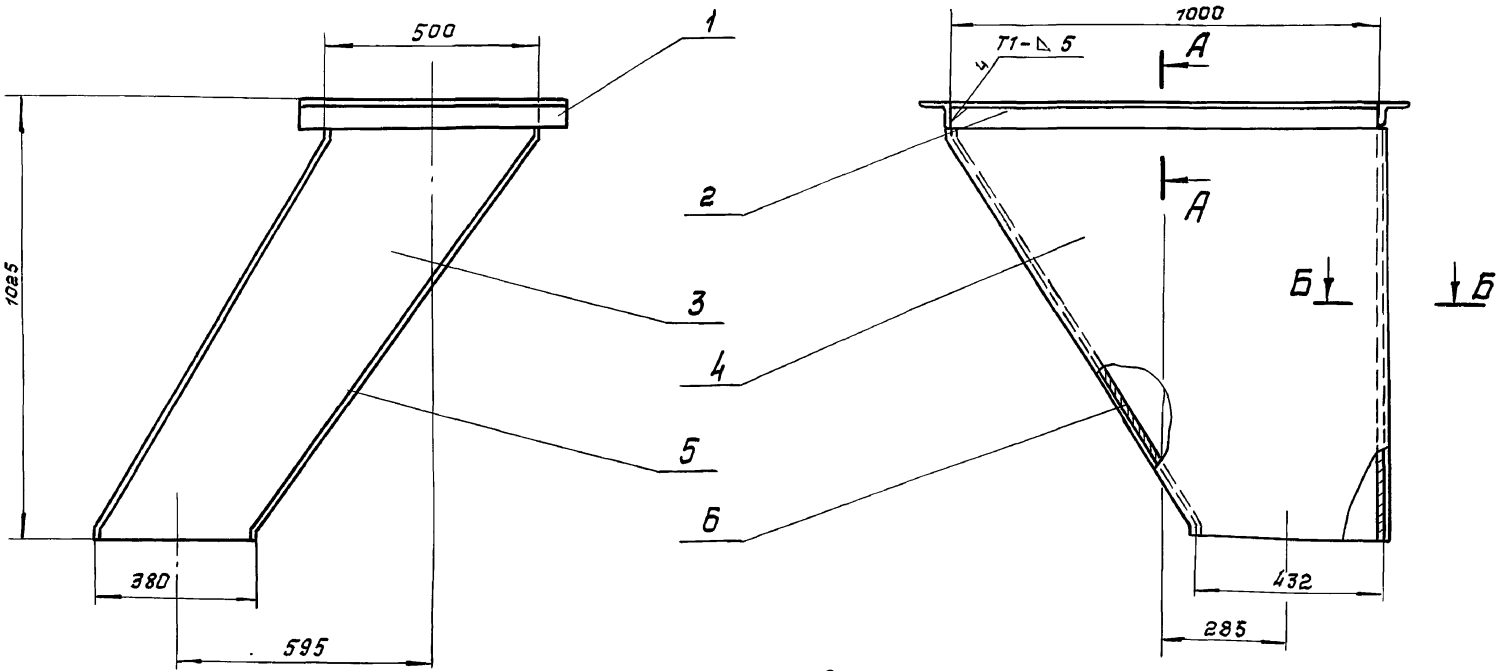

А-А (м 1:2)

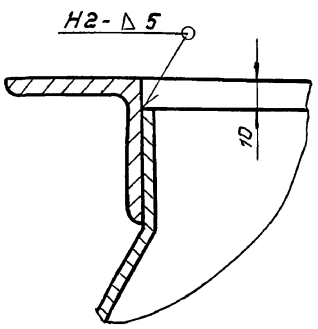

Б-Б (м 1:2)

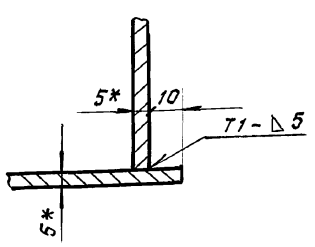

1. Сварку производить электродами Э-42 ГОСТ 9467-75, сварные швы по ГОСТ 5264-80.
2. $\pm \frac{IT16}{2}$.
3. Кромки реза деталей Б4-$\sqrt{25}$.
4. *Размеры для справки.

Изм.	Лист	№ докум.	Подп.	Дата
Разраб.		Гончаренко		
Пров.		Извекова		
Т. контр.		Севрюков		
Нач. отд.		Григорьянц		
Н. контр.		Амброс		
Утв.				

615М156.000СБ

Желоб для угла

Сборочный чертеж.

Лит.	Масса	Масштаб
И	125,0	1:10

Лист | Листов 1

Харьковский САНТЕХПРОЕКТ

Инв.№ подл. | Подп. и дата | Взам. инв.№ | Инв.№ дубл. | Подп. и дата

Альбом 18, ч.2

615М155.004

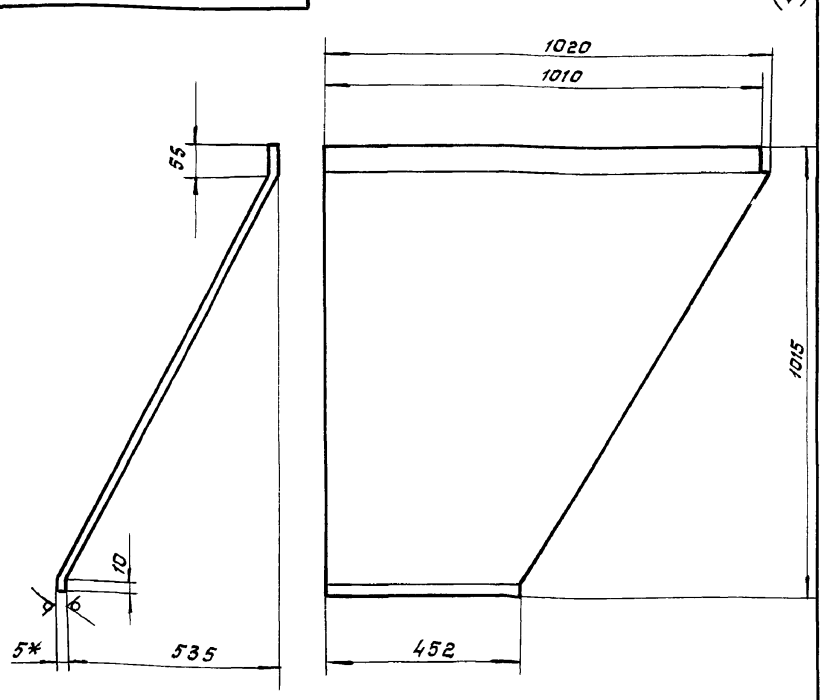

1. Длина развертки 1155 мм.
2. $\pm \frac{IT16}{2}$.
3. *Размер для справки.

Изм.	Лист	№ докум.	Подп.	Дата
Разраб.		Гончаренко		
Пров.		Извекова		
Т. контр.		Севрюков		
Нач. отд.		Григорьяны		
Н. контр.		Амбрас		
Утв.				

615М155.004

Стенка

Лит.	Масса	Масштаб
И	34,0	1:10
Лист	Листов 1	

Лист 5 ГОСТ 19903-74 / ВСт 3 ГОСТ 14637-89

Харьковский САНТЕХПРОЕКТ

Формат А4

Инв.№ подл. | Подп. и дата | Взам. инв.№ | Инв.№ дубл. | Подп. и дата

615М155.005

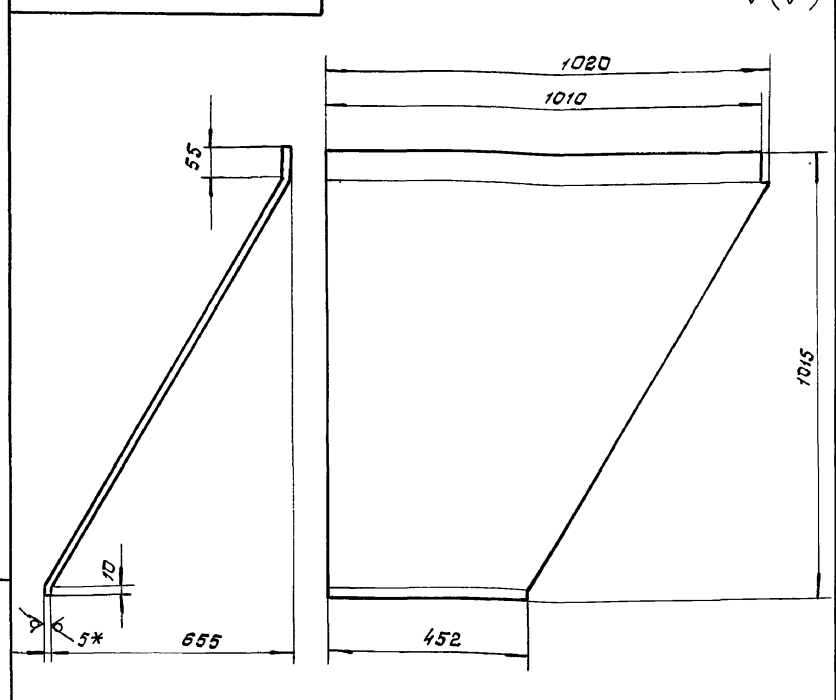

1. Длина развертки 1219мм
2. $\pm \frac{IT16}{2}$.
3. * Размер для справки.

Изм.	Лист	№ докум.	Подп.	Дата
Разраб.		Гончаренко		
Пров.		Извекова		
Т. контр.		Севрюков		
Нач. отд.		Григорьяны		
Н. контр.		Амбрас		
Утв.				

615М155.005

Стенка

Лит.	Масса	Масштаб
И	35,9	1:10
Лист	Листов 1	

Лист 5 ГОСТ 19903-74 / ВСт 3 ГОСТ 14637-89

Харьковский САНТЕХПРОЕКТ

Формат А4

Инв.№ подл. | Подп. и дата | Взам. инв.№ | Инв.№ дубл. | Подп. и дата

615М155.006

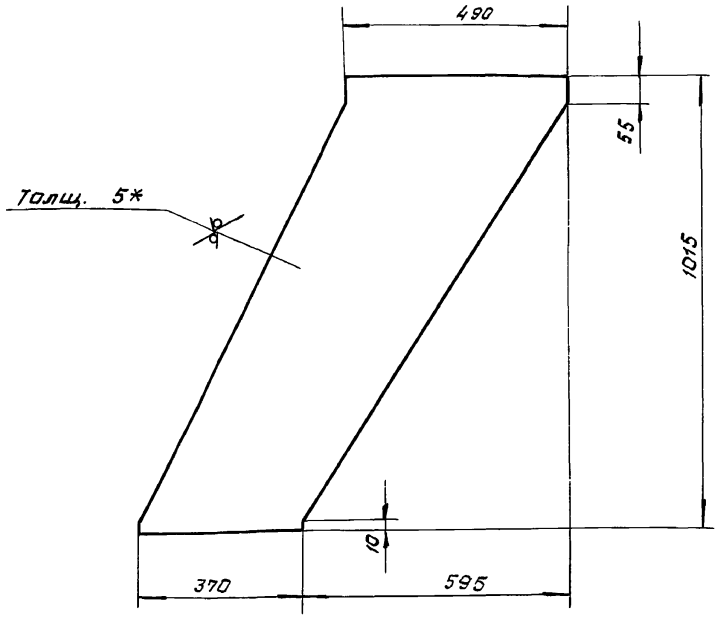

1. $\pm \frac{IT16}{2}$.
2. * Размер для справки.

Изм.	Лист	№ докум.	Подп.	Дата
Разраб.		Гончаренко		
Пров.		Извекова		
Т. контр.		Севрюков		
Нач. отд.		Григорьяны		
Н. контр.		Амбрас		
Утв.				

615М155.006

Стенка

Лит.	Масса	Масштаб
Н	17,9	1:10
Лист	Листов 1	

Лист 5 ГОСТ 19903-74 / ВСт 3 ГОСТ 14637-89

Харьковский САНТЕХПРОЕКТ

Формат А4

Инв.№ подл. | Подп. и дата | Взам. инв.№ | Инв.№ дубл. | Подп. и дата

615М156.003

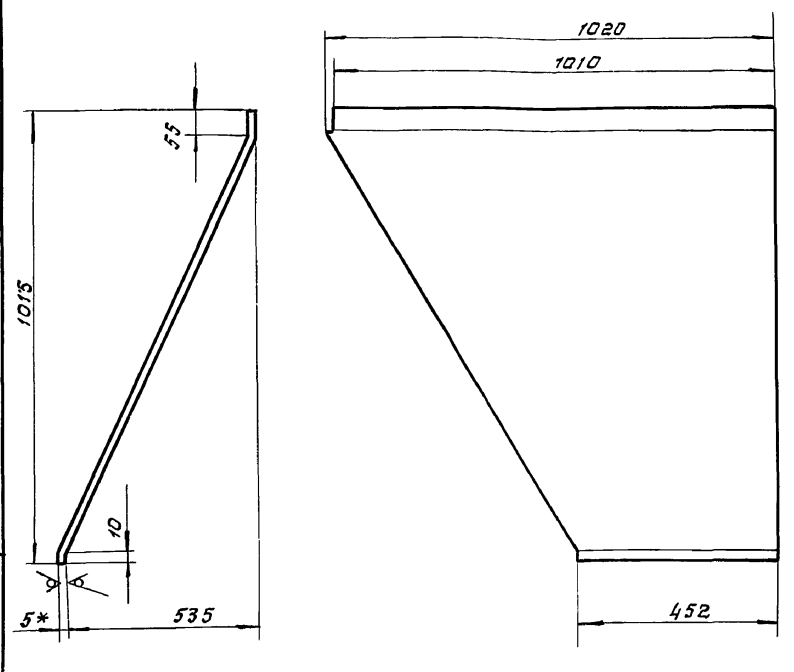

1. Длина развертки 1155мм.
2. $\pm \frac{IT16}{2}$
3. *Размер для справки.

Изм.	Лист	№ докум.	Подп.	Дата
Разраб.		Гончаренко		
Пров.		Извекова		
Т. контр.		Севрюков		
Нач. отд.		Григорьяны		
Н. контр.		Амбрас		
Утв.				

615М156.003

Стенка

Лит.	Масса	Масштаб
И	34,0	1:10
Лист	Листов 1	

Лист 5 ГОСТ 19903-74 / ВСт 3 ГОСТ 14637-89

Харьковский САНТЕХПРОЕКТ

Формат А4

Б15М156.004

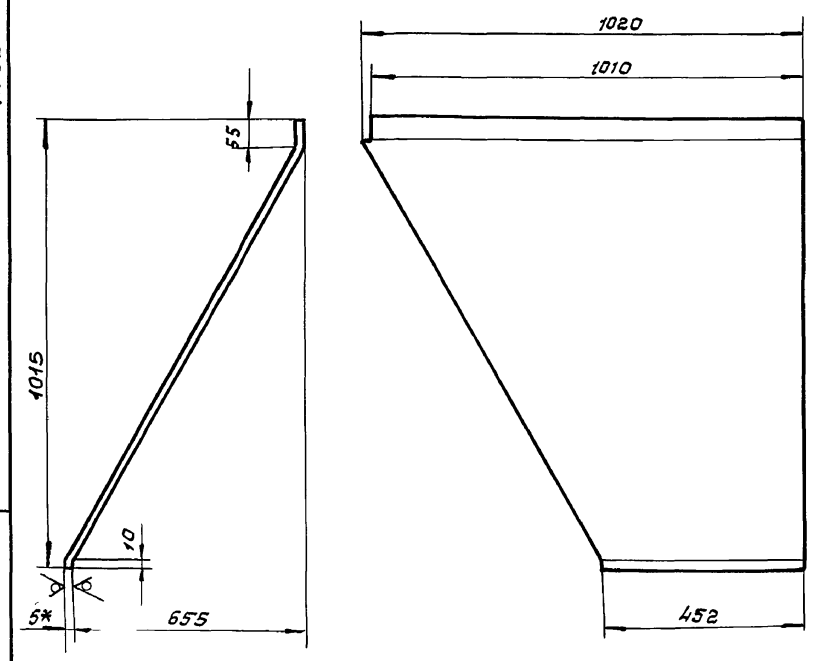

1. Длина развертки 1219мм.
2. $\pm \frac{IT16}{2}$.
3. *Размер для справки.

Изм.	Лист	№ докум.	Подп.	Дата	Б15М156.004			
Разраб.		Гончаренко			Стенка	Лит.	Масса	Масштаб
Пров.		Извекова				И	35,9	1:10
Т. контр.		Севрюков				Лист	Листов 1	
Нач. отд.		Григорьянц			Лист 5 ГОСТ 19903-74 / ВСт 3 ГОСТ 14637-89	Харьковский САНТЕХПРОЕКТ		
Н. контр.		Амбрас						
Утв.								

Инв. № подл. | Подп. и дата | Взам. инв. № | Инв. № дубл. | Подп. и дата

формат А4

Б15М156.005

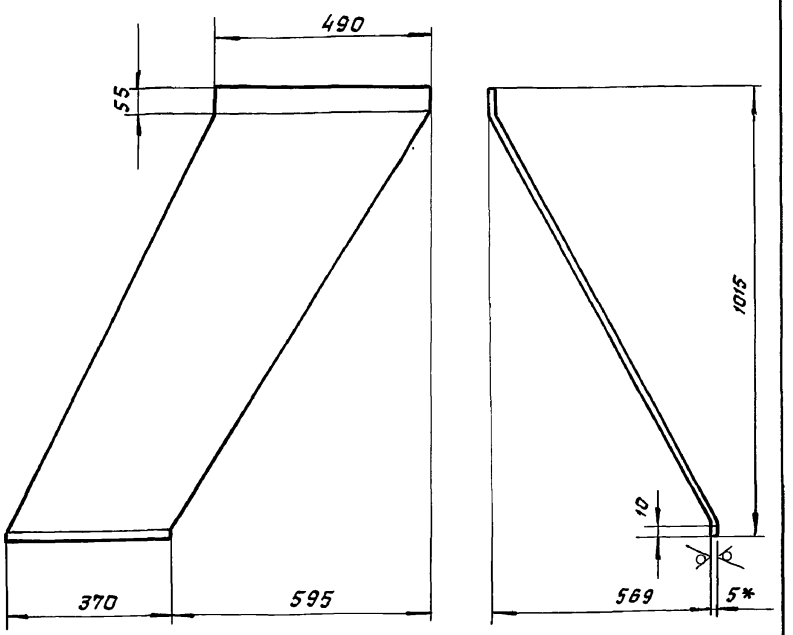

1. Длина развертки 1172мм.
2. $\pm \frac{IT16}{2}$
3. *Размер для справки.

Изм.	Лист	№ докум.	Подп.	Дата	Б15М156.005			
Разраб.		Гончаренко			Стенка	Лит.	Масса	Масштаб
Пров.		Извекова				И	20.7	1:10
Т. контр.		Севрюков				Лист	Листов 1	
Нач. отд.		Григорьянц			Лист 5 ГОСТ 19903-74 / ВСт 3 ГОСТ 14637-89	Харьковский САНТЕХПРОЕКТ		
Н. контр.		Амбрас						
Утв.								

Инв. № подл. | Подп. и дата | Взам. инв. № | Инв. № дубл. | Подп. и дата

формат А4

Б15М157.000

Формат	Зона	Поз.	Обозначение	Наименование	Кол.	Примеч.
				Документация		
А3			Б15М157.000СБ	Сборочный чертеж		
				Детали		
Б4		1	Б15М157.001	Балка	2	2,74кг
				Уголок Б-63×63×5 ГОСТ 8509-86		
				ВСт 3 ГОСТ 535-88		
				L=576		
Б4		2	Б15М157.002	Балка	2	5,77кг
				Уголок Б-63×63×5 ГОСТ 8509-86		
				ВСт 3 ГОСТ 535-88		
				L=1200		
А4		3	Б15М157.003	Стенка	2	
А4		4	Б15М157.004	Стенка	1	
А4		5	Б15М157.005	Стенка	1	

Изм.	Лист	№ докум.	Подп.	Дата	Б15М157.000			
Разраб.		Гончаренко			Шлакоспуск	Лит.	Лист	Листов
Провер.		Извекова				И		1
Нач. отд.		Григорьянц				Харьковский САНТЕХПРОЕКТ		
Н. контр.		Амбрас						
Утв.								

Инв. № подл. | Подп. и дата | Взам. инв. № | Инв. № дубл. | Подп. и дата

формат А4

Б15М158.010

Формат	Зона	Поз.	Обозначение	Наименование	Кол.	Примеч.
				Документация		
А4			Б15М158.010СБ	Сборочный чертеж		
				Детали		
Б4		1	Б15М158.001	Балка	2	3,0кг
				Уголок Б-63×63×5 ГОСТ 8509-86		
				ВСт 3 ГОСТ 535-88		
				L=626		
Б4		2	Б15М158.002	Балка	2	2,4кг
				Уголок Б-63×63×5 ГОСТ 8509-86		
				ВСт 3 ГОСТ 535-88		
				L=500		
Б4		3	Б15М158.003	Стенка	2	
Б4		4	Б15М158.004	Стенка	2	22,45кг.
				Лист 5 ГОСТ 19903-74		
				ВСт 3 ГОСТ 14637-89		
				970×490		

Изм.	Лист	№ докум.	Подп.	Дата	Б15М158.010			
Разраб.		Гончаренко			Золоспуск	Лит.	Лист	Листов
Пров.		Извекова				И		1
Нач. отд.		Григорьянц				Харьковский САНТЕХПРОЕКТ		
Н. контр.		Амбрас						
Утв.								

Инв. № подл. | Подп. и дата | Взам. инв. № | Инв. № дубл. | Подп. и дата

формат А4

Альбом 18, ч. 2

Б15М157.003

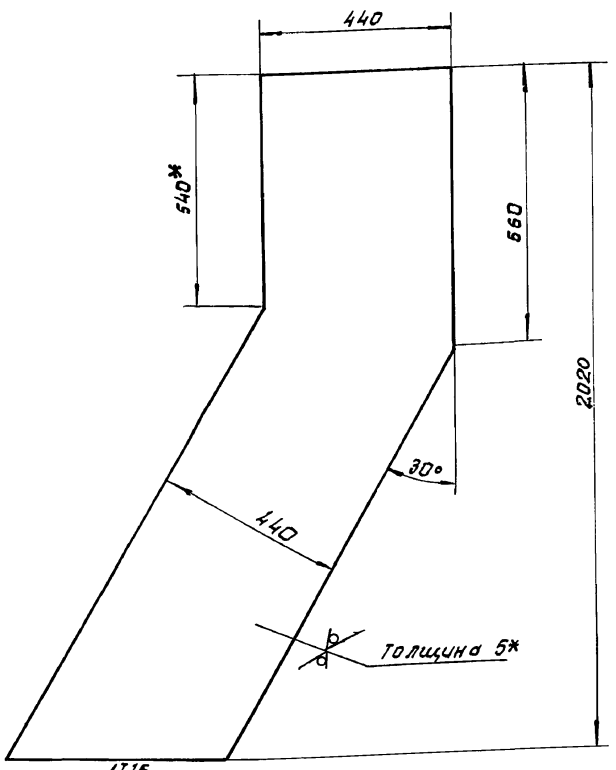

1. $\pm \frac{IT16}{2}$.

2. * Размер для справки.

Изм.	Лист	№ докум.	Подп.	Дата
Разраб.		Ганчаренко		
Пров.		Извекова		
Т. контр.		Севрюков		
Нач. отд.		Григорьянц		
Н. контр.		Амбрас		
Утв.				

Б15М157.003

Стенка

Лит.	Масса	Масштаб
И	34,8	1:10
Лист	Листов 1	

Лист 5 ГОСТ 19903-74 / ВСТ 3 ГОСТ 14637-89

Харьковский САНТЕХПРОЕКТ

Формат А4

Б15М157.004

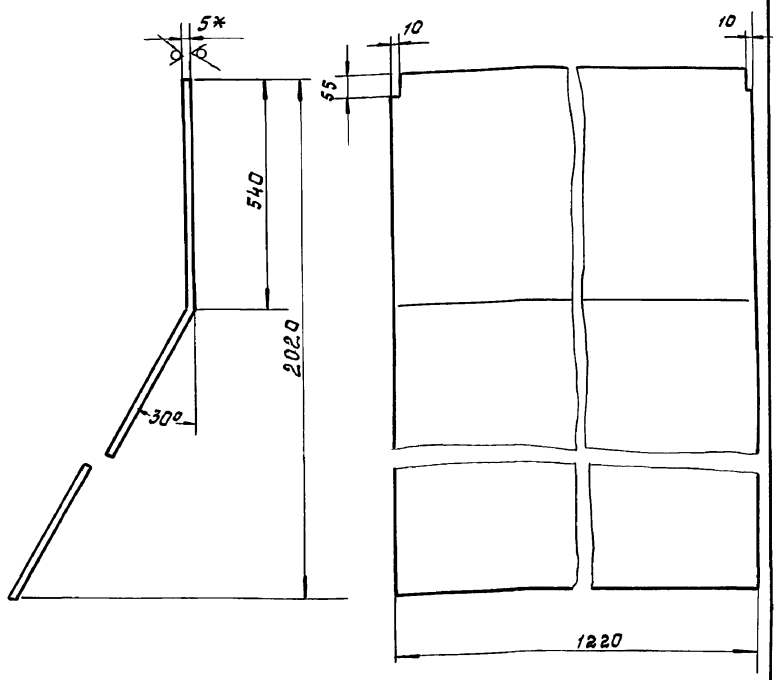

1. Длина развертки – 2240 мм.

2. $\pm \frac{IT16}{2}$.

3. * Размер для справки.

Изм.	Лист	№ докум.	Подп.	Дата
Разраб.		Ганчаренко		
Пров.		Извекова		
Т. контр.		Севрюков		
Нач. отд.		Григорьянц		
Н. контр.		Амбрас		
Утв.				

Б15М157.004

Стенка

Лит.	Масса	Масштаб
И	107.2	1:10
Лист	Листов 1	

Лист 5 ГОСТ 19903-74 / ВСТ 3 ГОСТ 14637-89

Харьковский САНТЕХПРОЕКТ

Формат А4

Б15М157.000СБ

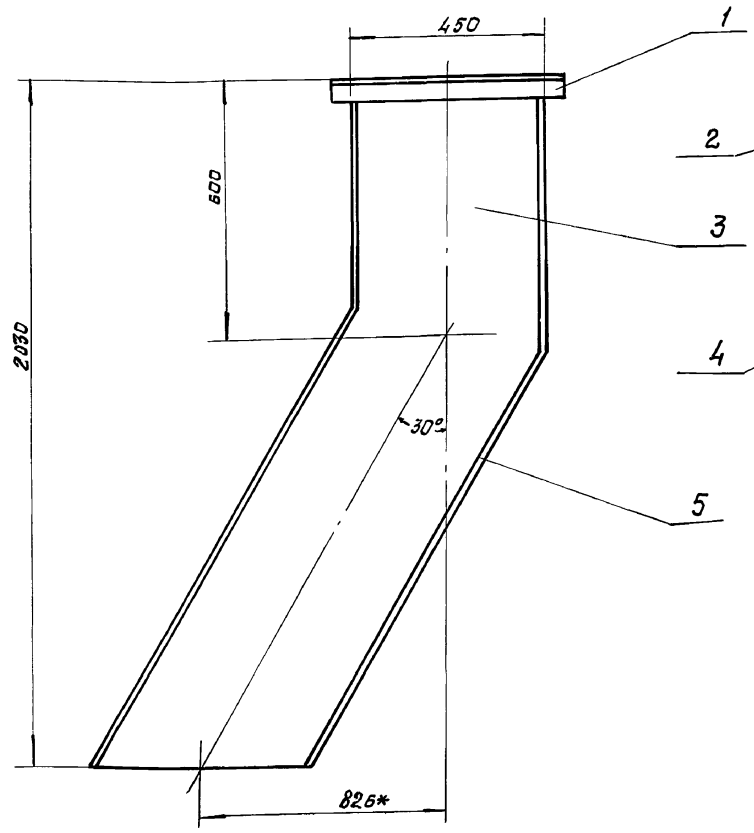

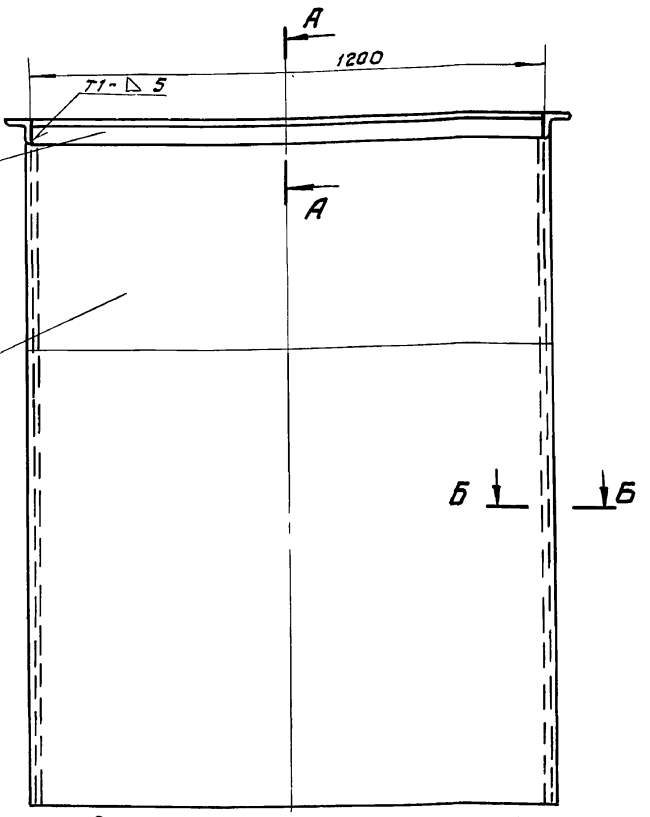

А – А (м. 1:2)

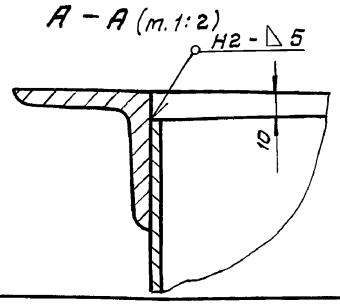

Б – Б (м. 1:2)

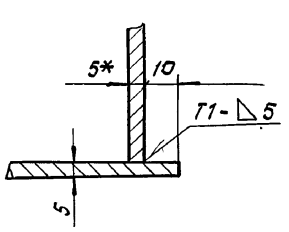

1. Сварку производить электродами Э-42 ГОСТ 9467-75. Сварные швы по ГОСТ 5264-80.

2. $\frac{IT16}{2}$.

3. Кромки реза деталей Б4-$\frac{25}{V}$.

4. * Размеры для справки.

Изм.	Лист	№ докум.	Подп.	Дата
Разраб.		Ганчаренко		
Пров.		Извекова		
Т. контр.		Севрюков		
Нач. отд.		Григорьянц		
Н. контр.		Амбрас		
Утв.				

Б15М157.000СБ

Шлакоспуск сварочный чертеж.

Лит.	Масса	Масштаб
И	308,0	1:10
Лист	Листов 1	

Харьковский САНТЕХПРОЕКТ

25030-24 36

Формат А3

615М157.005

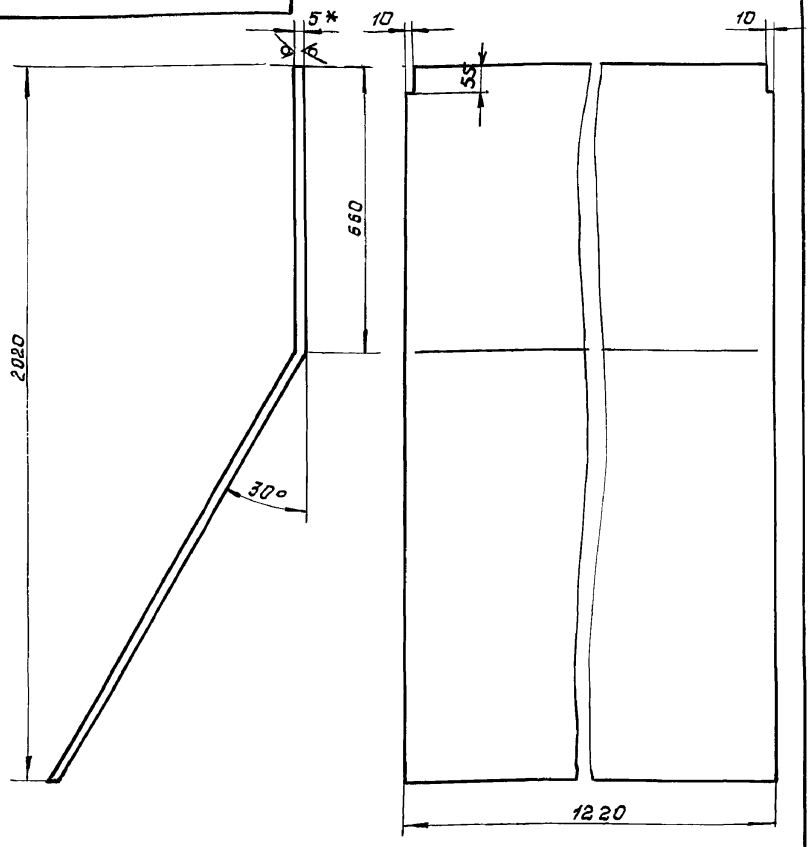

1. Длина развертки 2223 мм.
2. ± IT16/2.
3. * Размер для справки.

Изм.	Лист	№ докум.	Подп.	Дата	615М157.005			
Разраб.		Гончаренко			Стенка	Лит.	Масса	Масштаб
Пров.		Извекова				Н	106,8	1:10
Т. контр.		Севрюков				Лист	Листов 1	
Нач. отд		Григорьянц			Лист 5 ГОСТ 19903-74 / ВСт3 ГОСТ 14637-89	Харьковский САНТЕХПРОЕКТ		
Н. контр.		Амбрас						
Утв.								

Инв. № подл. | Подп. и дата | Взам. инв. № | Инв. № дубл. | Подп. и дата

формат А4

615М158.010СБ

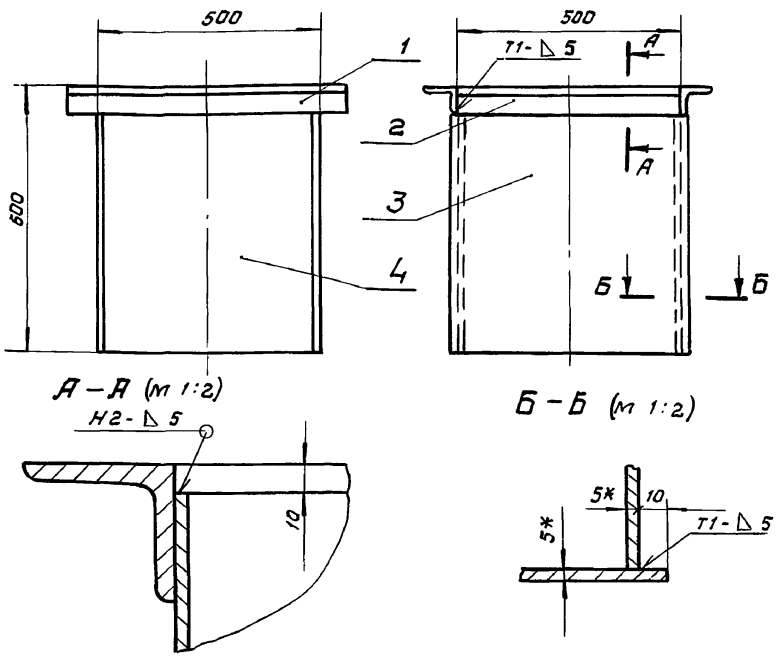

1. Сварку производить электродами Э-42 ГОСТ 9467-75. Сварные швы по ГОСТ 5264-80.
2. ± IT16/2.
3. Кромки реза деталей Б4 25/.
4. * Размеры для справки.

Изм.	Лист	№ докум.	Подп.	Дата	615М158.010СБ			
Разраб.		Гончаренко			Золоспуск сборочный чертеж.	Лит.	Масса	Масштаб
Пров.		Извекова				И	96,0	1:10
Т. контр.		Севрюков				Лист	Листов 1	
Нач. отд		Григорьянц				Харьковский САНТЕХПРОЕКТ		
Н. контр.		Амбрас						
Утв.								

Инв. № подл. | Подп. и дата | Взам. инв. № | Инв. № дубл. | Подп. и дата

формат А4

615М158.003

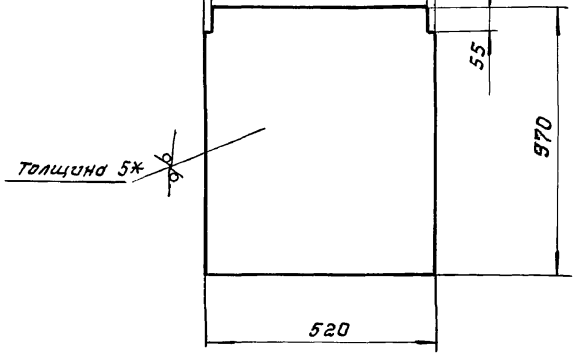

1. ± IT16/2
2. * Размер для справки.

Изм.	Лист	№ докум.	Подп.	Дата	615М158.003			
Разраб.		Гончаренко			Стенка	Лит.	Масса	Масштаб
Пров.		Извекова				И	19,8	1:10
Т. контр.		Севрюков				Лист	Листов 1	
Нач. отд		Григорьянц			Лист 5 ГОСТ 19903-74 / ВСт3 ГОСТ 14634-89	Харьковский САНТЕХПРОЕКТ		
Н. контр.		Амбрас						
Утв.								

Инв. № подл. | Подп. и дата | Взам. инв. № | Инв. № дубл. | Подп. и дата

формат А4

615М159.001

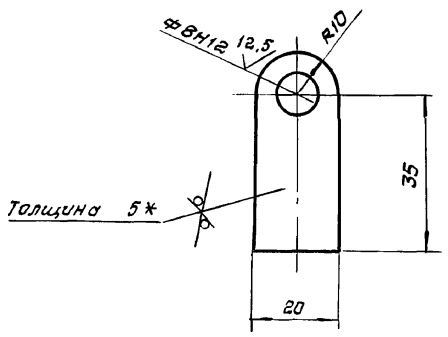

1. Неуказанные предельные отклонения размеров ± IT16/2.
2. * Размер для справки.

Изм.	Лист	№ докум.	Подп.	Дата	615М159.001			
Разраб.		Гончаренко			Ушко	Лит.	Масса	Масштаб
Пров.		Извекова				И	0,035	1:1
Т. контр.		Севрюков				Лист	Листов 1	
Нач. отд		Григорьянц			Лист 5 ГОСТ 19903-74 / ВСт3 ГОСТ 14637-89	Харьковский САНТЕХПРОЕКТ		
Н. контр.		Амбрас						
Утв.								

Инв. № подл. | Подп. и дата | Взам. инв. № | Инв. № дубл. | Подп. и дата

формат А4

Альбом 18.4.2

Форм.	Зона	Поз.	Обозначение	Наименование	Кол.	Примеч.
				Документация		
А2			Б15М159.000СБ	Сборочный чертеж		
				Сборочные единицы		
А4		1	Б15М159.010	Патрубок в сборе	1	
А4		2	Б15М159.020	Заглушка в сборе	1	
А4		3	Б15М159.030	Поплавок	1	
				Детали		
А4		4	Б15М159.001	Ушко	2	
А4		5	Б15М159.002	Тяга	1	
А4		6	Б15М159.003	Фланец	1	
А4		7	Б15М159.004	Ось	2	
				Стандартные изделия		
		8		Болт М8×35.58 ГОСТ 7798-70	1	
		9		Гайка М8.5 ГОСТ 3032-76	1	
		10		Шайба 8.01 ГОСТ 11371-78	3	
		11		Шплинт 2×12 ГОСТ 397-79	2	

Инв.№подл. | Подп. и дата | Взам.инв.№ | Инв.№дубл. | Подп. и дата

Изм.	Лист	№ докум.	Подп.	Дата
Разраб.		Гончаренко		
Пров.		Извекова		
Нач.отд.		Григорьянц		
Н.контр.		Амбрас		
Утв.				

Б15М159.000

Клапан поплавковый Ду 50

Лит.	Лист	Листов
И		1

Харьковский САНТЕХПРОЕКТ

Формат А4

Форм.	Зона	Поз.	Обозначение	Наименование	Кол.	Примеч.
				Документация		
А4			Б15М159.010СБ	Сборочный чертеж		
				Детали		
Б4		1	Б15М159.005	Патрубок	1	0,81кг
				Труба 57×3 ГОСТ 10704-76		
				ВСт 3сп5 ГОСТ 10705-80		
				L = 205		
				Стандартные изделия		
		2		Фланец 1-50-2,5 Ст 25 ГОСТ 12820-80	1	

Инв.№подл. | Подп. и дата | Взам.инв.№ | Инв.№дубл. | Подп. и дата

Изм.	Лист	№ докум.	Подп.	Дата
Разраб.		Гончаренко		
Пров.		Извекова		
Нач.отд.		Григорьянц		
Н.контр.		Амбрас		
Утв.				

Б15М159.010

Патрубок в сборе

Лит.	Лист	Листов
И		1

Харьковский САНТЕХПРОЕКТ

Формат А4

Форм.	Зона	Поз.	Обозначение	Наименование	Кол.	Примеч.
				Документация		
А4			Б15М159.020СБ	Сборочный чертеж		
				Детали		
А4		1	Б15М159.006	Ушко	2	
Б4		2	Б15М159.007	Заглушка	1	0,173кг
				Лист 5 ГОСТ 19903-74		
				ВСт 3 ГОСТ 14637-89		
				ф75		
А4		3	Б15М159.008	Ушко	1	
Б4		4	Б15М159.009	Прокладка	1	0,015кг
				Пластина 1, лист, ТМХЩ-С-2-99		
				ГОСТ 7338-77		
				ф75		

Инв.№подл. | Подп. и дата | Взам.инв.№ | Инв.№дубл. | Подп. и дата

Изм.	Лист	№ докум.	Подп.	Дата
Разраб.		Гончаренко		
Пров.		Извекова		
Нач.отд.		Григорьянц		
Н.контр.		Амбрас		
Утв.				

Б15М159.020

Заглушка в сборе.

Лит.	Лист	Листов
И		1

Харьковский САНТЕХПРОЕКТ

Формат А4

Форм.	Зона	Поз.	Обозначение	Наименование	Кол.	Примеч.
				Документация		
А3			Б15М159.030СБ	Сборочный чертеж		
				Детали		
А4		1	Б15М159.011	Обечайка	1	
Б4		2	Б15М159.012	Крышка	2	1,185кг
				Лист 2 ГОСТ 19903-74		
				ВСт 3 ГОСТ 16523-89		
				ф310		
А4		3	Б15М159.013	Накладка	1	
А4		4	Б15М159.006	Ушко	2	

Инв.№подл. | Подп. и дата | Взам.инв.№ | Инв.№дубл. | Подп. и дата

Изм.	Лист	№ докум.	Подп.	Дата
Разраб.		Гончаренко		
Пров.		Извекова		
Нач.отд.		Григорьянц		
Н.контр.		Амбрас		
Утв.				

Б15М159.030

Поплавок

Лит.	Лист	Листов
И		1

Харьковский САНТЕХПРОЕКТ

Формат А4

Альбом 18. ч. 2

Б15М159.000СБ

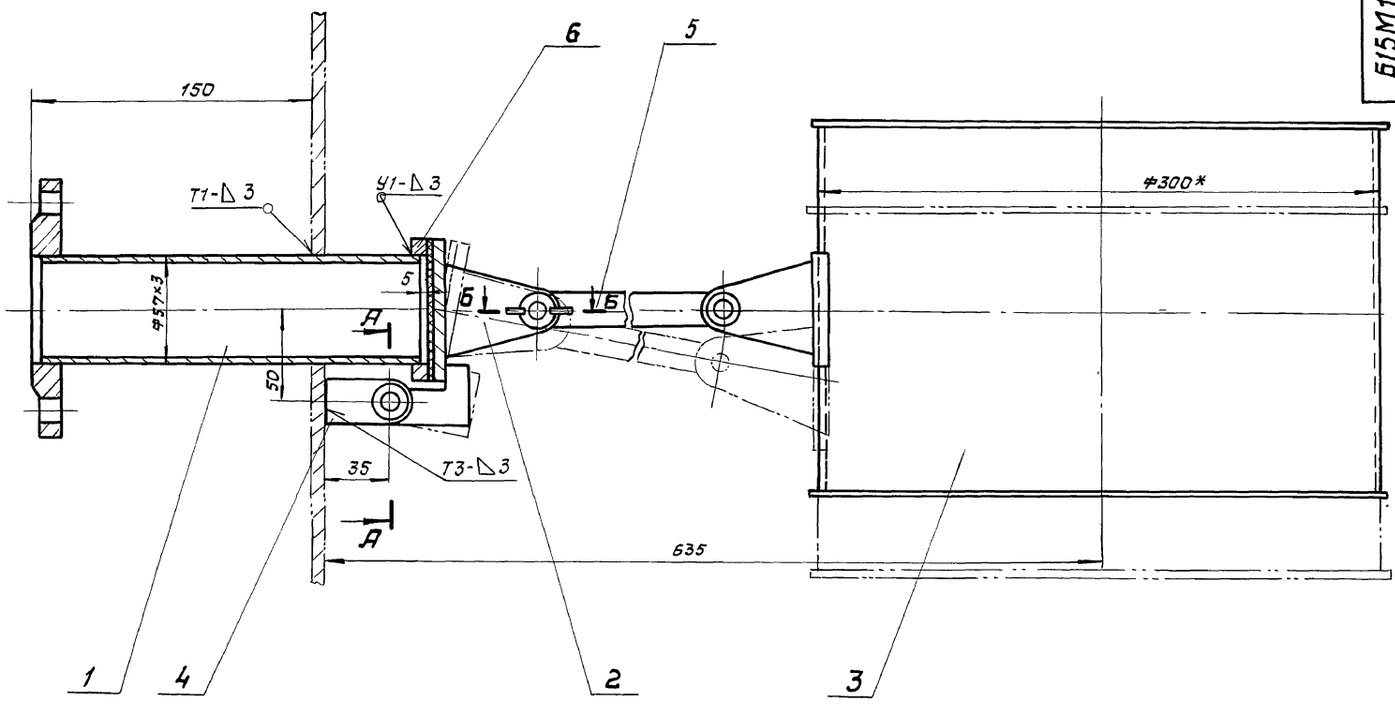

А – А (м 1:1)

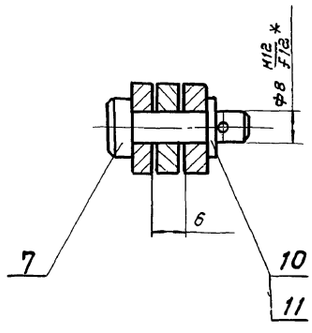

Б – Б (м 1:1)

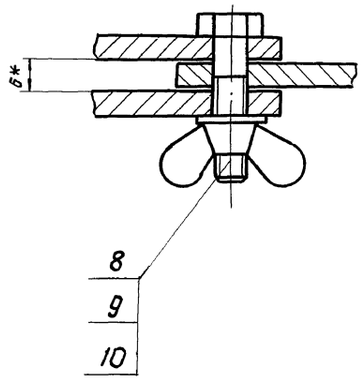

1. Сварку производить электродами Э-42 Э-42 ГОСТ 9467-75. сварные швы по ГОСТ 5264-80.
2. $\pm \frac{IT16}{2}$.
3. *Размеры для справки.

Изм.	Лист	№ докум.	Подп.	Дата	Б15М159.000СБ		
Разраб.		Гончаренко			Клапан поплавковый Ду 50 сборочный чертеж	Лит.	Масса	Масштаб
Провер.		Извекова				И	8,5	1:2
Т. контр.		Севрюков				Лист	Листов 1	
Нач. отд.		Григорьянц				Харьковский САНТЕХПРОЕКТ		
Н. контр.		Атбасс						
Утв.								

Инв. № подл. | Подп. и дата | Взам. инв. № | Инв. № дубл. | Подп. и дата

Альбом 18, ч. 2

Б15М159.010СБ

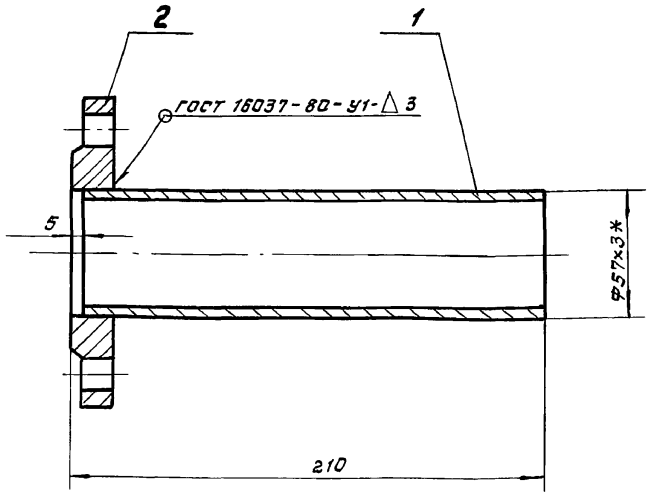

1. Сварку производить электродами Э-42 ГОСТ 9467-75
2. $\pm \frac{IT16}{2}$.
3. Кромки реза детали Б4-$\overset{25}{\vee}$
4. *Размер для справки.

Изм.	Лист	№ докум.	Подп.	Дата	Б15М159.010СБ	
Разраб.		Гончаренко			Патрубок в сборе	Лит. / Масса / Масштаб: И / 2,0 / 1:2
Пров.		Извекова			Сборочный чертеж.	Лист / Листов 1
Т. контр.		Севрюков				Харьковский САНТЕХПРОЕКТ
Нач. отд.		Григорьянц				
Н. контр.		Амбрас				
Утв.						

Инв. № подл. | Подп. и дата | Взам. инв. № | Инв. № дубл. | Подп. и дата

Формат А4

Б15М159.020СБ

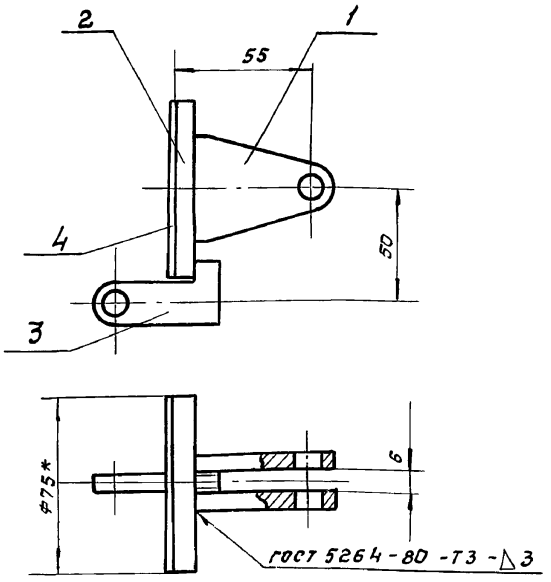

1. Сварку производить электродами Э-42 ГОСТ 9467-75.
2. Прокладку (поз. 4) приклеить к заглушке (поз. 2) клеем № 88НЦ ТУ38 105 540-85.
3. $\pm \frac{IT16}{2}$.
4. Кромки реза детали Б4-$\overset{25}{\vee}$.
5. *Размеры для справки.

Изм.	Лист	№ докум.	Подп.	Дата	Б15М159.020СБ	
Разраб.		Гончаренко			Заглушка в сборе.	Лит. / Масса / Масштаб: И / 0,4 / 1:2
Пров.		Извекова			Сборочный чертеж.	Лист / Листов 1
Т. контр.		Севрюков				Харьковский САНТЕХПРОЕКТ
Нач. отд.		Григорьянц				
Н. контр.		Амбрас				
Утв.						

Инв. № подл. | Подп. и дата | Взам. инв. № | Инв. № дубл. | Подп. и дата

Формат А4

Б15М159.006

$\overset{25}{\vee}$ (√)

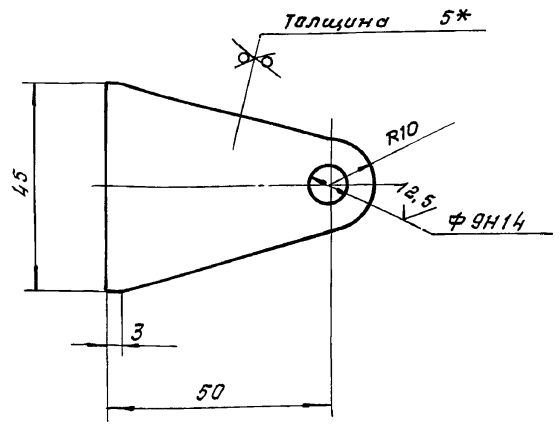

1. Неуказанные предельные отклонения размеров $\pm \frac{IT16}{2}$.
2. *Размер для справки.

Изм.	Лист	№ докум.	Подп.	Дата	Б15М159.006	
Разраб.		Гончаренко			Ушко	Лит. / Масса / Масштаб: И / 0,07 / 1:1
Пров.		Извекова				Лист / Листов 1
Т. контр.		Севрюков			Лист 5 ГОСТ 19903-74 / ВСт.3 ГОСТ 14637-89	Харьковский САНТЕХПРОЕКТ
Нач. отд.		Григорьянц				
Н. контр.		Амбрас				
Утв.						

Инв. № подл. | Подп. и дата | Взам. инв. № | Инв. № дубл. | Подп. и дата

Формат А4

Б15М159.008

$\overset{25}{\vee}$ (√)

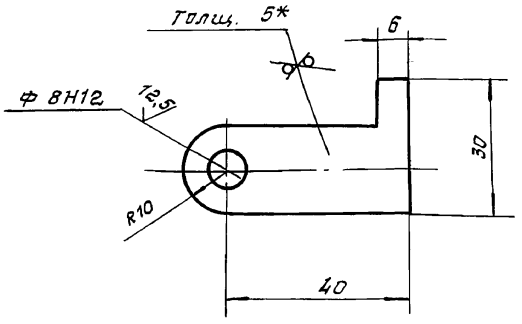

1. Неуказанные предельные отклонения размеров $\pm \frac{IT16}{2}$
2. *Размер для справки.

Изм.	Лист	№ докум.	Подп.	Дата	Б15М159.008	
Разраб.		Гончаренко			Ушко	Лит. / Масса / Масштаб: И / 0,04 / 1:1
Пров.		Извекова				Лист / Листов 1
Т. контр.		Севрюков			Лист 5 ГОСТ 19903-74 / ВСт.3 ГОСТ 14637-89	Харьковский САНТЕХПРОЕКТ
Нач. отд.		Григорьянц				
Н. контр.		Амбрас				
Утв.						

Инв. № подл. | Подп. и дата | Взам. инв. № | Инв. № дубл. | Подп. и дата

Формат А4

Альбом 18, ч.2

Б15М159.011

25 √(√)

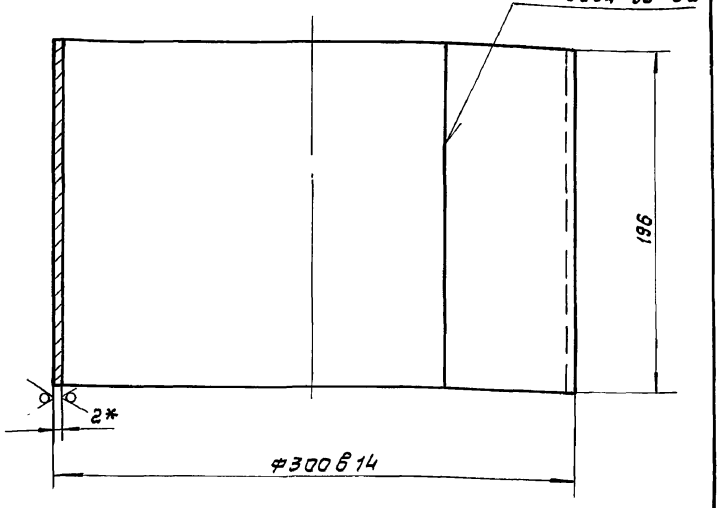

1. Длина развертки 935мм.
2. Сварку производить электродами Э-42 ГОСТ 9467-75.
3. Неуказанные предельные отклонения размеров $\pm \frac{IT16}{2}$.
4. *Размер для справки.

Изм.	Лист	N докум.	Подп.	Дата	Б15М159.011			
Разраб.		Гончаренко			Обечайка	Лит.	Масса	Масштаб
Пров.		Извекова				И	2,88	1:2,5
Т.контр.		Севрюков				Лист	Листов 1	
Нач.отд.		Григорьянц			Лист 2 ГОСТ 19903-74 / ВСт 3 ГОСТ 16523-89	Харьковский САНТЕХПРОЕКТ		
Н.контр.		Амбрас						
Утв.								

Инв.N подл. | Подп. и дата | Взам.инв.N | Инв.N дубл. | Подп. и дата

формат А4

Б15М159.013

25 √(√)

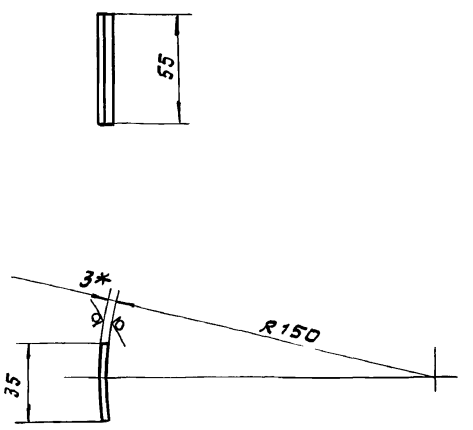

1. $\pm \frac{IT16}{2}$.
2. *Размер для справки.

Изм.	Лист	N докум.	Подп.	Дата	Б15М159.013			
Разраб.		Гончаренко			Накладка	Лит.	Масса	Масштаб
Пров.		Извекова				И	0,045	1:2
Т.контр.		Севрюков				Лист	Листов 1	
Нач.отд.		Григорьянц			Лист 3 ГОСТ 19903-74 / ВСт 3 ГОСТ 16523-89	Харьковский САНТЕХПРОЕКТ		
Н.контр.		Амбрас						
Утв.								

Инв.N подл. | Подп. и дата | Взам.инв.N | Инв.N дубл. | Подп. и дата

формат А4

Б15М159.030СБ

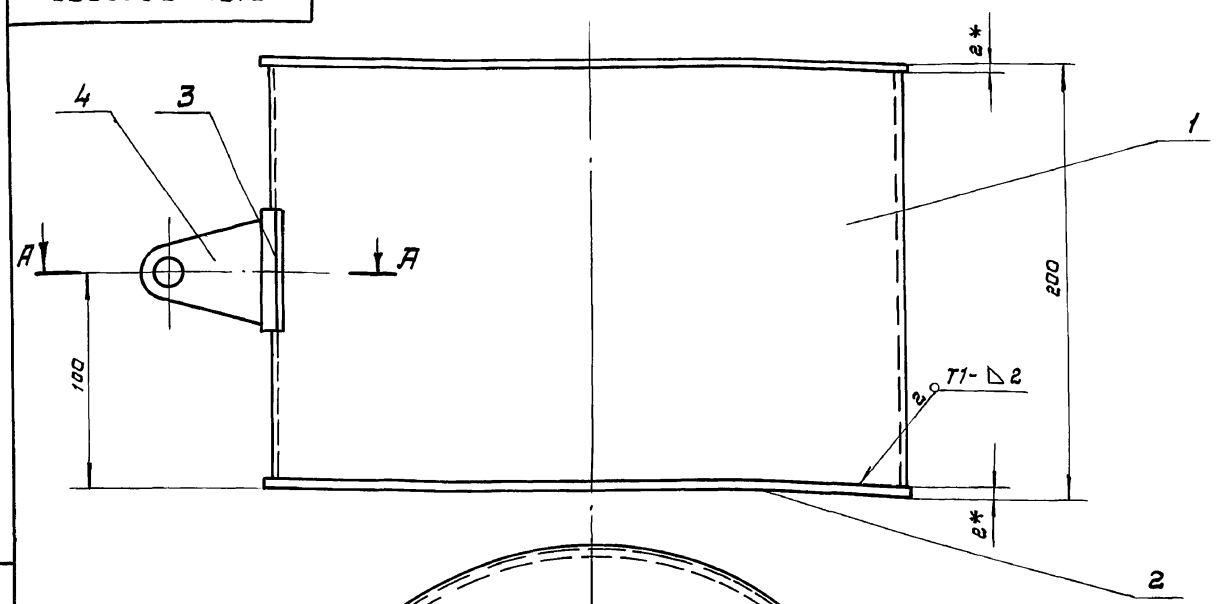

1. Сварку производить электродами Э-42 ГОСТ 9467-75.
   Сварные швы по ГОСТ 5264-80.
2. $\pm \frac{IT16}{2}$.
3. Кромки реза деталей Б4 - √(25).
4. *Размер для справки.

Изм.	Лист	№ докум.	Подп.	Дата	Б15М159.030СБ			
Разраб.		Гончаренко			Поплавок сборочный чертеж.	Лит.	Масса	Масштаб
Провер.		Извекава				И	6,5	1:2
Т. контр.		Севрюков				Лист	Листов 1	
Нач. отд.		Григорьянц				Харьковский САНТЕХПРОЕКТ		
Н. контр.		Амбрас						
Утв.								

Инв.N подл. | Подп. и дата | Взам.инв.N | Инв.N дубл. | Подп. и дата

формат А3

Б15М159.002

25 √(√)

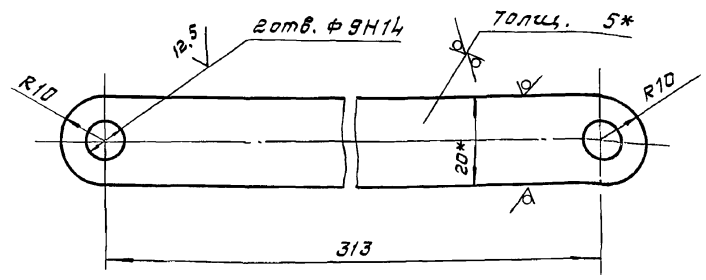

1. Неуказанные предельные отклонения размеров ± IT16/2.
2. *Размеры для справок.

Изм.	Лист	№ докум.	Подп.	Дата	Б15М159.002			
Разраб.		Гончаренко			Тяга	Лит.	Масса	Масштаб
Пров.		Извекова				И	0,26	1:1
Т. контр.		Севрюков				Лист	Листов 1	
Нач. отд.		Григорьянц			Полоса 5×20 ГОСТ 103-76 / Вст3 ГОСТ 535-88	Харьковский САНТЕХПРОЕКТ		
Н. контр.		Амбрас						
Утв.								

Инв. № подл. | Подп. и дата | Взам. инв. № | Инв. № дубл. | Подп. и дата

формат А4

Б15М159.003

25 √(√)

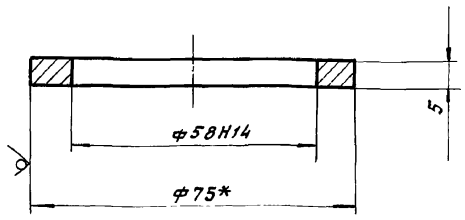

1. Неуказанные предельные отклонения размеров ± IT16/2.
2. *Размер для справки.

Изм.	Лист	№ докум.	Подп.	Дата	Б15М159.003			
Разраб.		Гончаренко			Фланец	Лит.	Масса	Масштаб
Пров.		Извекова				И	0,07	1:1
Т. контр.		Севрюков				Лист	Листов 1	
Нач. отд.		Григорьянц			Круг 75 ГОСТ 2590-88 / Вст3 ГОСТ 535-88	Харьковский САНТЕХПРОЕКТ		
Н. контр.		Амбрас						
Утв.								

Инв. № подл. | Подп. и дата | Взам. инв. № | Инв. № дубл. | Подп. и дата

формат А4

Б15М159.004

12,5 √(√)

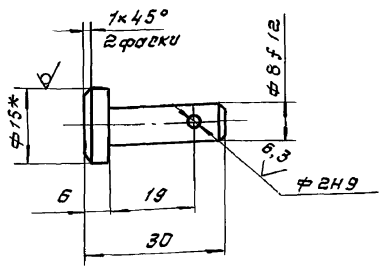

1. Неуказанные предельные отклонения размеров ± IT16/2.
2. *Размер для справки.

Изм.	Лист	№ докум.	Подп.	Дата	Б15М159.004			
Разраб.		Гончаренко			Ось	Лит.	Масса	Масштаб
Пров.		Извекова				И	0,017	1:1
Т. контр.		Севрюков				Лист	Листов 1	
Нач. отд.		Григорьянц			Круг 15 ГОСТ 2590-88 / Вст3 ГОСТ 535-88	Харьковский САНТЕХПРОЕКТ		
Н. контр.		Амбрас						
Утв.								

Инв. № подл. | Подп. и дата | Взам. инв. № | Инв. № дубл. | Подп. и дата

формат А4

Формат	Зона	Поз.	Обозначение	Наименование	Кол.	Примеч.
				Документация		
А3			Б12В798.000СБ	Сборочный чертеж		
				Сборочные единицы		
А4		1	Б12В798.010	Корпус	1	
А4		2	Б12В798.020	Патрубок	1	
				Детали		
А4		3	Б12В798.001	Кольцо	1	
А4		4	Б12В798.002	Прокладка	1	
				Стандартные изделия		
		5		Болт М8×30.58 ГОСТ 7798-70	4	
		6		Гайка М8.5 ГОСТ 5915-70	4	
		7		Шайба 8.65Г ГОСТ 6402-70	4	
		8		Болт М12×40.58 ГОСТ 7798-70	8	
		9		Гайка М12.6 ГОСТ 5915-70	8	
		10		Шайба 12.65Г ГОСТ 6402-70	8	

Изм.	Лист	№ докум.	Подп.	Дата	Б12В798.000			
Разраб.		Гончаренко			Установка датчика реле уровня РОС-101 на стенке бункера.	Лит.	Лист	Листов
Пров.		Извекова				И		1
Нач. отд.		Григорьянц				Харьковский САНТЕХПРОЕКТ		
Н. контр.		Амбрас						
Утв.								

Инв. № подл. | Подп. и дата | Взам. инв. № | Инв. № дубл. | Подп. и дата

формат А4

Альбом 18, ч. 2

Б12В798.010СБ

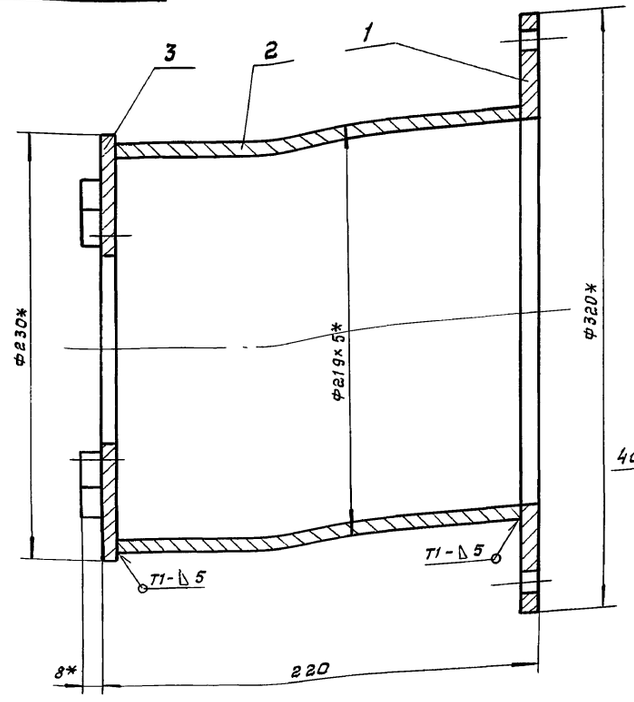

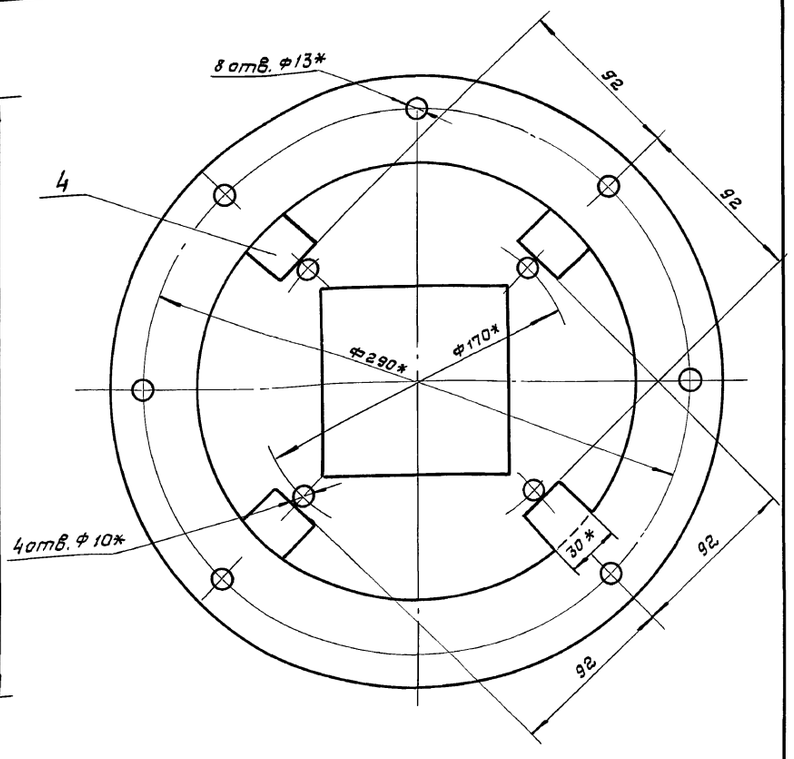

1. $\pm \frac{IT16}{2}$.
2. Сварку производить электродами Э-42 ГОСТ 9467-75. Сварные швы по ГОСТ 5264-80
3. Кромки реза деталей Б4 $\frac{25}{}$.
4. *Размеры для справки.

Изм.	Лист	№ докум.	Подп.	Дата
Разраб.		Гончаренко		
Пров.		Извекова		
Т. контр.		Севрюков		
Нач. отд.		Григорьянц		
Н. контр.		Амбрас		
Утв.				

Б12В798.010СБ

Корпус
Сборочный чертеж

Лит.	Масса	Масштаб
И	9,2	1:2
Лист	Листов 1	

Харьковский САНТЕХПРОЕКТ

Формат А3

Б12В798.000.СБ

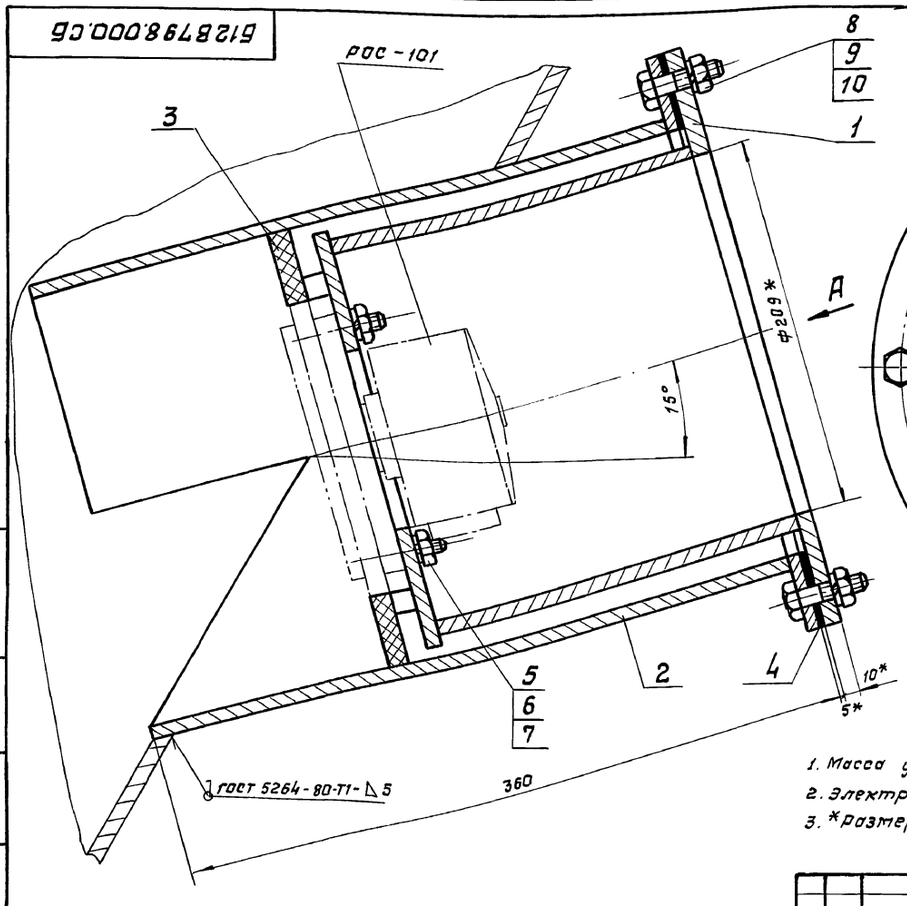

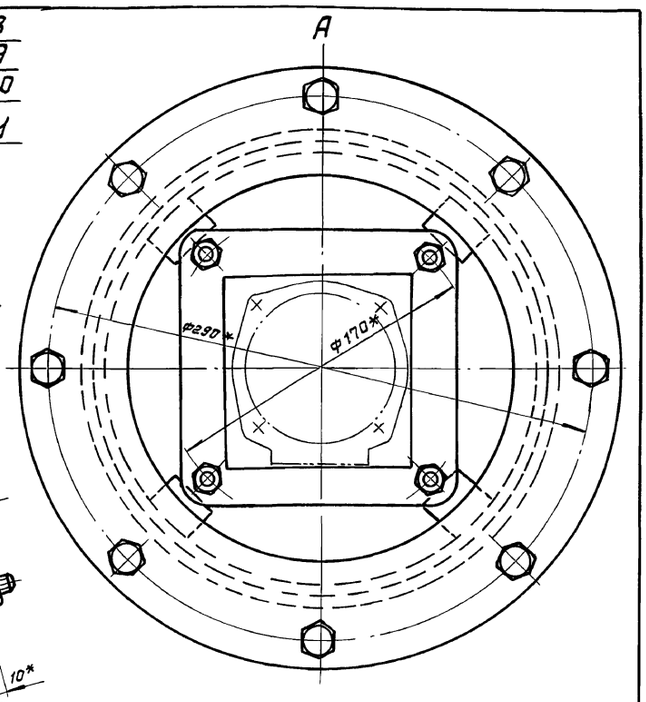

1. Масса указана без учета массы датчика.
2. Электроды Э-42 ГОСТ 9467-75.
3. *Размеры для справки.

Изм.	Лист	№ докум.	Подп.	Дата
Разраб.		Гончаренко		
Пров.		Извекова		
Т. контр.		Севрюков		
Нач. отд.		Григорьянц		
Н. контр.		Амбрас		
Утв.				

Б12В798.000СБ

Установка датчика реле уровня РОС-101 на стенке бункера. Сборочный чертеж.

Лит.	Масса	Масштаб
И	23,0	1:2
Лист	Листов 1	

Харьковский САНТЕХПРОЕКТ

Формат А3

Инв. № подл. | Подп. и дата | Взам. инв. № | Инв. № дубл. | Подп. и дата

Альбом 18, ч. 2

Б12В798.003

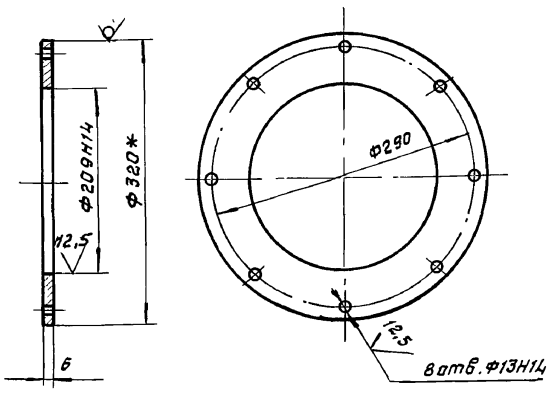

1. Неуказанные предельные отклонения размеров $\pm \frac{IT16}{2}$.
2. *Размер для справки.

Изм.	Лист	№ докум.	Подп.	Дата	Б12В798.003			
Разраб.		Гончаренко			Фланец	Лит.	Масса	Масштаб
Пров.		Извекова				И	2,2	1:5
Т. контр.		Севрюков				Лист	Листов 1	
Нач. отд.		Григорьянц			Круг В-320 ГОСТ 2590-88 / В Ст 3-I ГОСТ 535-88	Харьковский САНТЕХПРОЕКТ		
Н. контр.		Амбрас						
Утв.								

Инв. № подл. | Подп. и дата | Взам. инв. № | Инв. № дубл. | Подп. и дата

формат А4

Б12В798.005

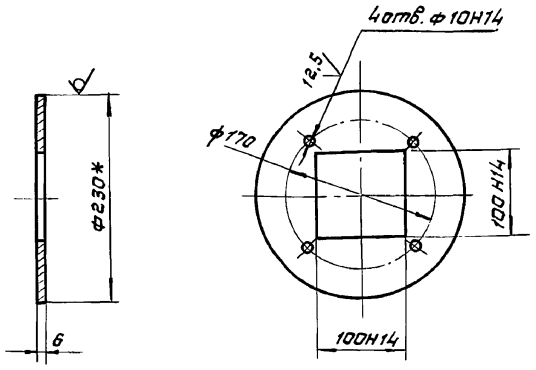

1. Неуказанные предельные отклонения размеров $\pm \frac{IT16}{2}$.
2. *Размер для справки.

Изм.	Лист	№ докум.	Подп.	Дата	Б12В798.005			
Разраб.		Гончаренко			Дно	Лит.	Масса	Масштаб
Провер.		Извекова				И	1,5	1:5
Т. контр.		Севрюков				Лист	Листов 1	
Нач. отд.		Григорьянц			Круг В-230 ГОСТ 2590-88 / В Ст 3-I ГОСТ 535-88	Харьковский САНТЕХПРОЕКТ		
Н. контр.		Амбрас						
Утв.								

Инв. № подл. | Подп. и дата | Взам. инв. № | Инв. № дубл. | Подп. и дата

формат А4

Б12В798.002

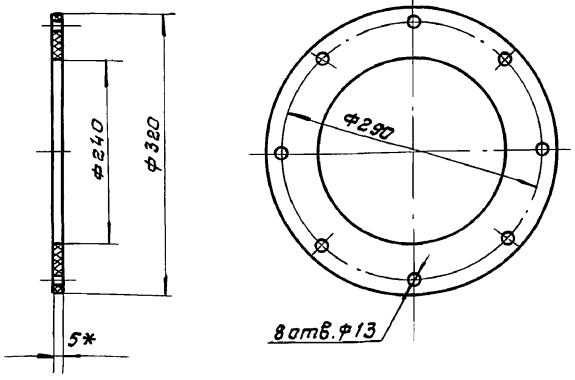

* Размер для справки.

Изм.	Лист	№ докум.	Подп.	Дата	Б12В798.002			
Разраб.		Гончаренко			Прокладка	Лит.	Масса	Масштаб
Пров.		Извекова				И	0,4	1:5
Т. контр.		Севрюков				Лист	Листов 1	
Нач. отд.		Григорьянц			Паронит ПОН-5 ГОСТ 481-80	Харьковский САНТЕХПРОЕКТ		
Н. контр.		Амбрас						
Утв.								

Инв. № подл. | Подп. и дата | Взам. инв. № | Инв. № дубл. | Подп. и дата

формат А4

Б12В798.001

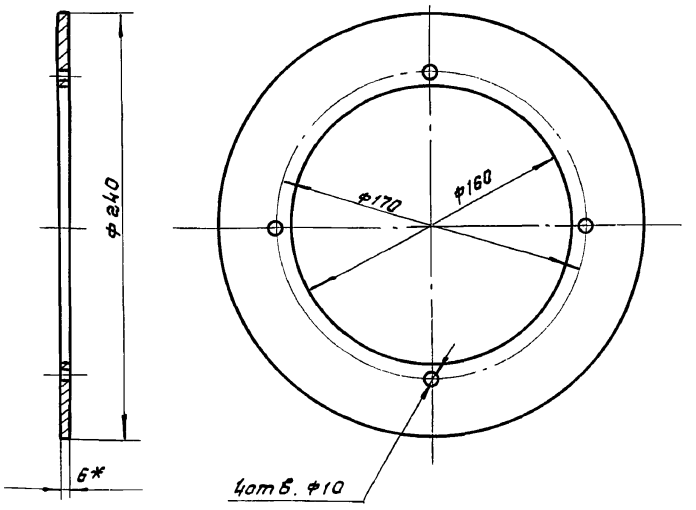

* Размер для справки.

Изм.	Лист	№ докум.	Подп.	Дата	Б12В798.001			
Разраб.		Гончаренко			Кольцо	Лит.	Масса	Масштаб
Провер.		Извекова				И	0,43	1:2,5
Т. контр.		Севрюков				Лист	Листов 1	
Нач. отд.		Григорьянц			Паронит ПОН-6 ГОСТ 481-80.	Харьковский САНТЕХПРОЕКТ		
Н. контр.		Амбрас						
Утв.								

Инв. № подл. | Подп. и дата | Взам. инв. № | Инв. № дубл. | Подпись и дата

25030-24 44 формат А4

Альбом 18, ч. 2

6128798.007

160

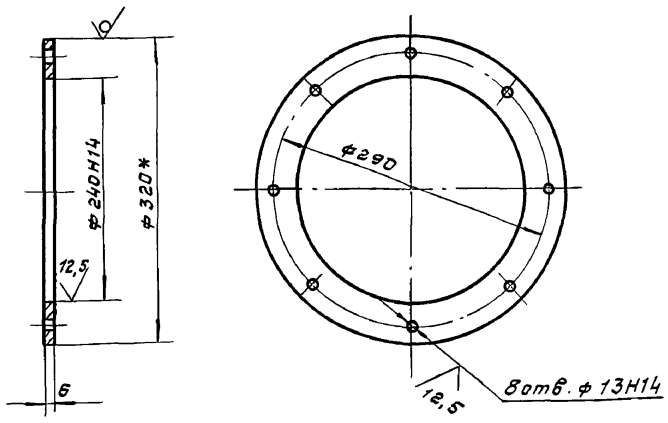

1. Неуказанные предельные отклонения размеров $\pm \frac{IT16}{2}$.
2. * Размер для справки.

Изм.	Лист	№ докум.	Подп.	Дата
Разраб.		Ганчаренко		
Провер.		Извекова		
Т. контр.		Севрюков		
Нач. отд.		Григорьянц		
Н. контр.		Амбрас		
Утв.				

Б12В798.007

Фланец

Лит.	Масса	Масштаб
И	2,0	1:5
Лист	Листов 1	

Круг $\frac{В-320\ ГОСТ\ 2590-88}{ВСт3-I\ ГОСТ\ 535-88}$

Харьковский САНТЕХПРОЕКТ

Формат А4

6128798.008

160

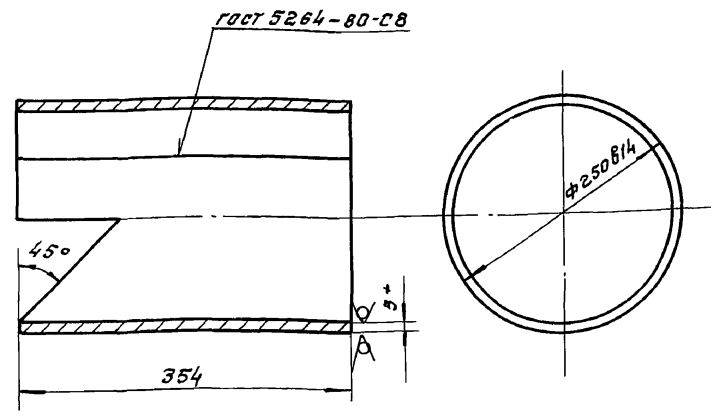

1. Длина развертки - 770 мм.
2. Неуказанные предельные отклонения размеров $\pm \frac{IT16}{2}$
3. * Размер для справки.

Изм.	Лист	№ докум.	Подп.	Дата
Разраб.		Ганчаренко		
Провер		Извекова		
Т. контр.		Севрюков		
Нач. отд		Григорьянц		
Н. контр.		Амбрас		
Утв.				

Б12В798.008

Обечайка

Лит.	Масса	Масштаб
И	10,5	1:5
Лист	Листов 1	

Лист $\frac{5\ ГОСТ\ 19903-74}{ВСт3\ ГОСТ\ 14637-89}$

Харьковский САНТЕХПРОЕКТ

Формат А4

6128798.020СБ

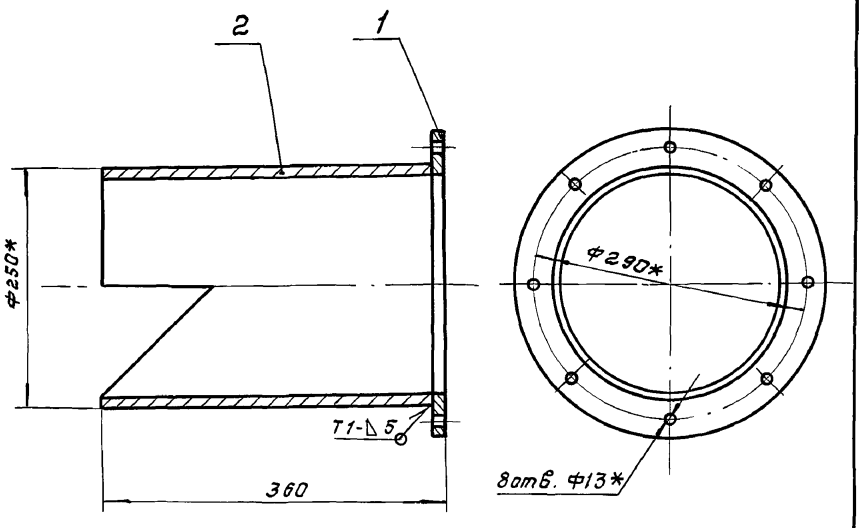

1. Сварку производить электродами Э-42 ГОСТ 9467-75. Сварные швы по ГОСТ 5264-80
2. * Размеры для справки.

Изм.	Лист	№ докум.	Подпись	Дата
Разраб.		Ганчаренко		
Провер.		Извекова		
Т. контр.		Севрюков		
Нач. отд.		Григорьянц		
Н. контр.		Амбрас		
Утв.				

Б12В798.020СБ

Патрубок
Сборочный чертеж

Лит.	Масса	Масштаб
И	12,5	1:5
Лист	Листов 1	

Харьковский САНТЕХПРОЕКТ

Формат А4

Формат	Зона	Поз.	Обозначение	Наименование	Кол.	Примеч.
				Документация		
А4			Б12В798.020СБ	Сборочный чертеж		
				Детали		
А4		1	Б12В798.007	Фланец	1	
А4		2	Б12В798.008	Обечайка	1	

Изм.	Лист	№ докум.	Подп.	Дата
Разраб.		Ганчаренко		
Пров.		Извекова		
Нач. отд.		Григорьянц		
Н. контр.		Амбрас		
Утв.				

Б12В798.020

Патрубок

Лит.	Лист	Листов
И		1

Харьковский САНТЕХПРОЕКТ

Формат А4

Инв. № подл. | Подпись и дата | Взам. инв. № | Инв. № дубл. | Подпись и дата

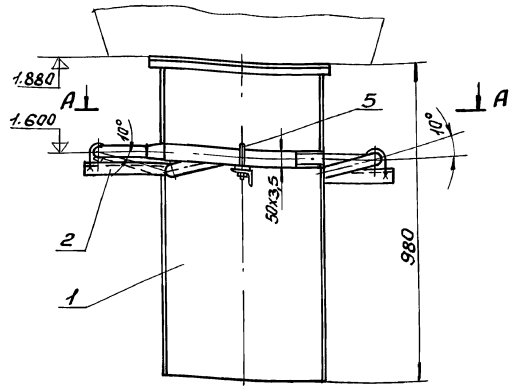

Б-Б (М1:1)

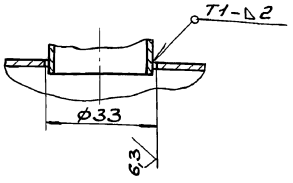

А-А

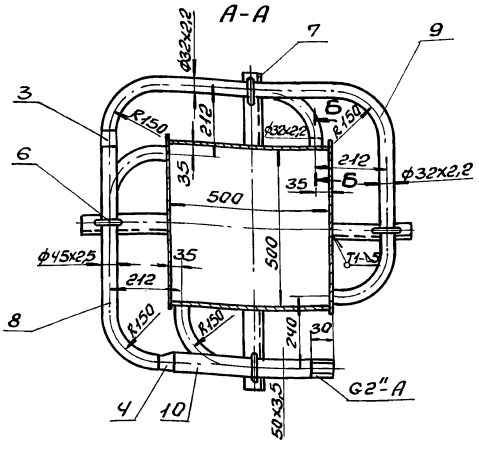

1. Сварку производить электродами Э-42 ГОСТ 9467-75. Сварные швы по ГОСТ 5264-80.
2.* Размеры для справки.

						Б15М158.000СБ		
Изм.	Лист	N докум.	Подп.	Дата	Золоспуск котлоагрегата с узлом пробивки. Сборочный чертеж	Лит.	Масса	Масштаб
Разраб.		Узбекова				У	105,0	1:5
Пров.		Гончаренко				Лист	Листов 1	
Т. контр.		Севрюков					Харьковский Сантехпроект	
Нач. отд.		Григорьяны						
Н. контр.		Амброс						
Утв.								

Инв. № подл. | Подп. и дата | Взам. инв. № | Инв. № дубл. | Подп. и дата

Формат А3

Форм.	Зона	Поз.	Обозначение	Наименование	Кол.	Примеч.
				Документация		
А3			Б12В798.010СБ	Сборочный чертеж		
				Детали		
А4		1	Б12В798.003	Фланец	1	
Б4		2	Б12В798.004	Обечайка	1	5,3кг
				Труба 219х5 ГОСТ 10704-76 / Вст3сп5 ГОСТ 10705-80		
				ℓ=208		
А4		3	Б12В798.005	Дно	1	
Б4		4	Б12В798.006	Сухарик	4	0,04кг
				Полоса 8х30 ГОСТ 103-76 / Вст3-I ГОСТ 535-88		
				ℓ=23		

						Б12В798.010		
Изм.	Лист	N докум.	Подп.	Дата	Корпус	Лит.	Лист	Листов
Разраб.		Гончаренко				У		1
Пробер.		Узбекова				Харьковский Сантехпроект		
Нач. отд.		Григорьяны						
Н. контр.		Амброс						
Утв.								

Форм.	Зона	Поз.	Обозначение	Наименование	Кол.	Примеч.
				Документация		
А3			Б15М158.000СБ	Сборочный чертеж		
				Сборочные единицы		
А4		1	Б15М158.010	Золоспуск	1	
				Детали		
Б4		2	Б15М158.005	Кронштейн	4	0,95кг
				Уголок Б-50х50х5 ГОСТ 8509-86 / Вст3 ГОСТ 535-88		
				ℓ=250		
				Стандартные изделия		
		3		Переход К45х25-32х2,0 ГОСТ 17378-83	1	
		4		Переход К57х4-45х2,5 ГОСТ 17378-83	1	
		5		Опора ОПБ2-60 ГОСТ 14911-82	1	
		6		Опора ОПБ2-45 ГОСТ 14911-82	1	
		7		Опора ОПВ2-32 ГОСТ 14911-82	2	
				Материалы		
		8		Труба 45х2,5 ГОСТ 10704-76 / Вст3 ГОСТ 10705-80		2,1кг
				ℓ=800		
		9		Труба 32х2,2 ГОСТ 10704-76 / Вст3 ГОСТ 10705-80		5,3кг
				ℓ=3300		
		10		Труба 50х3,5 ГОСТ 3262-75		2,4кг
				ℓ=480		

						Б15М158.000		
Изм.	Лист	N докум.	Подп.	Дата	Золоспуск котлоагрегата с узлом пробивки	Лит.	Лист	Листов
Разраб.		Узбекова				У		1
Пров.		Гончаренко				Харьковский Сантехпроект		
Нач. отд.		Григорьяны						
Н. контр.		Амброс						
Утв.								

Альбом 18 часть 2

Форм.	Зона	Поз.	Обозначение	Наименование	Кол.	Примеч.
				Документация		
А3			Б15М189.000 СБ	Сборочный чертеж		
				Детали		
Б4		1	Б15М189.001	Патрубок	1	4,85кг
				Труба 159х4,5 ГОСТ 10704-76 / Вст3 ГОСТ 10705-80		
				ℓ=282		
Б4		2	Б15М189.002	Течка	1	6,45кг
				Труба 159х4,5 ГОСТ 10704-76 / Вст3 ГОСТ 10705-80		
				ℓ=376		
Б4		3	Б15М189.003	Кронштейн	2	1,05кг
				Уголок Б-50х50х5 ГОСТ 8509-86 / Вст3 ГОСТ 10705-80		
				ℓ=280		
				Стандартные изделия		
		4		Переход К57х40-38х2,0 ГОСТ 17378-83	1	
		5		Опора ОПБ2-60 ГОСТ 14911-82	1	
		6		Опора ОПБ2-38 ГОСТ 14911-82	1	
		7		Отвод 60°159х4,5 ГОСТ 17375-83	1	отрезать 30°

Инв.№подл. | Подп. и дата | Взам.инв.№ | Инв.№дубл. | Подп. и дата

Изм.	Лист	N докум.	Подп.	Дата
Разраб.	Извековов			
Пров.	Севрюков			
Нач.отд.	Григорьянц			
Н.контр.	Андрос			
Утв.				

Б15М189.000

Золоспуск экономайзера ЭБ2-142И с узлом пролывки

Лит. У | Лист 1 | Листов 2

Харьковский Сантехпроект

Формат А4

Форм.	Зона	Поз.	Обозначение	Наименование	Кол.	Примеч.
				Материалы		
		8		Труба 50х3,2 ГОСТ 3262-75 ℓ=305		1,46кг
		9		Труба 38х2,5 ГОСТ 10704-75 / Вст3 ГОСТ 10705-80 ℓ=1140		2,5кг

Инв.№подл. | Подп. и дата | Взам.инв.№ | Инв.№дубл. | Подп. и дата

Изм. Лист N докум. Подп. Дата

Б15М189.000

Лист 2

Формат А3

Б15М189.000СБ

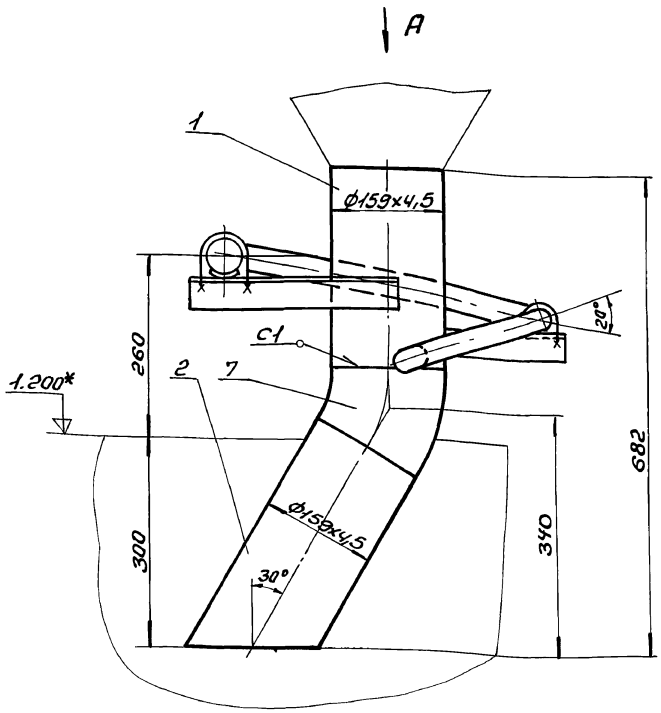

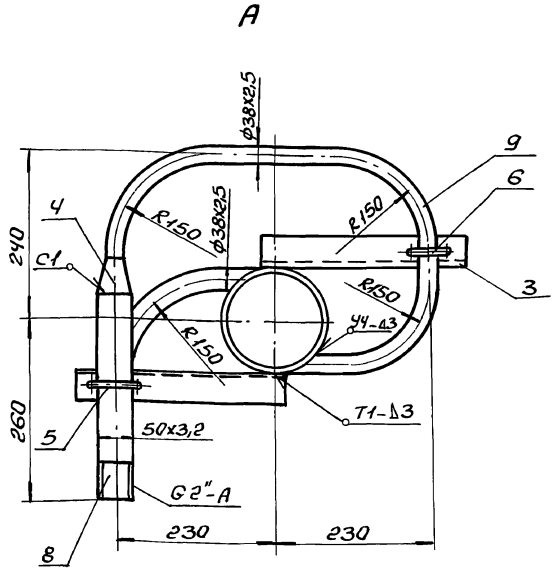

1. Сварку производить электродами Э-42 ГОСТ 9467-75. Сварные швы по ГОСТ 5264-80.
2.* Размер для справки.

Инв.№подл. | Подп. и дата | Взам.инв.№ | Инв.№дубл. | Подп. и дата

Изм.	Лист	N докум.	Подп.	Дата
Разраб.	Извековов			
Провер.	Гончаренко			
Т.контр.	Севрюков			
Нач.отд.	Григорьянц			
Н.контр.	Андрос			
Утв.				

Б15М189.000СБ

Золоспуск экономайзера ЭБ2-142И с узлом пролывки. Сборочный чертеж

Лит.	Масса	Масшт.
У	14,0	1:5
Лист	Листов 1	

Харьковский Сантехпроект

25030-24-47 Формат А3

Альбом 18 часть 2

Форм.	Зона	Поз.	Обозначение	Наименование	Кол.	Примеч.
				Документация		
А3			Б15М191.000СБ	Сборочный чертеж		
				Детали		
Б4		1	Б15М191.001	Балка	2	7,9кг
				Уголок Б-50х50х5 ГОСТ 8509-86 Ст3 ГОСТ 535-88		
				ℓ=2100		
Б4		2	Б15М191.002	Косынка	4	0,4кг
				Лист 5 ГОСТ 19903-74 Ст3 ГОСТ 14637-89		
				120х150		
Б4		3	Б15М191.003	Стойка	4	2,83кг
				Уголок Б-50х50х5 ГОСТ 8509-86 Ст3 ГОСТ 535-88		
				ℓ=750		
Б4		4	Б15М191.004	Стяжка	4	1,9кг
				Уголок Б-50х50х5 ГОСТ 8509-86 Ст3 ГОСТ 535-88		
				ℓ=500		
Б4		5	Б15М191.005	Стяжка	2	1,14кг
				Полоса 5х50 ГОСТ 103-76 Ст3 ГОСТ 535-88		
				ℓ=580		
Б4		6	Б15М191.006	Планка	19	1,0кг
				Полоса 5х50 ГОСТ 103-76 Ст3 ГОСТ 535-88		
				ℓ=500		

Инв.№подл. | Подп. и дата | Взам.инв.№ | Инв.№дубл. | Подп. и дата

Изм.	Лист	N докум.	Подп.	Дата
Разраб.	Извекова			
Пров.	Гончаренко			
Нач.отд.	Григорьевич			
Н.контр.	Алиброс			
Утв.				

Б15М191.000

Подставка под насос

Лит	Лист	Листов
У		1

Харьковский Сантехпроект

Формат А4

Форм.	Зона	Поз.	Обозначение	Наименование	Кол.	Примеч.
				Документация		
А3			Б15М190.000СБ	Сборочный чертеж		
				Детали		
Б4		1	Б15М190.001	Течка	1	75,5кг
				Труба 325х6 ГОСТ 10704-76 Ст3 ГОСТ 10705-80		
				ℓ=1600		
Б4		2	Б15М190.002	Кронштейн	3	0,6кг
				Уголок Б-50х50х5 ГОСТ 8509-86 Ст3 ГОСТ 535-88		
				ℓ=160		
				Стандартные изделия		
		3		Переход К57х4,0-38х2,0 ГОСТ 17378-83	1	
		4		Опора ОПБ2-60 ГОСТ 14911-82	1	
		5		Опора ОПБ2-38 ГОСТ 14911-82	2	
		6		Отвод 60° 325х8,0 ГОСТ 17375-83	1	отрезать 30°
				Материалы		
		7		Труба 50х3,5 ГОСТ 3262-75		1,3кг
				ℓ=270		
		8		Труба 38х2,5 ГОСТ 10704-76 Ст3 ГОСТ 10705-80		3,2кг
				ℓ=1450		

Инв.№подл. | Подп. и дата | Взам.инв.№ | Инв.№дубл. | Подп. и дата

Изм.	Лист	N докум.	Подп.	Дата
Разраб.	Извекова			
Пров.	Скворцов			
Нач.отд.	Григорьевич			
Н.контр.	Алиброс			
Утв.				

Б15М190.000

Золоспуск золоуловителя БЦ-259-(6х4) с узлом пролывки

Лит.	Лист	Листов
У		1

Харьковский Сантехпроект

Формат А4

Б15М190.000СБ

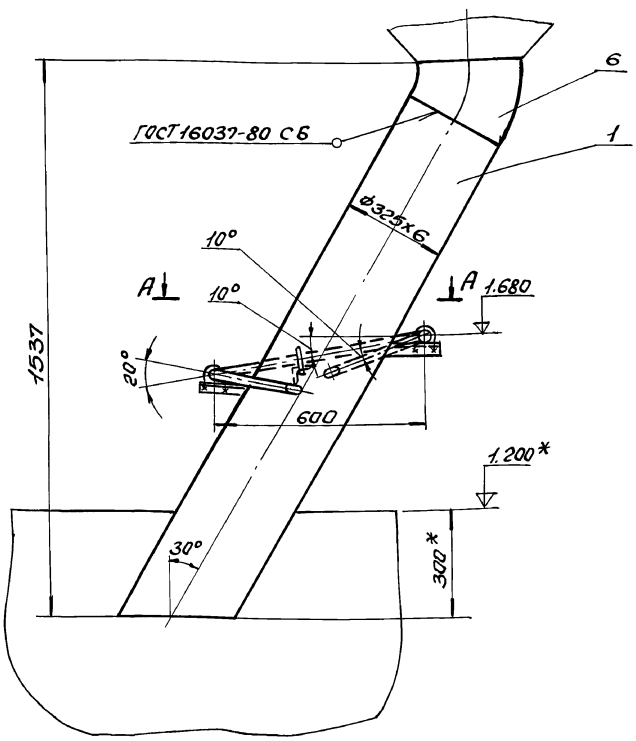

А-А (М1:5)

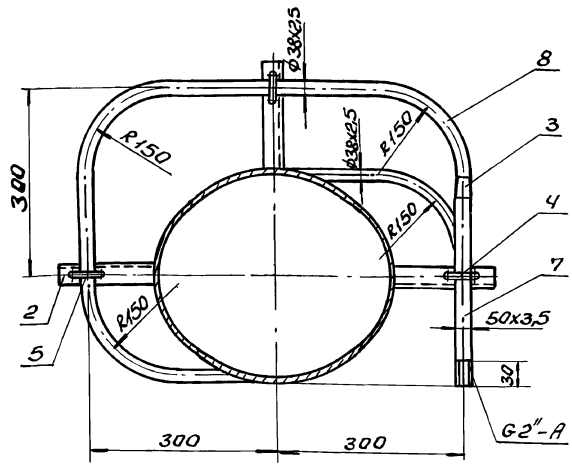

1. Сварку производить электродами Э-42 ГОСТ 9467-75. Сварные швы по ГОСТ 5264-80.
2.* Размеры для справки.

Инв.№подл. | Подп. и дата | Взам.инв.№ | Инв.№дубл. | Подп. и дата

Изм.	Лист	N докум.	Подп.	Дата
Разраб.	Извекова			
Пров.	Гончаренко			
Т.контр.	Скворцов			
Нач.отд.	Григорьевич			
Н.контр.	Алиброс			
Утв.				

Б15М190.000СБ

Золоспуск золоуловителя БЦ-259-(6х4) с узлом пролывки Сборочный чертеж

Лит.	Масса	Масшт.
У	1000	1:10

Лист | Листов 1

Харьковский Сантехпроект

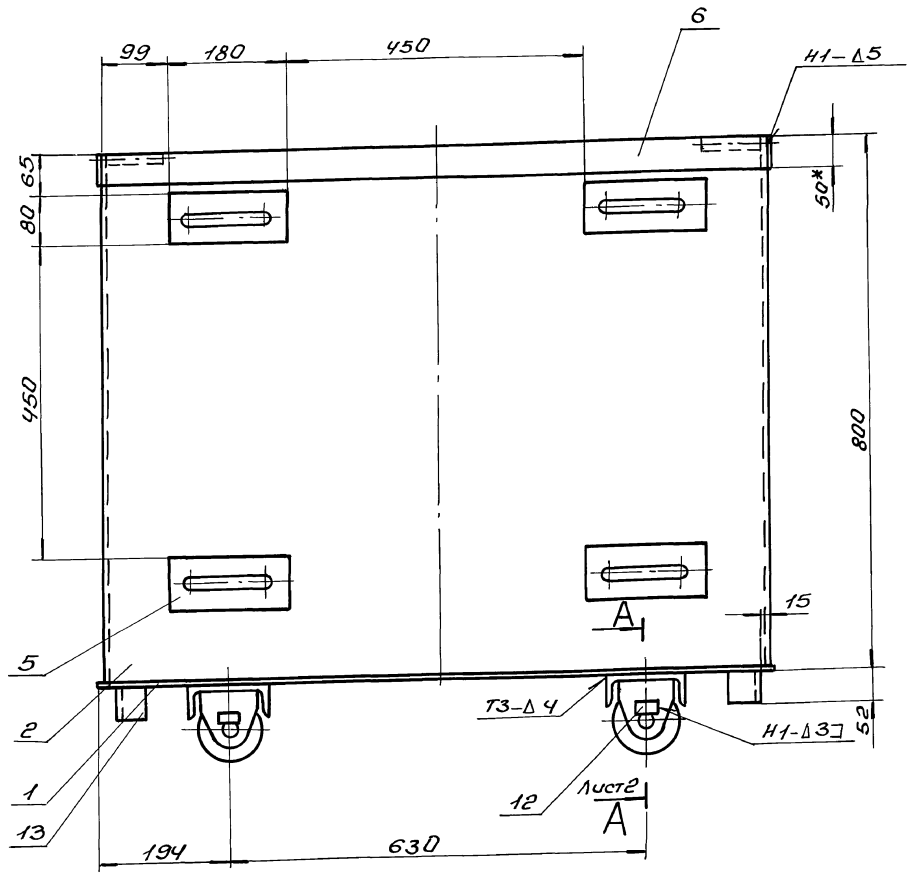

Б
Лист 2

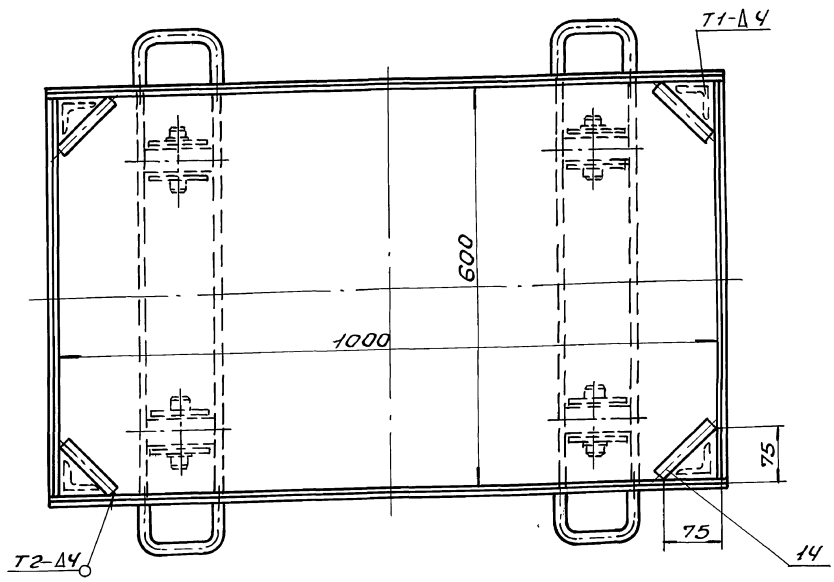

1. Назначение емкости - хранение осадка.
2. Характеристика среды - осадок: зола и шлак,
   влажность - 80%, крупность ≤ 6мм
   а) удельный вес - 1300 кг/м³
   б) токсичность - нетоксичен
3. Максимальный уровень заполнения - 100 мм от верха контейнера.

Изм.	Лист	N докум.	Подп.	Дата
Разраб.	Узбекова			
Провер.	Гончаренко			
Т. контр.	Гребюков			
Нач. отд.	Григорьянц			
Н. контр.	Андрас			
Утв.				

Б15М187.000СБ

Контейнер для осадка
Сборочный чертеж

Лит.	Масса	Масшт.
У	151.0	1:5

Лист 1 Листов 2

Харьковский Сантехпроект

Инв. № подл. | Подп. и дата | Взам. инв. № | Инв. № дубл. | Подп. и дата

Альбом 18 часть 2

Формат	Зона	Поз.	Обозначение	Наименование	Кол.	Примеч.
				Документация		
А2			Б15М187.000СБ	Сборочный чертеж		
				Детали		
Б4		1	Б15М187.001	Дно	1	19,8кг
				Лист 4 ГОСТ19903-74		
				Ст3ГОСТ14637-89		
				618х1018		
Б4		2	Б15М187.002	Стенка	2	25,2кг
				Лист 4 ГОСТ19903-74		
				Ст3ГОСТ14637-89		
				796х1008		
Б4		3	Б15М187.003	Стенка	2	15,0кг
				Лист 4 ГОСТ19903-74		
				Ст3ГОСТ14637-89		
				600х796		
А4		4	Б15М187.004	Ручка	8	0,45кг
Б4		5	Б15М187.005	Накладка	8	
				Лист 4 ГОСТ19903-74		
				Ст3ГОСТ14637-89		
				80х180		
Б4		6	Б15М187.006	Планка	2	1,58кг
				Полоса 4х50 ГОСТ103-76		
				Ст3ГОСТ535-88		
				ℓ=1008		
Б4		7	Б15М187.007	Планка	2	0,97кг
				Полоса 4х50 ГОСТ103-76		
				Ст3 ГОСТ 535-88		
				ℓ=616		

Инв.№подл. | Подп. и дата | Взам.инв.№ | Инв.№дубл. | Подп. и дата

Изм.	Лист	N докум.	Подп.	Дата
Разраб.		Извекова		
Пров.		Гончаренко		
Нач.отд.		Григорьянц		
Н.контр.		Амбрас		
Утв.				

Б15М187.000

Контейнер для осадка

Лит.	Лист	Листов
У	1	2

Харьковский Сантехпроект

Формат А3

Формат	Зона	Поз.	Обозначение	Наименование	Кол.	Примеч.
Б4		8	Б15М187.008	Балка	2	6,43кг
				Швеллер 12 ГОСТ 8240-89		
				Ст3ГОСТ535-88		
				ℓ=618		
А4		9	Б15М187.009	Ушко	8	
А4		10	Б15М187.011	Ось	4	
А4		11	Б15М187.012	Колесо	4	
Б4		12	Б15М187.013	Пластина	4	0,008кг
				Лист 4 ГОСТ19903-74		
				Ст3ГОСТ14637-89		
				10х25		
Б4		13	Б15М187.014	Стойка	4	0,2кг
				Уголок Б-50х50х5 ГОСТ8509-86		
				Ст3ГОСТ535-88		
				ℓ=52		
Б4		14	Б15М187.015	Упор	4	0,26кг
				Круг 20 ГОСТ2590-88		
				Ст3ГОСТ535-88		
				ℓ=106		
				Стандартные изделия		
		15		Шплинт 3,2х25	4	0,001кг
				ГОСТ397-79		
		16		Шайба 27	4	0,05кг
				ГОСТ11371-78		

Инв.№подл. | Подп. и дата | Взам.инв.№ | Инв.№дубл. | Подп. и дата

Изм.	Лист	N докум.	Подп.	Дата

Б15М187.000

Лист 2

Формат А3

Б15М187.000СБ

Б лист 1

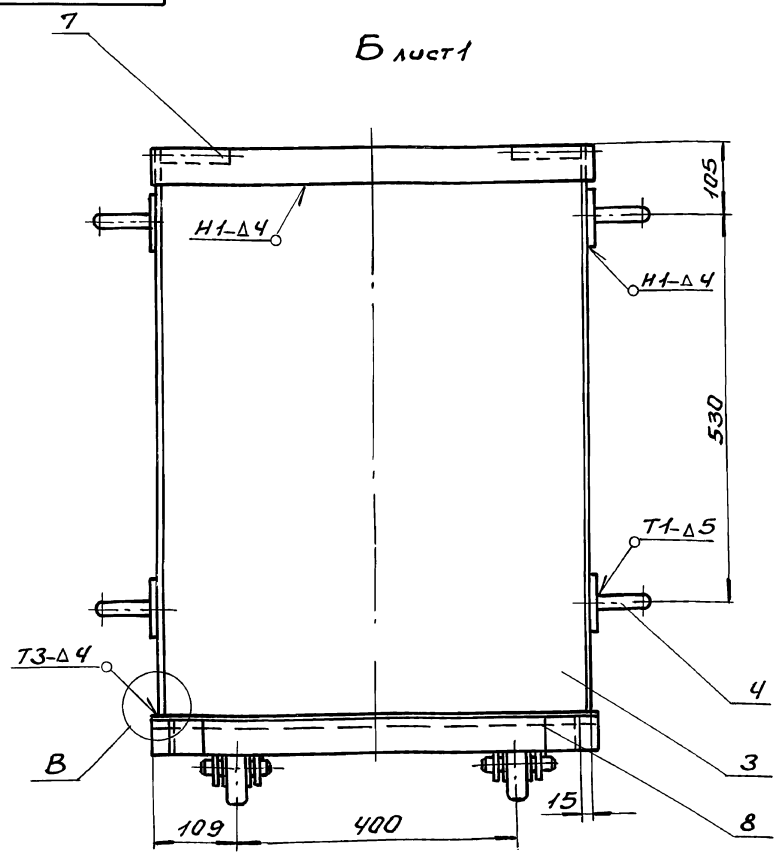

А-А(М1:2)лист 1

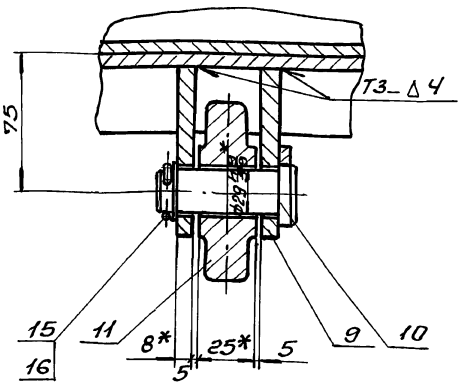

В(М1:1)

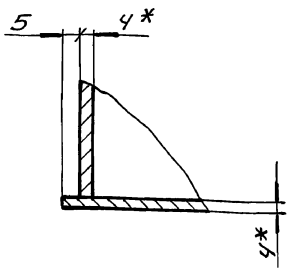

Инв.№подл. | Подп. и дата | Взам.инв.№ | Инв.№дубл. | Подп. и дата

Изм.	Лист	N Док ум.	Подп.	Дата

Б15М187.000СБ

Лист 2

Формат А3

Альбом 18 часть 2

Б15М187.011

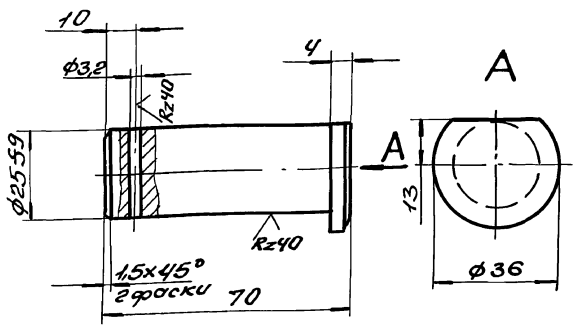

Неуказанные пред. откл. размеров $\pm \frac{IT14}{2}$.

Изм.	Лист	N докум.	Подп.	Дата	Б15М187.011			
Разраб.		Извекова			Ось	Лит.	Масса	Масшт.
Провер.		Гончаренко				У	0,25	1:1
Т.контр.		Севрюков				Лист	Листов	
Нач.отд.		Григорьянц			36 ГОСТ 2590-88 / Круг / ВСт3 ГОСТ 535-88	Харьковский Сантехпроект		
Н.контр.		Алдрас						
Утв.								

Инв.№подл. | Подп. и дата | Взам.инв.№ | Инв.№дубл. | Подп. и дата

Формат А4

Б15М187.012

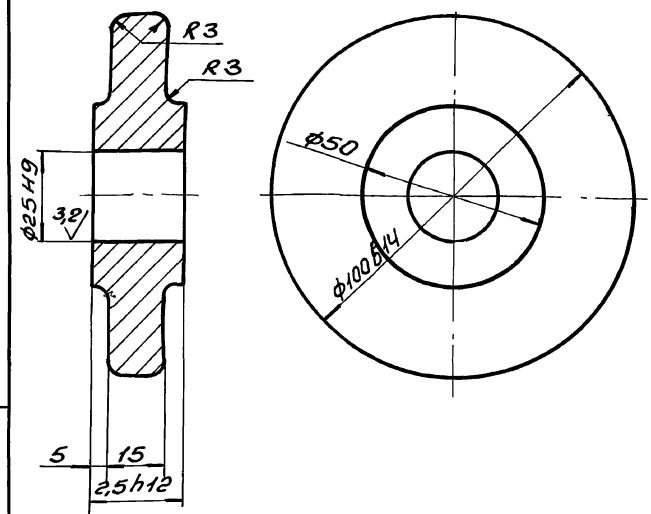

Неуказанные пред. откл. размеров $\pm \frac{IT14}{2}$.

Изм.	Лист	N докум.	Подп.	Дата	Б15М187.012			
Разраб.		Извекова			Колесо	Лит.	Масса	Масшт.
Провер.		Гончаренко				У	1,0	1:1
Т.контр.		Севрюков				Лист	Листов 1	
Нач.отд.		Григорьянц			В Ст.3 ГОСТ 380-88	Харьковский Сантехпроект		
Н.контр.		Алдрас						
Утв.								

Инв.№подл. | Подп. и дата | Взам.инв.№ | Инв.№дубл. | Подп. и дата

Формат А4

Б15М187.004

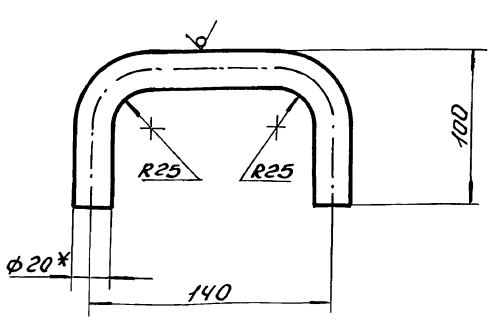

1. $\pm \frac{IT16}{2}$.
2. Длина развертки - 290 мм.
3. * Размер для справки.

Изм.	Лист	N докум.	Подп.	Дата	Б15М187.004			
Разраб.		Извекова			Ручка	Лит.	Масса	Масшт.
Провер.		Гончаренко				У	0,72	1:2
Т.контр.		Севрюков				Лист	Листов 1	
Нач.отд.		Григорьянц			20 ГОСТ 2590-71 / Круг / ВСт3 ГОСТ 535-88	Харьковский Сантехпроект		
Н.контр.		Алдрас						
Утв.								

Инв.№подл. | Подп. и дата | Взам.инв.№ | Инв.№дубл. | Подп. и дата

Формат А4

Б15М187.009

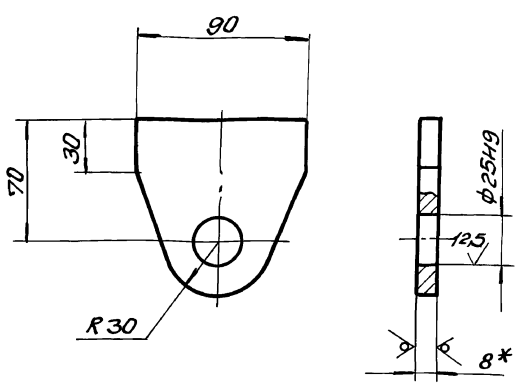

1. $\pm \frac{IT16}{2}$.
2. * Размер для справки.

Изм.	Лист	N докум.	Подп.	Дата	Б15М187.009			
Разраб.		Извекова			Ушко	Лит.	Масса	Масшт.
Провер.		Гончаренко				У	0,45	1:2
Т.контр.		Севрюков				Лист	Листов 1	
Нач.отд.		Григорьянц			8 ГОСТ 19903-74 / Лист / ВСт3 ГОСТ 14637-89	Харьковский Сантехпроект		
Н.контр.		Алдрас						
Утв.								

Инв.№подл. | Подп. и дата | Взам.инв.№ | Инв.№дубл. | Подп. и дата

Формат А4

Альбом 18 часть 2

615М191.000СБ

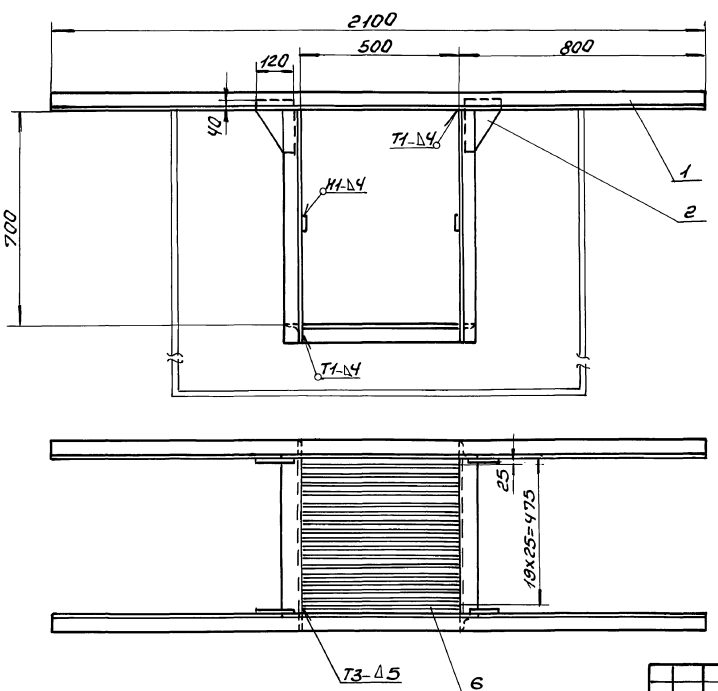

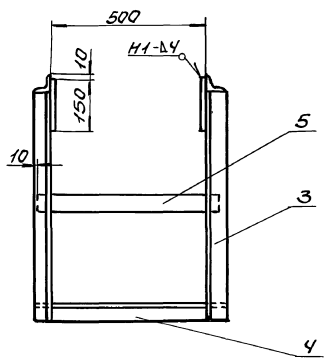

1. $\pm \frac{IT16}{2}$.
2. Сварку производить электродами Э-42 ГОСТ 9467-75. Сварные швы по ГОСТ 5264-80.
3. Кромки реза деталей Б4-$\sqrt{25}$.

Изм.	Лист	N докум.	Подп.	Дата	
Разраб.		Узбеков			Подставка под насос. Сборочный чертеж
Проверил		Кучеренко			
Т.контр.		Севрюков			
Нач.отд.		Григорьянц			
Н.контр.		Аврасс			
Утв.					

Лит.	Масса	Масшт.
У	52,0	1:10
Лист	Листов 1	

Харьковский Сантехпроект

Инв.№ подл. | Подп. и дата | Взам.инв.№ | Инв.№ дубл. | Подп. и дата

gost.e-ecolog.ru