ТИПОВОЙ ПРОЕКТ
903-1-288.91

КОТЕЛЬНАЯ С 4 КОТЛАМИ Е-4-1,4Р
ЗОЛОШЛАКОУДАЛЕНИЕ МЕХАНИЧЕСКОЕ
ТОПЛИВО - КАМЕННЫЕ И БУРЫЕ УГЛИ
СИСТЕМА ТЕПЛОСНАБЖЕНИЯ ЗАКРЫТАЯ

АЛЬБОМ 17
КОНВЕЙЕР ЛЕНТОЧНЫЙ
КОНСТРУКТОРСКАЯ ДОКУМЕНТАЦИЯ СТР. 2...55

25030-22

Отпускная цена
на момент реализации
указана в счет-накладной

gost.e-ecolog.ru

ТИПОВОЙ ПРОЕКТ
903-1-288.91

КОТЕЛЬНАЯ С 4 КОТЛАМИ Е-4-1,4Р
ЗОЛОШЛАКОУДАЛЕНИЕ МЕХАНИЧЕСКОЕ
ТОПЛИВО – КАМЕННЫЕ И БУРЫЕ УГЛИ
СИСТЕМА ТЕПЛОСНАБЖЕНИЯ ЗАКРЫТАЯ

АЛЬБОМ 17
КОНВЕЙЕР ЛЕНТОЧНЫЙ
КОНСТРУКТОРСКАЯ ДОКУМЕНТАЦИЯ

РАЗРАБОТАН
ИНСТИТУТОМ ХАРЬКОВСКИЙ САНТЕХПРОЕКТ
ГЛАВНЫЙ ИНЖЕНЕР ИНСТИТУТА
В.А. СЛЮСАРЕВ
ГЛАВНЫЙ ИНЖЕНЕР ПРОЕКТА
Л.И. ЛЕВОНТИН

УТВЕРЖДЕН
И ВВЕДЕН В ДЕЙСТВИЕ
ГПКНИИ „САНТЕХНИИПРОЕКТ"
ПРОТОКОЛ ОТ 14.06.91г. N24

Альбом 17

Содержание альбома

Обозначение	Наименование	Стр.
	Содержание	2÷3
Б14.0068.010	Секция загрузочная ℓ=5133	4
Б14.0068.020	Секция средняя ℓ=6000 тип I	
Б14.0068.030	Секция средняя ℓ=6000 тип II	
Б14.0068.040	Секция средняя ℓ=6000 тип III	
Б14.0068.010СБ	Секция загрузочная ℓ=5133.	5
	Сборочный чертеж	
Б14.0068.020СБ	Секция средняя ℓ=6000 тип I	6
	Сборочный чертеж	
Б14.0068.030СБ	Секция средняя ℓ=6000 тип II	7
	Сборочный чертеж	
Б14.0068.040СБ	Секция средняя ℓ=6000 тип III	8
	Сборочный чертеж	
Б14.0068.050	Секция весовая ℓ=6000	9
Б14.0068.060	Секция средняя ℓ=6000 тип IV	
Б14.0068.070	Секция средняя ℓ=6000 тип V	
Б14.0068.080	Секция средняя ℓ=3000	
Б14.0068.050СБ	Секция весовая ℓ=6000.	10
	Сборочный чертеж	
Б14.0068.060СБ	Секция средняя ℓ=6000 тип IV	11
	Сборочный чертеж	
Б14.0068.070СБ	Секция средняя ℓ=6000 тип V	12
	Сборочный чертеж	
Б14.0068.080СБ	Секция средняя ℓ=3000.	13
	Сборочный чертеж	
Б14.0068.090	Секция гнутая	14
Б14.0068.110	Секция разгрузочная ℓ=6000 тип I	
Б14.0068.120	Секция разгрузочная ℓ=6000 тип II	
Б14.0068.140	Стойка Н=545	
Б14.0068.090СБ	Секция гнутая.	15
	Сборочный чертеж	
Б14.0068.100	Секция ℓ=1480	16
Б14.0068.100СБ	Секция ℓ=1480. Сборочный чертеж	
Б14.0068.130	Секция разгрузочная ℓ=6000 тип III	
Б14.0068.110СБ	Секция разгрузочная ℓ=6000 тип I	17
	Сборочный чертеж	
Б14.0068.120СБ	Секция разгрузочная ℓ=6000 тип II.	18
	Сборочный чертеж	
Б14.0068.130СБ	Секция разгрузочная ℓ=6000 тип III	19
	Сборочный чертеж	
Б14.0068.140СБ	Стойка Н=545. Сборочный чертеж	20
Б14.0068.076	Опора	
Б14.0068.077	Стойка	
Б14.0068.150	Стойка Н=415	21
Б14.0068.150СБ	Стойка Н=415. Сборочный чертеж	
Б14.0068.081	Стойка	
Б14.0068.160	Стойка Н=365	22
Б14.0068.129	Опора	
Б14.0068.131	Скребок	
Б14.0068.175	Стенка боковая	
Б14.0068.170	Рама привода	23
Б14.0068.180	Ограждение муфты КДН	
Б14.0068.190	Ограждение муфты МУВП	
Б14.0068.160СБ	Стойка Н=365. Сборочный чертеж	24
Б14.0068.084	Опора	

Обозначение	Наименование	Стр.
Б14.0068.085	Стойка	24
Б14.0068.170СБ	Рама привода. Сборочный чертеж	25
Б14.0068.132	Прокладка	
Б14.0068.133	Прокладка	
Б14.0068.092	Прогон	26
Б14.0068.093	Прогон	
Б14.0068.094	Связь	
Б14.0068.096	Кронштейн	
Б14.0068.180СБ	Ограждение муфты КДН.	27
	Сборочный чертеж	
Б14.0068.190СБ	Ограждение муфты МУВП.	
	Сборочный чертеж	
Б14.0068.099	Стенка	28
Б14.0068.101	Ребро	
Б14.0068.102	Ребро	
Б14.0068.103	Стенка	
Б14.0068.200	Опора приводного барабана	29
Б14.0068.104	Ребро	
Б14.0068.108	Косынка	
Б14.0068.111	Кронштейн	
Б14.0068.200СБ	Опора приводного барабана.	30
	Сборочный чертеж	
Б14.0068.210	Воронка головная	31
Б14.0068.220	Дверца	
Б14.0068.230	Очиститель приводного барабана	
Б14.0068.240	Ограждение груза	
Б14.0068.210СБ	Воронка головная. Сборочный чертеж	32
Б14.0068.220СБ	Дверца. Сборочный чертеж	33
Б14.0068.123	Крышка	
Б14.0068.124	Петля	
Б14.0068.113	Связь	34
Б14.0068.114	Завеса	
Б14.0068.115	Лапка	
Б14.0068.116	Подвеска	
Б14.0068.117	Прижим	35
Б14.0068.118	Боковина	
Б14.0068.119	Боковина	
Б14.0068.122	Щиток	
Б14.0068.125	Петля	36
Б14.0068.126	Задвижка	
Б14.0068.127	Скоба	
Б14.0068.128	Ручка	
Б14.0068.230СБ	Очиститель приводного барабана.	37
	Сборочный чертеж	
Б14.0068.121	Крышка	
Б14.0068.240СБ	Ограждение груза.	38
	Сборочный чертеж	
Б14.0068.146	Скоба	
Б14.0068.147	Косынка	
Б14.0068.250	Опора устройства натяжного	39
	грузового	
Б14.0068.260	Ограждение тележки натяжной	
Б14.0068.270	Опора блока	
Б14.0068.250СБ	Опора устройства натяжного	40
	грузового. Сборочный чертеж	

Альбом 17

Содержание альбома

Обозначение	Наименование	Стр.
Б14И068.260СБ	Ограждение тележки натяжной	41
	Сборочный чертеж	
Б14И068.149	Боковина	42
Б14И068.153	Стяжка	
Б14И068.154	Стойка	
Б14И068.270СБ	Опора блока. Сборочный чертеж	
Б14И068.162	Косынка	43
Б14И068.163	Стойка	
Б14И068.280СБ	Панель ограждения.	
	Сборочный чертеж	
Б14И068.164	Стойка	44
Б14И068.165	Ограждение	
Б14И068.167	Кронштейн	
Б14И068.168	Косынка	
Б14И068.194	Пояс левый	45
Б14И068.280	Панель ограждения	
Б14И068.330СБ	Люк. Сборочный чертеж	
Б14И068.290	Лоток направляющий	46
Б14И068.193	Пояс правый	
Б14И068.290СБ	Лоток направляющий	47
	Сборочный чертеж	
Б14И068.176	Ребро	48
Б14И068.177	Стенка торцевая	
Б14И068.179	Прижим торцевой	
Б14И068.182	Косынка	
Б14И068.183	Косынка	49
Б14И068.187	Уплотнение	
Б14И068.188	Уплотнение	
Б14И068.192	Завеса	
Б14И068.195	Хомут	50
Б14И068.196	Подушка	
Б14И068.300	Гидрообеспыливатель	
Б14И068.310	Коллектор	
Б14И068.300СБ	Гидрообеспыливатель	51
	Сборочный чертеж	
Б14И068.310СБ	Коллектор. Сборочный чертеж	
Б14И068.320СБ	Патрубок. Сборочный чертеж	
Б14И068.320	Патрубок	52
Б14И068.330	Люк	
Б14И068.340СБ	Воронка. Сборочный чертеж	
Б14И068.340	Воронка	53
Б14И068.350	Кронштейн	
Б14И068.350СБ	Кронштейн. Сборочный чертеж	
Б14И068.360	Рычаг	
Б14И068.360СБ	Рычаг. Сборочный чертеж	54
Б14И068.213	Банка	
Б14И068.214	Планка	
Б14И068.216	Вилка	
Б14И068.215	Прокладка	55

Альбом 17

Форм.	Зона	Поз.	Обозначение	Наименование	Кол.	Прим.
				Документация		
А2			Б14И068.010СБ	Сборочный чертеж		
				Детали		
Б4		1	Б14И068.001	Прогон	2	29,3кг
				Уголок Б-63х63х6 ГОСТ8509-86 Ст3 ГОСТ535-88		
				ℓ= 5128		
Б4		2	Б14И068.002	Кронштейн	2	1,05кг
				Уголок Б-63х63х6 ГОСТ8509-86 Ст3 ГОСТ535-88		
				ℓ= 180		
Б4		3	Б14И068.003	Кронштейн	6	0,7кг
				Уголок Б-63х63х6 ГОСТ8509-86 Ст3 ГОСТ535-88		
				ℓ=120		
Б4		4	Б14И068.004	Кронштейн	2	0,6кг
				Уголок Б63х63х6 ГОСТ8509-86 Ст3 ГОСТ535-88		
				ℓ=100		
Б4		5	Б14И068.005	Связь	3	3,7кг
				Уголок Б-63х63х6 ГОСТ8509-86 Ст3 ГОСТ535-88		
				ℓ= 650		
Б4		6	Б14И068.006	Кронштейн	2	1,3кг
				Уголок Б-63х63х6 ГОСТ8509-86 Ст3 ГОСТ535-88		
				ℓ=230		

Инв.№подл. | Подп. и дата | Взам.инв.№ | Инв.№дубл. | Подп. и дата

Изм.	Лист	N докум.	Подп.	Дата
Разраб.		Гончаренко		
Провер.		Извековский		
Нач.отд.		Григорьяна		
Н.контр.		Амбрас		
Утв.				

Б14И068.010

Секция загрузочная ℓ= 5133

Лит.	Лист	Листов
И		1

Харьковский Сантехпроект

Формат А4

Форм.	Зона	Поз.	Обозначение	Наименование	Кол.	Прим.
				Документация		
А2			Б14И068.020СБ	Сборочный чертеж		
				Детали		
Б4		1	Б14И068.007	Прогон	2	34,2кг
				Уголок Б63х63х6 ГОСТ8509-86 Ст3 ГОСТ535-88		
				ℓ=5990		
Б4		2	Б14И068.008	Кронштейн	2	1,05кг
				Уголок Б-63х63х6 ГОСТ8509-86 Ст3 ГОСТ535-88		
				ℓ=180		
Б4		3	Б14И068.009	Кронштейн	4	0,7кг
				Уголок Б-63х63х6 ГОСТ8509-86 Ст3 ГОСТ535-88		
				ℓ=120		
Б4		4	Б14И068.011	Кронштейн	4	0,6кг
				Уголок Б-63х63х6 ГОСТ8509-86 Ст3 ГОСТ535-88		
				ℓ=100		
Б4		5	Б14И068.012	Связь	3	3,7кг
				Уголок Б-63х63х6 ГОСТ8509-86 Ст3 ГОСТ535-88		
				ℓ= 650		

Инв.№подл. | Подп. и дата | Взам.инв.№ | Инв.№дубл. | Подп. и дата

Изм.	Лист	N докум.	Подп.	Дата
Разраб.		Гончаренко		
Пров.		Извековский		
Нач.отд.		Григорьяна		
Н.контр.		Амбрас		
Утв.				

Б14И068.020

Секция средняя L=6000 тип I

Лит.	Лист	Листов
И		1

Харьковский Сантехпроект

Формат А4

Форм.	Зона	Поз.	Обозначение	Наименование	Кол.	Прим.
				Документация		
А2			Б14И068.030СБ	Сборочный чертеж		
				Детали		
Б4		1	Б14И068.013	Прогон	2	34,2кг
				Уголок Б63х63х6 ГОСТ8509-86 Ст3 ГОСТ535-88		
				ℓ=5990		
Б4		2	Б14И068.014	Кронштейн	2	1,05кг
				Уголок Б-63х63х6 ГОСТ8509-86 Ст3 ГОСТ535-88		
				ℓ=180		
Б4		3	Б14И068.015	Кронштейн	4	0,7кг
				Уголок Б-63х63х6 ГОСТ8509-86 Ст3 ГОСТ535-88		
				ℓ=120		
Б4		4	Б14И068.016	Кронштейн	4	0,6кг
				Уголок Б-63х63х6 ГОСТ8509-86 Ст3 ГОСТ535-88		
				ℓ=100		
Б4		5	Б14И068.017	Связь	3	3,7кг
				Уголок Б63х63х6 ГОСТ8509-86 Ст3 ГОСТ535-88		
				ℓ=650		
Б4		6	Б14И068.018	Кронштейн	2	1,3кг
				Уголок Б63х63х6 ГОСТ8509-86 Ст3 ГОСТ535-88		

Инв.№подл. | Подп. и дата | Взам.инв.№ | Инв.№дубл. | Подп. и дата

Изм.	Лист	N докум.	Подп.	Дата
Разраб.		Гончаренко		
Провер.		Извековский		
Нач.отд.		Григорьяна		
Н.контр.		Амбрас		
Утв.				

Б14И068.030

Секция средняя ℓ=6000 тип II

Лит.	Лист	Листов
И		1

Харьковский Сантехпроект

Формат А4

Форм.	Зона	Поз.	Обозначение	Наименование	Кол.	Прим.
				Документация		
А2			Б14И068.040СБ	Сборочный чертеж		
				Детали		
Б4		1	Б14И068.019	Прогон	2	34,2кг
				Уголок Б-63х63х6 ГОСТ8509-86 Ст3 ГОСТ535-88		
				ℓ=5990		
Б4		2	Б14И068.021	Кронштейн	2	1,05кг
				Уголок Б-63х63х6 ГОСТ8509-86 Ст3 ГОСТ535-88		
				ℓ=180		
Б4		3	Б14И068.022	Кронштейн	4	0,7кг
				Уголок Б-63х63х6 ГОСТ8509-86 Ст3 ГОСТ535-88		
				ℓ=120		
Б4		4	Б14И068.023	Кронштейн	4	0,6кг
				Уголок Б-63х63х6 ГОСТ8509-86 Ст3 ГОСТ535-88		
				ℓ=100		
Б4		5	Б14И068.024	Связь	3	3,7кг
				Уголок Б-63х63х6 ГОСТ8509-86 Ст3 ГОСТ535-88		
				ℓ= 650		

Инв.№подл. | Подп. и дата | Взам.инв.№ | Инв.№дубл. | Подп. и дата

Изм.	Лист	N докум.	Подп.	Дата
Разраб.		Гончаренко		
Провер.		Извековский		
Нач.отд.		Григорьяна		
Н.контр.		Амбрас		
Утв.				

Б14И068.040

Секция средняя ℓ=6000 тип III

Лит.	Лист	Листов
И		1

Харьковский Сантехпроект

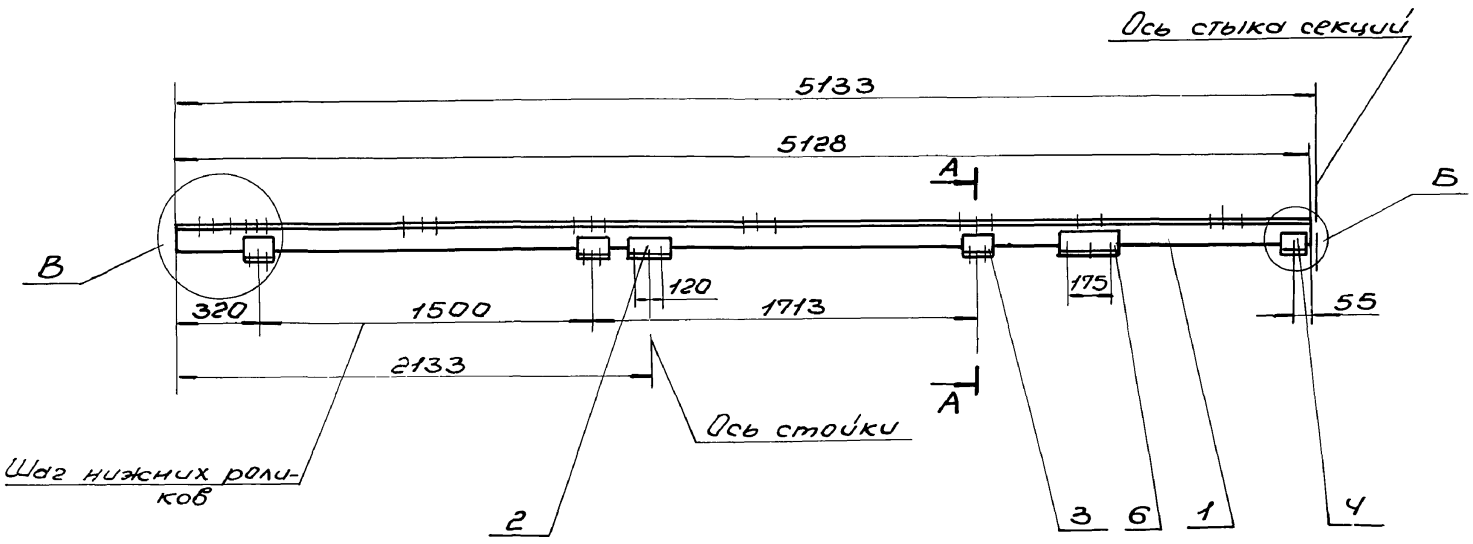

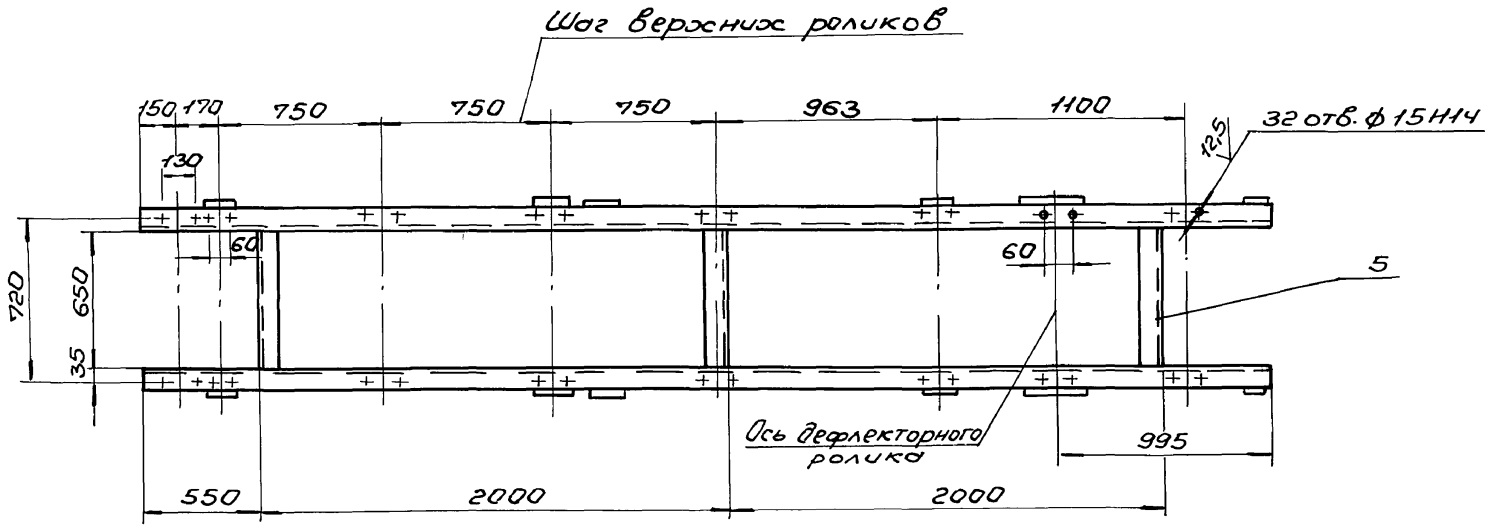

В(М1:5)

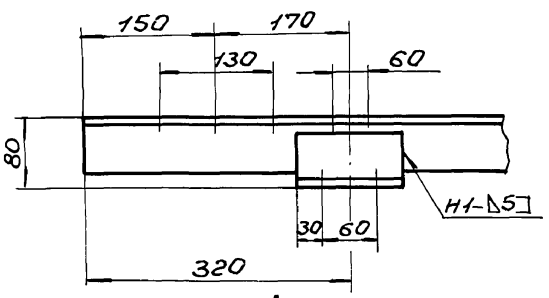

Г

Г(М1:5)

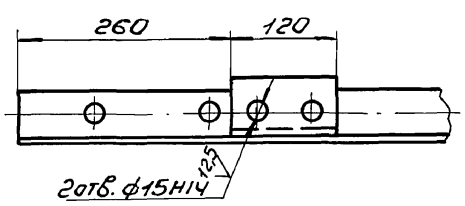

Б(М1:5)

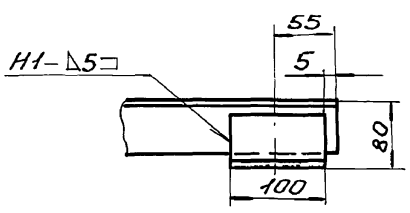

Д

Д(М1:5)

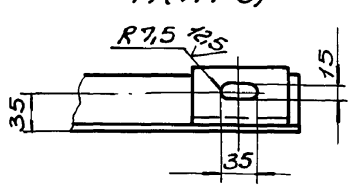

А-А(М1:5)

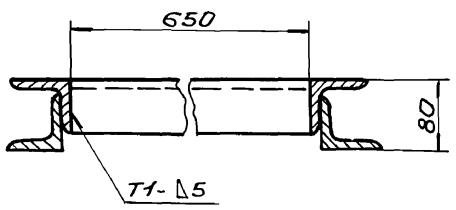

1. Сварку производить электродами Э-42 ГОСТ 9467-75. Сварные швы по ГОСТ 5264-80.
2. Неуказанные предельные отклонения размеров $\pm \frac{IT16}{2}$.
3. Кромки реза деталей Б4- $\sqrt{25}$.

Изм.	Лист	N докум.	Подп.	Дата	Б14И068.010СБ			
Разраб.		Гончаренко			Секция загрузочная ℓ=5133. Сборочный чертеж	Лит.	Масса	Масшт.
Провер.		Изекова				И	80,0	1:20
Т.контр.		Севрюков				Лист	Листов 1	
Нач.отд.		Григорьяна				Харьковский Сантехпроект		
Н.контр.		Амбрас						
Утв.								

Инв.№подл. | Подп. и дата | Взам.инв.№ | Инв.№дубл. | Подп. и дата

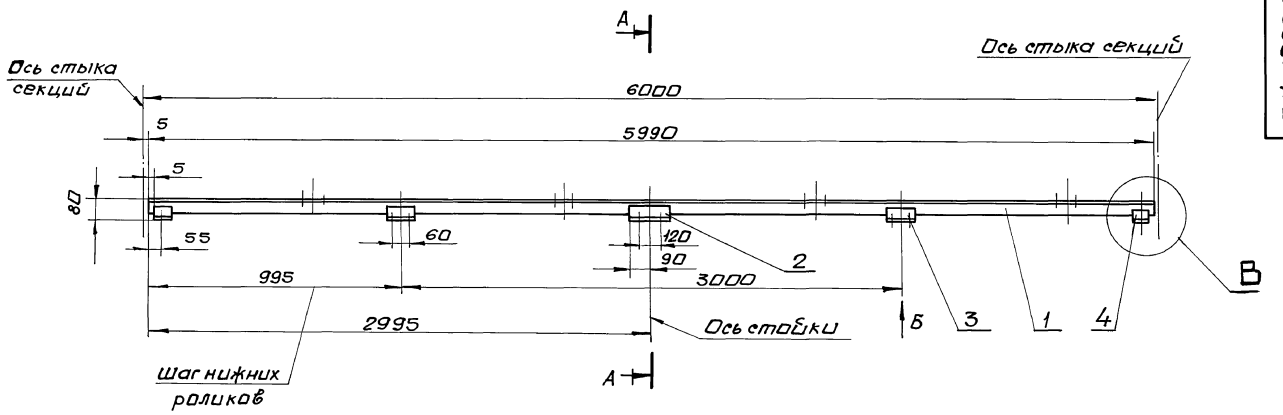

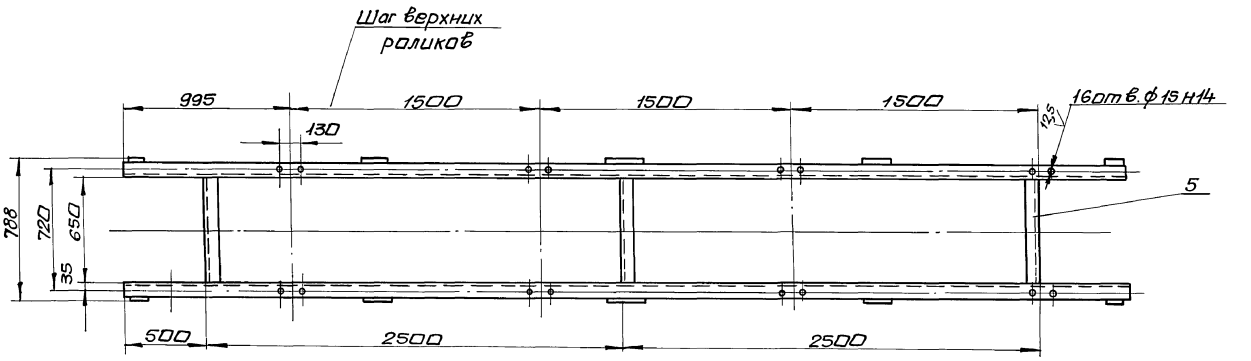

А-А (М1:5)

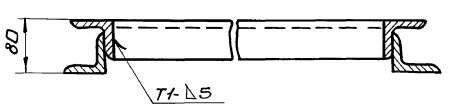

Б (М1:5)

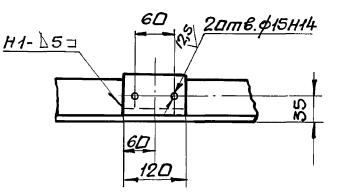

В (М1:5)

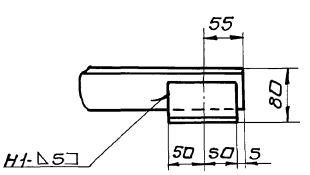

Г

Г (М1:5)

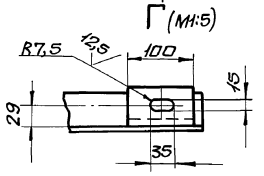

1. Неуказанные предельные отклонения размеров $\pm \frac{IT16}{2}$
2. Сварные швы по ГОСТ 5264-80.
   Электроды Э-42 ГОСТ 9467-75.
3. Кромки реза деталей Б4-$\overset{25}{\checkmark}$

Изм.	Лист	№ докум.	Подп.	Дата	Б14.0068.020 СБ			
Разраб.		Гончаренко			Секция средняя ℓ=6000 тип I. Сборочный чертеж	Лит.	Масса	Масшт.
Провер.		Извеков				У	88,0	1:20
Т.контр.		Себряков				Лист	Листов 1	
Нач.отд.		Григорьянц				Харьковский Сантехпроект		
Н.контр.		Амбрас						
Утв.								

Инв.№ подл. | Подп. и дата | Взам. инв.№ | Инв.№ дубл. | Подп. и дата

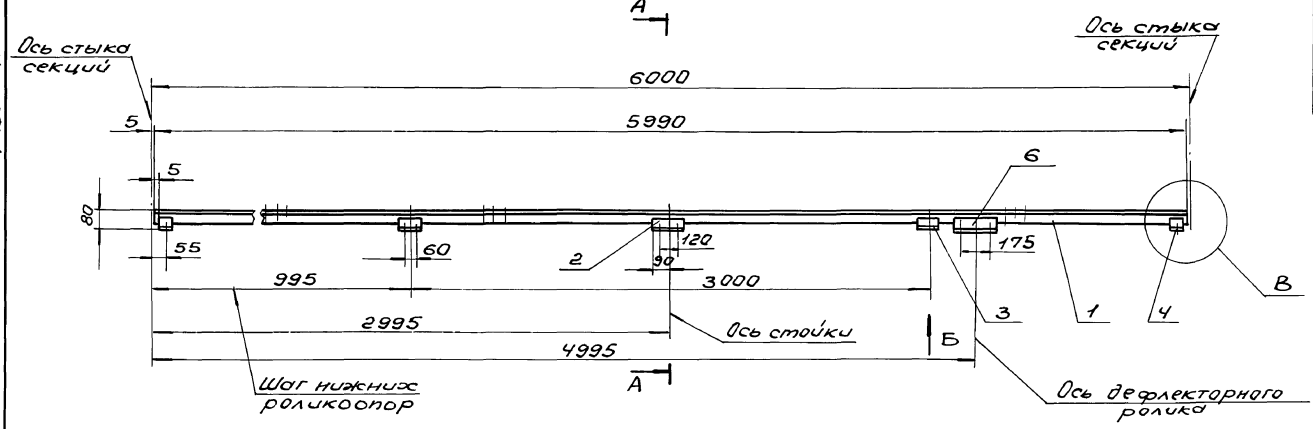

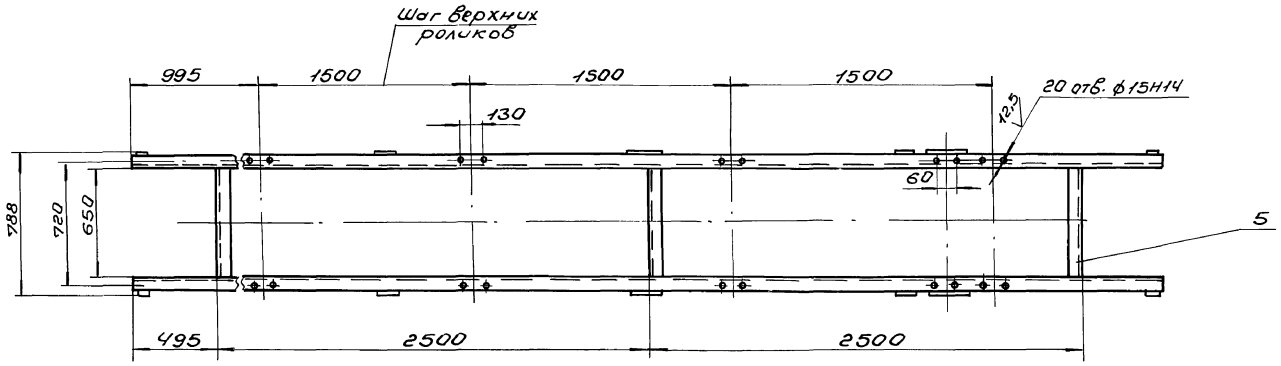

А-А (М1:5)

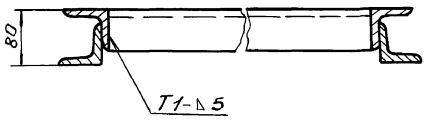

Б (М1:5)

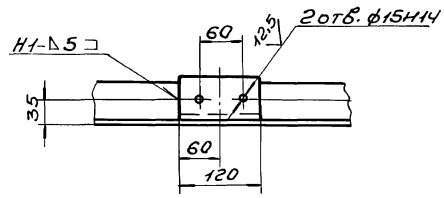

В (М1:5)

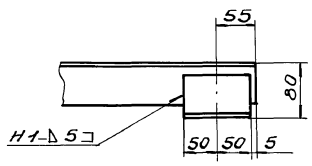

Г

Г (М1:5)

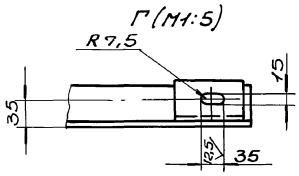

1. Неуказанные предельные отклонения размеров $\pm \frac{IT16}{2}$.
2. Сварные швы по ГОСТ 5264-80.
   Электроды Э-42 ГОСТ 9467-75.
3. Кромки реза деталей Б4-$\overset{25}{\vee}$.

Изм.	Лист	№ докум.	Подп.	Дата	Б1Ч1068.030СБ
Разраб.	Гончаренко				Секция средняя L=6000 тип II. Сборочный чертеж
Пробер.	Узбеков				Лит: У; Масса: 90,0; Масшт.: 1:20
Т.контр.	Севрюков				Лист; Листов 1
Нач.отд.	Григорьяни				Харьковский Сантехпроект
Н.контр.	Амбрас				
Утв.					

Инв. № подл. | Подп. и дата | Взам. инв. № | Инв. № дубл. | Подп. и дата

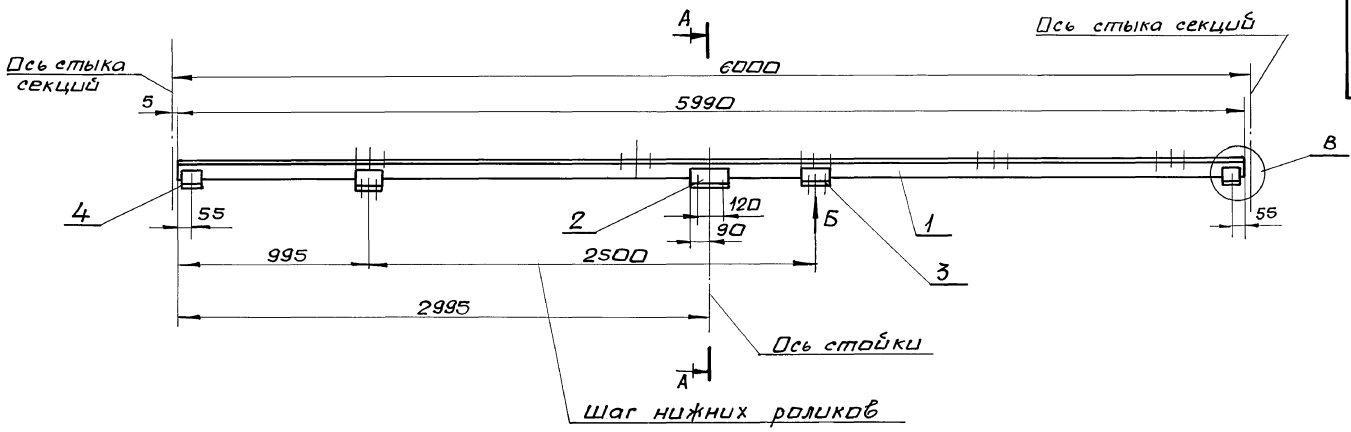

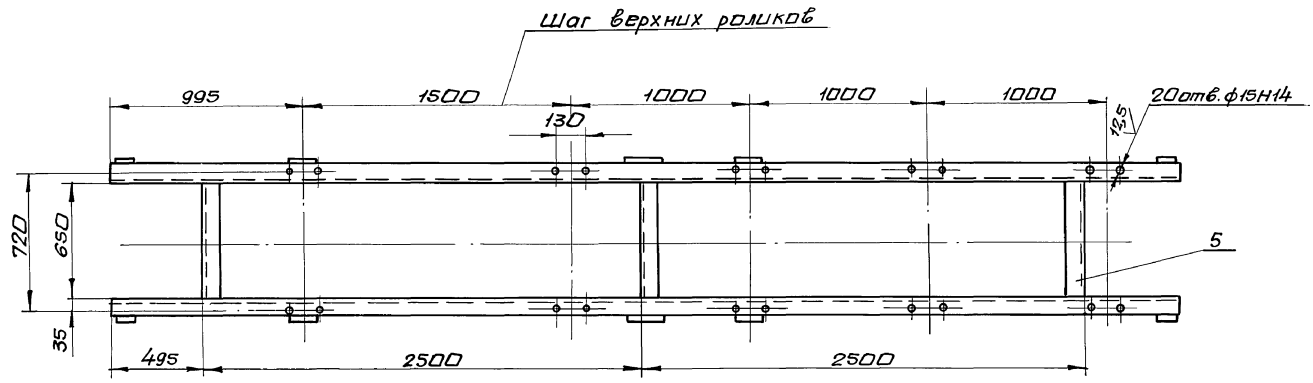

А-А (М1:5)



Б (М1:5)

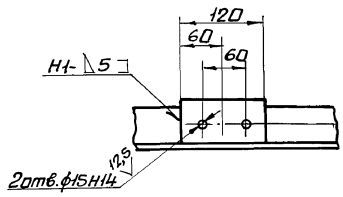

В (М1:5)

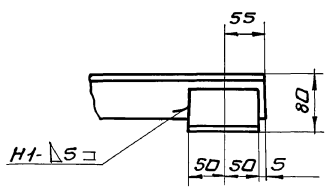

Г

Г (М1:5)

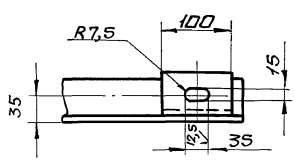

1. Неуказанные предельные отклонения размеров $\pm \frac{IT16}{2}$
2. Сварные швы по ГОСТ 5264-80.
   Электроды Э-42 ГОСТ 9467-75.
3. Кромки реза деталей Б4-$\sqrt{}^{25}$

Изм.	Лист	N докум.	Подп.	Дата	
Разраб.	Гончаренко				
Пров.	Цавекава				
Т.контр.	Севрюков				
Нач.отд.	Григорьянц				
Н.контр.	Амбрас				
Утв.					

Б14И068.040СБ

Секция средняя
L=6000. Тип III
Сборочный чертеж.

Лит.	Масса	Масшт.
И	88,0	1:20
Лист	Листов 1	

Харьковский Сантехпроект

Инв.№подл. | Подп. и дата | Взам.инв.№ | Инв.№дубл. | Подп. и дата

Альбом 17

Форм.	Зона	Поз.	Обозначение	Наименование	Кол.	Прим.
				Документация		
А2			Б14И068.050СБ	Сборочный чертеж		
				Детали		
Б4		1	Б14И068.025	Прогон	2	34,2кг
				Уголок Б-63х63х6 ГОСТ8509-86 Вст3 ГОСТ535-88		
				ℓ=5990		
Б4		2	Б14И068.026	Кронштейн	4	1,05кг
				Уголок Б-63х63х6 ГОСТ8509-86 Вст3 ГОСТ535-88		
				ℓ=180		
Б4		3	Б14И068.027	Кронштейн	4	0,7кг
				Уголок Б-63х63х6 ГОСТ8509-86 Вст3 ГОСТ535-88		
				ℓ=120		
Б4		4	Б14И068.028	Кронштейн	4	0,6кг
				Уголок Б-63х63х6 ГОСТ8509-86 Вст3 ГОСТ535-88		
				ℓ=100		
Б4		5	Б14И068.029	Связь	3	3,7кг
				Уголок Б-63х63х6 ГОСТ8509-86 Вст3 ГОСТ535-88		
				ℓ=650		
Б4		6	Б14И068.031	Кронштейн	2	1,3кг
				Уголок Б-63х63х6 ГОСТ8509-86 Вст3 ГОСТ535-88		

Инв.№подл. | Подп. и дата | Взам.инв.№ | Инв.№дубл. | Подп. и дата

Изм.	Лист	N докум.	Подп.	Дата
Разраб.	Гончаренко			
Провер.	Узбекова			
Нач.отд.	Григорьяна			
Н.контр.	Алдрас			
Утв.				

Б14И068.050

Секция весовая ℓ=6000

Лит.	Лист	Листов
У		1

Харьковский Сантехпроект

Формат А4

Форм.	Зона	Поз.	Обозначение	Наименование	Кол.	Прим.
				Документация		
А2			Б14И068.060СБ	Сборочный чертеж		
				Детали		
Б4		1	Б14И068.032	Прогон	2	34,2кг
				Уголок Б-63х63х6 ГОСТ8509-86 Вст3 ГОСТ535-88		
				ℓ=5990		
Б4		2	Б14И068.033	Кронштейн	2	1,05кг
				Уголок Б-63х63х6 ГОСТ8509-86 Вст3 ГОСТ535-88		
				ℓ=180		
Б4		3	Б14И068.034	Кронштейн	4	0,7кг
				Уголок Б-63х63х6 ГОСТ8509-86 Вст3 ГОСТ535-88		
				ℓ=120		
Б4		4	Б14И068.035	Кронштейн	4	0,6кг
				Уголок Б-63х63х6 ГОСТ8509-86 Вст3 ГОСТ535-88		
				ℓ=100		
Б4		5	Б14И068.036	Связь	3	3,7кг
				Уголок Б-63х63х6 ГОСТ8509-86 Вст3 ГОСТ535-88		
				ℓ=650		

Инв.№подл. | Подп. и дата | Взам.инв.№ | Инв.№дубл. | Подп. и дата

Изм.	Лист	N докум.	Подп.	Дата
Разраб.	Гончаренко			
Провер.	Узбекова			
Нач.отд.	Григорьяна			
Н.контр.	Алдрас			
Утв.				

Б14И068.060

Секция средняя ℓ=6000 тип IV

Лит.	Лист	Листов
У		1

Харьковский Сантехпроект

Формат А4

Форм.	Зона	Поз.	Обозначение	Наименование	Кол.	Прим.
				Документация		
А2			Б14И068.070СБ	Сборочный чертеж		
				Детали		
Б4		1	Б14И068.037	Прогон	2	34,2кг
				Уголок Б-63х63х6 ГОСТ8509-86 Вст3 ГОСТ535-88		
				ℓ=5990		
Б4		2	Б14И068.038	Кронштейн	4	0,7кг
				Уголок Б-63х63х6 ГОСТ8509-86 Вст3 ГОСТ535-88		
				ℓ=120		
Б4		3	Б14И068.039	Кронштейн	4	0,6кг
				Уголок Б-63х63х6 ГОСТ8509-86 Вст3 ГОСТ535-88		
				ℓ=100		
Б4		4	Б14И068.041	Кронштейн	2	1,05кг
				Уголок Б-63х63х6 ГОСТ8509-86 Вст3 ГОСТ535-88		
				ℓ=180		
Б4		5	Б14И068.042	Связь	3	3,7кг
				Уголок Б-63х63х6 ГОСТ8509-86 Вст3 ГОСТ535-88		
				ℓ=650		
Б4		6	Б14И068.043	Кронштейн	2	1,3кг
				Уголок Б-63х63х6 ГОСТ8509-86 Вст3 ГОСТ535-88		
				ℓ=230		

Инв.№подл. | Подп. и дата | Взам.инв.№ | Инв.№дубл. | Подп. и дата

Изм.	Лист	N докум.	Подп.	Дата
Разраб.	Гончаренко			
Провер.	Узбекова			
Нач.отд.	Григорьяна			
Н.контр.	Алдрас			
Утв.				

Б14И068.070

Секция средняя L=6000 тип V

Лит.	Лист	Листов
У		1

Харьковский Сантехпроект

Формат А4

Форм.	Зона	Поз.	Обозначение	Наименование	Кол.	Прим.
				Документация		
А2			Б14И068.080СБ	Сборочный чертеж		
				Детали		
Б4		1	Б14И068.043	Прогон	2	17,0кг
				Уголок Б-63х63х6 ГОСТ8509-86 Вст3 ГОСТ535-88		
				ℓ=2990		
Б4		2	Б14И068.044	Кронштейн	4	0,7кг
				Уголок Б-63х63х6 ГОСТ8509-86 Вст3 ГОСТ535-88		
				ℓ=120		
Б4		3	Б14И068.045	Кронштейн	4	0,6кг
				Уголок Б-63х63х6 ГОСТ8509-86 Вст3 ГОСТ535-88		
				ℓ=100		
Б4		4	Б14И068.046	Связь	2	3,7кг
				Уголок Б-63х63х6 ГОСТ8509-86 Вст3 ГОСТ535-88		
				ℓ=650		

Инв.№подл. | Подп. и дата | Взам.инв.№ | Инв.№дубл. | Подп. и дата

Изм.	Лист	N докум.	Подп.	Дата
Разраб.	Гончаренко			
Провер.	Узбекова			
Нач.отд.	Григорьяна			
Н.контр.	Алдрас			
Утв.				

Б14И068.080

Секция средняя ℓ=3000

Лит.	Лист	Листов
У		1

Харьковский Сантехпроект

Формат А4

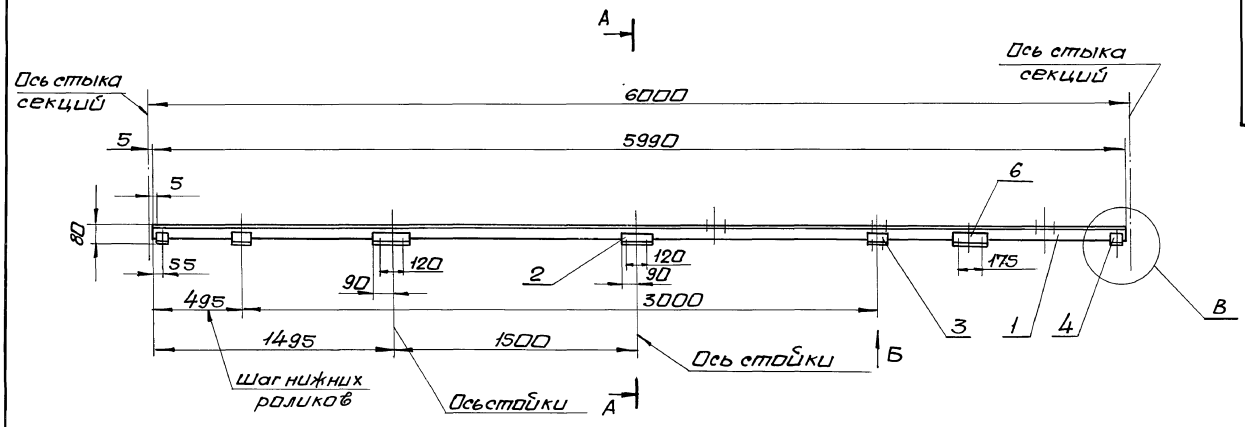

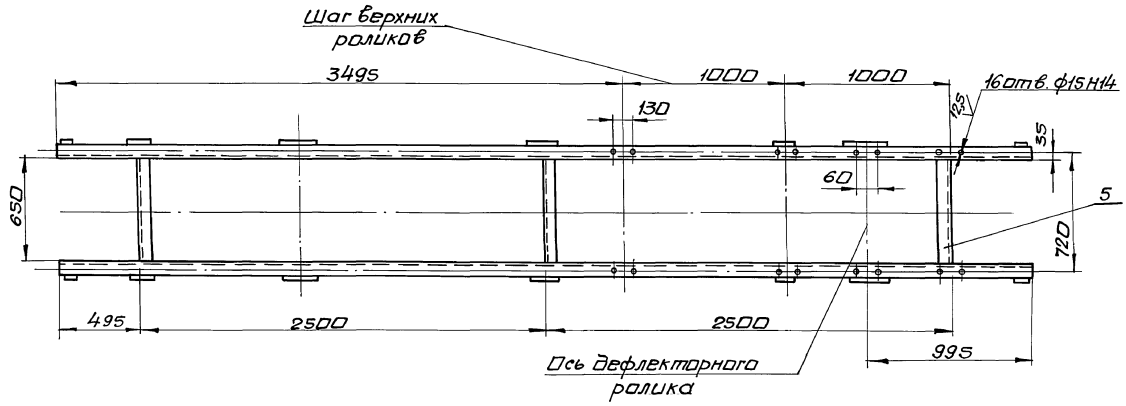

А-А (М1:5)

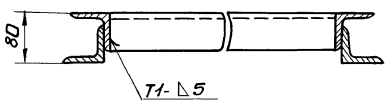

Б (М1:5)

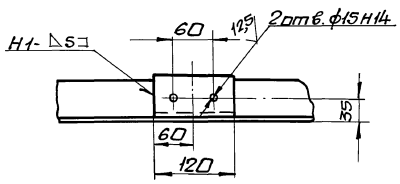

В (М1:5)

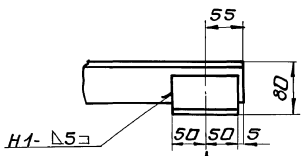

Г (М1:5)

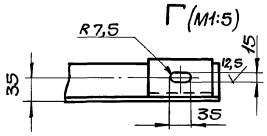

1. Неуказанные предельные отклонения размеров $\pm \frac{IT16}{2}$
2. Сварные швы по ГОСТ 5264-80.
   Электроды Э-42 ГОСТ 9467-75.
3. Кромки реза деталей Б4- $\sqrt{25}$

					Б14.0068.05ОС6		
Изм.	Лист	№ докум.	Подп.	Дата	Секция весовая L=6000. Сборочный чертеж	Лит.	Масса	Масшт.
Разраб.		Гончаренко				У	90,0	1:20
Провер.		Изверкова				Лист	Листов 1	
Т.контр.		Сеферков						
Нач.отд.		Григорьянц				Харьковский Сантехпроект		
Н.контр.		Имбрас						
Утв.								

Инв.№подл. | Подп. и дата | Взам.инв.№ | Инв.№дубл. | Подп. и дата

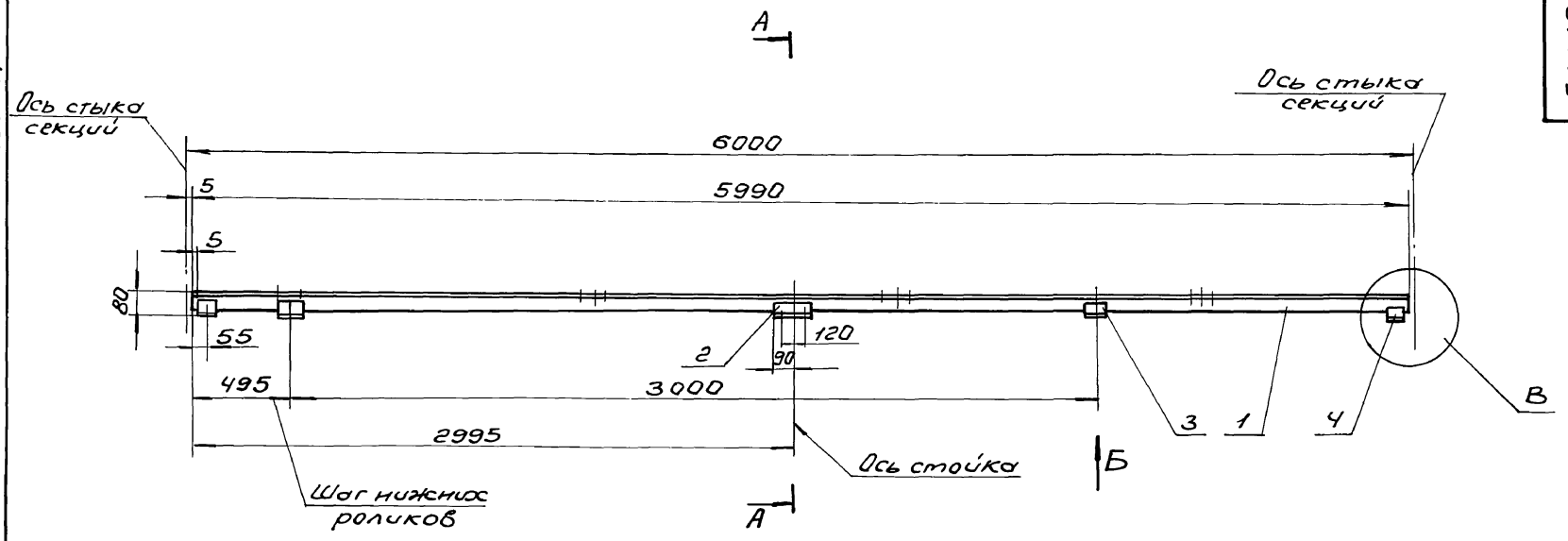

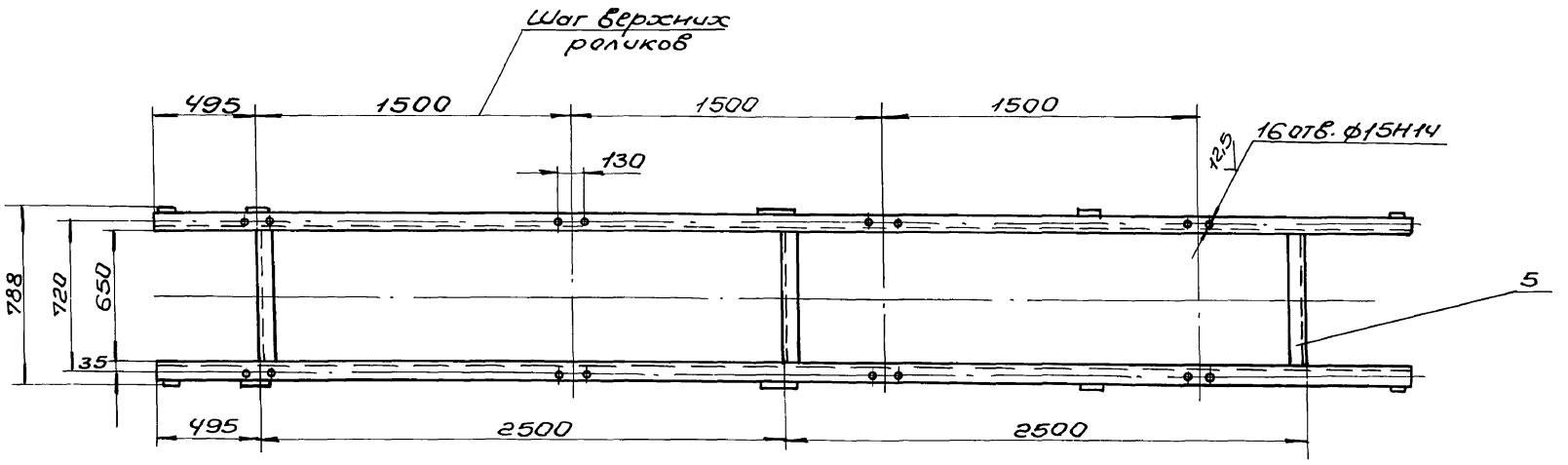

А-А (М1:5)

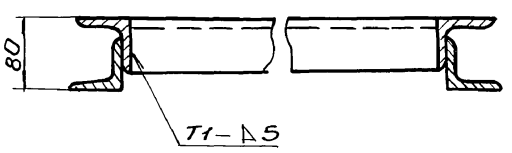

Б(М1:5)

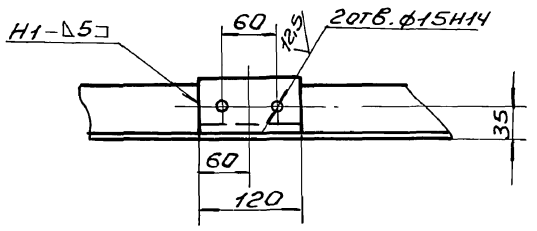

В(М1:5)

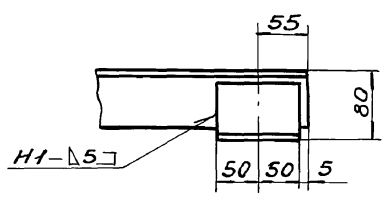

Г

Г(М1:5)

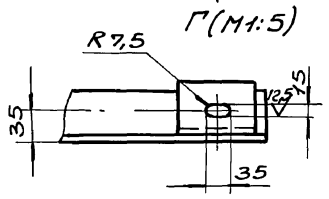

1. Неуказанные предельные отклонения размеров $\pm \frac{IT16}{2}$.
2. Сварные швы по ГОСТ 5264-80.
   Электроды Э-42 ГОСТ 9467-75.
3. Кромки реза деталей Б4-$\frac{25}{V}$.

					Б14068.060СБ		
Изм.	Лист	N докум.	Подп.	Дата	Секция средняя ℓ=6000 тип IV. Сборочный чертеж	Лит.	Масса	Масшт.
Разраб.		Гончаренко				У	88,0	1:2
Провер.		Извеков				Лист	Листов 1	
Т.контр.		Себрюков						
Нач.отд.		Григорьянц				Харьковский Сантехпроект		
Н.контр.		Алфрас						
Утв.								

Инв.№подл. | Подп. и дата | Взам.инв.№ | Инв.№дубл. | Подп. и дата

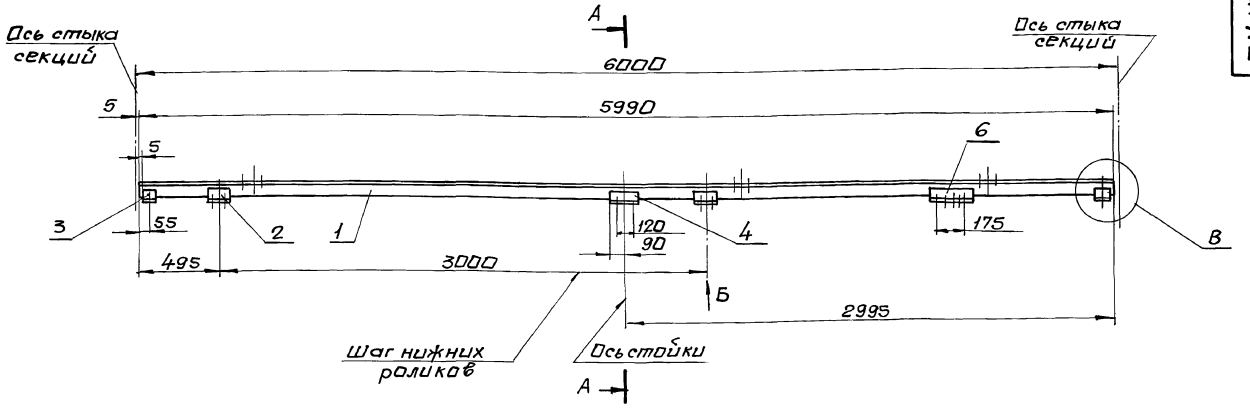

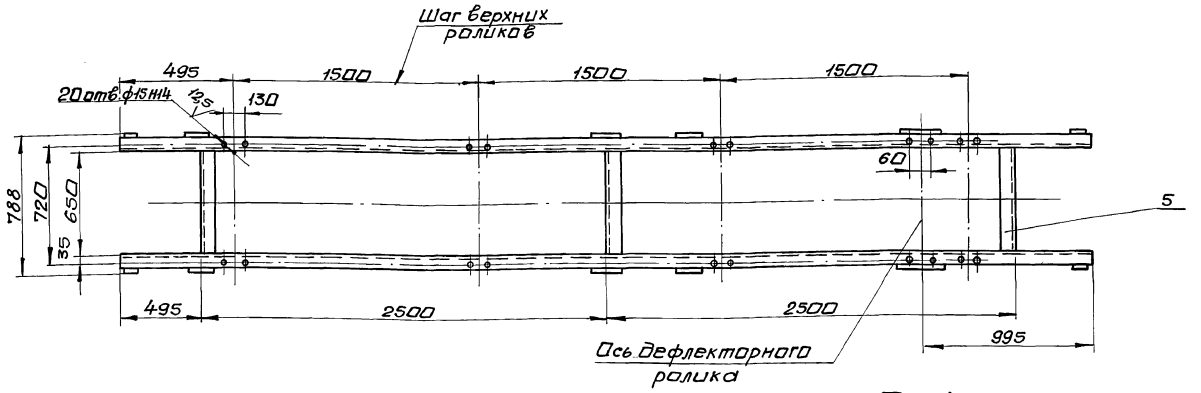

А-А (М1:5)

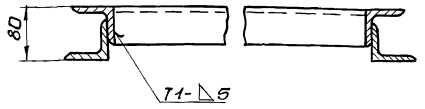

Б (М1:5)

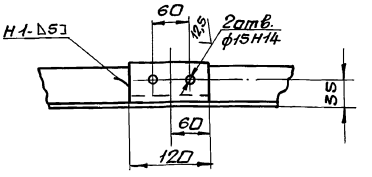

В (М1:5)

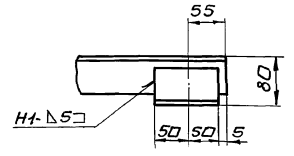

Г

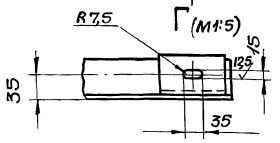

1. Предельные отклонения размеров $\pm \frac{IT16}{2}$
2. Сварные швы по ГОСТ 5264-80.
   Электроды Э-42 ГОСТ 9467-75.
3. Кромки реза деталей Б4-$\frac{25}{\sqrt{}}$

Изм.	Лист	N докум.	Подп.	Дата	Б14U068.070СБ			
Разраб.		Гончаренко			Секция средняя l=6000 тип V. Сборочный чертеж	Лит.	Масса	Масшт.
Провер.		Узбеков				U	90,0	1:20
Т. контр.		Сербюков				Лист	Листов 1	
Нач. отд.		Григорьянц				Харьковский Сантехпроект		
Н. контр.		Амбрас						
Утв.								

Инв. № подл. | Подп. и дата | Взам. инв. № | Инв. № дубл. | Подп. и дата

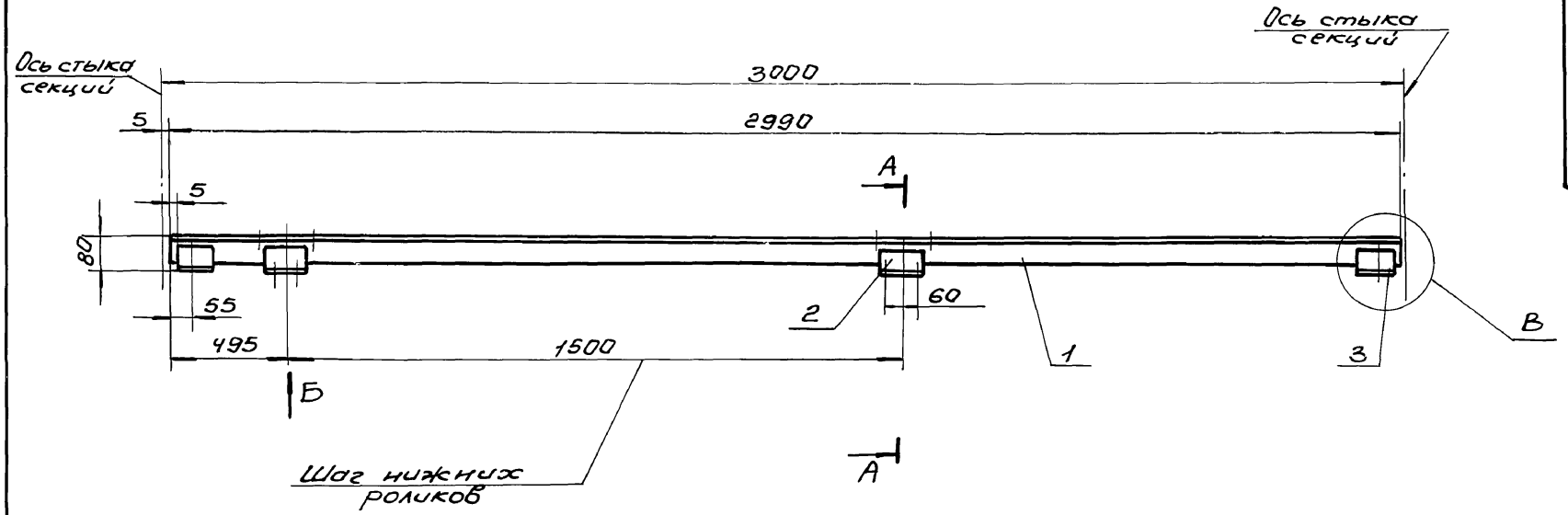

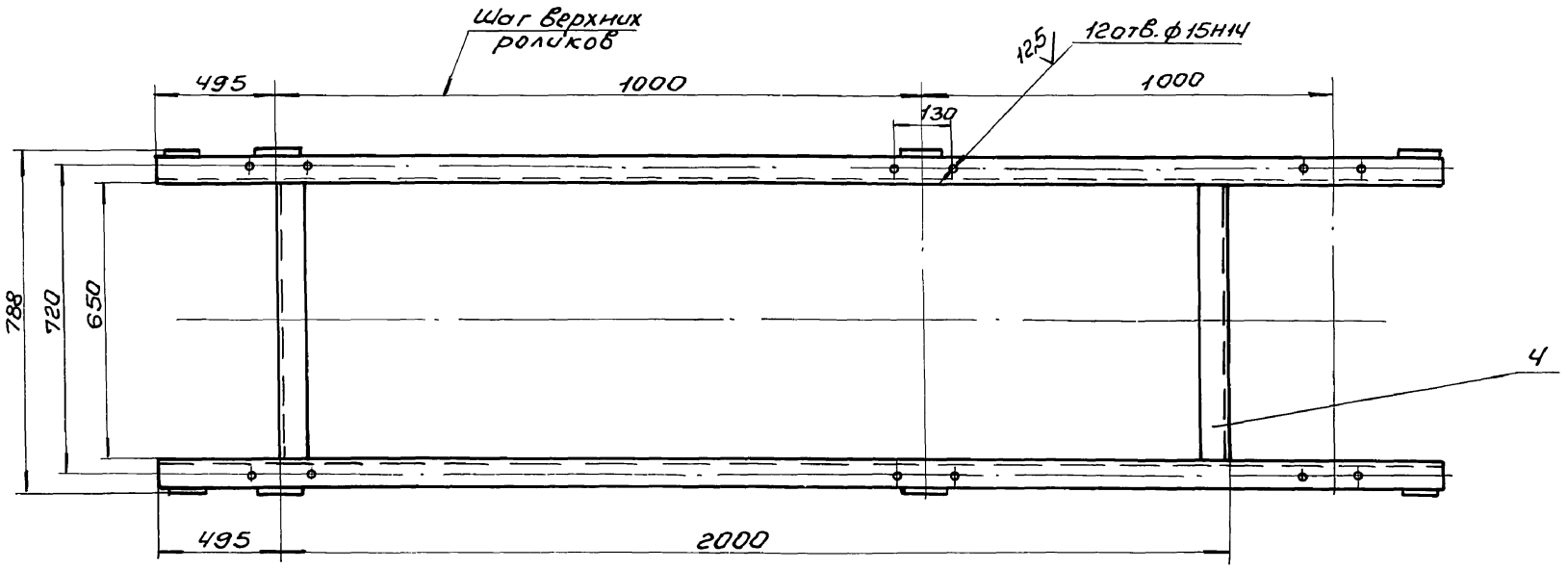

А-А(М1:5)

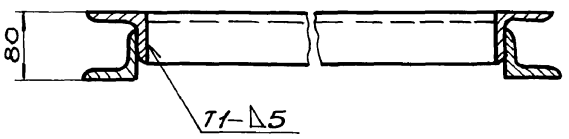

Б(М1:5)

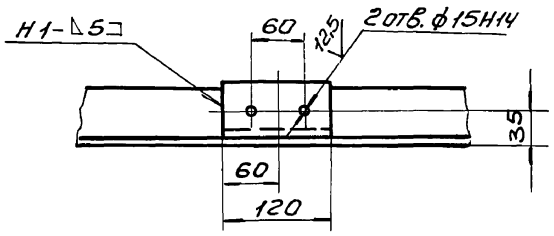

В(М1:5)

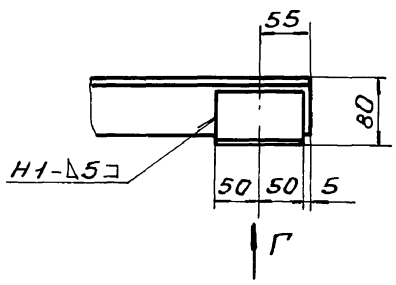

Г(М1:5)

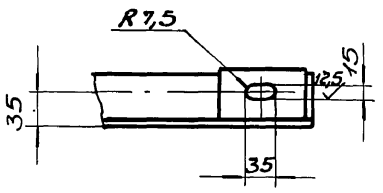

1. Предельные отклонения размеров $\pm \frac{IT16}{2}$.
2. Сварные швы по ГОСТ 5264-80.
   Электроды Э-42 ГОСТ 9467-75.
3. Кромки реза- $\sqrt{}^{25}$, отверстий- $\sqrt{}^{12,5}$, остальное- $\sqrt{}$.

Изм.	Лист	N докум.	Подп.	Дата	Б14И068.080СБ			
Разраб.		Гончаренко			Секция средняя L = 3000 Сборочный чертеж	Лит.	Масса	Масшт.
Провер.		Извекова				И	47,0	1:10
Т.контр.		Себрюков				Лист	Листов 1	
Нач.отд.		Григорьянц				Харьковский Сантехпроект		
Н.контр.		Алибрас						
Утв.								

Инв.№ подл. | Подп. и дата | Взам.инв.№ | Инв.№ дубл. | Подп. и дата

Альбом 17

Форм	Зона	Поз.	Обозначение	Наименование	Кол.	Прим.
				Документация		
А2			Б14И068.090СБ	Сборочный чертеж		
				Детали		
Б4		1	Б14И068.047	Прогон	2	22,3кг
				Уголок Б-63х63х6 ГОСТ 8509-86 Ст3 ГОСТ 535-88		
				ℓ = 3897		
Б4		2	Б14И068.048	Кронштейн	4	1,05кг
				Уголок Б-63х63х6 ГОСТ 8509-86 Ст3 ГОСТ 535-88		
				ℓ = 180		
Б4		3	Б14И068.049	Кронштейн	4	0,6кг
				Уголок Б-63х63х6 ГОСТ 8509-86 Ст3 ГОСТ 535-88		
				ℓ = 100		
Б4		4	Б14И068.051	Связь	2	3,7кг
				Уголок Б-63х63х6 ГОСТ 8509-86 Ст3 ГОСТ 535-88		
				ℓ = 650		
Б4		5	Б14И068.052	Кронштейн	4	0,7кг
				Уголок Б-63х63х6 ГОСТ 8509-86 Ст3 ГОСТ 535-88		
				ℓ = 120		
Б4		6	Б14И068.053	Кронштейн	2	2,17кг
				Уголок Б-63х63х6 ГОСТ 8509-86 Ст3 ГОСТ 535-88		
				ℓ = 380		

Инв. № подл. | Подп. и дата | Взам. инв. № | Инв. № дубл. | Подп. и дата

Изм.	Лист	№ докум.	Подп.	Дата
Разраб.		Гончаренко		
Провер.		Извекова		
Нач. отд.		Григорьянц		
Н. контр.		Алдрас		
Утв.				

Б14И068.090

Секция гнутая

Лит.	Лист	Листов
И		1

Харьковский Сантехпроект

Формат А4

Форм	Зона	Поз.	Обозначение	Наименование	Кол.	Прим.
				Документация		
А2			Б14И068.110СБ	Сборочный чертеж		
				Детали		
Б4		1	Б14И068.058	Прогон	2	34,2кг
				Уголок Б-63х63х6 ГОСТ 8509-86 Ст3 ГОСТ 535-88		
				ℓ = 5990		
Б4		2	Б14И068.059	Кронштейн	2	1,05кг
				Уголок Б-63х63х6 ГОСТ 8509-86 Ст3 ГОСТ 535-88		
				ℓ = 180		
Б4		3	Б14И068.061	Кронштейн	4	0,7кг
				Уголок Б-63х63х6 ГОСТ 8509-86 Ст3 ГОСТ 535-88		
				ℓ = 120		
Б4		4	Б14И068.062	Кронштейн	4	0,6кг
				Уголок Б-63х63х6 ГОСТ 8509-86 Ст3 ГОСТ 535-88		
				ℓ = 100		
Б4		5	Б14И068.063	Связь	3	3,7кг
				Уголок Б-63х63х6 ГОСТ 8509-86 Ст3 ГОСТ 535-88		
				ℓ = 650		

Инв. № подл. | Подп. и дата | Взам. инв. № | Инв. № дубл. | Подп. и дата

Изм.	Лист	№ докум.	Подп.	Дата
Разраб.		Гончаренко		
Пров.		Извекова		
Нач. отд.		Григорьянц		
Н. контр.		Алдрас		
Утв.				

Б14И068.110

Секция разгрузочная ℓ = 6000 тип I

Лит.	Лист	Листов
И		1

Харьковский Сантехпроект

Формат А4

Форм	Зона	Поз.	Обозначение	Наименование	Кол.	Прим.
				Документация		
А2			Б14И068.120СБ	Сборочный чертеж		
				Детали		
Б4		1	Б14И068.064	Прогон	2	34,2кг
				Уголок Б-63х63х6 ГОСТ 8509-86 Ст3 ГОСТ 535-88		
				ℓ = 5990		
Б4		2	Б14И068.065	Кронштейн	2	1,05кг
				Уголок Б-63х63х6 ГОСТ 8509-86 Ст3 ГОСТ 535-88		
				ℓ = 180		
Б4		3	Б14068.066	Кронштейн	4	0,7кг
				Уголок Б-63х63х6 ГОСТ 8509-86 Ст3 ГОСТ 535-88		
				ℓ = 120		
Б4		4	Б14И068.067	Кронштейн	4	0,6кг
				Уголок Б-63х63х6 ГОСТ 8509-86 Ст3 ГОСТ 535-88		
				ℓ = 100		
Б4		5	Б14И068.068	Связь	3	3,7кг
				Уголок Б-63х63х6 ГОСТ 8509-86 Ст3 ГОСТ 535-88		
				ℓ = 650		
Б4		6	Б14И068.069	Кронштейн	2	1,3кг
				Уголок Б-63х63х6 ГОСТ 8509-86 Ст3 ГОСТ 535-88		
				ℓ = 230		

Инв. № подл. | Подп. и дата | Взам. инв. № | Инв. № дубл. | Подп. и дата

Изм.	Лист	№ докум.	Подп.	Дата
Разраб.		Гончаренко		
Провер.		Извекова		
Нач. отд.		Григорьянц		
Н. контр.		Алдрас		
Утв.				

Б14И068.120

Секция разгрузочная ℓ = 6000 тип II

Лит.	Лист	Листов
И		1

Харьковский Сантехпроект

Формат А4

Форм	Зона	Поз.	Обозначение	Наименование	Кол.	Прим.
				Документация		
А3			Б14И068.140СБ	Сборочный чертеж		
				Детали		
А4		1	Б14И068.076	Опора	2	
А4		2	Б14И068.077	Стойка	1	
Б4		3	Б14И068.078	Связь	1	4,3кг
				Уголок Б-63х63х6 ГОСТ 8509-86 Ст3 ГОСТ 535-88		
				ℓ = 752		
Б4		4	Б14И068.079	Плита	2	0,5кг
				Лист В ГОСТ 19903-74 Ст3 ГОСТ 14637-89		
				80х100		
А4		5	Б14И068.077-01	Стойка	1	

Инв. № подл. | Подп. и дата | Взам. инв. № | Инв. № дубл. | Подп. и дата

Изм.	Лист	№ докум.	Подп.	Дата
Разраб.		Гончаренко		
Пров.		Извекова		
Нач. отд.		Григорьянц		
Н. контр.		Алдрас		
Утв.				

Б14И068.140

Стойка H=545

Лит.	Лист	Листов
И		1

Харьковский Сантехпроект

Б14И068.090СБ

Альбом 17

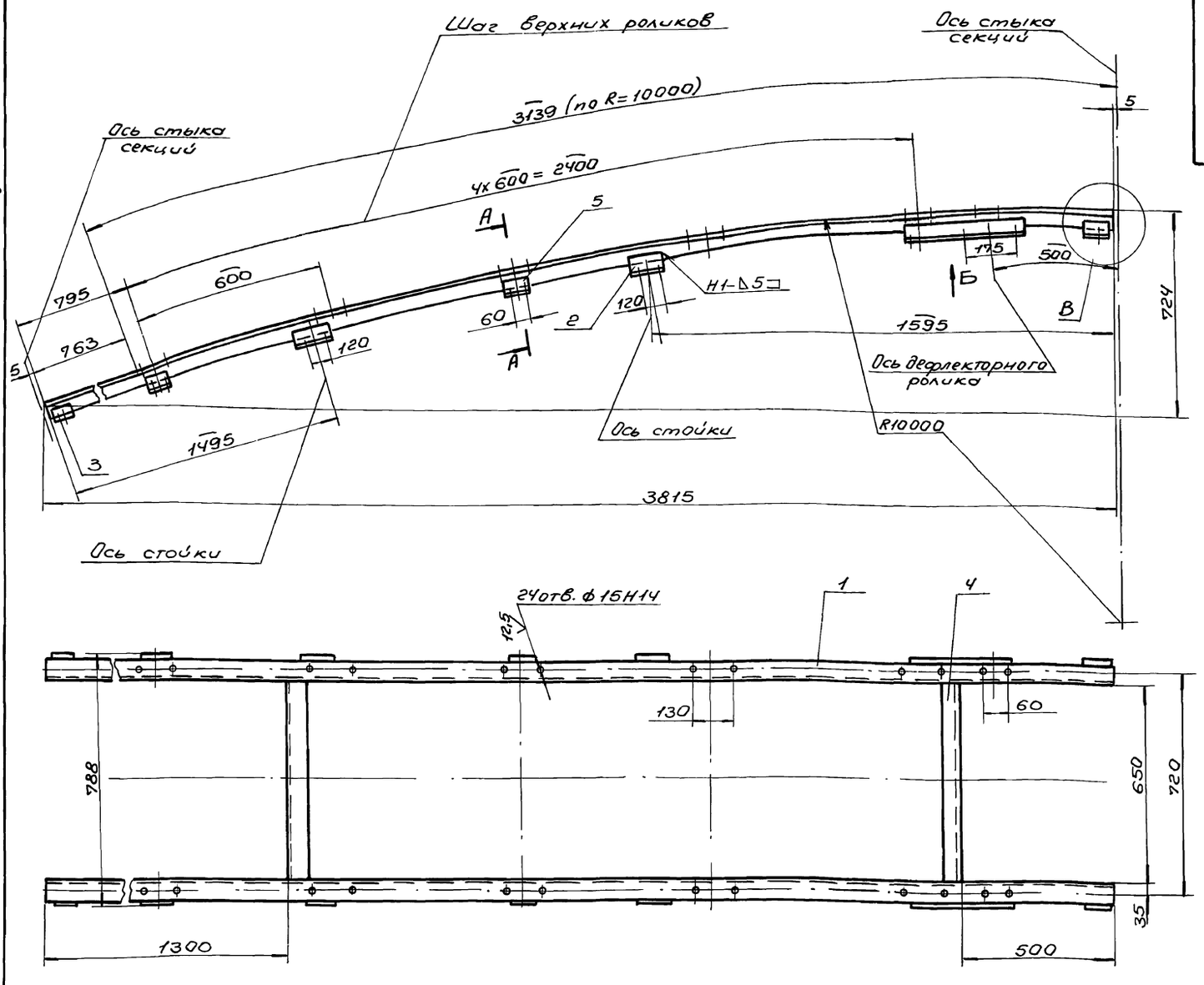

А-А(М1:5)

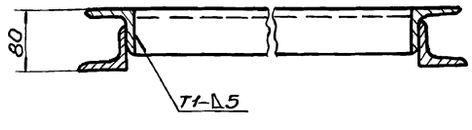

Б(М1:5)

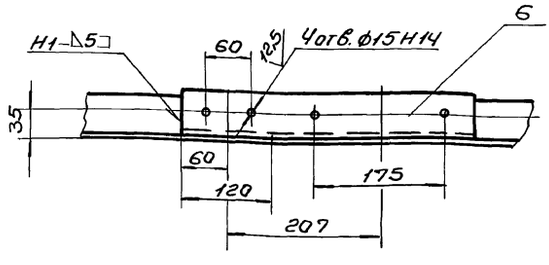

В(М1:5)

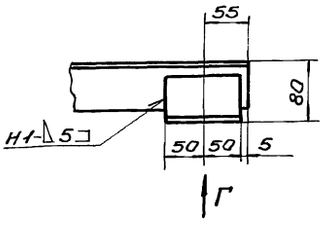

Г(М1:5)

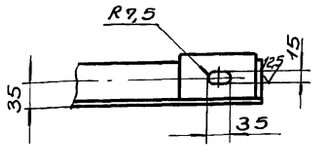

1. Неуказанные предельные отклонения размеров $\pm \frac{IT16}{2}$.
2. Сварные швы по ГОСТ 5264-80.
   Электроды Э-42 ГОСТ 9467-75.
3. Кромки реза деталей Б4-25√.

					Б14И068.090СБ			
Изм.	Лист	N Докум.	Подп.	Дата	Секция гнутая	Лит.	Масса	Масшт.
Разраб.		Гончаренко				И	66,0	1:10
Провер.		Извекова			Сборочный чертеж	Лист	Листов 1	
Т.контр.		Севрюков				Харьковский сантехпроект		
Нач.отд.		Григорьяна						
Н.контр.		Амбрас						

Инв. N подл. | Подп. и дата | Взам. инв. N | Инв. N дубл. | Подп. и дата

Альбом 17

Форм.	Зона	Поз.	Обозначение	Наименование	Кол.	Прим.
А3			Б14И068.100СБ	Документация Сборочный чертеж		
				Детали		
БЧ		1	Б14И068.054	Прогон	2	8,4кг
				Уголок Б-63х63х6 ГОСТ 8509-86 Ст3 ГОСТ 535-88		
				ℓ=1470		
БЧ		2	Б14И068.055	Кронштейн	2	0,7кг
				Уголок Б-63х63х6 ГОСТ 8509-86 Ст3 ГОСТ 535-88		
				ℓ=120		
БЧ		3	Б14И068.056	Кронштейн	4	0,6кг
				Уголок Б-63х63х6 ГОСТ 8509-86 Ст3 ГОСТ 535-88		
				ℓ=100		
БЧ		4	Б14И068.057	Связь	2	3,7кг
				Уголок Б-63х63х6 ГОСТ 8509-86 Ст3 ГОСТ 535-88		
				ℓ=650		

Инв.№подл. | Подп. и дата | Взам. инв.№ | Инв.№дубл. | Подп. и дата

Изм.	Лист	№докум.	Подп.	Дата	Б14И068.100			
Разраб.		Гончаренко			Секция ℓ=1480	Лит.	Лист	Листов
Пров.		Извекова				И		1
Нач.отд.		Григорьянц				Харьковский Сантехпроект		
Н.контр.		Имбрас						
Утв.								

Формат А4

Форм.	Зона	Поз.	Обозначение	Наименование	Кол.	Прим.
А2			Б14И068.130СБ	Документация Сборочный чертеж		
				Детали		
БЧ		1	Б14И068.071	Прогон	2	34,2кг
				Уголок Б-63х63х6 ГОСТ 8509-86 Ст3 ГОСТ 535-88		
				ℓ=5990		
БЧ		2	Б14И068.072	Кронштейн	4	0,7кг
				Уголок Б-63х63х6 ГОСТ 8509-86 Ст3 ГОСТ 535-88		
				ℓ=120		
БЧ		3	Б14И068.073	Кронштейн	2	1,05кг
				Уголок Б-63х63х6 ГОСТ 8509-86 Ст3 ГОСТ 535-88		
				ℓ=180		
БЧ		4	Б14И068.074	Кронштейн	4	0,6кг
				Уголок Б-63х63х6 ГОСТ 8509-86 Ст3 ГОСТ 535-88		
				ℓ=100		
БЧ		5	Б14И068.075	Связь	3	3,7кг
				Уголок Б-63х63х6 ГОСТ 8509-86 Ст3 ГОСТ 535-88		
				ℓ=650		

Инв.№подл. | Подп. и дата | Взам. инв.№ | Инв.№дубл. | Подп. и дата

Изм.	Лист	№докум.	Подп.	Дата	Б14И068.130			
Разраб.		Гончаренко			Секция разгрузочная ℓ=6000 тип III	Лит.	Лист	Листов
Пров.		Извекова				И		1
Нач.отд.		Григорьянц				Харьковский Сантехпроект		
Н.контр.		Имбрас						
Утв.								

Формат А4

Б14И068.100СБ

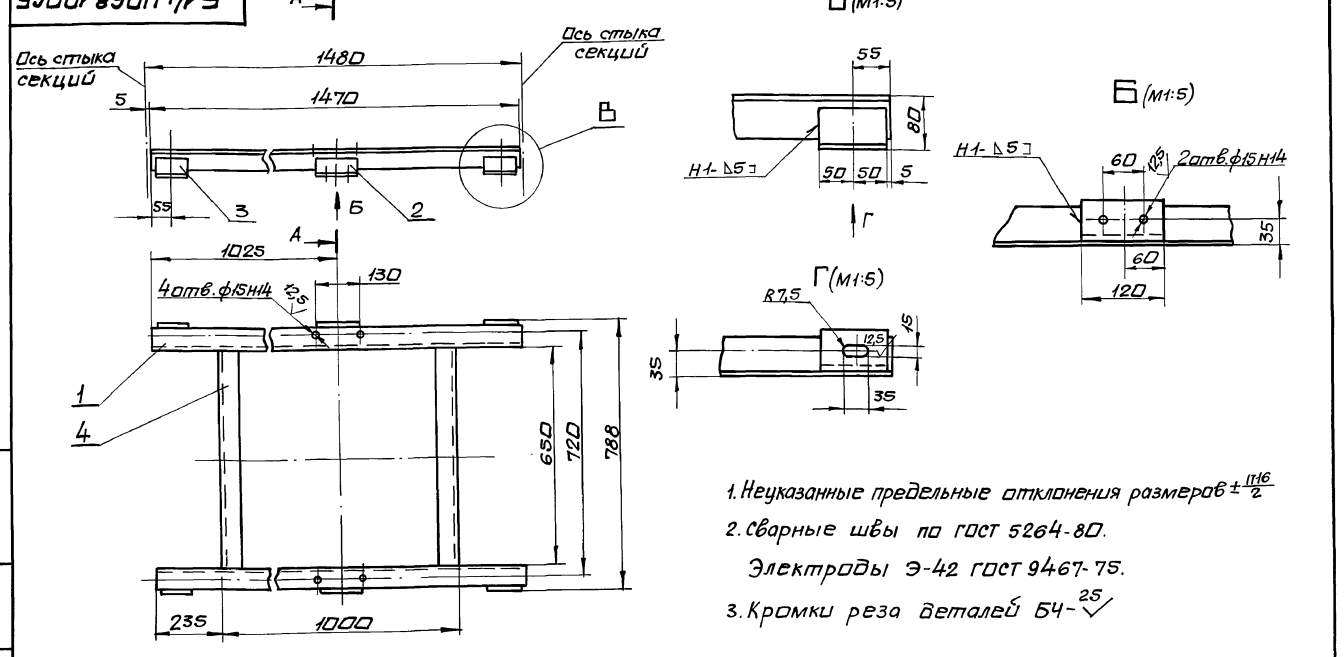

1. Неуказанные предельные отклонения размеров $\pm \frac{IT16}{2}$
2. Сварные швы по ГОСТ 5264-80.
   Электроды Э-42 ГОСТ 9467-75.
3. Кромки реза деталей БЧ-$\overset{25}{\checkmark}$

А-А (М1:5)

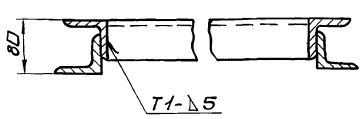

Инв.№подл. | Подп. и дата | Взам. инв.№ | Инв.№дубл. | Подп. и дата

Изм.	Лист	№докум.	Подп.	Дата	Б14И068.100СБ			
Разраб.		Гончаренко			Секция ℓ=1480. Сборочный чертеж	Лит.	Масса	Масшт.
Пров.		Извекова				И	28,0	1:10
Т.контр.		Себрюков				Лист	Листов 1	
Нач.отд.		Григорьянц				Харьковский Сантехпроект		
Н.контр.		Имбрас						
Утв.								

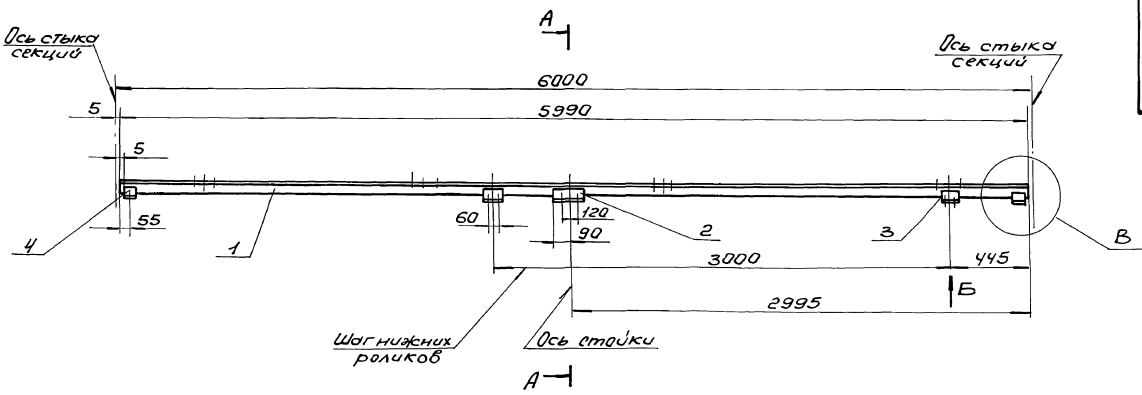

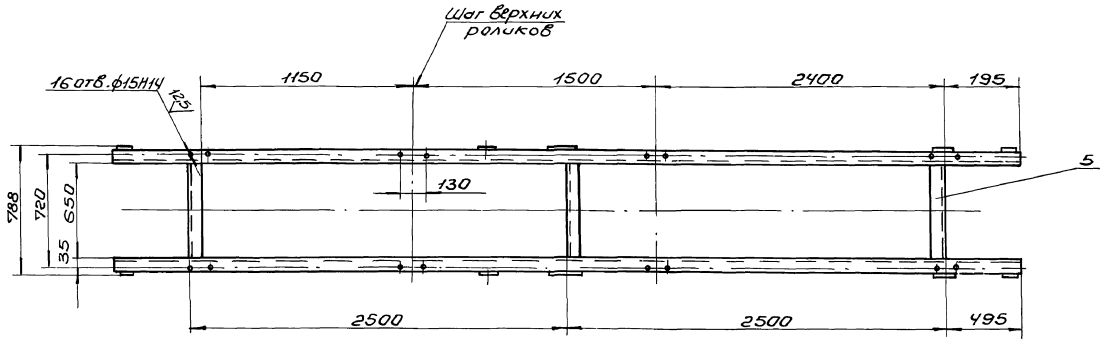

А-А (М1:5)

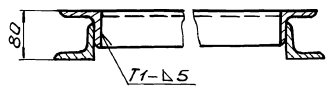

Б (М1:5)

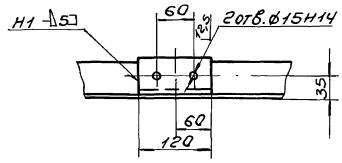

В (М1:5)

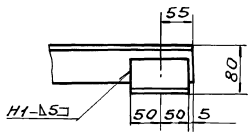

Г

Г (М1:5)

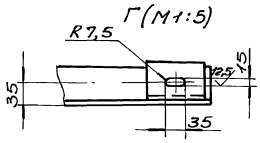

1. Неуказанные предельные отклонения размеров $\pm \frac{IT16}{2}$.
2. Сварные швы по ГОСТ 5264-80.
   Электроды Э-42 ГОСТ 9467-75.
3. Кромки реза деталей Б4-$\sqrt{25}$.

Изм.	Лист	N докум.	Подп.	Дата	Б14У068.110СБ		
Разраб.		Гончаренко			Секция разгрузочная l=6000, тип I. Сборочный чертеж	Лит.	Масса	Масшт.
Провер.		Узбеков				У	88,0	1:20
Т. контр.		Ребриков				Лист	Листов 1	
Нач. отд.		Григорьян				Харьковский Сантехпроект		
Н. контр.		Андрас						
Утв.								

Инв. № подл. | Подп. и дата | Взам. инв. № | Инв. № дубл. | Подп. и дата

Б14U068.120СБ

Альбом 17

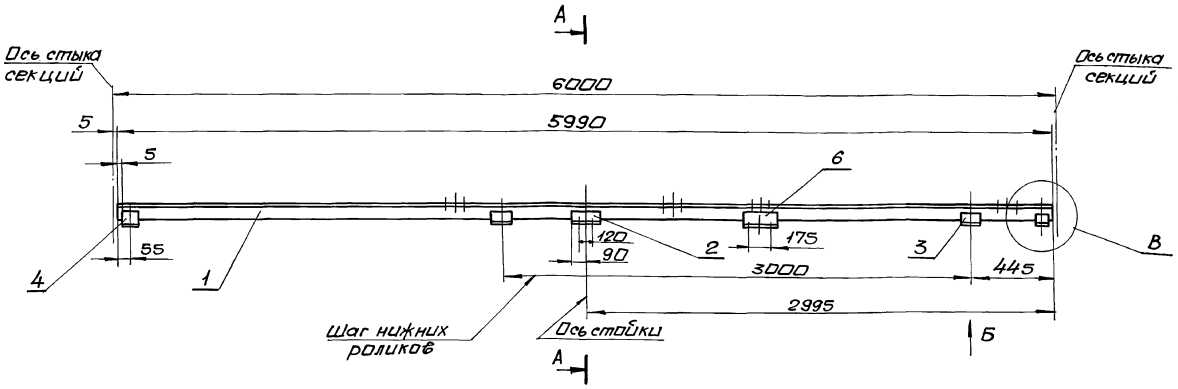

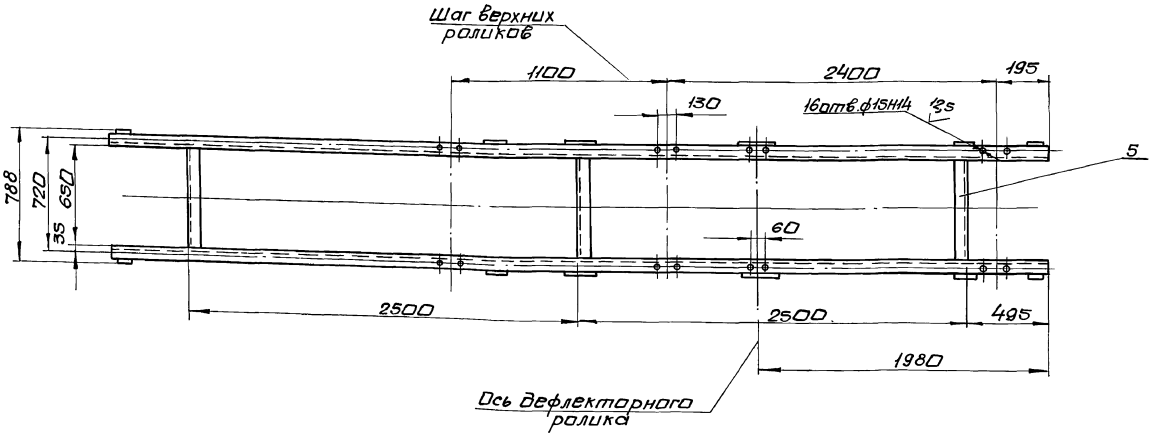

А-А (М1:5)

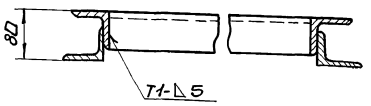

Б (М1:5)

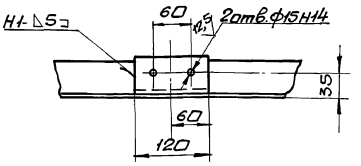

В (М1:5)

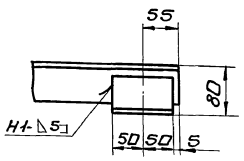

Г (М1:5)

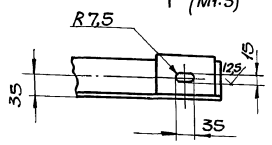

1. Неуказанные предельные отклонения размеров $\pm \frac{IT16}{2}$
2. Сварные швы по ГОСТ 5264-80.
   Электроды Э-42 ГОСТ 9467-75.
3. Кромки реза деталей Б4-$\overset{25}{\vee}$

					Б14U068.120СБ			
Изм.	Лист	N докум.	Подп.	Дата	Секция разгрузочная l=6000, тип II Сборочный чертеж	Лит.	Масса	Масшт.
Разраб.		Гончаренко				U	90,0	1:20
Провер.		Извекова				Лист	Листов 1	
Т.контр.		Севрюков				Харьковский Сантехпроект		
Нач.отд.		Григорьянц						
Н.контр.		Амбрас						
Утв.								

Инв.N подл. | Подп. и дата | Взам.инв.N | Инв.N дубл. | Подп. и дата

Б14И068.130СБ

Альбом 17

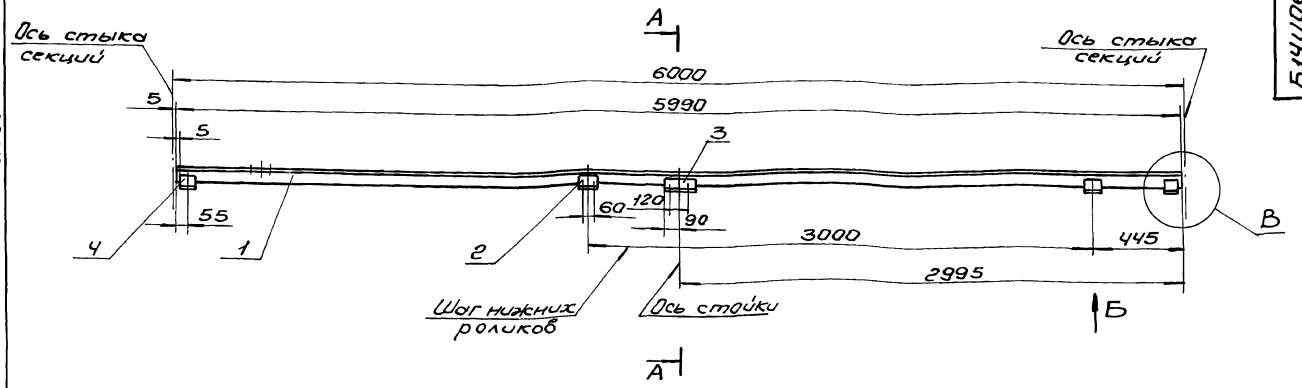

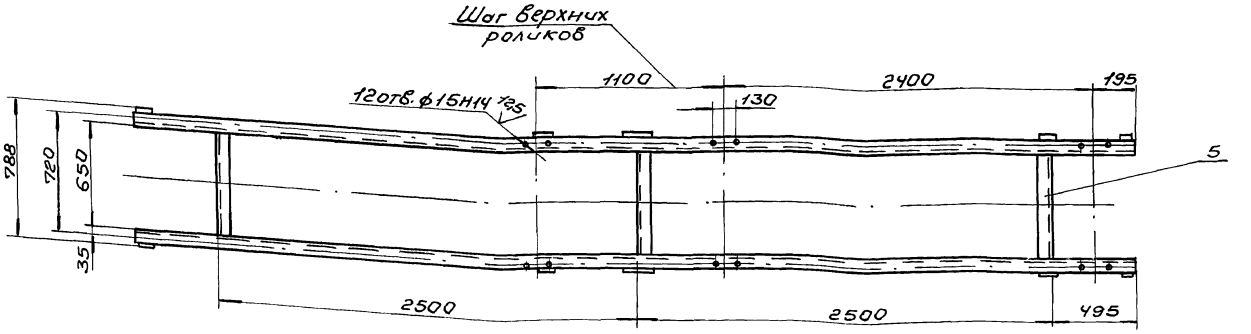

А-А(М1:5)

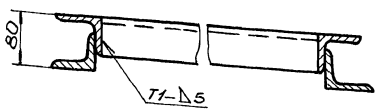

Б(М1:5)

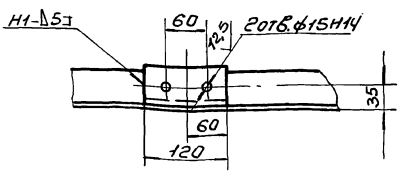

В(М1:5)

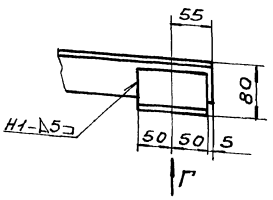

Г(М1:5)

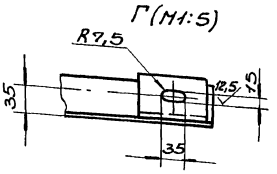

1. Неуказанные предельные отклонения размеров $\pm \frac{IT16}{2}$.
2. Сварные швы по ГОСТ 5264-80.
   Электроды Э-42 ГОСТ 9467-75.
3. Кромки реза деталей Б4-$\overset{25}{\vee}$.

					Б14И068.130СБ			
Изм.	Лист	N Докум.	Подп.	Дата	Секция разгрузочная ℓ=6000 тип III Сборочный чертеж	Лит	Масса	Масшт.
Разраб.		Гончаренко				И	88,0	1:20
Провер.		Извекова				Лист	Листов 1	
Т.контр.		Севрюков						
Нач.отд.		Григорьянц				Харьковский Сантехпроект		
Н.контр.		Амбрас						
Утв.								

Инв.№подл. | Подп. и дата | Взам.инв.№ | Инв.№дубл. | Подп. и дата

Альбом 17

Б14И068.076

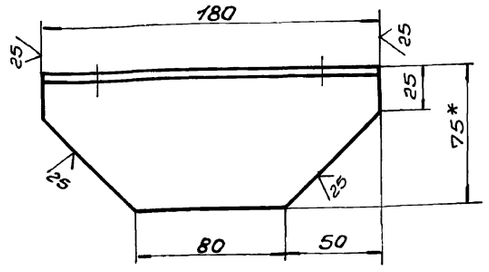

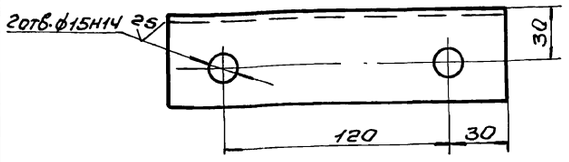

1. $\pm \frac{IT16}{2}$.
2. * Размер для справки.

Изм.	Лист	N докум.	Подп.	Дата	Б14И068.076
Разраб.	Гончаренко				Опора
Провер.	Извекова				Лит. У; Масса 1,0; Масшт. 1:2
Т.контр.	Севрюков				Лист; Листов 1
Нач.отд.	Григорьянц				Уголок 5-75х50х6 ГОСТ 8510-86 / Ст3 ГОСТ 535-88
Н.контр.	Алфрас				Харьковский Сантехпроект
Утв.					

Инв.№подл. | Подп. и дата | Взам.инв.№ | Инв.№дубл. | Подп. и дата

Формат А4

Б14И068.077

Б14И.068.077

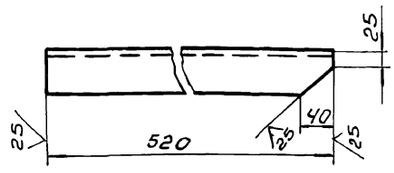

Б14И068.077-01 – зеркальное отражение остальное см. Б14И068.077



$\pm \frac{IT16}{2}$

Изм.	Лист	N докум.	Подп.	Дата	Б14И068.077
Разраб.	Гончаренко				Стойка
Провер.	Извекова				Лит. У; Масса 3,0; Масшт. 1:5
Т.контр.	Севрюков				Лист; Листов 1
Нач.отд.	Григорьянц				Уголок 5-63х63х6 ГОСТ 8509-86 / Ст3 ГОСТ 535-88
Н.контр.	Алфрас				Харьковский Сантехпроект
Утв.					

Инв.№подл. | Подп. и дата | Взам.инв.№ | Инв.№дубл. | Подп. и дата

Формат А4

Б14И068.140СБ

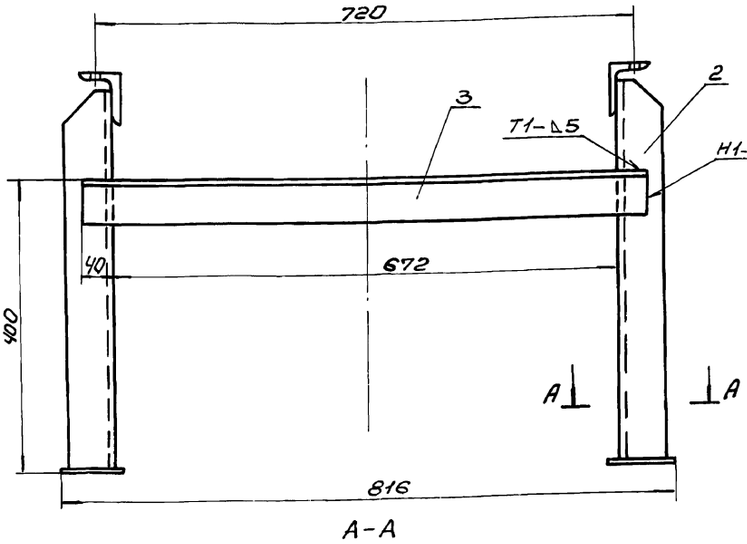

А-А

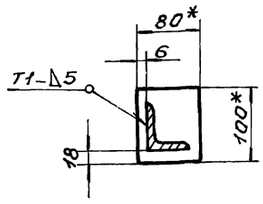

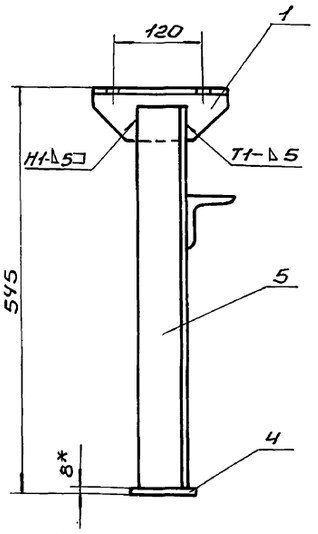

1. $\pm \frac{IT16}{2}$.
2. Кромки реза деталей Б4 $\sqrt{}^{25}$.
3. Сварные швы по ГОСТ 5264-80.
   Электроды Э-42 ГОСТ 9467-75.
4. * Размеры для справки.

Изм.	Лист	N докум.	Подп.	Дата	Б14И068.140СБ
Разраб.	Гончаренко				Стойка Н=545 Сборочный чертеж
Провер.	Извекова				Лит. У; Масса 13,5; Масшт. 1:5
Т.контр.	Севрюков				Лист; Листов 1
Нач.отд.	Григорьянц				Харьковский Сантехпроект
Н.контр.	Алфрас				
Утв.					

Инв.№подл. | Подп. и дата | Взам.инв.№ | Инв.№дубл. | Подп. и дата

Формат А3

Альбом 17

Б14И068.150СБ

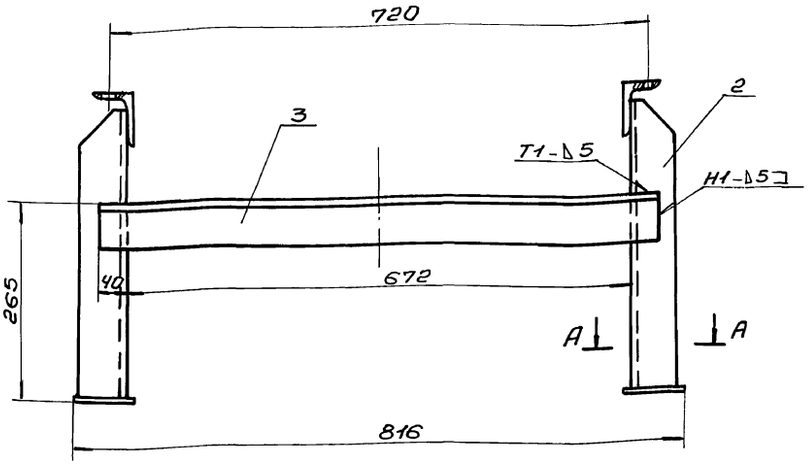

А-А

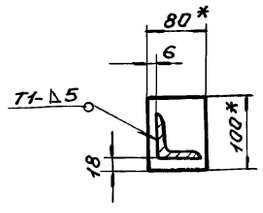

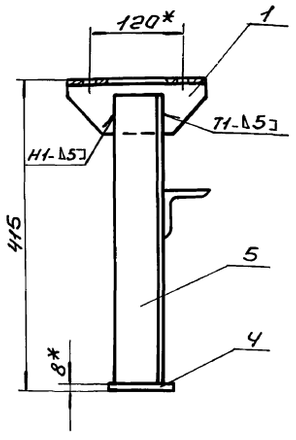

1. $\pm \frac{IT16}{2}$.
2. Кромки реза деталей Б4-25.
3. Сварные швы по ГОСТ 5264-80. Электроды Э-42 ГОСТ 9467-75.
4.* Размеры для справки.

Изм.	Лист	N докум.	Подп.	Дата	Б14И068.150СБ			
Разраб.		Гончаренко			Стойка Н=415 Сборочный чертеж	Лит.	Масса	Масшт.
Провер.		Извекова				И	12,0	1:5
Т.контр.		Севрюков				Лист	Листов 1	
Нач.отд.		Григорьянц				Харьковский Сантехпроект		
Н.контр.		Амбрас						
Утв.								

Инв.№подл. | Подп.и дата | Взам.инв.№ | Инв.№дубл. | Подп.и дата

Формат А3

Б14И068.081

√(√)

Б14И068.081

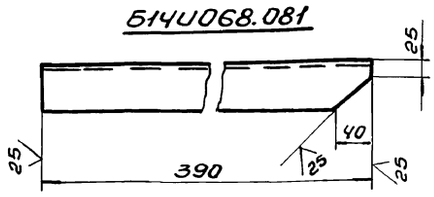

Б14И068.081-01

Зеркальное отражение остальное см. Б14И068.081



$\pm \frac{IT16}{2}$.

Изм.	Лист	N докум.	Подп.	Дата	Б14И068.081			
Разраб.		Гончаренко			Стойка	Лит.	Масса	Масшт.
Провер.		Извекова				И	2,2	1:5
Т.контр.		Севрюков				Лист	Листов 1	
Нач.отд.		Григорьянц			Уголок Б-63х63х6 ГОСТ 8509-86 ВСт3 ГОСТ 535-88	Харьковский Сантехпроект		
Н.контр.		Амбрас						
Утв.								

Инв.№подл. | Подп.и дата | Взам.инв.№ | Инв.№дубл. | Подп.и дата

Формат А4

Форм.	Зона	Поз.	Обозначение	Наименование	Кол.	Прим.
				Документация		
А3			Б14И068.150СБ	Сборочный чертеж		
				Детали		
А4		1	Б14И068.076	Опора	2	
А4		2	Б14И068.081	Стойка	1	
Б4		3	Б14И068.082	Связь	1	4,3кг
				Уголок Б-63х63х6 ГОСТ 8509-86 ВСт3 ГОСТ 535-88		
				ℓ=752		
Б4		4	Б14И068.083	Плита	2	0,5кг
				Лист 8 ГОСТ 19903-74 ВСт3 ГОСТ 14637-89		
				80х100		
А4		5	Б14И068.081-01	Стойка	1	

Изм.	Лист	N докум.	Подп.	Дата	Б14И068.150			
Разраб.		Гончаренко			Стойка Н=415	Лит.	Лист	Листов
Провер.		Извекова				И		1
Нач.отд.		Григорьянц				Харьковский Сантехпроект		
Н.контр.		Амбрас						
Утв.								

Инв.№подл. | Подп.и дата | Взам.инв.№ | Инв.№дубл. | Подп.и дата

25030-22 22 Формат А4

Альбом 117

Форм.	Зона	Поз.	Обозначение	Наименование	Кол.	Прим.
				Документация		
А3			Б14И068.160СБ	Сборочный чертеж		
				Детали		
А4		1	Б14И068.084	Опора	2	
А4		2	Б14И068.085	Стойка	1	
БЧ		3	Б14И068.086	Связь	1	4,3кг
				Уголок Б-63х63х6 ГОСТ 8509-86		
				Ст3 ГОСТ 535-88		
				ℓ = 752		
БЧ		4	Б14И068.087	Плита	2	0,5кг
				Лист 8 ГОСТ 19903-74		
				Ст3 ГОСТ 14637-89		
				80х100		
А4		8	Б14И068.085-01	Стойка	1	
				Стандартные изделия		
		5		Болт М12х35.46		
				ГОСТ 7798-70	2	
		6		Гайка М12.5		
				ГОСТ 5915-70	2	
		7		Шайба 12.65Г		
				ГОСТ 6402-70	2	

Инв.№подл. | Подп. и дата | Взам.инв.№ | Инв.№дубл. | Подп. и дата

Изм.	Лист	№ докум.	Подп.	Дата	Б14И068.160			
Разраб.		Гончаренко			Стойка Н=365	Лит.	Лист	Листов
Пров.		Извекова				И		1
Нач.отд.		Григорьянц				Харьковский Сантехпроект		
Н.контр.		Амбрас						
Утв.								

Формат А4

Б14И068.175

25 √(√)

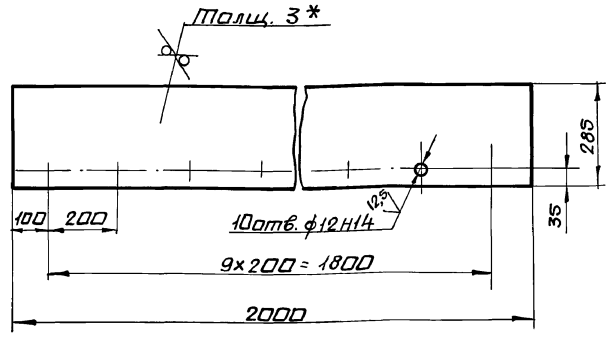

1. Неуказанные предельные отклонения размеров $\pm \frac{IT16}{2}$
2. * Размер для справки.

Инв.№подл. | Подп. и дата | Взам.инв.№ | Инв.№дубл. | Подп. и дата

Изм.	Лист	№ докум.	Подп.	Дата	Б14И068.175			
Разраб.		Гончаренко			Стенка боковая	Лит.	Масса	Масшт.
Пров.		Извекова				И	13,4	1:10
Т.контр.		Себрюков				Лист	Листов 1	
Нач.отд.		Григорьянц				Харьковский Сантехпроект		
Н.контр.		Амбрас			Лист 3 ГОСТ 19903-74 / Ст3 ГОСТ 16523-89			
Утв.								

Формат А4

Б14И068.129

√(√)

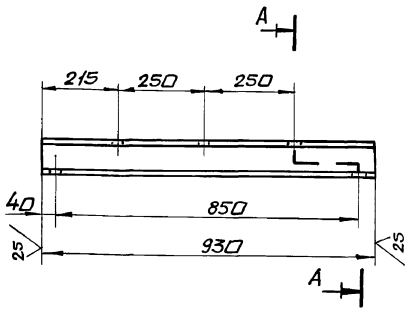

Неуказанные предельные отклонения размеров $\pm \frac{IT16}{2}$

Инв.№подл. | Подп. и дата | Взам.инв.№ | Инв.№дубл. | Подп. и дата

Изм.	Лист	№ докум.	Подп.	Дата	Б14И068.129			
Разраб.		Гончаренко			Опора	Лит.	Масса	Масшт.
Пров.		Извекова				И	8,0	1:10
Т.контр.		Себрюков				Лист	Листов 1	
Нач.отд.		Григорьянц				Харьковский Сантехпроект		
Н.контр.		Амбрас			Швеллер 10 ГОСТ 8240-89 / Ст3 ГОСТ 535-88			
Утв.								

Формат А4

Б14И068.131

25 √(√)

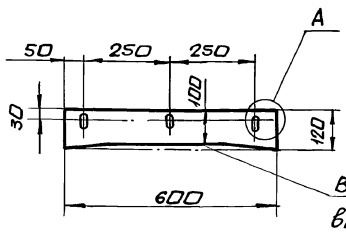

А (М1:2)

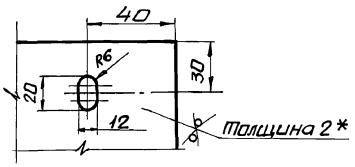

1. $\pm \frac{IT16}{2}$
2. * Размер для справки.

Инв.№подл. | Подп. и дата | Взам.инв.№ | Инв.№дубл. | Подп. и дата

Изм.	Лист	№ докум.	Подп.	Дата	Б14И068.131			
Разраб.		Гончаренко			Скребок	Лит.	Масса	Масшт.
Пров.		Извекова				И	1,1	1:10
Т.контр.		Себрюков				Лист	Листов 1	
Нач.отд.		Григорьянц				Харьковский Сантехпроект		
Н.контр.		Амбрас			Лист 2 ГОСТ 19903-74 / Ст3 ГОСТ 16523-89			
Утв.								

Альбом 17

Форм.	Зона	Поз.	Обозначение	Наименование	Кол.	Прим.
				Документация		
А3			Б14И068.170СБ	Сборочный чертеж		
				Детали		
Б4		1	Б14И068.088	Стойка	2	4,5кг
				Швеллер 12 ГОСТ 8240-89		
				Вст3 ГОСТ 535-88		
				ℓ = 435		
Б4		2	Б14И068.089	Стойка	2	3,25кг
				Швеллер 12 ГОСТ 8240-89		
				Вст3 ГОСТ 535-88		
				ℓ = 315		
Б4		3	Б14И068.091	Прогон	2	11,0кг
				Уголок Б-100х100х10 ГОСТ 8509-86		
				Вст3 ГОСТ 535-88		
				ℓ = 730		
А4		4	Б14И068.092	Прогон	1	
А4		5	Б14И068.093	Прогон	1	
А4		6	Б14И068.094	Связь	1	
Б4		7	Б14И068.095	Опора	2	3,4кг
				Швеллер 12 ГОСТ 8240-89		
				Вст3 ГОСТ 535-88		
				ℓ = 330		
А4		8	Б14И068.096	Кронштейн	2	
Б4		9	Б14И068.097	Плита	1	1,6кг
				Лист 6 ГОСТ 19903-74		
				Вст3 ГОСТ 14637-89		
				140х220		

Инв. № подл. | Подп. и дата | Взам. инв. № | Инв. № дубл. | Подп. и дата

Изм.	Лист	№ докум.	Подп.	Дата
Разраб.	Гончаренко			
Провер.	Узбекова			
Нач. отд.	Григорьянц			
Н. контр.	Алдрос			
Утв.				

Б14И068.170

Рама привода

Лит.	Лист	Листов
И	1	2

Харьковский Сантехпроект

Формат А4

Форм.	Зона	Поз.	Обозначение	Наименование	Кол.	Прим.
				Документация		
А3			Б14И068.180СБ	Сборочный чертеж		
				Детали		
А4		1	Б14И068.099	Стенка	1	
А4		2	Б14И068.101	Ребро	1	
А4		3	Б14И068.102	Ребро	1	

Инв. № подл. | Подп. и дата | Взам. инв. № | Инв. № дубл. | Подп. и дата

Изм.	Лист	№ докум.	Подп.	Дата
Разраб.	Гончаренко			
Провер.	Узбекова			
Нач. отд.	Григорьянц			
Н. контр.	Алдрос			
Утв.				

Б14И068.180

Ограждение муфты КДН

Лит.	Лист	Листов
И		1

Харьковский Сантехпроект

Формат А4

Форм.	Зона	Поз.	Обозначение	Наименование	Кол.	Прим.
				Документация		
А3			Б14И068.190СБ	Сборочный чертеж		
				Детали		
А4		1	Б14И068.103	Стенка	1	
А4		2	Б14И068.104	Ребро	2	

Инв. № подл. | Подп. и дата | Взам. инв. № | Инв. № дубл. | Подп. и дата

Изм.	Лист	№ докум.	Подп.	Дата
Разраб.	Гончаренко			
Пров.	Узбекова			
Нач. отд.	Григорьянц			
Н. контр.	Алдрос			
Утв.				

Б14И068.190

Ограждение муфты МУВП

Лит.	Лист	Листов
И		1

Харьковский Сантехпроект

Формат А4

Форм.	Зона	Поз.	Обозначение	Наименование	Кол.	Прим.
Б4		10	Б14И068.098	Плита	2	0,5кг
				Лист 6 ГОСТ 19903-74		
				Вст3 ГОСТ 14637-89		
				70х140		

Инв. № подл. | Подп. и дата | Взам. инв. № | Инв. № дубл. | Подп. и дата

Изм.	Лист	№ докум.	Подп.	Дата

Б14И068.170

Лист 2

Альбом 117

Б14U068.084

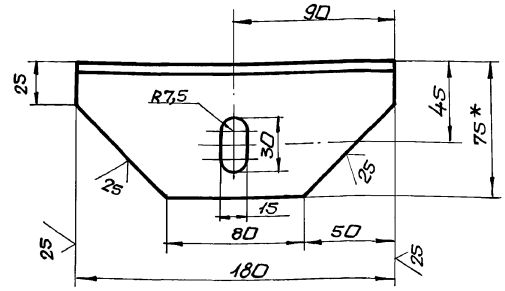

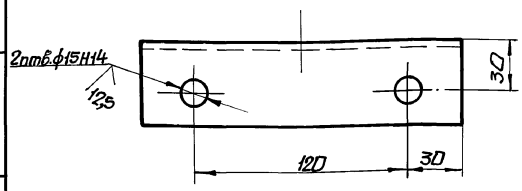

1. Неуказанные предельные отклонения размеров $\pm \frac{IT16}{2}$
2. * Размер для справки.

Изм.	Лист	Nдокум.	Подп.	Дата
Разраб.		Гончаренко		
Пров.		Извекова		
Т.контр.		Севрюков		
Нач.отд.		Григорьянц		
Н.контр.		Амбрас		
Утв.				

Б14U068.084

Опора

Лит.	Масса	Масшт.
U	1,0	1:2
Лист	Листов 1	

Уголок Б-75х75х6 ГОСТ 8510-86 / Вст3 ГОСТ 535-88

Харьковский сантехпроект

формат А4

Б14U068.085

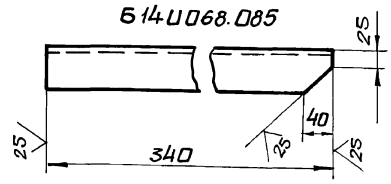

Б14U068.085-01 - зеркальное отражение
Остальное - см. Б14U068.085

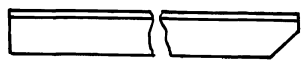

$\pm \frac{IT16}{2}$

Изм.	Лист	Nдокум.	Подп.	Дата
Разраб.		Гончаренко		
Пров.		Извекова		
Т.контр.		Севрюков		
Нач.отд.		Григорьянц		
Н.контр.		Амбрас		
Утв.				

Б14U068.085

Стойка

Лит.	Масса	Масшт.
U	1,9	1:5
Лист	Листов 1	

Уголок Б-63х63х6 ГОСТ 8509-86 / Вст3 ГОСТ 535-88

Харьковский сантехпроект

формат А4

Б14U068.160СБ

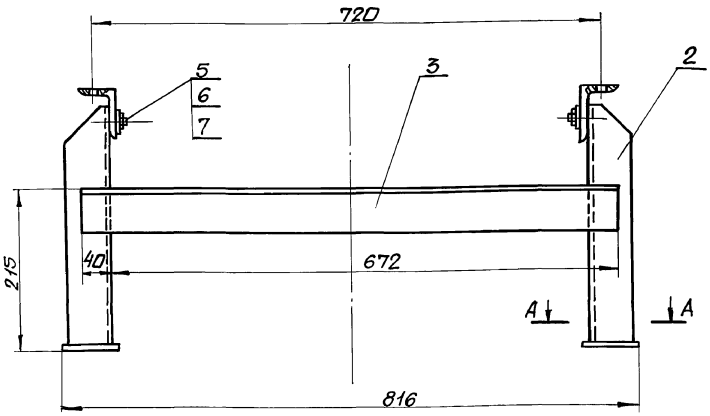

А-А

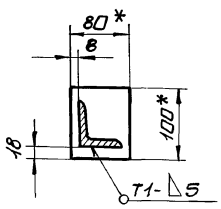

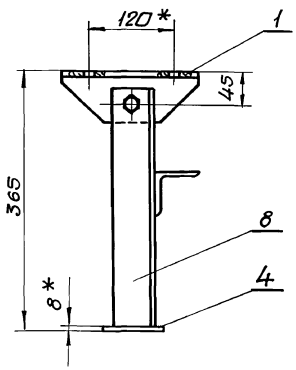

1. $\pm \frac{IT16}{2}$
2. Кромки реза деталей Б4- $\sqrt{25}$
3. Сварные швы по ГОСТ 5264-80.
   Электроды Э-42 ГОСТ 9467-75.
4. * Размеры для справки.

Изм.	Лист	Nдокум.	Подп.	Дата
Разраб.		Гончаренко		
Пров.		Извекова		
Т.контр.		Севрюков		
Нач.отд.		Григорьянц		
Н.контр.		Амбрас		
Утв.				

Б14U068.160СБ

Стойка Н=365
Сборочный чертеж

Лит.	Масса	Масшт.
U	11,5	1:5
Лист	Листов 1	

Харьковский сантехпроект

Альбом 17

Б14И068.132

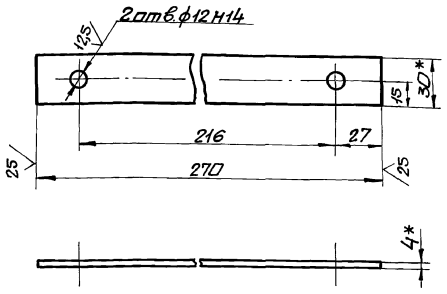

1. Неуказанные предельные отклонения размеров $\pm\frac{IT16}{2}$
2. * Размеры для справки.

Изм.	Лист	N докум.	Подп.	Дата	Прокладка	Лит.	Масса	Масшт.
Разраб.		Гончаренко				И	0,2	1:2
Пров.		Извекова				Лист	Листов 1	
Т.контр.		Севрюков			Полоса 4х30 ГОСТ 103-76 / ВСт3 ГОСТ 535-88	Харьковский сантехпроект		
Нач.отд.		Григорьянц						
Н.контр.		Амбрас						
Утв.								

Инв.N подл. | Подп. и дата | Взам.инв.N | Инв.N дубл. | Подп. и дата

формат А4

Б14И068.133

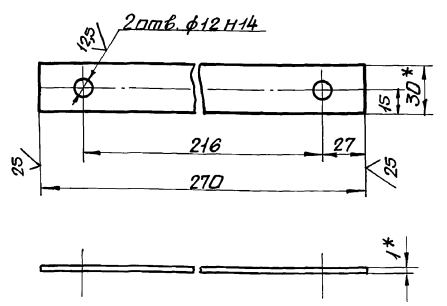

1. Неуказанные предельные отклонения размеров $\pm\frac{IT16}{2}$
2. * Размеры для справки.

Изм.	Лист	N докум.	Подп.	Дата	Прокладка	Лит.	Масса	Масшт.
Разраб.		Гончаренко				И	0,05	1:2
Пров.		Извекова				Лист	Листов 1	
Т.контр.		Севрюков			Лента 1х30 ГОСТ 6009-74 / ВСт3 ГОСТ 535-88	Харьковский сантехпроект		
Нач.отд.		Григорьянц						
Н.контр.		Амбрас						
Утв.								

Инв.N подл. | Подп. и дата | Взам.инв.N | Инв.N дубл. | Подп. и дата

формат А4

Б14И068.170СБ

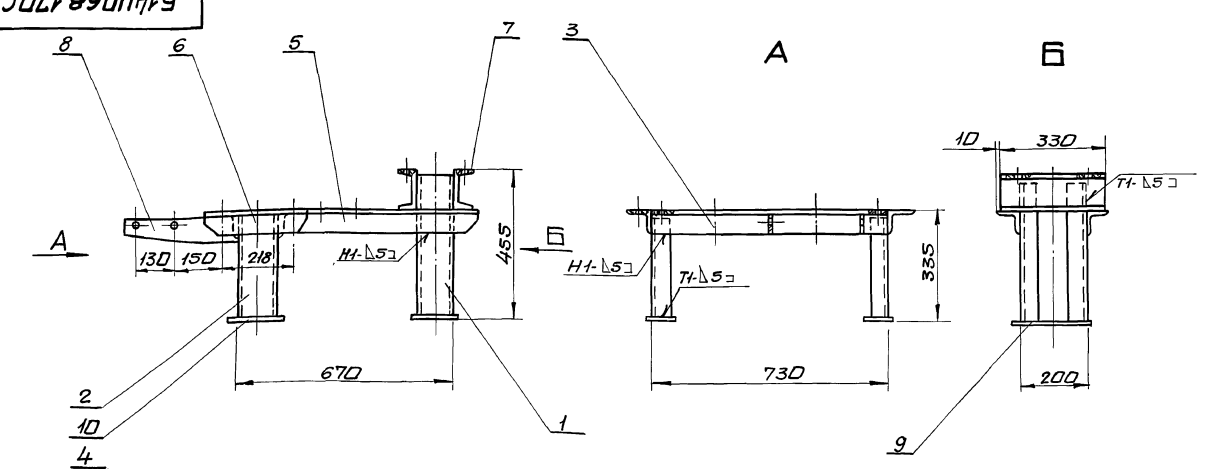

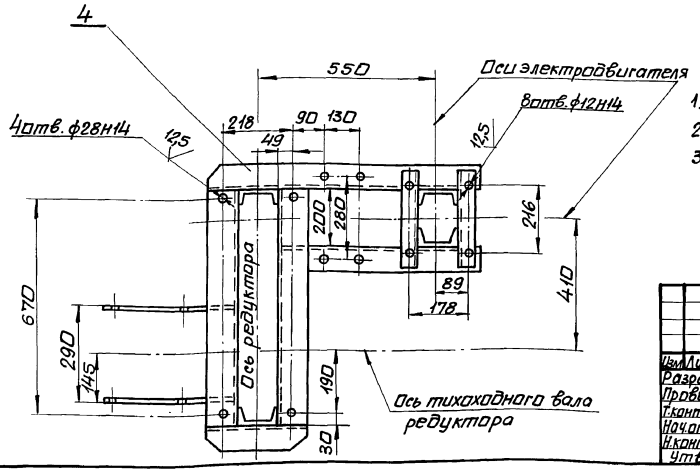

1. Неуказанные предельные отклонения размеров $\pm\frac{IT16}{2}$
2. Кромка реза деталей Б4- 25.
3. Сварные швы по ГОСТ 5264-80. Электроды Э-42 ГОСТ 9467-75.

Изм.	Лист	N докум.	Подп.	Дата	Рама привода. Сборочный чертеж	Лит.	Масса	Масшт.
Разраб.		Гончаренко				И	67,0	1:10
Провер.		Извекова				Лист	Листов 1	
Т.контр.		Севрюков				Харьковский сантехпроект		
Нач.отд.		Григорьянц						
Н.контр.		Амбрас						
Утв.								

Инв.N подл. | Подп. и дата | Взам.инв.N | Инв.N дубл. | Подп. и дата

25030-22-26 формат А3

Альбом 17

614.1.068.092

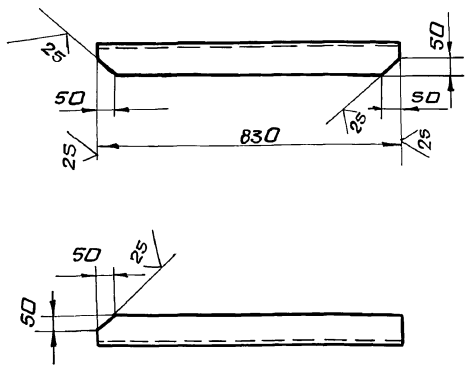

$\pm \frac{IT16}{2}$

Изм.	Лист	№ докум.	Подп.	Дата	614.1.068.092			
Разраб.		Гончаренко			Прогон	Лит.	Масса	Масштаб
Пров.		Извекова				И	7,5	1:10
Т.контр.		Севрюков				Лист	Листов 1	
Нач.отд.		Григорьянц			Уголок 5-75х75х8 ГОСТ 8509-86 / Вст3 ГОСТ 535-88	Харьковский сантехпроект		
Н.контр.		Амбрас						
Утв.								

Инв.№ подл. | Подп. и дата | Взам. инв.№ | Инв.№ дубл. | Подп. и дата

Формат А4

614.1.068.093

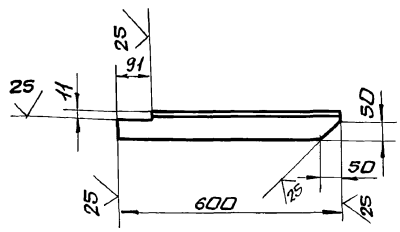

$\pm \frac{IT16}{2}$

Изм.	Лист	№ докум.	Подп.	Дата	614.1.068.093			
Разраб.		Гончаренко			Прогон	Лит.	Масса	Масштаб
Пров.		Извекова				И	5,4	1:10
Т.контр.		Севрюков				Лист	Листов 1	
Нач.отд.		Григорьянц			Уголок 5-75х75х8 ГОСТ 8509-86 / Вст3 ГОСТ 535-88	Харьковский сантехпроект		
Н.контр.		Амбрас						
Утв.								

Инв.№ подл. | Подп. и дата | Взам. инв.№ | Инв.№ дубл. | Подп. и дата

614.1.068.094

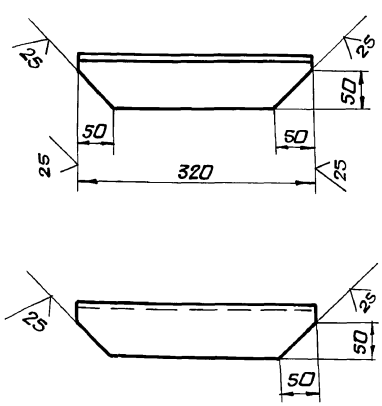

$\pm \frac{IT16}{2}$

Изм.	Лист	№ докум.	Подп.	Дата	614.1.068.094			
Разраб.		Гончаренко			Связь	Лит.	Масса	Масштаб
Пров.		Извекова				И	2,8	1:5
Т.контр.		Севрюков				Лист	Листов 1	
Нач.отд.		Григорьянц			Уголок 5-75х75х8 ГОСТ 8509-86 / Вст3 ГОСТ 535-88	Харьковский сантехпроект		
Н.контр.		Амбрас						
Утв.								

Инв.№ подл. | Подп. и дата | Взам. инв.№ | Инв.№ дубл. | Подп. и дата

Формат А4

614.1.068.096

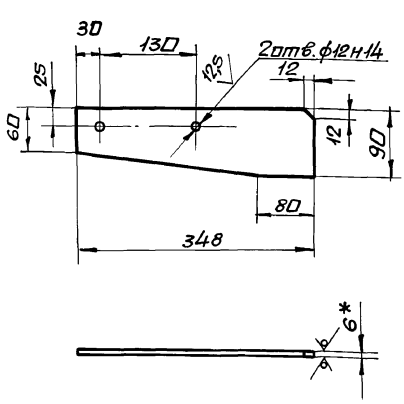

1. Неуказанные предельные отклонения размеров $\pm \frac{IT16}{2}$
2. * Размер для справки.

Изм.	Лист	№ докум.	Подп.	Дата	614.1.068.096			
Разраб.		Гончаренко			Кронштейн	Лит.	Масса	Масштаб
Пров.		Извекова				И	1,6	1:5
Т.контр.		Севрюков				Лист	Листов 1	
Нач.отд.		Григорьянц			Лист 6 ГОСТ 19903-74 / Вст3 ГОСТ 14637-89	Харьковский сантехпроект		
Н.контр.		Амбрас						
Утв.								

Инв.№ подл. | Подп. и дата | Взам. инв.№ | Инв.№ дубл. | Подп. и дата

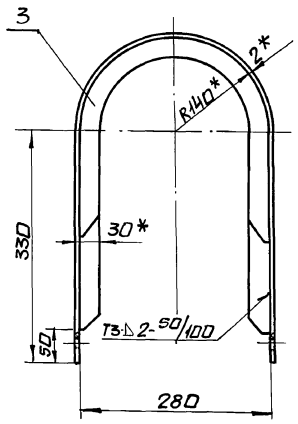

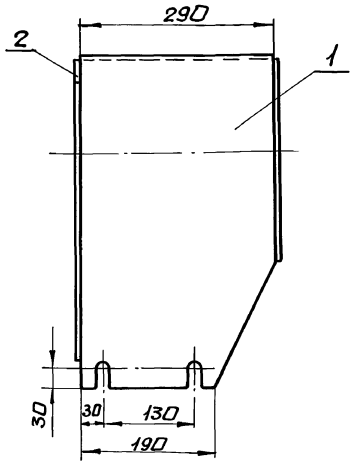

1. $\pm \frac{IT16}{2}$
2. Сварные швы по ГОСТ 5264-80. Электроды Э-42 ГОСТ 9467-75.
3. * Размеры для справок.

Изм.	Лист	N докум.	Подп.	Дата
Разраб.		Панчаренко		
Пров.		Извекова		
Т.контр.		Себрюков		
Нач.отд.		Григорьянц		
Н.контр.		Амбрас		
Утв.				

Б14.0068.180СБ

Ограждение муфты КДН
сборочный чертеж

Лит.	Масса	Масшт.
И	6,2	1:5
Лист	Листов 1	

Харьковский сантехпроект

Инв.№ подл. | Подп. и дата | Взам. инв.№ | Инв.№ дубл. | Подп. и дата

Формат А3

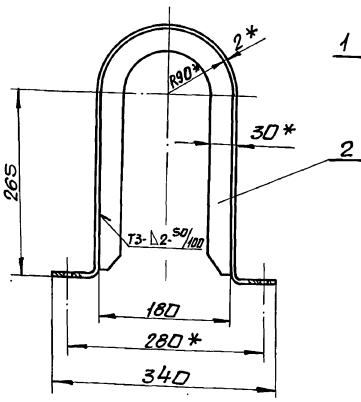

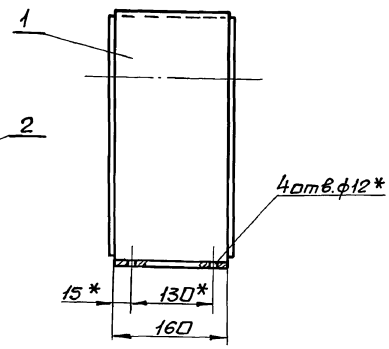

1. $\pm \frac{IT16}{2}$
2. Сварные швы по ГОСТ 5264-80. Электроды Э-42 ГОСТ 9467-75.
3. * Размеры для справки.

Изм.	Лист	N докум.	Подп.	Дата
Разраб.		Панчаренко		
Пров.		Извекова		
Т.контр.		Себрюков		
Нач.отд.		Григорьянц		
Н.контр.		Амбрас		
Утв.				

Б14.0068.190СБ

Ограждение муфты МУВП
сборочный чертеж

Лит.	Масса	Масшт.
И	3,5	1:5
Лист	Листов 1	

Харьковский сантехпроект

Инв.№ подл. | Подп. и дата | Взам. инв.№ | Инв.№ дубл. | Подп. и дата

Альбом 17

Б14И068.099

25 √(√)

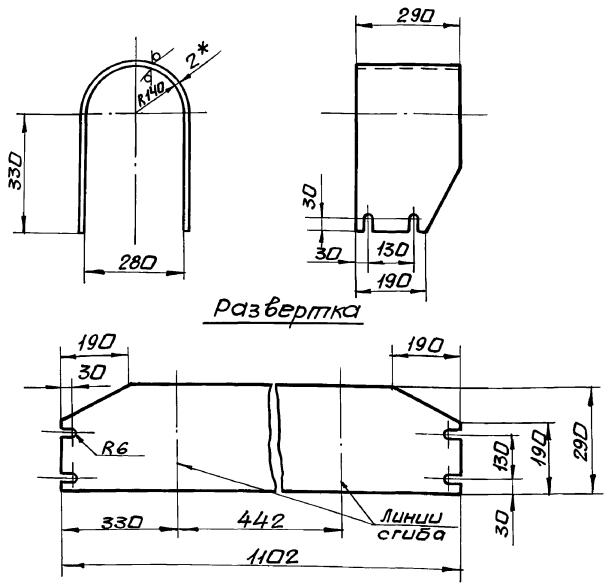

1. $\pm \frac{IT16}{2}$
2.* Размер для справки.

Изм	Лист	N докум.	Подп.	Дата	Стенка	Лит.	Масса	Масшт.
Разраб.		Гончаренко				И	5,0	1:10
Пров.		Извекова				Лист	Листов 1	
Т.контр.		Севрюков						
Нач.отд.		Григорьянц						
Н.контр.		Амбрас						
Утв.								

Лист 2 ГОСТ 19903-74 / ВСт3 ГОСТ 16523-89

Харьковский Сантехпроект

Инв.N подл. | Подп. и дата | Взам.инв.N | Инв.N дубл. | Подп. и дата

формат А4

Б14И068.101

25 √√

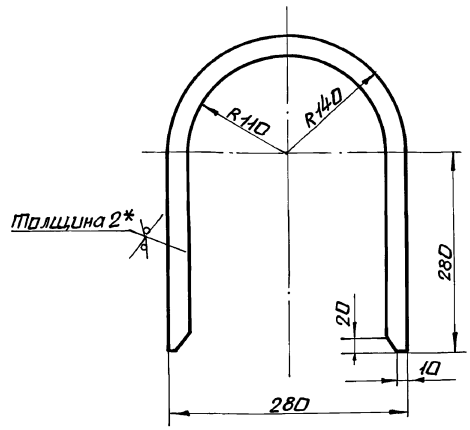

1. $\pm \frac{IT16}{2}$
2.* Размер для справки.

Изм	Лист	N докум.	Подп.	Дата	Ребро	Лит.	Масса	Масшт.
Разраб.		Гончаренко				И	0,6	1:5
Провер.		Извекова				Лист	Листов 1	
Т.контр.		Севрюков						
Нач.отд.		Григорьянц						
Н.контр.		Амбрас						
Утв.								

Лист 2 ГОСТ 19903-74 / ВСт3 ГОСТ 16523-89

Харьковский Сантехпроект

Инв.N подл. | Подп. и дата | Взам.инв.N | Инв.N дубл. | Подп. и дата

формат А4

Б14И068.102

25 √(√)

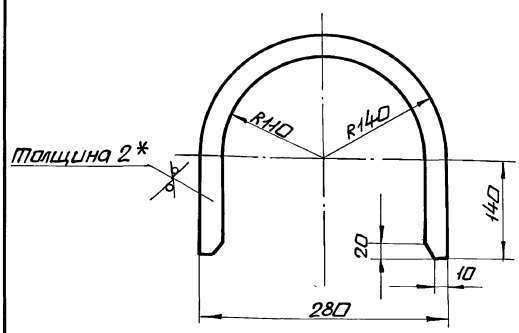

1. $\pm \frac{IT16}{2}$
2.* Размер для справки.

Изм	Лист	N докум.	Подп.	Дата	Ребро	Лит.	Масса	Масшт.
Разраб.		Гончаренко				И	0,4	1:5
Пров.		Извекова				Лист	Листов 1	
Т.контр.		Севрюков						
Нач.отд.		Григорьянц						
Н.контр.		Амбрас						
Утв.								

Лист 2 ГОСТ 19903-74 / ВСт3 ГОСТ 16523-89

Харьковский Сантехпроект

Инв.N подл. | Подп. и дата | Взам.инв.N | Инв.N дубл. | Подп. и дата

формат А4

Б14И068.103

25 √(√)

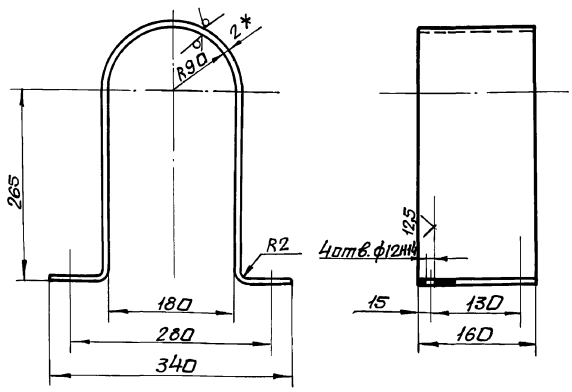

1. Длина развертки - 968 мм.
2. Неуказанные предельные отклонения размеров $\pm \frac{IT16}{2}$
3.* Размер для справки.

Изм	Лист	N докум.	Подп.	Дата	Стенка	Лит.	Масса	Масшт.
Разраб.		Гончаренко				И	2,4	1:5
Пров.		Извекова				Лист	Листов 1	
Т.контр.		Севрюков						
Нач.отд.		Григорьянц						
Н.контр.		Амбрас						
Утв.								

Лист 2 ГОСТ 19903-74 / ВСт3 ГОСТ 16523-89

Харьковский Сантехпроект

Инв.N подл. | Подп. и дата | Взам.инв.N | Инв.N дубл. | Подп. и дата

25030-22 29 формат А4

Альбом 17

Б14И068.108

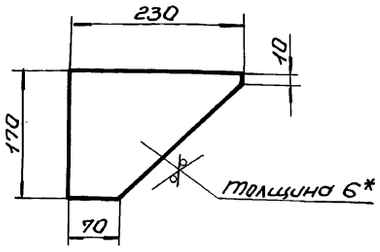

1. $\pm \frac{IT16}{2}$.
2. * Размер для справки.

Изм.	Лист	N докум.	Подп.	Дата	Б14И068.108			
Разраб.		Гончаренко			Косынка	Лит.	Масса	Масштаб
Пров.		Извекова				У	0,9	1:5
Т.контр.		Себрюков				Лист	Листов 1	
Нач.отд.		Григорьянц						
Н.контр.		Андрас			Лист 6 ГОСТ 19903-74 / Вст3 ГОСТ 14637-89	Харьковский Сантехпроект		
Утв.								

Инв.№ подл. | Подп. и дата | Взам. инв.№ | Инв.№ дубл. | Подп. и дата

Формат А4

Б14И068.111

1. Неуказанные предельные отклонения размеров $\pm \frac{IT16}{2}$.
2. * Размер для справки.

Изм.	Лист	N докум.	Подп.	Дата	Б14И068.111			
Разраб.		Гончаренко			Кронштейн	Лит.	Масса	Масштаб
Пров.		Извекова				У	3,1	1:5
Т.контр.		Себрюков				Лист	Листов 1	
Нач.отд.		Григорьянц						
Н.контр.		Андрас			Уголок Б-180х110х10 ГОСТ 8510-86 / Вст3 ГОСТ 535-88	Харьковский Сантехпроект		
Утв.								

Инв.№ подл. | Подп. и дата | Взам. инв.№ | Инв.№ дубл. | Подп. и дата

Формат А4

Б14И068.104

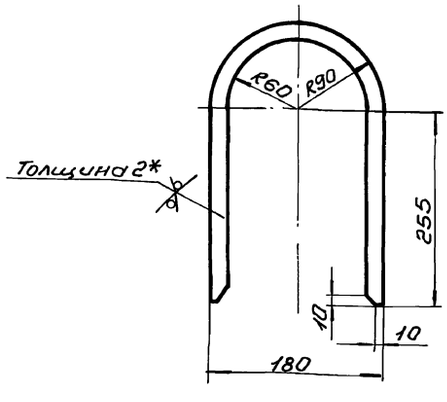

1. $\pm \frac{IT16}{2}$.
2. * Размер для справки.

Изм.	Лист	N докум.	Подп.	Дата	Б14И068.104			
Разраб.		Гончаренко			Ребро	Лит.	Масса	Масштаб
Пров.		Извекова				У	0,5	1:5
Т.контр.		Себрюков				Лист	Листов 1	
Нач.отд.		Григорьянц						
Н.контр.		Андрас			2 ГОСТ 19903-74 / Лист Вст3 ГОСТ 16523-89	Харьковский Сантехпроект		
Утв.								

Инв.№ подл. | Подп. и дата | Взам. инв.№ | Инв.№ дубл. | Подп. и дата

Формат А4

Формат	Зона	Поз.	Обозначение	Наименование	Кол.	Примеч.
				Документация		
А2			Б14И068.200СБ	Сборочный чертеж		
				Детали		
Б4		1	Б14И068.105	Связь	2	8,1 кг
				Швеллер 10 ГОСТ 8240-89 / Вст3 ГОСТ 535-88		
				ℓ = 940		
Б4		2	Б14И068.106	Стойка	4	3,8 кг
				Швеллер 10 ГОСТ 8240-89 / Вст3 ГОСТ 535-88		
				ℓ = 440		
Б4		3	Б14И068.107	Протон	2	22,6 кг
				Уголок Б-100х100х10 ГОСТ 8509-86 / Вст3 ГОСТ 535-88		
				ℓ = 1500		
А4		4	Б14И068.108	Косынка	6	
Б4		5	Б14И068.109	Плита	4	0,34 кг
				Лист 6 ГОСТ 19903-74 / Вст3 ГОСТ 14637-89		
				60х120		
А4		6	Б14И068.111	Кронштейн	2	

Изм.	Лист	N докум.	Подп.	Дата	Б14И068.200			
Разраб.		Гончаренко			Опора приводного барабана	Лит.	Лист	Листов
Провер.		Извекова				У		1
Нач.отд.		Григорьянц				Харьковский Сантехпроект		
Н.контр.		Андрас						
Утв.								

Инв.№ подл. | Подп. и дата | Взам. инв.№ | Инв.№ дубл. | Подп. и дата

Б14U068.200СБ

Альбом 17

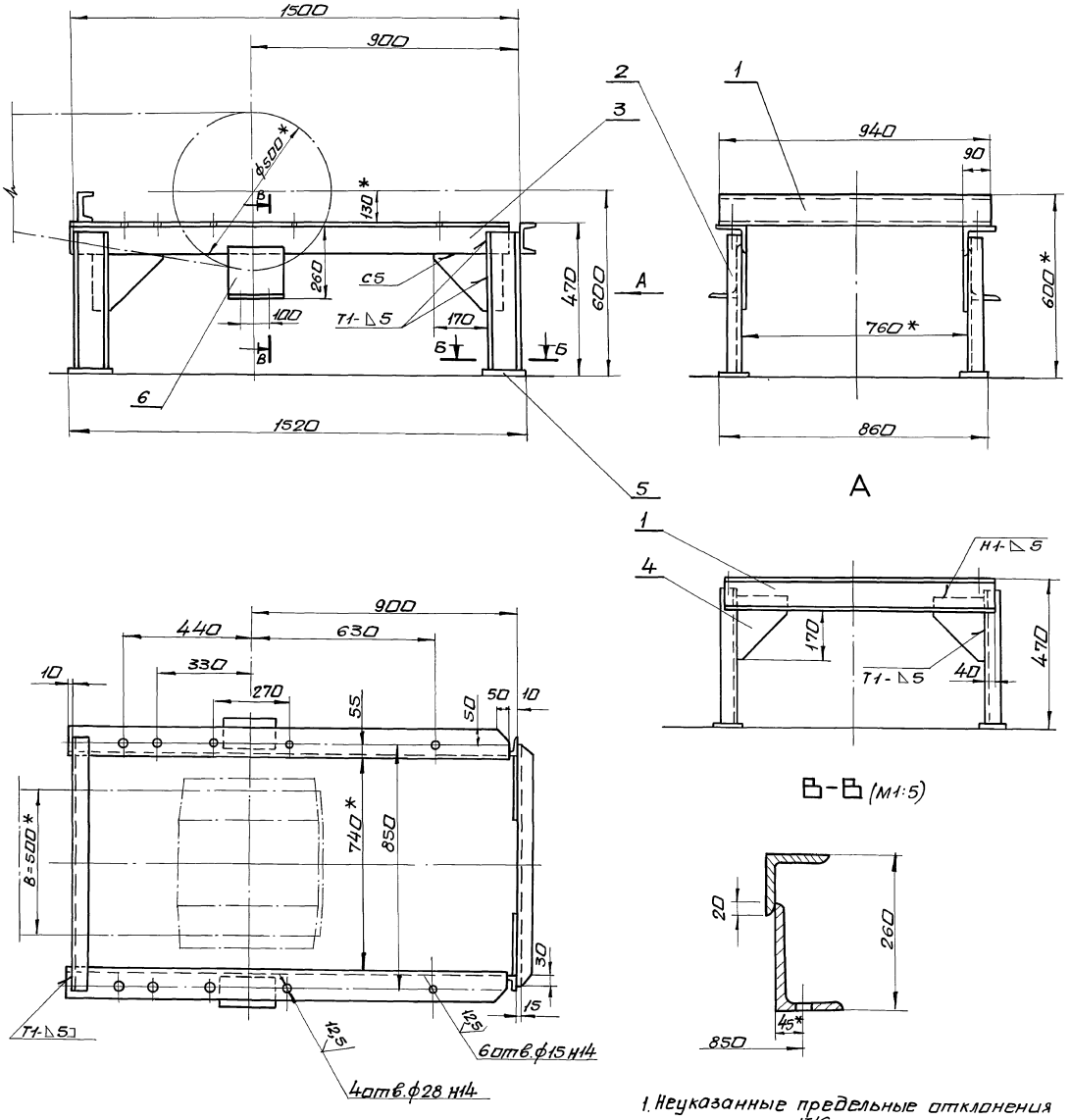

Б-Б (М1:5)

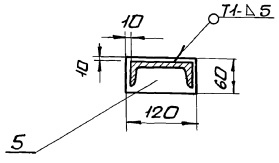

1. Неуказанные предельные отклонения размеров $\pm \frac{IT16}{2}$
2. Сварные швы по ГОСТ 5264-80. Электроды Э-42 ГОСТ 9467-75.
3. Кромки реза деталей Б4-25.
4.* Размеры для справки.

				Б14U068.200СБ			
Изм.	Лист	N докум.	Подп.	Дата	Опора приводного барабана. Сборочный чертеж.	Лит.	Масса	Масшт.
Разраб.		Гончаренко				U	88,0	1:10
Провер.		Извекова				Лист	Листов 1	
Т.контр.		Севрюков				Харьковский Сантехпроект		
Нач.отд.		Григорьянц						
Н.контр.		Амбрас						
Утв.								

Инв. N подл. | Подп. и дата | Взам. инв. N | Инв. N дубл. | Подп. и дата

Альбом 17

Форм.	Зона	Поз.	Обозначение	Наименование	Кол.	Прим.
				Документация		
А2			Б14И068.210СБ	Сборочный чертеж		
				Сборочные единицы		
А4		1	Б14И068.220	Дверца	1	
				Детали		
Б4		2	Б14И068.112	Опора	1	3,5кг
				Уголок Б-50х50х5 ГОСТ 8509-86		
				Вст3 ГОСТ 535-88		
				ℓ=940		
А4		3	Б14И068.113	Связь	1	
А4		4	Б14И068.114	Завеса	1	
А4		5	Б14И068.115	Лапка	2	
А4		6	Б14И068.116	Подвеска	1	
А4		7	Б14И068.117	Прижим	1	
А4		8	Б14И068.118	Боковина	1	
А4		9	Б14И068.119	Боковина	1	
А3		10	Б14И068.121	Крышка	1	
А4		11	Б14И068.122	Щиток	1	
				Стандартные изделия		
		14		Болт М10х30.46		
				ГОСТ 7798-70	12	
		15		Гайка М10.5		
				ГОСТ 5915-70	12	
		16		Шайба 10.65Г		
				ГОСТ 6402-70	12	

Инв.№подл. | Подп. и дата | Взам.инв.№ | Инв.№дубл. | Подп. и дата

Изм.	Лист	N докум.	Подп.	Дата
Разраб.		Гончаренко		
Пров.		Извекова		
Нач.отд		Григорьянц		
Н.контр.		Амбрас		
Утв.				

Б14И068.210

Воронка головная

Лит.	Лист	Листов
И		1

Харьковский Сантехпроект

Формат А4

Форм.	Зона	Поз.	Обозначение	Наименование	Кол.	Прим.
				Документация		
А3			Б14И068.220СБ	Сборочный чертеж		
				Детали		
А4		1	Б14И068.123	Крышка	1	
А4		2	Б14И068.124	Петля	2	
А4		3	Б14И068.125	Петля	2	
А4		4	Б14И068.126	Задвижка	2	
А4		5	Б14И068.127	Скоба	2	
А4		6	Б14И068.128	Ручка	1	
				Стандартные изделия		
		7		Заклепка 8х20		
				ГОСТ 10299-80	4	
				Материалы		
		8		Резина-пластина I,	1	0,14кг
				Лист ПМБ-С-5х20х1400-5,8		
				ГОСТ 7338-77		

Инв.№подл. | Подп. и дата | Взам.инв.№ | Инв.№дубл. | Подп. и дата

Изм.	Лист	N докум.	Подп.	Дата
Разраб.		Гончаренко		
Пров.		Извекова		
Нач.отд		Григорьянц		
Н.контр.		Амбрас		
Утв.				

Б14И068.220

Дверца

Лит.	Лист	Листов
И		1

Харьковский Сантехпроект

Формат А4

Форм.	Зона	Поз.	Обозначение	Наименование	Кол.	Прим.
				Документация		
А3			Б14И068.230СБ	Сборочный чертеж		
				Детали		
А4		1	Б14И068.129	Опора	1	
А4		2	Б14И068.131	Скребок	1	
				Стандартные изделия		
		3		Болт М10х30.46		
				ГОСТ 7798-70	3	
		4		Гайка М10.5		
				ГОСТ 5915-70	3	
		5		Шайба 10.65Г		
				ГОСТ 6402-70	3	
		6		Шайба 10.01		
				ГОСТ 10906-78	3	

Инв.№подл. | Подп. и дата | Взам.инв.№ | Инв.№дубл. | Подп. и дата

Изм.	Лист	N докум.	Подп.	Дата
Разраб.		Гончаренко		
Пров.		Извекова		
Нач.отд		Григорьянц		
Н.контр.		Амбрас		
Утв.				

Б14И068.230

Очиститель приводного барабана

Лит.	Лист	Листов
И		1

Харьковский Сантехпроект

Формат А4

Форм.	Зона	Поз.	Обозначение	Наименование	Кол.	Прим.
				Документация		
А3			Б14И068.240СБ	Сборочный чертеж		
				Детали		
Б4		1	Б14И068.134	Стойка	4	4,4кг
				Уголок Б-40х40х5 ГОСТ 8509-86		
				Вст3 ГОСТ 535-88		
				ℓ=1494		
Б4		2	Б14И068.135	Стяжка	32	0,55кг
				Полоса 4х30 ГОСТ 103-76		
				Вст3 ГОСТ 535-88		
				ℓ=580		
Б4		3	Б14И068.136	Плита	4	0,17кг
				Лист Б-ПН-6 ГОСТ 19903-74		
				Вст3 ГОСТ 14637-89		
				60х60		

Инв.№подл. | Подп. и дата | Взам.инв.№ | Инв.№дубл. | Подп. и дата

Изм.	Лист	N докум.	Подп.	Дата
Разраб.		Гончаренко		
Пров.		Извекова		
Нач.отд		Григорьянц		
Н.контр.		Амбрас		
Утв.				

Б14И068.240

Ограждение груза

Лит.	Лист	Листов
И		1

Харьковский Сантехпроект

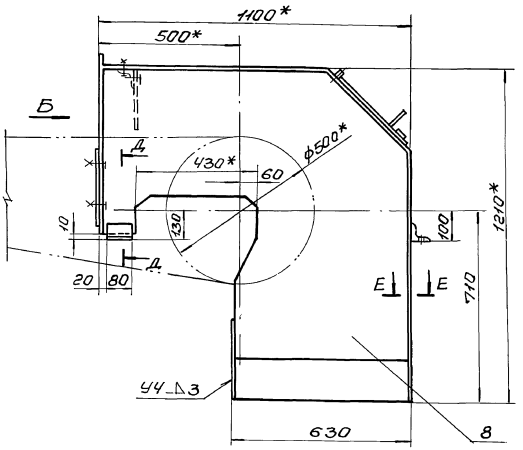

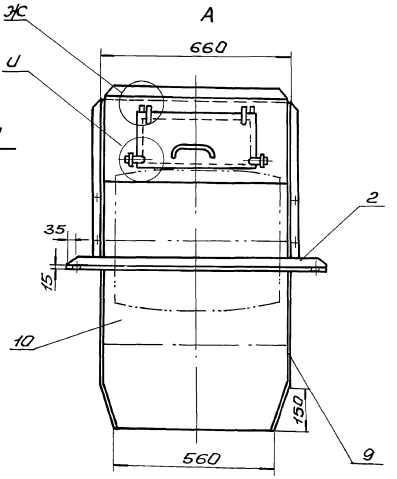

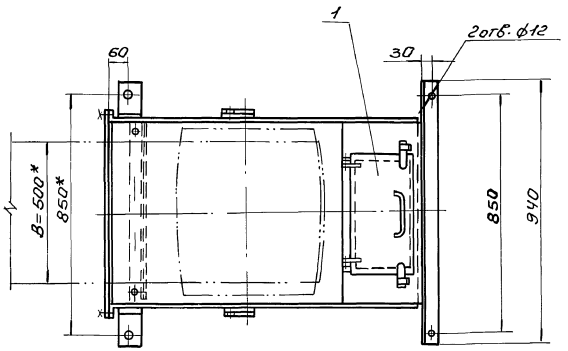

В-В (М1:2)

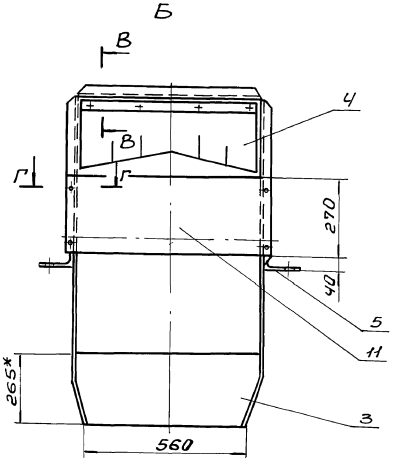

Ж (М1:2)

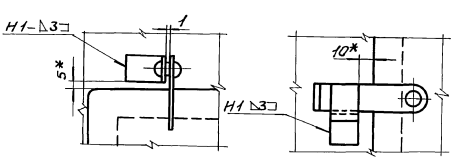

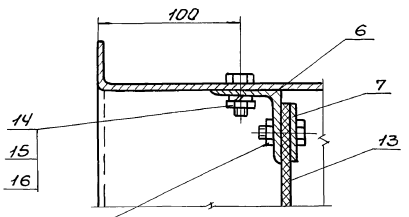

Г-Г (М1:5)

Д-Д (М1:5)

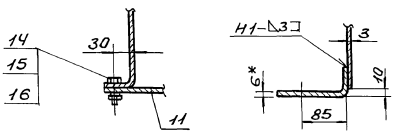

Е-Е (М1:2)

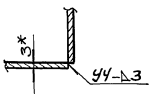

1. $\pm \frac{IT16}{2}$.
2. Сварные швы по ГОСТ 5264-80. Электроды Э-42 ГОСТ 9467-75.
3.* Размеры для справок.
4. Кромки реза деталей Б4- $\frac{25}{\sqrt{}}$.

Изм.	Лист	N докум.	Подп.	Дата	Б14U068.210СБ
Разраб.		Гончаренко			Воронка головная. Сборочный чертеж
Провер.		Узбековой			
Т.контр.		Севрюков			
Нач.отд.		Григорьянц			
Н.контр.		Январс			
Утв.					

Лит.	Масса	Масшт.
И	99,0	1:10

Лист Листов 1

Харьковский Сантехпроект

Инв.№ подл. | Подп. и дата | Взам. инв.№ | Инв.№ дубл. | Подп. и дата

Альбом 17

Б14И068.123

25/(✓)

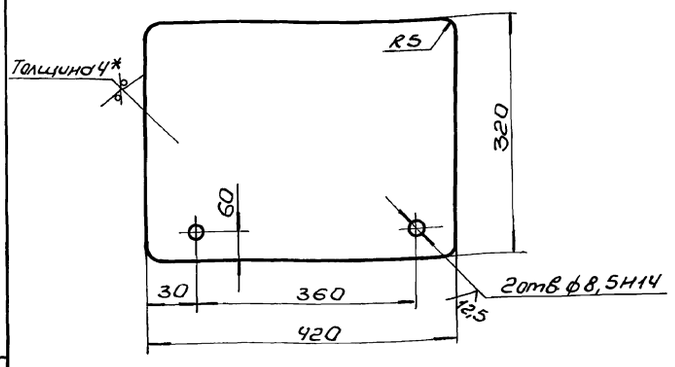

1. Неуказанные предельные отклонения размеров $\pm \frac{IT16}{2}$.
2.* Размер для справки.

Изм.	Лист	N докум.	Подп.	Дата	Б14И068.123			
Разраб.		Гончаренко			Крышка	Лит.	Масса	Масшт.
Провер.		Извекова				И	4,2	1:5
Т.контр.		Севрюков				Лист	Листов 1	
Нач.отд.		Григорьянц			Лист 4 ГОСТ 19903-74 / Вст3 ГОСТ 14637-89	Харьковский Сантехпроект		
Н.контр.		Амбрас						
Утв.								

Инв. № подл. | Подп. и дата | Взам. инв. № | Инв. № дубл. | Подп. и дата

Формат А4

Б14И068.124

25/(✓)

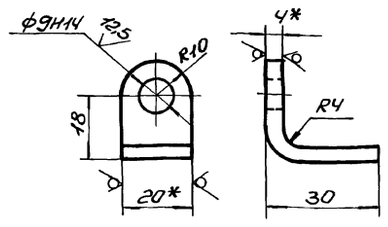

1. Длина развертки – 51мм.
2. Неуказанные предельные отклонения размеров $\pm \frac{IT16}{2}$.
3.* Размеры для справки.

Изм.	Лист	N докум.	Подп.	Дата	Б14И068.124			
Разраб.		Гончаренко			Петля	Лит.	Масса	Масшт.
Провер.		Извекова				И	0,03	1:1
Т.контр.		Севрюков				Лист	Листов 1	
Нач.отд.		Григорьянц			Полоса 4х20 ГОСТ 103-76 / Вст3 ГОСТ 535-88	Харьковский Сантехпроект		
Н.контр.		Амбрас						
Утв.								

Инв. № подл. | Подп. и дата | Взам. инв. № | Инв. № дубл. | Подп. и дата

Формат А4

Б14И068.220СБ

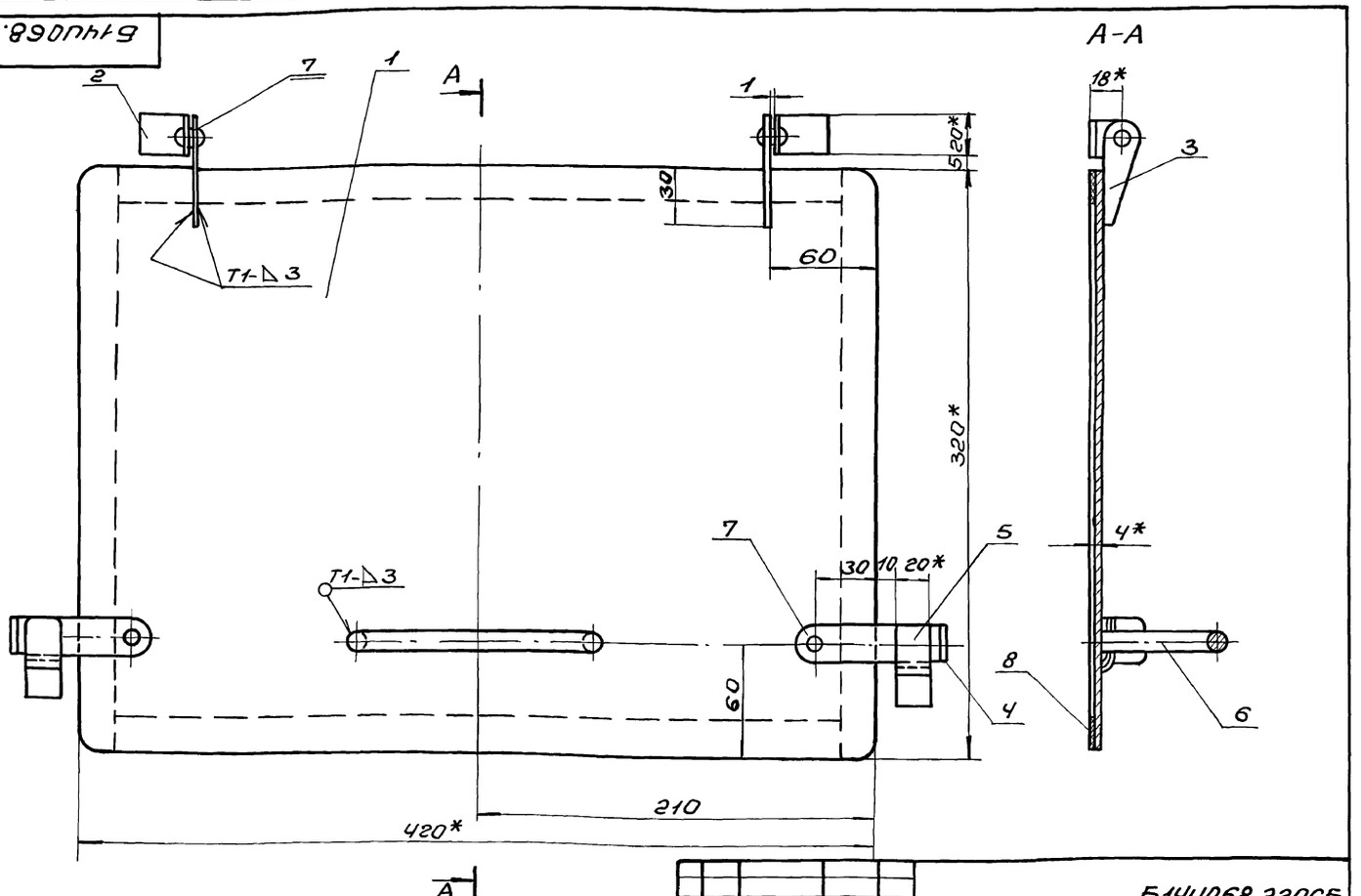

1. Сварные швы по ГОСТ 5264-80.
Электроды Э-42 ГОСТ 9467-75.
2.* Размеры для справки.
3. Резину поз. 8 приклеить по нормалям завода изготовителя.

Изм.	Лист	N докум.	Подп.	Дата	Б14И068.220СБ			
Разраб.		Гончаренко			Дверца Сборочный чертеж	Лит.	Масса	Масшт.
Пров.		Извекова				И	5,0	1:2
Т.контр.		Севрюков				Лист	Листов 1	
Нач.отд.		Григорьянц				Харьковский Сантехпроект		
Н.контр.		Амбрас						
Утв.								

Инв. № подл. | Подп. и дата | Взам. инв. № | Инв. № дубл. | Подп. и дата

Альбом 17

Б14U068.113

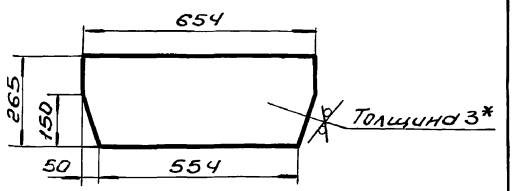

1. $\pm \frac{IT16}{2}$.
2. * Размер для справки.

Изм.	Лист	N докум.	Подп.	Дата	Б14U068.113			
Разраб.	Гончаренко				Связь	Лит.	Масса	Масшт.
Пров.	Извекова					У	3,8	1:10
Т.контр.	Севрюков					Лист	Листов 1	
Нач.отд.	Григорьянц				3 ГОСТ 19903-74 / Лист ВСт3 ГОСТ 16523-89	Харьковский Сантехпроект		
Н.контр.	Амбрас							
Утв.								

Инв. № подл. | Подп. и дата | Взам. инв. № | Инв. № дубл. | Подп. и дата

Формат А4

Б14U068.114

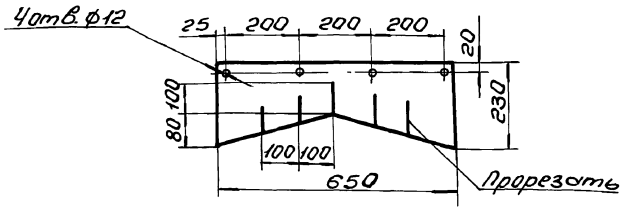

Изм.	Лист	N докум.	Подп.	Дата	Б14U068.114			
Разраб.	Гончаренко				Завеса	Лит.	Масса	Масшт.
Пров.	Извекова					У	1,1	1:10
Т.контр.	Севрюков					Лист	Листов 1	
Нач.отд.	Григорьянц				Пластина I лист ПНБ-С-6-58 ГОСТ 7338-77	Харьковский Сантехпроект		
Н.контр.	Амбрас							
Утв.								

Инв. № подл. | Подп. и дата | Взам. инв. № | Инв. № дубл. | Подп. и дата

Формат А4

Б14U068.115

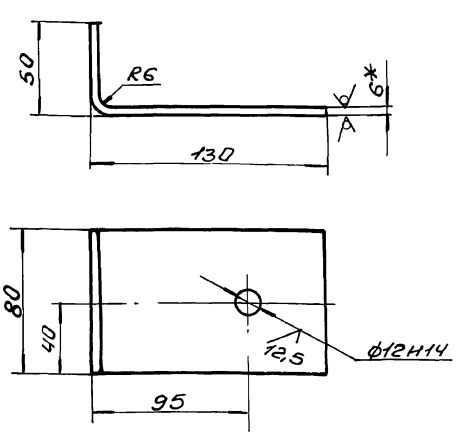

1. Длина развертки – 170 мм.
2. Неуказанные предельные отклонения размеров $\pm \frac{IT16}{2}$.
3. * Размер для справки.

Изм.	Лист	N докум.	Подп.	Дата	Б14U068.115			
Разраб.	Гончаренко				Лапка	Лит.	Масса	Масшт.
Пров.	Извекова					У	0,6	1:2
Т.контр.	Севрюков					Лист	Листов 1	
Нач.отд.	Григорьянц				6 ГОСТ 19903-74 / Лист ВСт3 ГОСТ 14637-89	Харьковский Сантехпроект		
Н.контр.	Амбрас							
Утв.								

Инв. № подл. | Подп. и дата | Взам. инв. № | Инв. № дубл. | Подп. и дата

Формат А4

Б14U068.116

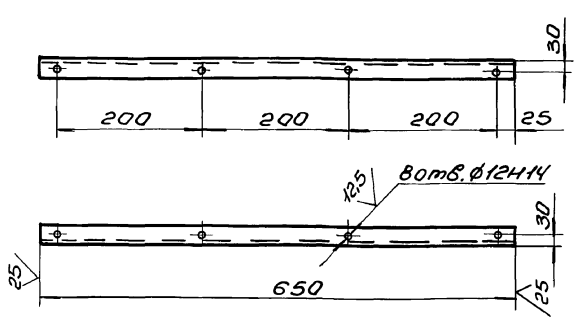

Неуказанные предельные отклонения размеров $\pm \frac{IT16}{2}$.

Изм.	Лист	N докум.	Подп.	Дата	Б14U068.116			
Разраб.	Гончаренко				Подвеска	Лит.	Масса	Масшт.
Пров.	Извекова					У	2,45	1:5
Т.контр.	Севрюков					Лист	Листов 1	
Нач.отд.	Григорьянц				Уголок Б-50х50х5 ГОСТ 8509-86 / ВСт3 ГОСТ 535-88	Харьковский Сантехпроект		
Н.контр.	Амбрас							
Утв.								

Инв. № подл. | Подп. и дата | Взам. инв. № | Инв. № дубл. | Подп. и дата

Формат А4

Альбом 17

Б14U068.117

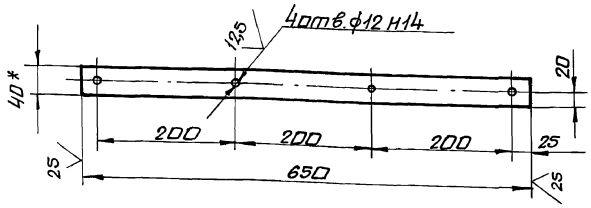

1. Неуказанные предельные отклонения размеров $\pm \frac{IT16}{2}$
2. * Размер для справки.

Изм	Лист	N докум.	Подп.	Дата	Б14U068.117			
Разраб.		Гончаренко			Прижим	Лит.	Масса	Масшт.
Пров.		Извекова				U	0,8	1:5
Т.контр.		Севрюков				Лист	Листов 1	
Нач.отд.		Григорьянц			Полоса 4х40 ГОСТ 103-76 / Вст3 ГОСТ 535-88	Харьковский Сантехпроект		
Н.контр.		Амбрас						
Утв.								

Инв.N подл. | Подп. и дата | Взам.инв.N | Инв.N дубл. | Подп. и дата

формат А4

Б14U068.118

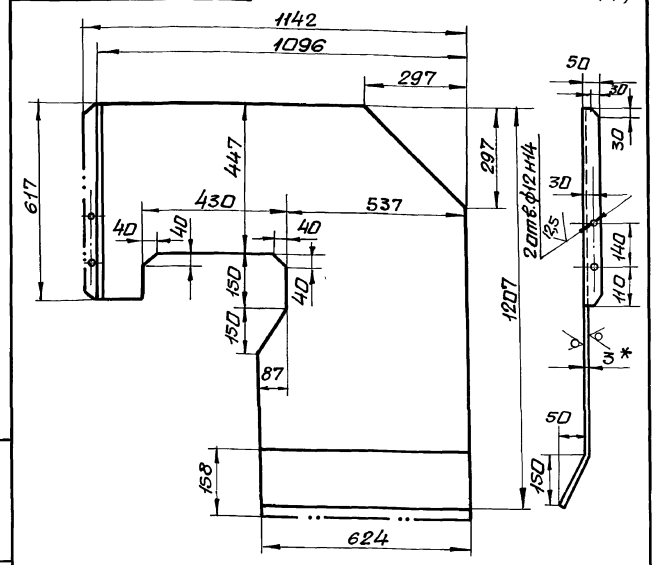

1. Неуказанные предельные отклонения размеров $\pm \frac{IT16}{2}$
2. * Размер для справки.

Изм	Лист	N докум.	Подп.	Дата	Б14U068.118			
Разраб.		Гончаренко			Боковина	Лит.	Масса	Масшт.
Пров.		Извекова				U	21,0	1:10
Т.контр.		Севрюков				Лист	Листов 1	
Нач.отд.		Григорьянц			Лист 3 ГОСТ 19903-74 / Вст3 ГОСТ 16523-89	Харьковский Сантехпроект		
Н.контр.		Амбрас						
Утв.								

Инв.N подл. | Подп. и дата | Взам.инв.N | Инв.N дубл. | Подп. и дата

формат А4

Б14U068.119

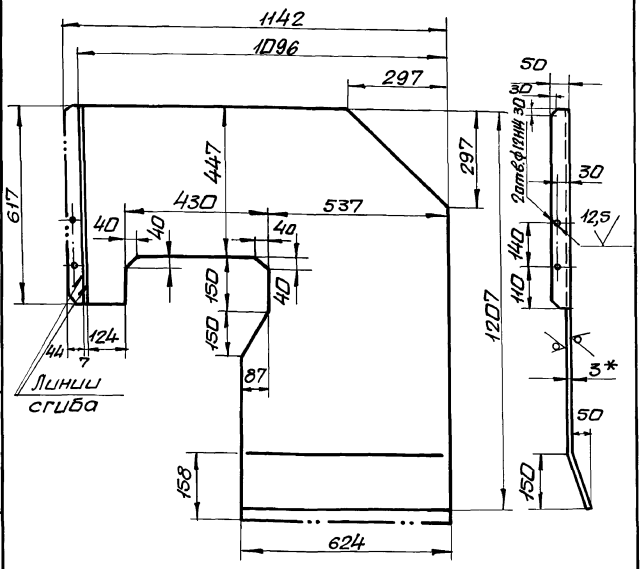

1. Неуказанные предельные отклонения размеров $\pm \frac{IT16}{2}$
2. * Размер для справки.

Изм	Лист	N докум.	Подп.	Дата	Б14U068.119			
Разраб.		Гончаренко			Боковина	Лит.	Масса	Масшт.
Пров.		Извекова				U	21,0	1:10
Т.контр.		Севрюков				Лист	Листов 1	
Нач.отд.		Григорьянц			Лист 3 ГОСТ 19903-74 / Вст3 ГОСТ 16523-89	Харьковский Сантехпроект		
Н.контр.		Амбрас						
Утв.								

Инв.N подл. | Подп. и дата | Взам.инв.N | Инв.N дубл. | Подп. и дата

формат А4

Б14U068.122

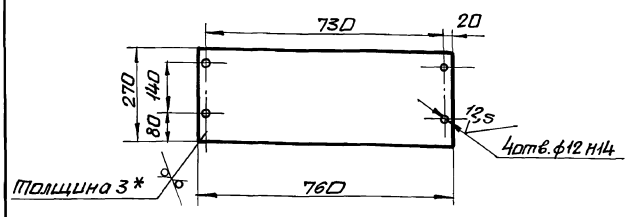

1. Неуказанные предельные отклонения размеров $\pm \frac{IT16}{2}$
2. * Размер для справки.

Изм	Лист	N докум.	Подп.	Дата	Б14U068.122			
Разраб.		Гончаренко			Щиток	Лит.	Масса	Масшт.
Пров.		Извекова				U	4,8	1:10
Т.контр.		Севрюков				Лист	Листов 1	
Нач.отд.		Григорьянц			Лист 3 ГОСТ 19903-74 / Вст3 ГОСТ 16523-89	Харьковский Сантехпроект		
Н.контр.		Амбрас						
Утв.								

Инв.N подл. | Подп. и дата | Взам.инв.N | Инв.N дубл. | Подп. и дата

25030-22-36 формат А4

Альбом 17

614U068.125

25 √(√)

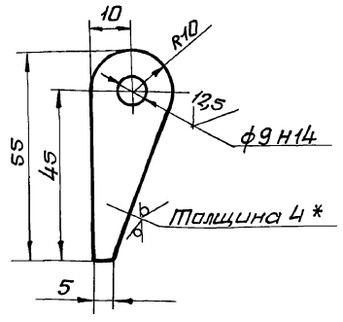

1. Неуказанные предельные отклонения размеров $\pm \frac{IT16}{2}$
2. * Размер для справки.

Изм.	Лист	N докум.	Подп.	Дата	Б14U068.125			
Разраб.		Ганчаренко			Петля	Лит.	Масса	Масшт.
Пров.		Извекова				U	0,022	1:1
Т.контр.		Севрюков				Лист	Листов 1	
Нач.отд.		Григорьянц						
Н.контр.		Амбрас			Полоса 4х20 ГОСТ 103-76 / Вст3 ГОСТ 535-88	Харьковский сантехпроект		
Утв.								

Инв.N подл. | Подп. и дата | Взам. инв.N | Инв.N дубл. | Подп. и дата

Формат А4

614U068.126

25 √(√)

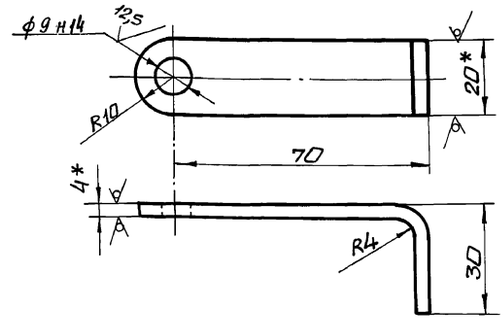

1. Длина развертки - 103 мм.
2. Неуказанные предельные отклонения размеров $\pm \frac{IT16}{2}$
3. * Размеры для справки.

Изм.	Лист	N докум.	Подп.	Дата	Б14U068.126			
Разраб.		Ганчаренко			Задвижка	Лит.	Масса	Масшт.
Пров.		Извекова				U	0,07	1:1
Т.контр.		Севрюков				Лист	Листов 1	
Нач.отд.		Григорьянц						
Н.контр.		Амбрас			Полоса 4х20 ГОСТ 103-76 / Вст3 ГОСТ 535-88	Харьковский сантехпроект		
Утв.								

Инв.N подл. | Подп. и дата | Взам. инв.N | Инв.N дубл. | Подп. и дата

Формат А4

614U068.127

25 √(√)

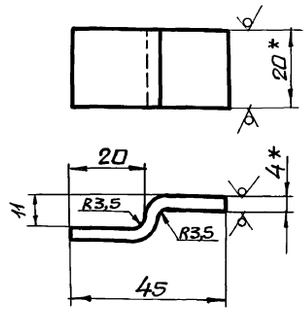

1. Длина развертки - 50 мм.
2. $\pm \frac{IT16}{2}$
3. * Размеры для справки.

Изм.	Лист	N докум.	Подп.	Дата	Б14U068.127			
Разраб.		Ганчаренко			Скоба	Лит.	Масса	Масшт.
Пров.		Извекова				U	0,03	1:1
Т.контр.		Севрюков				Лист	Листов 1	
Нач.отд.		Григорьянц						
Н.контр.		Амбрас			Полоса 4х20 ГОСТ 103-76 / Вст3 ГОСТ 535-88	Харьковский сантехпроект		
Утв.								

Инв.N подл. | Подп. и дата | Взам. инв.N | Инв.N дубл. | Подп. и дата

Формат А4

614U068.128

25 √(√)

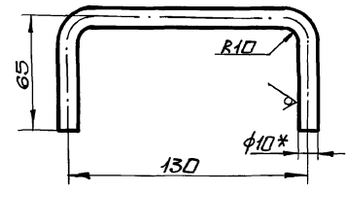

1. Длина развертки - 247 мм.
2. $\pm \frac{IT16}{2}$
3. * Размер для справки.

Изм.	Лист	N докум.	Подп.	Дата	Б14U068.128			
Разраб.		Ганчаренко			Ручка	Лит.	Масса	Масшт.
Пров.		Извекова				U	0,15	1:2
Т.контр.		Севрюков				Лист	Листов 1	
Нач.отд.		Григорьянц						
Н.контр.		Амбрас			Круг В10 ГОСТ 2590-88 / Вст3 ГОСТ 535-88	Харьковский сантехпроект		
Утв.								

Инв.N подл. | Подп. и дата | Взам. инв.N | Инв.N дубл. | Подп. и дата

Формат А4

Б14U068.121

Альбом 17

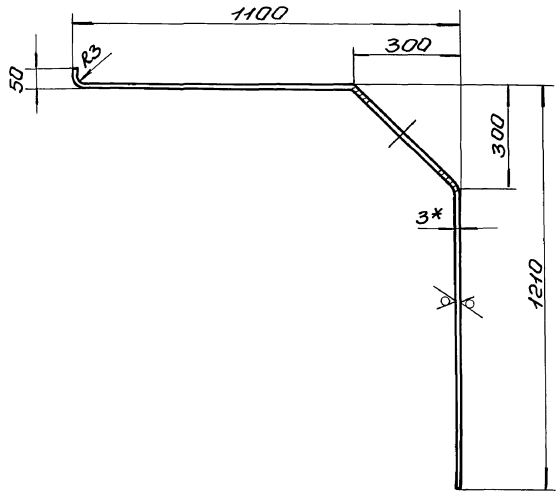

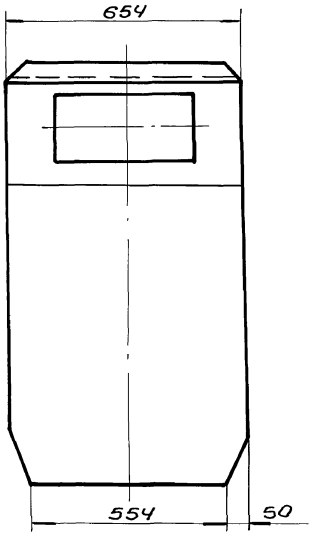

Развертка

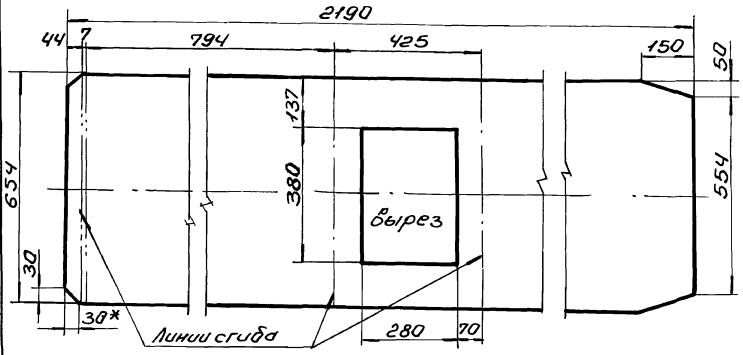

1. Предельные отклонения размеров $\pm \frac{IT16}{2}$.
2. * Размер для справки.

Изм.	Лист	N докум.	Подп.	Дата	Б14U068.121		
Разраб.	Гончаренко				Крышка	Лит.	Масса	Масшт.
Провер.	Узбекова					U	33,0	1:10
Т. контр.	Севрюков					Лист	Листов 1
Нач. отд.	Григорьянц						
Н. контр.	Алибрас				Лист 3 ГОСТ 19903-74 / Вст3 ГОСТ 16523-89	Харьковский Сантехпроект	
Утв.							

Формат А3

Б14U068.230СБ

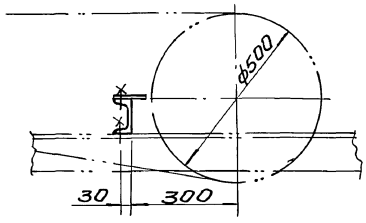

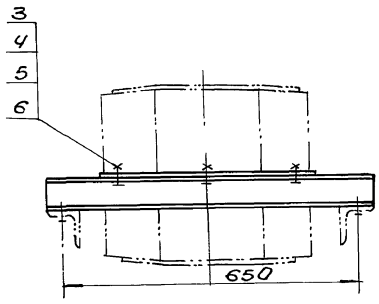

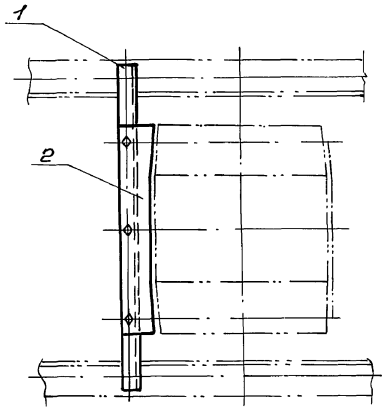

* Размер для справки.

Изм.	Лист	N докум.	Подп.	Дата	Б14U068.230СБ		
Разраб.	Гончаренко				Очиститель приводного барабана. Сборочный чертеж	Лит.	Масса	Масшт.
Провер.	Узбекова						9,2	1:10
Т. контр.	Севрюков					Лист	Листов 1
Нач. отд.	Григорьянц						
Н. контр.	Алибрас					Харьковский Сантехпроект	
Утв.							

Инв. № подл. | Подп. и дата | Взам. инв. № | Инв. № дубл. | Подп. и дата

Альбом 17

Б14U068.146

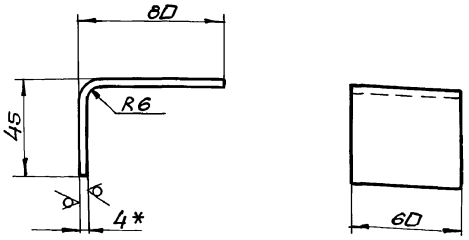

1. Длина развертки – 127мм.
2. $\pm \frac{IT16}{2}$
3.* Размер для справки.

Изм.	Лист	N докум.	Подп.	Дата	Б14U068.146			
Разраб.		Гончаренко			Скоба	Лит.	Масса	Масшт.
Пров.		Извекова				U	0,24	1:2
Т.контр.		Севрюков				Лист	Листов 1	
Нач.отд.		Григорьянц			Лист 4 ГОСТ 19903-74 / ВСт3 ГОСТ 14637-89	Харьковский Сантехпроект		
Н.контр.		Амбрас						
Утв.								

Инв.N подл. | Подп. и дата | Взам.инв.N | Инв.N дубл. | Подп. и дата

формат А4

Б14U068.147

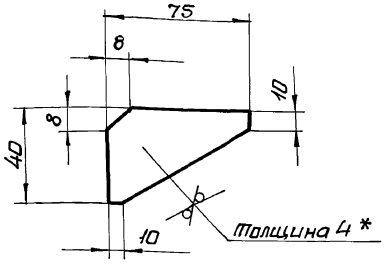

1. $\pm \frac{IT16}{2}$
2.* Размер для справки.

Изм.	Лист	N докум.	Подп.	Дата	Б14U068.147			
Разраб.		Гончаренко			Косынка	Лит.	Масса	Масшт.
Пров.		Извекова				U	0,06	1:2
Т.контр.		Севрюков				Лист	Листов 1	
Нач.отд.		Григорьянц			Лист 4 ГОСТ 19903-74 / ВСт3 ГОСТ 14637-89	Харьковский Сантехпроект		
Н.контр.		Амбрас						
Утв.								

Инв.N подл. | Подп. и дата | Взам.инв.N | Инв.N дубл. | Подп. и дата

формат А4

Б14U068.240СБ

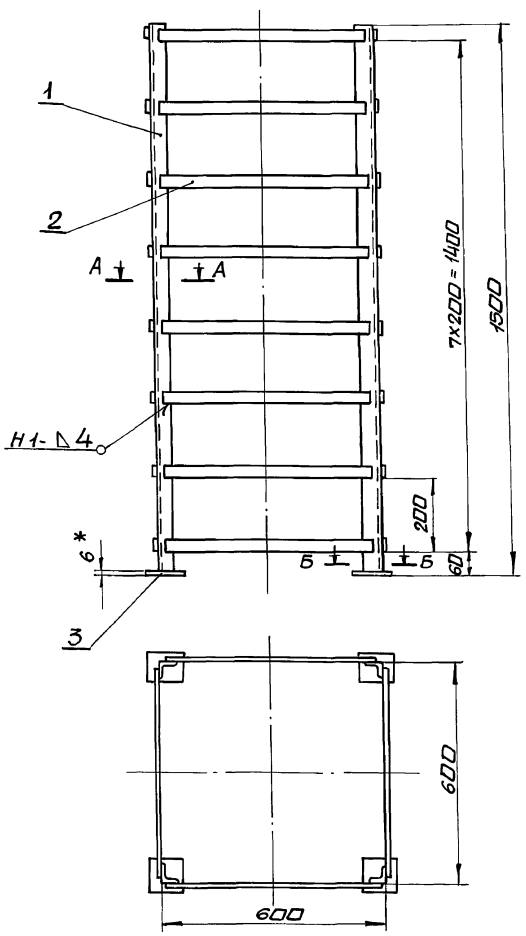

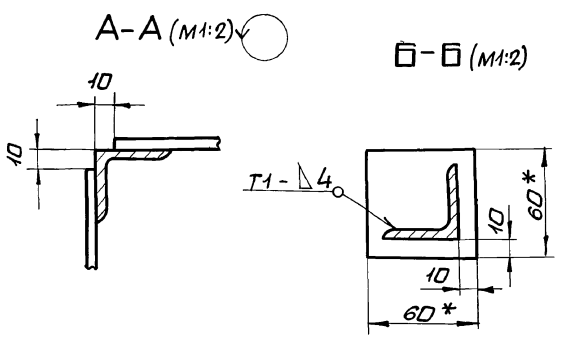

1. $\pm \frac{IT16}{2}$
2. Кромки реза деталей БЧ- 25
3. Сварные швы по ГОСТ 5264-80.
   Электроды Э-42 ГОСТ 9467-75.
4.* Размеры для справки.

Изм.	Лист	N докум.	Подп.	Дата	Б14U068.240СБ			
Разраб.		Гончаренко			Ограждение груза. Сборочный чертеж.	Лит.	Масса	Масшт.
Пров.		Извекова				U	36,5	1:10
Т.контр.		Севрюков				Лист	Листов 1	
Нач.отд.		Григорьянц				Харьковский Сантехпроект		
Н.контр.		Амбрас						
Утв.								

Инв.N подл. | Подп. и дата | Взам.инв.N | Инв.N дубл. | Подп. и дата

формат А3

Альбом 17

Форм.	Зона	Поз.	Обозначение	Наименование	Кол.	Прим.
				Документация		
А2			Б14И068.260СБ	Сборочный чертеж		
				Детали		
А4		1	Б14И068.149	Боковина	2	
Б4		2	Б14И068.151	Стяжка	1	4,35кг
				Уголок Б-50х50х5 ГОСТ 8509-86		
				Ст3 ГОСТ 535-88		
				ℓ=1156		
Б4		3	Б14И068.152	Балка	2	11,05кг
				Уголок Б-50х50х5 ГОСТ 8509-86		
				Ст3 ГОСТ 535-88		
				ℓ=2935		
А4		4	Б14И068.153	Стяжка	2	
Б4		5	Б14И068.154	Стойка	2	
Б4		6	Б14И068.155	Стяжка	3	2,25кг
				Полоса 5х50 ГОСТ 103-76		
				Ст3 ГОСТ 535-88		
				ℓ=1156		
Б4		7	Б14И068.156	Втулка	6	0,01кг
				Труба 25х2 ГОСТ 8734-75		
				В 20 ГОСТ 8733-87		
				ℓ=80		
				Материалы		
		8		Сетка N 20-1,6 ГОСТ 5336-80		
				м²	8,0	13,7кг
		9		Круг В6 ГОСТ 2590-88		
				Ст3 ГОСТ 535-88		
				п.м.	19,0	4,2кг

Инв.№подл. | Подп. и дата | Взам.инв.№ | Инв.№дубл. | Подп. и дата

Изм.	Лист	N докум.	Подп.	Дата
Разраб.	Гончаренко			
Пров.	Извекова			
Нач.отд	Григорьянц			
Н.контр.	Амбрас			
Утв.				

Б14И068.260

Ограждение тележки натяжной

Лит.	Лист	Листов
И		1

Харьковский Сантехпроект

Формат А4

Форм.	Зона	Поз.	Обозначение	Наименование	Кол.	Примеч.
				Документация		
А4			Б14И068.270СБ	Сборочный чертеж		
				Детали		
Б4		1	Б14И068.157	Плита	1	8,4кг
				Лист 10 ГОСТ 19903-74		
				Ст3 ГОСТ 14637-89		
				300х360		
Б4		2	Б14И068.158	Стойка	4	2,1кг
				Швеллер 8 ГОСТ 8240-89		
				Ст3 ГОСТ 535-88		
				ℓ=300		
Б4		3	Б14И068.159	Стяжка	2	1,25кг
				Швеллер 8 ГОСТ 8240-89		
				Ст3 ГОСТ 535-88		
				ℓ=180		
Б4		4	Б14И068.161	Плита	4	0,75кг
				Лист 10 ГОСТ 19903-74		
				Ст3 ГОСТ 14637-89		
				80х120		

Инв.№подл. | Подп. и дата | Взам.инв.№ | Инв.№дубл. | Подп. и дата

Изм.	Лист	N докум.	Подп.	Дата
Разраб.	Гончаренко			
Пров.	Извекова			
Нач.отд	Григорьянц			
Н.контр.	Амбрас			
Утв.				

Б14И068.270

Опора блока

Лит.	Лист	Листов
И		1

Харьковский Сантехпроект

Формат А4

Форм.	Зона	Поз.	Обозначение	Наименование	Кол.	Примеч.
				Документация		
А2			Б14И068.250СБ	Сборочный чертеж		
				Детали		
Б4		1	Б14И068.137	Прогон	2	26,6кг
				Швеллер 8 ГОСТ 8240-89		
				Ст3 ГОСТ 535-88		
				ℓ=3100		
Б4		2	Б14И068.138	Стойка	2	0,95кг
				Швеллер 10 ГОСТ 8240-89		
				Ст3 ГОСТ 535-88		
				ℓ=110		
Б4		3	Б14И068.139	Стойка	2	5,7кг
				Швеллер 10 ГОСТ 8240-89		
				Ст3 ГОСТ 535-88		
				ℓ=660		
Б4		4	Б14И068.141	Стойка	2	8,4кг
				Швеллер 10 ГОСТ 8240-89		
				Ст3 ГОСТ 535-88		
				ℓ=980		
Б4		5	Б14И068.142	Стяжка	1	9,4кг
				Швеллер 10 ГОСТ 8240-89		
				Ст3 ГОСТ 535-88		
				ℓ=1092		
Б4		6	Б14И068.143	Стяжка	1	6,2кг
				Уголок Б-63х63х6 ГОСТ 8509-86		
				Ст3 ГОСТ 535-88		
				ℓ=1092		

Инв.№подл. | Подп. и дата | Взам.инв.№ | Инв.№дубл. | Подп. и дата

Изм.	Лист	N докум.	Подп.	Дата
Разраб.	Гончаренко			
Пров.	Извекова			
Нач.отд	Григорьянц			
Н.контр.	Амбрас			
Утв.				

Б14И068.250

Опора устройства натяжного грузового

Лит.	Лист	Листов
И	1	2

Харьковский Сантехпроект

Формат А4

Форм.	Зона	Поз.	Обозначение	Наименование	Кол.	Прим.
Б4		7	Б14И068.144	Кронштейн	2	0,8кг
				Уголок Б-63х63х6 ГОСТ 8509-86		
				Ст3 ГОСТ 535-88		
				ℓ=150		
Б4		8	Б14И068.145	Плита	6	1,1кг
				Лист 10 ГОСТ 19903-74		
				Ст3 ГОСТ 14637-89		
				100х140		
А4		9	Б14И068.146	Скоба	6	
А4		10	Б14И068.147	Косынка	6	
Б4		11	Б14И068.148	Стержень	6	0,2кг
				Круг В21 ГОСТ 2590-88		
				Ст3 ГОСТ 535-88		
				ℓ=80		

Инв.№подл. | Подп. и дата | Взам.инв.№ | Инв.№дубл. | Подп. и дата

Изм.	Лист	N докум.	Подп.	Дата

Б14И068.250

Лист 2

Б14U068.25ОСБ

Альбом 17

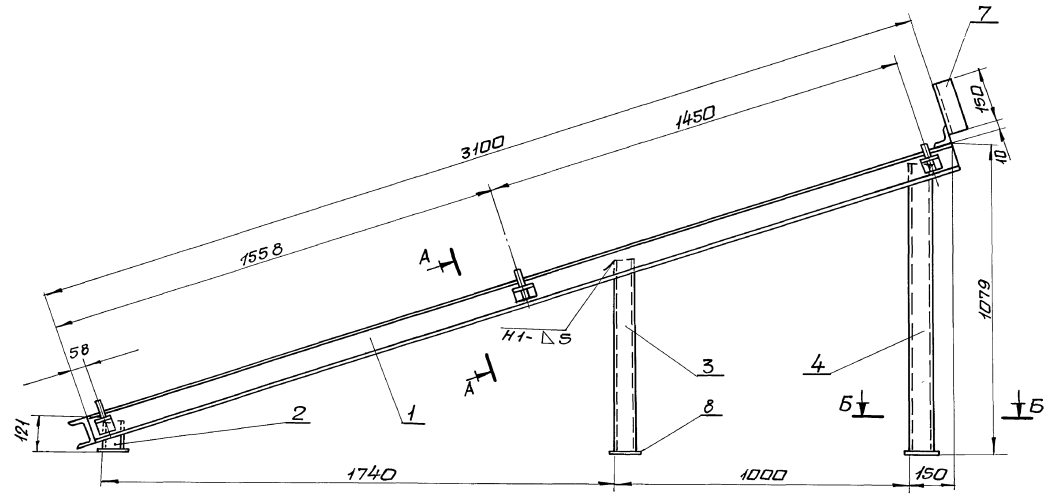

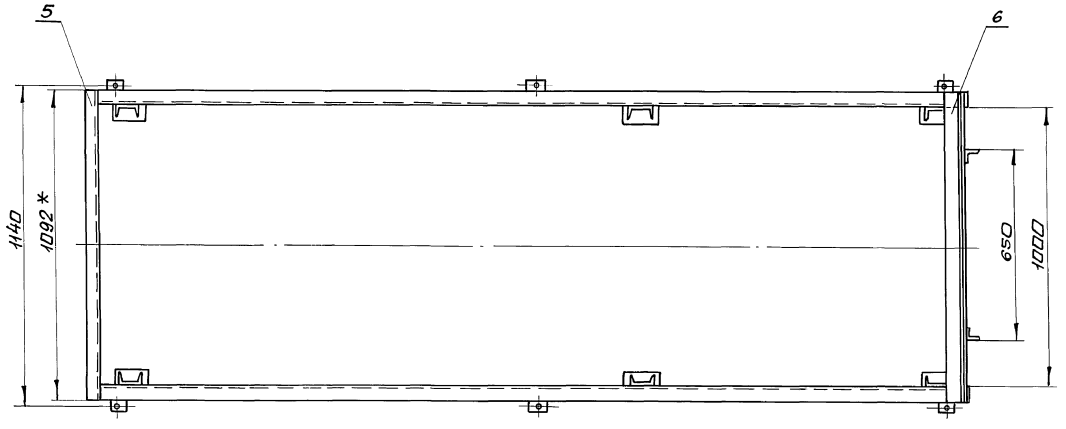

А-А (М1:2)

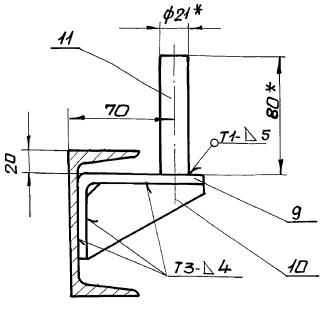

Б-Б (М1:2)

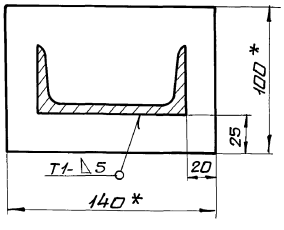

1. $\pm \frac{IT16}{2}$
2. Кромки реза деталей БЧ-25
3. Сварные швы по ГОСТ 5264-80. Электроды Э-42 ГОСТ 9467-75.
4. *Размеры для справки.

Изм.	Лист	N докум.	Подп.	Дата	Б14U068.25ОСБ			
Разраб.		Гончаренко			Опора устройства натяжного грузового. Сборочный чертеж.	Лит.	Масса	Масшт.
Провер.		Извекова				U	112,0	1:10
Т.контр.		Севрюков				Лист	Листов 1	
Нач.отд.		Григорьянц				Харьковский сантехпроект		
Н.контр.		Амбрас						
Утв.								

Инв.N подл. | Подп. и дата | Взам. инв.N | Инв.N дубл. | Подп. и дата

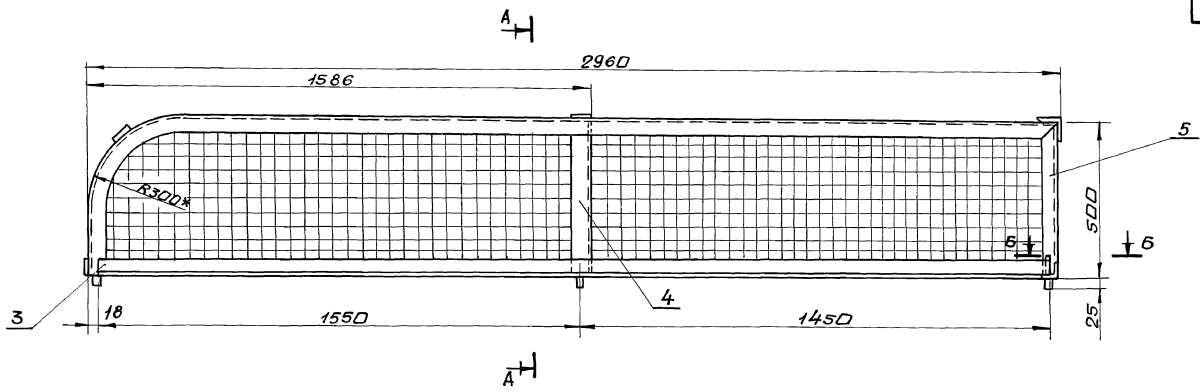

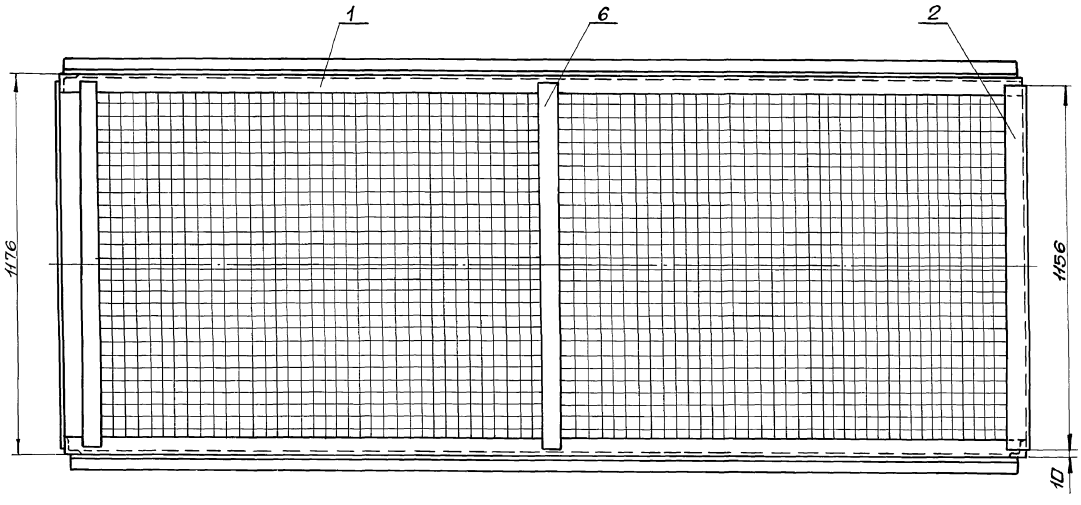

А-А (М1:5)

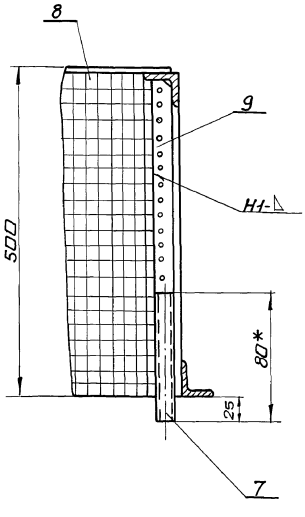

Б-Б (М1:2)

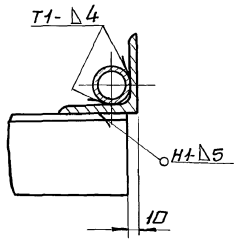

1. $\pm \frac{IT16}{2}$
2. Сварные швы по ГОСТ 5264-80. Электроды Э-42 ГОСТ 9467-75.
3. Кромки реза деталей Б4-$\frac{25}{\checkmark}$.
4. *Размеры для справки.

Изм.	Лист	№ докум.	Подп.	Дата	5.14.0068.260 СБ		
Разраб.		Гончаренко			Ограждение тележки натяжной. Сборочный чертеж	Лит.	Масса	Масшт.
Пров.		Извекова				И	84,0	1:10
Т. контр.		Себрюков				Лист	Листов 1	
Нач. отд.		Григорьянц				Харьковский сантехпроект		
Н. контр.		Амбрас						
Утв.								

Инв. № подл. | Подп. и дата | Взам. инв. № | Инв. № дубл. | Подп. и дата

Альбом 17

Б14И068.149

Б14И068.149

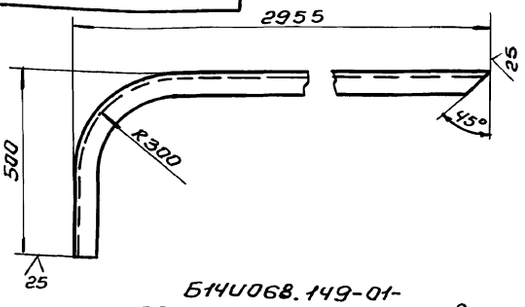

Б14И068.149-01-
зеркальное отражение детали
остальное-см. Б14И068.149

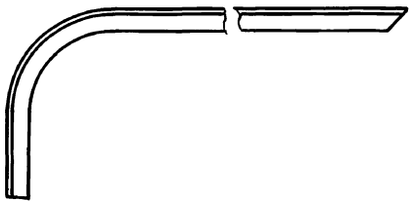

1. Длина развертки – 3318 мм.
2. $\pm \frac{IT16}{2}$.

Изм.	Лист	N докум.	Подп.	Дата	Б14И068.149	
Разраб.		Гончаренко			Боковина	Лит. У; Масса 12,5; Масшт. 1:10
Провер.		Извекова				Лист; Листов 1
Т.контр.		Севрюков			Уголок Б-50х50х5 ГОСТ 8509-86 / Вст3 ГОСТ 535-88	Харьковский Сантехпроект
Нач.отд.		Григорьянц				
Н.контр.		Алибрас				
Утв.						

Инв.№подл. | Подп. и дата | Взам.инв.№ | Инв.№дубл. | Подп. и дата

Формат А4

Б14И068.153

Б14И068.153

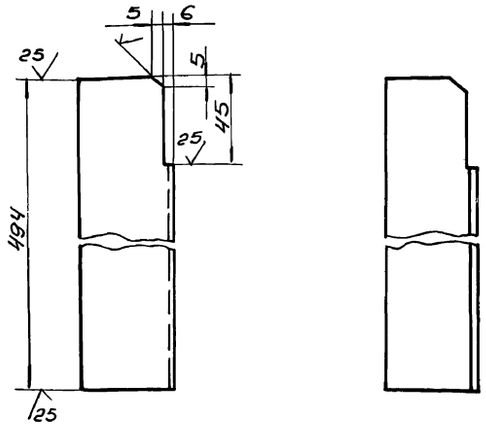

Б14И068.153-01
зеркальное отражение
остальное-см. Б14И068.153

$\pm \frac{IT16}{2}$.

Изм.	Лист	N докум.	Подп.	Дата	Б14И068.153	
Разраб.		Гончаренко			Стяжка	Лит. У; Масса 1,9; Масшт. 1:2
Пров.		Извекова				Лист; Листов 1
Т.контр.		Севрюков			Уголок Б50х50х5 ГОСТ 8509-86 / Вст3 ГОСТ 535-88	Харьковский Сантехпроект
Нач.отд.		Григорьянц				
Н.контр.		Алибрас				
Утв.						

Инв.№подл. | Подп. и дата | Взам.инв.№ | Инв.№дубл. | Подп. и дата

Формат А4

Б14И068.154

Б14И068.154

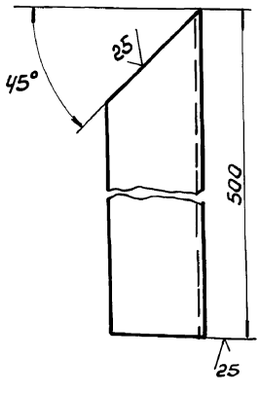

Б14И068.154-01
зеркальное отражение
остальное-см. Б14И068.154

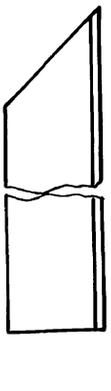

$\pm \frac{IT16}{2}$.

Изм.	Лист	N докум.	Подп.	Дата	Б14И068.154	
Разраб.		Гончаренко			Стойка	Лит. У; Масса 1,8; Масшт. 1:2
Провер.		Извекова				Лист; Листов 1
Т.контр.		Севрюков			Уголок 50х50х5 ГОСТ 8509-86 / Вст3 ГОСТ 535-88	Харьковский Сантехпроект
Нач.отд.		Григорьянц				
Н.контр.		Алибрас				
Утв.						

Инв.№подл. | Подп. и дата | Взам.инв.№ | Инв.№дубл. | Подп. и дата

Формат А4

Б14И068.2700Б

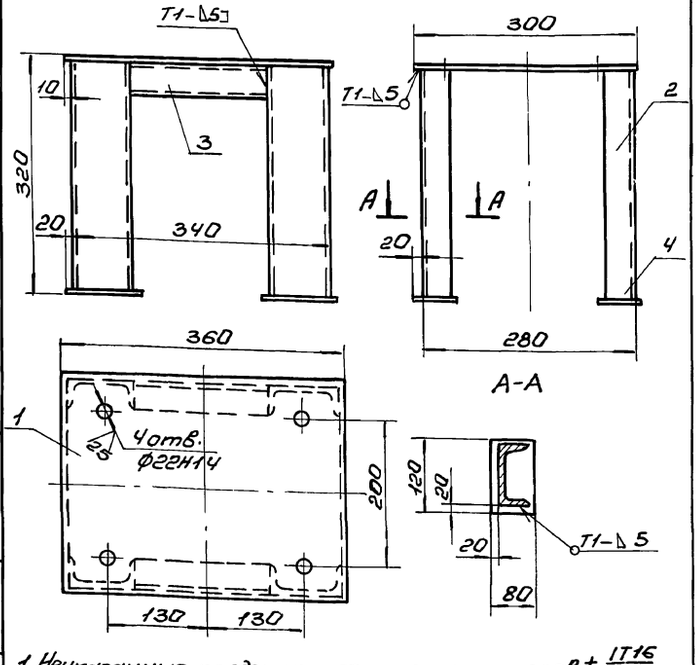

1. Неуказанные предельные отклонения размеров $\pm \frac{IT16}{2}$.
2. Сварные швы по ГОСТ 5264-80. Электроды Э-42 ГОСТ 9467-75.
3. Кромки реза деталей Б4-$\frac{25}{\sqrt{}}$.

Изм.	Лист	N докум.	Подп.	Дата	Б14И068.2700Б	
Разраб.		Гончаренко			Опора блока	Лит. У; Масса 22,5; Масшт. 1:5
Провер.		Извекова			Сборочный чертеж	Лист; Листов 1
Т.контр.		Севрюков				Харьковский Сантехпроект
Нач.отд.		Григорьянц				
Н.контр.		Алибрас				
Утв.						

Инв.№подл. | Подп. и дата | Взам.инв.№ | Инв.№дубл. | Подп. и дата

Альбом 17

Б14И068.162

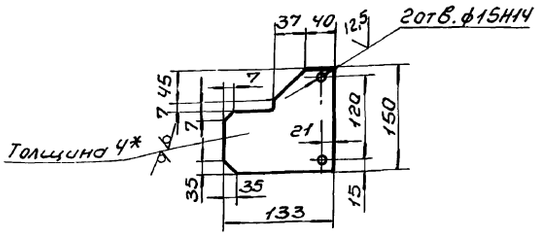

1. Неуказанные предельные отклонения размеров $\pm \frac{IT16}{2}$.
2. * Размер для справки.

Изм.	Лист	N докум.	Подп.	Дата
Разраб.		Гончаренко		
Провер.		Извекова		
Т.контр.		Севрюков		
Нач.отд.		Григорьянц		
Н.контр.		Андрас		
Утв.				

Б14И068.162

Косынка

Лит.	Масса	Масштаб
И	0,5	1:5

Лист | Листов 1

Харьковский Сантехпроект

Лист 4 ГОСТ 19903-74 / Вст3 ГОСТ 14637-89

Формат А4

Инв.№подл. | Подп. и дата | Взам.инв.№ | Инв.№дубл. | Подп. и дата

Б14И068.163

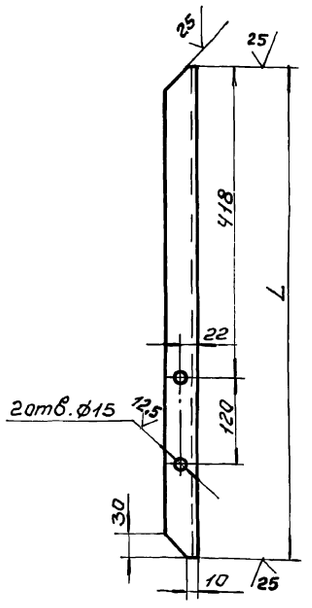

Обозначение	L, мм	Масса, кг
Б14И068.163	650	1,57
-01	700	1,7

Предельные отклонения размеров $\pm \frac{IT16}{2}$.

Изм.	Лист	N докум.	Подп.	Дата
Разраб.		Гончаренко		
Провер.		Извекова		
Т.контр.		Севрюков		
Нач.отд.		Григорьянц		
Н.контр.		Андрас		
Утв.				

Б14И063.163

Стойка

Лит.	Масса	Масштаб
И	—	1:5

Лист | Листов 1

Харьковский Сантехпроект

Уголок Б-40х40х4 ГОСТ 8509-86 / Вст3 ГОСТ 535-88

Формат А4

Инв.№подл. | Подп. и дата | Взам.инв.№ | Инв.№дубл. | Подп. и дата

Б14И068.280СБ

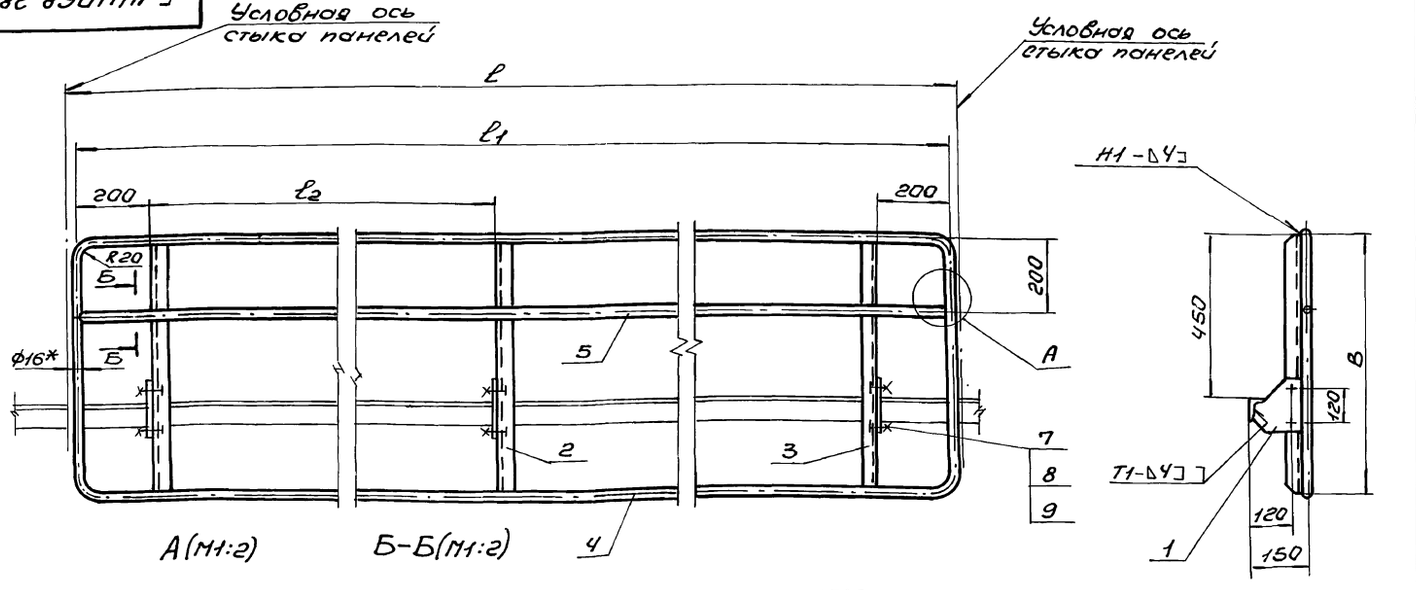

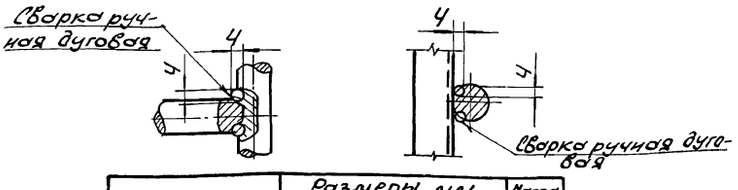

Обозначение	Размеры, мм ℓ	ℓ1	ℓ2	В	Масса кг
Б14И068.280	2133	2073	820	650	18,5
-01	3000	2940	1260		22,5
-02	3000	2940	1260	700	24,7
-03	2228	2168	860	650	19,0
-04	3080	3020	1290		23,1

1. $\pm \frac{IT16}{2}$.
2. Сварные швы по ГОСТ 5264-80, кроме мест указанных особо.
   Электроды Э-42 ГОСТ 9467-75.
3. Кромки реза деталей Б4-25

Изм.	Лист	N докум.	Подп.	Дата
Разраб.		Гончаренко		
Провер.		Извекова		
Т.контр.		Севрюков		
Нач.отд.		Григорьянц		
Н.контр.		Андрас		
Утв.				

Б14И068.280СБ

Панель ограждения

Сборочный чертеж

Лит.	Масса	Масштаб
И	—	1:10

Лист | Листов 1

Харьковский Сантехпроект

Инв.№подл. | Подп. и дата | Взам.инв.№ | Инв.№дубл. | Подп. и дата

Альбом 17

Б14И068.164

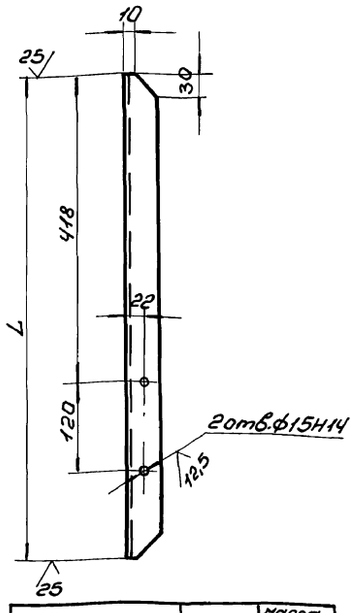

Обозначение	L; мм.	Масса, кг
Б14И068.164	650	1,57
-01	700	1,7

$\pm \frac{IT16}{2}$.

Изм.	Лист	N Докум.	Подп.	Дата
Разраб.		Гончаренко		
Провер.		Извекова		
Т.контр.		Севрюков		
Нач.отд.		Григорьянц		
Н.контр.		Амбрас		
Утв.				

Стойка

Лит.	Масса	Масшт.
И	—	1:5

Лист | Листов 1

Уголок Б-40х40х4 ГОСТ 8509-86 / Вст3 ГОСТ 535-88

Харьковский Сантехпроект

Формат А4

Б14И068.165

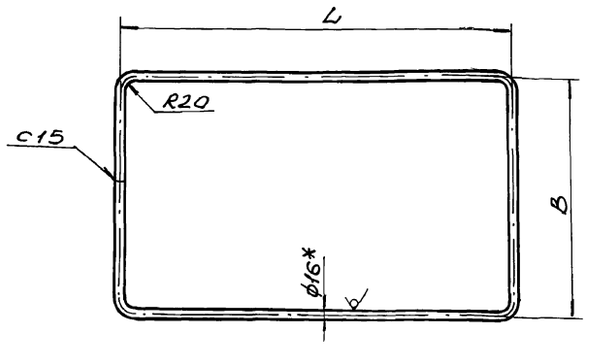

Обозначение	L, мм.	B, мм	Длина развернутой детали мм	Масса, кг
Б14И068.165	2073	650	5398	8,6
-01	2940		7132	11,3
-02	2940	700	7232	11,4
-03	2168	650	5588	8,95
-04	3020		7292	11,7

1. $\pm \frac{IT16}{2}$.
2.* Размер для справки.

Изм.	Лист	N Докум.	Подп.	Дата
Разраб.		Гончаренко		
Пров.		Извекова		
Т.контр.		Севрюков		
Нач.отд.		Григорьянц		
Н.контр.		Амбрас		
Утв.				

Ограждение

Лит.	Масса	Масшт.
И	-	-

Лист | Листов 1

Круг В16 ГОСТ 2590-88 / Вст3 ГОСТ 535-88

Харьковский Сантехпроект

Формат А4

Б14И068.167

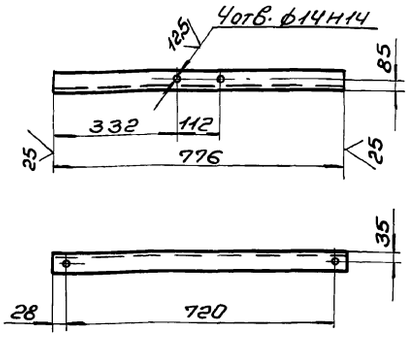

Неуказанные предельные отклонения размеров $\pm \frac{IT16}{2}$.

Изм.	Лист	N Докум.	Подп.	Дата
Разраб.		Гончаренко		
Пров.		Извекова		
Т.контр.		Севрюков		
Нач.отд.		Григорьянц		
Н.контр.		Амбрас		
Утв.				

Кронштейн

Лит.	Масса	Масшт.
И	4,4	1:10

Лист | Листов 1

Уголок Б-63х63х6 ГОСТ 8509-86 / Вст3 ГОСТ 535-88

Харьковский Сантехпроект

Формат А4

Б14И068.168

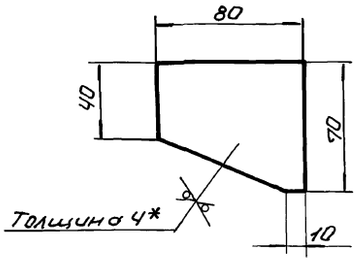

1. $\pm \frac{IT16}{2}$.
2.* Размер для справки.

Изм.	Лист	N Докум.	Подп.	Дата
Разраб.		Гончаренко		
Провер.		Извекова		
Т.контр.		Севрюков		
Нач.отд.		Григорьянц		
Н.контр.		Амбрас		
Утв.				

Косынка

Лит.	Масса	Масшт.
И	0,15	1:2

Лист | Листов 1

Лист 4 ГОСТ 19903-74 / Вст3 ГОСТ 14637-89

Харьковский Сантехпроект

Формат А4

Альбом 17

Б14U068.194

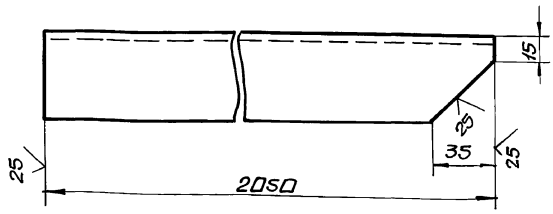

$\pm \frac{IT16}{2}$

Изм	Лист	N докум.	Подп.	Дата	Б14U068.194			
Разраб.		Гончаренко			Пояс левый	Лит.	Масса	Масшт.
Пров.		Извекова				U	7,7	1:2
Т.контр.		Севрюков				Лист	Листов 1	
Нач.отд.		Григорьянц			Уголок Б-50х50х5 ГОСТ 8509-86 / ВСт3 ГОСТ 535-88	Харьковский сантехпроект		
Н.контр.		Амбрас						
Утв.								

Инв.N подл. | Подп. и дата | Взам. инв.N | Инв.N дубл. | Подп. и дата

формат А4

Б14U068.330СБ

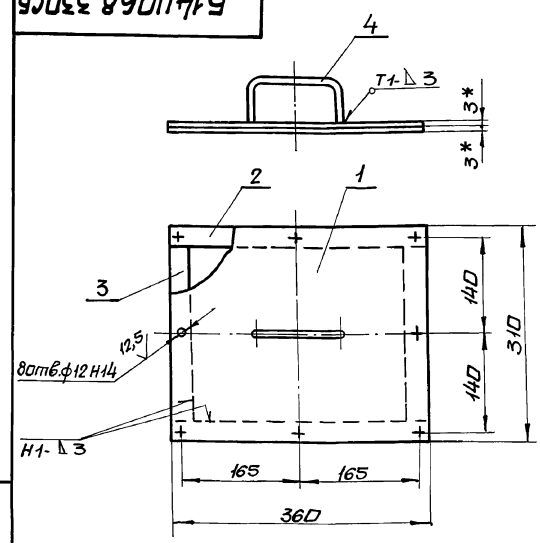

1. Неуказанные предельные отклонения размеров $\pm \frac{IT16}{2}$
2. Сварные швы по ГОСТ 5264-80.
   Электроды Э-42 ГОСТ 9467-75.
3. Кромки реза деталей БЧ-25
4. * Размеры для справки.

Изм	Лист	N докум.	Подп.	Дата	Б14U068.330СБ			
Разраб.		Гончаренко			Люк Сборочный чертеж	Лит.	Масса	Масшт.
Пров.		Извекова				U	4,6	1:5
Т.контр.		Севрюков				Лист	Листов 1	
Нач.отд.		Григорьянц				Харьковский сантехпроект		
Н.контр.		Амбрас						
Утв.								

Инв.N подл. | Подп. и дата | Взам. инв.N | Инв.N дубл. | Подп. и дата

формат А4

Форм.	Зона	Поз.	Обозначение	Наименование	Кол.	Прим.
				Документация		
А3			Б14U068.280СБ	Сборочный чертеж		
				Детали		
А4		1	Б14U068.162	Косынка	3	
				Стандартные изделия		
		7		Болт М12х30.46		
				ГОСТ 7798-70	6	
		8		Гайка М12.5 ГОСТ 5915-70	6	
		9		Шайба 12.65Г ГОСТ 6402-70	6	
			Переменные данные	для исполнений		
				Б14U068.280		
				Детали		
А4		2	Б14U068.163	Стойка	2	
А4		3	Б14U068.164	Стойка	1	
А4		4	Б14U068.165	Ограждение	1	
Б4		5	Б14U068.166	Стяжка	1	3,3кг
				Круг В16 ГОСТ 2590-88 / ВСт3 ГОСТ 535-88		
				ℓ=2055		
				Б14U068.280-01		
				Детали		
А4		2	Б14U068.163	Стойка	2	
А4		3	Б14U068.164	Стойка	1	
А4		4	Б14U068.165-01	Ограждение	1	

Изм	Лист	N докум.	Подп.	Дата	Б14U068.280			
Разраб.		Гончаренко			Панель ограждения	Лит.	Лист	Листов
Пров.		Извекова				U	1	2
Нач.отд.		Григорьянц				Харьковский сантехпроект		
Н.контр.		Амбрас						
Утв.								

Инв.N подл. | Подп. и дата | Взам. инв.N | Инв.N дубл. | Подп. и дата

формат А4

Форм.	Зона	Поз.	Обозначение	Наименование	Кол.	Прим.
А4		5	Б14U068.166-01	Стяжка	1	4,6кг
				Круг В16 ГОСТ 2590-88 / ВСт3 ГОСТ 535-88		
				ℓ=2922		
				Б14U068.280-02		
				Детали		
А4		2	Б14U068.163-01	Стойка	2	
А4		3	Б14U068.164-01	Стойка	1	
А4		4	Б14U068.165-02	Ограждение	1	
Б4		5	Б14U068.166-01	Стяжка	1	4,6кг
				Круг В16 ГОСТ 2590-88 / ВСт3 ГОСТ 535-88		
				ℓ=2922		
				Б14U068.280-03		
				Детали		
А4		2	Б14U068.163	Стойка	2	
А4		3	Б14U068.164	Стойка	1	
А4		4	Б14U068.165-03	Ограждение	1	
Б4		5	Б14U068.166-02	Стяжка	1	3,44кг
				Круг В16 ГОСТ 2590-88 / ВСт3 ГОСТ 535-88		
				ℓ=2150		
				Б14U068.280-04		
				Детали		
А4		2	Б14U068.163	Стойка	2	
А4		3	Б14U068.164	Стойка	1	
А4		4	Б14U068.165-04	Ограждение	1	
Б4		5	Б14U068.166-03	Стяжка	1	4,8кг
				Круг В16 ГОСТ 2590-88 / ВСт3 ГОСТ 535-88		
				ℓ=3002		

Изм	Лист	N докум.	Подп.	Дата	Б14U068.280	Лист
						2

Инв.N подл. | Подп. и дата | Взам. инв.N | Инв.N дубл. | Подп. и дата

25030-22 46

формат А4

Альбом 17

Форм.	Зона	Поз.	Обозначение	Наименование	Кол.	Прим.
				Документация		
А2			Б14И068.290СБ	Сборочный чертеж		
				Сборочные единицы		
А4		1	Б14И068.300	Гидрообеспыливатель	1	
А4		2	Б14И068.330	Люк	1	
				Детали		
Б4		3	Б14И068.169	Связь	2	3,3кг
				Уголок Б-50х50х5 ГОСТ 8509-86		
				Ст3 ГОСТ 535-88		
				ℓ=880		
Б4		4	Б14И068.171	Связь	1	1,3кг
				Уголок Б-50х50х5 ГОСТ 8509-86		
				Ст3 ГОСТ 535-88		
				ℓ=350		
Б4		5	Б14И068.172	Стойка правая	2	2,85кг
				Уголок Б-50х50х5 ГОСТ 8509-86		
				Ст3 ГОСТ 535-88		
				ℓ=755		
Б4		6	Б14И068.173	Стойка левая	2	2,85кг
				Уголок Б-50х50х5 ГОСТ 8509-86		
				Ст3 ГОСТ 535-88		
				ℓ=755		
Б4		7	Б14И068.174	Подвеска	1	1,3кг
				Уголок Б-50х50х5 ГОСТ 8509-86		
				Ст3 ГОСТ 535-88		
				ℓ=340		
А4		8	Б14И068.175	Стенка боковая	2	

Инв.№подл. | Подп. и дата | Взам.инв.№ | Инв.№дубл. | Подп. и дата

Изм.	Лист	№ докум.	Подп.	Дата
Разраб.		Ганчаренко		
Пров.		Извекова		
Нач.отд.		Григорьянц		
Н.контр.		Амбрас		
Утв.				

Б14И068.290

Лоток направляющий

Лит.	Масса	Масшт.
И		
Лист 1	Листов 3	

Харьковский Сантехпроект

Формат А4

Форм.	Зона	Поз.	Обозначение	Наименование	Кол.	Прим.
А4		9	Б14И068.176	Ребро	2	
А4		10	Б14И068.177	Стенка торцевая	2	
Б4		11	Б14И068.178	Полоса	2	4,4кг
				Лист 4 ГОСТ 19903-74		
				Ст3 ГОСТ 14637-89		
				70х2000		
А4		12	Б14И068.179	Прижим торцевой	1	
Б4		13	Б14И068.181	Прижим завесы	1	0,3кг
				Полоса 4х30 ГОСТ 103-76		
				Ст3 ГОСТ 535-88		
				ℓ=340		
А4		14	Б14И068.182	Косынка	4	
А4		15	Б14И068.183	Косынка	4	
Б4		16	Б14И068.184	Крышка	1	21,4кг
				Лист 3 ГОСТ 19903-74		
				Ст3 ГОСТ 16523-89		
				450х2050		
Б4		17	Б14И068.185	Пруток	2	0,8кг
				Круг В-8 ГОСТ 2590-88		
				Ст3 ГОСТ 535-88		
				ℓ=2000		
Б4		18	Б14И068.186	Пруток	1	0,12кг
				Круг В8 ГОСТ 2590-88		
				Ст3 ГОСТ 535-88		
				ℓ=320		
А4		19	Б14И068.187	Уплотнение	2	
А4		20	Б14И068.188	Уплотнение	1	
Б4		21	Б14И068.189	Прокладка	1	0,08кг
				Пластина I, лист		
				ОМБ-СХ3х50х350-5,8		
				ГОСТ 7338-77		

Инв.№подл. | Подп. и дата | Взам.инв.№ | Инв.№дубл. | Подп. и дата

Изм.	Лист	№ докум.	Подп.	Дата

Б14И068.290

Лист 2

Формат А4

Форм.	Зона	Поз.	Обозначение	Наименование	Кол.	Прим.
Б4		22	Б14И068.191	Прокладка	2	0,46кг
				Пластина I, лист		
				ОМБ-Сх3х50х2050-5,8		
				ГОСТ 7338-77		
А4		23	Б14И068.192	Завеса	1	
А4		24	Б14И068.193	Пояс правый	1	
А4		25	Б14И068.194	Пояс левый	1	
				Стандартные изделия		
		26		Болт М10х30.46		
				ГОСТ 7798-70	68	
		27		Гайка М10.5		
				ГОСТ 5915-70	68	

Инв.№подл. | Подп. и дата | Взам.инв.№ | Инв.№дубл. | Подп. и дата

Изм.	Лист	№ докум.	Подп.	Дата

Б14И068.290

Лист 3

Формат А4

Б14И068.193

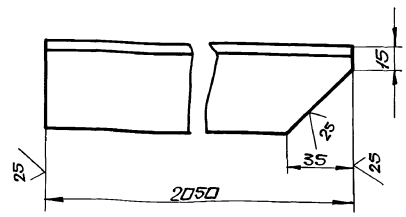

$\pm \frac{IT16}{2}$

Изм.	Лист	№ докум.	Подп.	Дата
Разраб.		Ганчаренко		
Пров.		Извекова		
Т.контр.		Севрюков		
Нач.отд.		Григорьянц		
Н.контр.		Амбрас		
Утв.				

Б14И068.193

Пояс правый

Лит.	Масса	Масшт.
И	7,7	1:2
Лист	Листов 1	

Уголок 5-50х50х5 ГОСТ 8509-86 / Ст3 ГОСТ 535-88

Харьковский Сантехпроект

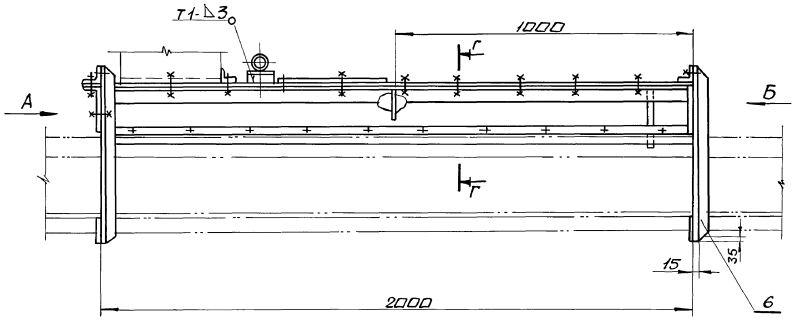

Д – Д (М1:2)

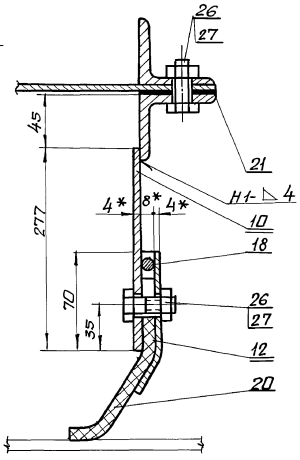

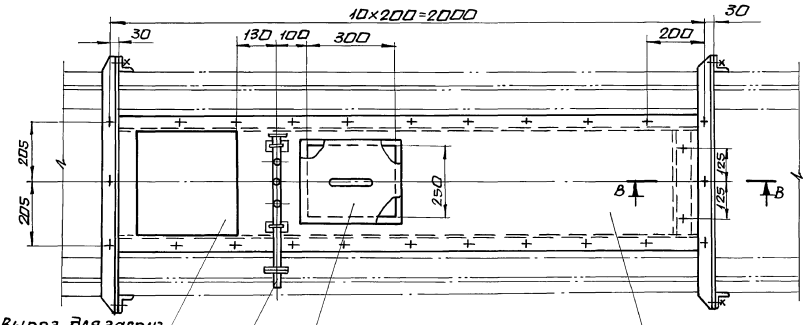

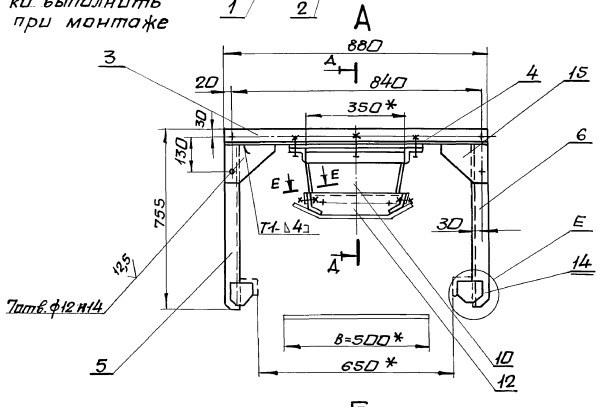

Г – Г (М1:2)

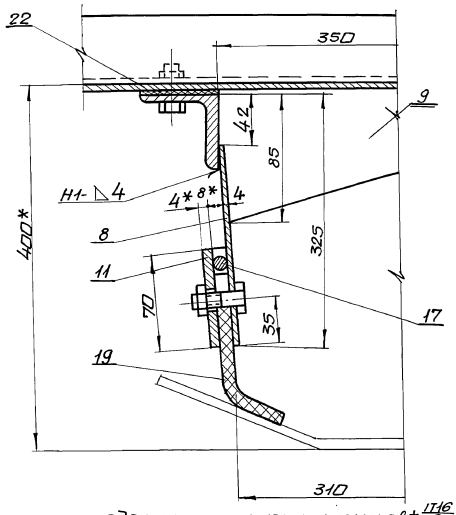

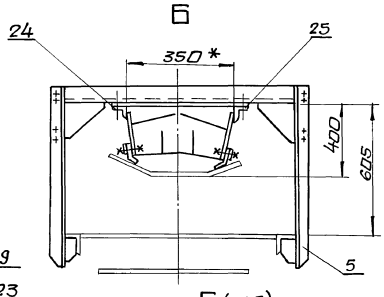

В – В (М1:5)

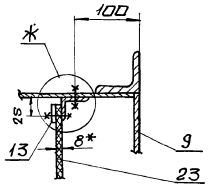

Ж (М1:2)

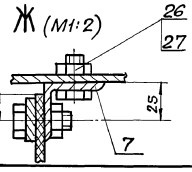

Е (М1:5)

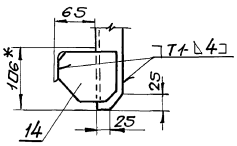

1. Неуказанные предельные отклонения размеров $\pm \frac{IT16}{2}$
2. Сварные швы по ГОСТ 5264-80.
   Электроды Э-42 ГОСТ 9467-75.
3. Гидрообеспыливатель поз. 1 и люк поз. 2 установить при монтаже.
4. Кромки реза деталей Б4-$\overset{25}{\vee}$
5. *Размеры для справки.

Изм.	Лист	№докум.	Подп.	Дата	Б14.ИОВ8.290СБ		
Разраб.		Гончаренко			Лоток направляющий. Сборочный чертеж.	Лит.	Масса	М-б
Провер.		Извекова				И	1650	1:10
Т.контр.		Сверчков				Лист	Листов 1	
Нач.отд.		Григорьянц				Харьковский Сантехпроект		
Н.контр.		Амбрас						
Утв.								

Инв.№подл. | Подп. и дата | Взам.инв.№ | Инв.№дубл. | Подп. и дата

Альбом 17

Б14И068.176

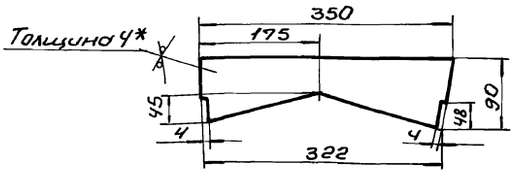

1. ± IT16/2.
2. * Размер для справки.

Изм.	Лист	N докум.	Подп.	Дата	Б14И068.176			
Разраб.		Гончаренко			Ребро	Лит.	Масса	Масшт.
Провер.		Извекова				У	0,5	1:5
Т. контр.		Еврюков				Лист	Листов 1	
Нач. отд.		Григорьянц						
Н. контр.		Алибрас			Лист ЧГОСТ 19903-74 ВСт3ГОСТ 14637-89	Харьковский Сантехпроект		
Утв.								

Инв. № подл. | Подп. и дата | Взам. инв. № | Инв. № дубл. | Подп. и дата

Формат А4

Б14И068.177

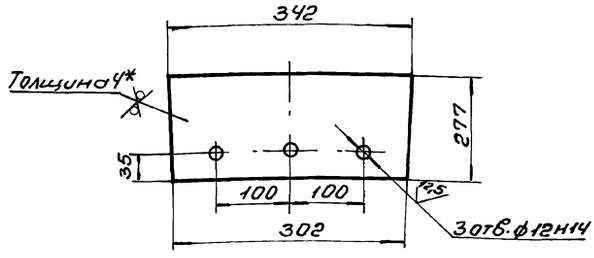

1. Неуказанные предельные отклонения размеров ± IT16/2.
2. * Размер для справки.

Изм.	Лист	N докум.	Подп.	Дата	Б14И068.177			
Разраб.		Гончаренко			Стенка торцевая	Лит.	Масса	Масшт.
Провер.		Извекова				У	1,3	1:5
Т. контр.		Еврюков				Лист	Листов 1	
Нач. отд.		Григорьянц						
Н. контр.		Алибрас			3 ГОСТ 19903-74 Лист ВСт3ГОСТ 16523-89	Харьковский Сантехпроект		
Утв.								

Инв. № подл. | Подп. и дата | Взам. инв. № | Инв. № дубл. | Подп. и дата

Формат А4

Б14И068.179

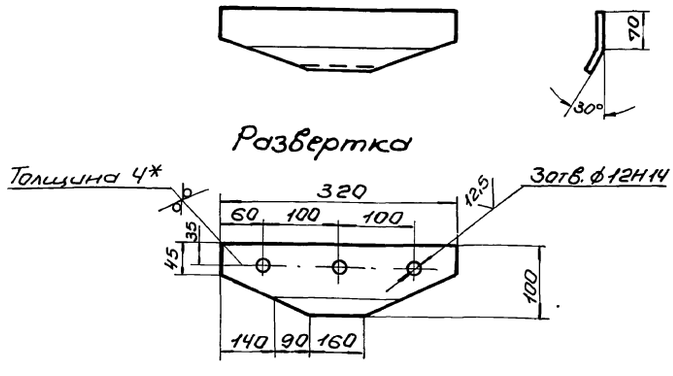

1. Неуказанные предельные отклонения размеров ± IT16/2.
2. * Размер для справки.

Изм.	Лист	N докум.	Подп.	Дата	Б14И068.179			
Разраб.		Гончаренко			Прижим торцевой	Лит.	Масса	Масшт.
Провер.		Извекова				У	0,7	1:5
Т. контр.		Еврюков				Лист	Листов 1	
Нач. отд.		Григорьянц						
Н. контр.		Алибрас			Ч ГОСТ 19903-74 Лист ВСт3ГОСТ 14637-89	Харьковский Сантехпроект		
Утв.								

Инв. № подл. | Подп. и дата | Взам. инв. № | Инв. № дубл. | Подп. и дата

Формат А4

Б14И068.182

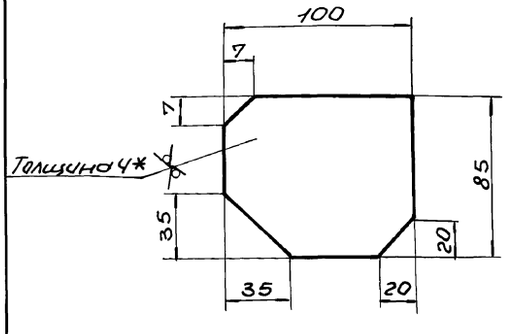

1. ± IT16/2.
2. * Размер для справки.

Изм.	Лист	N докум.	Подп.	Дата	Б14И068.182			
Разраб.		Гончаренко			Косынка	Лит.	Масса	Масшт.
Провер.		Извекова				У	0,3	1:2
Т. контр.		Еврюков				Лист	Листов 1	
Нач. отд.		Григорьянц						
Н. контр.		Алибрас			Ч ГОСТ 19903-74 Лист ВСт3ГОСТ 14637-89	Харьковский Сантехпроект		
Утв.								

Инв. № подл. | Подп. и дата | Взам. инв. № | Инв. № дубл. | Подп. и дата

Формат А4

Альбом 17

Б14U068.183

25 √(√)

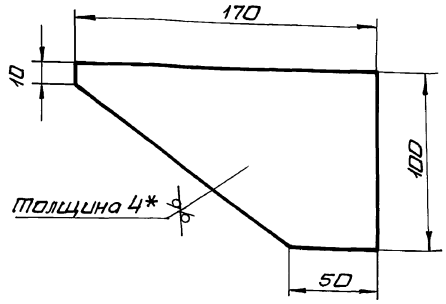

1. $\pm\frac{IT16}{2}$
2.* Размер для справки.

Изм.	Лист	N докум.	Подп.	Дата	Б14U068.183			
Разраб.		Гончаренко			Косынка	Лит.	Масса	Масшт.
Пров.		Извекова				U	0,4	1:2
Т.контр.		Севрюков				Лист	Листов: 1	
Нач.отд.		Григорьянц			Лист 4 ГОСТ 19903-74 / Вст3 ГОСТ 14637-89	Харьковский сантехпроект		
Н.контр.		Амбрас						
Утв.								

Инв.N подл. | Подп. и дата | Взам.инв.N | Инв.N дубл. | Подп. и дата

формат А4

Б14U068.187

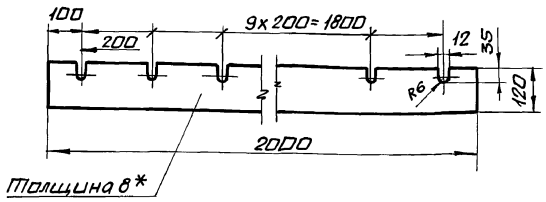

* Размер для справки.

Изм.	Лист	N докум.	Подп.	Дата	Б14U068.187			
Разраб.		Гончаренко			Уплотнение	Лит.	Масса	Масшт.
Пров.		Извекова				U	2,9	1:10
Т.контр.		Севрюков				Лист	Листов: 1	
Нач.отд.		Григорьянц			Пластина I, лист, ОМБ-С-8-5,8 ГОСТ 7338-77	Харьковский сантехпроект		
Н.контр.		Амбрас						
Утв.								

Инв.N подл. | Подп. и дата | Взам.инв.N | Инв.N дубл. | Подп. и дата

формат А4

Б14U068.188

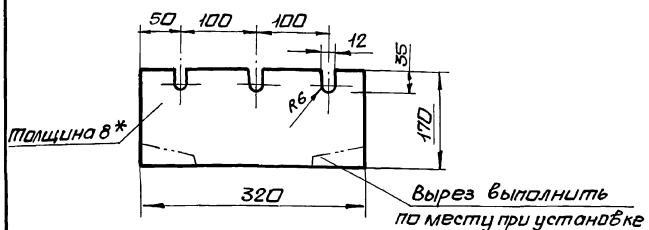

* Размер для справки.

Изм.	Лист	N докум.	Подп.	Дата	Б14U068.188			
Разраб.		Гончаренко			Уплотнение	Лит.	Масса	Масшт.
Пров.		Извекова				U	0,5	1:5
Т.контр.		Севрюков				Лист	Листов: 1	
Нач.отд.		Григорьянц			Пластина I, лист, ОМБ-С-8-5,8 ГОСТ 7338-77	Харьковский сантехпроект		
Н.контр.		Амбрас						
Утв.								

Инв.N подл. | Подп. и дата | Взам.инв.N | Инв.N дубл. | Подп. и дата

формат А4

Б14U068.192

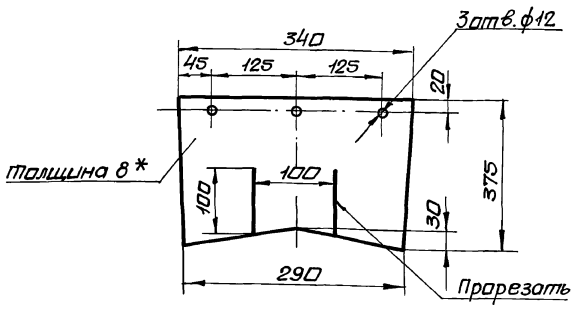

* Размер для справки.

Изм.	Лист	N докум.	Подп.	Дата	Б14U068.192			
Разраб.		Гончаренко			Завеса	Лит.	Масса	Масшт.
Пров.		Извекова				U	0,7	1:5
Т.контр.		Севрюков				Лист	Листов: 1	
Нач.отд.		Григорьянц			Пластина I, лист, ОМБ-С-8-5,8 ГОСТ 7338-77	Харьковский сантехпроект		
Н.контр.		Амбрас						
Утв.								

Инв.N подл. | Подп. и дата | Взам.инв.N | Инв.N дубл. | Подп. и дата

формат А4

Альбом 17

Б14И068.195

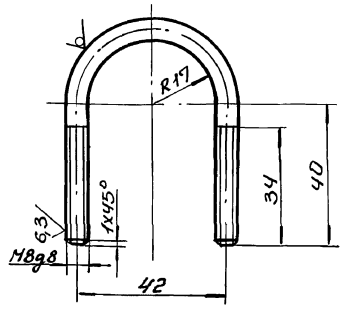

1. Длина развертки – 146 мм.
2. Неуказанные предельные отклонения размеров $\pm \frac{IT16}{2}$.

Изм.	Лист	N докум.	Подп.	Дата	Б14И068.195			
Разраб.		Гончаренко			Хомут	Лит.	Масса	Масшт.
Провер.		Извекова				И	0,05	1:1
Т.контр.		Севрюков				Лист	Листов 1	
Нач.отд.		Григорьянц			Круг В8 ГОСТ 2590-88 / Вст3 ГОСТ 535-88	Харьковский Сантехпроект		
Н.контр.		Андрас						
Утв.								

Формат А4

Б14И068.196

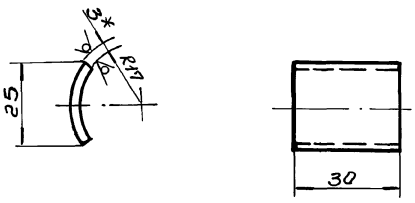

1. $\pm \frac{IT16}{2}$.
2. * Размер для справки.

Изм.	Лист	N докум.	Подп.	Дата	Б14И068.196			
Разраб.		Гончаренко			Подушка	Лит.	Масса	Масшт.
Провер.		Извекова				И	0,015	1:10
Т.контр.		Севрюков				Лист	Листов 1	
Нач.отд.		Григорьянц			Лист 3 ГОСТ 19903-74 / Вст3 ГОСТ 16523-89	Харьковский Сантехпроект		
Н.контр.		Андрас						
Утв.								

Формат А4

Форм.	Зона	Поз.	Обозначение	Наименование	Кол.	Прим.
				Документация		
А3			Б14И068.300 СБ	Сборочный чертеж		
				Сборочные единицы		
А4		1	Б14И068.310	Коллектор	1	
А4		2	Б14И068.320	Патрубок	1	
				Детали		
А4		3	Б14И068.195	Хомут	2	
А4		4	Б14И068.196	Подушка	2	
А4		5	Б14И068.197	Кронштейн	2	0,3кг
				Уголок Б-50х50х5 ГОСТ 8509-86 / Вст3 ГОСТ 535-88		
				ℓ = 80		
				Стандартные изделия		
		6		Болт М10 х 45.46 ГОСТ 7798-70	4	
		7		Гайка М10.5 ГОСТ 5915-70	12	
		8		Шайба 10.65Г ГОСТ 6402-70	4	
				Прочие изделия		
		9		Форсунка КФ3,3-40 d=2,5	3	

Изм.	Лист	N докум.	Подп.	Дата	Б14И068.300			
Разраб.		Гончаренко			Гидрообеспыливатель	Лит.	Лист	Листов 1
Провер.		Извекова				И		
Нач.отд.		Григорьянц				Харьковский Сантехпроект		
Н.контр.		Андрас						
Утв.								

Формат А4

Форм.	Зона	Поз.	Обозначение	Наименование	Кол.	Прим.
				Документация		
А4			Б14И068.310 СБ	Сборочный чертеж		
				Детали		
Б4		1	Б14И068.198	Корпус	1	1,0кг
				Труба 25х3,2 ГОСТ 3262-75		
				ℓ = 412		
Б4		2	Б14И068.199	Заглушка	1	0,03кг
				Лист 3 ГОСТ 19903-74 / Вст3 ГОСТ 16523-89		
				ф 40		
Б4		3	Б14И068.201	Патрубок	3	0,09кг
				Труба 15х2,8 ГОСТ 3262-75		
				ℓ = 70		
				Стандартные изделия		
		4		Фланец 1-25-2,5 Ст25 ГОСТ 12820-80	1	
		5		Муфта 15 ГОСТ 8966-75	3	

Изм.	Лист	N докум.	Подп.	Дата	Б14И068.310			
Разраб.		Гончаренко			Коллектор	Лит.	Лист	Листов 1
Провер.		Извекова				И		
Нач.отд.		Григорьянц				Харьковский Сантехпроект		
Н.контр.		Андрас						
Утв.								

Формат А4

Альбом 17

Б14У068.310СБ

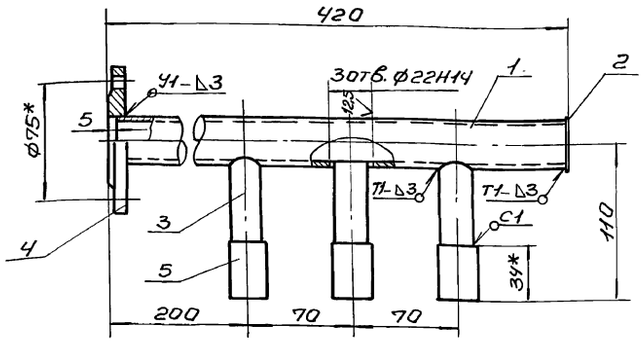

1. Неуказанные предельные отклонения размеров $\pm \frac{IT16}{2}$.
2. Сварные швы по ГОСТ 16037-80.
   Электроды Э-42 ГОСТ 9467-75.
3. Кромки реза деталей Б4-$\overset{25}{\vee}$.

Изм.	Лист	N докум.	Подп.	Дата
Разраб.		Гончаренко		
Провер.		Извекова		
Т.контр.		Севрюков		
Нач.от.д.		Григорьянц		
Н.контр.		Амбрас		
Утв.				

Коллектор
Сборочный чертеж

Лит.	Масса	Масшт.
У	2,1	1:2,5
Лист	Листов 1	

Харьковский Сантехпроект

Формат А4

Б14У068.320СБ

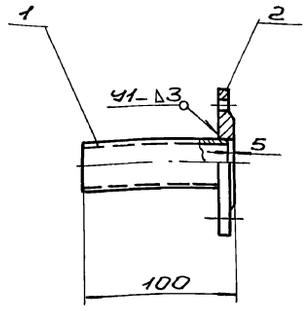

1. $\pm \frac{IT16}{2}$.
2. Сварные швы по ГОСТ 5264-80.
   Электроды Э-42 ГОСТ 9467-75.
3. Кромки реза детали Б4-$\overset{25}{\vee}$.

Изм.	Лист	N докум.	Подп.	Дата
Разраб.		Гончаренко		
Провер.		Извекова		
Т.контр.		Севрюков		
Нач.от.д.		Григорьянц		
Н.контр.		Амбрас		
Утв.				

Патрубок
Сборочный чертеж

Лит.	Масса	Масшт.
У	0,8	1:2,5
Лист	Листов 1	

Харьковский Сантехпроект

Формат А4

Б14У068.300СБ

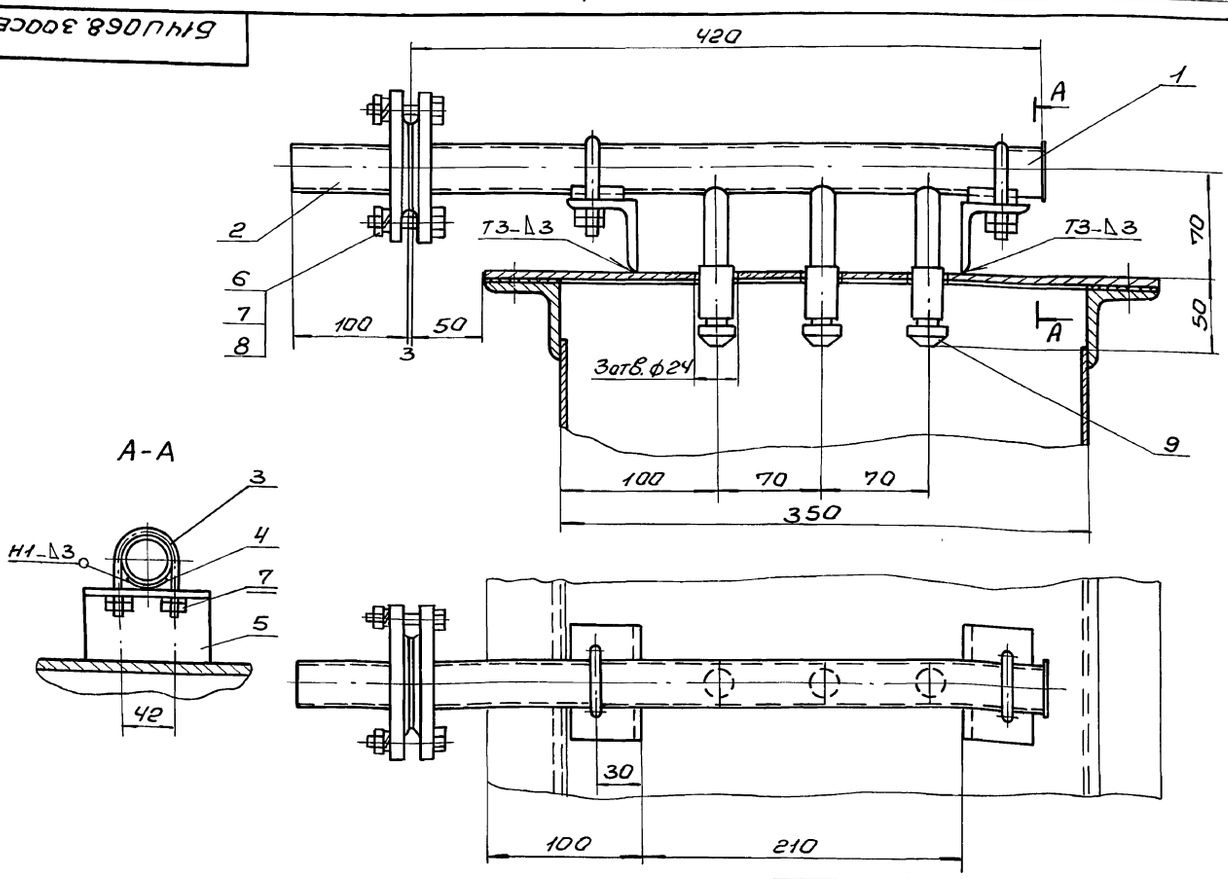

Сварные швы по ГОСТ 5264-80.
Электроды Э-42 ГОСТ 9467-70.

Изм.	Лист	N докум.	Подп.	Дата
Разраб.		Гончаренко		
Провер.		Извекова		
Т.контр.		Севрюков		
Нач.отд.		Григорьянц		
Н.контр.		Амбрас		
Утв.				

Гидрообеспыливатель
Сборочный чертеж

Лит.	Масса	Масшт.
У	3,7	1:2,5
Лист	Листов 1	

Харьковский Сантехпроект

Формат А3

Инв.№подл. | Подп. и дата | Взам.инв.№ | Инв.№дубл. | Подп. и дата

Альбом 17

Форм.	Зона	Поз.	Обозначение	Наименование	Кол.	Прим.
				Документация		
А4			Б14И068.320 СБ	Сборочный чертеж		
				Детали		
Б4		1	Б14И068.202	Патрубок	1	0,23кг
				Труба 25х3,2		
				ГОСТ 3262-75		
				ℓ=95		
				Стандартные изделия		
		2		Фланец 1-25-2,5 Ст25	1	
				ГОСТ 12820-80		

Инв.№подл. | Подп. и дата | Взам.инв.№ | Инв.№дубл. | Подп. и дата

Изм.	Лист	N докум.	Подп.	Дата
Разраб.		Гончаренко		
Провер.		Узбекова		
Нач.отд.		Григорьянц		
Н.контр.		Андрос		
Утв.				

Б14И068.320

Патрубок

Лит.	Лист	Листов
У		1

Харьковский Сантехпроект

Формат А4

Форм.	Зона	Поз.	Обозначение	Наименование	Кол.	Прим.
				Документация		
А4			Б14И068.330 СБ	Сборочный чертеж		
				Детали		
Б4		1	Б14И068.203	Крышка	1	2,6кг
				Лист 3 ГОСТ 19903-74		
				Вст3 ГОСТ 16523-89		
				310х360		
Б4		2	Б14И068.204	Планка	2	0,5кг
				Лента 3х30 ГОСТ 6009-74		
				Вст3 ГОСТ 535-88		
				ℓ=360		
Б4		3	Б14И068.205	Планка	2	0,35кг
				Лента 3х30 ГОСТ 6009-74		
				Вст3 ГОСТ 535-88		
				ℓ=250		
А4		4	Б14И068.128	Ручка	1	

Инв.№подл. | Подп. и дата | Взам.инв.№ | Инв.№дубл. | Подп. и дата

Изм.	Лист	N докум.	Подп.	Дата
Разраб.		Гончаренко		
Провер.		Узбекова		
Нач.отд.		Григорьянц		
Н.контр.		Андрос		
Утв.				

Б14И068.330

Люк

Лит.	Лист	Листов
У		1

Харьковский Сантехпроект

Формат А4

Б14И068.340СБ

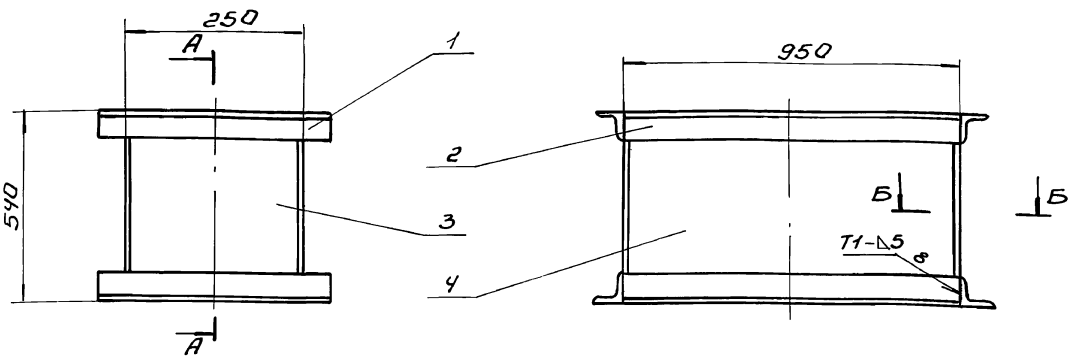

А-А (М1:5)

Б-Б(М1:1)

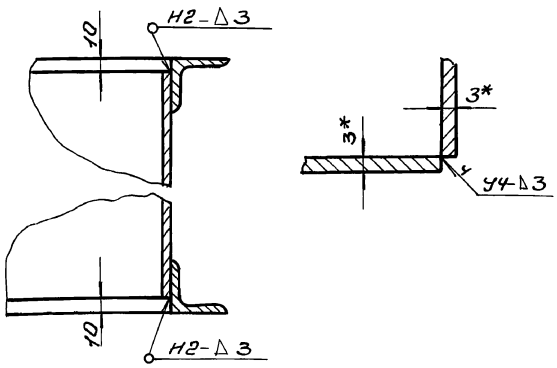

1. Отверстия во фланце (поз.1,2) выполнить на монтаже по фланцу воронки сбрасывателя плужкового.
2. Сварные швы по ГОСТ 5264-80. Электроды Э-42 ГОСТ 9467-75.
3. $\pm \frac{IT16}{2}$.
4. Кромки реза деталей Б4 – $\frac{25}{\sqrt{}}$.
5. * Размеры для справки.

Инв.№подл. | Подп. и дата | Взам.инв.№ | Инв.№дубл. | Подп. и дата

Изм.	Лист	N докум.	Подп.	Дата
Разраб.		Гончаренко		
Пров.		Узбекова		
Т.контр.		Себроков		
Нач.отд.		Григорьянц		
Н.контр.		Андрос		
Утв.				

Б14И068.340СБ

Воронка сборочный чертеж

Лит.	Масса	Масшт.
У	67,0	1:10

Лист	Листов
1	1

Харьковский Сантехпроект

Альбом 17

Б14И068.350СБ

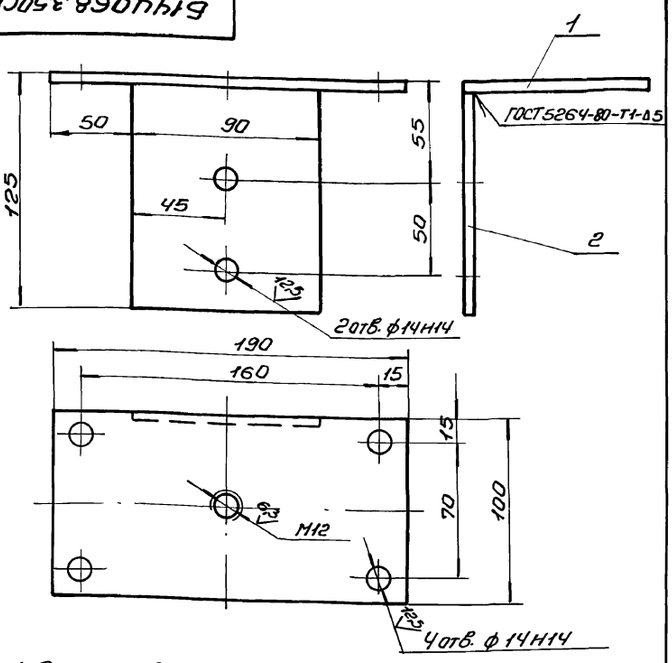

1. Электроды Э-42 ГОСТ 9467-75.
2. Неуказанные предельные отклонения размеров $\pm \frac{IT16}{2}$.
3. Кромки реза деталей Б4-$\frac{25}{\nabla}$.

Изм.	Лист	N докум.	Подп.	Дата
Разраб.		Гончаренко		
Провер.		Извекова		
Т.контр.		Севрюков		
Нач.отд.		Григорьянц		
Н.контр.		Алфрас		
Утв.				

Б14И068.350СБ

Кронштейн
Сборочный чертеж

Лит.	Масса	Масшт.
И	1,2	1:2

Лист | Листов 1

Харьковский Сантехпроект

Формат А4

Форм.	Зона	Поз.	Обозначение	Наименование	Кол.	Примеч.
				Документация		
А3			Б14И068.340СБ	Сборочный чертеж		
				Детали		
Б4		1	Б14И068.206	Балка	4	2,75кг
				Уголок Б75х75х6 ГОСТ8509-86		
				Вст3 ГОСТ 535-88		
				L=400		
Б4		2	Б14И068.207	Балка	4	6,55кг
				Уголок Б75х75х6 ГОСТ8509-86		
				Вст3 ГОСТ 535-88		
				L=950		
Б4		3	Б14И068.208	Стенка	2	3,0кг
				Лист 3 ГОСТ 19903-74		
				Вст3 ГОСТ 16523-89		
				244х520		
Б4		4	Б14И068.209	Стенка	2	11,56кг
				Лист 3 ГОСТ 19903-74		
				Вст3 ГОСТ 16523-89		
				944х520		

Изм.	Лист	N докум.	Подп.	Дата
Разраб.		Гончаренко		
Пров.		Извекова		
Нач.отд.		Григорьянц		
Н.контр.		Алфрас		
Утв.				

Б14И068.340

Воронка

Лит.	Лист	Листов
И		1

Харьковский Сантехпроект

Формат А4

Форм.	Зона	Поз.	Обозначение	Наименование	Кол.	Примеч.
				Документация		
А4			Б14И068.350СБ	Сборочный чертеж		
				Детали		
Б4		1	Б14И068.211	Плита	1	0,75кг
				Лист 5 ГОСТ 19903-74		
				Вст3 ГОСТ 14637-89		
				100х190		
Б4		2	Б14И068.212	Плита	1	0,42кг
				Лист 5 ГОСТ 19903-74		
				Вст3 ГОСТ 14637-89		
				90х120		

Изм.	Лист	N докум.	Подп.	Дата
Разраб.		Гончаренко		
Пров.		Извекова		
Нач.отд.		Григорьянц		
Н.контр.		Алфрас		
Утв.				

Б14И068.350

Кронштейн

Лит.	Лист	Листов
И		1

Харьковский Сантехпроект

Формат А4

Форм.	Зона	Поз.	Обозначение	Наименование	Кол.	Примеч.
				Документация		
А4			Б14И068.360СБ	Сборочный чертеж		
				Детали		
А4		1	Б14И068.213	Бонка	1	
А4		2	Б14И068.214	Планка	1	

Изм.	Лист	N докум.	Подп.	Дата
Разраб.		Гончаренко		
Пров.		Извекова		
Нач.отд.		Григорьянц		
Н.контр.		Алфрас		
Утв.				

Б14И068.360

Рычаг

Лит.	Лист	Листов
И		1

Харьковский Сантехпроект

Альбом 17

Б14И068.360СБ

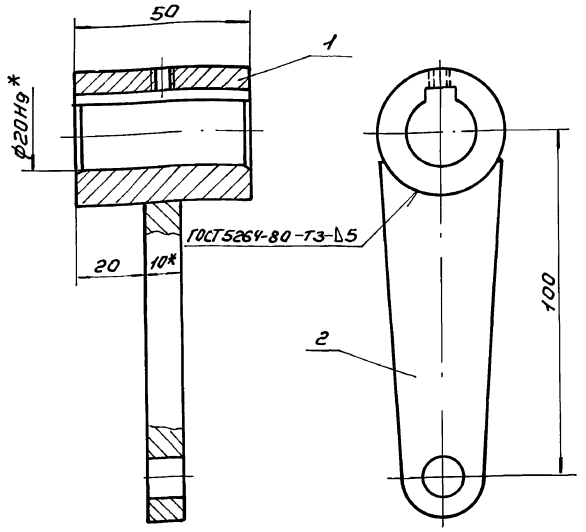

1. Электроды Э-42 ГОСТ9467-75.
2. $\pm \frac{IT16}{2}$.
3. * Размеры для справки.

Изм.	Лист	N докум.	Подп.	Дата	Б14И068.360СБ			
Разраб.	Гончаренко				Рычаг	Лит.	Масса	Масшт.
Провер.	Извекова				Сборочный чертеж	У	0,6	1:1
Т.контр.	Себрюков					Лист	Листов 1	
Нач.отд.	Григорьянц					Харьковский Сантехпроект		
Н.контр.	Андрос							
Утв.								

Инв.№подл. | Подп. и дата | Взам.инв.№ | Инв.№дубл. | Подп. и дата

Формат А4

Б14И068.213

12,5 (√)

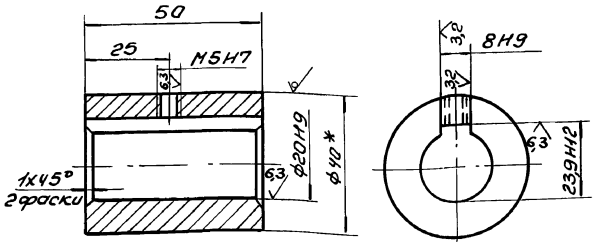

1. Неуказанные предельные отклонения размеров $\pm \frac{IT14}{2}$.
2. * Размер для справки.

Изм.	Лист	N докум.	Подп.	Дата	Б14И068.213			
Разраб.	Гончаренко				Банка	Лит.	Масса	Масшт.
Пров.	Извекова					У	0,35	1:1
Т.контр.	Себрюков					Лист	Листов 1	
Нач.отд.	Григорьянц				Круг В-40 ГОСТ2590-88 / Вст3 ГОСТ535-88	Харьковский Сантехпроект		
Н.контр.	Андрос							
Утв.								

Инв.№подл. | Подп. и дата | Взам.инв.№ | Инв.№дубл. | Подп. и дата

Формат А4

Б14И068.214

25 (√)

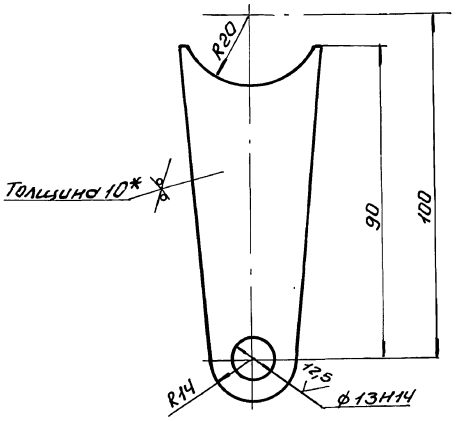

1. Неуказанные предельные отклонения размеров $\pm \frac{IT16}{2}$.
2. * Размер для справки.

Изм.	Лист	N докум.	Подп.	Дата	Б14И068.214			
Разраб.	Гончаренко				Планка	Лит.	Масса	Масшт.
Провер.	Извекова					У	0,2	1:1
Т.контр.	Себрюков					Лист	Листов 1	
Нач.отд.	Григорьянц				Лист 10 ГОСТ19903-74 / Вст3 ГОСТ14637-89	Харьковский Сантехпроект		
Н.контр.	Андрос							
Утв.								

Инв.№подл. | Подп. и дата | Взам.инв.№ | Инв.№дубл. | Подп. и дата

Формат А4

Б14И068.216

12,5 (√)

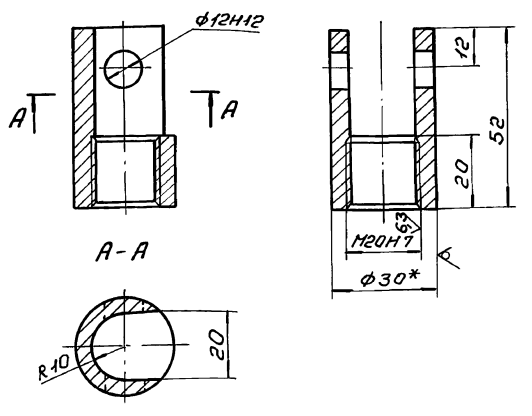

1. Неуказанные предельные отклонения размеров $\pm \frac{IT14}{2}$.
2. * Размер для справки.

Изм.	Лист	N докум.	Подп.	Дата	Б14И068.216			
Разраб.	Гончаренко				Вилка	Лит.	Масса	Масшт.
Пров.	Извекова					У	0,2	1:1
Т.контр.	Себрюков					Лист	Листов 1	
Нач.отд.	Григорьянц				Круг В-30 ГОСТ2590-88 / Вст3 ГОСТ535-88	Харьковский Сантехпроект		
Н.контр.	Андрос							
Утв.								

Инв.№подл. | Подп. и дата | Взам.инв.№ | Инв.№дубл. | Подп. и дата

Формат А4

Альбом 17

614U068.215

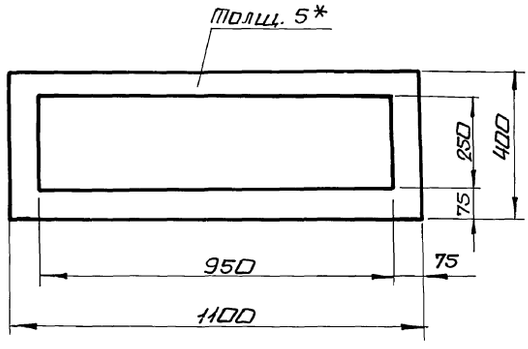

* Размер для справки.

Инв.№подл. | Подп. и дата | Взам. инв.№ | Инв.№дубл. | Подп. и дата

Изм.	Лист	№ докум.	Подп.	Дата				
Разраб.		Гончаренко			614U068.215			
Пров.		Изберкова			Прокладка	Лит.	Масса	Масшт.
Т.контр.		Себрюков				И	1,5	1:10
Нач.отд.		Григорьянц				Лист	Листов 1	
Н.контр.		Амбрас			Пластина 1, лист ОМБ-С-5-5,8 ГОСТ 7338-77.	Харьковский сантехпроект		
Утв.								

gost.e-ecolog.ru