ТИПОВОЙ ПРОЕКТ
903-1-288.91

КОТЕЛЬНАЯ С 4 КОТЛАМИ Е-4-1,4Р
ЗОЛОШЛАКОУДАЛЕНИЕ МЕХАНИЧЕСКОЕ
ТОПЛИВО - КАМЕННЫЕ И БУРЫЕ УГЛИ
СИСТЕМА ТЕПЛОСНАБЖЕНИЯ ЗАКРЫТАЯ

АЛЬБОМ 16

ВОЗДУХОВОДЫ И ГАЗОХОДЫ КОТЛОАГРЕГАТА
ТОПЛИВО - БУРЫЙ УГОЛЬ
КОНСТРУКТОРСКАЯ ДОКУМЕНТАЦИЯ СТР. 2-67

gost.e-ecolog.ru

УКАЗАНА
В СЧЕТ-НАКЛАДНОЙ

ТИПОВОЙ ПРОЕКТ
903-1-288.91

КОТЕЛЬНАЯ С 4 КОТЛАМИ Е-4-1,4Р
ЗОЛОШЛАКОУДАЛЕНИЕ МЕХАНИЧЕСКОЕ
ТОПЛИВО – КАМЕННЫЕ И БУРЫЕ УГЛИ
СИСТЕМА ТЕПЛОСНАБЖЕНИЯ ЗАКРЫТАЯ

АЛЬБОМ 16
ВОЗДУХОВОДЫ И ГАЗОХОДЫ КОТЛОАГРЕГАТА
ТОПЛИВО – БУРЫЙ УГОЛЬ
КОНСТРУКТОРСКАЯ ДОКУМЕНТАЦИЯ

РАЗРАБОТАН
ИНСТИТУТОМ ХАРЬКОВСКИЙ САНТЕХПРОЕКТ
ГЛАВНЫЙ ИНЖЕНЕР ИНСТИТУТА
В.А. СЛЮСАРЕВ
ГЛАВНЫЙ ИНЖЕНЕР ПРОЕКТА
Л.И. ЛЕВОНТИН

УТВЕРЖДЕН
И ВВЕДЕН В ДЕЙСТВИЕ
ГПКНИИ „САНТЕХНИИПРОЕКТ"
ПРОТОКОЛ ОТ 14.06.91г. №24

Содержание альбома

Обозначение	Наименование	Стр.
	Содержание	2-3
Б18537.010	Переход (поз.1)	4
Б18537.010СБ	Переход (поз.1). Сборочный чертеж	
Б18537.001	Стенка	
Б18537.002	Стенка	5
Б18537.003	Боковина	
Б18537.004	Боковина	
Б18537.020	Компенсатор (поз.2)	
Б18537.030	Короб направляющий	6
Б18537.030СБ	Короб направляющий. Сборочный чертеж	
Б18537.020СБ	Компенсатор (поз.2) Сборочный чертеж	
Б18537.005	Линза	7
Б18537.005	Линза	
Б18537.014	Стенка	8
Б18537.040	Короб (поз.3)	
Б18537.040СБ	Короб (поз.3). Сборочный чертеж	
Б18537.015	Боковина	9
Б18537.016	Ребро	
Б18537.050СБ	Короб (поз.4) Сборочный чертеж	
Б18537.019	Стенка	10
Б18535.028	Стенка	
Б18537.022	Боковина	
Б18537.050	Короб (поз.4)	
Б18535.040	Диффузор (поз.5)	11
Б18535.040СБ	Диффузор (поз. 5). Сборочный чертеж	
Б18535.016	Боковина	
Б18535.027	Ребро	12
Б18535.016	Стенка	
Б18535.050	Конфузор (поз.6)	
Б18535.025	Стяжка	
Б18535.021	Боковина	13
Б18535.022	Стенка	
Б18535.050СБ	Конфузор (поз.6). Сборочный чертеж	
Б18535.060	Отвод (поз.7)	14
Б18535.032	Боковина	
Б18535.060СБ	Отвод (поз.7). Сборочный чертеж	
Б18535.070	Секция (поз.8)	15
Б18535.070СБ	Секция (поз.8). Сборочный чертеж	
Б18535.033	Стенка	
Б18535.080	Отвод (поз.9)	16
Б18535.090	Переход (поз.10)	
Б18535.080СБ	Отвод (поз.9). Сборочный чертеж	
Б18535.041	Стенка	17
Б18535.042	Боковина	
Б18535.090СБ	Переход (поз.10). Сборочный чертеж	
Б18535.100	Переход (поз.11)	18
Б18535.110	Фланец	
Б18535.100СБ	Переход (поз.11). Сборочный чертеж	
Б18535.110СБ	Фланец. Сборочный чертеж	19
Б18535.045	Стенка	
Б18535.046	Боковина	
Б18535.047	Прокладка	
Б18535.120	Переход (поз.12)	20
Б18535.130	Фланец	
Б18535.120СБ	Переход (поз.12). Сборочный чертеж	

Обозначение	Наименование	Стр.
Б18535.130СБ	Фланец. Сборочный чертеж	21
Б18535.051	Стенка	
Б18535.052	Стенка	
Б18535.053	Боковина	
Б18535.140	Секция (поз.13)	22
Б18535.150	Опора кармана (поз.14)	
Б18535.140СБ	Секция (поз.13). Сборочный чертеж	
Б18535.064	Подушка	23
Б18535.065	Угольник	
Б18535.150СБ	Опора кармана (поз.14). Сборочный чертеж	
Б18535.081	Фланец	24
Б18535.082	Переход	
Б18535.190СБ	Переход в сборе (поз.15)	
Б18535.210	Блок пружины	
Б18535.200СБ	Подвеска (поз.16÷18). Сборочный чертеж	25
Б18535.210СБ	Блок пружины. Сборочный чертеж	
Б18535.200	Подвеска (поз.16÷18)	26
Б18535.085	Кронштейн	
Б18535.089	Проушина	
Б18535.083	Проушина	27
Б18535.084	Ушко	
Б18535.220СБ	Траверса. Сборочный чертеж	
Б18535.091	Траверса	
Б18535.092	Тяга	28
Б18535.230СБ	Стакан. Сборочный чертеж	
Б18535.220	Траверса	
Б18535.230	Стакан	
Б18535.240СБ	Тяга блока. Сборочный чертеж	29
Б18535.093	Основание	
Б18535.240	Тяга блока	
Б18535.250	Тяга подвески	
Б18535.250СБ	Тяга подвески. Сборочный чертеж	30
Б18535.095	Тяга	
Б18535.260СБ	Подвеска (поз.19,20,54,55) Сборочный чертеж	
Б18535.260	Подвеска (поз.19,20,54,55)	
Б18536.010	Короб всасывающий (поз.28)	31
Б18536.010СБ	Короб всасывающий (поз.28) Сборочный чертеж	
Б18536.020СБ	Фланец. Сборочный чертеж	32
Б18536.001	Стенка	
Б18536.002	Боковина	
Б18536.020	Фланец	
Б18536.030СБ	Короб всасывающий (поз.29) Сборочный чертеж	33
Б18536.040СБ	Корпус. Сборочный чертеж	
Б18536.040	Корпус	34
Б18536.003	Стенка	
Б18536.030	Короб всасывающий (поз.29)	
Б18536.017	Стенка	35
Б18536.013	Кольцо	
Б18536.014	Бобышка	
Б18536.015	Бобышка	
Б18536.060СБ	Заслонка. Сборочный чертеж	36
Б18536.050СБ	Шибер. Сборочный чертеж	
Б18536.027	Ось	37

Содержание альбома

Обозначение	Наименование	Стр.
Б18536.026	Ось	37
Б18536.050	Шибер	
Б18536.060	Заслонка	
Б18536.028	Полотно	38
Б18536.029	Ребро	
Б18536.070сб	Секция (поз.30). Сборочный чертеж	
Б18536.038	Стенка	39
Б18536.080	Переход (поз.31)	
Б18536.070	Секция (поз.30)	
Б18536.090	Фланец	40
Б18536.090сб	Фланец. Сборочный чертеж	
Б18536.080сб	Переход (поз.31). Сборочный чертеж	
Б18536.039	Стенка	41
Б18536.041	Боковина	
Б18536.042	Боковина	
Б18536.043	Прокладка	
Б18536.100	Переход (поз.32)	42
Б18536.110	Фланец	
Б18536.100сб	Переход (поз.32). Сборочный чертеж	
Б18536.110сб	Фланец. Сборочный чертеж	
Б18536.046	Стенка	43
Б18536.047	Боковина	
Б18536.120	Отвод (поз.33)	
Б18536.053	Стенка	44
Б18536.054	Боковина	
Б18536.120сб	Отвод (поз.33). Сборочный чертеж	
Б18536.130	Переход (поз.34)	45
Б18536.140	Секция (поз.35)	
Б18536.130сб	Переход (поз.34). Сборочный чертеж	
Б18536.057	Стенка	46
Б18536.058	Боковина	
Б18536.140сб	Секция (поз.35). Сборочный чертеж	
Б18536.150	Переход (поз.36)	47
Б18536.160	Фланец	
Б18536.150сб	Переход (поз.36). Сборочный чертеж	
Б18536.066	Стенка	48
Б18536.067	Боковина	
Б18536.160сб	Фланец. Сборочный чертеж	
Б18536.170	Переход (поз.37)	
Б18536.071	Стенка	49
Б18536.072	Боковина	
Б18536.170сб	Переход (поз.37). Сборочный чертеж	
Б18535.190	Переход в сборе (поз.15)	50
Б18538.010	Отвод (поз.38)	
Б18538.010сб	Отвод (поз.38). Сборочный чертеж	
Б18538.001	Стенка	51
Б18538.002	Боковина	
Б18538.020сб	Секция (поз.39). Сборочный чертеж	
Б18538.030сб	Короб (поз.40). Сборочный чертеж	52
Б18538.020	Секция (поз.39)	
Б18538.012	Стенка	53
Б18538.013	Боковина	
Б18538.014	Боковина	
Б18538.030	Короб (поз.40)	
Б18538.040	Секция (поз.41)	54
Б18536.190	Секция (поз.42)	54
Б18538.040сб	Секция (поз.41). Сборочный чертеж	
Б18536.190сб	Секция (поз.42). Сборочный чертеж	55
Б18536.200сб	Секция (поз.43). Сборочный чертеж	
Б18536.210сб	Фланец. Сборочный чертеж	56
Б18536.086	Стенка	
Б18536.200	Секция (поз.43)	
Б18536.210	Фланец	57
Б18536.220	Отвод (поз.44)	
Б18536.220сб	Отвод (поз.44). Сборочный чертеж	
Б18536.097	Стенка	58
Б18536.098	Боковина	
Б18536.230сб	Отвод (поз.45). Сборочный чертеж	
Б18536.230	Отвод (поз.46)	59
Б18536.240	Секция (поз.46)	
Б18536.240сб	Секция (поз.46). Сборочный чертеж	
Б18536.250сб	Фланец. Сборочный чертеж	60
Б18536.260сб	Отвод (поз.47). Сборочный чертеж	
Б18536.250	Фланец	
Б18536.260	Отвод (поз.47)	
Б18536.108	Стенка	61
Б18536.109	Боковина	
Б18536.270	Короб (поз.48)	
Б18536.280	Фланец	
Б18536.280сб	Фланец. Сборочный чертеж	62
Б18536.270сб	Короб (поз.48). Сборочный чертеж	
Б18536.111	Стенка	63
Б18536.112	Боковина	
Б18536.118	Фланец	
Б18536.290	Шибер (поз.49)	
Б18536.290сб	Шибер (поз.49). Сборочный чертеж	
Б18536.119	Рамка	64
Б18536.121	Полотно	
Б18536.300	Опора (поз.50)	
Б18536.300сб	Опора (поз.50). Сборочный чертеж	
Б18538.050сб	Опора (поз.51,52). Сборочный чертеж	65
Б18538.050	Опора (поз.51,52)	
Б18536.123	Косынка	
Б18536.320	Опора под карман (поз.53)	
Б18536.320сб	Опора под карман (поз.53). Сборочный чертеж	66
Б18536.127	Подушка	
Б18536.128	Угольник	
Б18536.330	Фланец	
Б18536.330сб	Фланец. Сборочный чертеж	67

Альбом 16

Форм.	Зона	Поз.	Обозначение	Наименование	Кол.	Примеч.
				Документация		
А4			Б1В537.010СБ	сборочный чертеж		
				Детали		
А4		1	Б1В537.001	стенка	1	
А4		2	Б1В537.002	стенка	1	
А4		3	Б1В537.003	боковина	1	
А4		4	Б1В537.004	боковина	1	

Б1В537.010

Изм.	Лист	№ докум.	Подп.	Дата
Разраб.		Извекова		
Пров.		Гончаренко		
Нач. отд.		Григорьянц		
Н. контр.		Амбрас		
Утв.				

Переход (поз. 1)

Лит.	Лист	Листов
У		1

Харьковский Сантехпроект

Формат А4

Инв. № подл. | Подп. и дата | Взам. инв. № | Инв. № дубл. | Подп. и дата

Б1В537.001

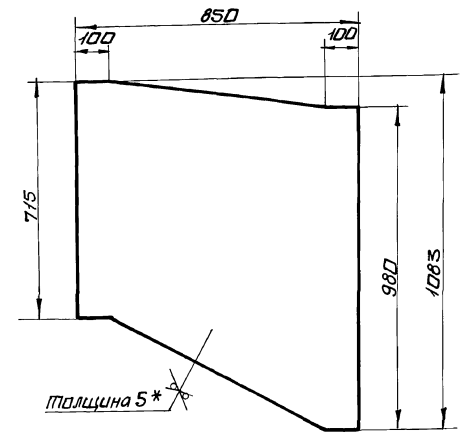

1. $\pm \frac{IT16}{2}$.
2. * Размер для справки.

Изм.	Лист	№ докум.	Подп.	Дата
Разраб.		Извекова		
Пров.		Гончаренко		
Т. контр.		Себрюков		
Нач. отд.		Григорьянц		
Н. контр.		Амбрас		
Утв.				

Стенка

Лит.	Масса	Масшт.
У	30,5	1:10
Лист	Листов 1	

Лист 5 ГОСТ 19903-74
Вст3 ГОСТ 14637-89

Харьковский Сантехпроект

Формат А4

Инв. № подл. | Подп. и дата | Взам. инв. № | Инв. № дубл. | Подп. и дата

Б1В537.010СБ

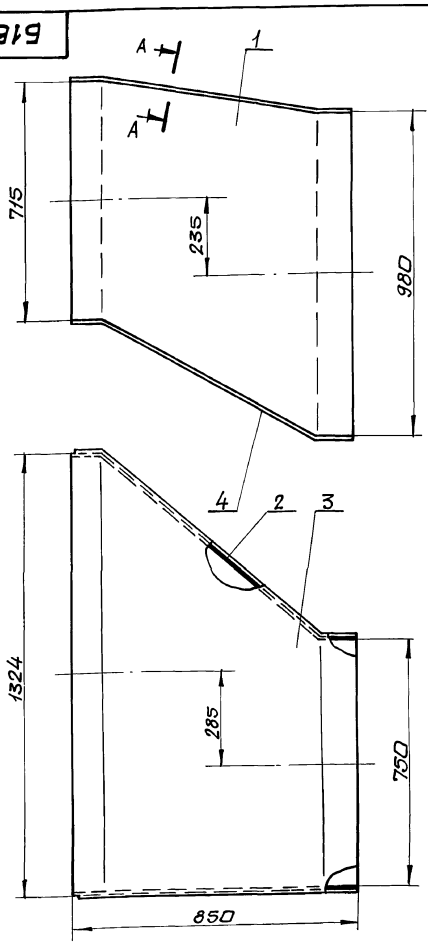

А-А (М1:2)

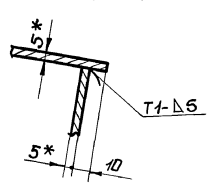

1. $\pm \frac{IT16}{2}$.
2. Сварку производить электродам Э-42 ГОСТ 9467-75. Сварные швы по ГОСТ 5264-80.
3. * Размеры для справки.

Изм.	Лист	№ докум.	Подп.	Дата
Разраб.		Извекова		
Пров.		Гончаренко		
Т. контр.		Себрюков		
Нач. отд.		Григорьянц		
Н. контр.		Амбрас		
Утв.				

Переход (поз. 1) Сборочный чертеж

Лит.	Масса	Масшт.
У	147,0	1:10
Лист	Листов 1	

Харьковский Сантехпроект

Формат А3

Инв. № подл. | Подп. и дата | Взам. инв. № | Инв. № дубл. | Подп. и дата

Альбом 16

618537.002

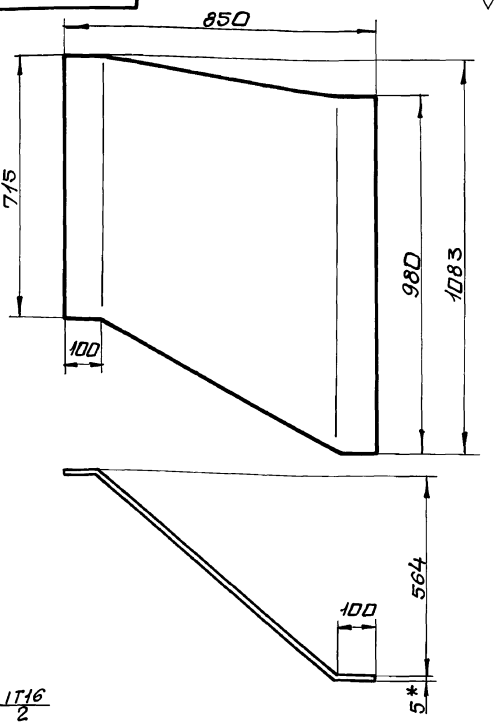

1. $\pm \frac{IT16}{2}$
2. Длина развертки - 1060 мм.
3.* Размер для справки.

Изм.	Лист	N докум.	Подп.	Дата	618537.002			
Разраб.		Извекова			Стенка	Лит.	Масса	Масшт.
Пров.		Гончаренко				У	37,5	1:10
Т.контр.		Севрюков				Лист	Листов 1	
Нач.отд.		Григорьянц			Лист 5 ГОСТ 19903-74 Вст3 ГОСТ 14637-89	Харьковский Сантехпроект		
Н.контр.		Амбрас						
Утв.								

Инв.№ подл. | Подп. и дата | Взам. инв.№ | Инв.№ дубл. | Подп. и дата

Формат А4

618537.003

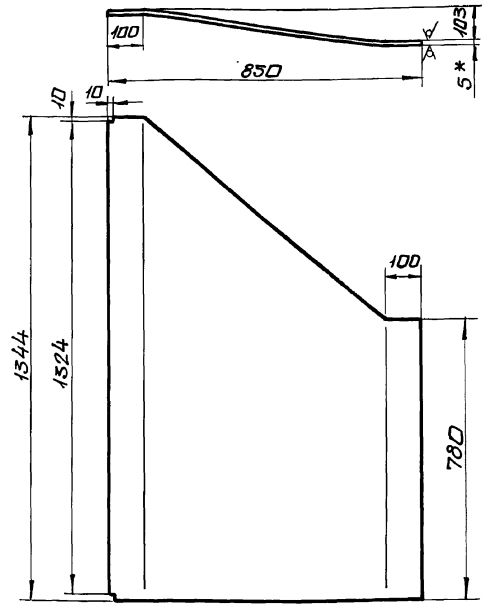

1. $\pm \frac{IT16}{2}$
2. Длина развертки - 858 мм.
3.* Размер для справки.

Изм.	Лист	N докум.	Подп.	Дата	618537.003			
Разраб.		Извекова			Боковина	Лит.	Масса	Масшт.
Пров.		Гончаренко				У	36,5	1:10
Т.контр.		Севрюков				Лист	Листов 1	
Нач.отд.		Григорьянц			Лист 5 ГОСТ 19903-74 Вст3 ГОСТ 14637-89	Харьковский Сантехпроект		
Н.контр.		Амбрас						
Утв.								

Инв.№ подл. | Подп. и дата | Взам. инв.№ | Инв.№ дубл. | Подп. и дата

Формат А4

618537.004

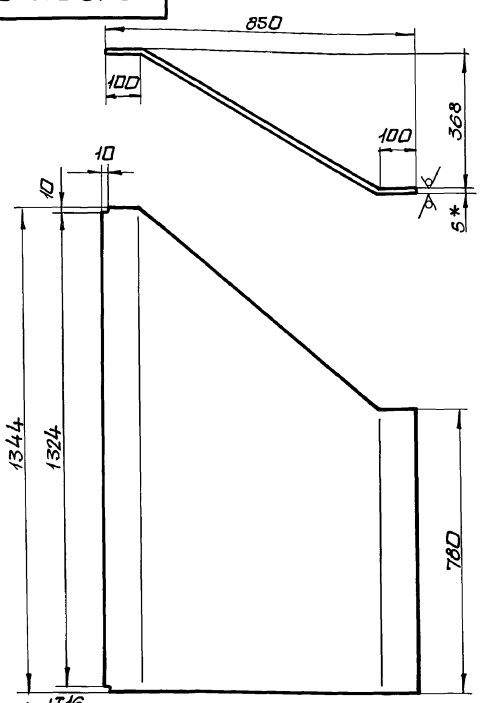

1. $\pm \frac{IT16}{2}$
2. Длина развертки - 947 мм.
3.* Размер для справки.

Изм.	Лист	N докум.	Подп.	Дата	618537.004			
Разраб.		Извекова			Боковина	Лит.	Масса	Масшт.
Пров.		Гончаренко				У	41,0	1:10
Т.контр.		Севрюков				Лист	Листов 1	
Нач.отд.		Григорьянц			Лист 5 ГОСТ 19903-74 Вст3 ГОСТ 14637-89	Харьковский Сантехпроект		
Н.контр.		Амбрас						
Утв.								

Инв.№ подл. | Подп. и дата | Взам. инв.№ | Инв.№ дубл. | Подп. и дата

Формат А4

Форм.	Зона	Поз.	Обозначение	Наименование	Кол.	Примеч.
				Документация		
А3			618537.020СБ	Сборочный чертеж		
				Сборочные единицы		
А4		1	618537.030	Кораб направляющий	1	
				Детали		
А3		2	618537.005	Линза	2	
А3		3	618537.006	Линза	2	
Б4		4	618537.007	Полоса поперечная	2	2,0 кг
				Полоса 5х70 ГОСТ 103-76		
				Вст3 ГОСТ 535-88		
				ℓ = 727		
Б4		5	618537.008	Полоса продольная	2	3,67 кг
				Полоса 5х70 ГОСТ 103-76		
				Вст3 ГОСТ 535-88		
				ℓ = 1336		
Б4		6	618537.009	Полоса поперечная	2	1,42 кг
				Полоса 5х50 ГОСТ 103-76		
				Вст3 ГОСТ 535-88		
				ℓ = 727		
Б4		7	618537.011	Полоса продольная	2	2,62 кг
				Полоса 5х50 ГОСТ 103-76		
				Вст3 ГОСТ 535-88		
				ℓ = 1336		

Изм.	Лист	N докум.	Подп.	Дата	618537.020			
Разраб.		Извекова			Компенсатор (поз. 2)	Лит.	Лист	Листов
Пров.		Гончаренко				Ч		1
Т.контр.						Харьковский Сантехпроект		
Нач.отд.		Григорьянц						
Н.контр.		Амбрас						
Утв.								

Инв.№ подл. | Подп. и дата | Взам. инв.№ | Инв.№ дубл. | Подп. и дата

Формат А4

Альбом 16

Форм.	Зона	Поз.	Обозначение	Наименование	Кол.	Примеч.
				Документация		
А4			Б18537.030СБ	Сборочный чертеж		
				Детали		
Б4		1	Б18537.012	Планка	2	2,8кг
				Полоса 5х100 ГОСТ 103-76		
				Ст3ГОСТ 535-88		
				ℓ = 715		
Б4		2	Б18537.013	Планка	2	5,15кг
				Полоса 5х100 ГОСТ 103-76		
				Ст3ГОСТ 535-88		
				ℓ = 1314		

Инв.№подл. | Подп. и дата | Взам.инв.№ | Инв.№дубл. | Подп. и дата

Изм.	Лист	№ докум.	Подп.	Дата
Разраб.		Извекова		
Пров.		Гончаренко		
Нач.отд.		Григорьянц		
Н.контр.		Амбрас		
Утв.				

Б18537.030

Короб направляющий

Лит.	Лист	Листов
И		1

Харьковский Сантехпроект

Формат А4

Б18537.030СБ

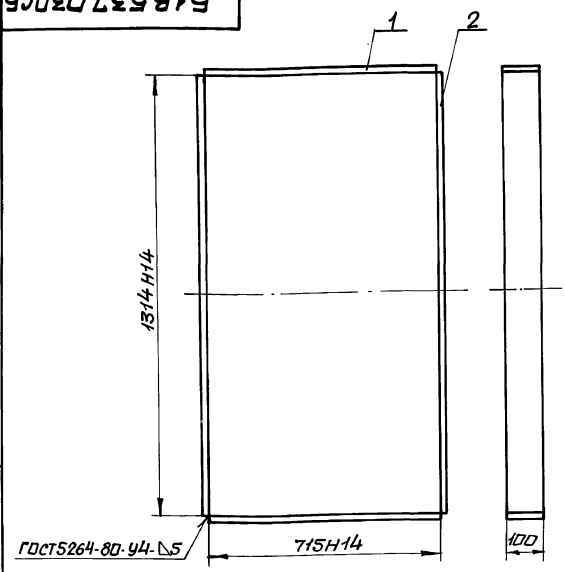

1. $\pm \frac{IT16}{2}$
2. Электроды Э-42 ГОСТ 9467-75.
3. Кромки реза деталей Б4-$\sqrt{25}$.

Изм.	Лист	№ докум.	Подп.	Дата
Разраб.		Извекова		
Пров.		Гончаренко		
Т.контр.		Севрюков		
Нач.отд.		Григорьянц		
Н.контр.		Амбрас		
Утв.				

Б18537.030СБ

Короб направляющий сборочный чертеж

Лит.	Масса	Масшт.
И	16,0	1:10
Лист	Листов 1	

Харьковский Сантехпроект

Формат А4

Б18537.020СБ

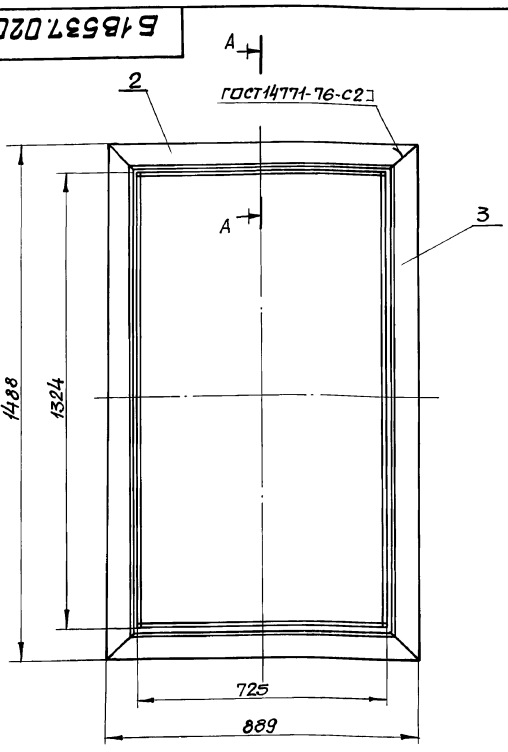

Б (М1:1)

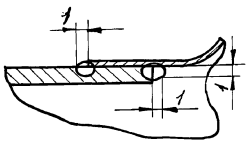

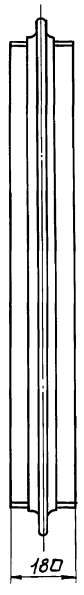

А–А (М1:2)

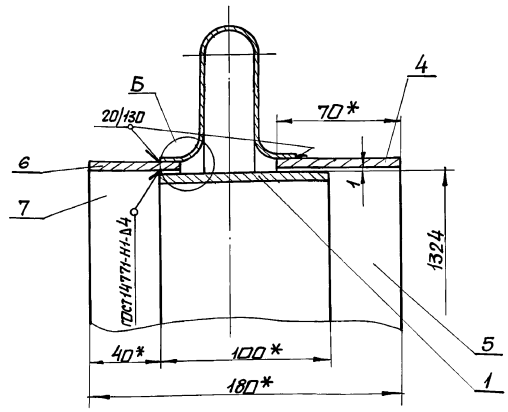

1. $\pm \frac{IT16}{2}$
2. Электроды Э-42 ГОСТ 9467-75.
3. Кромки реза деталей Б4-$\sqrt{25}$.
4. * Размеры для справки.

Изм.	Лист	№ докум.	Подп.	Дата
Разраб.		Извекова		
Пров.		Гончаренко		
Т.контр.		Севрюков		
Нач.отд.		Григорьянц		
Н.контр.		Амбрас		
Утв.				

Б18537.020СБ

Компенсатор (поз. 2) сборочный чертеж

Лит.	Масса	Масшт.
И	42,5	1:10
Лист	Листов 1	

Харьковский Сантехпроект

Формат А3

Б1В537.005

Альбом 16

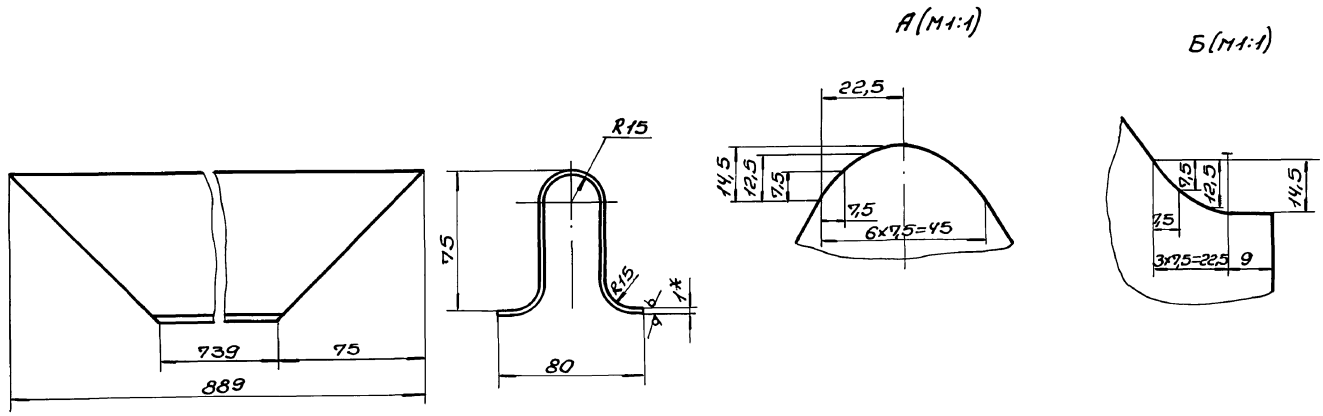

Развертка

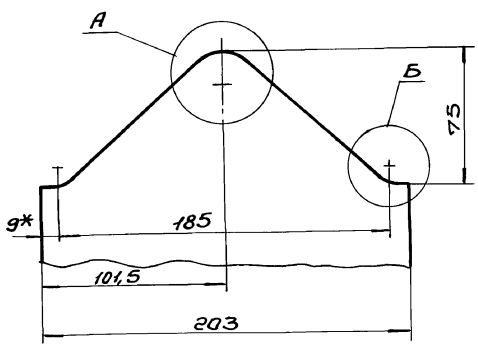

1. $\pm \frac{IT16}{2}$.
2.* Размер для справки.

					Б1В537.005			
Изм.	Лист	N докум.	Подп.	Дата	Линза	Лит.	Масса	Масшт.
Разраб.		Извекова				и	1,3	1:2
Пров.		Гончаренко				Лист	Листов 1	
Т.контр.		Севрюков						
Нач.отд.		Григорьяны			Лист 1 ГОСТ 19903-79	Харьковский Сантехпроект		
Н.контр.		Амбрас			ВСТЗ ГОСТ 16523-89			
Утв.								

Инв. N подл. | Подп. и дата | Взам. инв. N | Инв. N дубл. | Подп. и дата

Формат А3

Б1В537.006

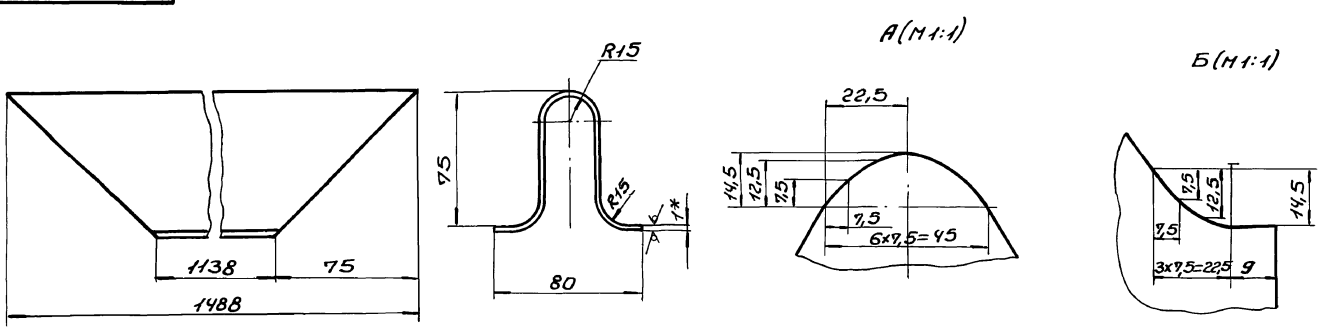

Развертка

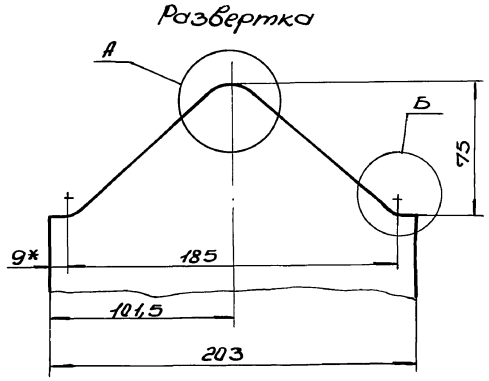

1. $\pm \frac{IT16}{2}$.
2.* Размер для справки.

					Б1В537.006			
Изм.	Лист	N докум.	Подп.	Дата	Линза	Лит.	Масса	Масшт.
Разраб.		Извекова				и	2,2	1:2
Провер.		Гончаренко				Лист	Листов 1	
Т.контр.		Севрюков						
Нач.отд.		Григорьяны			Лист 1 ГОСТ 19903-74	Харьковский Сантехпроект		
Н.контр.		Амбрас			ВСТЗ ГОСТ 16523-89			
Утв.								

Инв. N подл. | Подп. и дата | Взам. инв. N | Инв. N дубл. | Подп. и дата

Формат А3

Форм.	Зона	Поз.	Обозначение	Наименование	Кол.	Примеч.
				Документация		
А3			5.1В 537.040 СБ	Сборочный чертеж		
				Детали		
А4		1	5.1В 537.014	Стенка	2	
А4		2	5.1В 537.015	Боковина	1	
		3	5.1В 537.015-01	Боковина	1	
А4		4	5.1В 537.016	Ребро	1	
		5	5.1В 537.016-01	Ребро	1	
БЧ		6	5.1В 537.017	Балка	2	2,7 кг
				Уголок Б-50х50х5 ГОСТ 8509-86 Вст3 ГОСТ 535-88		
				ℓ = 725		
БЧ		7	5.1В 537.018	Балка	2	5,35 кг
				Уголок Б-50х50х5 ГОСТ 8509-86 Вст3 ГОСТ 535-88		
				ℓ = 1424		

Изм.	Лист	N докум.	Подп.	Дата	5.1В 537.040			
Разраб.		Извекова			Короб (поз. 3)	Лит.	Лист	Листов
Пров.		Гончаренко				У		1
Нач. отд.		Григорьянц				Харьковский Сантехпроект		
Н. контр.		Алибрас						
Утв.								

Инв. № подл. | Подп. и дата | Взам. инв. № | Инв. № дубл. | Подп. и дата

Формат А4

5.1В 537.014

25 √(√)

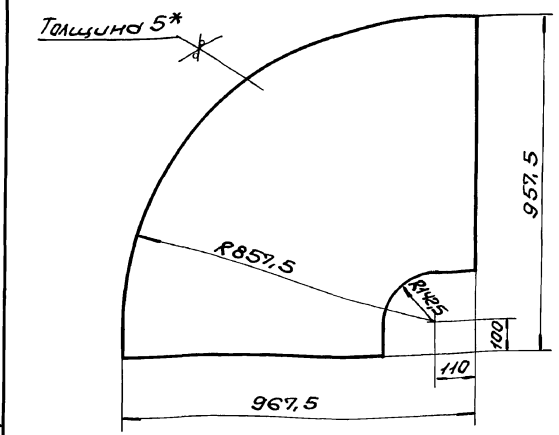

Изм.	Лист	N докум.	Подп.	Дата	5.1В 537.014			
Разраб.		Извекова			Стенка	Лит.	Масса	Масшт.
Пров.		Гончаренко				У	28,0	1:10
Т. контр.		Севрюков				Лист	Листов 1	
Нач. отд.		Григорьянц			5 ГОСТ 19903-74 Лист Вст3 ГОСТ 14637-89	Харьковский Сантехпроект		
Н. контр.		Алибрас						
Утв.								

Инв. № подл. | Подп. и дата | Взам. инв. № | Инв. № дубл. | Подп. и дата

Формат А4

5.1В 537.040 СБ

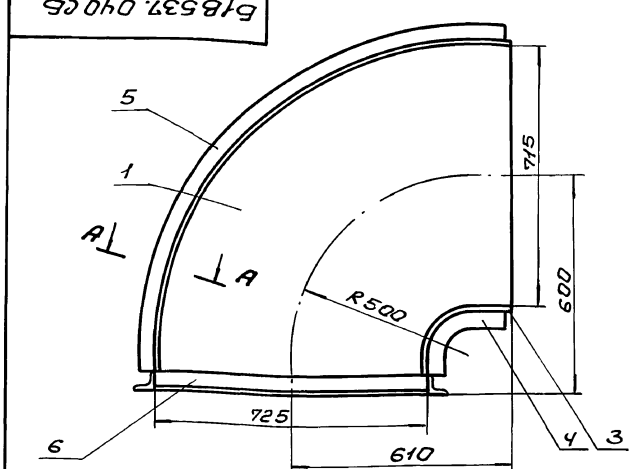

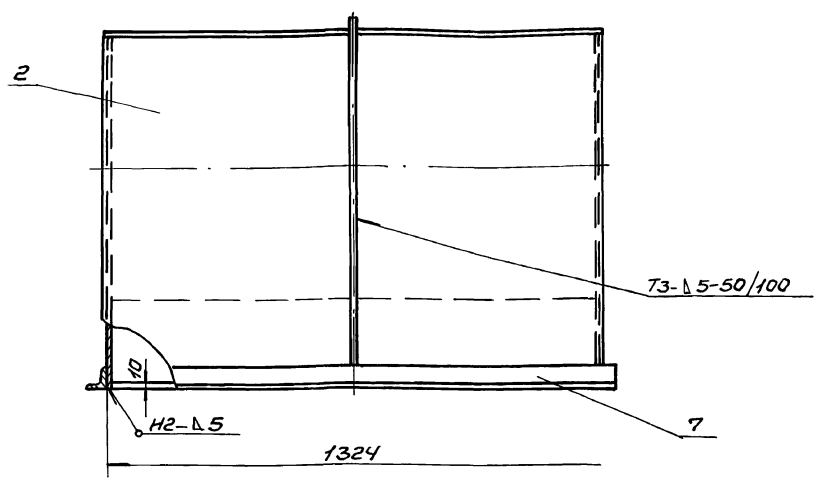

А-А (М1:2)

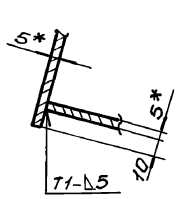

1. $\pm \frac{IT16}{2}$.
2. Сварку производить электродами Э-42 ГОСТ 9467-75. Сварные швы по ГОСТ 5264-80.
3. Кромки реза деталей БЧ-$\frac{25}{}$.
4. * Размеры для справки.

Изм.	Лист	N докум.	Подп.	Дата	5.1В 537.040 СБ			
Разраб.		Извекова			Короб (поз. 3) Сборочный чертеж	Лит.	Масса	Масшт.
Пров.		Гончаренко				У	183,0	1:10
Т. контр.		Севрюков				Лист	Листов 1	
Нач. отд.		Григорьянц				Харьковский Сантехпроект		
Н. контр.		Алибрас						
Утв.								

Инв. № подл. | Подп. и дата | Взам. инв. № | Инв. № дубл. | Подп. и дата

Альбом 16

Б1В537.015

25√(√)

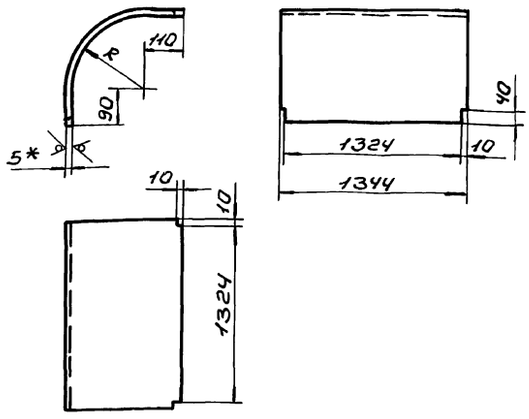

Обозначение	R	Длина развертки, мм	Масса, кг
Б1В537.015	857,5	1550	81,8
-01	137,5	420	22,2

1. $\pm \frac{IT16}{2}$.
2. * Размер для справки.

Изм.	Лист	N Докум.	Подп.	Дата
Разраб.		Извекова		
Провер.		Гончаренко		
Т. контр.		Севрюков		
Нач. отд.		Григорьяна		
Н. контр.		Амбрас		
Утв.				

Б1В537.015

Боковина

Лит.	Масса	Масшт.
и	–	–

Лист | Листов 1

Лист 5 ГОСТ 19903-74 / ВСТ3 ГОСТ 14637-89

Харьковский Сантехпроект

Формат А4

Инв. N подл. | Подп. и дата | Взам. инв. N | Инв. N дубл. | Подп. и дата

Б1В537.016

25√(√)

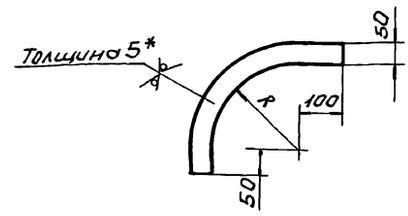

Обозначение	R	Масса, кг
Б1В537.016	862,5	5,6
-01	87,5	0,45

1. $\pm \frac{IT16}{2}$.
2. * Размер для справки.

Изм.	Лист	N Докум.	Подп.	Дата
Разраб.		Извекова		
Пров.		Гончаренко		
Т. контр.		Севрюков		
Нач. отд.		Григорьяна		
Н. контр.		Амбрас		
Утв.				

Б1В537.016

Ребро

Лит.	Масса	Масшт.
и	–	–

Лист | Листов 1

Лист 5 ГОСТ 19903-74 / ВСТ3 ГОСТ 14637-89

Харьковский Сантехпроект

Формат А4

Инв. N подл. | Подп. и дата | Взам. инв. N | Инв. N дубл. | Подп. и дата

Б1В537.050СБ

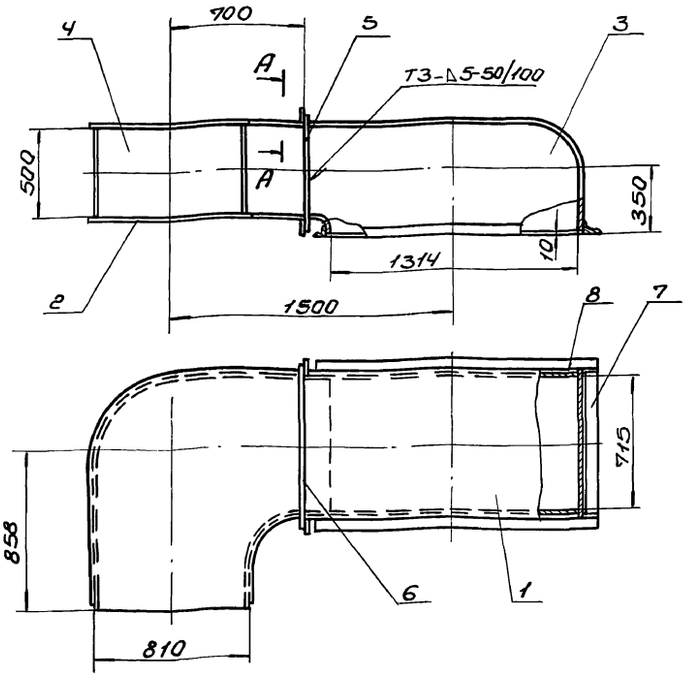

А-А (М1:2)

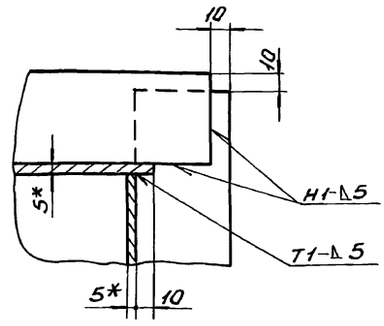

1. $\pm \frac{IT16}{2}$.
2. Сварку производить электродами Э-42 ГОСТ 9467-75. Сварные швы по ГОСТ 5264-80.
3. Кромки реза деталей Б4-25√.
4. * Размеры для справки.

Изм.	Лист	N Докум.	Подп.	Дата
Разраб.		Извекова		
Провер.		Гончаренко		
Т. контр.		Севрюков		
Нач. отд.		Григорьяна		
Н. контр.		Амбрас		
Утв.				

Б1В537.050СБ

Короб (поз. 4)
Сборочный чертеж

Лит.	Масса	Масшт.
и	289,0	1:20

Лист | Листов 1

Харьковский Сантехпроект

Формат А3

Инв. N подл. | Подп. и дата | Взам. инв. N | Инв. N дубл. | Подп. и дата

Альбом 16

Б1В537.019

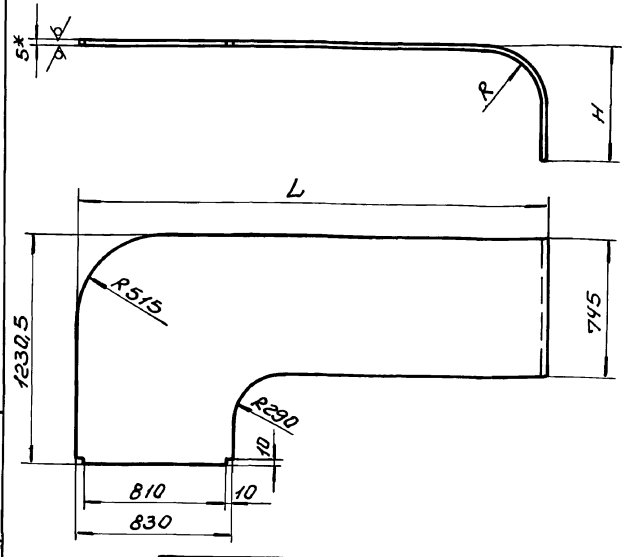

Обозначение	L	R	H	Длина развертки, мм	Масса, кг
Б1В537.019	2577	300	595	3037	91,0
-01	1258	45	90	1323	54,5

1. $\pm \frac{IT16}{2}$.
2. * Размер для справки.

Изм.	Лист	N докум.	Подп.	Дата
Разраб.		Извекова		
Пров.		Гончаренко		
Т.контр.		Севрюков		
Нач.отд.		Григорьянц		
Н.контр.		Алибрас		
Утв.				

Б1В537.019

Стенка

Лит.	Масса	Масшт.
У	—	—

Лист | Листов 1

Лист 5 ГОСТ19903-74 / ВСт3 ГОСТ14637-89

Харьковский Сантехпроект

Формат А4

Б1В535.028

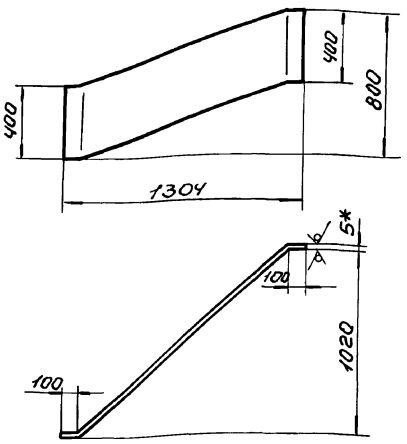

1. $\pm \frac{IT16}{2}$.
2. Длина развертки – 1700 мм.
3. * Размер для справки.

Изм.	Лист	N докум.	Подп.	Дата
Разраб.		Извекова		
Провер.		Гончаренко		
Т.контр.		Севрюков		
Нач.отд.		Григорьянц		
Н.контр.		Алибрас		
Утв.				

Б1В535.028

Стенка

Лит.	Масса	Масшт.
У	26,7	1:20

Лист | Листов 1

Лист 5 ГОСТ19903-74 / ВСт3 ГОСТ14637-89

Харьковский Сантехпроект

Формат А4

Б1В537.022

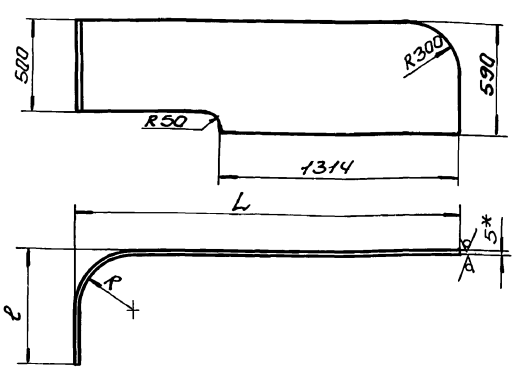

Обозначение	R	L	ℓ	Длина развертки, мм	Масса кг
Б1В537.022	300	1757	500,5	2122	46,2
-01	500	2562	1200,5	3562	74,5

1. $\pm \frac{IT16}{2}$.
2. * Размер для справки.

Изм.	Лист	N докум.	Подп.	Дата
Разраб.		Извекова		
Пров.		Гончаренко		
Т.контр.		Севрюков		
Нач.отд.		Григорьянц		
Н.контр.		Алибрас		
Утв.				

Б1В537.022

Боковина

Лит.	Масса	Масшт.
У	—	—

Лист | Листов 1

Лист 5 ГОСТ19903-74 / ВСт3 ГОСТ14637-89

Харьковский Сантехпроект

Формат А4

Формат	Зона	Поз.	Обозначение	Наименование	Кол.	Примеч.
				Документация		
А3			Б1В537.050 СБ	Сборочный чертеж		
				Детали		
А4		1	Б1В537.019	Стенка	1	
А4		2	Б1В537.019-01	Стенка	1	
А4		3	Б1В537.022	Боковина	1	
		4	Б1В537.022-01	Боковина	1	
Б4		5	Б1В537.023	Ребро	2	1,15 кг
				Полоса 5×50 ГОСТ103-76		
				Вст3 ГОСТ535-88		
				ℓ = 590		
Б4		6	Б1В537.024	Ребро	2	1,58 кг
				Полоса 5×50 ГОСТ103-76		
				Вст3 ГОСТ535-88		
				ℓ = 805		
Б4		7	Б1В537.025	Балка	2	2,7 кг
				Уголок Б-50×50×5 ГОСТ8509-86		
				Вст3 ГОСТ535-88		
				ℓ = 725		
Б4		8	Б1В537.026	Балка	2	5,35 кг
				Уголок Б-50×50×5 ГОСТ8509-86		
				Вст3 ГОСТ535-88		
				ℓ = 1424		

Изм.	Лист	N докум.	Подп.	Дата
Разраб.		Извекова		
Пров.		Гончаренко		
Нач.отд.		Григорьянц		
Н.контр.		Алибрас		
Утв.				

Б1В537.050

Короб (поз. 4)

Лит.	Лист	Листов
У		1

Харьковский Сантехпроект

Формат А4

Альбом 16

Форм.	Зона	Поз.	Обозначение	Наименование	Кол.	Примеч.
				Документация		
А3			Б18535.040СБ	Сборочный чертеж		
				Детали		
А4		1	Б18535.015	Боковина	2	
А4		2	Б18535.016-03	Стенка	2	
А4		3	Б18535.016	Стенка	2	
		4	Б18535.016-01	Стенка	2	
		5	Б18535.016-02	Стенка	2	
Б4		6	Б18535.017	Балка	2	12,8кг
				Уголок Б-63х63х5 ГОСТ 8509-86 / Ст3 ГОСТ 535-88 / ℓ=2676		
Б4		7	Б18535.018	Балка	2	2,4кг
				Уголок Б-63х63х5 ГОСТ 8509-86 / Ст3 ГОСТ 535-88 / ℓ=510		
Б4		8	Б18535.019	Ребро	2	1,9кг
				Полоса 5х50 ГОСТ 103-76 / Ст3 ГОСТ 535-88 / ℓ=970		

Инв.№ подл. | Подп. и дата | Взам. инв.№ | Инв.№ дубл. | Подп. и дата

Б18535.040

Изм.	Лист	№ докум.	Подп.	Дата
Разраб.		Извекова		
Пров.		Гончаренко		
Нач.отд.		Григорьянц		
Н.контр.		Амбрас		
Утв.				

Диффузор (поз.5)

Лит.	Лист	Листов
И		1

Харьковский Сантехпроект

Формат А4

Б18535.016

25 (√)

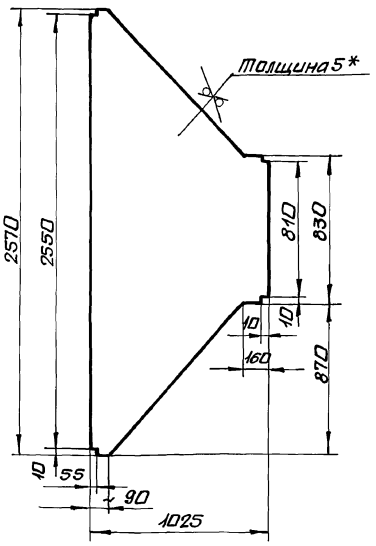

1. ± IT16/2
2. * Размер для справки.

Инв.№ подл. | Подп. и дата | Взам. инв.№ | Инв.№ дубл. | Подп. и дата

Б18535.016

Изм.	Лист	№ докум.	Подп.	Дата
Разраб.		Извекова		
Пров.		Гончаренко		
Т.контр.		Сеньков		
Нач.отд.		Григорьянц		
Н.контр.		Амбрас		
Утв.				

Боковина

Лит.	Масса	Масшт.
И	68,0	1:20
Лист	Листов 1	

Лист 5 ГОСТ 19903-74 / Ст3 ГОСТ 14637-89

Харьковский Сантехпроект

Формат А4

Б18535.040СБ

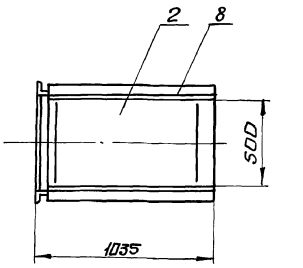

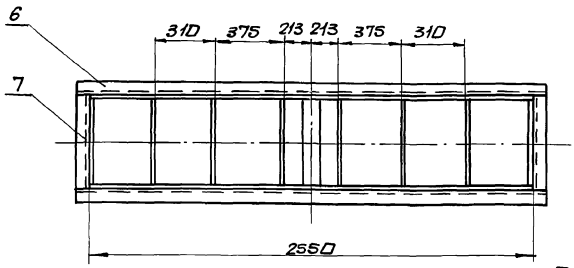

А (М1:2)

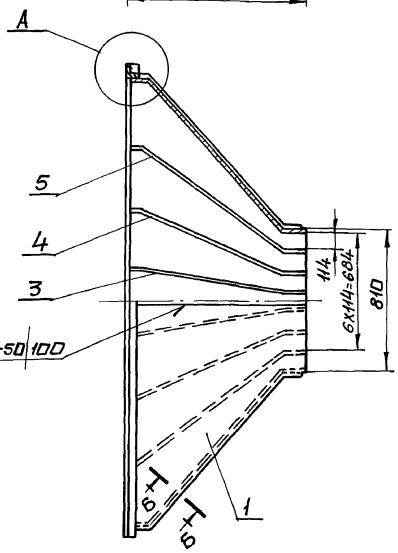

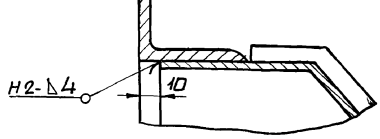

Б-Б (М1:2)

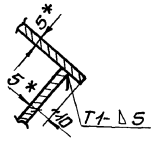

1. ± IT16/2
2. Сварку производить электродами Э-42 ГОСТ 9467-75. Сварные швы по ГОСТ 5264-80.
3. Кромки реза деталей Б4 - 25 (√).
4. * Размер для справки.

Инв.№ подл. | Подп. и дата | Взам. инв.№ | Инв.№ дубл. | Подп. и дата

Б18535.040СБ

Изм.	Лист	№ докум.	Подп.	Дата
Разраб.		Извекова		
Пров.		Гончаренко		
Т.контр.		Сеньков		
Нач.отд.		Григорьянц		
Н.контр.		Амбрас		
Утв.				

Диффузор (поз.5) Сборочный чертеж

Лит.	Масса	Масшт.
И	360,0	1:20
Лист	Листов 1	

Харьковский Сантехпроект

Формат А3

Альбом 16

Б18535.027

25 √(√)

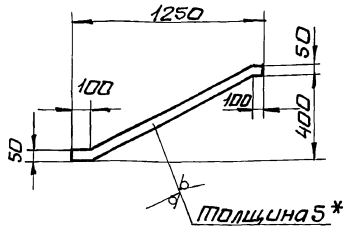

1. $\pm \frac{IT16}{2}$
2. * Размер для справки.

Изм.	Лист	№ докум.	Подп.	Дата
Разраб.		Извекова		
Пров.		Гончаренко		
Т.контр.		Сеbряков		
Нач.отд.		Григорьянц		
Н.контр.		Амбрас		
Утв.				

Б18535.027

Ребро

Лит.	Масса	Масшт.
У	2,55	1:20

Лист | Листов 1

Лист 5 ГОСТ 19903-74 / Вст3 ГОСТ 14637-89

Харьковский Сантехпроект

Формат А4

Инв. № подл. | Подп. и дата | Взам. инв. № | Инв. № дубл. | Подп. и дата

Б18535.016

25 √(√)

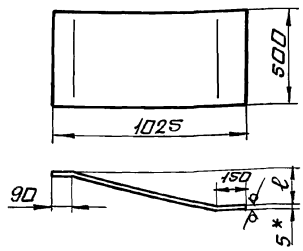

Обозначение	ℓ	Длина развертки, мм	Масса, кг
Б18535.016	156	1040	20,4
-01	417	1128	22,2
-02	613	1236	24,3
-03	870	1412	27,6

1. $\pm \frac{IT16}{2}$
2. * Размер для справки.

Изм.	Лист	№ докум.	Подп.	Дата
Разраб.		Извекова		
Пров.		Гончаренко		
Т.контр.		Сеbряков		
Нач.отд.		Григорьянц		
Н.контр.		Амбрас		
Утв.				

Б18535.016

Стенка

Лит.	Масса	Масшт.
У	—	—

Лист | Листов 1

Лист 5 ГОСТ 19903-74 / Вст3 ГОСТ 14637-89

Харьковский Сантехпроект

Формат А4

Инв. № подл. | Подп. и дата | Взам. инв. № | Инв. № дубл. | Подп. и дата

Форм. Зона	Поз.	Обозначение	Наименование	Кол.	Примеч.
			Документация		
А3		Б18535.050СБ	Сборочный чертеж		
			Детали		
А4	1	Б18535.021	Боковина	2	
А4	2	Б18535.022	Стенка	1	
А4	3	Б18535.025	Стяжка	8	
Б4	4	Б18535.023	Балка	2	12,8 кг
			Уголок Б-63х63х5 ГОСТ 8509-86 / Вст3 ГОСТ 535-88		
			ℓ = 2676		
Б4	5	Б18535-024	Балка	2	2,0 кг
			Уголок Б-63х63х5 ГОСТ 8509-86 / Вст3 ГОСТ 535-88		
			ℓ = 410		
Б4	6	Б18535.029	Накладка	2	1,15 кг
			Полоса 5х60 ГОСТ 103-76 / Вст3 ГОСТ 535-88		
			ℓ = 488		
Б4	7	Б18535.026	Накладка	2	0,9 кг
			Полоса 5х60 ГОСТ 103-76 / Вст3 ГОСТ 535-88		
			ℓ = 388		
А4	8	Б18535.027	Ребро	2	
А4	9	Б18535.028	Стенка	1	

Изм.	Лист	№ докум.	Подп.	Дата
Разраб.		Извекова		
Пров.		Гончаренко		
Т.контр.		Сеbряков		
Нач.отд.		Григорьянц		
Н.контр.		Амбрас		
Утв.				

Б18535.050

Конфузор (поз. 6)

Лист	Лист	Листов
У		1

Харьковский Сантехпроект

Формат А4

Инв. № подл. | Подп. и дата | Взам. инв. № | Инв. № дубл. | Подп. и дата

Б18535.025

√(√)

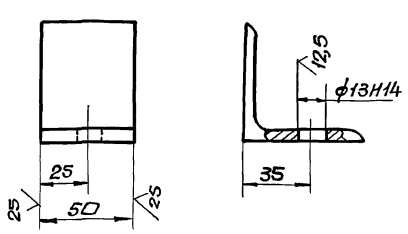

Неуказанные предельные отклонения размеров $\pm \frac{IT16}{2}$

Изм.	Лист	№ докум.	Подп.	Дата
Разраб.		Извекова		
Пров.		Гончаренко		
Т.контр.		Сеbряков		
Нач.отд.		Григорьянц		
Н.контр.		Амбрас		
Утв.				

Б18535.025

Стяжка

Лит.	Масса	Масшт.
У	0,24	1:2

Лист | Листов 1

Уголок Б-63х63х5 ГОСТ 8509-86 / Вст3 ГОСТ 535-88

Харьковский Сантехпроект

Формат А4

Инв. № подл. | Подп. и дата | Взам. инв. № | Инв. № дубл. | Подп. и дата

Альбом 16

Б1В535.021

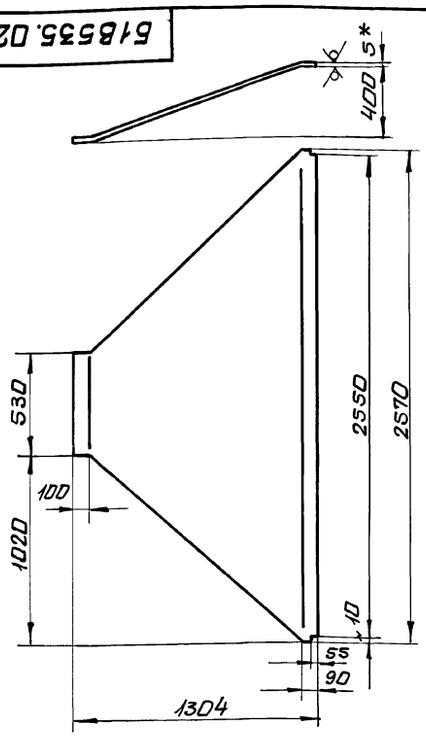

1. ± IT16/2
2. Длина развертки - 1374мм.
3.* Размер для справки.

Изм.	Лист	N докум.	Подп.	Дата	Б1В535.021			
Разраб.		Извекова			Боковина	Лит.	Масса	Масшт.
Пров.		Гончаренко				U	83,5	1:20
Т.контр.		Севрюков				Лист	Листов 1	
Нач.отд.		Григорьянц			Лист 5 ГОСТ 19903-74 / ВСт3 ГОСТ 14637-89	Харьковский Сантехпроект		
Н.контр.		Амбрас						
Утв.								

Инв.N подл. | Подп. и дата | Взам.инв.N | Инв.N дубл. | Подп. и дата

формат А4

Б1В535.022

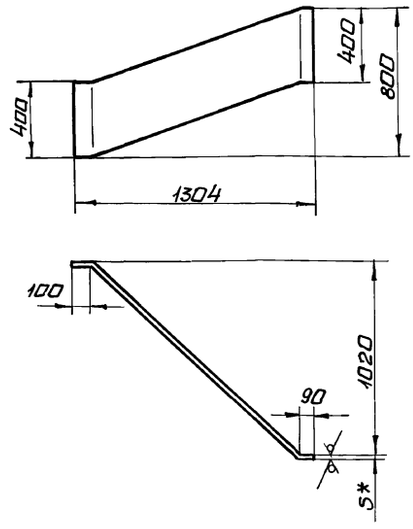

1. ± IT16/2
2. Длина развертки - 1700мм.
3.* Размер для справки.

Изм.	Лист	N докум.	Подп.	Дата	Б1В535.022			
Разраб.		Извекова			Стенка	Лит.	Масса	Масшт.
Пров.		Гончаренко				U	26,7	1:20
Т.контр.		Севрюков				Лист	Листов 1	
Нач.отд.		Григорьянц			Лист 5 ГОСТ 19903-74 / ВСт3 ГОСТ 14637-89	Харьковский Сантехпроект		
Н.контр.		Амбрас						
Утв.								

Инв.N подл. | Подп. и дата | Взам.инв.N | Инв.N дубл. | Подп. и дата

формат А4

Б1В535.050СБ

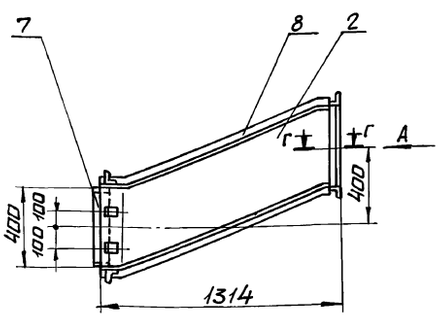

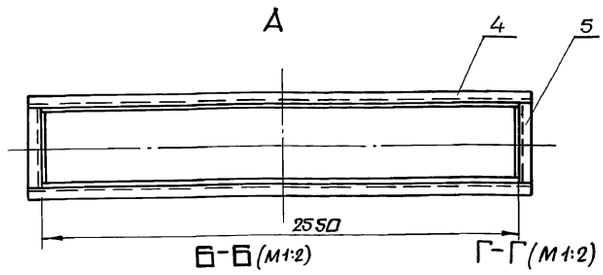

Б-Б (М1:2)

Г-Г (М1:2)

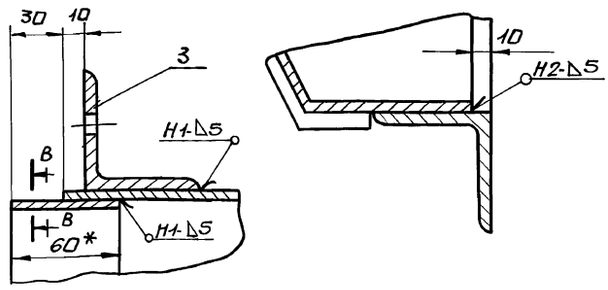

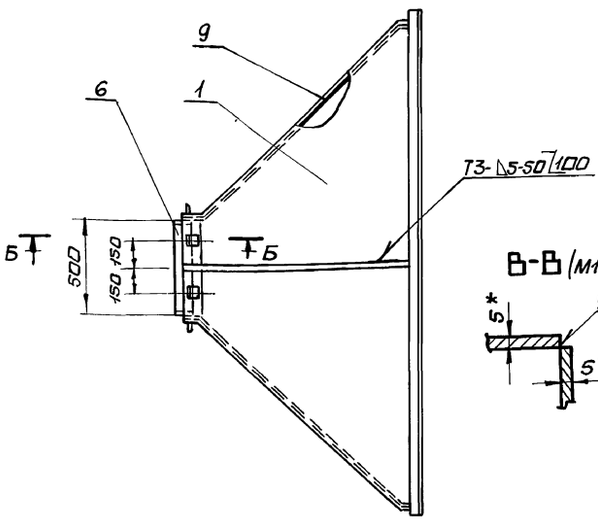

В-В (М1:2)

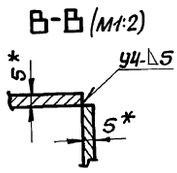

1. ± IT16/2
2. Сварку производить электродами Э-42 ГОСТ 9467-75. Сварные швы по ГОСТ 5264-80.
3. Кромки реза деталей БЧ - 25/.
4.* Размеры для справки.

Изм.	Лист	N докум.	Подп.	Дата	Б1В535.050СБ			
Разраб.		Извекова			Конфузор (поз. 6) Сборочный чертеж	Лит.	Масса	Масшт.
Пров.		Гончаренко				U	263,0	1:20
Т.контр.		Севрюков				Лист	Листов 1	
Нач.отд.		Григорьянц				Харьковский Сантехпроект		
Н.контр.		Амбрас						
Утв.								

Инв.N подл. | Подп. и дата | Взам.инв.N | Инв.N дубл. | Подп. и дата

формат А3

Альбом 16

Форм.	Зона	Поз.	Обозначение	Наименование	Кол.	Примечание
				Документация		
А3			Б1В535.060СБ	Сборочный чертеж		
				Детали		
А4		1	Б1В535.032	Боковина	2	
А4		2	Б1В535.033	Стенка	1	
		3	Б1В535.033-01	Стенка	1	
А4		4	Б1В535.025	Стяжка	16	
Б4		5	Б1В535.034	Накладка	2	1,15кг
				Полоса 5х60 ГОСТ 103-76		
				Вст3 ГОСТ 535-88		
				ℓ=488		
Б4		6	Б1В535.035	Накладка	2	0,9кг
				Полоса 5х60 ГОСТ 103-76		
				Вст3 ГОСТ 535-88		
				ℓ=388		

Инв.№подл. | Подп. и дата | Взам.инв.№ | Инв.№дубл. | Подп. и дата

Изм.	Лист	N докум.	Подп.	Дата
Разраб.		Извекова		
Пров.		Гончаренко		
Н.контр.		Григорьянц		
Утв.		Севрюков		

Б1В535.060

Отвод (поз. 7)

Лит.	Лист	Листов
У		1

Харьковский Сантехпроект

Формат А4

Б1В535.032

25 √(√)

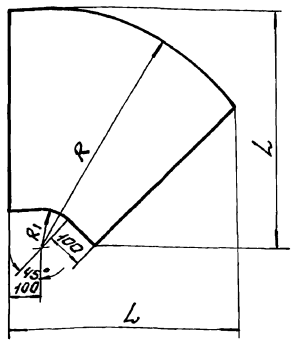

Обозначение	L	R	R1	Масса, кг
Б1В535.032	640	665	135	17,2
-01	597	600	200	9,2

1. $\pm \frac{IT16}{2}$.
2. * Размер для справки.

Инв.№подл. | Подп. и дата | Взам.инв.№ | Инв.№дубл. | Подп. и дата

Изм.	Лист	N докум.	Подп.	Дата
Разраб.		Извекова		
Пров.		Гончаренко		
Т.контр.		Севрюков		
Нач.отд.		Григорьянц		
Н.контр.		Андрос		
Утв.				

Б1В535.032

Боковина

Лит.	Масса	Масшт.
У	—	—

Лист 5 ГОСТ 19903-74 / Вст3 ГОСТ 14637-89

Лист | Листов 1

Харьковский Сантехпроект

Формат А4

Б1В535.060СБ

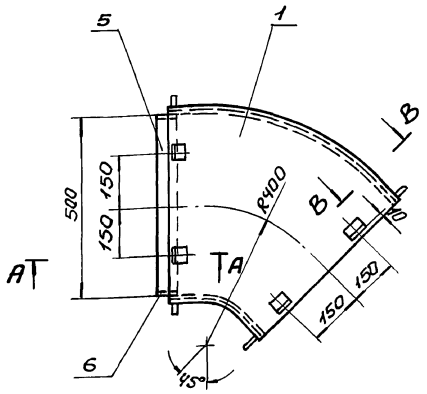

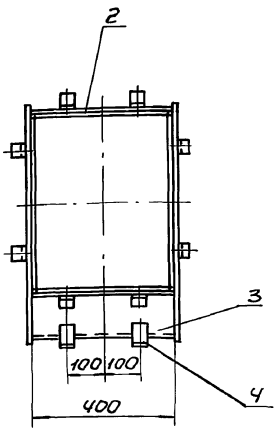

В-В(М1:2)

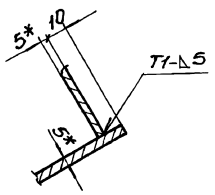

А-А(М1:2)

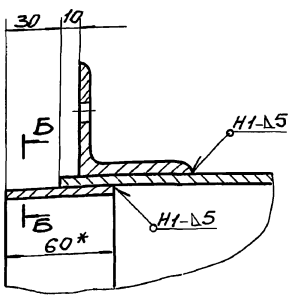

Б-Б(М1:2)

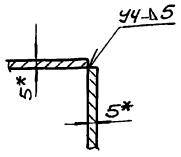

1. $\pm \frac{IT16}{2}$.
2. Сварку производить электродами Э-42 ГОСТ 9467-75. Сварные швы по ГОСТ 5264-80.
3. Кромки реза деталей Б4- √(25).
4. * Размеры для справки.

Инв.№подл. | Подп. и дата | Взам.инв.№ | Инв.№дубл. | Подп. и дата

Изм.	Лист	N докум.	Подп.	Дата
Разраб.		Извекова		
Пров.		Гончаренко		
Т.контр.		Севрюков		
Нач.отд.		Григорьянц		
Н.контр.		Севрюков		
Утв.				

Б1В535.060СБ

Отвод (поз. 7) Сборочный чертеж

Лит.	Масса	Масшт.
У	50,0	1:10

Лист | Листов 1

Харьковский Сантехпроект

Формат А3

Альбом 16

Форм.	Зона	Поз.	Обозначение	Наименование	Кол.	Примечание
				Документация		
А3			Б1В535.070СБ	Сборочный чертеж		
				Детали		
Б4		1	Б1В535.036	Стенка	2	7,6кг
				Лист 5 ГОСТ 19903-74		
				ВСт3 ГОСТ 14637-89		
				400×480		
Б4		2	Б1В535.037	Боковина	2	10,0кг
				Лист 5 ГОСТ 19903-74		
				ВСт3 ГОСТ 14637-89		
				480×530		
А4		3	Б1В535.025	Стяжка	8	

Инв.№ подл. | Подп. и дата | Взам.инв.№ | Инв.№ дубл. | Подп. и дата

Изм.	Лист	N докум.	Подп.	Дата
Разраб.		Узбекова		
Пров.		Гончаренко		
Нач.отд.		Григорьяни		
Н.контр.		Амбрас		
Утв.				

Б1В535.070

Секция (поз. 8)

Лит.	Лист	Листов
И		1

Харьковский Сантехпроект

Формат А4

Б1В535.033

25 √ (√)

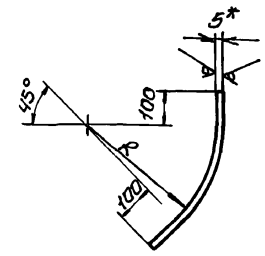

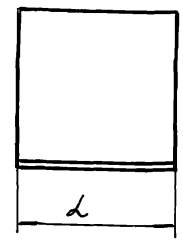

Обозначение	R	d	Длина развертки, мм	Масса, кг
Б1В535.033	650	400	712	11,2
-01	145		316	5,0
-02	600	530	672	14,0
-03	195		355	7,4

1. $\pm \frac{IT16}{2}$.
2. * Размер для справки.

Инв.№ подл. | Подп. и дата | Взам.инв.№ | Инв.№ дубл. | Подп. и дата

Изм.	Лист	N докум.	Подп.	Дата
Разраб.		Узбекова		
Пров.		Гончаренко		
Т.контр.		Сабриков		
Нач.отд.		Григорьяни		
Н.контр.		Амбрас		
Утв.				

Б1В535.033

Стенка

Лист 5 ГОСТ 19903-74
ВСт3 ГОСТ 14637-89

Лит.	Масса	Масшт.
И	—	—
Лист	Листов 1	

Харьковский Сантехпроект

Формат А4

Б1В535.070СБ

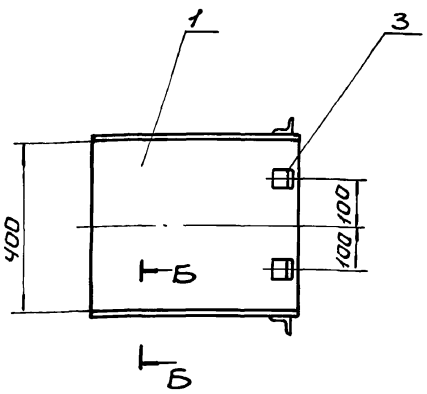

А-А (М1:2)

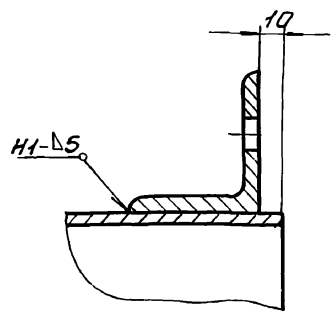

Б-Б (М1:2)

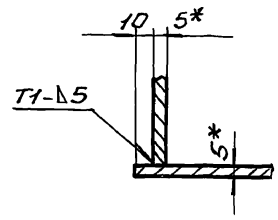

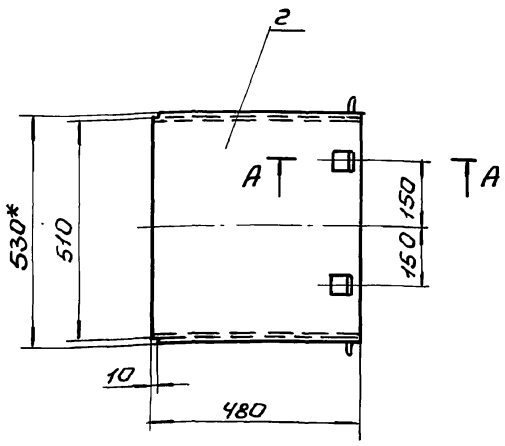

1. $\pm \frac{IT16}{2}$.
2. Сварку производить электродами Э-42 ГОСТ 9467-75.
3. Кромки реза деталей Б4 — $\frac{25}{\sqrt{}}$.
4. * Размеры для справки.

Инв.№ подл. | Подп. и дата | Взам.инв.№ | Инв.№ дубл. | Подп. и дата

Изм.	Лист	N докум.	Подп.	Дата
Разраб.		Узбекова		
Пров.		Гончаренко		
Т.контр.		Евраков		
Нач.отд.		Григорьяни		
Н.контр.		Амбрас		
Утв.				

Б1В535.070СБ

Секция (поз. 8) Сборочный чертеж

Лит.	Масса	Масшт.
И	37,5	1:10
Лист	Листов 1	

Харьковский Сантехпроект

Формат А3

Альбом 16

Форм.	Зона	Поз.	Обозначение	Наименование	Кол.	Примеч.
				Документация		
А3			Б18535.080СБ	Сборочный чертеж		
				Детали		
А4		1	Б18535.032-01	Боковина	2	
А4		2	Б18535.033-02	Стенка	1	
		3	Б18535.033-03	Стенка	1	
А4		4	Б18535.025	Стяжка	16	
Б4		5	Б18535.038	Накладка	2	0,9кг
				Полоса 5х60 ГОСТ 103-76 Вст3 ГОСТ 535-88		
				ℓ=388		
Б4		6	Б18535.039	Накладка	2	1,15кг
				Полоса 5х60 ГОСТ 103-76 Вст3 ГОСТ 535-88		
				ℓ=488		

Изм. Лист. N докум. Подп. Дата

Разраб. Извекова

Пров. Гончаренко

Нач. отд. Григорьянц

Н. контр. Амбрас

Утв.

Инв. N подл. | Подп. и дата | Взам. инв. N | Инв. N дубл. | Подп. и дата

Б18535.080

Отвод (поз. 9)

Лит. И | Лист | Листов 1

Харьковский Сантехпроект

формат А4

Форм.	Зона	Поз.	Обозначение	Наименование	Кол.	Примеч.
				Документация		
А3			Б18535.090СБ	Сборочный чертеж		
				Детали		
А4		1	Б18535.041	Стенка	2	
А4		2	Б18535.042	Боковина	2	
А4		3	Б18535.025	Стяжка	8	
Б4		4	Б18535.043	Накладка	2	0,9кг
				Полоса 5х60 ГОСТ 103-76 Вст3 ГОСТ 535-88		
				ℓ=388		
Б4		5	Б18535.044	Накладка	2	1,15кг
				Полоса 5х60 ГОСТ 103-76 Вст3 ГОСТ 535-88		
				ℓ=488		

Изм. Лист. N докум. Подп. Дата

Разраб. Извекова

Пров. Гончаренко

Нач. отд. Григорьянц

Н. контр. Амбрас

Утв.

Инв. N подл. | Подп. и дата | Взам. инв. N | Инв. N дубл. | Подп. и дата

Б18535.090

Переход (поз. 10)

Лит. И | Лист | Листов 1

Харьковский Сантехпроект

формат А4

Б18535.080СБ

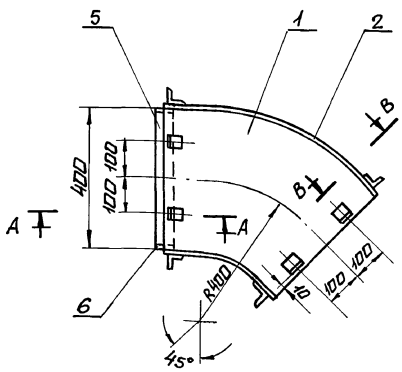

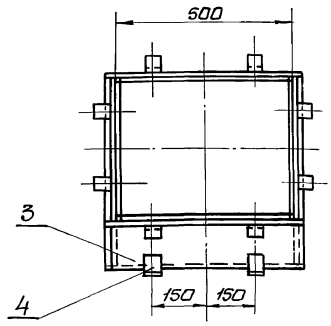

Б-Б (М1:2)

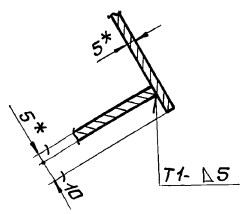

А-А (М1:2)

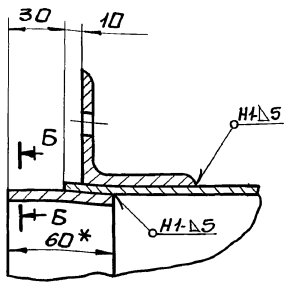

Б-Б (М1:2)

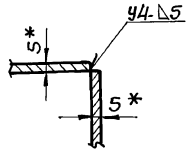

1. $\pm \frac{IT16}{2}$
2. Сварку производить электродами Э-42 ГОСТ 9467-75. Сварные швы по ГОСТ 5264-80.
3. Кромки реза деталей Б4- $\frac{25}{}$.
4. * Размеры для справки.

Изм. Лист. N докум. Подп. Дата

Разраб. Извекова

Пров. Гончаренко

Т. контр. Севрюков

Нач. отд. Григорьянц

Н. контр. Амбрас

Утв.

Инв. N подл. | Подп. и дата | Взам. инв. N | Инв. N дубл. | Подп. и дата

Б18535.080СБ

Отвод (поз. 9) Сборочный чертеж

Лит.	Масса	Масштаб
И	48,0	1:10

Лист | Листов 1

Харьковский Сантехпроект

формат А3

Альбом 16

Б18535.041

25/(√)

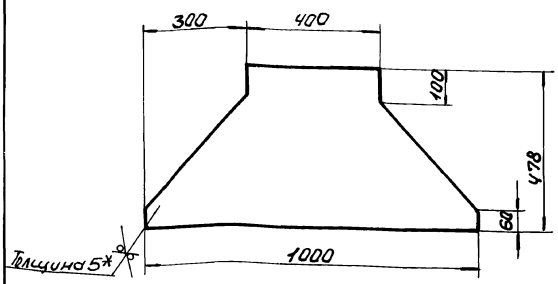

1. ± IT16/2.
2. * Размер для справки.

Изм.	Лист	N докум.	Подп.	Дата
Разраб.		Извекова		
Провер.		Гончаренко		
Т.контр.		Севрюков		
Нач.отд.		Григорьянц		
Н.контр.		Амброс		
Утв.				

Б1В535.041

Стенка

Лит.	Масса	Масштаб
У	13,2	1:10
Лист	Листов 1	

5 ГОСТ 19903-74
Лист В Ст3 ГОСТ 14637-89

Харьковский Сантехпроект

Формат А4

Б18535.042

25/(√)

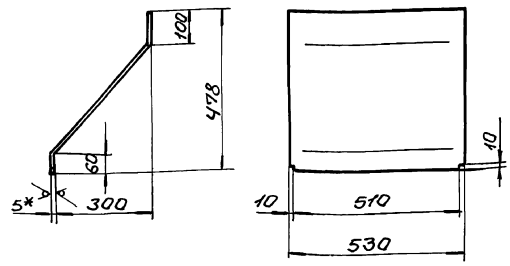

1. ± IT16/2.
2. Длина развертки – 847мм.
3. * Размер для справки.

Изм.	Лист	N докум.	Подп.	Дата
Разраб.		Извекова		
Пров.		Гончаренко		
Т.контр.		Севрюков		
Нач.отд.		Григорьянц		
Н.контр.		Амброс		
Утв.				

Б1В535.042

Боковина

Лит.	Масса	Масштаб
У	19,6	1:10
Лист	Листов 1	

5 ГОСТ 19903-74
Лист В Ст3 ГОСТ 14637-89

Харьковский Сантехпроект

Формат А4

Б18535.090СБ

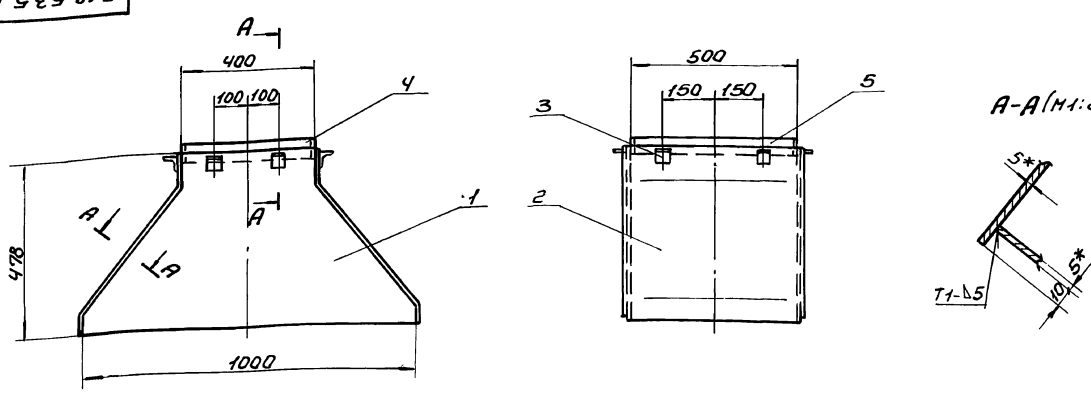

1. ± IT16/2.
2. Сварку производить электродами Э-42 ГОСТ 9467-75. Сварные швы по ГОСТ 5264-80.
3. Кромки реза деталей Б4- 25/.
4. * Размеры для справки.

Изм.	Лист	N докум.	Подп.	Дата
Разраб.		Извекова		
Пров.		Гончаренко		
Т.контр.		Севрюков		
Нач.отд.		Григорьянц		
Н.контр.		Амброс		
Утв.				

Б18535.090СБ

Переход (поз. 10)
Сборочный чертеж

Лит.	Масса	Масштаб
У	66,0	1:10
Лист	Листов 1	

Харьковский Сантехпроект

Формат А3

Инв. N подл. | Подп. и дата | Взам. инв. N | Инв. N дубл. | Подп. и дата

Альбом 16

Формат	Зона	Поз.	Обозначение	Наименование	Кол.	Примеч.
				Документация		
А3			Б1В535.100СБ	Сборочный чертеж		
				Сборочные единицы		
А4		1	Б1В535.110	Фланец	2	
				Детали		
А4		2	Б1В535.045	Стенка	2	
А4		3	Б1В535.046	Боковина	2	
А4		4	Б1В535.047	Прокладка	1	
				Стандартные изделия		
		5		Болт М12х35.58 ГОСТ 7798-70	24	
		6		Гайка М12.5 ГОСТ 5915-70	24	
		7		Шайба 12.65Г ГОСТ 6402-70	24	

Инв.№ подл. | Подп. и дата | Взам. инв.№ | Инв.№ дубл. | Подп. и дата

Изм.	Лист	N докум.	Подп.	Дата	Б1В535.100			
Разраб.		Извекова			Переход (поз. 11)	Лит.	Лист	Листов 1
Пров.		Гончаренко						
Нач. отд.		Григорьева				Харьковский Сантехпроект		
Н. контр.		Амброс						
Утв.								

Формат А4

Формат	Зона	Поз.	Обозначение	Наименование	Кол.	Примеч.
				Документация		
А4			Б1В535.110	Сборочный чертеж		
				Детали		
Б4		1	Б1В535.048	Балка	2	1,7кг
				Уголок Б-50х50х5 ГОСТ 8509-86 Вст3 ГОСТ 535-88		
				ℓ = 450		
Б4		2	Б1В535.049	Балка	2	4,9кг
				Уголок Б-50х50х5 ГОСТ 8509-86 Вст3 ГОСТ 535-88		
				ℓ = 1300		

Инв.№ подл. | Подп. и дата | Взам. инв.№ | Инв.№ дубл. | Подп. и дата

Изм.	Лист	N докум.	Подп.	Дата	Б1В535.110			
Разраб.		Извекова			Фланец	Лит.	Лист	Листов 1
Пров.		Гончаренко						
Нач. отд.		Григорьева				Харьковский Сантехпроект		
Н. контр.		Гевриков						
Утв.								

Формат А4

Б1В535.100СБ

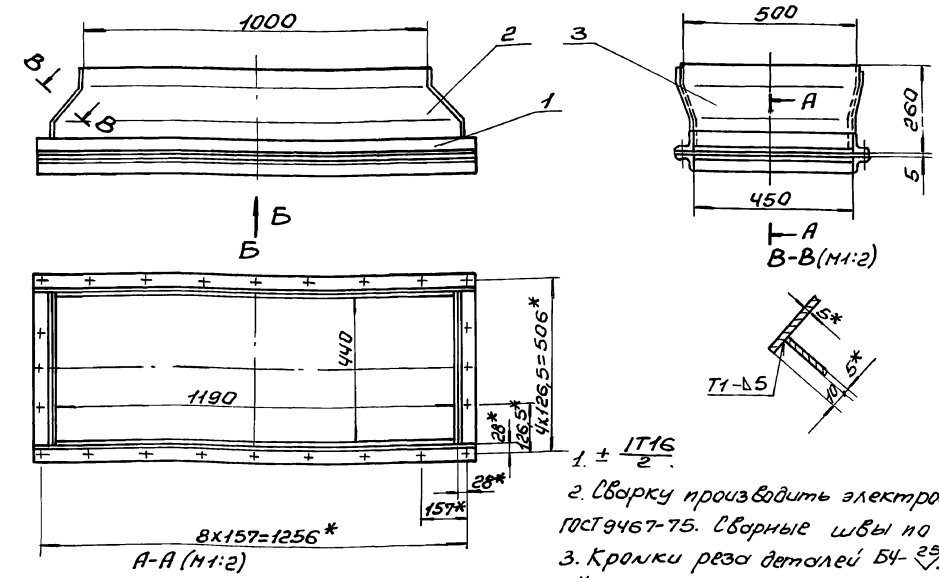

1. $\pm \frac{IT16}{2}$.
2. Сварку производить электродами Э-42 ГОСТ 9467-75. Сварные швы по ГОСТ 5264-80.
3. Кромки реза деталей Б4- 25%.
4. * Размер для справки.

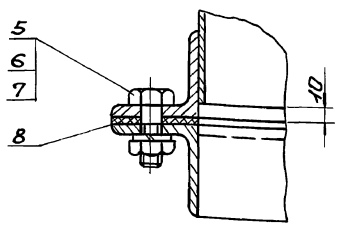

Инв.№ подл. | Подп. и дата | Взам. инв.№ | Инв.№ дубл. | Подп. и дата

Изм.	Лист	N докум.	Подп.	Дата	Б1В535.100СБ			
Разраб.		Извекова			Переход (поз. 11) Сборочный чертеж	Лит.	Масса	Масшт.
Пров.		Гончаренко				У	47,0	1:10
Т. контр.		Гевриков				Лист	Листов 1	
Нач. отд.		Григорьева				Харьковский Сантехпроект		
Н. контр.		Амброс						
Утв.								

Формат А3

Альбом 116

Б18535.110СБ

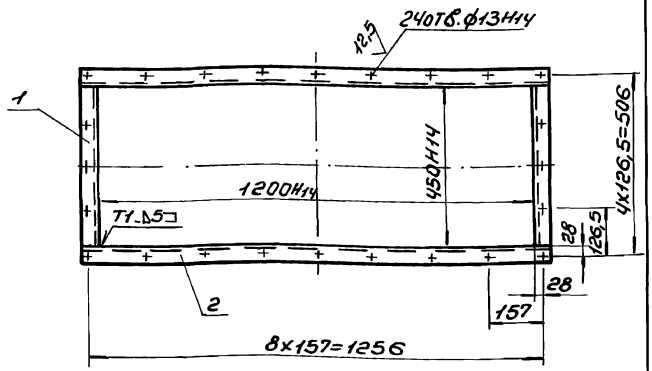

1. $\pm \frac{IT16}{2}$.
2. Сварку производить электродами Э-42 ГОСТ 9467-75. Сварные швы по ГОСТ5264-80.
3. Кромки реза деталей Б4-$\sqrt{25}$.

Изм.	Лист	N докум.	Подп.	Дата
Разраб.		Извекова		
Провер.		Гончаренко		
Т.контр.		Севрюков		
Нач.отд.		Григорьяни		
Т.контр.		Амбрас		
Утв.				

Б18535.110СБ

Фланец сборочный чертеж

Лит.	Масса	Масшт.
У	13,4	1:10
Лист	Листов 1	

Харьковский Сантехпроект

Формат А4

Б18535.045

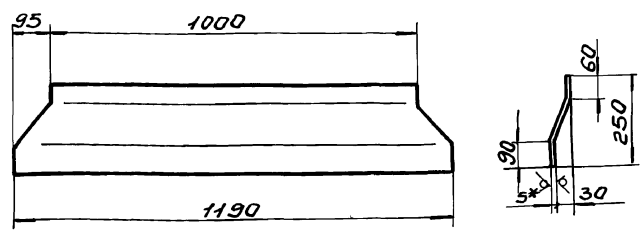

1. $\pm \frac{IT16}{2}$.
2. Длина развертки-254мм.
3. * Размер для справки.

Изм.	Лист	N докум.	Подп.	Дата
Разраб.		Извекова		
Пров.		Гончаренко		
Т.контр.		Севрюков		
Нач.отд.		Григорьяни		
Н.контр.		Амбрас		
Утв.				

Стенка

Лит.	Масса	Масшт.
У	11,0	1:1
Лист	Листов 1	

Лист 5 ГОСТ 19903-74 Вст3 ГОСТ 14637-79

Харьковский Сантехпроект

Формат А4

Б18535.046

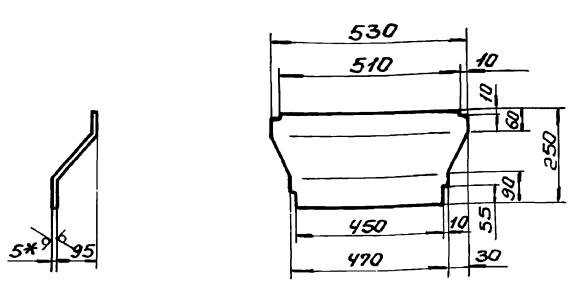

1. $\pm \frac{IT16}{2}$.
2. Длина развертки-288мм.
3. * Размер для справки.

Изм.	Лист	N докум.	Подп.	Дата
Разраб.		Извекова		
Провер.		Гончаренко		
Т.контр.		Севрюков		
Нач.отд.		Григорьяни		
Н.контр.		Амбрас		
Утв.				

Б18535.046

Боковина

Лит.	Масса	Масшт.
У	5,7	1:10
Лист	Листов 1	

Лист 5 ГОСТ 19903-74 Вст3 ГОСТ 14637-89

Харьковский Сантехпроект

Формат А4

Б18535.047

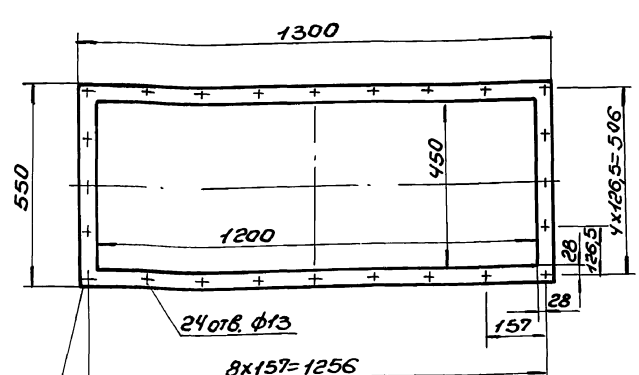

Изм.	Лист	N докум.	Подп.	Дата
Разраб.		Извекова		
Пров.		Гончаренко		
Т.контр.		Севрюков		
Нач.отд.		Григорьяни		
Н.контр.		Амбрас		
Утв.				

Прокладка

Лит.	Масса	Масшт.
У	1,3	1:10
Лист	Листов 1	

Картон асбестовый КАОН-1 ГОСТ 2850-80

Харьковский Сантехпроект

Формат А4

Альбом 16

Форм.	Зона	Поз.	Обозначение	Наименование	Кол.	Примеч.
				Документация		
А3			Б1В535.120СБ	Сборочный чертеж		
				Сборочные единицы		
А4		1	Б1В535.130	Фланец	1	
				Детали		
А4		2	Б1В535.051	Стенка	1	
А4		3	Б1В535.052	Стенка	1	
А4		4	Б1В535.053	Боковина	1	
		5	Б1В535.053-01	Боковина	1	
Б4		6	Б1В535.054	Ребро	4	1,2кг
				Полоса 5х50 ГОСТ 103-76		
				Вст3 ГОСТ 535-88		
				ℓ=590		
Б4		7	Б1В535.055	Ребро	2	0,93кг
				Полоса 5х50 ГОСТ 103-76		
				Вст3 ГОСТ 535-88		
				ℓ=475		
Б4		8	Б1В535.056	Ребро	2	0,96кг
				Полоса 5х50 ГОСТ 103-76		
				Вст3 ГОСТ 535-88		
				ℓ=490		

Инв. № подл. | Подп. и дата | Взам. инв. № | Инв. № дубл. | Подп. и дата

Изм.	Лист	N докум.	Подп.	Дата
Разраб.	Извекова			
Провер.	Гончаренко			
Нач. отд.	Григорьянц			
Н. контр.	Андрас			
Утв.				

Б1В535.120

Переход (поз. 12)

Лит.	Лист	Листов
У		1

Харьковский Сантехпроект

Формат А4

Форм.	Зона	Поз.	Обозначение	Наименование	Кол.	Примеч.
				Документация		
А4			Б1В535.130СБ	Сборочный чертеж		
				Детали		
Б4		1	Б1В535.057	Балка	2	1,26кг
				Уголок Б-45х45х5 ГОСТ 8509-86		
				Вст3 ГОСТ 535-88		
				ℓ=375		
Б4		2	Б1В535.058	Балка	2	2,0кг
				Уголок Б-45х45х5 ГОСТ 8509-86		
				Вст3 ГОСТ 535-88		
				ℓ=590		

Инв. № подл. | Подп. и дата | Взам. инв. № | Инв. № дубл. | Подп. и дата

Изм.	Лист	N докум.	Подп.	Дата
Разраб.	Извекова			
Провер.	Гончаренко			
Нач. отд.	Григорьянц			
Н. контр.	Андрас			
Утв.				

Б1В535.130

Фланец

Лит.	Лист	Листов
У		1

Харьковский Сантехпроект

Формат А4

Б1В535.120СБ

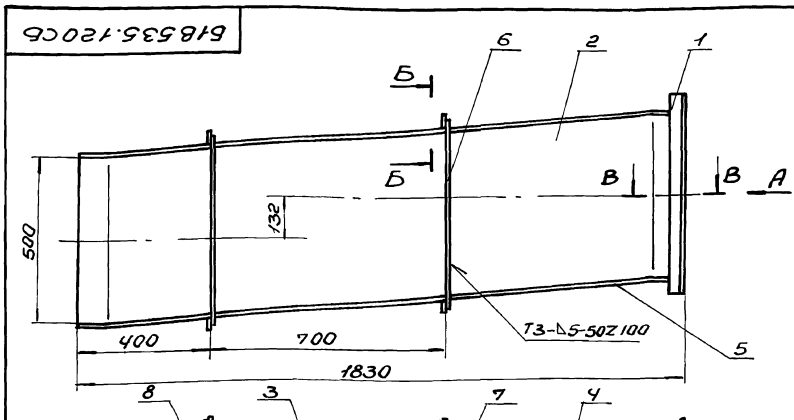

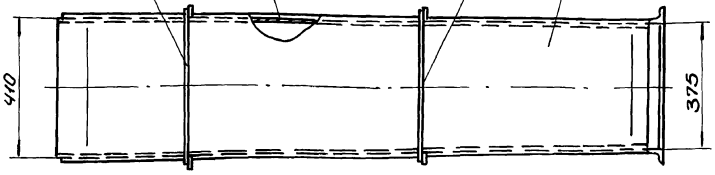

Б-Б (М1:2)

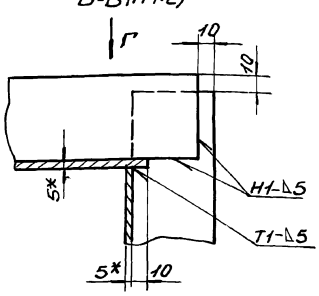

В-В (М1:2)

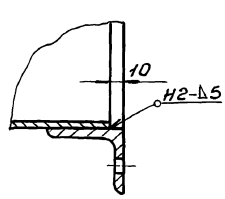

А

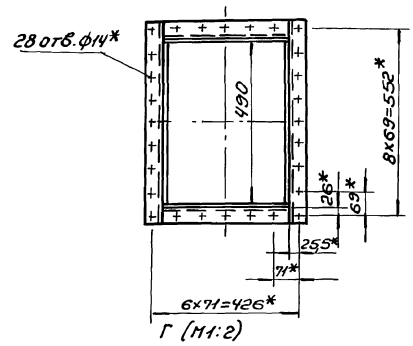

Г (М1:2)

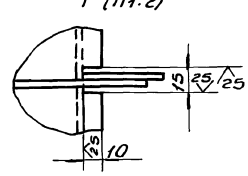

1. $\pm \frac{IT16}{2}$.
2. Сварку производить электродами Э-42 ГОСТ 9467-75. Сварные швы по ГОСТ 5264-80.
3. Кромки реза деталей Б4- $\frac{25}{\nabla}$.
4. *Размеры для справки.

Инв. № подл. | Подп. и дата | Взам. инв. № | Инв. № дубл. | Подп. и дата

Изм.	Лист	N докум.	Подп.	Дата
Разраб.	Извекова			
Пров.	Гончаренко			
Т. контр.	Гаврюков			
Нач. отд.	Григорьянц			
Н. контр.	Андрас			
Утв.				

Б1В535.120СБ

Переход (поз. 12) Сборочный чертеж

Лит.	Масса	Масштаб
У	115,0	1:10
Лист	Листов 1	

Харьковский Сантехпроект

25030-21 04

Альбом 16

Б18535.130СБ

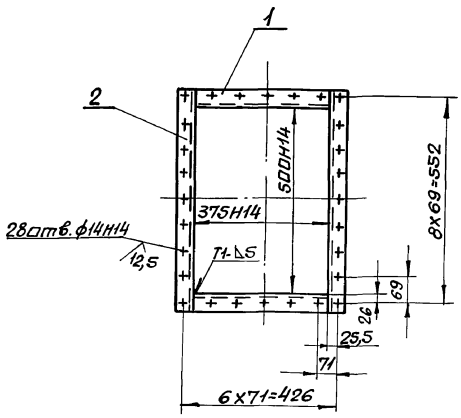

1. $\pm \frac{IT16}{2}$
2. Сварку производить электродами Э-42 ГОСТ 9467-75. Сварные швы по ГОСТ 5264-80.
3. Кромки реза деталей Б4- $\frac{25}{\surd}$

Изм.	Лист	N докум.	Подп.	Дата
Разраб.		Извекова		
Пров.		Гончаренко		
Т.контр.		Севрюков		
Нач.отд.		Григорьянц		
Н.контр.		Амбрас		
Утв.				

Фланец сборочный чертеж

Лит.	Масса	Масшт.
У	4,6	1:10
Лист	Листов 1	

Харьковский Сантехпроект

Формат А4

Б18535.051

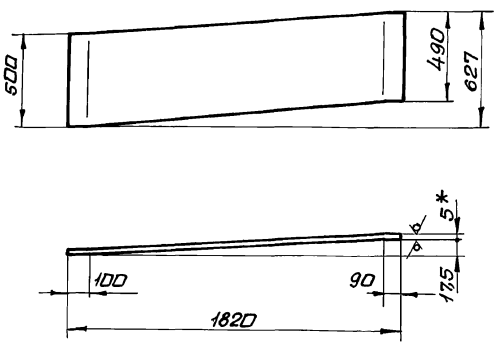

1. $\pm \frac{IT16}{2}$
2. Длина развертки - 1821 мм.
3. * Размер для справки.

Изм.	Лист	N докум.	Подп.	Дата
Разраб.		Извекова		
Пров.		Гончаренко		
Т.контр.		Севрюков		
Нач.отд.		Григорьянц		
Н.контр.		Амбрас		
Утв.				

Стенка

Лит.	Масса	Масшт.
У	35,7	1:20
Лист	Листов 1	

Лист 5 ГОСТ 19903-74 / Вст3 ГОСТ 14637-89

Харьковский Сантехпроект

Формат А4

Б18535.052

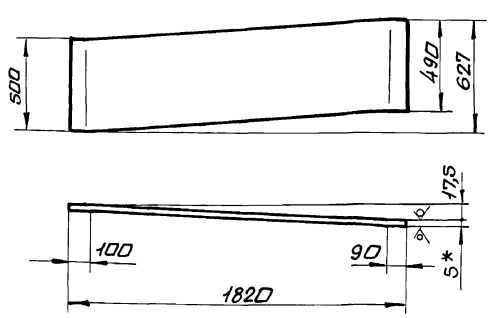

1. $\pm \frac{IT16}{2}$
2. Длина развертки - 1821 мм.
3. * Размер для справки.

Изм.	Лист	N докум.	Подп.	Дата
Разраб.		Извекова		
Пров.		Гончаренко		
Т.контр.		Севрюков		
Нач.отд.		Григорьянц		
Н.контр.		Амбрас		
Утв.				

Стенка

Лит.	Масса	Масшт.
У	35,7	1:20
Лист	Листов 1	

Лист 5 ГОСТ 19903-74 / Вст3 ГОСТ 14637-89

Харьковский Сантехпроект

Формат А4

Б18535.053

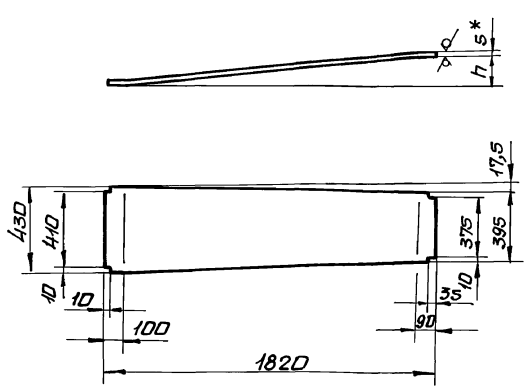

Обозначение	h	Длина развертки, мм
Б18535.053	127	1825
-01	137	1826

1. $\pm \frac{IT16}{2}$
2. * Размер для справки.

Изм.	Лист	N докум.	Подп.	Дата
Разраб.		Извекова		
Пров.		Гончаренко		
Т.контр.		Севрюков		
Нач.отд.		Григорьянц		
Н.контр.		Амбрас		
Утв.				

Боковина

Лит.	Масса	Масшт.
У	29,4	—
Лист	Листов 1	

Лист 5 ГОСТ 19903-74 / Вст3 ГОСТ 14637-89

Харьковский Сантехпроект

Формат А4

Альбом 16

Форм.	Зона	Поз.	Обозначение	Наименование	Кол.	Примеч.
				Документация		
А3			Б18535.140СБ	Сборочный чертеж		
				Детали		
Б4		1	Б18535.059	Стенка	2	30,3кг
				Лист 5 ГОСТ 19903-74		
				Ст3 ГОСТ 14637-89		
				430х1810		
Б4		2	Б18535.061	Стенка	2	35,7кг
				Лист 5 ГОСТ 19903-74		
				Ст3 ГОСТ 14637-89		
				500х1810		
Б4		3	Б18535.062	Ребро	4	1,16кг
				Полоса 5х50 ГОСТ 103-76		
				Ст3 ГОСТ 535-88		
				ℓ=590		
Б4		4	Б18535.063	Ребро	4	0,96кг
				Полоса 5х50 ГОСТ 103-76		
				Ст3 ГОСТ 535-88		
				ℓ=490		

Инв.№подл. | Подп. и дата | Взам.инв.№ | Инв.№дубл. | Подп. и дата

Изм.	Лист	N докум.	Подп.	Дата
Разраб.		Извекова		
Пров.		Гончаренко		
Нач.отд.		Григорьянц		
Н.контр.		Амбрас		
Утв.				

Б18535.140

Секция (поз. 13)

Лит.	Лист	Листов
И		1

Харьковский сантехпроект

Формат А4

Форм.	Зона	Поз.	Обозначение	Наименование	Кол.	Примеч.
				Документация		
А4			Б18535.150СБ	Сборочный чертеж		
				Детали		
А4		1	Б18535.064	Подушка	1	
А4		2	Б18535.065	Угольник	2	
Б4		3	Б18535.066	Плита	1	16,5кг
				Лист 16 ГОСТ 19903-74		
				Ст3 ГОСТ 14637-89		
				325х405		

Инв.№подл. | Подп. и дата | Взам.инв.№ | Инв.№дубл. | Подп. и дата

Изм.	Лист	N докум.	Подп.	Дата
Разраб.		Извекова		
Пров.		Гончаренко		
Нач.отд.		Григорьяни		
Н.контр.		Амбрас		
Утв.				

Б18535.150

Опора кармана (поз. 14)

Лит.	Лист	Листов
И		1

Харьковский сантехпроект

Формат А4

Б18535.140СБ

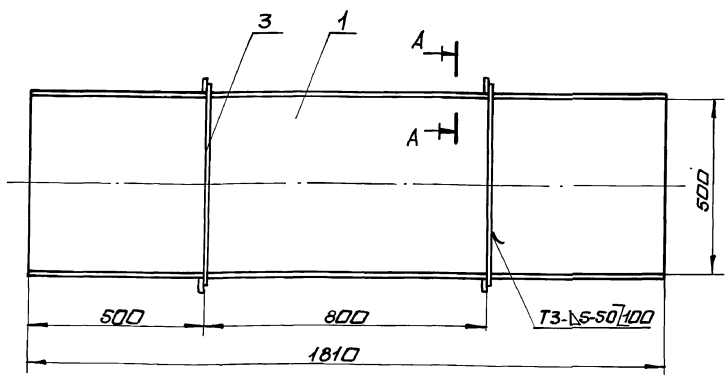

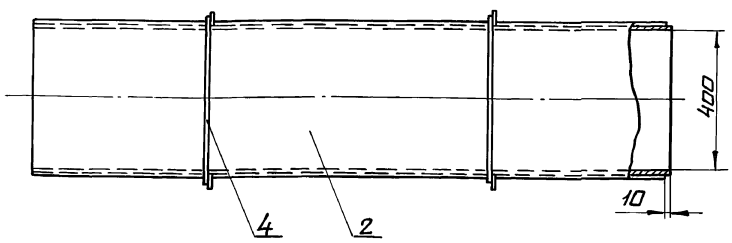

Б (М1:2)

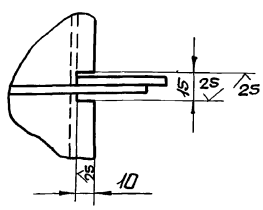

А-А (М1:2)

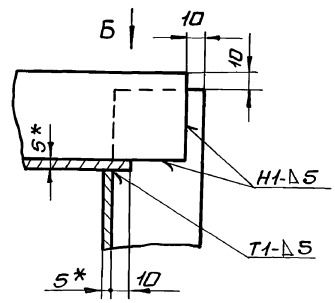

1. $\pm \frac{IT16}{2}$
2. Сварку производить электродами Э-42 ГОСТ 9467-75. Сварные швы по ГОСТ 5264-80.
3. Кромки реза деталей Б4- $\frac{25}{\checkmark}$
4. *Размеры для справки.

Инв.№подл. | Подп. и дата | Взам.инв.№ | Инв.№дубл. | Подп. и дата

Изм.	Лист	N докум.	Подп.	Дата
Разраб.		Извекова		
Пров.		Гончаренко		
Т.контр.		Севрюков		
Нач.отд.		Григорьянц		
Н.контр.		Амбрас		
Утв.				

Б18535.140СБ

Секция (поз. 13) Сборочный чертеж

Лит.	Масса	Масшт.
И	142,0	1:10
Лист	Листов 1	

Харьковский сантехпроект

Альбом 16

618535.064

$\sqrt{}^{25}$ ($\sqrt{}$)

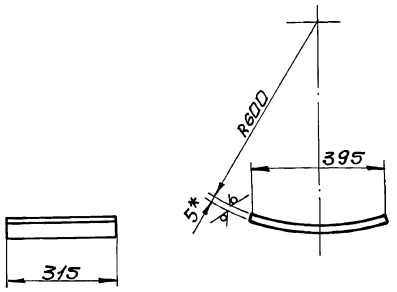

1. $\pm \frac{IT16}{2}$
2. Длина развертки - 404мм
3. * Размер для справки.

Изм.	Лист	№ докум.	Подп.	Дата	Б18535.064			
Разраб.		Извекова			Подушка	Лит.	Масса	Масшт.
Пров.		Гончаренко				У	4,95	1:10
Т. контр.		Севрюков				Лист	Листов 1	
Нач. отд.		Григорьянц			Лист 5 ГОСТ 19903-74 Ст3 ГОСТ 14637-89	Харьковский Сантехпроект		
Н. контр.		Амбрас						
Утв.								

Инв. № подл. | Подп. и дата | Взам. инв. № | Инв. № дубл. | Подп. и дата

Формат А4

618535.065

$\sqrt{}^{25}$ ($\sqrt{}$)

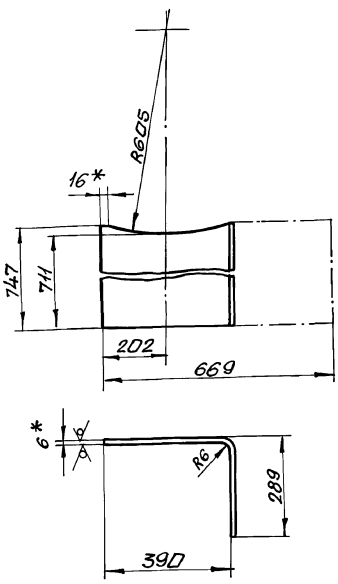

1. $\pm \frac{IT16}{2}$
2. * Размер для справки.

Изм.	Лист	№ докум.	Подп.	Дата	Б18535.065			
Разраб.		Извекова			Угольник	Лит.	Масса	Масшт.
Пров.		Гончаренко				У	22,7	1:10
Т. контр.		Севрюков				Лист	Листов 1	
Нач. отд.		Григорьянц			Лист 6 ГОСТ 19903-74 Ст3 ГОСТ 14637-89	Харьковский Сантехпроект		
Н. контр.		Амбрас						
Утв.								

Инв. № подл. | Подп. и дата | Взам. инв. № | Инв. № дубл. | Подп. и дата

Формат А4

618535.150СБ

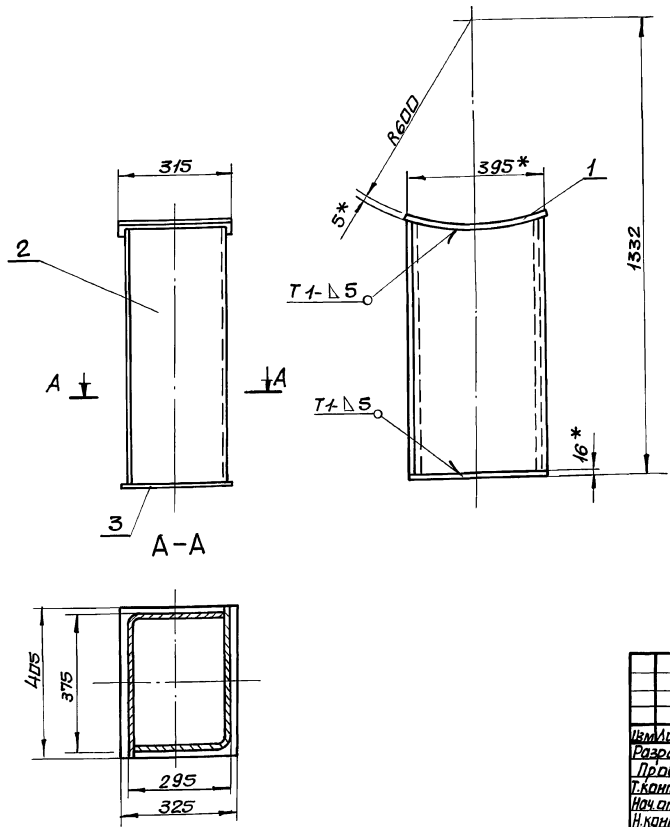

1. $\pm \frac{IT16}{2}$
2. сварку производить электродами Э-42 ГОСТ 9467-75. сварные швы по ГОСТ 5264-80.
3. Кромки реза деталей Б4- $\sqrt{}^{25}$
4. * Размеры для справки.

Изм.	Лист	№ докум.	Подп.	Дата	Б18535.150СБ			
Разраб.		Извекова			Опора кармана (поз. 14) сборочный чертеж	Лит.	Масса	Масшт.
Пров.		Гончаренко				У	67,0	1:10
Т. контр.		Севрюков				Лист	Листов 1	
Нач. отд.		Григорьянц				Харьковский Сантехпроект		
Н. контр.		Амбрас						
Утв.								

Инв. № подл. | Подп. и дата | Взам. инв. № | Инв. № дубл. | Подп. и дата

Альбом 16

6.18.535.081

25 √(√)

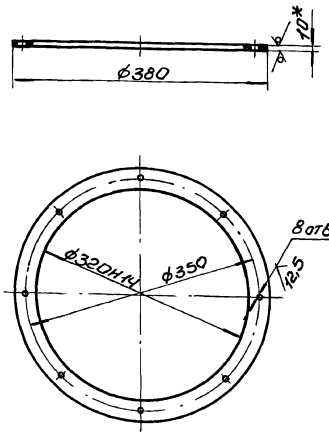

1. Неуказанные предельные отклонения размеров $\pm \frac{IT16}{2}$.
2. * Размер для справки.

Инв. № подл. | Подп. и дата | Взам. инв. № | Инв. № дубл. | Подп. и дата

Изм.	Лист	N докум.	Подп.	Дата
Разраб.		Извекова		
Пров.		Гончаренко		
Т. контр.		Себрюков		
Нач. отд.		Григорьянц		
Н. контр.		Амбрас		
Утв.				

Б1В535.081

Фланец

Лит.	Масса	Масшт.
У	2,6	1:5

Лист | Листов 1

Лист 10 ГОСТ 19903-74
Вст3 ГОСТ 14637-89

Харьковский Сантехпроект

Формат А4

6.18.535.082

25 √(√)

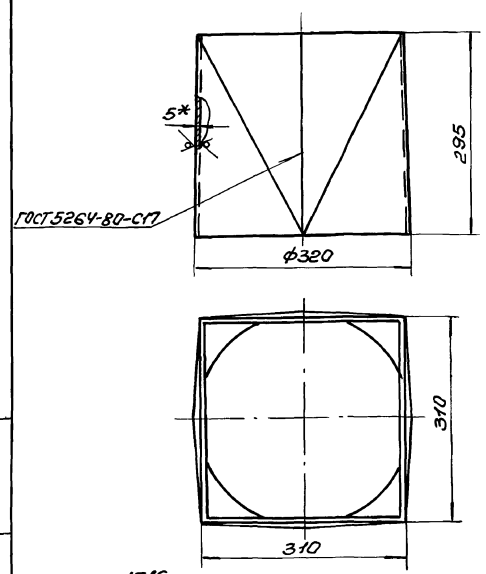

1. $\pm \frac{IT16}{2}$.
2. Сварку производить электродами Э-42 ГОСТ 9467-75.
3. * Размер для справки.

Инв. № подл. | Подп. и дата | Взам. инв. № | Инв. № дубл. | Подп. и дата

Изм.	Лист	N докум.	Подп.	Дата
Разраб.		Извекова		
Пров.		Гончаренко		
Т. контр.		Себрюков		
Нач. отд.		Григорьянц		
Н. контр.		Амбрас		
Утв.				

Б1В535.082

Переход

Лит.	Масса	Масшт.
У	11,5	1:5

Лист | Листов 1

Лист 5 ГОСТ 19903-74
Вст3 ГОСТ 14637-89

Харьковский Сантехпроект

Формат А4

6.18.535.190СБ

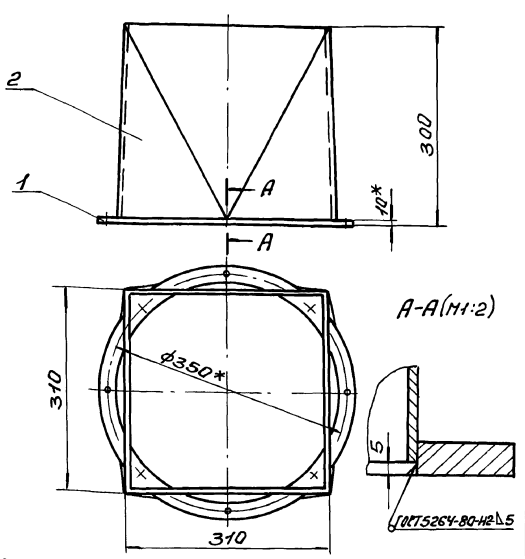

1. Сварку производить электродами Э-42 ГОСТ 9467-75.
2. * Размеры для справки.

Инв. № подл. | Подп. и дата | Взам. инв. № | Инв. № дубл. | Подп. и дата

Изм.	Лист	N докум.	Подп.	Дата
Разраб.		Извекова		
Пров.		Гончаренко		
Т. контр.		Себрюков		
Нач. отд.		Григорьянц		
Н. контр.		Амбрас		
Утв.				

Б1В535.190СБ

Переход в сборе (поз. 15)
Сборочный чертеж

Лит.	Масса	Масшт.
У	14,5	1:5

Лист | Листов 1

Харьковский Сантехпроект

Формат А4

Форм.	Зона	Поз.	Обозначение	Наименование	Кол.	Примеч.
				Документация		
А3			Б1В535.210СБ	Сборочный чертеж		
				Сборочные единицы		
А4		1	Б1В535.220	Траверса	1	
А4		2	Б1В535.230	Стакан	2	
А4		3	Б1В535.240	Тяга блока	1	
				Детали		
А4		4	Б1В535.089	Пружина	1	
				Стандартные изделия		
		5		Гайка М16,5 ГОСТ 5915-70	6	

Инв. № подл. | Подп. и дата | Взам. инв. № | Инв. № дубл. | Подп. и дата

Изм.	Лист	N докум.	Подп.	Дата
Разраб.		Извекова		
Пров.		Гончаренко		
Нач. отд.		Григорьянц		
Н. контр.		Амбрас		
Утв.				

Б1В535.210

Блок пружины

Лит.	Масса	Масшт.
У		1

Лист | Листов 1

Харьковский Сантехпроект

Б18535.200СБ

Альбом 16

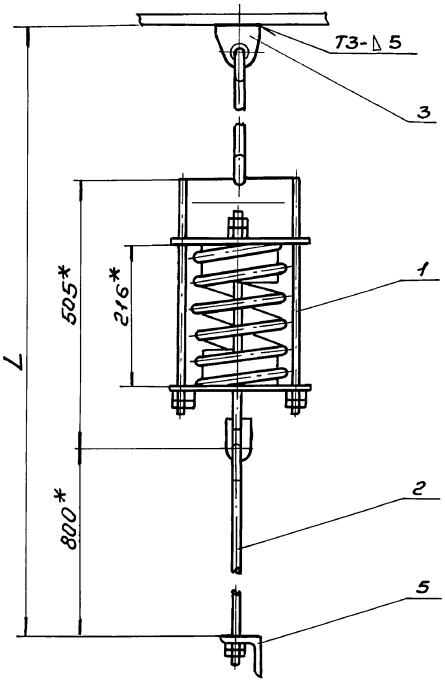

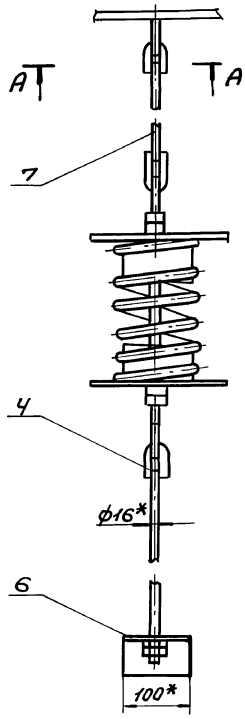

Обозначение	L	Масса, кг
Б18535.200	3900	17,2
-01	1500	13,4
-02	1750	13,8

1. $\pm \frac{IT16}{2}$.
2. Сварку производить электродами Э-42 ГОСТ9467-75. Сварные швы по ГОСТ5264-80.
3. Кромки реза деталей Б4- $\frac{25}{}$.
4.* Размеры для справки.

А-А (М1:2)

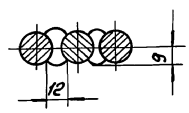

Изм.	Лист	N докум.	Подп.	Дата
Разраб.		Извекова		
Провер.		Гончаренко		
Т.контр.		Севрюков		
Нач.отд.		Григорьяни		
Н.контр.		Андрас		
Утв.				

Б18535.200СБ

Подвеска (поз 16÷18)

Сборочный чертеж

Лит.	Масса	Масштаб
У	—	—

Лист | Листов 1

Харьковский Сантехпроект

Формат А3

Б18535.210СБ

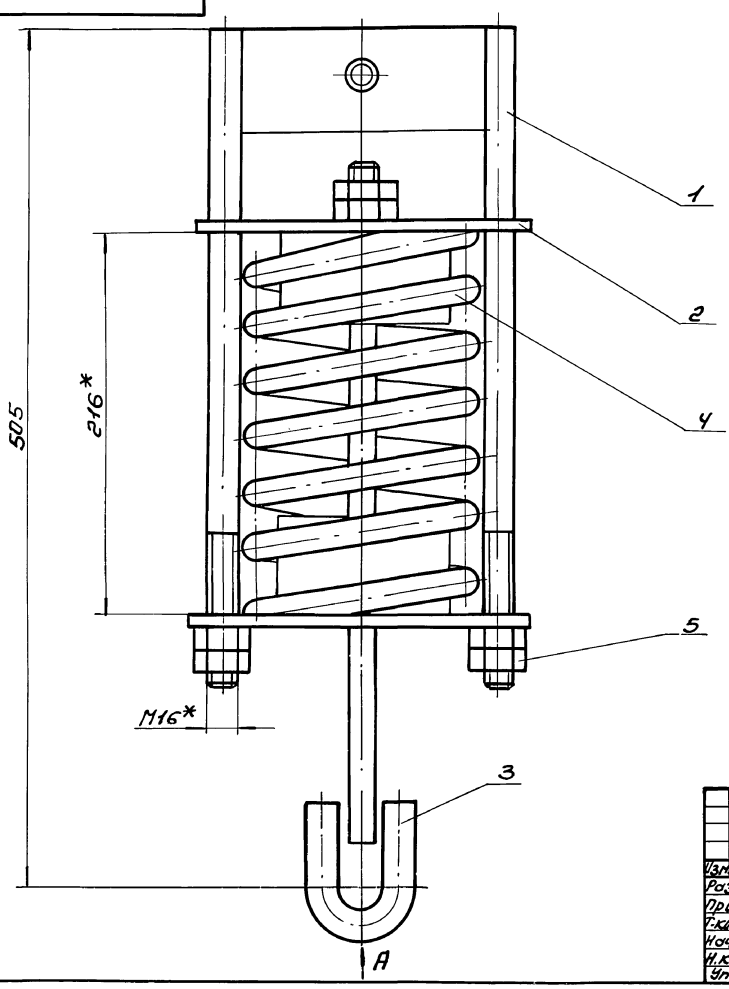

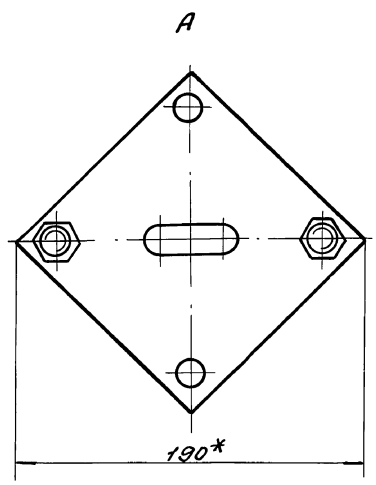

*Размеры для справки.

Изм.	Лист	N докум.	Подп.	Дата
Разраб.		Извекова		
Провер.		Гончаренко		
Т.контр.		Севрюков		
Нач.отд.		Григорьяни		
Н.контр.		Андрас		
Утв.				

Б18535.210СБ

Блок пружины

Сборочный чертеж

Лит.	Масса	Масштаб
У	9,9	1:2

Лист | Листов 1

Харьковский Сантехпроект

Формат А3

Инв. № подл. | Подп. и дата | Взам. инв. № | Инв. № дубл. | Подп. и дата

Альбом 16

Формат	Зона	Поз.	Обозначение	Наименование	Кол.	Примеч.
				Документация		
А3			Б1В535.200 СБ	Сборочный чертеж		
				Сборочные единицы		
А4		1	Б1В535.210	Блок пружины	1	
А4		2	Б1В535.250	Тяга подвески	1	
				Детали		
А4		3	Б1В535.083	Проушина	1	
А4		4	Б1В535.084	Ушко	3	
А4		5	Б1В535.085	Кронштейн	1	
				Стандартные изделия		
		6		Гайка М16.5 ГОСТ 5915-70	2	
				Переменные данные для исполнений		
				Б1В535.200		
				Детали		
А4		7	Б1В535.086	Тяга	1	4,0 кг
				Круг 16 ГОСТ 2590-88 Ст3 ГОСТ 535-88		
				ℓ = 2524		

Инв. № подл. | Подп. и дата | Взам. инв. № | Инв. № дубл. | Подп. и дата

Изм.	Лист	№ докум.	Подп.	Дата
Разраб.	Извекова			
Провер.	Гончаренко			
Нач. отд.	Григорьянц			
Н. контр.	Ребряков			
Утв.				

Б1В535.200

Подвеска (поз. 16÷18)

Лит.	Лист	Листов
У	1	2

Харьковский Сантехпроект

Формат А4

Формат	Зона	Поз.	Обозначение	Наименование	Кол.	Примеч.
				Б1В535.200-01		
				Детали		
А4		7	Б1В535.087	Тяга	1	0,2 кг
				Круг 16 ГОСТ 2590-88 Ст3 ГОСТ 535-88		
				ℓ = 124		
				Б1В535.200-02		
				Детали		
А4		7	Б1В535.088	Тяга	1	0,6 кг
				Круг 16 ГОСТ 2590-88 Ст3 ГОСТ 535-88		
				ℓ = 374		

Инв. № подл. | Подп. и дата | Взам. инв. № | Инв. № дубл. | Подп. и дата

Изм.	Лист	№ докум.	Подп.	Дата

Б1В535.200

Лист 2

Формат А4

Б1В535.085

(√)

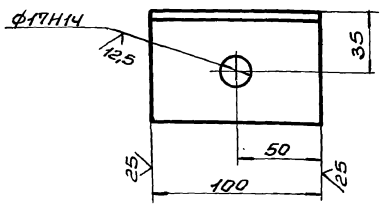

Неуказанные предельные отклонения размеров $\pm \frac{IT16}{2}$.

Изм.	Лист	№ докум.	Подп.	Дата
Разраб.	Извекова			
Провер.	Гончаренко			
Т. контр.	Ребряков			
Нач. отд.	Григорьянц			
Н. контр.	Амбрас			
Утв.				

Б1В535.085

Кронштейн

Лит.	Масса	Масштаб
У	0,48	1:2

Лист	Листов 1

Уголок Б-63х63х5 ГОСТ 8509-86 Ст3 ГОСТ 535-88

Харьковский Сантехпроект

Формат А4

Б1В535.089

(√)

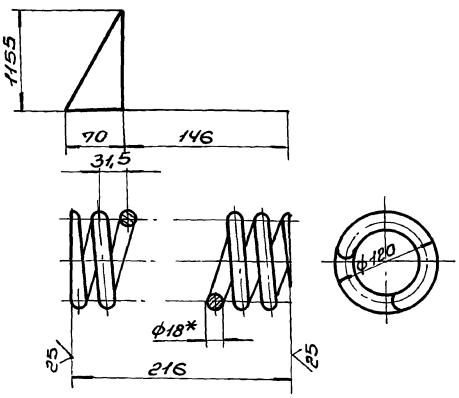

1. Твердость HRC 45÷50.
2. $\pm \frac{IT16}{2}$.
3. Длина развертки – 2570.
4. Число витков: полное – 8, рабочее – 6.
5. * Размер для справки.

Изм.	Лист	№ докум.	Подп.	Дата
Разраб.	Извекова			
Провер.	Гончаренко			
Т. контр.	Ребряков			
Нач. отд.	Григорьянц			
Н. контр.	Амбрас			
Утв.				

Б1В535.089

Пружина

Лит.	Масса	Масштаб
У	5,1	1:4

Лист	Листов 1

Проволока 60С2А-Н-П-ГН-18 ГОСТ 14963-78

Харьковский Сантехпроект

Формат А4

Альбом 16

Б1В535.083

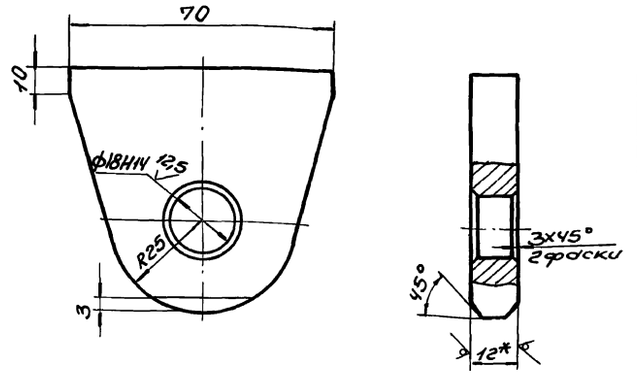

1. Неуказанные предельные отклонения размеров $\pm \frac{IT16}{2}$.
2. * Размер для справки.

Изм.	Лист	N докум.	Подп.	Дата	Б1В535.083			
Разраб.		Извекова			Проушина	Лит.	Масса	Масшт.
Пров.		Гончаренко				У	0,3	1:1
Т.контр.		Севрюков				Лист	Листов 1	
Нач.отд.		Григорьяны						
Н.контр.		Амбрас			12 ГОСТ 19903-74 / Лист ВСт3 ГОСТ 14637-89	Харьковский Сантехпроект		
Утв.								

Инв.№подл. | Подп. и дата | Взам.инв.№ | Инв.№дубл. | Подп. и дата

Формат А4

Б1В535.084

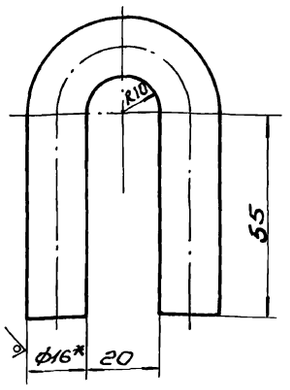

1. $\pm \frac{IT16}{2}$.
2. Длина развертки - 167.
3. * Размер для справки.

Изм.	Лист	N докум.	Подп.	Дата	Б1В535.084			
Разраб.		Извекова			Ушко	Лит.	Масса	Масшт.
Пров.		Гончаренко				У	0,26	1:1
Т.контр.		Севрюков				Лист	Листов 1	
Нач.отд.		Григорьяны						
Н.контр.		Амбрас			В16 ГОСТ 2590-88 / Круг ВСт3 ГОСТ 535-88	Харьковский Сантехпроект		
Утв.								

Инв.№подл. | Подп. и дата | Взам.инв.№ | Инв.№дубл. | Подп. и дата

Формат А4

Б1В535.220СБ

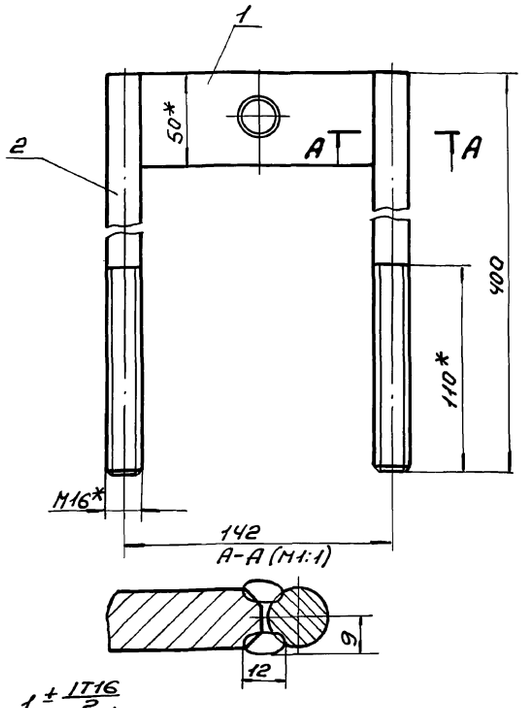

1. $\pm \frac{IT16}{2}$.
2. Электроды Э-42 ГОСТ 9467-75.
3. * Размеры для справки.

Изм.	Лист	N докум.	Подп.	Дата	Б1В535.220СБ			
Разраб.		Извекова			Траверса сборочный чертеж	Лит.	Масса	Масшт.
Провер.		Гончаренко				У	1,9	1:2
Т.контр.		Севрюков				Лист	Листов 1	
Нач.отд.		Григорьяны						
Н.контр.		Амбрас				Харьковский Сантехпроект		
Утв.								

Инв.№подл. | Подп. и дата | Взам.инв.№ | Инв.№дубл. | Подп. и дата

Формат А4

Б1В535.091

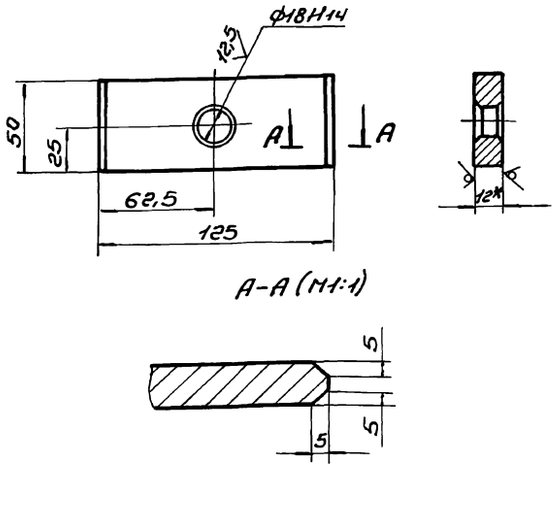

1. Неуказанные предельные отклонения размеров $\pm \frac{IT16}{2}$.
2. * Размер для справки.

Изм.	Лист	N докум.	Подп.	Дата	Б1В535.091			
Разраб.		Извекова			Траверса	Лит.	Масса	Масшт.
Провер.		Гончаренко				У	0,6	1:2
Т.контр.		Севрюков				Лист	Листов 1	
Нач.отд.		Григорьяны						
Н.контр.		Амбрас			12 ГОСТ 19903-74 / Лист ВСт3 ГОСТ 14637-89	Харьковский Сантехпроект		
Утв.								

Инв.№подл. | Подп. и дата | Взам.инв.№ | Инв.№дубл. | Подп. и дата

Формат А4

Альбом 16

Б18535.092

12,5

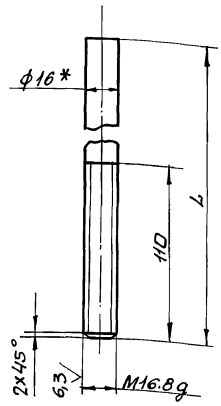

Обозначение	L	Масса, кг
Б18535.092	400	0,63
-01	680	1,1
-02	780	1,25

Изм. Лист	№ докум.	Подп.	Дата	Б18535.092			
Разраб.	Извекова			Тяга	Лит.	Масса	Масшт.
Пров.	Гончаренко				У	—	1:2
Т.контр.	Севрюков				Лист	Листов 1	
Нач.отд.	Григорьянц						
Н.контр.	Амбрас			Круг В16 ГОСТ 2590-88 / Вст3 ГОСТ 535-88	Харьковский Сантехпроект		
Утв.							

Инв. № подл. | Подп. и дата | Взам. инв. № | Инв. № дубл. | Подп. и дата

Формат А4

Б18535.230СБ

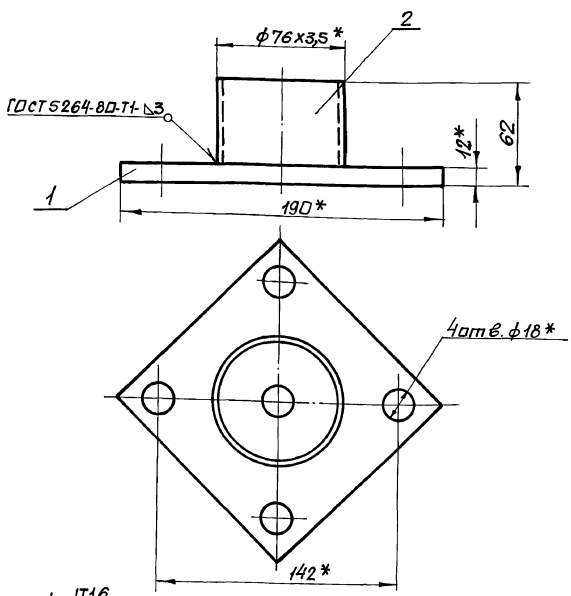

1. $\pm \frac{IT16}{2}$
2. Электроды Э-42 ГОСТ 9467-75.
3. Кромки реза деталей Б4-25
4. *Размеры для справки.

Изм. Лист	№ докум.	Подп.	Дата	Б18535.230СБ			
Разраб.	Извекова			Стакан сборочный чертеж	Лит.	Масса	Масшт.
Пров.	Гончаренко				У	1,9	1:2
Т.контр.	Севрюков				Лист	Листов 1	
Нач.отд.	Григорьянц						
Н.контр.	Амбрас				Харьковский Сантехпроект		
Утв.							

Инв. № подл. | Подп. и дата | Взам. инв. № | Инв. № дубл. | Подп. и дата

Формат А4

Форм.	Зона	Поз.	Обозначение	Наименование	Кол.	Примеч.
				Документация		
А4			Б18535.220СБ	Сборочный чертеж		
				Детали		
А4			Б18535.091	Траверса	1	
А4			Б18535.092	Тяга	2	

Изм. Лист	№ докум.	Подп.	Дата	Б18535.220			
Разраб.	Извекова			Траверса	Лит.	Лист	Листов
Пров.	Гончаренко				У		1
Нач.отд.	Григорьянц				Харьковский Сантехпроект		
Н.контр.	Амбрас						
Утв.							

Инв. № подл. | Подп. и дата | Взам. инв. № | Инв. № дубл. | Подп. и дата

Формат А4

Форм.	Зона	Поз.	Обозначение	Наименование	Кол.	Примеч.
				Документация		
А4			Б18535.230СБ	Сборочный чертеж		
				Детали		
А4	1		Б18535.093	Основание	1	0,31кг
Б4	2		Б18535.094	Кольцо		
				Труба 76х35 ГОСТ 8732-78 / В20 ГОСТ 8731-87		
				ℓ=50		

Изм. Лист	№ докум.	Подп.	Дата	Б18535.230			
Разраб.	Извекова			Стакан	Лит.	Лист	Листов
Пров.	Гончаренко				У		1
Нач.отд.	Григорьянц				Харьковский Сантехпроект		
Н.контр.	Амбрас						
Утв.							

Инв. № подл. | Подп. и дата | Взам. инв. № | Инв. № дубл. | Подп. и дата

Формат А4

Альбом 16

Б18535.240СБ

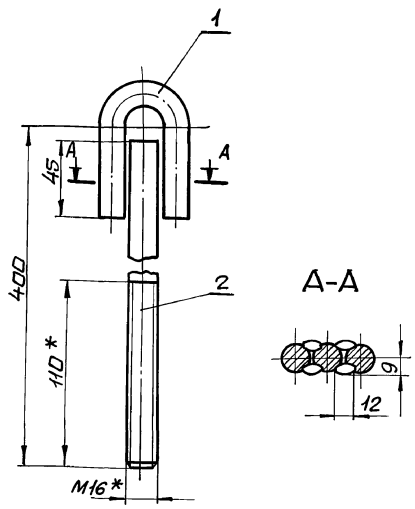

1. $\pm \frac{IT16}{2}$
2. Электроды Э-42 ГОСТ 9467-75.
3. * Размеры для справки.

Изм.	Лист	N докум.	Подп.	Дата	Б18535.240СБ			
Разраб.		Извекова			Тяга блока сборочный чертеж	Лит.	Масса	Масшт.
Пров.		Гончаренко				У	1,0	1:2
Т.контр.		Сербиков				Лист	Листов 1	
Нач.отд.		Григорьянц				Харьковский сантехпроект		
Н.контр.		Амбрас						
Утв.								

Инв.№подл. | Подп. и дата | Взам.инв.№ | Инв.№дубл. | Подп. и дата

Формат А4

Б18535.093

25 √(V)

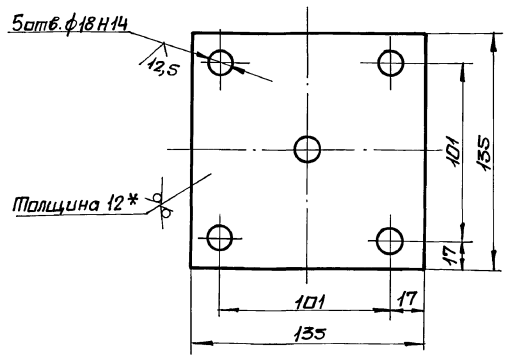

1. Неуказанные предельные отклонения размеров $\pm \frac{IT16}{2}$.
2. * Размер для справки.

Изм.	Лист	N докум.	Подп.	Дата	Б18535.093			
Разраб.		Извекова			Основание	Лит.	Масса	Масшт.
Пров.		Гончаренко				У	1,6	1:2
Т.контр.		Сербиков				Лист	Листов 1	
Нач.отд.		Григорьянц				Харьковский сантехпроект		
Н.контр.		Амбрас			Лист 12 ГОСТ 19903-74 / Ст3 ГОСТ 14637-89			
Утв.								

Инв.№подл. | Подп. и дата | Взам.инв.№ | Инв.№дубл. | Подп. и дата

Формат А4

Форм.	Зона	Поз.	Обозначение	Наименование	Кол.	Примеч.
				Документация		
А4			Б18535.240СБ	Сборочный чертеж		
				Детали		
А4		1	Б18535.084	Ушко	1	
А4		2	Б18535.092	Тяга	1	

Изм.	Лист	N докум.	Подп.	Дата	Б18535.240			
Разраб.		Извекова			Тяга блока	Лит.	Лист	Листов
Пров.		Гончаренко				У		1
Нач.отд.		Григорьянц				Харьковский сантехпроект		
Н.контр.		Амбрас						
Утв.								

Инв.№подл. | Подп. и дата | Взам.инв.№ | Инв.№дубл. | Подп. и дата

Формат А4

Форм.	Зона	Поз.	Обозначение	Наименование	Кол.	Примеч.
				Документация		
А4			Б18535.250СБ	Сборочный чертеж		
				Детали		
А4		1	Б18535.084	Ушко	1	
А4		2	Б18535.095	Тяга	1	

Изм.	Лист	N докум.	Подп.	Дата	Б18535.250			
Разраб.		Извекова			Тяга подвески	Лит.	Лист	Листов
Пров.		Гончаренко				У		1
Нач.отд.		Григорьянц				Харьковский сантехпроект		
Н.контр.		Амбрас						
Утв.								

Инв.№подл. | Подп. и дата | Взам.инв.№ | Инв.№дубл. | Подп. и дата

Формат А4

Альбом 16

Б18535.250СБ

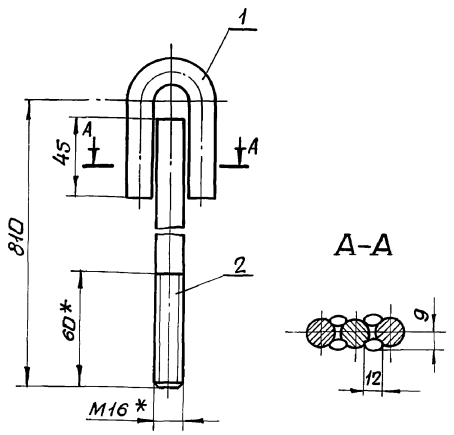

1. $\pm \frac{IT16}{2}$
2. Электроды Э-42 ГОСТ 9467-75.
3. * Размер для справки.

Изм.	Лист	№ докум.	Подп.	Дата	Б18535.250СБ			
Разраб.		Извекова			Тяга подвески сборочный чертеж	Лит.	Масса	Масшт.
Пров.		Гончаренко				У	1,6	1:2
Т.контр.		Севрюков				Лист	Листов 1	
Нач.отд.		Григорьянц				Харьковский сантехпроект		
Н.контр.		Амбрас						
Утв.								

Инв.№подл. | Подп. и дата | Взам.инв.№ | Инв.№дубл. | Подп. и дата

формат А4

Б18535.095

25 √(√)

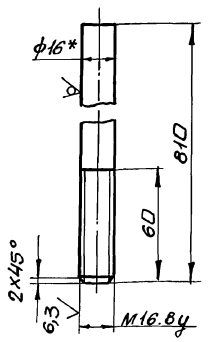

Неуказанные предельные отклонения размеров $\pm \frac{IT16}{2}$

Изм.	Лист	№ докум.	Подп.	Дата	Б18535.095			
Разраб.		Извекова			Тяга	Лит.	Масса	Масшт.
Пров.		Гончаренко				У	1,3	1:2
Т.контр.		Севрюков				Лист	Листов 1	
Нач.отд.		Григорьянц			Круг В16 ГОСТ 2590-88 / Вст3 ГОСТ 535-88	Харьковский сантехпроект		
Н.контр.		Амбрас						
Утв.								

Инв.№подл. | Подп. и дата | Взам.инв.№ | Инв.№дубл. | Подп. и дата

формат А4

Б18535.260СБ

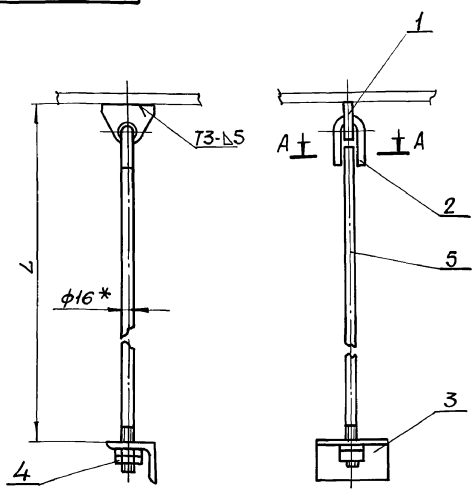

Обозначение	l	Масса, кг
Б18535.260	700	2,2
-01	800	2,4

1. $\pm \frac{IT16}{2}$
2. Сварку производить электродами Э-42 ГОСТ 9467-75. Сварные швы по ГОСТ 5.264-80.
3. * Размер для справки.

Изм.	Лист	№ докум.	Подп.	Дата	Б18535.260СБ			
Разраб.		Извекова			Подвеска (поз. 19, 20, 54, 55) сборочный чертеж.	Лит.	Масса	Масшт.
Пров.		Гончаренко				У	—	1:5
Т.контр.		Севрюков				Лист	Листов 1	
Нач.отд.		Григорьянц				Харьковский сантехпроект		
Н.контр.		Амбрас						
Утв.								

Инв.№подл. | Подп. и дата | Взам.инв.№ | Инв.№дубл. | Подп. и дата

формат А4

Формат	Зона	Поз.	Обозначение	Наименование	Кол.	Примеч.
				Документация		
А4			Б18535.260СБ	Сборочный чертеж		
				Детали		
А4		1	Б18535.083	Проушина	1	
А4		2	Б18535.084	Ушко	1	
А4		3	Б18535.085	Кронштейн	1	
				Стандартные изделия		
		4		Гайка М16.5		
				ГОСТ 5915-70	2	
			Переменные данные	для исполнений		
				Б18535.260		
				Детали		
А4		5	Б18535.092-01	Тяга	1	
				Б18535.260-01		
				Детали		
А4		5	Б18535.092-02	Тяга	1	

Изм.	Лист	№ докум.	Подп.	Дата	Б18535.260			
Разраб.		Извекова			Подвеска (поз. 19, 20, 54, 55)	Лит.	Масса	Масшт.
Пров.		Гончаренко				У		1
Нач.отд.		Григорьянц				Харьковский сантехпроект		
Н.контр.		Амбрас						
Утв.								

Инв.№подл. | Подп. и дата | Взам.инв.№ | Инв.№дубл. | Подп. и дата

формат А4

Б1В536.010СБ

Альбом 16

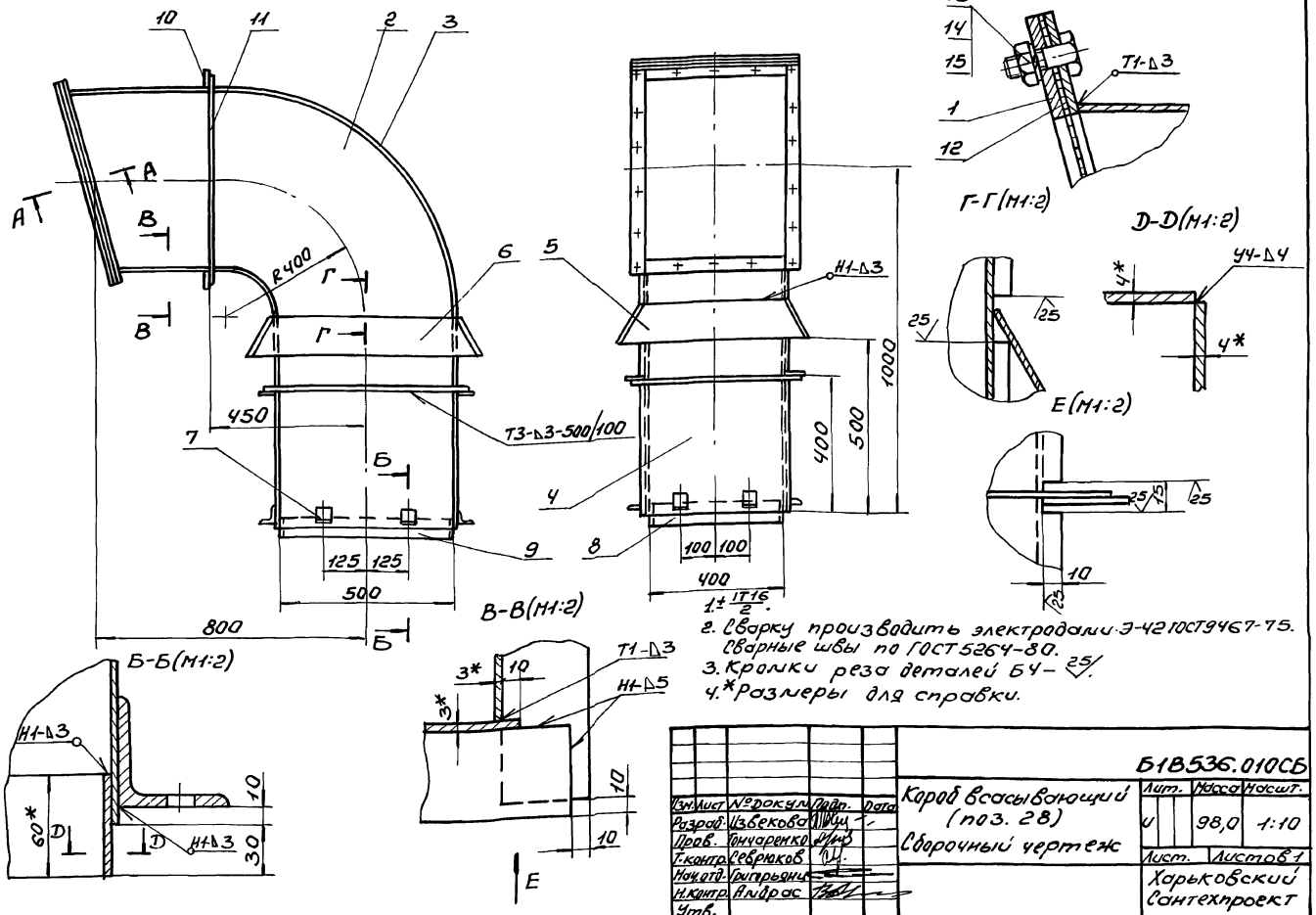

2. Сварку производить электродами Э-42 ГОСТ 9467-75. Сварные швы по ГОСТ 5264-80.
3. Кромки реза деталей Б4 – 25.
4. *Размеры для справки.

Изм.	Лист	№ докум.	Подп.	Дата	Б1В536.010СБ			
Разраб.		Извекова			Короб всасывающий (поз. 28) Сборочный чертеж	Лит.	Масса	Масшт.
Пров.		Гончаренко				И	98,0	1:10
Т.контр.		Севрюков				Лист.	Листов 1	
Нач.отд.		Григорьянц				Харьковский Сантехпроект		
Н.контр.		Амбрас						
Утв.								

Формат А3

Форм.	Зона	Поз.	Обозначение	Наименование	Кол.	Примеч.
				Документация		
А3			Б1В536.010СБ	Сборочный чертеж		
				Сборочные единицы		
А4		1	Б1В536.020	Фланец	2	
				Детали		
А4		2	Б1В536.001	Стенка	2	
А4		3	Б1В536.002	Боковина	1	
		4	Б1В536.002-01	Боковина	1	
А4		5	Б1В536.003	Стенка	2	
		6	Б1В536.003-01	Стенка	2	
А4		7	Б1В535.025	Стяжка	8	
Б4		8	Б1В536.005	Накладка	2	0,73кг
				Полоса 4х60 ГОСТ 103-76		
				ВСт3 ГОСТ 535-88		
				ℓ=390		
Б4		9	Б1В536.006	Накладка	2	0,92кг
				Полоса 4х60 ГОСТ 103-76		
				ВСт3 ГОСТ 535-88		
				ℓ=490		
Б4		10	Б1В536.007	Ребро	4	0,95кг
				Полоса 5х50 ГОСТ 103-76		
				ВСт3 ГОСТ 535-88		
				ℓ=486		

Изм.	Лист	N докум.	Подп.	Дата	Б1В536.010			
Разраб.		Извекова			Короб всасывающий (поз. 28)	Лит.	Лист	Листов
Пров.		Гончаренко				И	1	2
Нач.отд.		Григорьянц				Харьковский Сантехпроект		
Н.контр.		Амбрас						
Утв.								

Формат А4

Формат	Зона	Поз.	Обозначение	Наименование	Кол.	Примеч.
Б4		11	Б1В536.008	Накладка	2	1,15кг
				Полоса 5х50 ГОСТ 103-76		
				ВСт3 ГОСТ 535-88		
				ℓ=586		
Б4		12	Б1В536.009	Решетка	1	0,6кг
				Сетка N20-2,0		
				ГОСТ 5336-80		
				460х576		
				Стандартные изделия		
		13		Болт М12х30.58	18	
				ГОСТ 7798-70		
		14		Гайка М12,5 ГОСТ 5915-70	18	
		15		Шайба 12,65 ГОСТ 6402-70	18	

Изм.	Лист	N докум.	Подп.	Дата	Б1В536.010	Лист 2

25030-01 32

Формат А4

Альбом 16

1В536.020 СБ

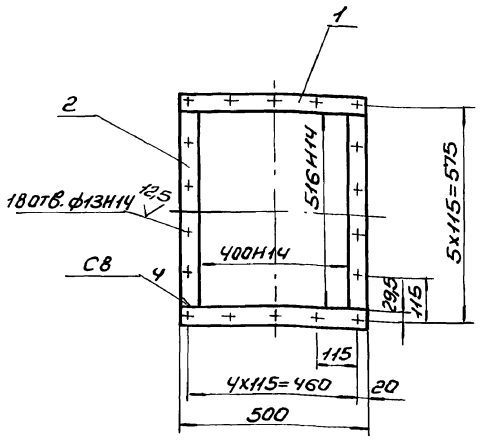

1. Неуказанные предельные отклонения размеров $\pm \frac{IT16}{2}$.
2. Кромки реза деталей Б4 – $\sqrt{25}$.
3. Сварку производить электродами Э-42 ГОСТ 9467-75. Сварные швы по ГОСТ 5264-80.

Изм.	Лист	N докум.	Подп.	Дата	1В536.020СБ			
Разраб.		Извекова			Фланец	Лит.	Масса	Масшт.
Провер.		Гончаренко			Сборочный чертеж	У	4,0	1:10
Т.контр.		Севрюков				Лист	Листов 1	
Нач.отд.		Григорьянц				Харьковский Сантехпроект		
Н.контр.		Амбрас						
Утв.								

Инв.№подл. | Подп. и дата | Взам.инв.№ | Инв.№дубл. | Подп. и дата

Формат А4

1В536.001

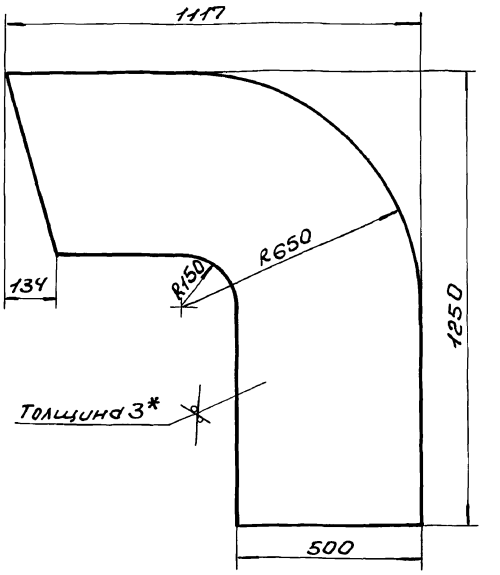

1. $\pm \frac{IT16}{2}$.
2. * Размер для справки.

Изм.	Лист	N докум.	Подп.	Дата	1В536.001			
Разраб.		Извекова			Стенка	Лит.	Масса	Масшт.
Провер.		Гончаренко				У	19,7	1:10
Т.контр.		Севрюков				Лист	Листов 1	
Нач.отд.		Григорьянц			Лист 3 ГОСТ 19903-74 Вст3 ГОСТ 16523-89	Харьковский Сантехпроект		
Н.контр.		Амбрас						
Утв.								

Инв.№подл. | Подп. и дата | Взам.инв.№ | Инв.№дубл. | Подп. и дата

Формат А4

1В536.002

$\sqrt{25}$ ($\sqrt{}$)

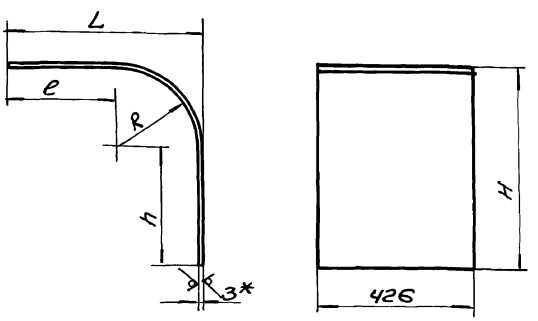

Обозначение	L	H	e	R	h	Длина развертки, мм	Масса, кг
1В536.002	1120	1253	467	650	600	2090	21,0
-01	486	753	336	147		1170	11,7
-02	617	650	517	97	550	1223	12,2
-03	483	533	383		433	972	9,7

1. $\pm \frac{IT16}{2}$.
2. * Размер для справки.

Изм.	Лист	N докум.	Подп.	Дата	1В536.002			
Разраб.		Извекова			Боковина	Лит.	Масса	Масшт.
Провер.		Гончаренко				У	—	—
Т.контр.		Севрюков				Лист	Листов 1	
Нач.отд.		Григорьянц			Лист 3 ГОСТ 19903-74 Вст3 ГОСТ 16523-89	Харьковский Сантехпроект		
Н.контр.		Амбрас						
Утв.								

Инв.№подл. | Подп. и дата | Взам.инв.№ | Инв.№дубл. | Подп. и дата

Формат А4

Формат	Зона	Поз.	Обозначение	Наименование	Кол.	Примеч.
				Документация		
А4			1В536.020 СБ	Сборочный чертеж		
				Детали		
Б4		1	1В536.011	Планка	2	0,98 кг
				Полоса 5х50 ГОСТ 103-76		
				Вст3 ГОСТ 535-88		
				ℓ = 500		
Б4		2	1В536.012	Планка	2	1,0 кг
				Полоса 5х50 ГОСТ 103-76		
				Вст3 ГОСТ 535-88		
				ℓ = 516		

Изм.	Лист	N докум.	Подп.	Дата	1В536.020			
Разраб.		Извекова			Фланец	Лит.	Лист	Листов
Провер.		Гончаренко				У		1
Нач.отд.		Григорьянц				Харьковский Сантехпроект		
Н.контр.		Амбрас						
Утв.								

Инв.№подл. | Подп. и дата | Взам.инв.№ | Инв.№дубл. | Подп. и дата

Формат А4

Б18536.030СБ

Альбом 16

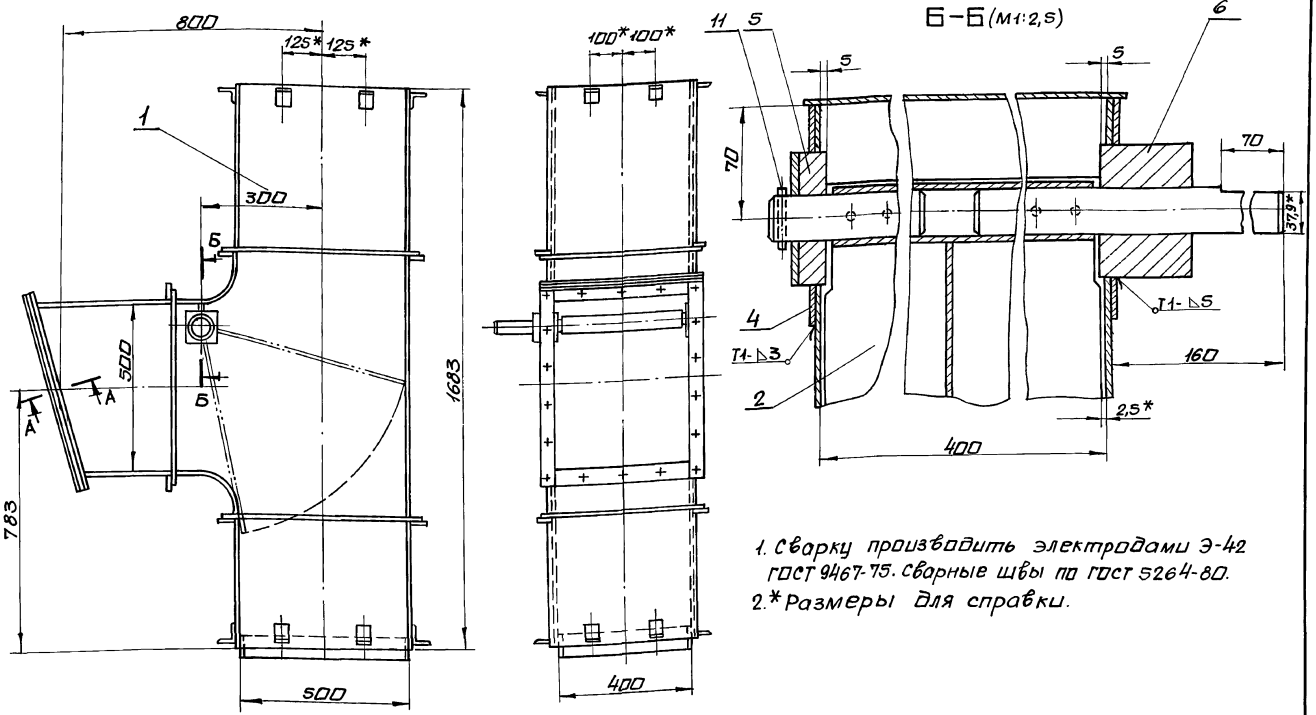

1. Сварку производить электродами Э-42 ГОСТ 9467-75. Сварные швы по ГОСТ 5264-80.
2. * Размеры для справки.

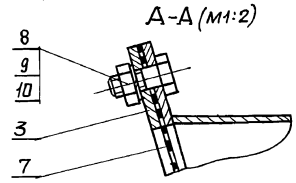

Изм.	Лист	№ докум.	Подп.	Дата	Б18536.030СБ	
Разраб.	Шзвекова				Короб всасывающий (поз. 29) Сборочный чертеж	Лит. / Масса / Масшт.: У / 140,0 / 1:10
Пров.	Гончаренко					Лист / Листов 1
Т.контр.	Себрюков					Харьковский Сантехпроект
Нач.отд.	Григорьянц					
Н.контр.	Амбрас					
Утв.						

Инв.№подл. | Подп. и дата | Взам.инв.№ | Инв.№дубл. | Подп. и дата

Формат А3

Б18536.040СБ

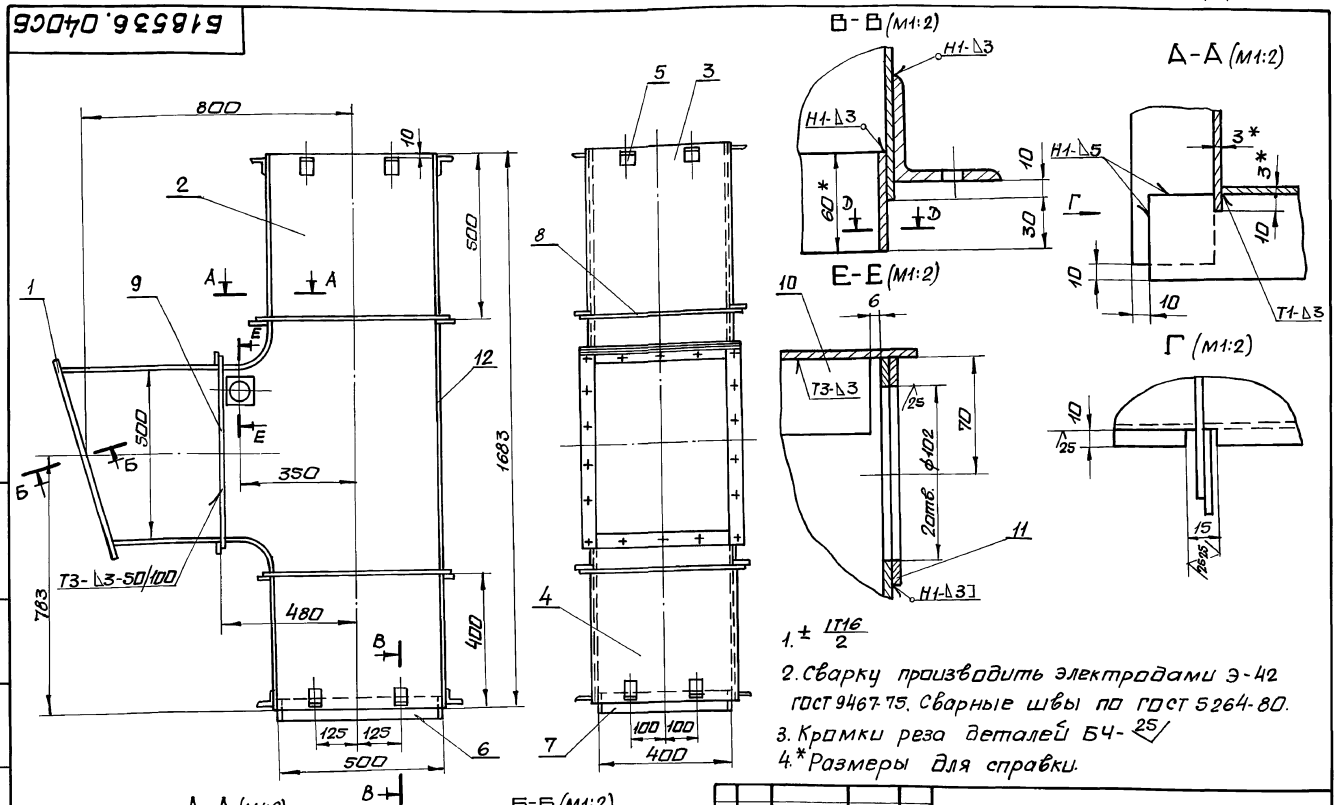

1. ± IT16/2
2. Сварку производить электродами Э-42 ГОСТ 9467-75. Сварные швы по ГОСТ 5264-80.
3. Кромки реза деталей Б4-25
4. * Размеры для справки.

Изм.	Лист	№ докум.	Подп.	Дата	Б18536.040СБ	
Разраб.	Шзвекова				Корпус Сборочный чертеж	Лит. / Масса / Масшт.: У / 118,0 / 1:10
Пров.	Гончаренко					Лист / Листов 1
Т.контр.	Себрюков					Харьковский Сантехпроект
Нач.отд.	Григорьянц					
Н.контр.	Амбрас					
Утв.						

Инв.№подл. | Подп. и дата | Взам.инв.№ | Инв.№дубл. | Подп. и дата

Формат А3

Форм.	Зона	Поз.	Обозначение	Наименование	Кол.	Примеч.
				Документация		
А3			Б1В536.040СБ	Сборочный чертеж		
				Сборочные единицы		
А4		1	Б1В536.020	Фланец	1	
				Детали		
А4		2	Б1В536.017	Стенка	2	
А4		3	Б1В536.002-02	Боковина	1	
		4	Б1В536.002-03	Боковина	1	
А4		5	Б1В535.025	Стяжка	16	
Б4		6	Б1В536.018	Накладка	2	0,92кг
				Полоса 4х60 ГОСТ 103-76		
				Ст3 ГОСТ 535-88		
				ℓ=490		
Б4		7	Б1В536.019	Накладка	2	0,73кг
				Полоса 4х60 ГОСТ 103-76		
				Ст3 ГОСТ 535-88		
				ℓ=390		
Б4		8	Б1В536.021	Ребро	6	0,95кг
				Полоса 5х50 ГОСТ 103-76		
				Ст3 ГОСТ 535-88		
				ℓ=486		
Б4		9	Б1В536.022	Ребро	6	1,15кг
				Полоса 5х50 ГОСТ 103-76		
				Ст3 ГОСТ 535-88		
				ℓ=586		

Инв.№подл. | Подп. и дата | Взам.инв.№ | Инв.№дубл. | Подп. и дата

Изм.	Лист	N докум.	Подп.	Дата	Б1В536.040		
Разраб.		Извекова			Корпус	Лит.	Лист 1	Листов 2
Провер.		Янчаренко				У		
Нач.отд.		Григорьяни			Харьковский Сантехпроект			
Н.контр.		Андрос						
Утв.								

Формат А4

Форм.	Зона	Поз.	Обозначение	Наименование	Кол.	Примеч.
Б4		10	Б1В536.023	Стенка	1	0,4кг
				Лист 3 ГОСТ 19903-74		
				Ст3 ГОСТ 16523-89		
				44х388		
Б4		11	Б1В536.024	Плита	2	0,62кг
				Лист 4 ГОСТ 19903-74		
				Ст3 ГОСТ 16523-89		
				140х140		
Б4		12	Б1В536.025	Боковина	1	16,9кг
				Лист 3 ГОСТ 19903-74		
				Ст3 ГОСТ 16523-89		
				426х1683		

Инв.№подл. | Подп. и дата | Взам.инв.№ | Инв.№дубл. | Подп. и дата

Изм.	Лист	N докум.	Подп.	Дата	Б1В536.040	Лист 2

Формат А4

Б1В536.003

$\sqrt{(V)}^{25}$

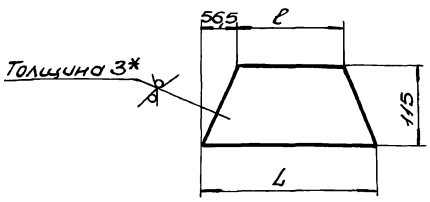

Обозначение	L	ℓ	Масса, кг
Б1В536.003	520	407	1,25
-01	620	507	1,5

1. $\pm \frac{IT16}{2}$.
2. * Размер для справки.

Инв.№подл. | Подп. и дата | Взам.инв.№ | Инв.№дубл. | Подп. и дата

Изм.	Лист	N докум.	Подп.	Дата	Б1В536.003			
Разраб.		Извекова			Стенка	Лит.	Масса —	Масшт. —
Пров.		Янчаренко				У		
Т.контр.		Себрюков				Лист	Листов 1	
Нач.отд.		Григорьяни			Лист 3 ГОСТ 19903-74 Ст3 ГОСТ 16523-70	Харьковский Сантехпроект		
Н.контр.		Андрос						
Утв.								

Формат А4

Форм.	Зона	Поз.	Обозначение	Наименование	Кол.	Примеч.
				Документация		
А3			Б1В536.030СБ	Сборочный чертеж		
				Сборочные единицы		
А4		1	Б1В536.040	Корпус	1	
А4		2	Б1В536.050	Шибер	1	
А4		3	Б1В536.020	Фланец	1	
				Детали		
А4		4	Б1В536.013	Кольцо	1	
А4		5	Б1В536.014	Бобышка	1	
А4		6	Б1В536.015	Бобышка	1	
Б4		7	Б1В536.016	Решетка	1	0,6кг
				Сетка N20-2,0		
				ГОСТ 5336-80		
				460х576		
				Стандартные изделия		
		8		Болт М12х30,58 ГОСТ 7798-70	20	
		9		Гайка М12,5 ГОСТ 5915-70	20	
		10		Шайба 12,65 ГОСТ 6402-70	20	
		11		Шплинт 6,3х60 ГОСТ 397-79	1	

Инв.№подл. | Подп. и дата | Взам.инв.№ | Инв.№дубл. | Подп. и дата

Изм.	Лист	N докум.	Подп.	Дата	Б1В536.030			
Разраб.		Извекова			Короб всасывающий (поз. 29)	Лит. У	Лист	Листов 1
Пров.		Янчаренко						
Нач.отд.		Григорьяни			Харьковский Сантехпроект			
Н.контр.		Андрос						
Утв.								

Альбом №6

Б18536.017

25 √(√)

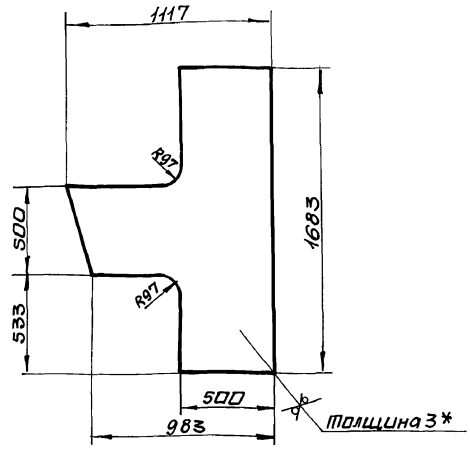

1. $\pm \frac{IT16}{2}$
2. * Размер для справки.

Изм.	Лист	N докум.	Подп.	Дата	Б18536.017			
Разраб.		Извекова			Стенка	Лит.	Масса	Масшт.
Пров.		Гончаренко				У	26,3	1:20
Т.контр.		Севрюков				Лист	Листов 1	
Нач.отд		Григорьянц			Лист 3 ГОСТ 19903-74 Вст3 ГОСТ 16523-89	Харьковский Сантехпроект		
Н.контр.		Амбрас						
Утв.								

Инв.№подл. | Подп. и дата | Взам.инв.№ | Инв.№дубл. | Подп. и дата

Формат А4

Б18536.013

12,5 √(√)

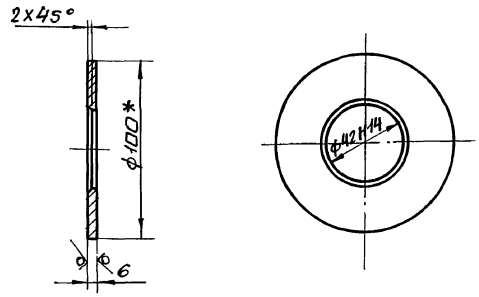

1. Неуказанные предельные отклонения размеров $\pm \frac{IT14}{2}$
2. * Размер для справки.

Изм.	Лист	N докум.	Подп.	Дата	Б18536.013			
Разраб.		Извекова			Кольцо	Лит.	Масса	Масшт.
Пров.		Гончаренко				У	0,4	1:2
Т.контр.		Севрюков				Лист	Листов 1	
Нач.отд		Григорьянц			Лист 6 ГОСТ 19903-74 Вст3 ГОСТ 14637-89	Харьковский Сантехпроект		
Н.контр.		Амбрас						
Утв.								

Инв.№подл. | Подп. и дата | Взам.инв.№ | Инв.№дубл. | Подп. и дата

Формат А4

Б18536.014

12,5 √(√)

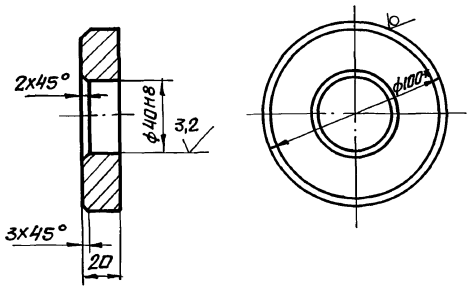

1. Неуказанные предельные отклонения размеров $\pm \frac{IT14}{2}$
2. * Размер для справки.

Изм.	Лист	N докум.	Подп.	Дата	Б18536.014			
Разраб.		Извекова			Бобышка	Лит.	Масса	Масшт.
Пров.		Гончаренко				У	1,1	1:2
Т.контр.		Севрюков				Лист	Листов 1	
Нач.отд		Григорьянц			Круг В100 ГОСТ 2590-88 Вст3 ГОСТ 535-88	Харьковский Сантехпроект		
Н.контр.		Амбрас						
Утв.								

Инв.№подл. | Подп. и дата | Взам.инв.№ | Инв.№дубл. | Подп. и дата

Формат А4

Б18536.015

12,5 √(√)

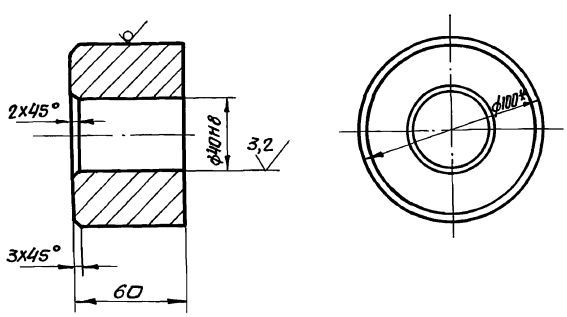

1. Неуказанные предельные отклонения размеров $\pm \frac{IT14}{2}$
2. * Размер для справки.

Изм.	Лист	N докум.	Подп.	Дата	Б18536.015			
Разраб.		Извекова			Бобышка	Лит.	Масса	Масшт.
Пров.		Гончаренко				У	3,2	1:2
Т.контр.		Севрюков				Лист	Листов 1	
Нач.отд		Григорьянц			Круг В100 ГОСТ 2590-88 Вст3 ГОСТ 535-88	Харьковский Сантехпроект		
Н.контр.		Амбрас						
Утв.								

Инв.№подл. | Подп. и дата | Взам.инв.№ | Инв.№дубл. | Подп. и дата

Формат А4

Б1В536.060СБ

Альбом 16

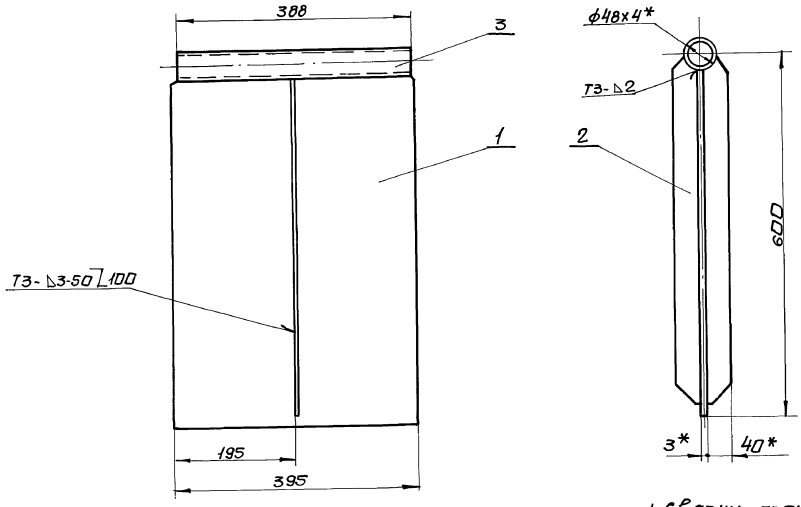

1. Сварку производить электродами Э-42 ГОСТ 9467-75. Сварные швы по ГОСТ 5264-80.
2. * Размеры для справки.

					Б1В536.060СБ	
Изм.	Лист	N докум.	Подп.	Дата	Заслонка сборочный чертеж	Лит. / Масса / Масштаб: У / 7,2 / 1:2
Разраб.		Избекова				Лист / Листов 1
Пров.		Гончаренко				Харьковский Сантехпроект
Т.контр.		Сеферков				
Нач.отд.		Григорьянц				
Н.контр.		Амбрас				
Утв.						

Инв.№ подл. | Подп. и дата | Взам.инв.№ | Инв.№ дубл. | Подп. и дата

Формат А3

Б1В536.050СБ

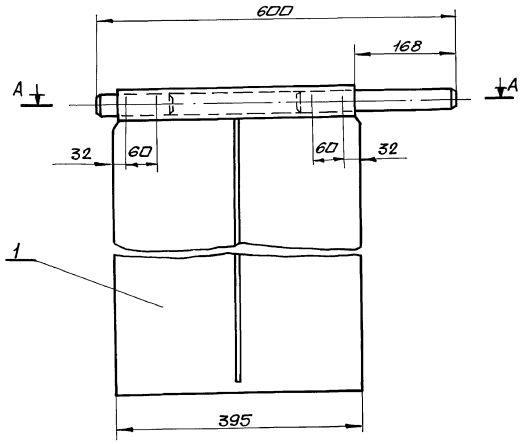

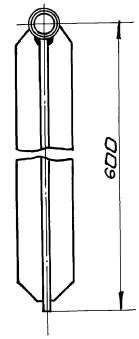

Б-Б (м1:1)

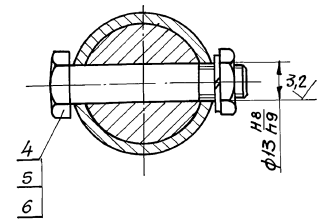

А-А (м1:2)

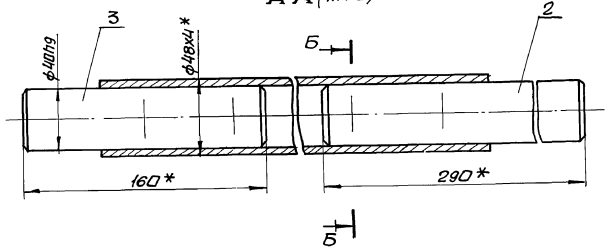

* Размеры для справки.

					Б1В536.050СБ	
Изм.	Лист	N докум.	Подп.	Дата	Шибер сборочный чертеж	Лит. / Масса / Масштаб: У / 11,3 / 1:5
Разраб.		Избекова				Лист / Листов 1
Пров.		Гончаренко				Харьковский Сантехпроект
Т.контр.		Сеферков				
Нач.отд.		Григорьянц				
Н.контр.		Амбрас				
Утв.						

Инв.№ подл. | Подп. и дата | Взам.инв.№ | Инв.№ дубл. | Подп. и дата

Альбом 16

Б1В536.027

12,5 (√)

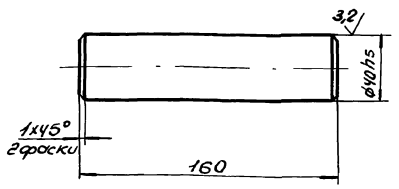

1. Неуказанные предельные отклонения размеров ± $\frac{IT14}{2}$.
2. Твердость HRC 45...50.

Изм.	Лист	N Докум.	Подп.	Дата	Ось	Лит.	Масса	Масшт.
Разраб.		Извекова				И	1,5	1:2
Пров.		Гончаренко				Лист	Листов 1	
Т.контр.		Севрюков						
Нач.отд.		Григорьянц						
Н.контр.		Амбрас			Сталь 45 ГОСТ 1050-88	Харьковский Сантехпроект		
Утв.								

Инв.№ подл. | Подп. и дата | Взам.инв.№ | Инв.№ дубл. | Подп. и дата

Формат А4

Б1В536.026

12,5 (√)

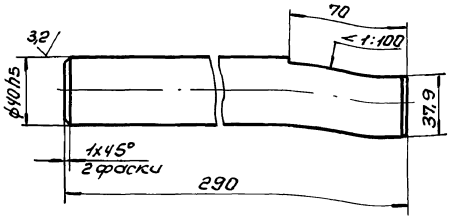

1. Неуказанные предельные отклонения размеров ± $\frac{IT14}{2}$.
2. Твердость HRC 45...50.

Изм.	Лист	N Докум.	Подп.	Дата	Ось	Лит.	Масса	Масшт.
Разраб.		Извекова				И	2,5	1:2
Пров.		Гончаренко				Лист	Листов 1	
Т.контр.		Севрюков						
Нач.отд.		Григорьянц						
Н.контр.		Амбрас			Сталь 45 ГОСТ 1050-88	Харьковский Сантехпроект		
Утв.								

Инв.№ подл. | Подп. и дата | Взам.инв.№ | Инв.№ дубл. | Подп. и дата

Формат А4

Форм.	Зона	Поз.	Обозначение	Наименование	Кол.	Примеч.
				Документация		
А3			Б1В536.050 СБ	Сборочный чертеж		
				Сборочные единицы		
А4		1	Б1В536.060	Заслонка	1	
				Детали		
А4		2	Б1В536.026	Ось	1	
А4		3	Б1В536.027	Ось	1	
				Стандартные изделия		
		4		Болт М12х65,58 ГОСТ 7817-72	4	
		5		Гайка М12,5 ГОСТ 5915-70	4	
		6		Шайба 12.65Г ГОСТ 6402-70	4	

Изм.	Лист	N Докум.	Подп.	Дата	Шибер	Лит.	Лист	Листов
Разраб.		Извекова				И		1
Провер.		Гончаренко				Харьковский Сантехпроект		
Нач.отд.		Григорьянц						
Н.контр.		Амбрас						
Утв.								

Инв.№ подл. | Подп. и дата | Взам.инв.№ | Инв.№ дубл. | Подп. и дата

Формат А4

Форм.	Зона	Поз.	Обозначение	Наименование	Кол.	Примеч.
				Документация		
А3			Б1В536.060 СБ	Сборочный чертеж		
				Детали		
А4		1	Б1В536.028	Полотно	1	
А4		2	Б1В536.029	Ребро	2	
Б4		3	Б1В536.031	Вал	1	1,68 кг
				Труба 48х4 ГОСТ 8734-75		
				ВСт10 ГОСТ 8733-87		
				ℓ=388		

Изм.	Лист	N Докум.	Подп.	Дата	Заслонка	Лит.	Лист	Листов
Разраб.		Извекова				И		1
Пров.		Гончаренко				Харьковский Сантехпроект		
Нач.отд.		Григорьянц						
Н.контр.		Амбрас						
Утв.								

Инв.№ подл. | Подп. и дата | Взам.инв.№ | Инв.№ дубл. | Подп. и дата

Формат А4

Альбом 16

6.18.536.028

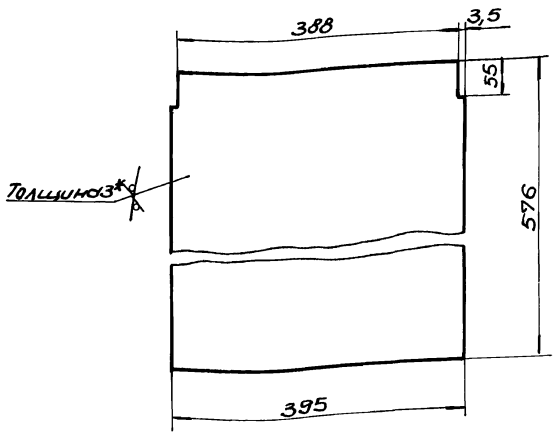

1. $\pm \frac{IT16}{2}$.
2. * Размер для справки.

Изм.	Лист	N докум.	Подп.	Дата	Б1В536.028			
Разраб.		Извекова			Полотно	Лит.	Масса	Масшт.
Провер.		Гончаренко				У	5,3	1:5
Т.контр.		Севрюков				Лист	Листов 1	
Нач.отд.		Григорьянц						
Н.контр.		Андрос			3 ГОСТ 19903-74 Лист ВСт3 ГОСТ 16523-89	Харьковский Сантехпроект		
Утв.								

Инв.№подл. | Подп. и дата | Взам.инв.№ | Инв.№дубл. | Подп. и дата

Формат А4

6.18.536.029

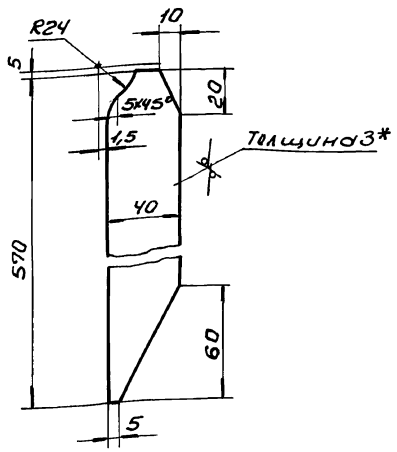

1. $\pm \frac{IT16}{2}$.
2. * Размер для справки.

Изм.	Лист	N докум.	Подп.	Дата	Б1В536.029			
Разраб.		Извекова			Ребро	Лит.	Масса	Масшт.
Провер.		Гончаренко				У	0,5	1:2
Т.контр.		Севрюков				Лист	Листов 1	
Нач.отд.		Григорьянц						
Н.контр.		Андрос			3 ГОСТ 19903-74 Лист ВСт3 ГОСТ 16523-89	Харьковский Сантехпроект		
Утв.								

Инв.№подл. | Подп. и дата | Взам.инв.№ | Инв.№дубл. | Подп. и дата

Формат А4

6.18.536.070СБ

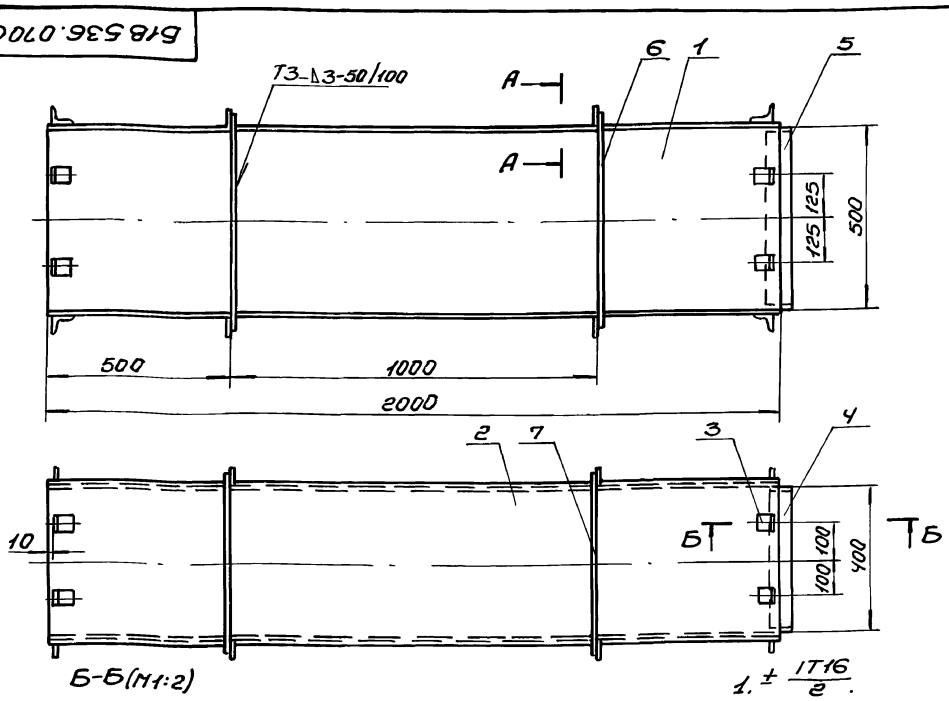

1. $\pm \frac{IT16}{2}$.
2. Сварку производить электродами Э-42 ГОСТ 9467-75. Сварные швы по ГОСТ 5264-80.
3. Кромки реза деталей Б4 – 25.
4. * Размеры для справки.

Изм.	Лист	N докум.	Подп.	Дата	Б1В536.070СБ			
Разраб.		Извекова			Секция (поз.30) Сборочный чертеж	Лит.	Масса	Масшт.
Пров.		Гончаренко				У	104,0	1:10
Т.контр.		Севрюков				Лист	Листов 1	
Нач.отд.		Григорьянц						
Н.контр.		Андрос				Харьковский Сантехпроект		
Утв.								

Инв.№подл. | Подп. и дата | Взам.инв.№ | Инв.№дубл. | Подп. и дата

Формат А3

Альбом 16

Форм. Зона	Поз.	Обозначение	Наименование	Кол.	Примеч.
			Документация		
А3		Б18536.070СБ	Сборочный чертеж		
			Детали		
Б4	1	Б18536.032	Стенка	2	23,5кг
			Лист 3 ГОСТ 19903-74		
			Вст3 ГОСТ 16523-89		
			500×2000		
Б4	2	Б18536.033	Боковина	2	20,0кг
			Лист 3 ГОСТ 19903-74		
			Вст3 ГОСТ 16523-89		
			426×2000		
А4	3	Б18535.025	Стяжка	16	
Б4	4	Б18536.034	Накладка	2	0,73кг
			Полоса 4×60 ГОСТ 103-76		
			Вст3 ГОСТ 535-88		
			ℓ=390		
Б4	5	Б18536.035	Накладка	2	0,92кг
			Полоса 4×60 ГОСТ 103-76		
			Вст3 ГОСТ 535-88		
			ℓ=490		
Б4	6	Б18536.036	Ребро	4	1,15кг
			Полоса 5×50 ГОСТ 103-76		
			Вст3 ГОСТ 535-88		
			ℓ=586		

Инв.№подл. | Подп. и дата | Взам. инв.№ | Инв.№дубл. | Подп. и дата

Изм.	Лист	№докум.	Подп.	Дата	Б18536.070		
Разраб.	Извекова				Секция (поз. 30)	Лит.	Лист 1	Листов 2
Пров.	Гончаренко							
Нач.отд.	Григорьянц					Харьковский Сантехпроект	
Н.контр.	Амбрас						
Утв.							

Формат А4

Форм. Зона	Поз.	Обозначение	Наименование	Кол.	Примеч.
Б4	7	Б18536.037	Ребро	4	0,95кг
			Полоса 5×50 ГОСТ 103-76		
			Вст3 ГОСТ 535-88		
			ℓ=486		

Инв.№подл. | Подп. и дата | Взам. инв.№ | Инв.№дубл. | Подп. и дата

Изм.	Лист	№докум.	Подп.	Дата	Б18536.070	Лист 2

Формат А4

Б18536.038

25 √ (√)

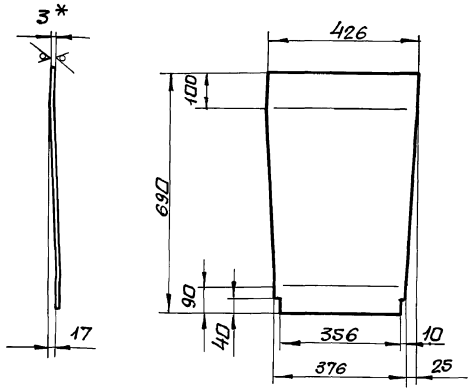

1. ± IT16/2

2. * Размер для справки.

Инв.№подл. | Подп. и дата | Взам. инв.№ | Инв.№дубл. | Подп. и дата

Изм.	Лист	№докум.	Подп.	Дата	Б18536.038			
Разраб.	Извекова				Стенка	Лит.	Масса 6,6	Масшт. 1:10
Пров.	Гончаренко							
Т.контр.	Себрюков					Лист	Листов 1
Нач.отд.	Григорьянц				Лист 3 ГОСТ 19903-74 / Вст3 ГОСТ 16523-89	Харьковский Сантехпроект	
Н.контр.	Амбрас						
Утв.							

Формат А4

Форм. Зона	Поз.	Обозначение	Наименование	Кол.	Примеч.
			Документация		
А3		Б18536.080СБ	Сборочный чертеж		
			Сборочные единицы		
А4	1	Б18536.090	Фланец	2	
			Детали		
А4	2	Б18536.038	Стенка	1	
А4	3	Б18536.039	Стенка	1	
А4	4	Б18536.041	Боковина	1	
А4	5	Б18536.042	Боковина	1	
А4	6	Б18535.025	Стяжка	8	
А4	7	Б18536.043	Прокладка	1	
			Стандартные изделия		
	8		Болт М12×30.58		
			ГОСТ 7798-70	14	
	9		Гайка М12,5		
			ГОСТ 5915-70	14	
	10		Шайба 12.65Г		
			ГОСТ 6402-70	14	

Инв.№подл. | Подп. и дата | Взам. инв.№ | Инв.№дубл. | Подп. и дата

Изм.	Лист	№докум.	Подп.	Дата	Б18536.080			
Разраб.	Извекова				Переход (поз. 31)	Лит.	Лист	Листов 1
Пров.	Гончаренко							
Нач.отд.	Григорьянц					Харьковский Сантехпроект	
Н.контр.	Амбрас						
Утв.							

Формат А4

Альбом 16

Форм.	Зона	Поз.	Обозначение	Наименование	Кол.	Примеч.
				Документация		
А4			Б1 В536.090СБ	Сборочный чертеж		
				Детали		
Б4		1	Б1 В536.044	Балка	2	4,03кг
				Уголок Б-50х50х5 ГОСТ 8509-86		
				Ст3 ГОСТ 535-88		
				ℓ = 1072		
Б4		2	Б1 В536.045	Балка	2	1,34кг
				Уголок Б-50х50х5 ГОСТ 8509-86		
				Ст3 ГОСТ 535-88		
				ℓ = 356		

Изм.	Лист	N докум.	Подп.	Дата
Разраб.		Извекова		
Пров.		Гончаренко		
Нач. отд		Григорьянц		
Н. контр.		Амбрас		
Утв.				

Б1В536.090

Фланец

Лит.	Лист	Листов
У		1

Харьковский Сантехпроект

Формат А4

Инв. N подл. | Подп. и дата | Взам. инв. N | Инв. N дубл. | Подп. и дата

Б1В536.090СБ

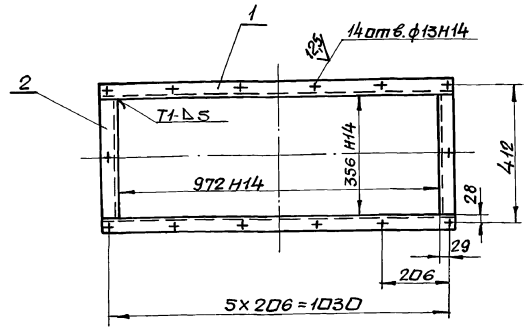

1. $\pm \frac{IT16}{2}$.
2. Сварку производить электродами Э-42 ГОСТ 9467-75. Сварные швы по ГОСТ 5264-80.
3. Кромки реза деталей Б4 — $\sqrt{25}$

Изм.	Лист	N докум.	Подп.	Дата
Разраб.		Извекова		
Пров.		Гончаренко		
Т. контр.		Севрюков		
Нач. отд		Григорьянц		
Н. контр.		Амбрас		
Утв.				

Б1В536.090СБ

Фланец сборочный чертеж

Лит.	Масса	Масшт.
У	10,8	1:10
Лист	Листов 1	

Харьковский Сантехпроект

Формат А4

Инв. N подл. | Подп. и дата | Взам. инв. N | Инв. N дубл. | Подп. и дата

Б1В536.080СБ

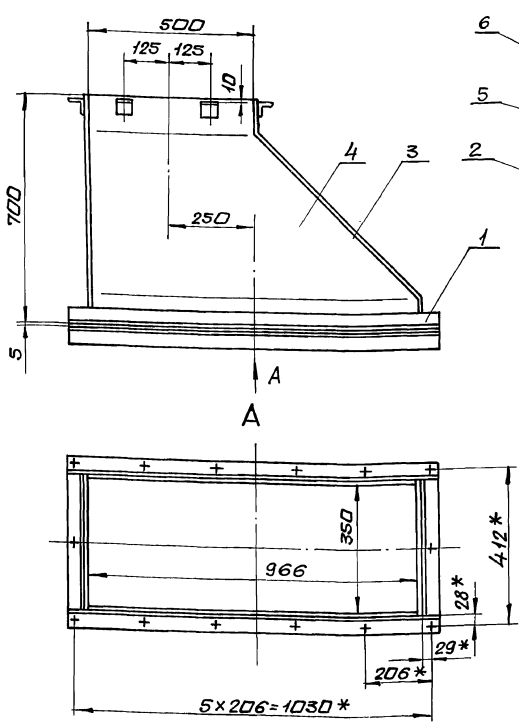

1. $\pm \frac{IT16}{2}$.
2. Сварку производить электродами Э-42 ГОСТ 9467-75. Сварные швы по ГОСТ 5264-80.
3. * Размеры для справки.

Изм.	Лист	N докум.	Подп.	Дата
Разраб.		Извекова		
Пров.		Гончаренко		
Т. контр.		Севрюков		
Нач. отд		Григорьянц		
Н. контр.		Амбрас		
Утв.				

Б1В536.080СБ

Переход (поз. 31) сборочный чертеж

Лит.	Масса	Масшт.
У	65,0	1:10
Лист	Листов 1	

Харьковский Сантехпроект

Формат А3

Инв. N подл. | Подп. и дата | Взам. инв. N | Инв. N дубл. | Подп. и дата

Альбом 16

Б1В536.039

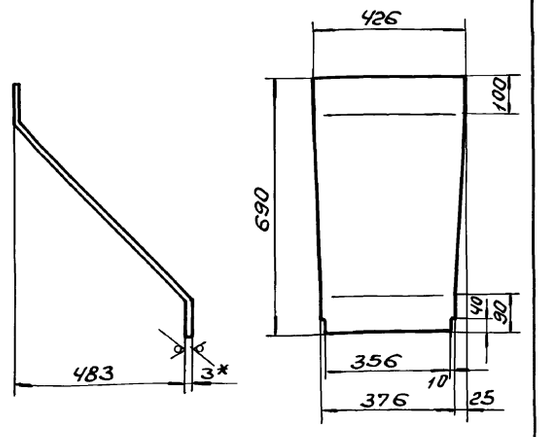

1. $\pm \frac{IT16}{2}$.
2. Длина развертки – 885.
3.* Размер для справки.

Изм.	Лист	№ докум.	Подп.	Дата	Б1В536.039			
Разраб.		Извекова			Стенка	Лит.	Масса	Масшт.
Провер.		Гончаренко				И	8,4	1:10
Т. контр.		Севрюков				Лист	Листов 1	
Нач. отд.		Григорьяни			Лист 3 ГОСТ 19903-74 / ВСт3 ГОСТ 16523-70	Харьковский Сантехпроект		
Н. контр.		Алдрас						
Утв.								

Инв. № подл. | Подп. и дата | Взам. инв. № | Инв. № дубл. | Подп. и дата

Формат А4

Б1В536.041

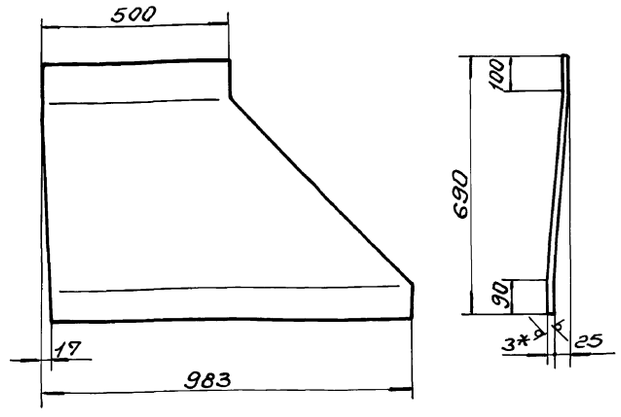

1. $\pm \frac{IT16}{2}$.
2. Длина развертки – 691.
3.* Размер для справки.

Изм.	Лист	№ докум.	Подп.	Дата	Б1В536.041			
Разраб.		Извекова			Боковина	Лит.	Масса	Масшт.
Провер.		Гончаренко				И	12,2	1:10
Т. контр.		Севрюков				Лист	Листов 1	
Нач. отд.		Григорьяни			Лист 3 ГОСТ 19903-74 / ВСт3 ГОСТ 16523-70	Харьковский Сантехпроект		
Н. контр.		Алдрас						
Утв.								

Инв. № подл. | Подп. и дата | Взам. инв. № | Инв. № дубл. | Подп. и дата

Формат А4

Б1В536.042

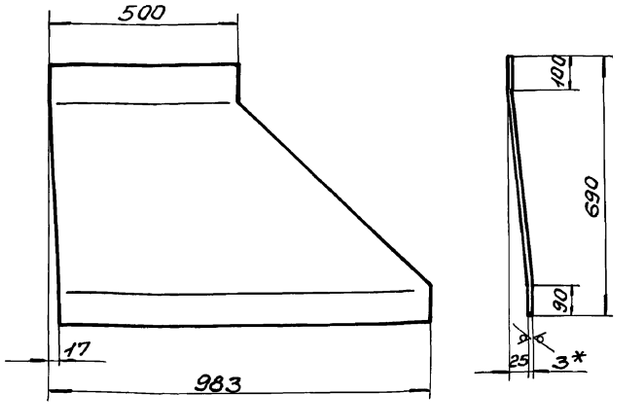

1. $\pm \frac{IT16}{2}$.
2. Длина развертки – 691.
3.* Размер для справки.

Изм.	Лист	№ докум.	Подп.	Дата	Б1В536.042			
Разраб.		Извекова			Боковина	Лит.	Масса	Масшт.
Провер.		Гончаренко				И	12,2	1:10
Т. контр.		Севрюков				Лист	Листов 1	
Нач. отд.		Григорьяни			Лист 3 ГОСТ 19903-74 / ВСт3 ГОСТ 16593-89	Харьковский Сантехпроект		
Н. контр.		Алдрас						
Утв.								

Инв. № подл. | Подп. и дата | Взам. инв. № | Инв. № дубл. | Подп. и дата

Формат А4

Б1В536.043

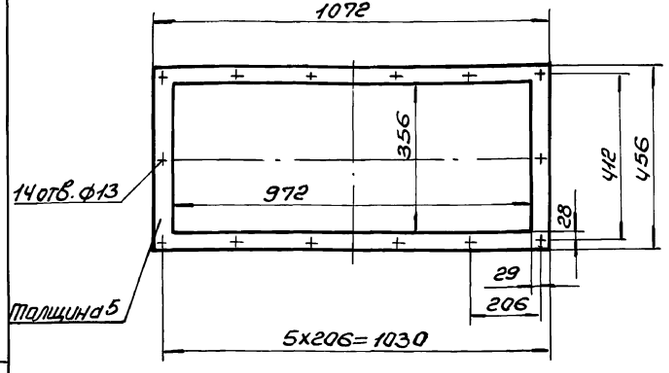

Изм.	Лист	№ докум.	Подп.	Дата	Б1В536.043			
Разраб.		Извекова			Прокладка	Лит.	Масса	Масшт.
Провер.		Гончаренко				И	1,0	1:10
Т. контр.		Севрюков				Лист	Листов 1	
Нач. отд.		Григорьяни			Пластина I, лист ТМКЩ-С-5-9,9 ГОСТ 7338-77	Харьковский Сантехпроект		
Н. контр.		Алдрас						
Утв.								

Инв. № подл. | Подп. и дата | Взам. инв. № | Инв. № дубл. | Подп. и дата

Формат А4

Альбом 16

Форм.	Зона	Поз.	Обозначение	Наименование	Кол.	Примеч.
				Документация		
А3			Б1В536.100СБ	Сборочный чертеж		
				Сборочные единицы		
А4		1	Б1В536.110	Фланец	1	
				Детали		
А4		2	Б1В536.046	Стенка	2	
А4		3	Б1В536.047	Боковина	2	
А4		4	Б1В535.025	Стяжка	8	
Б4		5	Б1В536.048	Накладка	2	1,15кг
				Полоса 5х60 ГОСТ 103-76		
				Вст3 ГОСТ 535-88		
				ℓ = 488		
Б4		6	Б1В536.049	Накладка	2	0,92кг
				Полоса 5х60 ГОСТ 103-76		
				Вст3 ГОСТ 535-88		
				ℓ = 388		

Инв.№подл. | Подп. и дата | Взам.инв.№ | Инв.№дубл. | Подп. и дата

Изм.	Лист	N докум.	Подп.	Дата
Разраб.		Извекова		
Пров.		Гончаренко		
Нач.отд.		Григорьяни		
Н.контр.		Амбрас		
Утв.				

Б1В536.100

Переход (поз.32)

Лит.	Лист	Листов
У		1

Харьковский Сантехпроект

Формат А4

Форм.	Зона	Поз.	Обозначение	Наименование	Кол.	Примеч.
				Документация		
А4			Б1В536.110СБ	Сборочный чертеж		
				Детали		
Б4		1	Б1В536.051	Балка	2	1,14кг
				Уголок Б-45х45х5 ГОСТ 8509-86		
				Вст3 ГОСТ 535-88		
				ℓ = 338		
Б4		2	Б1В536.052	Балка	2	1,82кг
				Уголок Б-45х45х5 ГОСТ 8509-86		
				Вст3 ГОСТ 535-88		
				ℓ = 540		

Инв.№подл. | Подп. и дата | Взам.инв.№ | Инв.№дубл. | Подп. и дата

Изм.	Лист	N докум.	Подп.	Дата
Разраб.		Извекова		
Пров.		Гончаренко		
Нач.отд.		Григорьяни		
Н.контр.		Амбрас		
Утв.				

Б1В536.110

Фланец

Лит.	Лист	Листов
У		1

Харьковский Сантехпроект

Формат А4

Б1В536.100СБ

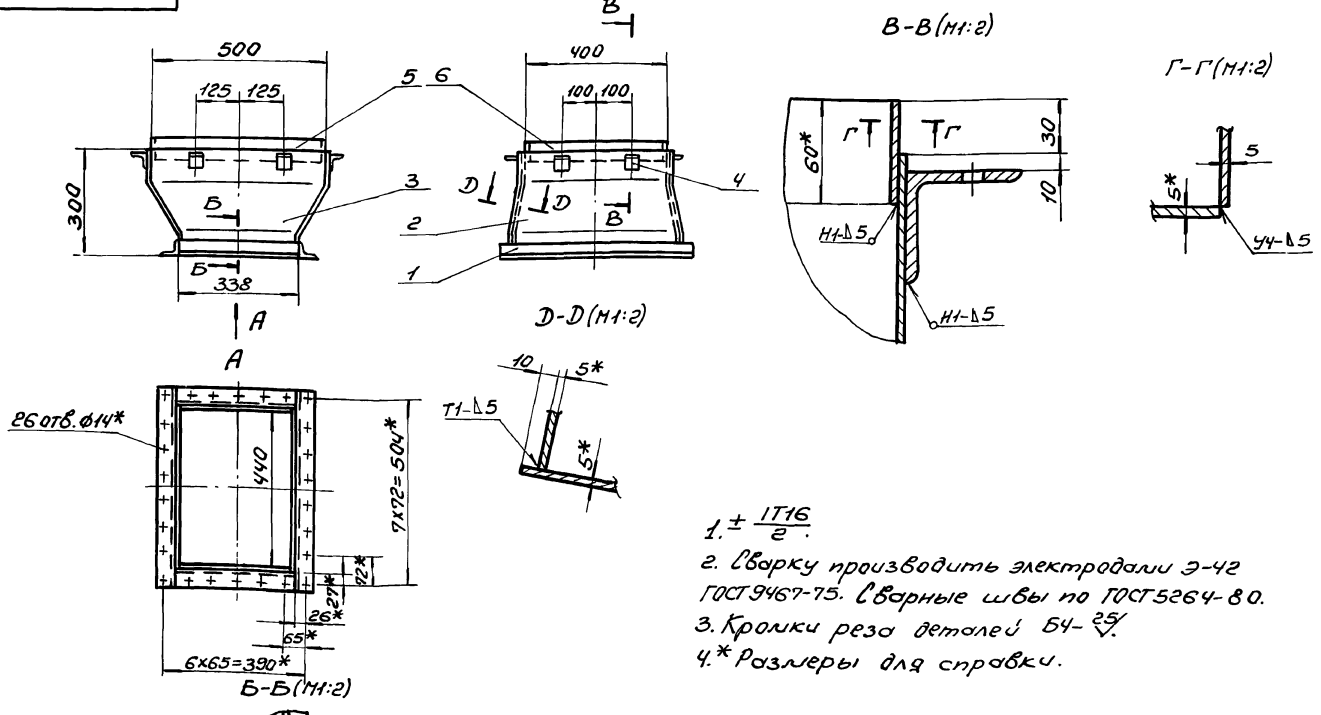

1. $\pm \frac{IT16}{2}$.
2. Сварку производить электродами Э-42 ГОСТ 9467-75. Сварные швы по ГОСТ 5264-80.
3. Кромки реза деталей Б4- $\frac{25}{\nabla}$.
4. * Размеры для справки.

Инв.№подл. | Подп. и дата | Взам.инв.№ | Инв.№дубл. | Подп. и дата

Изм.	Лист	N докум.	Подп.	Дата
Разраб.		Извекова		
Пров.		Гончаренко		
Т.контр.		Севрюков		
Нач.отд.		Григорьяни		
Н.контр.		Амбрас		
Утв.				

Б1В536.100СБ

Переход (поз.32) Сборочный чертеж

Лит.	Масса	Масшт.
У	33,0	1:10
Лист	Листов 1	

Харьковский Сантехпроект

Альбом 16

618536.110СБ

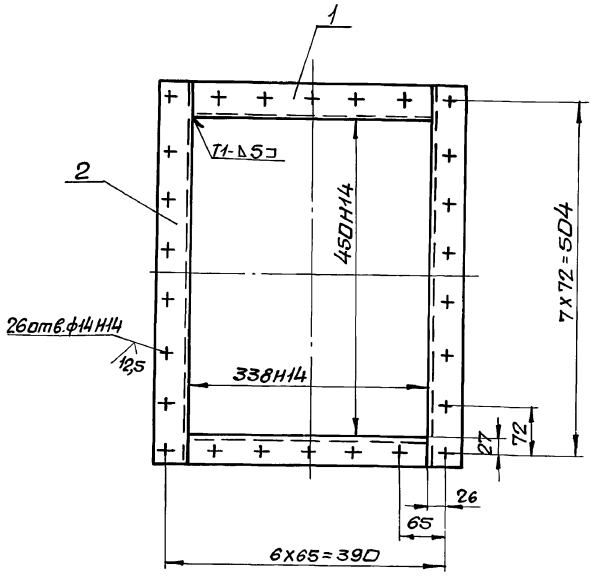

1. Неуказанные предельные отклонения размеров $\pm \frac{IT16}{2}$.
2. Сварку производить электродами Э-42 ГОСТ 9467-75. Сварные швы по ГОСТ 5264-80.
3. Кромки реза деталей Б4-$\sqrt{}^{25}$.

Изм.	Лист	N докум.	Подп.	Дата
Разраб.		Извекова		
Пров.		Гончаренко		
Т.контр.		Севрюков		
Нач.отд.		Григорьянц		
Н.контр.		Амбрас		
Утв.				

Б18536.110СБ

Фланец сборочный чертеж

Лит.	Масса	Масшт.
У	6,0	1:5
Лист	Листов 1	

Харьковский сантехпроект

Формат А4

Инв.№ подл. | Подп. и дата | Взам. инв.№ | Инв.№ дубл. | Подп. и дата

618536.046

$\sqrt{}^{25}$ ($\sqrt{}$)

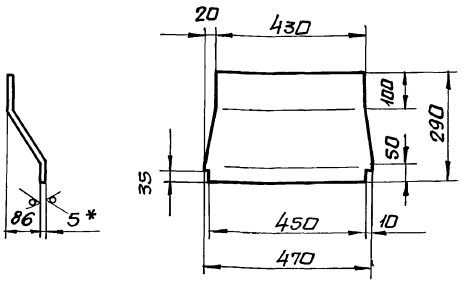

1. $\pm \frac{IT16}{2}$
2. Длина развертки – 314 мм.
3. * Размер для справки.

Изм.	Лист	N докум.	Подп.	Дата
Разраб.		Извекова		
Пров.		Гончаренко		
Т.контр.		Севрюков		
Нач.отд.		Григорьянц		
Н.контр.		Амбрас		
Утв.				

Б18536.046

Стенка

Лит.	Масса	Масшт.
У	5,5	1:10
Лист	Листов 1	

Лист 5 ГОСТ 19903-74 / Вст3 ГОСТ 14637-89

Харьковский Сантехпроект

Формат А4

Инв.№ подл. | Подп. и дата | Взам. инв.№ | Инв.№ дубл. | Подп. и дата

618536.047

$\sqrt{}^{25}$ ($\sqrt{}$)

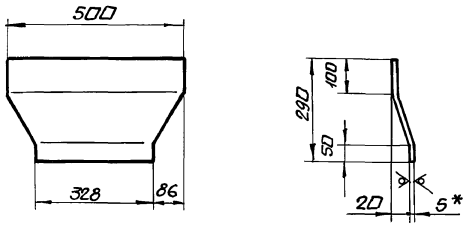

1. $\pm \frac{IT16}{2}$
2. Длина развертки - 292 мм.
3. * Размер для справки.

Изм.	Лист	N докум.	Подп.	Дата
Разраб.		Извекова		
Пров.		Гончаренко		
Т.контр.		Севрюков		
Нач.отд.		Григорьянц		
Н.контр.		Амбрас		
Утв.				

Б18536.047

Боковина

Лит.	Масса	Масшт.
У	4,7	1:10
Лист	Листов 1	

Лист 5 ГОСТ 19903-74 / Вст3 ГОСТ 14637-89

Харьковский сантехпроект

Формат А4

Инв.№ подл. | Подп. и дата | Взам. инв.№ | Инв.№ дубл. | Подп. и дата

Форм.	Зона	Поз.	Обозначение	Наименование	Кол.	Примеч.
				Документация		
А3			Б18536.120СБ	Сборочный чертеж		
				Детали		
А4		1	Б18536.053	Стенка	2	
А4		2	Б18536.054	Боковина	1	
		3	Б18536.054-01	Боковина	1	
А4		4	Б18535.025	Стяжка	16	
Б4		5	Б18536.055	Накладка	2	0,92кг
				Полоса 5х60 ГОСТ 103-76 / Вст3 ГОСТ 535-88		
				ℓ = 388		
Б4		6	Б18536.056	Накладка	2	1,15кг
				Полоса 5х60 ГОСТ 103-76 / Вст3 ГОСТ 535-88		
				ℓ = 488		

Изм.	Лист	N докум.	Подп.	Дата
Разраб.		Извекова		
Пров.		Гончаренко		
Нач.отд.		Григорьянц		
Н.контр.		Амбрас		
Утв.				

Б18536.120

Отвод (поз. 33)

Лит.	Лист	Листов
У		1

Харьковский Сантехпроект

Формат А4

Инв.№ подл. | Подп. и дата | Взам. инв.№ | Инв.№ дубл. | Подп. и дата

Альбом 16

5.1836.053

25 √(√)

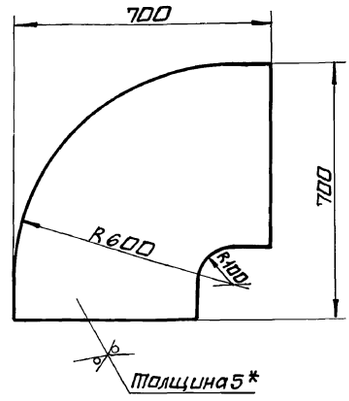

1. $\pm \frac{IT16}{2}$
2. * Размер для справки.

Изм.	Лист	N докум.	Подп.	Дата	Б1В536.053			
Разраб.		Извекова			Стенка	Лит.	Масса	Масшт.
Пров.		Гончаренко				У	17,3	1:10
Т.контр.		Севрюков				Лист	Листов 1	
Нач.отд		Григорьянц			Лист 5 ГОСТ 19903-74 Вст3 ГОСТ 14637-89	Харьковский Сантехпроект		
Н.контр.		Амбрас						
Утв.								

Инв.№ подл. | Подп. и дата | Взам. инв.№ | Инв.№ дубл. | Подп. и дата

Формат А4

5.1836.054

25 √(√)

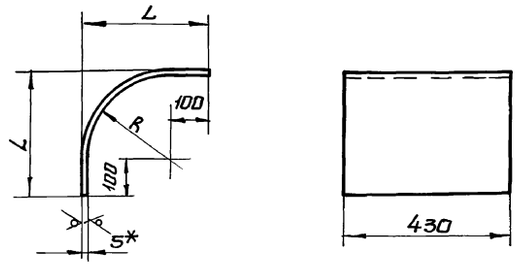

Обозначение	R	L	Длина развертки, мм	Масса, кг
Б1В536.054	600	705	1146	19,4
-01	95	195	353	5,9

1. $\pm \frac{IT16}{2}$
2. * Размер для справки.

Изм.	Лист	N докум.	Подп.	Дата	Б1В536.054			
Разраб.		Извекова			Боковина	Лит.	Масса	Масшт.
Пров.		Гончаренко				У	—	—
Т.контр.		Севрюков				Лист	Листов 1	
Нач.отд		Григорьянц			Лист 5 ГОСТ 19903-74 Вст3 ГОСТ 14637-89	Харьковский Сантехпроект		
Н.контр.		Амбрас						
Утв.								

Инв.№ подл. | Подп. и дата | Взам. инв.№ | Инв.№ дубл. | Подп. и дата

Формат А4

5.1836.120СБ

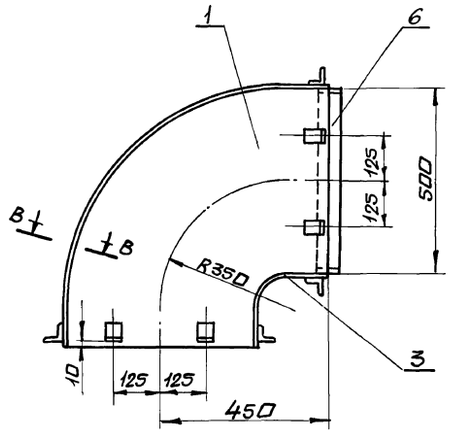

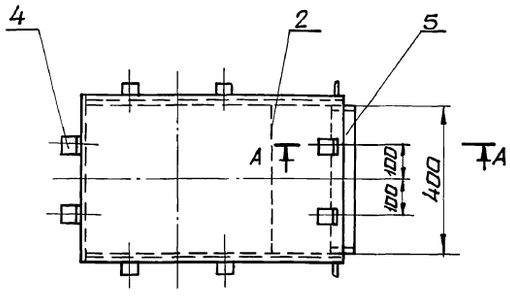

А-А (М1:2)

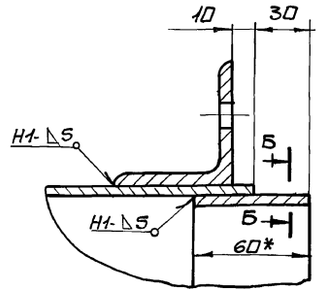

Б-Б (М1:2)

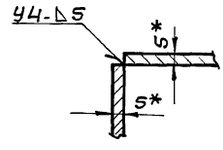

В-В (М1:2)

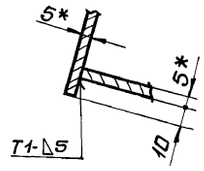

1. $\pm \frac{IT16}{2}$
2. Сварку производить электродами Э-42 ГОСТ 9467-75. Сварные швы по ГОСТ 5264-80.
3. Кромки реза деталей Б4- √(25)
4. * Размеры для справки.

Изм.	Лист	N докум.	Подп.	Дата	Б1В536.120СБ			
Разраб.		Извекова			Отвод (поз. 33) Сборочный чертеж	Лит.	Масса	Масшт.
Пров.		Гончаренко				У	69,0	1:10
Т.контр.		Севрюков				Лист	Листов 1	
Нач.отд		Григорьянц				Харьковский Сантехпроект		
Н.контр.		Амбрас						
Утв.								

Инв.№ подл. | Подп. и дата | Взам. инв.№ | Инв.№ дубл. | Подп. и дата

Формат А3

Альбом 16

Форм.	Зона	Поз.	Обозначение	Наименование	Кол.	Примеч.
				Документация		
А3			Б1 8536. 130СБ	Сборочный чертеж		
				Детали		
А4		1	Б1 8536. 057	Стенка	2	
А4		2	Б1 8536. 058	Боковина	2	
А4		3	Б1 8535. 025	Стяжка	16	
Б4		4	Б1 8535. 059	Накладка	2	1,15кг
				Полоса 5х60 ГОСТ 103-76		
				Ст3 ГОСТ 535-88		
				ℓ = 488		
Б4		5	Б1 8536. 061	Накладка	2	0,92кг
				Полоса 5х60 ГОСТ 103-76		
				Ст3 ГОСТ 535-88		
				ℓ = 388		

Изм. Лист. N докум. Подп. Дата

Разраб. Извекова

Пров. Гончаренко

Нач. отд. Григорьянц

Н. контр. Амбрас

Утв.

Б1 8536. 130

Перехват (поз. 34)

Лит. И | Масса | Масштаб

Лист 1 | Листов 1

Харьковский сантехпроект

Формат А4

Инв. N подл. | Подп. и дата | Взам. инв. N | Инв. N дубл. | Подп. и дата

Форм.	Зона	Поз.	Обозначение	Наименование	Кол.	Примеч.
				Документация		
А3			Б1 8536. 140СБ	Сборочный чертеж		
				Детали		
Б4		1	Б1 8536. 062	Стенка	2	19,6кг
				Лист 5 ГОСТ 19903-74		
				Ст3 ГОСТ 14637-89		
				500 х 1000		
Б4		2	Б1 8536. 063	Боковина	2	16,8кг
				Лист 5 ГОСТ 19903-74		
				Ст3 ГОСТ 14637-89		
				130 х 1000		
Б4		3	Б1 8536. 064	Накладка	2	0,92кг
				Полоса 5х60 ГОСТ 103-76		
				Ст3 ГОСТ 535-88		
				ℓ = 388		
А4		4	Б1 8535. 025	Стяжка	16	
Б4		5	Б1 8536. 065	Накладка	2	1,15кг
				Полоса 5х60 ГОСТ 103-76		
				Ст3 ГОСТ 535-88		
				ℓ = 488		

Изм. Лист. N докум. Подп. Дата

Разраб. Извекова

Пров. Гончаренко

Нач. отд. Григорьянц

Н. контр. Амбрас

Утв.

Б1 8536. 140

Секция (поз. 35)

Лит. И | Масса | Масштаб

Лист 1 | Листов 1

Харьковский сантехпроект

Формат А4

Инв. N подл. | Подп. и дата | Взам. инв. N | Инв. N дубл. | Подп. и дата

Б1 8536. 130СБ

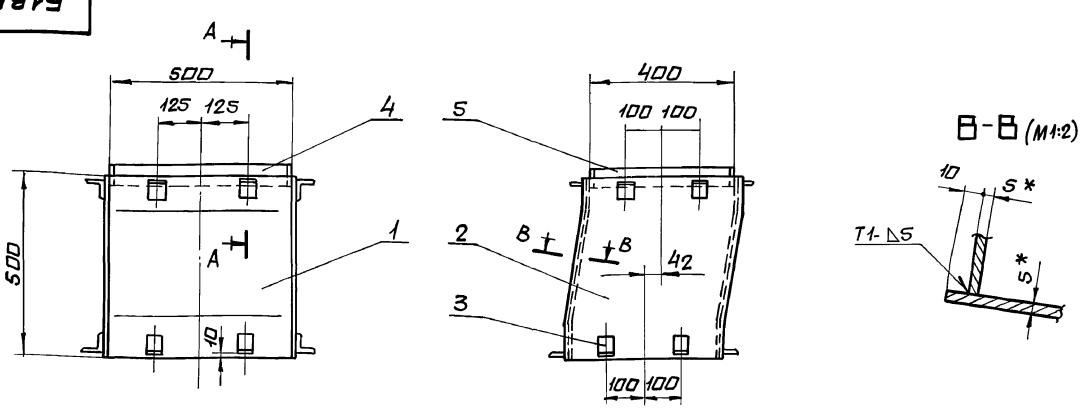

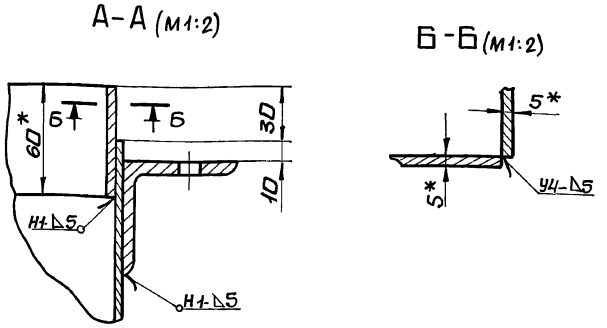

1. $\pm \frac{IT16}{2}$.
2. Сварку производить электродами Э-42 ГОСТ 9467-75. Сварные швы по ГОСТ 5264-80.
3. Кромки реза деталей Б4-$\sqrt{25}$
4. * Размеры для справки.

Изм. Лист. N докум. Подп. Дата

Разраб. Извекова

Пров. Гончаренко

Т. контр. Севрюков

Нач. отд. Григорьянц

Н. контр. Амбрас

Утв.

Б1 8536. 130СБ

Перехват (поз. 34) Сборочный чертеж

Лит. И | Масса 45,0 | Масштаб 1:10

Лист | Листов 1

Харьковский Сантехпроект

Инв. N подл. | Подп. и дата | Взам. инв. N | Инв. N дубл. | Подп. и дата

Формат А3

Альбом 16

61В536.057

25 √(√)

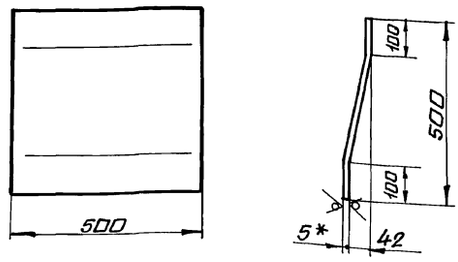

1. $\pm \frac{IT16}{2}$.
2. Длина развертки - 503мм
3. *Размер для справки.

Изм.	Лист	N докум.	Подп.	Дата
Разраб.		Извекова		
Пров.		Гончаренко		
Т.контр.		Севрюков		
Нач.отд		Григорьянц		
Н.контр.		Амбрас		
Утв.				

Б1В536.057

Стенка

Лит.	Масса	Масшт.
И	9,8	1:10
Лист	Листов 1	

Лист 5 ГОСТ 19903-74 Вст3 ГОСТ 14637-89

Харьковский Сантехпроект

формат А4

61В536.058

25 √(√)

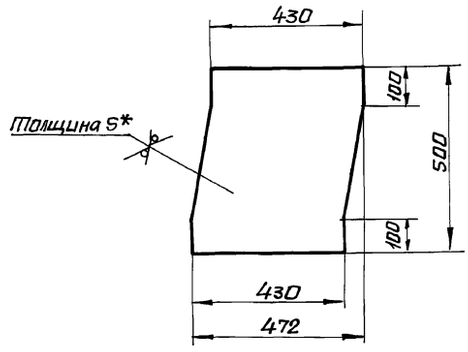

1. $\pm \frac{IT16}{2}$.
2. * Размер для справки.

Изм.	Лист	N докум.	Подп.	Дата
Разраб.		Извекова		
Пров.		Гончаренко		
Т.контр.		Севрюков		
Нач.отд		Григорьянц		
Н.контр.		Амбрас		
Утв.				

Б1В536.058

Боковина

Лит.	Масса	Масшт.
И	8,5	1:10
Лист	Листов 1	

Лист 5 ГОСТ 19903-74 Вст3 ГОСТ 14637-89

Харьковский Сантехпроект

формат А4

61В536.140СБ

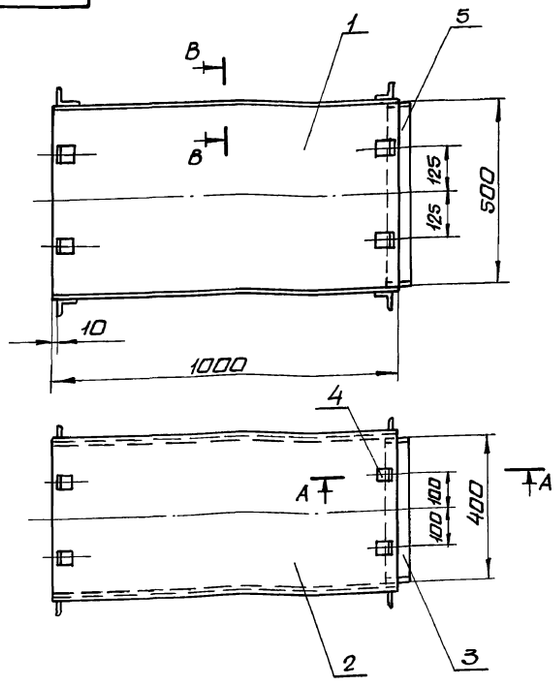

А-А (М1:2)

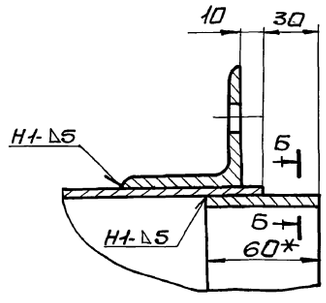

Б-Б (М1:2)

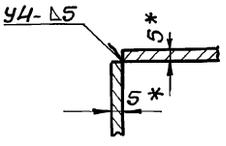

В-В (М1:2)

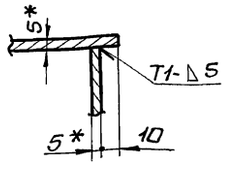

1. $\pm \frac{IT16}{2}$.
2. Сварку производить электродами Э-42 ГОСТ 9467-75. Сварные швы по ГОСТ 5264-80.
3. Кромки реза деталей Б4- 25/
4. * Размер для справки.

Изм.	Лист	N докум.	Подп.	Дата
Разраб.		Извекова		
Пров.		Гончаренко		
Т.контр.		Севрюков		
Нач.отд		Григорьянц		
Н.контр.		Амбрас		
Утв.				

Б1В536.140СБ

Секция (поз. 35) сборочный чертеж

Лит.	Масса	Масшт.
И	82,0	1:10
Лист	Листов 1	

Харьковский Сантехпроект

Инв. N подл. | Подп. и дата | Взам. инв. N | Инв. N дубл. | Подп. и дата

Альбом 16

Форм.	Зона	Поз.	Обозначение	Наименование	Кол.	Примеч.
				Документация		
А3			Б18536.150СБ	Сборочный чертеж		
				Сборочные единицы		
А4		1	Б18536.160	Фланец	1	
				Детали		
А4		2	Б18536.066	Стенка	2	
А4		3	Б18536.067	Боковина	2	
А4		4	Б18535.025	Стяжка	8	

Инв.№подл. | Подп. и дата | Взам.инв.№ | Инв.№дубл. | Подп. и дата

Изм.	Лист	№ докум.	Подп.	Дата
Разраб.		Извекова		
Пров.		Гончаренко		
Нач.отд.		Григорьянц		
Н.контр.		Амбрас		
Утв.				

Б18536.150

Переход (поз.36)

Лит.	Лист	Листов
И		1

Харьковский Сантехпроект

Формат А4

Форм.	Зона	Поз.	Обозначение	Наименование	Кол.	Примеч.
				Документация		
А4			Б18536.160СБ	Сборочный чертеж		
				Детали		
Б4		1	Б18536.068	Планка	2	3,1 кг
				Полоса 10х40 ГОСТ 103-76 Вст3 ГОСТ 535-88		
				ℓ = 980		
Б4		2	Б18536.069	Планка	2	1,6 кг
				Полоса 10х40 ГОСТ 103-76 Вст3 ГОСТ 535-88		
				ℓ = 510		

Инв.№подл. | Подп. и дата | Взам.инв.№ | Инв.№дубл. | Подп. и дата

Изм.	Лист	№ докум.	Подп.	Дата
Разраб.		Извекова		
Пров.		Гончаренко		
Нач.отд.		Григорьянц		
Н.контр.		Амбрас		
Утв.				

Б18536.160

Фланец

Лит.	Лист	Листов
И		1

Харьковский Сантехпроект

Формат А4

Б18536.150СБ

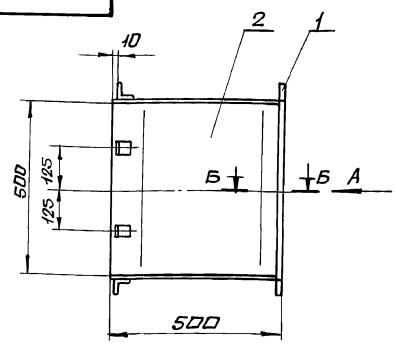

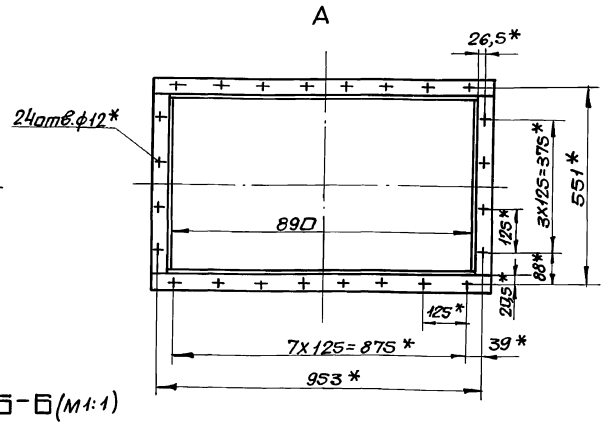

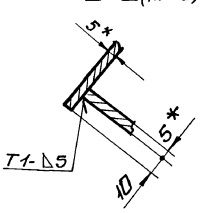

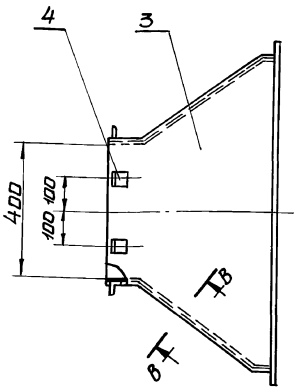

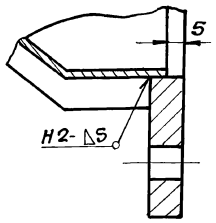

1. $\pm \frac{IT16}{2}$
2. Сварку производить электродами Э-42 ГОСТ 9467-75. Сварные швы по ГОСТ 5264-80.
3. * Размеры для справки.

Инв.№подл. | Подп. и дата | Взам.инв.№ | Инв.№дубл. | Подп. и дата

Изм.	Лист	№ докум.	Подп.	Дата
Разраб.		Извекова		
Пров.		Гончаренко		
Т.контр.		Севрюков		
Нач.отд.		Григорьянц		
Н.контр.		Амбрас		
Утв.				

Б18536.150СБ

Переход (поз. 36) Сборочный чертеж

Лит.	Масса	Масштаб
И	61,0	1:10

Лист	Листов 1

Харьковский Сантехпроект

Альбом 16

Б18536.066

25 √(√)

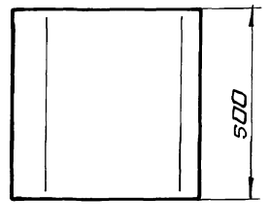

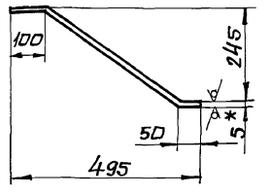

1. $\pm \frac{IT16}{2}$
2. Длина развертки – 573мм.
3. *Размер для справки.

Изм.	Лист	N докум.	Подп.	Дата	Б18536.066			
Разраб.		Извекова			Стенка	Лит.	Масса	Масшт.
Пров.		Гончаренко				У	11,2	1:10
Т.контр.		Севрюков				Лист	Листов 1	
Нач.отд.		Григорьянц			Лист 5 ГОСТ 19903-74 / Вст3 ГОСТ 14637-89	Харьковский Сантехпроект		
Н.контр.		Амбрас						
Утв.								

Инв.№ подл. | Подп. и дата | Взам. инв.№ | Инв.№ дубл. | Подп. и дата

Формат А4

Б18536.067

25 √(√)

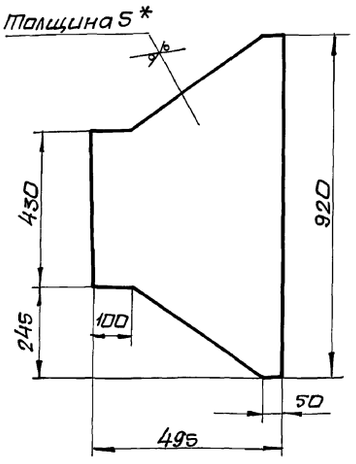

1. $\pm \frac{IT16}{2}$
2. * Размер для справки.

Изм.	Лист	N докум.	Подп.	Дата	Б18536.067			
Разраб.		Извекова			Боковина	Лит.	Масса	Масшт.
Пров.		Гончаренко				У	13,2	1:10
Т.контр.		Севрюков				Лист	Листов 1	
Нач.отд.		Григорьянц			Лист 5 ГОСТ 19903-74 / Вст3 ГОСТ 14637-89	Харьковский Сантехпроект		
Н.контр.		Амбрас						
Утв.								

Инв.№ подл. | Подп. и дата | Взам. инв.№ | Инв.№ дубл. | Подп. и дата

Формат А4

Б18536.160СБ

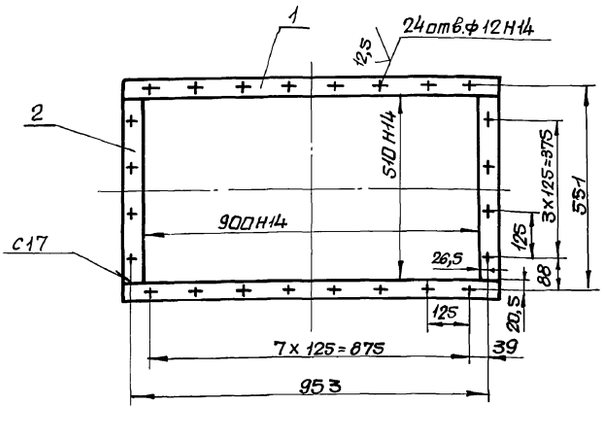

1. $\pm \frac{IT16}{2}$
2. Сварку производить электродами Э-42 ГОСТ 9467-75. Сварные швы по ГОСТ 5264-80.
3. Кромки реза деталей Б4-25 √

Изм.	Лист	N докум.	Подп.	Дата	Б18536.160СБ			
Разраб.		Извекова			Фланец сборочный чертеж	Лит.	Масса	Масшт.
Пров.		Гончаренко				У	9,5	1:10
Т.контр.		Севрюков				Лист	Листов 1	
Нач.отд.		Григорьянц				Харьковский Сантехпроект		
Н.контр.		Амбрас						
Утв.								

Инв.№ подл. | Подп. и дата | Взам. инв.№ | Инв.№ дубл. | Подп. и дата

Формат А4

Форм.	Зона	Поз.	Обозначение	Наименование	Кол.	Примеч.
				Документация		
А3			Б18536.170СБ	Сборочный чертеж		
				Сборочные единицы		
А4		1	Б18536.160	Фланец	1	
				Детали		
А4		2	Б18536.071	Стенка	2	
А4		3	Б18536.072	Боковина	2	
А4		4	Б18535.025	Стяжка	8	
Б4		5	Б18536.073	Накладка	2	1,15 кг
				Полоса 5х60 ГОСТ 103-76 Вст3 ГОСТ 535-88		
				ℓ = 488		
Б4		6	Б18536.074	Накладка	2	0,92 кг
				Полоса 5х60 ГОСТ 103-76 Вст3 ГОСТ 535-88		
				ℓ = 388		

Изм.	Лист	N докум.	Подп.	Дата	Б18536.170			
Разраб.		Извекова			Переход (поз. 37)	Лит.	Лист	Листов
Пров.		Гончаренко				У		1
Нач.отд.		Григорьянц				Харьковский Сантехпроект		
Н.контр.		Амбрас						
Утв.								

Инв.№ подл. | Подп. и дата | Взам. инв.№ | Инв.№ дубл. | Подп. и дата

Формат А4

Альбом 16

618536.071

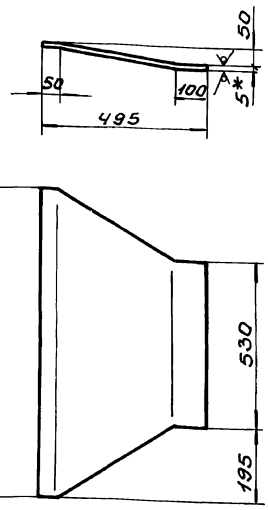

1. $\pm \frac{IT16}{2}$.
2. Длина развертки – 499 мм.
3. * Размер для справки.

Изм.	Лист	N докум.	Подп.	Дата	Б1В536.071			
Разраб.		Извековский			Стенка	Лит.	Масса	Масшт.
Провер.		Гончаренко				У	14,2	1:10
Т.контр.		Севрюков				Лист	Листов 1	
Нач.отд.		Григорьяни				Харьковский Сантехпроект		
Н.контр.		Амброс						
Утв.								

Лист 5 ГОСТ 19903-74 ВСт3 ГОСТ 14637-89

Формат А4

618536.072

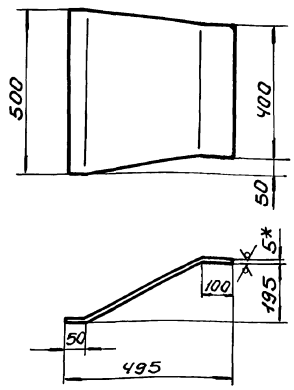

1. $\pm \frac{IT16}{2}$.
2. Длина развертки – 546 мм.
3. * Размер для справки.

Изм.	Лист	N докум.	Подп.	Дата	Б1В536.072			
Разраб.		Извековский			Боковина	Лит.	Масса	Масшт.
Провер.		Гончаренко				У	9,6	1:10
Т.контр.		Севрюков				Лист	Листов 1	
Нач.отд.		Григорьяни				Харьковский Сантехпроект		
Н.контр.		Амброс						
Утв.								

Лист 5 ГОСТ 19903-74 ВСт3 ГОСТ 14637-89

Формат А4

618536.170СБ

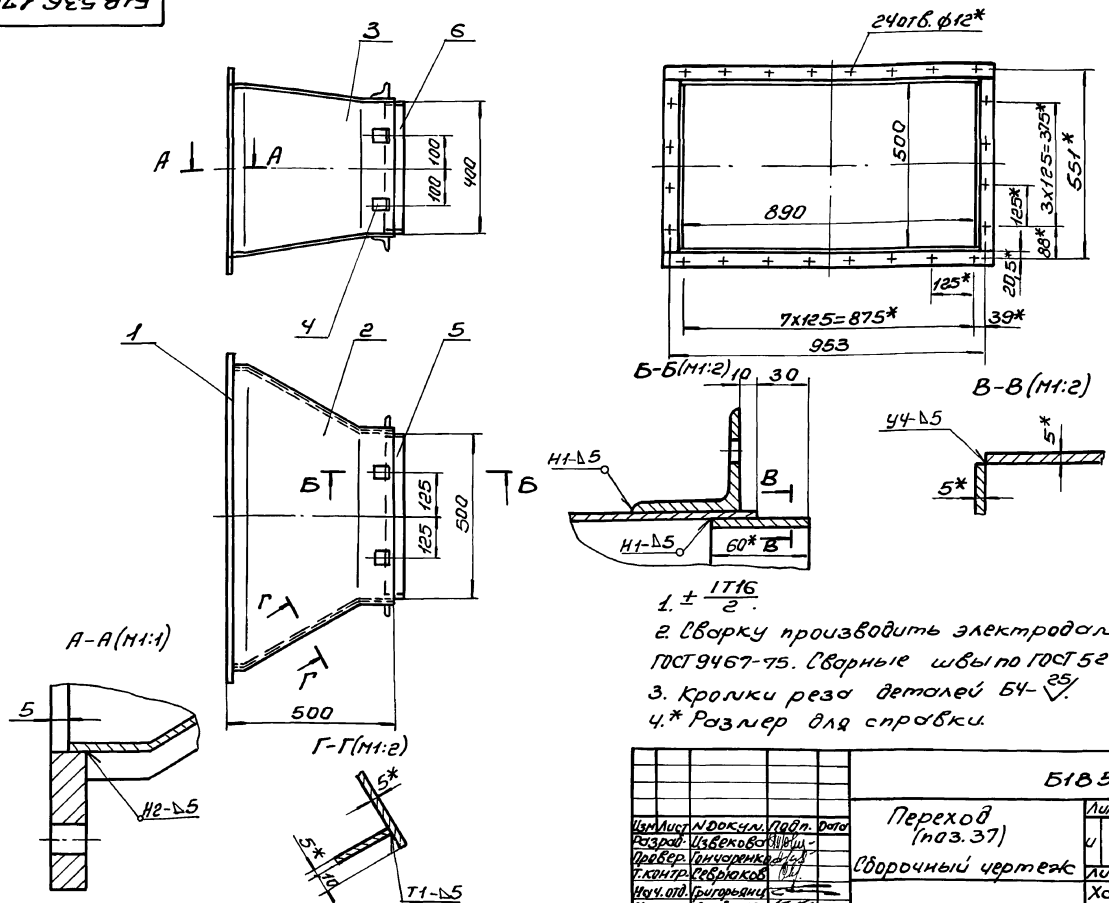

1. $\pm \frac{IT16}{2}$.
2. Сварку производить электродами Э-42 ГОСТ 9467-75. Сварные швы по ГОСТ 5264-80.
3. Кромки реза деталей Б4-$\sqrt{}^{25}$.
4. * Размер для справки.

Изм.	Лист	N докум.	Подп.	Дата	Б1В536.170СБ			
Разраб.		Извековский			Переход (поз. 37)	Лит.	Масса	Масшт.
Провер.		Гончаренко				У	64,0	1:10
Т.контр.		Севрюков			Сборочный чертеж	Лист	Листов 1	
Нач.отд.		Григорьяни				Харьковский Сантехпроект		
Н.контр.		Амброс						
Утв.								

Инв. № подл. | Подп. и дата | Взам. инв. № | Инв. № дубл. | Подп. и дата

Инв. № подл. | Подп. и дата | Взам. инв. № | Инв. № дубл. | Подп. и дата

25030-21 50

Формат А3

Альбом 16

Форм.	Зона	Поз.	Обозначение	Наименование	Кол.	Примеч.
				Документация		
А3			Б1В535.190 СБ	Сборочный чертеж		
				Детали		
А4		1	Б1В535.081	Фланец	1	
А4		2	Б1В535.082	Переход	1	

Инв. № подл. | Подп. и дата | Взам. инв. № | Инв. № дубл. | Подп. и дата

Изм.	Лист	№ докум.	Подп.	Дата	Б1В535.190		
Разраб.		Узбекова			Переход в сборе (поз. 15)	Лит.	Лист	Листов
Пров.		Гончаренко				У		1
Нач. отд.		Григорьяна				Харьковский Сантехпроект		
Н. контр.		Амбрас						
Утв.								

Формат А4

Форм.	Зона	Поз.	Обозначение	Наименование	Кол.	Примеч.
				Документация		
А3			Б1В538.010СБ	Сборочный чертеж		
				Детали		
А4		1	Б1В538.001	Стенка	2	
А4		2	Б1В538.002	Боковина	1	
		3	Б1В538.002-01	Боковина	1	
А4		4	Б1В535.025	Стяжка	16	
А4		5	Б1В538.003	Накладка	2	0,92кг
				Полоса 5х60 ГОСТ 103-76		
				Ст3 ГОСТ 535-88		
				ℓ=388		
А4		6	Б1В538.004	Накладка	2	1,15кг
				Полоса 5х60 ГОСТ 103-76		
				Ст3 ГОСТ 535-88		
				ℓ=488		

Инв. № подл. | Подп. и дата | Взам. инв. № | Инв. № дубл. | Подп. и дата

Изм.	Лист	№ докум.	Подп.	Дата	Б1В538.010		
Разраб.		Узбекова			Отвод (поз. 38)	Лит.	Лист	Листов
Провер.		Гончаренко				У		1
Нач. отд.		Григорьяна				Харьковский Сантехпроект		
Н. контр.		Амбрас						
Утв.								

Формат А4

Б1В538.010СБ

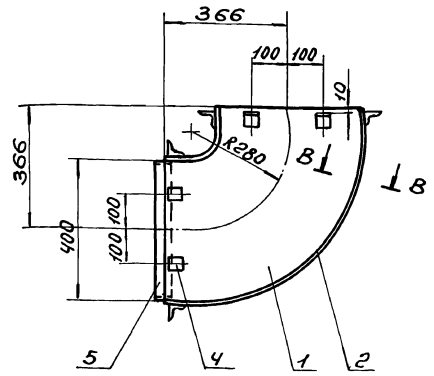

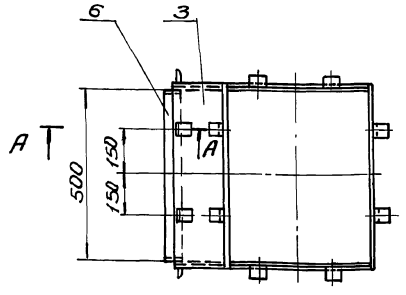

А-А(М1:2)

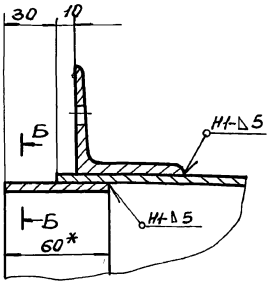

Б-Б(М1:2)

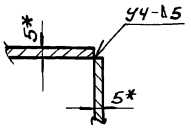

В-В(М1:2)

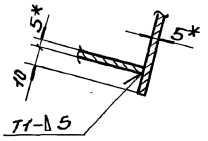

1. $\pm \frac{IT16}{2}$.
2. Сварку производить электродами Э-42 ГОСТ 9467-75. Сварные швы по ГОСТ 5264-80.
3. Кромки реза деталей Б4- $\sqrt{25}$.
4.* Размеры для справки.

Инв. № подл. | Подп. и дата | Взам. инв. № | Инв. № дубл. | Подп. и дата

Изм.	Лист	№ докум.	Подп.	Дата	Б1В538.010СБ			
Разраб.		Узбекова			Отвод (поз. 38) Сборочный чертеж	Лит.	Масса	Масшт.
Провер.		Гончаренко				У	57,0	1:10
Т. контр.		Геврюков				Лист	Листов 1	
Нач. отд.		Григорьяна				Харьковский Сантехпроект		
Н. контр.		Амбрас						
Утв.								

Альбом 16

Б1В538.001

25 √(√)

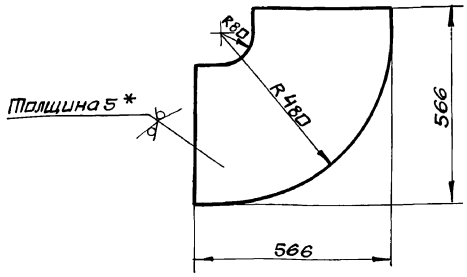

1. $\pm \frac{IT16}{2}$
2. * Размер для справки.

Изм.	Лист	N докум.	Подп.	Дата	Б1В538.001			
Разраб.		Шевекова			Стенка	Лит.	Масса	Масшт.
Пров.		Гончаренко				У	11,5	1:10
Т.контр.		Севрюков				Лист	Листов 1	
Нач.отд		Григорьянц			Лист 5 ГОСТ 19903-74 Вст3 ГОСТ 14637-89	Харьковский Сантехпроект		
Н.контр.		Амбрас						
Утв.								

Инв.№подл. | Подп. и дата | Взам.инв.№ | Инв.№дубл. | Подп. и дата

Формат А4

Б1В538.002

25 √(√)

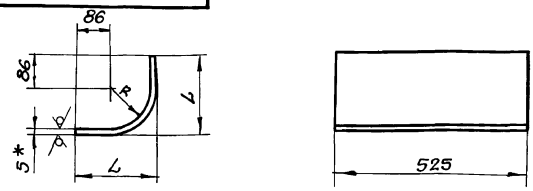

Обозначение	R	L	Длина развертки, мм	Масса, кг
Б1В538.002	480	571	933	19,2
-01	75	166	294	6,2

1. $\pm \frac{IT16}{2}$
2. * Размер для справки.

Изм.	Лист	N докум.	Подп.	Дата	Б1В538.002			
Разраб.		Шевекова			Боковина	Лит.	Масса	Масшт.
Пров.		Гончаренко				У	—	—
Т.контр.		Севрюков				Лист	Листов 1	
Нач.отд		Григорьянц			Лист 5 ГОСТ 19903-74 Вст3 ГОСТ 14637-89	Харьковский Сантехпроект		
Н.контр.		Амбрас						
Утв.								

Инв.№подл. | Подп. и дата | Взам.инв.№ | Инв.№дубл. | Подп. и дата

Формат А4

Б1В538.020СБ

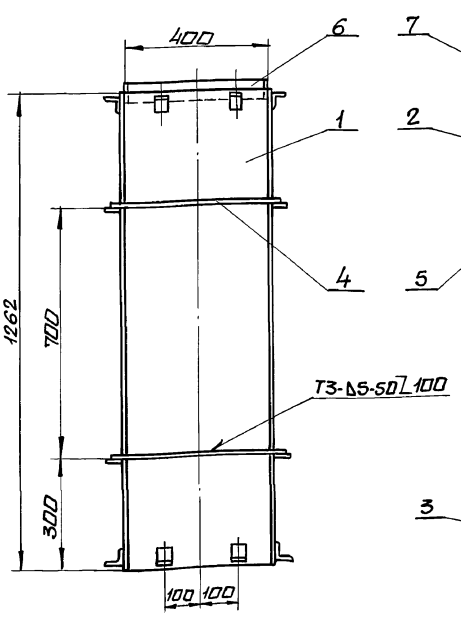

Б-Б (М1:2)

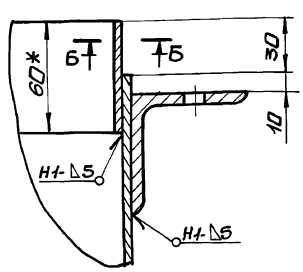

Б-Б (М1:2)

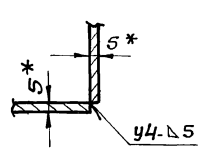

В-В (М1:2)

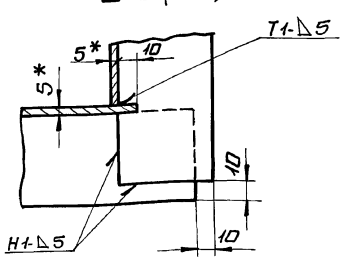

1. $\pm \frac{IT16}{2}$.
2. Сварку производить электродами Э-42 ГОСТ 9467-75. Сварные швы по ГОСТ 5264-80.
3. Кромки реза деталей Б4-√25.
4. * Размеры для справки.

Изм.	Лист	N докум.	Подп.	Дата	Б1В538.020СБ			
Разраб.		Шевекова			Секция (поз. 39) Сборочный чертеж	Лит.	Масса	Масшт.
Пров.		Гончаренко				У	110,0	1:10
Т.контр.		Севрюков				Лист	Листов 1	
Нач.отд		Григорьянц				Харьковский Сантехпроект		
Н.контр.		Амбрас						
Утв.								

Инв.№подл. | Подп. и дата | Взам.инв.№ | Инв.№дубл. | Подп. и дата

Формат А3

Б1В538.030СБ

Альбом 16

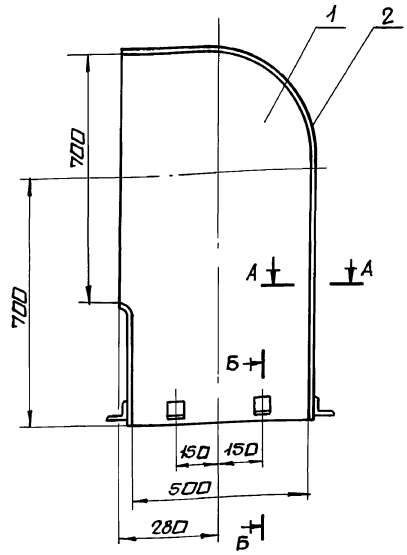

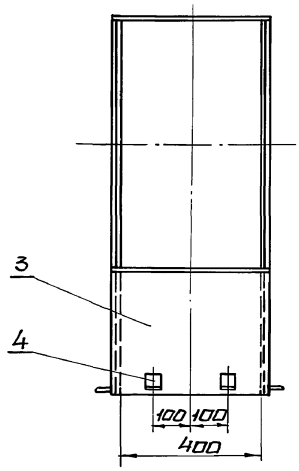

Б-Б (м1:2)

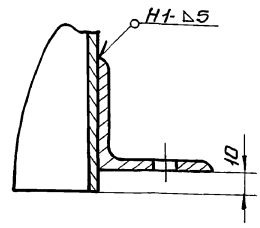

1. $\pm \frac{IT16}{2}$
2. Сварку производить электродами Э-42 ГОСТ 9467-75. Сварные швы по ГОСТ 5264-80.
3. * Размеры для справки.

А-А (м1:2)

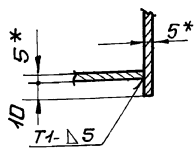

Изм.	Лист	Nдокум.	Подп.	Дата	Б1В538.030СБ			
Разраб.		Извекова			Короб (поз.40) сборочный чертеж	Лит.	Масса	Масшт.
Пров.		Ганчаренко				У	74,0	1:10
Т.контр.		Севрюков				Лист	Листов 1	
Нач.отд.		Григорьянц						
Н.контр.		Амбрас				Харьковский Сантехпроект		
Утв.								

Инв.№подл. | Подп. и дата | Взам.инв.№ | Инв.№дубл. | Подп. и дата

формат А3

Форм.	Зона	Поз.	Обозначение	Наименование	Кол.	Примеч.
				Документация		
А3			Б1В538.020СБ	Сборочный чертеж		
				Детали		
Б4		1	Б1В538.005	Стенка	2	19,8кг
				Лист 5 ГОСТ 19903-74		
				Вст3 ГОСТ 14637-89		
				400х1262		
Б4		2	Б1В538.006	Бокавина	2	26,2кг
				Лист 5 ГОСТ 19903-74		
				Вст3 ГОСТ 14637-89		
				530х1262		
Д4		3	Б1В535.025	Стяжка	16	
Б4		4	Б1В538.007	Ребро	4	0,96кг
				Полоса 5х50 ГОСТ 103-76		
				Вст3 ГОСТ 535-88		
				ℓ=490		
Б4		5	Б1В538.008	Ребро	4	1,16кг
				Полоса 5х50 ГОСТ 103-76		
				Вст3 ГОСТ 535-88		
				ℓ=590		
Б4		6	Б1В538.009	Накладка	2	0,92кг
				Полоса 5х60 ГОСТ 103-76		
				Вст3 ГОСТ 535-88		
				ℓ=388		

Изм.	Лист	Nдокум.	Подп.	Дата	Б1В538.020			
Разраб.		Извекова			Секция (поз. 39)	Лит.	Лист	Листов
Пров.		Ганчаренко				У	1	2
Нач.отд.		Григорьянц				Харьковский Сантехпроект		
Н.контр.		Амбрас						
Утв.								

Инв.№подл. | Подп. и дата | Взам.инв.№ | Инв.№дубл. | Подп. и дата

формат А4

Форм.	Зона	Поз.	Обозначение	Наименование	Кол.	Примеч.
Б4		7	Б1В538.011	Накладка	2	1,15кг
				Полоса 5х60 ГОСТ 103-76		
				Вст3 ГОСТ 535-88		
				ℓ=488		

Изм.	Лист	Nдокум.	Подп.	Дата	Б1В538.020	Лист 2

Инв.№подл. | Подп. и дата | Взам.инв.№ | Инв.№дубл. | Подп. и дата

формат А4

Альбом 16

Б1В538.012

25 (√)

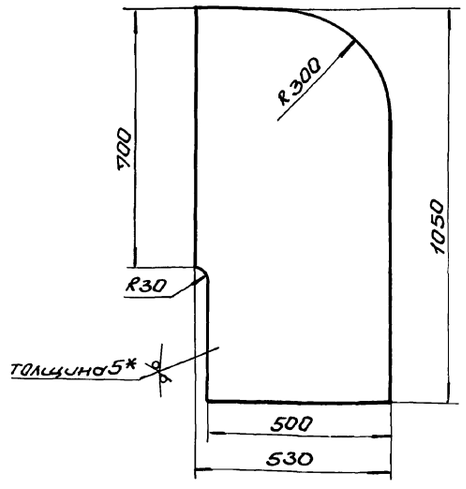

1. $\pm \frac{IT16}{2}$.
2. * Размер для справки.

Изм.	Лист	N докум.	Подп.	Дата	Б1В538.012			
Разраб.		Извекова			Стенка	Лит.	Масса	Масшт.
Пров.		Гончаренко				У	20,6	1:10
Т. контр.		Севрюков				Лист	Листов 1	
Нач. отд.		Григорьянц						
Н. контр.		Амбрас			Лист ГОСТ 19903-74 ВСТ3ГОСТ14637-89	Харьковский Сантехпроект		
Утв.								

Инв. № подл. | Подп. и дата | Взам. инв. № | Инв. № дубл. | Подп. и дата

Формат А4

Б1В538.013

25 (√)

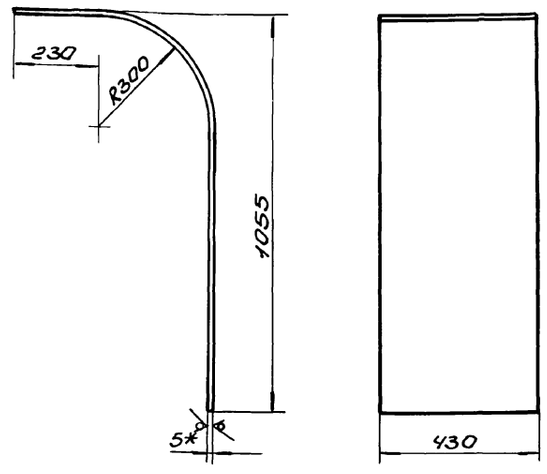

1. $\pm \frac{IT16}{2}$.
2. Длина развертки – 1455 мм.
3. * Размер для справки.

Изм.	Лист	N докум.	Подп.	Дата	Б1В538.013			
Разраб.		Извекова			Боковина	Лит.	Масса	Масшт.
Пров.		Гончаренко				У	24,5	1:10
Т. контр.		Севрюков				Лист	Листов 1	
Нач. отд.		Григорьянц						
Н. контр.		Амбрас			Лист ГОСТ 19903-74 ВСТ3ГОСТ14637-89	Харьковский Сантехпроект		
Утв.								

Инв. № подл. | Подп. и дата | Взам. инв. № | Инв. № дубл. | Подп. и дата

Формат А4

Б1В538.014

25 (√)

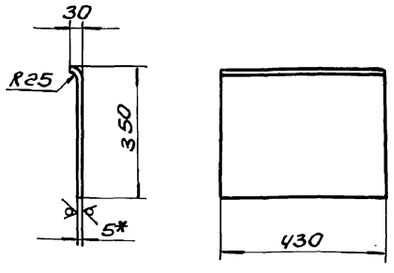

1. $\pm \frac{IT16}{2}$.
2. Длина развертки – 363 мм.
3. * Размер для справки.

Изм.	Лист	N докум.	Подп.	Дата	Б1В538.014			
Разраб.		Извекова			Боковина	Лит.	Масса	Масшт.
Пров.		Гончаренко				У	6,0	1:10
Т. контр.		Севрюков				Лист	Листов 1	
Нач. отд.		Григорьянц						
Н. контр.		Амбрас			Лист ГОСТ 19903-74 ВСТ3ГОСТ14637-89	Харьковский Сантехпроект		
Утв.								

Инв. № подл. | Подп. и дата | Взам. инв. № | Инв. № дубл. | Подп. и дата

Формат А4

Формат	Зона	Поз.	Обозначение	Наименование	Кол.	Примеч.
				Документация		
А3			Б1В538.030 СБ	Сборочный чертеж		
				Детали		
А4		1	Б1В538.012	Стенка	2	
А4		2	Б1В538.013	Боковина	1	
А4		3	Б1В538.014	Боковина	1	
А4		4	Б1В538.025	Стяжка	8	

Изм.	Лист	N докум.	Подп.	Дата	Б1В538.030			
Разраб.		Извекова			Короб (поз. 40)	Лит.	Лист	Листов
Провер.		Гончаренко				У		1
Нач. отд.		Григорьянц				Харьковский Сантехпроект		
Н. контр.		Амбрас						
Утв.								

Инв. № подл. | Подп. и дата | Взам. инв. № | Инв. № дубл. | Подп. и дата

Формат А4

Форм.	Зона	Поз.	Обозначение	Наименование	Кол.	Примеч.
				Документация		
А3			Б1В538.040СБ	Сборочный чертеж		
				Детали		
Б4		1	Б1В538.015	Стенка	2	23,2кг
				Лист 5 ГОСТ 19903-74		
				Вст3ГОСТ14637-89		
				400х1480		
Б4		2	Б1В538.016	Боковина	2	30,8кг
				Лист 5 ГОСТ 19903-74		
				Вст3ГОСТ14637-89		
				530х1480		
А4		3	Б1В535.025	Стяжка	8	
Б4		4	Б1В538.017	Ребро	2	1,16кг
				Полоса 5х50 ГОСТ 103-76		
				Вст3 ГОСТ 535-88		
				ℓ = 590		
Б4		5	Б1В538.018	Ребро	2	0,96кг
				Полоса 5х50 ГОСТ 103-76		
				Вст3 ГОСТ 535-88		
				ℓ = 490		
Б4		6	Б1В538.019	Накладка	2	0,92кг
				Полоса 5х60 ГОСТ 103-76		
				Вст3 ГОСТ 535-88		
				ℓ = 388		
Б4		7	Б1В538.021	Накладка	2	1,15кг
				Полоса 5х60 ГОСТ 103-76		
				Вст3 ГОСТ 535-88		
				ℓ = 488		

Альбом 16

Инв. № подл. | Подп. и дата | Взам. инв. № | Инв. № дубл. | Подп. и дата

Изм.	Лист	N докум.	Подп.	Дата
Разраб.	Извекова			
Пров.	Гончаренко			
Нач. отд.	Григорьяни			
Н. контр.	Андрас			
Утв.				

Б1В538.040

Секция (поз. 41)

Лит.	Лист	Листов
У		1

Харьковский Сантехпроект

Формат А4

Форм.	Зона	Поз.	Обозначение	Наименование	Кол.	Примеч.
				Документация		
А3			Б1В536.190СБ	Сборочный чертеж		
				Сборочные единицы		
А4		1	Б1В536.330	Фланец	1	
				Детали		
Б4		2	Б1В536.079	Стенка	2	30,9кг
				Лист 5 ГОСТ 19903-74		
				Вст3ГОСТ14634-89		
				400х1970		
Б4		3	Б1В536.081	Боковина	2	41,0кг
				Лист 5 ГОСТ 19903-74		
				Вст3ГОСТ14637-89		
				530х1970		
Б4		4	Б1В536.082	Ребро	4	0,96кг
				Полоса 5х50 ГОСТ 103-76		
				Вст3 ГОСТ 535-88		
				ℓ = 490		
Б4		5	Б1В536.083	Ребро	4	1,16кг
				Полоса 5х50 ГОСТ 103-76		
				Вст3 ГОСТ 535-88		
				ℓ = 388		

Инв. № подл. | Подп. и дата | Взам. инв. № | Инв. № дубл. | Подп. и дата

Изм.	Лист	N докум.	Подп.	Дата
Разраб.	Извекова			
Пров.	Гончаренко			
Нач. отд.	Григорьяни			
Н. контр.	Андрас			
Утв.				

Б1В536.190

Секция (поз. 42)

Лит.	Лист	Листов
У		1

Харьковский Сантехпроект

Формат А4

Б1В538.040СБ

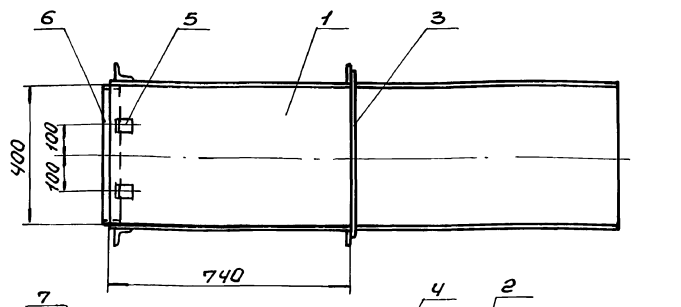

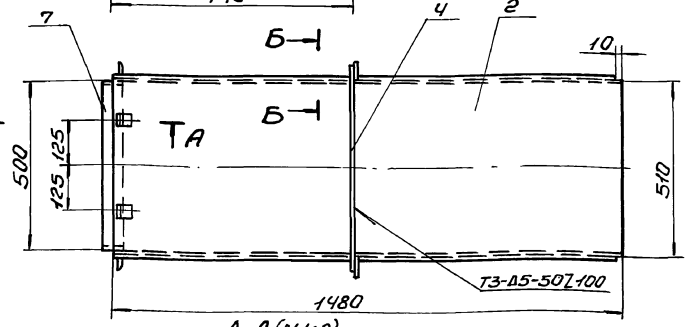

А-А(М1:2)

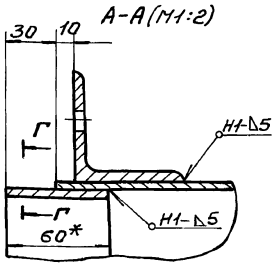

Г-Г(М1:2)

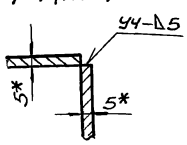

Б-Б(М1:2)

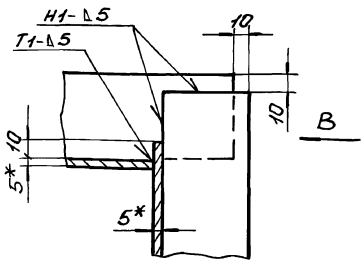

В(М1:2)

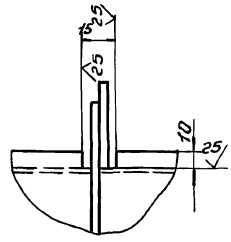

1. $\pm \frac{IT16}{2}$.
2. Сварку производить электродами Э-42 ГОСТ 9467-75. Сварные швы по ГОСТ 5264-80.
3. Кромки реза деталей Б4- 25.
4. * Размеры для справки.

Инв. № подл. | Подп. и дата | Взам. инв. № | Инв. № дубл. | Подп. и дата

Изм.	Лист	N докум.	Подп.	Дата
Разраб.	Извекова			
Пров.	Гончаренко			
Т. контр.	Сверкоков			
Нач. отд.	Григорьяни			
Н. контр.	Андрас			
Утв.				

Б1В538.040СБ

Секция (поз. 41) Сборочный чертеж

Лит.	Масса	Масшт.
У	120,0	1:10

Лист | Листов 1

Харьковский Сантехпроект

Формат А3

Альбом 16

Б1В536.190СБ

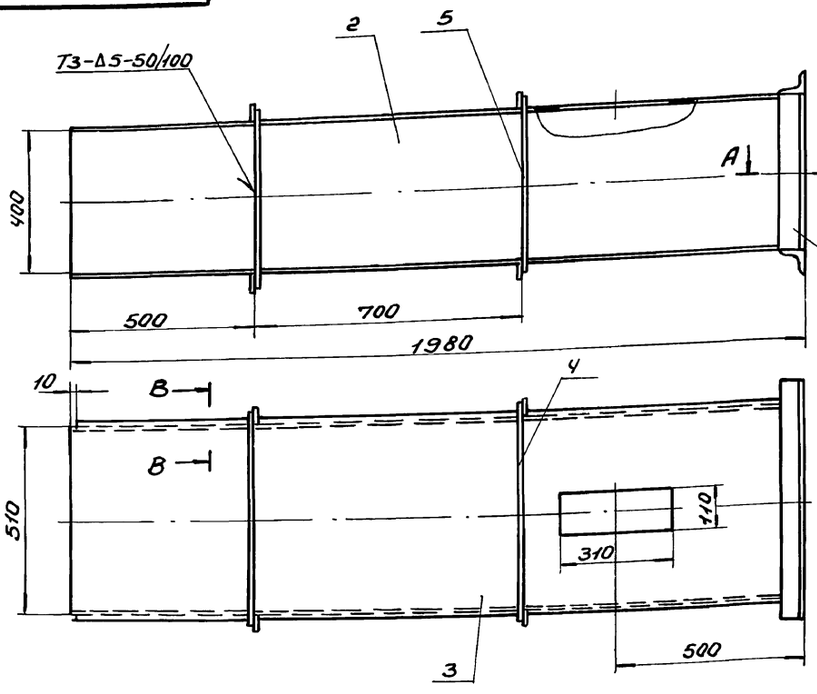

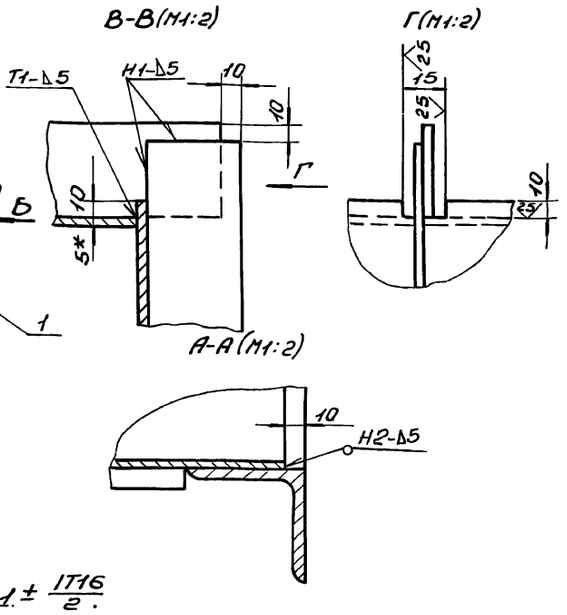

1. ± IT16/2.
2. Сварку производить электродами Э-42 ГОСТ 9467-75. Сварные швы по ГОСТ 5264-80.
3. Кромки реза деталей Б4-25.
4.* Размеры для справки.

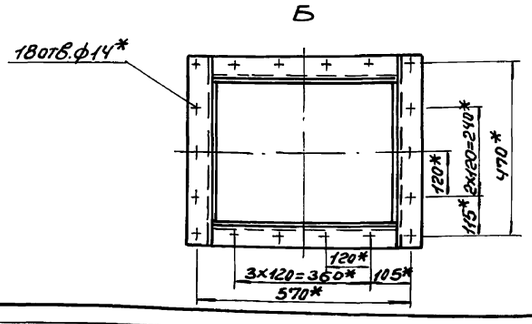

Изм.	Лист	NДокум.	Подп.	Дата	Б1В536.190СБ			
Разраб.		Извекова			Секция (поз. 42) Сборочный чертеж	Лит.	Масса	Масшт.
Пров.		Гончаренко				И	162,0	1:10
Т.контр.		Севрюков				Лист	Листов 1	
Нач.отд.		Григорьянц				Харьковский Сантехпроект		
Н.контр.		Амбрас						
Утв.								

Инв.№ подл. | Подп. и дата | Взам.инв.№ | Инв.№ дубл. | Подп. и дата

Формат А3

Б1В536.200СБ

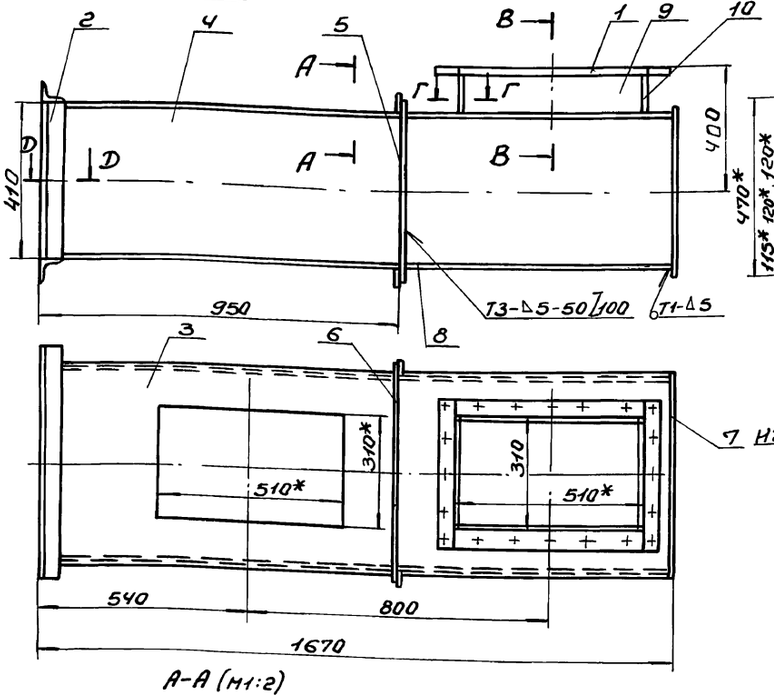

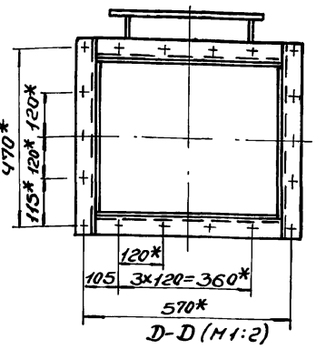

D-D (М1:2)

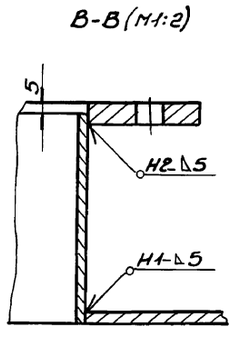

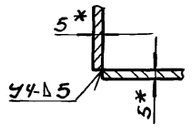

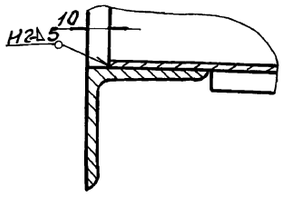

1. ± IT16/2.
2. Сварку производить электродами Э-42 ГОСТ 9467-75. Сварные швы по ГОСТ 5264-80.
3. Кромки реза деталей Б4-25.
4.* Размеры для справки.

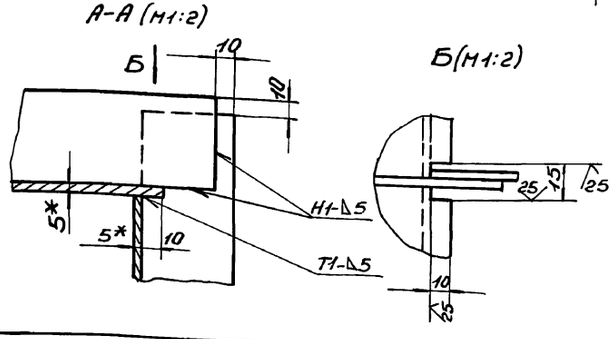

Изм.	Лист	NДокум.	Подп.	Дата	Б1В536.200СБ			
Разраб.		Извекова			Секция (поз. 43) Сборочный чертеж	Лит.	Масса	Масшт.
Пров.		Гончаренко				И	150,0	1:10
Т.контр.		Севрюков				Лист	Листов 1	
Нач.отд.		Григорьянц				Харьковский Сантехпроект		
Н.контр.		Амбрас						
Утв.								

Инв.№ подл. | Подп. и дата | Взам.инв.№ | Инв.№ дубл. | Подп. и дата

Формат А3

Б1В536.210СБ

Альбом 16

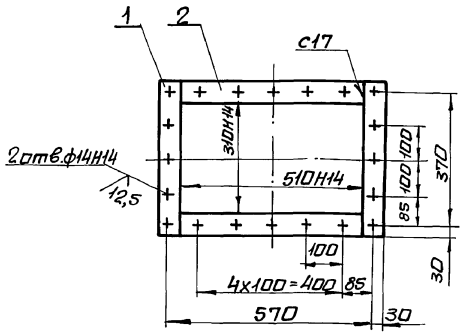

1. $\pm \frac{IT16}{2}$
2. Сварку производить электродами Э-42 ГОСТ 9467-75. Сварные швы по ГОСТ 5264-80.
3. Кромки реза деталей Б4-$\overset{25}{\checkmark}$.

Изм.	Лист	N докум.	Подп.	Дата	Б1В536.210СБ			
Разраб.		Извекова			Фланец сборочный чертеж	Лит.	Масса	Масшт.
Пров.		Гончаренко				У	9,0	1:10
Т.контр.		Севрюков				Лист	Листов 1	
Нач.отд.		Григорьянц				Харьковский Сантехпроект		
Н.контр.		Амбрас						
Утв.								

Инв.№подл. | Подп. и дата | Взам.инв.№ | Инв.№дубл. | Подп. и дата

формат А4

Б1В536.086

25 √(√)

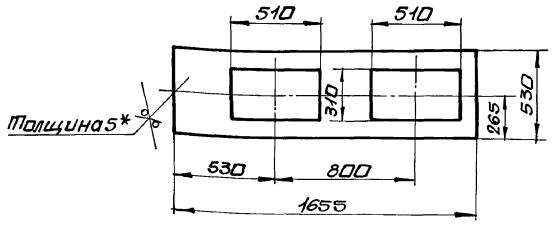

1. $\pm \frac{IT16}{2}$
2. * Размер для справки.

Изм.	Лист	N докум.	Подп.	Дата	Б1В536.086			
Разраб.		Извекова			Стенка	Лит.	Масса	Масшт.
Пров.		Гончаренко				У	22,0	1:20
Т.контр.		Севрюков				Лист	Листов 1	
Нач.отд.		Григорьянц				Харьковский Сантехпроект		
Н.контр.		Амбрас			Лист 5 ГОСТ 19903-74 / Вст3 ГОСТ 14637-89			
Утв.								

Инв.№подл. | Подп. и дата | Взам.инв.№ | Инв.№дубл. | Подп. и дата

формат А4

Форм.	Зона	Поз.	Обозначение	Наименование	Кол.	Примеч.
				Документация		
А3			Б1В536.200СБ	Сборочный чертеж		
				Сборочные единицы		
А4		1	Б1В536.210	Фланец	1	
А4		2	Б1В536.330	Фланец	1	
				Детали		
А4		3	Б1В536.086	Стенка	1	
Б4		4	Б1В536.087	Боковина	2	26,0 кг
				Лист 5 ГОСТ 19903-74		
				Вст3 ГОСТ 14637-89		
				400 х 1655		
Б4		5	Б1В536.088	Ребро	2	0,96 кг
				Полоса 5х60 ГОСТ 103-76		
				Вст3 ГОСТ 535-88		
				ℓ = 490		
Б4		6	Б1В536.089	Ребро	2	1,16 кг
				Полоса 5х60 ГОСТ 103-76		
				Вст3 ГОСТ 535-88		
				ℓ = 590		
Б4		7	Б1В536.091	Заглушка	1	9,0 кг
				Лист 5 ГОСТ 19903-74		
				Вст3 ГОСТ 14637-89		
				430 х 530		

Изм.	Лист	N докум.	Подп.	Дата	Б1В536.200			
Разраб.		Извекова			Секция (поз. 43)	Лит.	Лист	Листов
Пров.		Гончаренко				У	1	2
Нач.отд.		Григорьянц				Харьковский Сантехпроект		
Н.контр.		Амбрас						
Утв.								

Инв.№подл. | Подп. и дата | Взам.инв.№ | Инв.№дубл. | Подп. и дата

формат А4

Форм.	Зона	Поз.	Обозначение	Наименование	Кол.	Примеч.
Б4		8	Б1В536.092	Стенка	1	34,4 кг
				Лист 5 ГОСТ 19903-74		
				Вст3 ГОСТ 14637-89		
				530 х 1655		
Б4		9	Б1В536.093	Стенка	2	2,3 кг
				Лист 5 ГОСТ 19903-74		
				Вст3 ГОСТ 14637-89		
				195 х 500		
Б4		10	Б1В536.094	Боковина	2	1,35 кг
				Лист 5 ГОСТ 19903-74		
				Вст3 ГОСТ 14637-89		
				195 х 300		

Изм.	Лист	N докум.	Подп.	Дата	Б1В536.200	Лист 2

Инв.№подл. | Подп. и дата | Взам.инв.№ | Инв.№дубл. | Подп. и дата

Альбом 16

Форм.	Зона	Поз.	Обозначение	Наименование	Кол.	Примеч.
				Документация		
А4			Б1 8536. 210 СБ	сборочный чертеж		
				Детали		
Б4		1	Б1 8536. 095	Планка	2	2,4кг
				Полоса 10х60 ГОСТ 103-76		
				Ст3ГОСТ 535-88		
				ℓ=570		
Б4		2	Б1 8536. 096	Планка	2	2,0кг
				Полоса 10х60 ГОСТ 103-76		
				Ст3ГОСТ 535-88		
				ℓ=430		

Инв.№подл. | Подп. и дата | Взам.инв.№ | Инв.№дубл. | Подп. и дата

Изм.	Лист	N докум.	Подп.	Дата
Разраб.		Извекова		
Пр.в.		Гончаренко		
Нач.отд.		Григорьянц		
Н.контр.		Амбрас		
Утв.				

Б1 8536. 210

Фланец

Лит.	Лист	Листов
У		1

Харьковский Сантехпроект

Формат А4

Форм.	Зона	Поз.	Обозначение	Наименование	Кол.	Примеч.
				Документация		
А3			Б1 8536. 220 СБ	сборочный чертеж		
				сборочные единицы		
А4		1	Б1 8536. 210	Фланец	1	
				Детали		
А4		2	Б1 8536. 097	Стенка	2	
А4		3	Б1 8536. 098	Боковина	1	
		4	Б1 8536. 098-01	Боковина	1	

Инв.№подл. | Подп. и дата | Взам.инв.№ | Инв.№дубл. | Подп. и дата

Изм.	Лист	N докум.	Подп.	Дата
Разраб.		Извекова		
Пров.		Гончаренко		
Нач.отд.		Григорьянц		
Н.контр.		Амбрас		
Утв.				

Б1 8536. 220

Отвод (поз. 44)

Лит.	Лист	Листов
У		1

Харьковский Сантехпроект

Формат А4

Б1 8536. 220 СБ

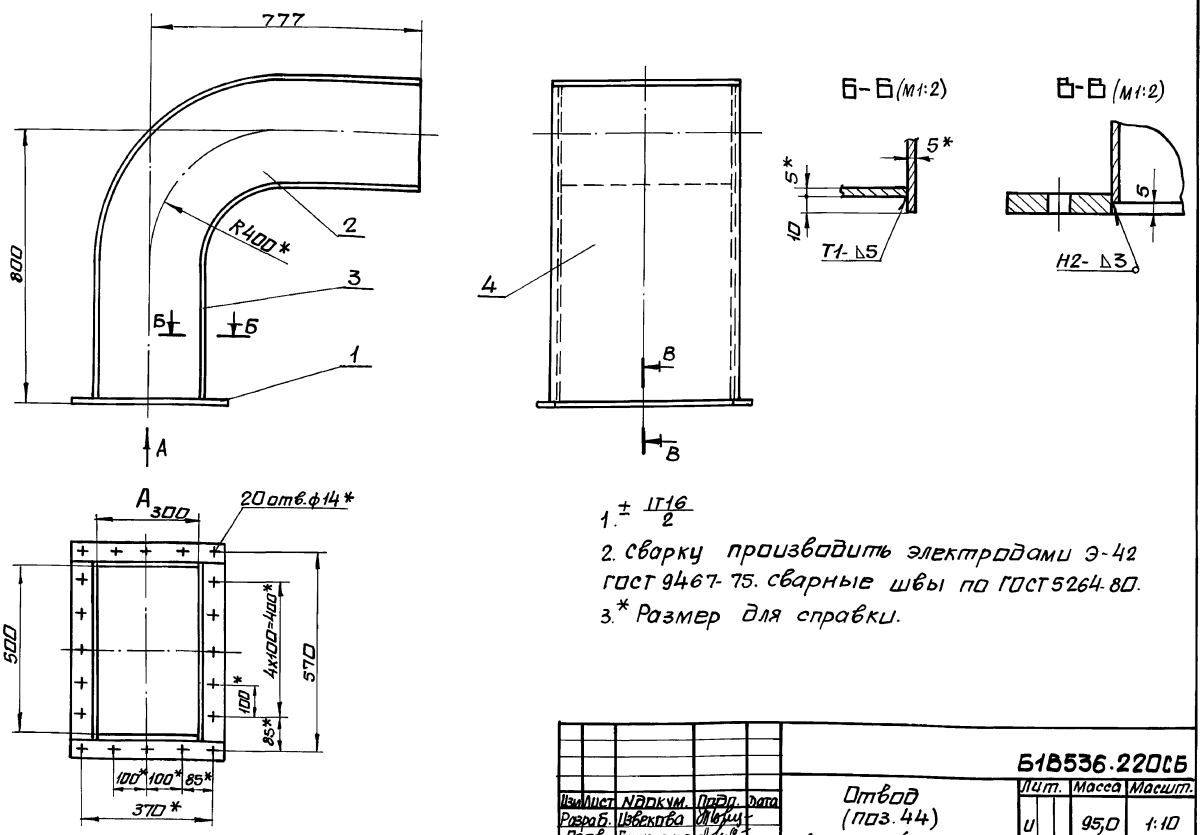

1. $\pm \frac{IT16}{2}$
2. Сварку производить электродами Э-42 ГОСТ 9467-75. сварные швы по ГОСТ 5264-80.
3. * Размер для справки.

Изм.	Лист	N докум.	Подп.	Дата
Разраб.		Извекова		
Пров.		Гончаренко		
Т.контр.		Севрюков		
Нач.отд.		Григорьянц		
Н.контр.		Амбрас		
Утв.				

Б1 8536. 220 СБ

Отвод (поз. 44) сборочный чертеж

Лит.	Масса	Масшт.
У	95,0	1:10
Лист		Листов 1

Харьковский Сантехпроект

Формат А3

Альбом 16

Б1В536.097

25 √(√)

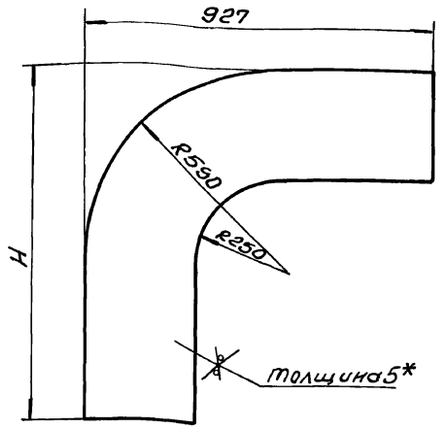

Обозначение	H	Масса, кг
Б1В536.097	945	15,8
-01	1310	19,6

1. $\pm \frac{IT16}{2}$.
2. *Размер для справки.

Изм.	Лист	N докум.	Подп.	Дата
Разраб.		Извекова		
Провер.		Гончаренко		
Т.контр.		Севрюков		
Нач.отд.		Григорьяна		
Н.контр.		Амбрас		
Утв.				

Б1В536.097

Стенка

Лит.	Масса	Масшт.
У	—	—

Лист | Листов 1

Лист 5 ГОСТ 19903-74 ВСт3 ГОСТ 14637-89

Харьковский Сантехпроект

Формат А4

Б1В536.098

25 √(√)

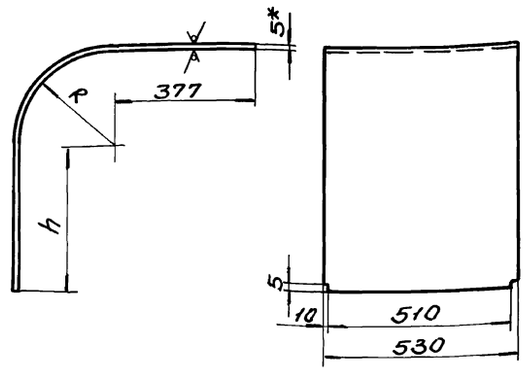

Обозначение	h	R	Длина развертки, мм	Масса, кг
Б1В536.098	395	245	1166	21,8
-01		550	1644	31,8
-02	760	245	1525	29,3
-03		550	2012	39,5

1. $\pm \frac{IT16}{2}$.
2. *Размер для справки.

Изм.	Лист	N докум.	Подп.	Дата
Разраб.		Извекова		
Пров.		Гончаренко		
Т.контр.		Севрюков		
Нач.отд.		Григорьяна		
Н.контр.		Амбрас		
Утв.				

Б1В536.098

Боковина

Лит.	Масса	Масшт.
У	—	—

Лист | Листов 1

Лист 5 ГОСТ 19903-74 ВСт3 ГОСТ 14637-89

Харьковский Сантехпроект

Формат А4

Б1В536.2300Б

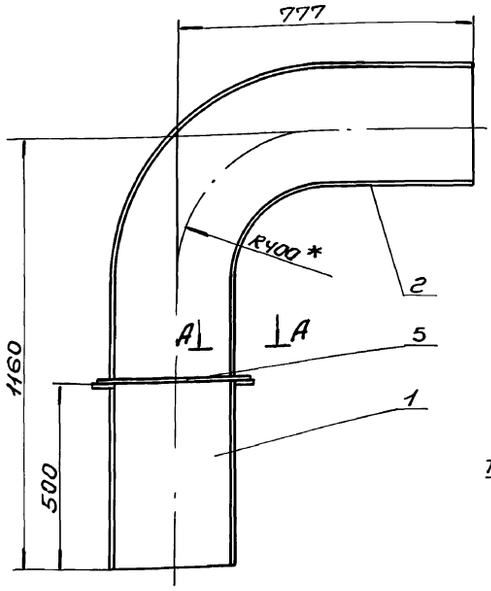

Б (М1:2)

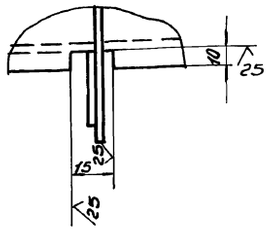

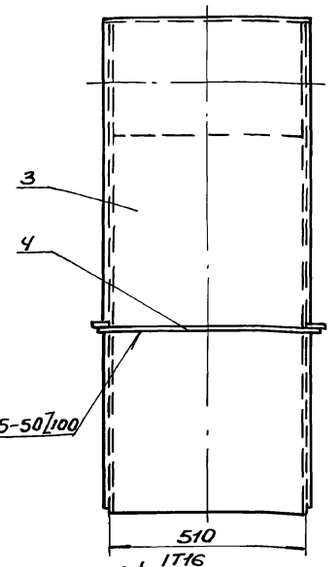

А-А (М1:2)

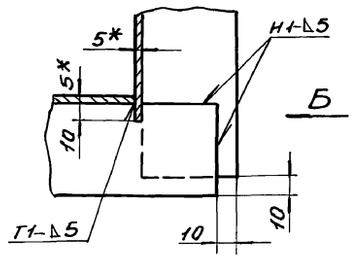

1. $\pm \frac{IT16}{2}$.
2. Сварку производить электродами Э-42 ГОСТ 9467-75. Сварные швы по ГОСТ 5264-80.
3. *Размер для справки.
4. Кромки реза деталей Б4- 25 √.

Изм.	Лист	N докум.	Подп.	Дата
Разраб.		Извекова		
Провер.		Гончаренко		
Т.контр.		Севрюков		
Нач.отд.		Григорьяна		
Н.контр.		Амбрас		
Утв.				

Б1В536.2300Б

Отвод (поз. 45) сборочный чертеж

Лит.	Масса	Масшт.
У	93,0	1:10

Лист | Листов 1

Харьковский Сантехпроект

Альбом 16

Форм.	Зона	Поз.	Обозначение	Наименование	Кол.	Примеч.
				Документация		
А3			Б1В536.230СБ	Сборочный чертеж		
				Детали		
А4		1	Б1В536.097-01	Стенка	2	
А4		2	Б1В536.098-02	Боковина	1	
		3	Б1В536.098-03	Боковина	1	
Б4		4	Б1В536.099	Ребро	2	1,16кг
				Полоса 5х50 ГОСТ 103-76		
				Ст3 ГОСТ 535-88		
				ℓ=590		
Б4		5	Б1В536.101	Ребро	2	0,76кг
				Полоса 5х50 ГОСТ 103-76		
				Ст3 ГОСТ 535-88		
				ℓ=390		

Изм. Лист. N докум. Подп. Дата

Разраб. Извекова

Пров. Гончаренко

Нач. отд. Григорьяни

Н. контр. Андрас

Утв.

Б1В536.230

Отвод (поз. 45)

Лит. | Лист | Листов: 1

Харьковский Сантехпроект

Формат А4

Инв. № подл. | Подп. и дата | Взам. инв. № | Инв. № дубл. | Подп. и дата

Форм.	Зона	Поз.	Обозначение	Наименование	Кол.	Примеч.
				Документация		
А3			Б1В536.240СБ	Сборочный чертеж		
				Сборочные единицы		
А4		1	Б1В536.250	Фланец	1	
				Детали		
Б4		2	Б1В536.102	Стенка	2	23,0кг
				Лист 5 ГОСТ 19903-74		
				Ст3 ГОСТ 14637-89		
				330х1757		
Б4		3	Б1В536.103	Стенка	2	7,0кг
				Лист 5 ГОСТ 19903-74		
				Ст3 ГОСТ 14637-89		
				100х1757		
Б4		4	Б1В536.104	Ребро	4	0,76кг
				Полоса 5х50 ГОСТ 103-76		
				Ст3 ГОСТ 535-88		
				ℓ=390		
Б4		5	Б1В536.105	Ребро	4	0,37кг
				Полоса 5х50 ГОСТ 103-76		
				Ст3 ГОСТ 535-88		
				ℓ=190		

Изм. Лист. N докум. Подп. Дата

Разраб. Извекова

Пров.р. Гончаренко

Нач. отд. Григорьяни

Н. контр. Андрас

Утв.

Б1В536.240

Секция (поз. 46)

Лит. | Лист | Листов: 1

Харьковский Сантехпроект

Формат А4

Инв. № подл. | Подп. и дата | Взам. инв. № | Инв. № дубл. | Подп. и дата

Б1В536.240СБ

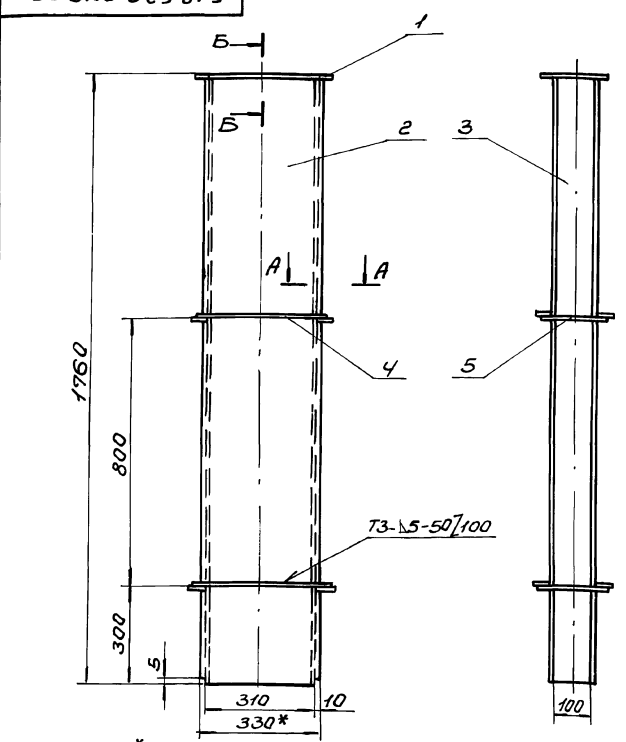

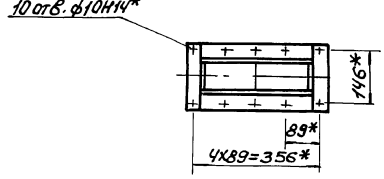

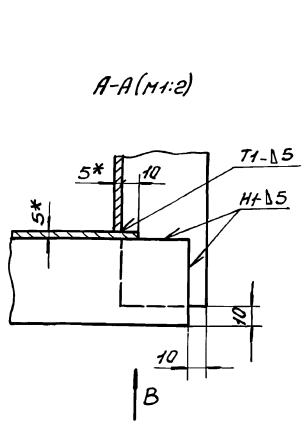

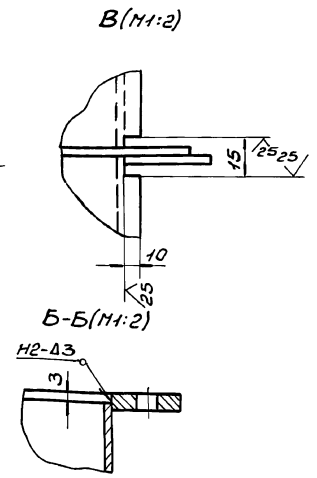

1. $\pm \frac{IT16}{2}$.
2. Сварку производить электродами Э-42 ГОСТ 9467-75. Электроды Э-42 ГОСТ 9467-75.
3. Кромки реза деталей Б4 - 25.
4. * Размеры для справки.

Изм. Лист. N докум. Подп. Дата

Разраб. Извекова

Пров. Гончаренко

Т. контр. Севрюков

Нач. отд. Григорьяни

Н. контр. Севрюков

Утв.

Б1В536.240СБ

Секция (поз. 46) Сборочный чертеж

Лит.	Масса	Масшт.
У	68,0	1:10

Лист | Листов 1

Харьковский Сантехпроект

618536.260СБ

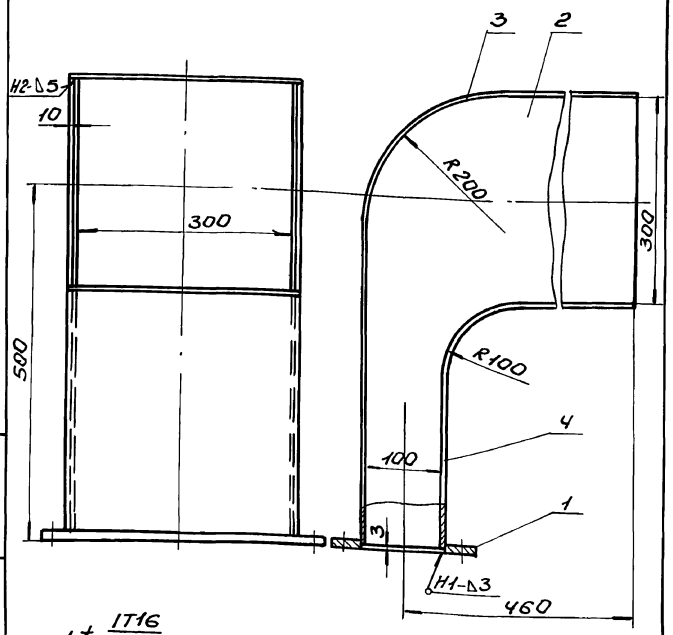

1. $\pm \frac{IT16}{2}$.
2. Сварку производить электродами Э-42 ГОСТ 9467-75. Сварные швы по ГОСТ 5264-80.

Изм.	Лист	N докум.	Подп.	Дата
Разраб.		Извекова		
Провер.		Гончаренко		
Т.контр.		Севрюков		
Нач.отд.		Григорьянц		
Н.контр.		Амбрас		
Утв.				

Б1В536.260СБ

Отвод (поз. 47)

Сборочный чертеж

Лит.	Масса	Масшт.
У	40,5	1:5

Лист | Листов 1

Харьковский Сантехпроект

Формат А4

618536.250СБ

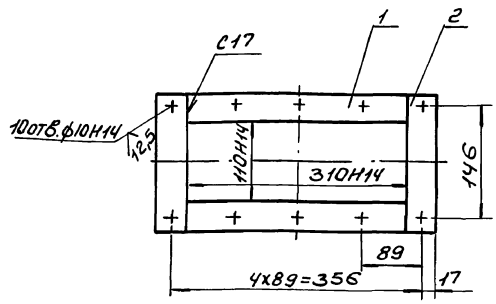

1. $\pm \frac{IT16}{2}$.
2. Сварку производить электродами Э-42 ГОСТ 9467-75. Сварные швы по ГОСТ 5264-80.
3. Кромки реза деталей Б4- 25/.

Изм.	Лист	N докум.	Подп.	Дата
Разраб.		Извекова		
Провер.		Гончаренко		
Т.контр.		Севрюков		
Нач.отд.		Григорьянц		
Н.контр.		Амбрас		
Утв.				

Б1В536.250СБ

Фланец

Сборочный чертеж

Лит.	Масса	Масшт.
У	2,5	1:5

Лист | Листов 1

Харьковский Сантехпроект

Формат А4

Форм.	Зона	Поз.	Обозначение	Наименование	Кол.	Примеч.
				Документация		
А4			Б1В536.250СБ	Сборочный чертеж		
				Детали		
Б4		1	Б1В536.106	Планка	2	0,75кг
				Полоса 8х40 ГОСТ 103-76 Ст3 ГОСТ 535-88 ℓ=310		
Б4		2	Б1В536.107	Планка	2	0,48кг
				Полоса 8х40 ГОСТ 103-76 Ст3 ГОСТ 535-88 ℓ=190		

Изм.	Лист	N докум.	Подп.	Дата
Разраб.		Извекова		
Пров.		Гончаренко		
Нач.отд.		Григорьянц		
Н.контр.		Амбрас		
Утв.				

Б1В536.250

Фланец

Лит.	Масса	Масшт.
У		1

Харьковский Сантехпроект

Формат А4

Форм.	Зона	Поз.	Обозначение	Наименование	Кол.	Примеч.
				Документация		
А4			Б1В536.260СБ	Сборочный чертеж		
				Сборочные единицы		
А4		1	Б1В536.250	Фланец	1	
				Детали		
А4		2	Б1В536.108	Стенка	2	
А4		3	Б1В536.109	Боковина	1	
		4	Б1В536.109-01	Боковина	1	

Изм.	Лист	N докум.	Подп.	Дата
Разраб.		Извекова		
Пров.		Гончаренко		
Нач.отд.		Григорьянц		
Н.контр.		Амбрас		
Утв.				

Б1В536.260

Отвод (поз. 47)

Лит.	Масса	Масшт.
У		1

Харьковский Сантехпроект

Формат А4

Альбом 16

Б18536.108

$25\sqrt{(\sqrt{})}$

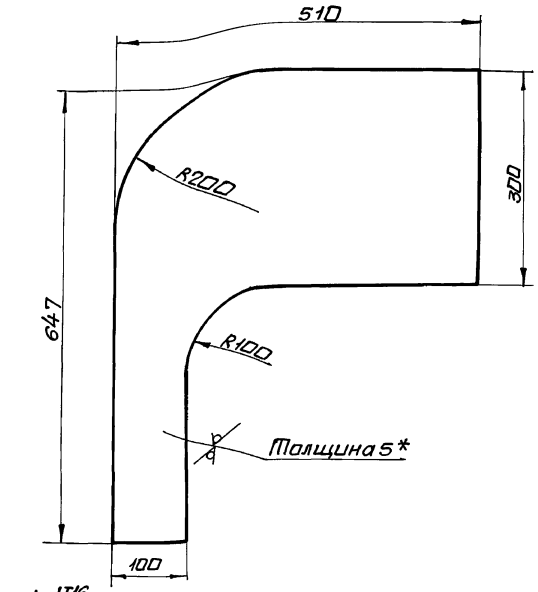

1. $\pm \frac{IT16}{2}$
2. * Размер для справки.

Изм.	Лист	N докум.	Подп.	Дата
Разраб.		Извекова		
Пров.		Гончаренко		
Т.контр.		Севрюков		
Нач.отд.		Григорьянц		
Н.контр.		Амбрас		
Утв.				

Стенка

Б18536.108

Лит.	Масса	Масшт.
У	7,2	1:5
Лист	Листов 1	

Лист 5 ГОСТ 19903-74 / Вст3 ГОСТ 14637-89

Харьковский сантехпроект

Формат А4

Б18536.109

$25\sqrt{(\sqrt{})}$

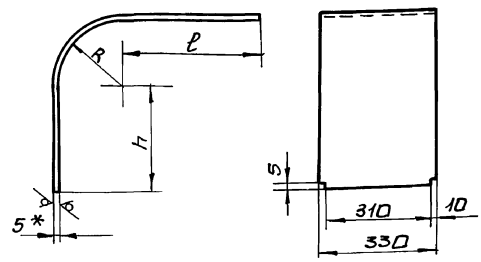

Обозначение	R	ℓ	h	Длина развертки мм	Масса кг
Б18536.109	200	310	447	1125	14,5
-01	95	310	247	660	8,5

1. $\pm \frac{IT16}{2}$
2. * Размер для справки.

Изм.	Лист	N докум.	Подп.	Дата
Разраб.		Извекова		
Пров.		Гончаренко		
Т.контр.		Севрюков		
Нач.отд.		Григорьянц		
Н.контр.		Амбрас		
Утв.				

Боковина

Б18536.109

Лит.	Масса	Масшт.
У	—	—
Лист	Листов 1	

Лист 5 ГОСТ 19903-74 / Вст3 ГОСТ 14637-89

Харьковский сантехпроект

Формат А4

Форм.	Зона	Поз.	Обозначение	Наименование	Кол.	Примеч.
				Документация		
А3			Б18536.270СБ	Сборочный чертеж		
				Сборочные единицы		
А4		1	Б18536.280	Фланец	1	
				Детали		
А4		2	Б18536.111	Стенка	2	
А4		3	Б18536.112	Боковина	1	
		4	Б18536.112-01	Боковина	1	
Б4		5	Б18536.113	Ребро	4	0,76кг
				Полоса 5х50 ГОСТ 103-76 Вст3 ГОСТ 535-88		
				ℓ = 390		
Б4		6	Б18536.114	Ребро	4	0,37кг
				Полоса 5х50 ГОСТ 103-76 Вст3 ГОСТ 535-88		
				ℓ = 190		
Б4		7	Б18536.115	Заглушка	1	1,7кг
				Лист 5 ГОСТ 19903-74 Вст3 ГОСТ 14637-89		
				130х330		

Изм.	Лист	N докум.	Подп.	Дата
Разраб.		Извекова		
Пров.		Гончаренко		
Нач.отд.		Григорьянц		
Н.контр.		Амбрас		
Утв.				

Короб (поз. 48)

Б18536.270

Лит.	Лист	Листов
У		1

Харьковский сантехпроект

Формат А4

Форм.	Зона	Поз.	Обозначение	Наименование	Кол.	Примеч.
				Документация		
А4			Б18536.280СБ	Сборочный чертеж		
				Детали		
Б4		1	Б18536.116	Планка	2	0,24кг
				Полоса 6х30 ГОСТ 103-76 Вст3 ГОСТ 535-58		
				ℓ = 170		
Б4		2	Б18536.117	Планка	2	0,44кг
				Полоса 6х30 ГОСТ 103-76 Вст3 ГОСТ 535-58		
				ℓ = 310		

Изм.	Лист	N докум.	Подп.	Дата
Разраб.		Извекова		
Пров.		Гончаренко		
Нач.отд.		Григорьянц		
Н.контр.		Амбрас		
Утв.				

Фланец

Б18536.280

Лит.	Лист	Листов
У		1

Харьковский сантехпроект

Формат А4

Альбом 16

618536.280СБ

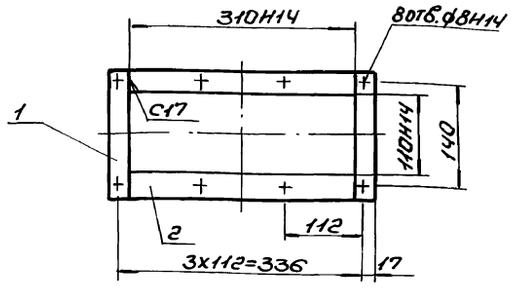

1. ± IT16/2.
2. Сварку производить электродами Э-42 ГОСТ 9467-75. Сварные швы по ГОСТ 5264-80.
3. Кромки реза деталей Б4-25.

Изм.	Лист	N докум.	Подп.	Дата	Б1В536.280СБ			
Разраб.	Извекова				Фланец	Лит.	Масса	Масшт.
Провер.	Гончаренко				Сборочный чертеж	У	1,4	1:5
Т.контр.	Севрюков					Лист	Листов 1	
Нач.отд.	Григорьянц							
Н.контр.	Аврос							
Утв.								

Формат А4

618536.111

25 (V)

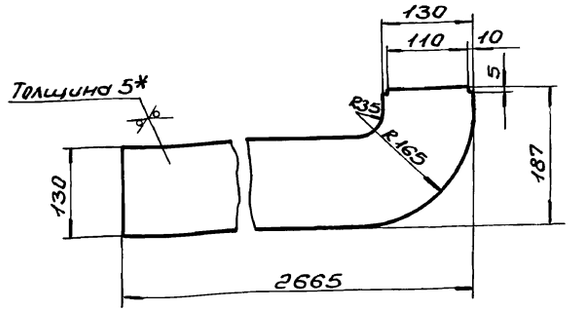

1. ± IT16/2.
2. *. Размер для справки.

Изм.	Лист	N докум.	Подп.	Дата	Б1В536.111			
Разраб.	Извекова				Стенка	Лит.	Масса	Масшт.
Пров.	Гончаренко					У	13,8	1:5
Т.контр.	Севрюков					Лист	Листов 1	
Нач.отд.	Григорьянц				5 ГОСТ 19903-74	Харьковский Сантехпроект		
Н.контр.	Севрюков				Лист ВСт3 ГОСТ 14637-89			
Утв.								

Формат А4

618536.270СБ

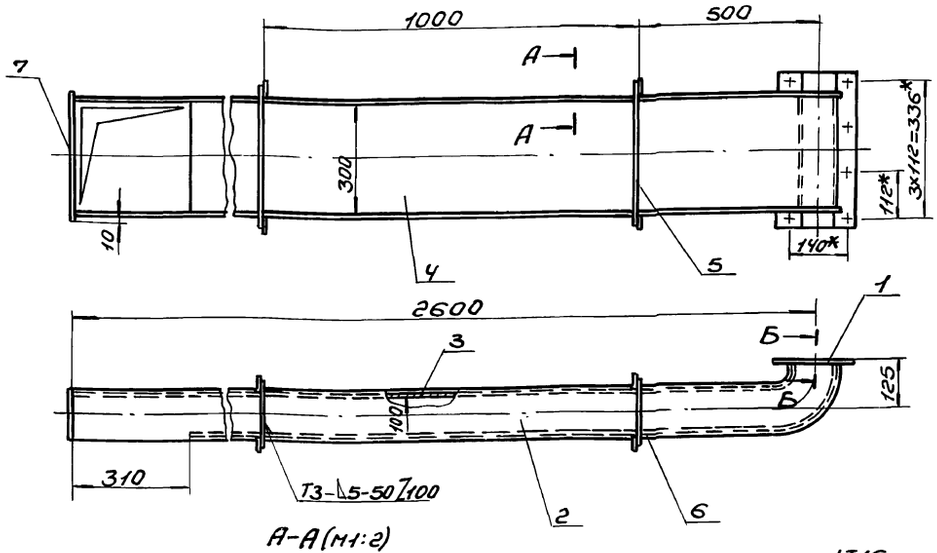

Б-Б (М1:1)

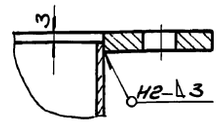

А-А (М1:2)

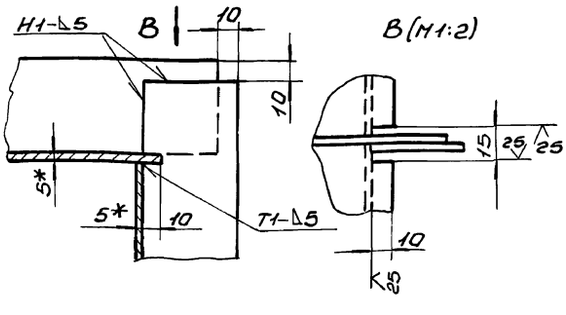

В (М1:2)

1. ± IT16/2.
2. Сварку производить электродами Э-42 ГОСТ 9467-75. Сварные швы по ГОСТ 5264-80.
3. * Размеры для справки.
4. Кромки реза деталей Б4-25.

Изм.	Лист	N докум.	Подп.	Дата	Б1В536.270СБ			
Разраб.	Извекова				Короб (поз. 48)	Лит.	Масса	Масшт.
Пров.	Гончаренко				Сборочный чертеж	У	94,0	1:10
Т.контр.	Севрюков					Лист	Листов 1	
Нач.отд.	Григорьянц					Харьковский Сантехпроект		
Н.контр.	Аврос							
Утв.								

Формат А3

Инв.№подл. | Подп. и дата | Взам.инв.№ | Инв.№дубл. | Подп. и дата

Альбом 16

Б18536.112

25 √(√)

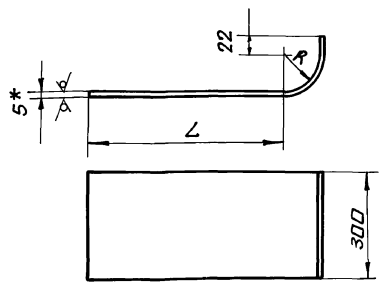

Обозначение	R	L	Длина развертки, мм	Масса, кг
Б18536.112	45	2500	2616	30,0
-01	150	2190	2452	28,2

1. $\pm \frac{IT16}{2}$
2. * Размер для справки.

Изм. Лист	N докум.	Подп.	Дата	Б18536.112			
Разраб.	Извекова			Боковина	Лит.	Масса	Масшт.
Пров.	Гончаренко				У	—	—
Т.контр.	Севрюков				Лист	Листов 1	
Нач.отд.	Григорьянц						
Н.контр.	Амбрас			Лист 5 ГОСТ 19903-74 Вст3 ГОСТ 14637-89	Харьковский Сантехпроект		
Утв.							

Инв.№подл. | Подп. и дата | Взам.инв.№ | Инв.№дубл. | Подп. и дата

Формат А4

Б18536.118

25 √(√)

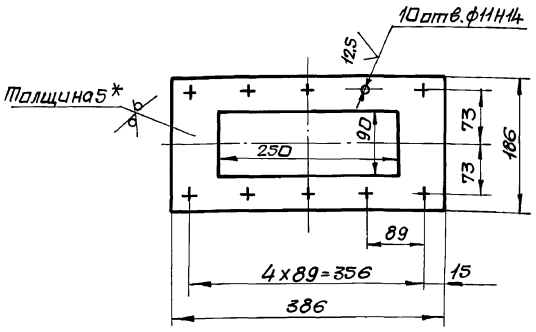

1. $\pm \frac{IT16}{2}$.
2. * Размер для справки.

Изм. Лист	N докум.	Подп.	Дата	Б18536.118			
Разраб.	Извекова			Фланец	Лит.	Масса	Масшт.
Пров.	Гончаренко				У	2,2	1:5
Т.контр.	Севрюков				Лист	Листов 1	
Нач.отд.	Григорьянц						
Н.контр.	Амбрас			Лист 5 ГОСТ 19903-74 Вст3 ГОСТ 14637-89	Харьковский Сантехпроект		
Утв.							

Инв.№подл. | Подп. и дата | Взам.инв.№ | Инв.№дубл. | Подп. и дата

Формат А4

Б18536.290СБ

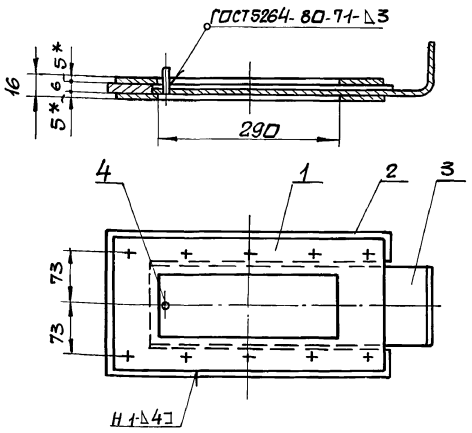

Сварку производить электродами Э-42 ГОСТ 9467-75.

Изм. Лист	N докум.	Подп.	Дата	Б18536.290СБ			
Разраб.	Извекова			Шибер (поз. 49) сборочный чертеж	Лит.	Масса	Масшт.
Пров.	Гончаренко				У	8,0	1:5
Т.контр.	Севрюков				Лист	Листов 1	
Нач.отд.	Григорьянц						
Н.контр.	Амбрас				Харьковский Сантехпроект		
Утв.							

Инв.№подл. | Подп. и дата | Взам.инв.№ | Инв.№дубл. | Подп. и дата

Формат А4

Форм.	Зона	Поз.	Обозначение	Наименование	Кол.	Примеч.
				Документация		
А4			Б18536.290СБ	Сборочный чертеж		
				Детали		
А4		1	Б18536.118	Фланец	2	
А4		2	Б18536.119	Рамка	1	
А4		3	Б18536.121	Полотно	1	
Б4		4	Б18536.122	Ось		
				Круг 6 ГОСТ 2590-88 Вст3 ГОСТ 535-88		
				ℓ=15	1	

Изм. Лист	N докум.	Подп.	Дата	Б18536.290			
Разраб.	Извекова			Шибер (поз. 49)	Лит.	Лист	Листов
Пров.	Гончаренко				У		1
Нач.отд.	Григорьянц				Харьковский Сантехпроект		
Н.контр.	Амбрас						
Утв.							

Инв.№подл. | Подп. и дата | Взам.инв.№ | Инв.№дубл. | Подп. и дата

Формат А4

Альбом 16

Б1В536.119

25/(√)

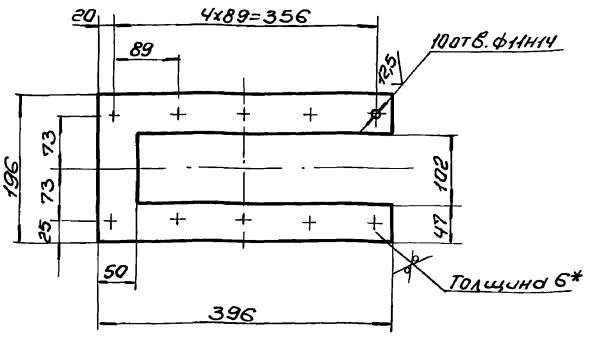

1. $\pm \frac{IT16}{2}$.
2. * Размер для справки.

Изм.	Лист	N докум.	Подп.	Дата	Б1В536.119			
Разраб.		Узбекова			Рамка	Лит.	Масса	Масшт.
Пров.		Гончаренко				У	2,5	1:5
Т.контр.		Севрюков				Лист	Листов 1	
Нач.отд.		Григорьяни						
Н.контр.		Амбрас			Лист 6 ГОСТ 19903-74 Вст3 ГОСТ 14637-89	Харьковский Сантехпроект		
Утв.								

Инв.№ подл. | Подп. и дата | Взам.инв.№ | Инв.№ дубл. | Подп. и дата

Формат А4

Б1В536.121

25/(√)

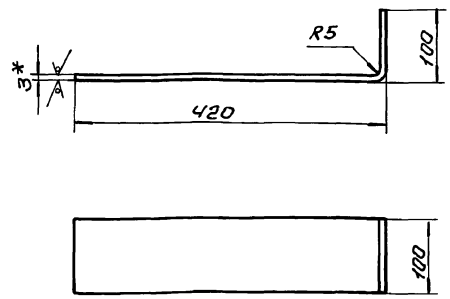

1. $\pm \frac{IT16}{2}$.
2. Длина развертки – 514мм.
3. * Размер для справки.

Изм.	Лист	N докум.	Подп.	Дата	Б1В536.121			
Разраб.		Узбекова			Полотно	Лит.	Масса	Масшт.
Пров.		Гончаренко				У	1,0	1:5
Т.контр.		Севрюков				Лист	Листов 1	
Нач.отд.		Григорьяни						
Н.контр.		Амбрас			Лист 3 ГОСТ 19903-74 Вст3 ГОСТ 16523-89	Харьковский Сантехпроект		
Утв.								

Инв.№ подл. | Подп. и дата | Взам.инв.№ | Инв.№ дубл. | Подп. и дата

Формат А4

Б1В536.300СБ

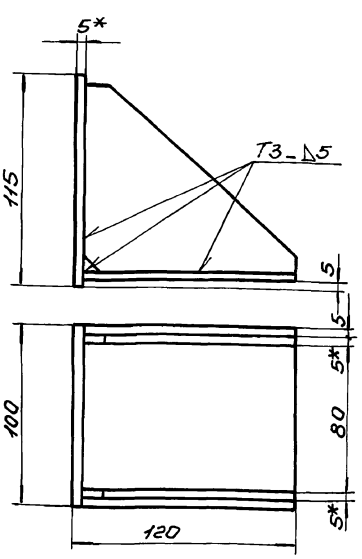

1. $\pm \frac{IT16}{2}$.
2. Сварку производить электродами Э-42 ГОСТ 9467-75. Сварные швы по ГОСТ 5264-80.
3. Кромки реза деталей Б4 – 25/.
4. * Размеры для справки.

Изм.	Лист	N докум.	Подп.	Дата	Б1В536.300СБ			
Разраб.		Узбекова			Опора (поз. 50) Сборочный чертеж	Лит.	Масса	Масшт.
Провер.		Гончаренко				У	1,6	1:2
Т.контр.		Севрюков				Лист	Листов 1	
Нач.отд.		Григорьяни						
Н.контр.		Амбрас				Харьковский Сантехпроект		
Утв.								

Инв.№ подл. | Подп. и дата | Взам.инв.№ | Инв.№ дубл. | Подп. и дата

Формат А4

Формат	Зона	Поз.	Обозначение	Наименование	Кол.	Примеч.
				Документация		
А4			Б1В536.300СБ	Сборочный чертеж		
				Детали		
А4		1	Б1В536.123	Косынка	2	
Б4		2	Б1В536.124	Плита	2	0,45кг
				Лист 5 ГОСТ 19903-74 Вст3 ГОСТ 14637-89 100х115		

Изм.	Лист	N докум.	Подп.	Дата	Б1В536.300			
Разраб.		Узбекова			Опора (поз. 50)	Лит.	Лист	Листов
Пров.		Гончаренко				У		1
Нач.отд.		Григорьяни				Харьковский Сантехпроект		
Н.контр.		Амбрас						
Утв.								

Инв.№ подл. | Подп. и дата | Взам.инв.№ | Инв.№ дубл. | Подп. и дата

Альбом 16

Б1В538.050СБ

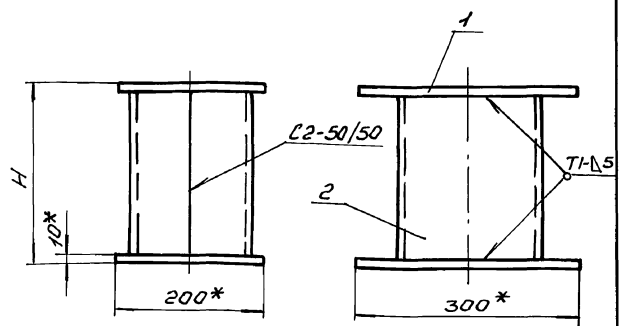

Обозначение	H	Масса кг
Б1В538.050	245	13,5
-01	200	11,5

1. $\pm \frac{IT16}{2}$.
2. Сварку производить электродами Э-42 ГОСТ 9467-75. Сварные швы по ГОСТ 5264-80.
3. Кромки реза деталей Б4 $\overset{25}{\sqrt{}}$.
4. * Размер для справки.

Изм.	Лист	N докум.	Подп.	Дата	Б1В538.050СБ			
Разраб.		Извекова			Опора (поз. 51, 52) Сборочный чертеж	Лит.	Масса	Масшт.
Пров.		Гончаренко				У	—	—
Т.контр.		Севрюков				Лист	Листов 1	
Нач.отд.		Григорьян				Харьковский Сантехпроект		
Н.контр.		Амбрас						
Утв.								

Инв.№подл. | Подп. и дата | Взам.инв.№ | Инв.№дубл. | Подп. и дата

Формат А4

Б1В536.123

$\overset{25}{\sqrt{}}$ (√)

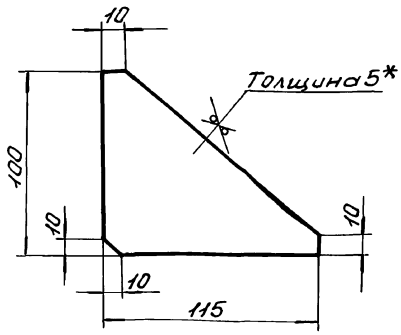

1. $\pm \frac{IT16}{2}$.
2. * Размер для справки.

Изм.	Лист	N докум.	Подп.	Дата	Б1В536.123			
Разраб.		Извекова			Косынка	Лит.	Масса	Масшт.
Провер.		Гончаренко				У	0,3	1:2
Т.контр.		Севрюков				Лист	Листов 1	
Нач.отд.		Григорьян				Лист 5 ГОСТ 19903-74 Вст3 ГОСТ 14637-89	Харьковский Сантехпроект	
Н.контр.		Амбрас						
Утв.								

Инв.№подл. | Подп. и дата | Взам.инв.№ | Инв.№дубл. | Подп. и дата

Формат А4

Формат	Зона	Поз.	Обозначение	Наименование	Кол.	Примеч.
				Документация		
А4			Б1В538.050СБ	Сборочный чертеж		
				Детали		
Б4		1	Б1В538.022	Плита	2	2,4кг
				Лист 5 ГОСТ 19903-74 Вст3 ГОСТ 14637-89 200х300		
				Переменные данные для исполнений		
				Б1В538.050		
				Детали		
Б4		2	Б1В538.023	Стойка	2	4,1кг
				Швеллер 20 ГОСТ 8240-89 Вст3 ГОСТ 535-88 ℓ=225		
				Б1В538.050-01		
				Детали		
Б4		2	Б1В538.024	Стойка	2	3,3кг
				Швеллер 20 ГОСТ 8240-89 Вст3 ГОСТ 535-88 ℓ=180		

Изм.	Лист	N докум.	Подп.	Дата	Б1В538.050			
Разраб.		Извекова			Опора (поз. 51, 52)	Лит.	Лист	Листов
Пров.		Гончаренко						1
Нач.отд.		Григорьян				Харьковский Сантехпроект		
Н.контр.		Амбрас						
Утв.								

Инв.№подл. | Подп. и дата | Взам.инв.№ | Инв.№дубл. | Подп. и дата

Формат А4

Формат	Зона	Поз.	Обозначение	Наименование	Кол.	Примеч.
				Документация		
А4			Б1В536.320СБ	Сборочный чертеж		
				Детали		
А4		1	Б1В536.127	Подушка	1	
А4		2	Б1В536.128	Угольник	2	
Б4		3	Б1В536.129	Плита	1	8,0кг
				Лист 12 ГОСТ 19903-74 Вст3 ГОСТ 14637-89 260х330		

Изм.	Лист	N докум.	Подп.	Дата	Б1В536.320			
Разраб.		Извекова			Опора под карман (поз. 53)	Лит.	Лист	Листов
Провер.		Гончаренко						1
Нач.отд.		Григорьян				Харьковский Сантехпроект		
Н.контр.		Амбрас						
Утв.								

Инв.№подл. | Подп. и дата | Взам.инв.№ | Инв.№дубл. | Подп. и дата

Формат А4

Альбом 16

6.18.536.320СБ

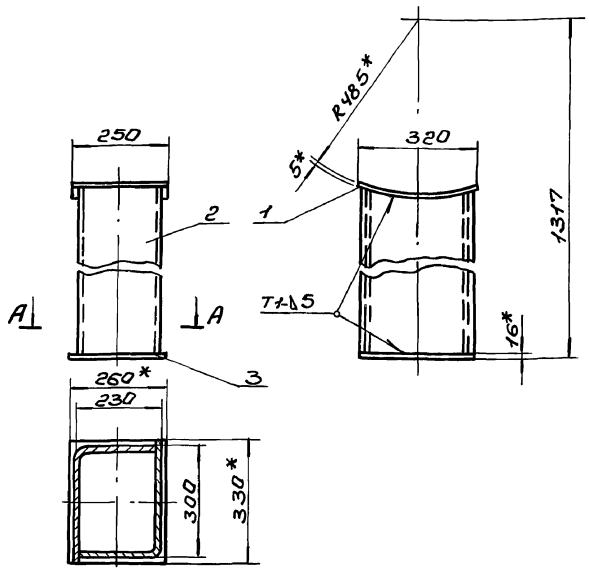

1. $\pm \frac{IT16}{2}$.
2. Сварку производить электродами Э-42 ГОСТ 9467-75. Сварные швы по ГОСТ 5264-80.
3. Кромки реза деталей Б4 – $\frac{25}{}$.
4. * Размер для справки.

Изм.	Лист	N докум.	Подп.	Дата
Разраб.		Извекова		
Пров.		Гончаренко		
Т.контр.		Себрюков		
Нач.отд.		Григорьяни		
Н.контр.		Андрас		
Утв.				

Б1В536.320СБ

Опора под карман (поз. 53)

Сборочный чертеж

Лит.	Масса	Масшт.
И	16,2	1:10
Лист	Листов 1	

Харьковский Сантехпроект

Формат А4

6.18.536.127

$\frac{25}{\sqrt{}}$ (√)

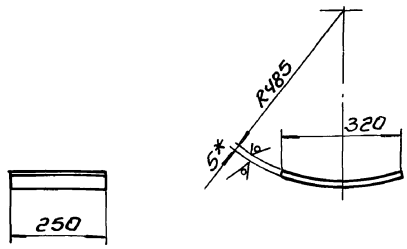

1. $\pm \frac{IT16}{2}$.
2. Длина развертки – 328 мм.
3. * Размер для справки.

Изм.	Лист	N докум.	Подп.	Дата
Разраб.		Извекова		
Пров.		Гончаренко		
Т.контр.		Себрюков		
Нач.отд.		Григорьяни		
Н.контр.		Андрас		
Утв.				

Б1В536.127

Подушка

Лист 5 ГОСТ 19903-74
Вст3 ГОСТ 14637-89

Лит.	Масса	Масшт.
И	3,25	1:10
Лист	Листов 1	

Харьковский Сантехпроект

Формат А4

6.18.536.128

$\frac{25}{\sqrt{}}$ (√)

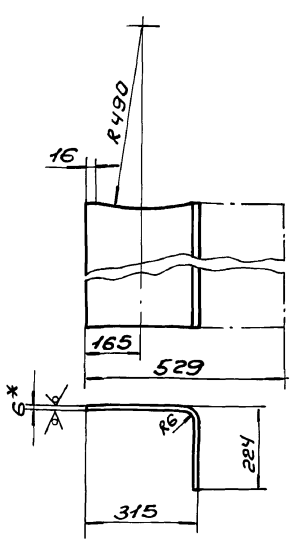

1. $\pm \frac{IT16}{2}$.
2. * Размер для справки.

Изм.	Лист	N докум.	Подп.	Дата
Разраб.		Извекова		
Пров.		Гончаренко		
Т.контр.		Себрюков		
Нач.отд.		Григорьяни		
Н.контр.		Андрас		
Утв.				

Б1В536.128

Угольник

Лист 6 ГОСТ 19903-74
Вст3 ГОСТ 14637-89

Лит.	Масса	Масшт.
И	2,4	1:10
Лист	Листов 1	

Харьковский Сантехпроект

Формат А4

Формат	Зона	Поз.	Обозначение	Наименование	Кол.	Примеч.
				Документация		
А4			Б1В536.330СБ	Сборочный чертеж		
				Детали		
Б4		1	Б1В536.084	Балка	2	2,17кг
				Уголок Б-56х56х5 ГОСТ 8509-86		
				Вст3 ГОСТ 535-88		
				ℓ = 510		
Б4		2	Б1В536.085	Балка	2	2,23кг
				Уголок Б-56х56х5 ГОСТ 8509-86		
				Вст3 ГОСТ 535-88		
				ℓ = 522		

Изм.	Лист	N докум.	Подп.	Дата
Разраб.		Извекова		
Провер.		Себрюков		
Нач.отд.		Григорьяни		
Н.контр.		Андрас		
Утв.				

Б1В536.330

Фланец

Лит.	Лист	Листов
И		1

Харьковский Сантехпроект

Альбом 16

Б1В536.330СБ

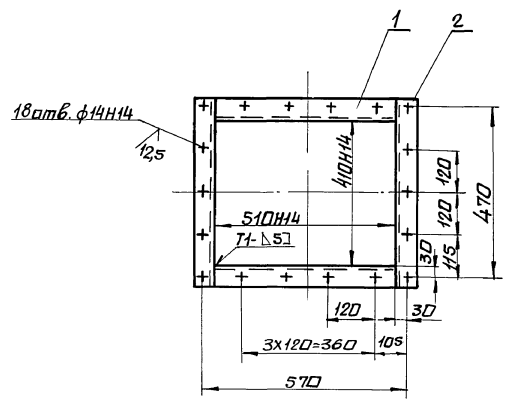

1. $\pm \frac{IT16}{2}$.

2. Сварку производить электродами Э-42 ГОСТ 9467-75. Сварные швы по ГОСТ 5264-80.

3. Кромки реза деталей БЧ-25.

Изм.	Лист	N докум.	Подп.	Дата
Разраб.		Извекова		
Пров.		Гончаренко		
Т.контр.		Севрюков		
Нач.отд.		Григорьянц		
Н.контр.		Амбрас		
Утв.				

Б1В536.330СБ

Фланец
Сборочный чертеж

Лит.	Масса	Масшт.
И	9,0	1:10

Лист | Листов 1

Харьковский Сантехпроект

Инв.N подл. | Подп. и дата | Взам.инв.N | Инв.N дубл. | Подп. и дата

gost.e-ecolog.ru