ТИПОВОЙ ПРОЕКТ
903-1-288.91

КОТЕЛЬНАЯ С 4 КОТЛАМИ Е-4-1,4Р
ЗОЛОШЛАКОУДАЛЕНИЕ МЕХАНИЧЕСКОЕ
ТОПЛИВО – КАМЕННЫЕ И БУРЫЕ УГЛИ
СИСТЕМА ТЕПЛОСНАБЖЕНИЯ ЗАКРЫТАЯ

АЛЬБОМ 15
ВОЗДУХОВОДЫ И ГАЗОХОДЫ КОТЛОАГРЕГАТА
ТОПЛИВО – КАМЕННЫЙ УГОЛЬ
КОНСТРУКТОРСКАЯ ДОКУМЕНТАЦИЯ СТР. 2 – 64

gost.e-ecolog.ru

УКАЗАНА
В СЧЕТ-НАКЛАДНОЙ

ТИПОВОЙ ПРОЕКТ
903-1-288.91

КОТЕЛЬНАЯ С 4 КОТЛАМИ Е-4-1,4Р
ЗОЛОШЛАКОУДАЛЕНИЕ МЕХАНИЧЕСКОЕ
ТОПЛИВО – КАМЕННЫЕ И БУРЫЕ УГЛИ
СИСТЕМА ТЕПЛОСНАБЖЕНИЯ ЗАКРЫТАЯ

АЛЬБОМ 15
ВОЗДУХОВОДЫ И ГАЗОХОДЫ КОТЛОАГРЕГАТА
ТОПЛИВО – КАМЕННЫЙ УГОЛЬ
КОНСТРУКТОРСКАЯ ДОКУМЕНТАЦИЯ

РАЗРАБОТАН
ИНСТИТУТОМ ХАРЬКОВСКИЙ САНТЕХПРОЕКТ
ГЛАВНЫЙ ИНЖЕНЕР ИНСТИТУТА
В.А. СЛЮСАРЕВ
ГЛАВНЫЙ ИНЖЕНЕР ПРОЕКТА
Л.И. ЛЕВОНТИН

УТВЕРЖДЕН
И ВВЕДЕН В ДЕЙСТВИЕ
ГПКНИИ „САНТЕХНИИПРОЕКТ"
ПРОТОКОЛ ОТ 14.06.91г. N24

Содержание альбома

Обозначение	Наименование	Стр.
	Содержание	2÷3
61В535.010	Переход (поз.1)	4
61В535.010СБ	Переход (поз.1). Сборочный чертеж	
61В535.001	Стенка	
61В535.002	Стенка	5
61В535.003	Боковина	
61В535.004	Боковина	
61В535.020	Секция (поз. 2)	
61В535.030	Короб (поз. 3)	6
61В535.020СБ	Секция (поз.2) Сборочный чертеж	
61В535.030СБ	Короб (поз.3). Сборочный чертеж	
61В535.007	Стенка	7
61В535.008	Боковина	
61В535.009	Боковина	
61В535.028	Стенка	
61В535.040	Диффузор (поз. 4)	8
61В535.040СБ	Диффузор (поз. 4). Сборочный чертеж	
61В535.015	Боковина	
61В535.016	Стенка	9
61В535.025	Стяжка	
61В535.027	Ребро	
61В535.050	Конфузор (поз. 5)	
61В535.050СБ	Конфузор (поз. 5). Сборочный чертеж	10
61В535.021	Боковина	
61В535.022	Стенка	
61В535.060	Отвод (поз. 6)	11
61В535.060СБ	Отвод (поз.6). Сборочный чертеж	
61В535.032	Боковина	
61В535.070	Секция (поз.7)	12
61В535.070СБ	Секция (поз.7). Сборочный чертеж	
61В535.033	Стенка	
61В535.080	Отвод (поз. 8)	13
61В535.090	Переход (поз. 9)	
61В535.080СБ	Отвод (поз. 8). Сборочный чертеж	
61В535.041	Стенка	14
61В535.042	Боковина	
61В535.090СБ	Переход (поз. 9). Сборочный чертеж	
61В535.100	Переход (поз. 10)	15
61В535.100СБ	Переход (поз.10). Сборочный чертеж	
61В535.110	Фланец	
61В535.110СБ	Фланец. Сборочный чертеж	16
61В535.045	Стенка	
61В535.046	Боковина	
61В535.047	Прокладка	
61В535.120	Переход (поз. 11)	17
61В535.130	Фланец	
61В535.120СБ	Переход (поз.11) Сборочный чертеж	
61В535.130СБ	Фланец. Сборочный чертеж	18
61В535.051	Стенка	
61В535.052	Стенка	
61В535.053	Боковина	
61В535.140	Секция (поз.12)	19
61В535.150	Опора кармана (поз.13)	
61В535.140СБ	Секция (поз.12). Сборочный чертеж	
61В535.064	Подушка	20

Обозначение	Наименование	Стр.
61В535.065	Угольник	20
61В535.150СБ	Опора карман (поз.13). Сборочный чертеж	
61В535.160СБ	Опора с бункером (поз. 14). Сборочный чертеж	21
61В535.160	Опора с бункером (поз. 14)	22
61В535.170	Рама	
61В535.170СБ	Рама. Сборочный чертеж	
61В535 180	Бункер	23
61В535.180СБ	Бункер. Сборочный чертеж	
61В535.073	Косынка	
61В535.077	Переход	24
61В535.078	Кольцо	
61В535.079	Фланец	
61В535.190	Переход в сборе (поз. 15)	
61В535.081	Фланец	25
61В535.082	Переход	
61В535.190СБ	Переход в сборе (поз.15) Сборочный чертеж	
61В535.210	Блок пружины	
61В535.200СБ	Подвеска (поз.16÷18). Сборочный чертеж	26
61В535.210СБ	Блок пружины. Сборочный чертеж	
61В536.200	Подвеска (поз.16÷18)	27
61В535.085	Кронштейн	
61В535.089	Пружина	
61В535.083	Проушина	28
61В535.084	Ушко	
61В535.200СБ	Траверса. Сборочный чертеж	
61В535.091	Траверса	
61В535.092	Тяга	29
61В536.230СБ	Стакан. Сборочный чертеж	
61В535.220	Траверса	
61В535.230	Стакан	
61В535.240СБ	Тяга блока. Сборочный чертеж	30
61В535.093	Основание	
61В535.240	Тяга блока	
61В535.250	Тяга подвески	
61В535.250СБ	Тяга подвески. Сборочный чертеж	31
61В535.095	Тяга	
61В535.260СБ	Подвеска (поз.19, 20, 53, 54). Сборочный чертеж	
61В535.260	Подвеска (поз.19, 20, 53, 54)	
61В536.010СБ	Короб всасывающий (поз. 31). Сборочный чертеж	32
61В536.010	Короб всасывающий (поз. 31)	
61В536.020СБ	Фланец. Сборочный чертеж	33
61В536.001	Стенка	
61В536.002	Боковина	
61В536.020	Фланец	
61В536.030СБ	Короб всасывающий (поз. 32). Сборочный чертеж	34
61В536.040СБ	Корпус. Сборочный чертеж	
61В536.040	Корпус	35
61В536.003	Стенка	
61В536.030	Короб всасывающий (поз. 32)	
61В536.017	Стенка	36
61В536.013	Кольцо	
61В536.014	Бобышка	
61В536.015	Бобышка	

Содержание альбома

Обозначение	Наименование	Стр.
5.1.8536.060СБ	Заслонка. Сборочный чертеж	37
5.1.8536.050СБ	Шибер. Сборочный чертеж	
5.1.8536.027	Ось	38
5.1.8536.026	Ось	
5.1.8536.050	Шибер	
5.1.8536.060	Заслонка	
5.1.8536.028	Полотно	39
5.1.8536.029	Ребро	
5.1.8536.070СБ	Секция (поз. 33). Сборочный чертеж	
5.1.8536.070	Секция (поз. 33)	40
5.1.8536.038	Стенка	
5.1.8536.080	Переход (поз. 34)	
5.1.8536.090	Фланец	41
5.1.8536.090СБ	Фланец. Сборочный чертеж.	
5.1.8536.080СБ	Переход (поз. 34). Сборочный чертеж	
5.1.8536.039	Стенка	42
5.1.8536.041	Боковина	
5.1.8536.042	Боковина	
5.1.8536.043	Прокладка	
5.1.8536.100	Переход (поз. 35)	43
5.1.8536.110	Фланец	
5.1.8536.100СБ	Переход (поз. 35). Сборочный чертеж	
5.1.8536.110СБ	Фланец. Сборочный чертеж	44
5.1.8536.046	Стенка	
5.1.8536.047	Боковина	
5.1.8536.120	Отвод (поз. 36)	
5.1.8536.053	Стенка	45
5.1.8536.054	Боковина	
5.1.8536.120СБ	Отвод (поз. 36). Сборочный чертеж	
5.1.8536.130	Переход (поз. 37)	46
5.1.8536.140	Секция (поз. 38)	
5.1.8536.130СБ	Переход (поз. 37). Сборочный чертеж	
5.1.8536.057	Стенка	47
5.1.8536.058	Боковина	
5.1.8536.140СБ	Секция (поз. 38). Сборочный чертеж	
5.1.8536.150	Переход (поз. 39)	48
5.1.8536.160	Фланец	
5.1.8536.150СБ	Переход (поз. 39). Сборочный чертеж	
5.1.8536.066	Стенка	49
5.1.8536.067	Боковина	
5.1.8536.160СБ	Фланец. Сборочный чертеж	
5.1.8536.170	Переход (поз. 40)	
5.1.8536.071	Стенка	50
5.1.8536.072	Боковина	
5.1.8536.170СБ	Переход (поз. 40) Сборочный чертеж	
5.1.8536.180	Секция (поз. 41)	51
5.1.8536.190	Секция (поз. 42)	
5.1.8536.180СБ	Секция (поз. 41). Сборочный чертеж	
5.1.8536.190СБ	Секция (поз. 42). Сборочный чертеж	52
5.1.8536.200СБ	Секция (поз. 43). Сборочный чертеж	
5.1.8536.210СБ	Фланец. Сборочный чертеж	53
5.1.8536.086	Стенка	
5.1.8536.200	Секция (поз. 43)	
5.1.8536.210	Фланец	54

Обозначение	Наименование	Стр.
5.1.8536.220	Отвод (поз. 44)	54
5.1.8536.220СБ	Отвод (поз. 44). Сборочный чертеж	
5.1.8536.097	Стенка	55
5.1.8536.098	Боковина	
5.1.8536.230СБ	Отвод (поз. 45). Сборочный чертеж	
5.1.8536.230	Отвод (поз. 45)	56
5.1.8536.240	Секция (поз. 46)	
5.1.8536.240СБ	Секция (поз. 46). Сборочный чертеж	
5.1.8536.260СБ	Отвод (поз. 47). Сборочный чертеж	57
5.1.8536.250СБ	Фланец. Сборочный чертеж	
5.1.8536.250	Фланец	
5.1.8536.260	Отвод (поз. 47)	
5.1.8536.108	Стенка	58
5.1.8536.109	Боковина	
5.1.8536.270	Короб (поз. 48)	
5.1.8536.280	Фланец	
5.1.8536.280СБ	Фланец. Сборочный чертеж	59
5.1.8536.111	Стенка	
5.1.8536.270СБ	Короб (поз. 48). Сборочный чертеж	
5.1.8536.112	Боковина	60
5.1.8536.118	Фланец	
5.1.8536.290СБ	Шибер (поз. 49). Сборочный чертеж	
5.1.8536.290	Шибер (поз. 49)	
5.1.8536.119	Рамка	61
5.1.8536.121	Полотно	
5.1.8536.300СБ	Опора (поз. 50). Сборочный чертеж	
5.1.8536.300	Опора (поз. 50)	
5.1.8536.310СБ	Опора (поз. 51). Сборочный чертеж	62
5.1.8536.123	Косынка	
5.1.8536.310	Опора (поз. 51)	
5.1.8536.320	Опора под карман (поз. 52)	
5.1.8536.320СБ	Опора под карман (поз. 52)	63
	Сборочный чертеж	
5.1.8536.127	Подушка	
5.1.8536.128	Угольник	
5.1.8536.330	Фланец	
5.1.8536.330СБ	Фланец. Сборочный чертеж.	64

Альбом 15

Форм.	Зона	Поз.	Обозначение	Наименование	Кол.	Примеч.
				Документация		
А3			Б1В535.010СБ	Сборочный чертеж		
				Детали		
А4		1	Б1В535.001	Стенка	1	
А4		2	Б1В535.002	Стенка	1	
А4		3	Б1В535.003	Боковина	1	
А4		4	Б1В535.004	Боковина	1	

Инв. № подл. | Подп. и дата | Взам. инв. № | Инв. № дубл. | Подп. и дата

Изм.	Лист	№ докум.	Подп.	Дата
Разраб.		Извекова		
Пров.		Севрюков		
Нач. отд.		Григорьянц		
Н. контр.		Амбрас		
Утв.				

Б1В535.010

Переход (поз. 1)

Лит.	Лист	Листов
И		1

Харьковский САНТЕХПРОЕКТ

формат А4

Б1В535.001

25 (✓)

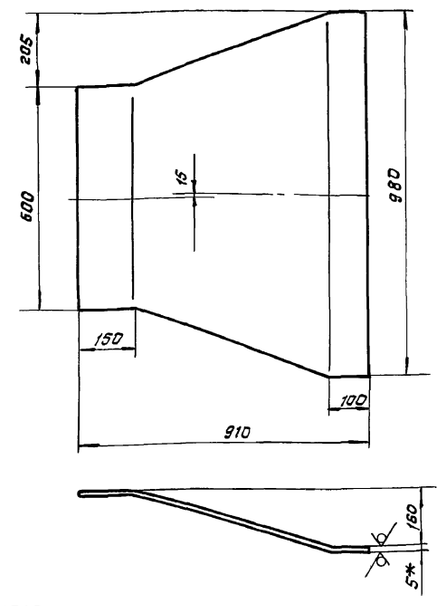

1. ± $\frac{IT16}{2}$.
2. Длина развертки - 930мм.
3. *Размер для справки.

Инв. № подл. | Подп. и дата | Взам. инв. № | Инв. № дубл. | Подп. и дата

Изм.	Лист	№ докум.	Подп.	Дата
Разраб.		Извекова		
Пров.		Гончаренко		
Т. контр.		Севрюков		
Нач. отд.		Григорьянц		
Н. контр.		Амбрас		
Утв.				

Б1В535.001

Стенка

Лит.	Масса	Масштаб
И	29,2	1:10

Лист | Листов 1

Лист 5 ГОСТ 19903-74 / ВСт 3 ГОСТ 14637-89

Харьковский САНТЕХПРОЕКТ

формат А4

Б1В535.010СБ

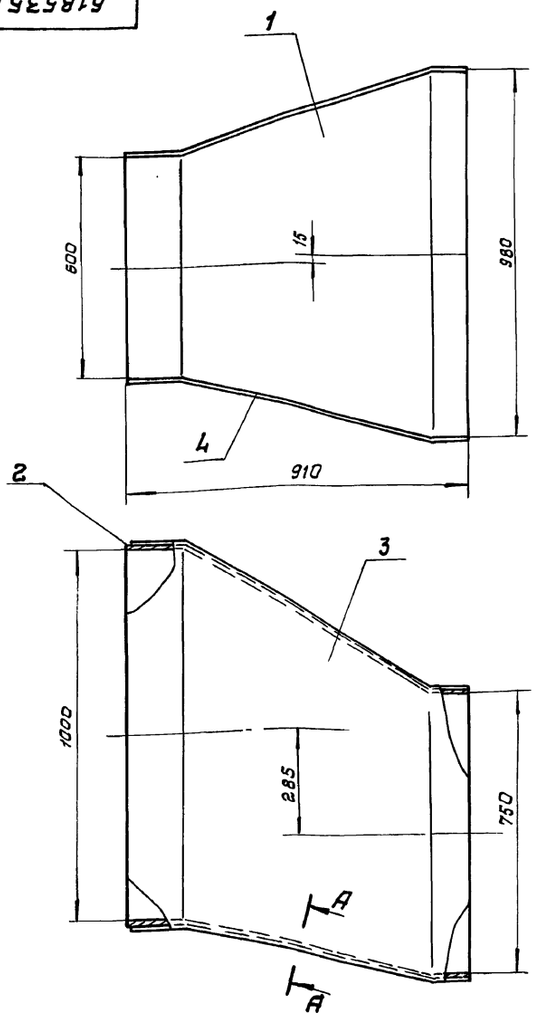

А-А (м 1:2)

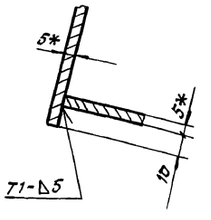

1. ± $\frac{IT16}{2}$.
2. Сварку производить электродами Э-42 ГОСТ 9467-75. Сварные швы по ГОСТ 5264-80.
3. *Размеры для справки.

Инв. № подл. | Подп. и дата | Взам. инв. № | Инв. № дубл. | Подп. и дата

Изм.	Лист	№ докум.	Подп.	Дата
Разраб.		Извекова		
Пров.		Гончаренко		
Т. контр.		Севрюков		
Нач. отд.		Григорьянц		
Н. контр.		Амбрас		
Утв.				

Б1В535.010СБ

Переход (поз. 1) Сборочный чертеж

Лит.	Масса	Масштаб
И	128,0	1:10

Лист | Листов 1

Харьковский САНТЕХПРОЕКТ

25030-20 5 формат А3

Альбом 15

61В535.002

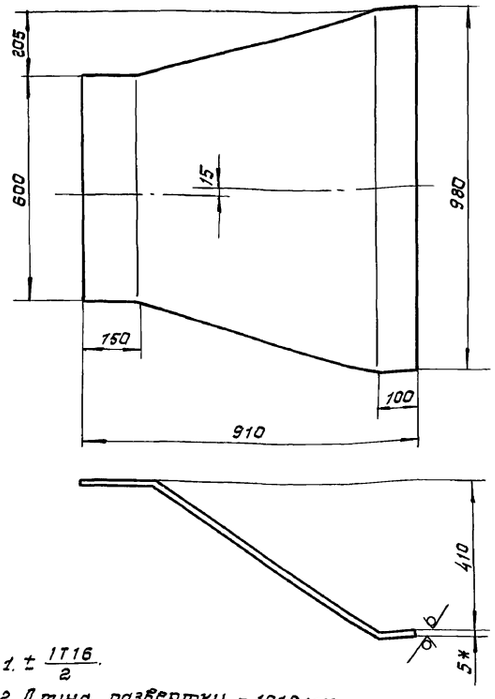

1. ± IT16/2.
2. Длина развертки - 1018 мм.
3. *Размер для справки.

Изм.	Лист	№ докум.	Подп.	Дата
Разраб.		Извекова		
Провер.		Гончаренко		
Т.контр.		Севрюков		
Нач.отд.		Григорьянц		
Н.контр.		Ямбрас		
Утв.				

Стенка

Б1В535.002

Лит.	Масса	Масштаб
И	32,0	1:10
Лист	Листов 1	

Лист 5 ГОСТ 19903-74
ВСт3 ГОСТ 14637-89

Харьковский САНТЕХПРОЕКТ

Формат А4

61В535.003

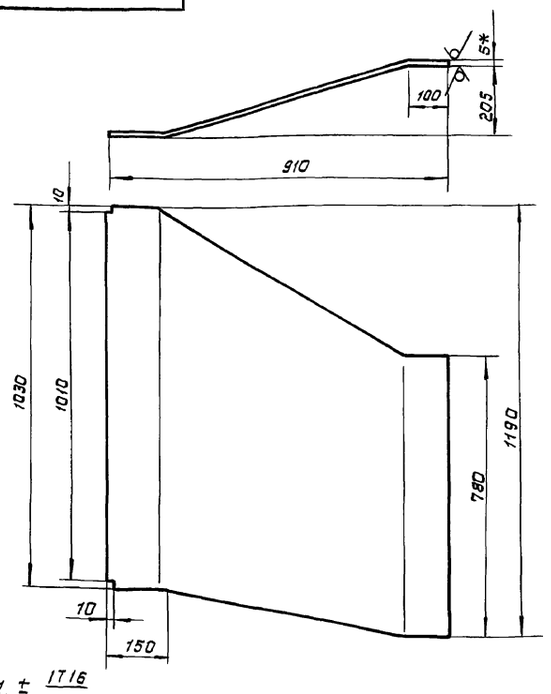

1. ± IT16/2.
2. Длина развертки — 932 мм.
3. *Размеры для справки.

Изм.	Лист	№ докум.	Подп.	Дата
Разраб.		Извекова		
Провер.		Гончаренко		
Т.контр.		Севрюков		
Нач.отд.		Григорьянц		
Н.контр.		Ямбрас		
Утв.				

Боковина

Б1В535.003

Лит.	Масса	Масштаб
И	32,8	1:10
Лист	Листов 1	

Лист 5 ГОСТ 19903-74
ВСт3 ГОСТ 14637-89

Харьковский САНТЕХПРОЕКТ

Формат А4

61В535.004

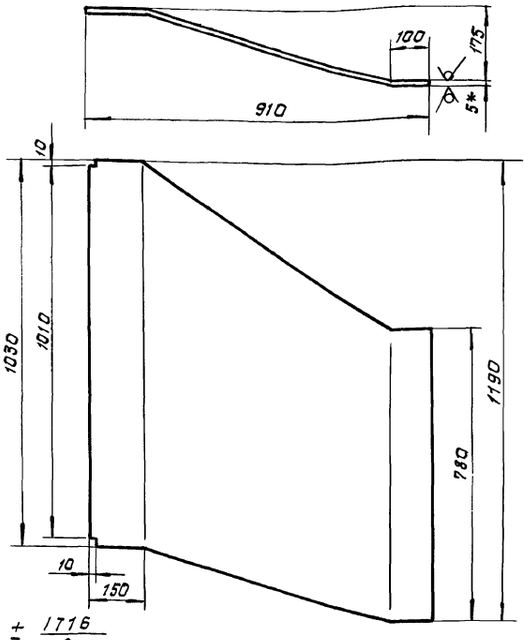

1. ± IT16/2.
2. Длина развертки - 923 мм.
3. *Размер для справки

Изм.	Лист	№ докум.	Подп.	Дата
Разраб.		Извекова		
Провер.		Гончаренко		
Т.контр.		Севрюков		
Нач.отд.		Григорьянц		
Н.контр.		Ямбрас		
Утв.				

Боковина

Б1В535.004

Лит.	Масса	Масштаб
И	32,5	1:10
Лист	Листов 1	

5 ГОСТ 19903-74
Лист ВСт3 ГОСТ 14637-89

Харьковский САНТЕХПРОЕКТ

Формат А4

Формат	Зона	Поз.	Обозначение	Наименование	Кол.	Примеч.
				Документация		
А4			Б1В535.020СБ	Сборочный чертеж		
				Детали		
Б4		1	Б1В535.005	Стенка	2	4,0 кг.
				Лист 5 ГОСТ 19903-74		
				ВСт3 ГОСТ 14637-89		
				170×600		
Б4		2	Б1В535.006	Боковина	2	6,9 кг.
				Лист 5 ГОСТ 19903-74		
				ВСт3 ГОСТ 14637-89		
				170×1030		

Изм.	Лист	№ докум.	Подп.	Дата
Разраб.		Извекова		
Пров.		Гончаренко		
Нач.отд.		Григорьянц		
Н.контр.		Ямбрас		
Утв.				

Секция
(поз. 2)

Б1В535.020

Лит.	Лист	Листов 1
И		1

Харьковский САНТЕХПРОЕКТ

25030-20 6 Формат А4

Инв.№ подл. | Подп. и дата | Взам. инв.№ | Инв.№ дубл. | Подп. и дата

Б1В535.030СБ

Альбом 15

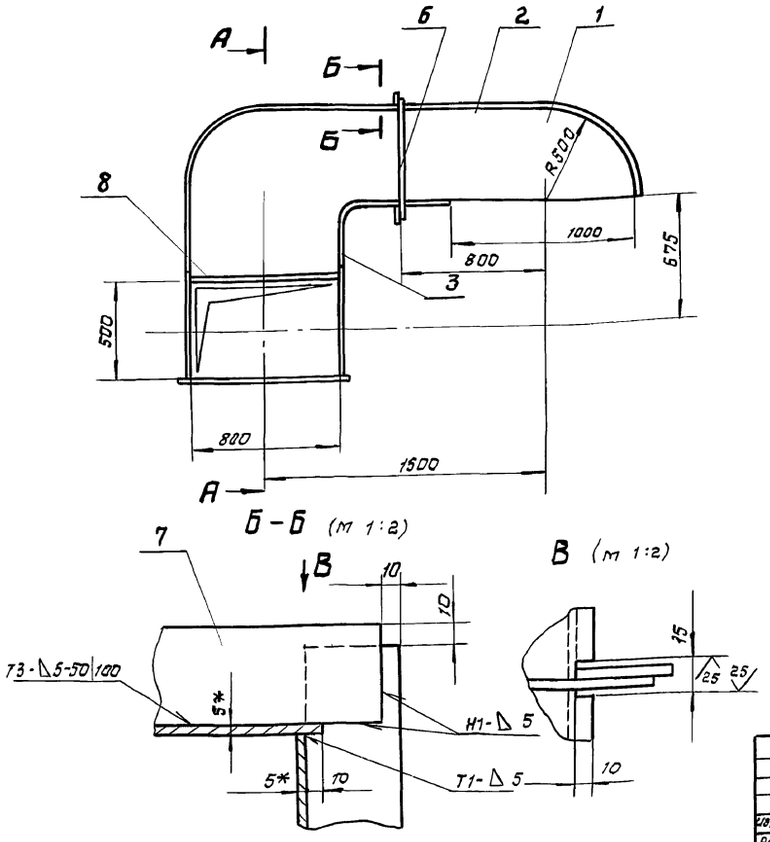

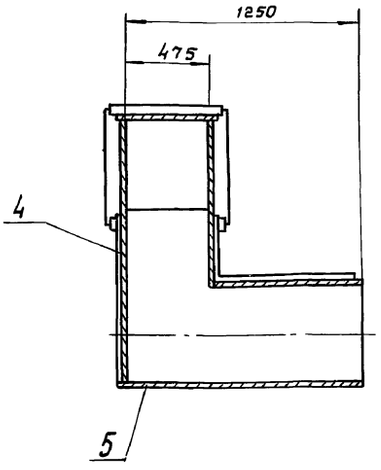

1. ± $\frac{IT16}{2}$.
2. Сварку производить электродами э-42 гост 9467-75. Сварные швы по гост 5264-80.
3. Кромки реза деталей Б4-25.
4. *Размер для справки.

Изм.	Лист	№ докум.	Подп.	Дата
Разраб.		Извекова		
Пров.		Гончаренко		
Т.контр.		Севрюков		
Нач.отд.		Григорьянц		
Н.контр.		Амбрас		
Утв.				

Б1В535.030СБ

Короб (поз. 3)
Сборочный чертеж

Лит.	Масса	Масштаб
Н	340,0	1:20

Лист | Листов 1

Харьковский САНТЕХПРОЕКТ

формат А3

Формат	Зона	Поз.	Обозначение	Наименование	Кол.	Примечание
				Документация		
А3			Б1В535.030СБ	Сборочный чертеж		
				Детали		
А4		1	Б1В535.007	Стенка	1	
А4		2	Б1В535.008	Боковина	1	
А4		3	Б1В535.009	Боковина	1	
А4		4	Б1В535.007-01	Стенка	1	
Б4		5	Б1В535.011	Днище	1	41,3кг
				Лист 5 гост 19903-74		
				ВСт 3 гост 14637-89		
				1265×830		
Б4		6	Б1В535.012	Ребро	2	1,16кг
				Полоса 5×50 гост 103-76		
				ВСт 3 гост 535-88 ℓ=590		
Б4		7	Б1В535.013	Ребро	2	1,1кг
				Полоса 5×50 гост 103-76		
				ВСт 3 гост 535-88		
				ℓ=565		
Б4		8	Б1В535.014	Стенка	1	24,2кг
				Лист 5 гост 19903-74		
				ВСт 3 гост 14637-89		
				770×800		

Инв.	Лист	№ докум.	Подп.	Дата
Разраб.		Извекова		
Пров.		Гончаренко		
Нач.отд.		Григорьянц		
Н.контр.		Амбрас		
Утв.				

В1В535.030

Короб (поз. 3).

Лит.	Лист	Листов
Н		1

Харьковский САНТЕХПРОЕКТ

формат А4

Б1В535.020СБ

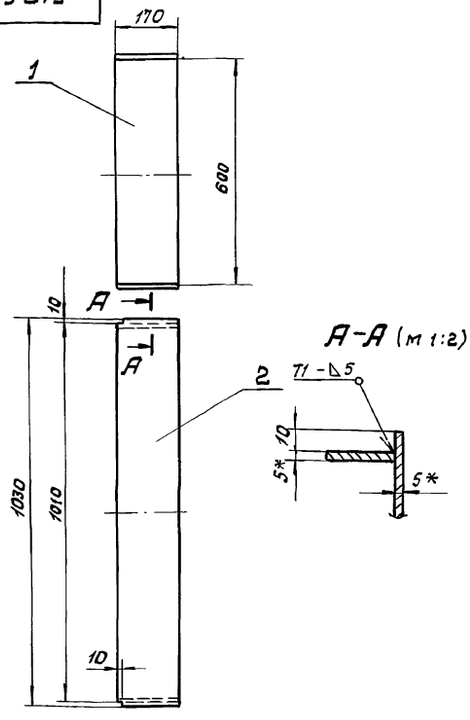

1. ± $\frac{IT16}{2}$.
2. Сварку производить электродами э-42 гост 9467-75. Сварные швы по гост 5264-80.
3. Кромки реза деталей Б4-25.
4. *Размеры для справки.

Изм.	Лист	№ докум.	Подп.	Дата
Разраб.		Извекова		
Пров.		Гончаренко		
Т.контр.		Севрюков		
Нач.отд.		Григорьянц		
Н.контр.		Амбрас		
Утв.				

Б1В535020СБ

Секция (поз. 2)
Сборочный чертеж

Лит.	Масса	Масштаб
Н	22,0	1:10

Лист | Листов 1

Харьковский САНТЕХПРОЕКТ

25030-20 7

формат А4

Альбом 15

618 535.007

25 √(∨)

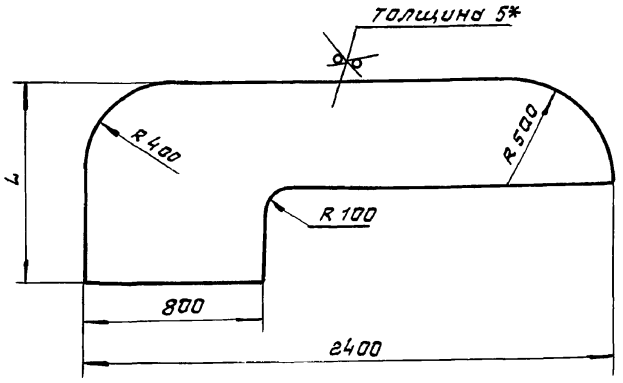

Обозначение	L	Масса кг
618535.007	925	60,0
-01	1425	75,7

1. $\pm \frac{IT16}{2}$.
2. *Размер для справки.

Инв.№ подл. | Подп. и дата | Взам. инв.№ | Инв.№ дубл. | Подп. и дата

Изм.	Лист	№ докум.	Подп.	Дата
Разраб.		Извекова		
Провер.		Гончаренко		
Т. контр.		Севрюков		
Нач. отд.		Григорьянц		
Н. контр.		Амбрас		
Утв.				

Б1В535.007

Стенка

Лит.	Масса	Масштаб
И	-	-
Лист	Листов 1	

Лист 5 ГОСТ 19903-74 ВСТ 3 ГОСТ 14637-89

Харьковский САНТЕХПРОЕКТ

Формат А4

618535.008

25 √(∨)

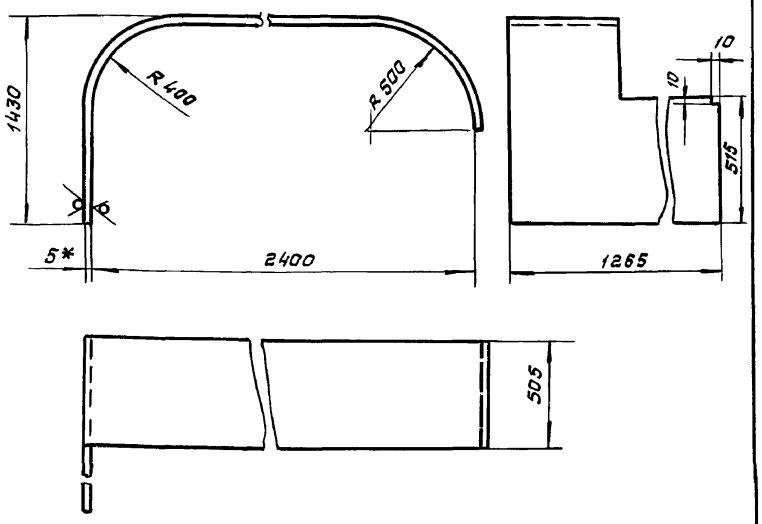

1. $\pm \frac{IT16}{2}$.
2. Длина развертки - 3946мм.
3. *Размер для справки

Инв.№ подл. | Подп. и дата | Взам. инв.№ | Инв.№ дубл. | Подпись и дата

Изм.	Лист	№ докум.	Подп.	Дата
Разраб.		Извекова		
Провер.		Гончаренко		
Т. контр.		Севрюков		
Нач. отд.		Григорьянц		
Н. контр.		Амбрас		
Утв.				

Б1В535.008

Боковина

Лит.	Масса	Масштаб
И	87,9	1:20
Лист	Листов 1	

Лист 5 ГОСТ 19903-74 ВСТ 3 ГОСТ 14637-89

Харьковский САНТЕХПРОЕКТ

Формат А4

618535.009

25 √(∨)

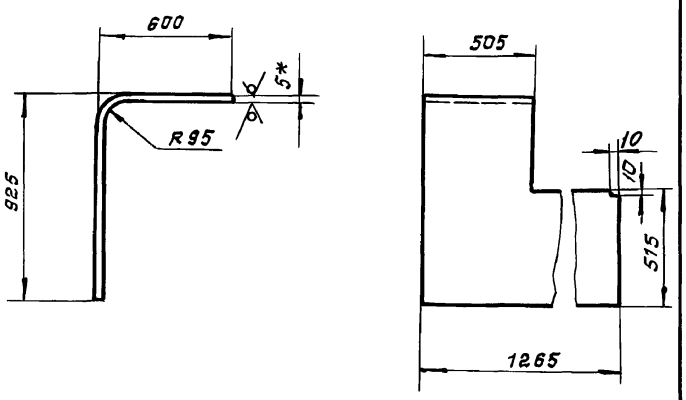

1. $\pm \frac{IT16}{2}$.
2. Длина развертки - 1478 мм.
3. *размер для справки.

Инв.№ подл. | Подп. и дата | Взам. инв.№ | Инв.№ дубл. | Подпись и дата

Изм.	Лист	№ докум.	Подп.	Дата
Разраб.		Извекова		
Провер.		Гончаренко		
Т. контр.		Севрюков		
Нач. отд.		Григорьянц		
Н. контр.		Амбрас		
Утв.				

Б1В535.009

Боковина

Лит.	Масса	Масштаб
И	45,2	1:20
Лист	Листов 1	

Лист 5 ГОСТ 19903-74 ВСТ 3 ГОСТ 14637-89.

Харьковский САНТЕХПРОЕКТ

Формат А4

618535.028

25 √(∨)

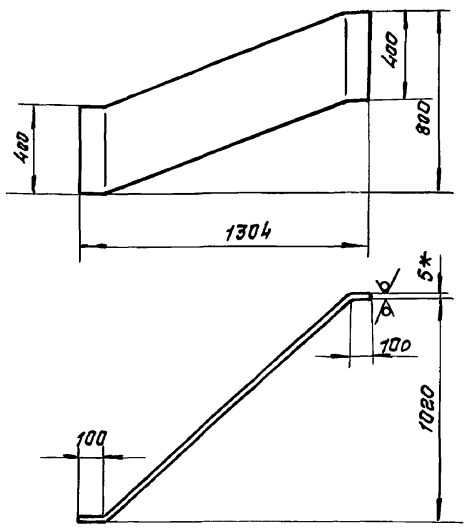

1. $\pm \frac{IT16}{2}$
2. Длина развертки - 1700 мм.
3. *Размер для справки.

Инв.№ подл. | Подп. и дата | Взам. инв.№ | Инв.№ дубл. | Подпись и дата

Изм.	Лист	№ докум.	Подп.	Дата
Разраб.		Извекова		
Провер.		Гончаренко		
Т. контр.		Севрюков		
Нач. отд.		Григорьянц		
Н. контр.		Амбрас		
Утв.				

Б1В535.028

Стенка

Лит.	Масса	Масштаб
И	26,7	1:20
Лист	Листов 1	

Лист 5 ГОСТ 19903-74 ВСТ 3 ГОСТ 14637-89

Харьковский САНТЕХПРОЕКТ

Формат А4

Альбом 15

Форм.	Зона	Поз.	Обозначение	Наименование	Кол.	Примеч.
				Документация		
А3			Б1В535.040СБ	Сборочный чертеж		
				Детали		
А4		1	Б1В535.015	Боковина	2	
А4		2	Б1В535.016-03	Стенка	2	
А4		3	Б1В535.016	Стенка	2	
		4	Б1В535.016-01	Стенка	2	
		5	Б1В535.016-02	Стенка	2	
Б4		6	Б1В535.017	Балка	2	12,8 кг
				Уголок Б-63×63×5 ГОСТ 8509-86		
				ВСт 3 ГОСТ 535-88		
				ℓ=2676		
Б4		7	Б1В535.018	Балка	2	2,4 кг
				Уголок Б-63×63×5 ГОСТ 8509-86		
				ВСт 3 ГОСТ 535-88		
				ℓ=510		
Б4		8	Б1В535.019	Ребро	2	1,9 кг.
				Полоса 5×50 ГОСТ 103-76		
				ВСт 3 ГОСТ 535-88		
				ℓ=970		

Инв.№подл. | Подп. и дата | Взам.инв.№ | Инв.№дубл. | Подп. и дата

Изм.	Лист	№ докум.	Подп.	Дата
Разраб.		Извекова		
Пров.		Ганчаренко		
Нач.отд.		Григорьянц		
Н.контр.		Амбрас		
Утв.				

Диффузор (поз. 4)

Б1В535.040

Лит.	Лист	Листов
И		1

Харьковский САНТЕХПРОЕКТ

Формат А4

Б1В535.015

25 (V)

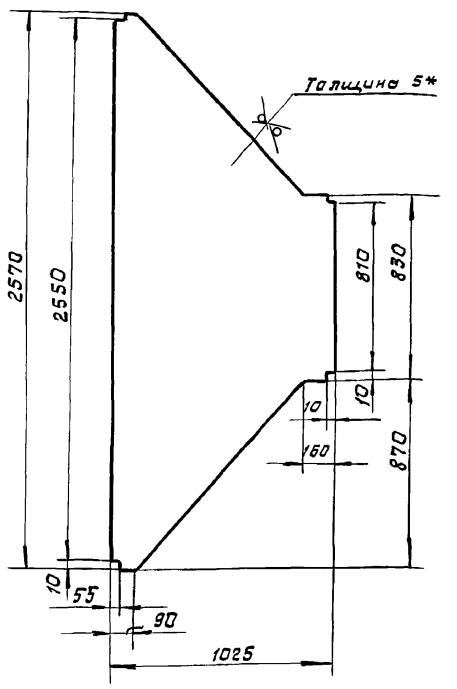

1. $\pm \frac{IT16}{2}$.

2.* Размер для справки.

Подп. и дата | Взам.инв.№ | Инв.№дубл. | Подп. и дата | Инв.№подл.

Изм.	Лист	№ докум.	Подп.	Дата
Разраб.		Извекова		
Пров.		Ганчаренко		
Т. контр.		Севрюков		
Нач.отд.		Григорьянц		
Н.контр.		Амбрас		
Утв.				

Боковина

Б1В535.015

Лит.	Масса	Масштаб
И	68,0	1:20
Лист	Листов 1	

Харьковский САНТЕХПРОЕКТ

Лист 5 ГОСТ 19903-74 ВСт 3 ГОСТ 14637-89

Формат А4

Б1В535.040СБ

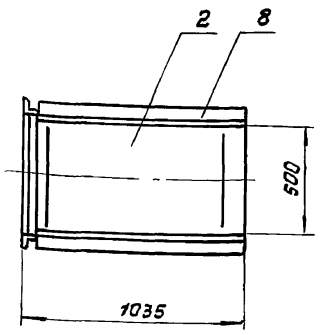

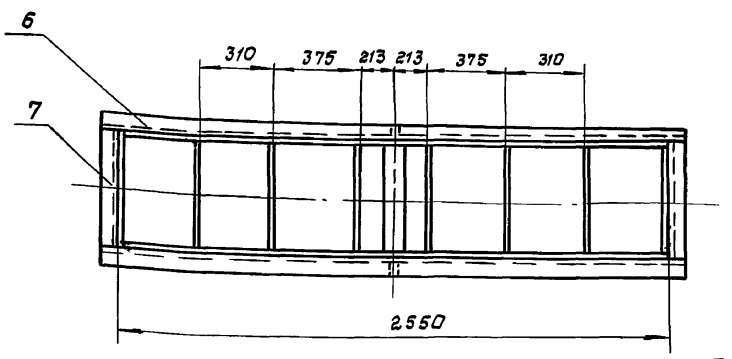

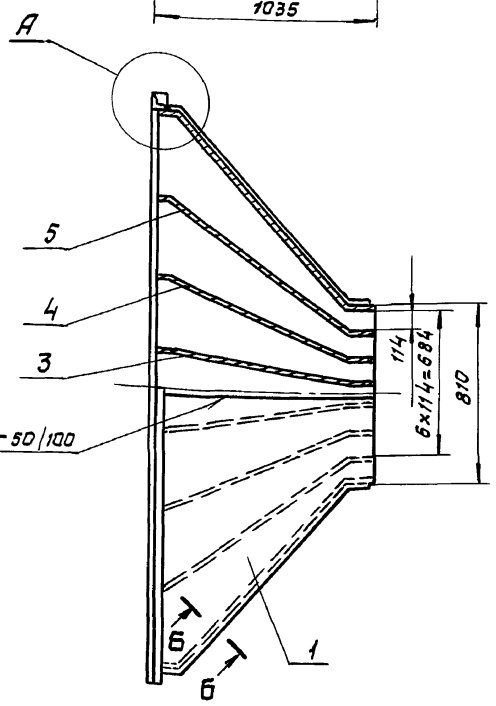

А (м 1:2)

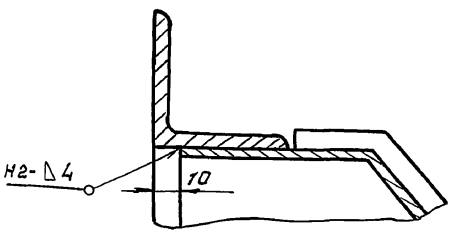

Б-Б (м 1:2)

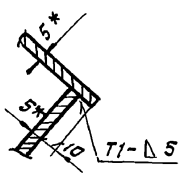

1. $\pm \frac{IT16}{2}$.

2. Сварку производить электродами Э-42 ГОСТ 9467-75. Сварные швы по ГОСТ 5264-80.

3. Кромки реза деталей Б4 - 25/.

4.* Размер для справки.

Инв.№подл. | Подп. и дата | Взам.инв.№ | Инв.№дубл. | Подп. и дата

Изм.	Лист	№ докум.	Подп.	Дата
Разраб.		Извекова		
Пров.		Ганчаренко		
Т. контр.		Севрюков		
Нач.отд.		Григорьянц		
Н.контр.		Амбрас		
Утв.				

Диффузор (поз. 4) сборочный чертеж

Б1В535.040СБ

Лит.	Масса	Масштаб
И	360,0	1:20
Лист	Листов 1	

Харьковский САНТЕХПРОЕКТ

Формат А3

61В535.027

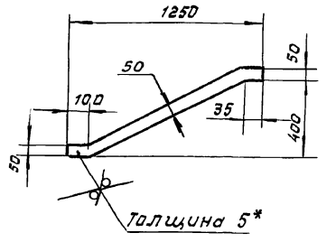

1. $\pm \frac{1716}{2}$

2. * Размер для справки.

Изм.	Лист	№ докум.	Подп.	Дата
Разраб.		Извекова		
Провер.		Гончаренко		
Т. контр.		Севрюков		
Нач. отд.		Григорьянц		
Н. контр.		Амбрас		
Утв.				

Ребро

Лит.	Масса	Масштаб
И	2,55	1:20
Лист	Листов 1	

Лист 5 ГОСТ 19903-74 ВСт3 ГОСТ 14637-89

Харьковский САНТЕХПРОЕКТ

Формат А4

61В535.016

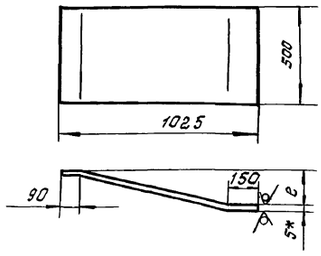

Обозначение	ℓ	Длина развертки, мм	Масса, кг
61В535.016	156	1040	20,4
-01	417	1128	22,2
-02	613	1236	24,3
-03	870	1412	27,6

1. $\pm \frac{1716}{2}$

2. Размер для справки.

Изм.	Лист	№ докум.	Подп.	Дата
Разраб.		Извекова		
Провер.		Гончаренко		
Т. контр.		Севрюков		
Нач. отд.		Григорьянц		
Н. контр.		Амбрас		
Утв.				

Стенка

Лит.	Масса	Масштаб
И	-	-
Лист	Листов 1	

Лист 5 ГОСТ 19903-74 ВСт3 ГОСТ 14637-89

Харьковский САНТЕХПРОЕКТ

Формат А4

Формат	Зона	Поз.	Обозначение	Наименование	Кол.	Примечание
				Документация		
А3			61В535.050СБ	Сборочный чертеж		
				Детали		
А4		1	61В535.021	Боковина	2	
А4		2	61В535.022	Стенка	1	
А4		3	61В535.025	Стяжка	8	
Б4		4	61В535.023	Балка	2	12,8 кг.
				Уголок Б-63×63×5 ГОСТ 8509-86		
				ВСт3 ГОСТ 535-88		
				ℓ = 2676		
Б4		5	61В535.024	Балка	2	2,0 кг
				Уголок Б-63×63×5 ГОСТ 8509-86		
				ВСт3 ГОСТ 535-88		
				ℓ = 410		
Б4		6	61В535.029	Накладка	2	1,15 кг
				Полоса 5×60 ГОСТ 103-76		
				ВСт3 ГОСТ 535-88		
				ℓ = 488		
Б4		7	61В535.026	Накладка	2	0,9 кг
				Полоса 5×60 ГОСТ 103-76		
				ВСт3 ГОСТ 535-88		
				ℓ = 388		
А4		8	61В535.027	Ребро	2	
А4		9	61В535.028	Стенка	1	

Изм.	Лист	№ докум.	Подп.	Дата
Разраб.		Извекова		
Пров.		Гончаренко		
Нач. отд.		Григорьянц		
Н. контр.		Амбрас		
Утв.				

Конфузор
(поз. 5)

61В535.050

Лит.	Лист	Листов
И		1

Харьковский САНТЕХПРОЕКТ

Формат А4

61В535.025

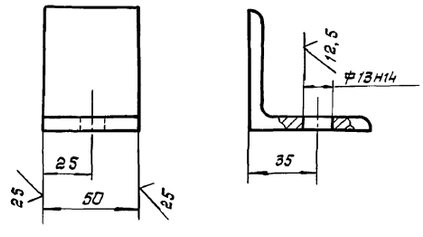

Неуказанные предельные отклонения размеров $\pm \frac{1716}{2}$

Изм.	Лист	№ докум.	Подп.	Дата
Разраб.		Извекова		
Пров.		Гончаренко		
Т. контр.		Севрюков		
Нач. отд.		Григорьянц		
Н. контр.		Амбрас		
Утв.				

Стяжка

Лит.	Масса	Масштаб
И	0,24	1:2
Лист	Листов 1	

Уголок Б-63×63×5 ГОСТ 8509-86
ВСт3 ГОСТ 535-88

Харьковский САНТЕХПРОЕКТ

Формат А4

Альбом 15

618535.021

25 √(∨)

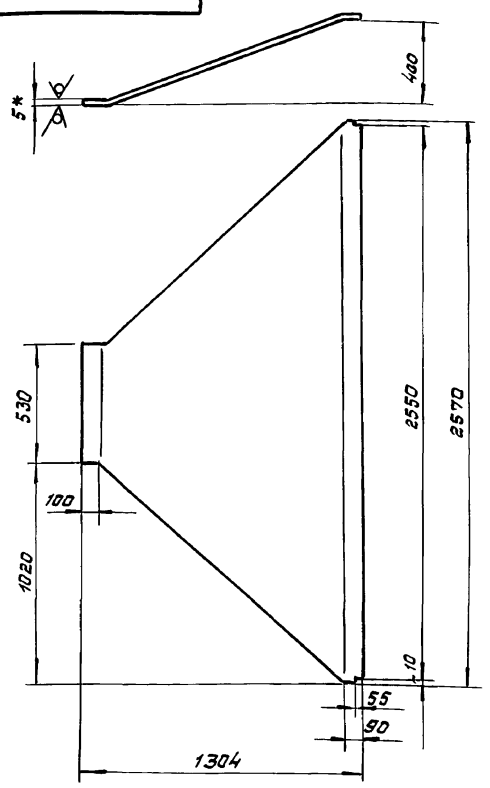

1. $\pm \frac{IT16}{2}$.
2. Длина развертки - 1374 мм.
3. *Размер для справки.

Изм.	Лист	№ докум.	Подп.	Дата	Б1В535.021			
Разраб.		Извекова			Боковина	Лит.	Масса	Масштаб
Пров.		Ганчаренко				Н	83,5	1:20
Т.контр.		Севрюков				Лист	Листов 1	
Нач.отд.		Григорьянц			Лист 5 ГОСТ 19903-74 / ВСт3 ГОСТ 14637-89	Харьковский САНТЕХПРОЕКТ		
Н.контр.		Амбрас						
Утв.								

Инв.№ подл. | Подп. и дата | Взам.инв.№ | Инв.№ дубл. | Подп. и дата

Формат А4

618535.022

25 √(∨)

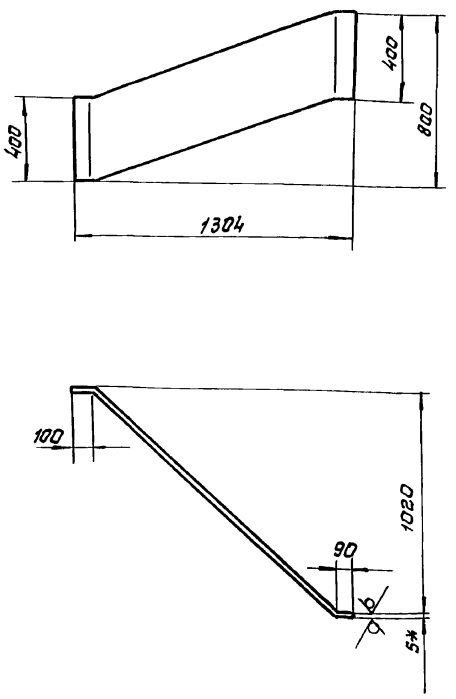

1. $\pm \frac{IT16}{2}$.
2. Длина развертки - 1700 мм.
3. *Размер для справки.

Изм.	Лист	№ докум.	Подп.	Дата	Б18535.022			
Разраб.		Извекова			Стенка	Лит.	Масса	Масштаб
Пров.		Ганчаренко				Н	26,7	1:20
Т.контр.		Севрюков				Лист	Листов 1	
Нач.отд.		Григорьянц			Лист 5 ГОСТ 19903-74 / ВСт3 ГОСТ 14637-89	Харьковский САНТЕХПРОЕКТ		
Н.контр.		Амбрас						
Утв.								

Инв.№ подл. | Подп. и дата | Взам.инв.№ | Инв.№ дубл. | Подп. и дата

Формат А4

618535.050СБ

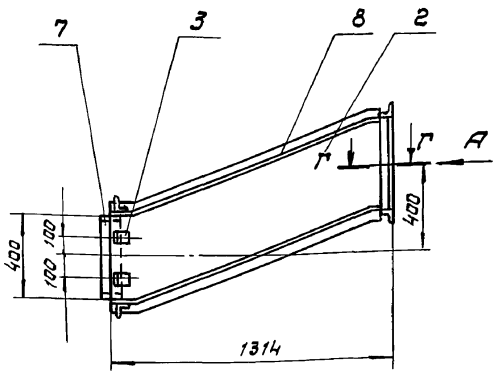

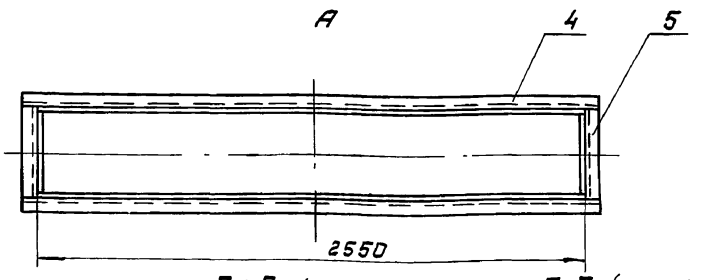

Б - Б (м 1:2)

Г - Г (м 1:2)

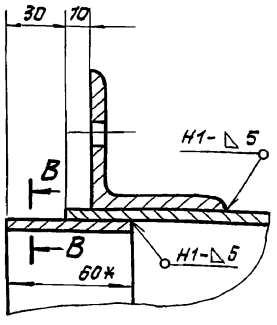

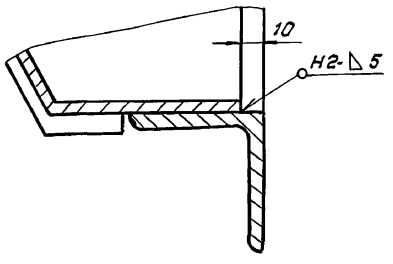

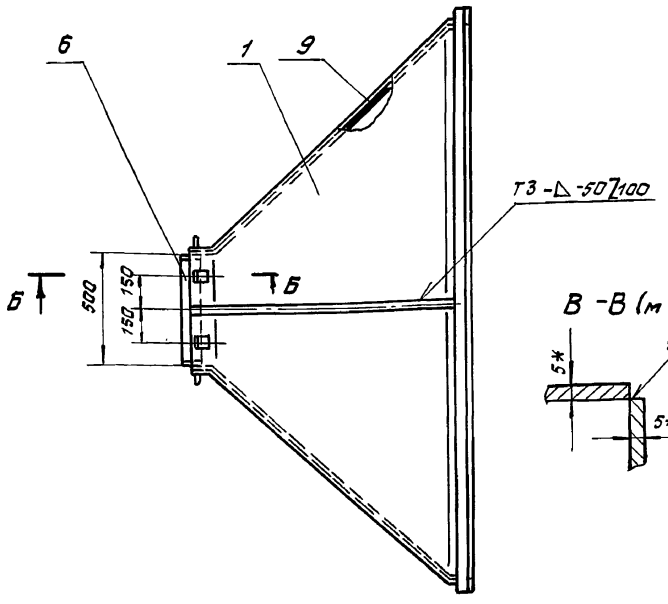

В - В (м 1:2)

1. $\pm \frac{IT16}{2}$.
2. Сварку производить электродами Э-42 ГОСТ 9467-75. Сварные швы по ГОСТ 5264-80.
3. Кромки реза деталей Б4-$\sqrt{25}$.
4. *Размеры для справки.

Изм.	Лист	№ докум.	Подп.	Дата	Б1В535.050СБ			
Разраб.		Извекова			Конфузор (поз. 5) сборочный чертеж.	Лит.	Масса	Масштаб
Пров.		Ганчаренко				Н	263,0	1:20
Т.контр.		Севрюков				Лист	Листов 1	
Нач.отд.		Григорьянц				Харьковский САНТЕХПРОЕКТ		
Н.контр.		Амбрас						
Утв.								

Инв.№ подл. | Подп. и дата | Взам.инв.№ | Инв.№ дубл. | Подп. и дата

Формат А3

Альбом 15

Форм.	Зона	Поз.	Обозначение	Наименование	Кол.	Примеч.
				Документация		
А3			Б1В 535.060СБ	Сборочный чертеж		
				Детали		
А4		1	Б1В535.032	Боковина	2	
А4		2	Б1В535.033	Стенка	1	
		3	Б1В535.033-01	Стенка	1	
А4		4	Б1В535.025	Стяжка	16	
Б4		5	Б1В535.034	Накладка	2	1,15кг
				Полоса 5×60 ГОСТ 103-76 ВСт 3 ГОСТ 535-88		
				ℓ=488		
Б4		6	Б1В535.035	Накладка	2	0,9кг
				Полоса 5×60 ГОСТ 103-76 ВСт 3 ГОСТ 535-88		
				ℓ=388		

Инв.№ подл. | Подп. и дата | Взам.инв.№ | Инв.№ дубл. | Подп. и дата

Изм.	Лист	№ докум.	Подп.	Дата
Разраб.		Извекова		
Пров.		Гончаренко		
Нач.отд.		Григорьянц		
Н.контр.		Ямбрас		
Утв.				

Б1В535.060

Отвод

Лит.	Лист.	Листов
И		1

Харьковский САНТЕХПРОЕКТ

Формат А4

Б1В535.032

25 √(V)

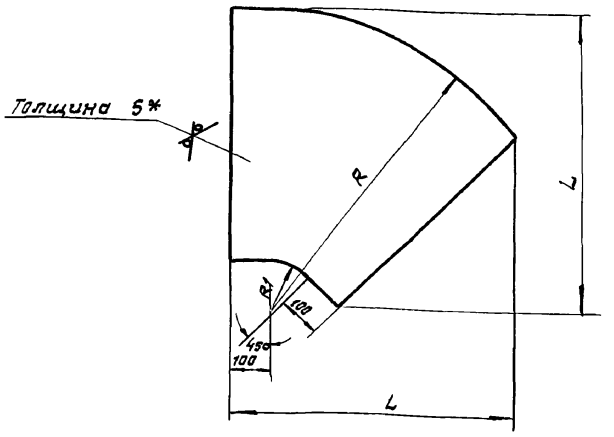

Обозначение	L	R	R1	Масса, кг.
Б1В535.032	640	665	135	17,2
-01	597	600	200	19,2

1. $\pm \frac{IT16}{2}$.

2. * Размер для справки.

Инв.№ подл. | Подп. и дата | Взам.инв.№ | Инв.№ дубл. | Подп. и дата

Изм.	Лист	№ докум.	Подп.	Дата
Разраб.		Извекова		
Пров.		Гончаренко		
Т.контр.		Севрюков		
Нач.отд.		Григорьянц		
Н.контр.		Ямбрас		
Утв.				

Б1В535.032

Боковина

Лит.	Масса	Масштаб
И	-	-
Лист	Листов 1	

Лист 5 ГОСТ 19903-74 ВСт 3 ГОСТ 14637-89

Харьковский САНТЕХПРОЕКТ

Формат А4

Б1В535.060СБ

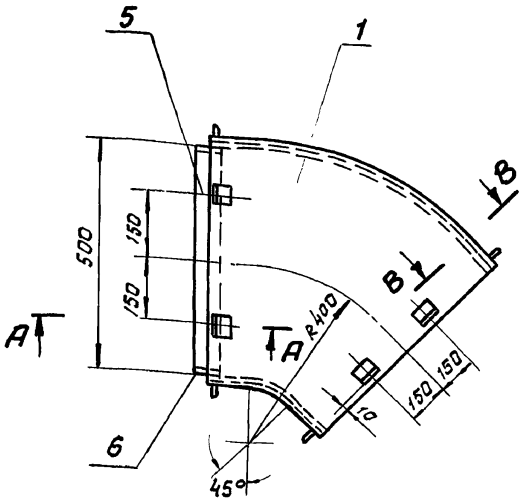

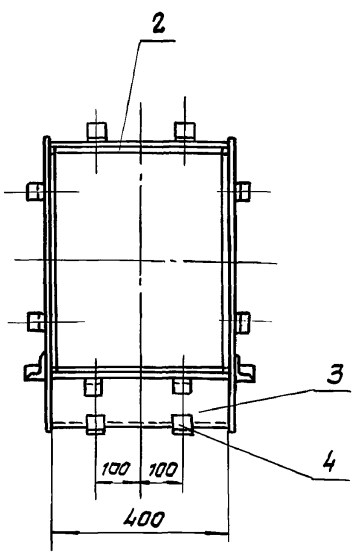

В-В (м 1:2)

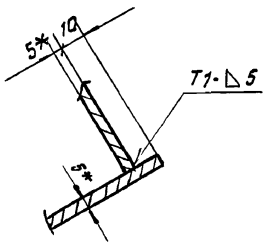

А-А (м 1:2)

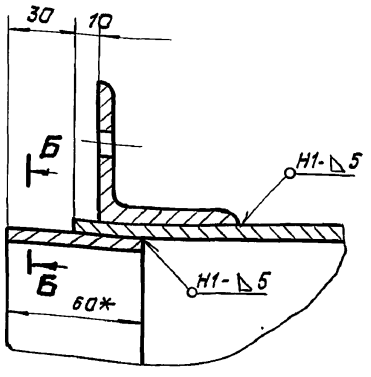

Б-Б (м 1:2)

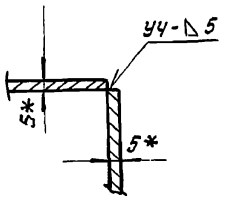

1. $\pm \frac{IT16}{2}$

2. Сварку производить электродами Э-42 ГОСТ 9467-75. Сварные швы по ГОСТ 5264-80.

3. Кромки реза деталей Б4-√(25).

4. *Размеры для справки.

Инв.№ подл. | Подп. и дата | Взам.инв.№ | Инв.№ дубл. | Подп. и дата

Изм.	Лист	№ докум.	Подп.	Дата
Разраб.		Извекова		
Пров.		Гончаренко		
Т.контр.		Севрюков		
Нач.отд.		Григорьянц		
Н.контр.		Ямбрас		
Утв.				

Б1В535.060СБ

Отвод (поз.6) сборочный чертеж.

Лит.	Масса	Масштаб
И	50,0	1:10
Лист	Листов 1	

Харьковский САНТЕХПРОЕКТ

Формат А3

Альбом 15

Формат	Зона	Поз.	Обозначение	Наименование	Кол.	Примеч.
				Документация		
А3			Б1В535.070СБ	Сборочный чертеж		
				Детали		
Б4		1	Б1В535.036	Стенка	2	7,6 кг
				Лист 5 ГОСТ 19903-74		
				Ст 3 ГОСТ 14637-89		
				400×480		
Б4		2	Б1В535.037	Боковина	2	10,0 кг.
				Лист 5 ГОСТ 19903-74		
				Ст 3 ГОСТ 14637-89		
				480×530		
А4		3	Б1В535.025	Стяжка	8	

Инв.№ подл. | Подп. и дата | Взам.инв.№ | Инв.№ дубл. | Подп. и дата

Изм.	Лист	№ докум.	Подп.	Дата
Разраб.		Извекова		
Пров.		Гончаренко		
Нач.отд.		Григорьяни		
Н.контр.		Амбрас		
Утв.				

Б1В535.070

Секция
(поз.7).

Лит.	Лист	Листов
И		1

Харьковский САНТЕХПРОЕКТ

Формат А4

Б1В535.033

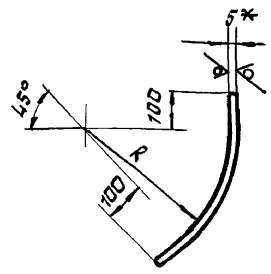

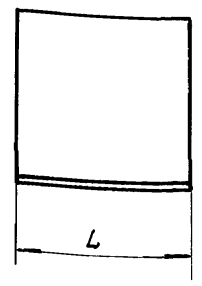

Обозначение	R	L	Длина развертки	Масса, кг
Б1В535.033	650	400	712	11,2
-01	145		316	5,0
-02	600	530	672	14,0
-03	195		355	7,4

1. $\pm \frac{IT16}{2}$

2. *Размер для справки.

Инв.№ подл. | Подп. и дата | Взам.инв.№ | Инв.№ дубл. | Подп. и дата

Изм.	Лист	№ докум.	Подп.	Дата
Разраб.		Извекова		
Пров.		Гончаренко		
Т. контр.		Севрюков		
Нач.отд.		Григорьяни		
Н.контр.		Амбрас		
Утв.				

Б1В535.033

Стенка

Лист 5 ГОСТ 19903-74
Ст 3 ГОСТ 14637-89

Лит.	Масса	Масшт.
И	–	–
Лист	Листов 1	

Харьковский САНТЕХПРОЕКТ

Формат А4

Б1В535.070СБ

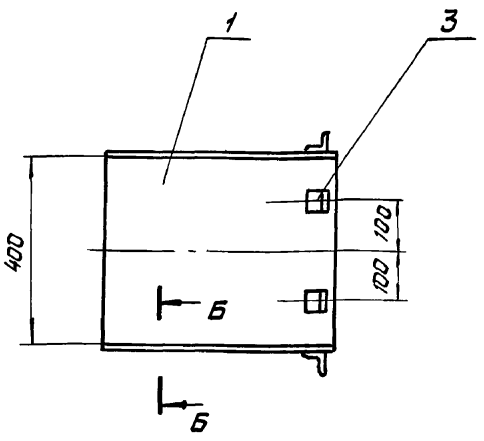

А–А (м 1:2)

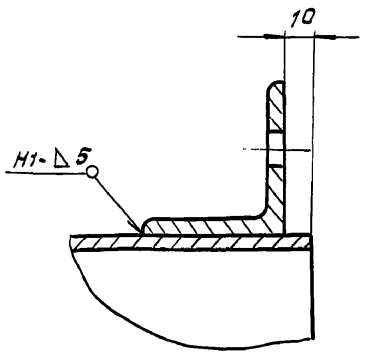

Б–Б (м 1:2)

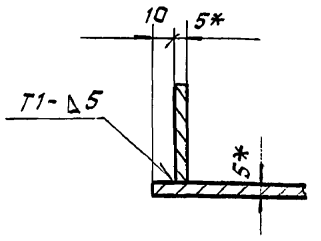

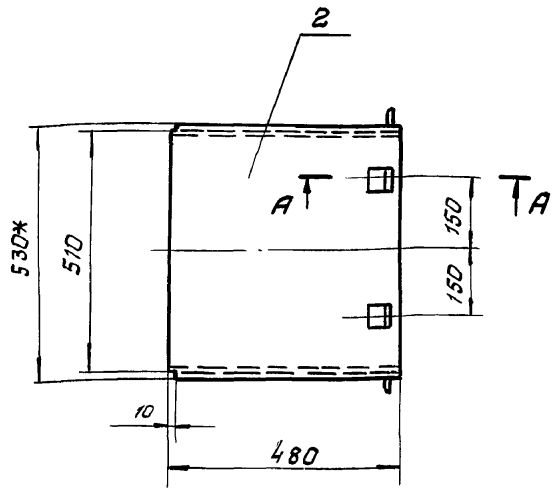

1. $\pm \frac{IT16}{2}$.

2. Сварку производить электродами Э-42 ГОСТ 9467-75.

3. Кромки реза деталей Б4 - $\sqrt{25}$.

4. *Размеры для справки.

Инв.№ подл. | Подп. и дата | Взам.инв.№ | Инв.№ дубл. | Подп. и дата

Изм.	Лист	№ докум.	Подп.	Дата
Разраб.		Извекова		
Провер.		Ганчаренка		
Т. контр.		Севрюков		
Нач.отд.		Григорьяни		
Н. контр.		Амбрас		
Утв.				

Б1В535.070СБ

Секция
(поз.7)
Сборочный чертеж.

Лит.	Масса	Масштаб
И	37,5	1:10
Лист	Листов 1	

Харьковский САНТЕХПРОЕКТ

Формат А3

Альбом 15

Форм.	Зона	Поз.	Обозначение	Наименование	Кол.	Примеч.
				Документация		
А3			Б1В535.080СБ	Сборочный чертеж		
				Детали		
А4		1	Б1В535.032-01	Боковина	2	
А4		2	Б1В535.033-02	Стенка	1	
А4		3	Б1В535.033-03	Стенка	1	
А4		4	Б1В535.025	Стяжка	16	
А4		5	Б1В535.038	Накладка	2	0,9 кг
				Полоса 5х60 ГОСТ 103-76		
				Ст 3 ГОСТ 535-88		
				ℓ=388		
Б4		6	Б1В535.039	Накладка	2	1,15 кг
				Полоса 5х60 ГОСТ 103-76		
				Ст 3 ГОСТ 535-88		
				ℓ=488		

Инв.№ подл. | Подп. и дата | Взам.инв.№ | Инв.№ дубл. | Подп. и дата

Изм.	Лист	№ докум.	Подп.	Дата
Разраб.		Извекова		
Пров.		Гончаренко		
Нач.отд.		Григорьянц		
Н.контр.		Амбрас		
Утв.				

Б1В535.080

Отвод (поз. 8).

Лит.	Лист	Листов
И		1

Харьковский САНТЕХПРОЕКТ

Формат А4

Форм.	Зона	Поз.	Обозначение	Наименование	Кол.	Примеч.
				Документация		
А3			Б1В535.090СБ	Сборочный чертеж		
				Детали		
А4		1	Б1В535.041	Стенка	2	
А4		2	Б1В535.042	Боковина	2	
А4		3	Б1В535.025	Стяжка	8	
Б4		4	Б1В535.043	Накладка	2	0,9 кг.
				Полоса 5х60 ГОСТ 103-76		
				Ст 3 ГОСТ 535-88		
				ℓ=388		
Б4		5	Б1В535.044	Накладка	2	1,15 кг
				Полоса 5х60 ГОСТ 103-76		
				Ст 3 ГОСТ 535-88		
				ℓ=488		

Инв.№ подл. | Подп. и дата | Взам.инв.№ | Инв.№ дубл. | Подп. и дата

Изм.	Лист	№ докум.	Подп.	Дата
Разраб.		Извекова		
Пров.		Гончаренко		
Нач.отд.		Григорьянц		
Н.контр.		Амбрас		
Утв.				

Б1В535.090

Переход (поз. 9).

Лит.	Лист	Листов
И		1

Харьковский САНТЕХПРОЕКТ

Формат А4

Б1В535.080СБ

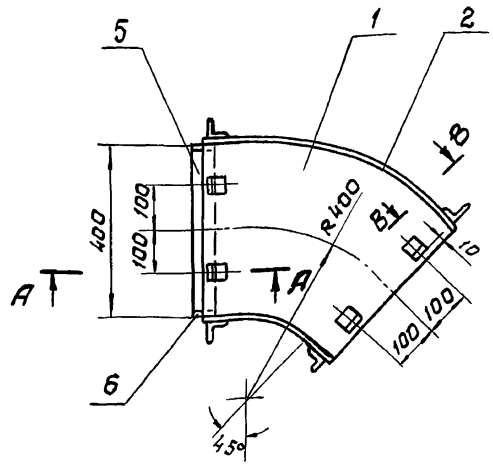

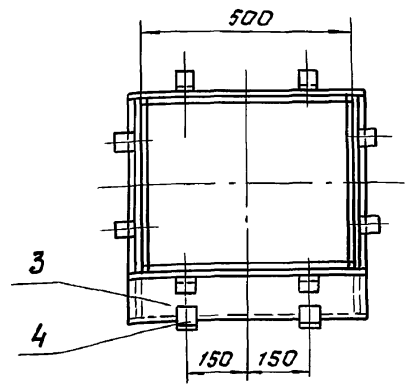

В-В (м 1:2)

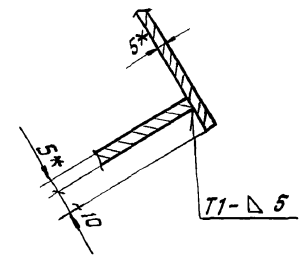

А-А (м 1:2)

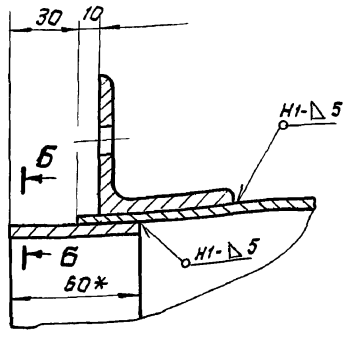

Б-Б (м 1:2)

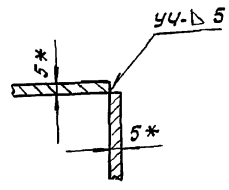

1. $\pm \frac{IT16}{2}$.
2. Сварку производить электродами Э-42 ГОСТ 9467-75. Сварные швы по ГОСТ 5264-80.
3. Кромки реза деталей Б4-$\sqrt{25}$.
4. *размеры для справки.

Изм.	Лист	№ докум.	Подп.	Дата
Разраб.		Извекова		
Пров		Гончаренко		
Т.контр.		Севрюков		
Нач.отд.		Григорьянц		
Н.контр.		Амбрас		
Утв.				

Б1В535.080СБ

Отвод (поз. 8) Сборочный чертеж.

Лит.	Масса	Масштаб
И	48,0	1:10
Лист	Листов 1	

Харьковский САНТЕХПРОЕКТ

Инв.№ подл. | Подп. и дата | Взам.инв.№ | Инв.№ дубл. | Подп. и дата

Альбом 15

61В535.041

25 √(√)

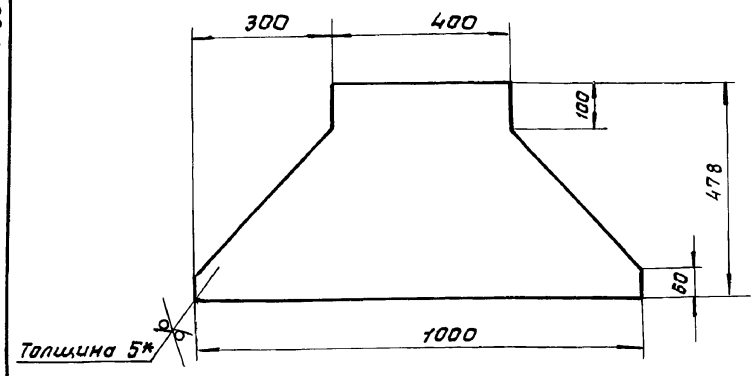

1. ± IT16/2.
2. * размер для справки.

Изм.	Лист	N докум.	Подп.	Дата
Разраб.		Извекова		
Пров.		Гончаренко		
Т. контр.		Севрюков		
Нач. отд.		Григорьянц		
Н. контр.		Амбрас		
Утв.				

Б1В535.041

Стенка

Лит.	Масса	Масштаб
И	13,2	1:10

Лист | Листов 1

Лист 5 гост 19903-74 / ВСТ 3 гост 14637-89

Харьковский САНТЕХПРОЕКТ

формат А4

61В535.042

25 √(√)

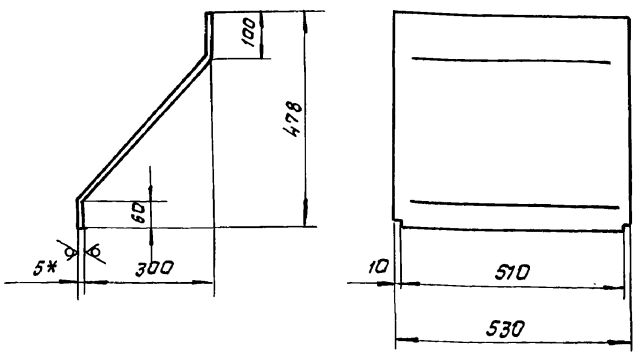

1. ± IT16/2.
2. Длина развертки – 847мм.
3. * Размеры для справки.

Изм.	Лист	N докум.	Подп.	Дата
Разраб.		Извекова		
Пров.		Гончаренко		
Т. контр.		Севрюков		
Нач. отд.		Григорьянц		
Н. контр.		Амбрас		
Утв.				

Б1В535.042

Боковина

Лит.	Масса	Масшт.
И	17,6	1:10

Лист | Листов 1

Лист 5 гост 19903-74 / ВСТ 3 гост 14637-89

Харьковский САНТЕХПРОЕКТ

формат А4

61В535.090СБ

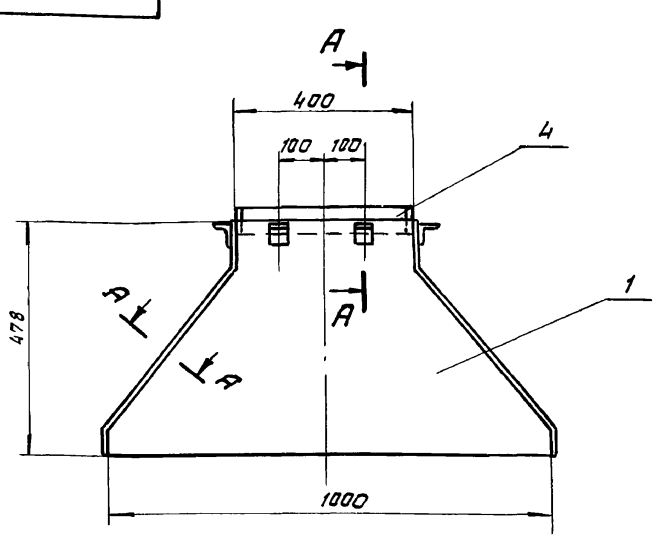

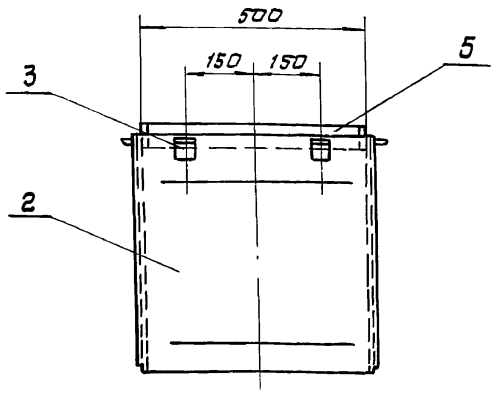

А–А (м 1:2)

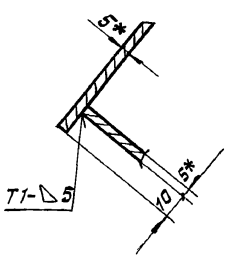

А–А (м 1:2)

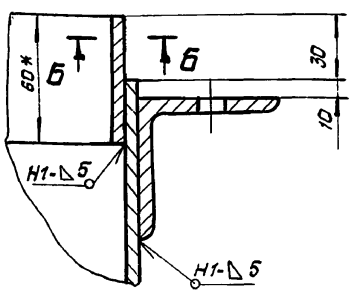

Б–Б (м 1:2)

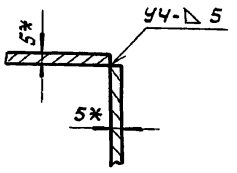

1. ± IT16/2.
2. Сварку производить электродами э-42 гост 9467-75. Сварные швы по гост 5264-80.
3. Кромки реза деталей Б4-25 √.
4. * Размеры для справки.

Изм.	Лист	N докум.	Подп.	Дата
Разраб.		Извекова		
Провер.		Гончаренко		
Т. контр.		Севрюков		
Нач. отд.		Григорьянц		
Н. контр.		Амбрас		
Утв.				

Б1В535.090СБ

Переход (поз. 9) Сборочный чертеж.

Лит.	Масса	Масшт.
И	66,0	1:10

Лист | Листов 1

Харьковский САНТЕХПРОЕКТ

25030-20 15

формат А3

Альбом 15

Форм.	Зона	Поз.	Обозначение	Наименование	Кол.	Примеч.
				Документация		
А3			61В535.100СБ	Сборочный чертеж		
				Сборочные единицы		
А4		1	61В535.110	Фланец	2	
				Детали		
А4		2	61В535.045	Стенка	2	
А4		3	61В535.046	Боковина	2	
А4		4	61В535.044	Прокладка	1	
				Стандартные изделия		
		5		Болт М12×35.58 ГОСТ 7798-70	24	
		6		Гайка М12.5 ГОСТ 5915-70	24	
		7		Шайба 12.65Г ГОСТ 6402-70	24	

Инв.№ подл. | Подп. и дата | Взам.инв.№ | Инв.№ дубл. | Подп. и дата

Изм.	Лист	№ докум.	Подп.	Дата
Разраб.	Извекова			
Пров.	Гончаренко			
Нач.отд.	Григорьянц			
Н.контр.	Севрюков			
Утв.				

61В535.100

Переход (поз. 10)

Лит.	Лист	Листов
И		1

Харьковский САНТЕХПРОЕКТ

Формат А4

Форм.	Зона	Поз.	Обозначение	Наименование	Кол.	Примеч.
				Документация		
А4			61В535.110СБ	Сборочный чертеж		
				Детали		
Б4		1	61В535.048	Балка	2	1,7кг
				Уголок Б-50×50×5 ГОСТ 8509-86		
				ВСт3 ГОСТ 535-88		
				ℓ=450		
Б4		2	61В535.049	Балка	2	4,9кг
				Уголок Б-50×50×5 ГОСТ 8509-86		
				ВСт3 ГОСТ 535-88		
				ℓ=1300		

Инв.№ подл. | Подп. и дата | Взам.инв.№ | Инв.№ дубл. | Подп. и дата

Изм.	Лист	№ докум.	Подп.	Дата
Разраб.	Извекова			
Пров.	Гончаренко			
Нач.отд.	Григорьянц			
Н.контр.	Амбрас			
Утв.				

61В535.110

Фланец

Лит.	Лист	Листов
И		1

Харьковский САНТЕХПРОЕКТ

Формат А4

61В535.100СБ

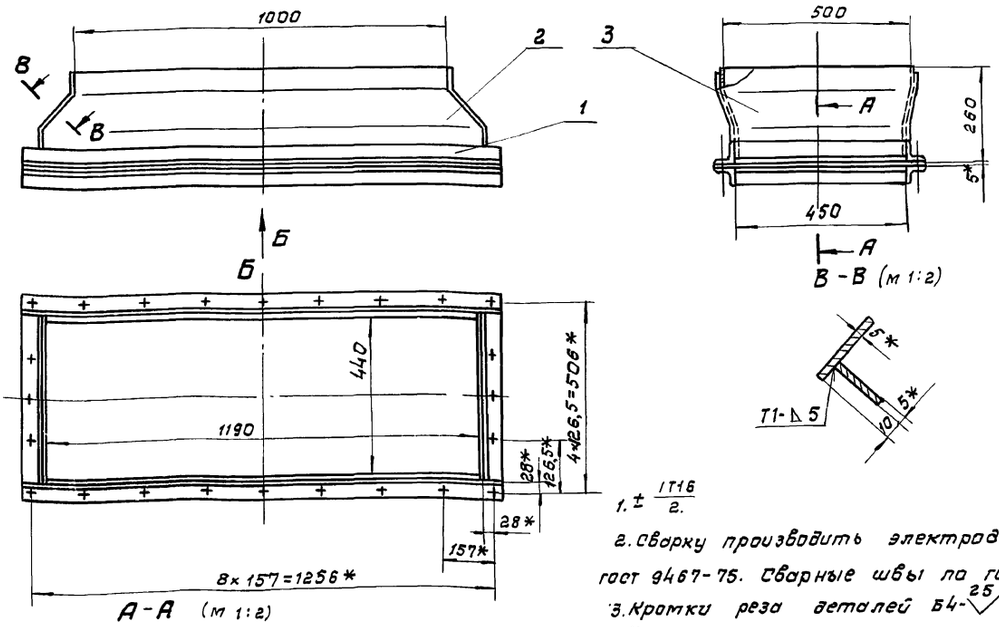

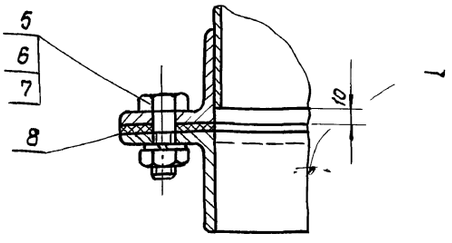

1. $\pm \frac{IT16}{2}$.
2. Сварку производить электродами Э-42 ГОСТ 9467-75. Сварные швы по ГОСТ 5264-80.
3. Кромки реза деталей Б4-$\sqrt{25}$.
4. * Размер для справки.

Инв.№ подл. | Подп. и дата | Взам.инв.№ | Инв.№ дубл. | Подп. и дата

Изм.	Лист	№ докум.	Подп.	Дата
Разраб.	Извекова			
Пров.	Гончаренко			
Т.контр.	Севрюков			
Нач.отд.	Григорьянц			
Н.контр.	Амбрас			
Утв.				

61В535.100СБ

Переход (поз. 10) сборочный чертеж

Лит.	Масса	Масштаб
И	47,0	1:10
Лист	Листов 1	

Харьковский САНТЕХПРОЕКТ

Альбом 15

61В535.110СБ

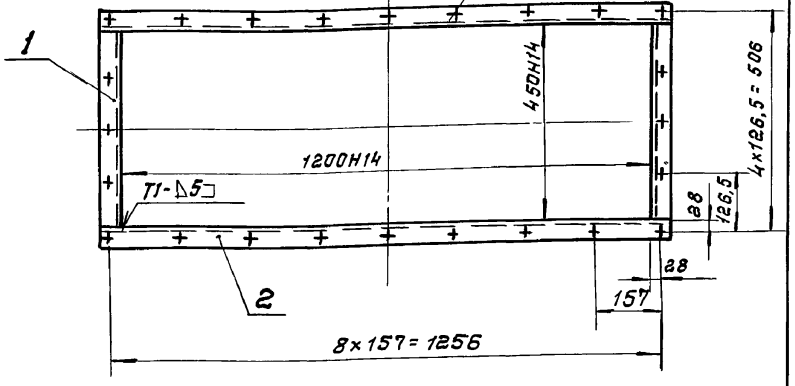

1. $\pm \frac{IT16}{2}$.

2. Сварку производить электродами Э-42 ГОСТ 9467-75. Сварные швы по ГОСТ 5264-80.

3. Кромки реза деталей Б4-$\overset{25}{\sqrt{}}$.

Изм.	Лист	№ докум.	Подп.	Дата
Разраб.		Извекова		
Провер.		Гончаренко		
Т. контр.		Севрюков		
Нач. отд.		Григорьянц		
Н. контр.		Амбрас		
Утв.				

Фланец
Сборочный чертеж.

61В535.110СБ

Лит.	Масса	Масштаб
И	13,4	1:10
Лист	Листов 1	

Харьковский САНТЕХПРОЕКТ

Формат А4

Взам. инв. № | Инв. № дубл. | Подп. и дата | Инв. № подл. | Подп. и дата

61В535.045

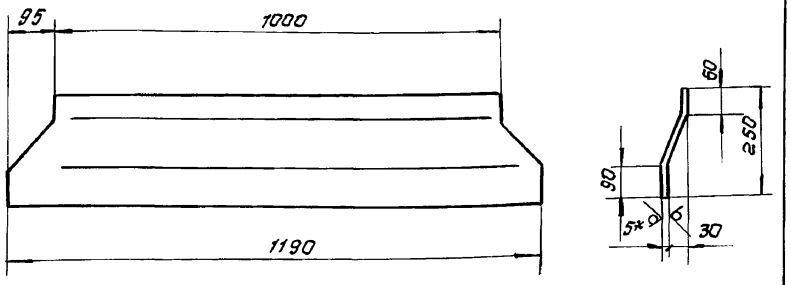

1. $\pm \frac{IT16}{2}$.

2. Длина развертки - 254 мм.

3. *Размер для справки.

Изм.	Лист	№ докум.	Подп.	Дата
Разраб.		Извекова		
Провер.		Гончаренко		
Т. контр.		Севрюков		
Нач. отд.		Григорьянц		
Н. контр.		Амбрас		
Утв.				

Стенка

5 ГОСТ 19903-74
Лист ВСт3 ГОСТ 14637-89

61В535.045

Лит.	Масса	Масштаб
И	11,0	1:1
Лист	Листов 1	

Харьковский САНТЕХПРОЕКТ

Формат А4

Взам. инв. № | Инв. № дубл. | Подп. и дата | Инв. № подл. | Подп. и дата

61В535.046

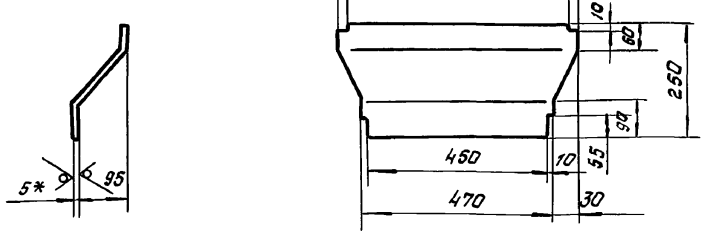

1. $\pm \frac{IT16}{2}$.

2. Длина развертки - 288 мм.

3. *Размер для справки.

Изм.	Лист	№ докум.	Подп.	Дата
Разраб.		Извекова		
Провер.		Гончаренко		
Т. контр.		Севрюков		
Нач. отд.		Григорьянц		
Н. контр.		Амбрас		
Утв.				

Боковина

5 ГОСТ 19903-74
Лист ВСт3 ГОСТ 14637-89

61В535.046

Лит.	Масса	Масштаб
И	5,7	1:10
Лист	Листов 1	

Харьковский САНТЕХПРОЕКТ

Формат А4

Взам. инв. № | Инв. № дубл. | Подп. и дата | Инв. № подл. | Подп. и дата

61В535.047

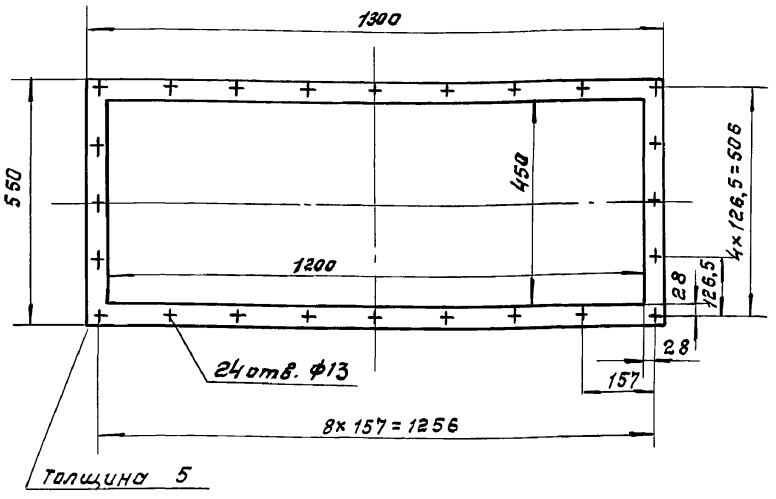

Изм.	Лист	№ докум.	Подп.	Дата
Разраб.		Извекова		
Провер.		Гончаренко		
Т. контр.		Севрюков		
Нач. отд.		Григорьянц		
Н. контр.		Амбрас		
Утв.				

Прокладка

Картон асбестовый КАОН-1 ГОСТ 2850-80

61В535.047

Лит.	Масса	Масштаб
И	1,3	1:10
Лист	Листов 1	

Харьковский САНТЕХПРОЕКТ

25030-20 17

Формат А4

Взам. инв. № | Инв. № дубл. | Подп. и дата | Инв. № подл. | Подп. и дата

Альбом 15

Форм.	Зона	Поз.	Обозначение	Наименование	Кол.	Примеч.
				Документация		
А3			61В535.120СБ	Сборочный чертеж		
				Сборочные единицы		
А4		1	61В535.130	Фланец	1	
				Детали		
А4		2	61В535.051	Стенка	1	
А4		3	61В535.052	Стенка	1	
А4		4	61В535.053	Боковина	1	
		5	61В535.053-01	Боковина	1	
Б4		6	61В535.054	Ребро	4	1,2 кг
				Полоса 5×50 гост 103-76		
				ВСт 3 гост 535-88		
				ℓ=590		
Б4		7	61В535.055	Ребро	2	0,93кг
				Полоса 5×50 гост 103-76		
				ВСт 3 гост 535-88		
				ℓ=475		
Б4		8	61В535.056	Ребро	2	0,96кг
				Полоса 5×50 гост 103-76		
				ВСт 3 гост 535-88		
				ℓ=490		

Инв.№ подл. | Подп. и дата | Взам.инв.№ | Инв.№ дубл. | Подп. и дата

Изм.	Лист	№ докум.	Подп.	Дата
Разраб.		Извекова		
Пров.		Гончаренко		
Нач.отд.		Григорьяни		
Н.контр.		Ямбрас		
Утв.				

61В535.120

Переход
(поз. 11)

Лит.	Лист	Листов
И		1

Харьковский САНТЕХПРОЕКТ

Формат А4

Форм.	Зона	Поз.	Обозначение	Наименование	Кол.	Примеч.
				Документация		
А4			61В535.130СБ	Сборочный чертеж		
				Детали		
Б4		1	61В535.057	Балка	2	1,26 кг
				Уголок Б-45×45×5 гост 8509-86		
				ВСт 3 гост 535-88		
				ℓ=375		
Б4		2	61В535.058	Балка	2	2,0 кг
				Уголок Б-45×45×5 гост 8509-86		
				ВСт 3 гост 535-88		
				ℓ=590		

Инв.№ подл. | Подп. и дата | Взам.инв.№ | Инв.№ дубл. | Подп. и дата

Изм.	Лист	№ докум.	Подп.	Дата
Разраб.		Извекова		
Пров.		Гончаренко		
Нач.отд.		Григорьяни		
Н.контр.		Ямбрас		
Утв.				

61В535.130

Фланец

Лит.	Лист	Листов
Н		1

Харьковский САНТЕХПРОЕКТ

Формат А4

61В535.120СБ

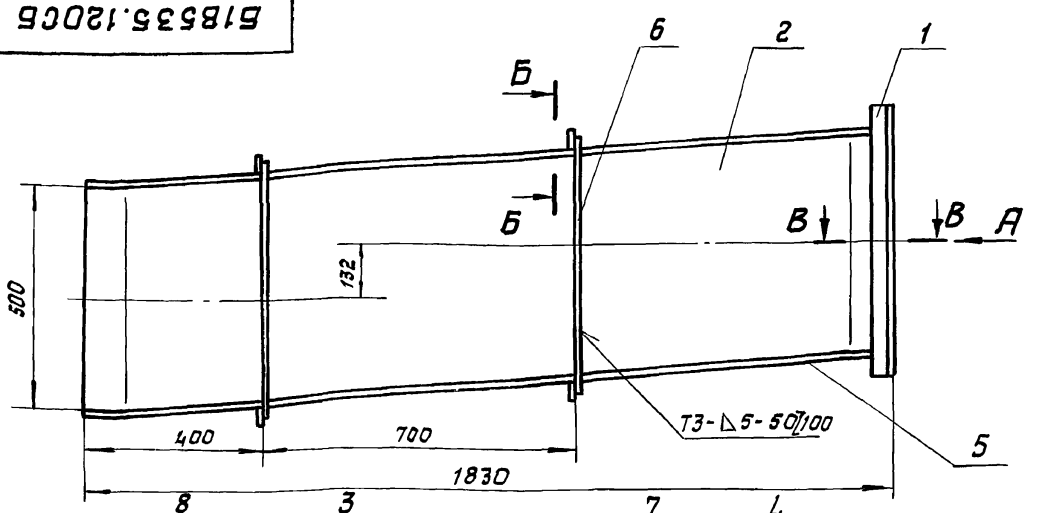

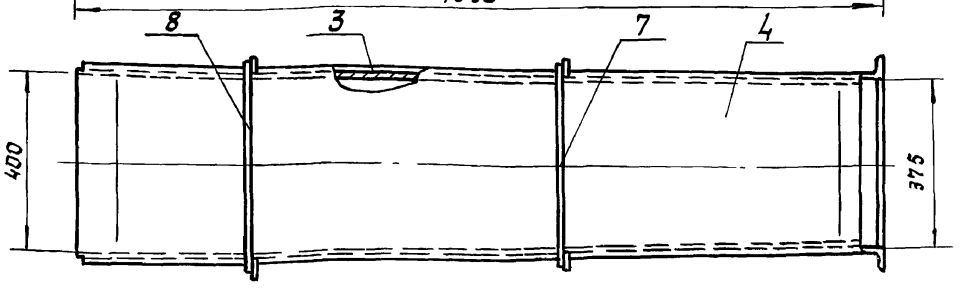

Б-Б (м 1:2)

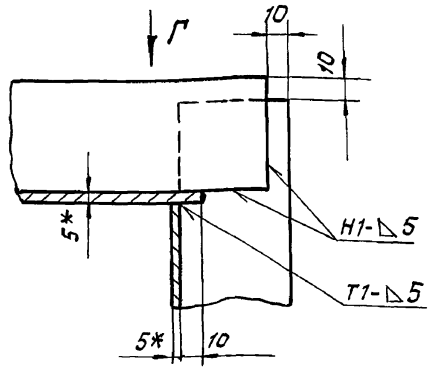

В-В (м 1:2)

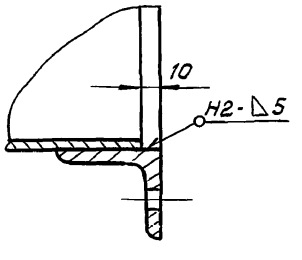

А

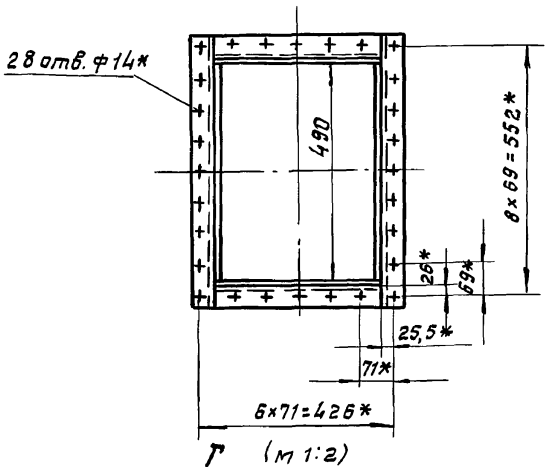

Г (м 1:2)

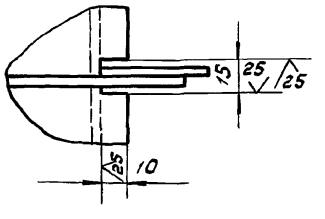

1. $\pm \frac{IT16}{2}$.
2. Сварку производить электродами Э-42 гост 9467-75. Сварные швы по гост 5264-80.
3. Кромки реза деталей Б4-$\sqrt{25}$.
4. *Размеры для справки.

Изм.	Лист	№ докум.	Подп.	Дата
Разраб.		Извекова		
Пров.		Гончаренко		
Т.контр.		Севрюков		
Нач.отд.		Григорьяни		
Н.контр.		Ямбрас		
Утв.				

61В535.120СБ

Переход
(поз.11)
Сборочный чертеж.

Лит.	Масса	Масштаб
И	116,0	1:10
Лист	Листов 1	

Харьковский САНТЕХПРОЕКТ

25030-20 18

Альбом 15

61В535.130СБ

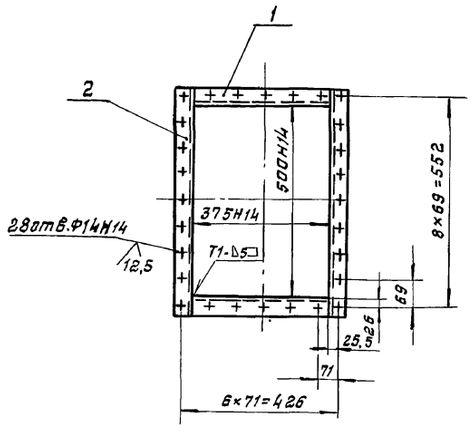

1. $\pm \frac{IT16}{2}$
2. Сварку производить электродами Э-42 ГОСТ 9467-75. Сварные швы по ГОСТ 5264-80
3. Кромки реза деталей БЧ-25√.

Изм.	Лист	N докум.	Подп.	Дата
Разраб.		Извекова		
Пров.		Гончаренко		
Т. контр.		Севрюков		
Нач. отд.		Григорьянц		
Н. контр.		Амбрас		
Утв.				

Фланец
сборочный чертеж.

Лит.	Масса	Масштаб
И	4,6	1:10

Лист | Листов 1

Харьковский САНТЕХПРОЕКТ

формат А4

Инв. N подл. | Подп. и дата | Взам. инв. N | Инв. N дубл. | Подп. и дата

61В535.051

25√(√)

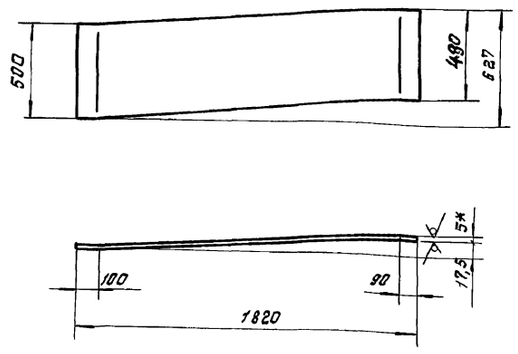

1. $\pm \frac{IT16}{2}$
2. Длина развертки – 1821 мм.
3. *Размер для справки.

Изм.	Лист	N докум.	Подп.	Дата
Разраб.		Извекова		
Пров.		Гончаренко		
Т. контр.		Севрюков		
Нач. отд.		Григорьянц		
Н. контр.		Амбрас		
Утв.				

Стенка

Лит.	Масса	Масштаб
И	35,7	1:20

Лист | Листов 1

Лист 5 ГОСТ 19903-74 / ВСТ 3 ГОСТ 14637-89

Харьковский САНТЕХПРОЕКТ

формат А4

Инв. N подл. | Подп. и дата | Взам. инв. N | Инв. N дубл. | Подп. и дата

61В535.052

25√(√)

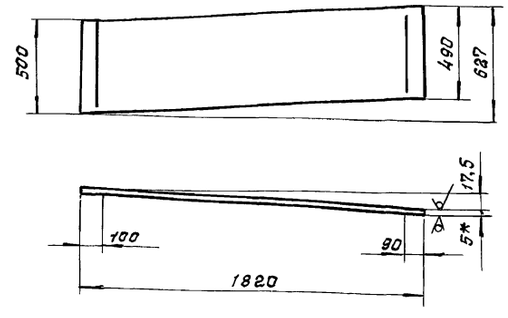

1. $\pm \frac{IT16}{2}$.
2. Длина развертки – 1821 мм.
3. *Размер для справки.

Изм.	Лист	N докум.	Подп.	Дата
Разраб.		Извекова		
Пров.		Гончаренко		
Т. контр.		Севрюков		
Нач. отд.		Григорьянц		
Н. контр.		Амбрас		
Утв.				

Стенка

Лит.	Масса	Масштаб
И	35,7	1:20

Лист | Листов 1

Лист 5 ГОСТ 19903-74 / ВСТ 3 ГОСТ 14637-89

Харьковский САНТЕХПРОЕКТ

формат А4

Инв. N подл. | Подп. и дата | Взам. инв. N | Инв. N дубл. | Подп. и дата

61В535.053

25√(√)

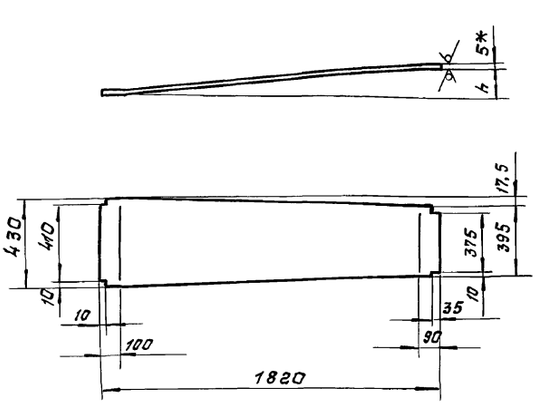

Обозначение	h	Длина развертки
61В535.053	127	1825
-01	137	1826

1. $\pm \frac{IT16}{2}$.
2. *Размер для справки.

Изм.	Лист	N докум.	Подп.	Дата
Разраб.		Извекова		
Пров.		Гончаренко		
Т. контр.		Севрюков		
Нач. отд.		Григорьянц		
Н. контр.		Амбрас		
Утв.				

Боковина

Лит.	Масса	Масштаб
И	29,4	–

Лист | Листов 1

Лист 5 ГОСТ 19903-74 / ВСТ 3 ГОСТ 14637-89

Харьковский САНТЕХПРОЕКТ

формат А4

Инв. N подл. | Подп. и дата | Взам. инв. N | Инв. N дубл. | Подп. и дата

Альбом 15

Форм.	Зона	Поз.	Обозначение	Наименование	Кол.	Примеч.
				Документация		
А3			Б1В535.140СБ	Сборочный чертеж		
				Детали		
Б4		1	Б1В535.059	Стенка	2	30,3кг
				Лист 6 ГОСТ 19903-74		
				ВСт 3 ГОСТ 14637-89		
				430×1810		
Б4		2	Б1В535.061	Стенка	2	35,7кг
				Лист 5 ГОСТ 19903-74		
				ВСт 3 ГОСТ 14637-89		
				500×1810		
Б4		3	Б1В535.062	Ребро	4	1,16кг
				Полоса 5×50 ГОСТ 103-76		
				ВСт 3 ГОСТ 535-88		
				ℓ=590		
Б4		4	Б1В535.063	Ребро	4	0,96кг
				Полоса 5×50 ГОСТ 103-76		
				ВСт 3 ГОСТ 535-88		
				ℓ=490		

Инв.№ подл. | Подп. и дата | Взам. инв.№ | Инв.№ дубл. | Подп. и дата

Изм.	Лист	№ докум.	Подп.	Дата
Разраб.		Узбекова		
Пров.		Гончаренко		
Нач. отд.		Григорьянц		
Н. контр.		Амбрас		
Утв.				

Б1В535.140

Секция (поз. 12)

Лит.	Лист	Листов
И		1

Харьковский САНТЕХПРОЕКТ

Формат А4

Форм.	Зона	Поз.	Обозначение	Наименование	Кол.	Прим.
				Документация		
А4			Б1В535.150СБ	Сборочный чертеж		
				Детали		
А4		1	Б1В535.064	Подушка	1	
А4		2	Б1В535.065	Угольник	2	
Б4		3	Б1В535.066	Плита	1	16,6кг
				Лист 16 ГОСТ 19903-74		
				ВСт 3 ГОСТ 14637-89		
				325×405		

Инв.№ подл. | Подп. и дата | Взам. инв.№ | Инв.№ дубл. | Подп. и дата

Изм.	Лист	№ докум.	Подп.	Дата
Разраб.		Узбекова		
Пров.		Гончаренко		
Нач. отд.		Григорьянц		
Н. контр.		Амбрас		
Утв.				

Б1В535.150

Опора картана (поз. 13)

Лит.	Лист	Листов
И		1

Харьковский САНТЕХПРОЕКТ

Формат А4

Б1В535.140СБ

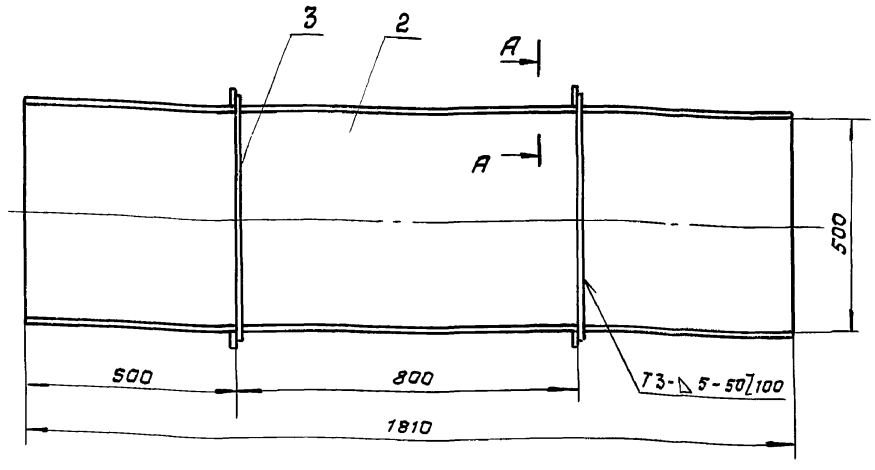

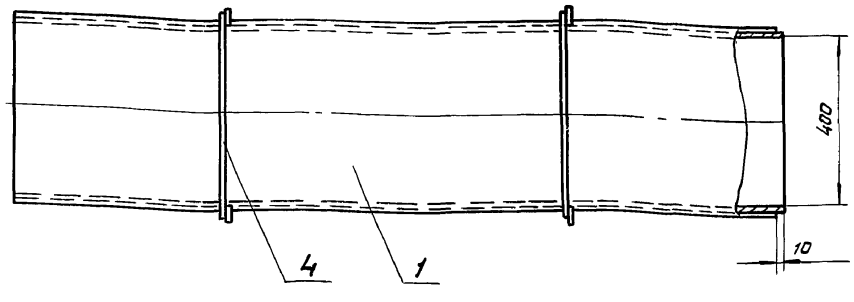

Б (м 1:2)

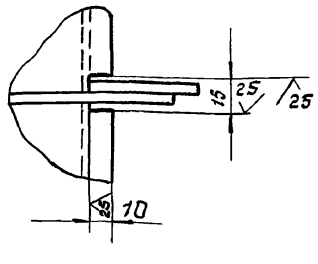

А–А (м 1:2)

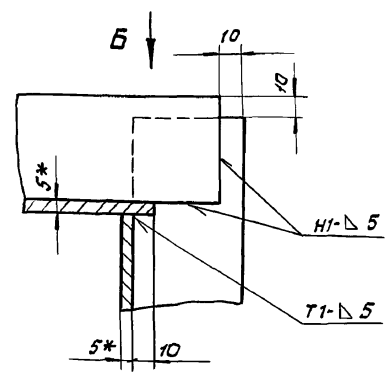

1. $\pm \frac{IT16}{2}$.
2. Сварку производить электродами Э-42 ГОСТ 9467-75. Сварные швы по ГОСТ 5264-80.
3. Кромки реза деталей Б4 - $\sqrt{25}$.
4. *Размеры для справки.

Инв.№ подл. | Подп. и дата | Взам. инв.№ | Инв.№ дубл. | Подп. и дата

Изм.	Лист	№ докум.	Подп.	Дата
Разраб.		Узбекова		
Пров.		Гончаренко		
Т. контр.		Севрюков		
Нач. отд.		Григорьянц		
Н. контр.		Амбрас		
Утв.				

Б1В535.140СБ

Секция (поз. 12) Сборочный чертеж

Лит.	Масса	Масштаб
И	142,0	1:10
Лист	Листов 1	

Харьковский САНТЕХПРОЕКТ

Формат А3

Альбом 15

61В535.064

25 √(√)

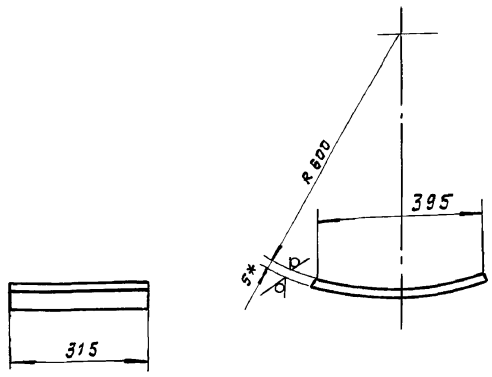

1. ± IT16/2.
2. Длина развертки - 404мм.
3. *Размер для справки.

Изм.	Лист	N докум.	Подп.	Дата
Разраб.		Извекова		
Пров.		Гончаренко		
Т. контр.		Севрюков		
Нач. отд.		Григорьянц		
Н. контр.		Амбрас		
Утв.				

61В535.064

Подушка

Лит.	Масса	Масштаб
И	4,95	1:10

Лист | Листов 1

Лист 5 гост 19903-74 / В Ст 3 гост 14637-89

Харьковский САНТЕХПРОЕКТ

формат А4

Инв. N подл. | Подп. и дата | Взам. инв. N | Инв. N дубл. | Подп. и дата

61В535.065

25 √(√)

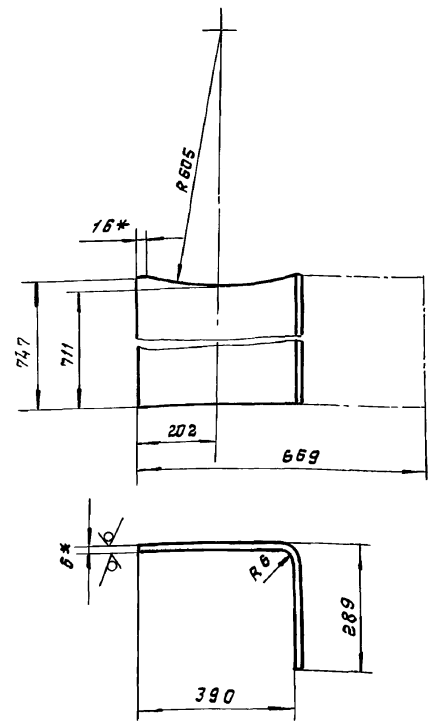

1. ± IT16.
2. *Размер для справки.

Изм.	Лист	N докум.	Подп.	Дата
Разраб.		Извекова		
Пров.		Гончаренко		
Т. контр.		Севрюков		
Нач. отд.		Григорьянц		
Н. контр.		Амбрас		
Утв.				

61В535.065

Угольник

Лит.	Масса	Масштаб
И	22,7	1:10

Лист | Листов 1

Лист 6 гост 19903-74 / В Ст 3 гост 14637-89

Харьковский САНТЕХПРОЕКТ

формат А4

Инв. N подл. | Подп. и дата | Взам. инв. N | Инв. N дубл. | Подп. и дата

61В535.150СБ

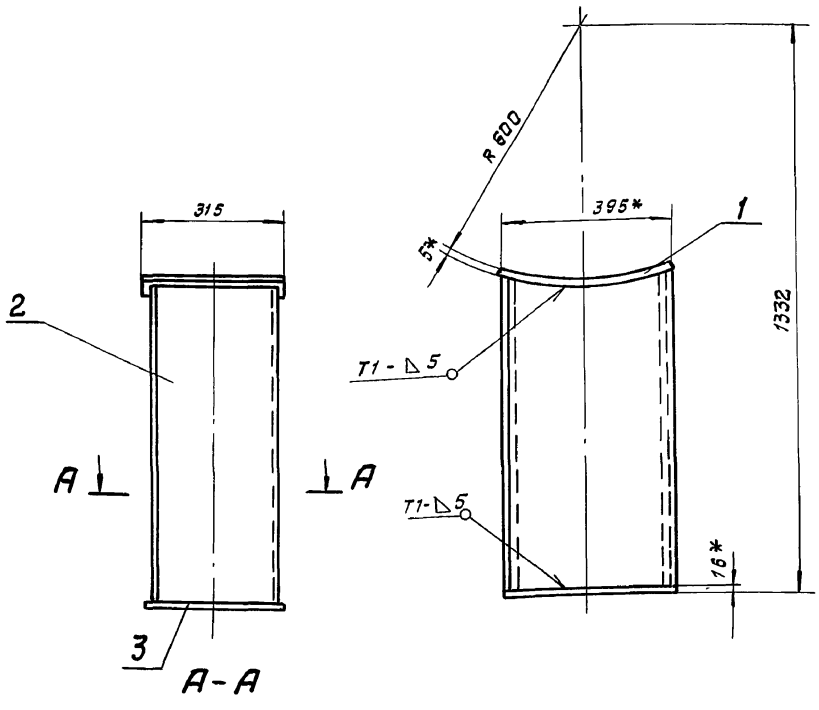

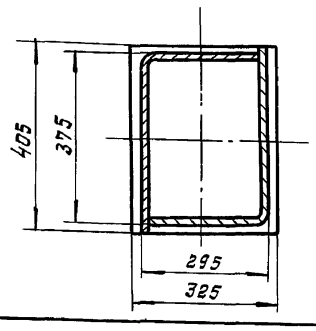

1. ± IT16/2.
2. Сварку производить электродами Э-42 гост 9467-75. Сварные швы по гост 5264-80.
3. Кромки реза деталей БЧ 25 √.
4. *Размеры для справки.

Изм.	Лист	N докум.	Подп.	Дата
Разраб.		Извекова		
Пров.		Гончаренко		
Т. контр.		Севрюков		
Нач. отд.		Григорьянц		
Н. контр.		Амбрас		
Утв.				

61В535.150СБ

Опора кармана (поз. 13)

Сборочный чертеж

Лит.	Масса	Масшт.
И	67,0	1:10

Лист | Листов 1

Харьковский САНТЕХПРОЕКТ

Инв. N подл. | Подп. и дата | Взам. инв. N | Инв. N дубл. | Подп. и дата

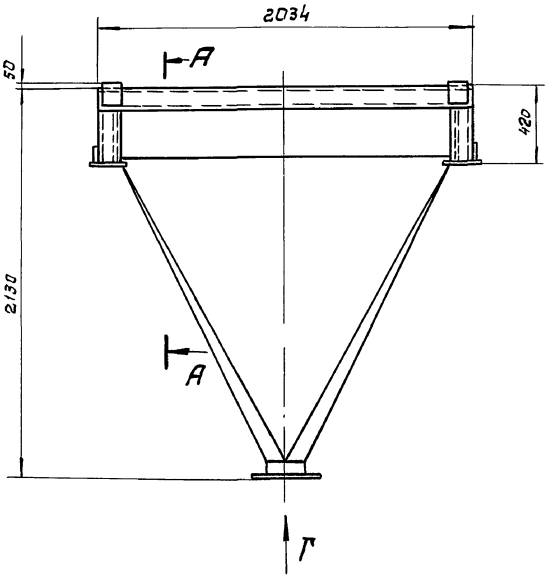

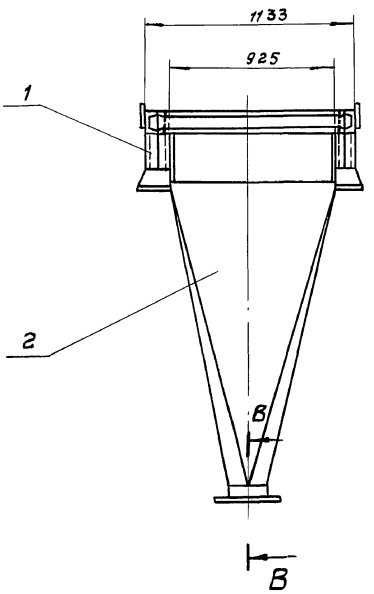

Б-Б (м. 1:5)

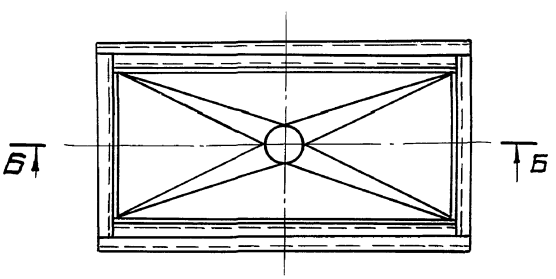

А-А (м. 1:10)

В-В (м. 1:1)

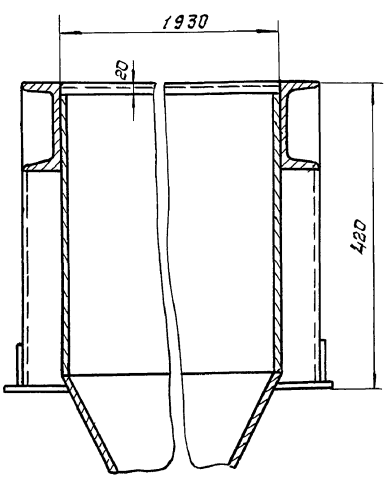

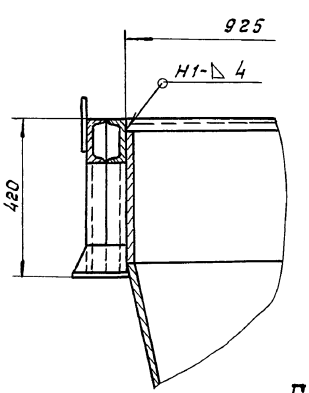

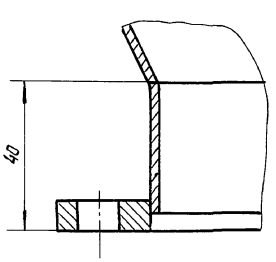

Г (м. 1:5)

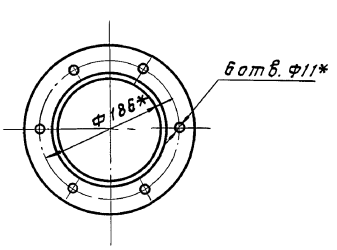

1. $\pm \frac{IT16}{2}$
2. Сварку производить электродами Э-42 ГОСТ 9467-75. Сварные швы по ГОСТ 5264-80.
3. *Размеры для справки.

					Б18535.160СБ		
Изм.	Лист	№ докум.	Подп.	Дата	Опора с бункером (поз. 14) Сборочный чертеж.	Лит.	Масса	Масштаб
Разраб.		Извекова				И	156,0	1:20
Пров.		Гончаренко				Лист	Листов 1	
Т. контр.		Севрюков						
Нач. отд.		Григорьянц				Харьковский САНТЕХПРОЕКТ		
Н. контр.		Амбрас						
Утв.								

Инв. № подл. | Подп. и дата | Взам. инв. № | Инв. № дубл. | Подп. и дата

Альбом 15

Формат	Зона	Поз.	Обозначение	Наименование	Кол.	Примеч.
				Документация		
А2			Б1В535.160СБ	Сборочный чертеж		
				Сборочные единицы		
А4		1	Б1В535.170	Рама	1	
Б4		2	Б1В535.180	Бункер	1	

Инв.№ подл. | Подп. и дата | Взам.инв.№ | Инв.№ дубл. | Подп. и дата

Изм.	Лист	№ докум.	Подп.	Дата
Разраб.		Извекова		
Пров.		Гончаренко		
Нач.отд.		Григорьянц		
Н.контр.		Амбрас		
Утв.				

Б1В535.160

Опора с бункером (поз. 14).

Лит.	Лист	Листов
И		1

Харьковский САНТЕХПРОЕКТ

Формат А4

Формат	Зона	Поз.	Обозначение	Наименование	Кол.	Примеч.
				Документация		
А3			Б1В535.170СБ	Сборочный чертеж		
				Детали		
Б4		1	Б1В535.067	Балка	2	21,0кг
				швеллер12 гост 8240-89		
				Ст 3 гост 535-88		
				ℓ=2034		
Б4		2	Б1В535.068	Балка	2	20,0кг
				швеллер12 гост8240-89		
				Ст 3 гост 535-88		
				ℓ=1930		
Б4		3	Б1В535.069	Балка	2	10,7кг
				швеллер12 гост 8240-89		
				Ст 3 гост 535-88		
				ℓ=1029		
Б4		4	Б1В535071	Стойка	8	2,95кг
				швеллер 12 гост 8240-89		
				Ст 3 гост535-88		
				ℓ=284		
Б4		5	Б1В535.072	Плита	4	3,6кг
				лист 16 гост 19903-74		
				Ст 3 гост 14637-89		
				160×180		
А4		6	Б1В535.073	Косынка	8	
Б4		7	Б1В535.074	Накладка	4	1,9кг
				лист 8 гост 19903-74		
				Ст 3 гост 14637-89		
				150×200		

Инв.№ подл. | Подп. и дата | Взам.инв.№ | Инв.№ дубл. | Подп. и дата

Изм.	Лист	№ докум.	Подп.	Дата
Разраб.		Извекова		
Пров.		Гончаренко		
Нач.отд.		Григорьянц		
Н.контр.		Амбрас		
Утв.				

Б1В535.170

Рама

Лит.	Лист	Листов
И		1

Харьковский САНТЕХПРОЕКТ

Формат А4

Б1В535.170СБ

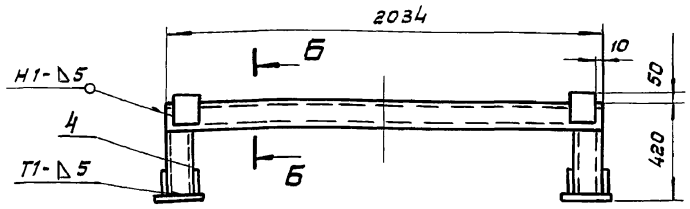

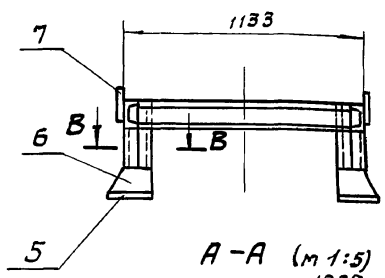

А-А (м 1:5)

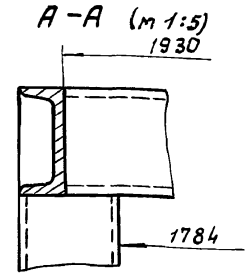

Б-Б (м 1:5)

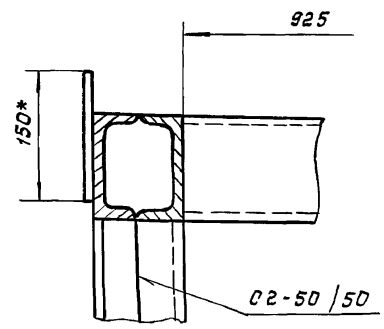

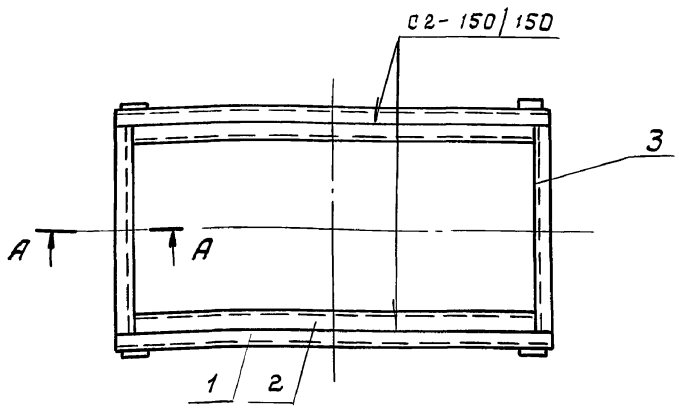

В-В (м 1:5)

1. $\pm \frac{IT16}{2}$.
2. Сварку производить электродами Э-42 гост 9467-75. Сварные швы по гост 5264-80.
3. Кромки реза деталей Б4-$\sqrt{25}$.
4. *Размеры для справки.

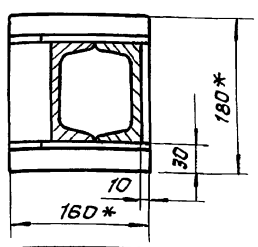

Инв.№ подл. | Подп. и дата | Взам.инв.№ | Инв.№ дубл. | Подп. и дата

Изм.	Лист	№ докум.	Подп.	Дата
Разраб.		Извекова		
Пров.		Гончаренко		
Т.контр.		Севрюков		
Нач.отд.		Григорьянц		
Н.контр.		Амбрас		
Утв.				

Б1В535.170СБ

Рама
Сборочный чертеж

Лит.	Масса	Масштаб
И	158,0	1:20
Лист	Листов 1	

Харьковский САНТЕХПРОЕКТ

Альбом 15

Формат	Зона	Поз.	Обозначение	Наименование	Кол.	Примеч.
				Документация		
А3			5.1В535.180СБ	Сборочный чертеж		
				Детали		
Б4		1	5.1В535.075	Стенка	2	13,4 кг.
				Лист 5 ГОСТ 19903-74		
				Вст3гост14637-89		
				375×915		
Б4		2	5.1В535.076	Стенка	2	28,3кг
				Лист 5 ГОСТ19903-74		
				Вст 3 ГОСТ 14637-89		
				375×1920		
А4		3	5.1В535.077	Переход	1	
А4		4	5.1В535.078	Кольцо	1	
А4		5	5.1В535.079	Фланец	1	

Инв.№ подл. | Подп. и дата | Взам. инв.№ | Инв.№ дубл. | Подп. и дата

Изм.	Лист	№ докум.	Подп.	Дата	5.1В535.180		
Разраб.		Извекова			Бункер	Лит.	Лист	Листов
Пров.		Гончаренко				И		1
Нач.отд.		Григорьянц				Харьковский САНТЕХПРОЕКТ	
Н.контр.		Ятбрас					
Утв.							

Формат А4

5.1В535.073

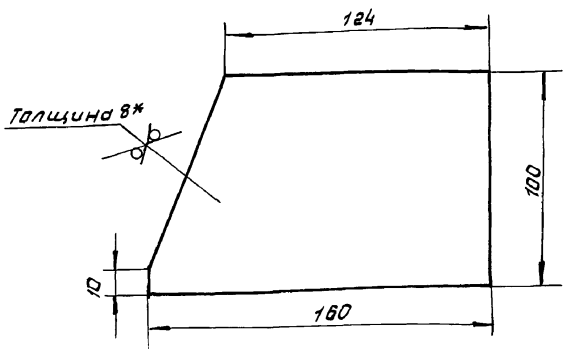

1. $\pm \frac{IT16}{2}$.
2. *Размер для справки.

Инв.№ подл. | Подп. и дата | Взам. инв.№ | Инв.№ дубл. | Подп. и дата

Изм.	Лист	№ докум.	Подп.	Дата	5.1В535.073			
Разраб.		Извекова			Косынка	Лит.	Масса	Масшт.
Пров.		Гончаренко				И	0,9	1:20
Т.контр.		Себрюков				Лист	Листов 1	
Нач.отд.		Григорьянц			Лист 8 ГОСТ 19903-74 / Вст 3 ГОСТ 14637-89	Харьковский САНТЕХПРОЕКТ		
Н.контр.		Ятбрас						
Утв.								

Формат А4

5.1В535.180СБ

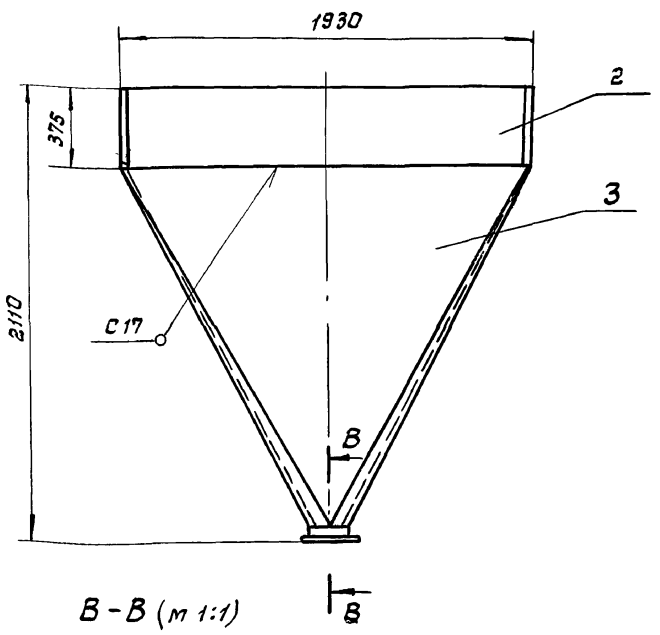

В-В (м 1:1)

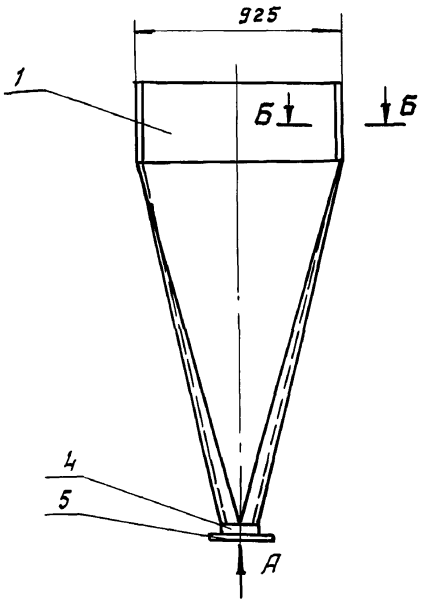

Б-Б (м 1:1)

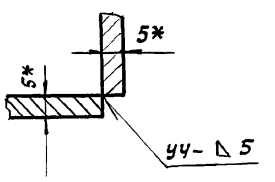

А (м 1:5)

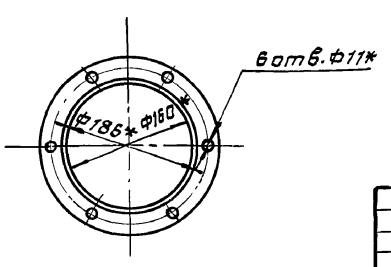

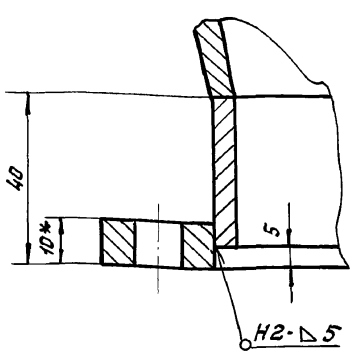

1. $\pm \frac{IT16}{2}$.
2. Сварку производить электродами Э-42 ГОСТ 9467-75. Сварные швы по ГОСТ 5264-80.
3. Кромки реза деталей Б4 - $\sqrt{25}$.
4. *Размер для справки.

Инв.№ подл. | Подп. и дата | Взам. инв.№ | Инв.№ дубл. | Подп. и дата

Изм.	Лист	№ докум.	Подп.	Дата	5.1В535.180СБ			
Разраб.		Извекова			Бункер сборочный чертеж.	Лит.	Масса	Масштаб
Пров.		Гончаренко				И	298,0	1:20
Т.контр.		Себрюков				Лист	Листов 1	
Нач.отд.		Григорьянц				Харьковский САНТЕХПРОЕКТ		
Н.контр.		Ятбрас						
Утв.								

Формат А1

Альбом 15

61В535.077

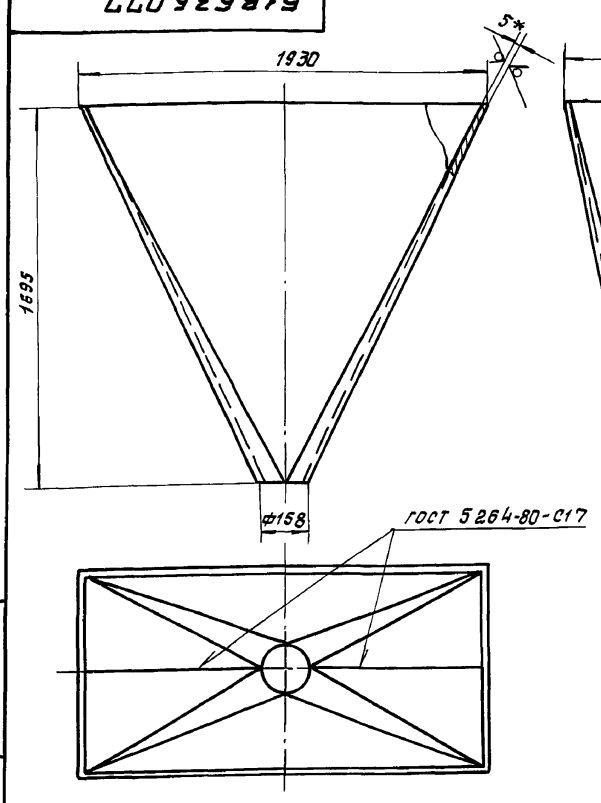

1. ± $\frac{IT16}{2}$.
2. Сварку производить электродами Э-42 гост 9467-75.
3. * Размер для справки.

Изм.	Лист	№ докум.	Подп.	Дата	Б1В535.077			
Разраб.		Извекова			Переход	Лит.	Масса	Масштаб
Провер.		Гончаренко				И	212,0	1:20
Т. контр.		Севрюков				Лист	Листов 1	
Нач. отд.		Григорьянц			Лист 5 гост 19903-74	Харьковский САНТЕХПРОЕКТ		
Н. контр.		Амбрас			ВСТ 3 гост 14637-89			
Утв.								

Инв. № подл. | Подп. и дата | Взам. инв. № | Инв. № дубл. | Подп. и дата

формат А4

61В535.078

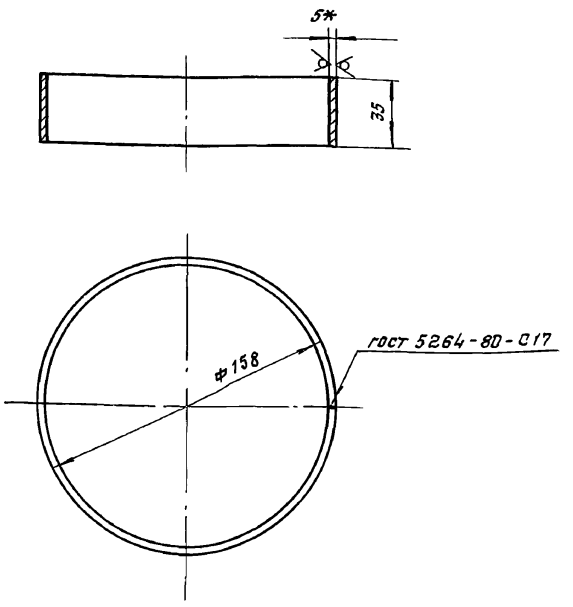

1. ± $\frac{IT16}{2}$.
2. Длина развертки – 480мм.
3. * Размер для справки.

Изм.	Лист	№ докум.	Подп.	Дата	Б1В535.078			
Разраб.		Извекова			Кольцо	Лит.	Масса	Масштаб
Провер.		Гончаренко				И	0,6	1:2,5
Т. контр.		Севрюков				Лист	Листов 1	
Нач. отд.		Григорьянц			Лист 5 гост 19903-74	Харьковский САНТЕХПРОЕКТ		
Н. контр.		Амбрас			ВСТ 3 гост 14637-89			
Утв.								

Инв. № подл. | Подп. и дата | Взам. инв. № | Инв. № дубл. | Подп. и дата

формат А4

61В535.079

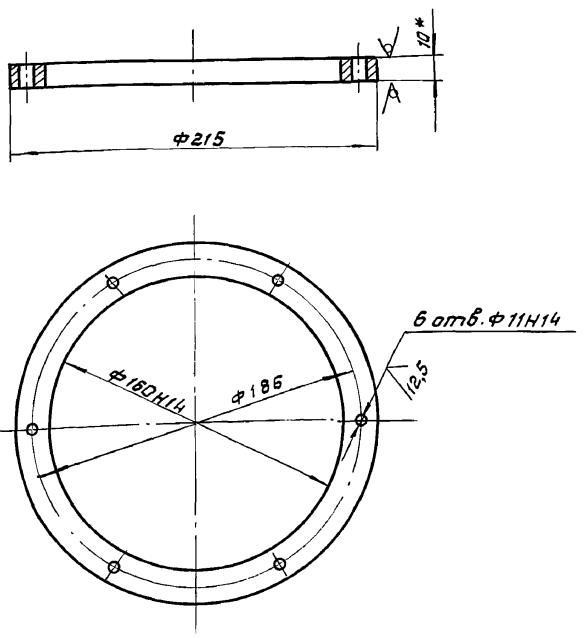

1. Неуказанные предельные отклонения размеров ± $\frac{IT16}{2}$.
2. * Размер для справки.

Изм.	Лист	№ докум.	Подп.	Дата	Б1В535.079			
Разраб.		Извекова			Фланец	Лит.	Масса	Масштаб
Провер.		Гончаренко				И	1,2	1:2,5
Т. контр.		Севрюков				Лист	Листов 1	
Нач. отд.		Григорьянц			Лист 10 гост 19903-74	Харьковский САНТЕХПРОЕКТ		
Н. контр.		Амбрас			ВСТ 3 гост 14637-89			
Утв.								

Инв. № подл. | Подп. и дата | Взам. инв. № | Инв. № дубл. | Подп. и дата

формат А4

Формат	Зона	Поз.	Обозначение	Наименование	Кол.	Примеч.
				Документация		
А4			Б1В535.190СБ	Сборочный чертеж		
				Детали		
А4		1	Б1В535.081	Фланец	1	
А4		2	Б1В535.082	Переход	1	

Изм.	Лист	№ докум.	Подп.	Дата	Б1В535.190			
Разраб.		Извекова			Переход в сборе	Лит.	Лист	Листов
Пров.		Гончаренко				И		1
Нач. отд.		Григорьянц				Харьковский САНТЕХПРОЕКТ		
Н. контр.		Амбрас						
Утв.								

Инв. № подл. | Подп. и дата | Взам. инв. № | Инв. № дубл. | Подп. и дата

25030-20 25 формат А4

Альбом 15

6185З5.081

25 V (V)

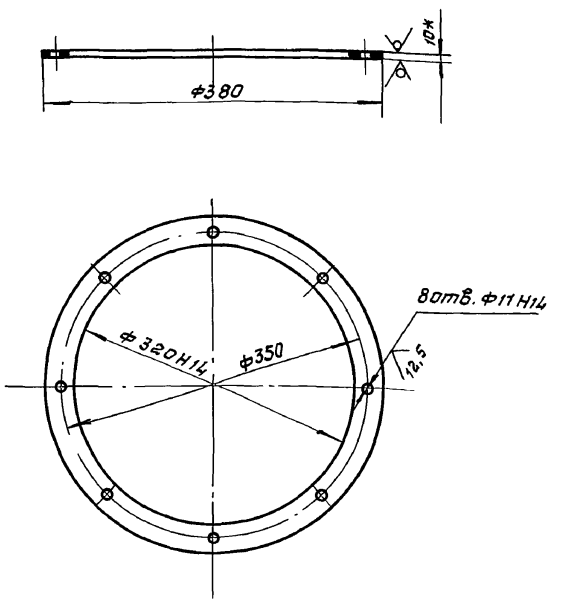

1. Неуказанные предельные отклонения размеров $\pm \frac{IT16}{2}$.
2. * Размер для справки.

Инв. № подл. | Подп. и дата | Взам. инв. № | Инв. № дубл. | Подп. и дата

Изм.	Лист	№ докум.	Подп.	Дата
Разраб.		Извекова		
Пров.		Ганчаренко		
Т. контр.		Севрюков		
Нач. отд.		Григорьянц		
Н. контр.		Амбрас		
Утв.				

Б1В535.081

Фланец

Лит.	Масса	Масштаб
И	2,6	1:5
Лист	Листов 1	

Лист 10 ГОСТ 19903-74 / ВСт3 ГОСТ 14637-89

Харьковский САНТЕХПРОЕКТ

формат А4

6185З5.082

25 V (V)

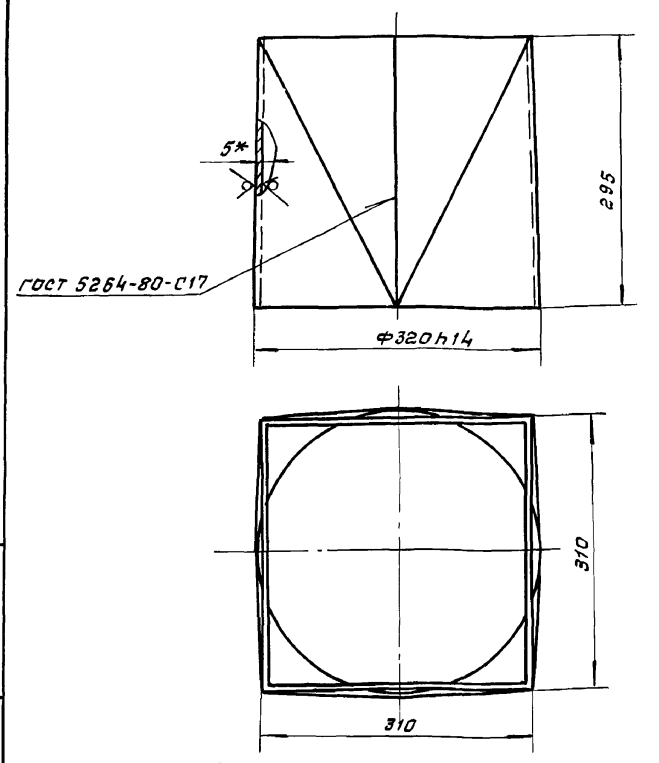

1. $\pm \frac{IT16}{2}$
2. Сварку производить электродами Э-42 ГОСТ 9467-75.
3. * Размер для справки.

Инв. № подл. | Подп. и дата | Взам. инв. № | Инв. № дубл. | Подп. и дата

Изм.	Лист	№ докум.	Подп.	Дата
Разраб.		Извекова		
Пров.		Ганчаренко		
Т. контр.		Севрюков		
Нач. отд.		Григорьянц		
Н. контр.		Амбрас		
Утв.				

Б1В535.082

Переход

Лит.	Масса	Масштаб
И	11,5	1:5
Лист	Листов 1	

Лист 5 ГОСТ 19903-74 / ВСт3 ГОСТ 14637-89

Харьковский САНТЕХПРОЕКТ

формат А4

6185З5.190СБ

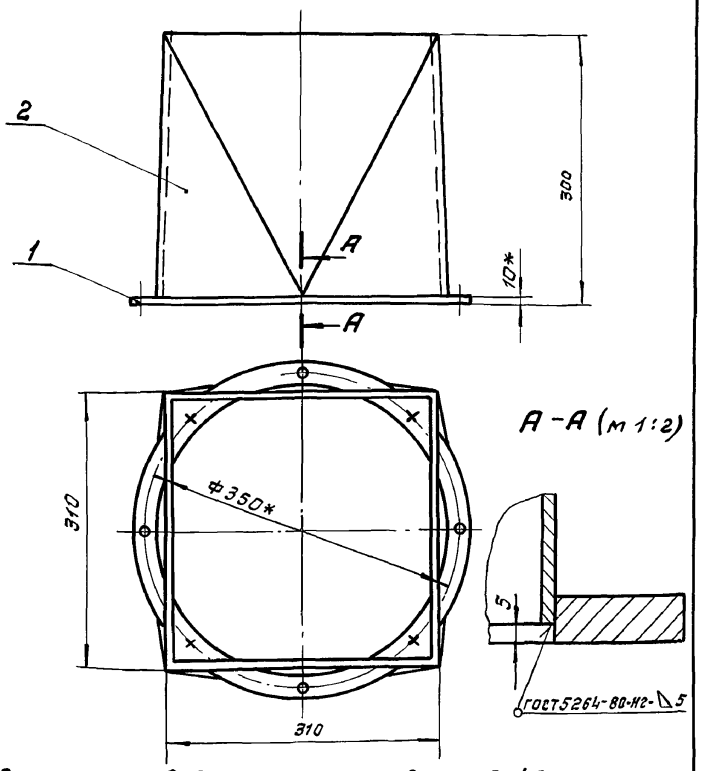

1. Сварку производить электродами Э-42 ГОСТ 9467-75.
2. * Размеры для справки.

Инв. № подл. | Подп. и дата | Взам. инв. № | Инв. № дубл. | Подп. и дата

Изм.	Лист	№ докум.	Подп.	Дата
Разраб.		Извекова		
Пров.		Ганчаренко		
Т. контр.		Севрюков		
Нач. отд.		Григорьянц		
Н. контр.		Амбрас		
Утв.				

Б1В535.190СБ

Переход в сборе (поз. 15) сборочный чертеж.

Лит.	Масса	Масштаб
И	14,5	1:5
Лист	Листов 1	

Харьковский САНТЕХПРОЕКТ

формат А4

Формат	Зона	Поз.	Обозначение	Наименование	К-во	Примеч.
				Документация		
А3			Б1В535.210СБ	Сборочный чертеж		
				Сборочные единицы		
А4		1	Б1В535.220	Траверса	1	
А4		2	Б1В535.230	Стакан	2	
А4		3	Б1В535.240	Тяга блока	1	
				Детали		
А4		4	Б1В535.089	Пружина	1	
				Стандартные изделия		
		5		Гайка М16.5		
				ГОСТ 5915-70	6	

Инв. № подл. | Подп. и дата | Взам. инв. № | Инв. № дубл. | Подп. и дата

Изм.	Лист	№ докум.	Подп.	Дата
Разраб.		Извекова		
Пров.		Ганчаренко		
Нач. отд.		Григорьянц		
Н. контр.		Амбрас		
Утв.				

Б1В535.210

Блок пружины

Лит.	Лист	Листов
И		1

Харьковский САНТЕХПРОЕКТ

формат А4

Б1В535.200СБ

Альбом 15

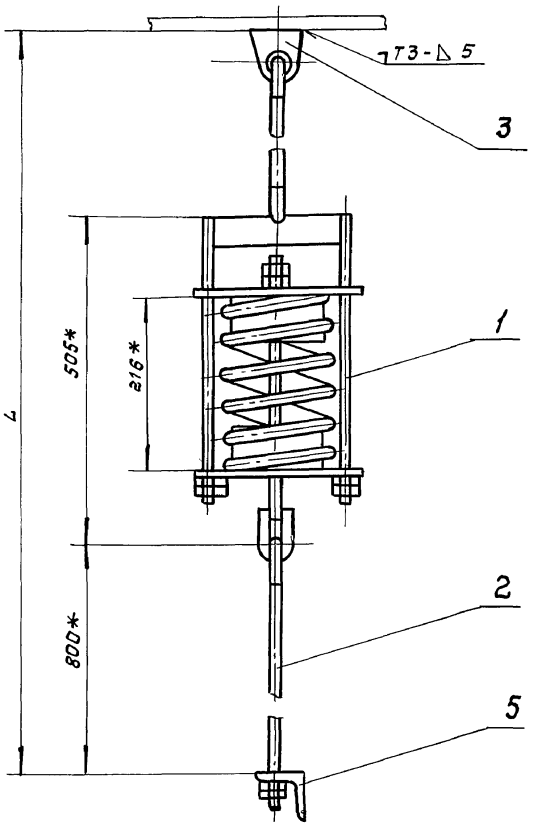

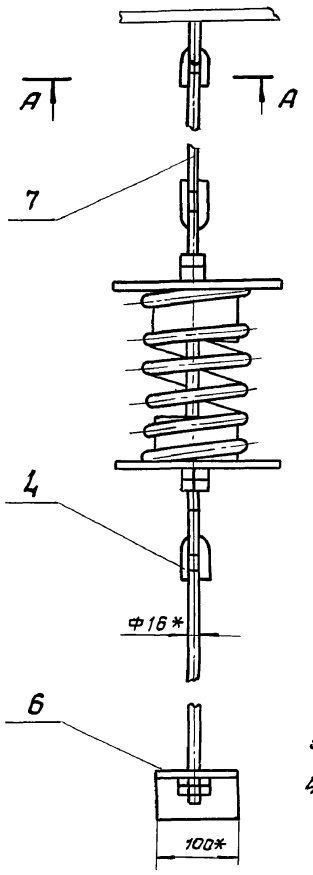

Обозначение	L	Масса, кг.
Б1В 535.200	3900	17,2
-01	1500	13,4
-02	1750	13,8

1. $\pm \frac{IT16}{2}$.
2. Сварку производить электродами Э-42 ГОСТ 9467-75. Сварные швы по ГОСТ 5264-80
3. Кромки реза деталей Б4-$\frac{25}{\sqrt{}}$.
4* Размер для справки.

А-А (м. 1:2)

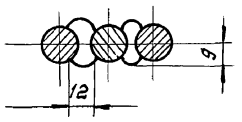

Изм.	Лист	№ докум.	Подп.	Дата
Разраб.		Извекова		
Пров.		Гончаренко		
Т. контр.		Севрюков		
Нач. отд.		Григорьянц		
Н. контр.		Атбрас		
Утв.				

Б1В535.200СБ

Подвеска (поз. 16÷18) сборочный чертеж.

Лит.	Масса	Масштаб
И	–	–
Лист	Листов 1	

Харьковский САНТЕХПРОЕКТ

Инв.№ подл. | Подп. и дата | Взам. инв.№ | Инв.№ дубл. | Подп. и дата

формат А3

Б1В535.210СБ

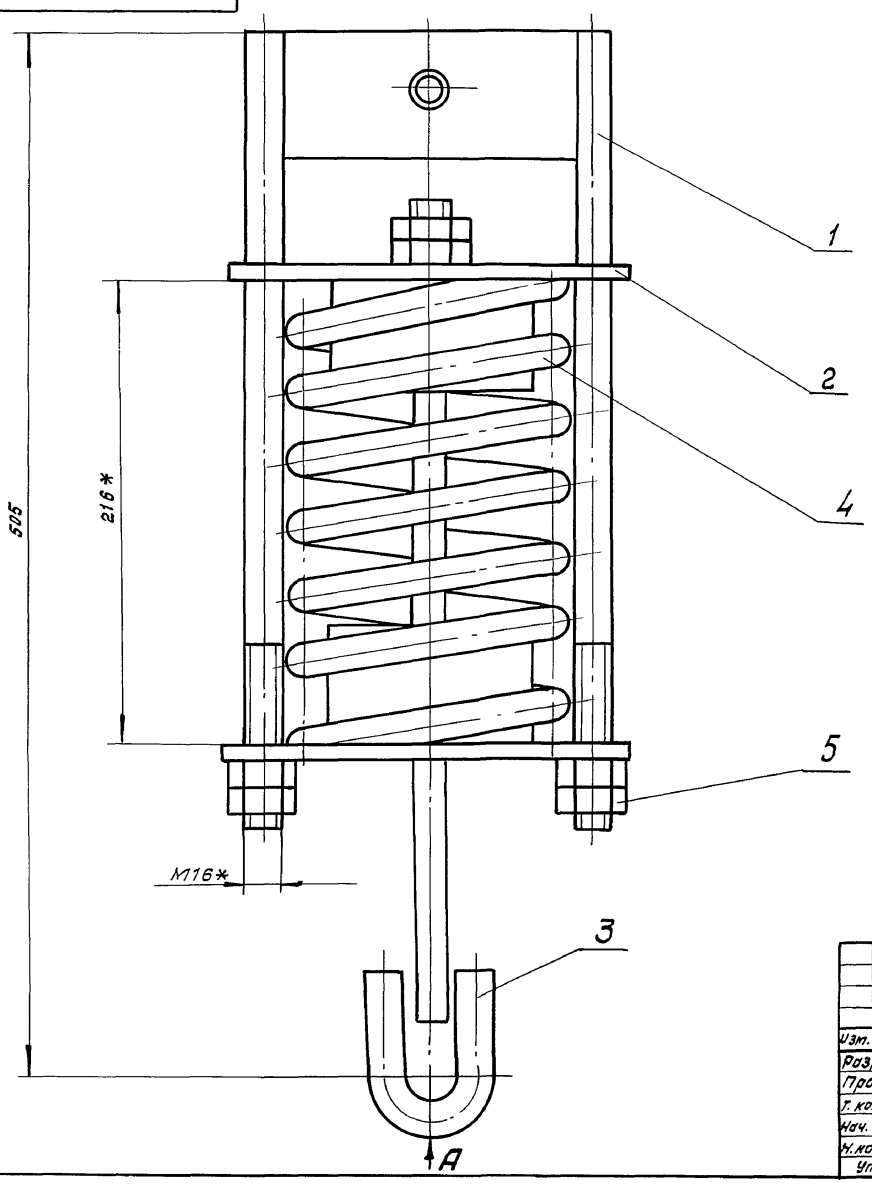

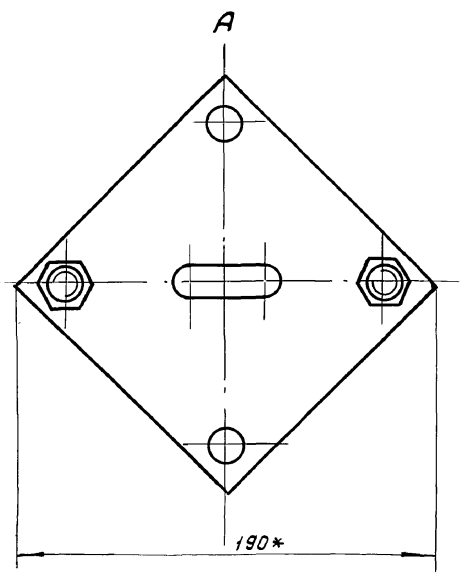

*размеры для справки.

Изм.	Лист	№ докум.	Подп.	Дата
Разраб.		Извекова		
Пров.		Гончаренко		
Т. контр.		Севрюков		
Нач. отд.		Григорьянц		
Н. контр.		Севрюков		
Утв.				

Б1В535.210СБ

Блок пружины сборочный чертеж

Лит.	Масса	Масштаб
И	9,9	1:2
Лист	Листов 1	

Харьковский САНТЕХПРОЕКТ

Инв.№ подл. | Подп. и дата | Взам. инв.№ | Инв.№ дубл. | Подп. и дата

Альбом 15

Формат	Зона	Поз.	Обозначение	Наименование	Кол.	Примеч.
				Документация		
А3			61В535.200СБ	Сборочный чертеж		
				Сборочные единицы		
А4		1	61В535.210	Блок пружины	1	
А4		2	61В535.250	Тяга подвески	1	
				Детали		
А4		3	61В535.083	Проушина	1	
А4		4	61В535.084	Ушко	3	
А4		5	61В535.085	Кронштейн	1	
				Стандартные изделия		
		6		Гайка М16.5 ГОСТ 5915-70	2	
				Переменные данные для исполнений		
				61В535.200		
				Детали		
Б4		7	61В535.086	Тяга	1	4,0 кг
				Круг 16 ГОСТ 2590-88		
				ВСт 3 ГОСТ 535-88		
				ℓ = 2524		

Подп. и дата | Взам. инв. № | Инв. № дубл. | Подп. и дата | Инв. № подл.

Изм.	Лист	№ докум.	Подп.	Дата
Разраб.		Извекова		
Пров.		Гончаренко		
Нач. отд.		Григорьянц		
Н. контр.		Амбрас		
Утв.				

61В535.200

Подвеска (поз. 16 ÷ 18)

Лит.	Лист	Листов
И	1	2

Харьковский САНТЕХПРОЕКТ

Формат А4

Формат	Зона	Поз.	Обозначение	Наименование	Кол.	Примеч.
				61В535.200-01		
				Детали		
Б4		7	61В535.087	Тяга	1	0,2 кг
				Круг 16 ГОСТ 2590-88		
				ВСт 3 ГОСТ 535-88		
				ℓ = 124		
				61В535.200.02		
				Детали		
Б4		7	61В535.088	Тяга	1	0,6 кг
				Круг 16 ГОСТ 2590-88		
				ВСт 3 ГОСТ 535-88		
				ℓ = 374		

Подп. и дата | Взам. инв. № | Инв. № дубл. | Подп. и дата | Инв. № подл.

Изм.	Лист	№ докум.	Подп.	Дата

61В535.200

Лист 2

Формат А4

61В535.085

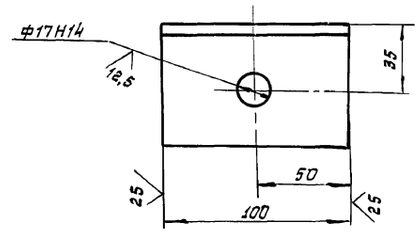

Неуказанные предельные отклонения размеров $\pm \frac{IT16}{2}$.

Изм.	Лист	№ докум.	Подп.	Дата
Разраб.		Извекова		
Провер.		Гончаренко		
Т. контр.		Севрюков		
Нач. отд.		Григорьянц		
Н. контр.		Амбрас		
Утв.				

61В535.085

Кронштейн

Лит.	Масса	Масштаб
И	0,48	1:2
Лист	Листов 1	

Уголок 6-63х63х5 ГОСТ 8509-86 / ВСт 3 ГОСТ 535-88

Харьковский САНТЕХПРОЕКТ

Формат А4

61В535.089

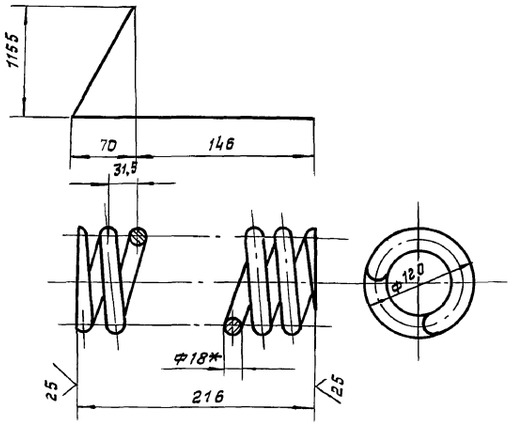

1. Твердость HRC 45 ÷ 50.
2. $\pm \frac{IT16}{2}$.
3. Длина развертки - 2570 мм.
4. Число витков: полное - 8, рабочее - 6.
5. *Размер для справки.

Изм.	Лист	№ докум.	Подп.	Дата
Разраб.		Извекова		
Провер.		Гончаренко		
Т. контр.		Севрюков		
Нач. отд.		Григорьянц		
Н. контр.		Амбрас		
Утв.				

61В535.089

Пружина

Лит.	Масса	Масштаб
И	5,1	1:4
Лист	Листов 1	

Проволока 60С2А-Н-П-ГН-18 ГОСТ 14963-78

Харьковский САНТЕХПРОЕКТ

Формат А4

Альбом 15

61В535.083

25 √(∨)

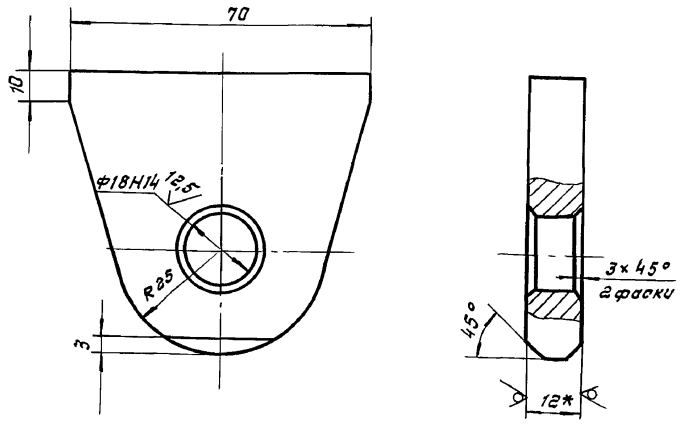

1. Неуказанные предельные отклонения размеров $\pm \frac{IT16}{2}$.
2. *Размер для справки.

Изм.	Лист	№ докум.	Подп.	Дата	61В535.083			
Разраб.		Извекова			Проушина	Лит.	Масса	Масштаб
Пров.		Гончаренко				И	0,3	1:1
Т. контр.		Севрюков				Лист	Листов 1	
Нач. отд.		Григорьянц			12 ГОСТ 19903-74 / Лист ВСт3 ГОСТ 14637-89	Харьковский САНТЕХПРОЕКТ		
Н. контр.		Амбрас						
Утв.								

Инв. № подл. | Подп. и дата | Взам. инв. № | Инв. № дубл. | Подп. и дата

Формат А4

61В535.084

25 √(∨)

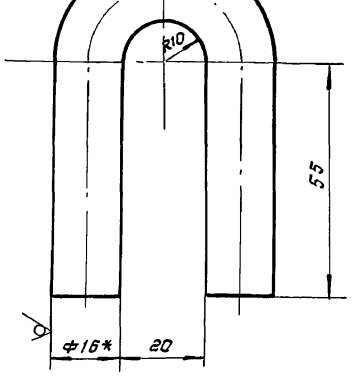

1. $\pm \frac{IT16}{2}$
2. Длина развертки ~167
3. *Размер для справки.

Изм.	Лист	№ докум.	Подп.	Дата	61В535.084			
Разраб.		Извекова			Ушко	Лит.	Масса	Масштаб
Пров.		Гончаренко				И	0,26	1:1
Т. контр.		Севрюков				Лист	Листов 1	
Нач. отд.		Григорьянц			Круг В16 ГОСТ 2590-88 / ВСт3 ГОСТ 535-88	Харьковский САНТЕХПРОЕКТ		
Н. контр.		Амбрас						
Утв.								

Инв. № подл. | Подп. и дата | Взам. инв. № | Инв. № дубл. | Подп. и дата

Формат А4

61В535.220СБ

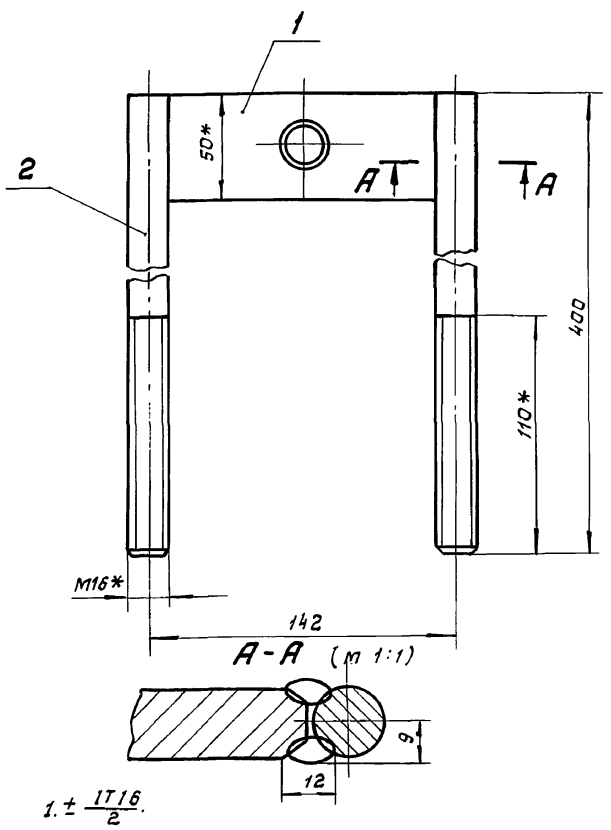

1. $\pm \frac{IT16}{2}$.
2. Электроды Э-42 ГОСТ 9467-75.
3. *Размеры для справки.

Изм.	Лист	№ докум.	Подп.	Дата	61В535.220СБ			
Разраб.		Извекова			Траверса	Лит.	Масса	Масштаб
Пров.		Гончаренко			Сборочный чертеж.	И	1,9	1:2
Т. контр.		Севрюков				Лист	Листов 1	
Нач. отд.		Григорьянц				Харьковский САНТЕХПРОЕКТ		
Н. контр.		Амбрас						
Утв.								

Инв. № подл. | Подп. и дата | Взам. инв. № | Инв. № дубл. | Подп. и дата

Формат А4

61В535.091

25 √(∨)

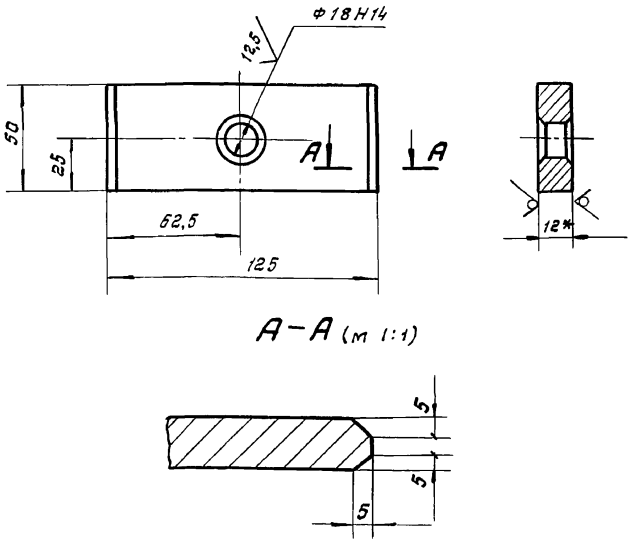

1. Неуказанные предельные отклонения размеров $\pm \frac{IT16}{2}$.
2. *Размер для справки.

Изм.	Лист	№ докум.	Подп.	Дата	61В535.091			
Разраб.		Извекова			Траверса	Лит.	Масса	Масштаб
Пров.		Гончаренко				И	0,6	1:2
Т. контр.		Севрюков				Лист	Листов 1	
Нач. отд.		Григорьянц			Лист 12 ГОСТ 19903-74 / ВСт3 ГОСТ 14637-89	Харьковский САНТЕХПРОЕКТ		
Н. контр.		Амбрас						
Утв.								

Инв. № подл. | Подп. и дата | Взам. инв. № | Инв. № дубл. | Подп. и дата

Формат А4

Альбом 15

61В535.092

12,5 (√)

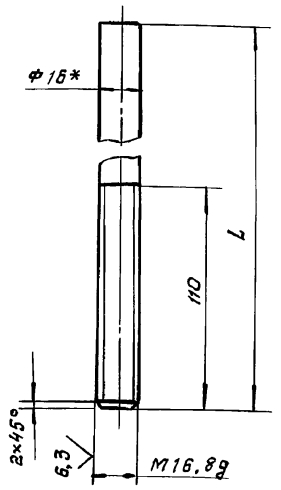

Обозначение	L	Масса, кг
61В535.092	400	0,63
—01	680	1,1
—02	780	1,25
—03	980	1,55
—04	380	0,65

1. $\pm \frac{IT16}{2}$.
2. *Размер для справок.

Изм.	Лист	№ докум.	Подп.	Дата
Разраб.	Извекова			
Пров.	Гончаренко			
Т.контр.	Севрюков			
Нач.отд.	Григорьянц			
Н.контр.	Амбрас			
Утв.				

Тяга

Круг В16 гост 2590-88 / В ст 3 гост 535-88

Лит.	Масса	Масштаб
И	–	1:2

Лист | Листов 1

Харьковский САНТЕХПРОЕКТ

Инв.№ подл. | Подп. и дата | Взам.инв.№ | Инв.№ дубл. | Подп. и дата

формат А4

61В535.230СБ

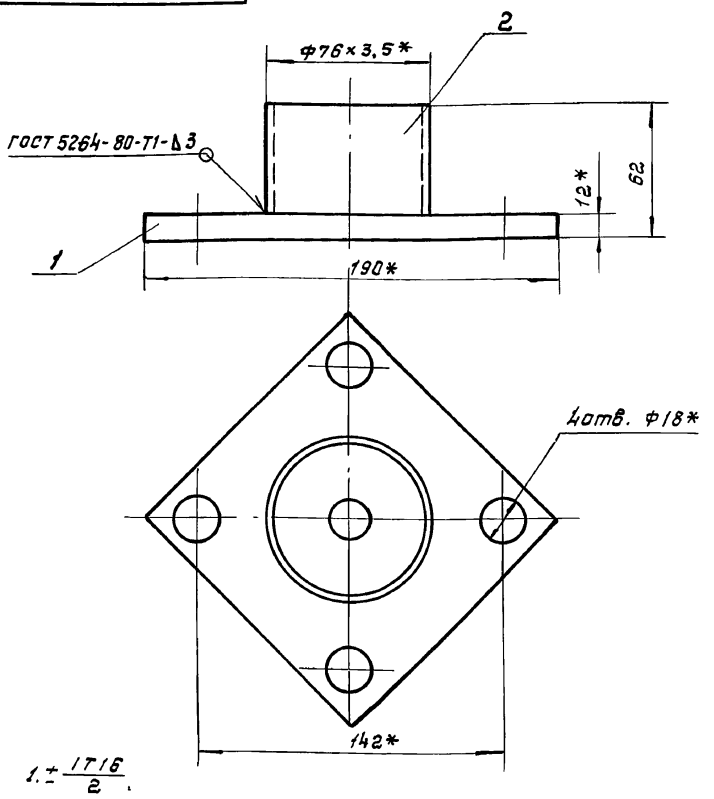

1. $\pm \frac{IT16}{2}$.
2. Электроды Э-42 гост 9467-75.
3. Кромки реза деталей БЧ-25 √.
4. *Размеры для справки.

Изм.	Лист	№ докум.	Подп.	Дата
Разраб.	Извекова			
Провер.	Гончаренко			
Т.контр.	Севрюков			
Нач.отд.	Григорьянц			
Н.контр.	Амбрас			
Утв.				

Стакан

Сборочный чертеж.

Лит.	Масса	Масштаб
И	1,9	1:2

Лист | Листов 1

Харьковский САНТЕХПРОЕКТ

Инв.№ подл. | Подп. и дата | Взам.инв.№ | Инв.№ дубл. | Подп. и дата

формат А4

Формат	Зона	Поз.	Обозначение	Наименование	Кол.	Примеч.
				Документация		
А4			61В535.220СБ	Сборочный чертеж		
				Детали		
А4			61В535.091	Траверса	1	
А4			61В535.092	Тяга	2	

Изм.	Лист	№ докум.	Подп.	Дата
Разраб.	Извекова			
Пров.	Гончаренко			
Нач.отд.	Григорьянц			
Н.контр.	Амбрас			
Утв.				

Траверса

Лит.	Лист	Листов
И		1

Харьковский САНТЕХПРОЕКТ

Инв.№ подл. | Подп. и дата | Взам.инв.№ | Инв.№ дубл. | Подп. и дата

формат А4

Формат	Зона	Поз.	Обозначение	Наименование	Кол.	Примеч.
				Документация		
А4			61В535.230СБ	Сборочный чертеж		
				Детали		
А4		1	61В535.093	Основание	1	0,31кг
Б4		2	61В535.094	Кольцо		
				Труба 76×3,5 гост 8732-78		
				В20 гост 8731-87		
				ℓ=50		

Изм.	Лист	№ докум.	Подп.	Дата
Разраб.	Извекова			
Пров.	Гончаренко			
Нач.отд.	Григорьянц			
Н.контр.	Амбрас			
Утв.				

Стакан

Лит.	Лист	Листов
И		1

Харьковский САНТЕХПРОЕКТ

Инв.№ подл. | Подп. и дата | Взам.инв.№ | Инв.№ дубл. | Подп. и дата

Альбом 15

61В53.240СБ

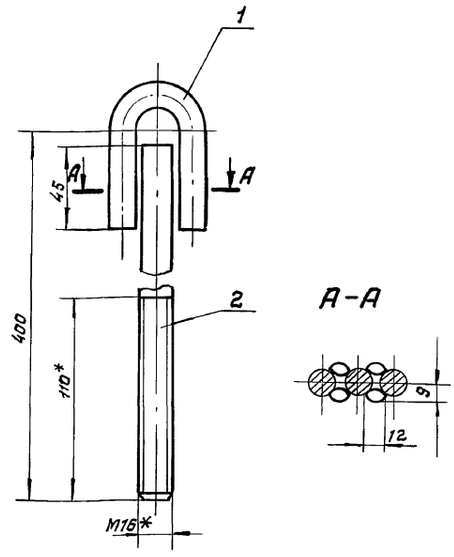

1. $\pm \frac{IT16}{2}$.
2. Электроды Э-42 ГОСТ 9467-75.
3. *Размеры для справки.

Изм.	Лист	№ докум.	Подп.	Дата
Разраб.		Извекава		
Пров.		Гончаренко		
Т. контр.		Севрюков		
Нач. отд.		Григорьянц		
Н. контр.		Амбрас		
Утв.				

61В535.240СБ

Тяга блока
Сборочный чертеж.

Лит.	Масса	Масштаб
И	1,0	1:2

Лист | Листов 1

Харьковский САНТЕХПРОЕКТ

Формат А4

Инв. № подл. | Подп. и дата | Взам. инв. № | Инв. № дубл. | Подп. и дата

61В535.003

2,5 (▽)

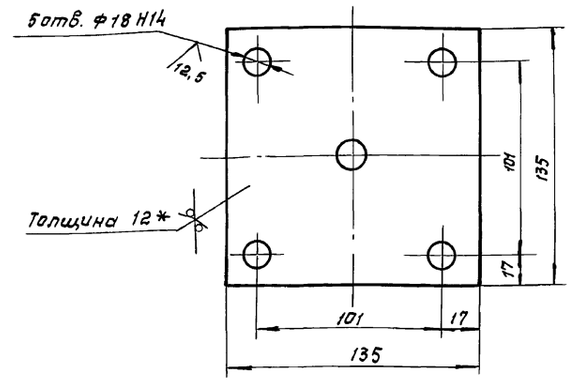

1. Неуказанные предельные отклонения размеров $\pm \frac{IT16}{2}$.
2. *Размер для справки.

Изм.	Лист	№ докум.	Подп.	Дата
Разраб.		Извекава		
Пров.		Гончаренко		
Н. контр.		Севрюков		
Нач. отд.		Григорьянц		
Н. контр.		Амбрас		
Утв.				

61В 535.093

Основание

Лит.	Масса	Масштаб
И	1,6	1:2

Лист | Листов 1

Лист 12 ГОСТ 19903-74
Вст 3 ГОСТ 14637-89

Харьковский САНТЕХПРОЕКТ

Формат А4

Инв. № подл. | Подп. и дата | Взам. инв. № | Инв. № дубл. | Подп. и дата

Формат	Зона	Поз.	Обозначение	Наименование	Кол.	Примеч.
				Документация		
А4			61В535.240СБ	Сборочный чертеж		
				Детали		
А4		1	61В535.084	Ушко	1	
А4		2	61В535.092	Тяга	1	

Изм.	Лист	№ докум.	Подп.	Дата
Разраб.		Извекава		
Пров.		Гончаренко		
Нач. отд.		Григорьянц		
Н. контр.		Амбрас		
Утв.				

61В535.240

Тяга блока.

Лит.	Лист	Листов
И		1

Харьковский САНТЕХПРОЕКТ

Инв. № подл. | Подп. и дата | Взам. инв. № | Инв. № дубл. | Подп. и дата

Формат	Зона	Поз.	Обозначение	Наименование	Кол.	Примеч.
				Документация		
А4			61В535.250СБ	Сборочный чертеж		
				Детали		
А4		1	61В535.084	Ушко	1	
А4		2	61В535.095	Тяга	1	

Изм.	Лист	№ докум.	Подп.	Дата
Разраб.		Извекава		
Пров.		Гончаренко		
Нач. отд.		Григорьянц		
Н. контр.		Амбрас		
Утв.				

61В535.250

Тяга подвески

Лит.	Лист	Листов
И		1

Харьковский САНТЕХПРОЕКТ

Инв. № подл. | Подп. и дата | Взам. инв. № | Инв. № дубл. | Подп. и дата

Альбом 15

Б1В535.250СБ

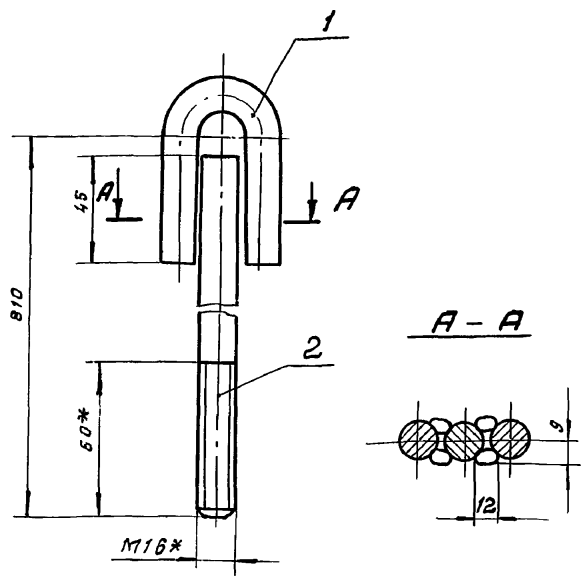

1. $\pm \frac{IT16}{2}$.
2. Электроды Э-42 ГОСТ 9467-75.
3. *Размер для справки.

Изм.	Лист	№ докум.	Подп.	Дата
Разраб.		Извекова		
Пров.		Гончаренко		
Т. контр.		Севрюков		
Нач. отд.		Григорьянц		
Н. контр.		Амбрас		
Утв.				

Б1В535.250СБ

Тяга подвески. Сборочный чертеж.

Лит.	Масса	Масштаб
И	1,6	1:2
Лист	Листов 1	

Харьковский САНТЕХПРОЕКТ

Формат А4

Б1В535.095

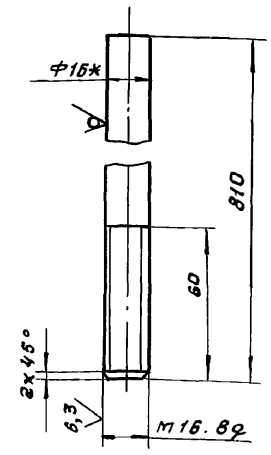

1. Неуказанные предельные отклонения размеров $\pm \frac{IT16}{2}$.

Изм.	Лист	№ докум.	Подп.	Дата
Разраб.		Извекова		
Пров.		Гончаренко		
Т. контр.		Севрюков		
Нач. отд.		Григорьянц		
Н. контр.		Амбрас		
Утв.				

Б1В535.095

Тяга

Лит.	Масса	Масштаб
И	1,3	1:2
Лист	Листов 1	

Круг В16 ГОСТ 2590-88 / Вст3 ГОСТ 535-88

Харьковский САНТЕХПРОЕКТ

Формат А4

Б1В535.260СБ

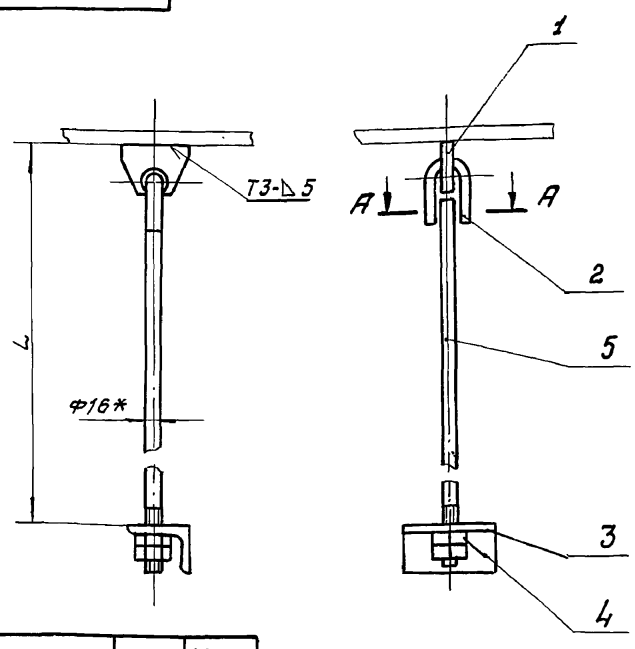

Обозначение	L	Масса, кг
Б1В535.260	700	2,2
-01	800	2,4
-02	1000	2,8
-03	400	1,6

А – А

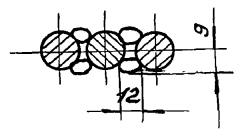

1. $\pm \frac{IT16}{2}$.
2. Сварку производить электродами Э-42 ГОСТ 9467-75. Сварные швы по ГОСТ 5264-80.
3. *Размер для справки.

Изм.	Лист	№ докум.	Подп.	Дата
Разраб.		Извекова		
Пров.		Гончаренко		
Т. контр.		Севрюков		
Нач. отд.		Григорьянц		
Н. контр.		Амбрас		
Утв.				

Б1В535.260СБ

Подвеска (поз. 19, 20, 53, 54). Сборочный чертеж.

Лит.	Масса	Масштаб
И	–	1:5
Лист	Листов 1	

Харьковский САНТЕХПРОЕКТ

Формат А4

Формат	Зона	Поз.	Обозначение	Наименование	Кол.	Примеч.
				Документация		
А4			Б1В535.260СБ	Сборочный чертеж		
				Детали		
А4		1	Б1В535.083	Пружина	1	
А4		2	Б1В535.084	Ушко	1	
А4		3	Б1В535.085	Кронштейн	1	
				Стандартные изделия		
		4		Гайка М16,5 ГОСТ 5915-70	2	
				Переменные данные для исполнений		
				Б1В535.260		
				Детали		
А4		5	Б1В535.092-01	Тяга	1	
				Б1В535.260-01		
				Детали		
А4		5	Б1В535.092-02	Тяга	1	
				Б1В535.260-02		
				Детали		
А4		5	Б1В535.092.03	Тяга	1	
				Б1В535.260-03		
				Детали		
А4		5	Б1В535.092.04	Тяга	1	

Изм.	Лист	№ докум.	Подп.	Дата
Разраб.		Извекова		
Пров.		Гончаренко		
Нач. отд.		Григорьянц		
Н. контр.		Амбрас		
Утв.				

Б1В535.260

Подвеска (поз. 19, 20, 53, 54)

Лит.	Лист	Листов
И		1

Харьковский САНТЕХПРОЕКТ

Формат А4

Альбом 15

Инв.№подл. | Подп. и дата | Взам.инв.№ | Инв.№ дубл. | Подп. и дата

61В536.010СБ

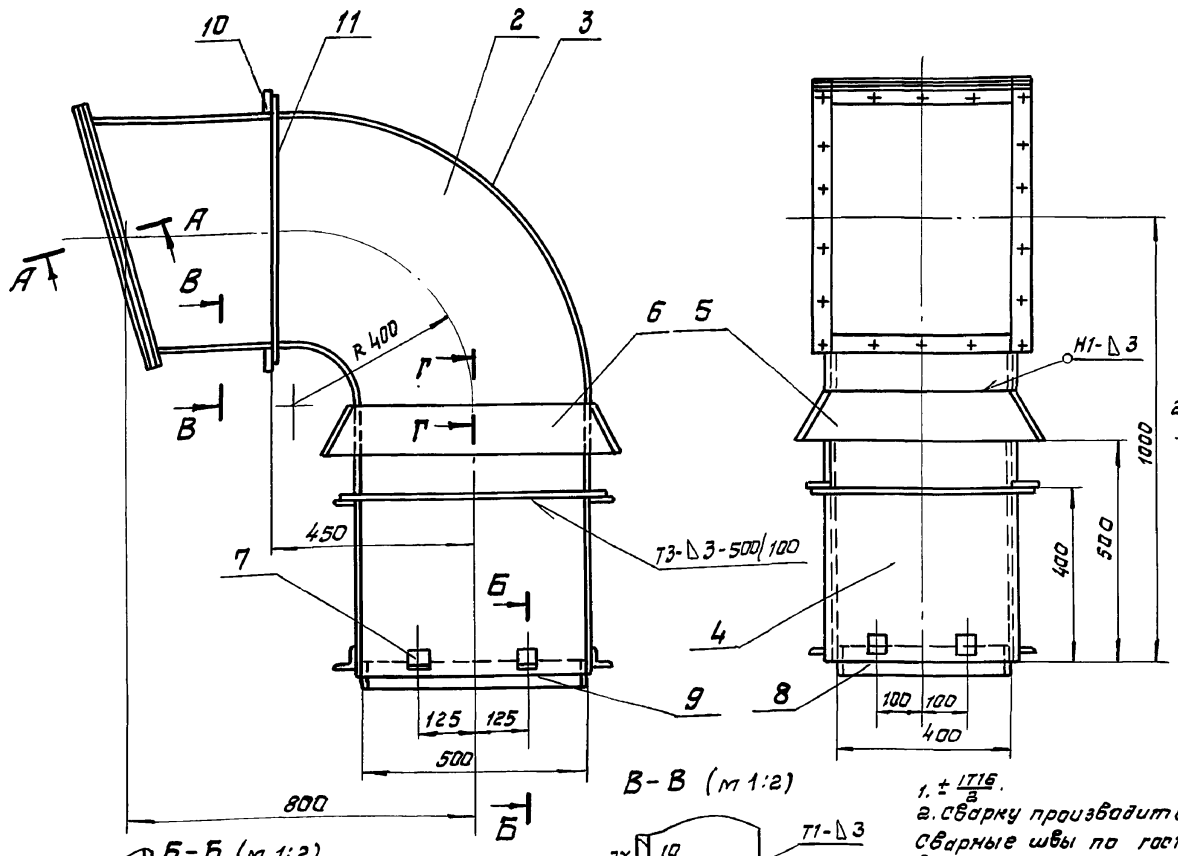

А-А (м 1:2)

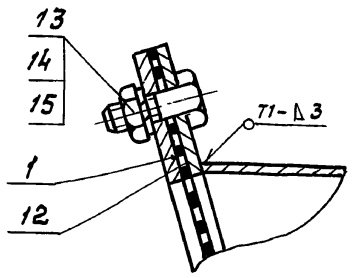

Г-Г (м 1:2)

Д-Д (м 1:2)

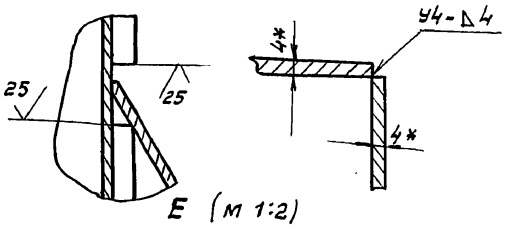

Е (м 1:2)

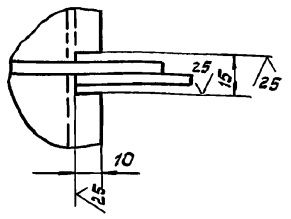

Б-Б (м 1:2)

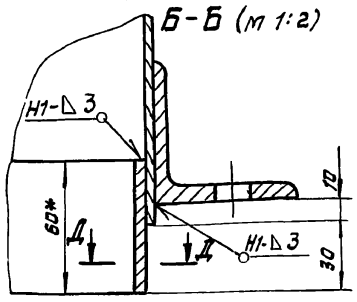

В-В (м 1:2)

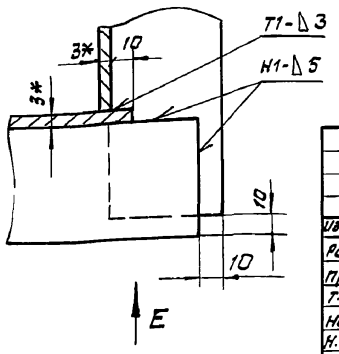

1. $\pm \frac{IT16}{2}$.
2. Сварку производить электродами Э-42 ГОСТ 9467-75. Сварные швы по ГОСТ 5264-80.
3. Кромки реза деталей Б4 - 25.
4. *Размеры для справки

Изм.	Лист	№ докум.	Подп.	Дата	61В536.010СБ			
Разраб.		Извекова			Короб всасывающий (поз. 31). Сборочный чертеж	Лит.	Масса	Масштаб
Пров.		Ганчаренко				И	98,0	1:10
Т.контр.		Себряков				Лист	Листов 1	
Нач.отд		Григорьянц				Харьковский САНТЕХПРОЕКТ		
Н.контр.		Амбрас						
Утв.								

Формат А3

Форм.	Зона	Поз.	Обозначение	Наименование	Кол.	Примеч.
				Документация		
А3			61В536.010СБ	Сборочный чертеж		
				Сборочные единицы		
А4		1	61В536.020	Фланец	2	
				Детали		
А4		2	61В536.001	Стенка	2	
А4		3	61В536.002	Боковина		
		4	61В536.002-01	Боковина	1	
А4		5	61В536.003	Стенка	2	
		6	61В536.003-01	Стенка	2	
А4		7	61В535.025	Стяжка	8	
А4		8	61В536.005	Накладка	2	0,73кг.
				Полоса 4×60 ГОСТ 103-76		
				Ст 3 ГОСТ 535-88		
				ℓ=390		
Б4		9	61В536.006	Накладка	2	0,92кг
				Полоса 4×60 ГОСТ 103-76		
				Ст 3 ГОСТ 535-88		
				ℓ=490		
Б4		10	61В536.007	Ребро	4	0,95кг.
				Полоса 5×50 ГОСТ 103-76		
				Ст 3 ГОСТ 535-88		
				ℓ=486		

Изм.	Лист	№ докум.	Подп.	Дата	61В536.010			
Разраб.		Извекова			Короб всасывающий (поз. 31)	Лит.	Лист	Листов
Пров.		Ганчаренко				И	1	2
Нач.отд.		Григорьянц				Харьковский САНТЕХПРОЕКТ		
Н. контр.		Амбрас						
Утв.								

Формат А4

Формат	Зона	Поз.	Обозначение	Наименование	Кол.	Примеч.
Б4		11	61В536.008	Накладка	2	1,15кг
				Полоса 5×50 ГОСТ 103-76		
				Ст 3 ГОСТ 535-88		
				ℓ=586		
Б4		12	61В536.009	Решетка	1	0,6кг
				Сетка №20-2,0		
				ГОСТ 5336-80		
				460×576		
				Стандартные изделия		
		13		Болт М12×30.58	18	
				ГОСТ 7798-70		
		14		Гайка М12,5 ГОСТ 5915-70	18	
		15		Шайба 12,65Г ГОСТ 6402-70	18	

Изм.	Лист	№ докум.	Подп.	Дата	61В536.010	Лист 2

Формат А4

6185.36.020СБ

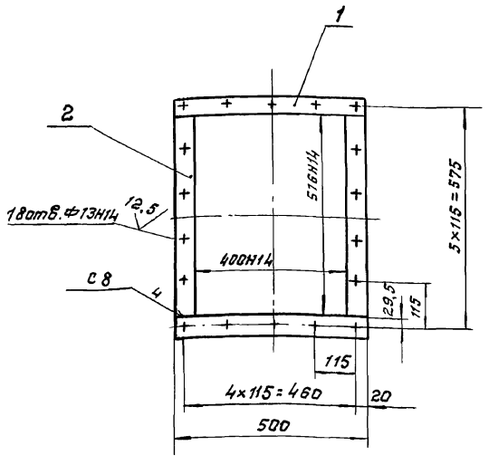

1. Неуказанные предельные отклонения размеров $\pm \frac{IT16}{2}$.
2. Кромки реза деталей Б4-$\sqrt{}^{25}$.
3. Сварку производить электродами Э-42 ГОСТ 9467-75. Сварные швы по ГОСТ 5264-80.

Изм.	Лист	№ докум.	Подп.	Дата
Разраб.		Извекова		
Провер.		Ганчаренко		
Т. контр.		Севрюков		
Нач. отд.		Григорьянц		
Н. контр.		Амбрас		
Утв.				

Б1В536.020СБ

Фланец сборочный чертеж.

Лит.	Масса	Масштаб
И	4,0	1:10
Лист	Листов 1	

Харьковский САНТЕХПРОЕКТ

Формат А4

6185.36.001

$\sqrt{}^{25}$

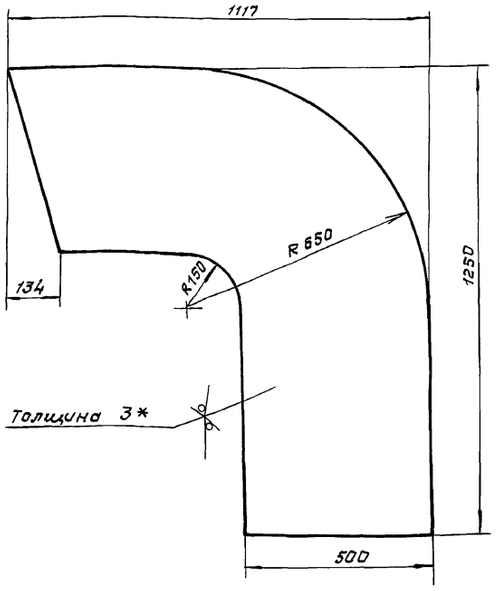

1. $\pm \frac{IT16}{2}$.
2. * Размер для справки.

Изм.	Лист	№ докум.	Подп.	Дата
Разраб.		Извекова		
Провер.		Ганчаренко		
Т. контр.		Севрюков		
Нач. отд.		Григорьянц		
Н. контр.		Амбрас		
Утв.				

Б1В536.001

Стенка

Лит.	Масса	Масштаб
И	19,7	1:10
Лист	Листов 1	

Лист 3 ГОСТ 19903-74
Вст3 ГОСТ 16523-89

Харьковский САНТЕХПРОЕКТ

Формат А4

6185.36.002

$\sqrt{}^{25}$

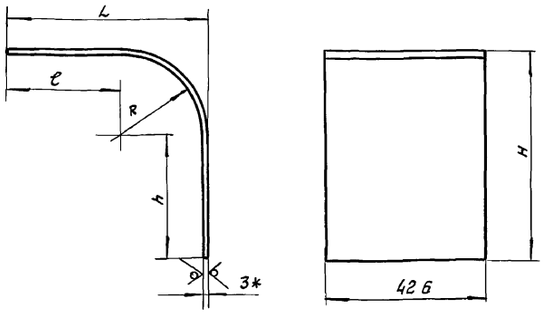

Обозначение	L	H	ℓ	R	h	Длина развертки	Масса, кг
Б1В536.002	1120	1253	467	650	600	2090	21,0
-01	486	753	336	147		1170	11,7
-02	617	650	517	97	550	1223	12,2
-03	483	533	383	97	433	972	9,7

1. $\pm \frac{IT16}{2}$.
2. * Размер для справки.

Изм.	Лист	№ докум.	Подп.	Дата
Разраб.		Извекова		
Провер.		Ганчаренко		
Т. контр.		Севрюков		
Нач. отд.		Григорьянц		
Н. контр.		Амбрас		
Утв.				

Б1В536.002

Боковина

Лит.	Масса	Масштаб
И	—	—
Лист	Листов 1	

Лист 3 ГОСТ 19903-74
Вст3 ГОСТ 16523-89

Харьковский САНТЕХПРОЕКТ

Формат А4

Формат	Зона	Поз.	Обозначение	Наименование	Кол.	Примеч.
				Документация		
А4			Б1В536.020СБ	Сборочный чертеж		
				Детали		
Б1		1	Б1В536.011	Планка	2	0,98 кг
				Полоса 5×50 ГОСТ 103-76 Вст3 ГОСТ 535-88 ℓ=500		
Б4		2	Б1В536.012	Планка	2	1,0 кг
				Полоса 5×50 ГОСТ 103-76 Вст3 ГОСТ 535-88 ℓ=516		

Изм.	Лист	№ докум.	Подп.	Дата
Разраб.		Извекова		
Пров.		Ганчаренко		
Нач. отд.		Григорьянц		
Н. контр.		Амбрас		
Утв.				

Б1В536.020

Фланец

Лит.	Лист	Листов
И		1

Харьковский САНТЕХПРОЕКТ

Альбом 15

Б1В536.030СБ

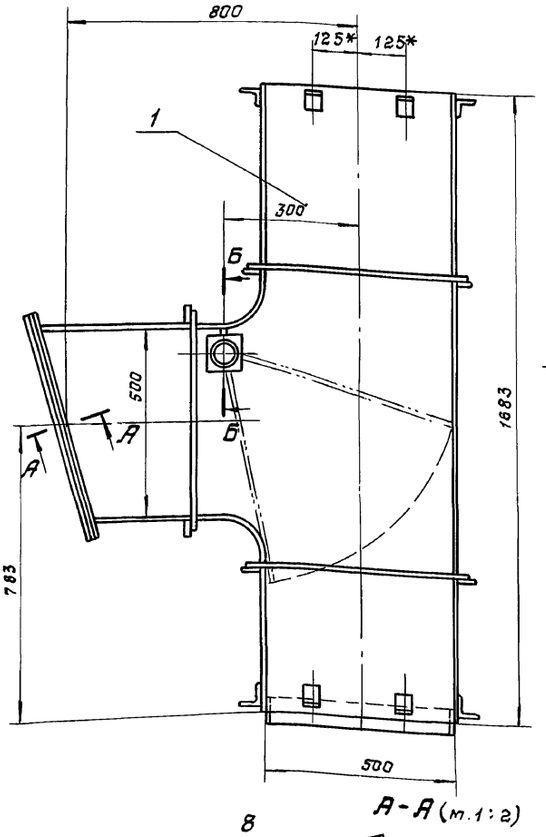

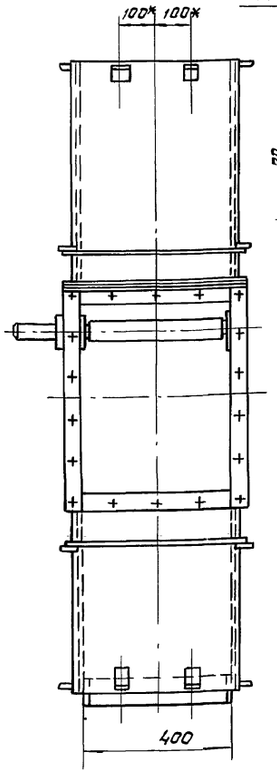

Б-Б (м. 1:2,5)

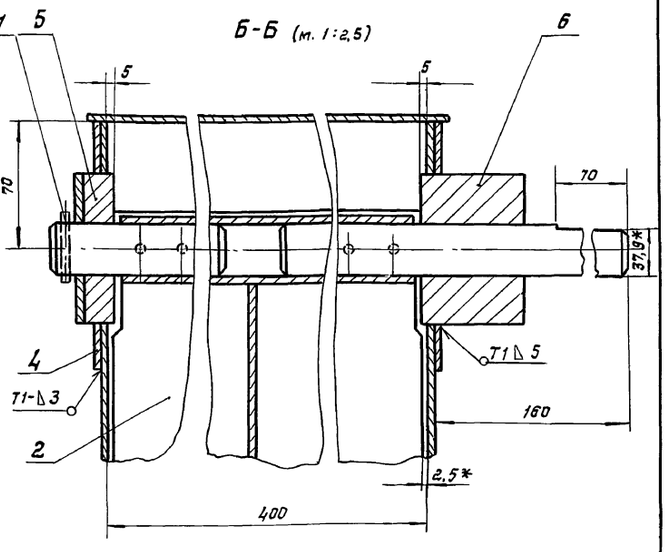

1. Сварку производить электродами Э-42 ГОСТ 9467-75. Сварные швы по ГОСТ 5264-80.
2. Размеры для справки.

А-А (м.1:2)

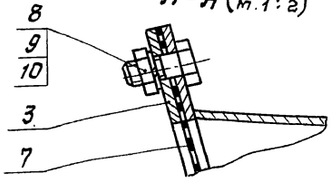

Изм.	Лист	№ докум.	Подп.	Дата
Разраб.		Извекова		
Пров.		Гончаренко		
Т. контр.		Севрюков		
Нач. отд.		Григорьянц		
Н. контр.		Амбрас		
Утв.				

Б1В536.030СБ

Короб всасывающий (поз. 32). Сборочный чертеж.

Лит.	Масса	Масштаб
Н	140,0	1:10

Лист | Листов 1

Харьковский САНТЕХПРОЕКТ

Формат А3

Б1В536.040СБ

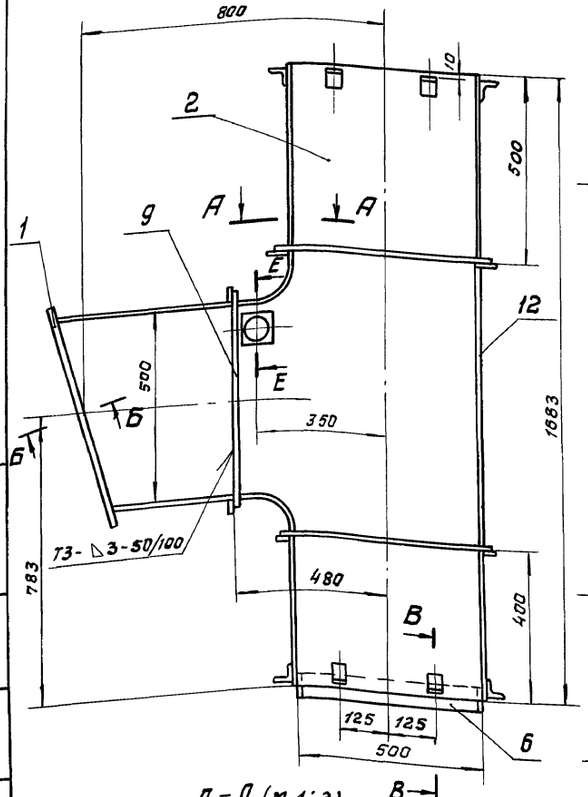

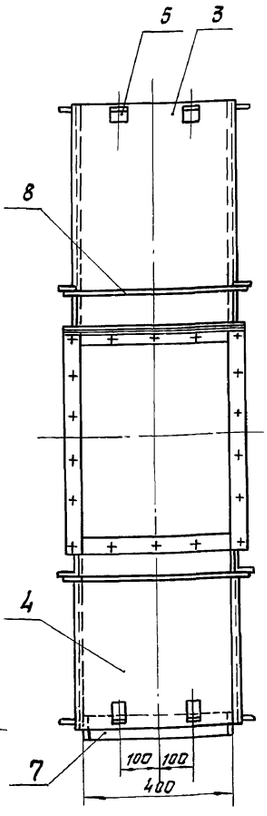

В-В (м 1:2)

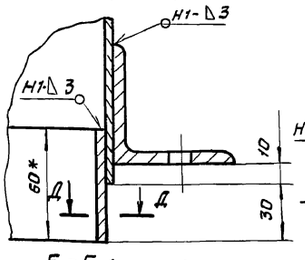

А-А (м 1:2)

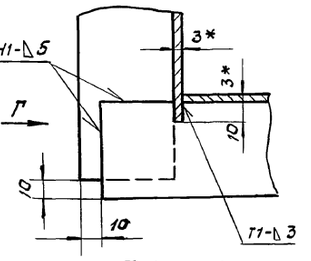

Г (м 1:2)

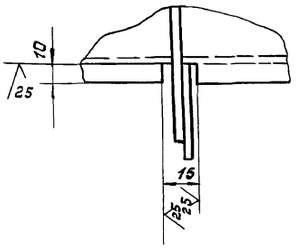

Е-Е (м 1:2)

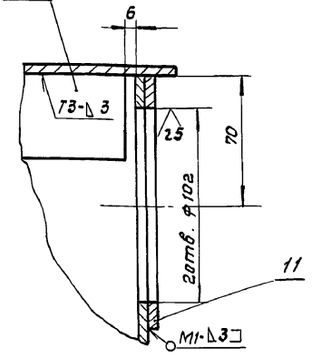

Д-Д (м 1:2)

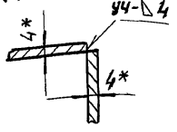

Б-Б (м 1:2)

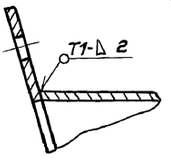

1. $\pm \frac{IT16}{2}$.
2. Сварку производить электродами Э-42 ГОСТ 9467-75. Сварные швы по ГОСТ 5264-80.
3. Кромки реза деталей Бч-$\frac{25}{}$.
4. * Размеры для справки.

Изм.	Лист	№ докум.	Подп.	Дата
Разраб.		Извекова		
Пров.		Гончаренко		
Т. контр.		Севрюков		
Нач. отд.		Григорьянц		
Н. контр.		Амбрас		
Утв.				

Б1В536.040СБ

Корпус. Сборочный чертеж.

Лит.	Масса	Масштаб
Н	118,0	1:10

Лист | Листов 1

Харьковский САНТЕХПРОЕКТ

Формат А3

Инв.№ подл. | Подп. и дата | Взам. инв.№ | Инв.№ дубл. | Подп. и дата

Альбом 15

Форм.	Зона	Поз.	Обозначение	Наименование	Кол.	Примеч.
				Документация		
А3			Б1В536.040СБ	Сборочный чертеж		
				Сборочные единицы		
А4		1	Б1В536.020	Фланец	1	
				Детали		
А4		2	Б1В536.017	Стенка	2	
А4		3	Б1В536.002-02	Боковина	1	
		4	Б1В536.002-03	Боковина	1	
А4		5	Б1В535.025	Стяжка	16	
Б4		6	Б1В536.018	Накладка	2	0,92кг
				Полоса 4×60 гост 103-76		
				ВСТ 3 гост 535-88		
				ℓ=490		
Б4		7	Б1В536.019	Накладка	2	0,73кг
				Полоса 4×60 гост 103-76		
				ВСТ 3 гост 535-88		
				ℓ=390		
Б4		8	Б1В536.021	Ребро	6	0,95кг
				Полоса 5×50 гост 103-76		
				ВСТ 3 гост 535-88		
				ℓ=486		
Б4		9	Б1В536.022	Ребро	6	1,15кг
				Полоса 5×50 гост 103-76		
				ВСТ 3 гост 535-88		
				ℓ=586		

Инв. № подл. | Подп. и дата | Взам. инв. № | Инв. № дубл. | Подп. и дата

Б1В536.040

Изм.	Лист	№ докум.	Подп.	Дата
Разраб.		Извекова		
Пров.		Гончаренко		
Нач. отд.		Григорьянц		
Н. контр.		Амбрас		
Утв.				

Корпус

Лит.	Лист	Листов
И	1	2

Харьковский САНТЕХПРОЕКТ

формат А4

Форм.	Зона	Поз.	Обозначение	Наименование	Кол.	Примеч.
Б4		10	Б1В536.023	Стенка	1	0,4кг.
				Лист 3 гост 19903-74		
				ВСТ 3 гост 16523-89		
				44×388		
Б4		11	Б1В536.024	Плита	2	0,62кг
				Лист 4 гост 19903-74		
				ВСТ 3 гост 14637-89		
				140×140		
Б4		12	Б1В536.025	Боковина	1	16,9кг
				Лист 3 гост 19903-74		
				ВСТ 3 гост 16523-89		
				426×1683		

Инв. № подл. | Подп. и дата | Взам. инв. № | Инв. № дубл. | Подп. и дата

Б1В536.040

Лист 2

формат А4

Б1В536.003

25 (✓)

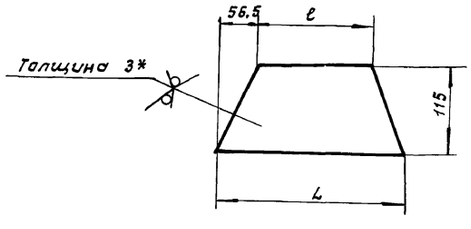

Обозначение	L	ℓ	Масса, кг
Б1В536.003	520	407	1,25
-01	620	507	1,5

1. $\pm \frac{IT16}{2}$.

2. Размер для справки.

Инв. № подл. | Подп. и дата | Взам. инв. № | Инв. № дубл. | Подп. и дата

Б1В536.003

Изм.	Лист	№ докум.	Подп.	Дата
Разраб.		Извекова		
Пров.		Гончаренко		
Т. контр.		Севрюков		
Нач. отд.		Григорьянц		
Н. контр.		Амбрас		
Утв.				

Стенка

Лит.	Масса	Масштаб
И	-	-

Лист 3 гост 19903-74 / ВСТ 3 гост 16523-70

Лист | Листов 1

Харьковский САНТЕХПРОЕКТ

формат А4

Форм.	Зона	Поз.	Обозначение	Наименование	Кол.	Примеч.
				Документация		
А3			Б1В536.030СБ	Сборочный чертеж		
				Сборочные единицы		
А4		1	Б1В536.040	Корпус	1	
А4		2	Б1В536.050	Шибер	1	
А4		3	Б1В536.020	Фланец	1	
				Детали		
А4		4	Б1В536.013	Кольцо	1	
А4		5	Б1В536.014	Бобышка	1	
А4		6	Б1В536.015	Бобышка	1	
Б4		7	Б1В536.016	Решетка	1	0,6кг
				Сетка N 20-2.0		
				гост 5336-80		
				460×576		
				Стандартные изделия		
		8		Болт М12×30.58 гост 7798-70	20	
		9		Гайка М12.5 гост 5915-70	20	
		10		Шайба 12.65Г гост 6402-70	20	
		11		Шплинт 6,3×60 гост 397-79	1	

Инв. № подл. | Подп. и дата | Взам. инв. № | Инв. № дубл. | Подп. и дата

Б1В536.030

Изм.	Лист	№ докум.	Подп.	Дата
Разраб.		Извекова		
Пров.		Гончаренко		
Нач. отд.		Григорьянц		
Н. контр.		Амбрас		
Утв.				

Короб всасывающий.

Лит.	Лист	Листов
И		1

Харьковский САНТЕХПРОЕКТ

25030-20 36

формат А4

Альбом 15

61В536.017

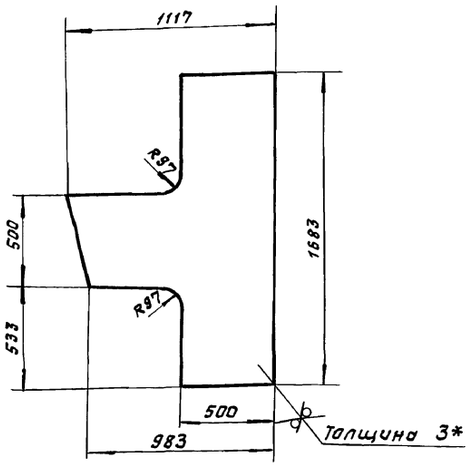

1. $\pm \frac{IT16}{2}$.
2. * Размер для справки.

Изм.	Лист	№ докум.	Подп.	Дата
Разраб.		Извекова		
Провер.		Ганчаренко		
Т. контр.		Севрюков		
Нач. отд		Григорьянц		
Н. контр.		Амбрас		
Утв.				

Б1В536.017

Стенка

Лит.	Масса	Масштаб
И	26,3	1:20
Лист	Листов 1	

Лист 3 ГОСТ 19903-74
ВСТ 3 ГОСТ 16523-89

Харьковский САНТЕХПРОЕКТ

формат А4

Инв. № подл. | Подп. и дата | Взам. инв. № | Инв. № дубл. | Подп. и дата

61В536.013

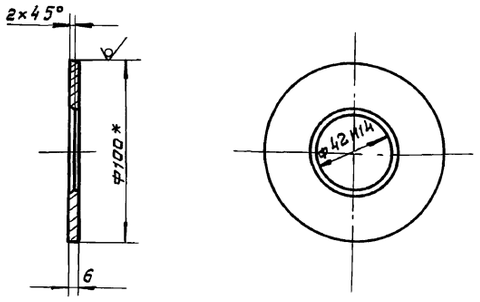

1. Неуказанные предельные отклонения размеров $\pm \frac{IT14}{2}$.
2. * Размер для справки.

Изм.	Лист	№ докум.	Подп.	Дата
Разраб.		Извекова		
Провер.		Ганчаренко		
Т. контр.		Севрюков		
Нач. отд		Григорьянц		
Н. контр.		Амбрас		
Утв.				

Б1В536.013

Кольцо

Лит.	Масса	Масштаб
И	0,4	1:2
Лист	Листов 1	

Круг Ø100 ГОСТ 2590-88
ВСТ 3 ГОСТ 535-88

Харьковский САНТЕХПРОЕКТ

формат А4

Инв. № подл. | Подп. и дата | Взам. инв. № | Инв. № дубл. | Подп. и дата

61В536.014

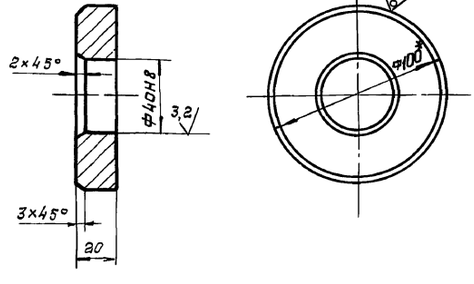

1. Неуказанные предельные отклонения размеров $\pm \frac{IT14}{2}$.
2. * Размер для справки.

Изм.	Лист	№ докум.	Подп.	Дата
Разраб.		Извекова		
Провер.		Ганчаренко		
Т. контр.		Севрюков		
Нач. отд.		Григорьянц		
Н. контр.		Амбрас		
Утв.				

Б1В536.014

Бобышка

Лит.	Масса	Масштаб
И	1,1	1:2
Лист	Листов 1	

Круг Ø100 ГОСТ 2590-88
ВСТ 3 ГОСТ 535-88

Харьковский САНТЕХПРОЕКТ

формат А4

Инв. № подл. | Подп. и дата | Взам. инв. № | Инв. № дубл. | Подп. и дата

61В536.015

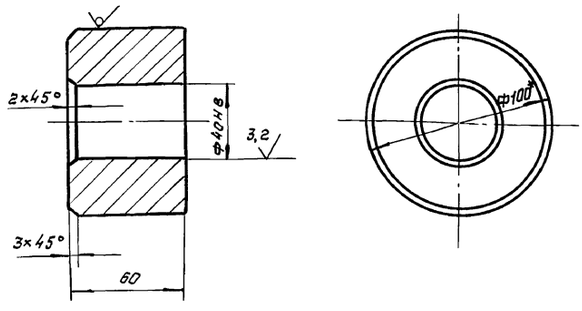

1. Неуказанные предельные отклонения размеров $\pm \frac{IT14}{2}$.
2. * Размер для справки.

Изм.	Лист	№ докум.	Подп.	Дата
Разраб.		Извекова		
Пров.		Ганчаренко		
Т. контр.		Севрюков		
Нач. отд		Григорьянц		
Н. контр.		Амбрас		
Утв.				

Б1В536.015

Бобышка

Лит.	Масса	Масштаб
И	3,2	1:2
Лист	Листов 1	

Круг Ø100 ГОСТ 2590-88
ВСТ 3 ГОСТ 535-88

Харьковский САНТЕХПРОЕКТ

формат А4

Инв. № подл. | Подп. и дата | Взам. инв. № | Инв. № дубл. | Подп. и дата

Б1В536.060СБ

Альбом 15

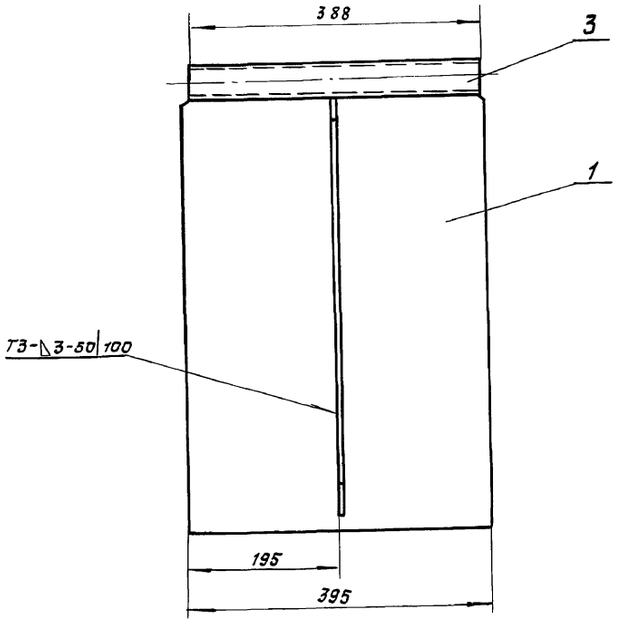

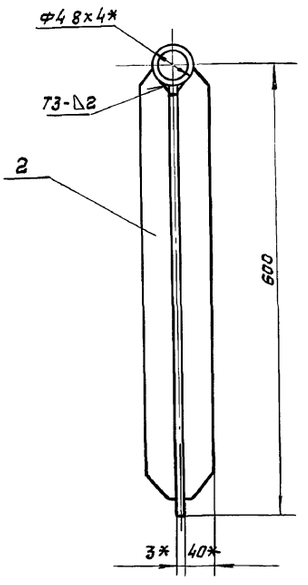

1. Сварку производить электродами Э-42 ГОСТ 9467-75. Сварные швы по ГОСТ 5264-80.
2.* Размеры для справки.

					Б1В536.060СБ		
Изм.	Лист	№ докум.	Подп.	Дата	Заслонка сборочный чертеж.	Лит.	Масса	Масштаб
Разраб.		Извекова				И	7,2	1:2
Пров.		Гончаренко				Лист	Листов 1	
Т.контр.		Севрюков				Харьковский САНТЕХПРОЕКТ		
Нач.отд.		Григорьянц						
Н.контр.		Амбрас						
Утв.								

Инв.№ подл. | Подп. и дата | Инв.№ дубл. | Взам.инв.№ | Подп. и дата

Формат А3

Б1В536.050СБ

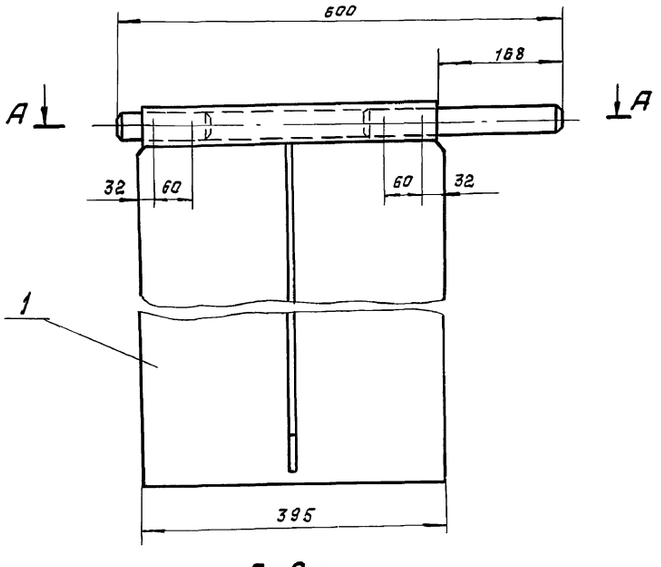

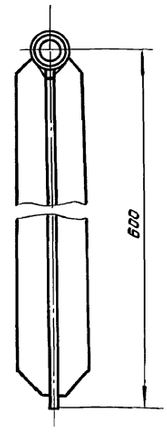

Б – Б (м. 1:1)

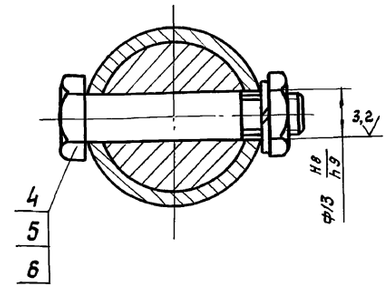

А-А (м.1:2)

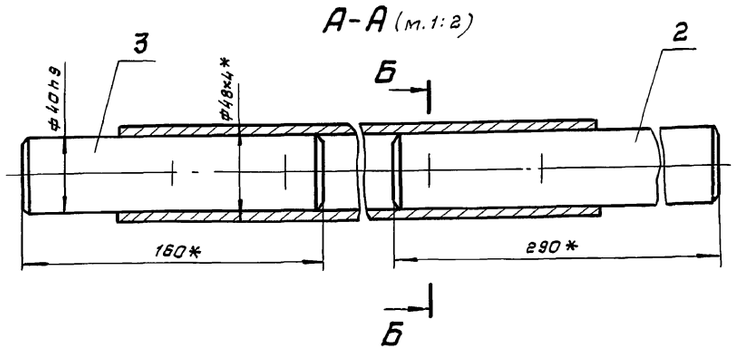

4.* Размеры для справки.

					Б1В536.050СБ		
Изм.	Лист	№ докум.	Подп.	Дата	Шибер сборочный чертеж	Лит.	Масса	Масштаб
Разраб.		Извекова				И	11,3	1:5
Пров.		Гончаренко				Лист	Листов 1	
Т.контр.		Севрюков				Харьковский САНТЕХПРОЕКТ		
Нач.отд.		Григорьянц						
Н.контр.		Амбрас						
Утв.								

Инв.№ подл. | Подп. и дата | Инв.№ дубл. | Взам.инв.№ | Подп. и дата

Формат А3

Альбом 45

1В536.027

12,5 (✓)

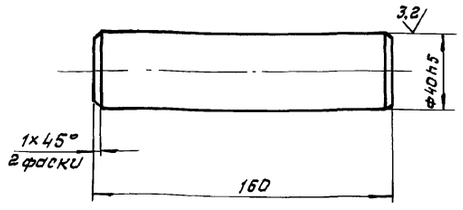

Неуказанные предельные отклонения размеров $\pm \frac{IT14}{2}$.

Изм.	Лист	№ докум.	Подп.	Дата
Разраб.		Извекова		
Пров.		Гончаренко		
Т. контр.		Севрюков		
Нач. отд.		Григорьянц		
Н. контр.		Амбрас		
Утв.				

Ось

Лит.	Масса	Масштаб
И	1,5	1:2
Лист	Листов 1	

Сталь 45 гост 1050-88

Харьковский САНТЕХПРОЕКТ

Инв. № подл. | Подп. и дата | Взам. инв. № | Инв. № дубл. | Подп. и дата

Формат А4

1В536.026

12,5 (✓)

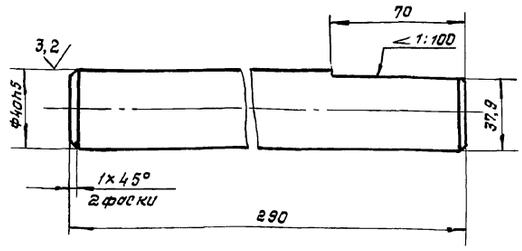

Неуказанные предельные отклонения размеров $\pm \frac{IT14}{2}$.

Изм.	Лист	№ докум.	Подп.	Дата
Разраб.		Извекова		
Пров.		Гончаренко		
Т. контр.		Севрюков		
Нач. отд.		Григорьянц		
Н. контр.		Амбрас		
Утв.				

Ось

Лит.	Масса	Масштаб
И	2,5	1:2
Лист	Листов 1	

Сталь 45 гост 1050-88

Харьковский САНТЕХПРОЕКТ

Инв. № подл. | Подп. и дата | Взам. инв. № | Инв. № дубл. | Подп. и дата

Формат А4

Формат	Зона	Поз.	Обозначение	Наименование	Кол.	Примеч.
				Документация		
А3			1В536.050СБ	Сборочный чертеж		
				Сборочные единицы		
А4		1	1В536.060	Заслонка	1	
				Детали		
А4		2	1В536.026	Ось	1	
А4		3	1В536.027	Ось	1	
				Стандартные изделия		
		4		Болт М12×55.58 гост 7817-72	4	
		5		Гайка М12.5 гост 5915-70	4	
		6		Шайба 12.65Г гост 6402-70	4	

Изм.	Лист	№ докум.	Подп.	Дата
Разраб.		Извекова		
Пров.		Гончаренко		
Нач. отд.		Григорьянц		
Н. контр.		Амбрас		
Утв.				

1В536.050

Шибер

Лит.	Лист	Листов
И		1

Харьковский САНТЕХПРОЕКТ

Инв. № подл. | Подп. и дата | Инв. № дубл. | Взам. инв. № | Подп. и дата

Формат А4

Формат	Зона	Поз.	Обозначение	Наименование	Кол.	Примеч.
				Документация		
А3			1В536.060СБ	Сборочный чертеж		
				Детали		
А4		1	1В536.028	Полотно	1	
А4		2	1В536.029	Ребро	2	
Б4		3	1В536.031	Вал	1	1,68 кг
				Труба 48×4 гост 8734-75		
				Ст10 гост 8733-87		
				ℓ=388		

Изм.	Лист	№ докум.	Подп.	Дата
Разраб.		Извекова		
Пров.		Гончаренко		
Нач. отд.		Григорьянц		
Н. контр.		Севрюков		
Утв.				

1В536.060

Заслонка

Лит.	Лист	Листов
И		1

Харьковский САНТЕХПРОЕКТ

Инв. № подл. | Подп. и дата | Инв. № дубл. | Взам. инв. № | Подп. и дата

Альбом 15

Б1В536.028

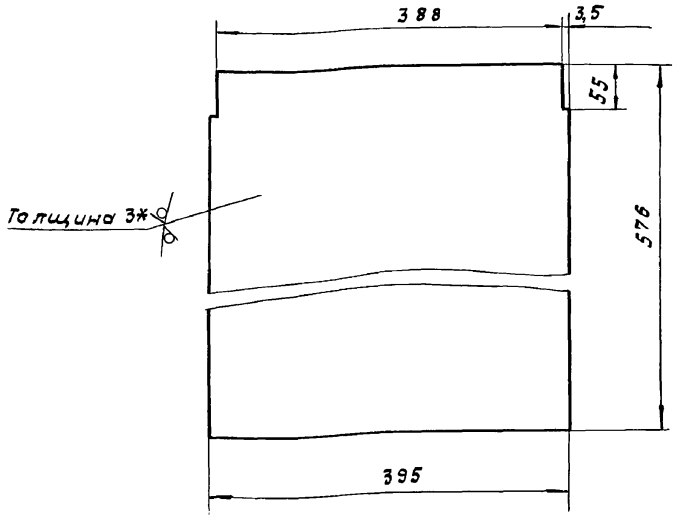

1. $\pm \frac{IT16}{2}$.

2. *Размер для справки.

Изм.	Лист	№ докум.	Подп.	Дата
Разраб.		Извекова		
Пров.		Гончаренко		
Т. контр.		Севрюков		
Нач. отд.		Григорьяни		
Н. контр.		Амбрас		
Утв.				

Б1В536.028

Полотно

Лит.	Масса	Масштаб
И	5,3	1:5
Лист	Листов 1	

Лист 3 гост 19903-74 ВСт 3 гост 16523-89

Харьковский САНТЕХПРОЕКТ

Формат А4

Б1В536.029

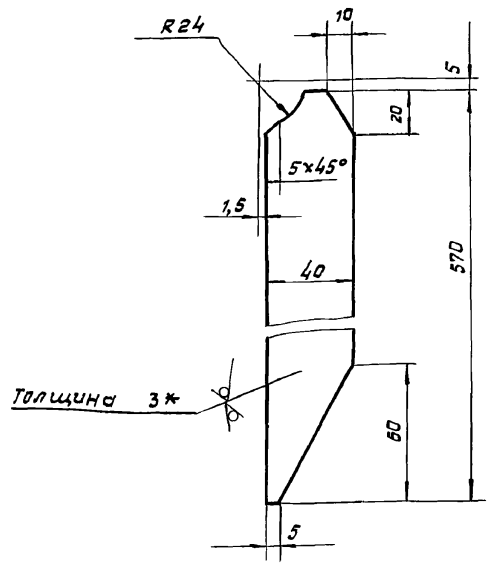

1. $\pm \frac{IT16}{2}$.

2. *Размер для справки.

Изм.	Лист	№ докум.	Подп.	Дата
Разраб.		Извекова		
Пров.		Гончаренко		
Т. контр.		Севрюков		
Нач. отд.		Григорьяни		
Н. контр.		Амбрас		
Утв.				

Б1В536.029

Ребро

Лит.	Масса	Масштаб
И	0,5	1:2
Лист	Листов 1	

Лист 3 гост 19903-74 ВСт 3 гост 16523-89

Харьковский САНТЕХПРОЕКТ

Формат А4

Б1В536.070СБ

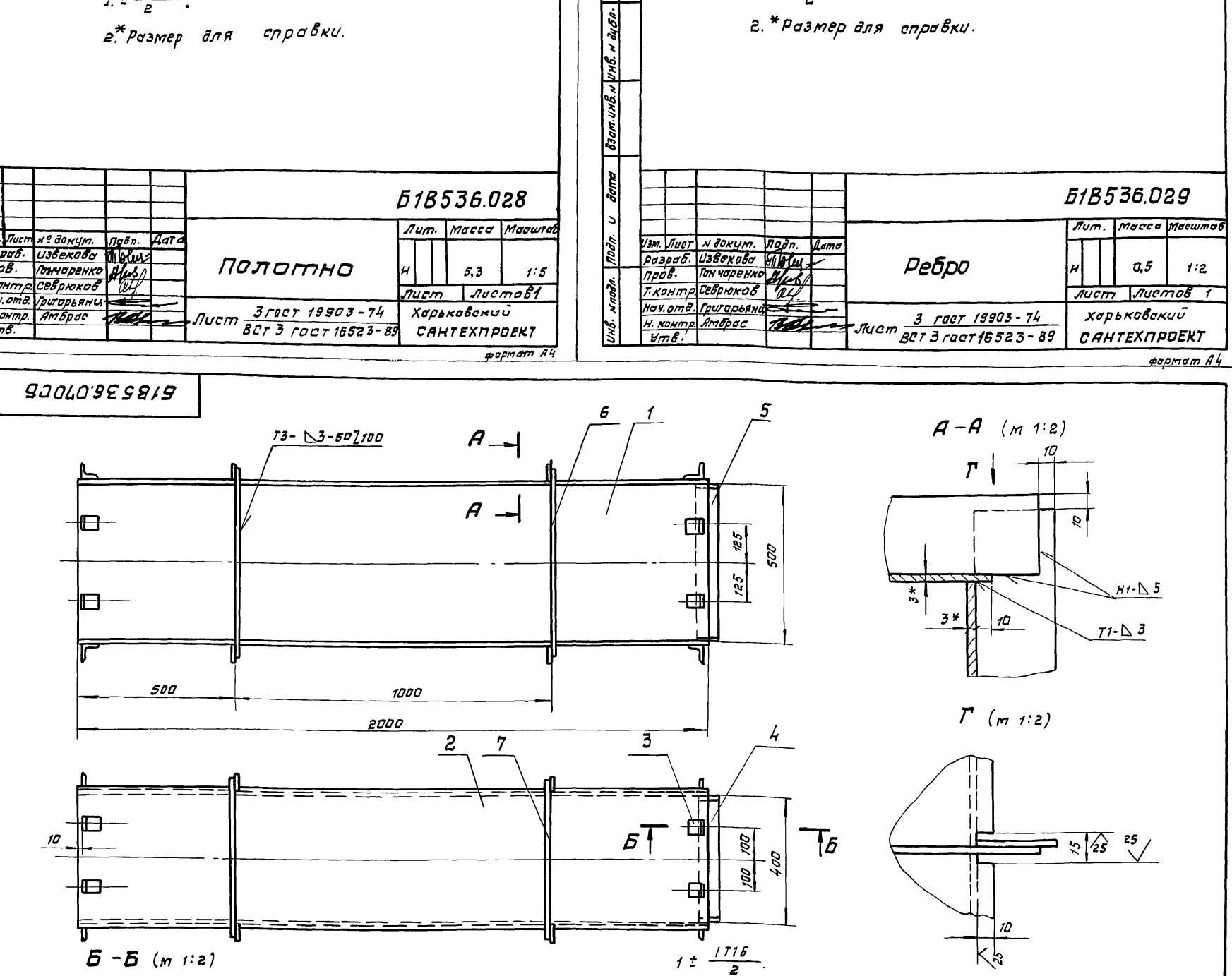

2. Сварку производить электродами Э-42 ГОСТ 9467-25. Сварные швы по ГОСТ 5264-80.

3. Кромки реза деталей Б4-$\sqrt{25}$.

4. *Размеры для справки.

Изм.	Лист	№ докум.	Подп.	Дата
Разраб.		Извехава		
Провер.		Гончаренко		
Т. контр.		Севрюков		
Нач. отд.		Григорьяни		
Н. контр.		Амбрас		
Утв.				

Б1В536.070СБ

Секция (поз. 33) сборочный чертеж.

Лит.	Масса	Масшт.
И	104,0	1:10
Лист	Листов 1	

Харьковский САНТЕХПРОЕКТ

Инв. № подл. | Подп. и дата | Взам. инв. № | Инв. № дубл. | Подп. и дата

Формат А3

Альбом 15

Формат	Зона	Поз.	Обозначение	Наименование	Кол.	Примеч.
				Документация		
А3			Б1В536.070СБ	Сборочный чертеж		
				Детали		
Б4		1	Б1В536.032	Стенка	2	23,5кг
				Лист 3 гост 19903-74		
				ВСт 3 гост 16523-89		
				500×2000		
А4		2	Б1В536.033	Боковина	2	20,0кг
				Лист 3 гост 19903-74		
				ВСт 3 гост 16523-89		
				426×2000		
А4		3	Б1В535.025	Стяжка	16	
А4		4	Б1В536.034	Накладка	2	0,73кг
				Полоса 4×60 гост 103-76		
				ВСт 3 гост 535-88		
				ℓ = 390		
А4		5	Б1В536.035	Накладка	2	0,92кг
				Полоса 4×60 гост 103-76		
				ВСт 3 гост 535-88		
				ℓ = 490		
Б4		6	Б1В536.036	Ребро	4	1,15кг
				Полоса 5×50 гост 103-76		
				ВСт 3 гост 535-88		
				ℓ = 586		

Инв.№ подл. | Подп. и дата | Взам. инв.№ | Инв.№ дубл. | Подп. и дата

Изм.	Лист	№ докум.	Подп.	Дата
Разраб.		Извекова		
Пров.		Гончаренко		
Нач. отд.		Григорьяни		
Н. контр.		Амбрас		
Утв.				

Б1В536.070

Секция (поз. 33).

Лит.	Масса	Масштаб
Н		
Лист 1	Листов 2	

Харьковский САНТЕХПРОЕКТ

Формат А4

Формат	Зона	Поз.	Обозначение	Наименование	Кол.	Примечан.
Б4		7	Б1В536.037	Ребро	4	0,95кг
				Полоса 5×50 гост 103-76		
				В СТ 3 гост 535-88		
				ℓ = 486		

Инв.№ подл. | Подп. и дата | Взам. инв.№ | Инв.№ дубл. | Подп. и дата

Изм.	Лист	№ докум.	Подп.	Дата

Б1В536.070

Лист 2

Формат А4

Б1В536.038

25/ (✓)

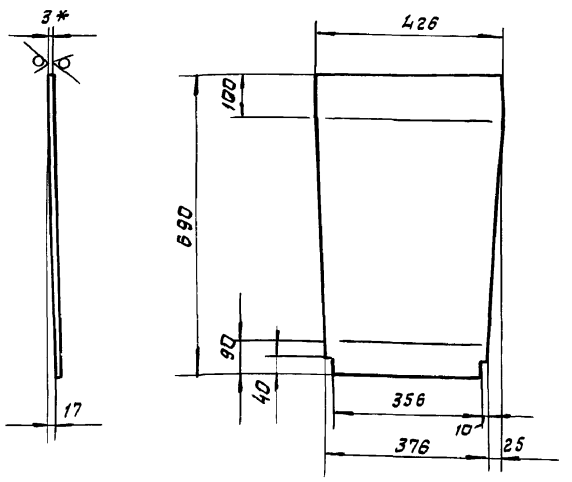

1. ± IT16/2.

2.* Размер для справки.

Инв.№ подл. | Подп. и дата | Взам. инв.№ | Инв.№ дубл. | Подп. и дата

Изм.	Лист	№ докум.	Подп.	Дата
Разраб.		Извекова		
Пров.		Гончаренко		
Т. контр.		Севрюков		
Нач. отд.		Григорьяни		
Н. контр.		Амбрас		
Утв.				

Б1В536.038

Стенка

Лит.	Масса	Масштаб
И	6,6	1:10
Лист	Листов 1	

Лист 3 гост 19903-74 / ВСт 3 гост 16523-89

Харьковский САНТЕХПРОЕКТ

Формат А4

Формат	Зона	Поз.	Обозначение	Наименование	Кол.	Примеч.
				Документация		
А3			Б1В536.080СБ	Сборочный чертеж		
				Сборочные единицы		
А4		1	Б1В536.090	Фланец	2	
				Детали		
А4		2	Б1В536.038	Стенка	1	
А4		3	Б1В536.039	Стенка	1	
А4		4	Б1В536.041	Боковина	1	
А4		5	Б1В536.042	Боковина	1	
А4		6	Б1В535.025	Стяжка	8	
А4		7	Б1В536.043	Прокладка	1	
				Стандартные изделия		
		8		Болт М12×30.58 гост 7798-70	14	
		9		Гайка М12.5 гост 5915-70	14	
		10		Шайба 12.65Г гост 6402-70	14	

Инв.№ подл. | Подп. и дата | Взам. инв.№ | Инв.№ дубл. | Подп. и дата

Изм.	Лист	№ докум.	Подп.	Дата
Разраб.		Извекова		
Пров.		Гончаренко		
Нач. отд.		Григорьяни		
Н. контр.		Амбрас		
Утв.				

Б1В536.080

Переход (поз. 34)

Лит.	Лист	Листов
И		1

Харьковский САНТЕХПРОЕКТ

Альбом 45

Формат	Зона	Поз.	Обозначение	Наименование	Кол.	Примеч.
				Документация		
А4			61В536.090СБ	Сборочный чертеж		
				Детали		
А4		1	61В536.044	Балка	2	4,03 кг
				Уголок Б-50×50×5 ГОСТ 8509-86		
				ВСт 3 ГОСТ 535-88		
				ℓ = 1072		
А4		2	61В536.045	Балка	2	1,34 кг
				Уголок Б-50×50×3 ГОСТ 8509-86		
				ВСт 3 ГОСТ 535-88		
				ℓ = 356		

Инв. № подл. | Подп. и дата | Взам. инв. № | Инв. № дубл. | Подп. и дата

Изм.	Лист	№ докум.	Подп.	Дата
Разраб.		Узбекова		
Пров.		Гончаренко		
Нач. отд.		Григорьянц		
Н. контр.		Амбрас		
Утв.				

61В536.090

Фланец

Лит.	Лист	Листов
И		1

Харьковский САНТЕХПРОЕКТ

Формат А4

61В536.090СБ

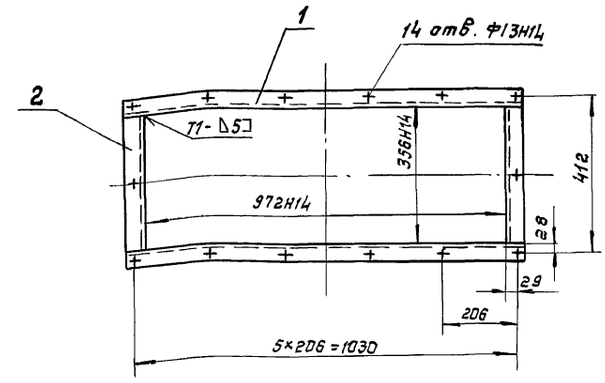

1. $\pm \frac{IT16}{2}$.

2. Сварку производить электродами Э-42 ГОСТ 9467-75. Сварные швы по ГОСТ 5264-80.

3. Кромки реза деталей Б4-$\sqrt{25}$.

Изм.	Лист	№ докум.	Подп.	Дата
Разраб.		Узбекова		
Пров.		Гончаренко		
Т. контр.		Севрюков		
Нач. отд.		Григорьянц		
Н. контр.		Амбрас		
Утв.				

61В536.090СБ

Фланец

Сборочный чертеж.

Лит.	Масса	Масштаб
И	10,8	1:10
Лист	Листов 1	

Харьковский САНТЕХПРОЕКТ

Формат А4

61В536.080СБ

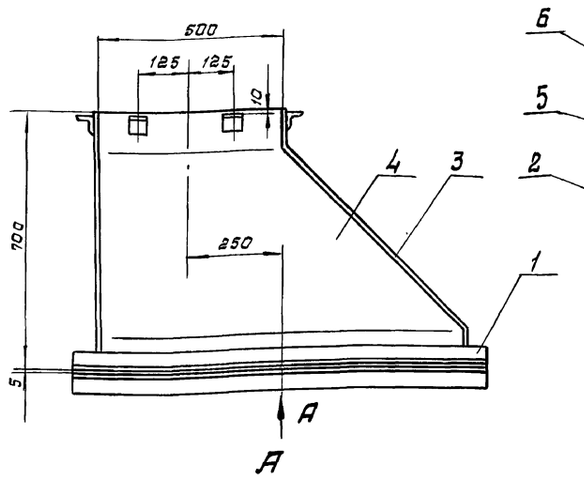

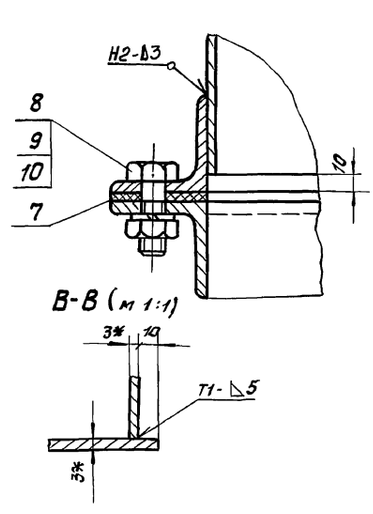

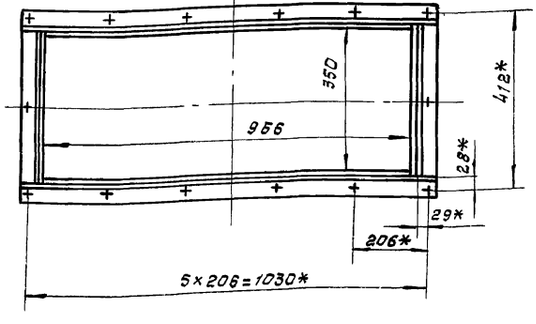

1. $\pm \frac{IT16}{2}$.

2. Сварку производить электродами Э-42 ГОСТ 9467-75. Сварные швы по ГОСТ 5264-80.

3.* Размеры для справки.

Инв. № подл. | Подп. и дата | Взам. инв. № | Инв. № дубл. | Подп. и дата

Изм.	Лист	№ докум.	Подп.	Дата
Разраб.		Узбекова		
Пров.		Гончаренко		
Т. контр.		Севрюков		
Нач. отд.		Григорьянц		
Н. контр.		Амбрас		
Утв.				

61В536.080СБ

Переход (поз. 34)

Сборочный чертеж.

Лит.	Масса	Масштаб
И	65,0	1:10
Лист	Листов 1	

Харьковский САНТЕХПРОЕКТ

Альбом 15

61В536.039

25 √(V)

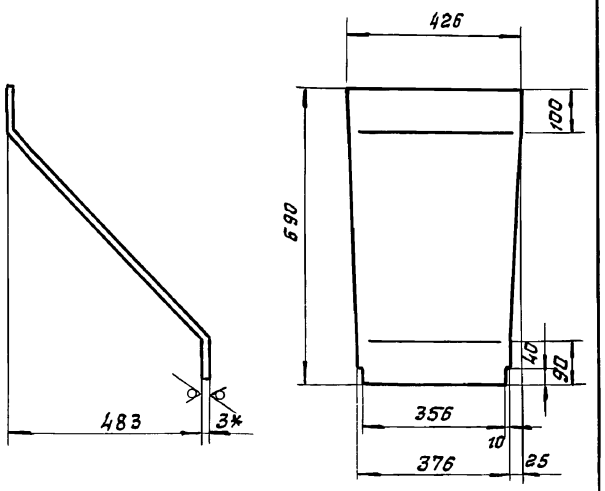

1. ± IT16/2
2. Длина развертки - 885 мм
3. *Размер для справки.

Изм.	Лист	№ докум.	Подп.	Дата
Разраб.		Извекова		
Пров.		Гончаренко		
Т.контр.		Севрюков		
Нач.отд.		Григорьянц		
Н.контр.		Амбрас		
Утв.				

61В536.039

Стенка

Лит.	Масса	Масштаб
И	8,4	1:10

Лист | Листов 1

Лист 3 ГОСТ 19903-74 / ВСТ 3 ГОСТ 16523-89

Харьковский САНТЕХПРОЕКТ

Формат А4

Инв.№ подл. | Подп. и дата | Взам. инв.№ | Инв.№ дубл. | Подп. и дата

61В536.041

25 √(V)

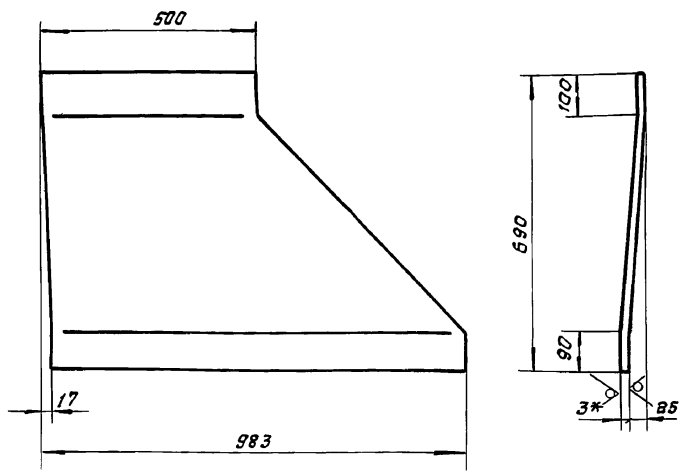

1. ± IT16/2
2. Длина развертки - 691 мм
3. *Размер для справки.

Изм.	Лист	№ докум.	Подп.	Дата
Разраб.		Извекова		
Пров.		Гончаренко		
Т.контр.		Севрюков		
Нач.отд.		Григорьянц		
Н.контр.		Амбрас		
Утв.				

61В536.041

Боковина

Лит.	Масса	Масштаб
И	12,2	1:10

Лист | Листов 1

Лист 3 ГОСТ 19903-74 / ВСТ 3 ГОСТ 16523-89

Харьковский САНТЕХПРОЕКТ

Формат А4

Инв.№ подл. | Подп. и дата | Взам. инв.№ | Инв.№ дубл. | Подп. и дата

61В536.042

25 √(V)

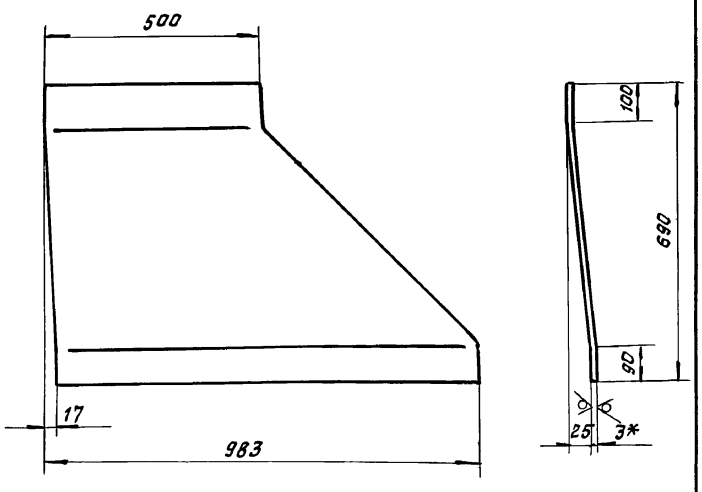

1. ± IT16/2
2. Длина развертки - 691 мм
3. *Размер для справки.

Изм.	Лист	№ докум.	Подп.	Дата
Разраб.		Извекова		
Пров.		Гончаренко		
Т.контр.		Севрюков		
Нач.отд.		Григорьянц		
Н.контр.		Амбрас		
Утв.				

61В536.042

Боковина

Лит.	Масса	Масштаб
И	12,2	1:10

Лист | Листов 1

Лист 3 ГОСТ 19903-74 / ВСТ 3 ГОСТ 16523-89

Харьковский САНТЕХПРОЕКТ

Формат А4

Инв.№ подл. | Подп. и дата | Взам. инв.№ | Инв.№ дубл. | Подп. и дата

61В536.043

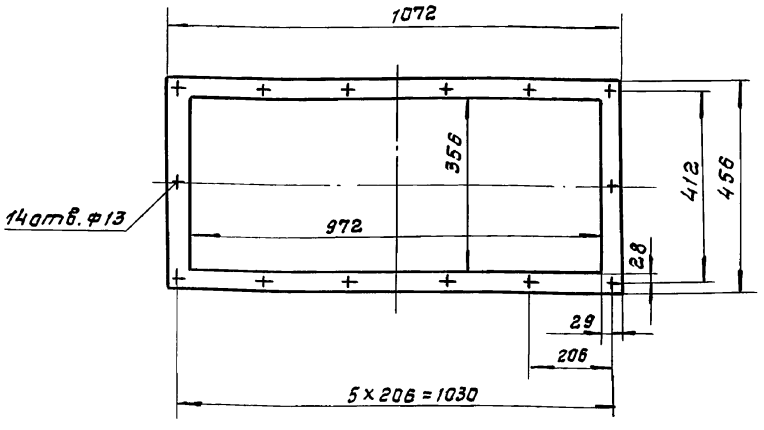

Изм.	Лист	№ докум.	Подп.	Дата
Разраб.		Извекова		
Пров.		Гончаренко		
Т.контр.		Севрюков		
Нач.отд.		Григорьянц		
Н.контр.		Амбрас		
Утв.				

61В536.043

Прокладка

Лит.	Масса	Масшт.
И	1,0	1:10

Лист | Листов 1

Пластина 1 лист, ТМКЩ-с-5-9,9 ГОСТ 7338-77.

Харьковский САНТЕХПРОЕКТ

25030-20 43

Формат А4

Инв.№ подл. | Подп. и дата | Взам. инв.№ | Инв.№ дубл. | Подп. и дата

Альбом 45

Форм.	Зона	Поз.	Обозначение	Наименование	Кол.	Примеч.
				Документация		
А3			61В536.100СБ	Сборочный чертеж		
				Сборочные единицы		
А4		1	61В536.110	Фланец	1	
				Детали		
А4		2	61В536.046	Стенка	2	
А4		3	61В536.047	Боковина	2	
А4		4	61В535.025	Стяжка	8	
Б4		5	61В536.048	Накладка	2	1,15кг
				Полоса 5×60 ГОСТ 103-76		
				ВСт 3 ГОСТ 535-88		
				ℓ=488		
Б4		6	61В536.049	Накладка	2	0,92кг
				Полоса 5×60 ГОСТ 103-76		
				ВСт 3 ГОСТ 535-88		
				ℓ=388		

Изм. Лист № докум. Подп. Дата

Разраб. Извекова

Пров. Гончаренко

Нач.отд. Григорьяни

Н.контр. Амбрас

Утв.

61В536.100

Переход (поз. 35)

Лит. | Лист | Листов: И | 1

Харьковский САНТЕХПРОЕКТ

Формат А4

Форм.	Зона	Поз.	Обозначение	Наименование	Кол.	Примеч.
				Документация		
А4			61В536.110СБ	Сборочный чертеж		
				Детали		
Б4		1	61В536.051	Балка	2	1,14кг
				Уголок Б-45×45×5 ГОСТ 8509-86		
				ВСт 3 ГОСТ 535-88		
				ℓ=338		
Б4		2	61В536.052	Балка	2	1,82кг
				Уголок Б-45×45×5 ГОСТ 8509-86		
				ВСт 3 ГОСТ 535-88		
				ℓ=540		

Изм. Лист № докум. Подп. Дата

Разраб. Извекова

Пров. Гончаренко

Нач.отд. Григорьяни

Н.контр. Амбрас

Утв.

61В536.10

Фланец

Лит. | Лист | Листов: И | 1

Харьковский САНТЕХПРОЕКТ

Формат А4

61В536.100СБ

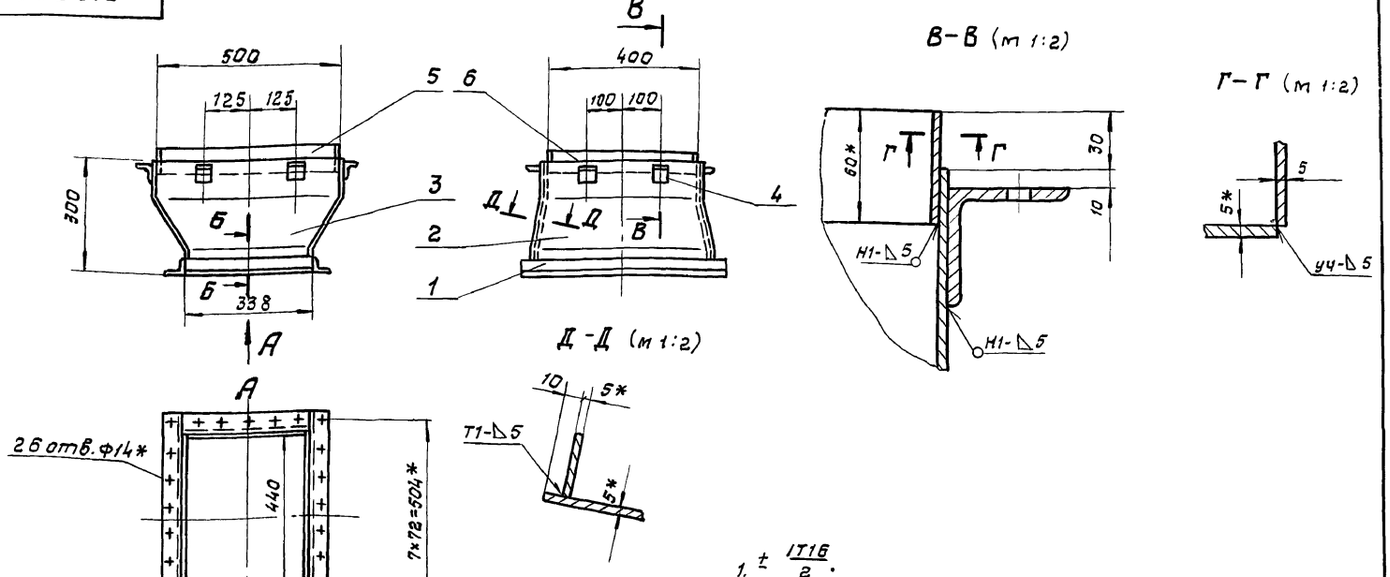

1. $\pm \frac{IT16}{2}$.

2. Сварку производить электродами Э-42 ГОСТ 9467-75. Сварные швы по ГОСТ 5264-80.

3. Кромки реза деталей Б4 - $\sqrt{}^{25}$

4. *Размеры для справки.

Изм. Лист № докум. Подп. Дата

Разраб. Извекова

Пров. Гончаренко

Т.контр. Севрюков

Нач.отд. Григорьяни

Н. контр. Амбрас

Утв.

61В536.100СБ

Переход (поз. 35). Сборочный чертеж

Лит.	Масса	Масштаб
И	33,0	1:10

Лист | Листов 1

Харьковский САНТЕХПРОЕКТ

25030-20 44 Формат А3

Инв. № подл. | Подп. и дата | Взам. инв. № | Инв. № дубл. | Подп. и дата

Альбом 15

Б1В536.110СБ

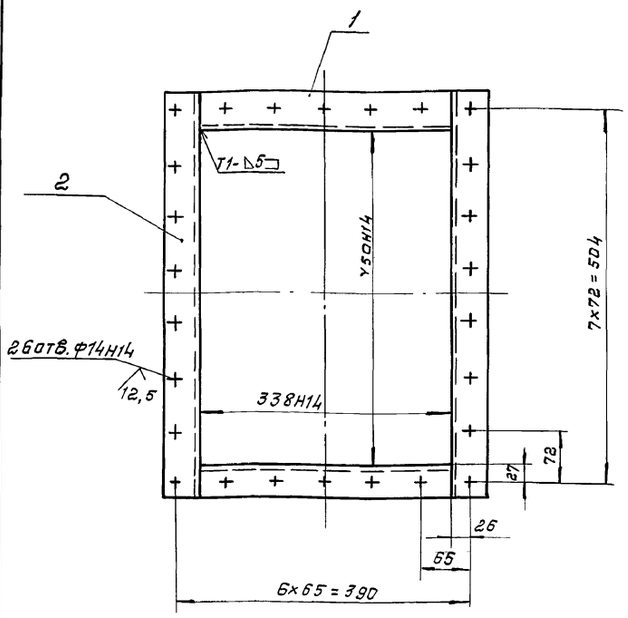

1. Неуказанные предельные отклонения размеров $\pm \frac{IT16}{2}$.
2. Сварку производить электродами Э-42 ГОСТ 9467-75. Сварные швы по ГОСТ 5264-80
3. Кромки реза деталей Б4 - $\sqrt{25}$.

Изм.	Лист	№ докум.	Подп.	Дата
Разраб.		Извекова		
Пров.		Гончаренко		
Т.контр.		Севрюков		
Нач.отд.		Григорьянц		
Н.контр.		Атбрас		
Утв.				

Фланец
Сборочный чертеж.

Лит.	Масса	Масштаб
И	6,0	1:5
Лист	Листов 1	

Харьковский САНТЕХПРОЕКТ

Инв.№ подл. | Подп. и дата | Взам.инв.№ | Инв.№ дубл. | Подп. и дата

Формат А4

Б1В536.046

$\sqrt{25}$ (▽)

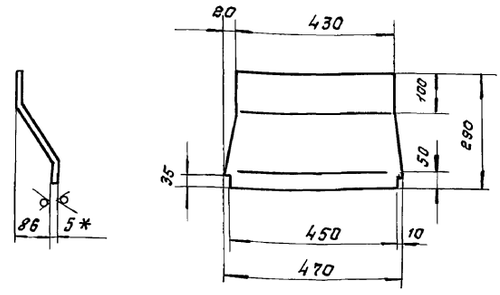

1. $\pm \frac{IT16}{2}$.
2. Длина развертки – 314 мм.
3. *Размер для справки.

Изм.	Лист	№ докум.	Подп.	Дата
Разраб.		Извекова		
Пров.		Гончаренко		
Т.контр.		Севрюков		
Нач.отд.		Григорьянц		
Н.контр.		Атбрас		
Утв.				

Стенка

Лит.	Масса	Масштаб
И	5,5	1:10
Лист	Листов 1	

Лист 5 ГОСТ 19903-74 / ВСт3 ГОСТ 14637-89

Харьковский САНТЕХПРОЕКТ

Инв.№ подл. | Подп. и дата | Взам.инв.№ | Инв.№ дубл. | Подп. и дата

Формат А4

Б1В536.047

$\sqrt{25}$ (▽)

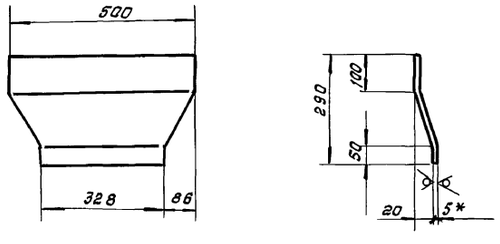

1. $\pm \frac{IT16}{2}$.
2. Длина развертки – 292 мм.
3. *Размер для справки.

Изм.	Лист	№ докум.	Подп.	Дата
Разраб.		Извекова		
Пров.		Гончаренко		
Т.контр.		Севрюков		
Нач.отд.		Григорьянц		
Н.контр.		Атбрас		
Утв.				

Боковина

Лит.	Масса	Масштаб
И	4,7	1:10
Лист	Листов 1	

Лист 5 ГОСТ 19903-74 / ВСт3 ГОСТ 14637-89

Харьковский САНТЕХПРОЕКТ

Инв.№ подл. | Подп. и дата | Взам.инв.№ | Инв.№ дубл. | Подп. и дата

Формат А4

Формат	Зона	Поз.	Обозначение	Наименование	Кол.	Примеч.
				Документация		
А3			Б1В536.120СБ	Сборочный чертеж		
				Детали		
А4		1	Б1В536.053	Стенка	2	
А4		2	Б1В536.054	Боковина	1	
		3	Б1В536.054-01	Боковина	1	
А4		4	Б1В535.025	Стяжка	16	
Б4		5	Б1В536.055	Накладка	2	0,92кг
				Полоса 5×60 ГОСТ 103-76		
				ВСт3 ГОСТ 535-88		
				ℓ = 388		
Б4		6	Б1В536.056	Накладка	2	1,15кг.
				Полоса 5×60 ГОСТ 103-76		
				ВСт3 ГОСТ 535-88		
				ℓ = 488		

Инв.№ подл. | Подп. и дата | Взам.инв.№ | Инв.№ дубл. | Подп. и дата

Б1В536.120

Изм.	Лист	№ докум.	Подп.	Дата
Разраб.		Извекова		
Пров.		Гончаренко		
Нач.отд.		Григорьянц		
Н.контр.		Атбрас		
Утв.				

Отвод
(поз. 36).

Лит.	Лист	Листов
И		1

Харьковский САНТЕХПРОЕКТ

Формат А4

Альбом 15

61В536.053

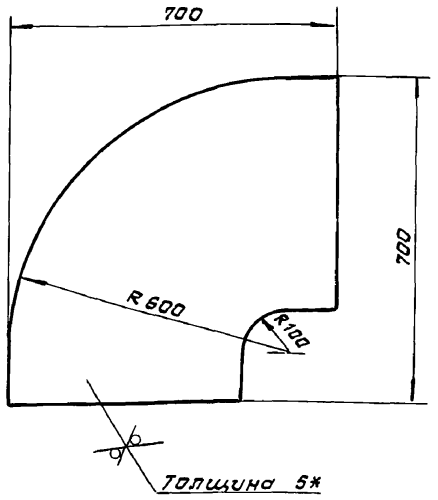

1. ± IT16/2.

2.* Размер для справки.

Изм.	Лист	N докум.	Подп.	Дата
Разраб.		Извекава		
Пров.		Гончаренко		
Т. контр.		Севрюков		
Нач. отд.		Григорьянц		
Н. контр.		Амбрас		
Утв.				

61В536.053

Стенка

Лит.	Масса	Масшт.
Н	17,3	1:10
Лист	Листов 1	

Лист 5 ГОСТ 19903-74
ВСТ 3 ГОСТ 14634-89

Харьковский САНТЕХПРОЕКТ

Формат А4

61В536.054

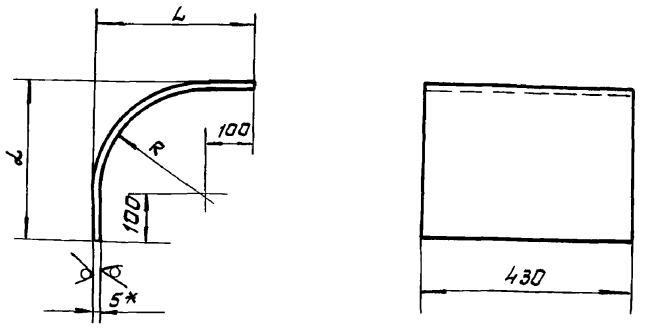

Обозначение	R	L	Длина развертки	Масса, кг
61В536 054	600	705	1146	19,4
-01	95	195	353	5,9

1. ± IT16/2.

2.* Размер для справки.

Изм.	Лист	N докум.	Подп.	Дата
Разраб.		Извекава		
Пров.		Гончаренко		
Т. контр.		Севрюков		
Нач. отд.		Григорьянц		
Н. контр.		Амбрас		
Утв.				

61В536.054

Боковина

Лит.	Масса	Масштаб
Н	—	—
Лист	Листов 1	

Лист 5 ГОСТ 19903-74
ВСТ 3 ГОСТ 14637-89

Харьковский САНТЕХПРОЕКТ

Формат А4

61В536.120СБ

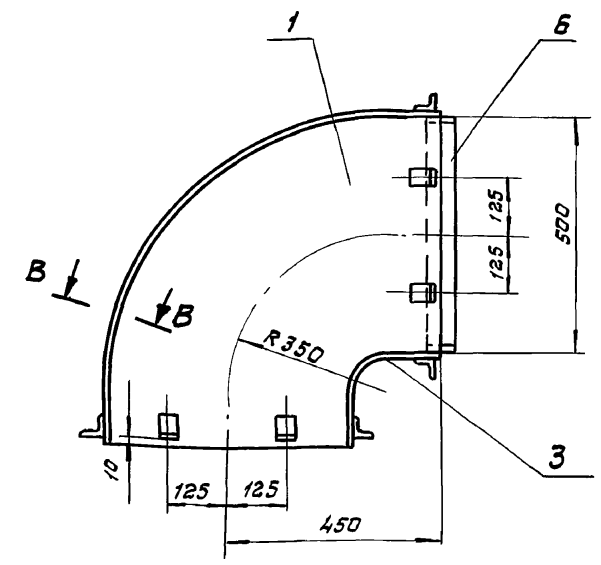

А – А (м 1:2)

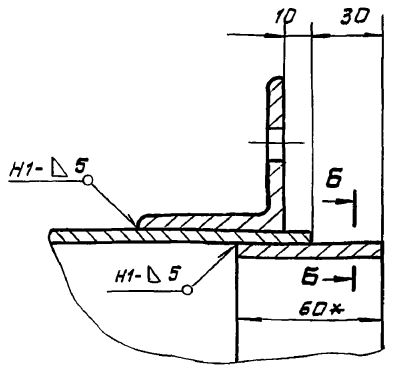

Б-Б (м 1:2)

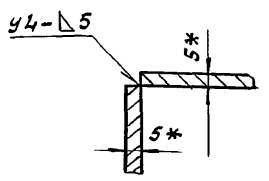

В-В (м 1:2)

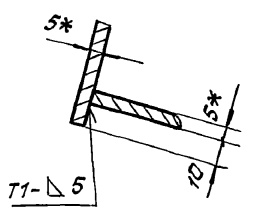

1. ± IT16/2.

2. Сварку производить электродами Э-42 ГОСТ 9467-75. Сварные швы по ГОСТ 5264-80.

3. Кромки реза деталей Б4-$\frac{25}{\surd}$.

4.* Размеры для справки.

Изм.	Лист	N докум.	Подп.	Дата
Разраб.		Извекава		
Пров.		Гончаренко		
Т. контр.		Севрюков		
Нач. отд.		Григорьянц		
Н. контр.		Амбрас		
Утв.				

61В536.120СБ

Отвод (поз. 36). Сборочный чертеж.

Лит.	Масса	Масшт.
И	69,0	1:10
Лист	Листов 1	

Харьковский САНТЕХПРОЕКТ

Формат А3

Инв. N подл. | Подп. и дата | Взам. инв. N | Инв. N дубл. | Подп. и дата

Альбом 15

Формат	Зона	Поз.	Обозначение	Наименование	Кол.	Примеч.
				Документация		
А3			61В536.130СБ	Сборочный чертеж		
				Детали		
А4		1	61В536.057	Стенка	2	
А4		2	61В536.058	Боковина	2	
А4		3	61В536.025	Стяжка	16	
Б4		4	61В536.059	Накладка	2	1,15кг
				Полоса 5×60 ГОСТ 103-76		
				ВСт 3 ГОСТ 535-88		
				ℓ=488		
Б4		5	61В536.061	Накладка	2	0,92кг
				Полоса 5×60 ГОСТ 103-76		
				ВСт 3 ГОСТ 535-88		
				ℓ=388		

Инв.№ подл. | Подп. и дата | Взам. инв.№ | Инв.№ дубл. | Подп. и дата

Изм.	Лист	№ докум.	Подп.	Дата
Разраб.		Извекова		
Пров.		Ганчаренко		
Нач. отд.		Григорьянц		
Н. контр.		Амбрас		
Утв.				

61В536.130

Переход (поз. 37)

Лит.	Лист	Листов
И		1

Харьковский САНТЕХПРОЕКТ

формат А4

Формат	Зона	Поз.	Обозначение	Наименование	Кол.	Примеч.
				Документация		
А3			61В536.140СБ	Сборочный чертеж		
				Детали		
Б4		1	61В536.062	Стенка	2	19,6кг
				Лист 5 ГОСТ 19903-74		
				ВСт 3 ГОСТ 14637-89		
				500×1000		
Б4		2	61В536.063	Боковина	2	16,8кг
				Лист 5 ГОСТ 19903-74		
				ВСт 3 ГОСТ 14637-89		
				430×1000		
Б4		3	61В536.064	Накладка	2	0,92кг
				Полоса 5×60 ГОСТ 103-76		
				ВСт 3 ГОСТ 535-88		
				ℓ=388		
А4		4	61В536.025	Стяжка	16	
А4		5	61В536.065	Накладка	2	1,15кг
				Полоса 5×60 ГОСТ 103-76		
				ВСт 3 ГОСТ 535-88		
				ℓ=488		

Инв.№ подл. | Подп. и дата | Взам. инв.№ | Инв.№ дубл. | Подп. и дата

Изм.	Лист	№ докум.	Подп.	Дата
Разраб.		Извекова		
Пров.		Ганчаренко		
Нач. отд.		Григорьянц		
Н. контр.		Амбрас		
Утв.				

61В536.140

Секция (поз. 38)

Лит.	Лист	Листов
И		1

Харьковский САНТЕХПРОЕКТ

формат А4

61В536.130СБ

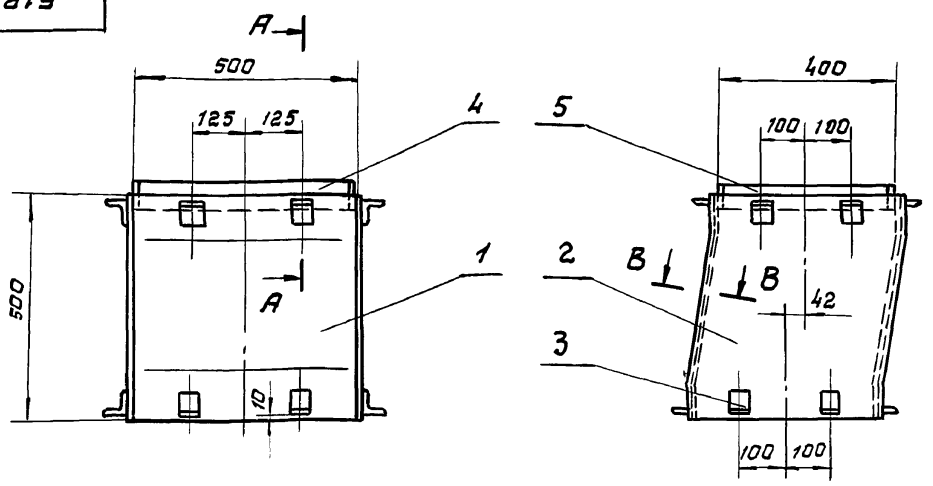

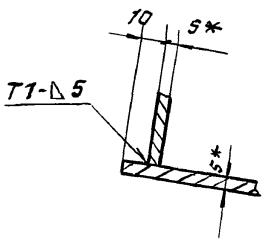

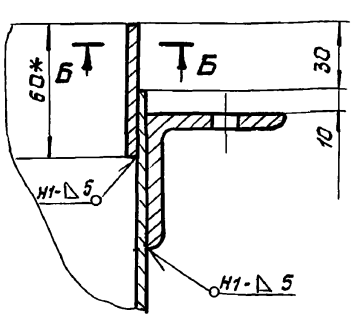

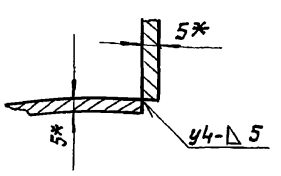

1. $\pm \frac{IT16}{2}$.
2. Сварку производить электродами Э-42 ГОСТ 9467-75. Сварные швы по ГОСТ 5264-80.
3. Кромки реза деталей Б4 - $\sqrt{25}$.
4. *Размеры для справки.

Инв.№ подл. | Подп. и дата | Взам. инв.№ | Инв.№ дубл. | Подп. и дата

Изм.	Лист	№ докум.	Подп.	Дата
Разраб.		Извекова		
Пров.		Ганчаренко		
Т. контр.		Севрюков		
Нач. отд.		Григорьянц		
Н. контр.		Амбрас		
Утв.				

61В536.130СБ

Переход (поз. 37) сборочный чертеж.

Лит.	Масса	Масштаб
И	45,0	1:10
Лист	Листов 1	

Харьковский САНТЕХПРОЕКТ

формат А3

Альбом 15

61В536.057

25 (✓)

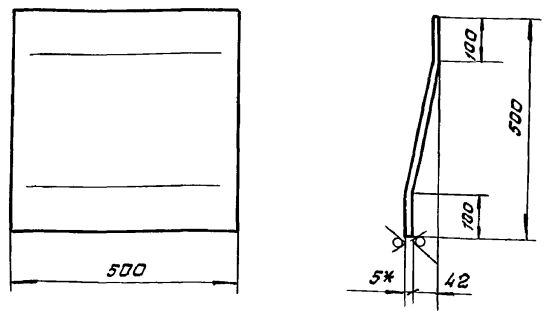

1. $\pm \frac{IT16}{2}$
2. Длина развертки - 503мм.
3. *Размер для справки.

Изм.	Лист	N докум.	Подп.	Дата	61В536.057			
Разраб.		Извекова			Стенка	Лит.	Масса	Масштаб
Пров.		Гончаренко				И	9,8	1:10
Т. контр.		Севрюков				Лист	Листов 1	
Нач. отд.		Григорьянц			Лист 5 ГОСТ 19903-74 / ВСТ 3 ГОСТ 14637-89	Харьковский САНТЕХПРОЕКТ		
Н. контр.		Амброс						
Утв.								

Инв. № подл. | Подп. и дата | Взам. инв. № | Инв. № дубл. | Подп. и дата

формат А4

61В536.058

25 (✓)

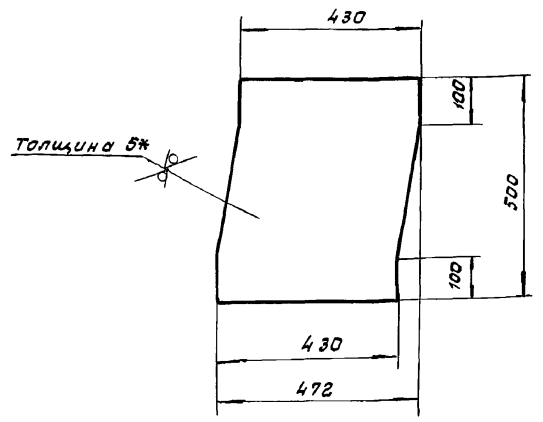

1. $\pm \frac{IT16}{2}$.
2. *Размер для справки.

Изм.	Лист	N докум.	Подп.	Дата	61В536.058			
Разраб.		Извекова			Боковина	Лит.	Масса	Масштаб
Пров.		Гончаренко				И	8,5	1:10
Т. контр.		Севрюков				Лист	Листов 1	
Нач. отд.		Григорьянц			Лист 5 ГОСТ 19903-74 / ВСТ 3 ГОСТ 14637-89	Харьковский САНТЕХПРОЕКТ		
Н. контр.		Амброс						
Утв.								

Инв. № подл. | Подп. и дата | Взам. инв. № | Инв. № дубл. | Подп. и дата

формат А4

61В536.140СБ

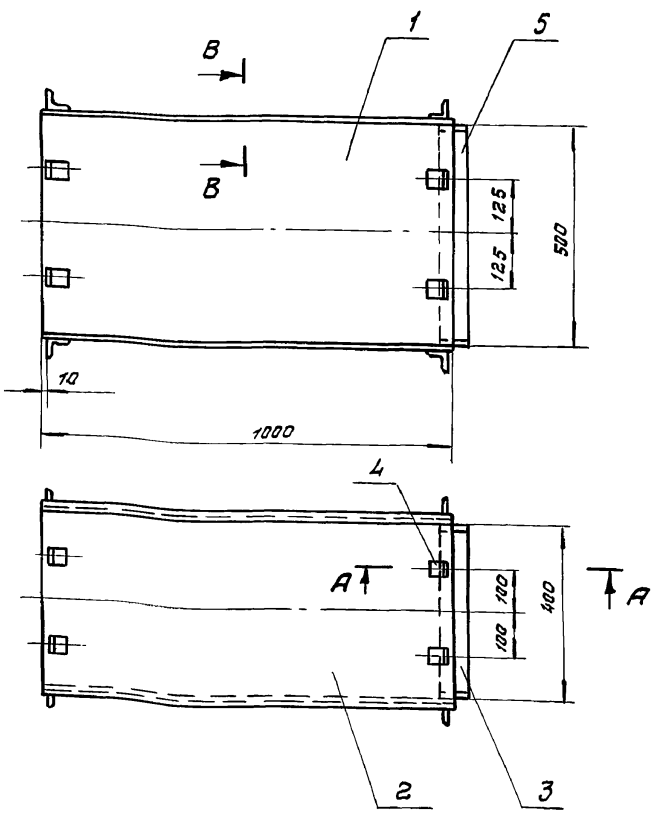

А - А (м 1:2)

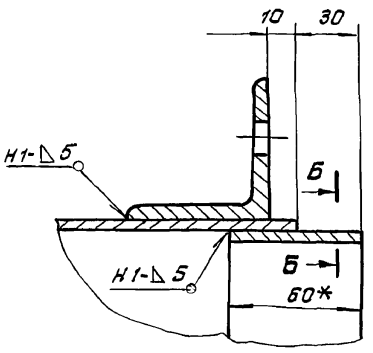

Б - Б (м 1:2)

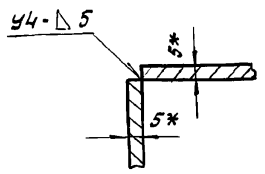

В - В (м 1:2)

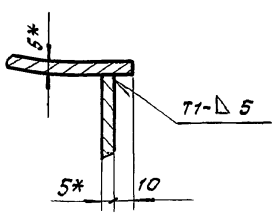

1. $\pm \frac{IT16}{2}$.
2. Сварку производить электродами Э-42 ГОСТ 9467-75. Сварные швы по ГОСТ 5264-80.
3. Кромки реза деталей Б4-$\overset{25}{\checkmark}$.
4. *Размер для справки.

Изм.	Лист	N докум.	Подп.	Дата	61В536.140СБ			
Разраб.		Извекова			Секция (поз. 38) Сборочный чертеж.	Лит.	Масса	Масштаб
Пров.		Гончаренко				И	82,0	1:10
Т. контр.		Севрюков				Лист	Листов 1	
Нач. отд.		Григорьянц				Харьковский САНТЕХПРОЕКТ		
Н. контр.		Амброс						
Утв.								

Инв. № подл. | Подп. и дата | Взам. инв. № | Инв. № дубл. | Подп. и дата

формат А3

Альбом 15

Форм.	Зона	Поз.	Обозначение	Наименование	Кол.	Примеч.
				Документация		
А3			61В536.150СБ	Сборочный чертеж		
				Сборочные единицы		
А4		1	61В536.160	Фланец	1	
				Детали		
А4		2	61В536.066	Стенка	2	
А4		3	61В536.067	Боковина	2	
А4		4	61В535.025	Стяжка	8	

Изм.	Лист	N докум.	Подп.	Дата
Разраб.		Извекова		
Пров.		Ганчаренко		
Нач. отд.		Григорьянц		
Н. контр.		Амбрас		
Утв.				

61В536.150

Переход (поз. 39)

Лит.	Лист	Листов
И		1

Харьковский САНТЕХПРОЕКТ

Формат А4

Форм.	Зона	Поз.	Обозначение	Наименование	Кол.	Примеч.
				Документация		
А4			61В536.160СБ	Сборочный чертеж		
				Детали		
Б4		1	61В536.068	Планка	2	3,1кг
				Полоса 10×40 ГОСТ 103-76		
				Ст 3 ГОСТ 535-88		
				ℓ=980		
Б4		2	61В536.069	Планка	2	1,6кг
				Полоса 10×40 ГОСТ 103-76		
				Ст 3 ГОСТ 535-88		
				ℓ=510		

Изм.	Лист	N докум.	Подп.	Дата
Разраб.		Извекова		
Пров.		Ганчаренко		
Нач. отд.		Григорьянц		
Н. контр.		Амбрас		
Утв.				

61В536.160

Фланец

Лит.	Лист	Листов
И		1

Харьковский САНТЕХПРОЕКТ

Формат А4

61В536.150СБ

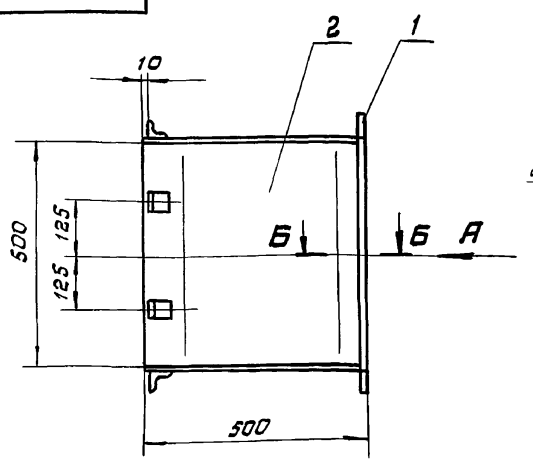

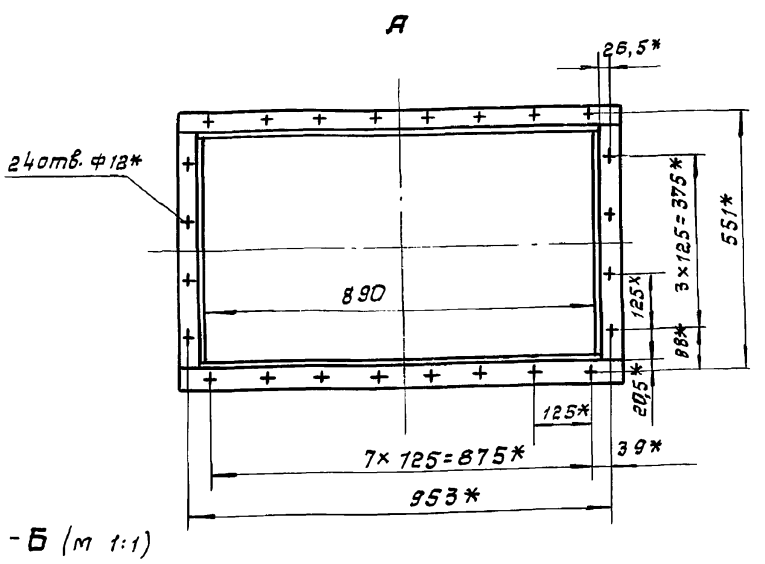

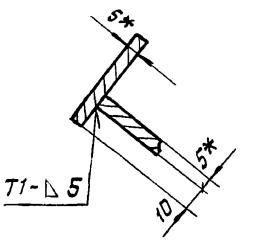

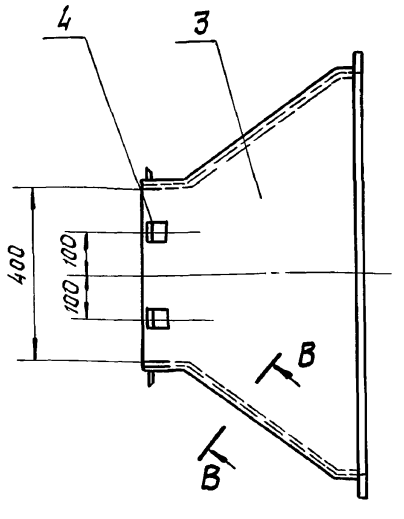

Б – Б (м 1:1)

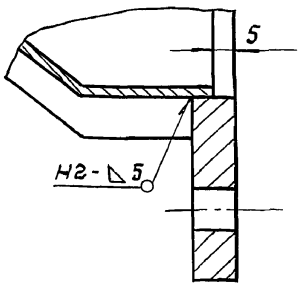

1. $\pm \frac{1T16}{2}$.

2. Сварку производить электродами Э-42 ГОСТ 9467-75. Сварные швы по ГОСТ 5264-80.

3. * Размеры для справки.

Изм.	Лист	N докум.	Подп.	Дата
Разраб.		Извекова		
Пров.		Ганчаренко		
Т. контр.		Севрюков		
Нач. отд.		Григорьянц		
Н. контр.		Амбрас		
Утв.				

61В536.150СБ

Переход (поз. 39) Сборочный чертеж.

Лит.	Масса	Масштаб
И	61,0	1:10
Лист	Листов 1	

Харьковский САНТЕХПРОЕКТ

Формат А3

Инв. N подл. | Подп. и дата | Взам. инв. N | Инв. N дубл. | Подп. и дата

Альбом 15

Б1В536.066

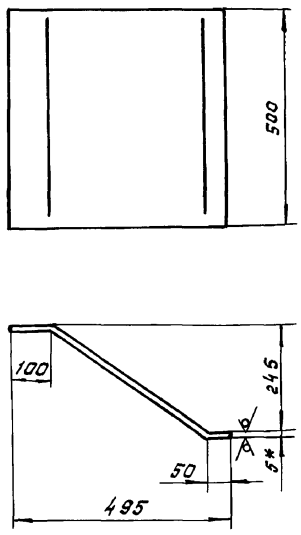

1. ± IT16/2.
2. Длина развертки - 573 мм.
3. *Размер для справки.

Изм.	Лист	№ докум.	Подп.	Дата	Б1В536.066			
Разраб.		Извекова			Стенка	Лит.	Масса	Масштаб
Пров.		Гончаренко				И	11,2	1:10
Т. контр.		Севрюков				Лист	Листов 1	
Нач. отд.		Григорьянц						
Н. контр.		Амбрас			5 ГОСТ 19903-74 / Лист ВСт3 ГОСТ 14637-89	Харьковский САНТЕХПРОЕКТ		
Утв.								

Инв. № подл. | Подп. и дата | Взам. инв. № | Инв. № дубл. | Подп. и дата

формат А4

Б1В536.067

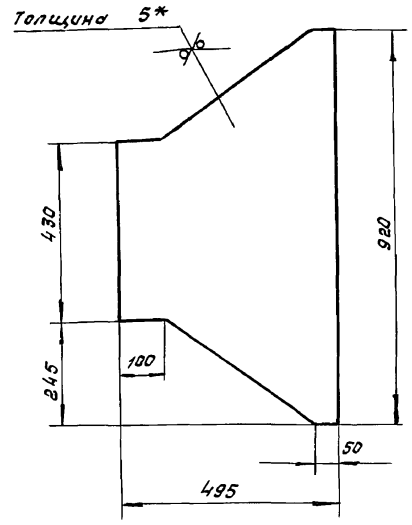

1. ± IT16/2.
2. * Размер для справки.

Изм.	Лист	№ докум.	Подп.	Дата	Б1В536.067			
Разраб.		Извекова			Боковина	Лит.	Масса	Масштаб
Пров.		Гончаренко				И	13,2	1:10
Т. контр.		Севрюков				Лист	Листов 1	
Нач. отд.		Григорьянц						
Н. контр.		Амбрас			5 ГОСТ 19903-74 / Лист ВСт3 ГОСТ 14637-89	Харьковский САНТЕХПРОЕКТ		
Утв.								

Инв. № подл. | Подп. и дата | Взам. инв. № | Инв. № дубл. | Подп. и дата

формат А4

Б1В536.160СБ

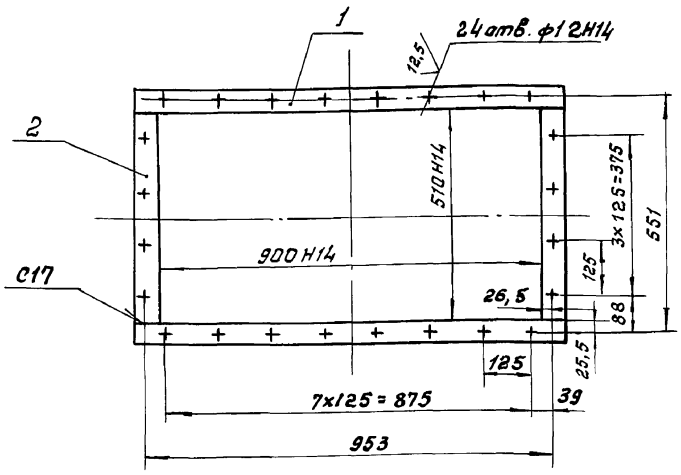

1. ± IT16/2.
2. Сварку производить электродами Э-42 ГОСТ 9467-75. Сварные швы по ГОСТ 5264-80.
3. Кромки реза деталей Б4 - 25.

Изм.	Лист	№ докум.	Подп.	Дата	Б1В536.160СБ			
Разраб.		Извекова			Фланец	Лит.	Масса	Масштаб
Пров.		Гончаренко				И	9,5	1:10
Т. контр.		Севрюков				Лист	Листов 1	
Нач. отд.		Григорьянц						
Н. контр.		Амбрас			Харьковский САНТЕХПРОЕКТ			
Утв.								

Инв. № подл. | Подп. и дата | Взам. инв. № | Инв. № дубл. | Подп. и дата

формат А4

Формат	Зона	Поз.	Обозначение	Наименование	Кол.	Примеч.
				Документация		
А3			Б1В536.170СБ	Сборочный чертеж		
				Сборочные единицы		
А4		1	Б1В536.160	Фланец	1	
				Детали		
А4		2	Б1В536.071	Стенка	2	
А4		3	Б1В536.072	Боковина	2	
А4		4	Б1В535.025	Стяжка	8	
Б4		5	Б1В536.073	Накладка	2	1,15 кг
				Полоса 5×60 ГОСТ 103-76 / Вст3 ГОСТ 535-88 / ℓ = 488		
Б4		6	Б1В536.074	Накладка	2	0,98 кг
				Полоса 5×60 ГОСТ 103-76 / Вст3 ГОСТ 535-88 / ℓ = 388		

Б1В536.170

Изм.	Лист	№ докум.	Подп.	Дата	Б1В536.170			
Разраб.		Извекова			Переход (поз. 40).	Лит.	Лист	Листов
Пров.		Гончаренко				И		1
Т. контр.		Севрюков						
Нач. отд.		Григорьянц						
Н. контр.		Амбрас			Харьковский САНТЕХПРОЕКТ			
Утв.								

Инв. № подл. | Подп. и дата | Взам. инв. № | Инв. № дубл. | Подп. и дата

25030-20 50

формат А4

Альбом 15

61В536.071

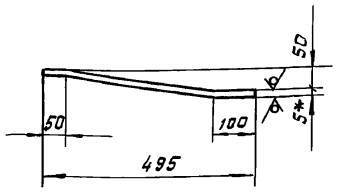

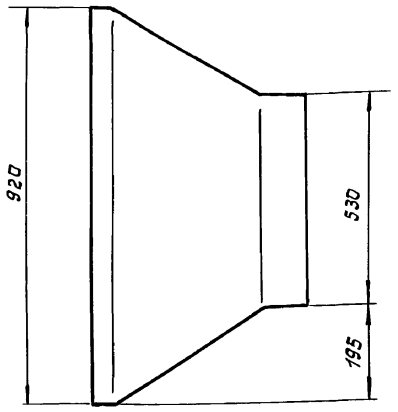

1. ± IT16/2
2. Длина развертки – 499мм.
3. *размер для справки.

Изм.	Лист	№ докум.	Подп.	Дата
Разраб.		Извекова		
Прав.		Гончаренко		
Т. контр.		Севрюков		
Нач. отд.		Григорьянц		
Н. контр.		Амбрас		
Утв.				

Б1В536.071

Стенка

Лит.	Масса	Масшт.
И	14,2	1:10
Лист	Листов 1	

Лист 5 ГОСТ 19903-74 ВСТ 3 ГОСТ 14637-89

Харьковский САНТЕХПРОЕКТ

Формат А4

61В536.072

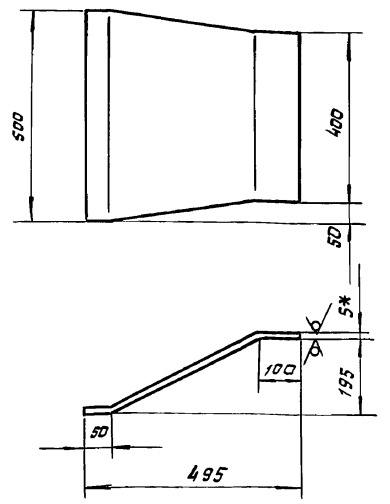

1. ± IT16/2
2. Длина развертки – 546 мм.
3. *размер для справки.

Изм.	Лист	№ докум.	Подп.	Дата
Разраб.		Извекова		
Прав.		Гончаренко		
Т. контр.		Севрюков		
Нач. отд.		Григорьянц		
Н. контр.		Амбрас		
Утв.				

Б1В536.072

Баковина

Лит.	Масса	Масшт.
И	9,6	1:10
Лист	Листов 1	

Лист 5 ГОСТ 19903-74 ВСТ 3 ГОСТ 14637-89

Харьковский САНТЕХПРОЕКТ

Формат А4

61В536.170СБ

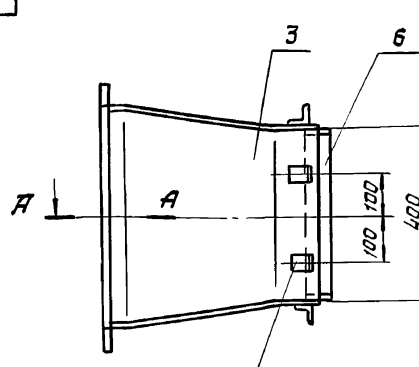

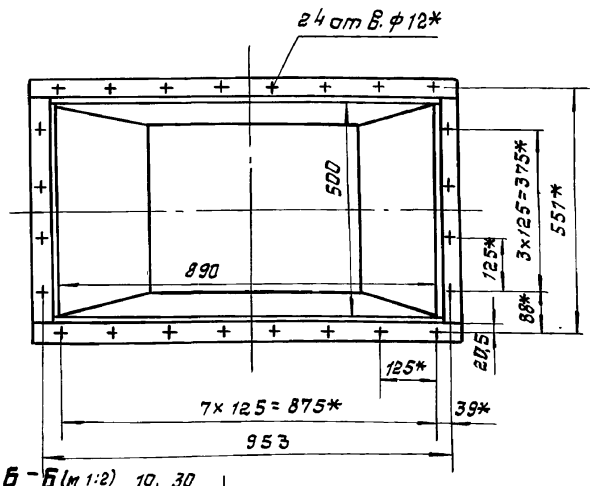

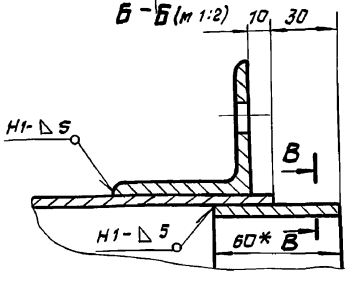

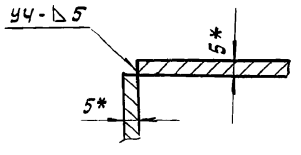

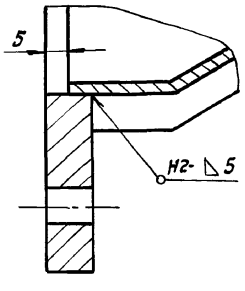

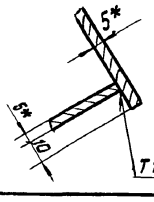

1. ± IT16/2
2. Сварку производить электродами Э-42 ГОСТ 9467-75. Сварные швы по ГОСТ 5264-80.
3. Кромки реза деталей Б4-25.
4. *размер для справки.

Изм.	Лист	№ докум.	Подп.	Дата
Разраб.		Извекова		
Провер.		Гончаренко		
Т. контр.		Севрюков		
Нач. отд.		Григорьянц		
Н. контр.		Амбрас		
Утв.				

Б1В536.170СБ

Переход (поз. 40) Сварочный чертеж.

Лит.	Масса	Масшт.
И	64,0	1:10
Лист	Листов 1	

Харьковский САНТЕХПРОЕКТ

Формат А3

Инв. № подл. | Подп. и дата | Взам. инв. № | Инв. № дубл. | Подп. и дата

Альбом 15

Форм.	Зона	Поз.	Обозначение	Наименование	Кол.	Примеч.
				Документация		
А3			Б1В536.180СБ	Сборочный чертеж		
				Детали		
Б4		1	Б1В536.075	Стенка	2	47,2 кг
				Лист 5 ГОСТ 19903-74		
				Ст 3 ГОСТ 14637-89		
				400 × 3010		
Б4		2	Б1В536.076	Боковина	2	62,6 кг
				Лист 5 ГОСТ 19903-74		
				Ст 3 ГОСТ 14637-89		
				530 × 3010		
Б4		3	Б1В536.025	Стяжка		
Б4		4	Б1В536.077	Ребро	6	1,16 кг
				Полоса 5×50 ГОСТ 103-76		
				Ст 3 ГОСТ 535-88		
				ℓ = 590		
Б4		5	Б1В536.078	Ребро	6	0,96 кг
				Полоса 5×50 ГОСТ 103-76		
				Ст 3 ГОСТ 535-88		
				ℓ = 490		

Инв. № подл. | Подп. и дата | Взам. инв. № | Инв. № дубл. | Подп. и дата

Изм.	Лист	№ докум.	Подп.	Дата	Б1В536.180		
Разраб.		Извекова				Лит.	Лист	Листов
Пров.		Гончаренко				И		1
Нач. отд.		Григорьяна			Секция (поз. 41)	Харьковский САНТЕХПРОЕКТ		
Н. контр.		Атбрас						
Утв.								

Формат А4

Форм.	Зона	Поз.	Обозначение	Наименование	Кол.	Примеч.
				Документация		
А3			Б1В536.190СБ	Сборочный чертеж		
				Сборочные единицы		
А4		1	Б1В536.330	Фланец	1	
				Детали		
Б4		2	Б1В536.079	Стенка	2	30,9 кг
				Лист 5 ГОСТ 19903-74		
				Ст 3 ГОСТ 14637-89		
				400 × 1970		
Б4		3	Б1В536.081	Боковина	2	41,0 кг
				Лист 5 ГОСТ 19903-74		
				Ст 3 ГОСТ 14637-89		
				530 × 1970		
Б4		4	Б1В536.082	Ребро	1	0,96 кг
				Полоса 5×50 ГОСТ 103-76		
				Ст 3 ГОСТ 535-88		
				ℓ = 490		
Б4		5	Б1В536.083	Ребро	1	1,16 кг
				Полоса 5×50 ГОСТ 103-76		
				Ст 3 ГОСТ 535-88		
				ℓ = 590		

Инв. № подл. | Подп. и дата | Взам. инв. № | Инв. № дубл. | Подп. и дата

Изм.	Лист	№ докум.	Подп.	Дата	Б1В536.190		
Разраб.		Извекова				Лит.	Лист	Листов
Пров.		Гончаренко				И		1
Нач. отд.		Григорьяна			Секция (поз. 42)	Харьковский САНТЕХПРОЕКТ		
Н. контр.		Атбрас						
Утв.								

Б1В536.180СБ

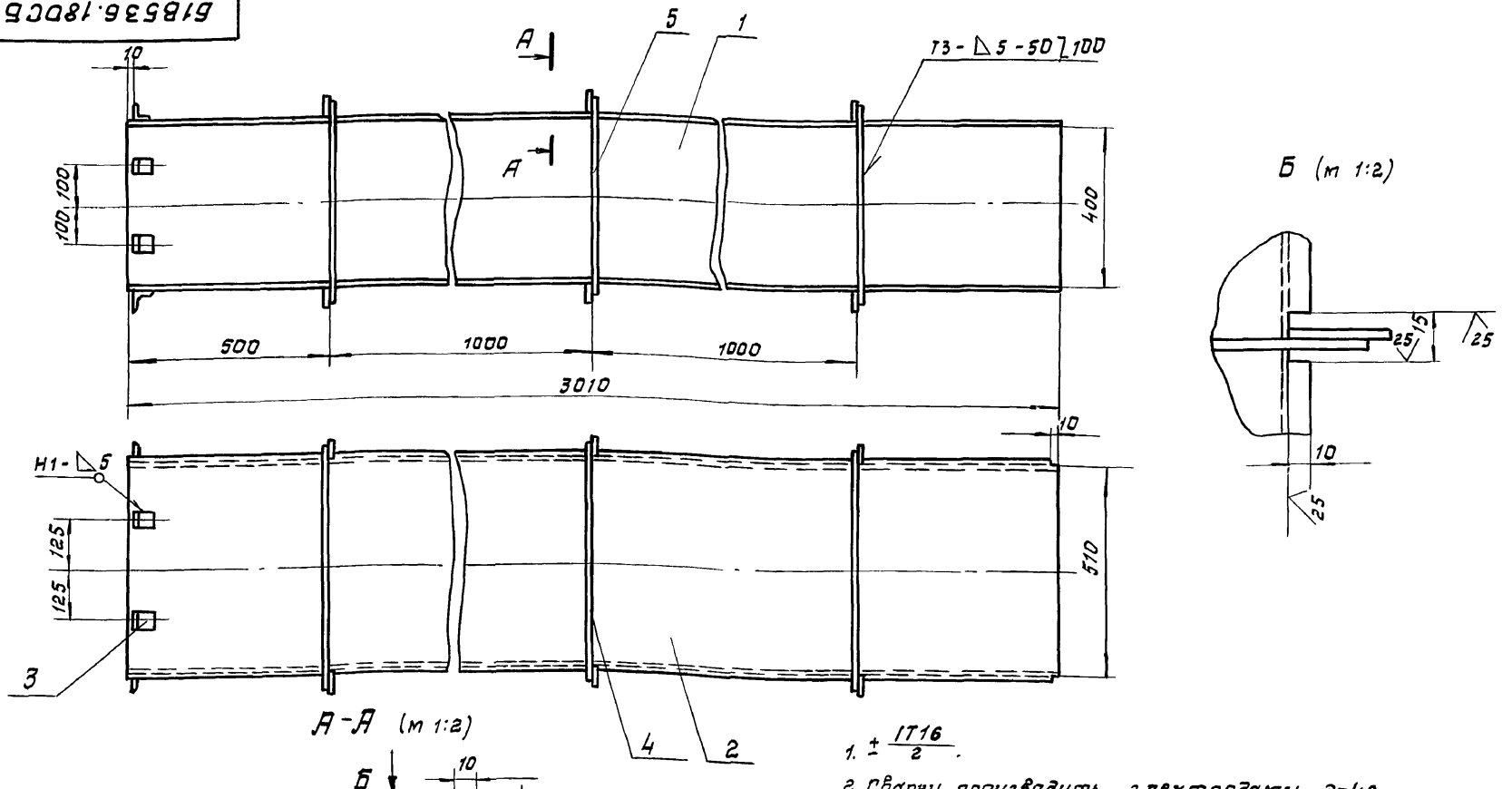

1. $\pm \frac{IT16}{2}$.
2. Сварку производить электродами Э-42 ГОСТ 9467-75. Сварные швы по ГОСТ 5264-80.
3. Кромки реза деталей Б4 $\sqrt{25}$.
4. *Размеры для справки.

Инв. № подл. | Подп. и дата | Взам. инв. № | Инв. № дубл. | Подп. и дата

Изм.	Лист	№ докум.	Подп.	Дата	Б1В536.180СБ			
Разраб.		Извекова				Лит.	Масса	Масштаб
Пров.		Гончаренко			Секция (поз. 41) Сборочный чертеж.	И	235,0	1:10
Т. контр.		Севрюков				Лист	Листов 1	
Нач. отд		Григорьяна				Харьковский САНТЕХПРОЕКТ		
Н. контр.		Атбрас						
Утв.								

Альбом 15

Б1В536.190СБ

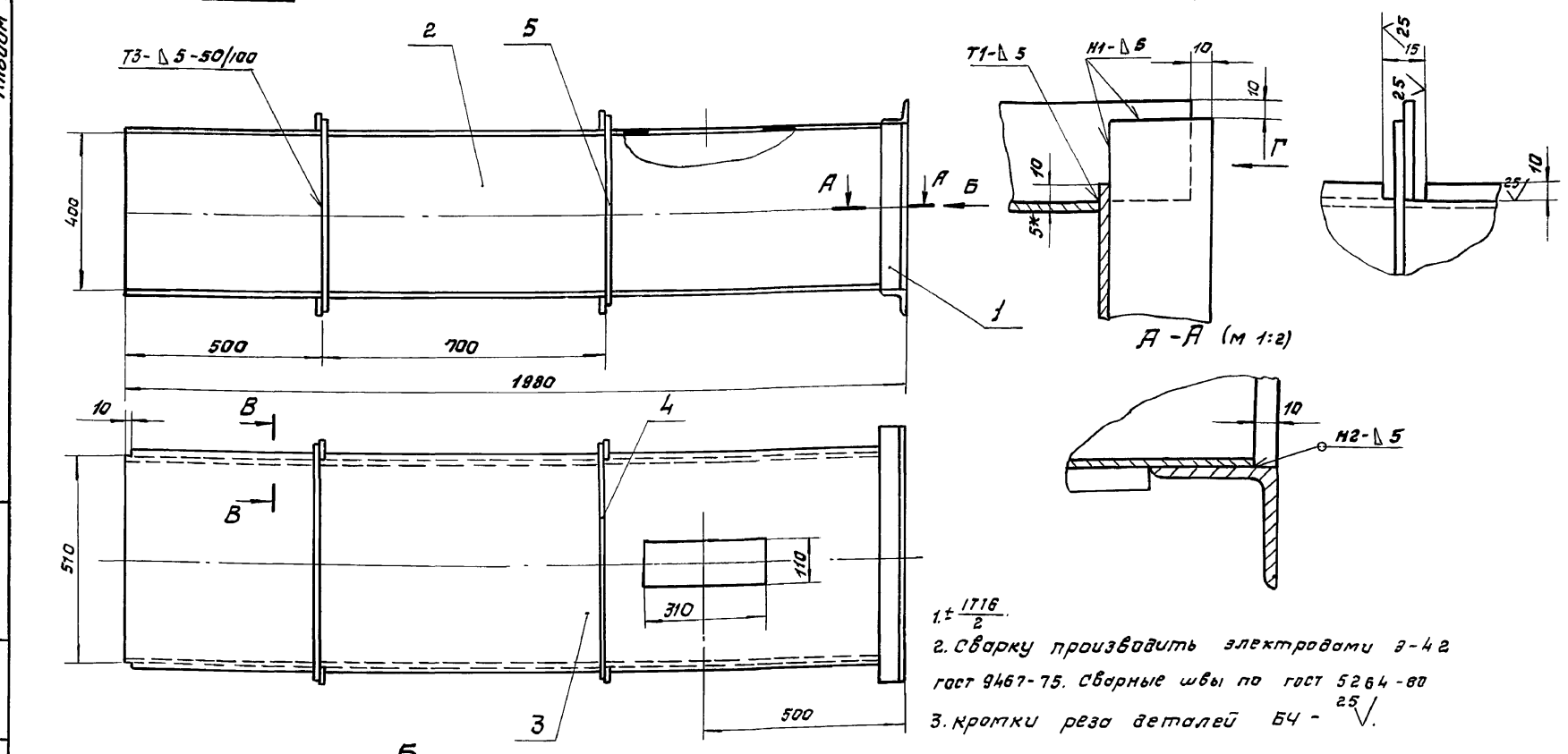

1. $\pm\frac{IT16}{2}$.
2. Сварку производить электродами Э-42 гост 9467-75. Сварные швы по гост 5264-80
3. Кромки реза деталей БЧ - 25√.

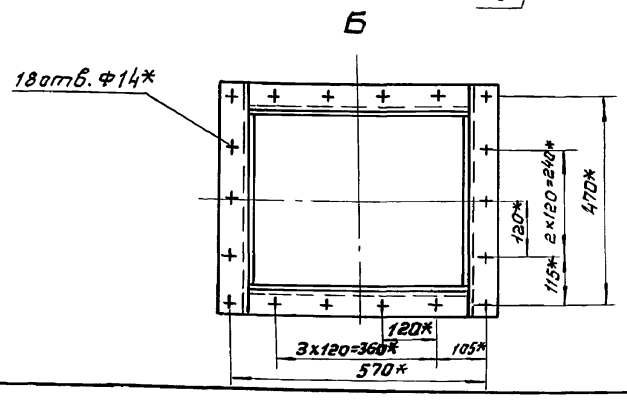

Изм.	Лист	N докум.	Подп.	Дата
Разраб.		Извекова		
Пров.		Гончаренко		
Т.контр.		Севрюков		
Нач.отд.		Григорьянц		
Н.контр.		Амбрас		
Утв.				

Б1В536.190СБ

Секция (поз. 42), Сборочный чертеж.

Лит.	Масса	Масштаб
Н	162,0	1:10

Лист | Листов 1

Харьковский САНТЕХПРОЕКТ

Формат А3

Инв. N подл. | Подп. и дата | Взам. инв. N | Инв. N дубл. | Подп. и дата

Б1В536.200СБ

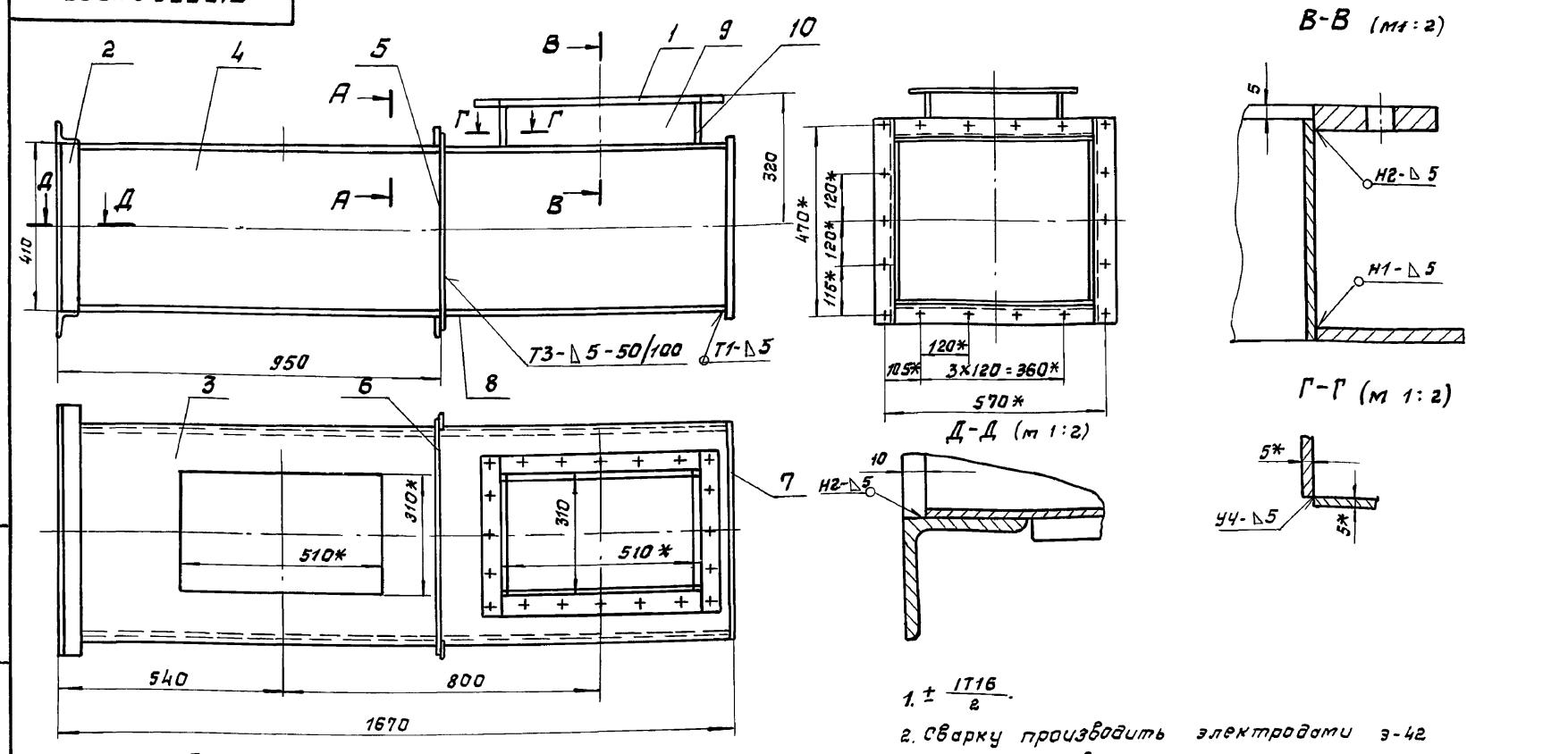

1. $\pm\frac{IT16}{2}$.
2. Сварку производить электродами Э-42 гост 9467-75. Сварные швы по гост 5264-80.
3. Кромки реза деталей БЧ- 25√
4. *Размеры для справки.

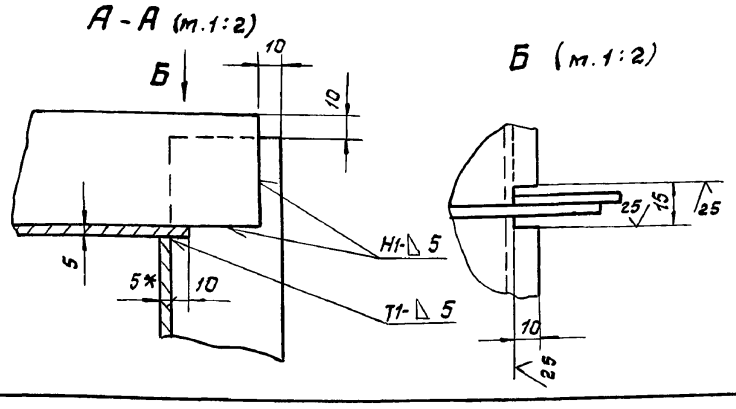

Изм.	Лист	N документ	Подпись	Дата
Разраб.		Извекова		
Пров.		Гончаренко		
Т.контр.		Севрюков		
Нач.отд.		Григорьянц		
Н.контр.		Амбрас		
Утв.				

Б1В536.200СБ

Секция. (поз. 43) Сборочный чертеж.

Лит.	Масса	Масштаб
Н	150,0	1:10

Лист | Листов 1

Харьковский САНТЕХПРОЕКТ

Инв. N подл. | Подп. и дата | Взам. инв. N | Инв. N дубл. | Подп. и дата

Альбом 15

Б1В536.210СБ

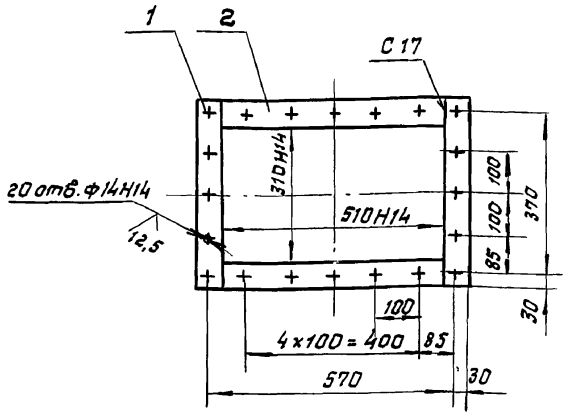

1. $\pm \frac{IT16}{2}$.
2. Сварку производить электродами Э-42 гост 9467-75. Сварные швы по гост 5264-80.
3. Кромки реза деталей Б4-^{25}.

Изм.	Лист	№ докум.	Подп.	Дата
Разраб.		Извекова		
Провер.		Гончаренко		
Т. контр.		Севрюков		
Нач. отд.		Григорьянц		
Н. контр.		Амбрас		
Утв.				

Б1В536.210СБ

Фланец
Сборочный чертеж

Лит.	Масса	Масштаб
И	9,0	1:10

Лист | Листов 1

Харьковский САНТЕХПРОЕКТ

формат А4

Инв. № подл. | Подп. и дата | Взам. инв. № | Инв. № дубл. | Подп. и дата

Б1В536.086

25 √(√)

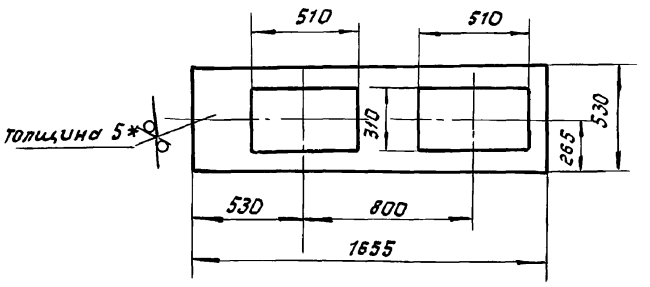

1. $\pm \frac{IT16}{2}$.
2. * Размер для справки.

Изм.	Лист	№ докум.	Подп.	Дата
Разраб.		Извекова		
Провер.		Гончаренко		
Т. контр.		Севрюков		
Нач. отд.		Григорьянц		
Н. контр.		Амбрас		
Утв.				

Б1В536.086

Стенка

Лит.	Масса	Масшт.
И	22,0	1:20

Лист | Листов 1

Лист 5 гост 19903-74 / ВСт 3 гост 14637-89

Харьковский САНТЕХПРОЕКТ

Инв. № подл. | Подп. и дата | Взам. инв. № | Инв. № дубл. | Подп. и дата

Формат	Зона	Поз.	Обозначение	Наименование	Кол.	Примеч.
				Документация		
А3			Б1В536.200СБ	Сборочный чертеж		
				Сборочные единицы		
А4		1	Б1В536.210	Фланец	1	
А4		2	Б1В536.330	Фланец	1	
				Детали		
А4		3	Б1В536.086	Стенка	1	
Б4		4	Б1В536.087	Боковина	2	26,0кг
				Лист 5 гост 19903-74		
				ВСт 3 гост 14637-89		
				400×1655		
Б4		5	Б1В536.088	Ребро	2	0,96кг
				Полоса 5×60 гост 103-76		
				ВСт 3 гост 535-88		
				ℓ=490		
Б4		6	Б1В536.089	Ребро	2	1,16кг.
				Полоса 5×60 гост 103-76		
				Вст 3 гост 535-88		
				ℓ=590		
Б4		7	Б1В536.091	Заглушка	1	9,0кг.
				Лист 5 гост 19903-74		
				ВСт 3 гост 14637-89		
				430×530		

Изм.	Лист	№ докум.	Подп.	Дата
Разраб.		Извекова		
Пров.		Гончаренко		
Нач. отд.		Григорьянц		
Н. контр.		Амбрас		
Утв.				

Б1В536.200

Секция
(поз. 43).

Лит.	Лист	Листов
И	1	2

Харьковский САНТЕХПРОЕКТ

формат А4

Инв. № подл. | Подп. и дата | Взам. инв. № | Инв. № дубл. | Подп. и дата

Формат	Зона	Поз.	Обозначение	Наименование	Кол.	Примеч.
Б4		8	Б1В536.092	Стенка	1	34,4кг.
				Лист 5 гост 19903-74		
				ВСт 3 гост 14637-89		
				530×1655		
Б4		9	Б1В536.093	Стенка	2	2,3кг
				Лист 5 гост 19903-74		
				ВСт 3 гост 14637-89		
				115×500		
Б4		10	Б1В536.094	Боковина	2	1,35кг
				Лист 5 гост 19903-74		
				ВСт 3 гост 14637-89		
				115×300		

Изм.	Лист	№ докум.	Подп.	Дата

Б1В536.200

Лист 2

25030-20 S4 формат А4

Инв. № подл. | Подп. и дата | Взам. инв. № | Инв. № дубл. | Подп. и дата

Альбом 15

Форм.	Зона	Поз.	Обозначение	Наименование	Кол.	Прим.
				Документация		
А4			61В536.210СБ	Сборочный чертеж		
				Детали		
Б4		1	61В536.095	Планка	2	2,4кг
				Полоса 10×60 ГОСТ 103-76		
				Ст3 ГОСТ 535-88		
				ℓ=510		
Б4		2	61В536.096	Планка	2	2,0кг
				Полоса 10×60 ГОСТ 103-76		
				Ст3 ГОСТ 535-88		
				ℓ=430		

Инв.№ подл. | Подп. и дата | Взам. инв.№ | Инв.№ дубл. | Подп. и дата

Изм.	Лист	№ докум.	Подп.	Дата
Разраб.		Извекова		
Пров.		Гончаренко		
Нач. отд.		Григорьянц		
Н. контр.		Амбрас		
Утв.				

61В536.210

Фланец

Лит.	Лист	Листов
И		1

Харьковский САНТЕХПРОЕКТ

Формат А4

Форм.	Зона	Поз.	Обозначение	Наименование	Кол.	Примеч.
				Документация		
А3			61В536.220СБ	Сборочный чертеж		
				Сборочные единицы		
А4		1	61В536.210	Фланец	1	
				Детали		
А4		2	61В536.097	Стенка	2	
А4		3	61В536.098	Боковина	1	
		4	61В536.098-01	Боковина	1	

Инв.№ подл. | Подп. и дата | Взам. инв.№ | Инв.№ дубл. | Подп. и дата

Изм.	Лист	№ докум.	Подп.	Дата
Разраб.		Извекова		
Пров.		Гончаренко		
Нач. отд.		Григорьянц		
Н. контр.		Амбрас		
Утв.				

61В536.220

Отвод (поз. 44).

Лит.	Лист	Листов
И		1

Харьковский САНТЕХПРОЕКТ

Формат А4

61В536.220СБ

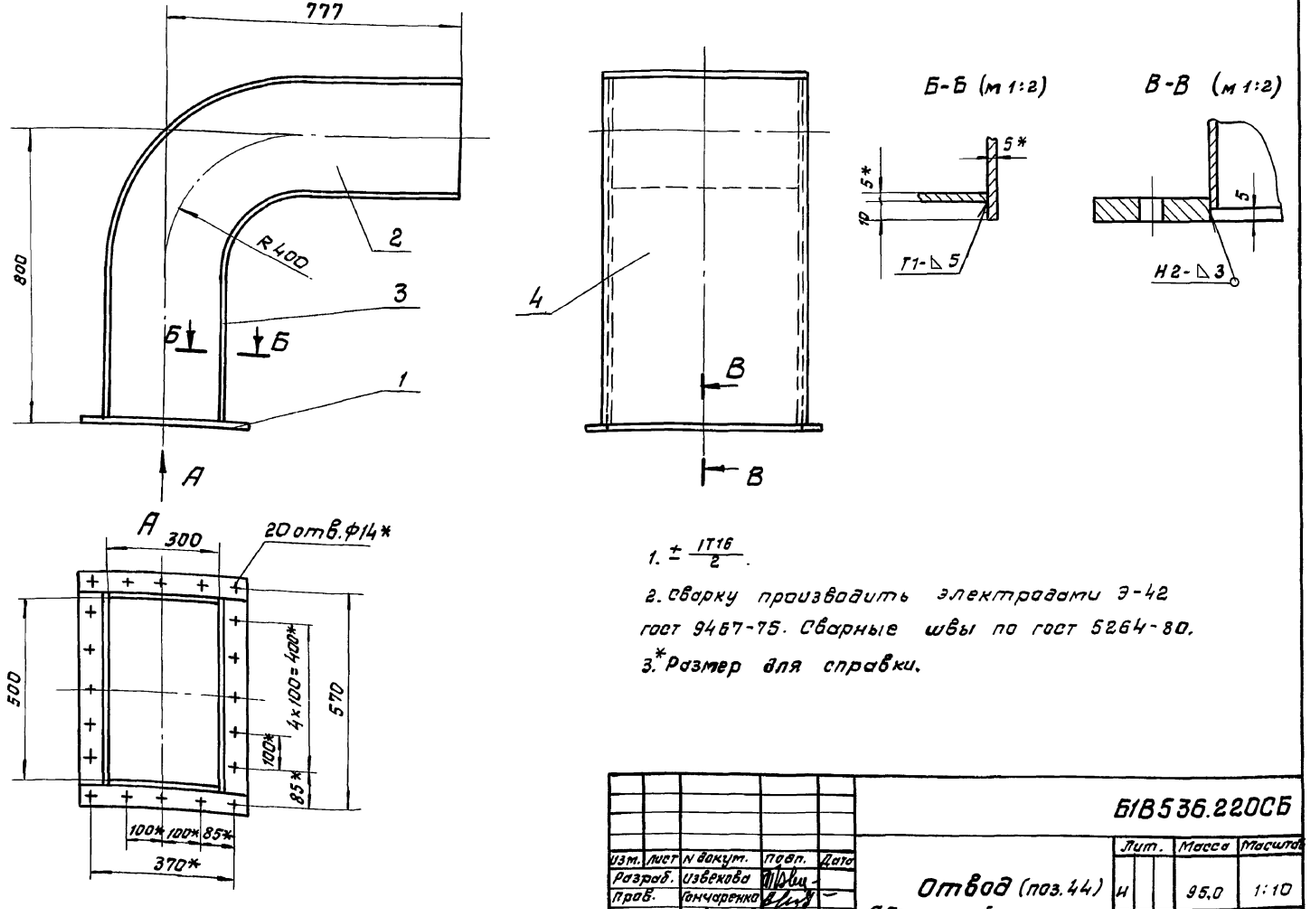

1. $\pm \frac{IT16}{2}$.

2. Сварку производить электродами Э-42 ГОСТ 9467-75. Сварные швы по ГОСТ 5264-80.

3.* Размер для справки.

Инв.№ подл. | Подп. и дата | Инв.№ дубл. | Взам. инв.№ | Подп. и дата | Инв.№ подл. | Подп. и дата

Изм.	Лист	№ докум.	Подп.	Дата
Разраб.		Извекова		
Пров.		Гончаренко		
Т. контр.		Севрюков		
Нач. отд.		Григорьянц		
Н. контр.		Амбрас		
Утв.				

61В536.220СБ

Отвод (поз. 44) Сборочный чертеж.

Лит.	Масса	Масштаб
И	95,0	1:10

Лист	Листов 1

Харьковский САНТЕХПРОЕКТ

Формат А3

Альбом 15

Б1В536.097

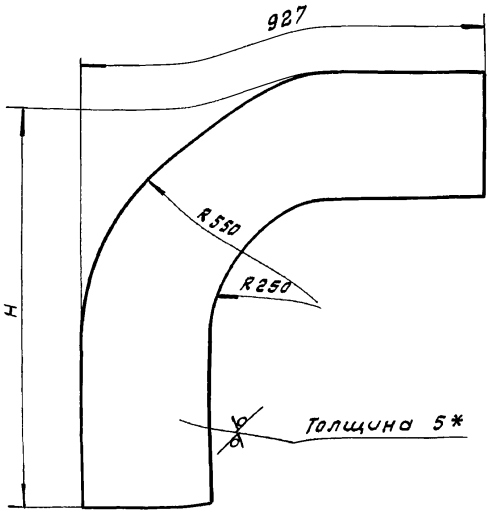

Обозначение	H	Масса, кг
Б1В536.097	945	15,8
-01	1310	19,6

1. $\pm \frac{IT16}{2}$.
2. * Размер для справки.

Изм.	Лист	№ докум.	Подп.	Дата
Разраб.		Извекова		
Пров.		Гончаренко		
Т. контр.		Севрюков		
Нач. отд.		Григорьянц		
Н. контр.		Амбрас		
Утв.				

Б1В536.097

Стенка

Лит.	Масса	Масштаб
Н	–	–

Лист | Листов 1

Лист 5 ГОСТ 19903-74 / ВСТ 3 ГОСТ 14637-89

Харьковский САНТЕХПРОЕКТ

формат А4

Б1В536.098

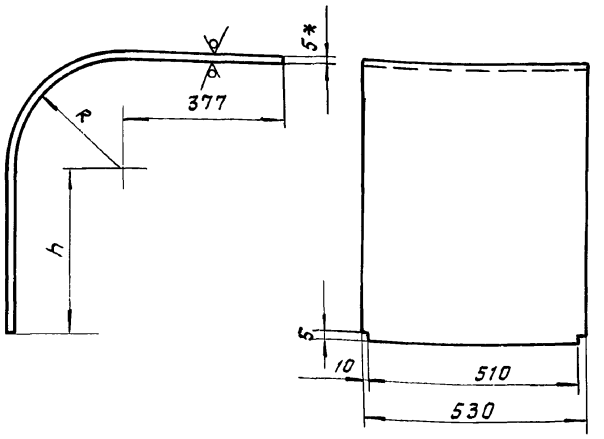

Обозначение	h	R	Длина развертки	Масса, кг
Б1В536.098	395	245	1166	21,8
-01		550	1644	31,8
-02	760	245	1525	29,3
-03		550	2012	39,5

1. $\pm \frac{IT16}{2}$.
2. * Размер для справки.

Изм.	Лист	№ докум.	Подп.	Дата
Разраб.		Извекова		
Пров.		Гончаренко		
Т. контр.		Севрюков		
Нач. отд.		Григорьянц		
Н. контр.		Амбрас		
Утв.				

Б1В536.098

Боковина

Лит.	Масса	Масшт.
Н	–	–

Лист | Листов 1

Лист 5 ГОСТ 19903-74 / ВСТ 3 ГОСТ 14637-89

Харьковский САНТЕХПРОЕКТ

формат А4

Б1В536.230СБ

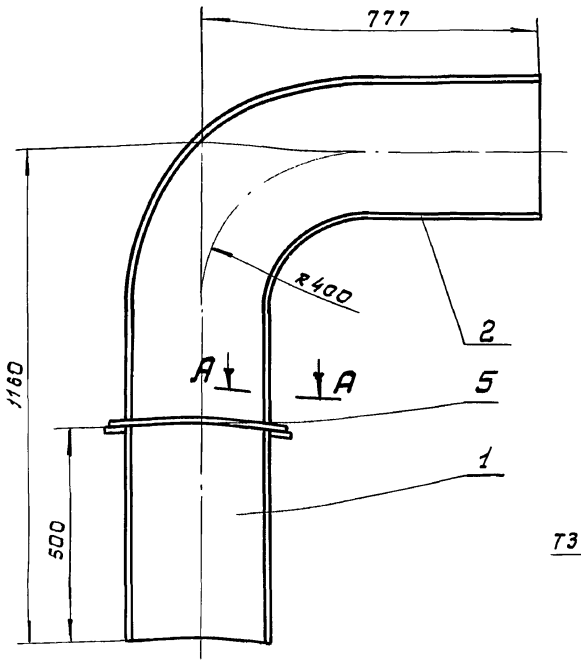

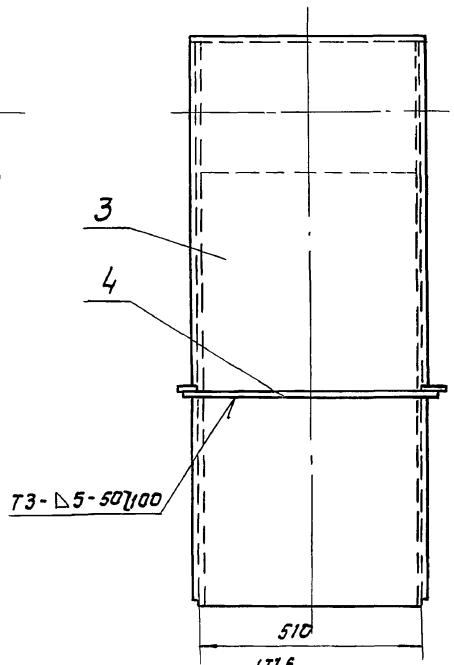

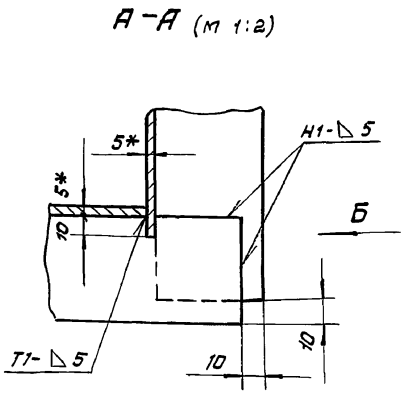

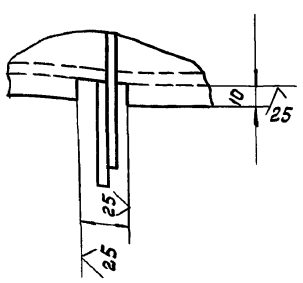

1. $\pm \frac{IT16}{2}$.
2. Сварку производить электродами Э-42 ГОСТ 9467-75. Сварные швы по ГОСТ 5264-80.
3. * Размер для справки.
4. Кромки реза деталей Б4-25.

Изм.	Лист	№ докум.	Подп.	Дата
Разраб.		Извекова		
Пров.		Гончаренко		
Т. контр.		Севрюков		
Нач. отд.		Григорьянц		
Н. контр.		Амбрас		
Утв.				

Б1В536.230СБ

Отвод (поз. 45) Сборочный чертеж.

Лит.	Масса	Масшт.
Н	93,0	1:10

Лист | Листов 1

Харьковский САНТЕХПРОЕКТ

Альбом 15

Форм.	Зона	Поз.	Обозначение	Наименование	Кол.	Примеч.
				Документация		
А3			Б1В536.230СБ	Сборочный чертеж		
				Детали		
А4		1	Б1В536.097-01	Стенка	2	
А4		2	Б1В536.098-02	Боковина	1	
		3	Б1В536.098-03	Боковина	1	
Б4		4	Б1В536.099	Ребро	2	1,16кг
				Полоса 5×50 ГОСТ 103-76		
				Ст 3 ГОСТ 535-88		
				ℓ=590		
Б4		5	Б1В536.101	Ребро	2	0,76кг
				Полоса 5×50 ГОСТ 103-76		
				Ст 3 ГОСТ 535-88		

Изм. Лист N докум. Подп. Дата

Разраб. Извекова

Пров. Гончаренко

Нач.отд. Григорьянц

Н.контр. Амбрас

Утв.

Б1В536.230

Отвод (поз. 45)

Лит. | Лист | Листов 1

Харьковский САНТЕХПРОЕКТ

Формат А4

Форм.	Зона	Поз.	Обозначение	Наименование	Кол.	Примеч.
				Документация		
А3			Б1В536.240СБ	Сборочный чертеж		
				Сборочные единицы		
А4		1	Б1В536.250	Фланец	1	
				Детали		
Б4		2	Б1В536.102	Стенка	2	23,0кг
				Лист 5 ГОСТ 19903-74		
				Ст 3 ГОСТ 14637-89		
				330×1757		
Б4		3	Б1В536.103	Стенка	2	7,0кг
				Лист 5 ГОСТ 19903-74		
				Ст 3 ГОСТ 14637-89		
				100×1757		
Б4		4	Б1В536.104	Ребро	4	0,76кг
				Полоса 5×50 ГОСТ 103-76		
				Ст 3 ГОСТ 535-88		
				ℓ=390		
Б4		5	Б1В536.105	Ребро	4	0,37кг
				Полоса 5×50 ГОСТ 103-76		
				Ст 3 ГОСТ 535-88		
				ℓ=190		

Изм. Лист N докум. Подп. Дата

Разраб. Извекова

Пров. Гончаренко

Нач.отд. Григорьянц

Н.контр. Амбрас

Утв.

Б1В536.240

Секция (поз. 46)

Лит. | Лист | Листов 1

Харьковский САНТЕХПРОЕКТ

Формат А4

Инв.№ подл. | Подп. и дата | Взам.инв.№ | Инв.№ дубл. | Подп. и дата

Б1В536.240СБ

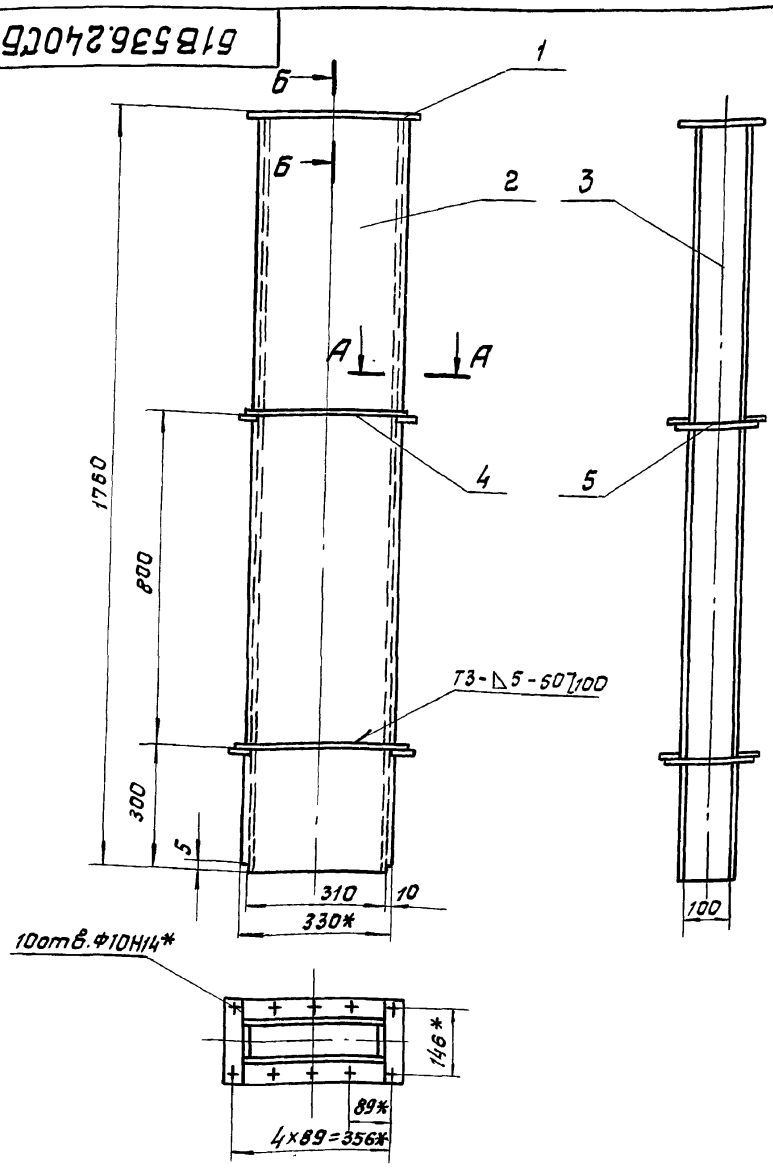

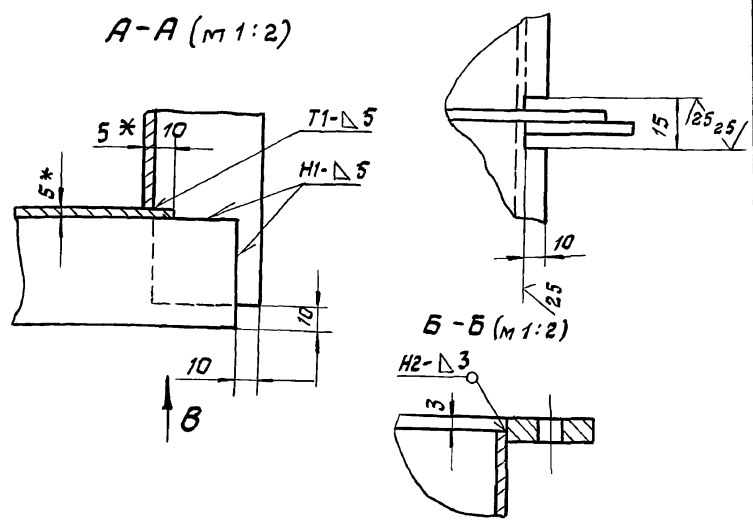

1. $\pm \frac{IT16}{2}$.
2. Сварку производить электродами Э-42 ГОСТ 9467-75. Электроды Э-42 ГОСТ 9467-75.
3. Кромки реза деталей Б4-$\sqrt{25}$.
4. *Размеры для справки.

Изм.	Лист	N докум.	Подп.	Дата	Б1В536.240СБ			
Разраб.		Извекова			Секция (поз.46). Сборочный чертеж.	Лит.	Масса	Масштаб
Пров.		Гончаренко				Н	68,0	1:10
Т. контр.		Севрюков				Лист	Листов 1	
Нач.отд.		Григорьянц				Харьковский САНТЕХПРОЕКТ		
Н. контр.		Амбрас						
Утв.								

Инв.№ подл. | Подп. и дата | Взам.инв.№ | Инв.№ дубл. | Подп. и дата

Альбом X5

Б1В536.260СБ

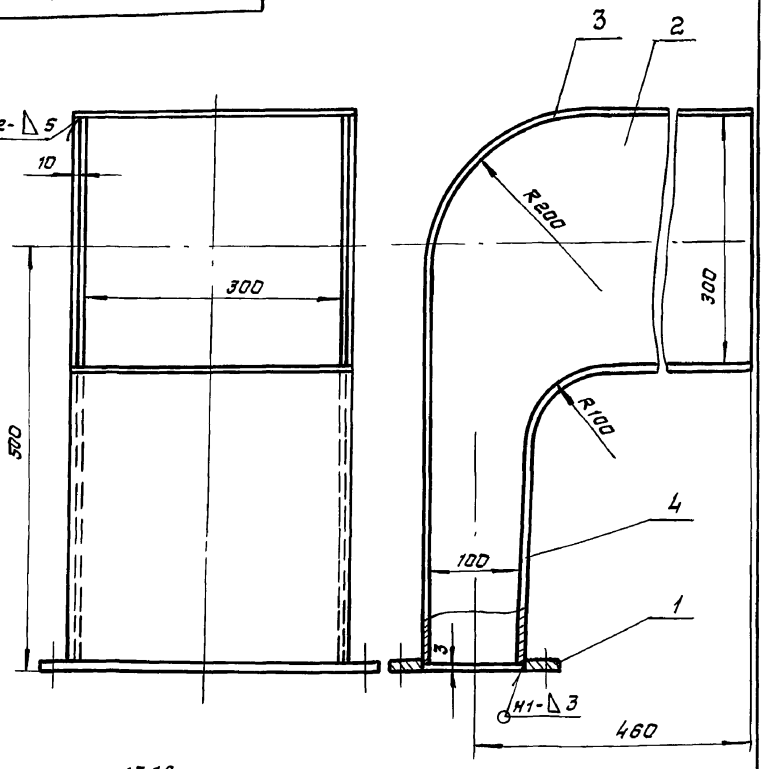

1. ± IT16/2.

2. Сварку производить электродами Э-42. ГОСТ 9467-75. Сварные швы по ГОСТ 5264-80.

Изм.	Лист	N докум.	Подп.	Дата	Б1В536.260СБ		
Разраб.		Извекова			Отвод (поз.47) сборочный чертеж.	Лит.	Масса 40,5	Масштаб 1:5
Провер.		Гончаренко				И		
Т.контр.		Севрюков				Лист	Листов 1	
Нач.отд.		Григорьянц			Харьковский САНТЕХПРОЕКТ			
Н. контр.		Амбрас						
Утв.								

Инв.№ подл. | Подп. и дата | Взам. инв.№ | Инв.№ дубл. | Подп. и дата

формат А4

Б1В536.250СБ

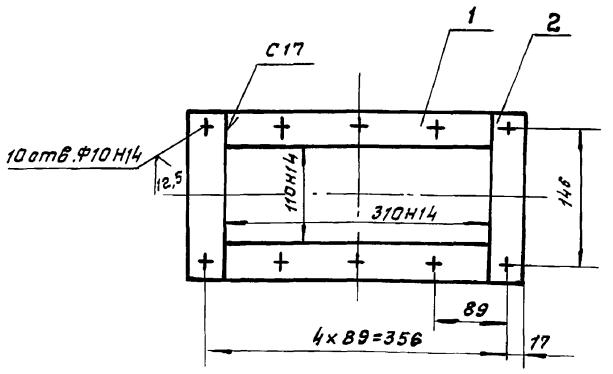

1. ± IT16/2.

2. Сварку производить электродами Э-42 ГОСТ 9467-75. Сварные швы по ГОСТ 5264-80.

3. Кромки реза деталей Б4-$\sqrt{}^{25}$.

Изм.	Лист	N докум.	Подп.	Дата	Б1В536.250СБ		
Разраб.		Извекова			Фланец сборочный чертеж.	Лит.	Масса 2,5	Масштаб 1:5
Пров.		Гончаренко				И		
Т.контр.		Севрюков				Лист 1	Листов 1	
Нач.отд.		Григорьянц			Харьковский САНТЕХПРОЕКТ			
Н. контр.		Амбрас						
Утв.								

Инв.№ подл. | Подп. и дата | Взам. инв.№ | Инв.№ дубл. | Подп. и дата

формат А4

Формат	Зона	Поз.	Обозначение	Наименование	Кол.	Примеч.
				Документация		
А4			Б1В536.250СБ	Сборочный чертеж		
				Детали		
Б4		1	Б1В536.106	Планка	2	0,75кг
				Полоса 8х40 ГОСТ 103-76		
				Ст3 ГОСТ 535-88		
				ℓ=310		
Б4		2	Б1В536.107	Планка	2	0,48кг.
				Полоса 8х40 ГОСТ 103-76		
				Ст3 ГОСТ 535-88		
				ℓ=190		

Изм.	Лист	N докум.	Подп.	Дата	Б1В536.250			
Разраб.		Извекова			Фланец	Лит.	Лист	Листов
Пров.		Гончаренко				И		1
Нач.отд.		Григорьянц			Харьковский САНТЕХПРОЕКТ			
Н. контр.		Амбрас						
Утв.								

Инв.№ подл. | Подп. и дата | Взам. инв.№ | Инв.№ дубл. | Подп. и дата

формат А4

Формат	Зона	Поз.	Обозначение	Наименование	Кол.	Примеч.
				Документация		
А4			Б1В536.260СБ	Сборочный чертеж		
				Сборочные единицы		
А4		1	Б1В536.250	Фланец	1	
				Детали		
А4		2	Б1В536.108	Стенка	2	
А4		3	Б1В536.109	Боковина	1	
		4	Б1В536.109-01	Боковина	1	

Изм.	Лист	N докум.	Подп.	Дата	Б1В536.260			
Разраб.		Извекова			Отвод (поз.47)	Лит.	Лист	Листов
Пров.		Гончаренко				И		1
Нач.отд.		Григорьянц			Харьковский САНТЕХПРОЕКТ			
Н. контр.		Амбрас						
Утв.								

Инв.№ подл. | Подп. и дата | Взам. инв.№ | Инв.№ дубл. | Подп. и дата

формат А4

Альбом 15

Б1В536.108

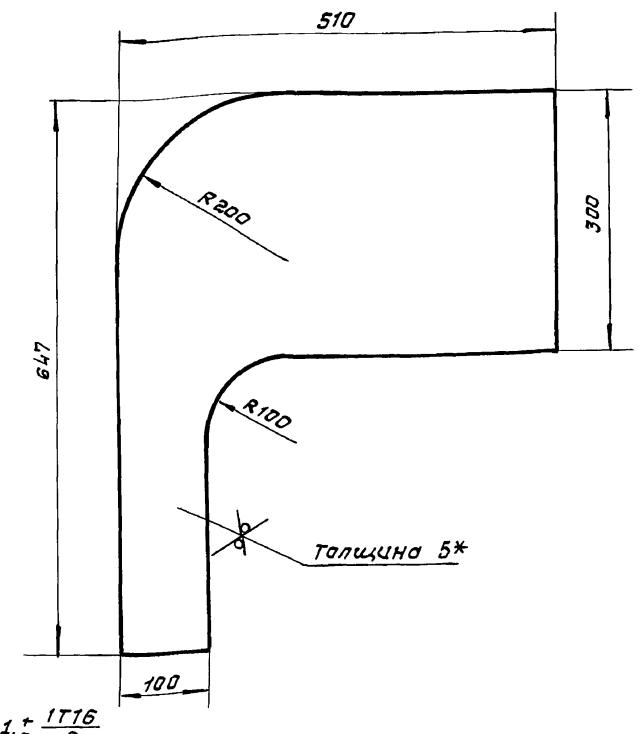

1. $\pm \frac{IT16}{2}$
2.* Размер для справки.

Изм.	Лист	N докум.	Подп.	Дата
Разраб.		Извекова		
Пров.		Гончаренко		
Т.контр.		Севрюков		
Нач.отд.		Григорьянц		
Н.контр.		Амбрас		
Утв.				

Б1В536.108

Стенка

Лит.	Масса	Масштаб
И	7,2	1:5

Лист | Листов 1

Лист 5 гост 19903-74
ВСт 3 гост 14637-89

Харьковский САНТЕХПРОЕКТ

Инв. N подл. | Подп. и дата | Взам. инв. N | Инв. N дубл. | Подп. и дата

формат А4

Б1В536.109

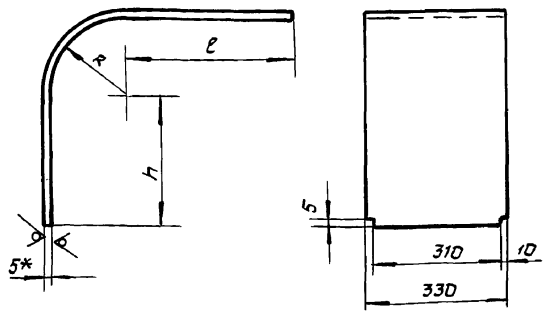

Обозначение	R	l	h	Длина	Масса, кг
Б1В536. 109	200	310	447	1125	14,5
-01	95	310	247	660	8,5

1. $\pm \frac{IT16}{2}$
2.* Размер для справки

Изм.	Лист	N докум.	Подп.	Дата
Разраб.		Извекова		
Пров.		Гончаренко		
Т.контр.		Севрюков		
Нач.отд.		Григорьянц		
Н.контр.		Амбрас		
Утв.				

Б1В536.109

Боковина

Лит.	Масса	Масштаб
И	–	–

Лист | Листов 1

Лист 5 гост 19903-74
ВСт 3 гост 14637-89

Харьковский САНТЕХПРОЕКТ

Инв. N подл. | Подп. и дата | Взам. инв. N | Инв. N дубл. | Подп. и дата

формат А4

Формат	Зона	Поз.	Обозначение	Наименование	Кол.	Примеч.
				Документация		
А3			Б1В536.270СБ	Сборочный чертеж		
				Сборочные единицы		
А4		1	Б1В536.280	Фланец	1	
				Детали		
А4		2	Б1В536.111	Стенка	2	
А4		3	Б1В536.112	Боковина	1	
		4	Б1В536.112-01	Боковина	1	
Б4		5	Б1В536.113	Ребро	4	0,76кг
				Полоса 5×50 гост 103-76		
				ВСт 3 гост 535-88		
				l=390		
Б4		6	Б1В536.114	Ребро	4	0,37кг
				Полоса 5×50 гост 103-76		
				ВСт 3 гост 535-88		
				l=190		
Б4		7	Б1В536.115	Заглушка	1	1,7кг
				Лист 5 гост 19903-74		
				ВСт 3 гост 14637-89		
				130×330		

Изм.	Лист	N докум.	Подп.	Дата
Разраб.		Извекова		
Пров.		Гончаренко		
Нач.отд.		Григорьянц		
Н.контр.		Амбрас		
Утв.				

Б1В536.270

Короб

Лит.	Лист	Листов
И		1

Харьковский САНТЕХПРОЕКТ

Инв. N подл. | Подп. и дата | Взам. инв. N | Инв. N дубл. | Подп. и дата

формат А4

Формат	Зона	Поз.	Обозначение	Наименование	Кол.	Примеч.
				Документация		
А4			Б1В536.280СБ	Сборочный чертеж		
				Детали		
Б4		1	Б1В536.116	Планка	2	0,24кг
				Полоса 6×30 гост 103-76		
				ВСт 3 гост 535-88		
				l=170		
Б4		2	Б1В536.117	Планка	2	0,44кг
				Полоса 6×30 гост 103-76		
				ВСт 3 гост 535-88		
				l=310		

Изм.	Лист	N докум.	Подп.	Дата
Разраб.		Извекова		
Пров.		Гончаренко		
Нач.отд.		Григорьянц		
Н.контр.		Амбрас		
Утв.				

Б1В536.280

Фланец

Лит.	Лист	Листов
И		1

Харьковский САНТЕХПРОЕКТ

Инв. N подл. | Подп. и дата | Взам. инв. N | Инв. N дубл. | Подп. и дата

формат А4

Альбом 15

6185З6.280СБ

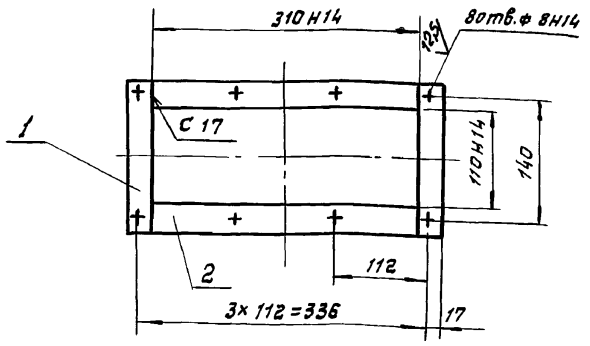

1. $\pm \frac{IT16}{2}$.

2. Сварку производить электродами Э-42 ГОСТ 9467-75. Сварные швы по ГОСТ 5264-80.

3. Кромки реза деталей Б4 - $\sqrt{25}$

Изм.	Лист	N докум.	Подп.	Дата
Разраб.		Извекова		
Пров.		Гончаренко		
Т. контр.		Севрюков		
Нач. отд.		Григорьянц		
Н. контр.		Амбрас		
Утв.				

Подп. и дата | Инв. № подл. | Взам. инв. № | Инв. № дубл. | Подп. и дата

Б1В536.280СБ

Фланец сборочный чертеж

Лит.	Масса	Масштаб
Н	1,4	1:5
Лист	Листов 1	

Харьковский САНТЕХПРОЕКТ

Формат А4

6185З6.111

$\sqrt{25}$ (√)

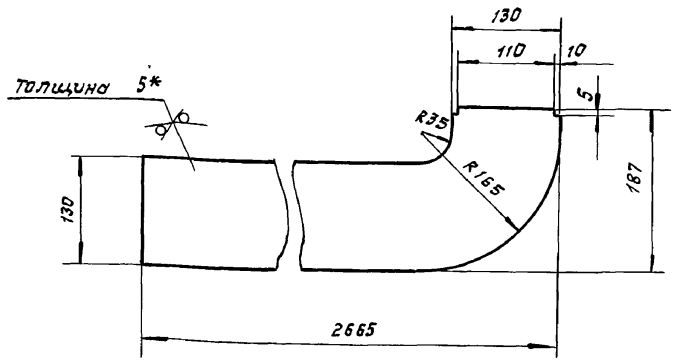

1. $\pm \frac{IT16}{2}$.

2. * Размер для справки.

Изм.	Лист	N докум.	Подп.	Дата
Разраб.		Извекова		
Пров.		Гончаренко		
Т. контр.		Севрюков		
Нач. отд.		Григорьянц		
Н. контр.		Амбрас		
Утв.				

Подп. и дата | Инв. № подл. | Взам. инв. № | Инв. № дубл. | Подп. и дата

Б1В536.111

Стенка

Лит.	Масса	Масштаб
Н	13,8	1:5
Лист	Листов 1	

Лист 5 ГОСТ 19903-74 / ВСт3 ГОСТ 14637-89

Харьковский САНТЕХПРОЕКТ

Формат А4

6185З6.270СБ

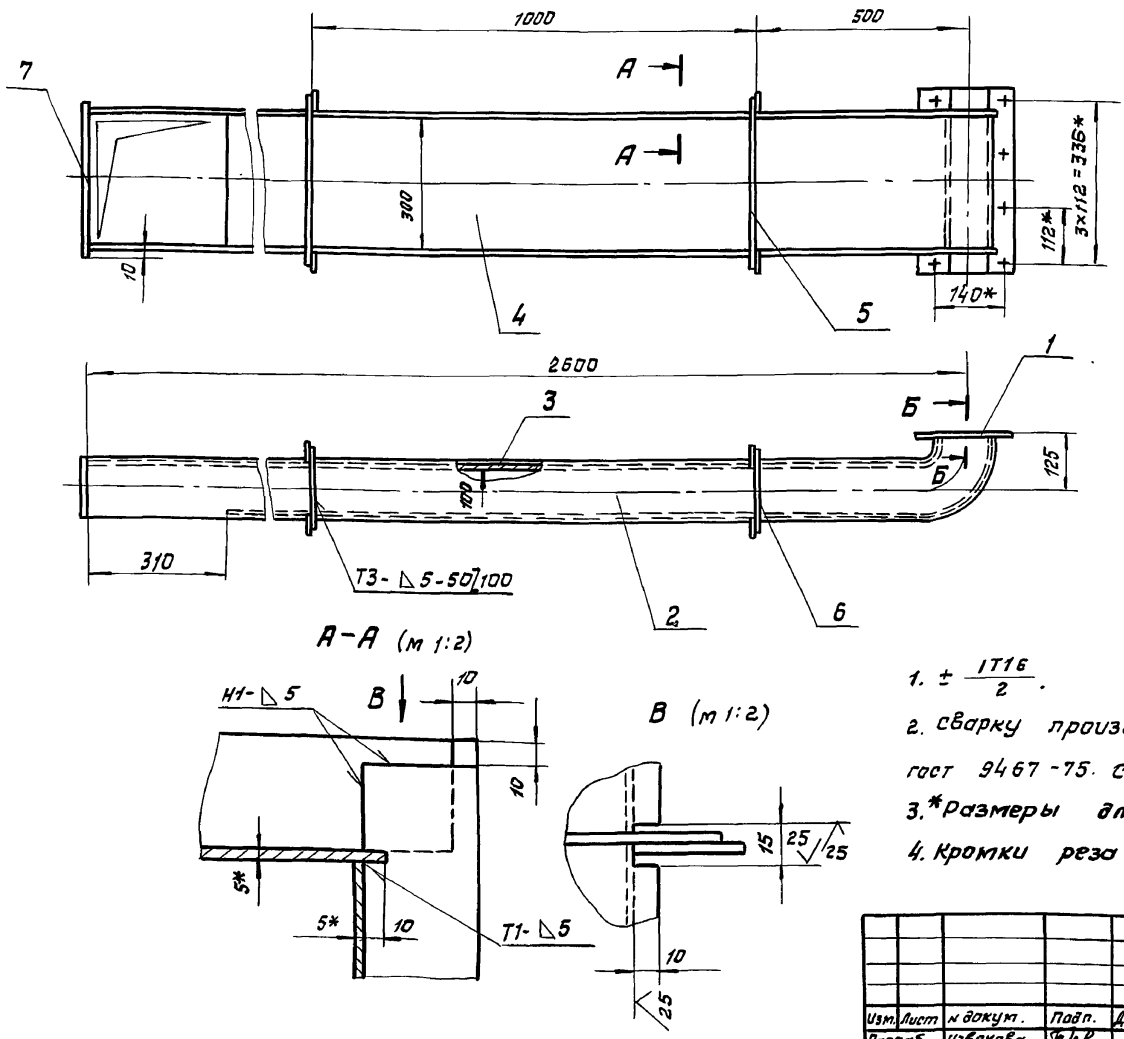

1. $\pm \frac{IT16}{2}$.

2. Сварку производить электродами Э-42 ГОСТ 9467-75. Сварные швы по ГОСТ 5264-80.

3. *Размеры для справки.

4. Кромки реза деталей Б4 - $\sqrt{25}$.

Изм.	Лист	N докум.	Подп.	Дата
Разраб.		Извекова		
Пров.		Гончаренко		
Т. контр.		Севрюков		
Нач. отд.		Григорьянц		
Н. контр.		Амбрас		
Утв.				

Подп. и дата | Инв. № подл. | Взам. инв. № | Инв. № дубл. | Подп. и дата

Б1В536.270СБ

Короб (поз. 48) Сборочный чертеж.

Лит.	Масса	Масштаб
И	94,0	1:10
Лист	Листов 1	

Харьковский САНТЕХПРОЕКТ

25030-20 60

Альбом 15

61В536.112

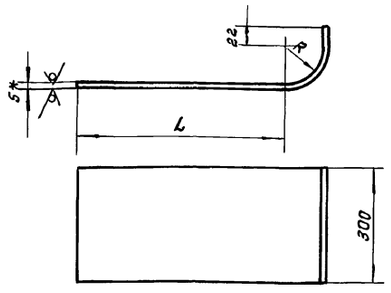

Обозначение	R	L	Длина развертки	Масса, кг
61В536.112	45	2500	2616	30,0
−0,1	150	2190	2452	28,2

1. $\pm \frac{IT16}{2}$.

2. * Размер для справки.

Изм.	Лист	№ докум.	Подп.	Дата
Разраб.		Извекова		
Пров.		Гончаренко		
Т.контр.		Севрюков		
Нач.отд.		Григорьянц		
Н.контр.		Амбрас		
Утв.				

Боковина

61В536.112

Лит.	Масса	Масштаб
И	—	—
Лист	Листов 1	

Лист 5 ГОСТ 19903-74 / Вст3 ГОСТ 14637-89

Харьковский САНТЕХПРОЕКТ

Формат А4

61В536.118

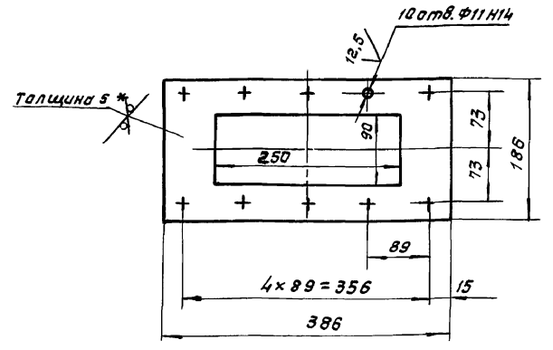

1. $\pm \frac{IT16}{2}$.

2. * Размер для справки.

Изм.	Лист	№ докум.	Подп.	Дата
Разраб.		Извекова		
Пров.		Гончаренко		
Т.контр.		Севрюков		
Нач.отд.		Григорьянц		
Н.контр.		Амбрас		
Утв.				

Фланец

61В536.118

Лит.	Масса	Масштаб
И	2,2	1:5
Лист	Листов 1	

Лист 5 ГОСТ 19903-74 / Вст3 ГОСТ 14637-89

Харьковский САНТЕХПРОЕКТ

Формат А4

61В536.290СБ

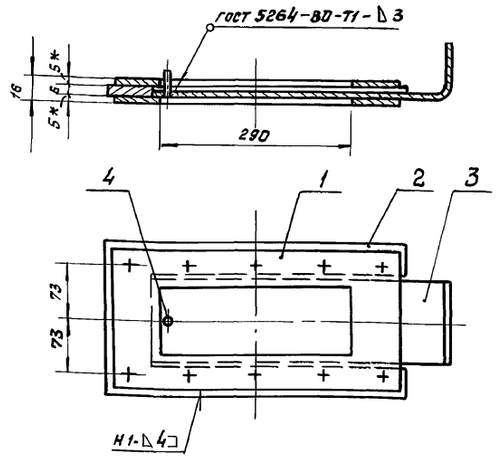

Сварку производить электродами Э-42 ГОСТ 9467-75.

Изм.	Лист	№ докум.	Подп.	Дата
Разраб.		Извекова		
Пров.		Гончаренко		
Т.контр.		Севрюков		
Нач.отд.		Григорьянц		
Н.контр.		Амбрас		
Утв.				

Шибер (поз. 49). Сборочный чертеж.

61В536.290СБ

Лит.	Масса	Масштаб
И	8,0	1:5
Лист	Листов 1	

Харьковский САНТЕХПРОЕКТ

Формат А4

Формат	Зона	Поз.	Обозначение	Наименование	Кол.	Примеч.
				Документация		
А4			61В536.290СБ	Сборочный чертеж		
				Детали		
А4		1	61В536.118	Фланец	2	
А4		2	61В536.119	Рамка	1	
А4		3	61В536.121	Полотно	1	
Б4		4	61В536.122	Ось		
				Круг δ ГОСТ 2590-88		
				Вст3 ГОСТ 535-88		
				ℓ=15	1	

Изм.	Лист	N докум.	Подп.	Дата
Разраб.		Извекова		
Пров.		Гончаренко		
Нач.отд.		Григорьянц		
Н.контр.		Амбрас		
Утв.				

Шибер (поз. 49)

61В536.290

Лит	Лист	Листов
И		1

Харьковский САНТЕХПРОЕКТ

Формат А4

Альбом 15

61В536.119

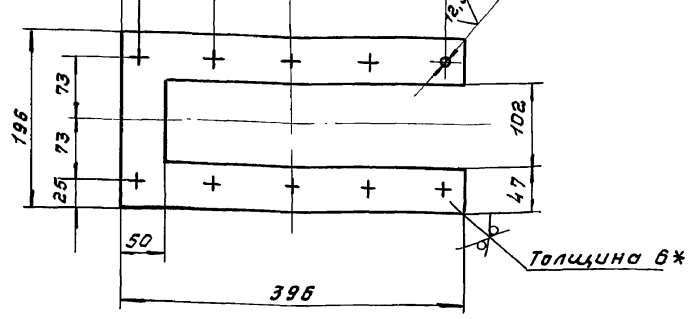

1. $\pm \frac{IT16}{2}$.

2. *Размер для справки.

Изм.	Лист	№ докум.	Подп.	Дата
Разраб.		Извекова		
Пров.		Гончаренко		
Т. контр.		Севрюков		
Нач. отд.		Григорьянц		
Н. контр.		Амбрас		
Утв.				

61В536.119

Рамка

Лит.	Масса	Масштаб
И	2,5	1:5
Лист	Листов 1	

Лист 6 ГОСТ 19903-74 / ВСт3 ГОСТ 14637-89

Харьковский САНТЕХПРОЕКТ

Формат А4

Инв. № подл. | Подп. и дата | Взам. инв. № | Инв. № дубл. | Подп. и дата

61В536.121

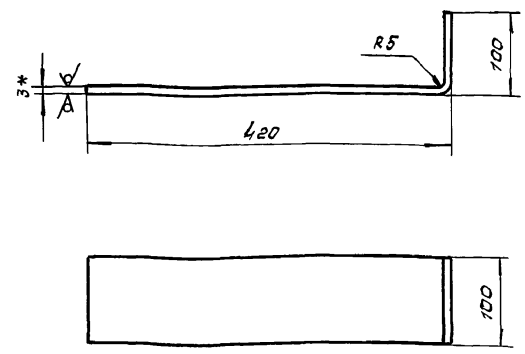

1. $\pm \frac{IT16}{2}$.

2. Длина развертки - 514 мм.

3. *Размер для справки.

Изм.	Лист	№ докум.	Подп.	Дата
Разраб.		Извекава		
Пров.		Гончаренко		
Т. контр.		Севрюков		
Нач. отд.		Григорьянц		
Н. контр.		Амбрас		
Утв.				

61В536.121

Полотно

Лит.	Масса	Масштаб
И	1,0	1:5
Лист	Листов 1	

Лист 3 ГОСТ 19903-74 / ВСт3 ГОСТ 16523-89

Харьковский САНТЕХПРОЕКТ

Формат А4

Инв. № подл. | Подп. и дата | Взам. инв. № | Инв. № дубл. | Подп. и дата

61В536.300СБ

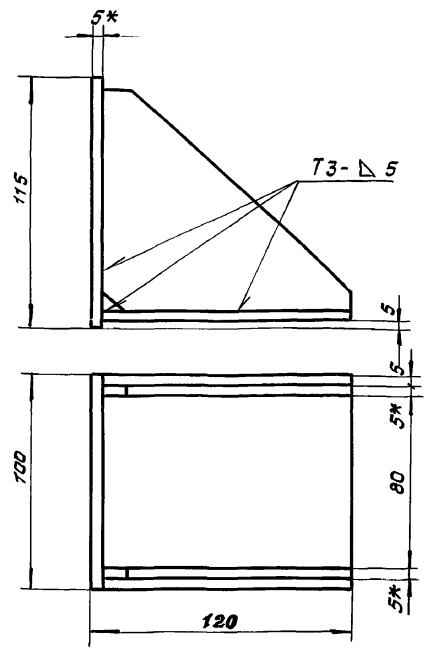

1. $\pm \frac{IT16}{2}$.

2. Сварку производить электродами Э-42 ГОСТ 9467-75. Сварные швы по ГОСТ 5264-80.

3. Кромки реза деталей Б4-$\overset{25}{\vee}$.

4. *Размеры для справки.

Изм.	Лист	№ докум.	Подп.	Дата
Разраб.		Извекова		
Пров.		Гончаренко		
Т. контр.		Севрюков		
Нач. отд.		Григорьянц		
Н. контр.		Амбрас		
Утв.				

61В536.300СБ

Опора (поз. 1)
Сборочный чертеж.

Лит.	Масса	Масштаб
И	1,6	1:2
Лист	Листов 1	

Харьковский САНТЕХПРОЕКТ

Формат А4

Инв. № подл. | Подп. и дата | Взам. инв. № | Инв. № дубл. | Подп. и дата

Формат	Зона	Поз.	Обозначение	Наименование	Кол.	Примеч.
				Документация		
А4			61В536.300СБ	Сборочный чертеж		
				Детали		
А4		1	61В536.123	Косынка	2	
Б4		2	61В536.124	Плита	2	0,45кг
				Лист 5 ГОСТ 19903-74		
				ВСт3 ГОСТ 14637-89		
				100×115		

Изм.	Лист	№ документ	Подп.	Дата
Разраб.		Извекова		
Пров.		Гончаренко		
Нач. отд.		Григорьянц		
Н. контр.		Амбрас		
Утв.				

61В536.300

Опора

Лит.	Лист	Листов
И		1

Харьковский САНТЕХПРОЕКТ

Формат А4

Альбом 15

61В536.310СБ

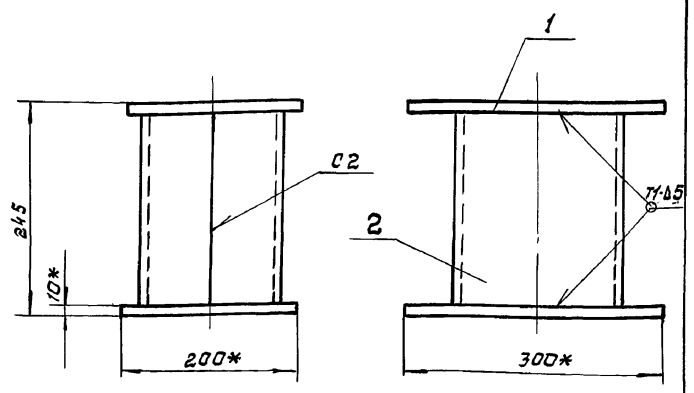

1. $\pm \frac{1Т16}{2}$
2. Сварку производить электродами Э-42 ГОСТ 9467-75. Сварные швы по ГОСТ 5264-80.
3. Кромки реза деталей Б4-$\frac{25}{\surd}$.
4. *Размер для справки.

Изм.	Лист	№ докум.	Подп.	Дата	61В536.310СБ		
Разраб.		Извекова			Опора (поз. 51) Сборочный чертеж.	Лит.	Масса	Масштаб
Пров.		Ганчаренко				Н	13,5	1:5
Т. контр		Севрюков				Лист	Листов 1
Нач. отд.		Григорьянц				Харьковский САНТЕХПРОЕКТ	
Н. контр		Амбрас					
Утв.							

Формат А4

61В536.123

25 $\surd$ (▽)

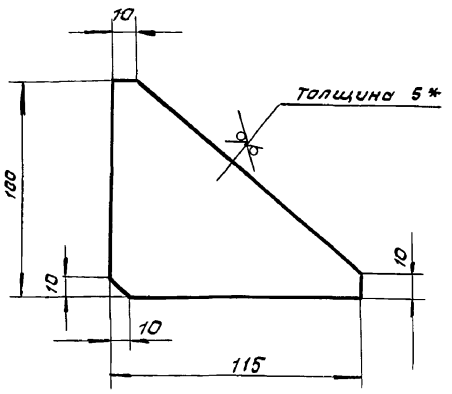

1. $\pm \frac{1Т16}{2}$
2. *Размер для справки.

Изм.	Лист	№ докум.	Подп.	Дата	61В536.123			
Разраб.		Извекова			Косынка	Лит.	Масса	Масштаб
Пров.		Ганчаренко				Н	0,3	1:2
Т. контр		Севрюков				Лист	Листов 1
Нач. отд.		Григорьянц				Харьковский САНТЕХПРОЕКТ	
Н. контр		Амбрас			Лист 5 ГОСТ 19903-74 ВСТ 3 ГОСТ 14637-89		
Утв.							

Формат А4

Формат	Зона	Поз.	Обозначение	Наименование	Кол.	Примеч.
				Документация		
А4			61В536.310СБ	Сборочный чертеж		
				Детали		
Б4		1	61В536.125	Плита	2	2,4 кг.
				Лист 5 ГОСТ 19903-74		
				ВСТ 3 ГОСТ 14637-89		
				200×300		
Б4		2	61В536.126	Стойка	2	4,1 кг
				Швеллер 20 ГОСТ 8240-89		
				ВСТ 3 ГОСТ 535-88		
				ℓ=225		

Изм.	Лист	№ докум.	Подп.	Дата	61В536.310			
Разраб.		Извекова			Опора (поз. 51)	Лит.	Лист	Листов
Пров.		Ганчаренко				И		1
Нач. отд.		Григорьянц				Харьковский САНТЕХПРОЕКТ		
Н. контр		Амбрас						
Утв.								

Формат А4

Формат	Зона	Поз.	Обозначение	Наименование	Кол.	Примеч.
				Документация		
А4			61В536.320СБ	Сборочный чертеж		
				Детали		
А4		1	61В536.127	Подушка	1	
А4		2	61В536.128	Уголь ник	2	
Б4		3	61В536.129	Плита	1	8,0 кг
				Лист 12 ГОСТ 19903-74		
				ВСТ 3 ГОСТ 14637-89		
				260×330		

Изм.	Лист	№ докум.	Подп.	Дата	61В536.320			
Разраб.		Извекова			Опора под карман (поз. 52)	Лит.	Лист	Листов
Пров.		Ганчаренко				И		1
Нач. отд.		Григорьянц				Харьковский САНТЕХПРОЕКТ		
Н. контр		Амбрас						
Утв.								

Формат А4

Альбом 15

61В536.320СБ

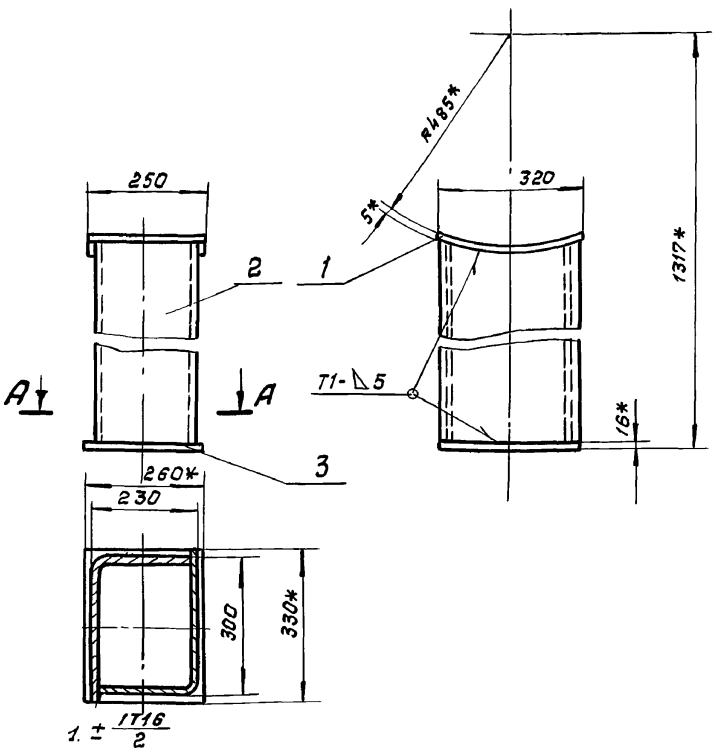

1. $\pm \frac{IT16}{2}$
2. Сварку производить электродами Э-42 ГОСТ 9467-75. Сварные швы по ГОСТ 5264-80.
3. Кромки реза деталей Б4-$\sqrt{25}$.
4. *Размер для справки.

Изм.	Лист	N докум.	Подп.	Дата	Б1В536.320СБ			
Разраб.		Узбекова			Опора под карман (поз. 52)	Лит.	Масса	Масштаб
Пров.		Гончаренко				И	16,2	1:10
Т. контр.		Севрюков			Сборочный чертеж	Лист	Листов 1	
Нач. отд.		Григорьянц				Харьковский САНТЕХПРОЕКТ		
Н. контр.		Амбрас						
Утв.								

Инв. № подл. | Подп. и дата | Взам. инв. № | Инв. № дубл. | Подп. и дата

формат А4

61В536.127

$\sqrt{2.5}$ (▽)

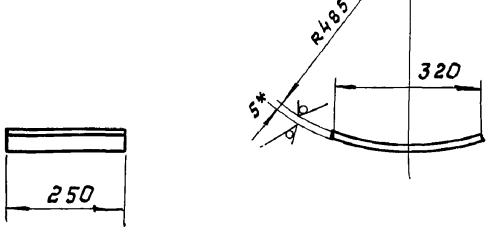

1. $\pm \frac{IT16}{2}$
2. Длина развертки - 328 мм.
3. *Размер для справки.

Изм.	Лист	N докум.	Подп.	Дата	Б1В536.127			
Разраб.		Узбекова			Подушка	Лит.	Масса	Масштаб
Пров.		Гончаренко				И	3,25	1:10
Т. контр.		Севрюков				Лист	Листов 1	
Нач. отд.		Григорьянц				Харьковский САНТЕХПРОЕКТ		
Н. контр.		Амбрас			Лист 5 ГОСТ 19903-74 ВСт 3 ГОСТ 14637-89			
Утв.								

Инв. № подл. | Подп. и дата | Взам. инв. № | Инв. № дубл. | Подп. и дата

формат А4

61В536.128

$\sqrt{25}$ (▽)

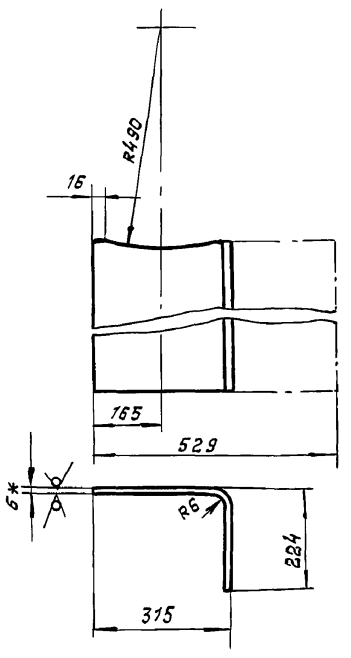

1. $\pm \frac{IT16}{2}$
2. *Размер для справки.

Изм.	Лист	N докум.	Подп.	Дата	Б1В536.128			
Разраб.		Узбекова			Уголь ник	Лит.	Масса	Масштаб
Пров.		Гончаренко				И	2,4	1:10
Т. контр.		Севрюков				Лист	Листов 1	
Нач. отд.		Григорьянц				Харьковский САНТЕХПРОЕКТ		
Н. контр.		Амбрас			Лист 6 ГОСТ 19903-74 ВСт 3 ГОСТ 14637-89			
Утв.								

Инв. № подл. | Подп. и дата | Взам. инв. № | Инв. № дубл. | Подп. и дата

формат А4

Формат	Зона	Поз.	Обозначение	Наименование	Кол.	Примеч.
				Документация		
А4			Б1В536.330СБ	Сборочный чертеж		
				Детали		
Б1		1	Б1В536.084	Балка	2	2,17кг
				Уголок Б-56×56×5 ГОСТ 8509-86		
				ВСт 3 ГОСТ 535-88		
				ℓ = 510		
Б4		2	Б1В536.085	Балка	2	2,23кг
				Уголок Б-56×56×5 ГОСТ 8509-86		
				ВСт 3 ГОСТ 535-88		
				ℓ = 522		

Изм.	Лист	N докум.	Подп.	Дата	Б1В536.330			
Разраб.		Узбекова			Фланец	Лит.	Лист	Листов
Пров.		Гончаренко				О		1
Нач. отд.		Григорьянц				Харьковский САНТЕХПРОЕКТ		
Н. контр.		Амбрас						
Утв.								

Инв. № подл. | Подп. и дата | Взам. инв. № | Инв. № дубл. | Подп. и дата

25030-20 64

формат А4

Альбом 15

Б1В 536.330СБ

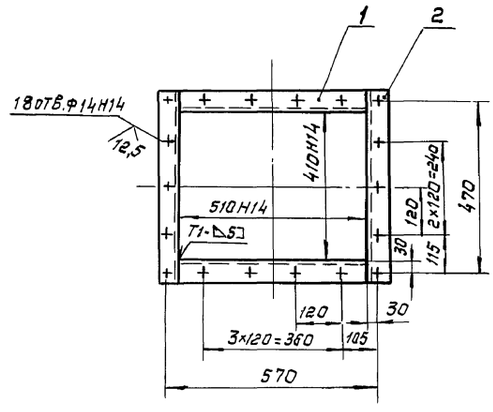

1. $\pm \frac{IT16}{2}$

2. Сварку производить электродами Э-42 гост 9467-75. Сварные швы по гост 5264-80

3. Кромки реза деталей БЧ-25√.

Изм.	Лист	№ докум.	Подп.	Дата
Разраб.		Извекова		
Пров.		Гончаренко		
Т. контр.		Севрюков		
Нач. отд.		Григорьянц		
Н. контр.		Амбрас		
Утв.				

Б1В 536.330СБ

Фланец
Сборочный чертеж.

Лит	Масса	Масштаб
И	9,0	1:10

Лист | Листов 1

Харьковский САНТЕХПРОЕКТ

Инв. № подл. | Подп. и дата | Взам. инв. № | Инв. № дубл. | Подп. и дата

25030-20 (65) формат А4

gost.e-ecolog.ru