ТИПОВОЙ ПРОЕКТ
903-1-288.91

КОТЕЛЬНАЯ С 4 КОТЛАМИ Е-4-1,4Р. ЗОЛОШЛАКОУДАЛЕНИЕ МЕХАНИЧЕСКОЕ. ТОПЛИВО-КАМЕННЫЕ И БУРЫЕ УГЛИ. СИСТЕМА ТЕПЛОСНАБЖЕНИЯ ЗАКРЫТАЯ.

АЛЬБОМ 13

КМ КОНСТРУКЦИИ МЕТАЛЛИЧЕСКИЕ стр 1÷51.

25030-16

gost.e-ecolog.ru

ТИПОВОЙ ПРОЕКТ
903-1-288.91
КОТЕЛЬНАЯ С 4 КОТЛАМИ Е-4-1,4Р. ЗОЛОШЛАКОУДАЛЕНИЕ МЕХАНИЧЕСКОЕ. ТОПЛИВО-КАМЕННЫЕ И БУРЫЕ УГЛИ. СИСТЕМА ТЕПЛОСНАБЖЕНИЯ ЗАКРЫТАЯ.
АЛЬБОМ 13
ПЕРЕЧЕНЬ АЛЬБОМОВ

АЛЬБОМ 1		ПОЯСНИТЕЛЬНАЯ ЗАПИСКА.
АЛЬБОМ 2		РЕШЕНИЯ ТЕПЛОМЕХАНИЧЕСКИЕ.
	ТМ1	РАСПОЛОЖЕНИЕ ОБОРУДОВАНИЯ.
	ТМ2	ОБЩЕКОТЕЛЬНЫЕ ТРУБОПРОВОДЫ. ДЕАЭРАЦИОННО-ПИТАТЕЛЬНАЯ УСТАНОВКА.
	ТМ3	ВОДОНАГРЕВАТЕЛЬНАЯ УСТАНОВКА.
	ТМ4	УСТАНОВКА ГОРЯЧЕГО ВОДОСНАБЖЕНИЯ.
АЛЬБОМ 3		РЕШЕНИЯ ТЕПЛОМЕХАНИЧЕСКИЕ.
	ч.1 ТМ5	КОТЛОАГРЕГАТ. ТОПЛИВО-КАМЕННЫЕ УГЛИ.
	ТСВ	ГАЗОСНАБЖЕНИЕ. ВНУТРЕННИЕ УСТРОЙСТВА.
	ч.2 ТМ6	КОТЛОАГРЕГАТ. ТОПЛИВО-БУРЫЕ УГЛИ
АЛЬБОМ 4	ВП	ВОДОПОДГОТОВКА.
АЛЬБОМ 5	ТП	ТОПЛИВОПОДАЧА.
	ЗШ	ЗОЛОШЛАКОУДАЛЕНИЕ.
АЛЬБОМ 6		БЛОКИ ОБОРУДОВАНИЯ.
	ТМ.Н	БЛОКИ ТЕПЛОМЕХАНИЧЕСКОГО ОБОРУДОВАНИЯ
	ВП.Н	БЛОКИ ВОДОПОДГОТОВКИ.
АЛЬБОМ 7	ч.1,2А	АВТОМАТИЗАЦИЯ.
	СС	СВЯЗЬ И СИГНАЛИЗАЦИЯ.
АЛЬБОМ 8	ч.1,2 ЭМ	ЭЛЕКТРООБОРУДОВАНИЕ СИЛОВОЕ.
АЛЬБОМ 9	ЭО	ЭЛЕКТРООСВЕЩЕНИЕ.
АЛЬБОМ 10	АР	РЕШЕНИЯ АРХИТЕКТУРНЫЕ.
	АРИ	СТРОИТЕЛЬНЫЕ ИЗДЕЛИЯ.
	АЗ	ЗАЩИТА АНТИКОРРОЗИОННАЯ КОНСТРУКЦИЙ.
	ГП	ГЕНЕРАЛЬНЫЙ ПЛАН.
	ОС	ОРГАНИЗАЦИЯ СТРОИТЕЛЬСТВА.
АЛЬБОМ 11	ч.1,2 КЖ	КОНСТРУКЦИИ ЖЕЛЕЗОБЕТОННЫЕ.
АЛЬБОМ 12	ч.1,2 КЖИ	СТРОИТЕЛЬНЫЕ ИЗДЕЛИЯ.
АЛЬБОМ 13	КМ	КОНСТРУКЦИИ МЕТАЛЛИЧЕСКИЕ.
АЛЬБОМ 14	ОВ	ОТОПЛЕНИЕ И ВЕНТИЛЯЦИЯ.
	ВК	ВОДОПРОВОД И КАНАЛИЗАЦИЯ ВНУТРЕННИЕ
АЛЬБОМ 15		ВОЗДУХОВОДЫ И ГАЗОХОДЫ КОТЛОАГРЕГАТА. ТОПЛИВО-КАМЕННЫЙ УГОЛЬ. КОНСТРУКТОРСКАЯ ДОКУМЕНТАЦИЯ.
АЛЬБОМ 16		ВОЗДУХОВОДЫ И ГАЗОХОДЫ КОТЛОАГРЕГАТА. ТОПЛИВО-БУРЫЙ УГОЛЬ. КОНСТРУКТОРСКАЯ ДОКУМЕНТАЦИЯ.
АЛЬБОМ 17		КОНВЕЙЕР ЛЕНТОЧНЫЙ. КОНСТРУКТОРСКАЯ ДОКУМЕНТАЦИЯ.
АЛЬБОМ 18	ч.1,2	МОНТАЖНЫЕ ИЗДЕЛИЯ КОНСТРУКТОРСКАЯ ДОКУМЕНТАЦИЯ
АЛЬБОМ 19		ЩИТЫ УПРАВЛЕНИЯ ЗАДАНИЕ ЗАВОДУ-ИЗГОТОВИТЕЛЮ
АЛЬБОМ 20		НИЗКОВОЛЬТНЫЕ КОМПЛЕКТНЫЕ УСТРОЙСТВА ЗАДАНИЕ ЗАВОДУ-ИЗГОТОВИТЕЛЮ
АЛЬБОМ 21	ч.1,2	СПЕЦИФИКАЦИЯ ОБОРУДОВАНИЯ. ПОСТАВКА ЗАКАЗЧИКА.
АЛЬБОМ 22		СПЕЦИФИКАЦИЯ ОБОРУДОВАНИЯ. ПОСТАВКА ПОДРЯДЧИКА.
АЛЬБОМ 23		ОПРОСНЫЕ ЛИСТЫ.
АЛЬБОМ 24		ВЕДОМОСТИ ПОТРЕБНОСТИ В МАТЕРИАЛАХ.
АЛЬБОМ 25	ч.1,2	СМЕТЫ НА ТЕПЛОМЕХАНИЧЕСКОЕ ОБОРУДОВАНИЕ.
АЛЬБОМ 26		СМЕТЫ НА РАБОТЫ ПО АВТОМАТИЗАЦИИ, СВЯЗИ И СИГНАЛИЗАЦИИ
АЛЬБОМ 27		СМЕТЫ НА ЭЛЕКТРООБОРУДОВАНИЕ И МОНТАЖНЫЕ РАБОТЫ.
АЛЬБОМ 28	ч.1,2	СМЕТЫ НА СТРОИТЕЛЬНЫЕ РАБОТЫ.
АЛЬБОМ 29		СМЕТЫ НА САНИТАРНО-ТЕХНИЧЕСКИЕ РАБОТЫ.
АЛЬБОМ 30		ТЕХНИКО-ЭКОНОМИЧЕСКИЕ ПОКАЗАТЕЛИ. ОБЪЕКТНЫЕ СМЕТЫ.

ПРИМЕНЕННЫЕ МАТЕРИАЛЫ

ТИПОВОЙ ПРОЕКТ	709-9-101.89	СКЛАД МОКРОГО ХРАНЕНИЯ ХЛОРИСТОГО НАТРИЯ V=40 м³
ТИПОВОЙ ПРОЕКТ	903-9-29.89	БЛОК КОТЕЛЬНО-ВСПОМОГАТЕЛЬНЫХ ПОМЕЩЕНИЙ
ТИПОВОЙ ПРОЕКТ	907-2-193	ТРУБА ДЫМОВАЯ КИРПИЧНАЯ H=30м; $Д_о$=1,2м С НАДЗЕМНЫМ ПРИМЫКАНИЕМ ГАЗОХОДОВ ДЛЯ КОТЕЛЬНЫХ УСТАНОВОК
ТИПОВОЙ ПРОЕКТ	907-02-222	СВЕТОВЫЕ ОГРАЖДЕНИЯ ВЫСОТНЫХ ДЫМОВЫХ ТРУБ
ТИПОВОЙ ПРОЕКТ	903-9-28.89	СТАЛЬНОЙ БАК-АККУМУЛЯТОР ДЛЯ ГОРЯЧЕЙ ВОДЫ V=100 м³

РАЗРАБОТАН:

ИНСТИТУТОМ Харьковский Сантехпроект

ГЛАВНЫЙ ИНЖЕНЕР ИНСТИТУТА
В.А. Слюсарев

ГЛАВНЫЙ ИНЖЕНЕР ПРОЕКТА
Л.И. Левонтин

ИНСТИТУТОМ Харьковский ПромстройНИИпроект

ГЛАВНЫЙ ИНЖЕНЕР ИНСТИТУТА
Н.Ф. Довгий

ГЛАВНЫЙ ИНЖЕНЕР ПРОЕКТА
А.П. Школьный

УТВЕРЖДЕН

И ВВЕДЕН В ДЕЙСТВИЕ

ГПКНИИ „САНТЕХНИИПРОЕКТ"

ПРОТОКОЛ ОТ 14.06.91г. №24

Альбом 13

Ведомость рабочих чертежей основного комплекта (начало)

Лист	Наименование	Примечание
1	Общие данные (начало)	
2	Общие данные (продолжение)	
3	Общие данные (окончание)	
4	Техническая спецификация металла. (начало)	
5	Техническая спецификация металла (продолжение)	
6	Техническая спецификация металла (продолжение)	
7	Техническая спецификация металла (окончание)	
8	Техническая спецификация металла. Лестницы, площадки, ограждения (начало)	
9	Техническая спецификация металла. Лестницы, площадки, ограждения (окончание)	
10	План балок перекрытия на отм. 3600	
11	Разрезы к листу 10	
12	План балок монолитных участков и монорельсов.	
13	План балок покрытия, балок перекрытия на отм. 10.800, бункеров	
14	Разрезы к листу 13.	
15	План балок покрытия	
16	Разрезы к листу 15	
17	План балок на отв. 7.200 и бункеров.	
18	План площадок у котлов (вариант каменные угли)	
19	План площадок у котлов (вариант бурые угли)	
20	Схема балок под газоходы	
21	Схемы сетчатого ограждения, переходных площадок	
22	План балок и съемных щитов на отм. 3.700	
23	План балок и монорельсов. Опоры на отм. 2.200	
24	План столиков. Фахверк. Венткамер.	
25	Схема конструкций галерей.	
26	Схема лестницы у оси „1", ряд „Г".	
27	Схема лестницы у оси „9", ряд „Г".	
28	Схема лестницы у оси „9", ряд „А".	
29	Схема наклонного желоба. Узлы 1, 2	
30	План балок покрытия, площадок на отм. 4.200 и 4.800	
31	Схемы вертикальных связей и съемных щитов на отм. 0.000	
32	Схемы лестницы в осях 4÷5.	
33	Схемы перегородок и пожарных лестниц	
34	Схема рамы на отм 5.024 узел 3.	
35	Схемы окон.	

Ведомость рабочих чертежей основного комплекта (окончание)

Лист	Наименование	Примечание
36	Схемы окон.	
37	Схемы бункера, монорельса и лестницы.	
38	Схемы балок, монорельса, пожарной лестницы. Узел 4.	
39	Схема конструкций навеса.	
40	Узлы 5÷6	
41	Узлы 7÷10	
42	Узлы 11÷14	
43	Узлы 15÷20	
44	Узлы 21÷22	
45	Узлы 23÷25	
46	Узлы 26,27	
47	Узлы 28÷30	
48	Узлы 31,32	
49	Узлы 33,34	
50	Узлы 35,36	

Ведомость ссылочных документов.

Обозначение	Наименование	Примечание
	Ссылочные документы	
Серия 1.426.2-6 Вып. 1	Балки путей подвесного транспорта. Балки пролетами 3,446 м	
Серия 2.440-2 Вып. 1.	Узлы стальных конструкций производственных зданий. Рамные и шарнирные узлы балочных клеток и примыкания ригелей к колоннам. Чертежи КМ.	
Серия 1.450.3-6 Вып. 0-1	Лестницы, площадки, стремянки и ограждения. Стальные производственных зданий промышленных предприятий. Материалы для проектирования.	
Серия 1.436.3-21 Вып. 0, Вып. 1, Вып. 2, Вып. 3	Окна с переплетами из гнутосварных стальных профилей и механизмы открывания. Материалы для проектирования. Окна с одинарными переплетами. Рабочие чертежи. Окна с двойными раздельными переплетами. Рабочие чертежи. Механизмы открывания. Рабочие чертежи.	
Серия 2.436-19 Вып. 1	Узлы окон со стальными переплетами по серии 1.436.3-21. Рабочие чертежи.	
Серия 5.903-7 Вып. 1	Унифицированные конструкции приточных вентиляционных установок.	

Нагрузки

Место положения оси пролета	Наименование нагрузок	Единица измерен.	Нормативная нагрузка	Коэффициент перегрузки	Расчетная нагрузка	Примечание
	Временные длительные нагрузки					
	Полезная нагрузка на перекрытиях и площадках	кгс/м²	400	1.2	480	
	Объемный вес сыпучего в бункерах на отм. 10.800 и приемно-дробильного отделения φ=35°	кгс/м²	1,5	1,2	1.8	
	Кратковременные нагрузки					
	Снеговой покров	кгс/м²	50÷150	1.4		
	Скоростной напор ветра	кгс/м²	23÷48	1.4		

Согласовано: Крупла КМ, Кудрявцева, Мортолина, Крупла АР

Инв. № подл. | Подпись и дата | Взам. инв. №

Типовой проект разработан в соответствии с действующими нормами, правилами, инструкциями и государственными стандартами, а также предусматривает мероприятия по безопасной эксплуатации зданий (сооружений) с пожароопасным и взрывоопасным характером производства.

Главный инженер проекта /Школьный А.П./

ГИП	Школьный	
Нач. отд.	Учитель	
Н. контр.	Учитель	
Гл. спец.	Учитель	
Зав. гр.	Межиборская	
Вед. инж.	Копица	
Провер.	Копица	
Разраб.	Шерносекова	

Привязан

903-1-288.91 КМ

Котельная с 4 котлами Е-4-1.4Р. Золошлакоудаление механическое

Стадия	Лист	Листов
Р	1	50

Общие данные (начало)

Харьковский Промстройниипроект

25030-18 3

ОБЩИЕ УКАЗАНИЯ.

1. Общие положения.

1.1. Чертежи стальных конструкций марки „КМ" разработаны на основании технологических заданий института „Харьковский Сантехпроект", а так же чертежей марки АР и КЖ Харьковского Промстройниипроекта и являются исходным материалом для разработки деталировочных чертежей марки „КМД".

1.2. Чертежи марки „КМ" составляют часть проекта. Общий состав проекта и общие указания приведены на листе АР-1.

1.3. Чертежи стальных конструкций выполнены в соответствии со следующими нормативными документами:
СНиП II-23-81* „Нормы проектирования. Стальные конструкции."
СНиП 2.01.07-85 „Нормы проектирования. Нагрузки и воздействия."
СНиП 2.03.11-85 „Нормы проектирования. Защита строительных конструкций от коррозии."
СНиП III-4-80 „Правила производства и приемки работ. Техника безопасности в строительстве."
СНиП 3.03.01-87 „Несущие и ограждающие конструкции."

1.4. Чертежи стальных конструкций котельной включают в себя:
- балки покрытия и перекрытия;
- бункера;
- галерен;
- лестницы, площадки, ограждения;
- переплеты;
- подрельсы;
- светные щиты;
- каркас перегородок.

1.5. Условные обозначения элементов конструкций приняты по ГОСТу 21.107-78

2. Материал конструкций.

Материал и сечения конструкций приняты на основании сокращенного сортамента металлопроката в строительных конструкциях согласно постановлению Госстроя СССР N110 от 18.12.90г. и приведены в ведомостях элементов на листах проекта и в технической спецификации.

3. Изготовление и монтаж.

3.1. Все конструкции сварные. Для соединения элементов конструкций применять автоматическую под слоем флюса или полуавтоматическую сварку плавящимся электродом в среде углекислого газа.
Сварочные материалы определяются по таблице 55 СНиП II-23-81*. Режим и порядок сварки определяются технологическим процессом, разработанным заводом изготовителем. В случае перехода на ручную сварку конструкций применять электроды по ГОСТу 9467-75 в зависимости от групп конструкций и марок сталей.

3.2. Заводские соединения выполнять встык без накладок с применением, как правило, двусторонней сварки и равнопрочным основному металлу.

3.3. Монтаж конструкций производить на болтах по ГОСТ 7798-70* класса прочности 5.8 согласно приказа Союзметаллостройниипроекта N23 от 3.10.86 в соответствии с таблицей 57 СНиП II-23-81* и монтажной электросварке. Применение автоматных сталей для болтов не допускается.

3.4. Гайки болтов после проверки правильности положения смонтированных конструкций должны быть плотно затянуты и предохранены от откручивания постановкой пружинных шайб.
Все неоговоренные болты М20.

3.5. Минимальные толщины швов в зависимости от вида сварки и толщины свариваемых элементов, принимать по расчету, но не менее указанных в таблице 38 главы СНиП II-23-81* „Стальные конструкции. Нормы проектирования."

3.6. Изготовление и монтаж стальных конструкций производить в соответствии с требованиями главы СНиП 3.03.01-87 „Несущие и ограждающие конструкции" и дополнительными техническими требованиями ППР, согласованными с проектной организацией.

3.7. В узлах и деталях приведены принципиальные решения соединения элементов конструкций. Количество и диаметр болтов, длина и толщина сварных швов определяются при разработке деталировочных чертежей марки „КМД" на основании расчетных усилий, указанных в таблице сечений или на схемах конструкций.
Все элементы, для которых в таблицах не приведены расчетные усилия, крепить не менее чем на двух болтах или на усилие N=5.0 тс.

3.8. Все элементы коробчатого сечения должны иметь в торцах заглушки из листа S4, приваренного сплошным швом.

3.9. Балки перекрытий рассчитаны без учета понижающего коэффициента γb, поэтому общая устойчивость балок должна быть обеспечена путем приварки сборных ж.б. плит к верхним поясам балок, а в случае монолитных ж.б. плит путем приварки анкеров по чертежам марки КЖ к верхним поясам балок.

4. Антикоррозионная защита

4.1. При изготовлении конструкций полной заводской готовности антикоррозионную защиту выполнять эмалью ПФ-1189 по ТУ 6-10-1710-79-2 слоя. Толщина 30-60 мкм. Восстановление поврежденного лакокрасочного покрытия монтажных соединений производить тем же составом, что и на заводе-изготовителе.

4.2. Балки перекрытий, стальные рамы надбункерной галереи, галереи топливоподачи и связи покрыть огнезащитным покрытием ОФП-ММ по ГОСТ 23791-79.
На стальные конструкции наносится грунт ГФ-021-2слоя, затем поверхность конструкций стачивается жидким стеклом плотностью 1.2 т/м³, после чего наносится состав толщиной 20 мкм за 1 раз. Сушка покрытия в естественных условиях не менее 48 часов.
На высушенное покрытие наносится 2 слоя пентафталевой эмали ПФ-115.
Покрытие, поврежденное при нанесении или в процессе монтажа, должно быть восстановлено в соответствии с требованиями ГОСТ 23791-79.
Работы по антикоррозионной защите металлоконструкций должны производиться с соблюдением техники безопасности в соответствии с ГОСТ 12.3-005-75.

5. Перечень основных видов работ, по которым необходимо составить акты о свидетельствовании скрытых работ.

5.1. Установка металлоконструкций, закрываемых кирпичной кладкой, бетоном.

5.2. Огрунтовка металлоконструкций, изготовляемых на площадке.

5.3. Устройство стыков перед нанесением антикоррозионной защиты.

5.4. Герметизация швов (стыков) коробчатых конструкций.

				903-1-288.91 КМ	
Нач. отд.	Учитель			Котельная с 4 котлами Е-4-1.4Р Золошлакоудаление механическое	
Н. контр.	Учитель				
Гл. спец.	Учитель				
Зав. гр.	Метиорская			Стадия: Р	Лист: 2
Вед. инж.	Копица				Листов:
Провер.				Общие данные (продолжение)	Харьковский Промстройниипроект
Разраб.	Мериосеская				

Привязан:

Инв. №

Инв. № подл. | Подпись и дата | Взам. инв. №

25030-18 Ч

Альбом 13

Ведомость металлоконструкций по видам профилей.

Наименование конструкций по номенклатуре прейскуранта	Позиция по прейскуранту	№№ строк	Код конструкций	Масса конструкций, т: Всего стали повышенной и высокой прочности	По видам профилей: Балки и швеллеры	Широкополочные двутавры	Крупносортн. сталь	Среднесортн. сталь	Мелкосортн. сталь	Толстолист. сталь δ ≥ 4мм	Универсальная сталь	Тонколист. сталь δ < 4мм	Гнутые и гнутосварные профили	Трубы	Прочие	Всего	Всего с учетом 1% на массу наплавленного металла	Количество (шт.)	Серия типовых конструкций
1	2	3	4	5	6	7	8	9	10	11	12	13	14	15	16	17	18	19	20
Типовые конструкции																			
Лестницы	312-1	1	5262420000				0,3		0,1	0,1			1,0		0,7	2,2	2,2		
Ограждения лестниц и площадок	312-7	2	5262440000							0,1			2,3			2,4	2,4		
Переплеты оконные	311-1	3	5262200000										4,7			4,7	4,8		
Нетиповые конструкции																			
Монорельсы	303-29	4	5262350000		2,8		0,4			1,4						4,6	4,7		
Бункеры	313-6	5	5263940000	0,2			2,2			20,5						22,7	22,9		
Съемные щиты		6			0,1					0,6					1,3	2,0	2,0		
Балки	309-24	7	5161820000		53,3	4,7	0,5			10,0			0,4			68,9	70,0		
Каркас лестниц	309-10	8	5261810000		3,5		0,5			0,7					0,6	5,3	5,4		
Пожарные лестницы	312-2	9	5262420000				0,4		0,1	0,1						0,6	0,6		
Каркас вентскамер	302-3	10	5261120000							0,1			0,6			0,7	0,7		
Площадки	312-5	11	5262430000		1,9		1,8		0,1	1,9			1,2		0,9	7,8	7,9		
Опоры под трубопровод	315-10	12	5263100000		0,1		0,2			0,1						0,4	0,4		
Связи по колоннам	307-5	13	5261600000		14,0		1,3			4,5						19,8	20,0		
Рамные конструкции	308-1	14	5261510000		0,9	2,7	1,8			0,9						6,3	6,4		
Наклонный желоб	323-24	15			1,0					1,0						2,0	2,0		
Площадка под газоходы	312-5	16	5262430000		4,5	1,4	0,5			0,2						6,6	6,7		
Галерея топливоподачи	314-2	17	5263200000		10,6	1,4	0,3			1,6			1,1			15,0	15,2		
Конструкции навеса		18					0,8			0,4			0,4			1,6	1,6		
Итого с учетом 3% на уточнение массы в чертежах КМД		19			92,7	10,2	11,0		0,3	44,2			11,7		3,5	173,6	175,3		
Итого с учетом отходов 3,7%		20			96,1	10,6	11,4		0,3	45,9			12,1		3,6	180,0			
Приведенная к обычным профилям масса металла с учетом 3% на уточнение массы в чертежах КМД и 3,7% на отходы		21			96,1	10,9	11,4		0,3	45,9			13,8		3,6	182,0			
Разница приведенной и натуральной массы.		22														2,0			
Распределение массы металла по пределам текучести с учетом 3% на уточнение массы в чертежах КМД и 3,7% на отходы		23	235 ÷ 245													143,7			
		24	255													36,3			
		25	345-3													0,2			
Приведенная к стали с 235 по ГОСТ 27772-88 масса металла с учетом 3% на уточнение массы в чертежах КМД и 3,7% на отходы		26														182,3			
Всего приведенная масса металла с учетом 3% на уточнение массы в чертежах, КМД и 3,7% на отходы		27														184,3			

Инв. № подл. | Подпись и дата | Взам. инв. №

Нач. отд.	Учитель		
Н. контр.	Учитель		
Гл. спец.	Учитель		
Зав. гр.	Межиборская		
Вед. ин.			
Провер.	Копица		
Разраб.	Тимофеева		

Привязан:

Инв. №

903-1-288.91 КМ

Котельная с 4 котлами Е-4-1.4Р
Золошлакоудаление механическое

Стадия	Лист	Листов
Р	3	

Общие данные (окончание).

Харьковский Промстройниипроект

Альбом 13

Вид профиля и ГОСТ	Марка металла и ГОСТ	Обозначение и размер профиля (мм)	Номер по порядку	Код: марки металла	Код: профиля	Код: размера профиля	Количество (шт.)	Длина (мм)	Масса металла по элементам конструкций, (т) — Главный корпус: Монорельсы (526235)	Бункеры (526394)	Съемные щиты	Балки (516182)	Каркас лестниц (526181)	Пожарные лестницы (526242)	Каркас венткамер (526112)	Площадки (526243)	Опоры под трубопровод (526310)	Связи по колоннам (526160)	Рамные конструкции (526151)	Наклонный желоб	Площадка на газоходы (526243)	Приемно-дробильное отделение: Монорельсы (526235)	Бункеры и решетки (526394)	Съемные щиты	Галерея топливоподачи (526320)	Конструкции навеса	Общая масса, (т)	Масса потребности в металле по кварталам (заполняется изготовителем), (т): I	II	III	IV	Запомнается ВЦ
1	2	3	4	5	6	7	8	9	Код элемента конструкций																							
Балки двутавровые для монорельсов ГОСТ 19425-74*	С 255	I 24 М	1			3912																0,3					0,3					
		Итого:	2																			0,3					0,3					
Всего профиля:			3																			0,3					0,3					
Широкополочные двутавры с параллельными гранями полок по ГОСТ 26020-83 — Нормальные двутавры	С 245	I 23Б1	4			2432						5.1														0,6		5,7					
		I 26Б1	5			2433			0.4			4.5																4,9					
		I 30Б1	6			2434						5.4							0.9									6,3					
		I 35Б1	7			2435						0.3																0,3					
		I 40Б1	8			2436						6.8																6,8					
		I 45Б1	9			2437						5.0																5,0					
		I 50Б2	10			2438						4,0																4,0					
		Итого:	11						0,4			31.1							0,9						0,6		33,0					
	С 255	I 50Б1	12			2438															4.3							4,3					
		I 70Б1	13			2440						15.2																15,2					
		I 80Б1	14			2442																				8,7		8,7					
		Итого:	15				2430					15.2									4,3					8,7		28,2					
Всего профиля:			16						0,4			46.3							0,9		4,3				9,3		61,2					
Широкополочные двутавры	С 245	I 20Ш1	17									1.0														1,3		2,3					
		I 30Ш1	18			2448													2.6									2,6					
		I 30Ш2	19			2448						3.5																3,5					
		I 35Ш1	20			2449															1.3							1.3					
		Итого:	21									4.5							2,6		1.3				1,3		9,7					
Всего профиля:			22				2445					4.5							2,6		1.3				1,3		9,7					

Привязан:

Инв. №

Нач. отд.	Учитель	
Н. контр.	Учитель	
Гл. спец.	Учитель	
Зав. гр.	Меннибоккда	
Вед. инж.		
Провер.	Копица	
Разраб.	Власова	

903-1-288.91 КМ

Котельная с 4 котлами Е-4-1,4Р
Золошлакоудаление механическое

Стадия	Лист	Листов
Р	4	

Техническая спецификация металла (начало).

Харьковский Промстройниипроект

Инв. № подл. | Подпись и дата | Взам. инв. №

Альбом 13

Вид профиля и ГОСТ	Марка металла и ГОСТ	Обозначение и размер профиля (мм)	Номер по порядку	Код: марки металла	Код: профиля	Код: размера профиля	Количество (шт)	Длина (мм)	Масса металла по элементам конструкций, (т) — Главный корпус: Монорельсы (526235)	Бункеры (526394)	Объемные щиты	Балки (516182)	Каркас лестниц (526181)	Пожарные лестницы (526242)	Каркас вентканал (526112)	Площадки (526243)	Опоры под трубопров. (526310)	Связи по колоннам (526160)	Тяжелые конструкции (526151)	Наклонный желоб	Площадка под газоходы (526243)	Приемно-дробильное отделение: Монорельсы (526235)	Бункеры и решетки (526394)	Съемные щиты	Галерея топливопр. (526320)	Конструкции навеса	Общая масса (т)	Масса потребности в металле по кварталам (заполняется изготовителем), (т)	Заполняется ВЦ
1	2	3	4	5	6	7	8	9																					
Сталь горячекатаная балки двутавровые по ГОСТ 8239-72*	С 255	I 16	23		2404				0.1																		0.1		
		I 18	24		2405				1.2			0.2															1.4		
		I 20	25		2407				0.6			1.1										0.1			0.7		2.5		
	Итого:		26						1.9			1.3										0.1			0.7		4.0		
Всего профиля:			27			2401			1.9			1.3										0.1			0.7		4.0		
Сталь горячекатаная швеллеры ГОСТ 8240-80	С 245	[10п	28		2614						0.1	0.2					0.1										0.4		
		[14п	29		2616							0.2	1.7							1.0	0.1						3.0		
		[16п	30		2618											1.4									0.1		1.5		
		[18п	31		2621							2.4				0.4											2.8		
		[20п	32		2623							0.5	1.1												0.2		1.8		
		[24	33		2627								0.6														0.6		
		[30	34		2631							0.7															0.7		
		[40	35		2634													13.5									13.5		
	Итого:		36								0.1	4.0	3.4			1.8	0.1	13.5		1.0	0.1				0.3		24.3		
Всего профиля:			37			2640					0.1	4.0	3.4			1.8	0.1	13.5		1.0	0.1				0.3		24.3		
Сталь угловая равнополочная ГОСТ 8509-86	С 235	L 25×3	38													0.1											0.1		
		L 50×5	39							0.1			0.5			0.6	0.1										1.3		
		L 63×5	40													0.2							0.1			0.6	0.9		
		L 70×5	41																		0.3						0.3		
		L 75×6	42							0.5				0.4		0.9	0.1		1.5			0.1				0.2	3.7		
	Итого:		43							0.6			0.5	0.4		1.8	0.2		1.5		0.3	0.1	0.1			0.8	6.3		
	С 245	L 75×6	44																				0.2				0.2		
		L 90×7	45									0.2															0.2		
		L 100×7	46						0.2	1.2		0.3							0.2		0.2	0.1			0.2		2.4		
		L 125×9	47															1.3									1.3		
		L 160×10	48																						0.1		0.1		
	Итого:		49						0.2	1.2		0.5						1.3	0.2		0.2	0.1	0.2		0.3		4.2		
Всего профиля:			50			2120			0.2	1.8		0.5	0.5	0.4		1.8	0.2	1.3	1.7		0.5	0.2	0.3		0.3	0.8	10.5		

Инв. № подл. | Подпись и дата | Взам. инв. №

Привязан:

Инв. №

Нач. отд.	Учитель		
Н. контр.	Учитель		
Гл. спец.	Учитель		
Зав. гр.	Межиборская		
Вед. инж.			
Провер.	Копица		
Разраб.	Власова		

903-1-288.91 КМ

Котельная с 4 котлами Е-10-1,4 р
Золошлакоудаление механическое

Стадия	Лист	Листов
Р	5	

Техническая спецификация металла (продолжение)

Харьковский Промстройниипроект

Альбом 13

Вид профиля и ГОСТ	Марка металла и ГОСТ	Обозначение и размер профиля (мм)	Номер по порядку	Код: марки металла	Код: профиля	Код: размера профиля	Количество (шт)	Длина (мм)	Масса металла по элементам конструкций, (т) — Главный корпус: Монорельсы (526235)	Бункеры (526394)	Объемные щиты	Балки (516182)	Каркас лестниц (526181)	Пожарные лестницы (526242)	Каркас вентшахт (526112)	Площадки (526243)	Опоры под трубопровод (526310)	Связи по колоннам (526160)	Рамные конструкции (526151)	Наклонный желоб	Площадка на газоходы (526243)	Приемно-дробильное отделение: Монорельсы (526235)	Бункеры и решетки (526394)	Объемные щиты	Галерея топливода (526320)	Конструкции навеса	Общая масса (т)	Масса потребности в металле по кварталам (заполняется изготовителем), (т)	Запомнится ВЦ
1	2	3	4	5	6	7	8	9																						
Сталь круглая ГОСТ 2590-71*	С235	Ø18	51											0.1													0.1		
	Итого:		52											0.1													0.1		
Всего профиля:			53		1111									0.1													0.1		
Сталь листовая горячекатанная ГОСТ 19903-74*	С235	S8	54						0.3	13.0		1.7	0.4			0.7			0.2			0.1	0.1		0.7	0.3	17.5		
		S6	55							4.8	0.5												1.0	0.1	0.3		6.7		
	Итого:		56						0.3	17.8	0.5	1.7	0.4			0.7			0.2			0.1	1.1	0.1	1.0	0.3	24.2		
	С245	S10	57						0.7			6.7	0.3		0.1	0.9	0.1	2.0	0.2		0.2		0.2		0.5		11.9		
		S12	58									0.7						1.7				0.1					2.5		
		S20	59									0.6				0.2		0.7	0.5			0.1	0.7			0.1	2.9		
		S4	60											0.1						1.0							1.1		
	Итого:		61						0.7			8.0	0.3	0.1	0.1	1.1	0.1	4.4	0.7	1.0	0.2	0.2	0.9		0.5	0.1	18.4		
	С345-3	S30	62																				0.2				0.2		
	Итого:		63																										
Всего профиля:			64		7110				1.0	17.8	0.5	9.7	0.7	0.1	0.1	1.8	0.1	4.4	0.9	1.0	0.2	0.3	2.2	0.1	1.5	0.4	42.8		
Сталь листовая рифленая ГОСТ 8568-77*	С235	S4	65								1.1					0.6								0.1			1.8		
	Итого:		66								1.1					0.6								0.1			1.8		
Всего профиля:			67		7152						1.1					0.6								0.1			1.8		
Швеллеры стальные гнутые равнополочные ГОСТ 8278-83	С235	Гн Е 140×60×4	68			7426									0.6	0.9											1.5		
		Гн С 160×80×4	69			7428																				0.4	0.4		
	Итого:		70												0.6	0.9									0.4		1.9		
	С245	ГнС 200×80×5	71			7431						0.4															0.4		
	Итого:		72									0.4			0.6	0.9									0.4		2.3		
Всего профиля:			73		7415																								

Инв. № подл. | Подпись и дата | Взам. инв. №

			903-1-288.91 КМ
Нач. отд.	Учитель		Котельная с 4 котлами Е-10-1.4Р Золошлакоудаление механическое
Н. контр.	Учитель		
Гл. спец.	Учитель		
Зав. гр.	Межиборская		Стадия: Р; Лист: 6; Листов:
Вед. инж.			
Провер.	Копица		Техническая спецификация металла (продолжение)
Разраб.	Власова		Харьковский Промстройниипроект

Привязан:

Инв. №

Альбом 13

Вид профиля: и ГОСТ	Марка металла и ГОСТ	Обозначение и размер профиля (мм)	Номер по порядку	Код: марки металла	Код: профиля	Код: размера профиля	Количество (шт)	Длина (мм)	Масса металла по элементам конструкций, (т) — Главный корпус: Монорельс	Бункеры	Объемные щиты	Балки	Каркас лестниц	Пожарные лестницы	Каркас венткамер	Площадки	Опоры под трубопровод	Связи по колоннам	Рамные конструкции	Наклонный желоб	Площадка под газоходы	Приемно-дробильное отделение: Монорельсы	Бункеры и решетки	Объемные щиты	Галерея топливоподач	Конструкции навеса	Общая масса (т)	Масса потребности в металле по кварталам (заполняется изготовителем), (т)	Заполняется ВЦ
1	2	3	4	5	6	7	8	9	Код элемента конструкций: 526235	526394		516182	526181	526242	526112	526243	526310	526160	526151		526243	526235	526394		526320				
Профили гнутые замкнутые сварные квадратные ТУ 36-2287-80	С 255	ГН □ 80×3	74													0.3									1.1		1.4		
	Итого:		75													0.3									1.1		1.4		
Всего профиля:			76		7892											0.3									1.1		1.4		
Листы стальные просечно-вытяжные ГОСТ 8706-78	С 235	ПВ 506	77										0.6			0.3											0.9		
	Итого:		78										0.6			0.3											0.9		
Всего профиля:			79		7156								0.6			0.3											0.9		
Переплеты оконные			80																								4.5		
Лестницы, площадки, ограждения			81																								4.4		
Масса всего металла:			82						3.5	19.6	1.7	66.7	5.2	0.6	0.7	7.5	0.4	19.2	6.1	2.0	6.4	0.9	2.5	0.2	14.5	1.6	168.2		
В том числе по маркам стали (ГОСТ 27772-88)	С 235		83						0.3	18.4	1.6	1.7	1.5	0.6	0.6	4.3	0.2		1.7	1.0	0.3	0.1	0.2	0.2	1.0	1.5	35.2		
	С 245		84						1.3	1.2	0.1	48.5	3.7		0.1	2.9	0.2	19.2	4.4	1.0	1.8	0.4	2.1		3.0	0.1	90.0		
	С 255		85						1.9			16.5				0.3					4.3	0.4			10.5		33.9		
	С345-3		86																				0.2				0.2		
Площадь обращиваемой поверхности, $(м)^2$			87																										
Масса поставки элементов по кварталам, (т) (заполняется заказчиком).		I																											
		II																											
		III																											
		IV																											

1. Техническая спецификация металла составлена без учета металла на отходы и припуски при обработке.
2. Техническая спецификация металла на лестницы, площадки и ограждения смотрите листы 8 и 9.

Инв. № подл. | Подпись и дата | Взам. инв. №

Привязан:

Инв. №

Нач. отд.	Учитель	
Н. контр.	Учитель	
Гл. спец.	Учитель	
Зав. гр.	Меницборская	
Вед. инж.		
Провер.	Копица	
Разраб.	Власова	

903-1-288.91 НМ

Котельная с 4 котлами Е-4-14Р Золошлакоудаление механическое.

Стадия	Лист
Р	7

Техническая спецификация металла. (Окончание).

Харьковский Промстройниипроект

Альбом 13

Вид профиля и ГОСТ	Марка металла и ГОСТ	Обозначение и размер профиля (мм)	Номер по порядку	Код: марка металла	Код: профиля	Код: размера профиля	Количество (шт)	Длина (мм)	Масса металла по элементам конструкций (т): Главный корпус: лестницы, лестничные марши	Главный корпус: площадки	Главный корпус: ограждения лестниц и площадок	Приемно-дробильное отделение: лестницы, лестничные марши	Приемно-дробильное отделение: площадки	Приемно-дробильное отделение: ограждения лестниц и площадок	Общая масса (т)	Масса потребности в металле по кварталам (заполняется изготовителем) (т): I	II	III	IV	Заполняется ВЦ
1	2	3	4	5	6	7	8	9	Код элемента конструкций: 526242		526244	526242		526244						
Уголки стальные равнополочные ГОСТ 8509-86	С 235	L 70×4	1						0,1						0,1					
		L 75×6	2						0,2						0,2					
	Итого:		3																	
Всего профиля:			4		2120				0,3						0,3					
									0,3						0,3					
Швеллеры стальные гнутые равнополочные по ГОСТ 8278-83	С 235	ГнС 160×50×4	5			7428			0,8			0,1			0,9					
	Итого:		6																	
Всего профиля:			7						0,8			0,1			0,9					
									0,8			0,1			0,9					
Прокат листовой горячекатаный по ГОСТ 19903-74	С 245	S4	8								0,1				0,1					
	Итого:		9																	
	С 235	S6	10								0,1				0,1					
	Итого:		11						0,1						0,1					
Всего профиля:			12		7110				0,1						0,1					
Сталь листовая рифленая по ГОСТ 8568-77	С 235	94	13						0,1		0,1				0,2					
												0,1			0,2					
	Итого:		14						0,1						0,2					
Всего профиля:			15		7152				0,1			0,1			0,2					
Сталь круглая ГОСТ 2590-71	С 235	Ø 18	16						0,1						0,1					
	Итого:		17																	
Всего профиля:			18		1111				0,1						0,1					
Настил решетчатый типа „Балтийск"	С 235	СР1	19						0,1						0,1					
		СР2	20						0,4						0,4					
	Итого:		21																	
Всего профиля:			22						0,5						0,5					
									0,5						0,5					

Инв.№ подл. | Подпись и дата | Взам.инв.№

Привязан:

Инв.№

Нач.отд.	Учитель	
Н.контр.	Учитель	
Гл.спец.	Учитель	
Зав.гр.	Меняйборская	
Вед.инж.	Меняйборская	
Провер.	Копица	
Разраб.	Тимофеева	

903-1-288.91 КМ

Котельная с 4 котлами Е-4-1,4 Р. Золошлакоудаление механическое.

Стадия	Лист	Листов
Р	8	

Техническая спецификация металла. Лестницы, площадки, ограждения (начало)

ХАРЬКОВСКИЙ ПРОМСТРОЙНИИПРОЕКТ

Альбом 13

Вид профиля и ГОСТ	Марка металла и ГОСТ	Обозначение и размер профиля (мм)	Номер по порядку	Код: Марка металла	Код: Профиля	Код: Размера профиля	Количество (шт)	Длина (мм)	Масса металла по элементам конструкций (т): Главный корпус: Лестницы, лестничные марши	Главный корпус: Площадки	Главный корпус: Ограждения лестниц и площадок	Приемно-дробильное отделение: Лестницы, лестничные марши	Приемно-дробильное отделение: Площадки	Приемно-дробильное отделение: Ограждения лестниц и площадок	Общая масса (т)	Масса потребности в металле по кварталам (заполняется изготовителем) (т): I	II	III	IV	Заполняется ВЦ
1	2	3	4	5	6	7	8	9	Код элемента конструкций: 526242		526244	526242		526244						
Сталь холодногнутая Швеллеры неравнополочные ГОСТ 8281-80	С 235	Гн [50x40x12x2,5	23			7319					1,0			0,1	1,1					
	Итого:		24								1,0			0,1	1,1					
Всего профиля:			25								1,0			0,1	1,1					
Профили корытные равнополочные холодногнутые ЧМТУ 2-130-70	С 235	Гн. ∮ 90x30x25x3	26								0,5				0,5					
	Итого:		27								0,5				0,5					
Всего профиля:			28								0,5				0,5					
Сталь холодногнутая корытная равнополочная ГОСТ 8283-77	С 235	Гн ∮ 32x30x17x2	29								0,6				0,6					
	Итого:		30								0,6				0,6					
Всего профиля:			31								0,6				0,6					
Масса всего металла			32						1,9		2,2	0,2		0,1	4,4					
В том числе по маркам стали:	ГОСТ 27772-88 С235		33						1,9		2,1	0,2		0,1	4,3					
	ГОСТ 27772-88 С245		34								0,1				0,1					
Масса поставки элементов по кварталам (заполняется заказчиком)		I																		
		II																		
		III																		
		IV																		

1. Техническая спецификация составлена без учета металла на отходы и припуски при обработке.

2. Номенклатуру типовых элементов по серии 1.450.3-6 в. 0-1 см. листы 18, 19, 21, 28, 32

Инв. № подл. | Подпись и дата | Взам. инв. №

Привязан:

Инв. №

Нач. отд.	Учитель	
Н. контр.	Учитель	
Гл. спец.	Учитель	
Зав. гр.	Межиборская	
Вед. инж.		
Провер.	Копица	
Разраб.	Тимофеева	

903-1-288.91 КМ

Котельная с 4 котлами Е-4-1,4 Р. Золошлакоудаление механическое

Стадия	Лист	Листов
Р	9	

Техническая спецификация металла. Лестницы, площадки, ограждения (окончание)

Харьковский Промстройниипроект

Альбом 13

План балок перекрытия на отм. 3.600

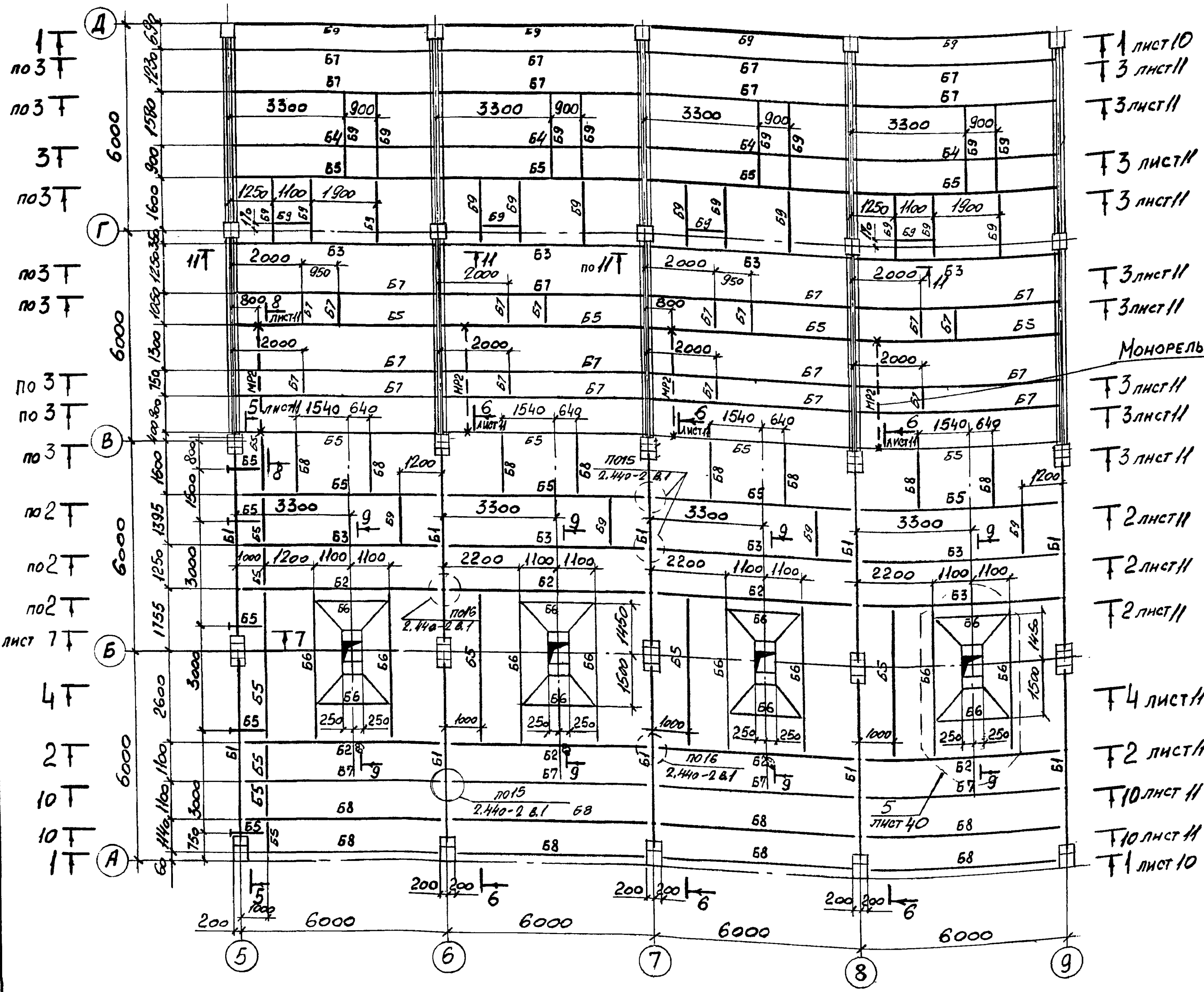

Ведомость элементов к листам 10; 11; 12

Марка	Сечение: Эскиз	Сечение: поз.	Сечение: Состав	Расчетные усилия: M тс. м.	Расчетные усилия: N тс.	Расчетные усилия: Q тс.	Марка металла	Примечания
МР1	I		I 20			1,4	С 255	
МР2			I 18			1,4		
Б1			I 70Б1	68,0		41,2		
Б2			I 50Б2	34,8		20,6	С 245	
Б3			I 40Б1	17,4		8,4		
Б4			I 35Б1	9,5		5,5		
Б5			I 30Б1	10,0		6,0		
Б6			I 30Ш2	10,2		9,3		
Б7			I 26Б1	7,5		5,0		
Б8			I 23Б1	4,5		2,7		
Б9	[		[18	1,6		1,1	С 245	

9—9

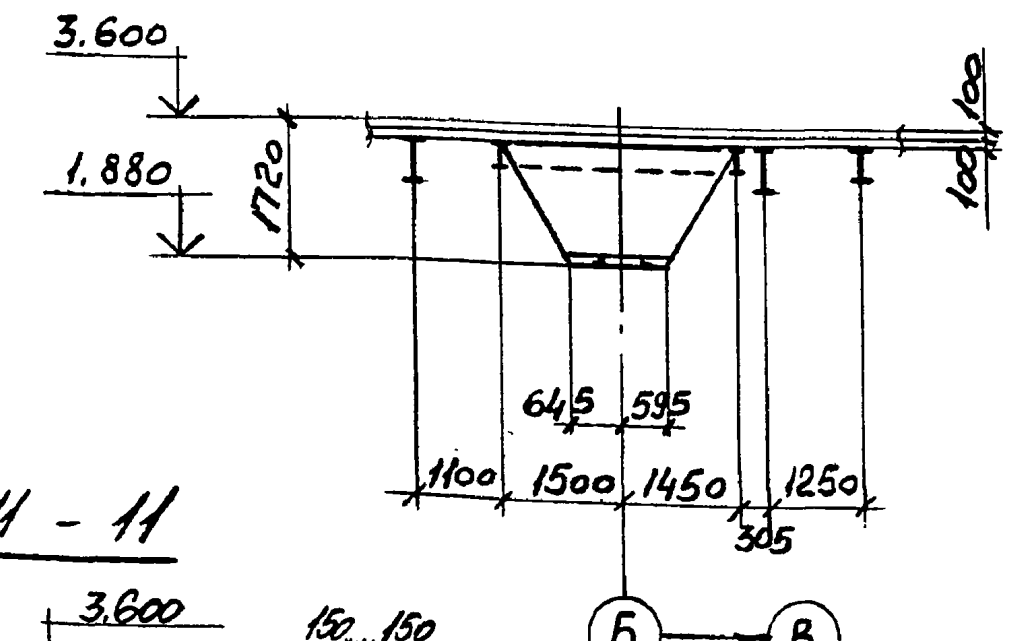

11 - 11

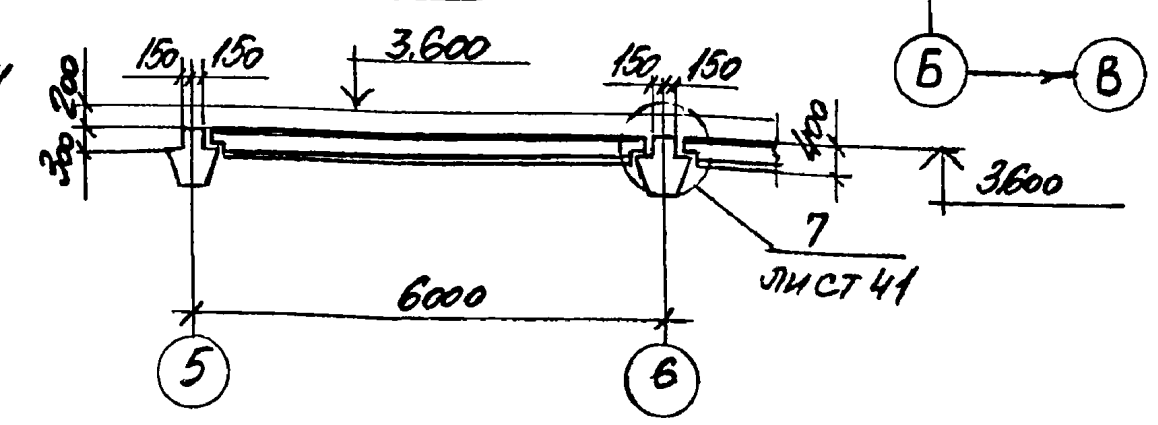

1—1

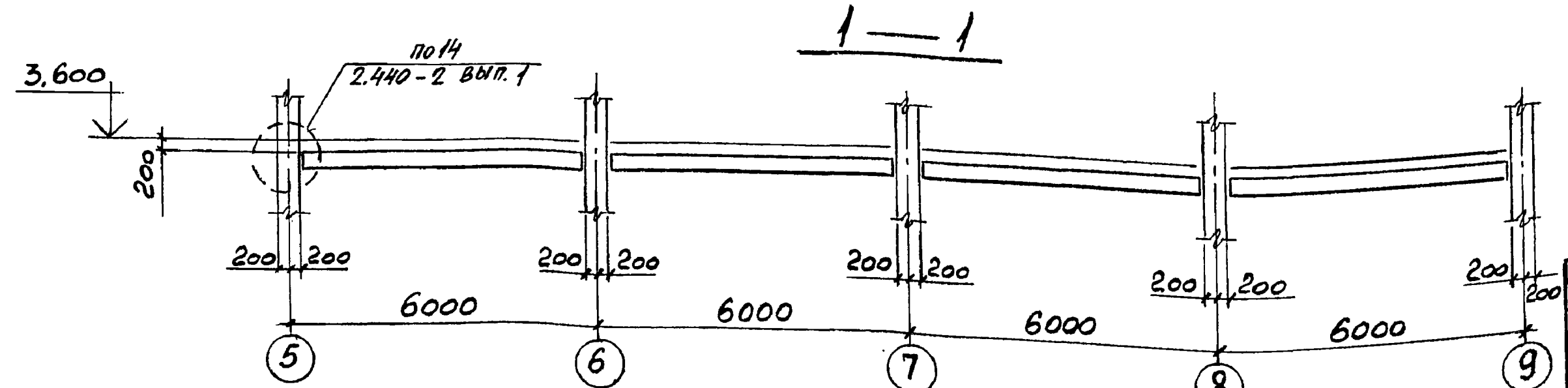

Взамен инв№	Подпись и дата	Инв. №подл

Привязан.

Инв №

Нач.отд.	Учитель		903 - 1 - 288.91 КМ
Н.контр.	Учитель		Котельная с 4 котлами Е-4-1.4Р Золошлакоудаление механическое.
Гл.спец.	Учитель		
Зав.гр.	Мениборская		Главный корпус — Стадия: Р; Лист: 10; Листов:
Вед.инж.	Копица		
Провер.	Мениборская		План балок перекрытия на отм. 3.600 — Харьковский Промстройниипроект
Разраб.	Борщ		

Альбом 13

2 — 2 (лист 10)

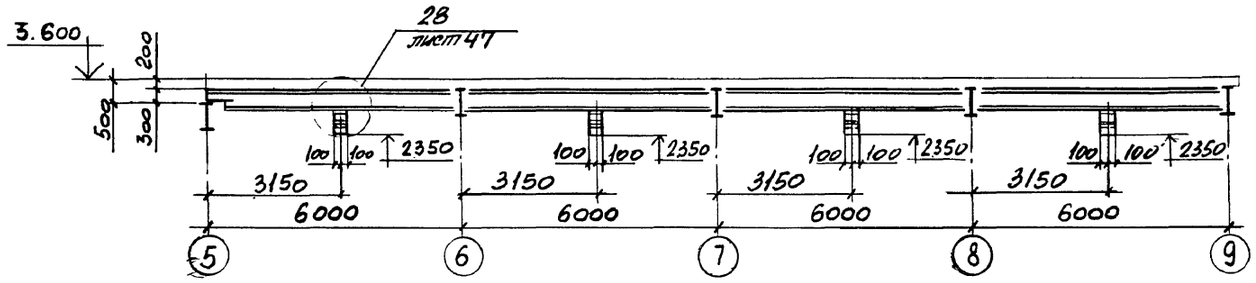

5 — 5 (лист 10)

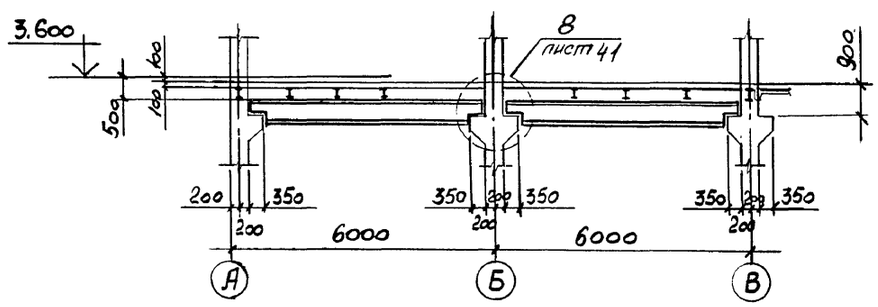

3 — 3 (лист 10)

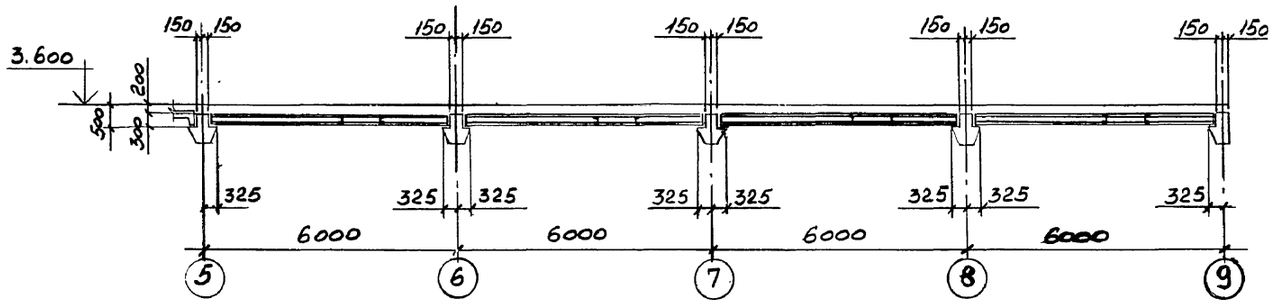

6 — 6 (лист 10)

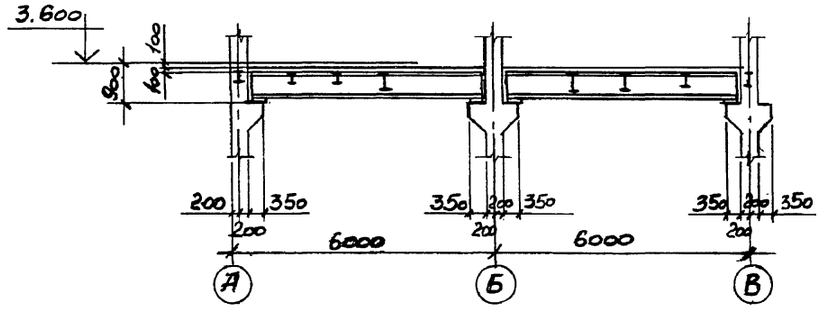

4 — 4 (лист 10)

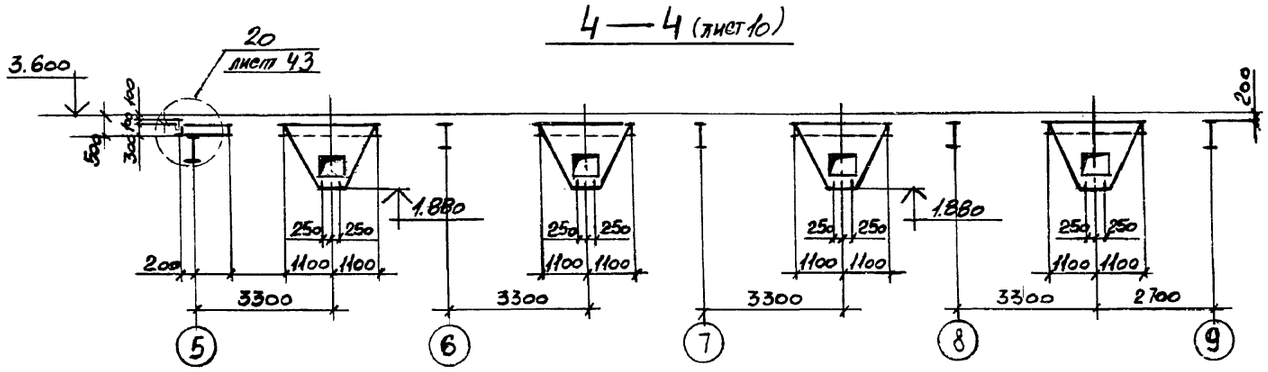

7 — 7 (лист 10)

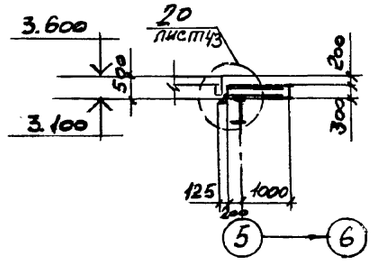

8 — 8 (лист 10)

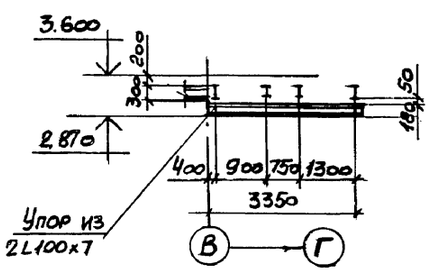

10 — 10 (лист 10)

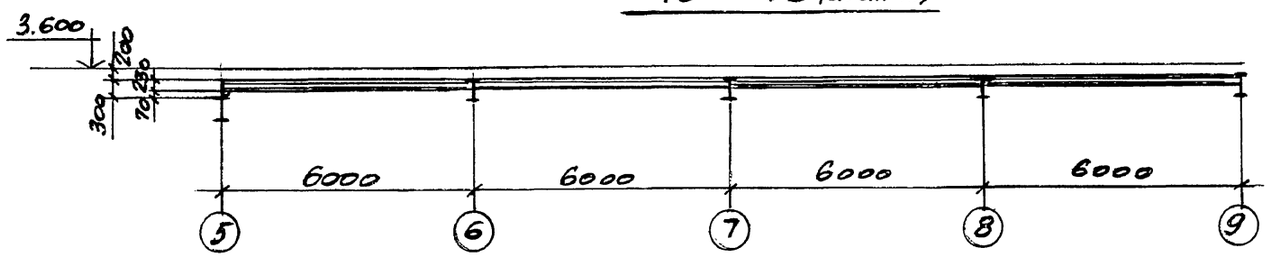

Нач. отд.	Учитель		903-1-288.91 КМ
Н. контр.	Учитель		Котельная с 4 котлами Е-4-1.4Р Золошлакоудаление механическое
Гл. спец.	Учитель		Главный корпус — Стадия: Р; Лист: 11; Листов:
Зав. гр.	Меняйборская		
Вед. инж.	Копица		Разрезы к листу 10. — Харьковский Промстройниипроект
Проверил.	Меняйборская		
Разраб.	Борщ		

Инв. № подл. | Подпись и дата | Взамен инв. №

Альбом 13

План балок монолитных участков на отм. 3.600

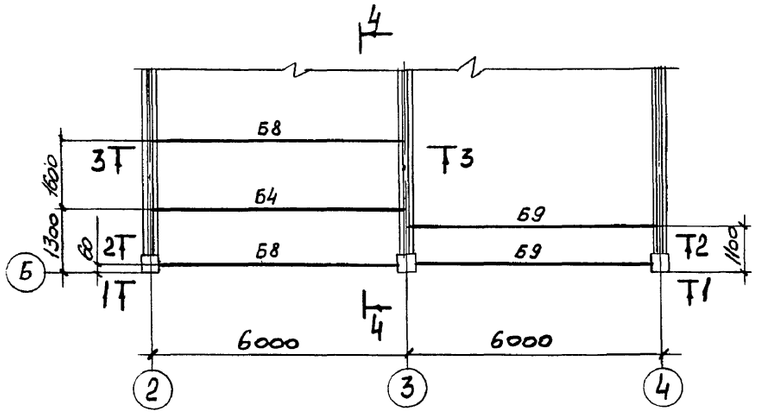

План монорельса на отм. 2.540

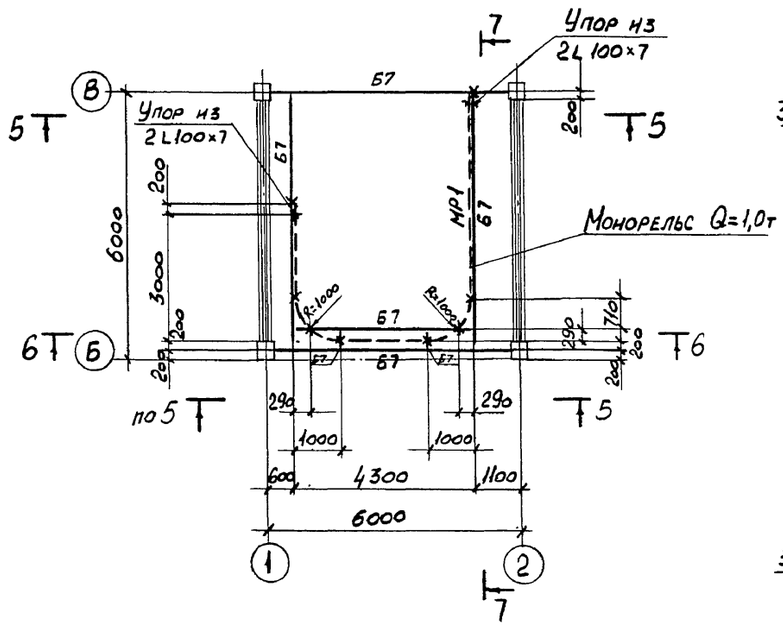

6—6

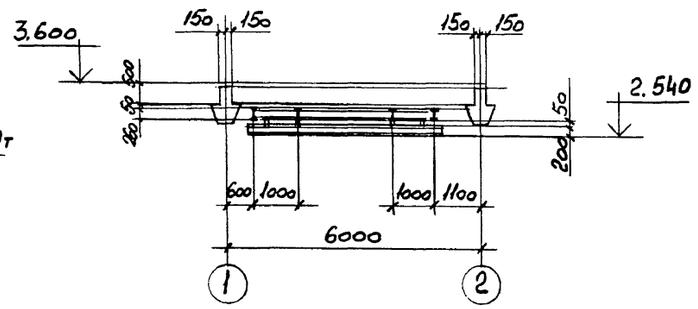

1—1

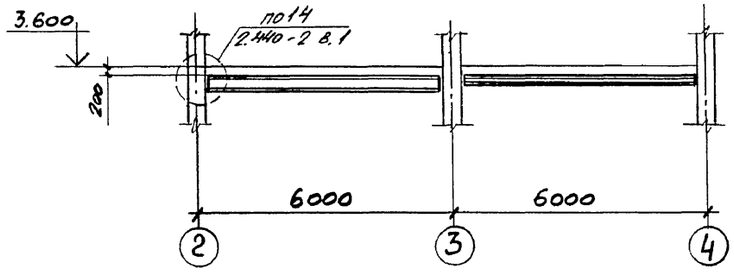

5—5

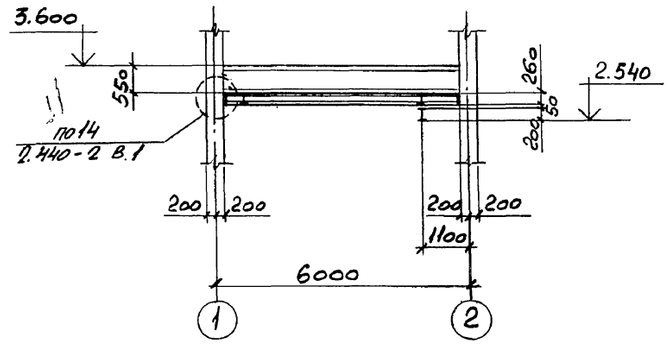

7—7

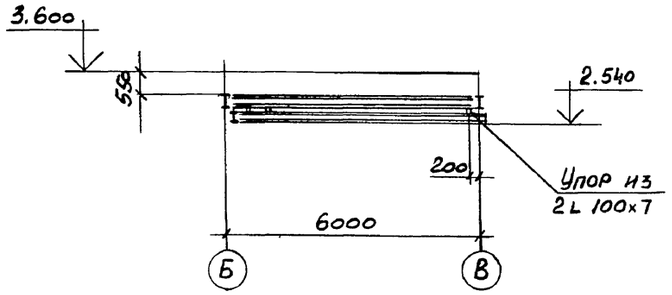

2—2

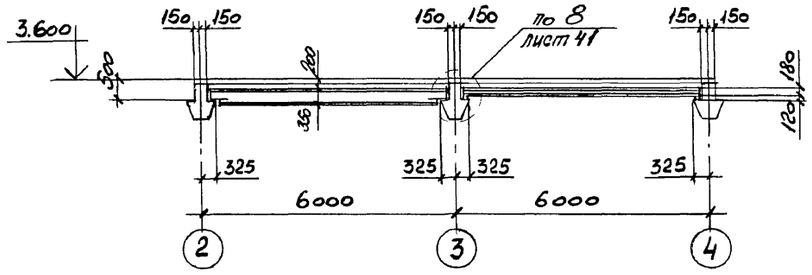

3—3

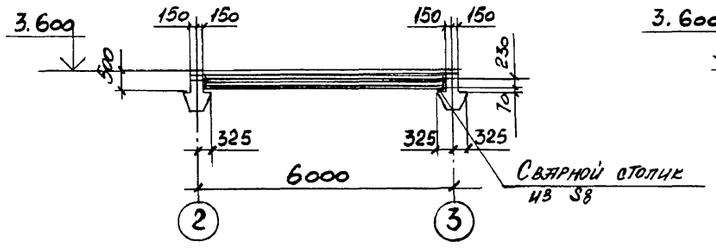

4—4

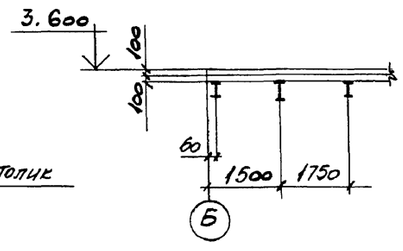

Ведомость элементов см. лист 10.

Инв.№ подл. | Подпись и дата | Взамен инв.№

				903-1-288.91 КМ	
Нач.отд	Учитель			Котельная с 4 котлами Е-4-1.4Р золошлакоудаление механическое	
Н.контр.	Учитель				
Гл.спец.	Учитель			Главный корпус	Стадия: Р; Лист: 12; Листов:
Зав.гр.	Мениборская				
Вед.инж.	Копица				
Разраб.	Борщ			План балок и монолитных участков и монорельсов	Харьковский Промстройниипроект
Провер.	Копица				
Привязан:					
Инв.№					

Альбом 13

План балок покрытия

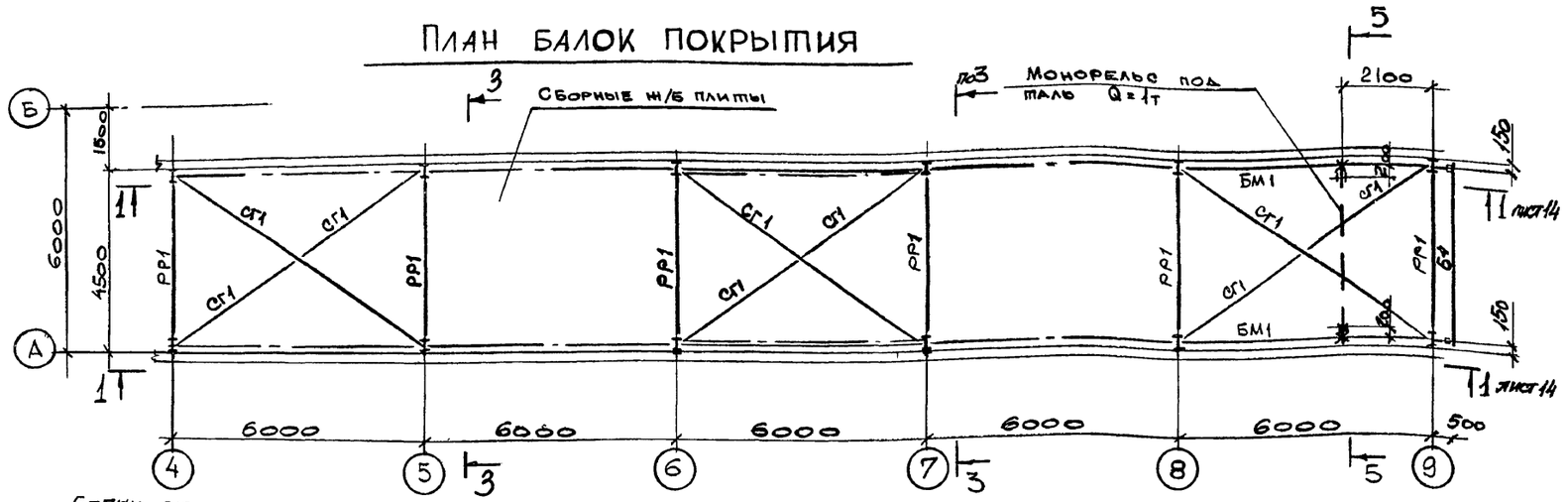

План балок перекрытия на отм. 10.800

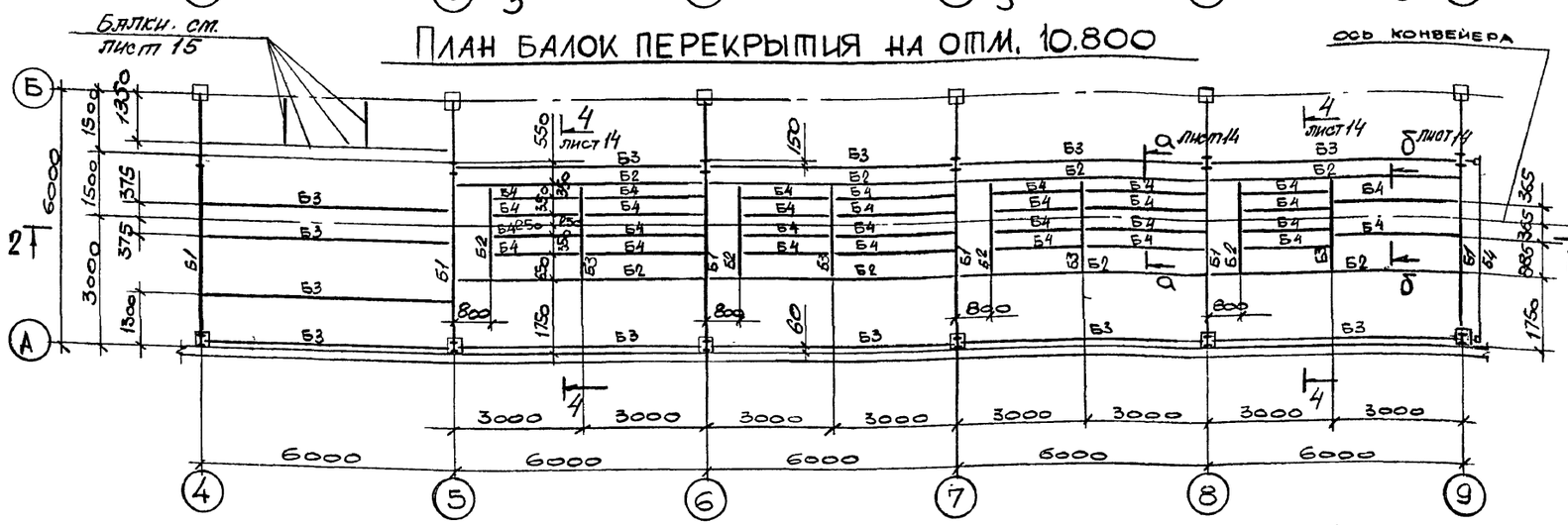

План бункеров

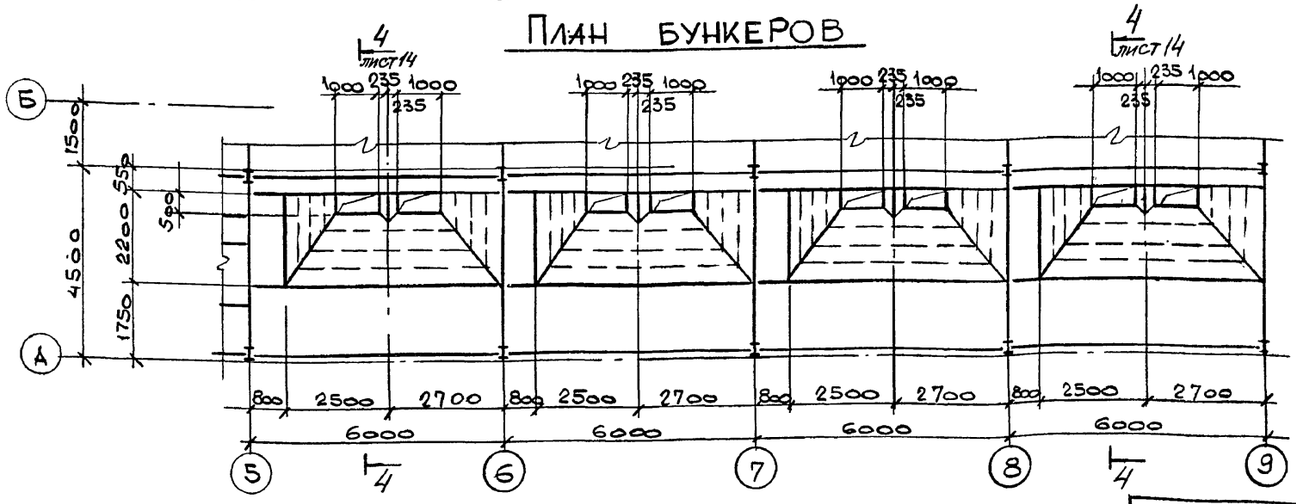

Ведомость элементов к листам 13, 14

Марка	Сечение: Эскиз	Поз.	Состав	Расчетные усилия: M тсм	N тс	Q тс	Марка металла	Прим.
РР1	I		I30Б1	7,6			С245	
МР1	I		I 20			1,4	С255	
БМ1	I		I 26Б1			1,0	С245	
Б1	I		I 60Б2	58,5		46,8	С255	
Б2	I		I 40Б1	14,4		9,6		
Б3	I		I 23Б1	4,5		3,0	С245	
Б4	[		[18	конструктивно				
К1	I		I 30Ш1	7,6	10,7		С245	
СГ1	L		L 75×6	по гибкости			С235	
СВ1	L		L 75×6		—			
Р1	┐└		2L 75×8		—			
С1	□		ГН □ 100×4	конструктивно			С255	
а	1 / 2	1	-220×8	конструктивно			С235	
		2	-150×8					
б	L		L 125×8		—		С245	

Привязан:

Инв. №

Нач.отд.	Учитель	
Гл.констр.	Учитель	
Гл.спец.	Учитель	
Зав.гр.	Меньборская	
Вед.инж.		
Разраб.	Власова	
Провер.	Меньборская	

903-1-288.91 КМ

Котельная с 4 котлами Е-4-1,4Р Золошлакоудаление механическое.

Главный корпус

Стадия	Лист	Листов
Р	13	

План балок покрытия, балок перекрытия на отм. 10 800, бункеров.

Харьковский промстройниипроект

Инв. № подл. | Подпись и дата | Взамен инв. №

Альбом 13

1-1

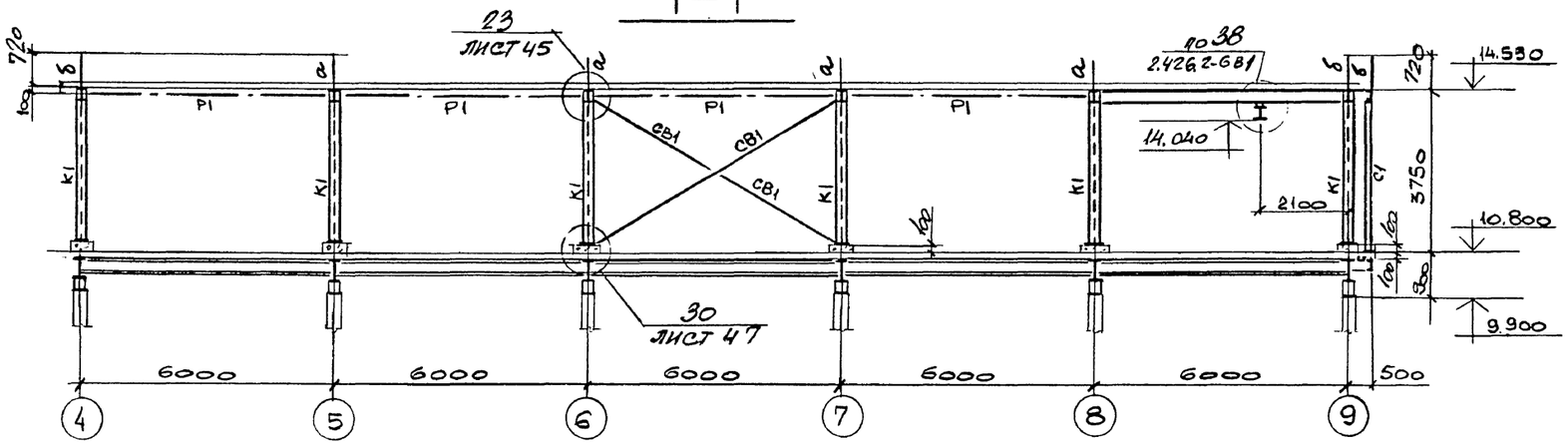

3-3

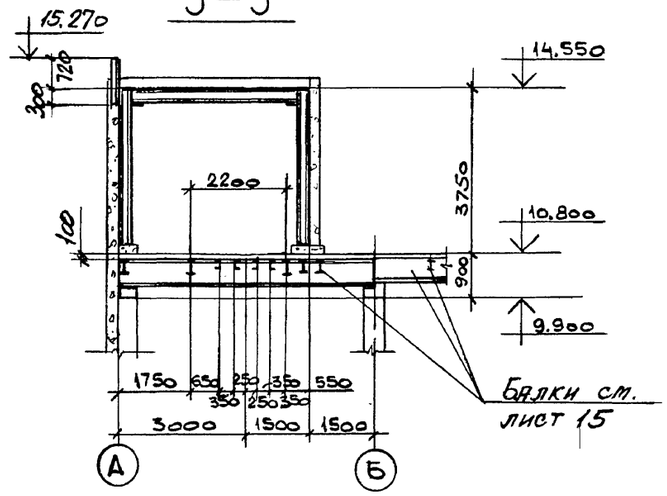

2-2

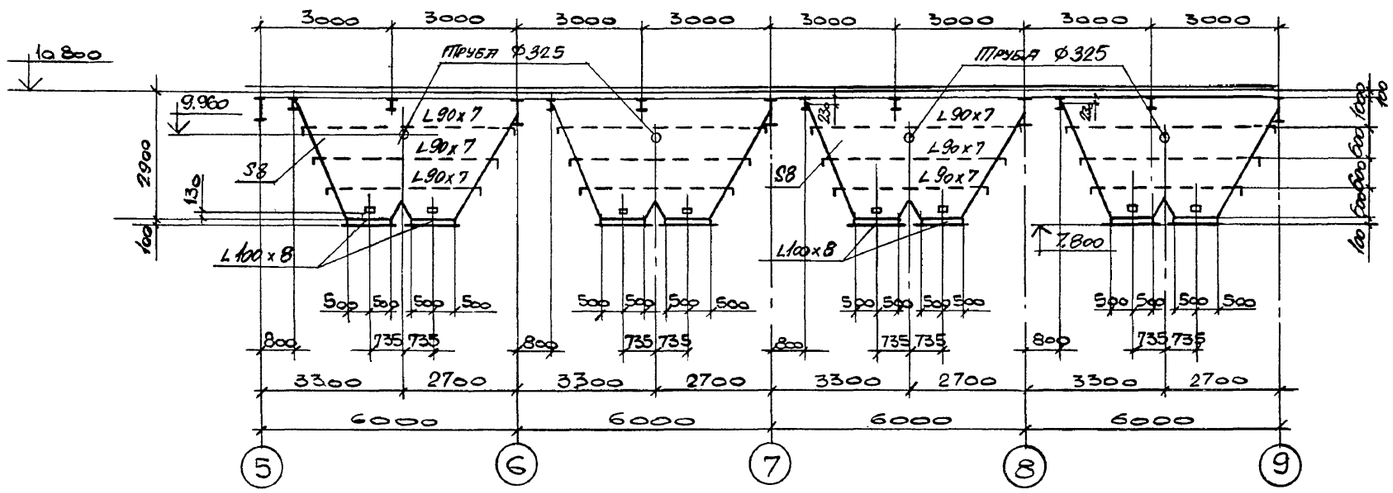

4-4

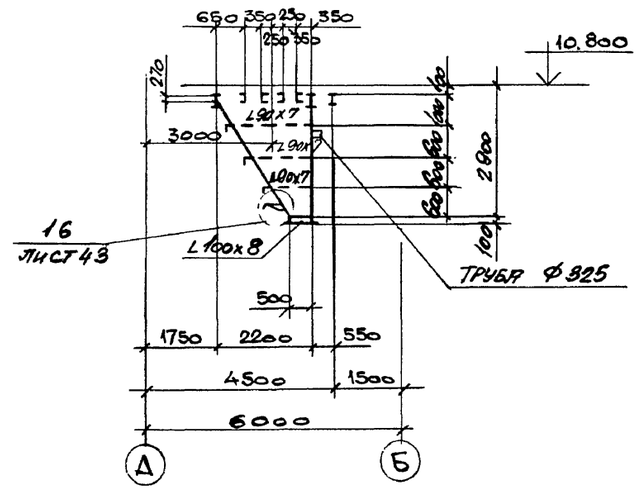

Ведомость элементов смотрите на листе 13.

5-5

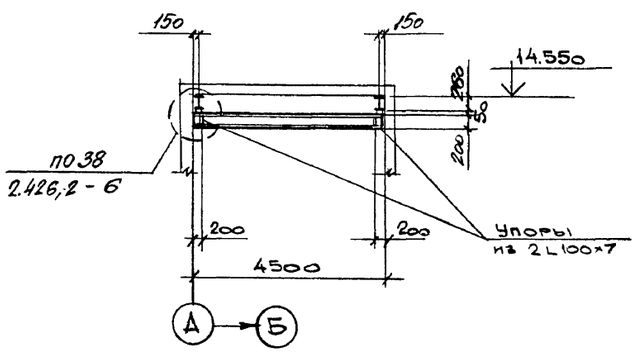

а-а

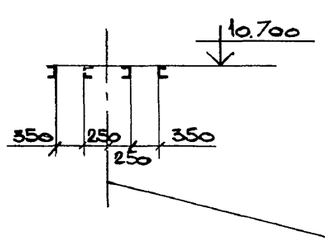

б-б

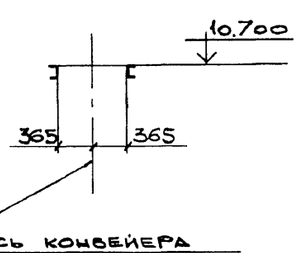

Ось конвейера

Привязан:

Инв. №

Нач. отд.	Учитель		
Н. контр.	Учитель		
Гл. спец.	Учитель		
Зав. гр.	Мениборская		
Вед. инж.			
Разраб.	Власова		
Провер.	Мениборская		

9о3-1-288.91 КМ

Котельная с 4 котлами Е-4-1.4Г
Золошлакоудаление механическое

Главный корпус

Стадия	Лист	Листов
Р	14	

Разрезы к листу 13.

Харьковский Промстройниипроект

Инв. № подл. | Подпись и дата | Взам. инв. №

Альбом 13

План балок покрытия

2 — 2

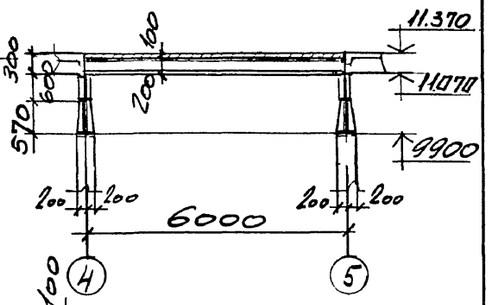

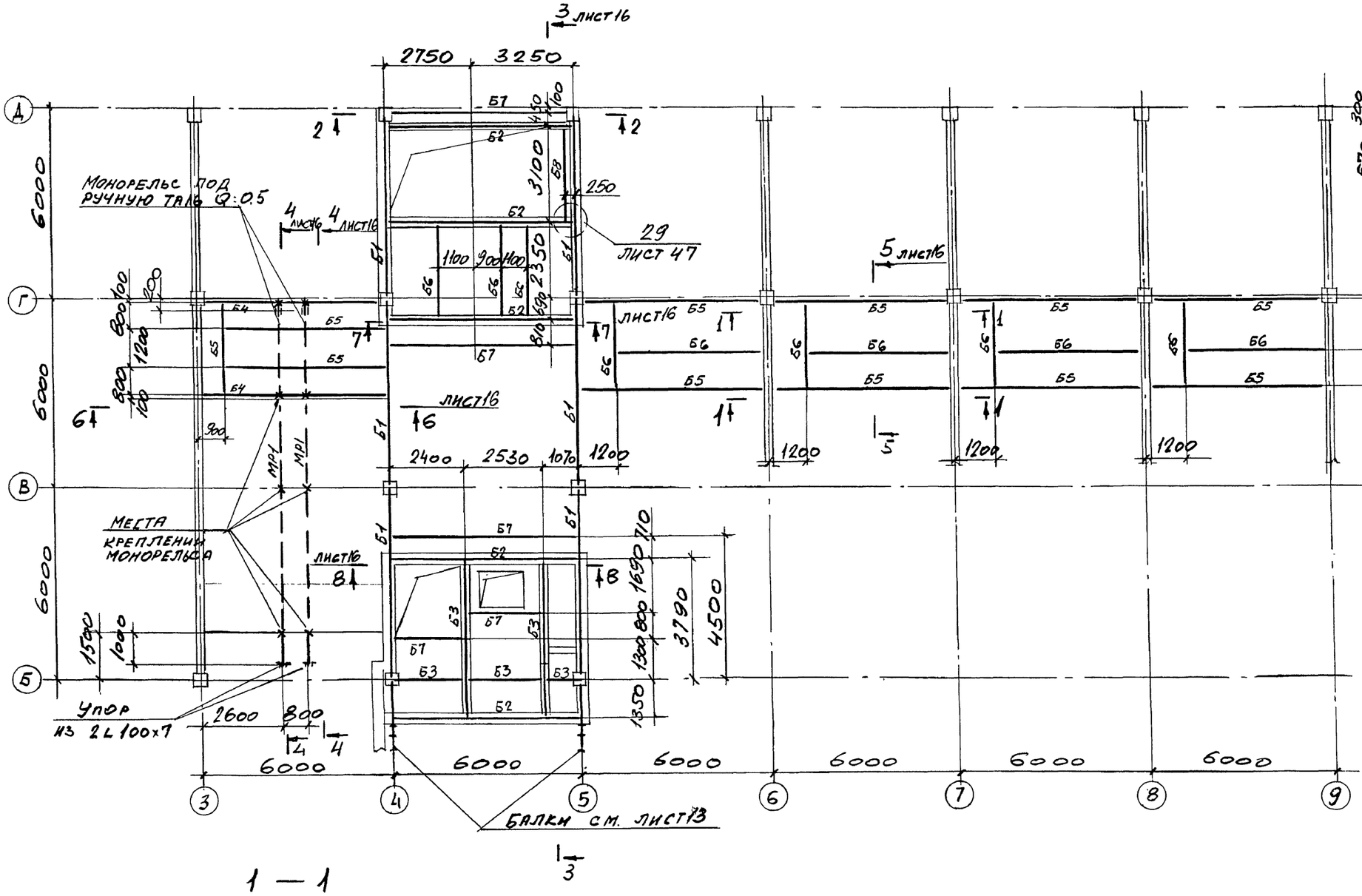

Ведомость элементов
смотрите лист 16

1 — 1

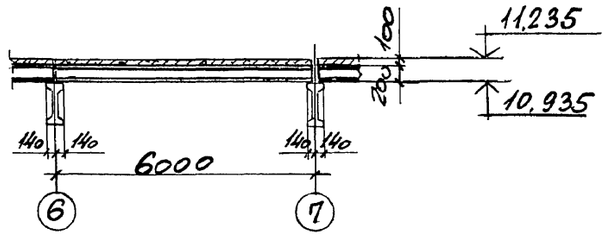

				903-1-288.91 КМ	
				Котельная с 4 котлами Е-4-1.4Р Золошлакоудаление механическое	
Нач.отд	Учитель			Главный корпус	Стадия: Р; Лист: 15; Листов:
Гл.констр	Учитель				
Гл.спец.	Учитель				
Зав.гр	Меняборская			План балок покрытия	Харьковский Промстройниипроект
Вед.инж	Копица				
Провер	Меняборская				
Разраб	Пащенко				

Привязан:

Инв.№

Инв.№подл | Подпись и дата | Взамен инв.№

Альбом 13

Ведомость элементов к листам 15,16

Марка	Сечение: Эскиз	Сечение: поз	Сечение: Состав	Расчетные усилия: Мтсм	Расчетные усилия: Nтс.	Расчетные усилия: Qтс.	Марка металла	Примечание
№1	I		I 18			1,0	С 255	
Б1	I		I 60Б2	59,5		35,5	С 255	
Б2	I		I 45Б1	23,3		15,6	С 255	
Б3	I		I 40Б1	15,1		11,2	С 255	
Б4	I		I 30Б1	6,0		5,6	С 245	
Б5	I		I 20Ш1	4,2		2,8	С 245	
Б6	I		I 20	3,5		2,9	С 255	
Б7	[		[20П	1,8		1,2	С 245	
Б8			[16П	конструктивно			С 245	
а			2∠50×5		—"—		С 235	
б			∠50×5		—"—		С 235	

3 — 3

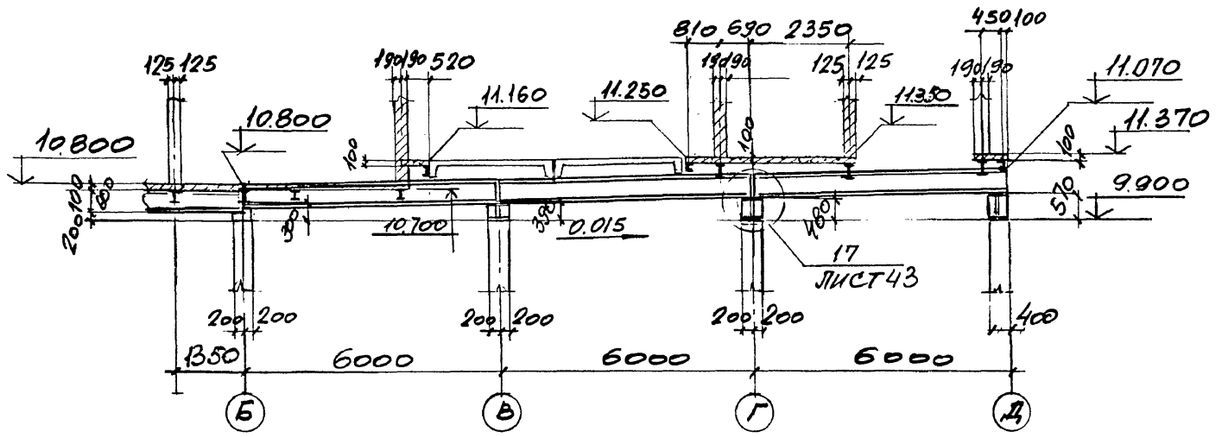

4 — 4

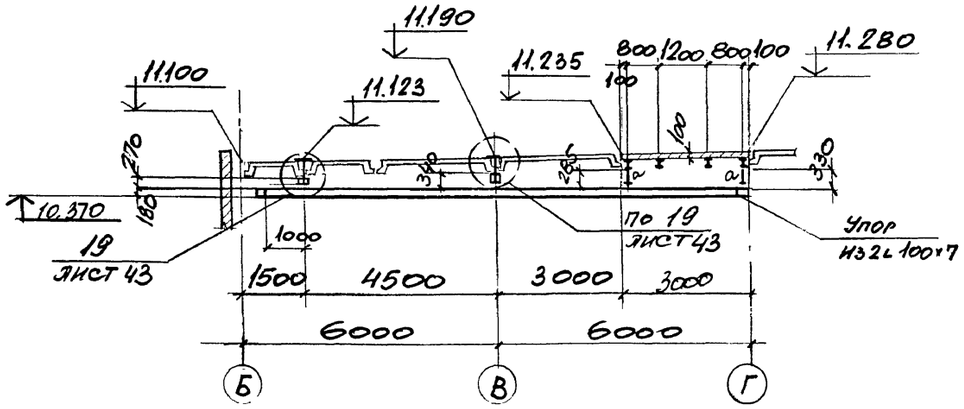

7 — 7

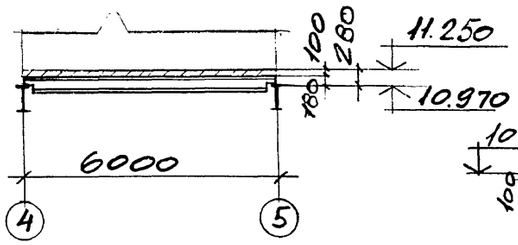

8 — 8

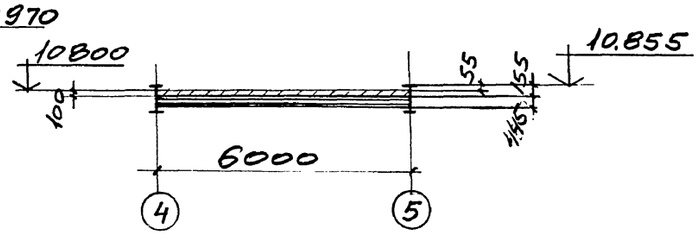

5 — 5

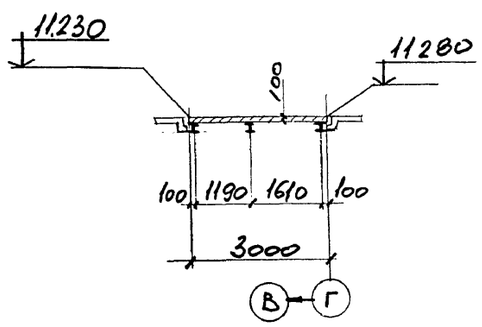

6 — 6

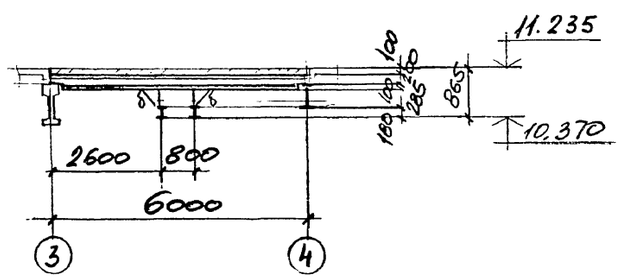

Нач. отд.	Учитель		903-1-288.91 КМ
Н. контр.	Учитель		Котельная с 4 котлами Е-4-1,4Р. Золошлакоудаление механическое
Гл. спец.	Учитель		Главный корпус
Зав. гр.	Межиборская		Стадия: Р; Лист: 16; Листов:
Вед. инж.			
Провер.	Межиборская		Разрезы к листу 15
Разраб.	Пащенко		Харьковский Промстройниипроект

Привязан:

Инв. №

Инв. № подл. | Подпись и дата | Взамен инв. №

Альбом 13

План балок перекрытия на отм. 7.200

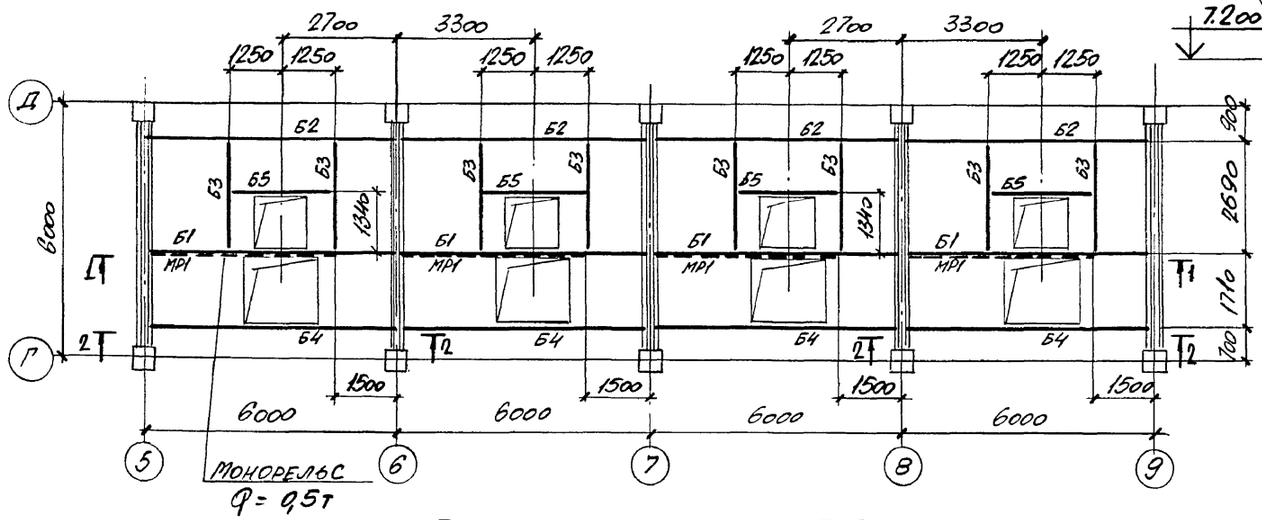

3 - 3

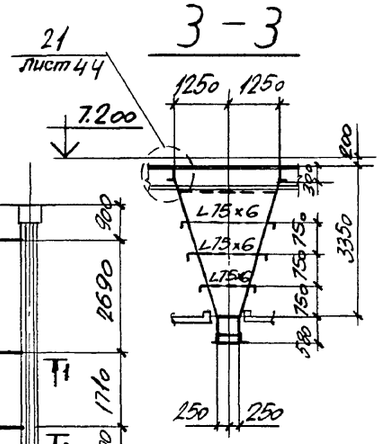

Ведомость элементов

Марка	Сечение: Эскиз	Поз.	Сечение: Состав	Расчетные усилия: M тсм	N тс	Q тс	Марка металла	Прим.
Б1	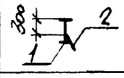	1	I 45 Б1	M_x=8,4 M_y=0,5		7,6	С 255	
		2	S 10				С 245	
Б2	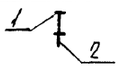	1	I 45 Б1	M_x=13,1		7,6	С 255	
		2	S 10					
Б3	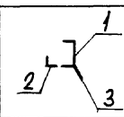	1	[30	M_x=4,7 M_y=0,5		Q_x=6,5 Q_y=0,8	С 245	
		2	L 90×7					
		3	S 10					
Б4	I		I 30 Б1	6,2		4,1		
Б5	[		[14	1,2		2,2	С 235	
МР1	I		I 18				С 255	

План бункеров на отм. 7.200

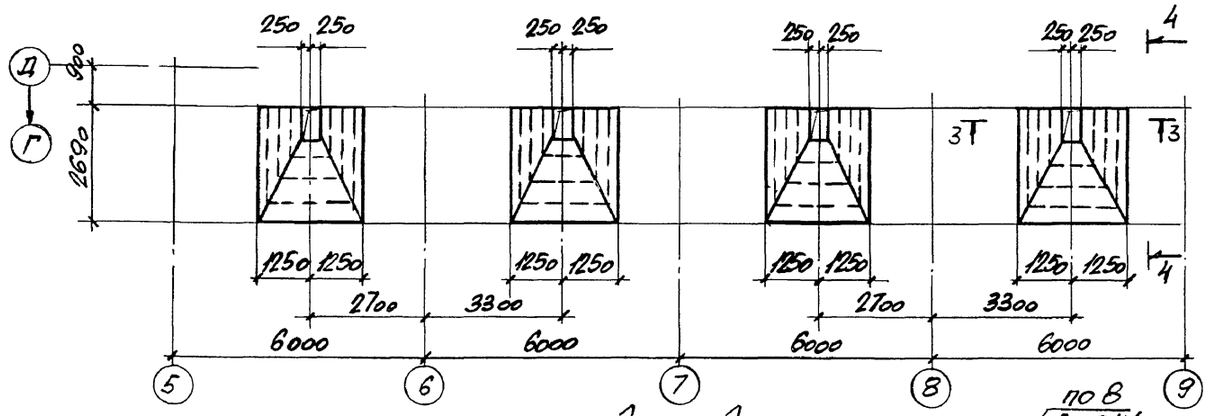

2 - 2

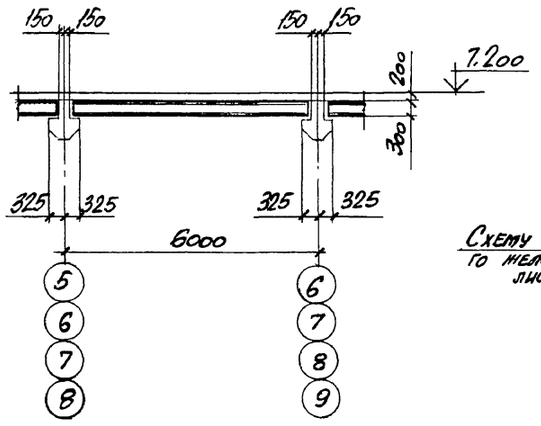

4 - 4

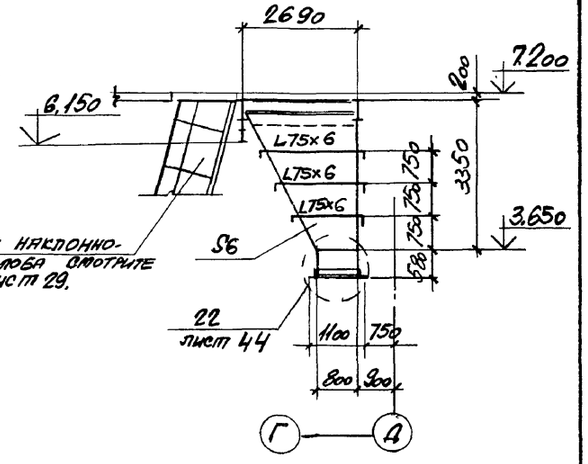

1 - 1

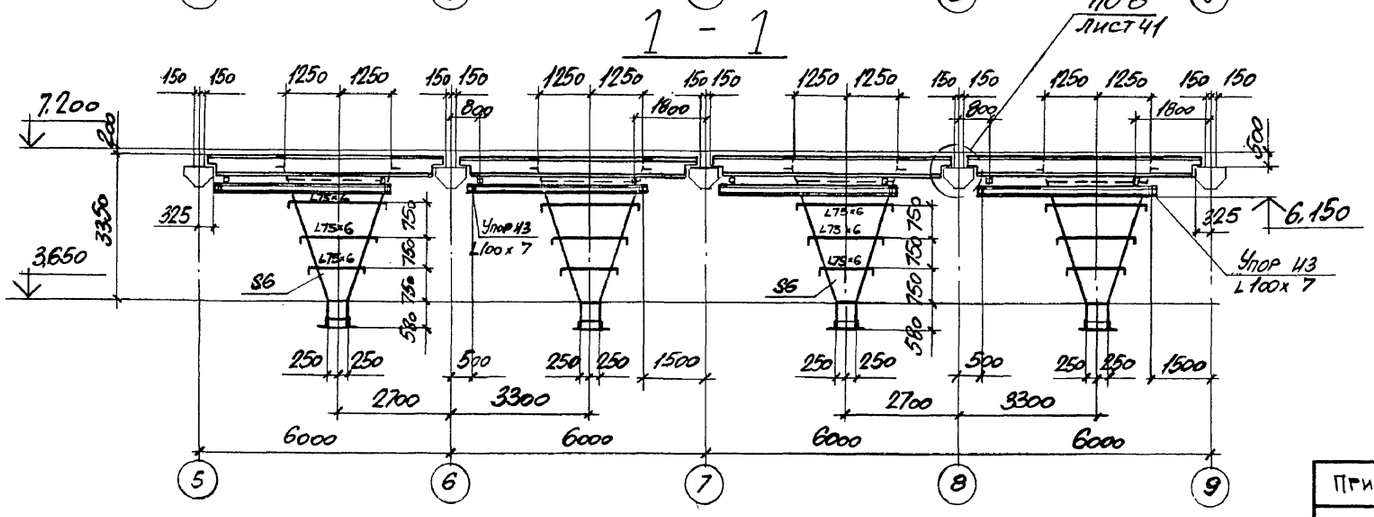

Привязан

Инв.№

Инв.№подл. | Подпись и дата | Взамен инв.№

Нач.отд	Учитель		903-1-288.91 КМ
Н.контр	Учитель		Котельная с 4 котлами Е-4-1,4 Р Золошлакоудаление механическое
Гл.спец.	Учитель		Главный корпус — Стадия: Р; Лист: 17; Листов:
Зав.гр.	Мениборская		
Вед.инж.			План балок на отв. 7.200 и бункеров. — Харьковский Промстройниипроект
Провер.	Мениборская		
Разраб.	Тимофеева		

Альбом 13

План площадок у котлов на отм. 6,000 и 7,200

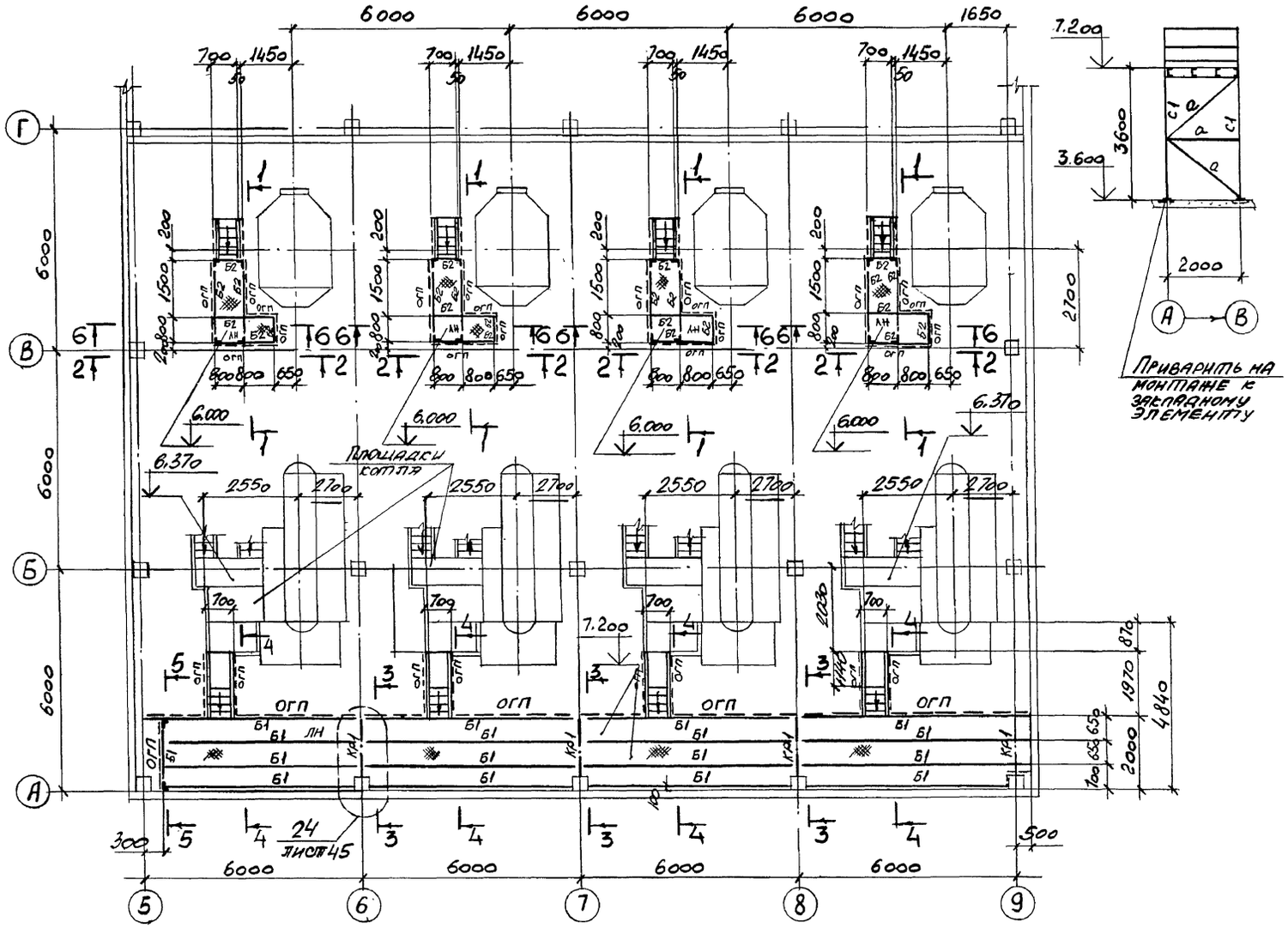

5—5

Ведомость элементов

Марка	Сечение: Эскиз	Поз.	Состав	Расчетные усилия: M тсм	N тс	Q тс	Марка металла	Примечан.
Б1	[		[16п	1,9		1,3	С245	
Б2	[		ГнС140х60х4	1,0		0,8	С235	
КР1	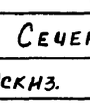	1	ГнС140х60х4				С235	
		2	L75х6				С235	
ЛН	—		Рифл. ст S4	Конструктивно			С235	
с1	L		L75х6		2,8		С235	
а	L		L75х6	по гибкости			С235	
δ	L		L50х5				С235	

Ведомость элементов по серии 1.450.3-6 вып. 0-1

Маркировка	Эскиз	Марка по серии		Наименование	Количество: шт.	Количество: п.м.	Примечан.
МЛ		ЛХФ60-24.7		Лестничн. марш	4		
ОГП	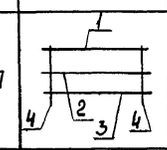	1	ЭППХ	Ограждение площадок		83	
		2	ЭСПХ				
		3	ЭБПХ				
		4	СПХ				
ОГМЛ	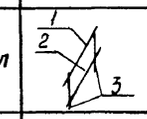	1	ЭПЛХ-60	Ограждение лестниц		32	
		2	ЭСЛХ-60				
		3	СЛХ-60				

Дополнительные элементы принять по серии 1.450.3-6 в. 0-1

4—4

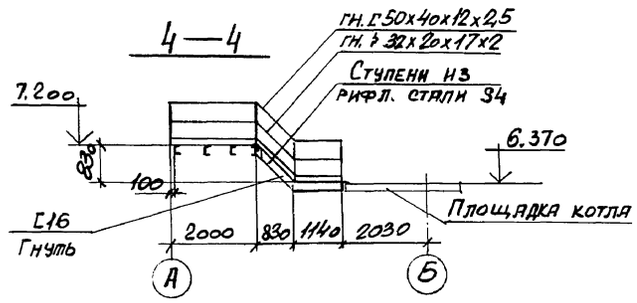

1—1

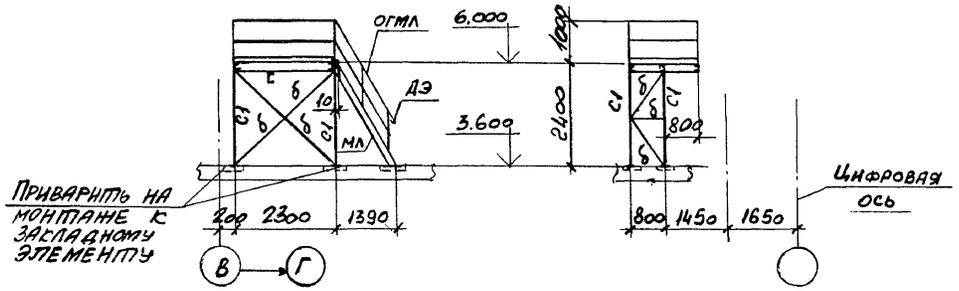

2—2

3—3

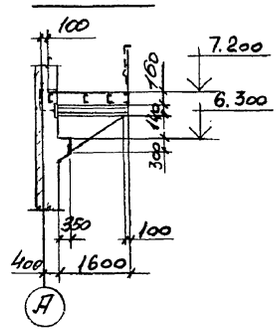

6-6

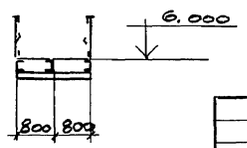

Нач. отд	Учитель		
Н. контр.	Учитель		
Гл. спец.	Учитель		
Зав. гр.	Немнюбрская		
Вед. инж	Копица		
Провер.	Копица		
Разраб.	Борщ		

Привязан:

Инв. №

903-1-288.91 КМ

Котельная с 4 котлами Е-4-1,4Р
Золошлакоудаление механическое.

Главный корпус

План площадок у котлов (вариант каменные угли)

Стадия	Лист	Листов
Р	18	

Харьковский Промстройниипроект

Инв. № подл. | Подпись и дата | Взамен инв. №

Альбом 13

План площадок у котлов на отм. 6.000 и 7.200

5—5

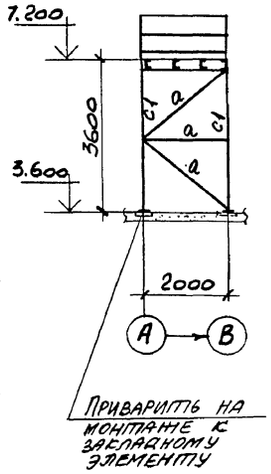

Ведомость элементов

Марка	Сечение: Эскиз	поз.	Состав	Расчетные усилия: M тсм	N тс	Q тс	Марка металла	Примеч.
Б1	[		[16п	1,9		1,3	С245	
Б2			ГнС140х60х4	1,0		0,8	С235	
КР1	1 / 2	1	ГнС140х60х4	0,8		2,0	С235	
		2	L75х6		3,0		С235	
ЛН	—		Рифл. ст S4	Конструктивно			С235	
С1	L		L75х6		2,8		С235	
а	L		L75х6	по наклонной			С235	
б	L		L50х5	—"—			С235	

Ведомость элементов по серии 1.450.3-6 в.0-1

Маркировка	Эскиз	Марка по серии		Наименование	Количество: шт.	Количество: п.м.	Примечан.
МЛ		ЛХВ 60-24.7		Лестничн. марш	4		
ОГП	1; 4 2 3 4	1	ЭППх	Ограждение площадок		76	
		2	ЭСПХ				
		3	ЭБПх				
		4	СПх				
ОГМЛ	1; 2; 3	1	ЭПЛх-60	Ограждение лестниц		32	
		2	ЭСЛх-60				
		3	СЛх-60				

Дополнительные элементы принять по серии 1.450.3-6 в.0-1

4—4

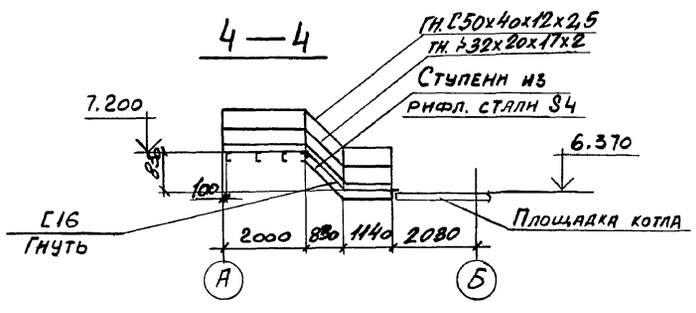

1—1

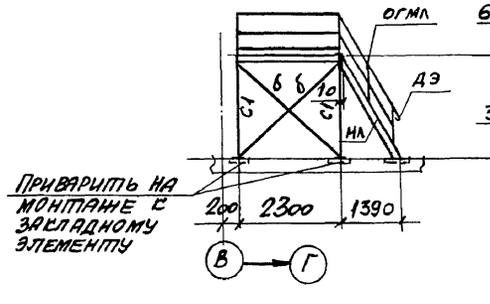

2—2

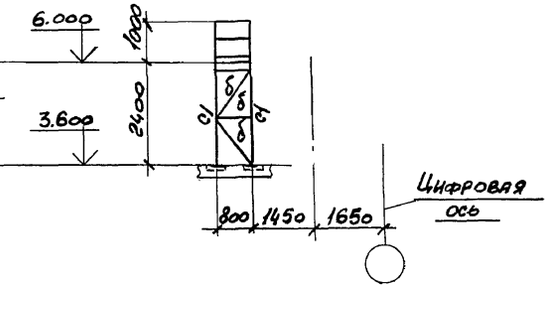

3—3

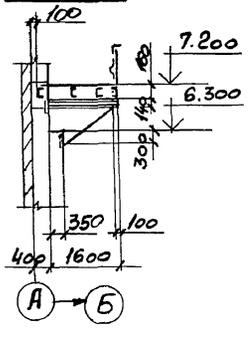

Нач. отд	Учитель		903-1-288.91 КМ	
Н. контр.	Учитель		Котельная с 4 котлами Е-4-1.4-Р золошлакоудаление механическое	
Гл. спец.	Учитель		Главный корпус	Стадия: Р; Лист: 19; Листов:
Зав. гр.	Меняйборская			
Вед. инж.	Копица		План площадок у котлов (вариант бурые угли)	Харьковский промстройниипроект
Провер.	Копица			
Разраб.	Борщ			

Привязан:

Инв. №

Инв. № подл. | Подпись и дата | Взамен инв. №

Альбом 15

План опор под газоходы

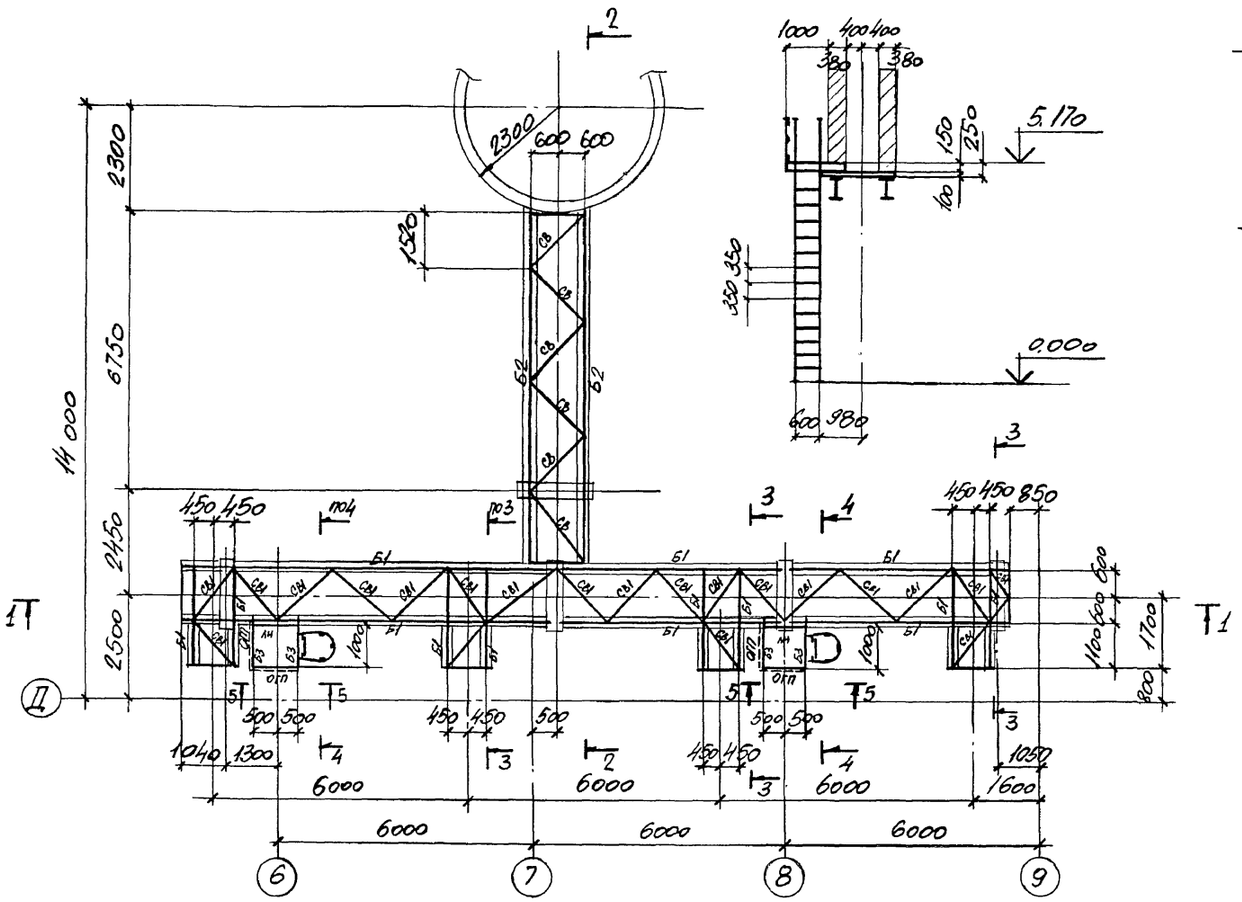

4 - 4

5 - 5

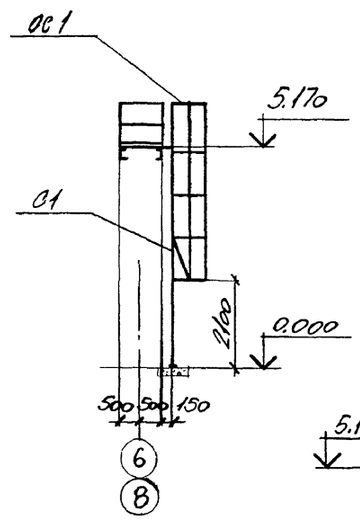

Ведомость элементов

Марка	Сечение			Расчетные усилия			Марка металла	Прим
	Эскиз	Поз	Состав	M тсм	N тс	Q тс		
Б1	I		I50Б1	30,0		18,1	С255	
Б2	I		I35Ш1	15,3		4,7	С245	
Б3	[		[14	конструктивно			С235	
СВ1	L		L 70×5	по гибкости			С235	
ЛН	—		Рифл. ст. S4	конструктивно			С235	

Геометрическая схема

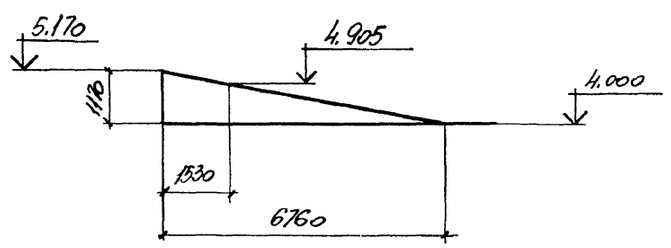

2 - 2

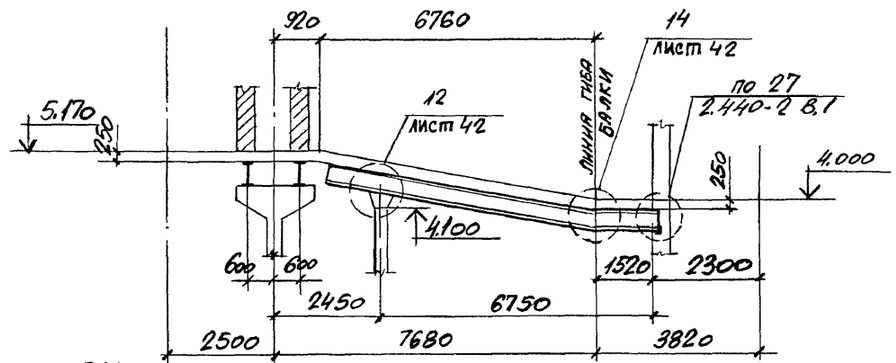

3 - 3

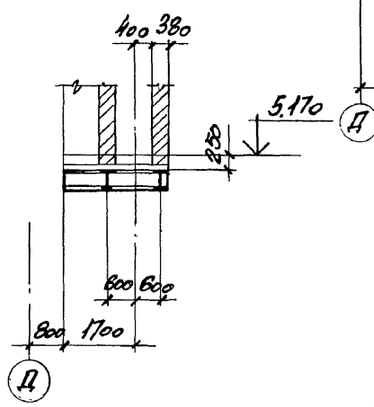

1 - 1

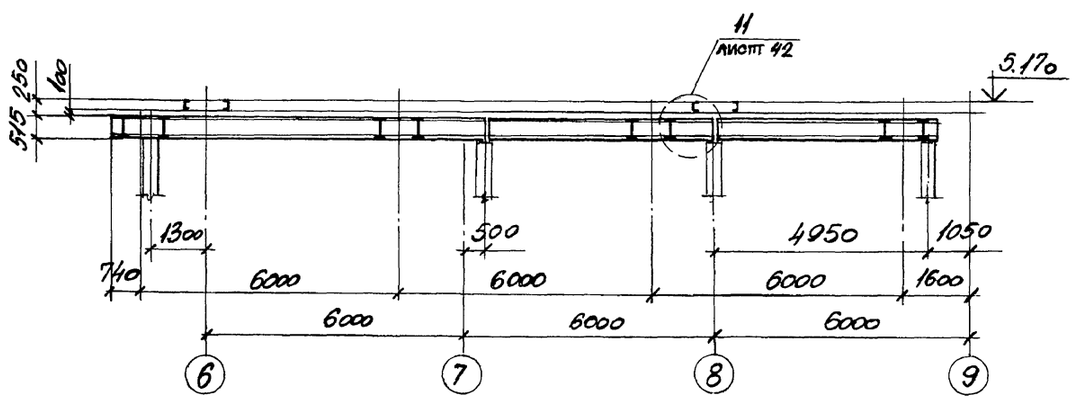

Ведомость элементов по серии 1.450.3 - 6 вып. 0 - 1 смотрите лист 20.

Нач.отд.	Учитель		903-1-288.91 КМ
Н.контр.	Учитель		Котельная с 4 котлами Е-4-1.4р Золошлакоудаление механическое
Гл.спец.	Учитель		Главный корпус — Стадия: Р; Лист: 20; Листов:
Зав.гр.	Меньборская		
Вед.инж.			
Провер.	Меньборская		Схема балок под газоходы — Харьковский Промстройниипроект
Разраб.	Тимофеева		

Привязан:

Инв.№

Инв.№подл. | Подпись и дата | Взамен инв.№

Альбом 13

План сетчатого ограждения на отм. ±0.000

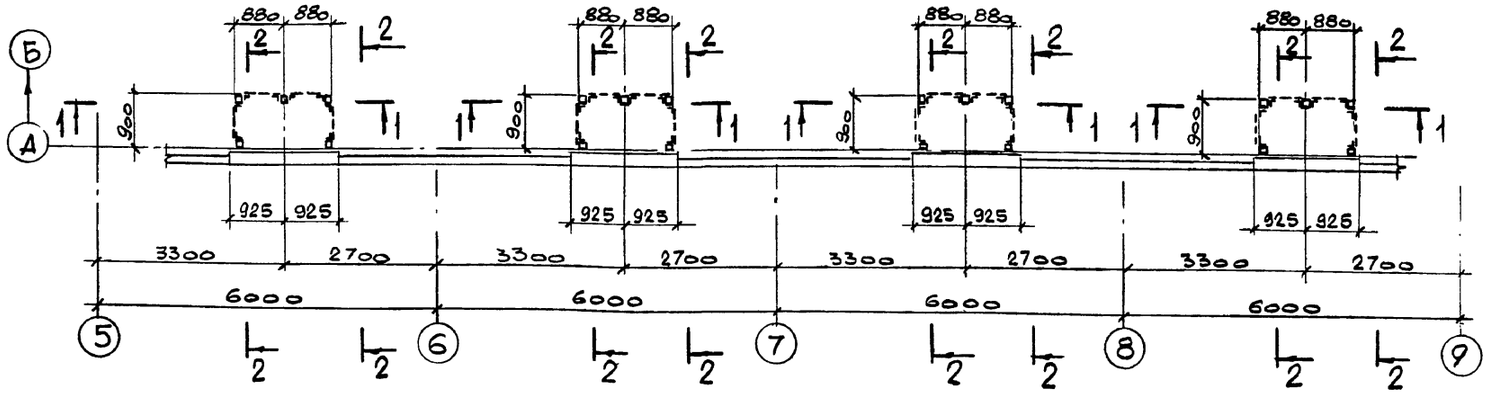

План переходных площадок

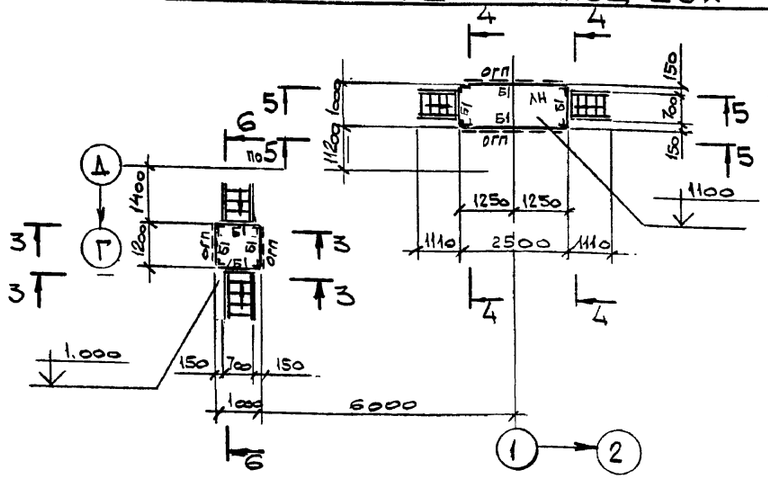

1-1

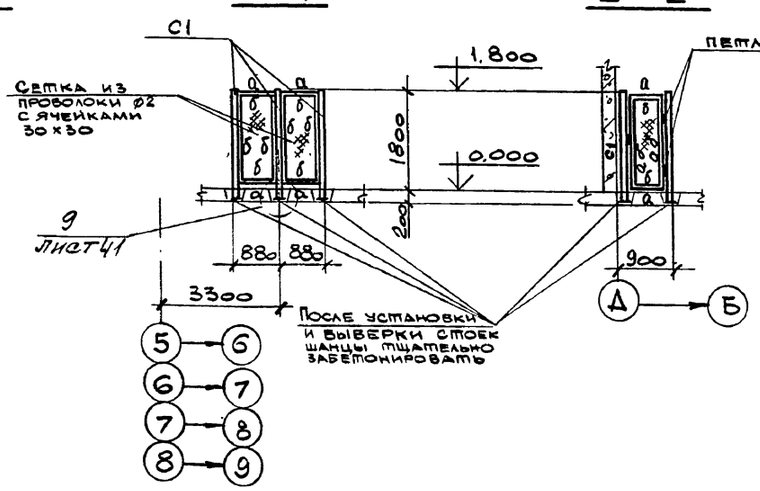

2-2

3-3; 4-4

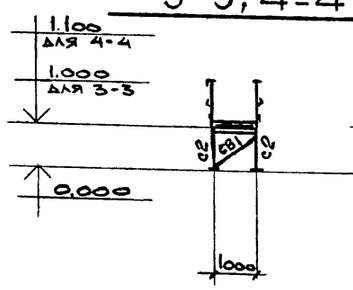

5-5

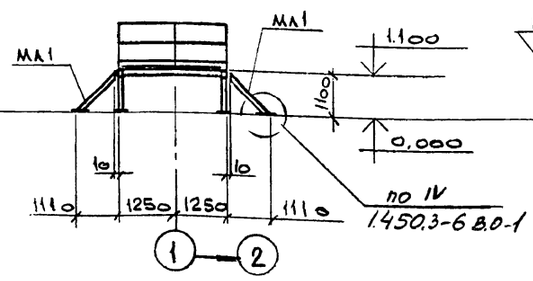

6-6

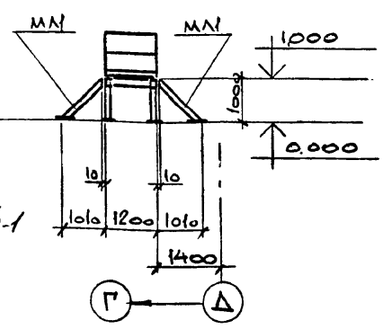

Ведомость элементов

Марка	Сечение: Эскиз	поз.	Состав	Расчетные усилия: M тсм	N тс	Q тс	Марка металла	Примечания
Б1	С		Гн[140×60×4	0,2		0,1	С235	
С1	□		Гн□ 80×3	конструктивно			С255	
С2	⊏		∠75×6		—"—		С235	
СВ1	L		∠50×5		—"—			
а	L		L50×5	по гибкости				
б	L		L25×3	конструктивно				
ЛН	—		ПВ506		—"—			

Ведомость элементов по серии 1.450.3-6.В.01

Марки ровка	Эскиз	Марка по серии	Наименование	Количество: шт.	пм.	Примечания
МА1		АХВ45-18.7н	Марш лестничный	4		
ОГП	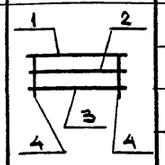	1 ЭППХ 2 ЭСПХ 3 ЭБПХ 4 СПХ	Ограждение площадок		12	
С1		СХ-52н	Стремянка	2		см. лист 20
ОС1		ОГС 42.4н	Ограждение стремянки	2		

Дополнительные элементы принять по серии 1.450.3-6 В.01

Нач.отд.	Учитель		903-1-288.91-КМ
Н.контр.	Учитель		Котельная с 4 котлами Е-4-1.4Р Золошлакоудаление механическое.
Гл.спец.	Учитель		
Зав.гр.	Меняйборская		Главный корпус — Стадия: Р; Лист: 21; Листов:
Вед.инж.	Копица		
Провер.	Меняйборская		Схемы сетчатого ограждения, переходных площадок. — Харьковский промстройниипроект
Разраб.	Власова		

Привязан:

Инв. №

Взамен инв.№ | Подпись и дата | Инв.№подл.

Альбом 13

План щитов на отм. 3.700

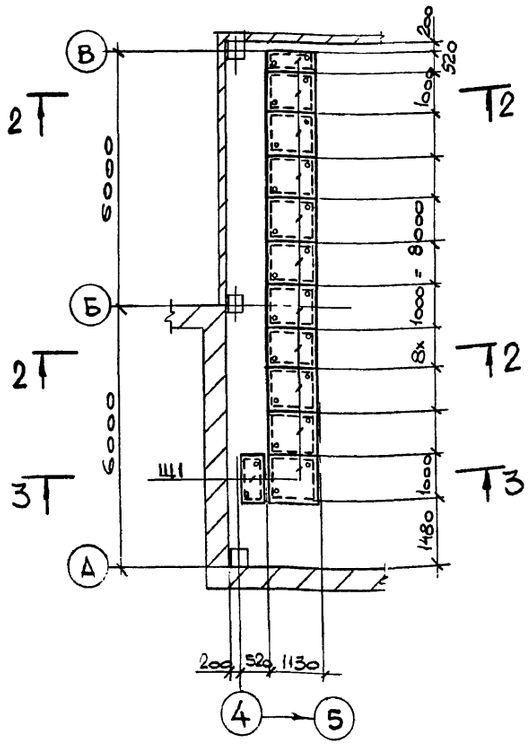

План балок на отм. 3.700

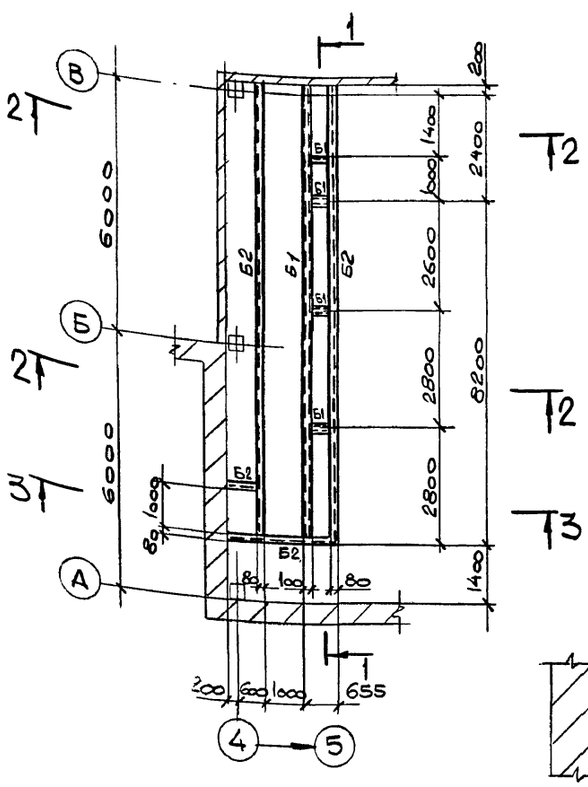

2–2

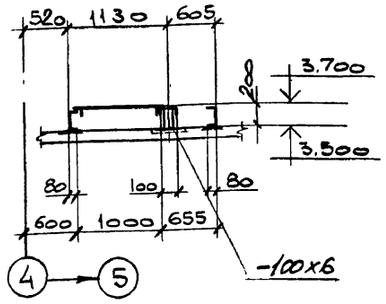

3–3

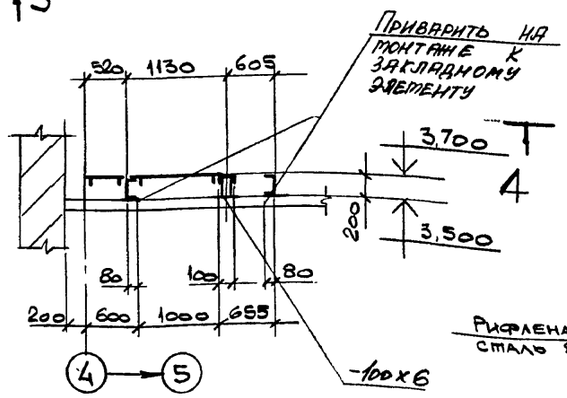

Деталь съемного щита Щ1 4–4

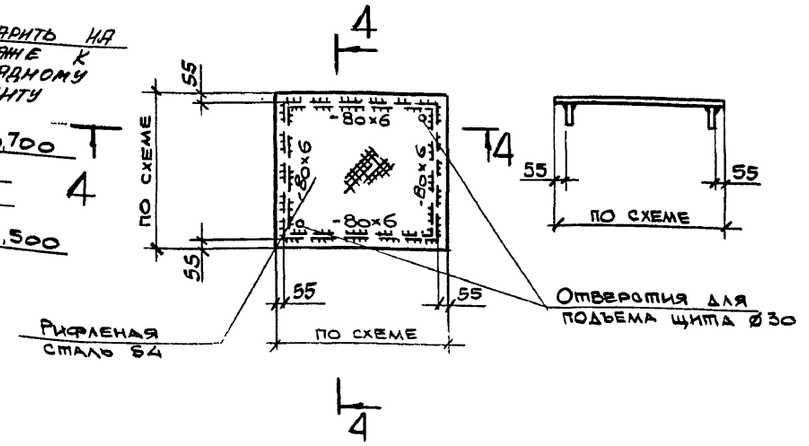

1–1

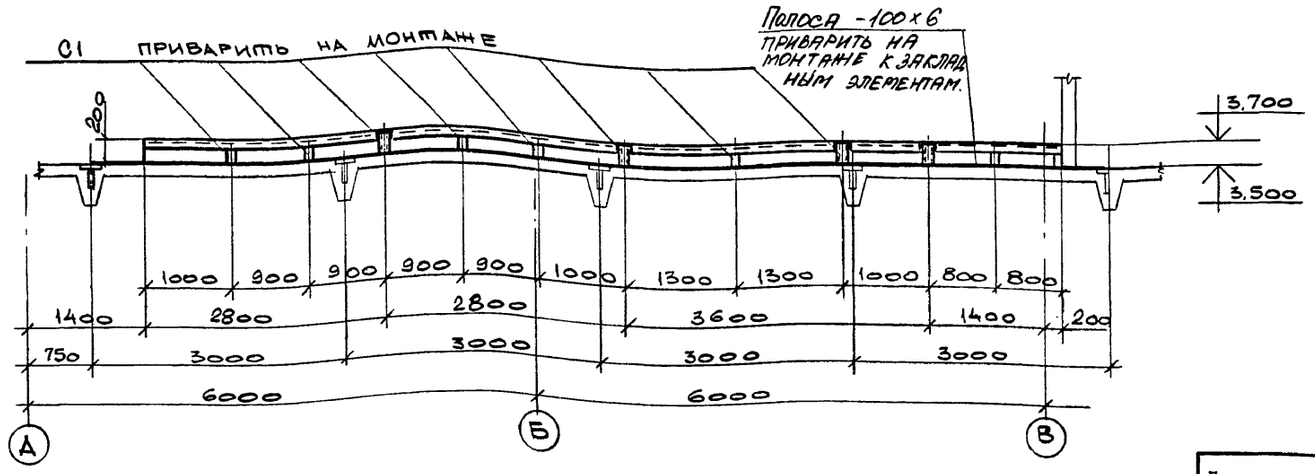

Ведомость элементов

Марка	Сечение			Расчетные усилия			Марка металла	Примечан
	Эскиз	поз.	Состав	M тсм	N тс	Q тс		
Б1	⊏		⊏10	Конструктивно			С235	
Б2	⊏		Гн ⊏200x80x5	— " —			С245	
С1	□		Гн □ 80x3	— " —			С255	
Щ1	см. на данном листе						С235	

Нач.отд.	Учитель		
Н.контр.	Учитель		
Гл.спец.	Учитель		
Зав.гр.	Межиборская		
Вед.инж.	Копица		
Провер.	Копица		
Разраб.	Власова		

Привязан:

Инв. №

903-1-288.91 ИМ

Котельная с 4 котлами Е-4-1.4 Р
Золошлакоудаление механическое.

Главный корпус

Стадия	Лист	Листов
Р	22	

План балок и съемных щитов на отм. 3.700.

Харьковский Промстройниипроект

Инв. № подл. | Подпись и дата | Взамен инв. №

Альбом 13

План монорельсов.

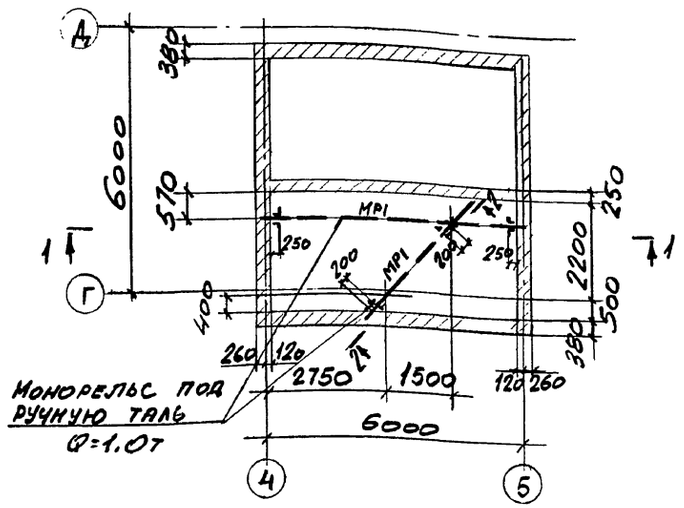

План опоры на отм. 2200

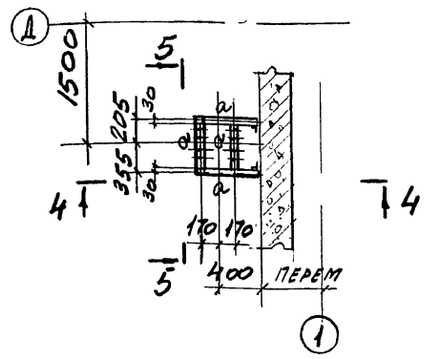

Ведомость элементов к листам 23,24

Марка	Сечение: Эскиз	Поз	Состав	Расчетные усилия: Mтсм	Nтс	Qтс	Марка металла	Примечание
МР1	I		I 20			1.4	С255	
МР2	I		I 16			0,7	С255	
С1	L		L 75×6	по гибкости			С235	
а	[		[10 п	конструктивно			С245	
б	L		L 50×5	по гибкости			С235	
Р(Р)1	[		Гн [140×60×4				С235	

1 — 1

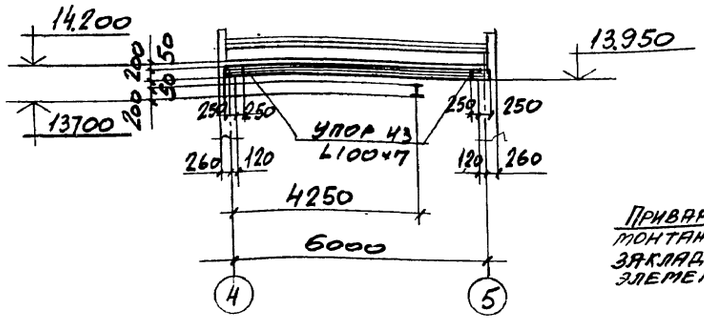

4 — 4

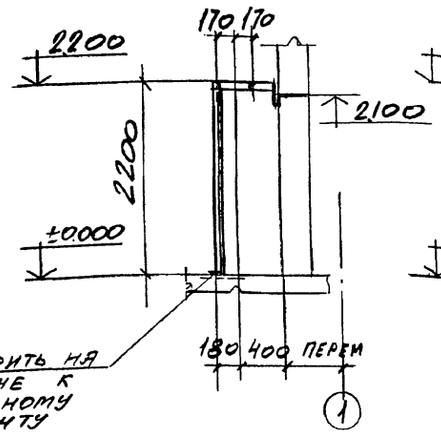

5 — 5

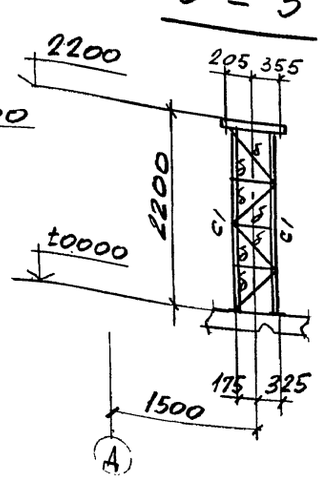

План монорельса на отм 14.340

3 — 3

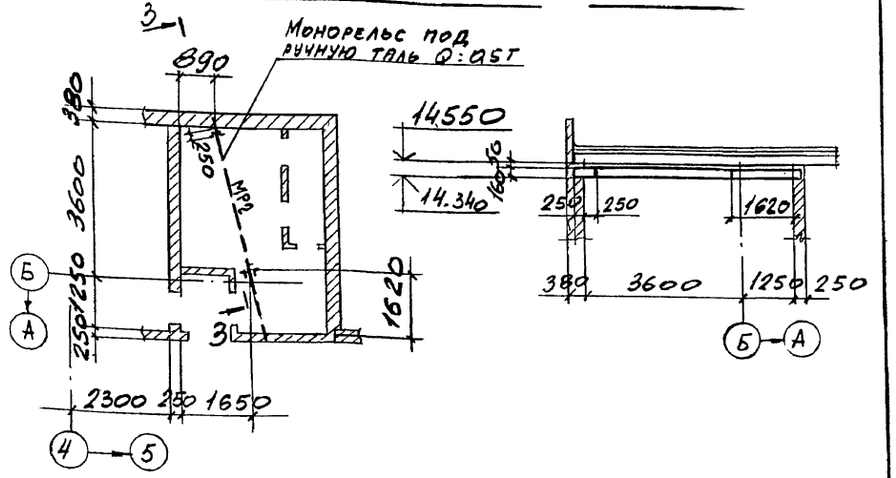

2 — 2

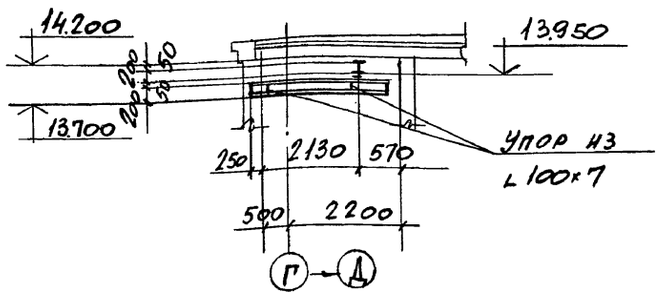

Крышка люка

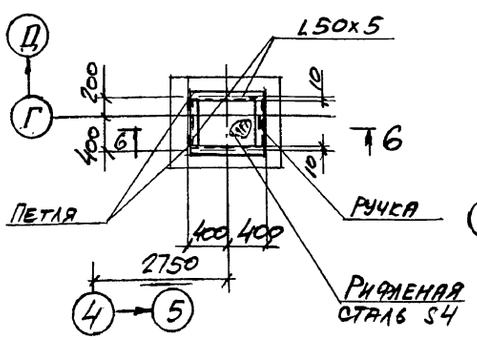

6 — 6

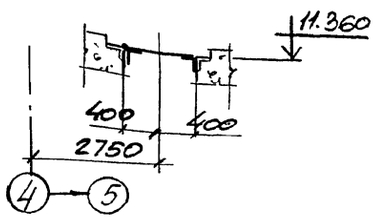

Привязан:

Инв. №

Нач. отд.	Учитель		
Н. контр.	Учитель		
Гл. спец.	Учитель		
Зав. гр.	Ценциборская		
Вед. инж.	Копица		
Проверил	Ценциборская		
Разраб.	Борщ		

903-1-288.91 КМ

Котельная с 4 котлами Е-4-1.4Р
Золошлакоудаление механическое

Главный корпус	Стадия	Лист	Листов
	Р	23	

План балок и монорельсов
Опоры на отм. 2.200

ХАРЬКОВСКИЙ ПРОМСТРОЙНИИПРОЕКТ

Инв. № подл. | Подпись и дата | Взамен инв. №

Альбом 13

План столиков на отм. 9.900.

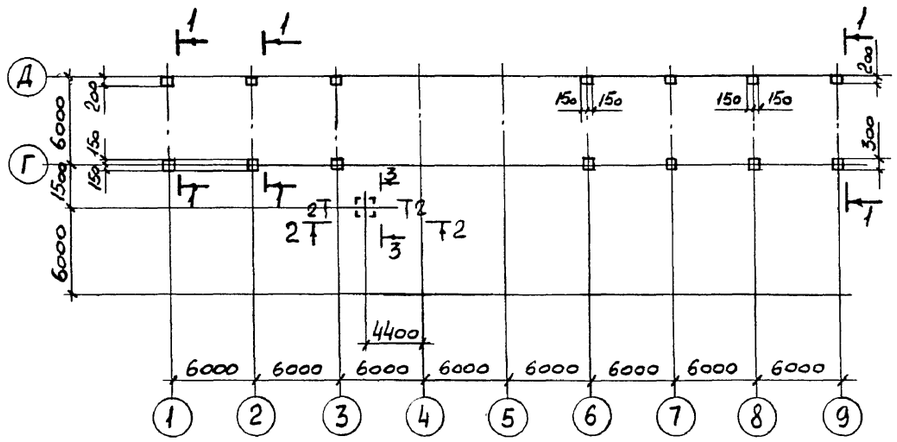

1—1

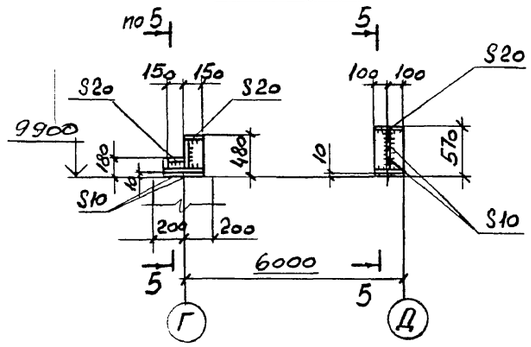

План венткамеры на отм. 10.900

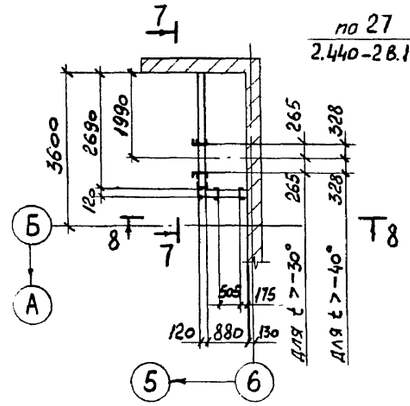

7—7

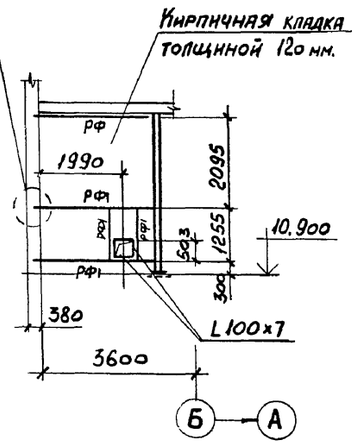

2—2

3—3

План стоек венткамеры на отм. 3.600

8—8

4—4

5—5

6—6

Ведомость элементов смотрите на листе 23

			903-1-288.91 КМ
Нач.отд	Учитель		Котельная с 4 котлами Е-4-1.4Р Золошлакоудаление механическое
Н.контр.	Учитель		
Гл.спец.	Учитель		
Зав.гр.	Меняборская		Главный корпус — Стадия: Р; Лист: 24; Листов:
Вед.инж	Копица		
Провер	Копица		
Разраб	Борщ		План столиков. Фахверк венткамер. — Харьковский Промстройниипроект

Привязан:

Инв. №

Взамен инв.№ | Подпись и дата | Инв.№подл.

Альбом 13

План покрытия

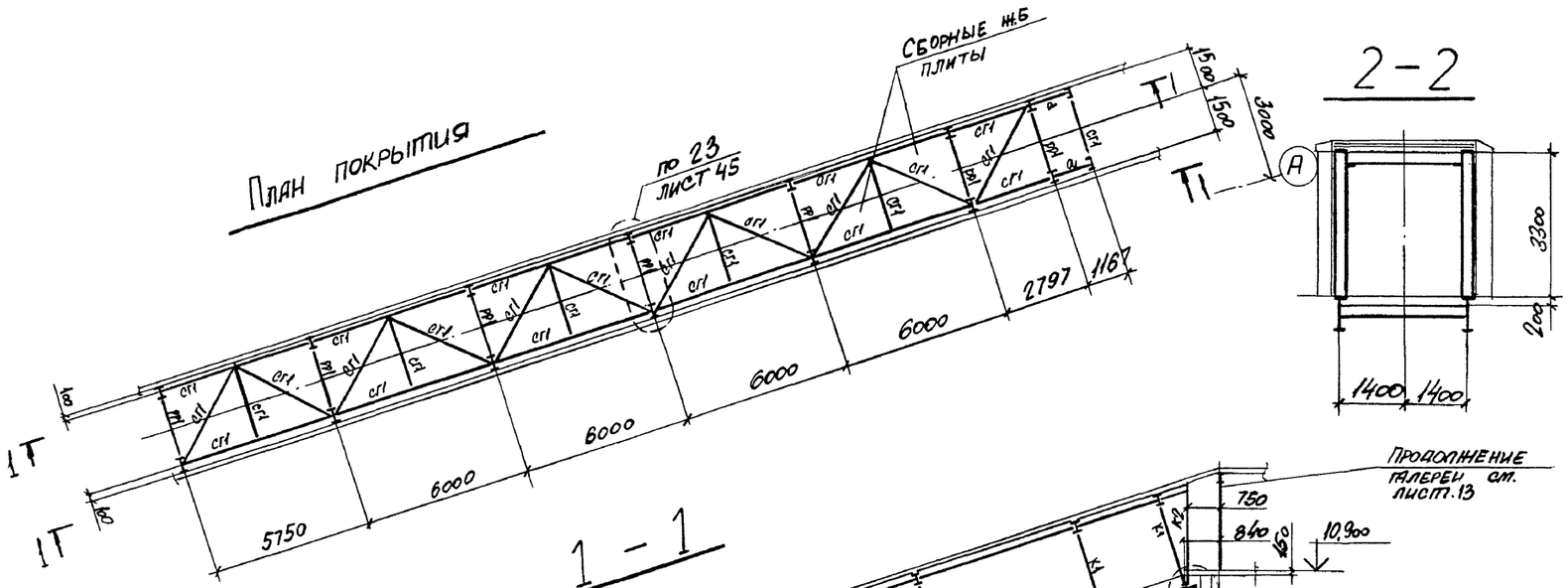

1 - 1

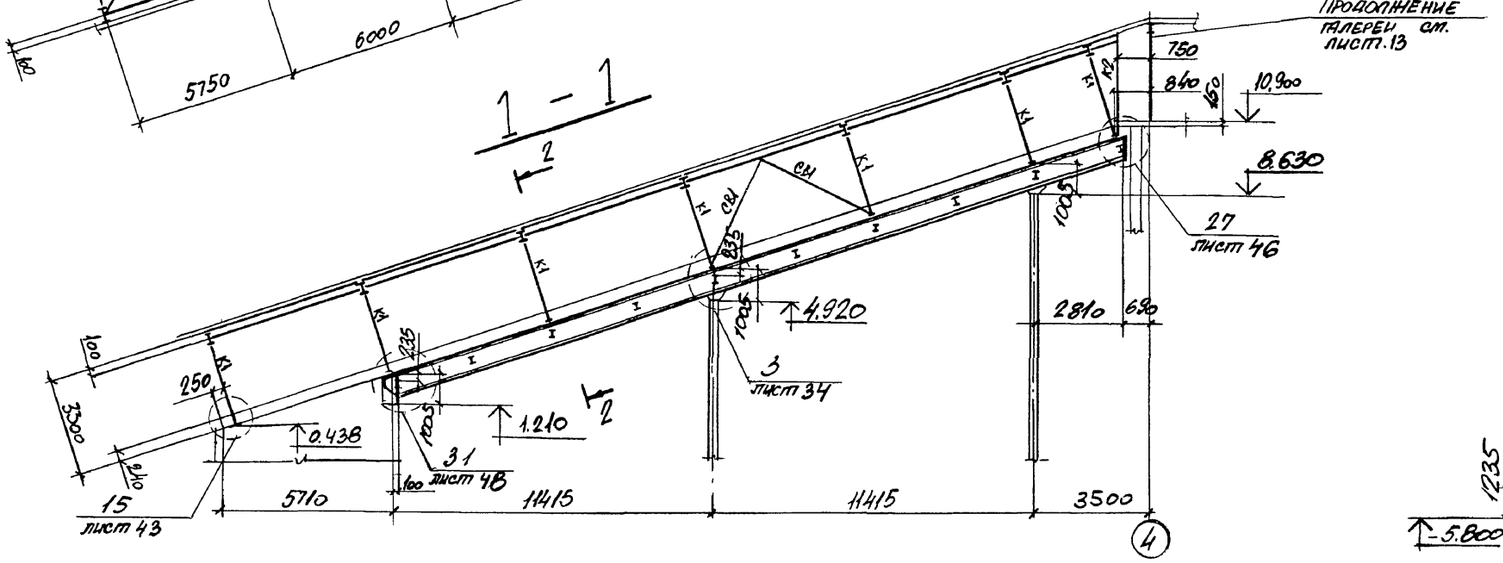

План балок пола

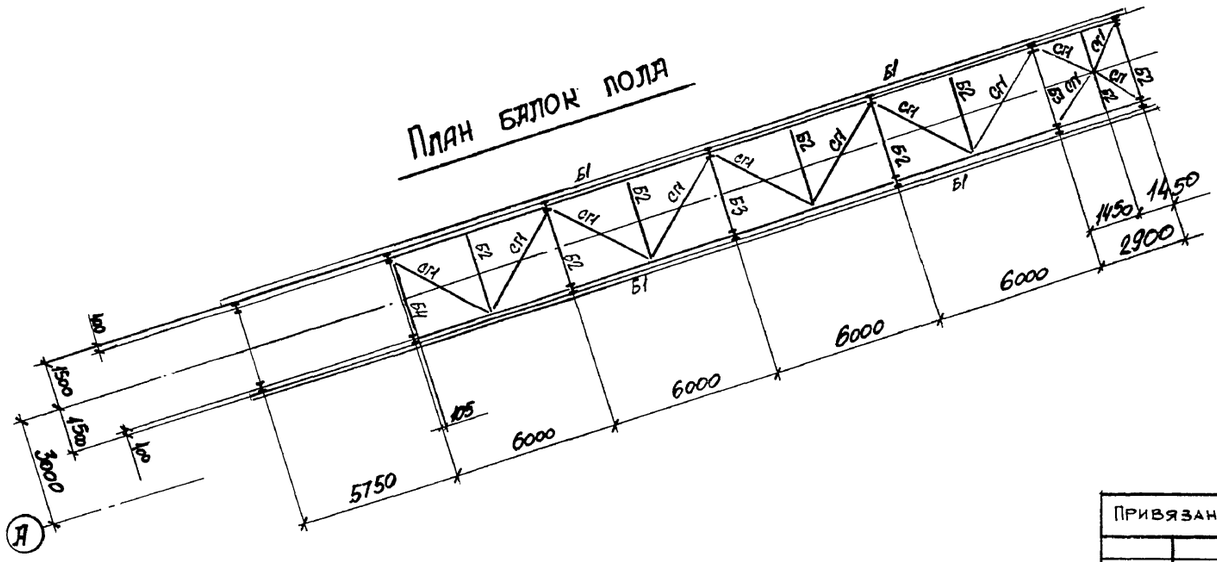

Ведомость элементов

Марка	Сечение: Эскиз	Поз.	Состав	Расчетные усилия: M тсм	N тс	Q тс	Марка металла	Прим.
Б1	I		I 80Б1	61.2		17.4	С255	
Б2	2, 1	1	I 20	2,6		3,8	С255	
		2	- 180х6				С235	
Б3	2, 25, 3, 1	1	I 20	2,6		3,8	С255	
		2	- 180 х 6				С235	
		3	Ф 24					
Б4	105, 25, 3, 2, 1	1	I 20	1.3		1.9	С255	
		2	L 160 х 16				С245	
		3	Ф 24				С235	
РР1	2, 1	1	I 23Б1	3,8		1,9	С245	
		2	-200 х 8					
К1	I		I 20Ш1	3,8	6,0	2,1		
К2	[		[20	конструктивно				
СВ1	□		□ 80х3	по гибкости			С255	
СГ1			□ 80х3	по гибкости				
а	[		[16	конструктивно			С245	

Геометрическая схема галереи топливоподачи

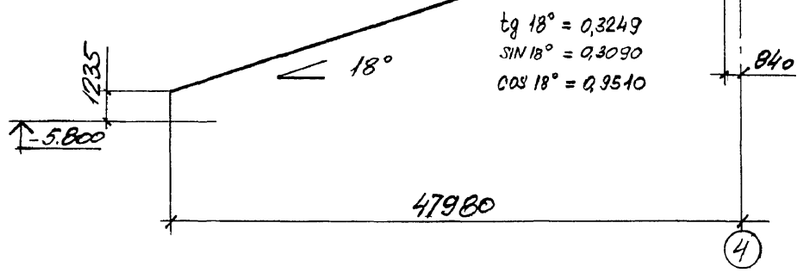

Привязан:

Инв №

Нач.отд	Учитель		903-1-288.91 КМ
Гл.констр	Учитель		Котельная с 4 котлами Е-4-1.4Р Золошлакоудаление механическое.
Гл.спец	Учитель		
Зав.гр.	Меннибоpская		Галерея топливоподачи — Стадия: Р; Лист: 25; Листов:
Вед.инж	Копица		
Провер	Меннибоpская		Схема конструкций галерей. — ХАРЬКОВСКИЙ ПРОМСТРОЙНИИПРОЕКТ
Разраб.	Тимофеева		

Инв.№подл. | Подпись и дата | Взамен инв.№

Альбом 13

План лестниц и площадки на отм. 1.800

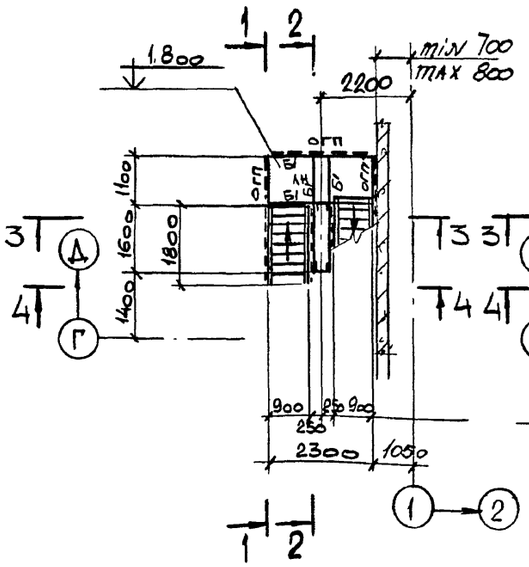

План лестниц и площадок на отм. 3.600 и 5.400

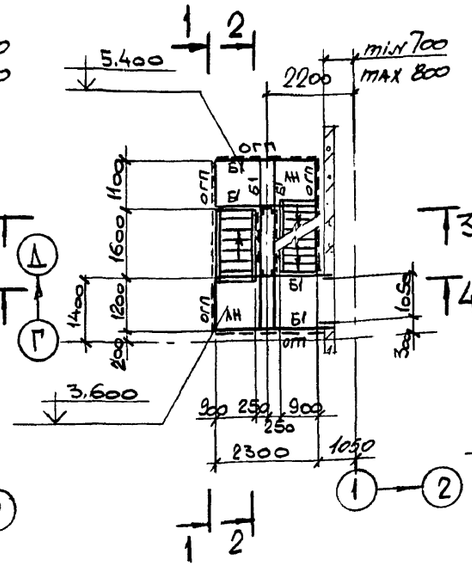

План лестниц и площадок на отм. 7.200

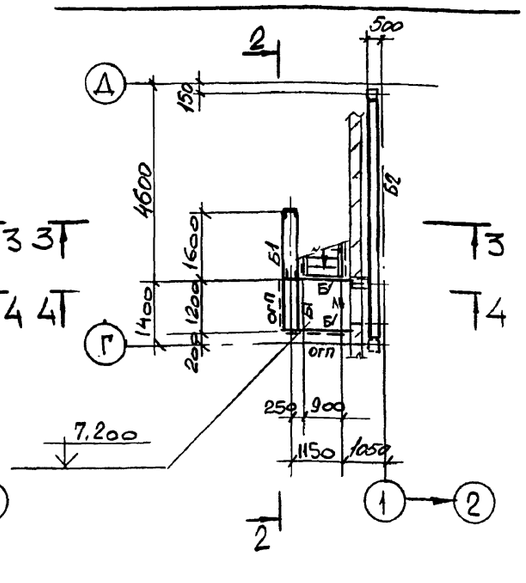

Ведомость элементов к листам 26, 27, 28.

Марка	Сечение: Эскиз	Поз.	Состав	Расчетные усилия: M тем	N те	Q те	Марка металла	Прим.
К1	[		[20п		5,4		С245	
К2	[		[24п		7,0			
Б1	[		[14п	0,9		1,2		
Б2	[		[20п	конструктивно				
СВ1	L		L 50×5	по гибкости			С235	
ЛН	—		ПВ 506	конструктивно				
а	[		[14п		-"-			

План балок на отм. 3.600, 5.685

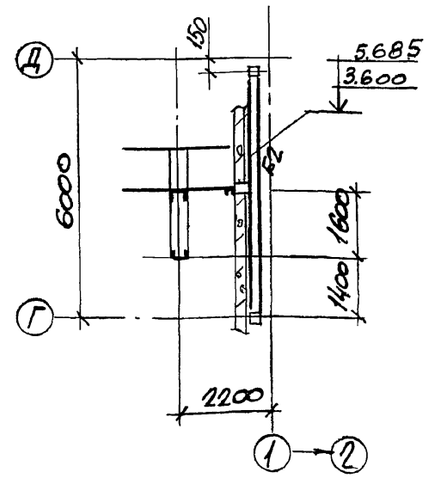

1-1

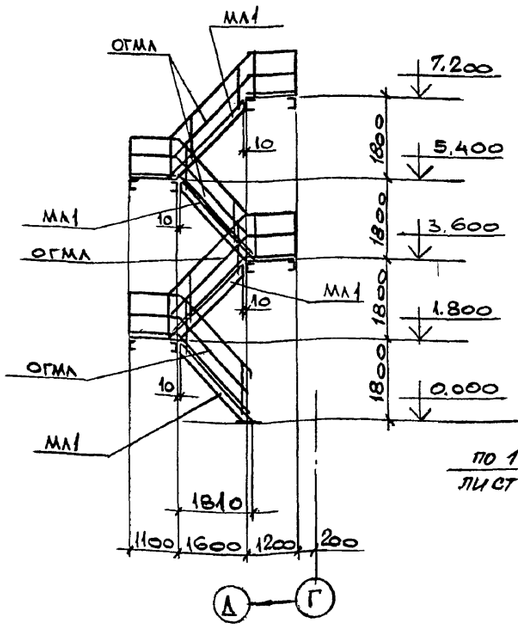

2-2

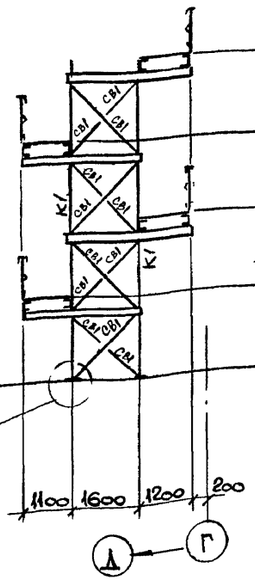

по 10 лист 41

3-3

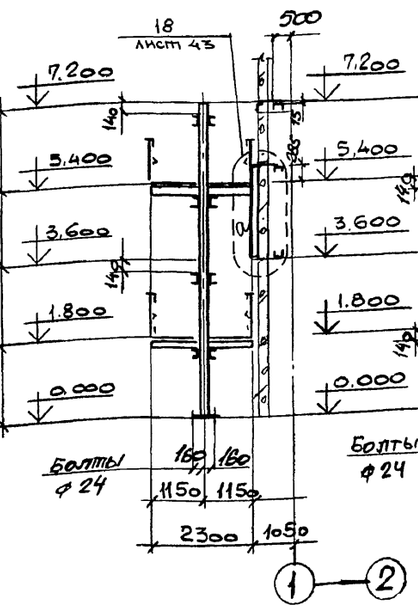

4-4

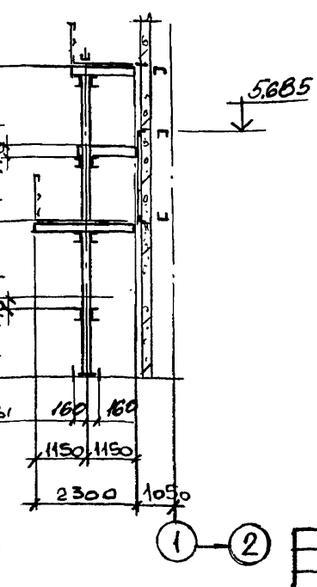

Ведомость элементов по серии 1.450.3-6 в.0-1 см. п.28

Нач. отд.	Учитель		903-1-288.91 КМ
Н. контр.	Учитель		Котельная с 4 котлами Е-4-1.4Р золошлакоудаление механическое
Гл. спец.	Учитель		Главный корпус. Стадия: Р; Лист: 26; Листов:
Зав. гр.	Меньбоская		
Вед. инж.	Копица		Схема лестницы у оси «1» ряд «Г»
Провер.	Копица		Харьковский Промстройниипроект
Разраб.	Высова		

Привязан:

Инв. № п.

Инв. № подл. | Подпись и дата | Взам. инв. №

25030-18 28

Альбом 13

План лестниц и площадки на отм. 1.800

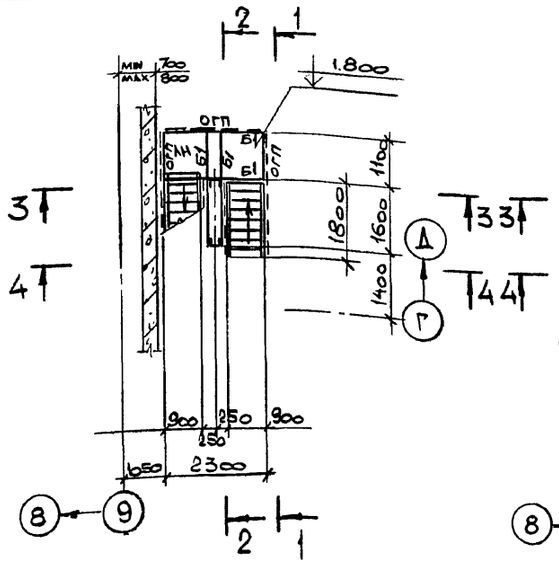

1–1

План лестниц и площадок на отм. 3.600 и 5.400

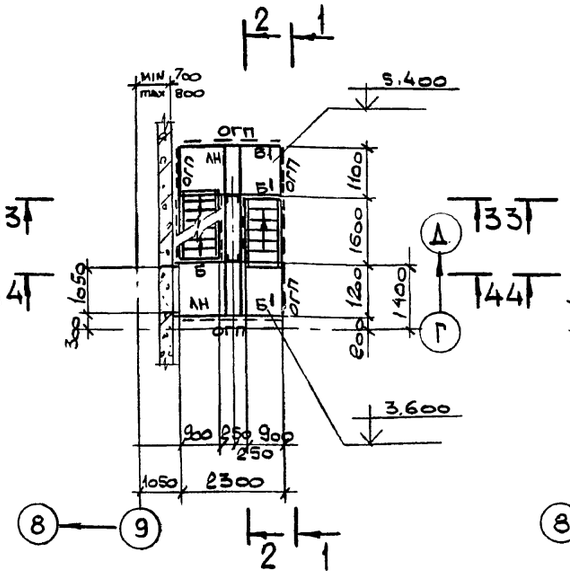

2–2

3–3

План лестниц и площадок на отм. 7.200

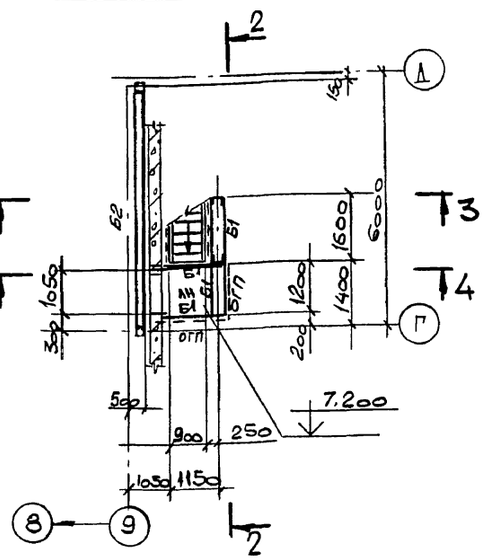

4–4

План лестниц и площадок на отм. 3.600 и 5.685

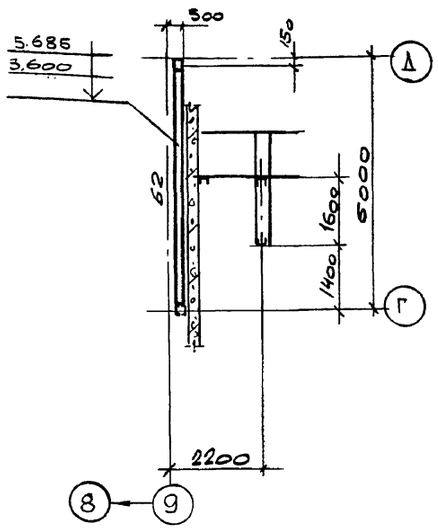

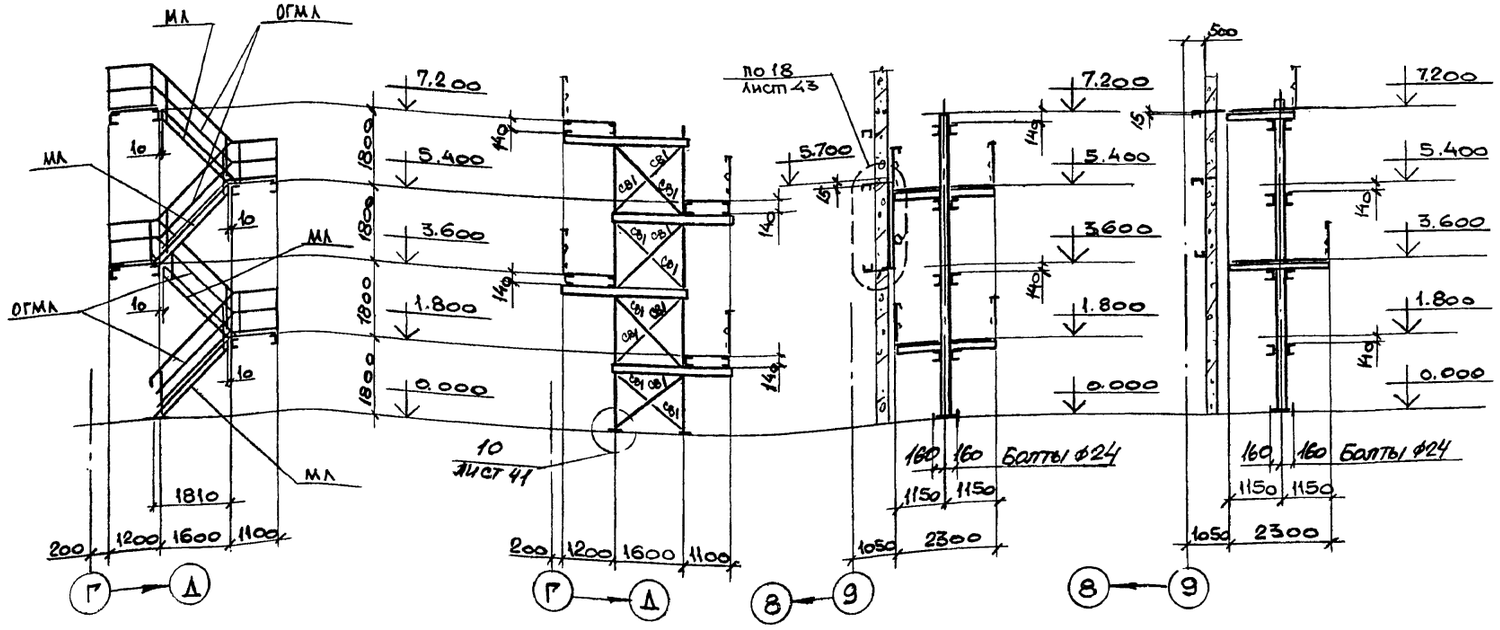

Ведомость элементов по серии 1.450.3–6 в.0-1 ст.п. 28.
Ведомость элементов ст. лист 26.

Привязан:

Инв.№

Нач.отд.	Учитель		
Н.контр.	Учитель		
Гл.спец.	Учитель		
Зав.гр.	Мелиборская		
Вед.инж.	Копица		
Провер.	Копица		
Разраб.	Власова		

903-1-288.91 КМ

Котельная с 4 котлами Е-4-1.4Р
Золошлакоудаление механическое

Главный корпус

Стадия	Лист	Листов
Р	27	

Схема лестницы оси „9", ряд „Г".

Харьковский Промстройниипроект

Инв.№подл. | Подпись и дата | Взамен инв.№

Альбом 13

План лестниц и площадки на отм. 1.200

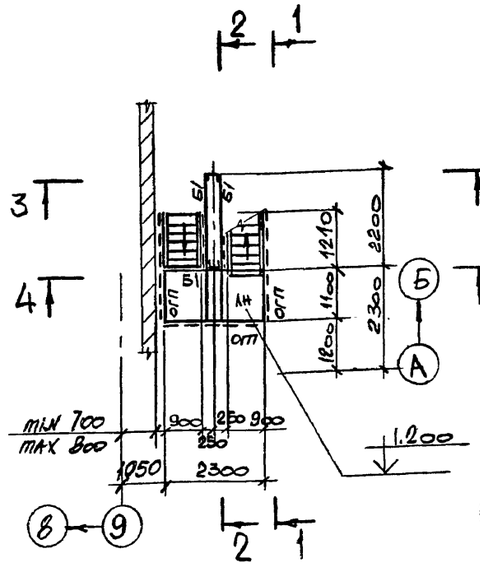

План лестниц и площадок на отм. 3.600 и 6.000

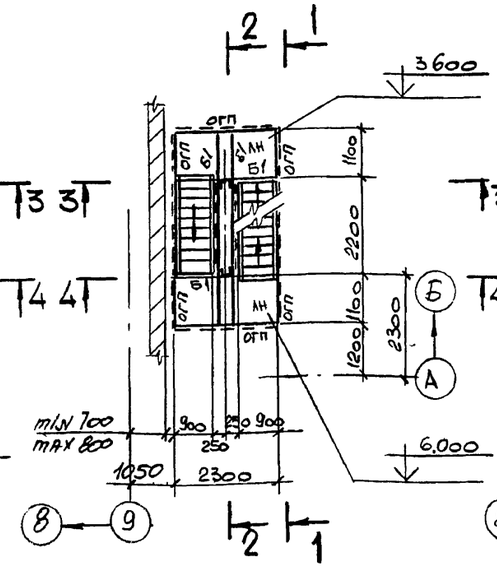

План лестниц и площадок на отм. 8.400 и 10.800

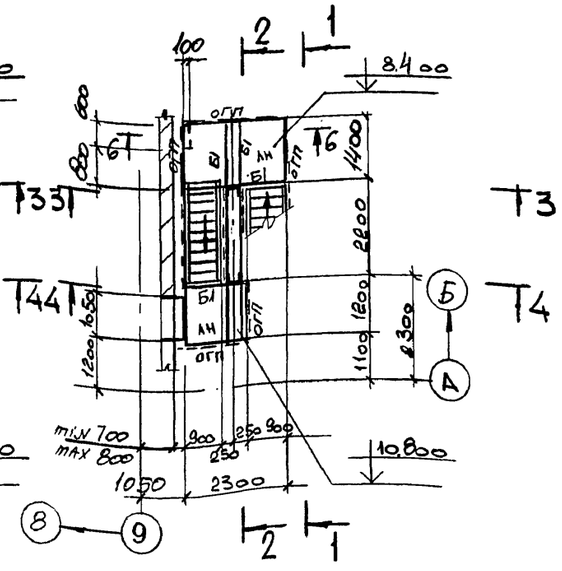

1–1

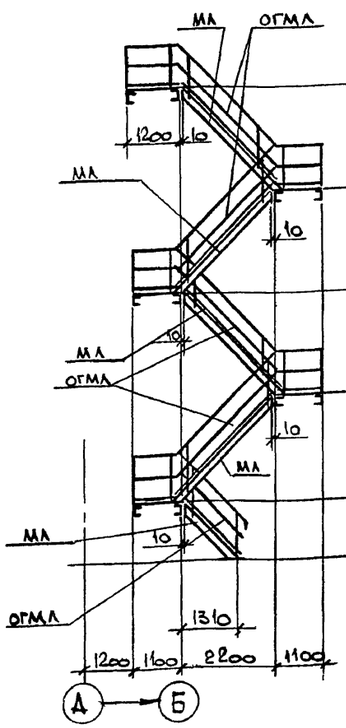

2–2

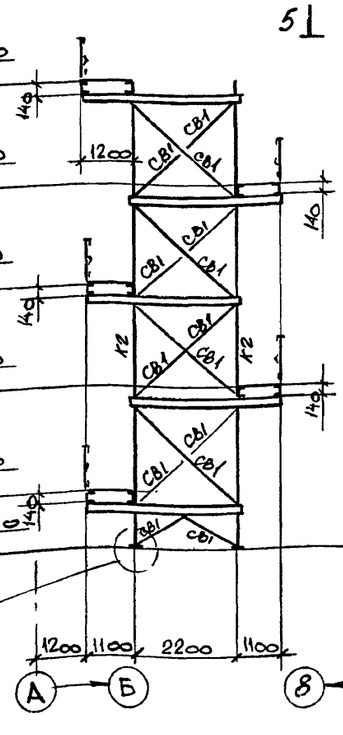

3–3

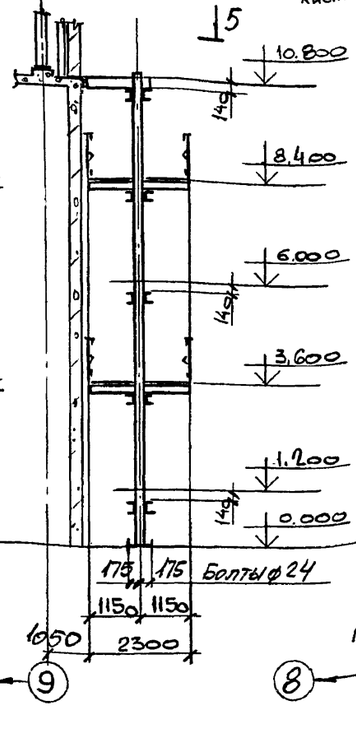

4–4

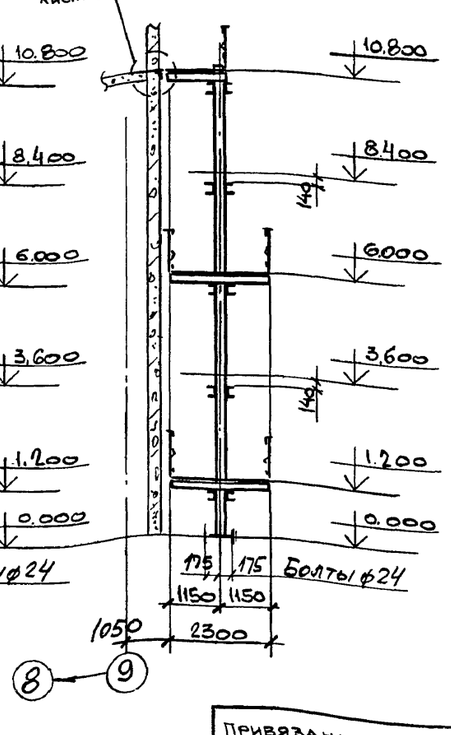

Ведомость элементов по серии 1.450.3-6 вып. 0 кл. 26,27,28

Маркировка	Эскиз	Марка по серии	Наименование	Кол-во шт.	Кол-во пм.	Прим.
МЛ1		ЛУ845-18.9[Н]	Марш лестничный	1		
МЛ2		ЛУ845-18.9		4		
МЛ3		ЛУ845-24.9		4		
ОГП	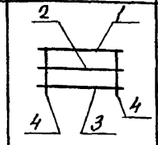	1 ЭППХ	Ограждение площадок		54	
		2 ЭСПХ				
		3 ЭБПХ				
		4 СПХ				
ОГМЛ	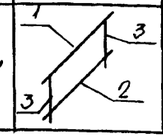	1 ЭПЛХ-45	Ограждение лестниц		71	
		2 ЭСЛХ-45				
		3 СЛХ-45				

Дополнительные элементы принять по серии 1.450.3-6 в. 0-1

5 – 5

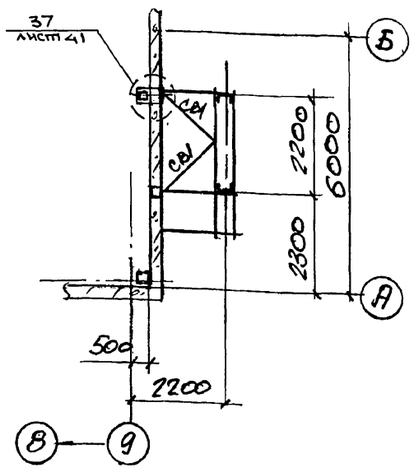

6 – 6

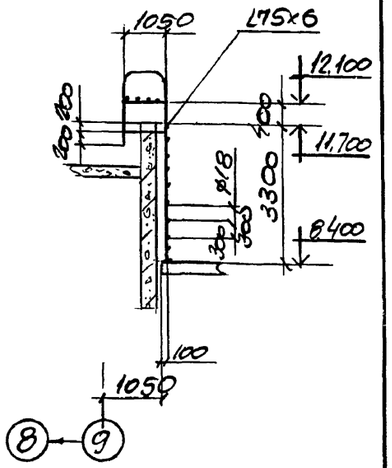

Ведомость элементов смотрите на листе 26

Инв. № подл. | Подпись и дата | Взамен инв. №

Привязан:

Инв. №

Нач. отд.	Учитель		
Н. контр.	Учитель		
Гл. спец.	Учитель		
Зав. гр.	Межиборская		
Вед. инж.	Копица		
Провер.	Копица		
Разраб.	Власова		

903-1-288.91 КМ

Котельная с 4 котлами Е-4-1.4 Р
Золошлакоудаление механическое

Главный корпус

Стадия	Лист	Листов
Р	28	

Схема лестницы у оси „9", ряд „А".

Харьковский Промстройниипроект

Альбом 13

План желоба на отм. 7.200

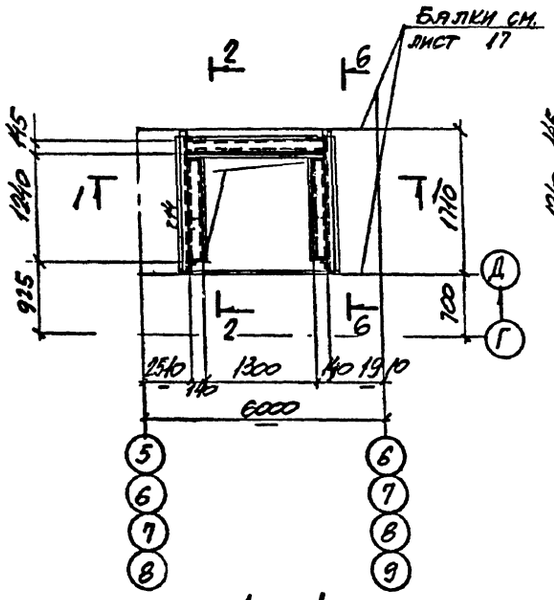

1 - 1

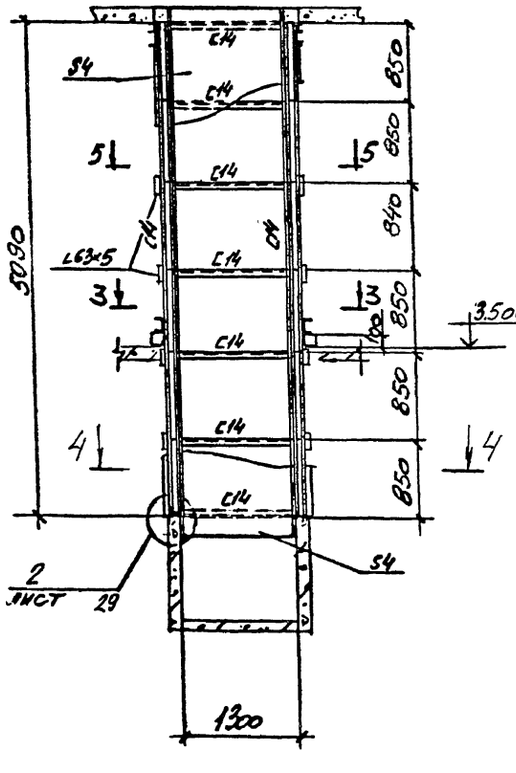

3 - 3

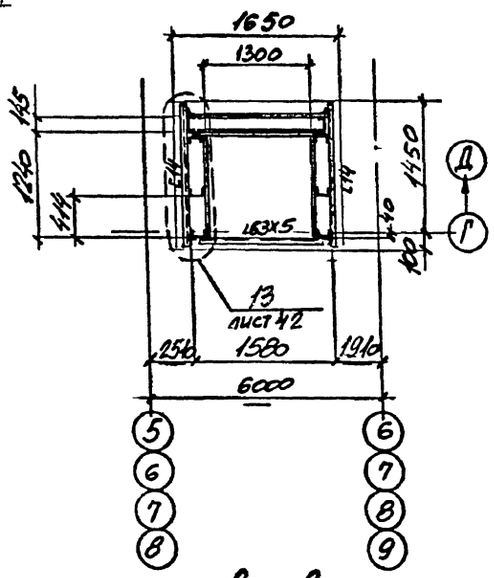

2 - 2

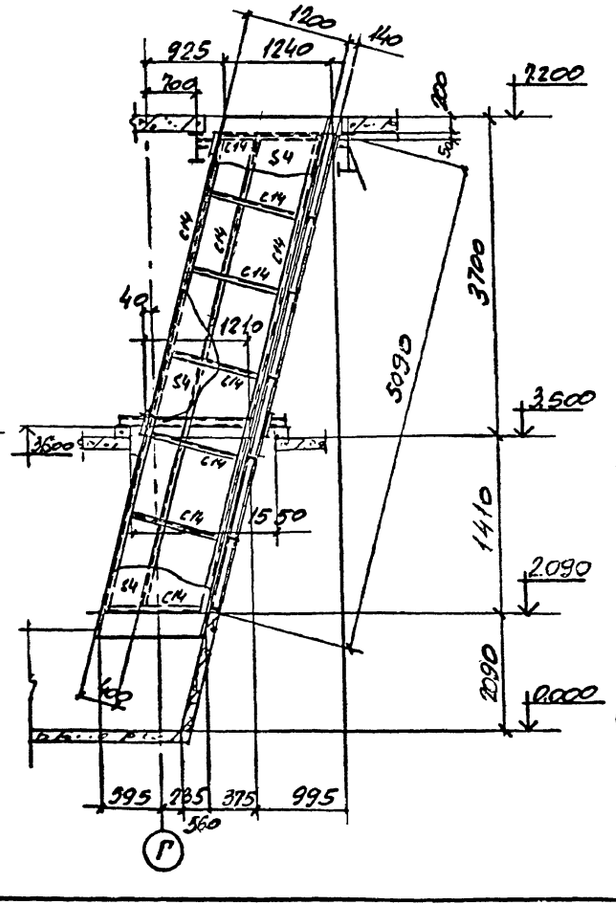

4 - 4

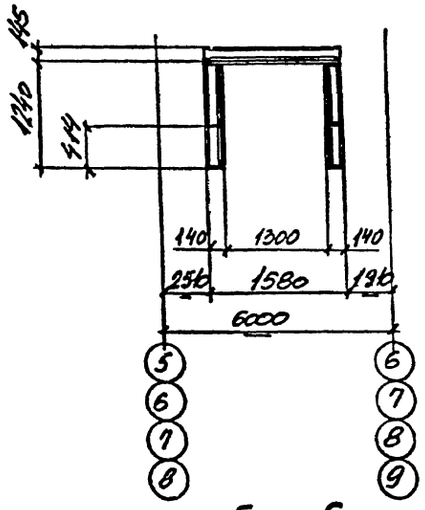

5 - 5

1

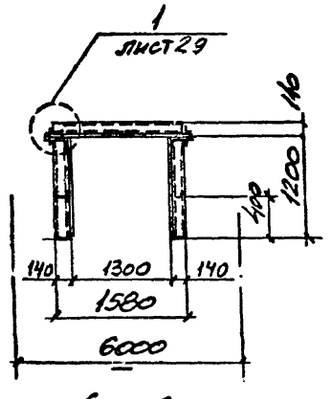

6 - 6

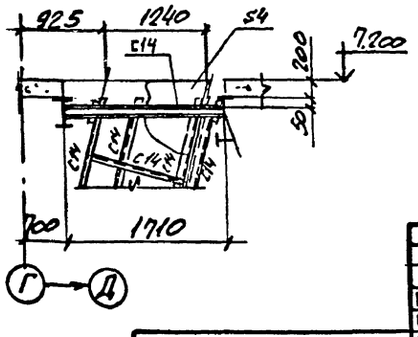

1

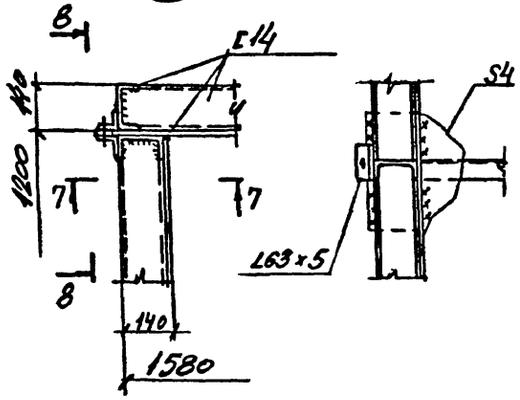

7 - 7

8 - 8

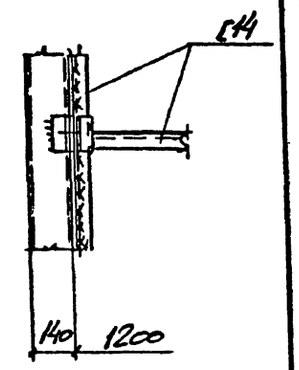

2

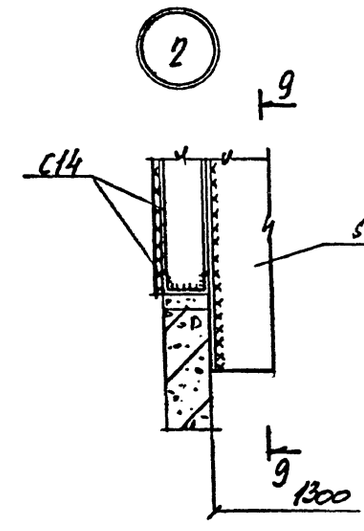

9 - 9

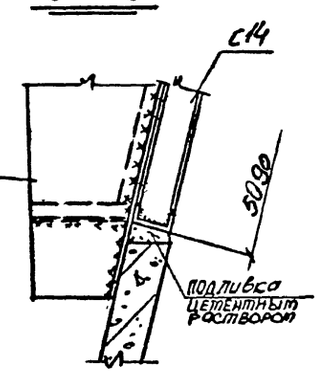

Привязан:

Инв. №

Нач. отд.	Учитель		
Н. контр.	Учитель		
Гл. спец.	Учитель		
Нач. гр.	Меняйловская		
Вед. инж.			
Провер.	Меняйловская		
Разработ.	Власова		

903-1-288.91 КМ

Котельная с 4 котлами КЕ 6,5-14С топливо- каменные и бурые угли

Главный корпус

Стадия	Лист	Листов
Р	29	

Схема наклонного желоба узлы 1, 2.

Харьковский Промстройниипроект

Альбом 13

План балок покрытия

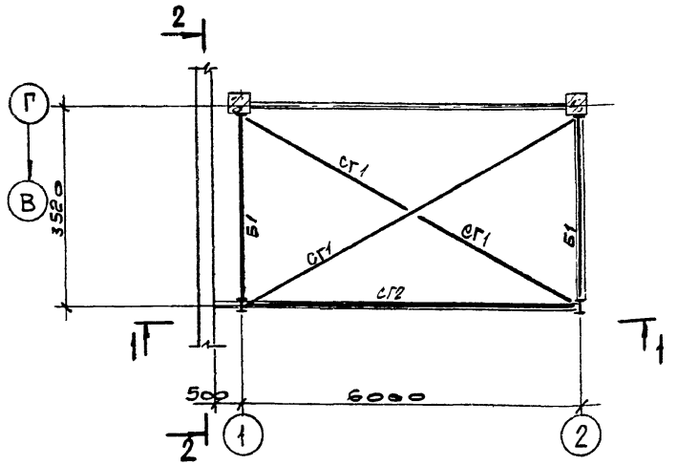

1 – 1

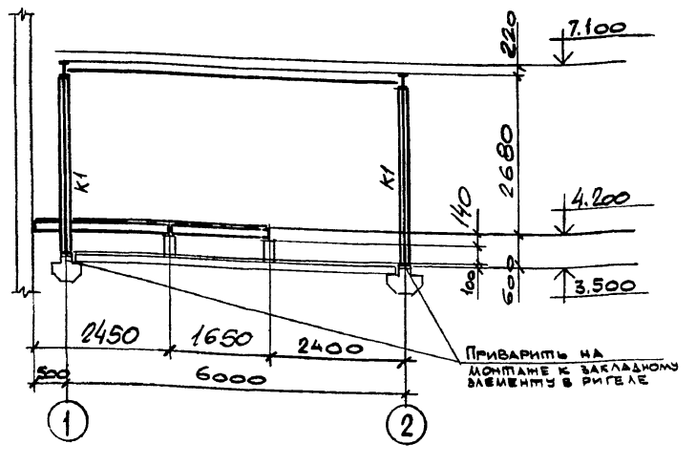

Ведомость элементов

Марка	Сечение: Эскиз	поз.	Состав	Расчетные усилия: M тсм	N тс	Q тс	Марка металла	Примечан.
К1	I		I20Ш1		3,0		С245	
Б1	I		I 18	2,3		3,0		
Б2	[		ГнС 140х60х4	конструктивно			С235	
С1	[		ГнС 140х60х4		—			
АН	—		Рифл.ст 94		—			РЕБРА 80х6 ЧЕРЕЗ ~750
СГ1	L		L 75×6	По гибкости				
СГ2	⌐L		2L 75×6		—			
КР1	1/2	1	ГнС140х60х4	конструктивно				
		2	L 75×6		—			

План площадок на отм.4.200;4800

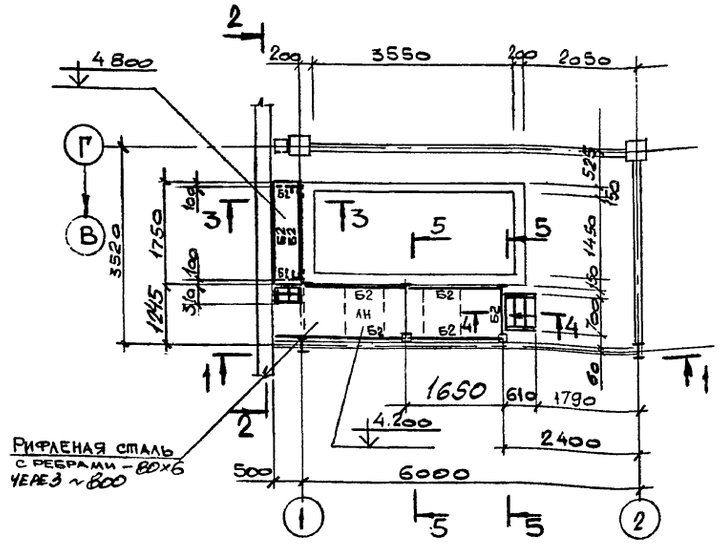

2 – 2

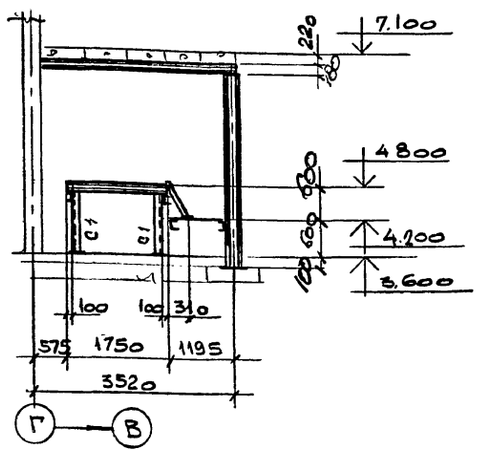

План площадки на отм. 7.200

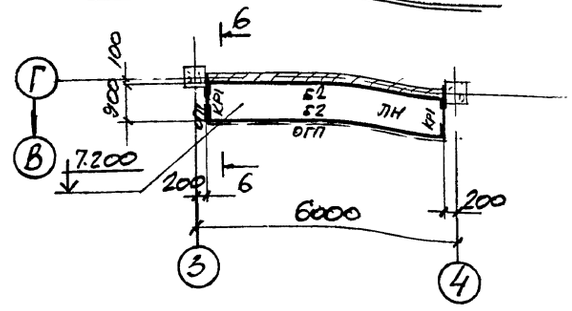

6 – 6

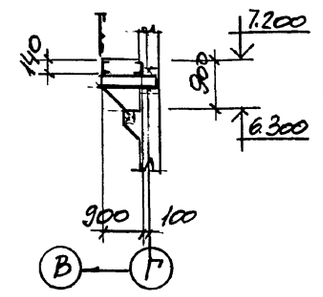

3 – 3

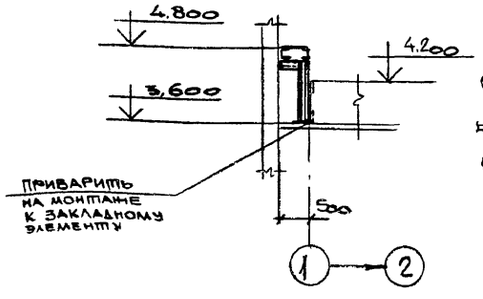

4 – 4

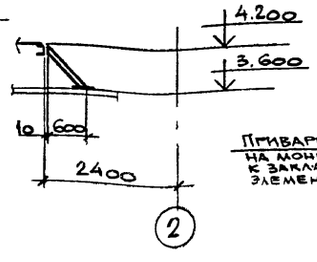

5 – 5

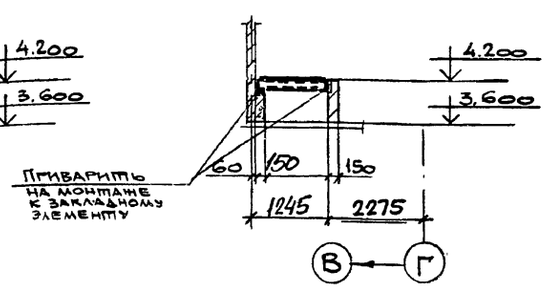

Нач.отд.	Учитель		
Н.контр	Учитель		
Гл.спец.	Учитель		
Зав.гр	Меняборская		
Вед.инж	Копица		
Провер.	Копица		
Разраб.	Власова		

Привяз. зам.

Инв.№

903-1-288.91 КМ

Котельная с 4 котлами Е-4-14Р
Золошлакоудаление механическое

Главный корпус

Стадия: Р | Лист: 30 | Листов:

План балок покрытия, площадок на отм 4.200 и 4.800

Харьковский Промстройниипроект

Инв.№подл. | Подпись и дата | Взамен инв.№

Альбом 13

План связей в осях 4÷5

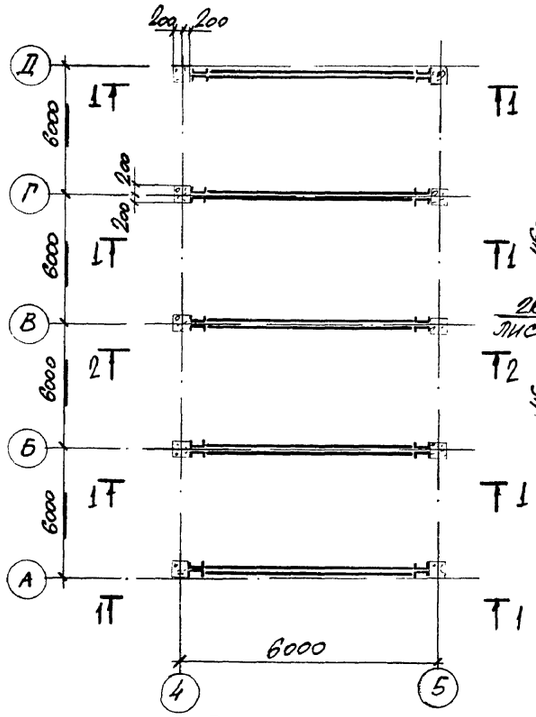

План съемных щитов на отм. ±0.000

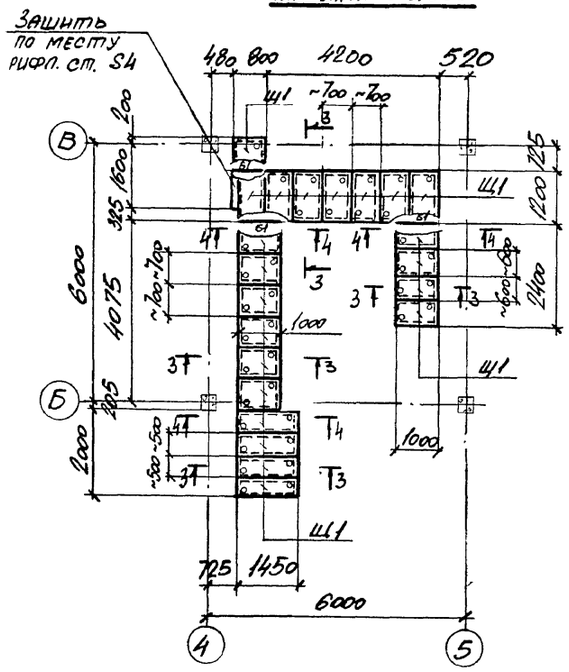

1 - 1

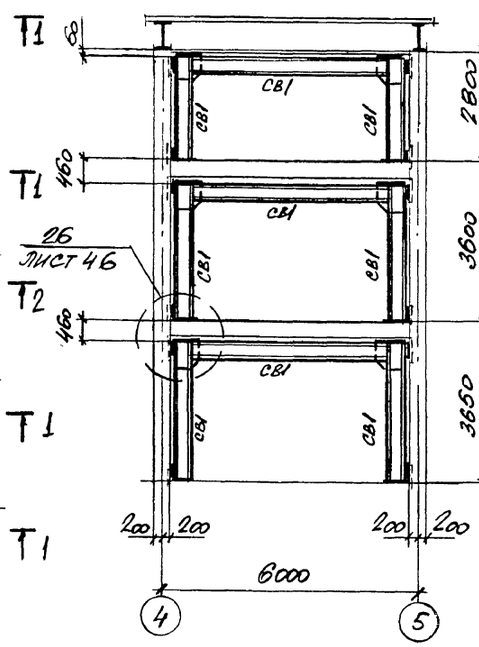

2 - 2

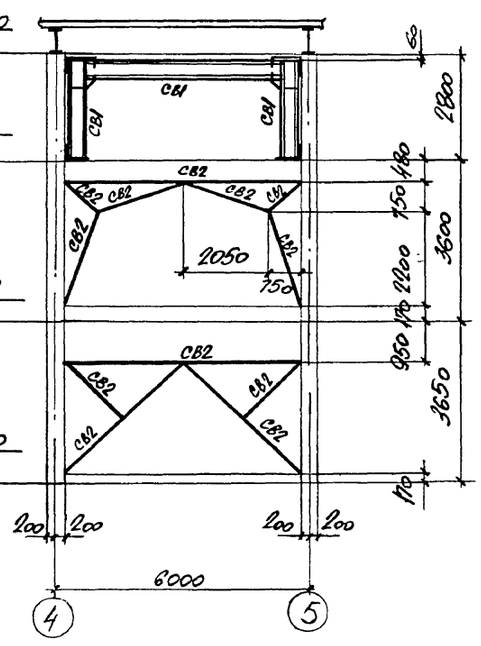

3 - 3

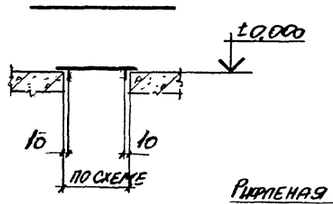

4 - 4

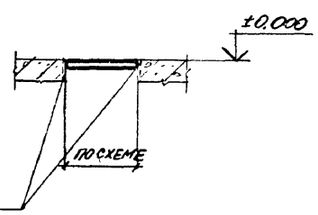

Приварить на монтаже к закладному элементу

Деталь съемного щита Щ1

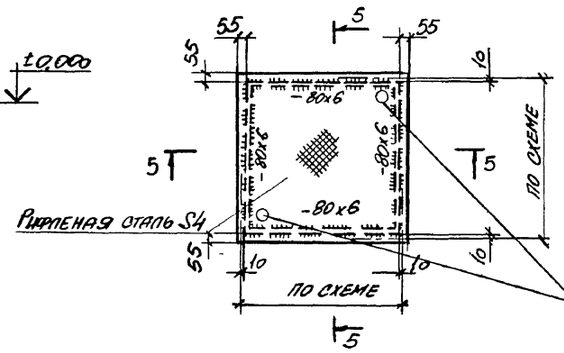

5 - 5

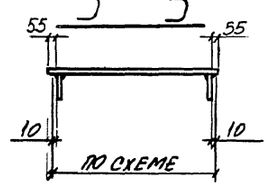

Ведомость элементов

Марка	Сечение: Эскиз	Поз.	Сечение: Состав	Расчетные усилия: M тсм	N тс	Q тс	Марка металла	Прим.
СВ1			2 ⊏40	конструктивно			С245	
СВ2			2 ∟125×9		—			
Б1			⊏ 10		—			
ТФ1	180		2 ⊏24		—			
а	27 1	1	-200×8		—		С235	
		2	-150×8		—			

6 - 6

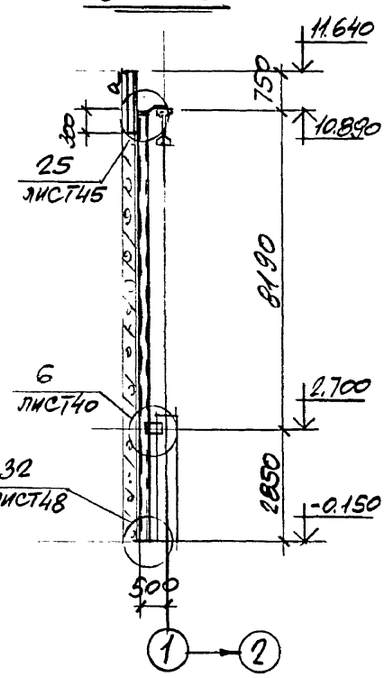

План фахверковых стоек

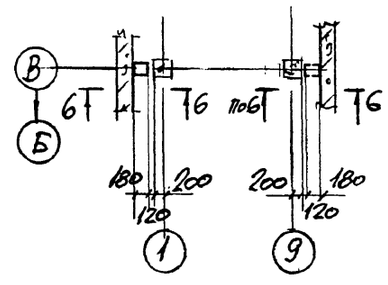

Нач.отд.	Учитель			9ОЗ-1-288.91-КМ		
Н.контр.	Учитель			Котельная с 4 котлами Е-4-14Р Золошлакоудаление механизированное		
Гл.спец.	Учитель			Главный корпус	Стадия: Р	Лист: 31	Листов:
Зав.гр.	Меняборская						
Вед.инж.	Копица			Схемы вертикальных связей и съемных щитов на отм. 0.000.	Харьковский Промстройниипроект	
Разраб.	Тимофеева					
Провер.	Меняборская					

Привязан:

Инв.

Инв.№подл. | Подпись и дата | Взамен инв.№

Альбом 13

План лестниц и площадок на отм. 8.500 и 9700

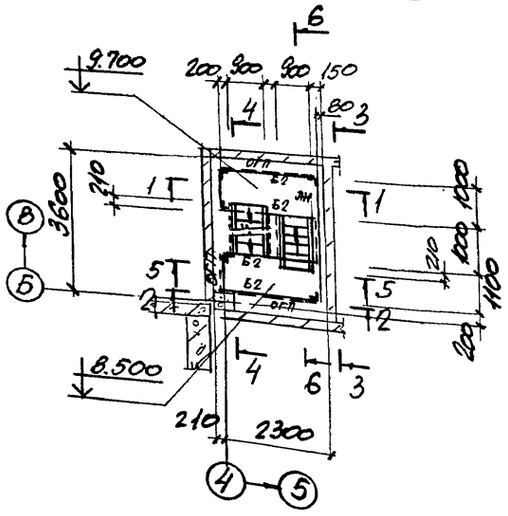

1 - 1

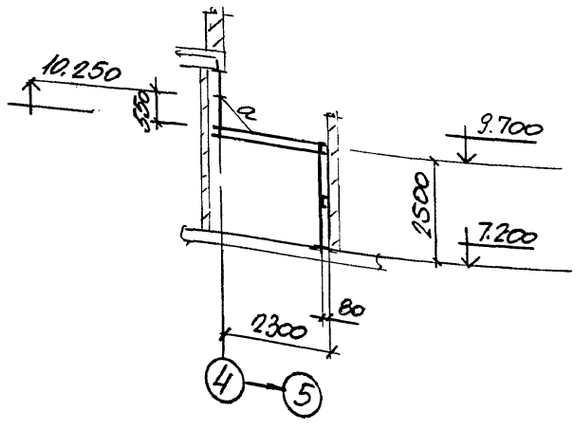

План лестницы

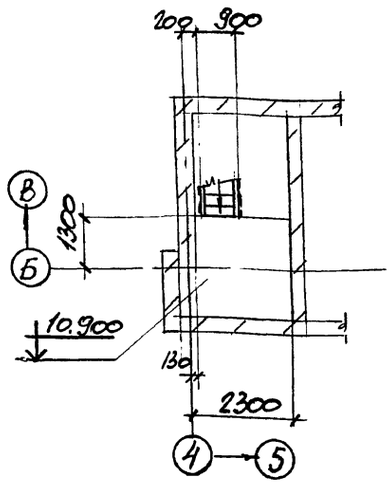

3 - 3

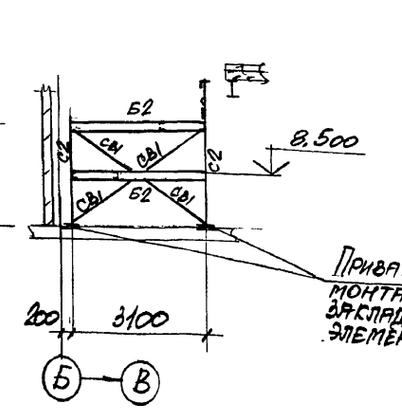

5 - 5

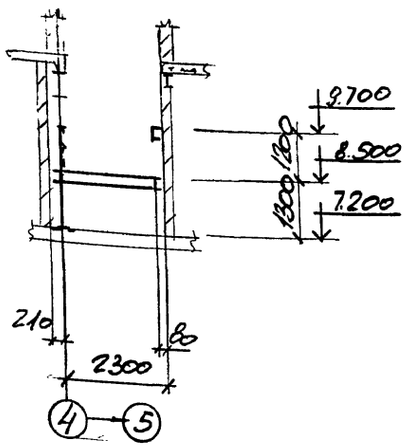

6 - 6

2 - 2

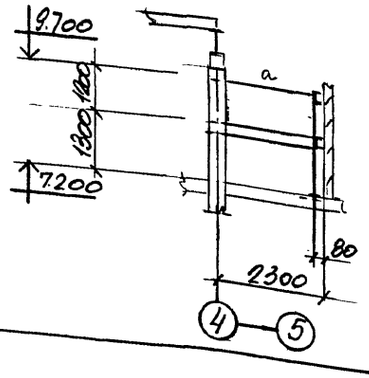

4 - 4

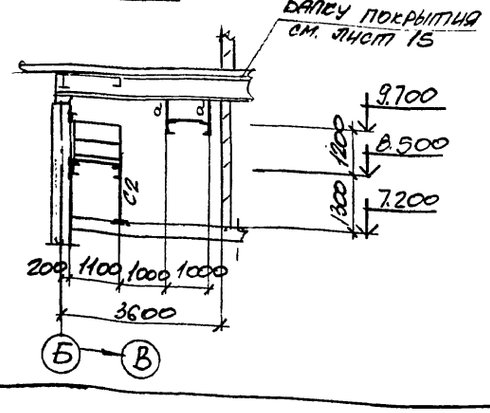

Ведомость элементов к л. 32, 33, 34

Марка	Сечение: Эскиз	поз	Состав	Расчетные усилия: M тсм	N тс	Q тс	Марка металла	Примеч.
Б1	[		[16П	1.2		0.8	С245	
Б2	[		гн.[110х60х4	конструктивно				
С1	[		гн.[110х60х4		--			
С2	L		L 75х6		--			
СВ1	L		L 50х5	по гибкости			С235	
РФ1	[		гн.[110х60х4	конструктивно				
ТФ1	[		гн.[110х60х4		-.-			
а	L		L 63х5		-.-			

Ведомость элементов по серии 1.450.3-6 в.0.1

Маркировка	Эскиз	Марка по серии	Наименование	Количество: шт.	пм	Примеч.
МЛ1		НФ 45-18.9	Марш лестничный	3		
ОГП	2 1 / 4 3 4	1 ЭППх	Ограждение площадок		15	
		2 ЭСПх				
		3 ЭБПх				
		4 СПх				
ОГМЛ	1 3 / 2 / 3 45°	1 ЭПМх-45	Ограждение лестниц		12	
		2 ЭСМх-45				
		3 СМх-45				

Дополнительные элементы принять по серии 1.450.3-6 в.0-1

Привязан:

Инв. №

Нач. отд.	Учитель		903-1-288.91 КМ
Н. контр.	Учитель		Котельная с 4 котлами Е-10-1,4Р Золошлакоудаление механическое
Гл. спец.	Учитель		
Зав. гр.	Межиборская		Главный корпус — Стадия Р; Лист 32; Листов
Вед. инж.			
Провер.	Межиборская		Схемы лестницы в осях 4-5
Разраб.	Копица		Харьковский Промстройниипроект

Инв. № подл. | Подпись и дата | Взамен инв. №

Альбом 13

План пожарных лестниц

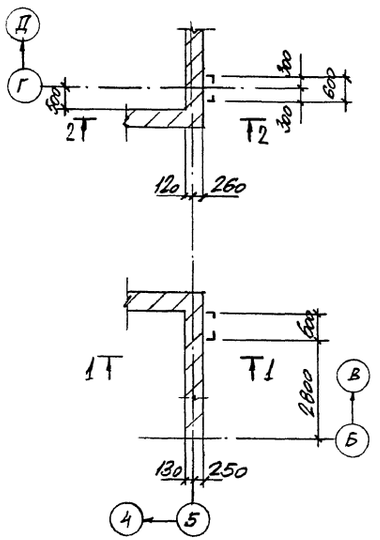

1 - 1

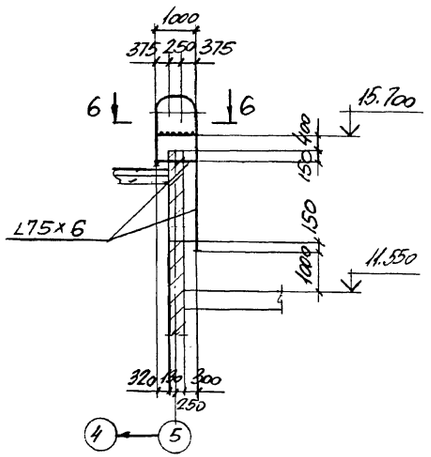

2 - 2

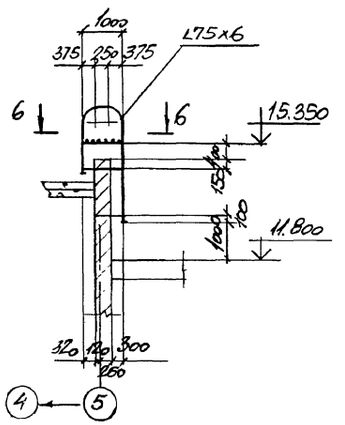

План балок под лестницу

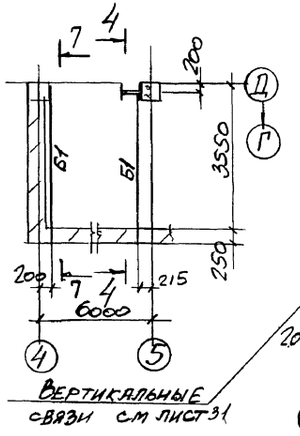

4 - 4

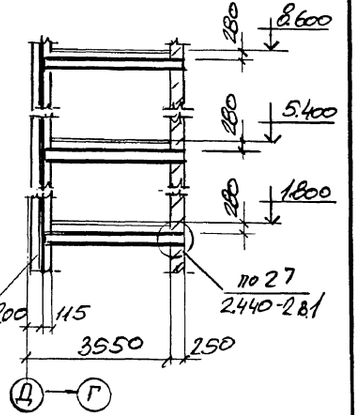

План стоек перегородки на отм. 3600

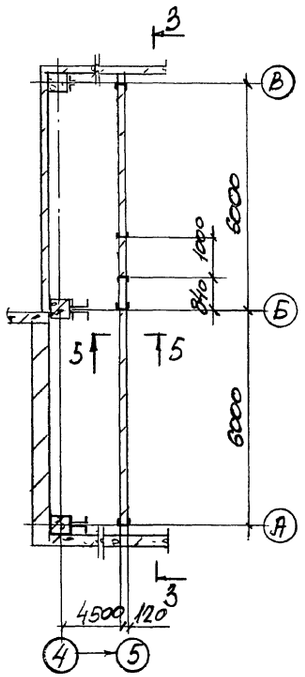

3 - 3

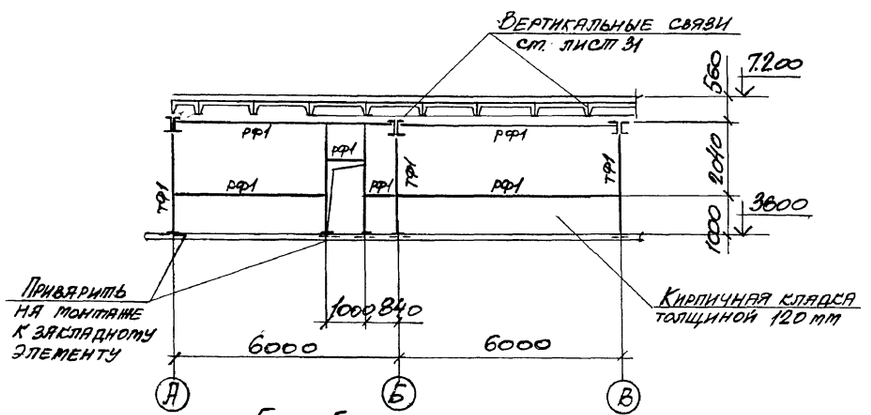

5 - 5

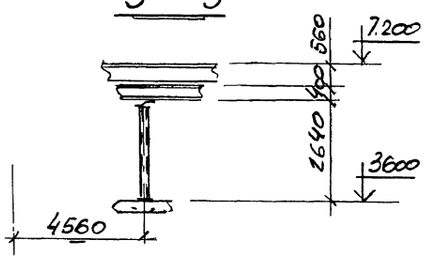

6 - 6

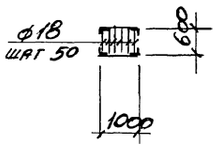

7 - 7

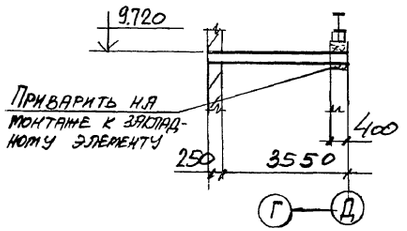

Ведомость элементов смотрите на листе 32

				903-1-288.91 КМ	
Нач.отд.	Учитель			Котельная с 4 котлами Е-4-1.4Р	
Н.контр.	Учитель			Золошлакоудаление механическое	
Гл.спец.	Учитель			Главный корпус	Стадия: Р; Лист: 33; Листов:
Зав.гр.	Межиборская				
Вед.ин.					
Провер.	Межиборская			Схемы перегородок и пожарных лестниц	Харьковский Промстройниипроект
Разраб.	Копица				

Привязан:

Инв. №

Инв.№подл. | Подпись и дата | Взамен инв.№

Альбом 13

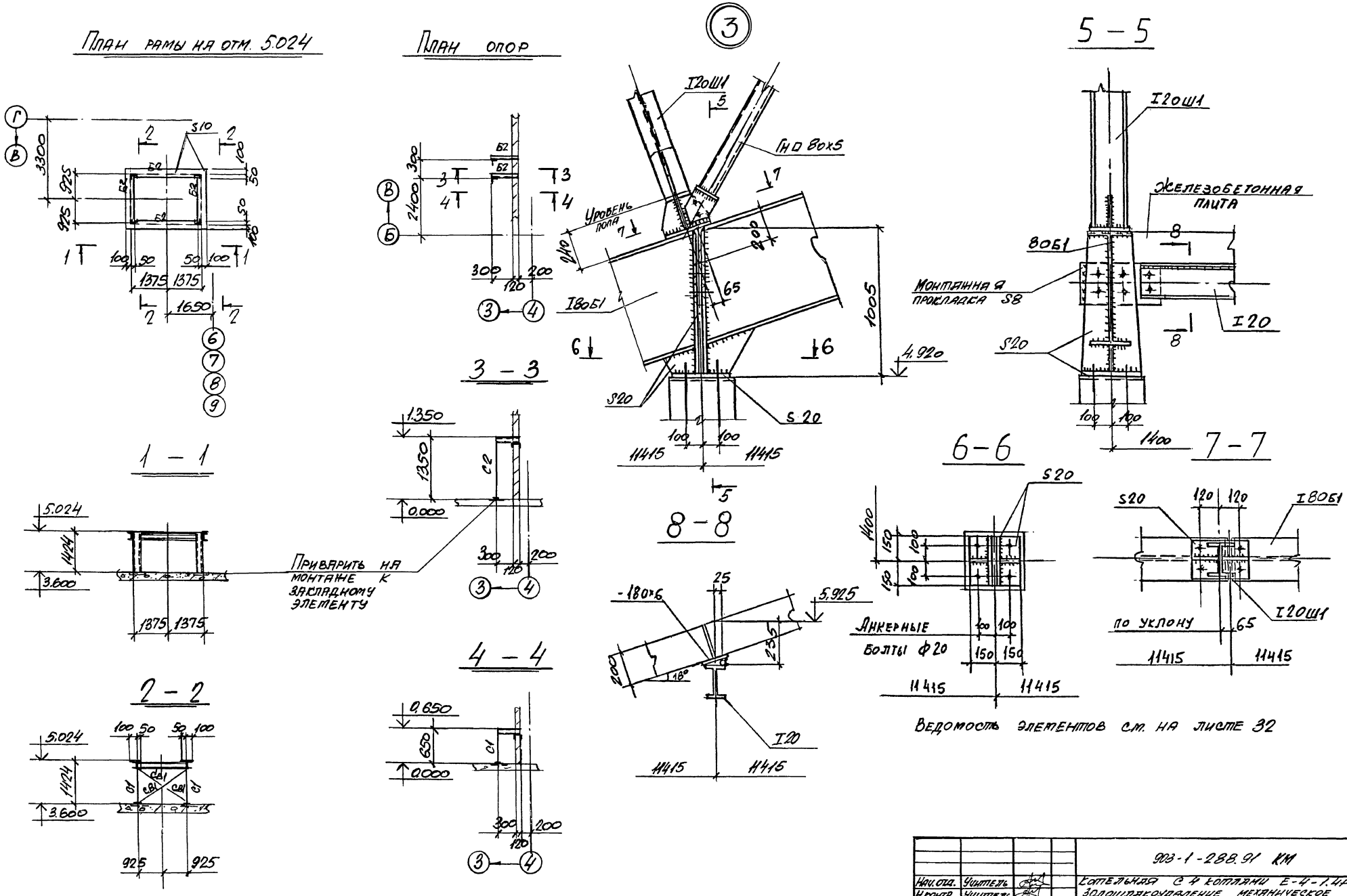

				903-1-288.91 КМ
Нач.отд.	Учитель			Котельная с 4 котлами Е-4-1.4р. Золошлакоудаление механическое
Н.контр.	Учитель			
Гл.спец.	Учитель			Главный корпус
Зав.гр.	Межиборская			Стадия: Р; Лист: 34; Листов:
Вед.ин.				
Провер.	Межиборская			Схема рамы на отм. 5.024 Узел 3.
Разраб.	Копица			Харьковский Промстройинтроект

Привязан:

Инв. №

Инв. №подл. | Подпись и дата | Взамен инв.№

Схема окон в осях „1"-„9"

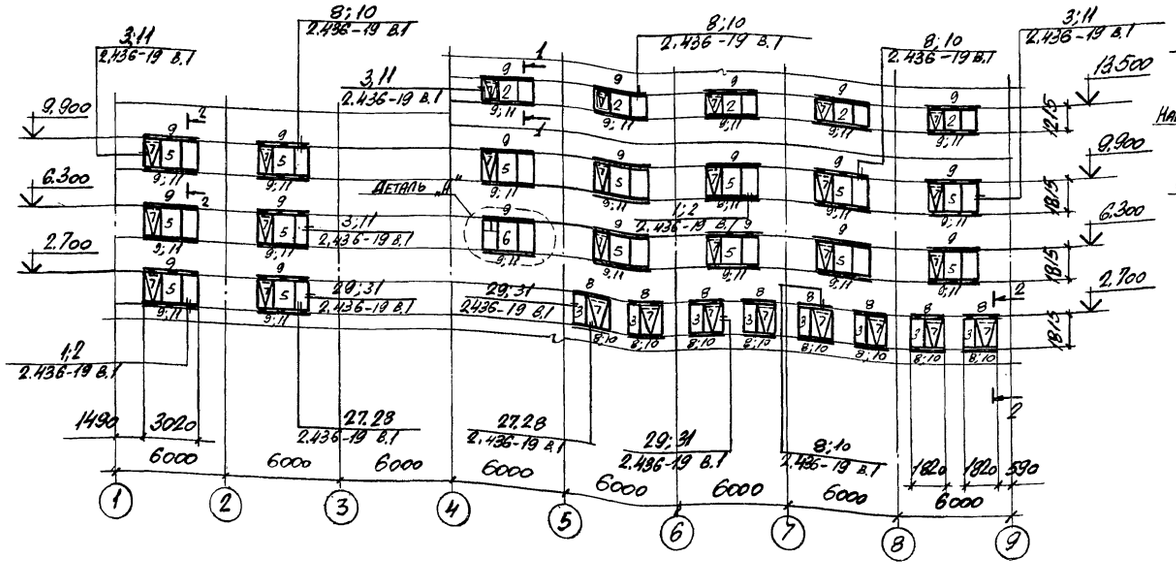

1 - 1

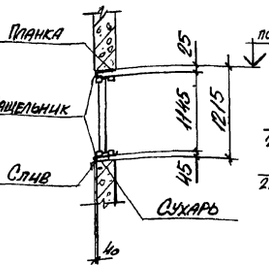

2 - 2

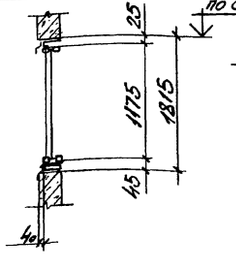

Схема окон в рядах „Б"÷„Г"

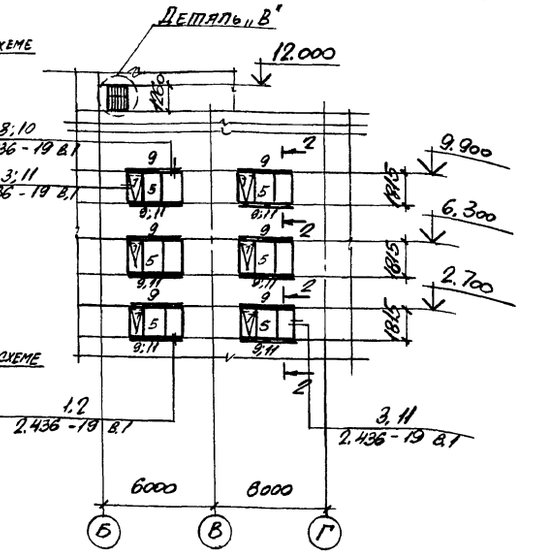

Схема окон в осях „9"÷„1"

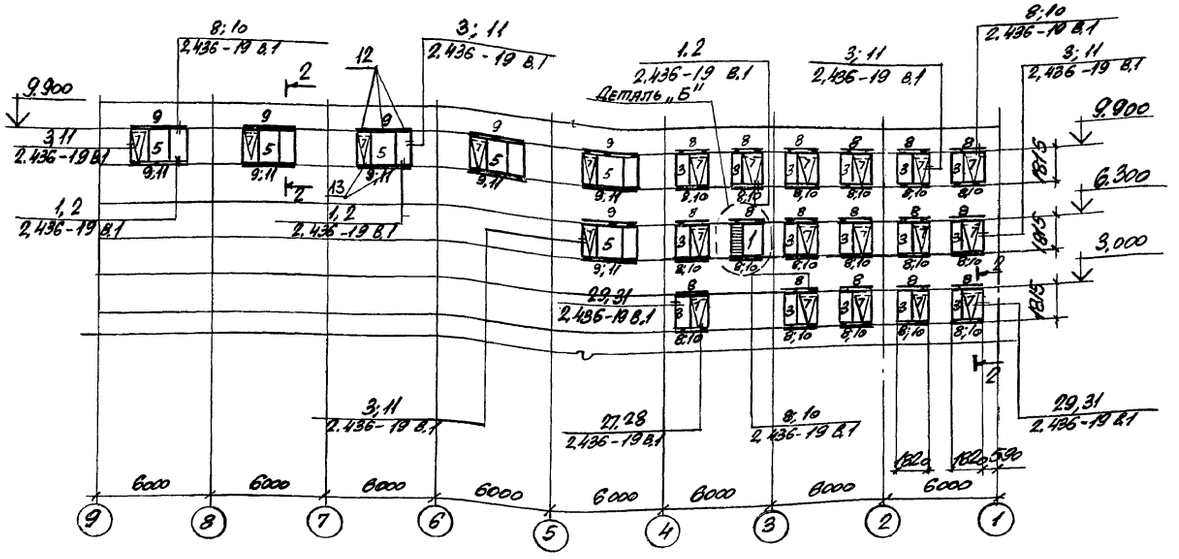

Деталь „А"

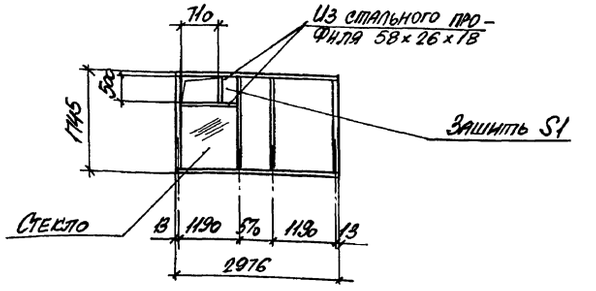

Ведомость элементов по серии 1.436.3-21 в. 1; 3 смотрите на листе 36.

Привязан:

Инв. № подл.

Нач. отд.	Учитель		
Н. контр.	Учитель		
Гл. спец.	Учитель		
Зав. гр.	Тешневорская		
Исполн.	Котицына		
Разр.	Тимофеева		

903-1-288.91 КМ

Котельная с 4 котлами Е-4-14Р
Золошлакоудаление техническое

Стадия	Лист	Листов
Р	35	

Схемы окон

Харьковский промстройниипроект

Альбом 13

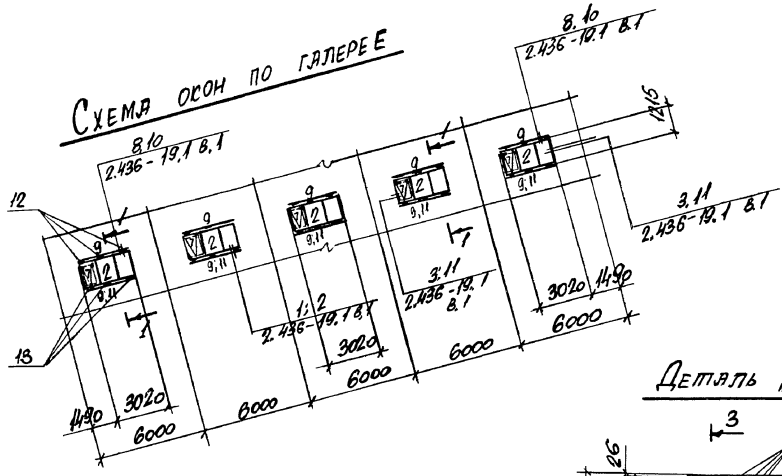
Схема окон по галерее

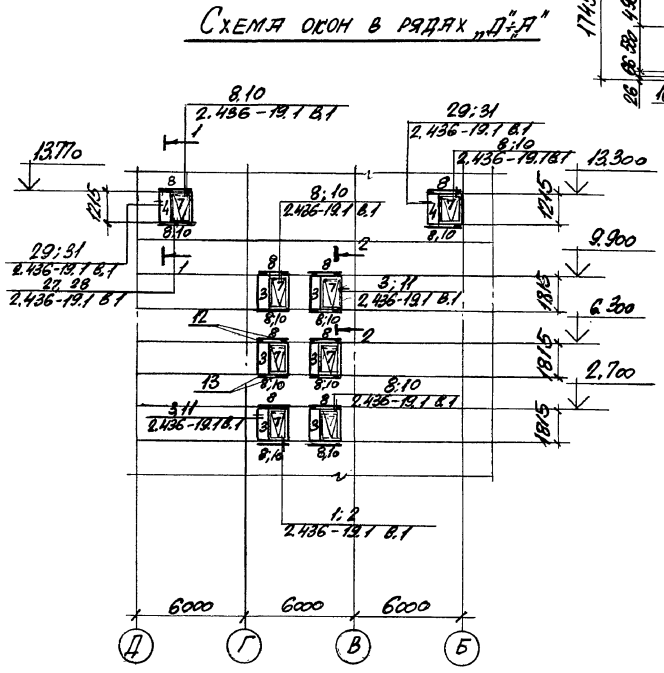
Схема окон в рядах „Д"÷„А"

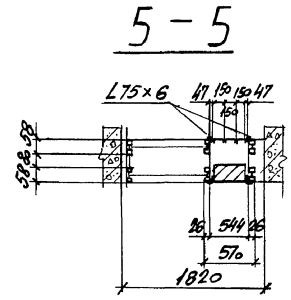
5 - 5

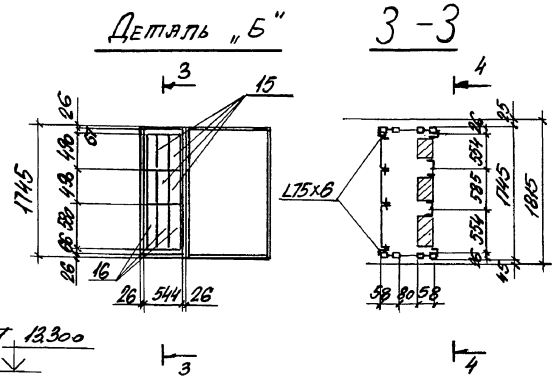
Деталь „Б"
3 - 3

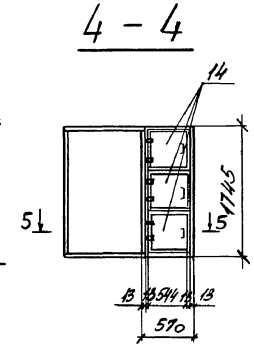
4 - 4

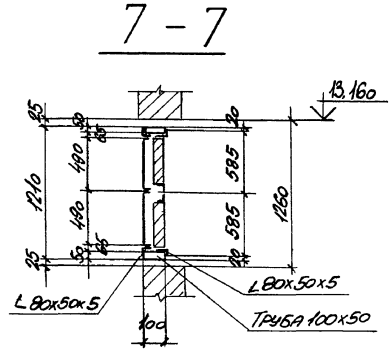
7 - 7

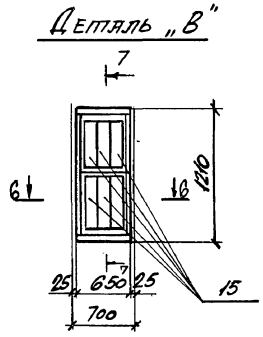
Деталь „В"

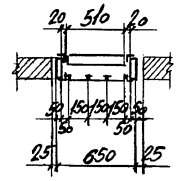
6 - 6

Ведомость элементов по серии 1.436.3-21 в. 1; 3

Марка по схеме	Обозначение	Наименование	К-во	Масса, кг Эл-та	Масса, кг Всех	N выпуска	Прим
		Документация					
	1.436.3-21.1-00000 ТО	Техническое описание				В.1	
	1.436.3-21.3-000 ТТ	Техническое требования					
	1-30000-СБ	Окно с одинарным переплетом глухое с двойным остеклением					
	1-20000-СБ	Окно с одинарным переплетом открывающееся с одинарным остеклением					
	1-40000 СБ	Окно с одинарным переплетом открывающееся с двойным остеклением					
	1.436.3-21.3-200 СБ	Механизм рычажный МР1				В.3	
		Сборочные единицы					
1	1-30000-10	окно ОГР 18.18-2	1	128,0	128,0	В.1	
2	1-20000-05	окно ОТД 30.12-1	10	80,0	800,0		
3	1-40000-10	окно ОТД 18.18-2	30	105,0	3150		
4	1-40000-11	окно ОТД 18.12-2	2	74,0	148,0		
5	1-40000-04	окно ОТД 30.18-2	27	159,0	4293		
6	1-40000-04	окно ОТД 30.18-2И	1	112,0	112,0		
7	3-200	Механизм рычажный МР1	69	1,52	104,9	В.3	
8	1-00006	Нащельник А 1.18	66	1,51	100,0	В.1	
9	1-00006-03	Нащельник А 1.30	76	2,57	195,3		
10	1-00007	Слив А 2.18	33	3,3	108,9		
11	1-00007-03	Слив А 2.30	38	5,5	209		
12	1-00012	Планка М6	201	0,21	42,2	В.1	ТУ 36-Серия 5903-7 1517-84
13	1-00011	Сухарь М4	201	0,07	14,1		
14	КУС-1.00.00	Клапан КУС-1 утепленный створный	5	20,0	100,0		
15	СТД 301УХЛ3	Решетка жалюзийная	12	1,0	12,0		
16	СТД 302УХЛ3	Решетка жалюзийная	3	1,2	3,6		
		Итого:			9521,0		

Нач. отд.	Учитель		903-1-288.91 КМ
Н. контр.	Учитель		Котельная с 4 котлами Е-4-1,4Р Золошлакоудаление механическое
Гл. спец.	Учитель		Стадия: Р; Лист: 36; Листов:
Зав. гр.	Межиборская		
Провер.	Копица		Схемы окон
Разраб.	Тимофеев		Харьковский промстройниипроект

Привязан:

Инв. №

Инв. № подл. | Подпись и дата | Взамен инв. №

Альбом 13

План решетки на отм. 0.500

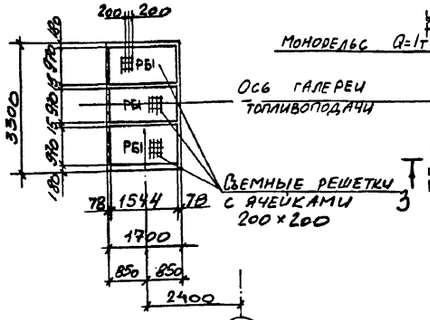

План монорельса и лестницы

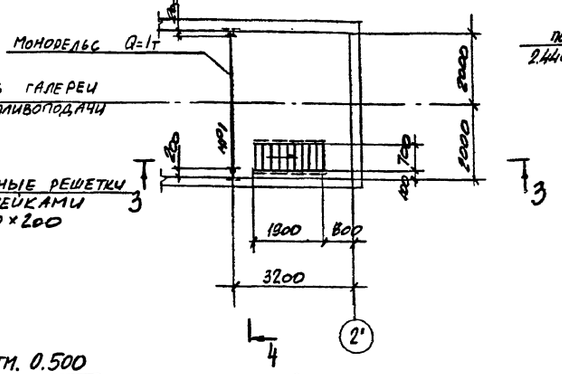

4-4

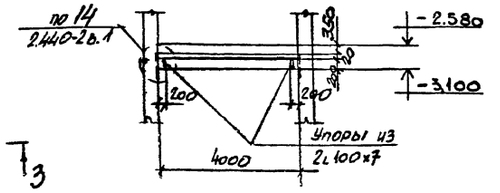

Ведомость элементов

Марка	Сечение: Эскиз	Поз	Состав	Расчетные усилия: M тсм	N тс	Q тс	Марка металла	Примечание
МР1	I		I20			1,4	С255	
Б1	2 1 2	1	-140×8	M_1=6,1		12,2	С245	
		2	-120×20	M_2=0,2		0,2		

План бункера на отм. 0.500

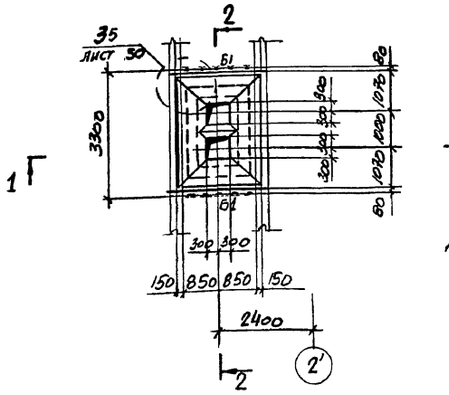

3-3

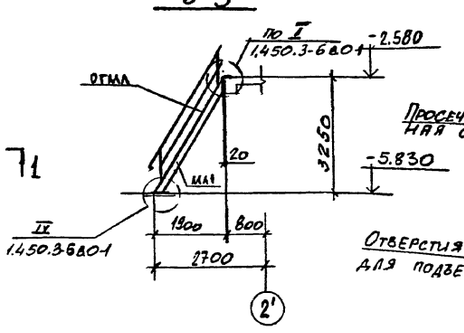

План съемного щита над зумпфом

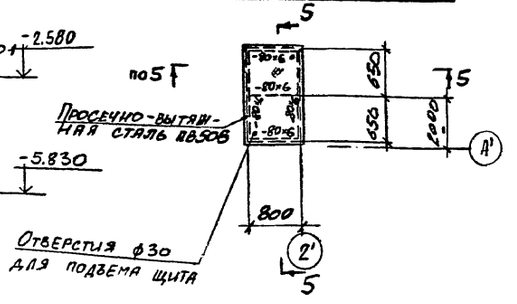

Ведомость элементов по серии 1.450.3-6.В.0-1.

Маркировка	Эскиз	Марка по серии		Наименование	Количество: шт	Количество: п.м	Примечание
МЛ1		1ХВ60-36.7*		Лестничный марш	1		
ОГМЛ	1 2 3 3	1	ЭПАХ-60	Ограждение лестниц		7	
		2	ЭСАХ-60				
		3	СПХ-60				

Дополнительные элементы принять по серии 1.450.3-6.В.0-1

1-1

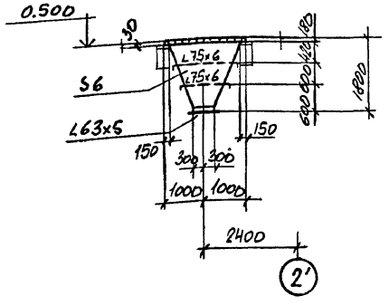

2-2

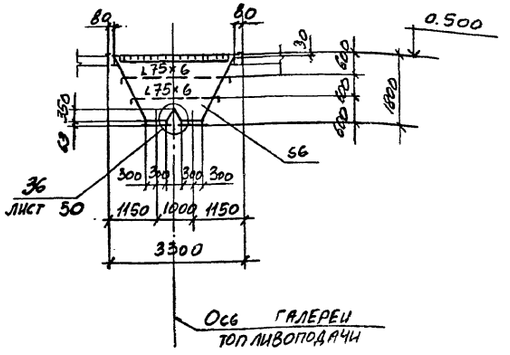

5-5

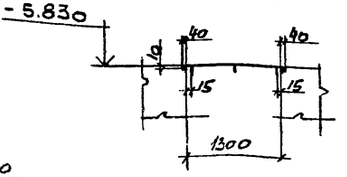

Решетка РБ-1

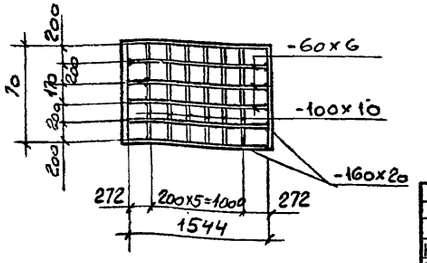

Привязан:

Инв. №2

Начотд.	Учитель		
Н.контр.	Учитель		
Гл.спец.	Учитель		
Зав.гр.	Меняйборская		
Вед.инж.			
Провер.	Колица		
Разраб.	Вдасова		

903-1-288.91 КМ

Котельная с 4 котлами Е-10-14Р
Золошлакоудаление пневматическое.

Приемно-дробильное отделение.

Стадия	Лист	Листов
Р	37	

Схемы бункера, монорельса и лестницы.

ХАРЬКОВСКИЙ ПРОМСТРОЙНИИПРОЕКТ

Инв. № подл. | Подпись и дата | Взамен инв. №

План балок покрытия и монорельса

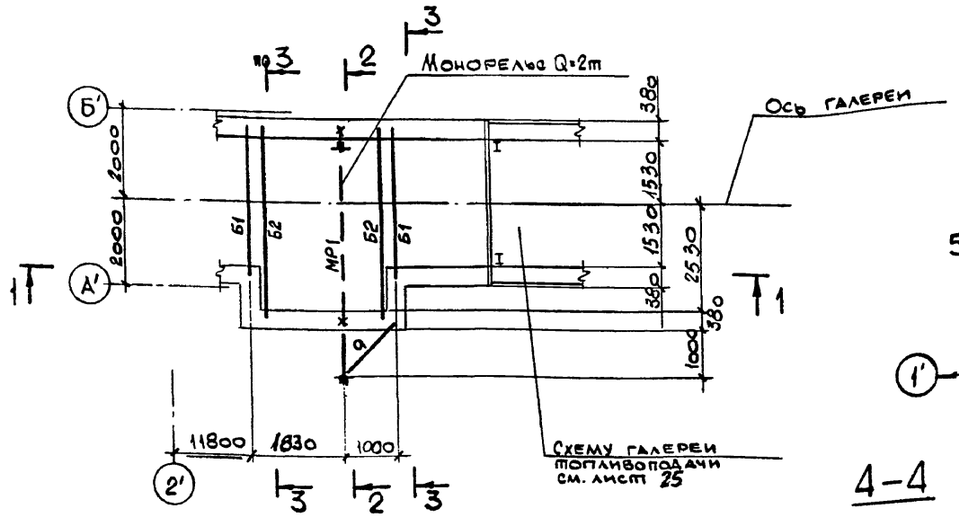

План пожарной лестницы

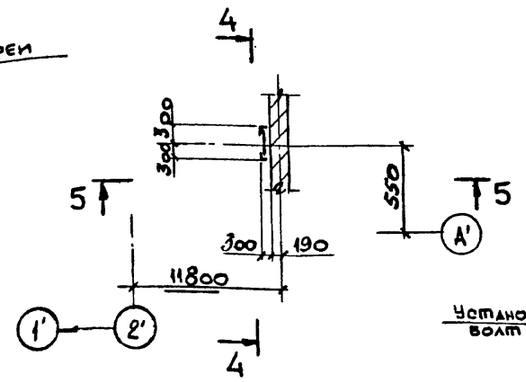

Ведомость элементов

Марка	Сечение: эскиз	поз.	Состав	Расчетные усилия: M тс.м	N тс	Q тс	Марка металла	Примечание
МР1	I		I24М			3.1	С255	
Б1	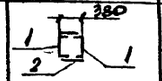	1	[16				С245	Планки -200×6 через ~1000
		2	-350×6	2.1		2.4	С235	
Б2	[		[20	2.4		2.3	С245	
а	L		L75×6	по гибкости				

1-1

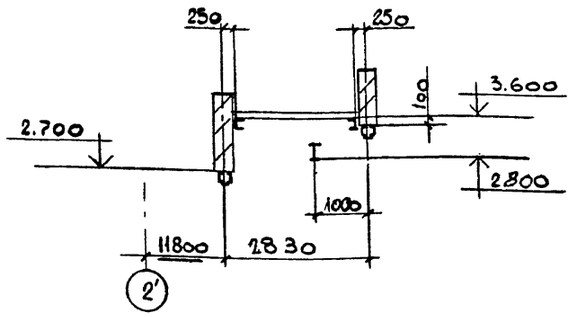

4-4

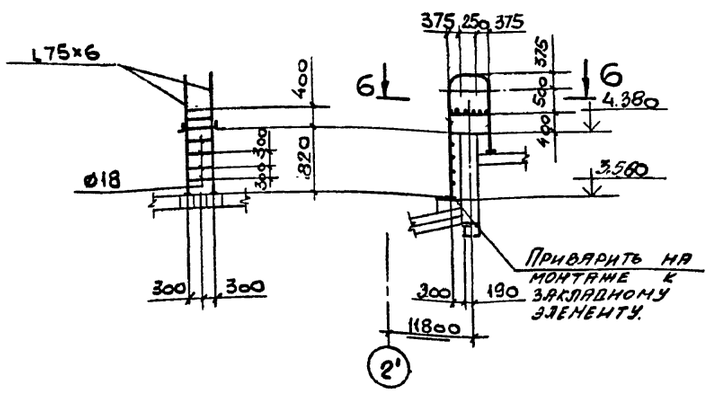

5-5

7-7

8-8

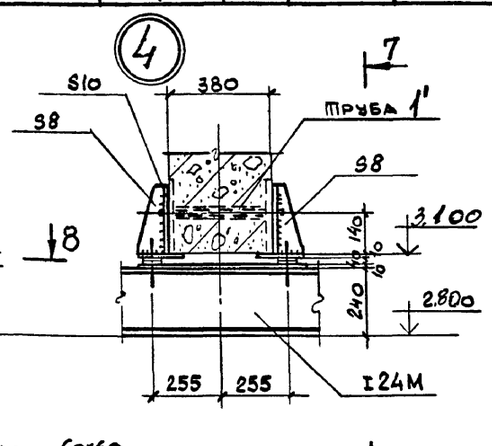

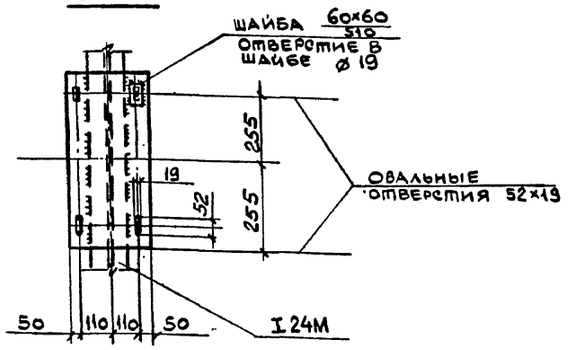

2-2

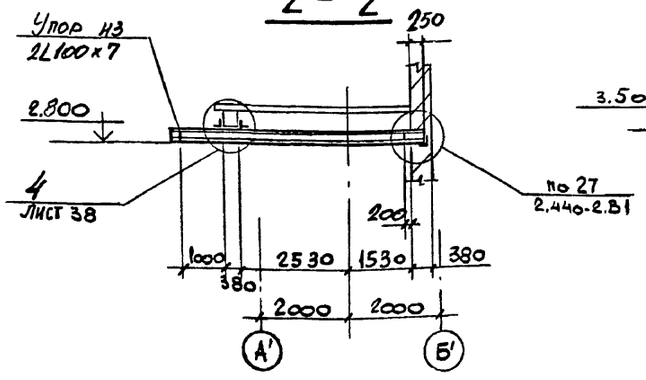

3-3

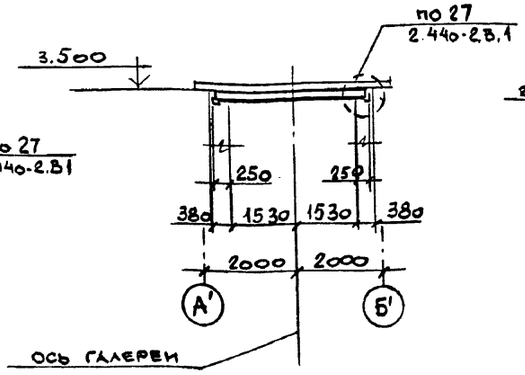

6-6

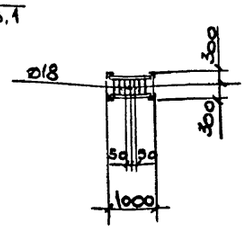

Привязан:

Инв. №

Нач.отд.	Учитель		
Н.контр.	Учитель		
Гл.спец.	Учитель		
Зав.гр.	Межиборская		
Вед.инж.			
Провер.	Копица		
Разраб.	Власова		

903-1-288.91 КМ

Котельная с 4 котлами Е-10-1.4Р
Золошлакоудаление пневматическое.

Приемно-дробильное отделение.

Стадия	Лист	Листов
Р	38	

Схемы балок, монорельса, пожарной лестницы узел 4

Харьковский Промстройниипроект

Инв.№подл. | Подпись и дата | Взамен инв.№

Альбом 13

План прогонов и связей навеса

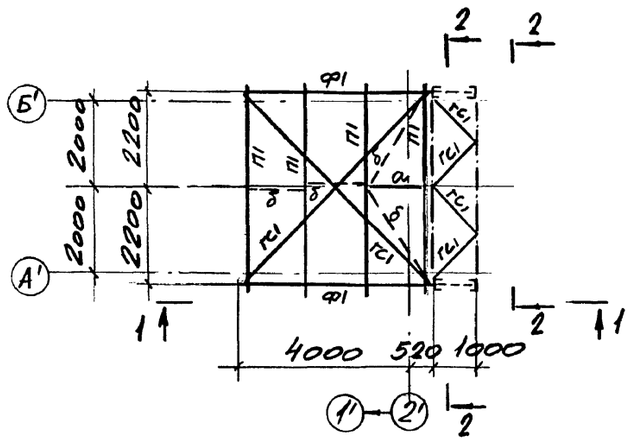

Схема фермы Ф1

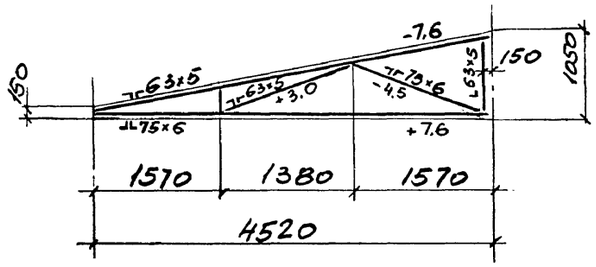

Ведомость элементов

Марка	Сечение: Эскиз	Сечение: поз	Сечение: Состав	Расчетные усилия: M тс.м	Расчетные усилия: N тс.	Расчетные усилия: φ тс.	Марка металла	Примечание
П1	[		ГНС 160×80×4	Mx=1.0 My=0.05		Rx=0.6 Ry=02	С235	
ГС1	L		L 63×5	по гибкости			С235	
СВ1	L		L 63×5		—		С235	
Р1	┼		2L 63×5		—		С235	
α	L		L 63×5		—		С235	
δ	•		Ф 16		—		С235	
Ф1			Усилия и сечения см. схему на данном листе					

1 — 1

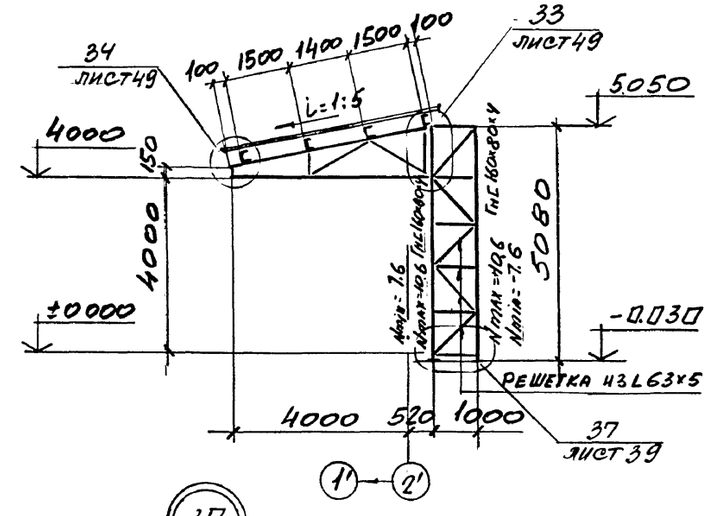

2 — 2

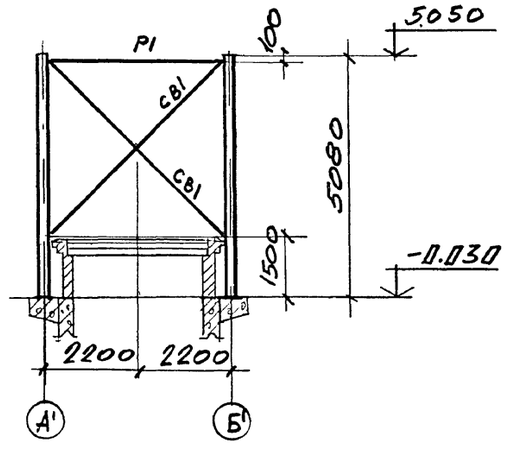

4 — 4

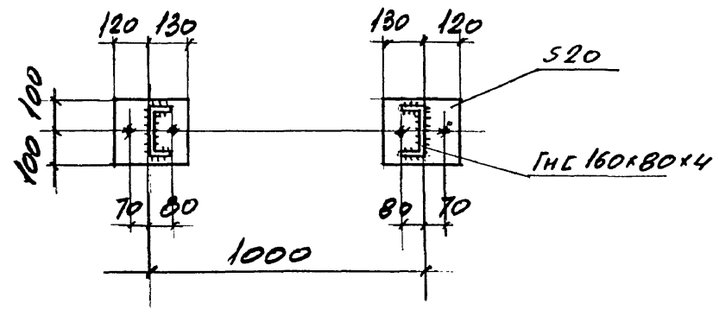

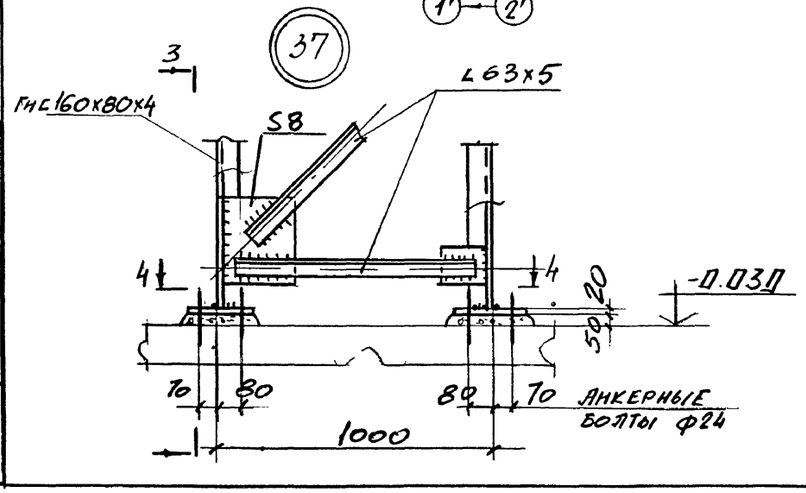

3 — 3

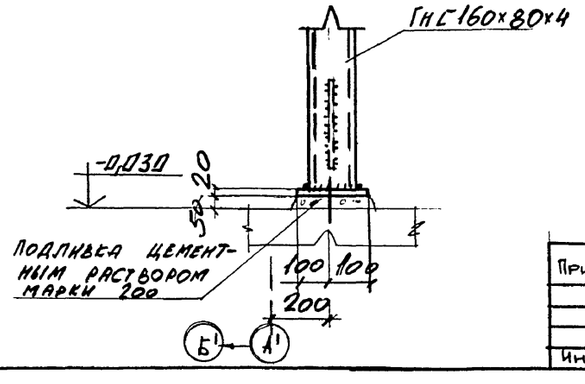

Нач.отд.	Учитель		903-1-288.90 КМ	
Н.контр	Учитель		Котельная с 4 котлами Е-4-14 Р Золошлакоудаление механическое	
Гл.спец.	Учитель		Приемно-дробильное отделение.	Стадия: Р; Лист: 39; Листов:
Зав. гр.	Меннибоская			
Вед. инж.				
Провер	Меннибоская		Схема конструкций навеса.	Харьковский промстройниипроект
Разраб.	Пащенко			

Привязан:

Инв.№

Инв.№подл. | Подпись и дата | Взамен инв.№

Альбом 13

1 — 1

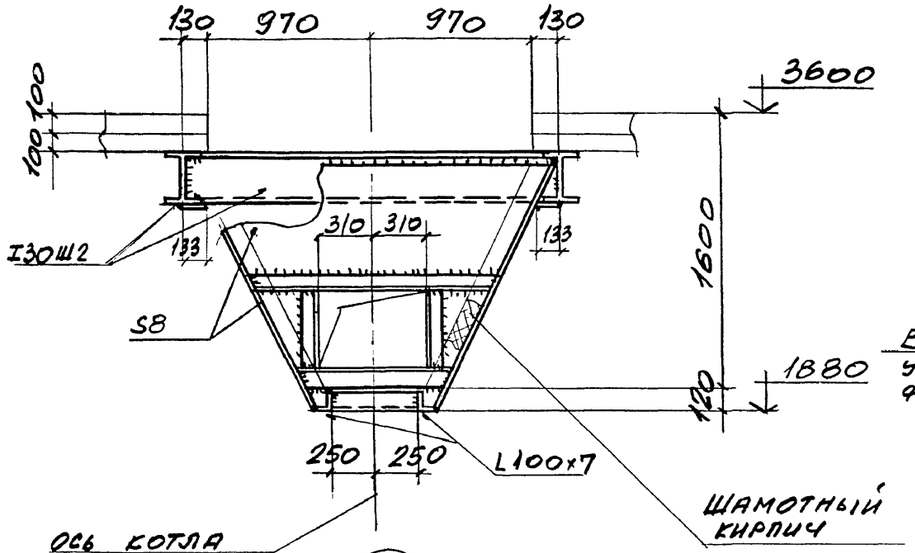

5

2 — 2

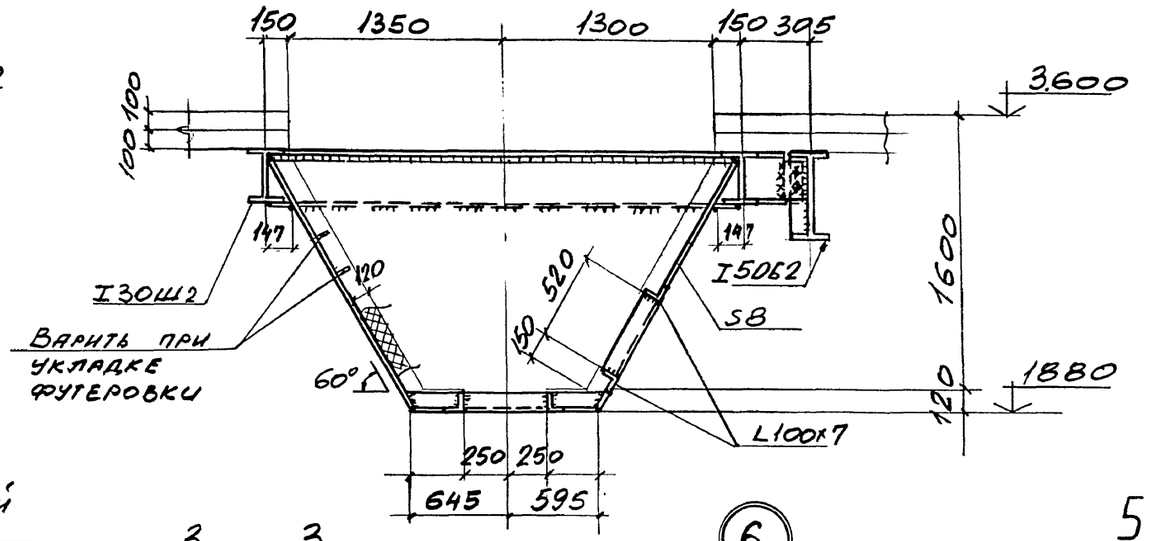

6

3 — 3

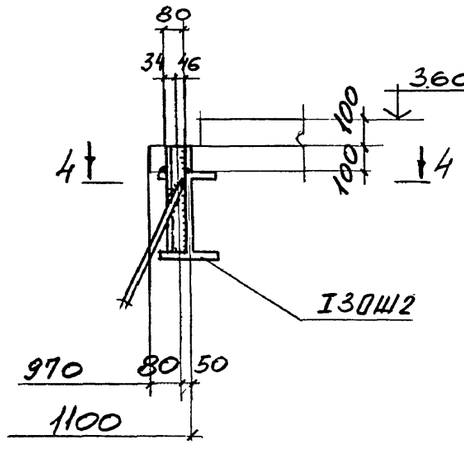

4 — 4

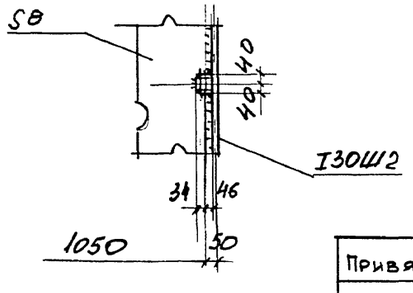

5 - 5

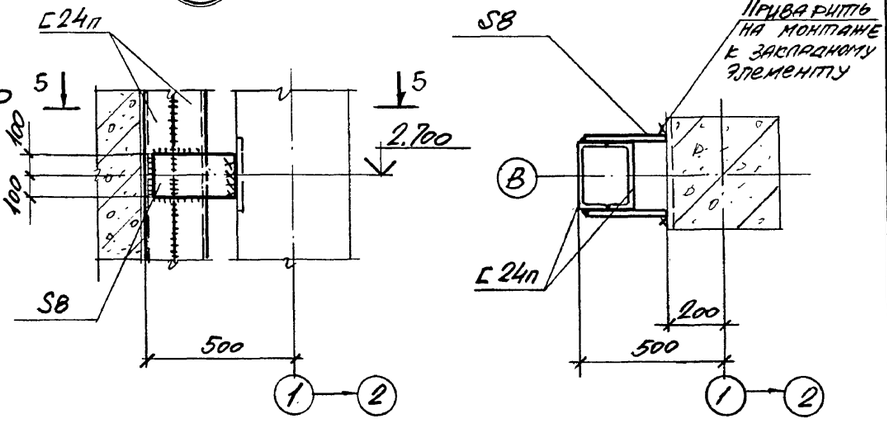

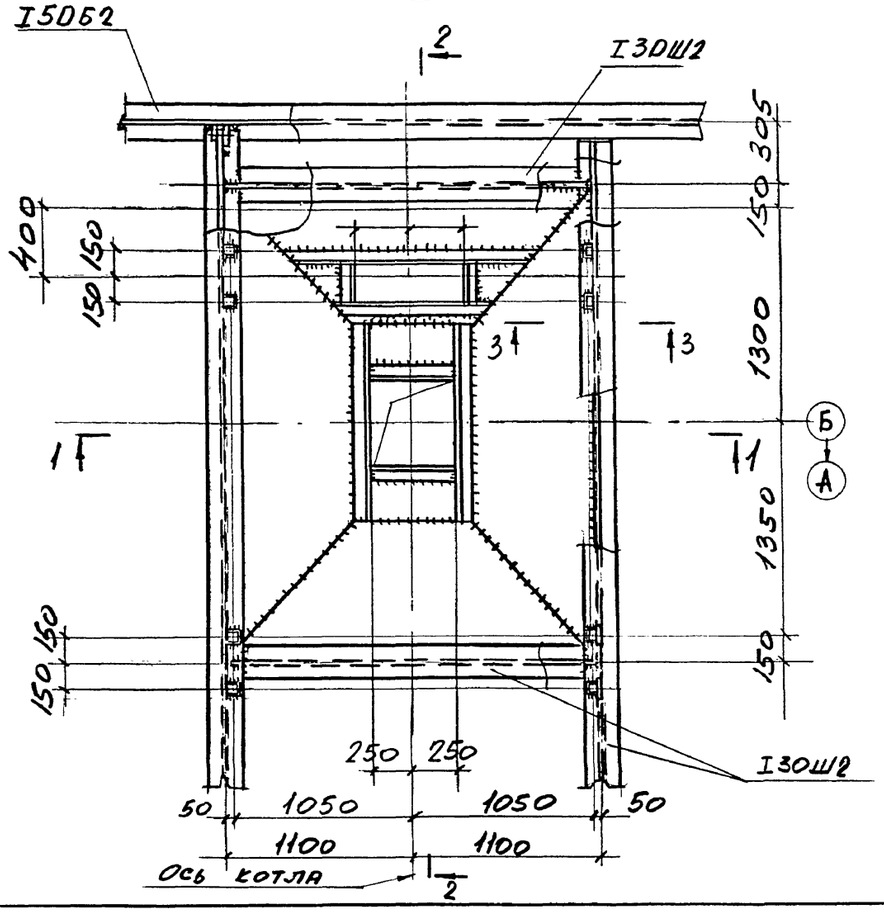

Взамен инв.№

Подпись и дата

Инв.№ подл.

Привязан

Инв. №

Нач. отд.	Учитель		
Н. контр.	Учитель		
Гл. спец.	Учитель		
Зав. гр.	Меняйборская		
Вед. инж.			
Провер.	Меняйборская		
Разраб.	Пащенко		

903.-1-288.91 КМ

Котельная с 4 котлами Е-4-1.4Р
Золошлакоудаление механическое

Главный корпус

Стадия	Лист	Листов
Р	40	

Узлы 5, 6

Харьковский Промстройниипроект

Альбом 13

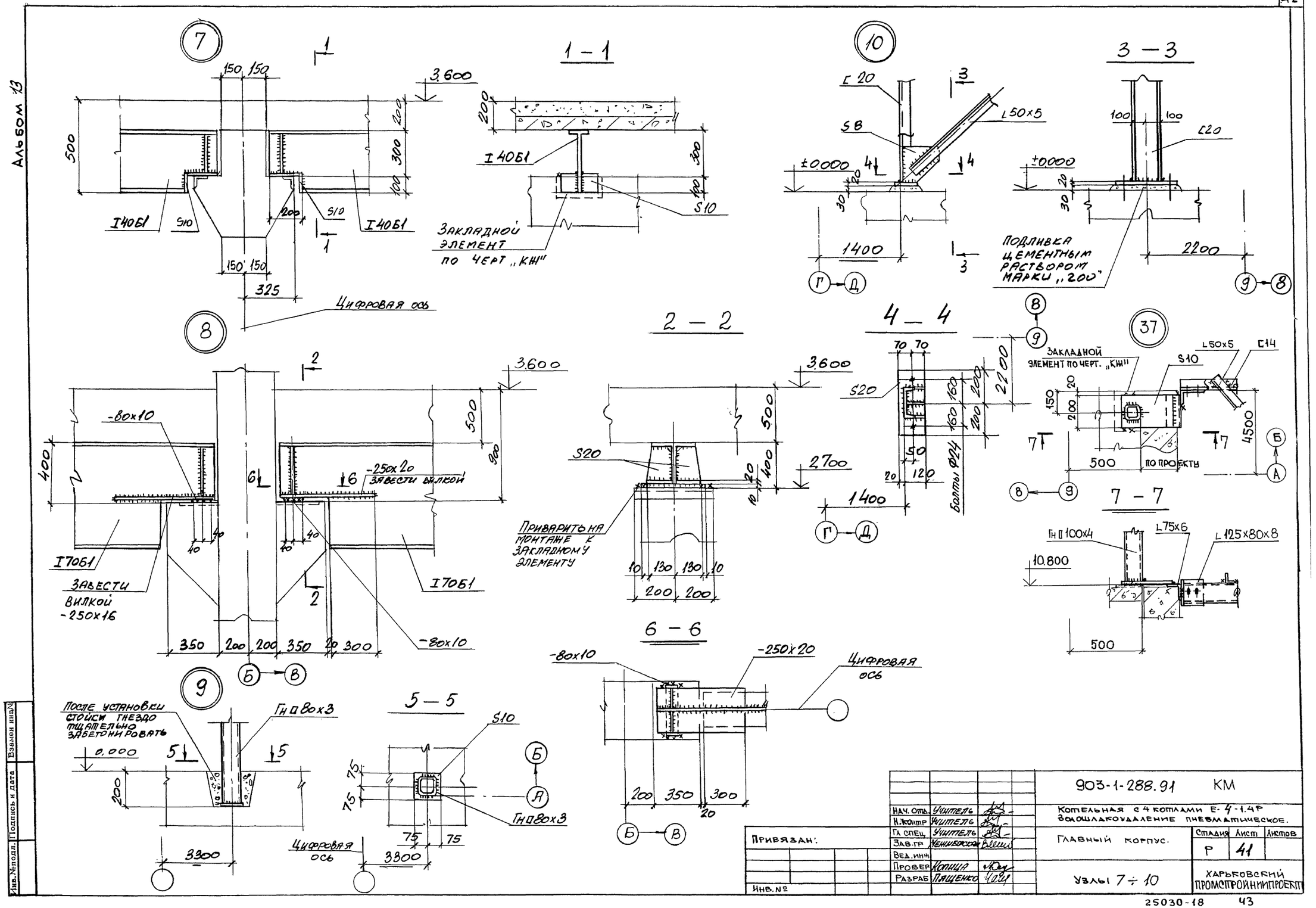
7
1 – 1
10
3 – 3
8
2 – 2
4 – 4
37
7 – 7
6 – 6
9
5 – 5
I40Б1
S10
Закладной элемент по черт. „КЖ"
Цифровая ось
Подливка цементным раствором марки „200"
Закладной элемент по черт. „КЖ"
Болты Ф24
По проекту
Приварить на монтаже к закладному элементу
Завести вилкой -250х16
-80х10
-250х20 завести вилкой
После установки стойки гнездо тщательно забетонировать
Гн □ 80х3
Гн □ 100х4
L75х6
L125х80х8
L50х5
С14
С20
S8
S20
Привязан:
Инв. №
903-1-288.91 КМ
Котельная с 4 котлами Е-4-1.4Р
Золошлакоудаление пневматическое.
Главный корпус.
Узлы 7 ÷ 10
Стадия Р
Лист 41
Листов
Харьковский промстройниипроект
Нач. отд. Учитель
Н. контр. Учитель
Гл. спец. Учитель
Зав. гр. Ненибовская
Вед. инж.
Провер. Копица
Разраб. Пащенко
Инв. № подл.
Подпись и дата
Взамен инв. №

Альбом 13

11

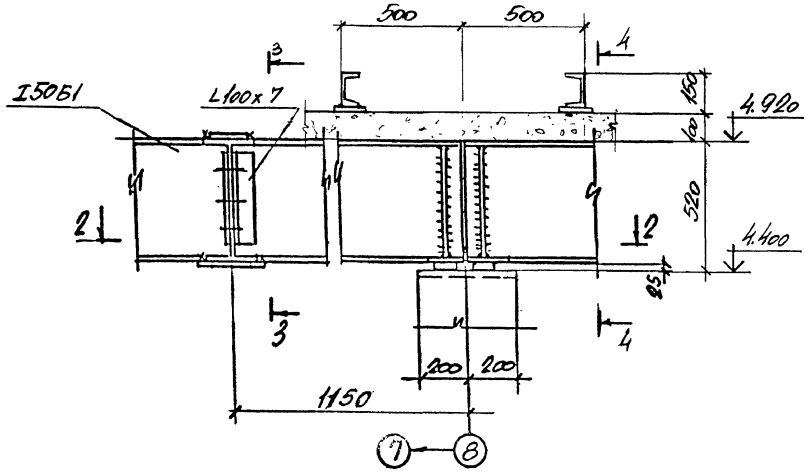

3 – 3

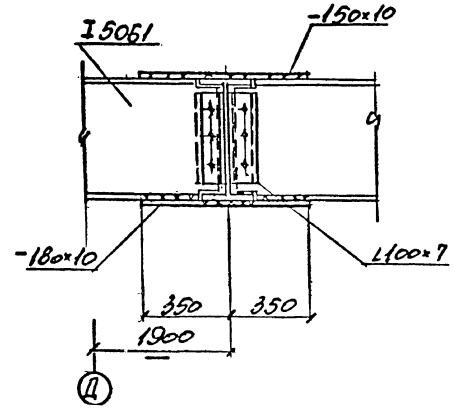

12

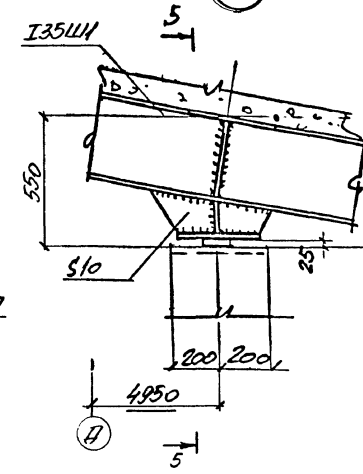

5 – 5

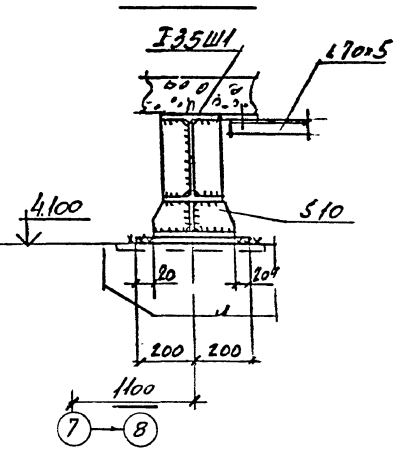

1 – 1

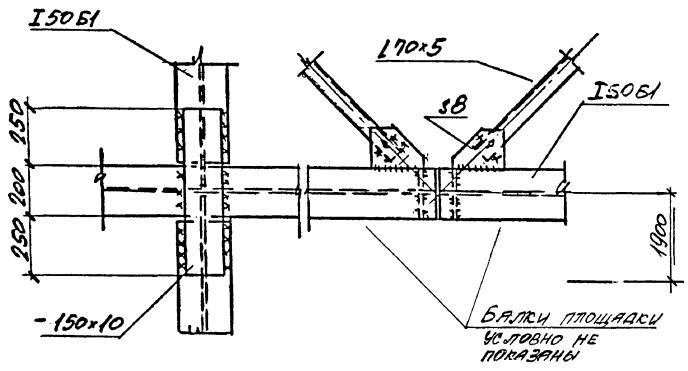

4 – 4

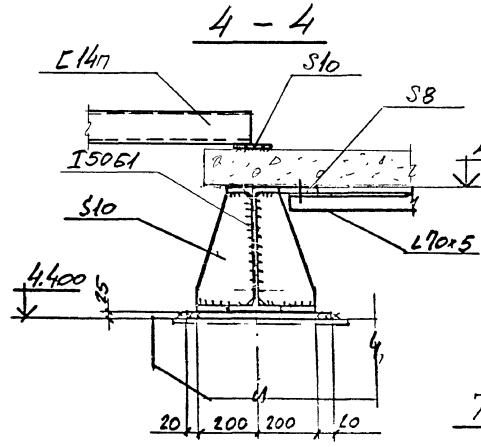

13

6 – 6

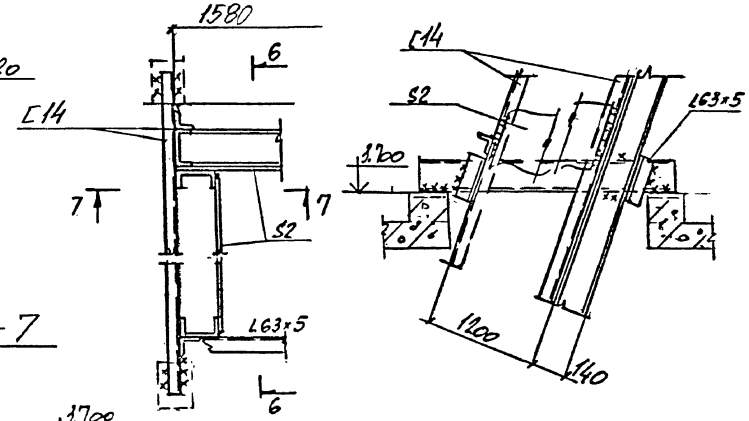

7 – 7

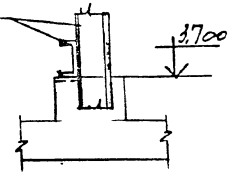

2 – 2

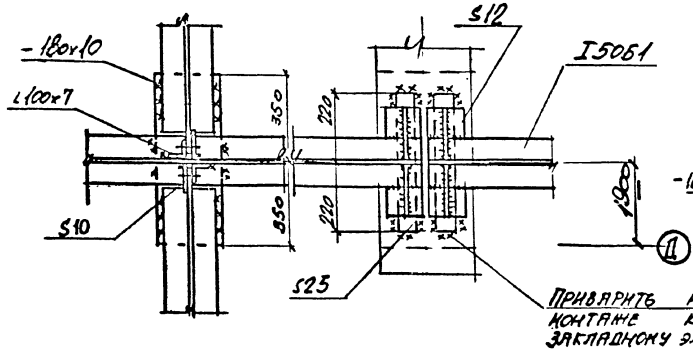

14

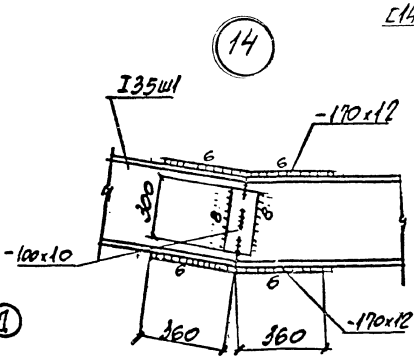

				903-1-288.91 КМ	
				Котельная с 4 котлами Е-4-1.4Р Золошлакоудаление механическое	
Нач.отд.	Учитель				
Н.контр.	Учитель				
Гл.спец.	Учитель				
Зав.гр.	Меньковский			Главный корпус	Стадия: Р; Лист: 42; Листов:
Ведущий					
Разраб.	Тимофеева			Узлы 11 ÷ 14	Харьковский Промстройниипроект
Провер.	Копица				

Привязан:

Инв. №

Инв.№подл. | Подпись и дата | Взамен инв.№

25030-18 44

Альбом 13

15

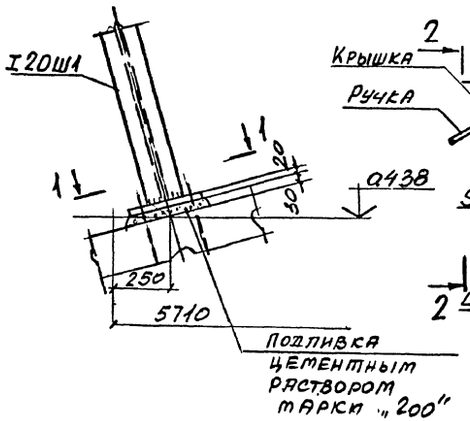

16

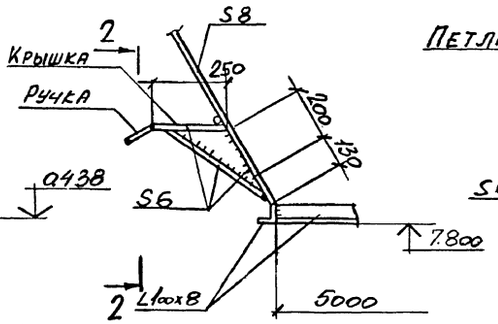

2 – 2

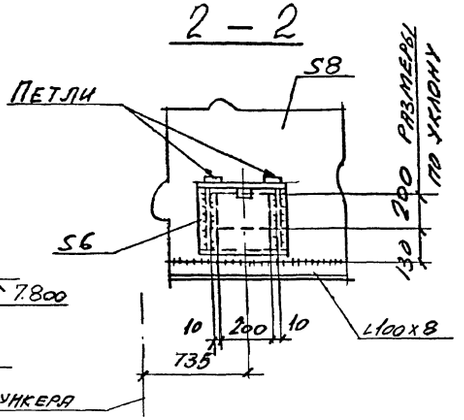

17

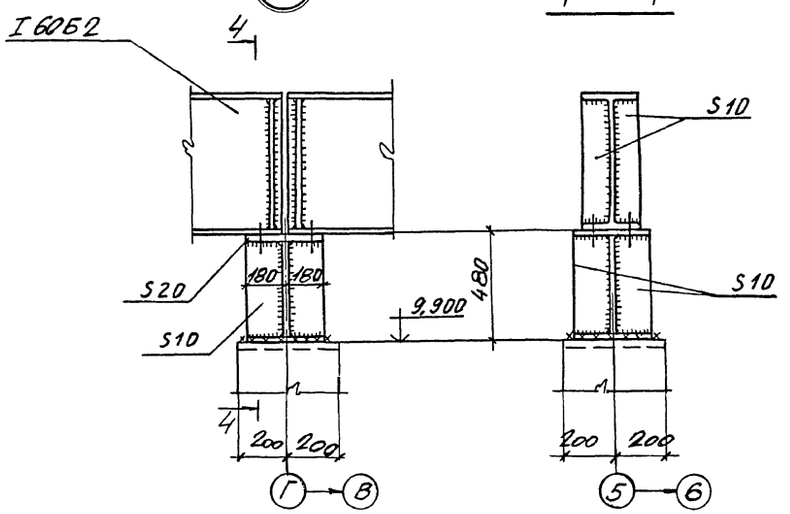

4 – 4

18

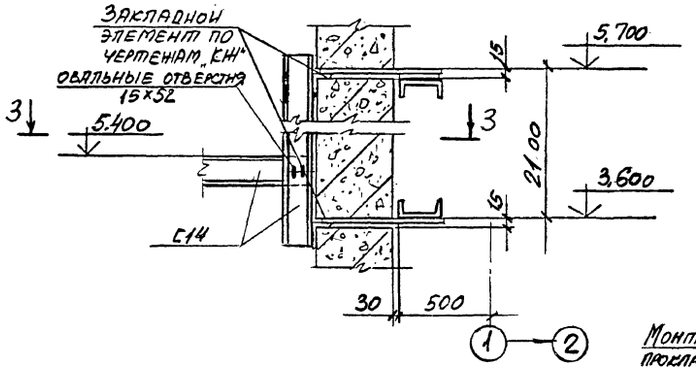

1 – 1

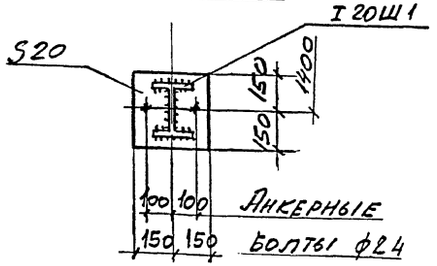

19

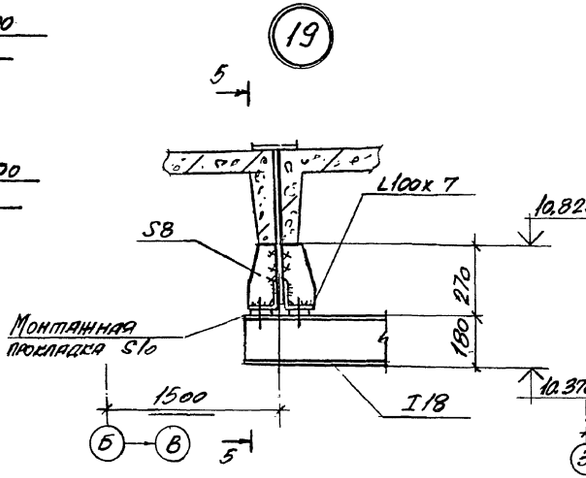

5 – 5

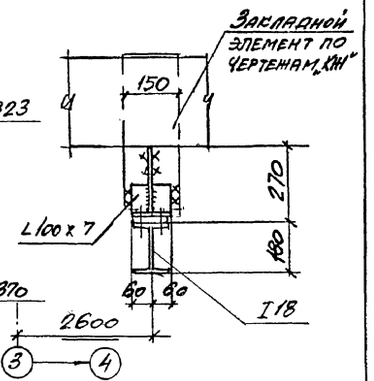

20

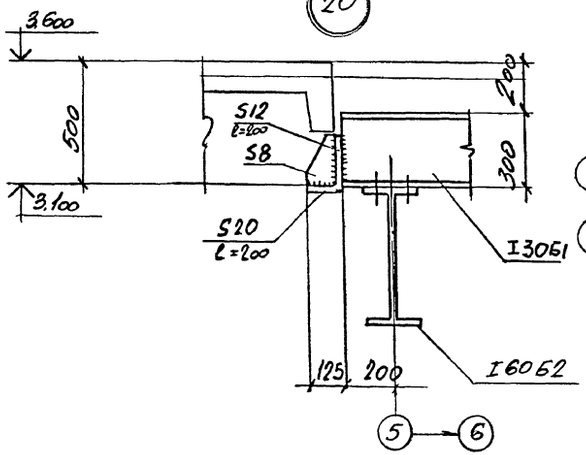

3 – 3

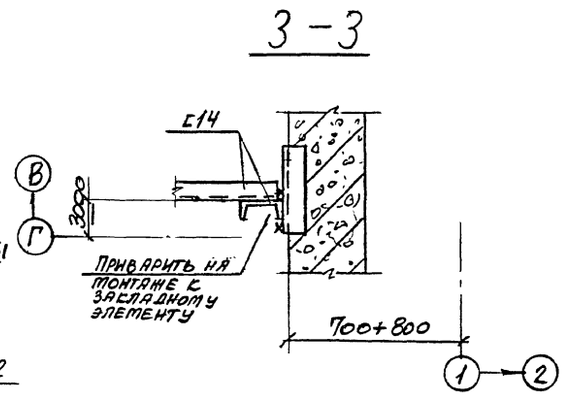

				903-1-288.91 КМ	
		Нач.отд.	Учитель	Котельная с 4 котлами Е-4-1.4Р золошлакоудаление механическое	
		Н.контр.	Учитель		
Привязан:		Гл.спец.	Учитель	Главный корпус	Стадия Р; Лист 43; Листов
		Зав.гр.	Меньковская		
		Вед.ин.			
		Провер.	Копица	Узлы 15 ÷ 20	Харьковский промстройниипроект
Инв.N		Разраб.	Тимофеева		

Инв.№подл. | Подпись и дата | Взамен инв.№

Альбом 13

21

22

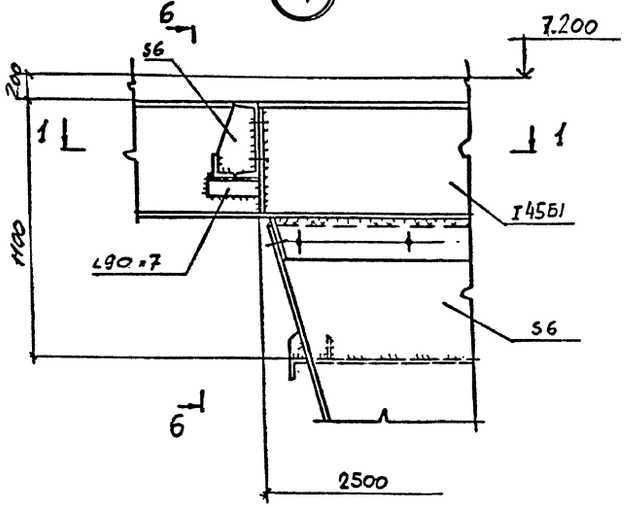

2-2

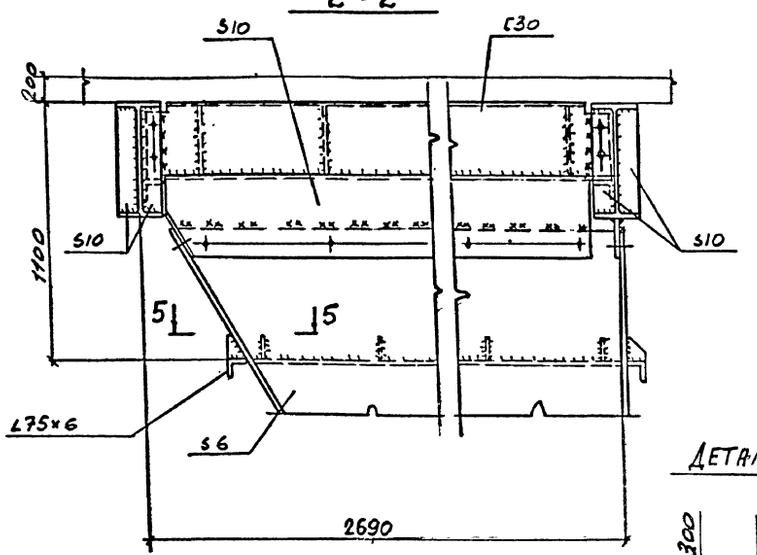

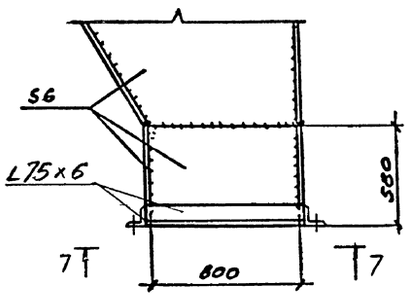

Деталь А

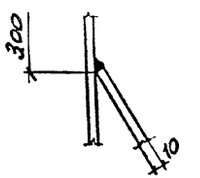

7-7

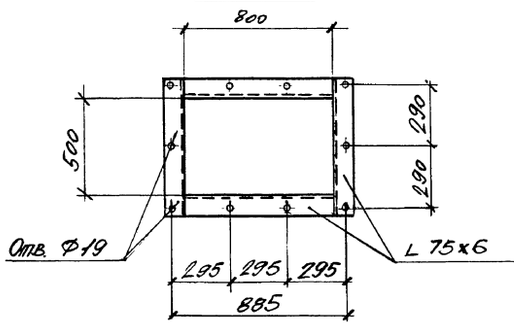

1-1

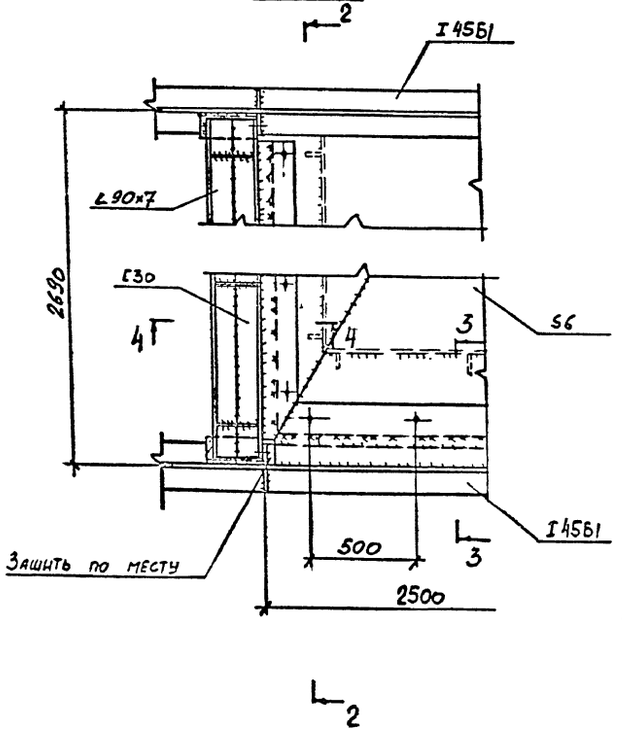

3-3

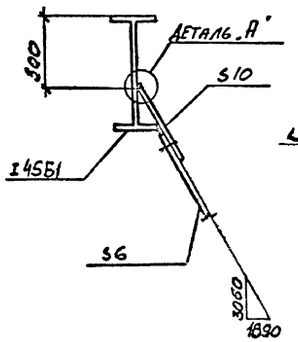

4-4

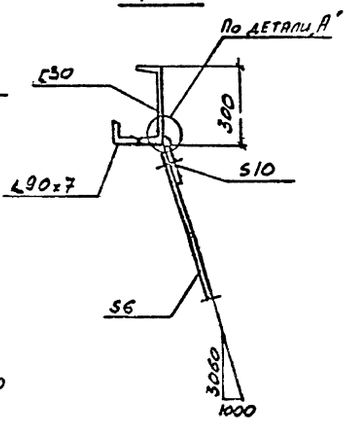

6-6

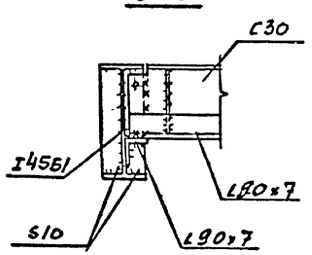

5-5

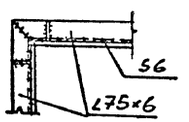

				903-1-288.91 КМ	
Нач.отд.	Учитель			Котельная с 4 котлами Е-4-1.4Р Золошлакоудаление механическое	
Н.контр.	Учитель				
Гл.спец.	Учитель			Главный корпус	Стадия: Р; Лист: 44; Листов:
Зав.гр.	Меннибаева				
Вед.ин.					
Провер.	Копица			Узлы 21÷22	Харьковский Промстройниипроект
Разраб.	Тимофеева				

Привязан:

Инв.N

Инв.№подл. | Подпись и дата | Взамен инв.№

Альбом 13

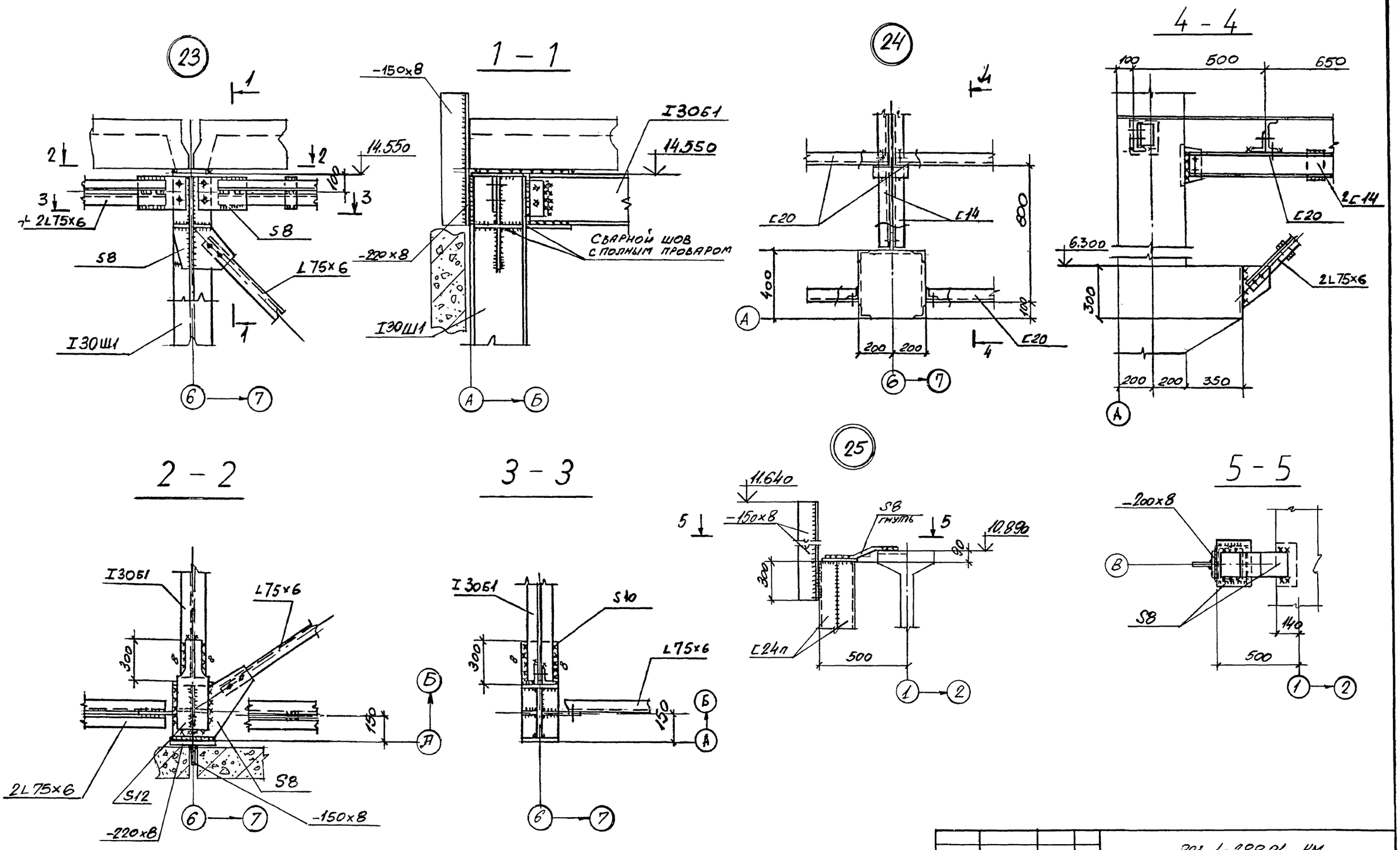

				903-1-288.91 КМ	
				Котельная с 4 котлами Е-4-1.4Р. Золошлакоудаление механическое	
Нач.отд.	Учитель				
Н.контр.	Учитель				
Гл.спец.	Учитель			Главный корпус	Стадия: Р; Лист: 45; Листов:
Зав.гр.	Мениборская				
Вед.инж.					
Провер.	Копица			Узлы 23÷25	Харьковский Промстройниипроект
Разраб.	Тимофеева				

Привязан:

Инв. №

Инв.№подл. | Подпись и дата | Взамен инв.№

Альбом 13

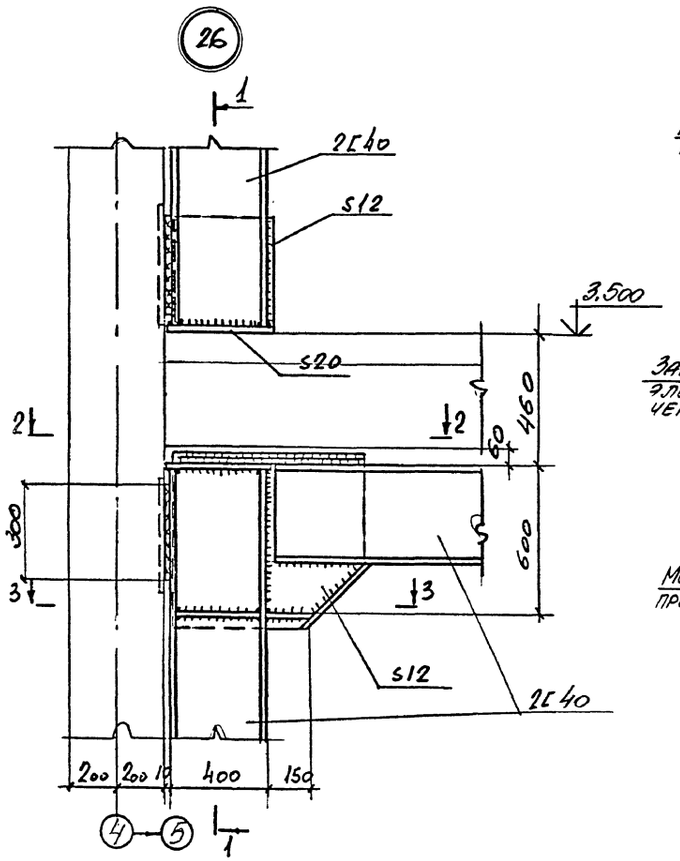

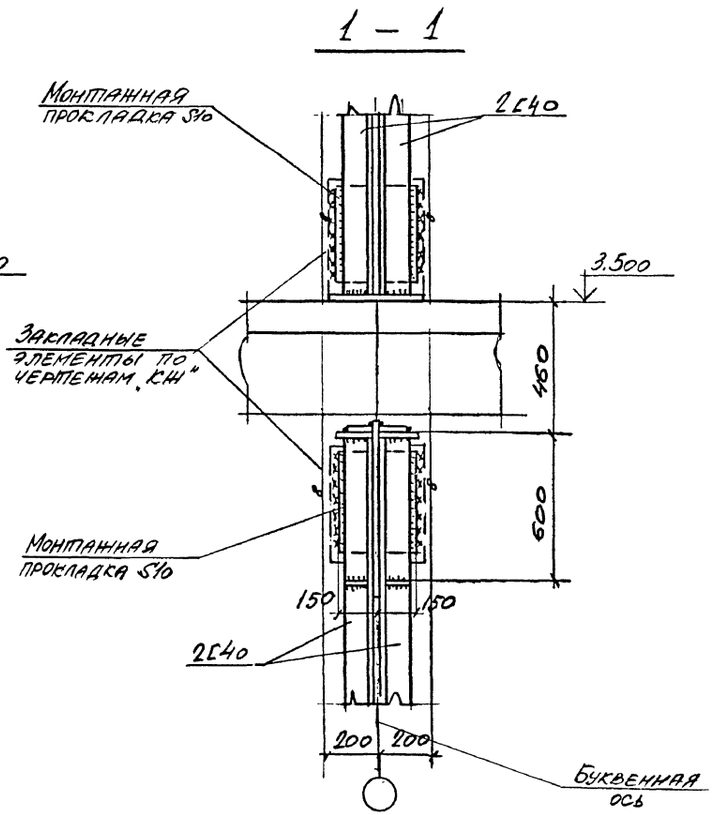

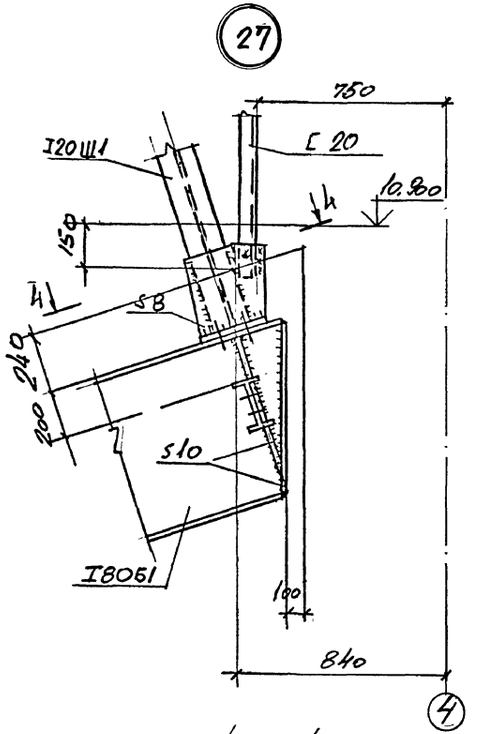

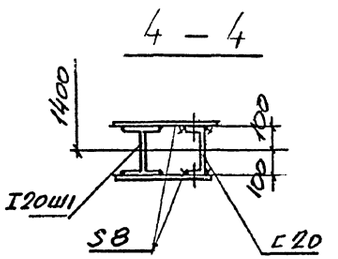

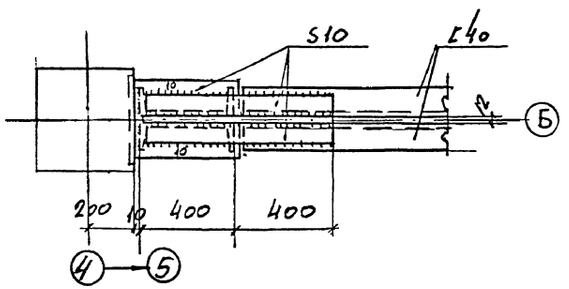

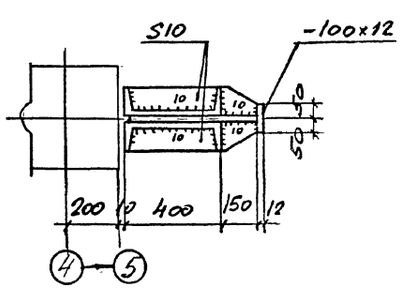

Инв.№ подл. | Подпись и дата | Взамен инв.№

				903-1-288.91 КМ	
Нач.отд.	Учитель			Котельная с 4 котлами Е-10-1.4Р золошлакоудаление механическое	
Н.контр.	Учитель				
Гл.спец.	Учитель				
Зав.гр.	Меньшенко			Главный корпус	Стадия: Р; Лист: 46; Листов:
Вед.инж.					
Провер.	Копица			Узлы 26, 27	Харьковский Промстройниипроект
Разраб.	Тимофеева				

Привязан:

Инв.№

Альбом 13

(28)

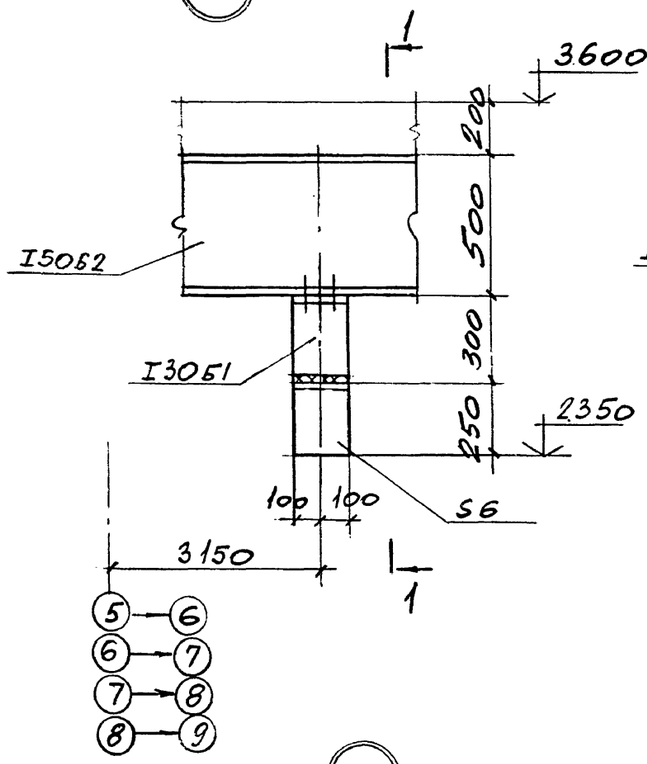

1 - 1

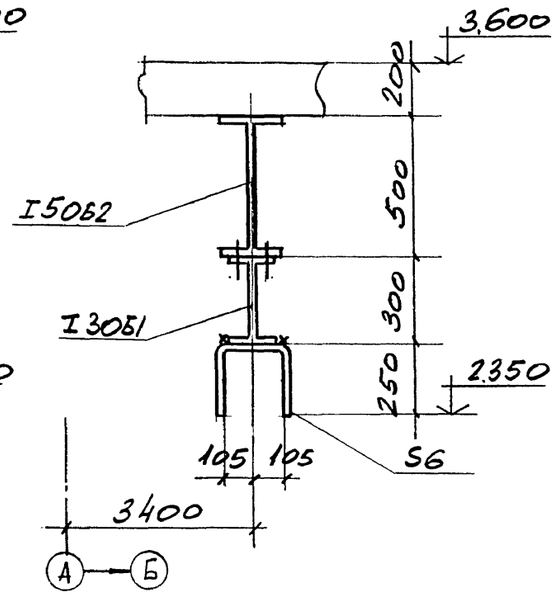

2 - 2

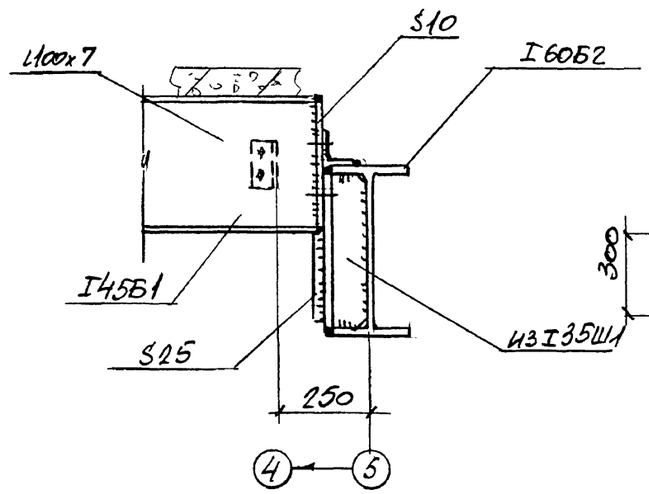

3 - 3

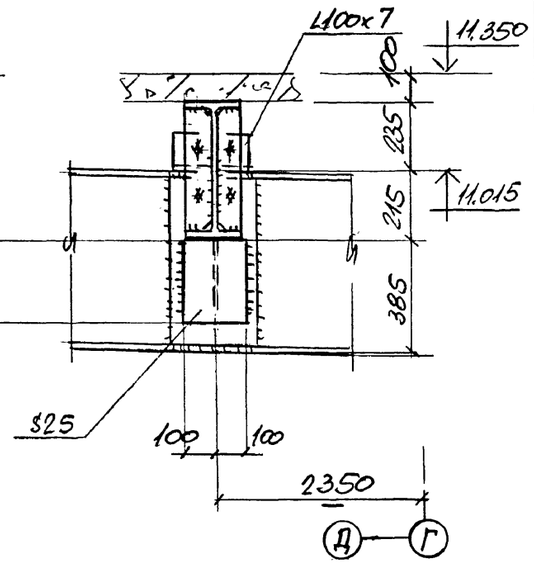

(29)

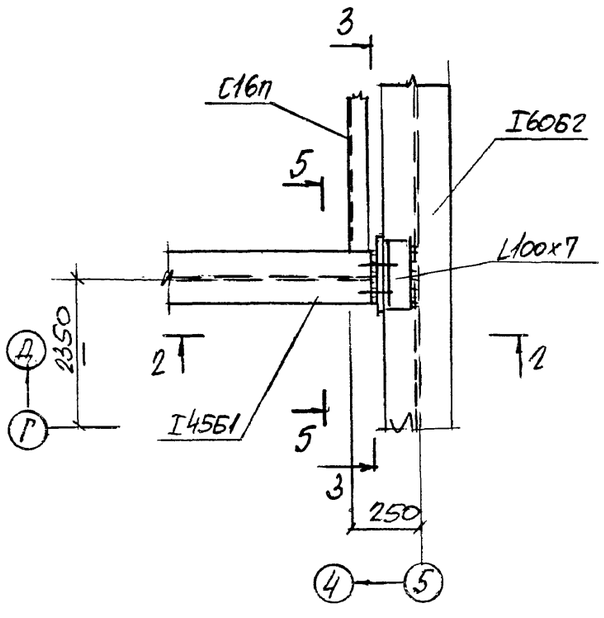

(30)

4 - 4

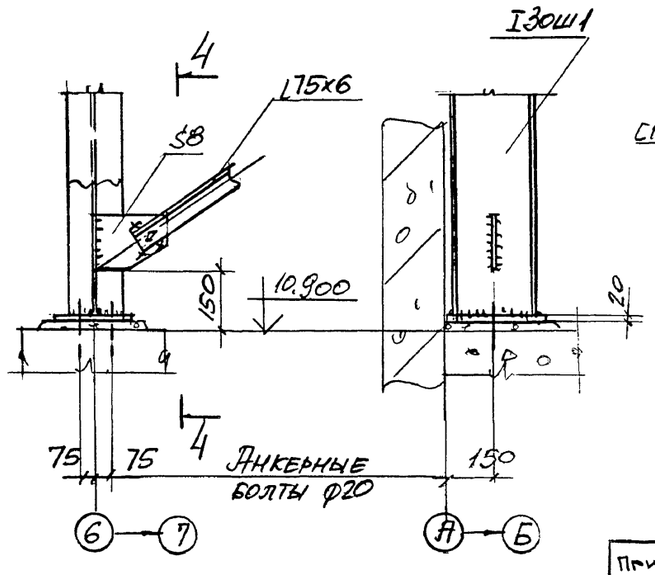

5 - 5

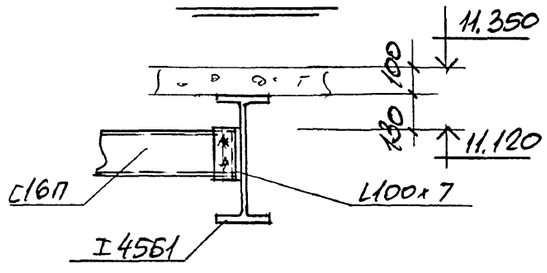

Взамен инв.№ | Подпись и дата | Инв.№подл.

Привязан

Инв. №

Нач.отд.	Учитель		
Н.контр.	Учитель		
Гл.спец.	Учитель		
Зав. гр.	Межиборская		
Вед. инж.			
Провер.	Межиборская		
Разраб.	Пащенко		

903-1-288.91 КМ

Котельная с 4 котлами Е-4-14Р
Золошлакоудаление механическое

Главный корпус

Стадия	Лист	Листов
Р	47	

Узлы 28÷30

Харьковский Промстройниипроект

Альбом 13

31

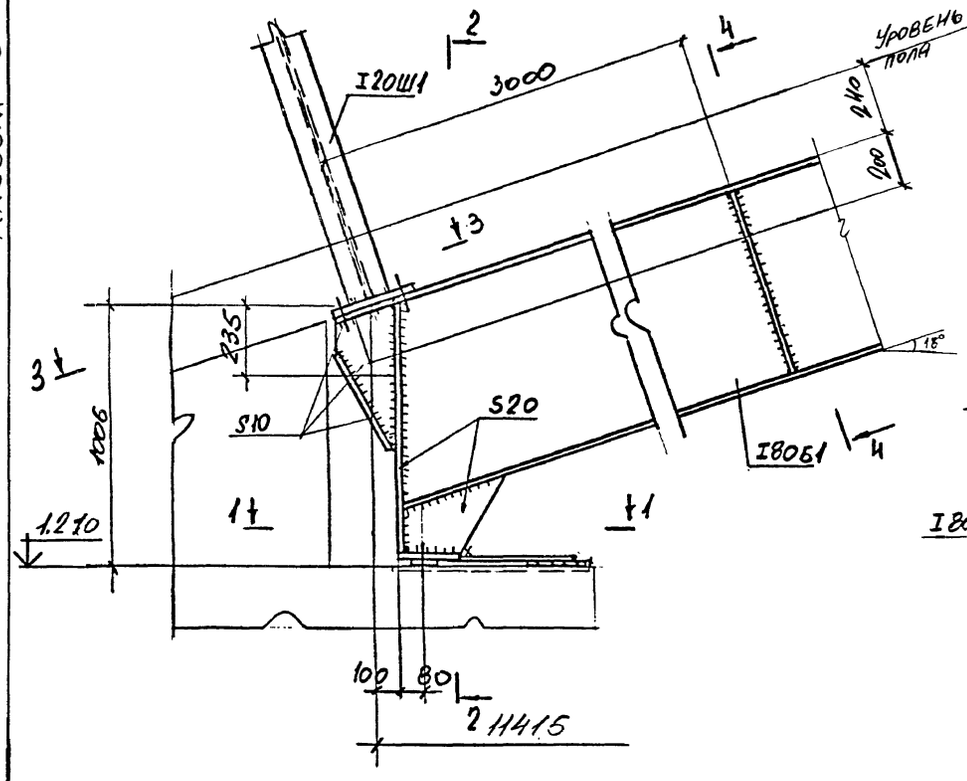

2 — 2

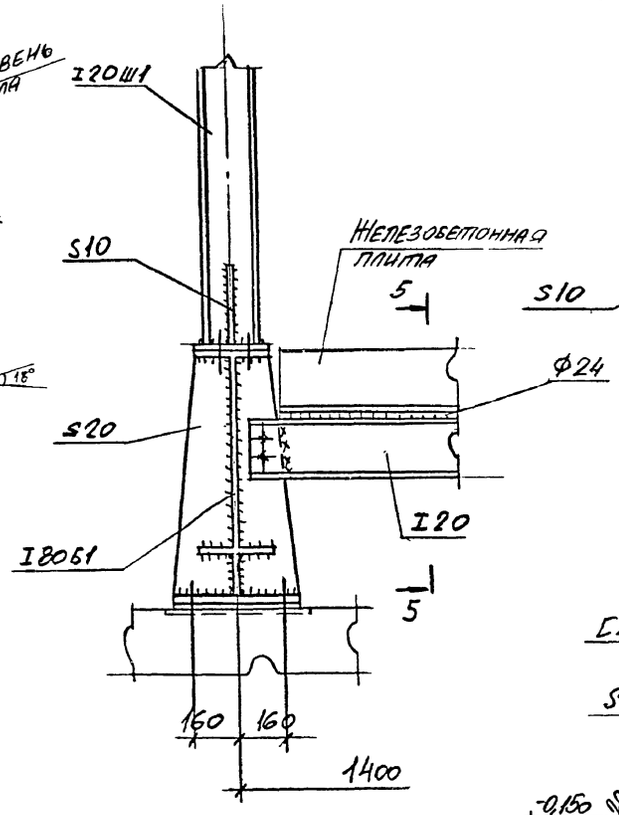

4 — 4

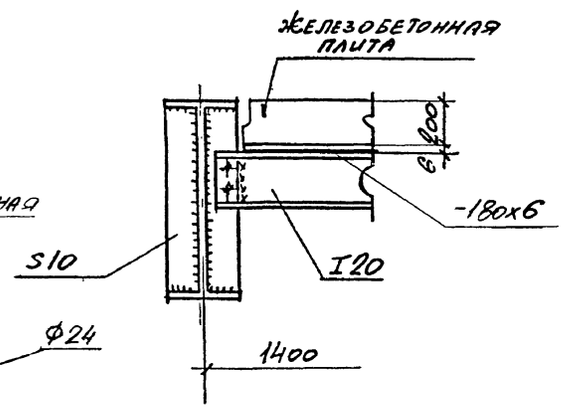

3 — 3

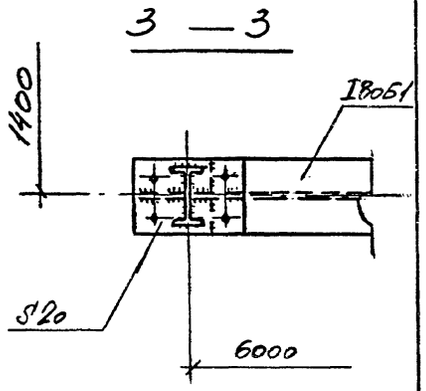

32

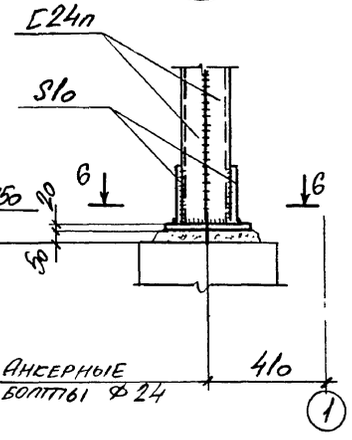

6 — 6

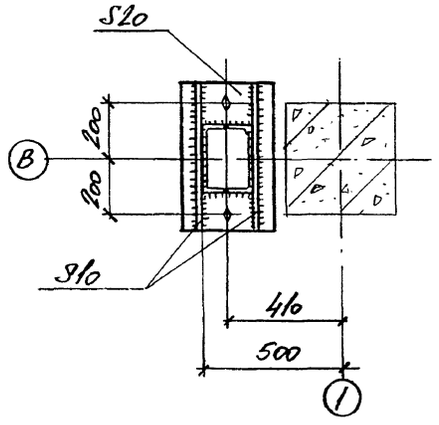

1 — 1

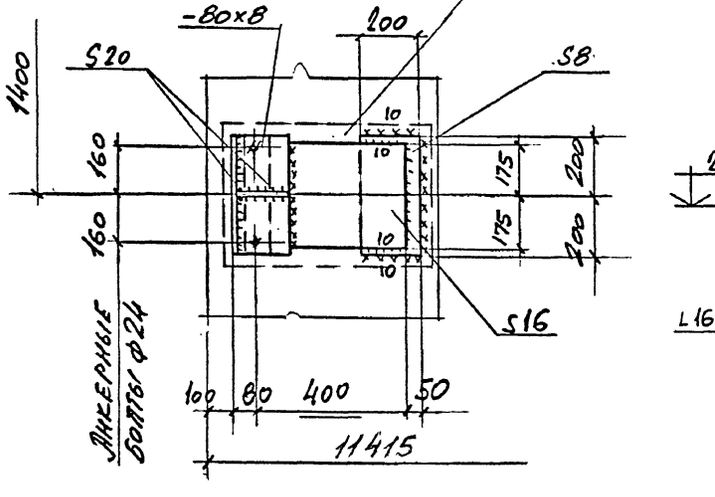

5 — 5

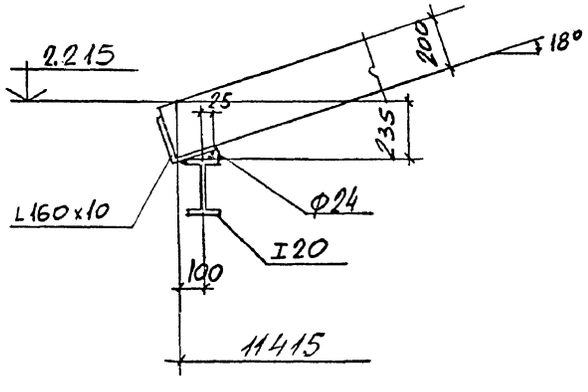

				903-1-288.91 КМ	
Нач.отд.	Учитель			Котельная с 4 котлами Е-4-1.4Р Золошлакоудаление механическое	
Н.контр.	Учитель				
Гл.спец.	Учитель				
Зав.гр.	Меньшикова			Главный корпус	Стадия Р; Лист 48; Листов
Вед.ин.					
Провер.	Копица			Узлы 31, 32	Харьковский Промстройниипроект
Разраб.	Тимофеева				

Привязан:

Инв. № 2

Инв.№подл. | Подпись и дата | Взамен инв.№

Альбом 13

33

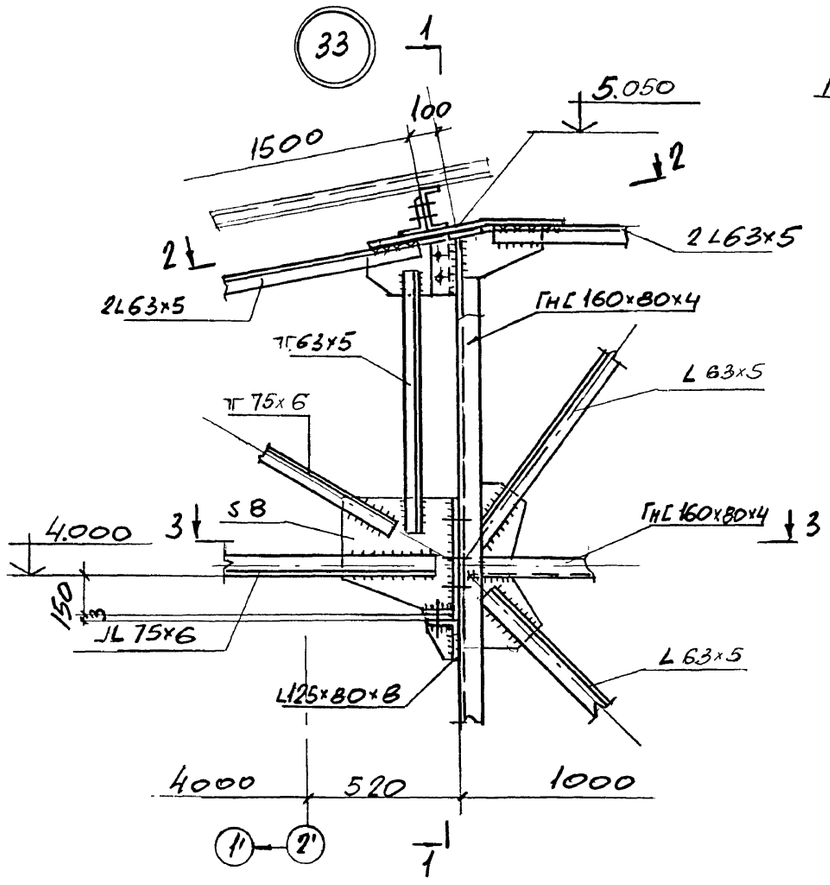

1 — 1

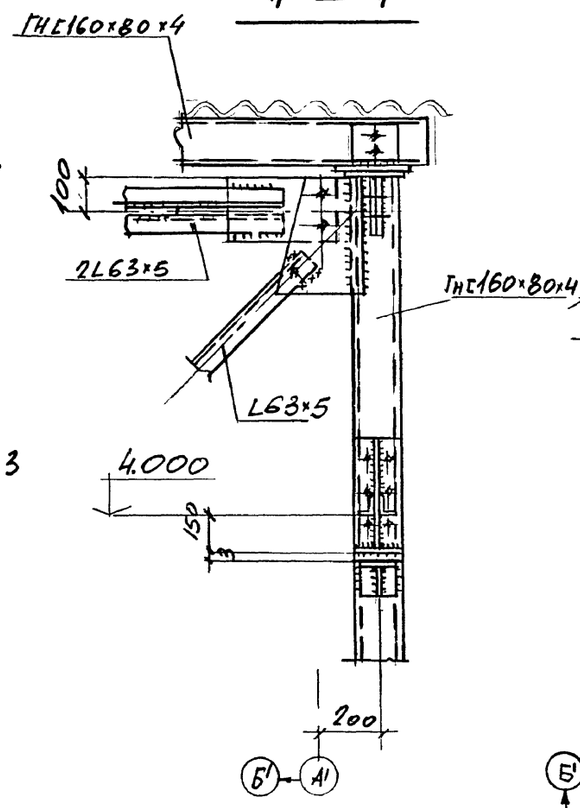

34

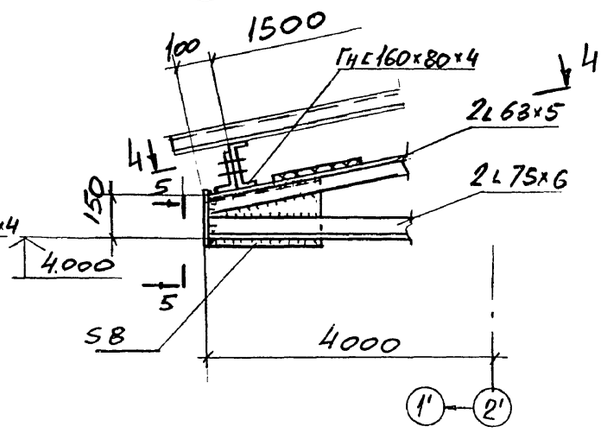

5 — 5

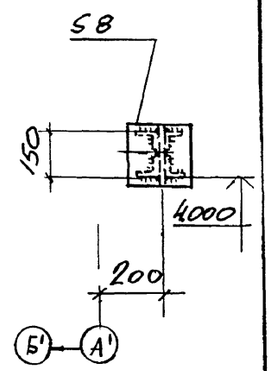

4 — 4

2 — 2

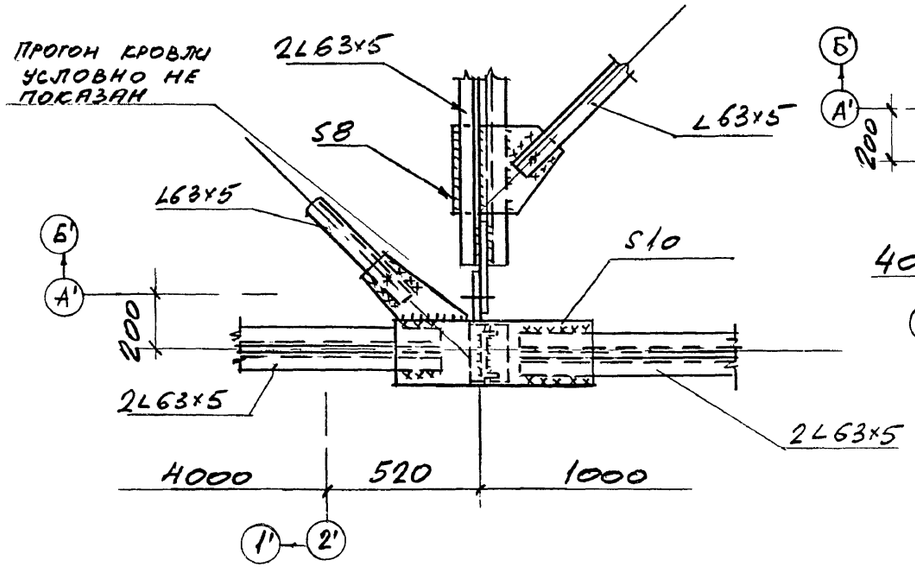

3 — 3

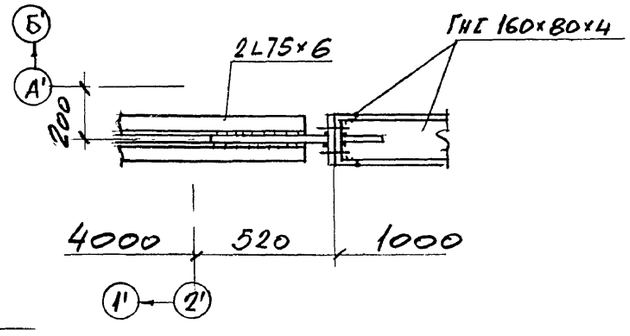

				903-1-288.91 КМ	
				КОТЕЛЬНАЯ С 4 КОТЛАМИ Е-4-14Р ЗОЛОШЛАКОУДАЛЕНИЕ МЕХАНИЧЕСКОЕ	
Нач. отд.	Учитель			ПРИЕМНО-ДРОБИЛЬНОЕ ОТДЕЛЕНИЕ	Стадия: Р; Лист: 49; Листов:
Гл. спец.	Учитель				
Зав. гр.	Меняборская				
Вед. инж.					
Провер.	Меняборская			Узлы 33, 34	ХАРЬКОВСКИЙ ПРОМСТРОЙНИИПРОЕКТ
Разраб.	Пащенко				

Привязан

Инв. №

Инв. № подл. | Подпись и дата | Взамен инв. №

35

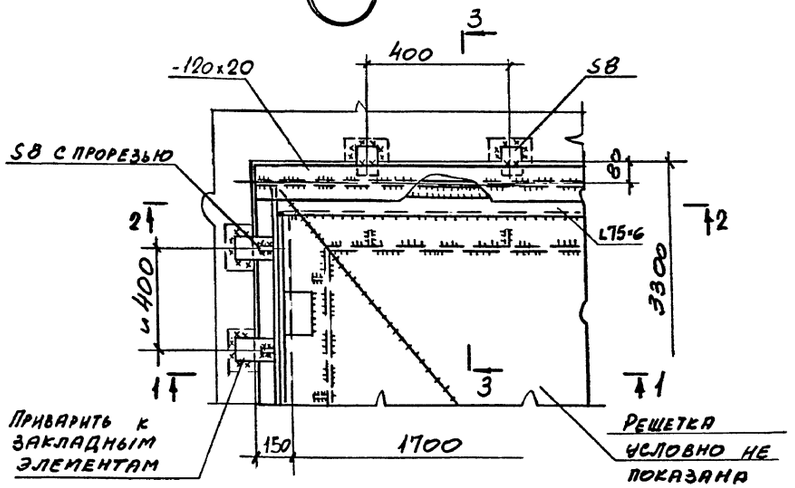

3 — 3

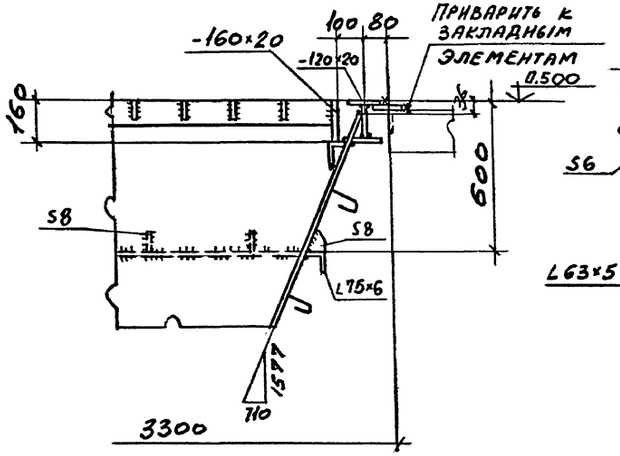

36

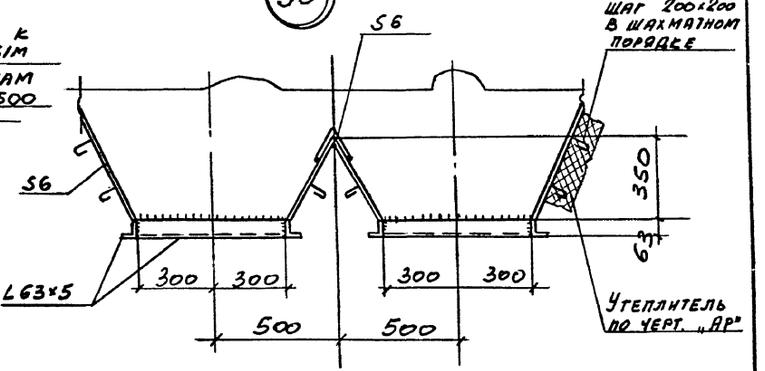

1 — 1

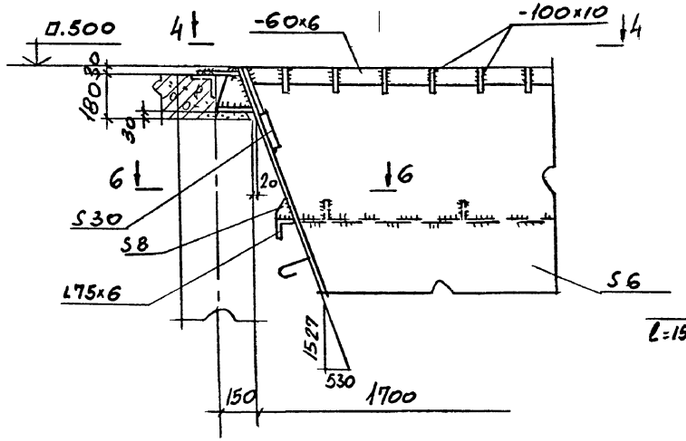

4 — 4

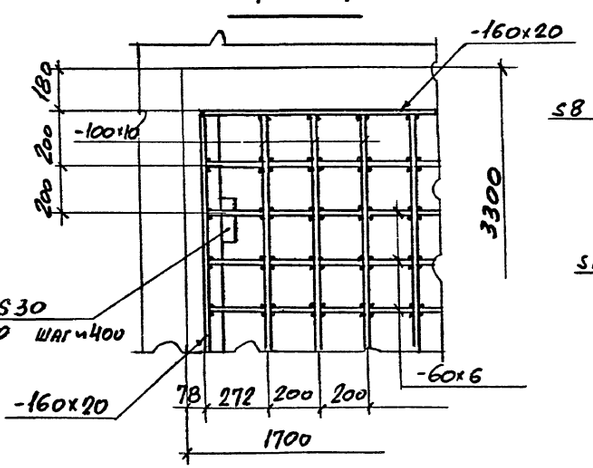

5 — 5

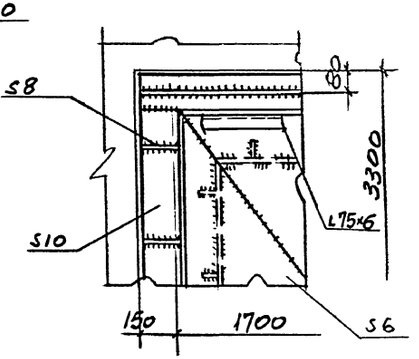

6 — 6

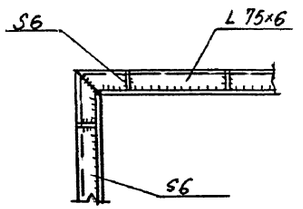

2 — 2

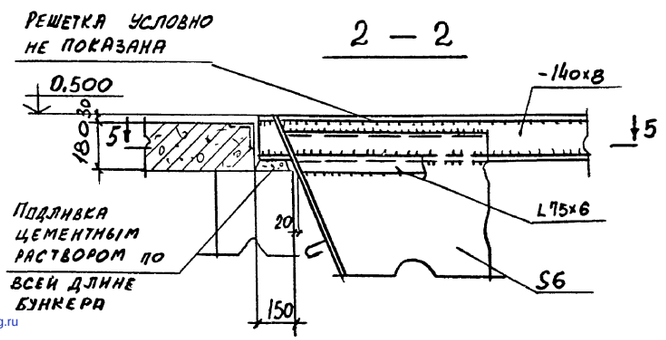

					903-1-288.91	КМ	
					Котельная с 4 котлами Е-10-1.4 Р Золошлакоудаление пневматическое.		
Нач.отд.	Учитель				Приемно-дробильное отделение	Стадия	Лист	Листов
Н.контр	Учитель					Р	50	
Гл.спец.	Учитель							
Зав.гр	Меняйловская							
Вед.инж	Копица				Узлы 35, 36	Харьковский Промстройниипроект		
Провер	Копица							
Разраб	Пащенко							

Привязан:

Инв. №

Взамен инв.№

Подпись и дата

Инв.№:

gost.e-ecolog.ru