ТИПОВОЙ ПРОЕКТ
903-1-288.91

КОТЕЛЬНАЯ С 4 КОТЛАМИ Е-4-1,4Р ЗОЛОШЛАКОУДАЛЕНИЕ МЕХАНИЧЕСКОЕ ТОПЛИВО-КАМЕННЫЕ И БУРЫЕ УГЛИ СИСТЕМА ТЕПЛОСНАБЖЕНИЯ ЗАКРЫТАЯ

АЛЬБОМ 12 часть 2

КЖ.И СТРОИТЕЛЬНЫЕ ИЗДЕЛИЯ СТР. 125...218

25030—17 Отпускная цена на момент реализации

gost.e-ecolog.ru

Альбом 12 к.2

МН1; МН5

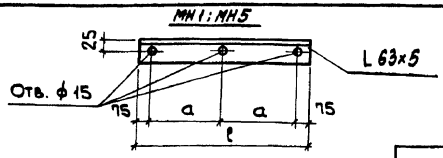

МС35

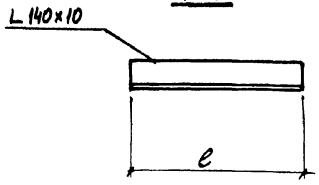

Марка	Размеры a	Размеры ℓ	Масса, кг
МН1	400	950	4,6
МН5	475	1100	5,3
МС35	-	350	6,1

Привязан:

Инв. №

Взам. инв. №

Подп. и дата

Инв. № подл.

903-1-288.91 КЖ.И - МН1; МН5; МС35		
Изделие закладное МН1, МН5	Стадия: Р	Масса: См. табл.
Изделие соединительное МС35	Масштаб: б/м	
Уголок ГОСТ 8509-86 С245 ГОСТ 27772-88	Лист	Листов 1
	ХАРЬКОВСКИЙ ПРОМСТРОЙНИИПРОЕКТ	

Н. контр.	Кудричевская	
Гл. спец.	Коротецкий	
Зав. гр.	Кудричевская	
Вед. инж.	Кудричевская	
Провер.	Кудричевская	
Разраб.	Копина	

Альбом 12 к.2

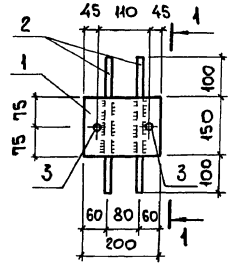

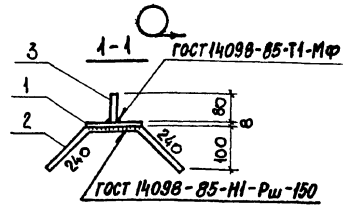

Формат	Зона	Поз.	Обозначение	Наименование	Кол.	Примечание
				Документация		
			903-1-288.91 КЖ.И-ТУ	Технические условия		
				Детали		
Б4		1		Полоса 130×8-ГОСТ 19903-74* ℓ=200 С235-ГОСТ 27772-88		1,9 кг
Б4		2		ф8AIII, ГОСТ 5781-82*, ℓ=630	2	0,25 кг
Б4		3		ф12AIII " ℓ=90	2	0,08 кг

Привязан:

Инв. №

Взам. инв. №

Подп. и дата

Инв. № подл.

903-1-288.91 КЖ.И - МН2		
Изделие закладное МН2	Стадия: Р	Масса: 2,6
	Масштаб: б/м	
	Лист	Листов 1
	ХАРЬКОВСКИЙ ПРОМСТРОЙНИИПРОЕКТ	

Н. контр.	Кудричевская	
Гл. спец.	Коротецкий	
Зав. гр.	Кудричевская	
Вед. инж.	Кудричевская	
Провер.	Кудричевская	
Разраб.	Копина	

Альбом 12.4.2

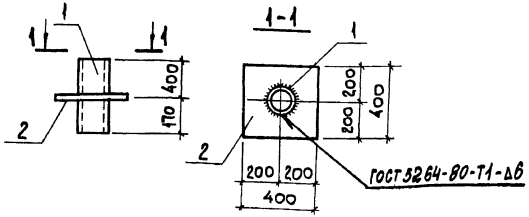

Формат	Зона	Поз.	Обозначение	Наименование	Кол.	Примечание
				Документация		
			903-1-288.91 КЖ.И-ТУ	Технические условия		
				Детали		
БЧ		1		Труба 159×4,5-ГОСТ 8732-78* / Ст 5сп-ГОСТ 8731-74 ℓ=570	1	9,8 кг
БЧ		2		Полоса 400×6-ГОСТ 19903-74* / С285-ГОСТ 27772-88 ℓ=400	1	7,5 кг

Привязан:

Инв. №

903-1-288.91 КЖ.И-МН3			
Изделие закладное МН3	Стадия	Масса	Масштаб
	Р	17,3	б/м
	Лист	Листов 1	
	ХАРЬКОВСКИЙ ПРОМСТРОЙНИИПРОЕКТ		

Н.контр.	Кудричевская	
Гл.спец.	Коротецкий	
Зав.гр.	Кудричевская	
Вед.инж.	Кудричевская	
Провер.	Кудричевская	
Разраб.	Копина	

Инв.№ подл. | Подп. и дата | Взам. инв.№

Альбом 12.4.2

МН4

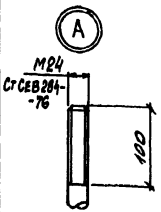

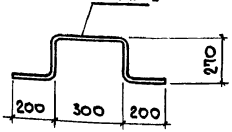

МН18

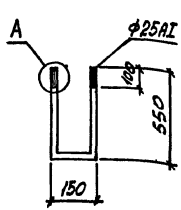

Марка	Длина, мм	Масса, кг
МН4	1240	3,7
МН18	1250	4,4

Привязан:

Инв. №

903-1-288.91 КЖ.И-МН4; МН18			
Изделие закладное МН4; МН18	Стадия	Масса	Масштаб
	Р	см. табл.	б/м
	Лист	Листов 1	
ГОСТ 5781-82*	ХАРЬКОВСКИЙ ПРОМСТРОЙНИИПРОЕКТ		

Н.контр.	Кудричевская	
Гл.спец.	Коротецкий	
Зав.гр.	Кудричевская	
Вед.инж.	Кудричевская	
Провер.	Кудричевская	
Разраб.	Копина	

Инв.№ подл. | Подп. и дата | Взам. инв.№

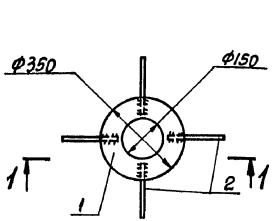

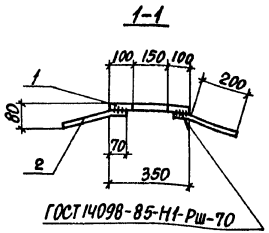

Формат	Зона	Поз.	Обозначение	Наименование	Кол.	Примечание
				Документация		
			903-1-288.91 КЖ.И-ТУ	Технические условия		
				Детали		
Б4		1		Полоса $\frac{-350\times6\text{-ГОСТ }19903\text{-}74^{*}}{\text{С 235-ГОСТ }27772\text{-}88}$ ℓ=350	1	5,8 кг
Б4		2		Ф8 AIII, ГОСТ 5781-82*, ℓ=270	4	0,11 кг

Привязан:

Инв. №

Н. контр.	Кудричевская		
Гл. спец.	Коротецкий		
Зав. гр.	Кудричевская		
Вед. инж.	Кудричевская		
Провер.	Кудричевская		
Разраб.	Соколова		

903-1-288.91 КЖ.И-МН6

Изделие закладное МН6

Стадия	Масса	Масштаб
Р	6,2	б/м
Лист	Листов 1	

ХАРЬКОВСКИЙ ПРОМСТРОЙНИИПРОЕКТ

Инв. № подл. | Подпись и дата | Взам. инв. №

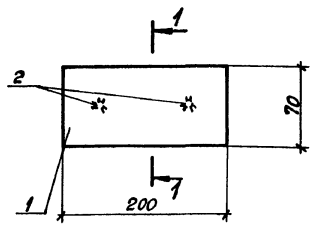

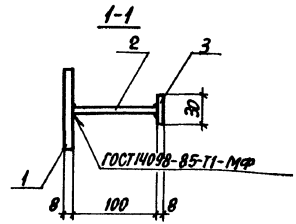

Формат	Зона	Поз.	Обозначение	Наименование	Кол.	Примечание
				Документация		
			903-1-288.91 КЖ.И-ТУ	Технические условия		
				Детали		
Б4		1		Полоса $\frac{-70\times8\text{-ГОСТ }19903\text{-}74^{*}}{\text{С 235-ГОСТ }27772\text{-}88}$ ℓ=200	1	0,87 кг
Б4		2		Ф8 AIII, ГОСТ 5781-82*, ℓ=100	2	0,04 кг
Б4		3		Полоса $\frac{-30\times8\text{-ГОСТ }19903\text{-}74^{*}}{\text{С 235-ГОСТ }27772\text{-}88}$ ℓ=30	2	0,05 кг

Привязан:

Инв. №

Н. контр.	Кудричевская		
Гл. спец.	Коротецкий		
Зав. гр.	Кудричевская		
Вед. инж.	Кудричевская		
Провер.	Кудричевская		
Разраб.	Соколова		

903-1-288.91 КЖ.И-МН7

Изделие закладное МН7

Стадия	Масса	Масштаб
Р	1,1	б/м
Лист	Листов 1	

ХАРЬКОВСКИЙ ПРОМСТРОЙНИИПРОЕКТ

Инв. № подл. | Подпись и дата | Взам. инв. №

Альбом 12 ч.2

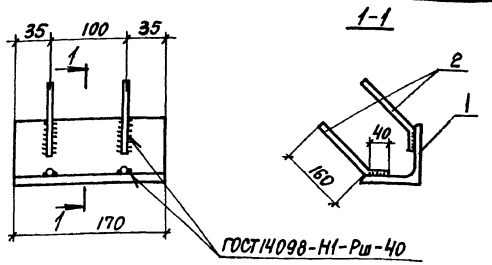

Формат	Зона	Поз.	Обозначение	Наименование	Кол.	Примечание
				Документация		
			903-1-288.91 КЖ.И-ТУ	Технические условия		
				Детали		
Б4		1		Уголок $\frac{75\times6\text{-ГОСТ }8509\text{-}86}{\text{С245-ГОСТ }27772\text{-}88}$ ℓ=170	1	1,2 кг
Б4		2		ф16 AIII, ГОСТ 5781-82*, ℓ=200	2	0,31 кг

Привязан:

Инв.№

Взам.инв.№ | Подпись и дата | Инв.№подл.

Н.контр.	Кудричевская		
Гл.спец.	Коротецкий		
Зав.гр.	Кудричевская		
Вед.инж.	Кудричевская		
Провер.	Кудричевская		
Разраб.	Соколова		

903-1-288.91 КЖ.И-МН8

Изделие закладное МН8

Стадия	Масса	Масштаб
Р	1,8	б/м
Лист	Листов 1	

ХАРЬКОВСКИЙ ПРОМСТРОЙНИИПРОЕКТ

Альбом 12 ч.2

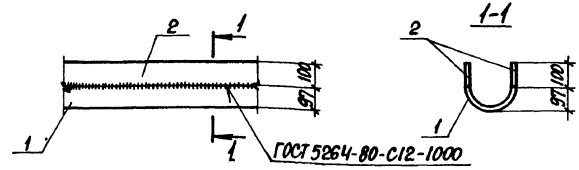

Формат	Зона	Поз.	Обозначение	Наименование	Кол.	Примечание
				Документация		
			903-1-288.91 КЖ.И-ТУ	Технические условия		
				Детали		
Б4		1		Труба $\frac{194\times5\text{-ГОСТ }8732\text{-}78^{*}}{\text{Ст 5сп-ГОСТ }8731\text{-}74}$ ℓ=1м	1	11,7 кг
Б4		2		Полоса $\frac{-100\times6\text{-ГОСТ }19903\text{-}74^{*}}{\text{С235-ГОСТ }27772\text{-}88}$ ℓ=1м	2	4,7 кг

Привязан:

Инв.№

Взам.инв.№ | Подпись и дата | Инв.№подл.

Н.контр.	Кудричевская		
Гл.спец.	Коротецкий		
Зав.гр.	Кудричевская		
Вед.инж.	Кудричевская		
Провер.	Кудричевская		
Разраб.	Соколова		

903-1-288.91 КЖ.И-МН9

Изделие закладное МН9

Стадия	Масса	Масштаб
Р	21,1	б/м
Лист	Листов 1	

ХАРЬКОВСКИЙ ПРОМСТРОЙНИИПРОЕКТ

Альбом 12 ч.2

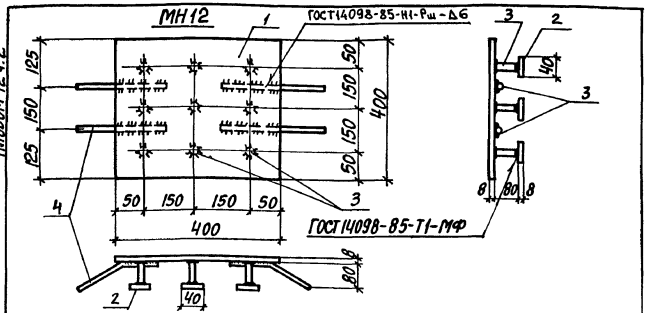

Формат	Зона	Поз.	Обозначение	Наименование	Кол.	Примечание
				Документация		
			903-1-288.91 КЖ.И-ТУ	Технические условия		
				Детали		
				Полоса ГОСТ19903-74* / С235 ГОСТ27772-88		
БЧ		1		400×8 ℓ=400	1	10,0 кг
БЧ		2		40×8 ℓ=40	6	0,1 кг
БЧ		3		Ф8АIII, ГОСТ5781-82*, ℓ=80	6	0,03 кг
БЧ		4		Ф8АIII ℓ 250	4	0,1 кг

Привязан:

Инв. №

Взам. инв. №

Подп. и дата

Инв. № подл.

903-1-288.91 КЖ.И-МН12

Изделие закладное МН12

Н. контр.	Кудричевская	
Гл. спец.	Коротецкий	
Зав. гр.	Кудричевская	
Вед. инж.	Кудричевская	
Провер.	Кудричевская	
Разраб.	Соколова	

Стадия	Масса	Масштаб
Р	см. табл.	Б/м

Лист | Листов 1

ХАРЬКОВСКИЙ ПРОМСТРОЙНИИПРОЕКТ

Альбом 12 ч.2

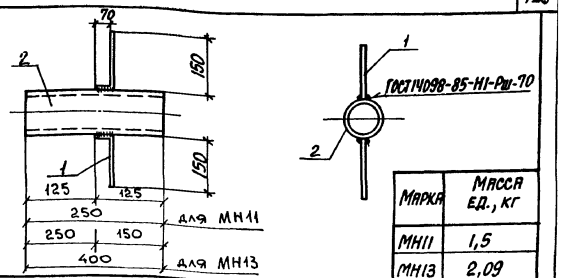

Марка	Масса ед., кг
МН11	1,5
МН13	2,09

Формат	Зона	Поз.	Обозначение	Наименование	Кол.	Примечание
				Документация		
			903-1-288.91 КЖ.И-ТУ	Технические условия		
				Детали		
БЧ		1		Ф8АIII, ГОСТ5781-82*, ℓ=220	2	0,09 кг
				Переменные данные		
				для исполнений		
				МН11		
				Детали		
БЧ		2		Газ.тр. Ф2", ГОСТ3262-75*, ℓ=250	1	1,3 кг
				МН13		
				Детали		
БЧ		2		Газ.тр. Ф2" ГОСТ3262-75*, ℓ=400	1	2,0 кг

Привязан:

Инв. №

Взам. инв. №

Подпись и дата

Инв. № подл.

903.1-288.91 КЖ.И-МН11; МН13

Изделие закладное МН11; МН13

Н. контр.	Кудричевская	
Гл. спец.	Коротецкий	
Зав. гр.	Кудричевская	
Вед. инж.	Кудричевская	
Провер.	Кудричевская	
Разраб.	Соколова	

Стадия	Масса	Масштаб
Р	см. табл.	Б/м

Лист | Листов 1

ХАРЬКОВСКИЙ ПРОМСТРОЙНИИПРОЕКТ

Альбом 12 ч.2

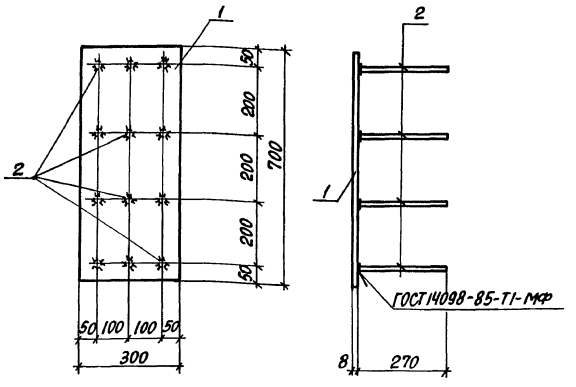

Формат	Зона	Поз.	Обозначение	Наименование	Кол.	Примечание
				Документация		
			903-1-288.91 КЖ.И-ТУ	Технические условия		
				Детали		
Б4		1		Полоса $\frac{-300\times8\ \text{ГОСТ}\ 19903-74^{*}}{\text{С235-ГОСТ}\ 27772-88}$ $\ell=700$	1	13,2 кг
Б4		2		ф8 AIII, ГОСТ 5781-82*, $\ell=270$	12	0,1 кг

Привязан:

Инв.№

		903-1-288.91 КЖ.И-МН14	
Н.контр.	Кудричевская	Изделие закладное МН14	Стадия: Р; Масса: 14,5; Масштаб: б/м
Гл.спец.	Коротецкий		Лист; Листов 1
Зав.гр.	Кудричевская		
Вед.инж.	Кудричевская		
Провер.	Кудричевская		ХАРЬКОВСКИЙ ПРОМСТРОЙНИИПРОЕКТ
Разраб.	Минаева		

Инв.№ подл. | Подпись и дата | Взам.инв.№

Альбом 12 ч.2

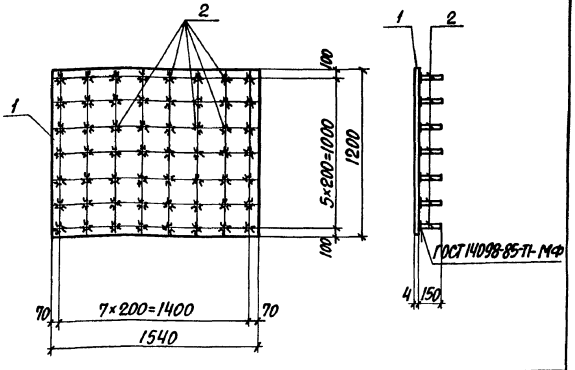

Формат	Зона	Поз.	Обозначение	Наименование	Кол.	Примечание
				Документация		
			903-1-288.91 КЖ.И-ТУ	Технические условия		
				Детали		
Б4		1		Полоса $\frac{-1200\times4\ \text{ГОСТ}\ 19903-74^{*}}{\text{С235-ГОСТ}\ 27772-88}$ $\ell=1540$	1	58,0 кг
Б4		2		ф8 AIII, ГОСТ 5781-82*, $\ell=150$	48	0,06 кг

Привязан:

Инв.№

		903-1-288.91 КЖ.И-МН19	
Н.контр.	Кудричевская	Изделие закладное МН19	Стадия: Р; Масса: 60,9; Масштаб: б/м
Гл.спец.	Коротецкий		Лист; Листов 1
Зав.гр.	Кудричевская		
Вед.инж.	Кудричевская		
Провер.	Кудричевская		ХАРЬКОВСКИЙ ПРОМСТРОЙНИИПРОЕКТ
Разраб.	Минаева		

Инв.№ подл. | Подпись и дата | Взам.инв.№

Альбом 12 ч. 2

МН15

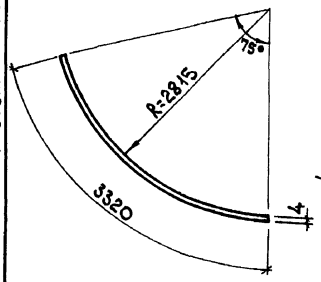

МН16

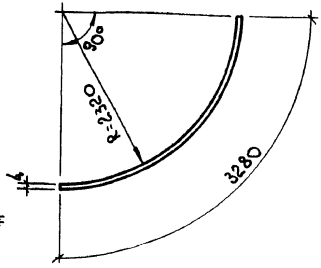

Марка	Длина L, мм	Масса кг
МН15	1300	135,5
МН16		133,9

Привязан:

Инв. №

Н.контр.	Кудричевская		
Гл.спец.	Коротецкий		
Зав.гр	Кудричевская		
Вед.инж.	Кудричевская		
Провер.	Кудричевская		
Разраб.	Минаева		

903-1-288.91 КЖ.И-МН15, МН16

Изделие закладное МН15, МН16

Стадия	Масса	Масштаб
Р	см. табл.	б/м

Лист | Листов 1

ХАРЬКОВСКИЙ ПРОМСТРОЙНИИПРОЕКТ

Взам. инв. № | Подп. и дата | Инв. № подл.

Альбом 12 ч. 2

МН17

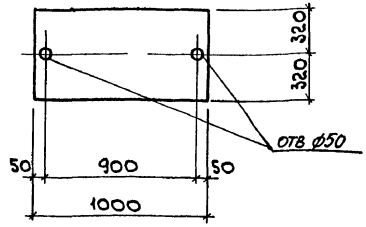

МС7

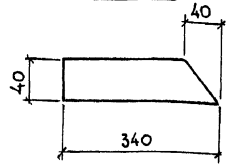

А8

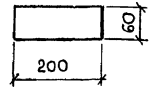

Марка	δ, мм	Масса, кг
МН17	4	20,7
МС7	8	0,9
А8	6	0,57

Привязан:

Инв. №

Н.контр.	Кудричевская		
Гл.спец.	Коротецкий		
Зав.гр.	Кудричевская		
Вед.инж.	Кудричевская		
Провер.	Кудричевская		
Разраб.	Минаева		

903-1-288.91 КЖ.И-МН17, МС7, А8

Изделие закладное МН17, А8

Изделие соединительное МС7

Полоса ГОСТ 19903-74* / С235 ГОСТ 27772-2В

Стадия	Масса	Масштаб
Р	см. табл.	б/м

Лист | Листов 1

ХАРЬКОВСКИЙ ПРОМСТРОЙНИИПРОЕКТ

Взам. инв. № | Подп. и дата | Инв. № подл.

Альбом 12 ч.2

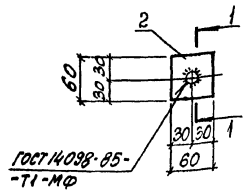

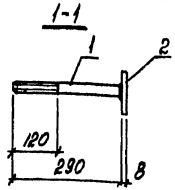

Формат	Зона	Поз.	Обозначение	Наименование	Кол.	Примечание
				Документация		
			903-1-288.91 КЖ.И-ТУ	Технические условия		
				Детали		
Б4		1		Ф20АI, ГОСТ 5781-82*, ℓ=290	1	0,7 кг
Б4		2		Полоса -60х8-ГОСТ 19903-74* С235 ГОСТ 27772-88 ℓ=60	1	0,2 кг

Привязан:

Инв.№

Инв.№ подл. | Подпись и дата | Взам. инв.№

Н.контр.	Зорин	
Гл.спец.	Зорин	
Зав.гр.	Шляховский	
Вед.инж.	Кудричевская	
Провер.	Гурович	
Разраб.	Дубинкер	

903-1-288.91 КЖ.И-МН32

Изделие закладное МН32

Стадия	Масса	Масштаб
Р	0,9	б/м
Лист	Листов 1	

ХАРЬКОВСКИЙ ПРОМСТРОЙНИИПРОЕКТ

Альбом 12 ч.2

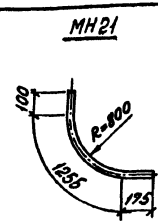

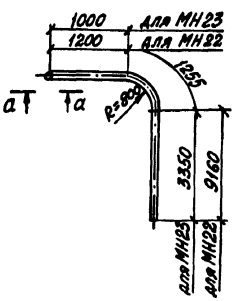

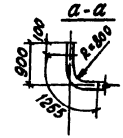

Марка	Масса ед., кг
МН22	103,2
МН23	59,8
МН21	12,8

Марка	Длина мм	Масса, кг
МН21	1530	12,8
МН22	11370	103,2
МН23	7160	59,2

Привязан:

Инв.№

Инв.№ подл. | Подпись и дата | Взам. инв.№

Н.контр.	Зорин	
Гл.спец.	Зорин	
Зав.гр.	Шляховский	
Вед.инж.	Кудричевская	
Провер.	Гурович	
Разраб.	Дубинкер	

МН21; 903-1-288.91 КЖ.И-МН22; МН23

Изделие закладное МН21; МН22; МН23

Стадия	Масса	Масштаб
Р	см. табл.	б/м
Лист	Листов 1	

Газ.трф3" ГОСТ 3262-75*

ХАРЬКОВСКИЙ ПРОМСТРОЙНИИПРОЕКТ

Альбом 12 ч.2

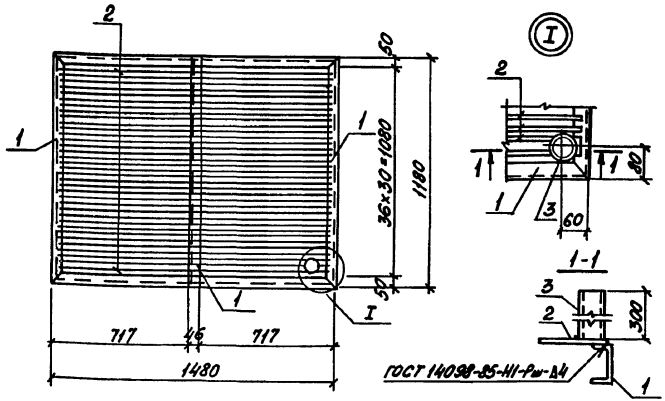

			Обозначение	Наименование	Кол.	Примечание
				Документация		
			903-1-288.91 КЖ.И-ТУ	Технические условия		
				Детали		
Б4	1			Швеллер 10-ГОСТ 8240-89 / С245-ГОСТ 27772-88 ℓ=п.м.	8,3 п.м	8,6 кг
Б4	2			ф8 AIII, ГОСТ 5781-82*, ℓ=1460	37	0,53 кг
Б4	3			Гяз. тр. ф3*, ГОСТ 3262-75*, ℓ=300	1	2,5 кг

Привязан:

Инв. №

Инв. № подл. | Подпись и дата | Взам. инв. №

			903-1-288.91 КЖ.И-МН24			
Н. контр.	Зорин		Изделие закладное МН24	Стадия	Масса	Масштаб
Гл. спец.	Зорин			Р	78.0	б/м
Зав. гр.	Шахновский			Лист	Листов 1	
Вед. инж.	Кудричевская			ХАРЬКОВСКИЙ ПРОМСТРОЙНИИПРОЕКТ		
Провер.	Гуровичи					
Разраб.	Дубинкер					

Альбом 12 ч.2

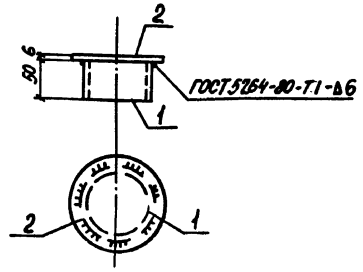

Фирма	Зона	Поз.	Обозначение	Наименование	Кол.	Примечание
				Документация		
			903-1-288.91 КЖ.И-ТУ	Технические условия		
				Детали		
Б4	1			Гяз. тр. ф4* ГОСТ 3262-75* ℓ=50	1	0,54 кг
Б4	2			Полоса -120×6-ГОСТ 19903-74* / С235-ГОСТ 27772-88 ℓ=120	1	0,67 кг

Привязан:

Инв. №

Инв. № подл. | Подпись и дата | Взам. инв. №

			903-1-288.91 КЖ.И-МН25			
Н. контр.	Зорин		Изделие закладное МН25	Стадия	Масса	Масштаб
Гл. спец.	Зорин			Р	1,2	б/м
Зав. гр.	Шахновский			Лист	Листов 1	
Вед. инж.	Боднянская			ХАРЬКОВСКИЙ ПРОМСТРОЙНИИПРОЕКТ		
Провер.	Гуровичи					
Разраб.	Дубинкер					

Альбом 12 ч. 2

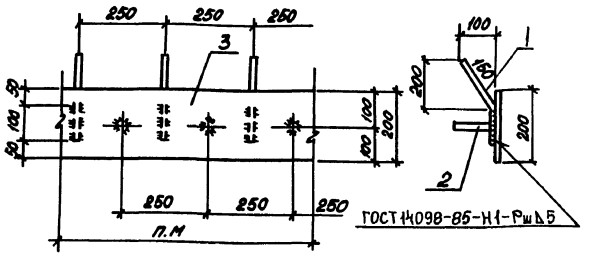

Формат	Зона	Поз.	Обозначение	Наименование	Кол.	Примечание
				Документация		
			903-1-288.91 КЖ.И-ТУ	Технические условия		
				Детали		
БЧ		1		⌀8 AIII ГОСТ 5781-82* ℓ=250	5	0,10 кг
БЧ		2		⌀8 AIII ГОСТ 5781-82* ℓ=130	5	0,05 кг
БЧ		3		Полоса -200×6-ГОСТ 19903-74* / С235-ГОСТ 27772-88 ℓ=1м	1	9,42 кг

Привязан:

Инв. №

Инв. № подл. | Подпись и дата | Взам. инв. №

Н. контр.	Кудричевский		
Гл. спец.	Новгородский		
Зав. гр.	Кудричевский		
Вед. инж.	Кудричевский		
Провер.	Кудричевский		
Разраб.	Минаева		

903-1-288.91 КЖ.И-МН26

Изделие закладное МН26

Стадия	Масса	Масштаб
Р	10,2	б/м
Лист	Листов 1	

ХАРЬКОВСКИЙ ПРОМСТРОЙНИИПРОЕКТ

Альбом 12 ч. 2

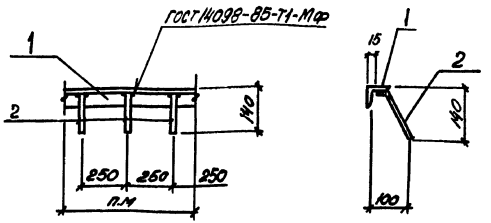

Формат	Зона	Поз.	Обозначение	Наименование	Кол.	Примеч.
				Документация		
			903-1-288.91 КЖ.И-ТУ	Технические условия		
				Детали		
БЧ		1		Уголок 75×6-ГОСТ 8509-86 / С245-ГОСТ 27772-88 ℓ=1м	1	6,9 кг
БЧ		2		⌀8 AIII ГОСТ 5781-82* ℓ=140	5	0,06 кг

Привязан:

Инв. №

Инв. № подл. | Подпись и дата | Взам. инв. №

Н. контр.	Кудричевский		
Гл. спец.	Новгородский		
Зав. гр.	Кудричевский		
Вед. инж.	Кудричевский		
Провер.	Кудричевский		
Разраб.	Минаева		

903-1-288.91 КЖ.И-МН27

Изделие закладное МН27

Стадия	Масса	Масштаб
Р	7,2	б/м
Лист	Листов 1	

ХАРЬКОВСКИЙ ПРОМСТРОЙНИИПРОЕКТ

Альбом 12 ч. 2

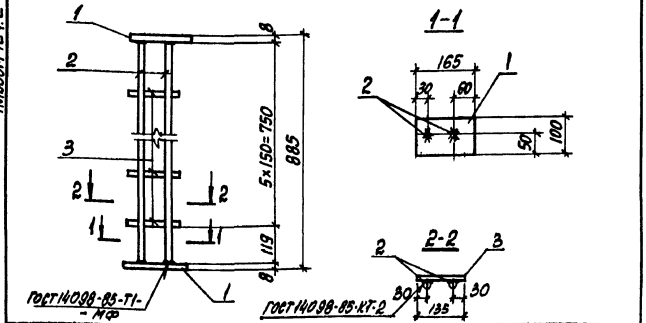

Формат	Зона	Поз.	Обозначение	Наименование	Кол.	Примечание
				Документация		
			903-1-288.91 КЖ.И-ТУ	Технические условия		
				Детали		
БЧ		1		Полоса $\frac{-100\times8\text{-ГОСТ }19903\text{-}74^{*}}{\text{Ст3сп5-ГОСТ }27772\text{-}88}\ \ell=165$	2	1,0 кг
БЧ		2		Ф10 AIII, ГОСТ 5781-82*, ℓ = 869	2	0,54 кг
БЧ		3		Ф10 AIII, , ℓ = 135	5	0,08 кг

Привязан:

Инв. №

Н. контр.	Кудричевская	
Гл. спец.	Коротецкий	
Зав. гр.	Кудричевская	
Вед. инж.	Кудричевская	
Провер.	Кудричевская	
Разраб.	Артеменко	

903-1-288.91 КЖ.И-МН28

Изделие закладное МН28

Стадия	Масса	Масштаб
Р	3,5	б/м
Лист	Листов 1	

ХАРЬКОВСКИЙ ПРОМСТРОЙНИИПРОЕКТ

Инв. № подл. | Подпись и дата | Взам. инв. №

Альбом 12 ч. 2

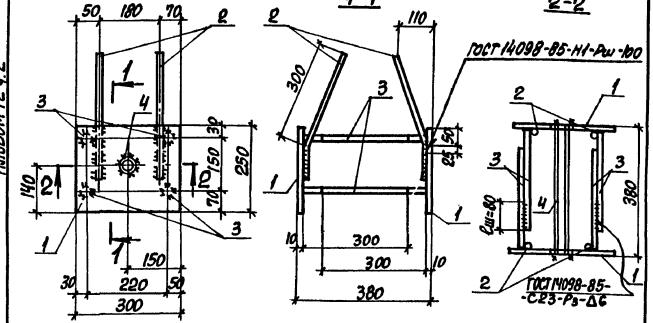

Формат	Зона	Поз.	Обозначение	Наименование	Кол.	Примечание
				Документация		
			903-1-288.91 КЖ.И-ТУ	Технические условия		
				Детали		
БЧ		1		Полоса $\frac{-250\times10\text{-ГОСТ }19903\text{-}74^{*}}{\text{Ст3сп5-ГОСТ }27772\text{-}88}\ \ell=300$	2	5,9 кг
БЧ		2		Ф12 AIII, ГОСТ 5781-82*, ℓ=400	4	0,36 кг
БЧ		3		Ф10 AIII, ГОСТ 5781-82*, ℓ=300	8	0,19 кг
БЧ		4		Гнз.гр. ф3/4", ГОСТ 3262-75*, ℓ=380	1	0,62 кг

Привязан:

Инв. №

Н. контр.	Кудричевская	
Гл. спец.	Коротецкий	
Зав. гр.	Кудричевская	
Вед. инж.	Кудричевская	
Провер.	Кудричевская	
Разраб.	Петраш	

903-1-288.91 КЖ.И-МН29

Изделие закладное МН29

Стадия	Масса	Масштаб
Р	15,4	б/м
Лист	Листов 1	

ХАРЬКОВСКИЙ ПРОМСТРОЙНИИПРОЕКТ

Инв. № подл. | Подпись и дата | Взам. инв. №

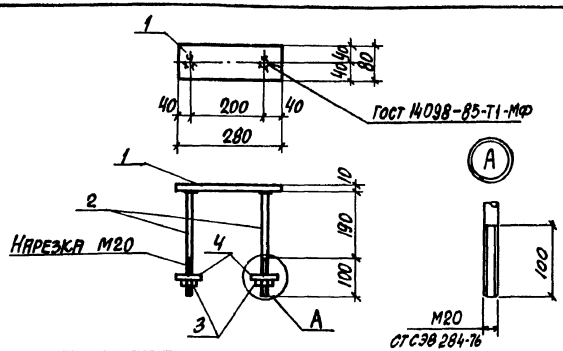

Формат	Зона	Поз.	Обозначение	Наименование	Кол.	Примечание
				Документация		
			903-1-288.91 КЖ.И-ТУ	Технические условия		
				Детали		
Б4		1		Полоса -80×10-ГОСТ19903-74* / Ст45-ГОСТ 27772-88 ℓ=280	1	1,8 кг
Б4		2		ф20 А1, ГОСТ 5781-82*, ℓ=290	2	0,72 кг
				Стандартные изделия		
		3		Гайка М20, ГОСТ 5915-70*	2	0,063 кг
		4		Шайба М20, ГОСТ 11371-78*	2	0,017 кг

Привязан:

Инв. №

Инв. № подл. | Подпись и дата | Взам. инв. №

Н. контр.	Кудричевская	
Гл. спец.	Коротецкий	
Зав. гр.	Кудричевская	
Вед. инж.	Кудричевская	
Провер.	Кудричевская	
Разраб.	Артеменко	

903-1-288.91 КЖ.И-МН30

Изделие закладное МН30

Стадия	Масса	Масштаб
Р	3,4	б/м
Лист	Листов 1	

ХАРЬКОВСКИЙ ПРОМСТРОЙНИИПРОЕКТ

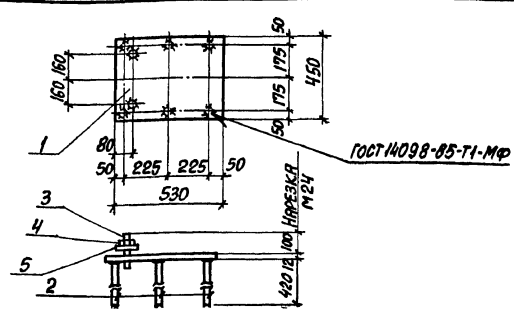

Формат	Зона	Поз.	Обозначение	Наименование	Кол.	Примечание
				Документация		
			903-1-288.91 КЖ.И-ТУ	Технические условия		
				Детали		
Б4		1		Полоса -450×12-ГОСТ19903-74* / Ст45-ГОСТ 27772-88 ℓ=550	1	23,3 кг
Б4		2		Ф18 II, ГОСТ 5781-82*, ℓ=420	6	0,37 кг
Б4		3		Ф25 А1 ℓ=130	2	0,5 кг
				Стандартные изделия		
		4		Гайка М24, ГОСТ 5915-70*	2	0,11 кг
		5		Шайба М24, ГОСТ 11371-78*	2	0,03 кг

Привязан:

Инв. №

Инв. № подл. | Подпись и дата | Взам. инв. №

Н. контр.	Кудричевская	
Гл. спец.	Коротецкий	
Зав. гр.	Кудричевская	
Вед. инж.	Кудричевская	
Провер.	Кудричевская	
Разраб.	Артеменко	

903-1-288.91 КЖ.И-МН31

Изделие закладное МН31

Стадия	Масса	Масштаб
Р	26,8	б/м
Лист	Листов 1	

ХАРЬКОВСКИЙ ПРОМСТРОЙНИИПРОЕКТ

Альбом 12 ч.2

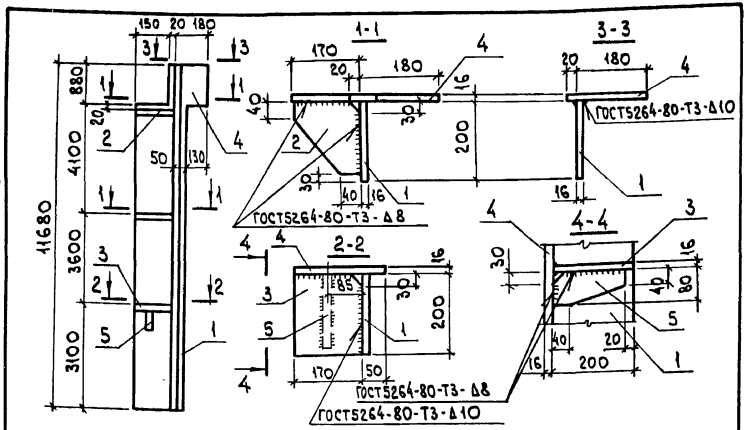

Формат	Зона	Поз.	Обозначение	Наименование	Кол.	Примечание
				Документация		
			903-1-288.91 КЖ.И-ТУ	Технические условия		
				Детали		
БЧ		1		-200×16 P=11680	1	293,4 кг
БЧ		2		-170×10 P=170	2	2,3 кг
БЧ		3		-170×16 P=200	1	4,3 кг
БЧ		4		-350×16 P=11680	1	513,5 кг
БЧ		5		-80×10 P=180	1	1,1 кг

Привязан:

Инв.№

Взам.инв.№ | Подп. и дата | Инв.№ подл.

Н.контр.	Кудричевская	
Гл.спец.	Коротецкий	
Зав.гр.	Кудричевская	
Вед.инж.	Кудричевская	
Провер.	Кудричевская	
Разраб.	Дубинкер	

903-1-288.91 КЖ.И-МС1

Изделие соединительное МС1

Стадия	Масса	Масштаб
Р	932,8	б/м
Лист	Листов 1	

Полоса ГОСТ 19903-74* С245-ГОСТ 27772-88

ХАРЬКОВСКИЙ ПРОМСТРОЙНИИПРОЕКТ

Альбом 12 ч.2

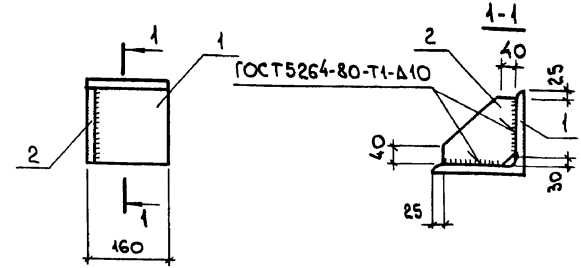

Формат	Зона	Поз.	Обозначение	Наименование	Кол.	Примечание
				Документация		
			903-1-288.91 КЖ.И-ТУ	Технические условия		
				Детали		
БЧ		1		Уголок 220×16-ГОСТ8509-86 С345-3-ГОСТ27772-88 l=160	1	8,6 кг
БЧ		2		Полоса 180×16-ГОСТ19903-74* С245-ГОСТ27772-88 l=180	1	4,1 кг

Привязан:

Инв.№

Взам.инв.№ | Подп. и дата | Инв.№ подл.

Н.контр.	Кудричевская	
Гл.спец.	Коротецкий	
Зав.гр.	Кудричевская	
Вед.инж.	Кудричевская	
Провер.	Кудричевская	
Разраб.	Дубинкер	

903-1-288.91 КЖ.И-МС2

Изделие соединительное МС2

Стадия	Масса	Масштаб
Р	12,7	б/м
Лист	Листов 1	

ХАРЬКОВСКИЙ ПРОМСТРОЙНИИПРОЕКТ

МС3

МС3а (зеркальное отражение)

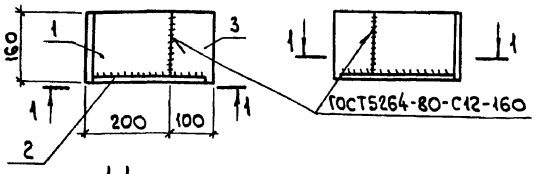

1-1

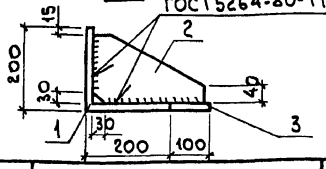

Марка	Масса ед., кг
МС3	12,2
МС3а	12,2

Формат	Зона	Поз.	Обозначение	Наименование	Кол.	Примечание
				Документация		
			903-1-288.91 КЖ.И-ТУ	Технические условия		
				Детали		
Б4		1		Уголок 200х14-ГОСТ8509-86 / С345-3-ГОСТ27772-88 L160	1	6,8 кг
				Полоса ГОСТ19903-74* / С245-ГОСТ27772-88		
Б4		2		170х10 l=270	1	3,6 кг
Б4		3		100х14 l=160	1	1,8 кг

Привязан:

Инв. №

Взам. инв. №

Подп. и дата

Инв. № подл.

Н.контр.	Кудричевская		
Гл.спец.	Коротецкий		
Зав. гр.	Кудричевская		
Вед. инж	Кудричевская		
Провер.	Кудричевская		
Разраб.	Тремль		

903-1-288.91 КЖ.И-МС3, МС3а

Изделие соединительное МС3, МС3а

Стадия	Масса	Масштаб
Р	12,2	б/м
Лист	Листов 1	

ХАРЬКОВСКИЙ ПРОМСТРОЙНИИПРОЕКТ

МС4

МС4а (зеркальное отражение)

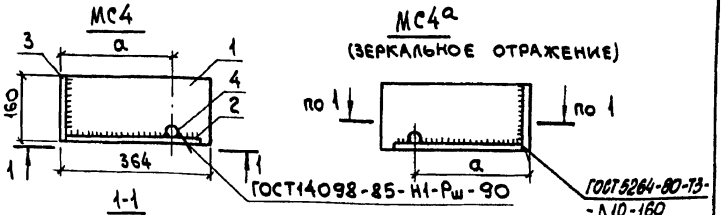

1-1

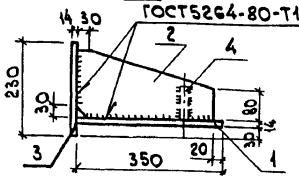

Формат	Зона	Поз.	Обозначение	Наименование	Кол.	Примечание
				Документация		
			903-1-288.91 КЖ.И-ТУ	Технические условия		
				Детали		
				Полоса ГОСТ19903-74* / С245-ГОСТ27772-88		
Б4		1		160х14 l=350	1	6,2 кг
Б4		2		180х14 l=330	1	6,5 кг
Б4		3		160х14 l=230	1	4,0 кг
Б4		4		Ф25АI, ГОСТ5781-82*, l=90	1	0,4 кг

Привязан:

Инв. №

Взам. инв. №

Подп. и дата

Инв. № подл.

Н.контр.	Кудричевская		
Гл.спец.	Коротецкий		
Зав. гр.	Кудричевская		
Вед. инж.	Кудричевская		
Провер.	Кудричевская		
Разраб.	Тремль		

903-1-288.91 КЖ.И-МС4, МС4а

Изделие соединительное МС4, МС4а

Стадия	Масса	Масштаб
Р	17,1	б/м
Лист	Листов 1	

ХАРЬКОВСКИЙ ПРОМСТРОЙНИИПРОЕКТ

МС 5

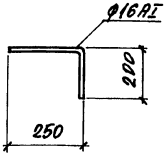

МС 21

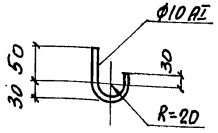

МС 40

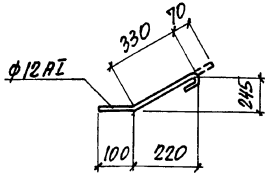

МС 44

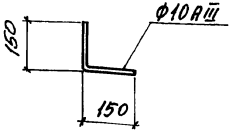

Марка	Длина, мм	Масса, кг
МС 5	450	0,70
МС 21	145	0,10
МС 40	500	0,45
МС 44	300	0,20

Привязан:

Инв. №

			903-1-288.91 КЖ.И- МС5; МС21; МС40; МС44		
Н. контр.	Кудричевская		Изделие соединительное МС5; МС21; МС40; МС41	Стадия	Масса	Масштаб
Гл. спец.	Коротецкий			Р	См. табл.	Б/м
Зав. гр.	Кудричевский			Лист	Листов
Вед. инж.	Кудричевская		ГОСТ 5781-82*	1	1
Провер.	Ханисон			Харьковский Промстройниипроект	
Разраб.	Соколова				

Инв. № подл. | Подпись и дата | Взам. инв. №

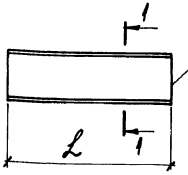

С24 для МС6
С10 для МС18
С12 для МН20

1-1
(Для МС6)

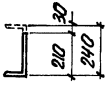

1-1
(Для МС18; МН20)



Марка	Длина l, мм	Масса, кг
МС6	150	
МС18	п.м.	
МН20	165	

Привязан

Инв. №

			903-1-288.91 КЖ.И- МС6; МС18; МН20		
Н. контр.	Кудричевская		Изделие соединительное МС6, МС18 Изделие закладное МН20	Стадия	Масса	Масштаб
Гл. спец.	Коротецкий			Р	См. табл.	Б/м
Зав. гр.	Кудричевский			Лист	Листов
Вед. инж.	Кудричевская		Швеллер ГОСТ 8240-89 С245 ГОСТ 27772-82	1	1
Провер.	Кудричевская			Харьковский Промстройниипроект	
Разраб.	Ханисон				

Инв. № подл. | Подпись и дата | Взам. инв. №

Альбом 12 ч.2

Формат	Зона	Поз.	Обозначение	Наименование	Кол.	Примеч.
				Документация		
			903-1-288.91 КЖ.И-ТУ	Технические условия		
			903-1-288.91 КЖ.И-МС8 ... МС10СБ	Сборочный чертеж		
				Детали		
бч		1		Ø14 AI ГОСТ 5781-82 L=80	1	0.09кг
бч		2		Полоса 230х14 ГОСТ 19903-74* / С245 ГОСТ 27772-88 ℓ-250	1	6.3кг
				Переменные данные		
				для исполнений		
				МС8		
				Детали		
				Полоса ГОСТ 19903-74* / С245 ГОСТ 27772-88		
бч		3		180х14 L=230	1	4.5кг
бч		4		230х14 L=250	1	6.3кг
				МС9		
				Детали		
				Полоса ГОСТ 19903-74* / С245 ГОСТ 27772-88		
бч		3		180х14 L=280	1	5,5кг
бч		4		280х14 L=250	1	7,7кг
				МС10		
				Детали		
				Полоса ГОСТ 19903-74* / С245 ГОСТ 27772-88		
бч		3		180х14 L=330	1	6,5кг
бч		4		330х14 L=250	1	9.1кг

Привязан:

Инв.N

Взам.инв.N | Подп. и дата | Инв.N подл.

Нконтр.	Кудричевская		903-1-288.91 КЖ.И-МС8 ... МС10
Гл.спец	Коротецкий		
Зав.гр	Кудричевская		
Вед.инж	Тремль		Изделие соединительное МС8 ... МС10
Провер	Кудричевская		Стадия: Р; Лист; Листов: 1
Разраб	Соколова		ХАРЬКОВСКИЙ ПРОМСТРОЙНИИПРОЕКТ

Альбом 12 ч.2

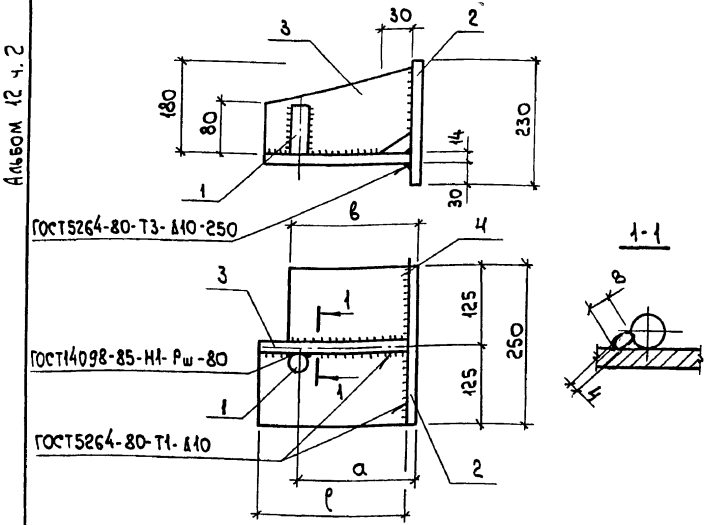

Марка	Размеры, мм			Масса, кг
	а	в	ℓ	
МС8	170	180	230	17,2
МС9	195	230	280	19,6
МС10	220	280	330	21,9

Привязан:

Инв.N

Взам.инв.N | Подп. и дата | Инв.N подл.

Н.контр.	Кудричевская		903-1-288.91 КЖ.И-МС8... МС10 СБ
Гл.конст.	Коротецкий		
Зав. гр.	Кудричевская		
Вед.инж.	Тремль		Изделие соединительное МС8... МС10 Сборочный чертеж
Провер.	Кудричевская		Стадия: Р; Масса: см. табл.; Масштаб: Б/м
Разраб.	Соколова		Лист; Листов 1
			ХАРЬКОВСКИЙ ПРОМСТРОЙНИИПРОЕКТ

Альбом 12 ч.2

Формат	Зона	Поз.	Обозначение	Наименование	Кол.	Примеч.
				Документация		
			903-1-288.91 КЖ.И-ТУ	Технические условия		
			903-1-288.91 КЖИ-МС11,... МС13СБ	Сборочный чертеж		
				Детали		
Бч		1		230Ч14 ГОСТ 19903-74 / Полоса С245 ГОСТ 27772-88 L=250	1	6.3кг
				Переменные данные		
				для исполнений		
				МС11		
				Детали		
				Полоса ГОСТ 19903-74* / С245 ГОСТ 27772-88		
Бч		2		230х14 L=250	1	6.3кг
Бч		3		180х14 L=230	1	4.5кг
				МС12		
				Детали		
				Полоса ГОСТ 19903-74* / С245 ГОСТ 27772-88		
Бч		2		280х14 L=250	1	7.7кг
Бч		3		180х14 L=280	1	5.5кг
				МС13		
				Детали		
				Полоса ГОСТ 19903-74* / С245 ГОСТ 27772-88		
Бч		2		330х14 L=250	1	9.1кг
Бч		3		180х14 L=330	1	6.5кг

Взам.инв.N | Подп. и дата | Инв.N подл.

Привязан.

Инв N

Н.контр.	Кудричевская		903-1-288.91 КЖ.И-МС11 ... МС13
Гл.спец.	Коротецкий		
Зав.гр.	Кудричевская		
Вед.инж.	Тремль		Изделие соединительное МС11 ... МС13
Провер.	Кудричевская		
Разраб.	Соколова		

Стадия: Р | Лист | Листов: 1

ХАРЬКОВСКИЙ ПРОМСТРОЙНИИПРОЕКТ

Альбом 12 ч.2

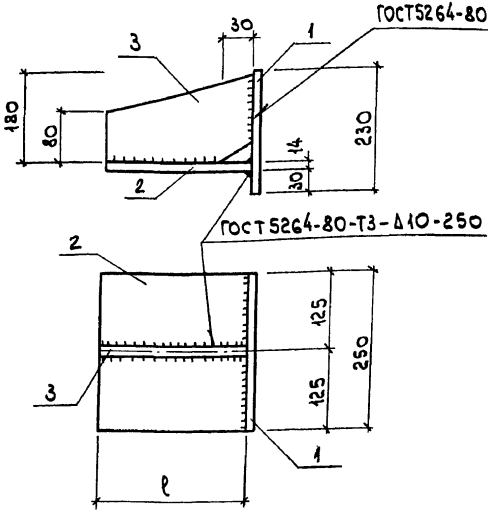

Марка	Размеры, мм ℓ	Масса, кг
МС11	230	17,1
МС12	280	19,5
МС13	330	21,8

Взам.инв.N | Подп. и дата | Инв.N подл.

Привязан:

Инв. N

Н.контр.	Кудричевская		903-1-288.91 КЖ.И-МС11 ... МС13СБ
Гл.конст.	Коротецкий		
Зав.гр.	Кудричевская		
Вед.инж.	Тремль		Изделие соединительное МС11 ... МС13 Сборочный чертеж
Провер.	Кудричевская		
Разраб.	Соколова		

Стадия: Р | Масса: см. табл. | Масштаб: б/м

Лист | Листов 1

ХАРЬКОВСКИЙ ПРОМСТРОЙНИИПРОЕКТ

Альбом 12 ч.2

Формат	Зона	Поз.	Обозначение	Наименование	Кол.	Примеч.
				Документация		
			903-1-288.91 КЖ.И-ТУ	Технические условия		
			903-1-288.91 КЖ.И-МС14, МС15 СБ	Сборочный чертеж		
				Детали		
бч		1		Полоса 230х14 ГОСТ 19903-74 / С245 ГОСТ 27772-88 L=250	1	6,3кг
				Переменные данные		
				для исполнений		
				МС14		
				Детали		
				Полоса ГОСТ 19903-74 / С245 ГОСТ 27772-88		
бч		2		300х14 L=250	1	8.2кг
бч		3		180 х14 L=300	1	5.9кг
				МС15		
				Детали		
				Полоса ГОСТ 19903-74 / С245 ГОСТ 27772-88		
бч		2		350х14 L=250	1	9.6кг
бч		3		180х14 L=300	1	5.9кг

Взам.инв.N | Подп. и дата | Инв.N подл.

Привязан:

Инв.N

Н.контр.	Кудрячевская		903-1-288.91 КЖ.И-МС14, МС15
Гл.спец.	Коротецкий		
Зав.гр.	Кудрячевская		
Ведущ.	Тремпль		Изделие соединительное МС14; МС15
Провер.	Кудрячевская		Стадия: Р; Лист; Листов: 1
Разраб.	Соколова		ХАРЬКОВСКИЙ ПРОМСТРОЙНИИПРОЕКТ

Альбом 12 ч.2

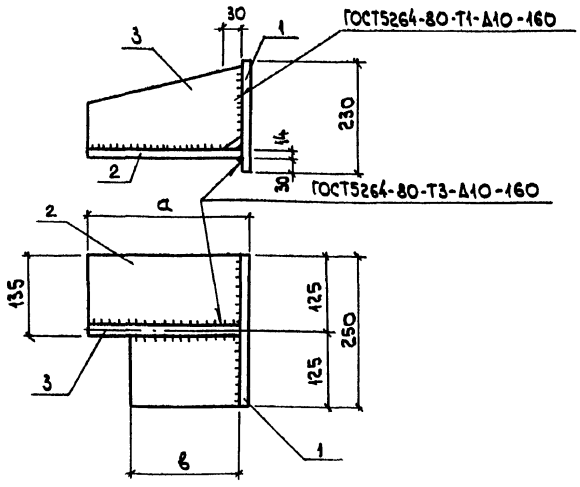

Марка	Размеры, мм		Масса, кг
	а	в	
МС14	300	200	20,4
МС15	350	250	21,8

Взам.инв.N | Подп. и дата | Инв.N подл.

Привязан:

Инв.N

Н.контр.	Кудрячевская		903-1-288.91 КЖ.И-МС14, МС15 СБ
Гл.спец.	Коротецкий		
Зав.гр.	Кудрячевская		Изделие соединительное МС14, МС15 Сборочный чертеж
Вед.инж.	Тремпль		Стадия: Р; Масса: см. табл.; Масштаб: б/м
Провер.	Кудрячевская		Лист; Листов 1
Разраб.	Соколова		ХАРЬКОВСКИЙ ПРОМСТРОЙНИИПРОЕКТ

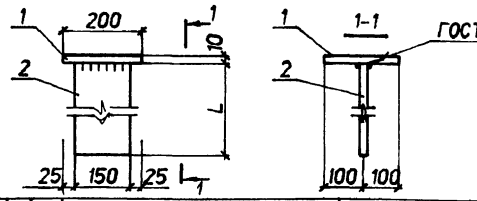

Марка	L, мм	Масса, кг
МС16	600	10.2
МС20	900	14.3

Формат	Зона	Поз.	Обозначение	Наименование	Кол.	Примеч.
				Документация		
			903-1-288.91 КЖ.И-ТУ	Технические условия		
				Детали		
Бч		1		Полоса $\frac{200\times10\ ГОСТ19903-74}{С245\ ГОСТ27772-88}$ L=200	1	3.1кг
				Переменные данные для исполнений		
				МС16		
				Детали		
Бч		2		Полоса $\frac{150\times10\ ГОСТ19903-74}{С245\ ГОСТ27772-88}$ L=600	1	7.1кг
				МС20		
				Детали		
Бч		2		Полоса $\frac{150\times10\ ГОСТ19903-74}{С245\ ГОСТ27772-88}$ L=950	1	11.2кг

Взам.инв.N

Подп. и дата

Инв.N подл.

Привязан.

Инв.N

Н.контр	Кудричевская		
Гл.спец.	Коротецкий		
Зав.гр	Кудричевская		
Вед.инж.	Кудричевская		
Провер	Хаинсон		
Разраб	Соколова		

903-1-288.91 КЖ.И-МС16;МС20

Изделие соединительное МС16; МС20

Стадия	Масса	Масштаб
Р	см. табл.	Б/М
Лист	Листов 1	

ХАРЬКОВСКИЙ ПРОМСТРОЙНИИПРОЕКТ

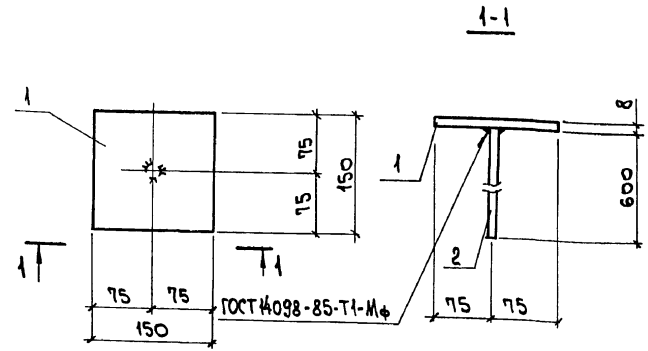

Формат	Зона	Поз.	Обозначение	Наименование	Кол.	Примеч.
				Документация		
			903-1-288.91 КЖ.И-ТУ	Технические условия		
				Детали		
Бч		1		Полоса $\frac{150\times8, ГОСТ19903-74*}{С235\ ГОСТ27772-88}$ L=150	1	1,4 кг
Бч		2		ф12 AI, ГОСТ5781-82*, L=600	1	0,5 кг

Взам. инв. N°

Подп. и дата

Инв. № подл.

Привязан:

Инв. N°

Н.контр.	Кудричевская		
Гл. конст.	Коротецкий		
Зав. гр.	Кудричевская		
Вед. инж.	Кудричевская		
Провер.	Хаинсон		
Разраб.	Соколова		

903-1-288.91 КЖ.И-МС17

Изделие соединительное МС17

Стадия	Масса	Масштаб
Р	1,9	Б/М
Лист	Листов 1	

ХАРЬКОВСКИЙ ПРОМСТРОЙНИИПРОЕКТ

Альбом 12 ч. 2

Формат	Зона	Поз.	Обозначение	Наименование	Кол.	Примеч.
				Документация		
			903-1-288.91 КЖ.И-ТУ	Технические условия		
			903-1-288.91 КЖ.И-МС19,МС27СБ	Сборочный чертеж		
				МС 19		
				Детали		
БЧ		1		Уголок 100×8 ГОСТ 8509-86 С245 ГОСТ 27772-88		
				ℓ = 200	1	2,4 кг
БЧ		2		Полоса 150×10 ГОСТ 19903-74* С245 ГОСТ 27772-88		
				ℓ = 500	1	5,9 кг
				МС 27		
				Детали		
БЧ		1		Уголок 80×6 ГОСТ 8509-86 С245 ГОСТ 27772-88		
				ℓ = 200	1	1,5 кг
БЧ		2		Полоса 150×8 ГОСТ 19903-74* С245 ГОСТ 27772-88		
				ℓ = 350	1	3,8 кг

Привязан:

Инв.№

Инв.№ подл. | Подпись и дата | Взам. инв.№

Н. контр.	Кудинчевская		903-1-288.91 КЖ.И-МС19, МС27
Гл. спец.	Коротецкий		
Зав. гр.	Кудинчевская		Изделие соединительное МС19, МС27
Вед. инж.	Кудинчевская		
Провер.	Проценко		
Разраб.	Соколова		

Стадия	Лист	Листов
Р		

Харьковский промстройниипроект

Альбом 12 ч. 2

1-1

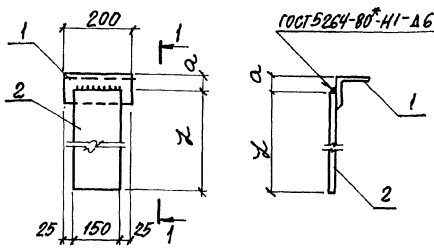

Марка	Размеры, мм ℓ	Размеры, мм a	Масса ед., кг
МС19	500	50	8,3
МС27	350	30	5,3

Привязан:

Инв.№

Инв.№ подл. | Подпись и дата | Взам. инв.№

Н. контр.	Кудинчевская		903-1-288.91 КЖ.И-МС19, МС27 СБ
Гл. спец.	Коротецкий		
Зав. гр.	Кудинчевская		Изделие соединительное МС19, МС27 Сборочный чертеж
Вед. инж.	Кудинчевская		
Провер.	Проценко		
Разраб.	Соколова		

Стадия	Масса	Масштаб
Р	см. табл.	б/м
Лист	Листов 1	

Харьковский промстройниипроект

Альбом 12 ч.2

1-1

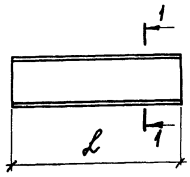

[20 для МС 22
[22 для МС 34
[18 для МС 38

Марка	Длина ℓ, мм	Масса, кг
МС 22	П. м.	18,4
МС 34	2780	58,3
МС38	5580	90,9

Привязан:

Инв. №

Инв. № подл. | Подпись и дата | Взам. инв. №

Н. контр.	Кудрявская		903-1-28В.91 КЖ.И-МС22; МС34; МС38		
Гл. спец.	Коротецкий				
Зав. гр.	Кудрявская		Изделие соединительное МС22; МС34; МС38	Стадия: Р	Масса: См. табл.	Масштаб: Б/т
Вед. инж.	Тремль			Лист	Листов 1
Провер.	Кудрявская		Швеллер ГОСТ 8240-89 С245 ГОСТ 27772-88	Харьковский Промстройниипроект	
Разраб.	Соколова				

Альбом 12 ч.2

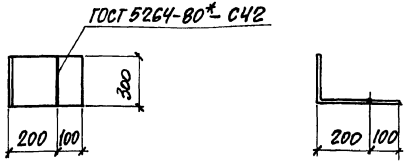

Формат	Зона	Поз.	Обозначение	Наименование	Кол.	Примечание
				Документация		
			903-1-28В.91 КЖ.И-ТУ	Технические условия		
				Детали		
Б4		1		Уголок 200×14 ГОСТ 8509-86 С345-3 ГОСТ 27772-88		
				ℓ = 300	1	12,8 кг
Б4		2		Полоса 100×14 ГОСТ 19903-74* С235 ГОСТ 27772-88		
				ℓ = 300	1	3,8 кг

Привязан:

Инв. №

Инв. № подл. | Подпись и дата | Взам. инв. №

Н. контр.	Кудрявская		903-1-28В.91 КЖ.И-МС43		
Гл. спец.	Коротецкий				
Зав. гр.	Кудрявская		Изделие соединительное МС43	Стадия: Р	Масса: 16,6	Масштаб: Б/т
Вед. инж.	Тремль			Лист	Листов 1
Провер.	Кудрявская			Харьковский Промстройниипроект	
Разраб.	Соколова				

Альбом 12 ч.2

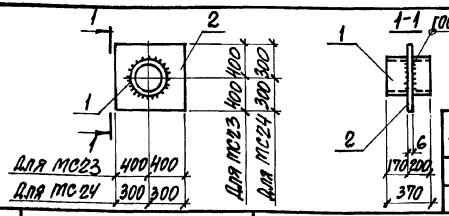

МАРКА	МАССА ЕД., КГ
МС23	75,5
МС24	40,2

Формат	Зона	Поз.	Обозначение	Наименование	Кол.	Примеч.
				ДОКУМЕНТАЦИЯ		
			903-1-288.91 КЖ.И-ТУ	ТЕХНИЧЕСКИЕ УСЛОВИЯ		
				МС 23		
				ДЕТАЛИ		
БЧ		1		ТРУБА $\frac{630\times8\ ГОСТ\ 10704\text{-}76^*}{Ст3сп\ ГОСТ\ 10705\text{-}80}$ $\ell=370$	1	45,4 кг
БЧ		2		ПОЛОСА $\frac{800\times6\ ГОСТ\ 19903\text{-}74^*}{С235\ ГОСТ\ 27772\text{-}88}$ $\ell=800$	1	30,1 кг
				МС 24		
				ДЕТАЛИ		
БЧ		1		ТРУБА $\frac{325\times8\ ГОСТ\ 10704\text{-}76^*}{Ст3сп\ ГОСТ\ 10705\text{-}80}$ $\ell=370$	1	23,2 кг
БЧ		2		ПОЛОСА $\frac{600\times6\ ГОСТ\ 19903\text{-}74^*}{С235\ ГОСТ\ 27772\text{-}88}$ $\ell=600$	1	17,0 кг

Взам. инв. №

Подпись и дата

Инв. № подл.

Привязан

Инв. №

Н. контр.	Кудричевская	Кудр	
Гл. спец.	Коротецкий		
Зав. гр.	Кудричевская	Кудр	
Вед. инж.	Кудричевская	Кудр	
Провер.	Проценко		
Разраб.	Соколова		

903-1-288.91 КЖ.И-МС23, МС24

Изделие соединительное МС 23, МС 24

Стадия	Масса	Масштаб
Р	См. табл.	Б/м

Лист | Листов

Харьковский Промстройниипроект

Альбом 12 ч.2

МС 33

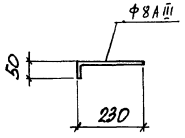

МС 25

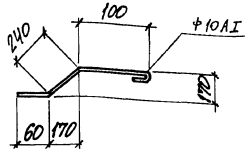

МАРКА	ДЛИНА, ММ	МАССА, КГ
МС 25	450	0,28
МС 33	280	0,09

Взам. инв. №

Подпись и дата

Инв. № подл.

Привязан:

Инв. №

Н. контр.	Кудричевская	Кудр	
Гл. спец.	Коротецкий		
Зав. гр.	Кудричевская	Кудр	
Вед. инж.	Кудричевская	Кудр	
Провер.	Хаинсон		
Разраб.	Соколова		

903-1-288.91 КЖ.И-МС25, МС33

Изделие соединительное МС 25, МС 33

Стадия	Масса	Масштаб
Р	См. табл	Б/м

Лист | Листов 1

Харьковский Промстройниипроект

Альбом 12 ч.2

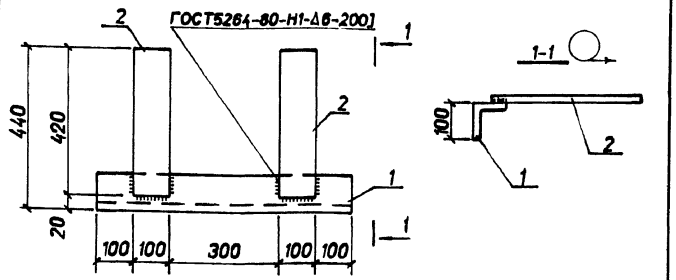

Формат	Зона	Поз.	Обозначение	Наименование	Кол.	Примечание
				Документация		
			903-1-288.91 КЖС.И-ТУ	Технические условия		
				Детали		
				Уголок 100х63х6-ГОСТ8510-86 С235-ГОСТ27772-88		
БЧ		1		ℓ=700	1	5,3 кг
				Полоса 100х8-ГОСТ19903-74* С235-ГОСТ27772-88		
БЧ		2		ℓ=420	2	2,6 кг

Привязан:

Инв. №

Н. контр.	Кудричевская		
Гл. спец.	Хоротецкий		
Зав. гр.	Кудричевская		
Вед. инж.	Тремль		
Провер.	Кудричевская		
Разраб.	Соколова		

903-1-288.91 КЖС.И-МС26

Изделие соединительное МС 26

Стадия	Масса	Масштаб
Р	10,5	б/м
Лист	Листов 1	

ХАРЬКОВСКИЙ ПРОМСТРОЙНИИПРОЕКТ

Альбом 12 ч.2

Формат	Зона	Поз.	Обозначение	Наименование	Кол.	Примечание
				Документация		
			903-1-288.91 КЖС.И-ТУ	Технические условия		
			903-1-288.91 КЖС.И-МС28...МС31сб	Сборочный чертеж		
				Детали		
БЧ		1		Уголок 110х70х8-ГОСТ8510-86 С235-ГОСТ27772-88 ℓ=300	1	3,2 кг
				Переменные данные		
				для исполнения		
				МС 28		
				Детали		
БЧ		2		Полоса 200х8-ГОСТ19903-74* ℓ=350 С235-ГОСТ27772-88	1	4,4 кг
				МС 29		
				Детали		
БЧ		2		Полоса 200х8-ГОСТ19903-74* ℓ=400 С235-ГОСТ27772-88	1	5,0 кг
				МС 30		
				Детали		
БЧ		2		Полоса 200х8-ГОСТ19903-74* ℓ=500 С235-ГОСТ27772-88	1	6,3 кг
				МС 31		
				Детали		
БЧ		2		Полоса 200х8-ГОСТ19903-74* ℓ=600 С235-ГОСТ27772-88	1	7,5 кг

Привязан:

Инв. N

Н. контр.	Кудричевская		
Гл. спец.	Хоротецкий		
Зав. гр.	Кудричевская		
Вед. инж.	Тремль		
Провер.	Кудричевская		
Разраб.	Соколова		

903-1-288.91 КЖС.И-МС28...МС31

Изделие соединительное МС28..., МС31

Стадия	Лист	Листов
Р		1

ХАРЬКОВСКИЙ ПРОМСТРОЙНИИПРОЕКТ

Альбом 12 ч.2

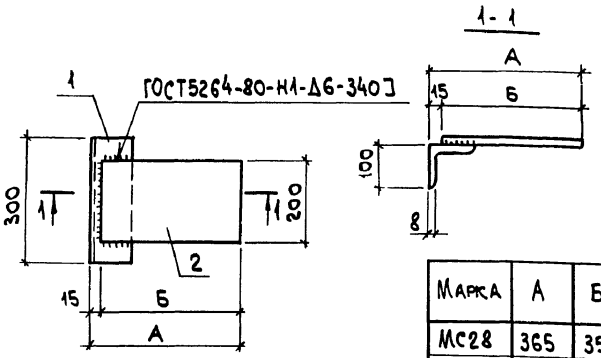

Марка	А	Б	Масса ед., кг
МС28	365	350	7,6
МС29	415	400	8,2
МС30	515	500	9,5
МС31	615	600	10,7

Привязан:

Инв. №

Н.контр.	Кудричевская		
Гл.спец.	Коротецкий		
Зав.гр.	Кудричевская		
Вед.инж.	Кудричевская		
Провер.	Кудричевская		
Разраб.	Соколова		

903-1-288.91 КЖ.И-МС28... МС31СБ

Изделие соединительное МС28, МС29, МС30, МС31 Сборочный чертеж

Стадия	Масса	Масштаб
Р	см. табл.	б/м
Лист	Листов 1	

ХАРЬКОВСКИЙ ПРОМСТРОЙНИИПРОЕКТ

Альбом 12 ч.2

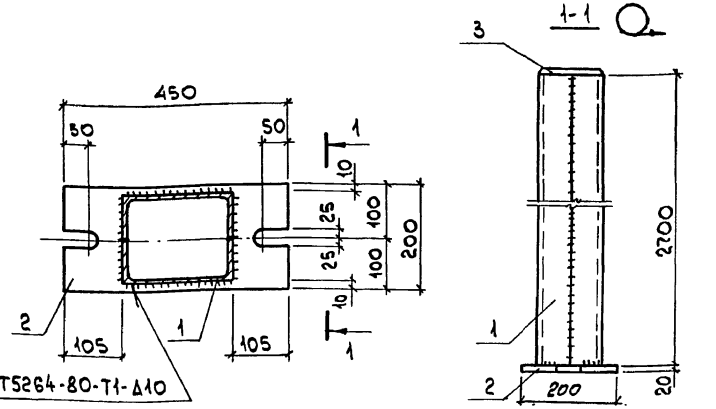

Формат	Зона	Поз.	Обозначение	Наименование	Кол.	Примечание
				Документация		
			903-1-288.91 КЖ.И-ТУ	Технические условия		
				Детали		
БЧ		1		Швеллер 24-ГОСТ8240-89 / С245-ГОСТ27772-88 ℓ=2700	2	66,0 кг
				Полоса ГОСТ19903-74* / С245-ГОСТ27772-88		
БЧ		2		200×20 ℓ=450	1	14,1 кг
БЧ		3		170×8 ℓ=220	1	2,4 кг

Привязан:

Инв. №

Н.контр.	Кудричевская		
Гл.констр.	Коротецкий		
Зав.гр.	Кудричевская		
Вед.инж.	Кудричевская		
Провер.	Кудричевская		
Разраб.	Соколова		

903-1-288.91 КЖ.И-МС32

Изделие соединительное МС32

Стадия	Масса	Масштаб
Р	148,5	б/м
Лист	Листов 1	

ХАРЬКОВСКИЙ ПРОМСТРОЙНИИПРОЕКТ

Альбом 12 ч. 2

Формат	Зона	Поз.	Обозначение	Наименование	Кол.	Примеч.
				Документация		
			903-1-288.91 КЖ.И-ТУ	Технические условия		
			903-1-288.91 КЖ.И-МС36, МС36-1СБ	Сборочный чертеж		
				Детали		
БЧ		1		Д.вутавр 30Ш1 ГОСТ26020-83 / С245 ГОСТ 27772-88		
				ℓ = 6500	1	348,4
БЧ		2		Полоса 100×14 ГОСТ19903-74* / С245 ГОСТ27772-88 ℓ=250	4	2,7
БЧ		3		Полоса 155×14 ГОСТ19903-74* / С245 ГОСТ27772-88 ℓ=300	2	3,8

Привязан:

Инв. №

Взам. инв. №

Подп. и дата

Инв. № подл.

Н.контр.	Кудричевская	
Гл.спец.	Коротецкий	
Зав.гр.	Кудричевская	
Вед.инж.	Проценко	
Провер.	Проценко	
Разраб.	Минаева	

903-1-288.91 КЖ.И-МС36, МС36-1

Изделие соединительное МС36, МС36-1

Стадия	Лист	Листов
Р		1

ХАРЬКОВСКИЙ ПРОМСТРОЙНИИПРОЕКТ

Альбом 12 ч. 2

МС36, МС36-1

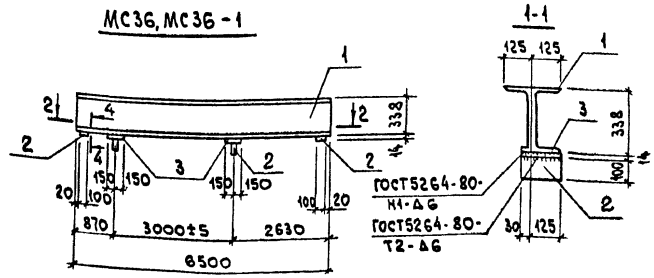

2-2 для МС36

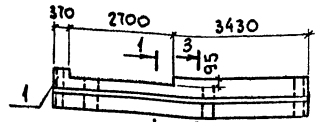

2-2 для МС36-1

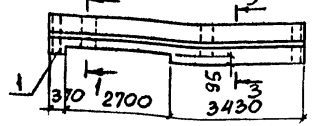

3-3

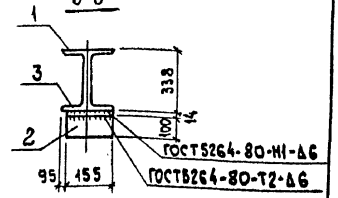

4-4

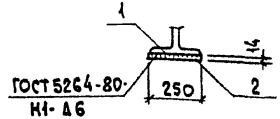

Привязан:

Инв. №

Взам. инв. №

Подп. и дата

Инв. № подл.

Н.контр.	Кудричевская	
Гл.спец.	Коротецкий	
Зав.гр.	Кудричевская	
Вед.инж.	Проценко	
Провер.	Проценко	
Разраб.	Минаева	

903-1-288.91 КЖ.И-МС36, МС36-1СБ

Изделие соединительное МС36, МС36-1 Сборочный чертеж

Стадия	Масса	Масштаб
Р	366,8	
Лист	Листов 1	

ХАРЬКОВСКИЙ ПРОМСТРОЙНИИПРОЕКТ

Альбом 12 ч.2

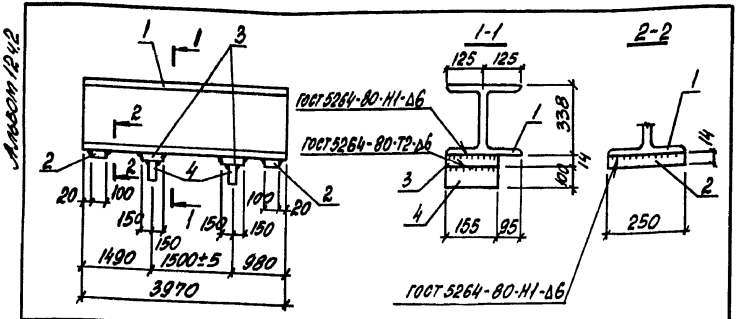

Формат	Зона	Поз.	Обозначение	Наименование		Кол.	Примечание
				Документация			
			903-1-288.91 КЖ.И-ТУ	Технические условия			
				Детали			
				Двутавр 30Ш1-ГОСТ 8239-89 С255-ГОСТ 27772-88			
БЧ		1			ℓ=3970	1	212,8 кг
				Полоса ГОСТ 19903-74* С243-ГОСТ 27772-88			
БЧ		2		100×14	ℓ=250	2	1,7 кг
БЧ		3		155×14	ℓ=300	2	5,1 кг
БЧ		4		100×14	ℓ=250	2	2,7 кг

Привязан:

Инв. №

Взам. инв. №

Подпись и дата

Инв. № подл.

Н. контр.	Кудрявцевская		
Гл. спец.	Коротецкий		
Зав. гр.	Кудрявцевская		
Вед. инж.	Проценко		
Провер.	Кудрявцевская		
Разраб.	Минаева		

903-1-288.91 КЖ.И-МС37

Изделие соединительное МС 37

Стадия	Масса	Масштаб
Р	231,7	б/м
Лист	Листов 1	

Харьковский промстройниипроект

Альбом 12 ч.2

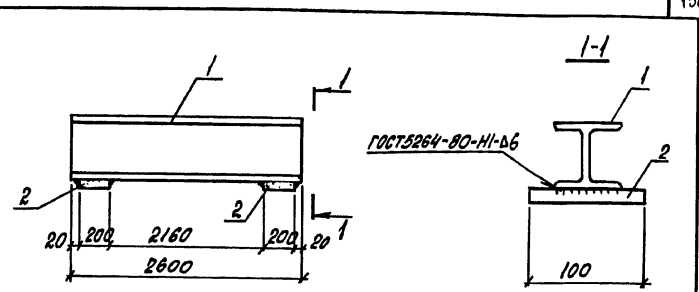

Формат	Зона	Поз.	Обозначение	Наименование		Кол.	Примечание
				Документация			
			903-1-288.91 КЖ.И-ТУ	Технические условия			
				Детали			
				Двутавр 20-ГОСТ 8239-89 С255-ГОСТ 27772-88			
БЧ		1			ℓ=2600	1	54,6 кг
				Полоса 100×20-ГОСТ 19903-74* С245-ГОСТ 27772-88			
БЧ		2			ℓ=200	2	3,1 кг

Привязан:

Инв. N

Взам. инв. №

Подпись и дата

Инв. № подл.

Н. контр.	Кудрявцевская		
Гл. спец.	Коротецкий		
Зав. гр.	Кудрявцевская		
Вед. инж.	Проценко		
Провер.	Кудрявцевская		
Разраб.	Минаева		

903-1-288.91 КЖ.И-МС39

Изделие соединительное МС 39

Стадия	Масса	Масштаб
Р	60,9	б/м
Лист	Листов 1	

Харьковский промстройниипроект

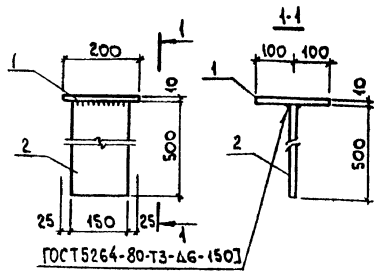

Формат	Зона	Поз.	Обозначение	Наименование	Кол.	Примеч.
				Документация		
			903-1-288.91 КЖ.И-ТУ	Технические условия		
				Детали		
Б4		1		Полоса 200×10-ГОСТ19903-74* / С245-ГОСТ27772-88 ℓ=200	1	3,1 кг
Б4		2		Полоса 150×10-ГОСТ19903-74* / С245-ГОСТ27772-88 ℓ=500	1	7,1 кг

Привязан:

Инв.№

Н.контр.	Кудричевская		
Гл.спец.	Коротецкий		
Зав.гр.	Кудричевская		
Вед.инж.	Кудричевская		
Провер.	Хаинсон		
Разраб.	Варченко		

903-1-288.91 КЖ.И-МС41

Изделие соединительное МС41

Стадия	Масса	Масштаб
Р	10,2	б/м
Лист	Листов 1	

ХАРЬКОВСКИЙ ПРОМСТРОЙНИИПРОЕКТ

Инв.№ подл. | Подп. и дата | Взам. инв.№

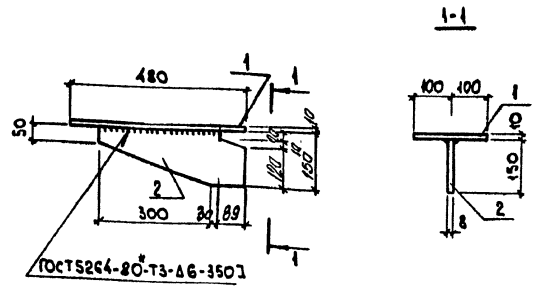

Формат	Зона	Поз.	Обозначение	Наименование	Кол.	Примеч.
				Документация		
			903-1-288.91 КЖ.И-ТУ	Технические условия		
				Детали		
Б4		1		Полоса 200×10-ГОСТ19903-74* / С245-ГОСТ27772-88 ℓ=480	1	7,5 кг
Б4		2		Полоса 350×8-ГОСТ19903-74* / С245-ГОСТ27772-88 ℓ=150	1	3,3 кг

Привязан:

Инв.№

Н.контр.	Кудричевская		
Гл.спец.	Коротецкий		
Зав.гр.	Кудричевская		
Вед.инж.	Кудричевская		
Провер.	Хаинсон		
Разраб.	Варченко		

903-1-288.91 КЖ.И-МС42

Изделие соединительное МС42

Стадия	Масса	Масштаб
Р	10,8	б/м
Лист	Листов 1	

ХАРЬКОВСКИЙ ПРОМСТРОЙНИИПРОЕКТ

Инв.№ подл. | Подп. и дата | Взам. инв.№

Альбом 12.4.1

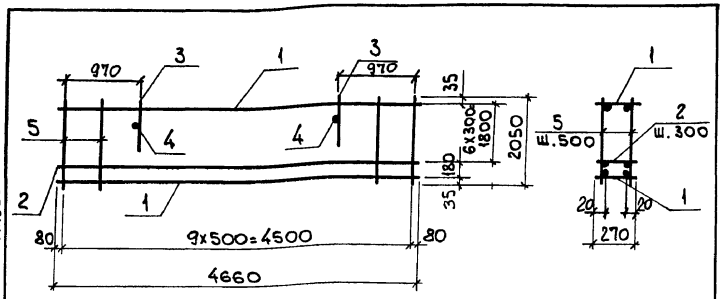

Формат	Зона	Поз.	Обозначение	Наименование	Кол.	Примеч.
				Документация		
			903-1-288.91 КЖ.И-ТУ	Технические условия		
				Сборочные единицы		
А4		1	903-1-288.91 КЖ.И-КР1, КР2	Каркас плоский КР1	2	6,6 кг
А4		2	"	КР2	6	6,2 кг
		3	1.030.1-1.1-3 01-06	Петля строповочная СП7	2	3,6 кг
				Детали		
Б4		4		ф12AIII, ГОСТ5781-82, ℓ=270	2	0,24 кг
Б4		5		ф5ВрI, ГОСТ6727-80, ℓ=2050	20	0,32 кг

Привязан:

Инв. №

Взам. инв. №

Подп. и дата

Инв. № подл.

Н.контр.	Кудричевская	
Гл.спец.	Коротецкий	
Зав.гр.	Кудричевская	
Вед.инж.	Тремль	
Провер.	Чепелева	
Разраб.	Соколова	

903-1-288.91 КЖ.И-КП1

Каркас пространственный КП1

Стадия	Масса	Масштаб
Р	64,3	Б/М
Лист	Листов 1	

ХАРЬКОВСКИЙ ПРОМСТРОЙНИИПРОЕКТ

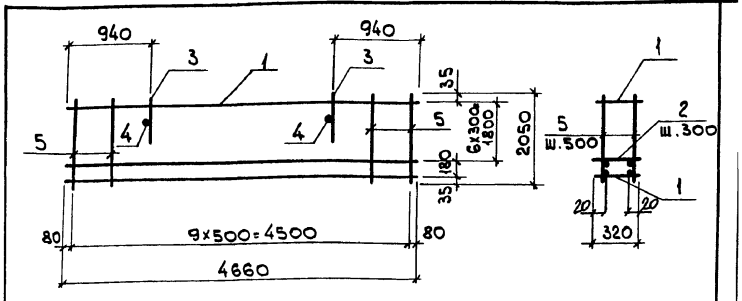

Формат	Зона	Поз.	Обозначение	Наименование	Кол.	Примеч.
				Документация		
			903-1-288.91 КЖ.И-ТУ	Технические условия		
				Сборочные единицы		
А4		1	903-1-288.91 КЖ.И-КР3, КР4	Каркас плоский КР3	2	4,6 кг
А4		2	"	КР4	6	4,1 кг
		3	1.030.1-1.1-3 01-07	Петля строповочная СП8	2	5,3 кг
				Детали		
Б4		4		ф12AIII, ГОСТ5781-82, ℓ=320	2	0,28 кг
Б4		5		ф5ВрI, ГОСТ6727-80, ℓ=2050	20	0,32 кг

Привязан:

Инв. №

Взам. инв. №

Подп. и дата

Инв. № подл.

Н.контр.	Кудричевская	
Гл.спец.	Коротецкий	
Зав.гр.	Кудричевская	
Вед.инж.	Тремль	
Провер.	Чепелева	
Разраб.	Соколова	

903-1-288.91 КЖ.И-КП2

Каркас пространственный КП2

Стадия	Масса	Масштаб
Р	51,9	Б/М
Лист	Листов 1	

ХАРЬКОВСКИЙ ПРОМСТРОЙНИИПРОЕКТ

Альбом 12.4.2

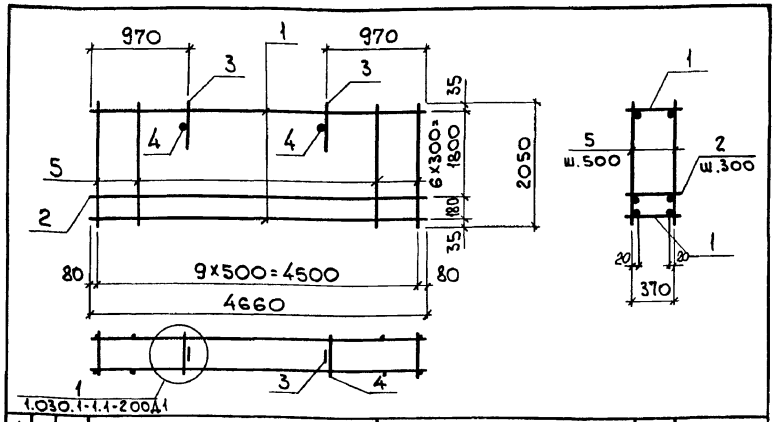

Формат	Зона	Поз.	Обозначение	Наименование	Кол.	Примеч.
				Документация		
			903-1-288.91 КЖИ-ТУ	Технические условия		
				Сборочные единицы		
А4		1	903-1-288.91 КЖИ-КР5, КР6	Каркас плоский КР5	2	4,8 кг
А4		2	"	КР6	6	4,3 кг
		3	1.030.1-1.1-3 01-07	Петля строповочная СП8	2	5,32 кг
				Детали		
Б4		4		ф12 AIII, ГОСТ5781-82, ℓ=370	2	0,33 кг
Б4		5		ф5 Вр I, ГОСТ6727-80, ℓ=2050	20	0,32 кг

Привязан:

Инв. №

Взам. инв. №

Подп. и дата

Инв. № подл.

Н.контр.	Кудричевская		
Гл.спец.	Коротецкий		
Зав.гр.	Кудричевская		
Вед.инж.	Тремль		
Провер.	Челеева		
Разраб.	Соколова		

903-1-288.91 КЖИ-КП3

Каркас пространственный КП3

Стадия	Масса	Масштаб
Р	52,8	Б/М
Лист	Листов 1	

ХАРЬКОВСКИЙ ПРОМСТРОЙНИИПРОЕКТ

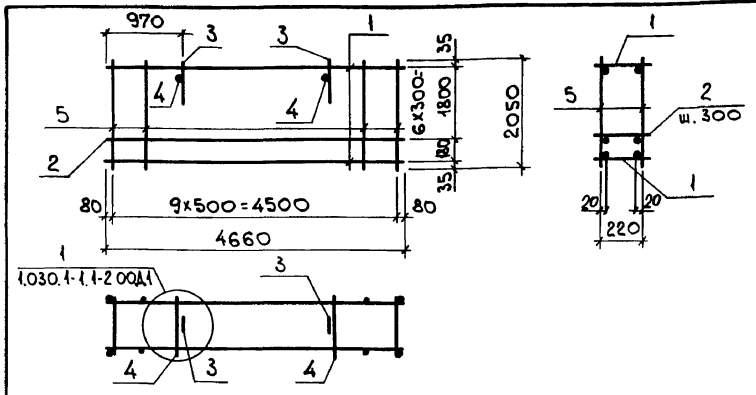

Формат	Зона	Поз.	Обозначение	Наименование	Кол.	Примеч.
				Документация		
			903-1-288.91 КЖИ-ТУ	Технические условия		
				Сборочные единицы		
А4		1	903-1-288.91 КЖИ-КР7, КР8	Каркас плоский КР7	2	4,2 кг
А4		2	"	КР8	6	3,9 кг
		3	1.030.1-1.1-3 01-05	Петля строповочная СП6	2	2,7 кг
				Детали		
Б4		4		ф10 AIII, ГОСТ5781-82, ℓ=220	2	0,14 кг
Б4		5		ф5 Вр I, ГОСТ6727-80, ℓ=2050	20	0,32 кг

Привязан:

Инв. №

Взам. инв. №

Подп. и дата

Инв. № подл.

Н.контр.	Кудричевская		
Гл.спец.	Коротецкий		
Зав.гр.	Кудричевская		
Вед.инж.	Тремль		
Провер.	Челеева		
Разраб.	Соколова		

903-1-28.91 КЖИ-КП4

Каркас пространственный КП4

Стадия	Масса	Масштаб
Р	43,9	Б/М
Лист	Листов 1	

ХАРЬКОВСКИЙ ПРОМСТРОЙНИИПРОЕКТ

Альбом 12 ч.2

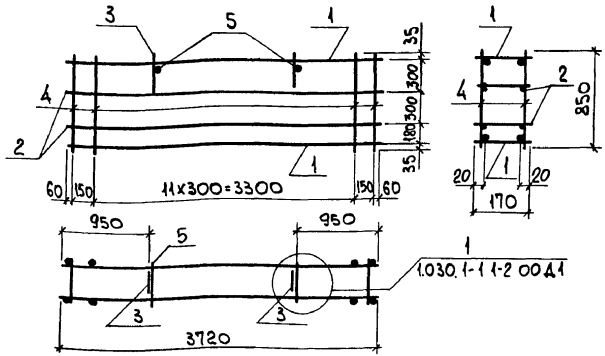

Формат	Зона	Поз.	Обозначение	Наименование	Кол.	Примеч.
				Документация		
			903-1-288.91 КЖ.И-ТУ	Технические условия		
				Сборочные единицы		
А4		1	903-1-288.91 КЖ.И-КР9,КР11	Каркас плоский КР9	2	5,1 кг
А4		2	КЖ.И-КР10,КР12	КР10	2	4,8 кг
		3	1.030.1-1.1-1 01-02	Петля строповочная СП3	2	0,7 кг
				Детали		
Б4		4		ф5 Вр-I, ГОСТ6727-80, ℓ=850	28	0,12 кг
Б4		5		ф8 AIII, ГОСТ5781-82, ℓ=170	2	0,07 кг

Привязан:

Инв. №

Взам. инв. №

Подп. и дата

Инв. № подл.

Н.контр.	Кудричевская	
Гл. спец.	Коротецкий	
Зав. гр.	Кудричевская	
Вед. инж.	Тремль	
Провер.	Челелеева	
Разраб.	Самохвалов	

903-1-288.91 КЖ.И-КП5

Каркас пространственный КП 5

Стадия	Масса	Масштаб
Р	25,0	Б/М
Лист	Листов 1	

ХАРЬКОВСКИЙ ПРОМСТРОЙНИИПРОЕКТ

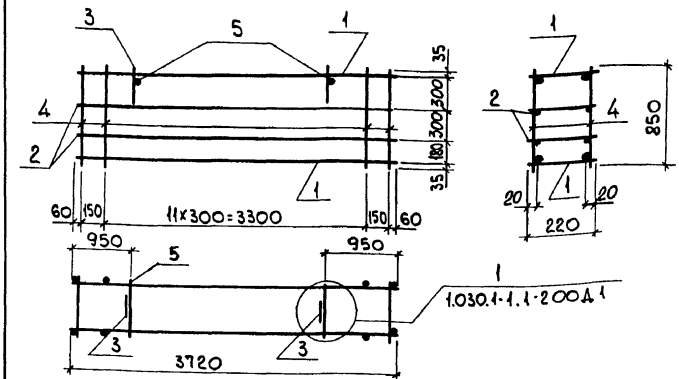

Формат	Зона	Поз.	Обозначение	Наименование	Кол.	Примеч.
				Документация		
			903-1-288.91 КЖ.И-ТУ	Технические условия		
				Сборочные единицы		
А4		1	903-1-288.91 КЖ.И-КР9,КР11	Каркас плоский КР11	2	5,2 кг
А4		2	КЖ.И-КР10,КР12	КР12	2	4,8 кг
		3	1.030.1-1.1-3 01-03	Петля строповочная СП4	2	1,1 кг
				Детали		
Б4		4		ф5 Вр-I, ГОСТ6727-80, ℓ=850	28	0,12 кг
Б4		5		ф8 AIII, ГОСТ5781-82, ℓ=220	2	0,14 кг

Привязан:

Инв. №

Взам. инв. №

Подп. и дата

Инв. № подл.

Н.контр.	Кудричевская	
Гл. спец.	Коротецкий	
Зав. гр.	Кудричевская	
Вед. инж.	Тремль	
Провер.	Челелеева	
Разраб.	Самохвалов	

903-1-288.91 КЖ.И-КП6

Каркас пространственный КП6

Стадия	Масса	Масштаб
Р	24,3	Б/М
Лист	Листов 1	

ХАРЬКОВСКИЙ ПРОМСТРОЙНИИПРОЕКТ

Альбом 12 ч. 2

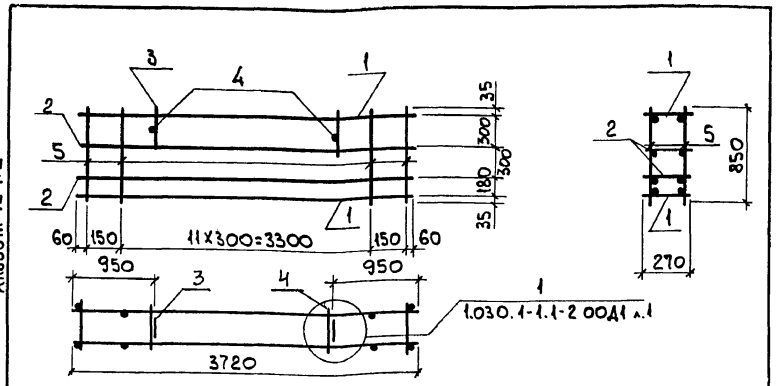

Формат	Зона	Поз.	Обозначение	Наименование	Кол.	Примеч.
				Документация		
			903-1-288.91 КЖ.И-ТУ	Технические условия		
				Сборочные единицы		
А4		1	903-1-288.91 КЖ.И-КР13,КР14	Каркас плоский КР13	2	5,1 кг
А4		2	"	КР14	2	4,9 кг
		3	1.030.1-1.1-3 01-03	Петля строповочная СП4	2	1,1 кг
				Детали		
Бч		4		ф10 AIII, ГОСТ5781-82*, ℓ=270	2	0,17 кг
Бч		5		ф5 Вр-I, ГОСТ6727-80, ℓ=850	28	0,12 кг

Привязан:

Инв. №

Взам. инв. №

Подп. и дата

Инв. № подл.

Н.контр.	Кудричевская	
Гл. спец.	Коротецкий	
Зав. гр.	Кудричевская	
Вед. инж.	Тремль	
Провер.	Челелева	
Разраб.	Самохвалов	

903-1-288.91 КЖ.И-КП7

Каркас пространственный КП7

Стадия	Масса	Масштаб
Р	25,9	Б/М
Лист	Листов 1	

ХАРЬКОВСКИЙ ПРОМСТРОЙНИИПРОЕКТ

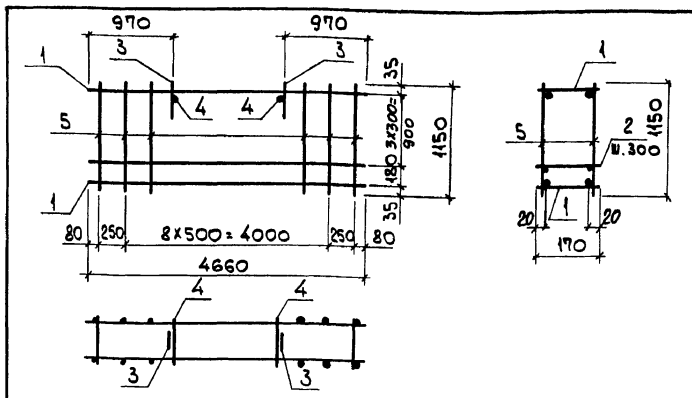

Формат	Зона	Поз.	Обозначение	Наименование	Кол.	Примеч.
				Документация		
			903-1-288.91 КЖ.И-ТУ	Технические условия		
				Сборочные единицы		
А4		1	903-1-288.91 КЖИ-КР15	Каркас плоский КР15	2	9,0 кг
А4		2	КЖИ-КР16	КР16	3	8,5 кг
		3	1.030.1-1.1-3 01-03	Петля строповочная СП4	2	1,1 кг
				Детали		
Бч		4		ф10 AIII, ГОСТ5781-82*, ℓ=170	2	0,10 кг
Бч		5		ф5 Вр-I, ГОСТ6727-80, ℓ=1150	22	0,17 кг

Привязан:

Инв. №

Взам. инв. №

Подп. и дата

Инв. № подл.

Н.контр.	Кудричевская	
Гл спец.	Коротецкий	
Зав гр.	Кудричевская	
Вед инж	Тремль	
Провер.	Челелева	
Разраб.	Соколова	

903-1-288.91 КЖ.И-КП8

Каркас пространственный КП8

Стадия	Масса	Масштаб
Р	49,7	Б/М
Лист	Листов 1	

ХАРЬКОВСКИЙ ПРОМСТРОЙНИИПРОЕКТ

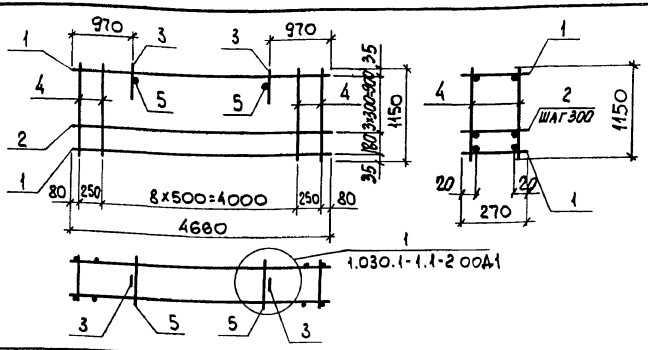

Формат	Зона	Поз.	Обозначение	Наименование	Кол.	Примеч.
				Документация		
			903-1-288.91 КЖ.И-ТУ	Технические условия		
				Сборочные единицы		
А4		1	903-1-288.91 КЖ.И-КР17, КР18	Каркас плоский КР17	2	4,2 кг
А4		2	"	КР18	3	3,9 кг
		3	1.030.1-1.1-3 01-04	Петля строповочная СП5	2	1,8 кг
				Детали		
Бч		4		ф5Вр-I, ГОСТ6727-80, ℓ=1150	22	0,18 кг
Бч		5		ф10 AIII, ГОСТ5781-82, ℓ=270	2	0,16 кг

Привязан:

Инв. №

Взам. инв. № | Подп. и дата | Инв. № подл.

Н.контр.	Кудричевская	
Гл.спец.	Коротецкий	
Зав.гр.	Кудричевская	
Вед.инж.	Трепль	
Провер.	Чепелева	
Разраб.	Соколова	

903-1-288.91 КЖ.И-КП9

Каркас пространственный КП9

Стадия	Масса	Масштаб
Р	24,1	Б/м
Лист	Листов 1	

ХАРЬКОВСКИЙ ПРОМСТРОЙНИИПРОЕКТ

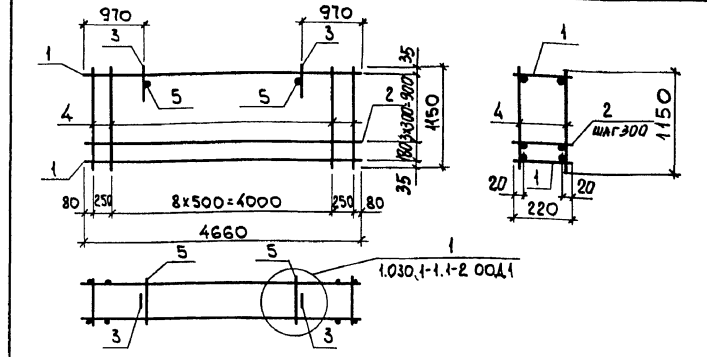

Формат	Зона	Поз.	Обозначение	Наименование	Кол.	Примеч.
				Документация		
			903-1-288.91 КЖ.И-ТУ	Технические условия		
				Сборочные единицы		
А4		1	903-1-288.91 КЖ.И-КР19, КР20	Каркас плоский КР19	2	6,4 кг
А4		2	"	КР20	3	6,1 кг
		3	1.030.1-1.1-3 01-03	Петля строповочная СП4	2	1,1 кг
				Детали		
Бч		4		ф5Вр-I, ГОСТ6727-80, ℓ=1150	22	0,17 кг
Бч		5		ф10 AIII, ГОСТ5781-82, ℓ=220	2	0,13 кг

Привязан:

Инв. №

Взам. инв. № | Подп. и дата | Инв. № подл.

Н.контр.	Кудричевская	
Гл.спец.	Коротецкий	
Вед.инж.	Кудричевская	
Вед.инж.	Трепль	
Провер.	Чепелева	
Разраб.	Соколова	

903-1-288.91 КЖ.И-КП10

Каркас пространственный КП10

Стадия	Масса	Масштаб
Р	36,4	Б/м
Лист	Листов 1	

ХАРЬКОВСКИЙ ПРОМСТРОЙНИИПРОЕКТ

Альбом 12 ч.2

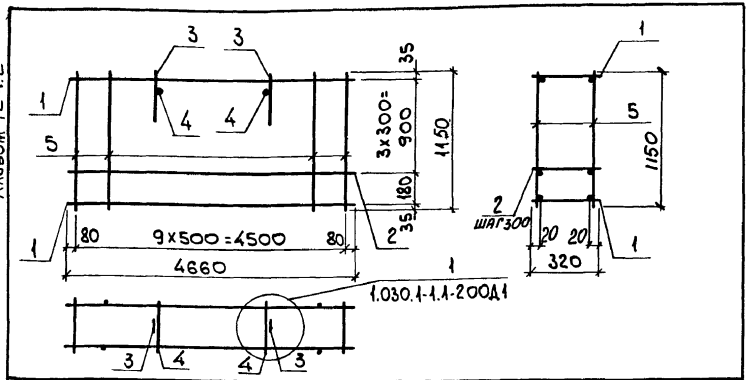

Формат	Зона	Поз.	Обозначение	Наименование	Кол.	Примеч.
				Документация		
			903-1-288.91 КЖ.И-ТУ	Технические условия		
				Сборочные единицы		
А4		1	903-1-288.91 КЖ.И-КР21,КР22	Каркас плоский КР21	2	4,5 кг
А4		2	"	КР22	3	4,1 кг
		3	1.030.1-1.1-3 01-04	Петля строповочная СП5	2	1,9 кг
				Детали		
Б4		4		ф10АIII, ГОСТ5781-82*, ℓ=320	2	0,2 кг
Б4		5		ф5Вр-I, ГОСТ6727-80, ℓ=1150	20	0,16 кг

Привязан:

Инв. №

Взам. инв. № | Подп. и дата | Инв. № подл.

Н.контр.	Кудричевская	
Гл.спец.	Коротецкий	
Зав.гр.	Кудричевская	
Вед.инж.	Тремаль	
Провер.	Чепелева	
Разраб.	Соколова	

903-1-288.91 КЖ.И-КП11

Каркас пространственный КП 11

Стадия	Масса	Масштаб
Р	28,7	Б/м
Лист	Листов 1	

ХАРЬКОВСКИЙ ПРОМСТРОЙНИИПРОЕКТ

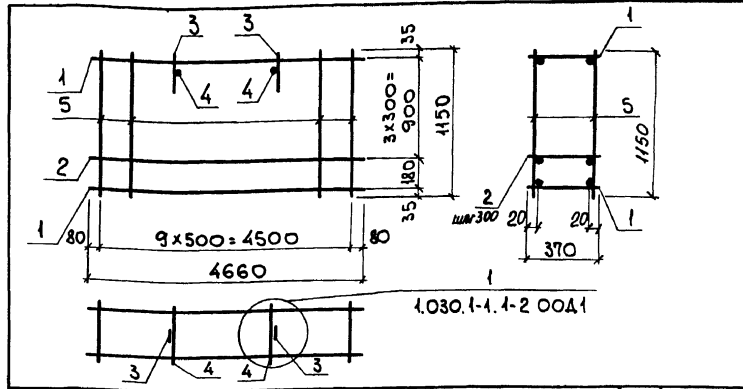

Формат	Зона	Поз.	Обозначение	Наименование	Кол.	Примеч.
				Документация		
			903-1-288.91 КЖ.И-ТУ	Технические условия		
				Сборочные единицы		
		1	903-1-288.91 КЖ.И-КР23,КР24	Каркас плоский КР23	2	4,3 кг
		2	"	КР24	3	6,5 кг
		3	1.030.1-1.1-3 01-05	Петля строповочная СП6	2	2,7 кг
				Детали		
Б4		4		ф10АIII, ГОСТ5781-82*, ℓ=370	2	0,23 кг
Б4		5		ф5Вр-I, ГОСТ6727-80, ℓ=1150	20	0,16 кг

Привязан:

Инв. №

Взам. инв. № | Подп. и дата | Инв. № подл.

Н.контр.	Кудричевская	
Гл.констр.	Коротецкий	
Зав.гр.	Кудричевская	
Вед.инж.	Тремаль	
Провер.	Чепелева	
Разраб.	Соколова	

903-1-288.91 КЖ.И-КП12

Каркас пространственный КП12

Стадия	Масса	Масштаб
Р	38,1	Б/м
Лист	Листов 1	

ХАРЬКОВСКИЙ ПРОМСТРОЙНИИПРОЕКТ

Альбом 12.4.2

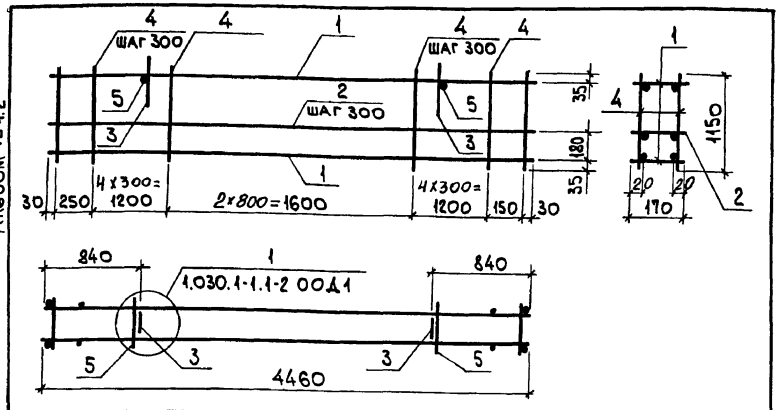

Формат	Зона	Поз.	Обозначение	Наименование	Кол.	Примеч.
				Документация		
			903-1-288.91 КЖ.И-ТУ	Технические условия		
				Сборочные единицы		
А4		1	903-1-288.91 КЖ.И-КР25,КР26	Каркас плоский КР25	2	8,7 кг
А4		2	"	КР26	3	8,3 кг
		3	1.030.1-1.1-3 01-03	Петля строповочная СП4	2	1,1 кг
				Детали		
Б4		4		ф5 Вр I, ГОСТ 6727-80, ℓ=1150	26	0,18 кг
Б4		5		ф8 А III, ГОСТ 5781-82*, ℓ=170	2	0,1 кг

Взам. инв. №

Привязан:

Инв. №

Подп. и дата

Инв. № подл.

Н.контр.	Кудричевская	
Гл.спец.	Коротецкий	
Зав. гр.	Кудричевская	
Вед. инж.	Тремаль	
Провер.	Чепелева	
Разраб.	Соколова	

903-1-288.91 КЖ.И-КП13

Каркас пространственный КП 13

Стадия	Масса	Масштаб
Р	49,4	б/м
Лист	Листов 1	

ХАРЬКОВСКИЙ ПРОМСТРОЙНИИПРОЕКТ

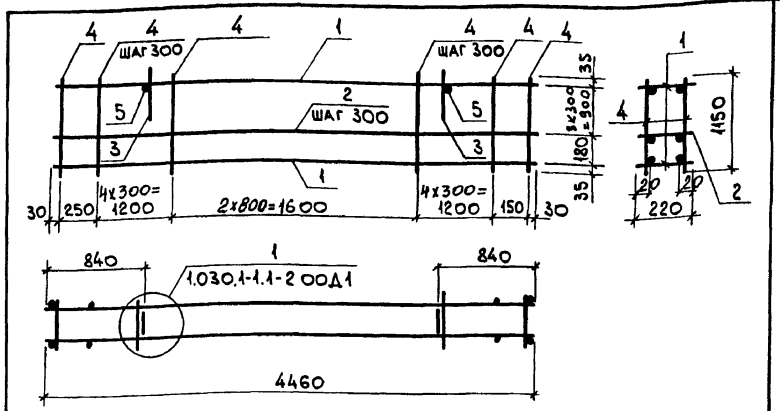

Формат	Зона	Поз.	Обозначение	Наименование	Кол.	Примеч.
				Документация		
			903-1-288.91 КЖ.И-ТУ	Технические условия		
				Сборочные единицы		
А4		1	903-1-288.91 КЖ.И-КР33,КР34	Каркас плоский КР33	2	6,2 кг
А4		2	"	КР34	3	5,9 кг
		3	1.030.1-1.1-3 01-03	Петля строповочная СП4	2	1,1 кг
				Детали		
Б4		4		ф5 Вр I, ГОСТ 6727-80, ℓ=1150	26	0,18 кг
Б4		5		ф8 А III, ГОСТ 5781-82*, ℓ=220	2	0,1 кг

Взам. инв. №

Привязан:

Инв. №

Подп. и дата

Инв. № подл.

Н.контр.	Кудричевская	
Гл.спец.	Коротецкий	
Зав. гр.	Кудричевская	
Вед. инж.	Тремаль	
Провер.	Чепелева	
Разраб.	Соколова	

903-1-288.91 КЖ.И-КП14

Каркас пространственный КП 14

Стадия	Масса	Масштаб
Р	37,2	б/м
Лист	Листов 1	

ХАРЬКОВСКИЙ ПРОМСТРОЙНИИПРОЕКТ

Альбом 12.4.2

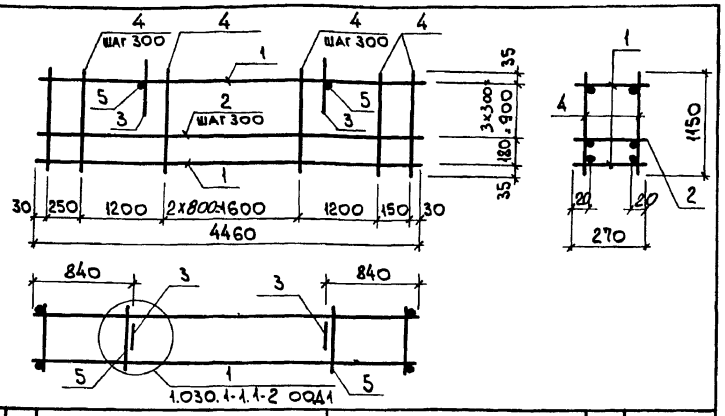

Формат	Зона	Поз.	Обозначение	Наименование	Кол.	Примеч.
				Документация		
			903-1-288.91 КЖ.И-ТУ	Технические условия		
				Сборочные единицы		
А4		1	903-1-288.91 КЖ.И-КР35; КР36	Каркас плоский КР35	2	4,5 кг
А4		2	"	КР36	3	4,1 кг
		3	1.030.1-1.1-3 01-03	Петля строповочная СП4	2	1,1 кг
				Детали		
Б4		4		ф5Вр-I, ГОСТ6727-80, ℓ=1150	26	0,18 кг
Б4		5		ф8AIII, ГОСТ5781-82, ℓ=270	2	0,11 кг

Взам. инв. №

Подп. и дата

Инв. № подл.

Привязан:

Инв. №

Н.контр.	Кудричевская		
Гл.спец.	Коротецкий		
Зав.гр.	Кудричевская		
Вед.инж.	Тремль		
Провер.	Челелева		
Разраб.	Соколова		

903-1-288.91 КЖ.И-КП15

Каркас пространственный КП15

Стадия	Масса	Масштаб
Р	29,4	Б/м
Лист	Листов 1	

ХАРЬКОВСКИЙ ПРОМСТРОЙНИИПРОЕКТ

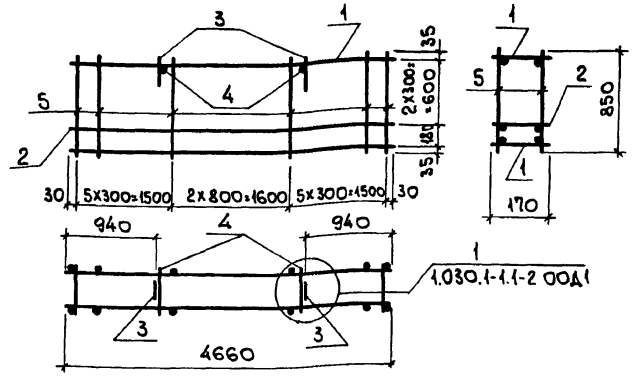

Формат	Зона	Поз.	Обозначение	Наименование	Кол.	Примеч.
				Документация		
			903-1-288.91 КЖ.И-ТУ	Технические условия		
				Сборочные единицы		
А4		1	903-1-288.91 КЖ.И-КР15	Каркас плоский КР15	2	9,0 кг
А4		2	КЖ.И-КР16	КР16	2	8,5 кг
		3	1.030.1-1.1-1 01-02	Петля строповочная СП3	2	1,1 кг
				Детали		
Б4		4		ф8AIII, ГОСТ5781-82, ℓ=170	2	0,07 кг
Б4		5		ф5Вр-I, ГОСТ6727-80, ℓ=850	26	0,12 кг

Взам. инв. №

Подп. и дата

Инв. № подл.

Привязан:

Инв. №

Н.контр.	Кудричевская		
Гл.спец.	Коротецкий		
Зав.гр.	Кудричевская		
Вед.инж.	Тремль		
Провер.	Челелева		
Разраб.	Самохвалов		

903-1-288.91 КЖ.И-КП16

Каркас пространственный КП16

Стадия	Масса	Масштаб
Р	40,5	Б/м
Лист	Листов 1	

ХАРЬКОВСКИЙ ПРОМСТРОЙНИИПРОЕКТ

Альбом 12 ч. 2

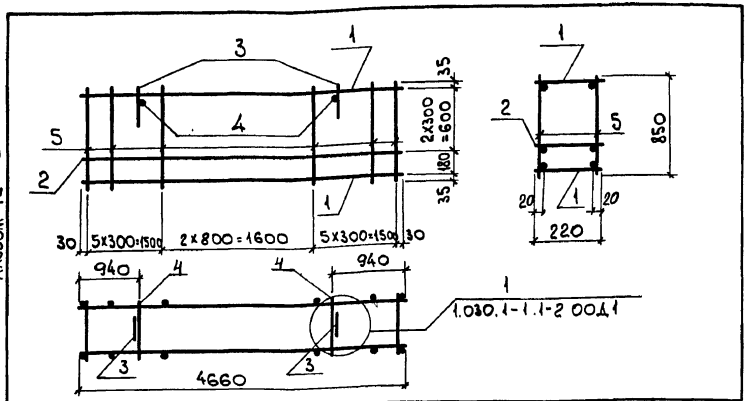

Формат	Зона	Поз.	Обозначение	Наименование	Кол.	Примеч.
				Документация		
			903-1-288.91 КЖ.И-ТУ	Технические условия		
				Сборочные единицы		
А4		1	903-1-288.91 КЖ.И-КР19, КР20	Каркас плоский КР19	2	6,4 кг
А4		2	"	КР20	2	6,1 кг
		3	1.030.1-1.1-3 01-03	Петля строповочная СП4	2	1,1 кг
				Детали		
Б4		4		ф8 AIII, ГОСТ5781-82*, ℓ=220	2	0,09 кг
Б4		5		ф5 Вр-I, ГОСТ6727-80, ℓ=850	26	0,12 кг

Привязан:

Инв. №

Взам. инв. № | Подп. и дата | Инв. № подл.

Н.контр.	Кудричевская	
Гл.спец.	Коротецкий	
Зав. гр.	Кудричевская	
Вед. инж.	Тремль	
Провер.	Чепелева	
Разраб.	Самохвалов	

903-1-288.91 КЖ.И-КП 17

Каркас пространственный КП 17

Стадия	Масса	Масштаб
Р	30,5	б/м
Лист	Листов 1	

ХАРЬКОВСКИЙ ПРОМСТРОЙНИИПРОЕКТ

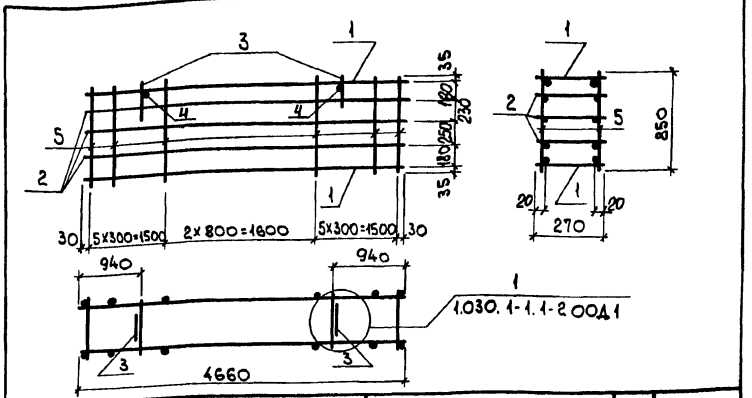

Формат	Зона	Поз.	Обозначение	Наименование	Кол.	Примеч.
				Документация		
			903-1-288.91 КЖ.И-ТУ	Технические условия		
				Сборочные единицы		
А4		1	903-1-288.91 КЖ.И-КР17, КР18	Каркас плоский КР17	2	4,2 кг
А4		2	"	КР18	3	3,9 кг
		3	1.030.1-1.1-3 01-03	Петля строповочная СП4	2	1,1 кг
				Детали		
Б4		4		ф8 AIII, ГОСТ5781-82*, ℓ=270	2	0,11 кг
Б4		5		ф5 Вр-I, ГОСТ6727-80, ℓ=850	26	0,12 кг

Привязан:

Инв. №

Взам. инв. № | Подп. и дата | Инв. № подл.

Н.контр.	Кудричевская	
Гл.спец.	Коротецкий	
Зав. гр.	Кудричевская	
Вед. инж.	Тремль	
Провер.	Чепелева	
Разраб.	Самохвалов	

903-1-288.91 КЖ.И-КП 18

Каркас пространственный КП 18

Стадия	Масса	Масштаб
Р	25,6	б/м
Лист	Листов 1	

ХАРЬКОВСКИЙ ПРОМСТРОЙНИИПРОЕКТ

Альбом 12.4.2

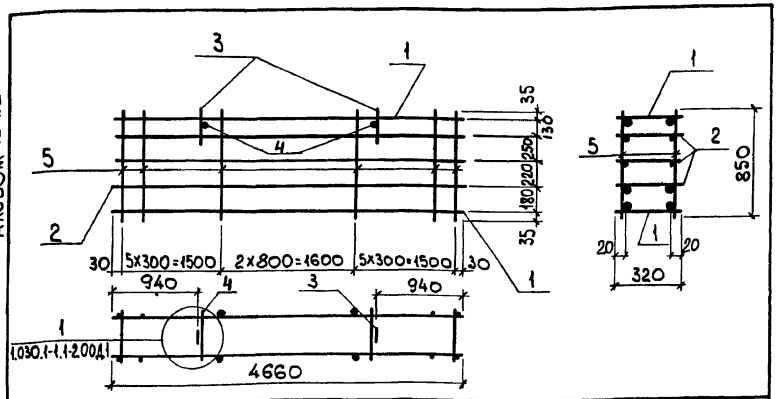

Формат	Зона	Поз.	Обозначение	Наименование	Кол.	Примеч.
				Документация		
			903-1-288.91 КЖ.И-ТУ	Технические условия		
				Сборочные единицы		
А4		1	903-1-288.91 КЖ.И-КР21, КР22	Каркас плоский КР21	2	4,5кг
А4		2	"	КР22	3	4,1кг
		3	1.030.1-1.1-3 01-03	Петля строповочная СП4	2	1,1 кг
				Детали		
Б4		4		ф8 AIII, ГОСТ5781-82, ℓ=320	2	0,13кг
Б4		5		ф5 Вр-I, ГОСТ6727-80, ℓ=850	26	0,11 кг

Привязан:

Инв. №

Взам. инв. №

Подп. и дата

Инв. № подл.

Н.контр.	Кудричевская	
Гл.спец.	Коротецкий	
Зав.гр.	Кудричевская	
Вед.инж.	Тремль	
Провер.	Чепелева	
Разраб.	Соколова	

903-1-288.91 КЖ.И-КП19

Каркас пространственный КП19

Стадия	Масса	Масштаб
Р	26,7	Б/м
Лист	Листов 1	

ХАРЬКОВСКИЙ ПРОМСТРОЙНИИПРОЕКТ

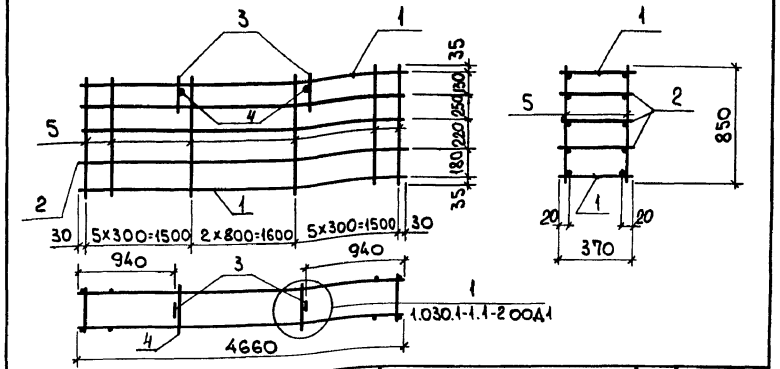

Формат	Зона	Поз.	Обозначение	Наименование	Кол.	Примеч.
				Документация		
			903-1-288.91 КЖ.И-ТУ	Технические условия		
				Сборочные единицы		
А4		1	903-1-288.91 КЖ.И-КР23, КР24	Каркас плоский КР23	2	4,5 кг
А4		2	"	КР24	3	6,7 кг
		3	1.030.1-1.1-3 01-04	Петля строповочная СП5	2	1,9 кг
				Детали		
Б4		4		ф10 AIII, ГОСТ5781-82*, ℓ=370	2	0,23 кг
Б4		5		ф5 Вр-I, ГОСТ6727-80, ℓ=850	26	0,13 кг

Привязан:

Инв. №

Взам. инв. №

Подп. и дата

Инв. № подл.

Н.контр.	Кудричевская	
Гл.спец.	Коротецкий	
Зав.гр.	Кудричевская	
Вед.инж.	Тремль	
Провер.	Чепелева	
Разраб.	Соколова	

903-1-288.91 КЖ.И-КП20

Каркас пространственный КП20

Стадия	Масса	Масштаб
Р	36,7	Б/м
Лист	Листов 1	

ХАРЬКОВСКИЙ ПРОМСТРОЙНИИПРОЕКТ

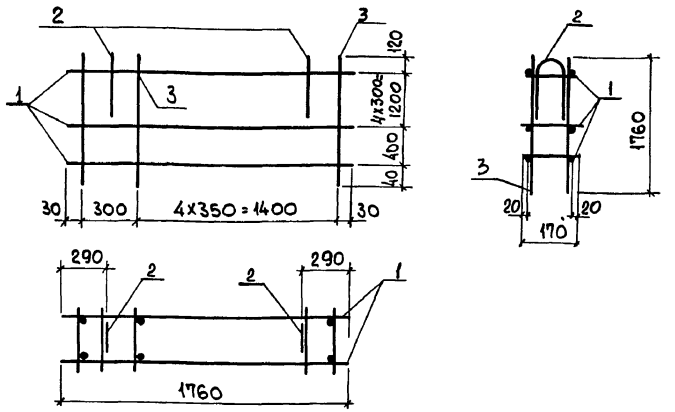

Формат	Зона	Поз.	Обозначение	Наименование	Кол.	Примеч.
				Документация		
			903-1-288.91 КЖ.И-ТУ	Технические условия		
				Сборочные единицы		
А4		1	903-1-288.91 КЖ.И-КР37	Каркас плоский КР37	6	0,66 кг
		2	1.030.1-1.1-3 01-03	Петля строповочная СП2	2	0,7 кг
				Детали		
Б4		3		ф4 Вр-I, ГОСТ6727-80, ℓ=1760	12	0,17 кг

Привязан:

Инв. №

Взам. инв. №

Подп. и дата

Инв. № подл.

Н.контр.	Кудричевская		
Гл.спец.	Коротецкий		
Зав.гр.	Кудричевская		
Вед.инж.	Тремль		
Провер.	Челелева		
Разраб.	Самохвалов		

903-1-288.91 КЖ.И-КП21

Каркас пространственный КП21

Стадия	Масса	Масштаб
Р	7,7	1/м
Лист	Листов 1	

ХАРЬКОВСКИЙ ПРОМСТРОЙНИИПРОЕКТ

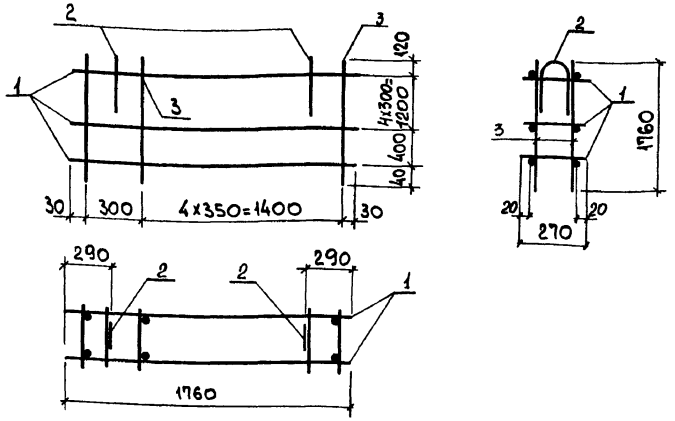

Формат	Зона	Поз.	Обозначение	Наименование	Кол.	Примеч.
				Документация		
			903-1-288.91 КЖ.И-ТУ	Технические условия		
				Сборочные единицы		
А4		1	903-1-288.91 КЖ.И-КР38	Каркас плоский КР38	6	0,96 кг
		2	1.030.1-1.1-3 01-03	Петля строповочная СП2	2	0,7 кг
				Детали		
Б4		3		ф4 Вр-I, ГОСТ6727-80, ℓ=1760	12	0,17 кг

Привязан

Инв. №

Взам. инв. №

Подп. и дата

Инв. № подл.

Н.контр.	Кудричевская		
Гл.спец.	Коротецкий		
Зав.гр.	Кудричевская		
Вед.инж.	Тремль		
Провер.	Челелева		
Разраб.	Самохвалов		

903-1-288.91 КЖ.И-КП22

Каркас пространственный КП22

Стадия	Масса	Масштаб
Р	10,9	1/м
Лист	Листов 1	

ХАРЬКОВСКИЙ ПРОМСТРОЙНИИПРОЕКТ

Формат	Зона	Поз.	Обозначение	Наименование	Кол.	Примеч.
				Документация		
			903-1-288.91 КЖ.И-ТУ	Технические условия		
			903-1-288.91 КЖ.И-КП23,КП24СБ	Сборочный чертеж		
				Детали		
Бч		1		⌀5Вр I ГОСТ 6727-80, L=1150	16	0.17кг
		2	1.030.1-1.1-3. 01-01	Петля строповочная СП2	2	0.70кг
				Переменные данные		
				для исполнений		
				КП23		
				Сборочные единицы		
М		3	903-1-288.91-КЖ.И-КР27	Каркас плоский КР27	2	1.3кг
М		4	903-1-288.91-КЖ.И-КР28	КР28	3	1.2кг
				Детали		
Бч		5		⌀10А III ГОСТ 5781-82, L= 170	2	0.10кг
				КП24		
				Сборочные единицы		
М		3	903-1-288.91 КЖИ-КР29.КР31	Каркас плоский КР29	2	1.3кг
М		4	903-1-288.91 КЖ.И-КР30.КР32	КР30	3	1.2кг
				Детали		
Бч		5		⌀10А III ГОСТ 5781-82, L= 220	2	0.14кг

Привязан:

Инв.N

Взам.инв.N | Подп. и дата | Инв.N подл.

Н.контр.	Кудричевская	
Гл.спец.	Коротецкий	
Зав.гр	Кудричевская	
Вед.инж.	Тремль	
Провер.	Чепелева	
Разраб.	Соколова	

903-1-288.91 КЖ.И-КП23 ; КП24

Каркас пространственный КП23 , КП24

Стадия	Лист	Листов
Р		1

ХАРЬКОВСКИЙ ПРОМСТРОЙНИИПРОЕКТ

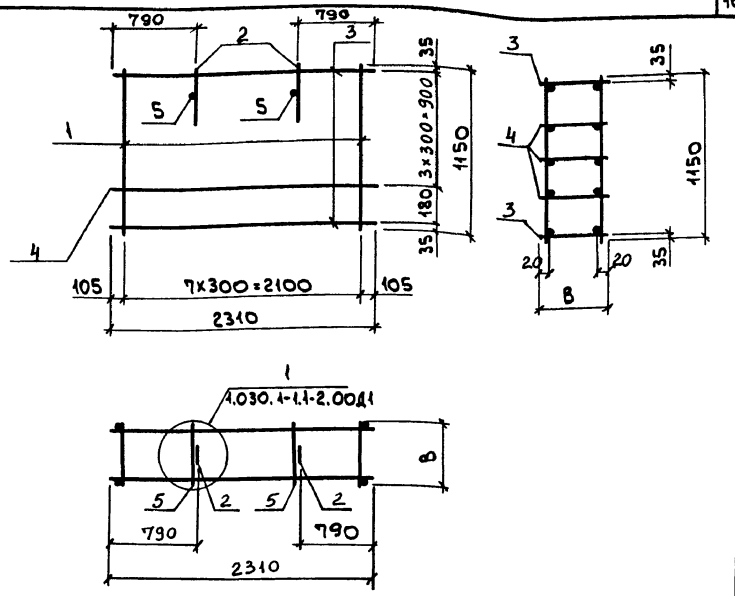

Марка	B, мм	Масса, кг
КП23	170	10.5
КП24	220	10.6

Привязан:

Инв.№

Взам.инв.№ | Подп. и дата | Инв.№ подл.

Н.контр.	Кудричевская	
Гл.спец.	Коротецкий	
Зав.гр.	Кудричевская	
Вед.инж.	Тремль	
Провер.	Чепелева	
Разраб.	Соколова	

903-1-288.91 КЖ.И-КП23, КП24 СБ

Каркас пространственный КП23, КП24 Сборочный чертеж

Стадия	Масса	Масштаб
Р	см. табл	б/м
Лист	Листов 1	

ХАРЬКОВСКИЙ ПРОМСТРОЙНИИПРОЕКТ

Альбом 12 ч.2

Формат	Зона	Поз.	Обозначение	Наименование	Кол.	Примеч.
				Документация		
			903-1-288.91 КЖ.И-ТУ	Технические условия		
			903-1-288.91 КЖ.И-КП25 СБ	Сборочный чертеж		
				Сборочные единицы		
		1	903-1-288.91 КЖ.И-КР29, КР31	Каркас плоский КР31	2	1,5 кг
		2	КЖ.И-КР30, КР32	" КР32	3	1,3 кг
		3	1.030.1-1.1-3 01-02	Петля строповочная СП3	2	0,7 кг
				Детали		
		4		ф5 Вр I, ГОСТ 6727-90, ℓ=1150	16	0,17 кг
		5		ф10 А III, ГОСТ 5781-82*, ℓ=270	2	0,17 кг

Привязан

Инв. №

Н. контр.	Кудричевская		903-1-288.91 КЖ.И-КП25
Гл. спец.	Коротецкий		Каркас пространственный КП25
Зав. гр.	Кудричевская		Стадия: Р; Лист; Листов: 1
Провер.	Чепелева		ХАРЬКОВСКИЙ ПРОМСТРОЙНИИПРОЕКТ
Разраб.	Соколова		

Инв. № подл. | Подп. и дата | Взам. инв. №

Альбом 12 ч.2

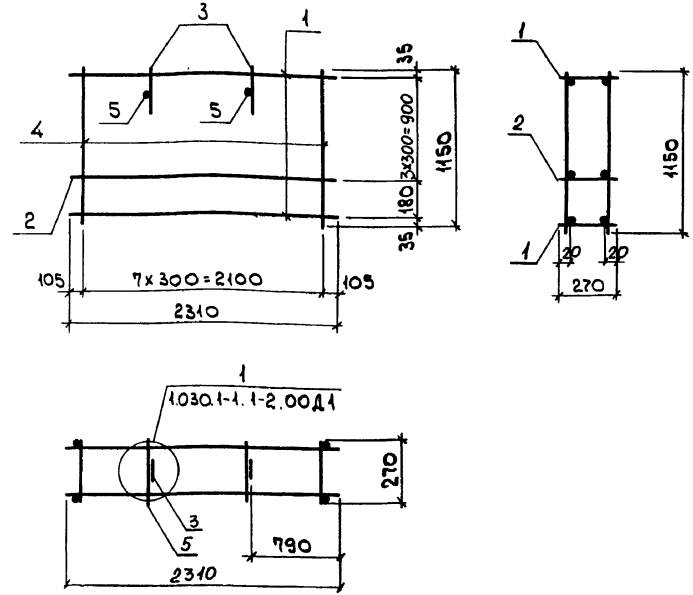

Привязан:

Инв. №

Н. контр.	Кудричевская		903-1-288.91 КЖ.И-КП25 СБ
Гл. спец.	Коротецкий		Каркас пространственный КП25 Сборочный чертеж
Зав. гр.	Кудричевская		Стадия: Р; Масса: 10,7; Масштаб: 5/м; Лист; Листов: 1
Провер.	Чепелева		ХАРЬКОВСКИЙ ПРОМСТРОЙНИИПРОЕКТ
Разраб.	Соколова		

Инв. № подл. | Подп. и дата | Взам. инв. №

Формат	Зона	Поз.	Обозначение	Наименование	Кол.	Примечание
				Документация		
			903-1-288.91 КЖ.И-ТУ	Технические условия		
			903-1-288.91 КЖ.И-КП26...КП31 СБ	Сборочный чертеж		
				Детали		
БЧ		1		ф5Вр I, ГОСТ6727-80, ℓ=400	2	0,06 кг
БЧ		2		ф5Вр I, " , ℓ=700	2	0,11 кг
				Переменные данные		
				для исполнений		
				КП26		
				Сборочные единицы		
А4		3	903-1-288.91 КЖ.И-КР52...КР121	Каркас плоский КР52	1	2,1 кг
А4		4	"	" КР53	1	2,1 кг
А4		5	"	" КР54	1	2,2 кг
А4		6	"	" КР55	1	2,3 кг
А4		7	"	" КР56	1	2,4 кг
		8	1.030.1-1.1-3 01-03	Петля строповочная СП4	2	1,12 кг
				Детали		
БЧ		9		ф10АIII, ГОСТ5781-82*, ℓ=170	2	0,10 кг
БЧ		10		ф5Вр I, ГОСТ6727-80, ℓ=1150	20	0,18 кг
				КП27		

Взам. инв. № | Подп. и дата | Инв. № подл.

Привязан:

Инв. №

Н. контр.	Кудричевская		
Гл. спец.	Коротецкий		
Зав. гр.	Кудричевская		
Провер.	Хаинсон		
Разраб.	Копина		

903-1-288.91 КЖ.И-КП26...КП31

Каркас пространственный КП26...КП31

Стадия	Лист	Листов
Р	1	4

ХАРЬКОВСКИЙ ПРОМСТРОЙНИИПРОЕКТ

Формат	Зона	Поз.	Обозначение	Наименование	Кол.	Примечание
				Сборочные единицы		
А4		3	903-1-288.91 КЖ.И-КР52...КР121	Каркас плоский КР57	1	2,1 кг
А4		4	"	" КР58	1	2,2 кг
А4		5	"	" КР59	1	2,2 кг
А4		6	"	" КР60	1	2,3 кг
А4		7	"	" КР61	1	2,4 кг
		8	1.030.1-1.1-3 01-03	Петля строповочная СП4	2	1,12 кг
				Детали		
БЧ		9		ф10АIII, ГОСТ5781-82*, ℓ=220	2	0,14 кг
БЧ		10		ф5Вр I, ГОСТ6727-80, ℓ=1150	20	0,18 кг
				КП28		
				Сборочные единицы		
А4		3	903-1-288.91 КЖ.И-КР52...КР121	Каркас плоский КР62	1	2,5 кг
А4		4	"	" КР63	1	2,5 кг
А4		5	"	" КР64	1	2,6 кг
А4		6	"	" КР65	1	2,6 кг
А4		7	"	" КР66	1	2,7 кг
		8	1.030.1-1.1-3 01-04	Петля строповочная СП5	2	1,87 кг
				Детали		
БЧ		9		ф10АIII, ГОСТ5781-82*, ℓ=270	2	0,17 кг
БЧ		10		ф5Вр I, ГОСТ6727-80, ℓ=1150	20	0,18 кг

Взам. инв. № | Подп. и дата | Инв. № подл.

Привязан:

Инв. №

903-1-288.91 КЖ.И-КП26...КП31

Лист 2

Альбом 12 ч.2

Формат	Зона	Поз.	Обозначение	Наименование	Кол.	Примечание
				КП29		
				Сборочные единицы		
А4		3	903-1-288.91 КЖ.И-КР52...КР121	Каркас плоский КР67	1	1,9 кг
А4		4	"	" КР68	1	1,9 кг
А4		5	"	" КР69	1	2,0 кг
А4		6	"	" КР70	1	2,1 кг
А4		7	"	" КР71	1	2,1 кг
		8	1.030.1-1.1-3 01-03	Петля строповочная СП4	2	1,12 кг
				Детали		
Б Ч		9		ф10А III, ГОСТ5781-82*, ℓ=170	2	0,10 кг
Б Ч		10		ф5Вр I, ГОСТ6727-80, ℓ=1150	18	0,18 кг
				КП30		
				Сборочные единицы		
А4		3	903-1-288.91 КЖ.И-КР52...КР121	Каркас плоский КР72	1	1,9 кг
А4		4	"	" КР73	1	1,9 кг
А4		5	"	" КР74	1	2,0 кг
А4		6	"	" КР75	1	2,1 кг
А4		7	"	" КР76	1	2,1 кг
		8	1.030.1-1.1-3 01-03	Петля строповочная СП4	2	1,12 кг
				Детали		
Б Ч		9		ф10А III, ГОСТ5781-82*, ℓ=220	2	0,14 кг
Б Ч		10		ф5Вр I, ГОСТ6727-80, ℓ=1150	18	0,18 кг

Взам. инв. №
Подп. и дата
Инв. № подл.

Привязан:

Инв. №

Формат	Зона	Поз.	Обозначение	Наименование	Кол.	Примечание
				КП31		
				Сборочные единицы		
А4		3	903-1-288.91 КЖ.И-КР52...КР121	Каркас плоский КР77	1	2,2 кг
А4		4	"	" КР78	1	2,2 кг
А4		5	"	" КР79	1	2,3 кг
А4		6	"	" КР80	1	2,4 кг
А4		7	"	" КР81	1	2,5 кг
		8	1.030.1-1.1-3 01-04	Петля строповочная СП5	2	1,87 кг
				Детали		
Б Ч		9		ф10А III, ГОСТ5781-82*, ℓ=270	2	0,17 кг
Б Ч		10		ф5Вр I, ГОСТ6727-80, ℓ=1150	18	0,18 кг

Взам. инв. №
Подп. и дата
Инв. № подл.

Привязан:

Инв. №

Альбом 12 ч. 2

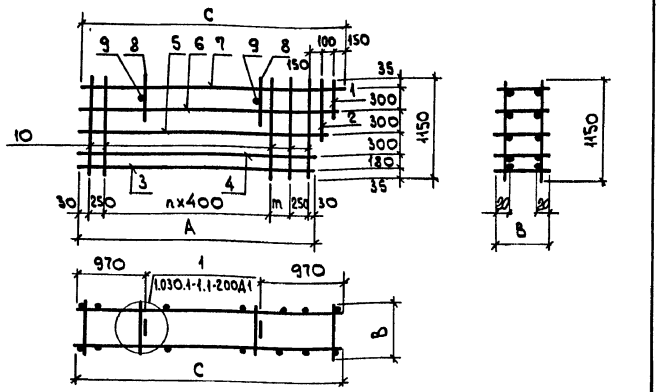

Марка	Размеры, мм					Масса, кг
	A	C	B	n	m	
КП26	3310	3680	170	6	350	17,5
КП27	3310	3680	220	6	350	17,7
КП28	3310	3680	270	6	350	20,9
КП29	2920	3290	170	5	360	16,0
КП30	2920	3290	220	5	360	16,1
КП31	2920	3290	270	5	360	19,3

Привязан:

Инв. №

Взам. инв. № | Подп. и дата | Инв. № подл.

Н. контр.	Кудричевская	
Гл. спец.	Коротецкий	
Зав. гр.	Кудричевская	
Провер.	Хаинсон	
Разраб.	Копина	

903-1-288.91 КЖ.И-КП26...КП31 СБ

Каркас пространственный КП26...КП31
Сборочный чертеж

Стадия	Масса	Масштаб
Р	см. табл.	б/м
Лист	Листов 1	

ХАРЬКОВСКИЙ ПРОМСТРОЙНИИПРОЕКТ

Формат	Зона	Поз.	Обозначение	Наименование	Кол.	Примечание
				Документация		
			903-1-288.91 КЖ.И-ТУ	Технические условия		
			903-1-288.91 КЖ.И-КП32...КП34СБ	Сборочный чертеж		
				Детали		
БЧ		1		ф5Вр I, ГОСТ6727-80, ℓ=850	22	0,13 кг
БЧ		2		ф5Вр I, " , ℓ=380	2	0,06 кг
				Переменные данные		
				Для исполнений		
				КП32		
				Сборочные единицы		
А4		3	903-1-288.91 КЖ.И-КР52...КР121	Каркас плоский КР82	1	2,4 кг
А4		4	"	" КР83	1	2,4 кг
А4		5	"	" КР84	1	2,5 кг
А4		6	"	" КР85	1	2,6 кг
		7	1.030.1-1.3 01-02	Петля строповочная СП3	2	0,70 кг
				Детали		
		8		ф8АIII, ГОСТ5781-82*, ℓ=170	2	0,07 кг

Привязан:

Инв. №

Взам. инв. № | Подп. и дата | Инв. № подл.

Н. контр.	Кудричевская	
Гл. спец.	Коротецкий	
Зав. гр.	Кудричевская	
Провер.	Хаинсон	
Разраб.	Копина	

903-1-288.91 КЖ.И-КП32...КП34

Каркас пространственный КП32...КП34

Стадия	Лист	Листов
Р	1	2

ХАРЬКОВСКИЙ ПРОМСТРОЙНИИПРОЕКТ

Альбом 12ч.2

Формат	Зона	Поз.	Обозначение	Наименование	Кол.	Примечание
				КП33		
				Сборочные единицы		
А4		3	903-1-288.91 КЖ.И-КР52...КР121	Каркас плоский КР86	1	2,4 кг
А4		4	"	" КР87	1	2,4 кг
А4		5	"	" КР88	1	2,5 кг
А4		6	"	" КР89	1	2,6 кг
		7	1.030.1-1.1-3 01-03	Петля строповочная СП4	2	1,12 кг
				Детали		
Б4		8		ф10AIII, ГОСТ5781-82*, ℓ=220	2	0,14 кг
				КП34		
				Сборочные единицы		
А4		3	903-1-288.91 КЖ.И-КР52...КР121	Каркас плоский КР90	1	2,8 кг
А4		4	"	" КР91	1	2,8 кг
А4		5	"	" КР92	1	2,9 кг
А4		6	"	" КР93	1	3,0 кг
		7	1.030.1-1.1-3 01-03	Петля строповочная СП4	2	1,12 кг
				Детали		
Б4		8		ф10AIII, ГОСТ5781-82*, ℓ=270	2	0,17 кг

Взам. инв. №
Подп. и дата
Инв. № подл.

Привязан:

Инв. №

903-1-288.91 КЖ.И-КП32...КП34 | Лист 2

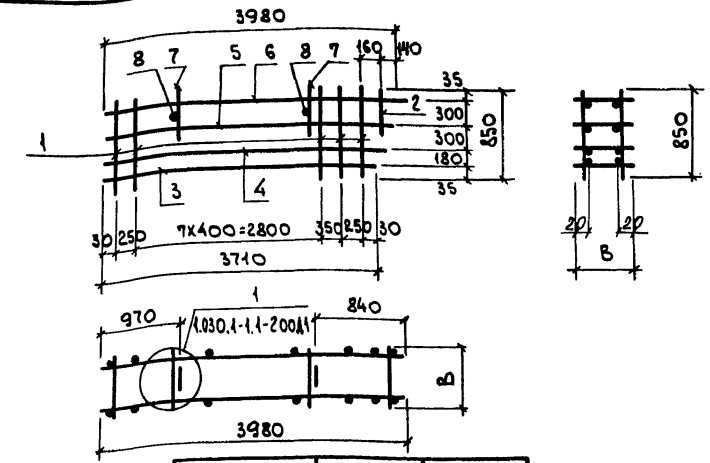

Марка	B, мм	Масса, кг
КП32	170	14,4
КП33	220	15,4
КП34	270	17,1

Взам. инв. №
Подп. и дата
Инв. № подл.

Привязан:

Инв. №

Н. контр.	Кудричевская		
Гл. спец.	Коротецкий		
Зав. гр.	Кудричевская		
Провер.	Хаинсон		
Разраб.	Копина		

903-1-288.91 КЖ.И-КП32...КП34 СБ

Каркас пространственный КП32... КП34 Сборочный чертеж

Стадия	Масса	Масштаб
Р	см. табл.	Б/М
Лист	Листов 1	

ХАРЬКОВСКИЙ ПРОМСТРОЙНИИПРОЕКТ

Альбом 12 ч.2

Формат	Зона	Поз.	Обозначение	Наименование	Кол.	Примечание
				Документация		
			903-1-288.91 КЖ.И-ТУ	Технические условия		
			903-1-288.91 КЖ.И-КП35...КП38СБ	Сборочный чертеж		
				Детали		
БЧ		1		ф5ВрI, ГОСТ6727-80, ℓ=400	2	0,06
БЧ		2		ф5ВрI, " , ℓ=700	2	0,11
				Переменные данные		
				для исполнений		
				КП35		
				Сборочные единицы		
А4		3	903-1-288.91 КЖ.И-КР52...КР121	Каркас плоский КР94	1	2,1
А4		4	"	" КР95	1	2,1
А4		5	"	" КР96	1	2,2
А4		6	"	" КР97	1	2,3
А4		7	"	" КР98	1	2,4
		8	110-85.2-0700-03	Петля строповочная П4	2	1,5
				Детали		
БЧ		9		ф5ВрI, ГОСТ6727-80, ℓ=1150	20	0,18

Привязан:

Инв. №

Н.контр.	Кудричевская		
Гл.спец.	Коротецкий		
Зав.гр.	Кудричевская		
Провер.	Хаинсон		
Разраб.	Копина		

903-1-288.91 КЖ.И-КП35...КП38

Каркас пространственный КП35...КП38

Стадия	Лист	Листов
Р	1	3

ХАРЬКОВСКИЙ ПРОМСТРОЙНИИПРОЕКТ

Взам. инв. № | Подп. и дата | Инв. № подл.

Альбом 12 ч.2

Формат	Зона	Поз.	Обозначение	Наименование	Кол.	Примечание
				КП36		
				Сборочные единицы		
А4		3	903-1-288.91 КЖ.И-КР52...КР121	Каркас плоский КР99	1	2,1
А4		4	"	" КР100	1	2,2
А4		5	"	" КР101	1	2,2
А4		6	"	" КР102	1	2,3
А4		7	"	" КР103	1	2,4
		8	110-85.2-0700-03	Петля строповочная П4	2	1,5
				Детали		
БЧ		9		ф5ВрI, ГОСТ6727-80, ℓ=1150	20	0,18
				КП37		
				Сборочные единицы		
А4		3	903-1-288.91 КЖ.И-КР52...КР121	Каркас плоский КР104	1	1,9
А4		4	"	" КР105	1	1,9
А4		5	"	" КР106	1	2,0
А4		6	"	" КР107	1	2,1
А4		7	"	" КР108	1	2,1
		8	110-85.2-0700-03	Петля строповочная П4	2	1,5
				Детали		
БЧ		9		ф5ВрI, ГОСТ6727-80, ℓ=1150	18	0,18

Привязан:

Инв. №

903-1-288.91 КЖ.И-КП35...КП38

Лист 2

Взам. инв. № | Подп. и дата | Инв. № подл.

Альбом 12 ч. 2

Формат	Зона	Поз.	Обозначение	Наименование	Кол.	Примечание
				КП 38		
				Сборочные единицы		
А4		3	903-1-288.91 КЖ.И-КР52...КР121	Каркас плоский КР109	1	1,9 кг
А4		4		КР110	1	1,9 кг
А4		5		КР111	1	2,0 кг
А4		6		КР112	1	2,1 кг
А4		7		КР113	1	2,1 кг
		8		Петля строповочная П4	2	1,5 кг
				Детали		
Б4		9		ф5 Вр I, ГОСТ 6727-80, ℓ = 1150	18	0,18 кг

Привязан:

Инв. №

Инв. № подл. | Подп. и дата | Взам. инв. №

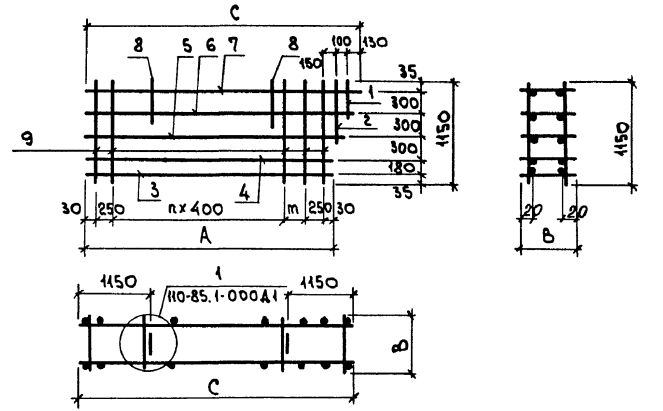

Марка	Размеры, мм					Масса, кг
	А	С	В	n	m	
КП 35	3310	3680	140	6	350	17,5
КП 36	3310	3680	190	6	350	17,7
КП 37	2920	3290	140	5	360	16,0
КП 38	2920	3290	190	5	360	16,1

Привязан:

Инв. №

Инв. № подл. | Подп. и дата | Взам. инв. №

Н. контр.	Кудричевская		
Гл. спец.	Коротецкий		
Зав. гр.	Кудричевская		
Провер.	Хэнсон		
Разраб.	Копина		

903-1-288.91 КЖ.И-КП35...КП38 СБ

Каркас пространственный КП35...КП38 Сборочный чертеж

Стадия	Масса	Масштаб
Р	см. табл.	Б/М
Лист	Листов 1	

ХАРЬКОВСКИЙ ПРОМСТРОЙНИИПРОЕКТ

Альбом 12 ч.2

Формат	Зона	Поз.	Обозначение	Наименование	Кол.	Примеч.
				Документация		
			903-1-288.91 КЖ.И-ТУ	Технические условия		
			903-1-288.91 КЖ.И-КП39.КП40СБ	Сборочный чертеж		
				Детали		
Бч		1		⌀5Вр-I ГОСТ 6727-80. L=850	22	0.13кг
Бч		2		⌀5Вр-I L=380	2	0.06кг
		7	110-85.2-0.700-03	Петля строповочная П 3	2	1.05кг
				Переменные данные		
				для исполнений		
				КП39		
				Сборочные единицы		
М		3	903-1-288.91 КЖ.И-КР52...КР121	Каркас плоский КР114	1	2.4кг
М		4		КР115	1	2.4кг
М		5		КР116	1	2.5кг
М		6		КР117	1	2.5кг
				КП40		
				Сборочные единицы		
М		3	903-1-288.91 КЖ.И-КР52...КР121	Каркас плоский КР118	1	2.4кг
М		4		КР119	1	2.4кг
М		5		КР120	1	2.5кг
М		6		КР121	1	2.5кг

Привязан:

Инв.N

Взам.инв.N | Подп. и дата | Инв.N подл.

Н.контр.	Кудричевская		903-1-288.91 КЖ.И-КП39;КП40
Гл.спец.	Коротецкий		
Зав.гр.	Кудричевская		
Вед.инж.	Тремль		Каркас пространственный КП39. КП40
Провер	Челелева		
Разраб	Копина		

Стадия: Р | Лист | Листов: 1

ХАРЬКОВСКИЙ ПРОМСТРОЙНИИПРОЕКТ

Альбом 12 ч.2

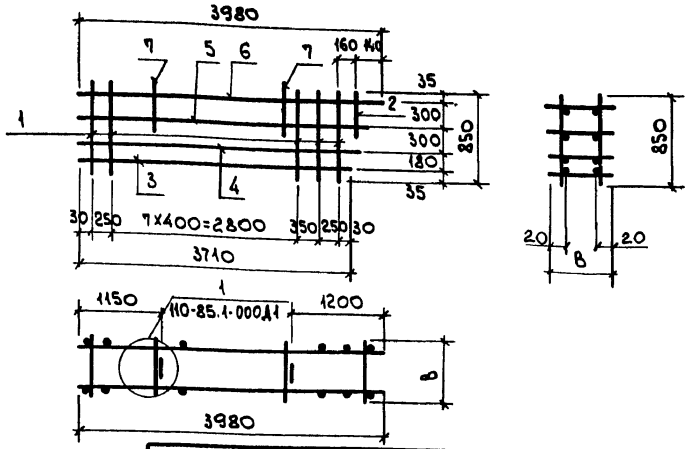

Марка	в, мм	Масса, кг
КП39	140	14,4
КП40	190	15,4

Привязан:

Инв.№

Взам.инв.№ | Подп. и дата | Инв.№ подл.

Н.контр.	Кудричевская		903-1-288.91 КЖ.И-КП39, КП40 СБ
Гл.спец.	Коротецкий		
Зав.гр.	Кудричевская		
Вед.инж.	Тремль		Каркас пространственный КП39, КП40 Сборочный чертеж
Провер.	Челелева		
Разраб.	Копина		

Стадия: Р | Масса: см. табл. | Масштаб: б/м

Лист | Листов 1

ХАРЬКОВСКИЙ ПРОМСТРОЙНИИПРОЕКТ

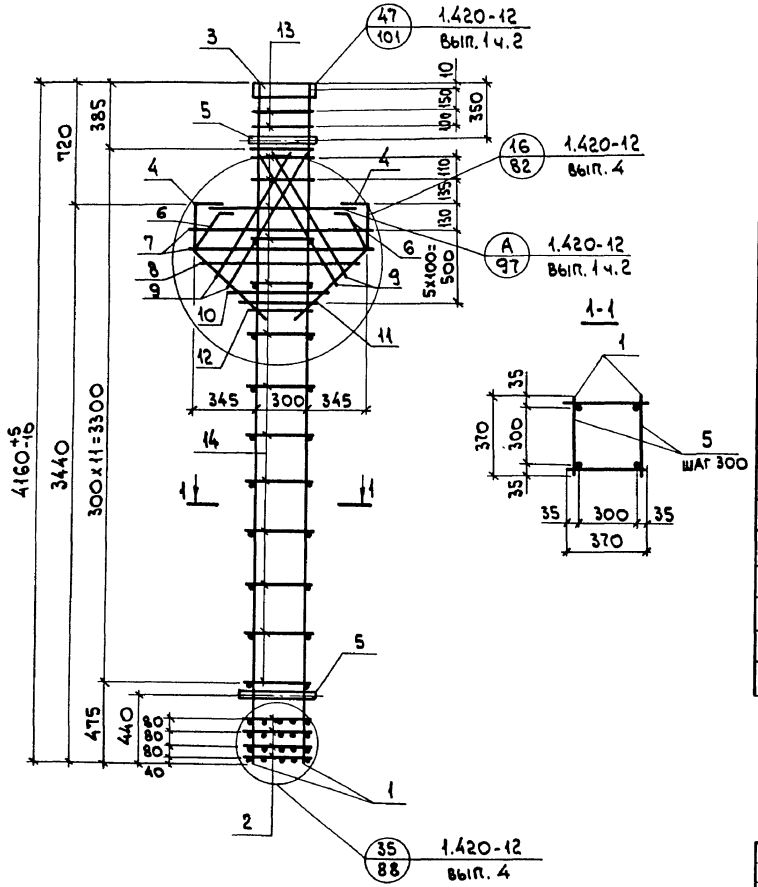

Формат	Зона	Поз.	Обозначение	Наименование	Кол.	Примечание
				Документация		
			903-1-288.91 КЖ.И-ТУ	Технические условия		
				Сборочные единицы		
А4		1	903-1-288.91 КЖ.И-КР126, КР127	Каркас плоский КР126	2	22,5 кг
А4		2	1.420-12. вып. 4 л. 93	Сетка С1	4	2,3 кг
				Изделия закладные		
		3	1.420-12 вып. 5	М1	1	22,0 кг
		4	"	М51	2	19,3 кг
		5	"	М16	2	2,5 кг
				Детали		
Б4		6	1.420-12 вып. 4 л. 94	поз. 27	2	0,90 кг
Б4		7	"	поз. 40	2	1,1 кг
Б4		8	"	поз. 41	1	1,0 кг
Б4		9	"	поз. 28	4	1,7 кг
Б4		10	1.420-12 вып. 1 ч.2 л. 94	поз. 42	1	0,9 кг
Б4		11	"	поз. 43	1	0,7 кг
Б4		12	1.420-12 вып. 1 ч.2 л. 94	поз. 33	1	0,6 кг
Б4		13	1.420-12 вып. 4 л. 96	поз. 50	4	0,33 кг
Б4		14	"	поз. 2	24	0,15 кг

Инв. № подл. | Подп. и дата | Взам. инв. №

Привязан:

Инв. №

Н. контр.	Кудричевская	
Гл. спец.	Коротецкий	
Зав. гр.	Кудричевская	
Провер.	Кудричевская	
Разраб.	Черносекова	

903-1-288.91 КЖ.И-КП41

Каркас пространственный КП41

Стадия	Масса	Масштаб
Р	см. табл.	Б/м
Лист 1	Листов 2	

ХАРЬКОВСКИЙ ПРОМСТРОЙНИИПРОЕКТ

Ведомость расхода стали на элемент, кг

Марка элемента	Изделия арматурные							Всего
	Арматура класса							
	A-III				A-I			
	ГОСТ 5781-82							
	⌀10	⌀12	⌀20	Итого	⌀8	⌀12	Итого	
КП41	6.0	8.6	41.0	55.6	13.2	2.0	15.2	70.8

Изделия закладные													Общий расход
Арматура класса					Прокат марки							Всего	
A-III					C245				C235				
ГОСТ 5781-82					ГОСТ19903-74		ГОСТ8510-86		ГОСТ3268-75		ГОСТ5916-70		
⌀12	⌀16	⌀32	Итого	δ=12	Итого	L140×90×10	Итого	ГАЗ.ТР ф40	Итого	ГАЙКА М16	Итого		
2.0	7.6	10.2	19.8	29.2	29.2	13.2	13.2	3.0	3.0	0.4	0.4	65.6	136.4

Привязан:

Инв.№

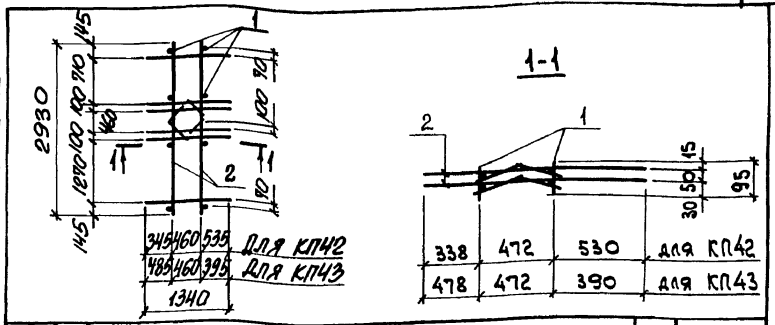

Формат	Зона	Поз.	Обозначение	Наименование	Кол.	Примеч.
				Документация		
			903-1-288.91 КЖ.И-ТУ	Технические условия		
				Детали		
Бч		1		ф12AIII ГОСТ5781-82 L=95	8	0.08кг
				Переменные данные		
				для исполнений		
				КП42		
				Сборочные единицы		
А4		2	903-1-288.91 КЖ.И-КР129,КР130	Каркас плоский КР129	2	13.5кг
				КП43		
				Сборочные единицы		
А4		2	903-1-288.91 КЖ.И-КР129,КР130	Каркас плоский КР130	2	13.5кг

Привязан:

Инв.N

Нач.отд	Агранович	903-1-288.91 КЖ.И-КП42,КП43	
Н.контр	Кудрявцевская	Каркас пространственный КП42. КП43	Стадия: Р; Масса: 28.3; Масштаб: 5/м
Гл.спец.	Коротецкий		Лист; Листов 1
Зав.гр	Кудрявцевская		
Провер.	Проценко		ХАРЬКОВСКИЙ ПРОМСТРОЙНИИПРОЕКТ
Разраб	Копина		

Взам.инв.N | Подп. и дата | Инв.N подл.

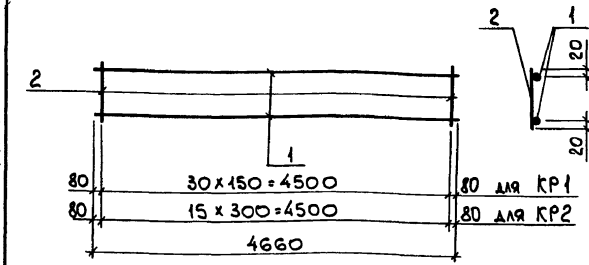

Марка	Масса, ед., кг
КР1	6,6
КР2	6,2

Формат	Зона	Поз.	Обозначение	Наименование	Кол.	Примеч.
				Документация		
			903-1-288.91 КЖ.И-ТУ	Технические условия		
				Детали		
Б4		1		ф10 AIII, ГОСТ5781-82*, ℓ=4660	2	2,9 кг
				Переменные данные		
				для исполнений		
				КР1		
				Детали		
Б4		2		ф4 Вр-I, ГОСТ6727-80, ℓ=270	31	0,026 кг
				КР2		
				Детали		
Б4		2		ф4 Вр-I, ГОСТ6727-80, ℓ=270	16	0,026 кг

Привязан:

Инв. №

Взам. инв. № | Подп. и дата | Инв. № подл.

Н.контр.	Кудричевская	
Гл.спец.	Коротецкий	
Зав.гр.	Кудричевская	
Вед.инж.	Тремль	
Провер.	Чепелева	
Разраб.	Соколова	

903-1-288.91 КЖ.И-КР1; КР2

Каркас плоский КР1; КР2

Стадия	Масса	Масштаб
Р	см. табл.	1/М
Лист	Листов 1	

ХАРЬКОВСКИЙ ПРОМСТРОЙНИИПРОЕКТ

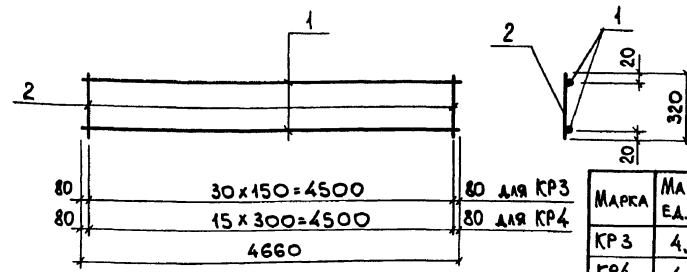

Марка	Масса, ед., кг
КР3	4,61
КР4	4,18

Формат	Зона	Поз.	Обозначение	Наименование	Кол.	Примеч.
				Документация		
			903-1-288.91 КЖ.И-ТУ	Технические условия		
				Детали		
Б4		1		ф8 AIII, ГОСТ5781-82*, ℓ=4660	2	1,8 кг
				Переменные данные		
				для исполнений		
				КР3		
				Детали		
Б4		2		ф4 Вр-I, ГОСТ6727-80, ℓ=320	31	0,031 кг
				КР4		
				Детали		
Б4		2		ф4 Вр-I, ГОСТ6727-80, ℓ=320	16	0,031 кг

Привязан:

Инв. №

Взам. инв. № | Подп. и дата | Инв. № подл.

Н.контр.	Кудричевская	
Гл.спец.	Коротецкий	
Зав.гр.	Кудричевская	
Вед.инж.	Тремль	
Провер.	Чепелева	
Разраб.	Соколова	

903-1-288.91 КЖ.И-КР3; КР4

Каркас плоский КР3; КР4

Стадия	Масса	Масштаб
Р	см. табл.	1/М
Лист	Листов 1	

ХАРЬКОВСКИЙ ПРОМСТРОЙНИИПРОЕКТ

Альбом 12 ч.2

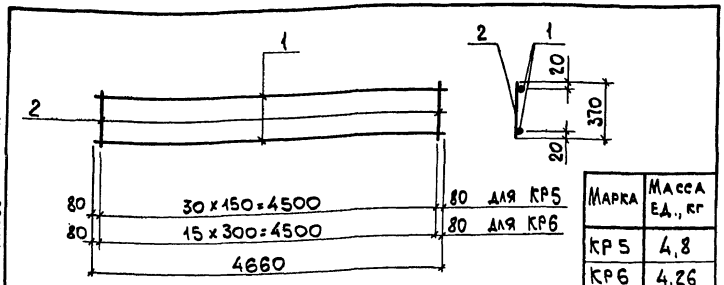

Марка	Масса ед., кг
КР5	4,8
КР6	4,26

Формат	Зона	Поз.	Обозначение	Наименование	Кол.	Примечание
				Документация		
			903-1-288.91 КЖ.И-ТУ	Технические условия		
				Детали		
БЧ		1		ф8AIII, ГОСТ5781-82*, ℓ=4660	2	1,8 кг
				Переменные данные		
				для исполнений		
				КР5		
				Детали		
БЧ		2		ф4Вр-I, ГОСТ6727-80, ℓ=370	31	0,036 кг
				КР6		
				Детали		
БЧ		2		ф4Вр-I, ГОСТ6727-80, ℓ=370	16	0,036 кг

Привязан:

Инв. №

Взам. инв. №

Подп. и дата

Инв. № подл.

Н.контр.	Кудричевская		
Гл.спец.	Коротецкий		
Зав.гр.	Кудричевская		
Вед.инж.	Тремль		
Провер.	Чепелева		
Разраб.	Соколова		

903-1-288.91 КЖ.И-КР5; КР6

Каркас плоский КР5; КР6

Стадия	Масса	Масштаб
Р	см. табл.	Б/м
Лист	Листов 1	

ХАРЬКОВСКИЙ ПРОМСТРОЙНИИПРОЕКТ

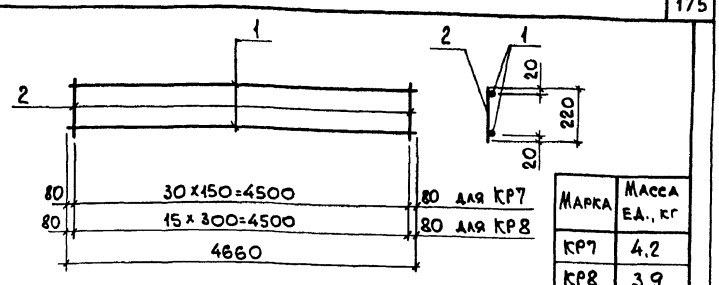

Марка	Масса ед., кг
КР7	4,2
КР8	3,9

Формат	Зона	Поз.	Обозначение	Наименование	Кол.	Примечание
				Документация		
			903-1-288.91 КЖ.И-ТУ	Технические условия		
				Детали		
БЧ		1		ф8AIII, ГОСТ5781-82*, ℓ=4660	2	1,8 кг
				Переменные данные		
				для исполнений		
				КР7		
				Детали		
БЧ		2		ф4Вр-I, ГОСТ6727-80, ℓ=220	31	0,02 кг
				КР8		
				Детали		
БЧ		2		ф4Вр-I, ГОСТ6727-80, ℓ=220	16	0,02 кг

Привязан:

Инв. №

Взам. инв. №

Подп. и дата

Инв. № подл.

Н.контр.	Кудричевская		
Гл.спец.	Коротецкий		
Зав.гр.	Кудричевская		
Вед.инж.	Тремль		
Провер.	Чепелева		
Разраб.	Соколова		

903-1-288.91 КЖ.И-КР7; КР8

Каркас плоский КР7; КР8

Стадия	Масса	Масштаб
Р	см. табл.	Б/м
Лист	Листов 1	

ХАРЬКОВСКИЙ ПРОМСТРОЙНИИПРОЕКТ

Альбом 12 ч. 2

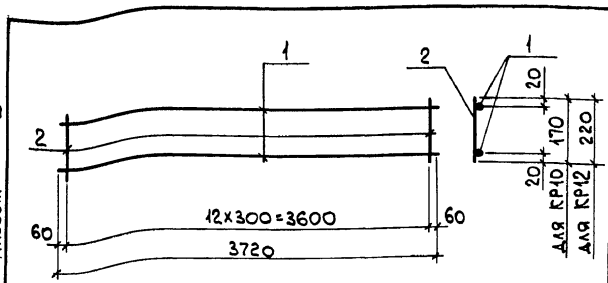

Марка	Масса ед., кг
КР10	4,9
КР12	4,9

Формат	Зона	Поз.	Обозначение	Наименование	Кол.	Примеч.
				Документация		
			903-1-288.91 КЖ.И-ТУ	Технические условия		
				Детали		
БЧ		1		ф10AIII, ГОСТ5781-82*, ℓ=3720	2	2,3 кг
				Переменные данные для исполнений		
				КР10		
				Детали		
БЧ		2		ф4Вр-I, ГОСТ6727-80, ℓ=170	13	0,02 кг
				КР12		
				Детали		
БЧ		2		ф4Вр-I, ГОСТ6727-80, ℓ=220	13	0,02 кг

Привязан:

Инв. №

Взам. инв. №

Подп. и дата

Инв. № подл.

Н.контр.	Кудричевская	
Гл. спец.	Коротецкий	
Зав. гр.	Кудричевская	
Вед. инж.	Тремль	
Провер.	Челелева	
Разраб.	Самохвалов	

903-1-288.91 КЖ.И-КР10; КР12

Каркас плоский КР10, КР12

Стадия	Масса	Масштаб
Р	см. табл.	5/м
Лист	Листов 1	

ХАРЬКОВСКИЙ ПРОМСТРОЙНИИПРОЕКТ

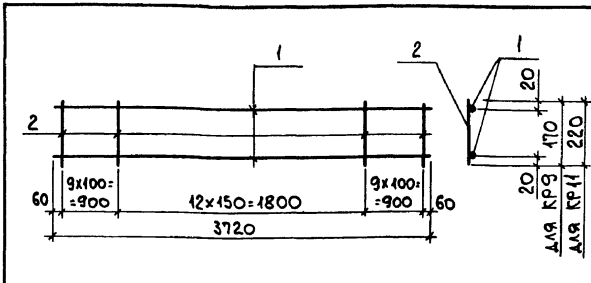

Марка	Масса ед., кг
КР9	5,1
КР11	5,2

Формат	Зона	Поз.	Обозначение	Наименование	Кол.	Примеч.
				Документация		
			903-1-288.91 КЖ.И-ТУ	Технические условия		
				Детали		
БЧ		1		ф10AIII, ГОСТ5781-82*, ℓ=3720	2	2,3 кг
				Переменные данные для исполнений		
				КР9		
				Детали		
БЧ		2		ф4Вр-I, ГОСТ6727-80, ℓ=170	31	0,02 кг
				КР11		
				Детали		
БЧ		2		ф4Вр-I, ГОСТ6727-80, ℓ=220	31	0,02 кг

Привязан:

Инв. №

Взам. инв. №

Подп. и дата

Инв. № подл.

Н.контр.	Кудричевская	
Гл. спец.	Коротецкий	
Зав. гр.	Кудричевская	
Вед. инж.	Тремль	
Провер.	Челелева	
Разраб.	Самохвалов	

903-1-288.91 КЖ.И-КР9; КР11

Каркас плоский КР9; КР11

Стадия	Масса	Масштаб
Р	см. табл.	5/м
Лист	Листов 1	

ХАРЬКОВСКИЙ ПРОМСТРОЙНИИПРОЕКТ

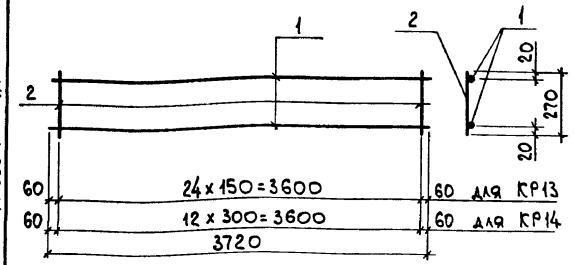

Марка	Масса, ед., кг
КР13	5,1
КР14	4,9

Формат	Зона	Поз.	Обозначение	Наименование	Кол.	Примеч.
				Документация		
			903-1-288.91 КЖ.И-ТУ	Технические условия		
				Детали		
БЧ		1		ф10AIII, ГОСТ5781-82*, ℓ=3720	2	2,3 кг
				Переменные данные для исполнений		
				КР13		
				Детали		
БЧ		2		ф4ВрI, ГОСТ6727-80, ℓ=270	25	0,02 кг
				КР14		
				Детали		
БЧ		2		ф4ВрI, ГОСТ6727-80, ℓ=270	13	0,02 кг

Привязан:

Инв. №

Взам. инв. № | Подп. и дата | Инв. № подл.

Н.контр.	Кудричевская	
Гл.спец.	Коротецкий	
Зав. гр.	Кудричевская	
Вед.инж.	Тремль	
Провер.	Челелева	
Разраб.	Самохвалов	

903-1-288.91 КЖ.И-КР13; КР14

Каркас плоский КР13, КР14

Стадия	Масса	Масштаб
	см. табл.	Б/м
Лист	Листов 1	

ХАРЬКОВСКИЙ ПРОМСТРОЙНИИПРОЕКТ

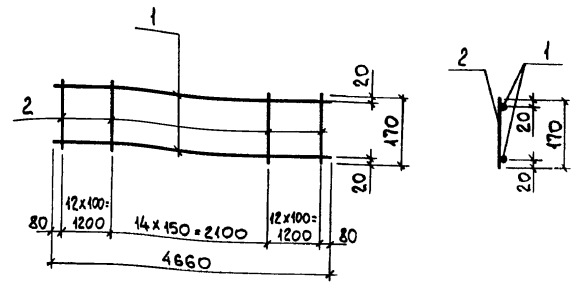

Формат	Зона	Поз.	Обозначение	Наименование	Кол.	Примеч.
				Документация		
			903-1-288.91 КЖ.И-ТУ	Технические условия		
				Детали		
БЧ		1		ф12AIII, ГОСТ5781-82*, ℓ=4660	2	4,1 кг
БЧ		2		ф4ВрI, ГОСТ6727-80, ℓ=170	39	0,02 кг

Привязан

Инв. №

Взам. инв. № | Подп. и дата | Инв. № подл.

Н.контр.	Кудричевская	
Гл.спец.	Коротецкий	
Зав. гр.	Кудричевская	
Вед.инж.	Тремль	
Провер.	Челелева	
Разраб.	Соколова	

903-1-288.91 КЖ.И-КР15

Каркас плоский КР15

Стадия	Масса	Масштаб
Р	9,0	Б/м
Лист	Листов 1	

ХАРЬКОВСКИЙ ПРОМСТРОЙНИИПРОЕКТ

Альбом 12.4.2

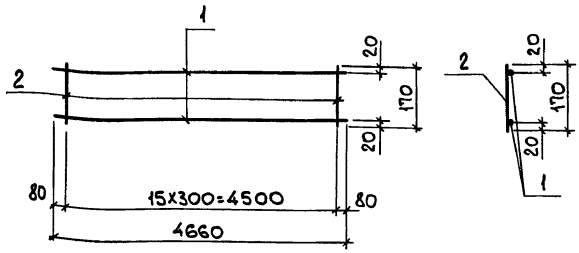

Формат	Зона	Поз.	Обозначение	Наименование	Кол.	Примеч.
				Документация		
			903-1-288.91 КЖ.И-ТУ	Технические условия		
				Детали		
БЧ		1		ф12AIII, ГОСТ5781-82*, ℓ=4660	2	4,1 кг
БЧ		2		ф4Вр-I, ГОСТ6727-80, ℓ=170	16	0,02 кг

Привязан:

Инв. №

Взам. инв. №

Подп. и дата

Инв. № подл.

Н.контр.	Кудричевская		
Гл.спец.	Коротецкий		
Зав.гр.	Кудричевская		
Вед.инж.	Тремль		
Провер.	Челелева		
Разраб.	Соколова		

903-1-288.91 КЖ.И-КР16

Каркас плоский КР16

Стадия	Масса	Масштаб
Р	8,5	Б/м
Лист	Листов 1	

ХАРЬКОВСКИЙ ПРОМСТРОЙНИИПРОЕКТ

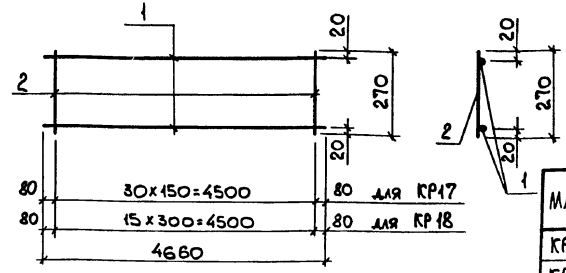

Марка	Масса, ед., кг
КР17	4,2
КР18	3,9

Формат	Зона	Поз.	Обозначение	Наименование	Кол.	Примеч.
				Документация		
			903-1-288.91 КЖ.И-ТУ	Технические условия		
				Детали		
БЧ		1		ф8AIII, ГОСТ5781-82*, ℓ=4660	2	1,8 кг
				Переменные данные для исполнений		
				КР17		
				Детали		
БЧ		2		ф4Вр-I, ГОСТ6727-80, ℓ=270	31	0,02 кг
				КР18		
				Детали		
БЧ		2		ф4Вр-I, ГОСТ6727-80, ℓ=270	16	0,02 кг

Привязан:

Инв. №

Взам. инв. №

Подп. и дата

Инв. № подл.

Н.контр.	Кудричевская		
Гл.спец.	Коротецкий		
Зав.гр.	Кудричевская		
Вед.инж.	Тремль		
Провер.	Челелева		
Разраб.	Соколова		

903-1-288.91 КЖ.И-КР17; КР18

Каркас плоский КР17; КР18

Стадия	Масса	Масштаб
Р	см. табл.	Б/м
Лист	Листов 1	

ХАРЬКОВСКИЙ ПРОМСТРОЙНИИПРОЕКТ

Альбом 12.4.2

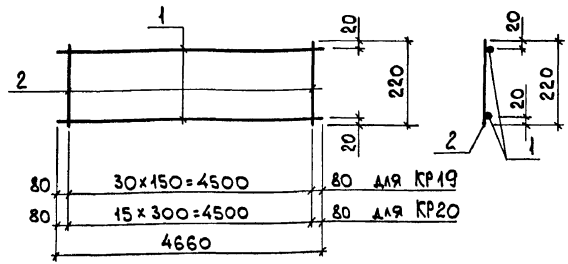

Марка	Масса, ед., кг
КР19	6,4
КР20	6,1

Формат	Зона	Поз.	Обозначение	Наименование	Кол.	Примеч.
				Документация		
			903-1-288.91 КЖ.И-ТУ	Технические условия		
				Детали		
БЧ		1		ф10AIII, ГОСТ5781-82*, Р=4660	2	2,9 кг
				Переменные данные для исполнений		
				КР19		
				Детали		
БЧ		2		ф4Вр-I, ГОСТ6727-80, Р=220	31	0,02 кг
				КР20		
				Детали		
БЧ		2		ф4Вр-I, ГОСТ6727-80, Р=220	16	0,02 кг

Привязан:

Инв. №

Взам. инв. № | Подп. и дата | Инв. № подл.

Н. контр.	Кудричевская	
Гл. спец.	Коротецкий	
Зав. гр.	Кудричевская	
Вед. инж.	Тремль	
Провер.	Чепелева	
Разраб.	Соколова	

903-1-288.91 КЖ.И-КР19; КР20

Каркас плоский КР19, КР20

Стадия	Масса	Масштаб
Р	см. табл.	Б/м
Лист	Листов 1	

ХАРЬКОВСКИЙ ПРОМСТРОЙНИИПРОЕКТ

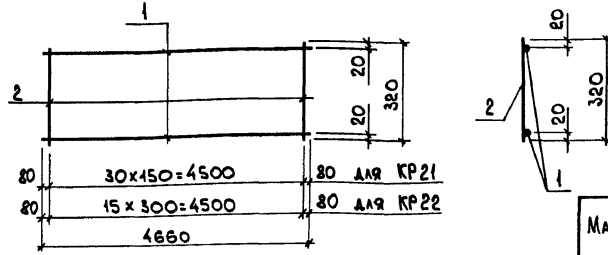

Марка	Масса ед., кг
КР21	4,5
КР22	4,1

Формат	Зона	Поз.	Обозначение	Наименование	Кол.	Примеч.
				Документация		
			903-1-288.91 КЖ.И-ТУ	Технические условия		
				Детали		
БЧ		1		ф8AIII, ГОСТ5781-82*, Р=4660	2	1,8 кг
				Переменные данные для исполнений		
				КР21		
				Детали		
БЧ		2		ф4Вр-I, ГОСТ6727-80, Р=320	31	0,03 кг
				КР22		
				Детали		
БЧ		2		ф4Вр-I, ГОСТ6727-80, Р=320	16	0,03 кг

Привязан:

Инв. №

Взам. инв. № | Подп. и дата | Инв. № подл.

Н. контр.	Кудричевская	
Гл. спец.	Коротецкий	
Зав. гр.	Кудричевская	
Вед. инж.	Тремль	
Провер.	Чепелева	
Разраб.	Соколова	

903-1-288.91 КЖ.И-КР21; КР22

Каркас плоский КР21; КР22

Стадия	Масса	Масштаб
Р	см. табл.	Б/м
Лист	Листов 1	

ХАРЬКОВСКИЙ ПРОМСТРОЙНИИПРОЕКТ

Альбом 12 ч. 2

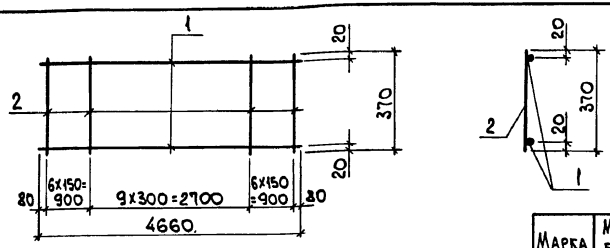

Марка	Масса ед., кг
КР23	4,3
КР24	6,5

Формат	Зона	Поз.	Обозначение	Наименование	Кол.	Примеч.
				Документация		
			903-1-288.91 КЖ.И-ТУ	Технические условия		
				Детали		
Б4		2		ф4 Вр-I, ГОСТ6727-80, Р=370	22	0,03 кг
				Переменные данные для исполнений		
				КР23		
				Детали		
Б4		1		ф8 АIII, ГОСТ5781-82*, Р=4660	2	1,8 кг
				КР24		
				Детали		
Б4		1		ф10 АIII, ГОСТ5781-82*, Р=4660	2	2,9 кг

Привязан:

Инв. №

Взам. инв. №

Подп. и дата

Инв. № подл.

Н. контр.	Кудричевская		
Гл. спец.	Коротецкий		
Зав. гр.	Кудричевская		
Вед. инж.	Тремль		
Провер.	Челелева		
Разраб.	Соколова		

903-1-288.91 КЖ.И-КР23; КР24

Каркас плоский КР23; КР24

Стадия	Масса	Масштаб
Р	см. табл.	Б/м
Лист	Листов 1	

ХАРЬКОВСКИЙ ПРОМСТРОЙНИИПРОЕКТ

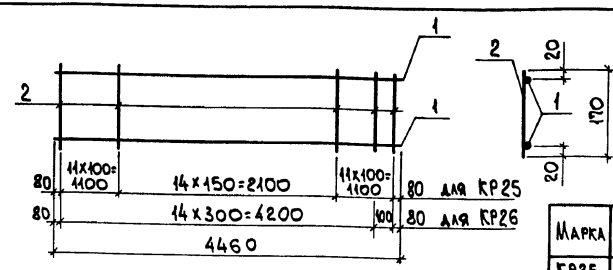

Марка	Масса ед., кг
КР25	8,7
КР26	8,3

Формат	Зона	Поз.	Обозначение	Наименование	Кол.	Примеч.
				Документация		
			903-1-288.91 КЖ.И-ТУ	Технические условия		
				Детали		
Б4		1		ф12 АIII, ГОСТ5781-82*, Р=4460	2	4,0 кг
				Переменные данные для исполнений		
				КР25		
				Детали		
Б4		2		ф4 Вр-I, ГОСТ6727-80, Р=170	37	0,02 кг
				КР26		
				Детали		
Б4		2		ф4 Вр-I, ГОСТ6727-80, Р=170	16	0,02 кг

Привязан:

Инв. №

Взам. инв. №

Подп. и дата

Инв. № подл.

Н. контр.	Кудричевская		
Гл. спец.	Коротецкий		
Зав. гр.	Кудричевская		
Вед. инж.	Тремль		
Провер.	Челелева		
Разраб.	Соколова		

903-1-288.91 КЖ.И-КР25; КР26

Каркас плоский КР25; КР26

Стадия	Масса	Масштаб
Р	см. табл.	Б/м
Лист	Листов 1	

ХАРЬКОВСКИЙ ПРОМСТРОЙНИИПРОЕКТ

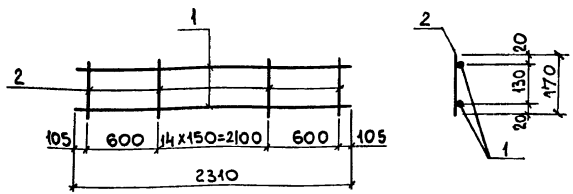

Формат	Зона	Поз.	Обозначение	Наименование	Кол.	Примечание
				Документация		
			903-1-288.91 КЖ.И-ТУ	Технические условия		
				Детали		
Бч		1		ф6AIII, ГОСТ5781-82*, ℓ=2310	2	0,51 кг
Бч		2		ф4 Bp I, ГОСТ6727-80, ℓ=170	15	0,02 кг

Привязан:

Инв. №

Взам. инв. №

Подп. и дата

Инв. № подл.

Н.контр.	Кудричевская		
Гл.спец.	Коротецкий		
Зав.гр.	Кудричевская		
Вед.инж.	Тремль		
Провер.	Чепелева		
Разраб.	Дубинкер		

903-1-288.91 КЖ.И-КР27

Каркас плоский КР27

Стадия	Масса	Масштаб
Р	1,3	Б/м
Лист	Листов 1	

ХАРЬКОВСКИЙ ПРОМСТРОЙНИИПРОЕКТ

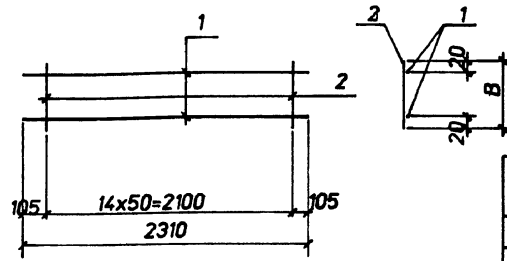

Марка	B, мм	Масса кг
КР29	220	1.3
КР31	270	1.3

Формат	Зона	Поз.	Обозначение	Наименование	Кол.	Примеч.
				Документация		
			903-1-288.91 КЖ.И-ТУ	Технические условия		
				Детали		
Бч		1		ф6AIII ГОСТ5781-82 L=2310	2	0.51кг
				Переменные данные		
				для исполнений		
				КР29		
				Детали		
Бч		2		ф4Bp I ГОСТ6727-80 L=220	15	0.02кг
				КР31		
				Детали		
Бч		2		ф4Bp I ГОСТ6727-80 L=270	15	0.02кг

Привязан:

Инв.N

Взам.инв.N

Подп. и дата

Инв.N подл.

Н.контр.	Кудричевская		
Гл.спец.	Коротецкий		
Зав.гр	Кудричевская		
Вед.инж.	Тремль		
Провер	Чепелева		
Разраб	Дубинкер		

903-1-288.91 КЖ.И-КР29;КР31

Каркас плоский КР29; КР31

Стадия	Масса	Масштаб
Р	см. табл.	6/м
Лист	Листов 1	

ХАРЬКОВСКИЙ ПРОМСТРОЙНИИПРОЕКТ

Альбом 12 ч.2

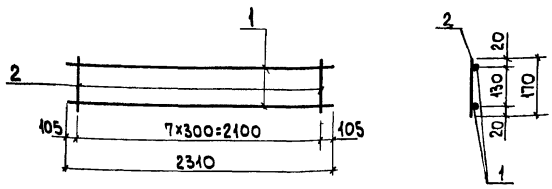

Формат	Зона	Поз.	Обозначение	Наименование	Кол.	Примечание
				Документация		
			903-1-288.91 КЖ.И-ТУ	Технические условия		
				Детали		
Бч		1		ф6AIII, ГОСТ5781-82*, L=2310	2	0,51 кг
Бч		2		ф4 BpI, ГОСТ6727-80, L=170	8	0,02кг

Привязан:

Инв.№

Н.контр.	Кудричевская		
Гл.спец.	Коротецкий		
Зав.гр.	Кудричевская		
Вед.инж.	Тремль		
Провер.	Чепелева		
Разраб.	Дубинкер		

903-1-288.91 КЖ.И-КР28

Каркас плоский КР28

Стадия	Масса	Масштаб
Р	1.2 кг	5/м
Лист	Листов 1	

ХАРЬКОВСКИЙ ПРОМСТРОЙНИИПРОЕКТ

Альбом 12 ч.2

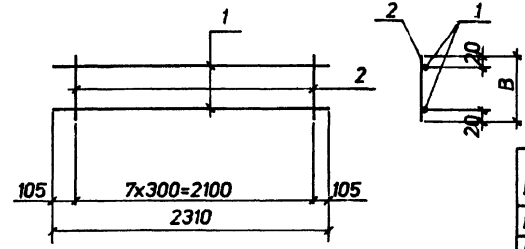

Марка	B, мм	Масса кг
КР30	220	1.2кг
КР32	270	1.2кг

Формат	Зона	Поз.	Обозначение	Наименование	Кол.	Примеч.
				Документация		
			903-1-288.91 КЖ.И-ТУ	Технические условия		
				Детали		
Бч		1		ф6AIII.ГОСТ5781-82.L=2310	2	0.51кг
				Переменные данные		
				для исполнений		
				КР30		
				Детали		
Бч		2		ф4BpI.ГОСТ6727-80.L=220	8	0.02кг
				КР32		
				Детали		
Бч		2		ф4BpI.ГОСТ6727-80.L=270	8	0.02кг

Привязан:

Инв.N

Н.контр.	Кудричевская		
Гл.спец.	Коротецкий		
Зав.гр.	Кудричевская		
Вед.инж.	Тремль		
Провер	Чепелева		
Разраб	Дубинкер		

903-1-288.91 КЖ.И- КР30,КР32

Каркас плоский КР30, КР32

Стадия	Масса	Масштаб
Р	см. табл.	5/м
Лист	Листов 1	

ХАРЬКОВСКИЙ ПРОМСТРОЙНИИПРОЕКТ

Инв.N подл. | Подп. и дата | Взам.инв.N

Инв.№ подл. | Подп. и дата | Взам.инв.№

Альбом 12.4.2

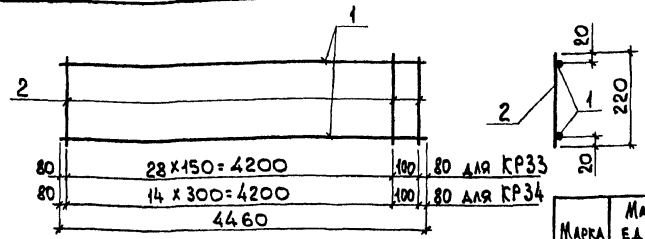

Марка	Масса ед., кг
КР33	6,2
КР34	5,9

Формат	Зона	Поз.	Обозначение	Наименование	Кол.	Примеч.
				Документация		
			903-1-288.91 КЖ.И-ТУ	Технические условия		
				Детали		
БЧ		1		ф10AIII, ГОСТ5781-82*, ℓ=4460	2	2,8 кг
				Переменные данные		
				для исполнений		
				КР33		
				Детали		
БЧ		2		ф4Вр-I, ГОСТ6727-80, ℓ=220	30	0,02 кг
				КР34		
				Детали		
БЧ		2		ф4Вр-I, ГОСТ6727-80, ℓ=220	16	0,02 кг

Привязан:

Инв. №

Взам. инв. №

Подп. и дата

Инв. № подл.

Н. контр.	Кудричевская	
Гл. спец.	Коротецкий	
Зав. гр.	Кудричевская	
Вед. инж.	Тремль	
Провер.	Чепелева	
Разраб.	Соколова	

903-1-288.91 КЖ.И-КР33; КР34

Каркас плоский КР33*; КР34

Стадия	Масса	Масштаб
Р	см. табл.	Б/м
Лист	Листов 1	

ХАРЬКОВСКИЙ ПРОМСТРОЙНИИПРОЕКТ

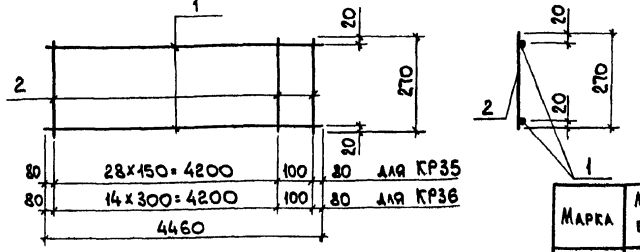

Марка	Масса ед., кг
КР35	4,5
КР36	4,1

Формат	Зона	Поз.	Обозначение	Наименование	Кол.	Примеч.
				Документация		
			903-1-288.91 КЖ.И-ТУ	Технические условия		
				Детали		
БЧ		1		ф8AIII, ГОСТ5781-82*, ℓ=4460	2	1,8 кг
				Переменные данные для исполнений		
				КР35		
				Детали		
БЧ		2		ф4Вр-I, ГОСТ6727-80, ℓ=270	30	0,03 кг
				КР36		
				Детали		
БЧ		2		ф4Вр-I, ГОСТ6727-80, ℓ=270	16	0,03 кг

Привязан:

Инв. №

Взам. инв. №

Подп. и дата

Инв. № подл.

Н. контр.	Кудричевская	
Гл. спец.	Коротецкий	
Зав. гр.	Кудричевская	
Вед. инж.	Тремль	
Провер.	Чепелева	
Разраб.	Соколова	

903-1-288.91 КЖ.И-КР35; КР36

Каркас плоский КР35*; КР36

Стадия	Масса	Масштаб
Р	см. табл.	Б/м
Лист	Листов 1	

ХАРЬКОВСКИЙ ПРОМСТРОЙНИИПРОЕКТ

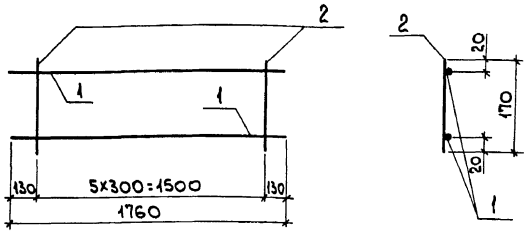

Формат	Зона	Поз.	Обозначение	Наименование	Кол.	Примеч.
				Документация		
			903-1-288.91 КЖ.И-ТУ	Технические условия		
				Детали		
Б2		1		ф5Вр-I, ГОСТ6727-80, ℓ=1760	2	0,27 кг
Б4		2		ф4Вр-I, " , ℓ=170	6	0,02 кг

Привязан:

Инв. №

Взам. инв. №

Подп. и дата

Инв. № подл.

Н.контр.	Кудричевская	
Гл.спец.	Коротецкий	
Зав.гр.	Кудричевская	
Вед.инж.	Трембль	
Провер.	Челелеева	
Разраб.	Самохвалов	

903-1-288.91 КЖ.И-КР37

Каркас плоский КР37

Стадия	Масса	Масштаб
Р	0,66	Б/м
Лист	Листов 1	

ХАРЬКОВСКИЙ ПРОМСТРОЙНИИПРОЕКТ

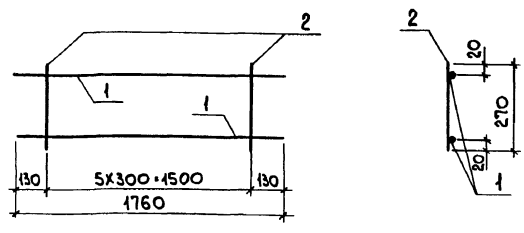

Формат	Зона	Поз.	Обозначение	Наименование	Кол.	Примеч.
				Документация		
			903-1-288.91 КЖ.И-ТУ	Технические условия		
				Детали		
Б4		1		ф6AIII, ГОСТ5781-82*, ℓ=1760	2	0,39 кг
Б4		2		ф4Вр-I, ГОСТ6727-80, ℓ=270	6	0,03 кг

Привязан:

Инв. №

Взам. инв. №

Подп. и дата

Инв. № подл.

Н.контр.	Кудричевская	
Гл.спец.	Коротецкий	
Зав.гр.	Кудричевская	
Вед.инж.	Трембль	
Провер.	Челелеева	
Разраб.	Самохвалов	

903-1-288.91 КЖ.И-КР38

Каркас плоский КР38

Стадия	Масса	Масштаб
Р	0,96	Б/м
Лист	Листов 1	

ХАРЬКОВСКИЙ ПРОМСТРОЙНИИПРОЕКТ

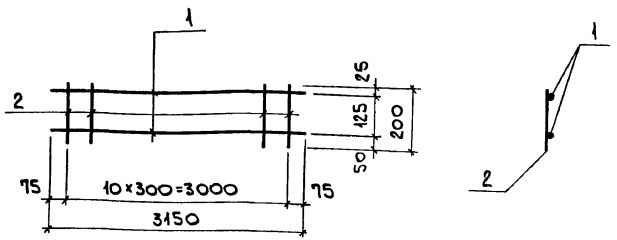

Формат	Зона	Поз.	Обозначение	Наименование	Кол.	Примечание
				Документация		
			903-1-288.91 КЖ.И-ТУ	Технические условия		
				Детали		
Б4		1		ф8 AIII, ГОСТ 5781-82*, ℓ=3150	2	1,2 кг
Б4		2		ф8 AIII, " , ℓ=200	11	0,08 кг

Привязан:

Инв. №

Н. контр.	Кудричевский		
Гл. спец.	Коротецкий		
Зав. гр.	Кудричевский		
Вед. инж.	Кудричевский		
Провер.	Хринсон		
Разраб.	Минаева		

903-1-288.91 КЖ.И-КР39

Каркас плоский Кр 39

Стадия	Масса	Масштаб
Р	3,3	Б/м
Лист	Листов 1	

ХАРЬКОВСКИЙ ПРОМСТРОЙНИИПРОЕКТ

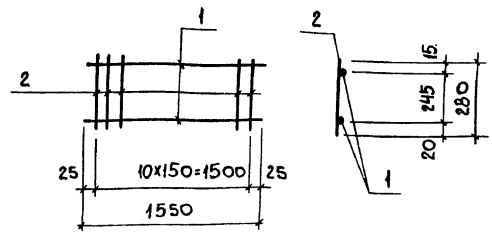

Формат	Зона	Поз.	Обозначение	Наименование	Кол.	Примечание
				Документация		
			903-1-288.91 КЖ.И-ТУ	Технические условия		
				Детали		
Б4		1		ф1 AIII, ГОСТ 5781-82*, ℓ=1550	2	1,0 кг
Б4		2		ф6 AI, " , ℓ=280	11	0,06 кг

Привязан:

Инв. №

Н. контр.	Кудричевский		
Гл. спец.	Коротецкий		
Зав. гр.	Кудричевский		
Вед. инж.	Кудричевский		
Провер.	Хринсон		
Разраб.	Минаева		

903-1-288.91 КЖ.И-КР47

Каркас плоский Кр47

Стадия	Масса	Масштаб
Р	2,7	Б/м
Лист	Листов 1	

ХАРЬКОВСКИЙ ПРОМСТРОЙНИИПРОЕКТ

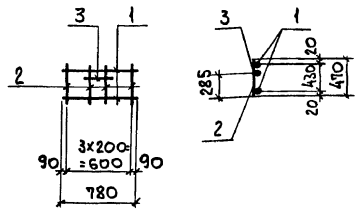

Формат	Зона	Поз.	Обозначение	Наименование	Кол.	Примечание
				Документация		
			903-1-288.91 КЖ.И-ТУ	Технические условия		
				Детали		
бч		1		ф16AIII, ГОСТ5781-82, Р=780	2	1,23 кг
бч		2		ф6AI Р=470	4	0,10кг
бч		3		ф8AI Р=230	1	0,05кг

Привязан:

Инв. №

Н.контр.	Кудричевская		
Гл.спец.	Коротецкий		
Зав.гр.	Кудричевская		
Вед.инж.	Кудричевская		
Провер.	Гуровоч		
Разраб.	Минаева		

903-1-288.91 КЖ.И- Кр 40

Каркас плоский Кр 40

Стадия	Масса	Масштаб
Р	2,9	5/м
Лист	Листов 1	

ХАРЬКОВСКИЙ ПРОМСТРОЙНИИПРОЕКТ

Инв. № подл. | Подп. и дата | Взам. инв. №

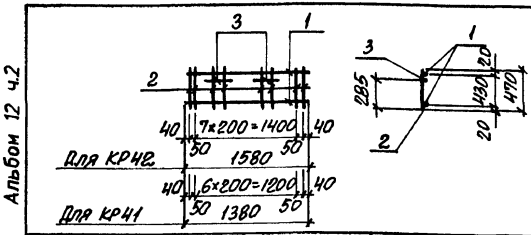

Марка	Масса ед.кг
КР41	5.4
КР42	6.1

Формат	Зона	Поз.	Обозначение	Наименование	Кол.	Примеч.
				Документация		
			903-1-288.91 КЖ.И ТУ	Технические условия		
				Детали		
бч		3		●6AI ГОСТ5781-82 L=230	2	0,05кг
				Переменные данные		
				для исполнений		
				КР41		
				Детали		
бч		1		●16AIII ГОСТ5781-82 L=1380	2	2,2кг
бч		2		●6AI L=470	9	0,10кг
				КР42		
				Детали		
бч		1		●16AIII ГОСТ5781-82 L=1580	2	2,5кг
бч		2		●6AI L=470	10	0,10кг

Привязан:

Инв.N

Н.контр	Кудричевская		
Гл.спец.	Коротецкий		
Зав.гр	Кудричевская		
Вед.инж	Кудричевская		
Провер	Гурович		
Разраб	Минаева		

903-1-288.91 КЖ.И- КР41;КР42

Каркас плоский КР41; КР42

Стадия	Масса	Масштаб
Р	см. табл.	5/м
Лист	Листов 1	

ХАРЬКОВСКИЙ ПРОМСТРОЙНИИПРОЕКТ

Инв.N подл. | Подп. и дата | Взам.инв.N

Альбом 12 ч.2

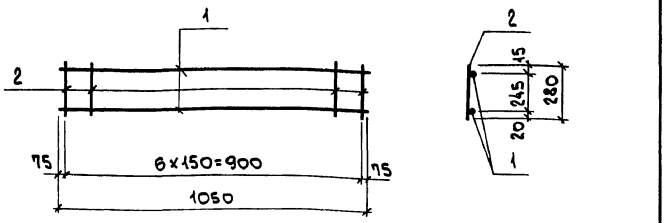

Формат	Зона	Поз.	Обозначение	Наименование	Кол.	Примечание
				Документация		
			903-1-288.91 КЖ.И-ТУ	Технические условия		
				Детали		
БЧ		1		ф8 AIII, ГОСТ 5781-82*, ℓ=1050	2	0,41 кг
БЧ		2		ф6 AIII, " , ℓ=280	6	0,06 кг

Привязан:

Инв. №

Взам. инв. №

Подп. и дата

Инв. № подл.

Н. контр.	Кудричевская		
Гл. спец.	Коротецкий		
Зав. гр.	Кудричевская		
Провер.	Ханисон		
Разраб.	Минаева		

903-1-288.91 КЖ.И-КР43

Каркас плоский КР43

Стадия	Масса	Масштаб
Р	1,2	5/м
Лист	Листов 1	

ХАРЬКОВСКИЙ ПРОМСТРОЙНИИПРОЕКТ

Альбом 12 ч.2

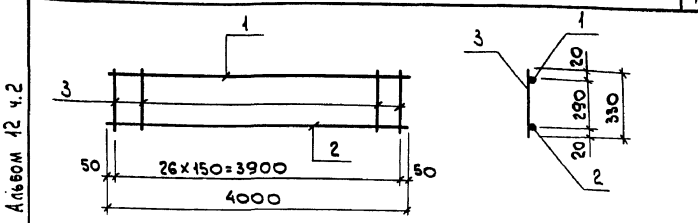

Формат	Зона	Поз.	Обозначение	Наименование	Кол.	Примечание
				Документация		
			903-1-288.91 КЖ.И-ТУ	Технические условия		
				Детали		
БЧ		1		ф10 AIII, ГОСТ 5781-82*, ℓ=4000	1	2,5 кг
БЧ		2		ф16 AIII, " , ℓ=4000	1	6,3 кг
БЧ		3		ф6 AIII, " , ℓ=330	27	0,07 кг

Привязан:

Инв. №

Взам. инв. №

Подп. и дата

Инв. № подл.

Н. контр.	Кудричевская		
Гл. спец.	Коротецкий		
Зав. гр.	Кудричевская		
Провер.	Ханисон		
Разраб.	Минаева		

903-1-288.91 КЖ.И-КР44

Каркас плоский КР44

Стадия	Масса	Масштаб
Р	10,7	5/м
Лист	Листов 1	

ХАРЬКОВСКИЙ ПРОМСТРОЙНИИПРОЕКТ

Альбом 12 ч.2

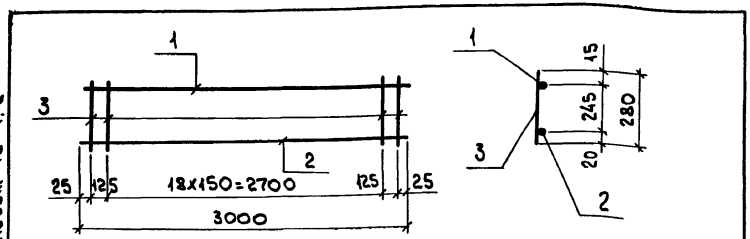

Формат	Зона	Поз.	Обозначение	Наименование	Кол.	Примечание
				Документация		
			903-1-288.91 КЖ.И-ТУ	Технические условия		
				Детали		
БЧ		1		ф8AIII, ГОСТ5781-82*, ℓ=3000	1	1,2 кг
БЧ		2		ф10AIII, " , ℓ=3000	1	1,9 кг
БЧ		3		ф6AIII, " , ℓ=280	21	0,06 кг

Привязан:

Инв. №

Взам. инв. № | Подп. и дата | Инв. № подл.

Н. контр.	Кудричевская		
Гл. спец.	Коротецкий		
Зав. гр.	Кудричевская		
Провер.	Хринсон		
Разраб.	Минаева		

903-1-288.91 КЖ.И-КР45

Каркас плоский КР45

Стадия	Масса	Масштаб
Р	4,4	Б/М
Лист	Листов 1	

ХАРЬКОВСКИЙ ПРОМСТРОЙНИИПРОЕКТ

Альбом 12 ч.2

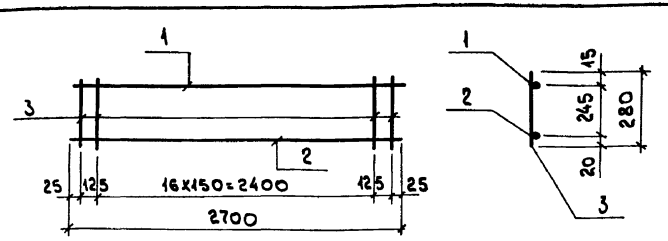

Формат	Зона	Поз.	Обозначение	Наименование	Кол.	Примечание
				Документация		
			903-1-288.91 КЖ.И-ТУ	Технические условия		
				Детали		
БЧ		1		ф8AIII, ГОСТ5781-82*, ℓ=2700	1	1,1 кг
БЧ		2		ф10AIII, " , ℓ=2700	1	1,7 кг
БЧ		3		ф6AIII, " , ℓ=280	19	0,06 кг

Привязан:

Инв. №

Взам. инв. № | Подп. и дата | Инв. № подл.

Н. контр.	Кудричевская		
Гл. спец.	Коротецкий		
Зав. гр.	Кудричевская		
Провер.	Хринсон		
Разраб.	Минаева		

903-1-288.91 КЖ.И-КР46

Каркас плоский КР46

Стадия	Масса	Масштаб
Р	3,9	Б/М
Лист	Листов 1	

ХАРЬКОВСКИЙ ПРОМСТРОЙНИИПРОЕКТ

Альбом 12 ч.2

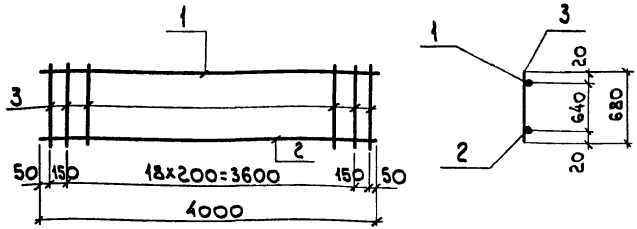

Формат	Зона	Поз.	Обозначение	Наименование	Кол.	Примечание
				Документация		
			903-1-288.91 КЖ.И-ТУ	Технические условия		
				Детали		
БЧ		1		ф12AIII, ГОСТ5781-82*, Р=4000	1	3,6 кг
БЧ		2		ф25AIII, " , Р=4000	1	15,4 кг
БЧ		3		ф8AIII, " , Р=680	21	0,27 кг

Привязан:

Инв. №

Взам. инв. № | Подп. и дата | Инв. № подл.

Н.контр.	Кудричевская		
Гл.спец.	Коротецкий		
Зав.гр.	Кудричевская		
Вед.инж.	Кудричевская		
Провер.	Ханнсон		
Разраб.	Минаева		

903-1-288.91 КЖ.И-КР48

Каркас плоский КР48

Стадия	Масса	Масштаб
Р	24,7	
Лист	Листов 1	

ХАРЬКОВСКИЙ ПРОМСТРОЙНИИПРОЕКТ

Альбом 12 ч.2

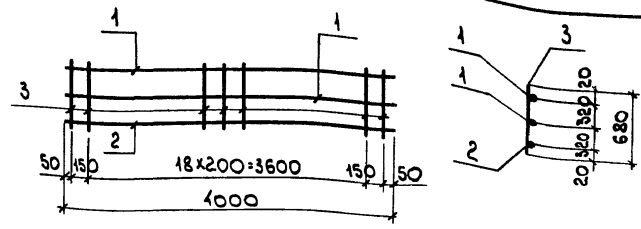

Формат	Зона	Поз.	Обозначение	Наименование	Кол.	Примечание
				Документация		
			903-1-288.91 КЖ.И-ТУ	Технические условия		
				Детали		
БЧ		1		ф12AIII, ГОСТ5781-82*, Р=4000	2	3,6 кг
БЧ		2		ф25AIII, " , Р=4000	1	15,4 кг
БЧ		3		ф8AIII, " , Р=680	21	0,27 кг

Привязан:

Инв. №

Взам. инв. № | Подп. и дата | Инв. № подл.

Н.контр.	Кудричевская		
Гл.спец.	Коротецкий		
Зав.гр.	Кудричевская		
Вед.инж.	Кудричевская		
Провер.	Ханнсон		
Разраб.	Минаева		

903-1-288.91 КЖ.И-КР49

Каркас плоский КР49

Стадия	Масса	Масштаб
Р	28,2	5/м
Лист	Листов 1	

ХАРЬКОВСКИЙ ПРОМСТРОЙНИИПРОЕКТ

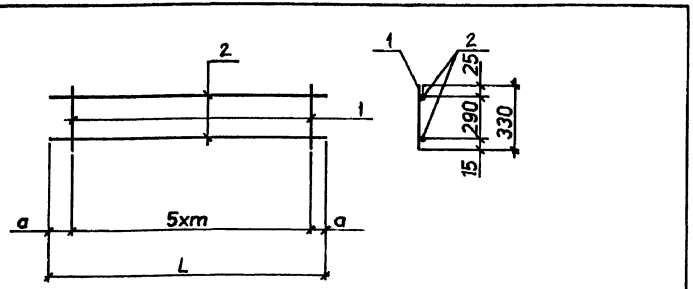

Формат	Зона	Поз.	Обозначение	Наименование	Кол.	Примеч.
				Документация		
			903-1-288.91 КЖ.И-ТУ	Технические условия		
				Детали		
Бч		1		⌀6AI ГОСТ5781-82 L=330	6	0.07кг
				Переменные данные для исполнений		
				КР50		
				Детали		
Бч		2		⌀10AIII ГОСТ5781-82 L=1550	2	0.95кг
				КР51		
				Детали		
Бч		2		⌀10AIII ГОСТ5781-82 L=1100	2	0.68кг

Марка	Размеры мм L	m	a	Масса ед.,кг
КР50	1550	300	25	2.3
КР51	1100	200	50	1.8

Привязан:

Инв.N

Взам.инв.N | Подп. и дата | Инв.N подл.

Н.контр.	Кудричевская	
Гл.спец.	Коротецкий	
Зав.гр.	Кудричевская	
Вед.инж.	Боднянская	
Провер.	Шахновский	
Разраб.	Минаева	

903-1-288.91 КЖ.И- КР50;КР51

Каркас плоский
КР50; КР51

Стадия	Масса	Масштаб
Р	см. табл.	Б/м
Лист	Листов 1	

ХАРЬКОВСКИЙ ПРОМСТРОЙНИИПРОЕКТ

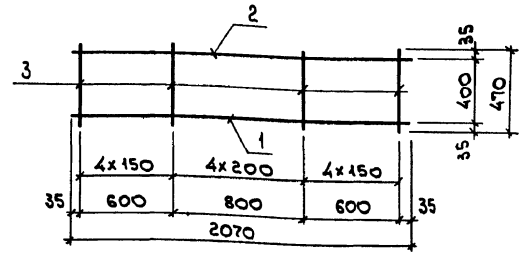

Формат	Зона	Поз.	Обозначение	Наименование	Кол.	Примечание
				Документация		
			903-1-288.91 КЖ.И-ТУ	Технические условия		
				Детали		
БЧ		1		⌀8AIII, ГОСТ5781-82*, Р=2070	1	0,82 кг
БЧ		2		⌀6AI Р=2070	1	0,46 кг
БЧ		3		⌀6AI Р=470	13	0,10 кг

Привязан:

Инв.№

Взам.инв.№ | Подп. и дата | Инв.№ подл.

Н.контр.	Кудричевская	
Гл.спец.	Коротецкий	
Зав.гр.	Кудричевская	
Вед.инж.	Трембль	
Провер.	Кудричевская	
Разраб.	Минаева	

903-1-288.91 КЖ.И-КР128

Каркас плоский КР128

Стадия	Масса	Масштаб
Р	2,6	Б/м
Лист	Листов 1	

ХАРЬКОВСКИЙ ПРОМСТРОЙНИИПРОЕКТ

Альбом 12 ч. 2

Формат	Зона	Поз.	Обозначение	Наименование	Кол.	Примечание
				Документация		
			903-1-288.91 КЖИ-ТУ	Технические условия		
			903-1-288.91 КЖИ-КР52...КР121СБ	Сборочный чертеж		
				КР52		
				Детали		
БЧ		1		ф6АIII, ГОСТ5781-82*, ℓ=3310	2	0,74 кг
БЧ		2		ф4ВрI, ГОСТ6727-80, ℓ=170	33	0,02 кг
				КР53		
				Детали		
БЧ		1		ф6АIII, ГОСТ5781-82*, ℓ=3390	2	0,75 кг
БЧ		2		ф4ВрI, ГОСТ6727-80, ℓ=170	33	0,02 кг
				КР54		
				Детали		
БЧ		1		ф6АIII, ГОСТ5781-82*, ℓ=3490	2	0,77 кг
БЧ		2		ф4ВрI, ГОСТ6727-80, ℓ=170	34	0,02 кг

Привязан:

Инв. №

Н. контр.	Агранович	Подп.	
Гл. спец.	Коротецкий	"	
Зав. гр.	Кудричевская	"	
Пров.	Хаинсон	"	
Разраб.	Варченко	"	

903-1-288.91 КЖ.И-КР52...КР121

Каркас плоский КР52...КР121

Стадия	Лист	Листов
Р	1	15

ХАРЬКОВСКИЙ ПРОМСТРОЙНИИПРОЕКТ

Пров. [signature] 303. 92 г, Кап. [signature]

Взам. инв. №

Подп. и дата

Инв. № подл.

Формат	Зона	Поз.	Обозначение	Наименование	Кол.	Примечание
				КР55		
				Детали		
БЧ		1		ф6АIII, ГОСТ5781-82*, ℓ=3590	2	0,8 кг
БЧ		2		ф4ВрI, ГОСТ6727-80, ℓ=170	35	0,02 кг
				КР56		
				Детали		
БЧ		1		ф6АIII, ГОСТ5781-82*, ℓ=3680	2	0,82 кг
БЧ		2		ф4ВрI, ГОСТ6727-80, ℓ=170	36	0,02 кг
				КР57		
				Детали		
БЧ		1		ф6АIII, ГОСТ5781-82*, ℓ=3310	2	0,74 кг
БЧ		2		ф4ВрI, ГОСТ6727-80, ℓ=220	33	0,02 кг
				КР58		
				Детали		
БЧ		1		ф6АIII, ГОСТ5781-82*, ℓ=3390	2	0,75 кг
БЧ		2		ф4ВрI, ГОСТ6727-80, ℓ=220	33	0,02 кг
				КР59		
				Детали		
БЧ		1		ф6АIII ГОСТ5781-82*, ℓ=3490	2	0,77 кг
БЧ		2		ф4ВрI, ГОСТ6727-80, ℓ=220	34	0,02 кг

Привязан:

Инв. №

903-1-288.91 КЖ.И-КР52...КР121

Лист 2

25030-17 68

Взам. инв. №

Подп. и дата

Инв. № подл.

Альбом 12 ч. 2

Формат	Зона	Поз.	Обозначение	Наименование	Кол.	Примечание
				КР60		
				Детали		
БЧ		1		ФбАIII, ГОСТ5781-82*, ℓ=3590	2	0,8 кг
БЧ		2		ф4ВрI, ГОСТ6727-80, ℓ=220	35	0,02 кг
				КР61		
				Детали		
БЧ		1		ФбАIII, ГОСТ5781-82*, ℓ=3680	2	0,82 кг
БЧ		2		ф4ВрI, ГОСТ6727-80, ℓ=220	36	0,02 кг
				КР62		
				Детали		
БЧ		1		ФбАIII, ГОСТ5781-82*, ℓ=3310	2	0,74 кг
БЧ		2		ф4ВрI, ГОСТ6727-80, ℓ=270	33	0,03 кг
				КР63		
				Детали		
БЧ		1		ФбАIII, ГОСТ5781-82*, ℓ=3390	2	0,75 кг
БЧ		2		ф4ВрI, ГОСТ6727-80, ℓ=270	33	0,03 кг
				КР64		
				Детали		
БЧ		1		ФбАIII, ГОСТ5781-82*, ℓ=3490	2	0,77 кг
БЧ		2		ф4ВрI, ГОСТ6727-80, ℓ=270	34	0,03 кг

Взам. инв. № | Подп. и дата | Инв. № подл.

Привязан:

Инв. №

903-1-288.91 КЖИ-КР52...КР121 — Лист 3

Формат	Зона	Поз.	Обозначение	Наименование	Кол.	Примечание
				КР65		
				Детали		
БЧ		1		ФбАIII, ГОСТ5781-82*, ℓ=3590	2	0,8 кг
БЧ		2		ф4ВрI, ГОСТ6727-80, ℓ=270	35	0,03 кг
				КР66		
				Детали		
БЧ		1		ФбАIII, ГОСТ5781-82*, ℓ=3680	2	0,82 кг
БЧ		2		ф4ВрI, ГОСТ6727-80, ℓ=270	36	0,03 кг
				КР67		
				Детали		
БЧ		1		ФбАIII, ГОСТ5781-82*, ℓ=2920	2	0,65 кг
БЧ		2		ф4ВрI, ГОСТ6727-80, ℓ=170	29	0,02 кг
				КР68		
				Детали		
БЧ		1		ФбАIII, ГОСТ5781-82*, ℓ=3000	2	0,67 кг
БЧ		2		ф4ВрI, ГОСТ6727-80, ℓ=170	30	0,02 кг
				КР69		
				Детали		
БЧ		1		ФбАIII, ГОСТ5781-82*, ℓ=3100	2	0,69 кг
БЧ		2		ф4ВрI, ГОСТ6727-80, ℓ=170	31	0,02 кг

Взам. инв. № | Подп. и дата | Инв. № подл.

Привязан:

Инв. №

903-1-288.91 КЖИ-КР52...КР121 — Лист 4

Альбом №ч.2

Формат	Зона	Поз.	Обозначение	Наименование	Кол.	Примечание
				КР70		
				Детали		
Б4		1		ф6AIII, ГОСТ5781-82*, ℓ=3200	2	0,71 кг
Б4		2		ф4BpI, ГОСТ6727-80, ℓ=170	32	0,02 кг
				КР71		
				Детали		
Б4		1		ф6AIII, ГОСТ5781-82*, ℓ=3290	2	0,73 кг
Б4		2		ф4BpI, ГОСТ6727-80, ℓ=170	33	0,02 кг
				КР72		
				Детали		
Б4		1		ф6AIII, ГОСТ5781-82*, ℓ=2920	2	0,65 кг
Б4		2		ф4BpI, ГОСТ6727-80, ℓ=220	29	0,02 кг
				КР73		
				Детали		
Б4		1		ф6AIII, ГОСТ5781-82*, ℓ=3000	2	0,67 кг
Б4		2		ф4BpI, ГОСТ6727-80, ℓ=220	30	0,02 кг
				КР74		
				Детали		
Б4		1		ф6AIII, ГОСТ5781-82*, ℓ=3100	2	0,69 кг
Б4		2		ф4BpI, ГОСТ6727-80, ℓ=220	31	0,02 кг

Взам. инв. № | Подп. и дата | Инв. № подл.

Привязан:

Инв. №

903-1-288.91 КЖ.И-КР52...КР121 | Лист 5

Формат	Зона	Поз.	Обозначение	Наименование	Кол.	Примечание
				КР75		
				Детали		
Б4		1		ф6AIII, ГОСТ5781-82*, ℓ=3200	2	0,71 кг
Б4		2		ф4BpI, ГОСТ6727-80, ℓ=220	32	0,02 кг
				КР76		
				Детали		
Б4		1		ф6AIII, ГОСТ5781-82*, ℓ=3290	2	0,73 кг
Б4		2		ф4BpI, ГОСТ6727-80, ℓ=220	33	0,02 кг
				КР77		
				Детали		
Б4		1		ф6AIII, ГОСТ5781-82*, ℓ=2920	2	0,65 кг
Б4		2		ф4BpI, ГОСТ6727-80, ℓ=270	29	0,03 кг
				КР78		
				Детали		
Б4		1		ф6AIII, ГОСТ5781-82*, ℓ=3000	2	0,67 кг
Б4		2		ф4BpI, ГОСТ6727-80, ℓ=270	30	0,03 кг
				КР79		
				Детали		
Б4		1		ф6AIII, ГОСТ5781-82*, ℓ=3100	2	0,69 кг
Б4		2		ф4BpI, ГОСТ6727-80, ℓ=270	31	0,03 кг

Взам. инв. № | Подп. и дата | Инв. № подл.

Привязан:

Инв. №

903-1-288.91 КЖ.И-КР52...КР121 | Лист 6

Альбом 12 ч. 2

Формат	Зона	Поз.	Обозначение	Наименование	Кол.	Примечание
				КР80		
				Детали		
Б4		1		ф6А$\overline{III}$, ГОСТ5781-82*, ℓ=3200	2	0,71 кг
Б4		2		ф4Вр$\overline{I}$, ГОСТ6727-80, ℓ=270	32	0,03 кг
				КР81		
				Детали		
Б4		1		ф6А$\overline{III}$, ГОСТ5781-82*, ℓ=3290	2	0,73 кг
Б4		2		ф4Вр$\overline{I}$, ГОСТ6727-80, ℓ=270	33	0,03 кг
				КР82		
				Детали		
Б4		1		ф6А$\overline{III}$, ГОСТ5781-82*, ℓ=3710	2	0,83 кг
Б4		2		ф4Вр$\overline{I}$, ГОСТ6727-80, ℓ=170	37	0,02 кг
				КР83		
				Детали		
Б4		1		ф6А$\overline{III}$, ГОСТ5781-82*, ℓ=3780	2	0,84 кг
Б4		2		ф4Вр$\overline{I}$, ГОСТ6727-80, ℓ=170	38	0,02 кг
				КР84		
				Детали		
Б4		1		ф6А$\overline{III}$, ГОСТ5781-82*, ℓ=3880	2	0,86 кг
Б4		2		ф4Вр$\overline{I}$, ГОСТ6727-80, ℓ=170	39	0,02 кг

Взам. инв. N | Подп. и дата | Инв. N подл.

Привязан:

Инв. №

Пров. Зо.3.92г Кол.

Формат	Зона	Поз.	Обозначение	Наименование	Кол.	Примечание
				КР85		
				Детали		
Б4		1		ф6А$\overline{III}$, ГОСТ5781-82*, ℓ=3980	2	0,88 кг
Б4		2		ф4Вр$\overline{I}$, ГОСТ6727-80, ℓ=170	40	0,02 кг
				КР86		
				Детали		
Б4		1		ф6А$\overline{III}$, ГОСТ5781-82*, ℓ=3710	2	0,83 кг
Б4		2		ф4Вр$\overline{I}$, ГОСТ6727-80, ℓ=220	37	0,02 кг
				КР87		
				Детали		
Б4		1		ф6А$\overline{III}$, ГОСТ5781-82*, ℓ=3780	2	0,84 кг
Б4		2		ф4Вр$\overline{I}$, ГОСТ6727-80, ℓ=220	38	0,02 кг
				КР88		
				Детали		
Б4		1		ф6А$\overline{III}$, ГОСТ5781-82*, ℓ=3880	2	0,86 кг
Б4		2		ф4Вр$\overline{I}$, ГОСТ6727-80, ℓ=220	39	0,02 кг
				КР89		
				Детали		
Б4		1		ф6А$\overline{III}$, ГОСТ5781-82*, ℓ=3980	2	0,88 кг
Б4		2		ф4Вр$\overline{I}$, ГОСТ6727-80, ℓ=220	40	0,02 кг

Взам. инв. N | Подп. и дата | Инв. N подл.

Привязан:

Инв. №

Альбом 12 ч.2

Формат	Зона	Поз.	Обозначение	Наименование	Кол.	Примечание
				КР90		
				Детали		
Б4		1		ф6AIII, ГОСТ5781-82*, ℓ=3710	2	0,83
Б4		2		ф4Вр I, ГОСТ6727-80, ℓ=270	37	0,03
				КР91		
				Детали		
Б4		1		ф6AIII, ГОСТ5781-82*, ℓ=3780	2	0,84
Б4		2		ф4Вр I, ГОСТ6727-80, ℓ=270	38	0,03
				КР92		
				Детали		
Б4		1		ф6AIII, ГОСТ5781-82*, ℓ=3880	2	0,86
Б4		2		ф4Вр I, ГОСТ6727-80, ℓ=270	39	0,03
				КР93		
				Детали		
Б4		1		ф6AIII, ГОСТ5781-82*, ℓ=3980	2	0,88
Б4		2		ф4Вр I, ГОСТ6727-80, ℓ=270	40	0,03
				КР94		
				Детали		
Б4		1		ф6AIII, ГОСТ5781-82*, ℓ=3310	2	0,74
Б4		2		ф4Вр I, ГОСТ6727-80, ℓ=140	33	0,02

Взам. инв. № | Подп. и дата | Инв. № подл.

Привязан:

Инв. №

Альбом 12 ч.2

Формат	Зона	Поз.	Обозначение	Наименование	Кол.	Примечание
				КР95		
				Детали		
Б4		1		ф6AIII, ГОСТ5781-82*, ℓ=3390	2	0,75
Б4		2		ф4Вр I, ГОСТ6727-80, ℓ=140	33	0,02
				КР96		
				Детали		
Б4		1		ф6AIII, ГОСТ5781-82*, ℓ=3490	2	0,77
Б4		2		ф4Вр I, ГОСТ6727-80, ℓ=140	34	0,02
				КР97		
				Детали		
Б4		1		ф6AIII, ГОСТ5781-82*, ℓ=3590	2	0,8
Б4		2		ф4Вр I, ГОСТ6727-80, ℓ=140	35	0,02
				КР98		
				Детали		
Б4		1		ф6AIII, ГОСТ5781-82*, ℓ=3680	2	0,82
Б4		2		ф4Вр I, ГОСТ6727-80, ℓ=140	36	0,02
				КР99		
				Детали		
Б4		1		ф6AIII, ГОСТ5781-82*, ℓ=3310	2	0,74
Б4		2		ф4Вр I, ГОСТ6727-80, ℓ=190	33	0,02

Взам. инв. № | Подп. и дата | Инв. № подл.

Привязан:

Инв. №

Альбом 12 ч.2

Формат	Зона	Поз.	Обозначение	Наименование	Кол.	Примечание
				КР100		
				Детали		
Б4		1		ф6AIII, ГОСТ5781-82*, ℓ=3390	2	0,75
Б4		2		ф4BpI, ГОСТ6727-80, ℓ=190	33	0,02
				КР101		
				Детали		
Б4		1		ф6AIII, ГОСТ5781-82*, ℓ=3490	2	0,77
Б4		2		ф4BpI, ГОСТ6727-80, ℓ=190	34	0,02
				КР102		
				Детали		
Б4		1		ф6AIII, ГОСТ5781-82*, ℓ=3590	2	0,8
Б4		2		ф4BpI, ГОСТ6727-80, ℓ=190	35	0,02
				КР103		
				Детали		
Б4		1		ф6AIII, ГОСТ5781-82, ℓ=3680	2	0,82
Б4		2		ф4BpI, ГОСТ6727-80, ℓ=190	36	0,02
				КР104		
				Детали		
Б4		1		ф6AIII, ГОСТ5781-82*, ℓ=2920	2	0,65
Б4		2		ф4BpI, ГОСТ6727-80, ℓ=140	29	0,02

Инв.№подл. | Подп. и дата | Взам.инв.№

Привязан:

Инв.№

903-1-288.91 КЖИ-КР52... КР121 Лист 11

Альбом 12 ч.2

Формат	Зона	Поз.	Обозначение	Наименование	Кол.	Примечание
				КР105		
				Детали		
Б4		1		ф6AIII, ГОСТ5781-82*, ℓ=3000	2	0,67
Б4		2		ф4BpI, ГОСТ6727-80, ℓ=140	30	0,02
				КР106		
				Детали		
Б4		1		ф6AIII, ГОСТ5781-82*, ℓ=3100	2	0,69
Б4		2		ф4BpI, ГОСТ6727-80, ℓ=140	31	0,02
				КР107		
				Детали		
Б4		1		ф6AIII, ГОСТ5781-82*, ℓ=3200	2	0,71
Б4		2		ф4BpI, ГОСТ6727-80, ℓ=140	32	0,02
				КР108		
				Детали		
Б4		1		ф6AIII, ГОСТ5781-82*, ℓ=3290	2	0,73
Б4		2		ф4BpI, ГОСТ6727-80, ℓ=140	33	0,02
				КР109		
				Детали		
Б4		1		ф6AIII, ГОСТ5781-82*, ℓ=2920	2	0,65
Б4		2		ф4BpI, ГОСТ6727-80, ℓ=190	29	0,02

Инв.№подл. | Подп. и дата | Взам.инв.№

Привязан:

Инв.№

903-1-288.91 КЖИ-КР52... КР121 Лист 12

Альбом 12 ч.2

Формат	Зона	Поз.	Обозначение	Наименование	Кол.	Примечание
				КР110		
				Детали		
Б4		1		ф6AIII, ГОСТ5781-82,* ℓ=3000	2	0,67
Б4		2		ф4BpI, ГОСТ6727-80, ℓ=190	30	0,02
				КР111		
				Детали		
Б4		1		ф6AIII, ГОСТ5781-82*, ℓ=3100	2	0,69
Б4		2		ф4BpI, ГОСТ6727-80, ℓ=190	31	0,02
				КР112		
				Детали		
Б4		1		ф6AIII, ГОСТ5781-82*, ℓ=3200	2	0,71
Б4		2		ф4BpI, ГОСТ6727-80, ℓ=190	32	0,02
				КР113		
				Детали		
Б4		1		ф6AIII, ГОСТ5781-82*, ℓ=3290	2	0,73
Б4		2		ф4BpI, ГОСТ6727-80, ℓ=190	33	0,02

Инв.№подл. | Подп. и дата | Взам. инв.№

Привязан:

Инв.№

903-1-288.91 КЖ.И-КР52...КР121 Лист 13

Альбом 12 ч.2

Формат	Зона	Поз.	Обозначение	Наименование	Кол.	Примечание
				КР114		
				Детали		
Б4		1		ф6AIII, ГОСТ5781-82*, ℓ=3710	2	0,83
Б4		2		ф4BpI, ГОСТ6727-80, ℓ=140	37	0,02
				КР115		
				Детали		
Б4		1		ф6AIII, ГОСТ5781-82*, ℓ=3780	2	0,84
Б4		2		ф4BpI, ГОСТ6727-80, ℓ=140	38	0,02
				КР116		
				Детали		
Б4		1		ф6AIII, ГОСТ5781-82*, ℓ=3880	2	0,86
Б4		2		ф4BpI, ГОСТ6727-80, ℓ=140	39	0,02
				КР117		
				Детали		
Б4		1		ф6AIII, ГОСТ5781-82*, ℓ=3980	2	0,88
Б4		2		ф4BpI, ГОСТ6727-80, ℓ=140	40	0,02

Инв.№подл. | Подп. и дата | Взам. инв.№

Привязан:

Инв.№

903-1-288.91 КЖ.И-КР52...КР121 Лист 14

Альбом 12 ч.2

Формат	Зона	Поз.	Обозначение	Наименование	Кол.	Примечание
				КР 118		
				Детали		
БЧ		1		ф6AIII, ГОСТ5781-82*, ℓ=3710	2	0,83 кг
БЧ		2		ф4Вр.I, ГОСТ6727-80, ℓ=190	37	0,02 кг
				КР 119		
				Детали		
БЧ		1		ф6AIII, ГОСТ5781-82*, ℓ=3780	2	0,84 кг
БЧ		2		ф4Вр.I, ГОСТ6727-80, ℓ=190	38	0,02 кг
				КР 120		
				Детали		
БЧ		1		ф6AIII, ГОСТ5781-82, ℓ=3880	2	0,86 кг
БЧ		2		ф4Вр.I, ГОСТ6727-80, ℓ=190	39	0,02 кг
				КР 121		
				Детали		
БЧ		1		ф6AIII, ГОСТ5781-82*, ℓ=3980	2	0,88 кг
БЧ		2		ф4Вр.I, ГОСТ6727-80, ℓ=190	40	0,02 кг

Инв.№ подл. | Подп. и дата | Взам. инв.№

Привязан:

Инв.№

903-1-288.91 КЖ.И-КР52...КР121 | Лист 15

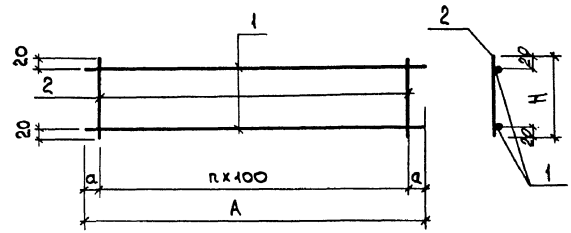

Марка	Размеры, мм				Масса, кг
	A	H	n	a	
КР 52	3310	170	32	55	2,1
КР 53	3390	170	32	95	2,1
КР 54	3490	170	33	95	2,2
КР 55	3590	170	34	95	2,3
КР 56	3680	170	35	90	2,4
КР 57	3310	220	32	55	2,1
КР 58	3390	220	32	95	2,2

Инв.№ подл. | Подп. и дата | Взам. инв.№

Привязан:

Инв.№

Н.контр.	Кудричевская		
Гл.спец.	Коротецкий		
Зав.гр.	Кудричевская		
Провер.	Ханнсон		
Разраб.	Варченко		

903-1-288.91 КЖ.И-КР52...КР121 СБ

Каркас плоский КР52...КР121 Сборочный чертеж

Стадия	Масса	Масштаб
Р	см. табл.	1/10
Лист 1	Листов 4	

ХАРЬКОВСКИЙ ПРОМСТРОЙНИИПРОЕКТ

Альбом 12 ч.2

Марка	Размеры, мм				Масса, кг
	A	H	n	a	
КР59	3490	220	33	95	2,2
КР60	3590	220	34	95	2,3
КР61	3680	220	35	90	2,4
КР62	3310	270	32	55	2,5
КР63	3390	270	32	95	2,5
КР64	3490	270	33	95	2,6
КР65	3590	270	34	95	2,6
КР66	3680	270	35	90	2,7
КР67	2920	170	28	60	1,9
КР68	3000	170	29	50	1,9
КР69	3100	170	30	50	2,0
КР70	3200	170	31	50	2,1
КР71	3290	170	32	45	2,1
КР72	2920	220	28	60	1,9
КР73	3000	220	29	50	1,9
КР74	3100	220	30	50	2,0
КР75	3200	220	31	50	2,1
КР76	3290	220	32	45	2,1
КР77	2920	270	28	60	2,2
КР78	3000	270	29	50	2,2
КР79	3100	270	30	50	2,3
КР80	3200	270	31	50	2,4

Взам.инв.№ | Подп. и дата | Инв.№ подл.

Привязан:

Инв.№

Марка	Размеры, мм				Масса, кг
	A	H	n	a	
КР81	3290	270	32	45	2,5
КР82	3710	170	36	55	2,4
КР83	3780	170	37	40	2,4
КР84	3880	170	38	40	2,5
КР85	3980	170	39	40	2,6
КР86	3710	220	36	55	2,4
КР87	3780	220	37	40	2,4
КР88	3880	220	38	40	2,5
КР89	3980	220	39	40	2,6
КР90	3710	270	36	55	2,8
КР91	3780	270	37	40	2,8
КР92	3880	270	38	40	2,9
КР93	3980	270	39	40	3,0
КР94	3310	140	32	55	2,1
КР95	3390	140	32	95	2,1
КР96	3490	140	33	95	2,2
КР97	3590	140	34	95	2,3
КР98	3680	140	35	90	2,4
КР99	3310	190	32	55	2,1
КР100	3390	190	32	95	2,2

Взам.инв.№ | Подп. и дата | Инв.№ подл.

Привязан:

Инв.№

Альбом 12.4.2

Марка	Размеры, мм				Масса, кг
	А	Н	п	а	
КР101	3490	190	33	95	2,2
КР102	3590	190	34	95	2,3
КР103	3680	190	35	90	2,4
КР104	2920	140	28	60	1,9
КР105	3000	140	29	50	1,9
КР106	3100	140	30	50	2,0
КР107	3200	140	31	50	2,1
КР108	3290	140	32	45	2,1
КР109	2920	190	28	60	1,9
КР110	3000	190	29	50	1,9
КР111	3100	190	30	50	2,0
КР112	3200	190	31	50	2,1
КР113	3290	190	32	45	2,1
КР114	3710	140	36	55	2,4
КР115	3780	140	37	40	2,4
КР116	3880	140	38	40	2,5
КР117	3980	140	39	40	2,6
КР118	3710	190	36	55	2,4
КР119	3780	190	37	40	2,4
КР120	3880	190	38	40	2,5
КР121	3980	190	39	40	2,6

Взам. инв.№ | Подп. и дата | Инв.№ подл.

Привязан:

Инв.№

903-1-288.91 КЖ.И-КР52... КР121 СБ

Лист 4

Альбом 12.4.2

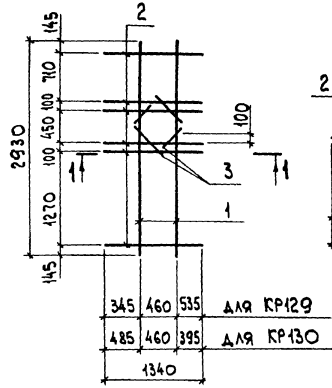

Формат	Зона	Поз.	Обозначение	Наименование	Кол.	Примечание
				Документация		
			903-1-288.91 КЖ.И-ТУ	Технические условия КР 129, КР 130		
				Детали		
Б4		1		ф12AIII, ГОСТ5781-82*, ℓ=2930	2	2,6 кг
Б4		2		ф12AIII, " , ℓ=1340	6	1,2 кг
Б4		3		ф12AIII, " , ℓ=320	4	0,28 кг

Взам. инв.№ | Подп. и дата | Инв.№ подл.

Привязан:

Инв.№

Н.контр.	Кудричевский		
Гл.спец.	Коротецкий		
Зав.гр.	Кудричевская		
Провер.	Проценко		
Разраб.	Копина		

903-1-288.91 КЖ.И-КР129, КР130

Каркас плоский КР129, КР130

Стадия	Масса	Масштаб
Р	13,5	Б/м
Лист	Листов 1	

ХАРЬКОВСКИЙ ПРОМСТРОЙНИИПРОЕКТ

25030-17 77

Альбом 12 ч.2

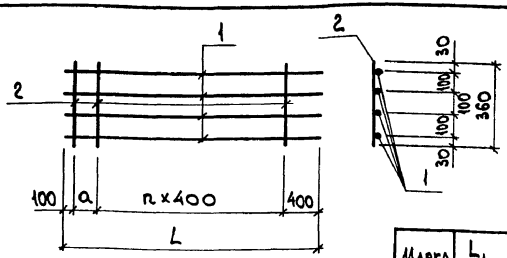

Марка	L, мм	a, мм	n	Масса ед, кг
КР122	9600	300	22	96,0
КР123	5900	200	13	58,9

Формат	Зона	Поз.	Обозначение	Наименование	Кол.	Примеч.
				Документация		
			903-1-288.91 КЖ.И-ТУ	Технические условия		
				КР122		
				Детали		
БЧ		1		ф20AIII, ГОСТ5781-82*, ℓ=9600	4	23,7 кг
БЧ		2		ф5ВрI, ГОСТ6727-80, ℓ=360	24	0,06 кг
				КР123		
				Детали		
БЧ		1		ф20AIII, ГОСТ5781-82*, ℓ=5900	4	14,5 кг
БЧ		2		ф5ВрI, ГОСТ6727-80, ℓ=360	15	0,06 кг

Привязан:

Инв.№

Взам.инв.№ | Подп. и дата | Инв.№ подл.

Н.контр.	Кудричевская		
Гл.спец.	Коротецкий		
Зав.гр.	Кудричевская		
Провер.	Хаинсон		
Разраб.	Соколова		

903-1-288.91 КЖ.И-КР122, КР123

Каркас плоский КР122, КР123

Стадия	Масса	Масштаб
Р	см. табл.	Б/М
Лист	Листов 1	

ХАРЬКОВСКИЙ ПРОМСТРОЙНИИПРОЕКТ

Альбом 12 ч.2

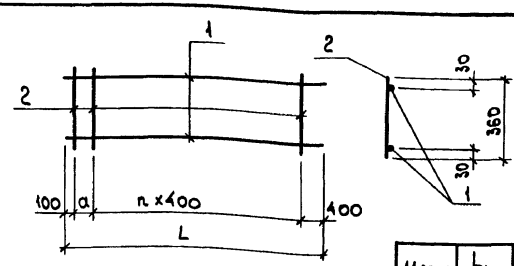

Марка	L, мм	a, мм	n	Масса ед., кг
КР124	9600	300	22	18,4
КР125	5900	200	13	11,3

Формат	Зона	Поз.	Обозначение	Наименование	Кол.	Примеч.
				Документация		
			903-1-288.91 КЖ.И-ТУ	Технические условия		
				КР124		
				Детали		
БЧ		1		ф12AIII, ГОСТ5781-82*, ℓ=9600	2	8,5 кг
БЧ		2		ф5ВрI, ГОСТ6727-80, ℓ=360	24	0,06 кг
				КР125		
				Детали		
БЧ		1		ф12AIII, ГОСТ5781-82*, ℓ=5900	2	5,2 кг
БЧ		2		ф5ВрI, ГОСТ6727-80, ℓ=360	15	0,06 кг

Привязан:

Инв.№

Взам.инв.№ | Подп. и дата | Инв.№ подл.

Н.контр.	Кудричевская		
Гл.спец.	Коротецкий		
Зав.гр.	Кудричевская		
Провер.	Хаинсон		
Разраб.	Соколова		

903-1-288.91 КЖ.И-КР124, КР125

Каркас плоский КР124, КР125

Стадия	Масса	Масштаб
Р	см. табл.	Б/М
Лист	Листов 1	

ХАРЬКОВСКИЙ ПРОМСТРОЙНИИПРОЕКТ

Альбом 12 ч.2

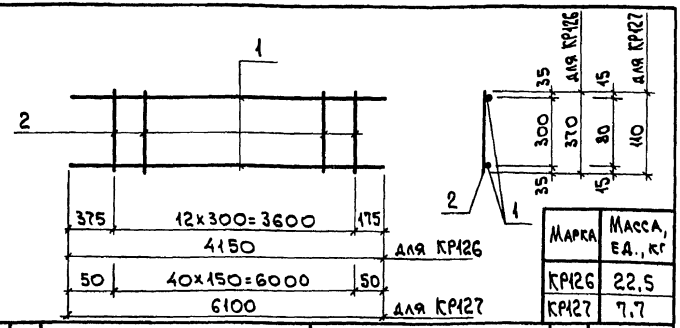

Марка	Масса, ед., кг
КР126	22,5
КР127	7,7

Формат	Зона	Поз.	Обозначение	Наименование	Кол.	Примеч.
				Документация		
			903-1-288.91 КЖ.И-ТУ	Технические условия		
				КР126		
				Детали		
БЧ		1		ф20 AIII, ГОСТ5781-82*, ℓ=4150	2	10,2 кг
БЧ		2		ф8 AI, " , ℓ=370	13	0,15 кг
				КР127		
				Детали		
БЧ		1		ф10 AIII, ГОСТ5781-82*, ℓ=6100	2	3,7 кг
БЧ		2		ф3 Bp I, ГОСТ6727-80, ℓ=110	41	0,006 кг

Привязан:

Инв.№

Взам.инв.№ | Подп. и дата | Инв.№ подл.

Н.контр.	Кудричевская	
Гл.спец.	Коротецкий	
Зав.гр.	Кудричевская	
Вед.инж.	Кудричевская	
Провер.	Хаинсон	
Разраб.	Соколова	

903-1-288.91 КЖ.И-КР126, КР127

Каркас плоский КР126, КР127

Стадия	Масса	Масштаб
Р	см. табл.	5/м
Лист	Листов 1	

ХАРЬКОВСКИЙ ПРОМСТРОЙНИИПРОЕКТ

Альбом 12 ч.2

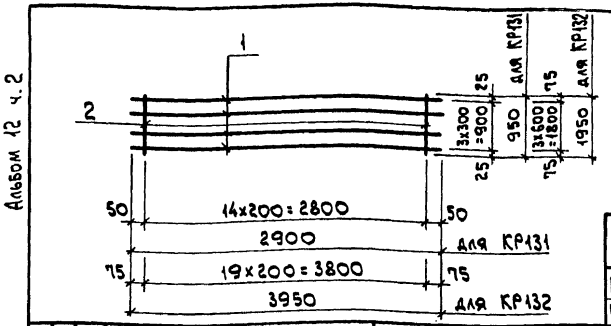

Марка	Масса, ед. кг
КР131	21,5
КР132	33,6

Формат	Зона	Поз.	Обозначение	Наименование	Кол.	Примеч.
				Документация		
			903-1-288.91 КЖ.И-ТУ	Технические условия		
				КР131		
				Детали		
БЧ		1		ф16 AIII, ГОСТ5781-82*, ℓ=2900	4	4,6 кг
БЧ		2		ф6 AI, " , ℓ=950	15	0,21 кг
				КР132		
				Детали		
БЧ		1		ф16 AIII, ГОСТ5781-82*, ℓ=3950	4	6,23 кг
БЧ		2		ф6 AI " ℓ=1950	20	0,43 кг

Привязан:

Инв.№

Взам.инв.№ | Подп. и дата | Инв.№ подл.

Н.контр.	Кудричевская	
Гл.спец.	Коротецкий	
Зав.гр.	Кудричевская	
Вед.инж.	Кудричевская	
Провер.	Чепелева	
Разраб.	Минаева	

903-1-288.91 КЖ.И-КР131, КР132

Каркас плоский КР131, КР132

Стадия	Масса	Масштаб
Р	см. табл.	5/м
Лист	Листов 1	

ХАРЬКОВСКИЙ ПРОМСТРОЙНИИПРОЕКТ

КР 133

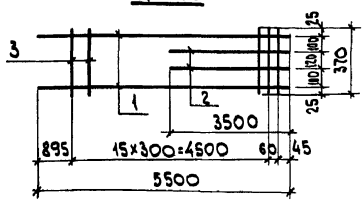

КР 134

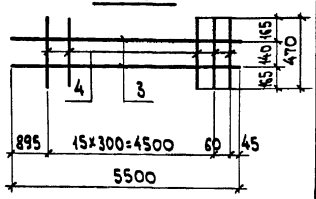

Формат	Зона	Поз.	Обозначение	Наименование	Кол.	Примечание
				Документация		
			903-1-288.91 КЖ.И-ТУ	Технические условия		
				КР 133		
				Детали		
БЧ		1		ф22AIII, ГОСТ5781-82*, ℓ=5500	2	16,4 кг
БЧ		2		ф20AIII, " , ℓ=3500	2	8,6 кг
БЧ		3		ф6AI, " , ℓ=370	17	0,08 кг
				КР 134		
				Детали		
БЧ		3		ф22AIII, ГОСТ5781-82*, ℓ=5500	2	13,5 кг
БЧ		4		ф6AI, " , ℓ=470	17	0,1 кг

Марка	Масса, кг
КР 133	51,5
КР 134	29,0

Привязан:

Инв. №

Взам. инв. №

Подп. и дата

Инв. № подл.

Н. контр.	Кудричевская	
Гл. спец.	Коротецкий	
Зав. гр.	Кудричевская	
Вед. инж.	Кудричевская	
Провер.	Гурович	
Разраб.	Минаева	

903-1-288.91 КЖ.И-КР133, КР134

Каркас плоский КР133, КР134

Стадия	Масса	Масштаб
Р	см. табл.	б/ч
Лист	Листов 1	

ХАРЬКОВСКИЙ ПРОМСТРОЙНИИПРОЕКТ

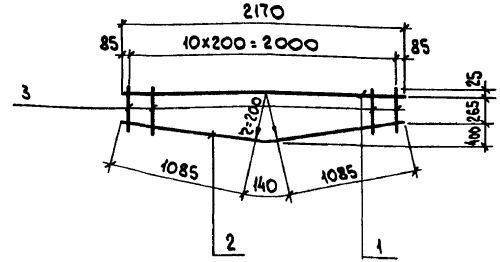

Формат	Зона	Поз.	Обозначение	Наименование	Кол.	Примечание
				Документация		
			903-1-288.91 КЖ.И-ТУ	Технические условия		
				Детали		
БЧ		1		ф20AIII, ГОСТ5781-82*, ℓ=2170	1	5,3 кг
БЧ		2		ф10AI, " , ℓ=2370	1	1,4 кг
БЧ		3		ф10AI, " , ℓсг=520	11	0,2 кг

Привязан:

Инв. №

Взам. инв. №

Подп. и дата

Инв. № подл.

Н. контр.	Кудричевская	
Гл. спец.	Коротецкий	
Зав. гр.	Кудричевская	
Вед. инж.	Кудричевская	
Провер.	Гурович	
Разраб.	Минаева	

903-1-288.91 КЖ.И-КР135

Каркас плоский КР 135

Стадия	Масса	Масштаб
Р	8,9	б/м
Лист	Листов 1	

ХАРЬКОВСКИЙ ПРОМСТРОЙНИИПРОЕКТ

Альбом 12 и.2

Развертка

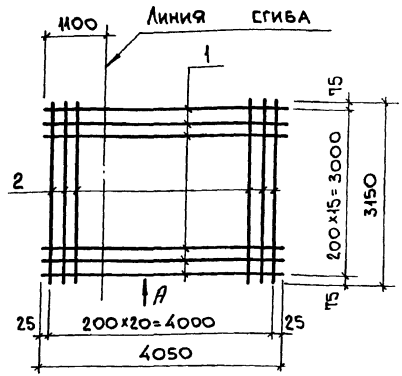

Вид А
в согнутом виде

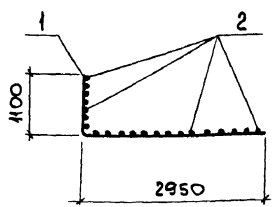

Формат	Зона	Поз.	Обозначение	Наименование	Кол.	Примечание
				Документация		
			903-1-288.91 КЖ.И-ТУ	Технические условия		
				Детали		
Б4		1		ф10AIII, ГОСТ5781-82*, ℓ=4050	16	2,5 кг
Б4		2		ф10AIII, " , ℓ=3150	21	1,9 кг

Привязан:

Инв. №

Взам. инв. №

Подп. и дата

Инв. № подл.

Н.контр.	Кудричевская		
Гл.спец.	Коротецкий		
Зав.гр.	Кудричевская		
Провер.	Кудричевская		
Разраб.	Миняева		

903-1-288.91 КЖ.И-С1

Сетка арматурная С1

Стадия	Масса	Масштаб
Р	79,9	б/м
Лист	Листов 1	

ХАРЬКОВСКИЙ ПРОМСТРОЙНИИПРОЕКТ

Развертка

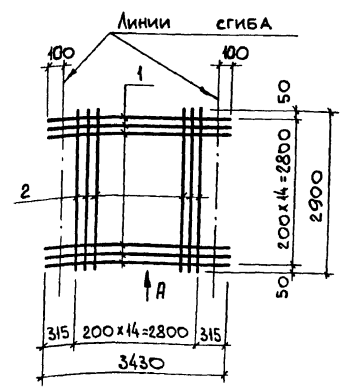

Вид А
в согнутом виде

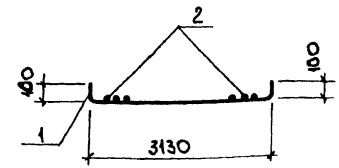

Формат	Зона	Поз.	Обозначение	Наименование	Кол.	Примечание
				Документация		
			903-1-288.91 КЖ.И-ТУ	Технические условия		
				Детали		
Б4		1		ф10AIII, ГОСТ5781-82*, ℓ=3430	15	2,1 кг
Б4		2		ф10AIII, " , ℓ=2900	15	1,8 кг

Привязан:

Инв. №

Взам. инв. №

Подп. и дата

Инв. № подл.

Н.контр.	Кудричевская		
Гл.спец.	Коротецкий		
Зав.гр.	Кудричевская		
Провер.	Кудричевская		
Разраб.	Миняева		

903-1-288.91 КЖ.И-С2

Сетка арматурная С2

Стадия	Масса	Масштаб
Р	58,5	б/м
Лист	Листов 1	

ХАРЬКОВСКИЙ ПРОМСТРОЙНИИПРОЕКТ

Альбом 12 ч.2

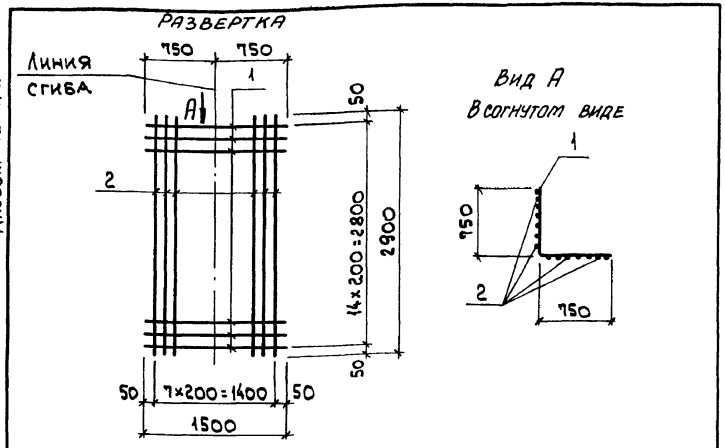

Формат	Зона	Поз.	Обозначение	Наименование	Кол.	Примеч.
				Документация		
			903-1-288.91 КЖ.И-ТУ	Технические условия		
				Детали		
БЧ		1		ф10AIII, ГОСТ5781-82*, ℓ=1500	15	0,93 кг
БЧ		2		ф10AIII, " , ℓ=2900	8	1,8 кг

Привязан:

Инв. №

Взам. инв. №

Подп. и дата

Инв. № подл.

Н.контр.	Кудричевская	
Гл.спец.	Коротецкий	
Зав. гр.	Кудричевская	
Провер.	Кудричевская	
Разраб.	Соколова	

903-1-288.91 КЖ.И-С3

Сетка арматурная С3

Стадия	Масса	Масштаб
Р	28,4	Б/М

Лист | Листов 1

ХАРЬКОВСКИЙ ПРОМСТРОЙНИИПРОЕКТ

Альбом 12 ч.2

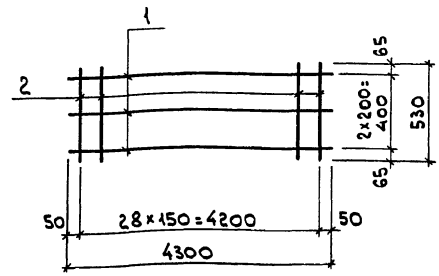

Формат	Зона	Поз.	Обозначение	Наименование	Кол.	Примеч.
				Документация		
			903-1-288.91 КЖ.И-ТУ	Технические условия		
				Детали		
БЧ		1		ф4BpI, ГОСТ6727-80, ℓ=4300	3	0,42 кг
БЧ		2		ф6AIII, ГОСТ5781-82*, ℓ=530	29	0,12 кг

Привязан:

Инв. №

Взам. инв. №

Подп. и дата

Инв. № подл.

Н.контр.	Кудричевская	
Гл.спец.	Коротецкий	
Зав. гр.	Кудричевская	
Провер.	Гремль	
Разраб.	Соколова	

903-1-288.91 КЖ.И-С17

Сетка арматурная С17

Стадия	Масса	Масштаб
Р	4,7	Б/М

Лист | Листов 1

ХАРЬКОВСКИЙ ПРОМСТРОЙНИИПРОЕКТ

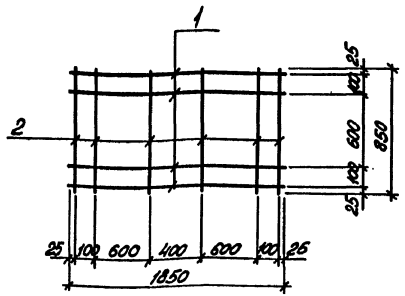

Форм.	Зона	Поз.	Обозначение	Наименование	Кол.	Примеч.
				Документация		
			903-1-288.91. КЖ.И-ТУ	Технические условия		
				Детали		
БЧ		1		ф8АI, ГОСТ 5781-82, *ℓ=1850	4	0,73 кг
БЧ		2		ф8АI, ГОСТ 5781-82, *ℓ=850	6	0,30 кг

Привязан:

Инв.№

Взам.инв.№ | Подпись и дата | Инв.№подл.

Н.контр.	Кудричевская		903-1-288.91 КЖ.И-С4
Гл.спец.	Коротецкий		Сетка арматурная С4
Зав.гр.	Кудричевская		Стадия: Р; Масса: 4,7; Масштаб: Б/м
Провер.	Кудричевская		Лист; Листов 1
Разраб.	Соколова		ХАРЬКОВСКИЙ ПРОМСТРОЙНИИПРОЕКТ

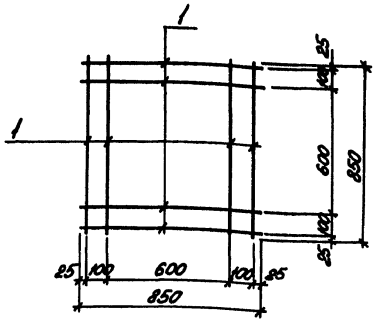

Марка	Масса ед., кг
С5	4,2
С6	2,7

Форм.	Зона	Поз.	Обозначение	Наименование	Кол.	Примеч.
				Документация		
			903-1-288.91 КЖ.И-ТУ	Технические условия		
				С5		
				Детали		
БЧ		1		ф10АI, ГОСТ 5781-82, *ℓ=850	8	0,52 кг
				С6		
				Детали		
БЧ		1		ф8АI, ГОСТ 5781-82, *ℓ=850	8	0,34 кг

Привязан:

Инв.№

Взам.инв.№ | Подпись и дата | Инв.№подл.

Н.контр.	Кудричевская		903-1-288.91 КЖ.И-С5, С6
Гл.спец.	Коротецкий		Сетка арматурная С5; С6
Зав.гр.	Кудричевская		Стадия: Р; Масса: см. табл.; Масштаб: Б/м
Провер.	Кудричевская		Лист; Листов 1
Разраб.	Соколова		ХАРЬКОВСКИЙ ПРОМСТРОЙНИИПРОЕКТ

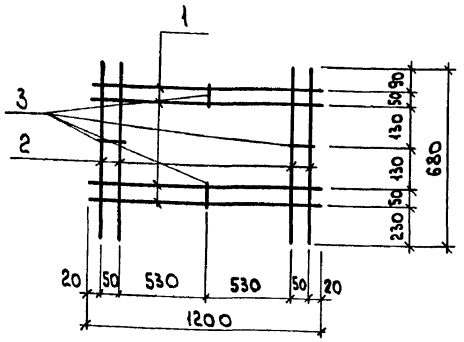

Формат	Зона	Поз.	Обозначение	Наименование	Кол.	Примеч.
				Документация		
			903-1-288.91 КЖ.И-ТУ	Технические условия		
				Детали		
БЧ		1		ф6AIII, ГОСТ5781-82*, ℓ=1200	4	0,27 кг
БЧ		2		ф6AIII, " , ℓ=680	4	0,15 кг
БЧ		3		ф6AIII, " , ℓ=90	4	0,02 кг

Привязан:

Инв. №

Взам. инв. № | Подп. и дата | Инв. № подл.

Н.контр.	Кудричевская	
Гл.спец.	Коротецкий	
Зав. гр.	Кудричевская	
Провер.	Хаинсон	
Разраб.	Соколова	

903-1-288.91 КЖ.И-С7

Сетка арматурная С7

Стадия	Масса	Масштаб
Р	1,8	5/м
Лист	Листов 1	

ХАРЬКОВСКИЙ ПРОМСТРОЙНИИПРОЕКТ

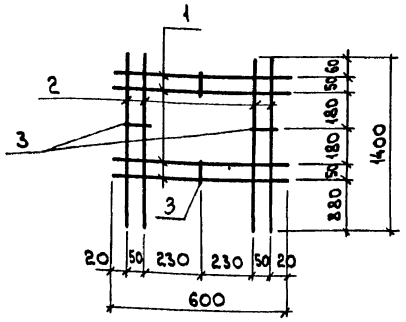

Формат	Зона	Поз.	Обозначение	Наименование	Кол.	Примеч.
				Документация		
			903-1-288.91 КЖ.И-ТУ	Технические условия		
				Детали		
БЧ		1		ф6AIII, ГОСТ5781-82*, ℓ=600	4	0,13 кг
БЧ		2		ф6AIII, " , ℓ=1400	4	0,32 кг
БЧ		3		ф6AIII, " , ℓ=90	4	0,02 кг

Привязан:

Инв. №

Взам. инв. № | Подп. и дата | Инв. № подл.

Н.контр.	Кудричевская	
Гл.спец.	Коротецкий	
Зав. гр.	Кудричевская	
Провер.	Хаинсон	
Разраб.	Соколова	

903-1-288.91 КЖ.И-С8

Сетка арматурная С8

Стадия	Масса	Масштаб
Р	1,9	5/м
Лист	Листов 1	

ХАРЬКОВСКИЙ ПРОМСТРОЙНИИПРОЕКТ

Альбом 12 ч. 2

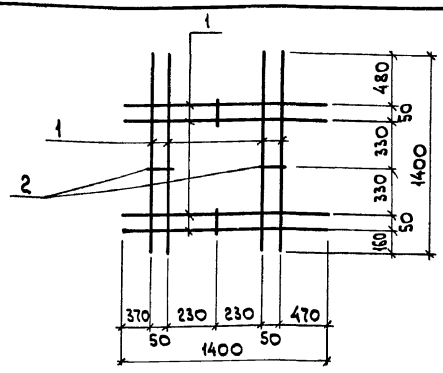

Формат	Зона	Поз.	Обозначение	Наименование	Кол.	Примеч.
				Документация		
			903-1-288.91 КЖ.И-ТУ	Технические условия		
				Детали		
БЧ		1		ф6AIII, ГОСТ5781-82*, ℓ=1400	8	0,31 кг
БЧ		2		ф6AIII, , ℓ=90	4	0,02 кг

Привязан:

Инв. №

Взам. инв. №

Подп. и дата

Инв. № подл.

Н.контр.	Кудричевская		
Гл.спец.	Коротецкий		
Зав.гр.	Кудричевская		
Вед.инж.	Кудричевская		
Провер.	Кудричевская		
Разраб.	Соколова		

903-1-288.91 КЖ.И-С9

Сетка арматурная С9

Стадия	Масса	Масштаб
Р	2,5	
Лист	Листов 1	

ХАРЬКОВСКИЙ ПРОМСТРОЙНИИПРОЕКТ

Альбом 12 ч. 2

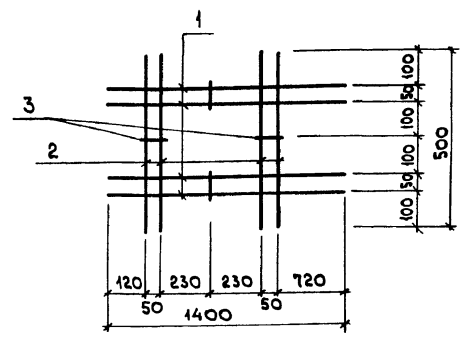

Формат	Зона	Поз.	Обозначение	Наименование	Кол.	Примеч.
				Документация		
			903-1-288.91 КЖ.И-ТУ	Технические условия		
				Детали		
БЧ		1		ф6AIII, ГОСТ5781-82*, ℓ=1400	4	0,31 кг
БЧ		2		ф6AIII, , ℓ=500	4	0,1 кг
БЧ		3		ф6AIII, , ℓ=90	4	0,02 кг

Привязан:

Инв. №

Взам. инв. №

Подп. и дата

Инв. № подл.

Н.контр.	Кудричевская		
Гл.спец.	Коротецкий		
Зав.гр.	Кудричевская		
Вед.инж.	Кудричевская		
Провер.	Кудричевская		
Разраб.	Соколова		

903-1-288.91 КЖ.И-С10

Сетка арматурная С10

Стадия	Масса	Масштаб
Р	1,7	
Лист	Листов 1	

ХАРЬКОВСКИЙ ПРОМСТРОЙНИИПРОЕКТ

Альбом 12 ч.2

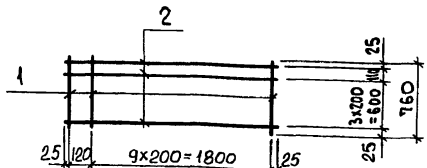

Марка	Масса, кг
С11	4,3
С12	4,3

Формат	Зона	Поз.	Обозначение	Наименование	Кол.	Примеч.
				Документация		
			903-1-288.91 КЖ.И-ТУ	Технические условия		
				Детали		
Б4		1		ф8 AIII ГОСТ 5781-82*, ℓ=760	11	0,3 кг
				Переменные данные для исполнений		
				С11		
				Детали		
Б4		2		ф4 BpI ГОСТ 6727-80, ℓ=1970	5	0,2 кг
				С12		
				Детали		
Б4		2		ф4 BpI, ГОСТ 6727-80, ℓ=2020	5	0,20

Привязан:

Инв. №

Взам. инв. № | Подп. и дата | Инв. № подл.

Н.контр.	Кудричевская	
Гл.спец.	Коротецкий	
Зав.гр.	Кудричевская	
Провер.	Ханисон	
Разраб.	Соколова	

903-1-288.91 КЖ.И-С11, С12

Сетка арматурная С11, С12

Стадия	Масса	Масштаб
Р	см. табл.	Б/М
Лист	Листов 1	

ХАРЬКОВСКИЙ ПРОМСТРОЙНИИПРОЕКТ

Альбом 12 ч.2

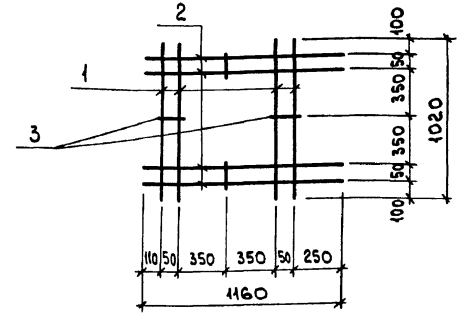

Формат	Зона	Поз.	Обозначение	Наименование	Кол.	Примеч.
				Документация		
			903-1-288.91 КЖ.И-ТУ	Технические условия		
				Детали		
Б4		1		ф12 AIII, ГОСТ 5781-82*, ℓ=1160	4	1,0 кг
Б4		2		ф12 AIII, " , ℓ=1020	4	0,9 кг
Б4		3		ф6 AI, " , ℓ=90	4	0,02 кг

Привязан:

Инв. №

Взам. инв. № | Подп. и дата | Инв. № подл.

Н.контр.	Кудричевская	
Гл.спец.	Коротецкий	
Зав.гр.	Кудричевская	
Провер.	Проценко	
Разраб.	Соколова	

903-1-288.91 КЖ.И-С13

Сетка арматурная С13

Стадия	Масса	Масштаб
Р	7,6	Б/М
Лист	Листов 1	

ХАРЬКОВСКИЙ ПРОМСТРОЙНИИПРОЕКТ

Альбом 12 ч 2

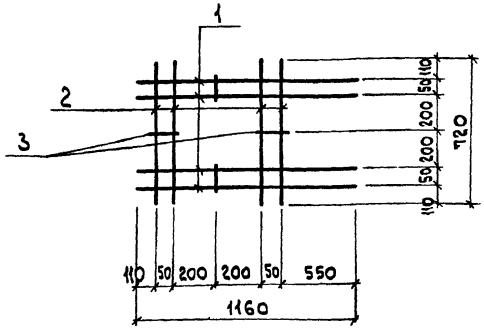

Формат	Зона	Поз.	Обозначение	Наименование	Кол.	Примеч.
				Документация		
			903-1-288.91 КЖ.И-ТУ	Технические условия		
				Детали		
БЧ		1		ф12AIII, ГОСТ5781-82*, ℓ=1160	4	1,0 кг
БЧ		2		ф12AIII, " , ℓ=720	4	0,64 кг
БЧ		3		ф6AI, " , ℓ=90	4	0,02 кг

Привязан:

Инв. №

Взам. инв. № | Подп. и дата | Инв. № подл.

Н. контр.	Кудричевская	
Гл. спец.	Коротецкий	
Зав. гр.	Кудричевская	
Провер.	Проценко	
Разраб.	Соколова	

903-1-288.91 КЖ.И-С14

Сетка арматурная С14

Стадия	Масса	Масштаб
Р	6,6	Б/М
Лист	Листов 1	

ХАРЬКОВСКИЙ ПРОМСТРОЙНИИПРОЕКТ

Альбом 12 ч 2

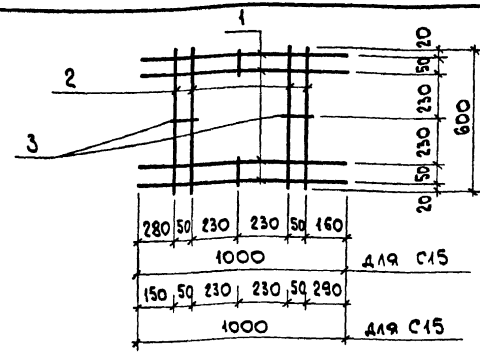

Формат	Зона	Поз.	Обозначение	Наименование	Кол.	Примеч.
				Документация		
			903-1-288.91 КЖ.И-ТУ	Технические условия С15, С16		
				Детали		
БЧ		1		ф12AIII, ГОСТ5781-82*, ℓ=1000	4	0,89 кг
БЧ		2		ф12AIII, " , ℓ=600	4	0,53 кг
БЧ		3		ф6AI, " , ℓ=90	4	0,02 кг

Привязан:

Инв. №

Взам. инв. № | Подп. и дата | Инв. № подл.

Н. контр.	Кудричевская	
Гл. спец.	Коротецкий	
Зав. гр.	Кудричевская	
Провер.	Проценко	
Разраб.	Соколова	

903-1-288.91 КЖ.И-С15, С16

Сетка арматурная С15, С16

Стадия	Масса	Масштаб
Р	7,6	Б/М
Лист	Листов 1	

ХАРЬКОВСКИЙ ПРОМСТРОЙНИИПРОЕКТ

Альбом 12 ч.2

С18...С23

РАЗВЕРТКА

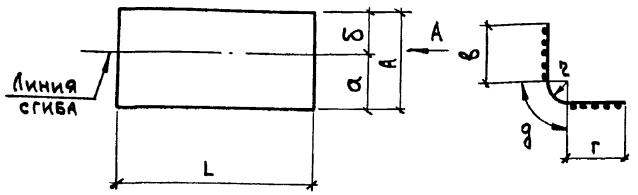

Вид А в согнутом виде

Марка по проекту	Марка по ГОСТ 23279-78	Размеры, мм L	А	а	δ	в	г	q	г	Масса ед., кг
С18	3С 8АIII/12АIII – 290×315 75/50	3150	2900	1600	1300	1205	1505	190	120	83,2
С19	3С 8АIII/12АIII – 305×405	4050	3050	1750	1300	1205	1655	190	120	114,3
С20	3С 8АIII/12АIII – 180×425 25/100	4250	1800	1050	750	685	985	130	80	43,5
С21	3С 8АIII/12АIII – 230×425 25/50	4250	2300	1050	1250	985	985	130	80	54,2
С22	3С 8АIII/12АIII – 180×225 25/100	2250	1800	1050	750	685	985	130	80	29,2
С23	3С 8АIII/12АIII – 230×225 25/50	2250	2300	1050	1250	985	985	130	80	35,2

Сетки изготовить по ГОСТ 23279-85

Привязан:

Инв. №

Взам. инв. № | Подп. и дата | Инв. № подл.

Н.контр.	Кудричевская	
Гл.спец.	Коротецкий	
Зав.гр.	Кудричевская	
Вед.инж.	Боднянская	
Провер.	Хаинсон	
Разраб.	Минаева	

903-1-288.91 КЖ.И-С18...С23

Сетка арматурная С18...С23

Стадия	Масса	Масштаб
Р	см. табл.	Б/м
Лист	Листов 1	

ХАРЬКОВСКИЙ ПРОМСТРОЙНИИПРОЕКТ

Альбом 12 ч.2

С24

РАЗВЕРТКА

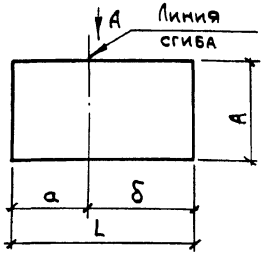

Вид А в согнутом виде

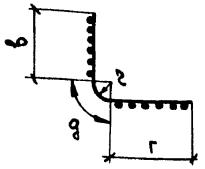

Марка по проекту	Марка по ГОСТ 23279-78	Размеры, мм L	А	а	δ	в	г	q	г	Масса ед., кг
С24	1С 12АIII/8АIII – 50×305 25/50	3050	500	1750	1300	1655	1205	190	120	15,2

Сетки изготовить по ГОСТ 23279-85

Привязан:

Инв. №

Взам. инв. № | Подп. и дата | Инв. № подл.

Н.контр.	Кудричевская	
Гл.спец.	Коротецкий	
Зав.гр.	Кудричевская	
Вед.инж.	Боднянская	
Провер.	Хаинсон	
Разраб.	Минаева	

903-1-288.91 КЖ.И-С24

Сетка арматурная С24

Стадия	Масса	Масштаб
Р	15,2	Б/м
Лист	Листов 1	

ХАРЬКОВСКИЙ ПРОМСТРОЙНИИПРОЕКТ

Альбом 12 ч.2

Формат	Зона	Поз.	Обозначение	Наименование	Кол.	Примечание
				Документация		
			903-1-288.91 КЖ.И-ТУ	Технические условия		
			903-1-288.91 КЖ.И-С25,С26 СБ	Сборочный чертеж		
				С25		
				Детали		
БЧ		1		ф12 AIII, ГОСТ 5781-82*, ℓ=850	3	0,75
БЧ		2		ф8 AIII, " , ℓ=500	5	0,19
				С26		
				Детали		
БЧ		1		ф12 AIII, ГОСТ 5781-82*, ℓ=3800	3	3,4
БЧ		2		ф8 AIII, " , ℓ=500	19	0,19

Привязан:

Инв. №

Взам. инв. № | Подп. и дата | Инв. № подл.

Н.контр.	Кудричевская		903-1-288.91 КЖ.И-С25,С26
Гл.спец.	Коротецкий		
Зав.гр.	Кудричевская		Сетка арматурная С25,С26 — Стадия: Р; Лист: ; Листов: 1
Провер.	Хаинсон		
Разраб.	Минаева		Харьковский Промстройниипроект

Альбом 12 ч.2

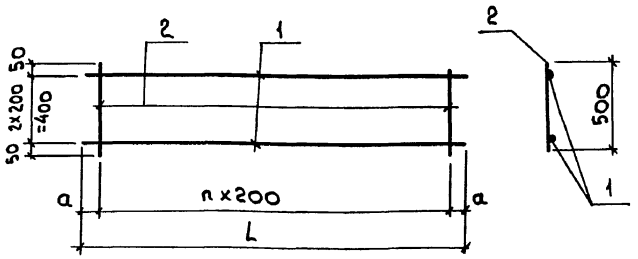

Марка	Размеры, мм			Масса ед., кг
	L	n	a	
С25	850	4	25	3,2
С26	3800	18	100	16,8

Привязан:

Инв. №

Взам. инв. № | Подп. и дата | Инв. № подл.

Н.контр.	Кудричевская		903-1-288.91 КЖ.И-С25,С26 СБ
Гл.спец.	Коротецкий		
Зав.гр.	Кудричевская		Сетка арматурная С25,С26 Сборочный чертеж — Стадия: ; Масса: см. табл.; Масштаб: ; Лист: ; Листов: 1
Провер.	Хаинсон		
Разраб.	Минаева		Харьковский Промстройниипроект

Альбом 12 ч.2

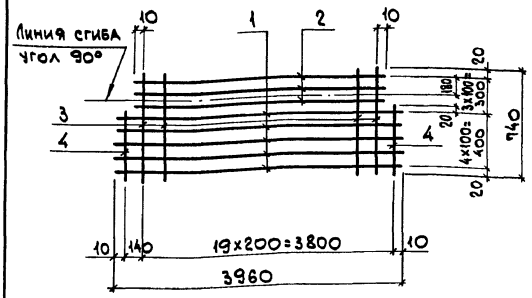

Формат	Зона	Поз.	Обозначение	Наименование	Кол.	Примечание
				Документация		
			903-1-288.91 КЖ.И-ТУ	Технические условия		
				Детали		
БЧ		1		ф10 AIII, ГОСТ5781-82*, ℓ=3960	5	2,4 кг
БЧ		2		ф10 AIII, " , ℓ=3620	3	2,2 кг
БЧ		3		ф5 Bp I, ГОСТ6727-80, ℓ=740	19	0,11 кг
БЧ		4		ф5 Bp I, " , ℓ=440	2	0,07 кг

Привязан:

Инв.№

Взам.инв.№ | Подп. и дата | Инв.№подл.

Н.контр.	Кудричевская		
Гл.спец.	Коротецкий		
Зав.гр.	Кудричевская		
Провер.	Хаинсон		
Разраб.	Соколова		

903-1-288.91 КЖ.И-С27

Сетка арматурная С27

Стадия	Масса	Масштаб
Р	20,8	Б/М
Лист	Листов 1	

ХАРЬКОВСКИЙ ПРОМСТРОЙНИИПРОЕКТ

Альбом 12 ч.2

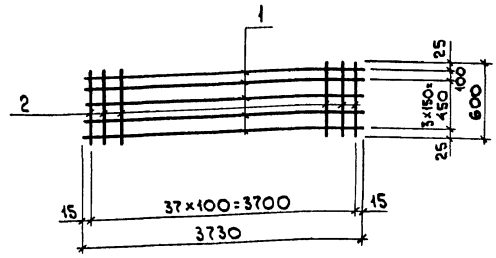

Формат	Зона	Поз.	Обозначение	Наименование	Кол.	Примечание
				Документация		
			903-1-288.91 КЖ.И-ТУ	Технические условия		
				Детали		
БЧ		1		ф5 Bp I, ГОСТ6727-80, ℓ=3730	5	0,58 кг
БЧ		2		ф5 Bp I, " , ℓ=600	38	0,09 кг

Привязан:

Инв.№

Взам.инв.№ | Подп. и дата | Инв.№подл.

Н.контр.	Кудричевская		
Гл.спец.	Коротецкий		
Зав.гр.	Кудричевская		
Провер.	Хаинсон		
Разраб.	Соколова		

903-1-288.91 КЖ.И-С28

Сетка арматурная С28

Стадия	Масса	Масштаб
Р	6,3	Б/М
Лист	Листов 1	

ХАРЬКОВСКИЙ ПРОМСТРОЙНИИПРОЕКТ

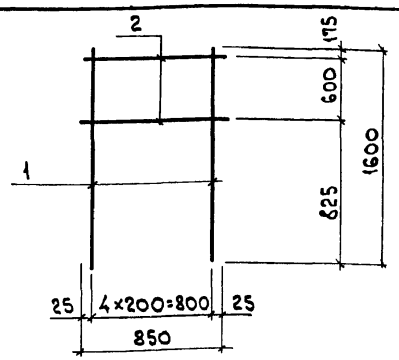

Формат	Зона	Поз.	Обозначение	Наименование	Кол.	Примечание
				Документация		
			903-1-288.91 КЖ.И-ТУ	Технические условия		
				Детали		
Б4		1		ф12AIII, ГОСТ5781-82*, ℓ=1600	5	1,4 кг
Б4		2		ф6AIII, " , ℓ=850	2	0,19 кг

Привязан:

Инв.№

Н.контр.	Кудричевская		
Гл.спец.	Коротецкий		
Зав.гр.	Кудричевская		
Провер.	Ханнсон		
Разраб.	Соколова		

903-1-288.91 КЖ.И-С29

Сетка арматурная С29

Стадия	Масса	Масштаб
Р	7,5	Б/М
Лист	Листов 1	

ХАРЬКОВСКИЙ ПРОМСТРОЙНИИПРОЕКТ

Инв.№ подл. | Подп. и дата | Взам. инв.№

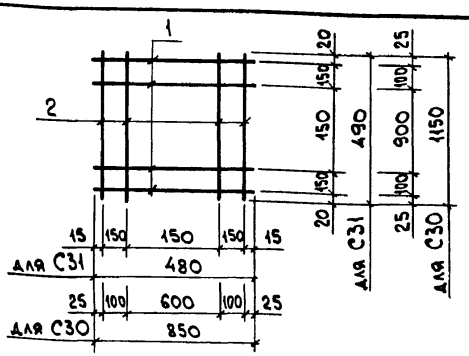

Марка	Масса ед., кг
С30	4,9
С31	0,4

Формат	Зона	Поз.	Обозначение	Наименование	Кол.	Примечание
				Документация		
			903-1-288.91 КЖ.И-ТУ	Технические условия		
				С30		
				Детали		
Б4		1		ф10AI, ГОСТ5781-82*, ℓ=850	4	0,52 кг
Б4		2		ф10AI, " , ℓ=1150	4	0,71 кг
				С31		
				Детали		
Б4		1		ф4BpI, ГОСТ6727-80, ℓ=480	4	0,05 кг
Б4		2		ф4BpI, " , ℓ=490	4	0,05 кг

Привязан:

Инв.№

Н.контр.	Кудричевская		
Гл.спец.	Коротецкий		
Зав.гр.	Кудричевская		
Провер.	Ханнсон		
Разраб.	Соколова		

903-1-288.91 КЖ.И-С30, С31

Сетка арматурная С30, С31

Стадия	Масса	Масштаб
Р	см. табл.	Б/М
Лист	Листов 1	

ХАРЬКОВСКИЙ ПРОМСТРОЙНИИПРОЕКТ

Инв.№ подл. | Подп. и дата | Взам. инв.№

Альбом 12 ч.2

А1

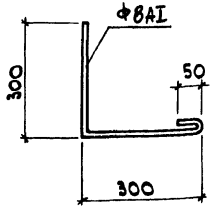

А2

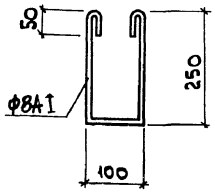

А3

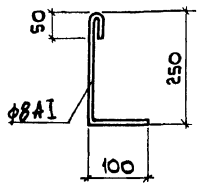

А4

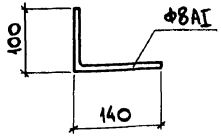

А5

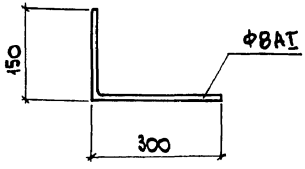

Марка	Длина, мм	Масса, кг
А1	650	0,26
А2	700	0,28
А3	400	0,16
А4	240	0,09
А5	450	0,17

Привязан:

Инв.№

Взам.инв.№ | Подп. и дата | Инв.№подл.

Н.контр.	Кудричевская	
Гл.спец.	Коротецкий	
Зав.гр.	Кудричевская	
Вед.инж.	Трепль	
Провер.	Кудричевская	
Разраб.	Соколова	

903-1-288.91 КЖ.И-А1...А5

Изделие закладное А1...А5

Стадия	Масса	Масштаб
Р	см. табл.	Б/м
Лист	Листов 1	

ХАРЬКОВСКИЙ ПРОМСТРОЙНИИПРОЕКТ

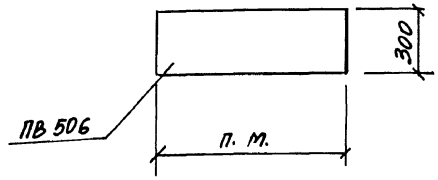

Привязан:

Инв.№

Взам.инв.№ | Подп. и дата | Инв.№подл.

Н.контр.	Кудричевская	
Гл.спец.	Коротецкий	
Зав.гр.	Кудричевская	
Вед.инж.	Трепль	
Провер.	Кудричевская	
Разраб.	Соколова	

903-1-288.91 КЖ.И- МН 10

Изделие закладное МН 10

Стадия	Масса	Масштаб
Р	4,9	Б/м
Лист	Листов 1	

ТУ 36.26.11-5-89
ГОСТ 27772-88

ХАРЬКОВСКИЙ ПРОМСТРОЙНИИПРОЕКТ

Альбом 12 ч. 2

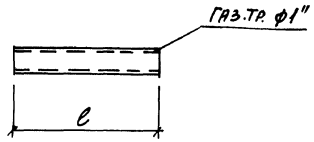

Марка	Длина c, мм	Масса, кг
А6	150	0,36
А7	220	0,53
А9	450	1,08

Привязан:

Инв.№

Н. контр.	Кудричевский		
Гл. спец.	Коротецкий		
Зав. гр.	Кудричевский		
Вед. инж.	Кудричевский		
Провер.	Гремль		
Разраб.	Соколова		

903-1-288.91 КЖ. И - А6; А7; А9

Изделие закладное А6; А7; А9

ГОСТ 3262-75

Стадия	Масса	Масштаб
Р	См. табл.	-
Лист	Листов	

Харьковский Промстройниипроект

Инв.№ подл. | Подпись и дата | Взам. инв.№

Альбом 12 ч. 2

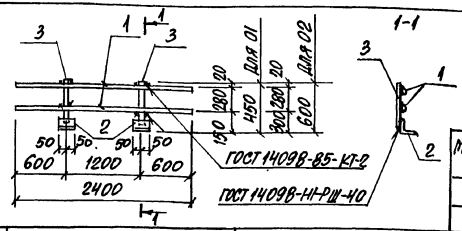

Марка	Масса ед., кг
01	11,5
02	12,6

Формат	Зона	Поз.	Обозначение	Наименование	Кол.	Примечание
				Документация		
			903-1-288.91 КЖ. И-ТУ	Технические условия		
				Детали		
БЧ		1		ФIбАI, ГОСТ 5781-82* с=2400	2	3,8 кг
БЧ		2		Уголок 50х5 ГОСТ 8509-86* / С235 ГОСТ 27772-88 с=100	2	0,4 кг
				Переменные данные для исполнений		
				01		
				Детали		
БЧ		3		Ф24АI, ГОСТ 5781-82*, с=450	2	1,6 кг
				02		
				Детали		
БЧ		3		Ф24АI, ГОСТ 5781-82*, с=600	2	2,1 кг

Привязан

Инв.№

Н. контр.	Кудричевский		
Гл. спец.	Коротецкий		
Зав. гр.	Кудричевский		
Вед. инж.	Кудричевский		
Провер.	Марголина		
Разраб.	Соколова		

903-1-288.91 КЖ. И - 01, 02

Ограждение кровли 01, 02

Стадия	Масса	Масштаб
Р	См. табл.	Б/м
Лист 1	Листов 1	

Харьковский Промстройниипроект

Инв.№ подл. | Подпись и дата | Взам. инв.№

Альбом 12 ч.2

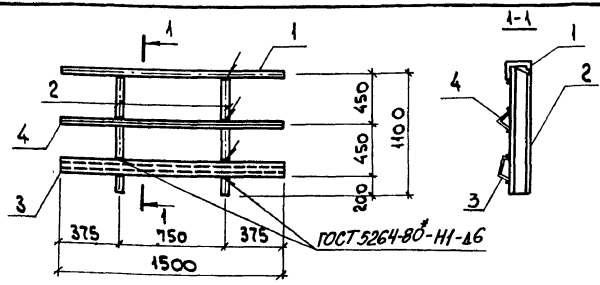

Формат	Зона	Поз.	Обозначение	Наименование	Кол.	Примечание
				Документация		
			903-1-288.91 КЖ.И-ТУ	Технические условия		
				Детали		
БЧ		1		Гн.[50х40х12х2,5, ГОСТ 8281-80, ℓ=1500	1	2,7 кг
БЧ		2		Гн.[50х40х12х2,5, " , ℓ=1100	2	1,9 кг
БЧ		3		Гн.[50х30х2,5х3,4, МТУ2-130-70, ℓ=1500	1	5,7 кг
БЧ		4		Уголок 50х5 ГОСТ 8509-86* / С235 ГОСТ 27772-88 ℓ=1500	1	5,7 кг

Привязан:

Инв. №

Н.контр.	Кудричевская		
Гл.спец.	Коротецкий		
Зав.гр.	Кудричевская		
Провер.	Марголина		
Разраб.	Соколова		

903-1-288.91 КЖ.И-03

Ограждение площадки 03

Стадия	Масса	Масштаб
Р	17,9	б/м
Лист	Листов 1	

ХАРЬКОВСКИЙ ПРОМСТРОЙНИИПРОЕКТ

Альбом 12 ч.2

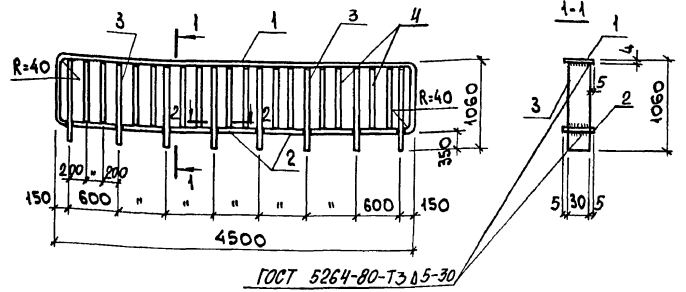

Формат	Зона	Поз.	Обозначение	Наименование	Кол.	Примечание
				Документация		
			903-1-288.91 КЖ.И-ТУ	Технические условия		
				Детали		
				Полоса ГОСТ 19903-74* / С245 ГОСТ 27772-88		
БЧ		1		40х4 ℓ=6108	1	7,7 кг
БЧ		2		40х4 ℓ=558	7	0,72 кг
БЧ		3		30х20 ℓ=1056	8	4,93 кг
БЧ		4		ФВАТ ГОСТ 5781-82*, ℓ=700	14	0,16 кг

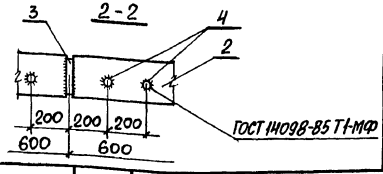

Привязан:

Инв. №

Н.контр.	Кудричевская		
Гл.спец.	Коротецкий		
Зав.гр.	Кудричевская		
Провер.	Марголина		
Разраб.	Соколова		

903-1-288.91 КЖ.И-04

Ограждение площадки 04

Стадия	Масса	Масштаб
Р	55,8	б/м
Лист	Листов 1	

ХАРЬКОВСКИЙ ПРОМСТРОЙНИИПРОЕКТ

Инв.№подл. | Подп. и дата | Взам.инв.№

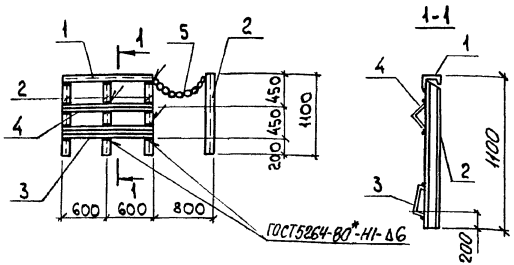

Формат	Зона	Поз.	Обозначение	Наименование	Кол.	Примечание
				Документация		
			903-1-288.91 КЖ.И-ТУ	Технические условия		
				Детали		
БЧ		1		Гн [50×40×12×2,5; ГОСТ 8281-80, ℓ=1200	1	2,2 кг
БЧ		2		Гн [50×40×12×2,5; " , ℓ=1100	2	2,0 кг
БЧ		3		Гн {90×30×25×3; 4МТУ 2-130-70, ℓ=1200	1	4,6 кг
БЧ		4		Уголок 50×5 ГОСТ 8509-86* / С235 ГОСТ 27772-88 ℓ=1200	1	1,3 кг
БЧ		5		Цепь А1-5×185, ГОСТ 2319-81, ℓ=1000	1	0,5 кг

Привязан:

Инв. №

Н. контр.	Кудричевская		
Вед. инж.	Марголина		
Провер.	Марголина		
Разраб.	Соколова		

903-1-288.91 КЖ.И-05

Ограждение площадки 05

Стадия	Масса	Масштаб
Р	16,6	
Лист	Листов 1	

ХАРЬКОВСКИЙ ПРОМСТРОЙНИИПРОЕКТ

Инв. № подл. | Подпись и дата | Взам. инв. №

gost.e-ecolog.ru

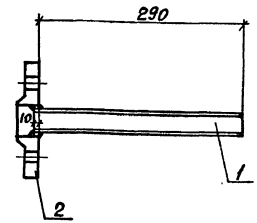

Формат	Зона	Поз.	Обозначение	Наименование	Кол.	Примечание
				Документация		
			903-1-289.91 КЖ.И-ТУ	Технические условия		
				Детали		
		1		Труба ф25×2-12×18Н10Т ГОСТ 9941-81, ℓ=300	1	0,34 кг
		2		Фланец 1-20-6-12×18Н10Т ГОСТ 12820-80	1	0,53 кг

Привязан:

Инв. №

Н. контр.	Кудричевская		
Гл. спец.	Коротецкий		
Зав. гр.	Кудричевская		
Вед. инж.	Марголина		
Провер.	Марголина		
Разраб.	Соколова		

903-1-288.91.КЖ.И-МН33

Изделие закладное МН33

Стадия	Масса	Масштаб
Р	0,87	
Лист	Листов 1	

ХАРЬКОВСКИЙ ПРОМСТРОЙНИИПРОЕКТ

Инв. № подл. | Подпись и дата | Взам. инв. №