ТИПОВОЙ ПРОЕКТ
903-1-288.91

КОТЕЛЬНАЯ С 4 КОТЛАМИ Е-4-1,4Р ЗОЛОШЛАКОУДАЛЕНИЕ МЕХАНИЧЕСКОЕ ТОПЛИВО-КАМЕННЫЕ И БУРЫЕ УГЛИ СИСТЕМА ТЕПЛОСНАБЖЕНИЯ ЗАКРЫТАЯ

АЛЬБОМ 12 часть 1

КЖ.И СТРОИТЕЛЬНЫЕ ИЗДЕЛИЯ СТР 1...124

25030-16

Отпускная цена
НА момент реализации
УКАЗАНА

gost.e-ecolog.ru

ТИПОВОЙ ПРОЕКТ

903-1-288.91

КОТЕЛЬНАЯ С 4 КОТЛАМИ Е-4-1,4Р ЗОЛОШЛАКОУДАЛЕНИЕ МЕХАНИЧЕСКОЕ ТОПЛИВО-КАМЕННЫЕ И БУРЫЕ УГЛИ СИСТЕМА ТЕПЛОСНАБЖЕНИЯ ЗАКРЫТАЯ

АЛЬБОМ 12 ЧАСТЬ 1

КЖ.И СТРОИТЕЛЬНЫЕ ИЗДЕЛИЯ СТР. 1...124

Утвержден
и введен в действие
ГПКНИИ „Сантехнипроект"
протокол от 14.06.91 №24

Разработан

Институтом Харьковский Промстройниипроект
Главный инженер института
Н.Ф. Довгий
Главный инженер проекта
А.П. Школьный

Альбом 12 ч.1,2

Обозначение	Наименование	Стр.
903-1-288.91 КЖ.И-	Содержание	2
КЖ.И-ТУ	Технические условия	7
-К1	Колонна К1	9
-К1-1	Колонна К1-1	10
-К1-2	Колонна К1-2	11
-К1-3	Колонна К1-3	12
-К1-4	Колонна К1-4	13
-К1-5	Колонна К1-5	14
-К1-6	Колонна К1-6	15
-К1-7	Колонна К1-7	16
-К1-8	Колонна К1-8	17
-К1-9	Колонна К1-9	18
-К1-10	Колонна К1-10	19
-К1-11	Колонна К1-11	20
-К1-12	Колонна К1-12	21
-К2	Колонна К2	22
-К2-1	Колонна К2-1	23
-К2-2	Колонна К2-2	24
-К2-3	Колонна К2-3	25
-К2-4	Колонна К2-4	26
-К2-5	Колонна К2-5	27
-К2-6	Колонна К2-6	28
-К2-7	Колонна К2-7	29
-К2-8	Колонна К2-8	30
-К2-9	Колонна К2-9	31
-К2-10	Колонна К2-10	32
-К3; К3-1	Колонна К3; К3-1	33
-К3-2; К3-3	Колонна К3-2; К3-3	34

Обозначение	Наименование	Стр.
903-1-288.91 КЖ.И-Р1; Р1-1...Р1-3	Ригель Р1; Р1-1... Р1-3	35
-Р1-4... Р1-7; -Р1-10	Ригель Р1-4... Р1-7; Р1-10	37
-Р1-8; Р1-11	Ригель Р1-8; Р1-11	39
-Р1-12; Р1-9; -Р2; Р2-1	Ригель Р1-12; Р1-9; Р2; Р2-1	40
-Р2-2... Р2-5	Ригель Р2-2... Р2-5	42
-Р2-6; Р3; -Р3-1; Р3-2	Ригель Р2-6; Р3; Р3-1; Р3-2	44
-Р3-3; Р4; Р4-1	Ригель Р3-3; Р4; Р4-1	46
-Б1; Б1-1; Б1-2; -Б2; Б2-1; Б2-2	Балка Б1; Б1-1; Б1-2; Б2; Б2-1; Б2-2	48
-Ст1; Ст2	Стойка Ст1; Ст2	49
-Ст3	Стойка Ст3	51
-П1... П3	Плита перекрытия П1... П3	52
-П4; П5	Плита перекрытия П4; П5	53
-П6; П7	Плита перекрытия П6; П7	54
-П8; П9; П14	Плита перекрытия канала П8; П9; П14	55
-П10	Плита перекрытия канала П10	56
-П11	Плита перекрытия канала П11	56
-П12; П13	Плита перекрытия П12; П13	57
-П1-1; П1-2; П2-1	Плита покрытия П1-1; П1-2; П2-1	58
-П3-1; П3-2	Плита покрытия П3-1; П3-2	59
-П4-1; П4-2	Плита покрытия П4-1; П4-2	60
-П5-1; П5-2	Плита покрытия П5-1; П5-2	61
-П6-1; П6-2	Плита покрытия П6-1; П6-2	62
-П7-1; П7-2	Плита покрытия П7-1; П7-2	63
-П8-1; П8-2	Плита покрытия П8-1; П8-2	64
-П9-1; П9-2, -П10-1, П10-2	Плита покрытия П9-1; П9-2; П10-1; П10-2	66

Взам. инв. №

Подпись и дата

Инв. № подл.

Привязан:

Инв. №

Нач. отд.	Аграновіч	
Гл. спец.	Коротецкий	
Зав. гр.	Кудричевская	
Разраб.	Гамановская	

903-1-288.91 КЖ.И

Содержание

Стадия	Лист	Листов
Р	1	5

ХАРЬКОВСКИЙ ПРОМСТРОЙНИИПРОЕКТ

Альбом 12 ч.1,2

Обозначение	Наименование	Стр.
903-1-288.91 КЖ.И-П11-1; П11-2	Плита покрытия П11-1; П11-2	67
-Т1-1	Траверса Т1-1	68
-Т1-2; Т1-3	Траверса Т1-2; Т1-3	69
-ПС2; ПС61	Панель стеновая ПС2; ПС61	70
-ПС4	Панель стеновая ПС4	71
-ПС5	Панель стеновая ПС5	72
-ПС6; ПС7	Панель стеновая ПС6; ПС7	73
-ПС8	Панель стеновая ПС8	74
-ПС10	Панель стеновая ПС10	75
-ПС12	Панель стеновая ПС12	76
-ПС13	Панель стеновая ПС13	77
-ПС15...ПС17	Панель стеновая ПС15... ПС17	78
-ПС18; ПС22	Панель стеновая ПС18; ПС22	79
-ПС23	Панель стеновая ПС23	80
-ПС24	Панель стеновая ПС24	81
-ПС25; ПС26	Панель стеновая ПС25; ПС26	82
-ПС28	Панель стеновая ПС28	83
-ПС28СБ	Панель стеновая ПС28СБ. Сворочный чертеж.	84
-ПС29	Панель стеновая ПС29	85
-ПС33	Панель стеновая ПС33	86
-ПС37; ПС38	Панель стеновая ПС37; ПС38	87
-ПС39; ПС44	Панель стеновая ПС39; ПС44	88
-ПС40; ПС45	Панель стеновая ПС40; ПС45	90
-ПС46	Панель стеновая ПС46	91
-ПС46СБ	Панель стеновая ПС46СБ. Сворочный чертеж.	92
-ПС41	Панель стеновая ПС41	93
-ПС43; ПС47	Панель стеновая ПС43; ПС47	94
-ПС50; ПС51	Панель стеновая ПС50; ПС51	95
-ПС52	Панель стеновая ПС52	96
-ПС56; ПС57	Панель стеновая ПС56; ПС57	97
-ПС59	Панель стеновая ПС59	98

Обозначение	Наименование	Стр.
903-1-288.91 КЖ.И-ПС62	Панель стеновая ПС62	99
-ПС6-А	Панель стеновая ПС6-А	100
-ПС11-А	Панель стеновая ПС11-А	101
-ПС23-А	Панель стеновая ПС23-А	102
-ПС49-А	Панель стеновая ПС49-А	103
-ПС70-А	Панель стеновая ПС70-А	104
-БЛ1... БЛ6	Блок БЛ1... БЛ6	105
-РС1	Главный корпус. Ведомость расхода	106
	стали на закладные изделия к	
	серийным стеновым панелям	
-ПС71...ПС73	Панель стеновая ПС71... ПС73	107
-ПС71-А; ПС72-А	Панель стеновая ПС71-А; ПС72-А	108
-ПС74...ПС76	Панель стеновая ПС74... ПС76	109
-ПС74-А; ПС75-А	Панель стеновая ПС74-А; ПС75-А	110
-ПС77... ПС79	Панель стеновая ПС77... ПС79	111
-ПС77-А; ПС78-А	Панель стеновая ПС77-А; ПС78-А	112
-ПС80... ПС82	Панель стеновая ПС80... ПС82	113
-ПС80-А; ПС81-А	Панель стеновая ПС80-А; ПС81-А	114
-ПС83... ПС85	Панель стеновая ПС83... ПС85	115
-ПС83-А; ПС84-А	Панель стеновая ПС83-А; ПС84-А	116
-ПС86...ПС88	Панель стеновая ПС86... ПС88	117
-ПС86-А; ПС87-А	Панель стеновая ПС86-А; ПС87-А	118
-ПС89-А; ПС90-А	Панель стеновая ПС89-А; ПС90-А	119
-ПС91... ПС93	Панель карнизная ПС91... ПС93	120
-РС2	Галерея топливоподачи. Ведомость	122
	расхода стали на закладные изделия	
	к серийным стеновым панелям	

Инв. № подл. | Подпись и дата | Взам. инв. №

Привязан:

Инв. №

Альбом 12 ч.1,2

Обозначение	Наименование	Стр.
903-1-288.91 КЖ.И-ПБ1...ПБ3	Перемычка ПБ1...ПБ3	123
-ПБ4	Перемычка ПБ4	124
-МН1; МН5; МС35	Изделие закладное МН1; МН5;	125
	изделие соединительное МС35	
-МН2	Изделие закладное МН2	125
-МН3	Изделие закладное МН3	126
-МН4; МН18	Изделие закладное МН4; МН18	126
-МН6	Изделие закладное МН6	127
-МН7	Изделие закладное МН7	127
-МН8	Изделие закладное МН8	128
-МН9	Изделие закладное МН9	128
-МН12	Изделие закладное МН12	129
-МН11; МН13	Изделие закладное МН11; МН13	129
-МН14	Изделие закладное МН14	130
-МН19	Изделие закладное МН19	130
-МН15;МН16	Изделие закладное МН15; МН16	131
МН17; А8; МС7	Изделие закладное МН17; А8;	131
	изделие соединительное МС7.	
-МН32	Изделие закладное МН32	132
-МН21; МН22; -МН23	Изделие закладное МН21; МН22; МН23	132
-МН24	Изделие закладное МН24	133
-МН25	Изделие закладное МН25	133
-МН26	Изделие закладное МН26	134
-МН27	Изделие закладное МН27	134
-МН28	Изделие закладное МН28	135
-МН29	Изделие закладное МН29	135
-МН30	Изделие закладное МН30	136
-МН31	Изделие закладное МН31	136
-МС1	Изделие соединительное МС1	137
-МС2	Изделие соединительное МС2	137
-МС3; МС3а	Изделие соединительное МС3; МС3а	138

Обозначение	Наименование	Стр.
903-1-288.91 КЖ.И-МС4; МС4а	Изделие соединительное МС4; МС4а	138
-МС5; МС21; -МС40; МС44	Изделие соединительное МС5; МС21; МС40; МС44	139
-МС6; МС18; МН20	Изделие соединительное МС6; МС18;	139
	изделие закладное МН20	
-МС8...МС10	Изделие соединительное МС8...МС10	140
-МС8...МС10СБ	Изделие соединительное МС8...МС10СБ	140
	Сборочный чертеж.	
-МС11...МС13	Изделие соединительное МС11...МС13	141
-МС11...МС13СБ	Изделие соединительное МС11...МС13 СБ	141
	Сборочный чертеж.	
-МС14; МС15	Изделие соединительное МС14; МС15	142
-МС14; МС15СБ	Изделие соединительное МС14; МС15СБ	142
	Сборочный чертеж.	
-МС16; МС20	Изделие соединительное МС16; МС20	143
-МС17	Изделие соединительное МС17	143
-МС19; МС27	Изделие соединительное МС19; МС27	144
-МС19; МС27СБ	Изделие соединительное МС19; МС27СБ	144
	Сборочный чертеж.	
-МС22; МС34; -МС38	Изделие соединительное МС22; МС34; МС38	145
-МС43	Изделие соединительное МС43	145
-МС23; МС24	Изделие соединительное МС23; МС24	146
-МС25; МС33	Изделие соединительное МС25; МС33	146
-МС26	Изделие соединительное МС26	147
-МС28...МС31	Изделие соединительное МС28...МС31	147
-МС28...МС31СБ	Изделие соединительное МС28...МС31 СБ	148
	Сборочный чертеж.	
-МС32	Изделие соединительное МС32	148

Инв.№ подл. | Подпись и дата | Взам.инв.№

Привязан:

Инв. №

Альбом 12 ч. 1.2

Обозначение	Наименование	Стр.
903-1-288.91 КЖ.И- МС36, МС36-1	Изделие соединительное МС36, МС36-1.	149
-МС36, МС36-1 СБ	Изделие соединительное МС36, МС36-1 СБ	149
	Сборочный чертеж	
-МС37	Изделие соединительное МС37	150
-МС39	Изделие соединительное МС39.	150
-МС41	Изделие соединительное МС41.	151
-МС42	Изделие соединительное МС42.	151
-КП1	Каркас пространственный КП1.	152
-КП2	Каркас пространственный КП2.	152
-КП3	Каркас пространственный КП3.	153
-КП4	Каркас пространственный КП4.	153
-КП5	Каркас пространственный КП5.	154
-КП6	Каркас пространственный КП6.	154
-КП7	Каркас пространственный КП7.	155
-КП8	Каркас пространственный КП8.	155
-КП9	Каркас пространственный КП9.	156
-КП10	Каркас пространственный КП10.	156
-КП11	Каркас пространственный КП11	157
-КП12	Каркас пространственный КП12.	157
-КП13	Каркас пространственный КП13.	158
-КП14	Каркас пространственный КП14.	158
-КП15	Каркас пространственный КП15.	159
-КП16	Каркас пространственный КП16.	159
-КП17	Каркас пространственный КП17.	160
-КП18	Каркас пространственный КП18.	160
-КП19	Каркас пространственный КП19.	161
-КП20	Каркас пространственный КП20.	161
-КП21	Каркас пространственный КП21.	162
-КП22	Каркас пространственный КП22.	162
-КП23, КП24	Каркас пространственный КП23, КП24	163

Обозначение	Наименование	Стр.
903-1-288.91 КЖ.И- КП23, КП24 СБ	Каркас пространственный КП23, КП24 СБ	163
	Сборочный чертеж	
-КП25	Каркас пространственный КП25.	164
-КП25 СБ	Каркас пространственный КП25 СБ	164
	Сборочный чертеж.	
-КП26..КП31	Каркас пространственный КП26... КП31.	165
-КП26..КП31 СБ	Каркас пространственный КП26... КП31 СБ	167
	Сборочный чертеж.	
-КП32..КП34	Каркас пространственный КП32... КП34.	167
-КП32..КП34 СБ	Каркас пространственный КП32... КП34 СБ	168
	Сборочный чертеж.	
-КП35..КП38	Каркас пространственный КП35... КП38.	169
-КП35..КП38 СБ	Каркас пространственный КП35... КП38 СБ	170
	Сборочный чертеж.	
-КП39, КП40	Каркас пространственный КП39, КП40.	171
-КП39, КП40 СБ	Каркас пространственный КП39, КП40 СБ	171
	Сборочный чертеж.	
-КП41	Каркас пространственный КП41.	172
-КП42, КП43	Каркас пространственный КП42, КП43	173
-КР1, КР2	Каркас плоский КР1, КР2.	174
-КР3, КР4	Каркас плоский КР3, КР4.	174
-КР5, КР6	Каркас плоский КР5, КР6.	175
-КР7, КР8	Каркас плоский КР7, КР8.	175
-КР10, КР12	Каркас плоский КР10, КР12.	176
-КР9, КР11	Каркас плоский КР9, КР11.	176
-КР13, КР14	Каркас плоский КР13, КР14.	177
-КР15	Каркас плоский КР15.	177

Привязан:

Инв. №

Инв. № подл. | Подпись и дата | Взам. инв. №

Альбом 12 4.1.2

Обозначение	Наименование	Стр.
903-1-288.91 КЖИ-КР16	Каркас плоский КР16.	178
-КР17,КР18	Каркас плоский КР17,КР18.	178
-КР19,КР20	Каркас плоский КР19,КР20.	179
-КР21,КР22	Каркас плоский КР21,КР22.	179
-КР23,КР24	Каркас плоский КР23,КР24.	180
-КР25,КР26	Каркас плоский КР25,КР26.	180
-КР27	Каркас плоский КР27.	181
-КР29,КР31	Каркас плоский КР29,КР31.	181
-КР28	Каркас плоский КР28.	182
-КР30,КР32	Каркас плоский КР30,КР32.	182
-КР33,КР34	Каркас плоский КР33,КР34.	183
-КР35,КР36	Каркас плоский КР35,КР36.	183
-КР37	Каркас плоский КР37.	184
-КР38	Каркас плоский КР38.	184
-КР39	Каркас плоский КР39.	185
-КР47	Каркас плоский КР47.	185
-КР40	Каркас плоский КР40.	186
-КР41,КР42	Каркас плоский КР41,КР42.	186
-КР43	Каркас плоский КР43.	187
-КР44	Каркас плоский КР44.	187
-КР45	Каркас плоский КР45.	188
-КР46	Каркас плоский КР46.	188
-КР48	Каркас плоский КР48.	189
-КР49	Каркас плоский КР49.	189
-КР50,КР51	Каркас плоский КР50,КР51	190
-КР128	Каркас плоский КР128.	190
-КР52...КР121	Каркас плоский КР52... КР121.	191
-КР52...КР121 СБ	Каркас плоский КР52... КР121 СБ	198
	Сборочный чертеж.	
-КР129,КР130	Каркас плоский КР129, КР130.	200
-КР122,КР123	Каркас плоский КР122, КР123.	201
-КР124,КР125	Каркас плоский КР124, КР125.	201
-КР126,КР127	Каркас плоский КР126, КР127.	202
-КР131,КР132	Каркас плоский КР131, КР132.	202
-КР133,КР134	Каркас плоский КР133, КР134.	203

Обозначение	Наименование	Стр.
903-1-288.91 КЖИ-КР135	Каркас плоский КР135.	203
-С1	Сетка арматурная С1.	204
-С2	Сетка арматурная С2.	204
-С3	Сетка арматурная С3.	205
-С17	Сетка арматурная С17.	205
-С4	Сетка арматурная С4.	206
-С5, С6	Сетка арматурная С5, С6.	206
-С7	Сетка арматурная С7.	207
-С8	Сетка арматурная С8.	207
-С9	Сетка арматурная С9.	208
-С10	Сетка арматурная С10.	208
-С11,С12	Сетка арматурная С11,С12.	209
-С13	Сетка арматурная С13.	209
-С14	Сетка арматурная С14.	210
-С15,С16	Сетка арматурная С15,С16	210
-С18...С23	Сетка арматурная С18...С23	211
-С24	Сетка арматурная С24.	211
-С25,С26	Сетка арматурная С25,С26	212
-С25,С26 СБ	Сетка арматурная С25,С26 СБ	212
	Сборочный чертеж.	
-С27	Сетка арматурная С27.	213
-С28	Сетка арматурная С28.	213
-С29	Сетка арматурная С29.	214
-С30, С31	Сетка арматурная С30, С31.	214
-А1...А5	Изделие закладное А1...А5.	215
-МН10	Изделие закладное МН10.	215
-А6,А7,А9	Изделие закладное А6, А7, А9.	216
-01, 02	Ограждение кровли 01, 02.	216
-03	Ограждение площадки 03.	217
-04	Ограждение площадки 04.	217
-05	Ограждение площадки 05.	218
-МН33	Изделие закладное МН33	218

Инв.№ подл. | Подпись и дата | Взам.инв.№

Технические условия

I Железобетонные изделия

1. Конструкции следует изготавливать в соответствии с ГОСТ13015.0-83* и применяемых типовых серий.

2. Конструкции должны удовлетворять требованиям по прочности, жесткости и трещиностойкости установленным в проекте или типовых сериях.

3. Бетоны должны удовлетворять требованиям, установленным стандартами на бетоны конкретных видов:
ГОСТ26633-85 „Бетон тяжелый. Технические условия."
ГОСТ25820-83 „Бетоны легкие. Технические условия."
ГОСТ19222-84 „Арболит и изделия из него."

4. Для стеновых панелей принят легкий бетон на пористых заполнителях класса по прочности на сжатие В3,5 со средней плотностью в высушенном состоянии D1000 кг/м³ или арболит класса В2 поризованной структуры. Плотность арболита в сухом состоянии $\gamma_{сух}$ = 600 кг/м³. Для сборных перегородок - легкий бетон класса В7,5 с плотностью D1600 кг/м³.

5. Фактическая прочность бетона (в проектном возрасте и отпускная) должна соответствовать требуемой, назначаемой по ГОСТ18105-86 в зависимости от нормируемой прочности бетона и от показателя фактической однородности бетона.

Величина нормируемой отпускной прочности бетона на сжатие должна составлять:

Наименование конструкций и изделий	Кормируемая отпускная прочность бетона (в процентах от класса или марки бетона по прочности на сжатие)	
	теплый период года	холодный период года
Колонны и стойки	70	90
Стеновые панели	80	90
Плиты перекрытия и покрытия	70	85

Продолжительность теплого и холодного периода года указывается проектной организацией при привязке проекта в соответствии с ГОСТ13015.0-83 (приложение №1).

II Изделия арматурные и закладные

1. Для изготовления арматурных и закладных изделий следует применять сталь марок, указанных в таблице:

Вид арматуры и документы, регламентирующие ее качество	Класс армат.	Марка стали при расчетной наружной температуре до минус 40° включительно и в отапливаемых зданиях
Стержневая горячекатаная гладкая, ГОСТ5781-82*	AI	Ст3сп3
Стержневая горячекатаная периодического профиля ГОСТ5781-82*	AIII	25Г2С
Обыкновенная арматурная проволока периодического профиля ГОСТ6727-80	BpI	—

2. При изготовлении арматурных изделий и закладных деталей должны соблюдаться требования ГОСТ10922-75 „Арматурные изделия и закладные детали сварные для железобетонных конструкций. Технические требования и методы испытаний", а также

Привязан:

Инв. №

Н.контр.	Кудричёская		903-1-288.91 КЖ.И-ТУ
Гл.спец.	Коротецкий		
Зав.гр.	Кудричевская		Технические условия

Стадия	Лист	Листов
Р	1	2

ХАРЬКОВСКИЙ ПРОМСТРОЙНИИПРОЕКТ

Инв.№подл. | Подп. и дата | Взам.инв.№

ГОСТ14098-85 „Соединения сварные арматуры и закладных изделий железобетонных конструкций. Типы, конструкция и размеры".

Для крестообразных сварных соединений сеток и каркасов типы швов, кроме оговоренных чертежами, при контактной точечной сварке двух стержней - $К_1$ - $К_т$, при контактной точечной сварке трех стержней - $К_2$ - $К_т$. Размеры сеток и каркасов даны по осям и торцам стержней.

Объединение арматурных изделий в пространственные каркасы, кроме оговоренных чертежами, производить контактной точечной сваркой крестообразных пересечений стержней с помощью сварочных клещей.

Пространственные каркасы типовых колонн, ригелей и других железобетонных конструкций изготавливать руководствуясь техническими требованиями соответствующих типовых серий.

Материал пластин для закладных и соединительных деталей, кроме оговоренных чертежами, принят из стали С 235; С 245 по ГОСТ 27772-88.

Анкеры закладных деталей приварить к пластинам в тавр дуговой механизированной сваркой под флюсом. Тип шва Т1-Мф по ГОСТ14098-85. Другие типы сварных соединений указаны на чертежах.

Рекомендуемые типы электродов для сварки принимать по таблице 39 СНиП 3.03.01-87 „Несущие и ограждающие конструкции".

Производство и приемку работ по сварке соединений арматурных изделий и закладных деталей выполнять в соответствии с требованиями СНиП 3.03.01-87 „Несущие и ограждающие конструкции".

4. Закладные и соединительные изделия защищаются от коррозии лакокрасочным покрытием: эмаль ПФ-115 или ПФ-133 в 2 слоя по слою грунтовки ГФ-021 или ГФ-020, согласно приложению 15 СНиП 2.03.11-85.

5. При привязке проекта для конкретного района в чертежах железобетонных изделий необходимо указать толщину панелей стен и утеплителя комплексных плит в соответствии с таблицей „Толщины стен и утеплителя, в мм" Альбом 5 „Решения архитектурные", а также несущую способность панелей стен в соответствии с табл. 2 серии 1.030.1-1. вып. 0-1.

Альбом 12.4.1

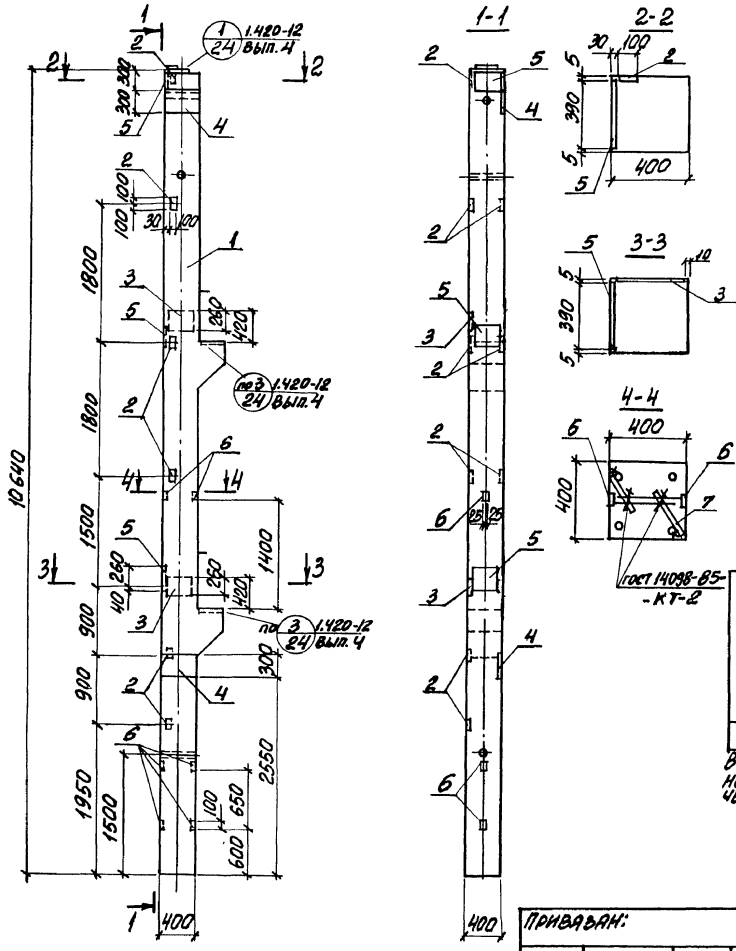

Формат	Зона	Поз.	Обозначение	Наименование	Кол.	Примеч.
				Документация		
			1.420-12 вып. 4	Технические требования к изготовлению сборных железобетонных конструкций		
				Сборочные единицы		
		1	1.420-12 вып. 4	Колонна К71-1-2	1	4600кг
				Изделие закладное		
		2	1.420-12 вып.5	М42	9	2,2кг
		3	1.420-12 вып.5	М43	2	12,6кг
		4	1.400-15 вып. 1	МН 144-2	2	9,5кг
		5	1.400-6/76 вып.1	М1-1-7	3	12,7кг
		6		М8-12	6	0,5кг
				Деталь		
Б4		7		ФВАIII ГОСТ 5781-82*, ℓ=800	6	0,08кг

Ведомость расхода стали на дополнительные арматурные и закладные изделия, кг

Марка элемента	Изделия арматурные			Изделия закладные										Общий расход
	Арматура класса		Всего	Арматура класса				Итого	Прокат марки				Всего	
	А-III			А-III					С235	С245				
	ГОСТ 5781-82*			ГОСТ 5781-82*					ГОСТ 19903-74*					
	ф8	Итого		ф8	ф12	ф14	ф16		δ=6	δ=8	δ=10	δ=12	Итого	
К1	0,5	0,5	0,5	1,8	9,4	6,9	6,6	24,7	1,2	13,0	45,6	18,6	80,4	105,1	105,6

В пространственном каркасе колонны К71-1-2 произвести замену закладных изделий М12 и М56 на М1-1-1, М13 и М14 - на М43 по данному чертежу. Закладные изделия М42 установить по данному чертежу.

Привязан:

Инв. №

Н. контр.	Кудричевская	
Д. спец.	Коротецкий	
Зав. гр.	Кудричевская	
Вед. инж.	Чепелева	
Пробер.	Чепелева	
Разраб.	Хвостик	

903-1-288.91 КЖ.И - К1

Колонна К1

Стадия	Масса	Масштаб
Р	См. табл.	-
Лист	Листов 1	

Харьковский Промстройниипроект

Инв. № подл. | Подпись и дата | Взам. инв. №

Альбом 12 4.1

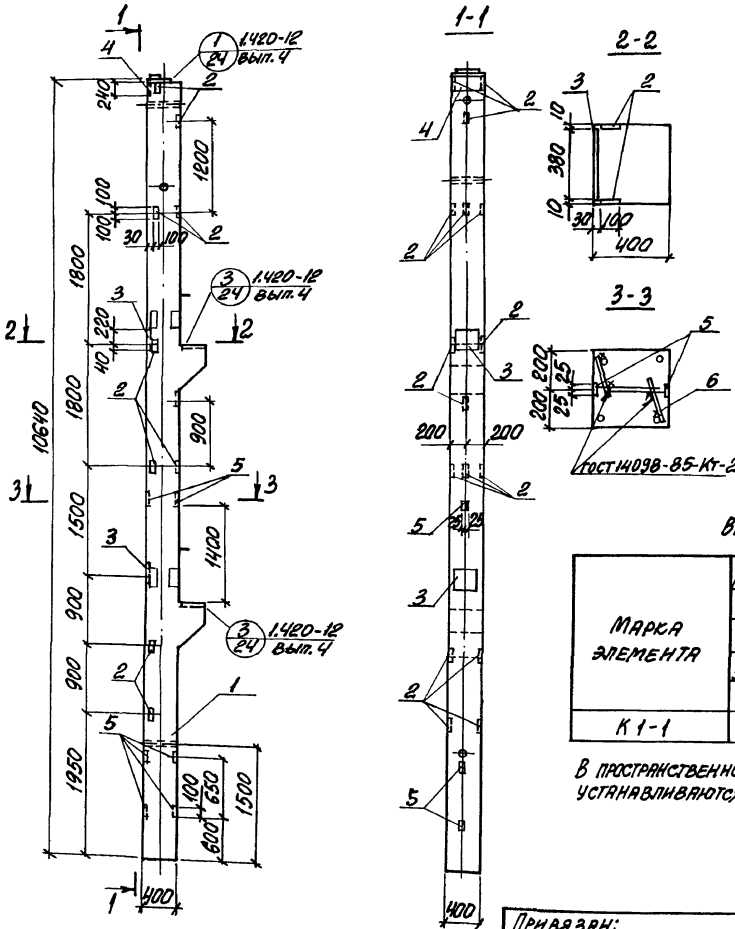

Формат	Зона	Поз.	Обозначение	Наименование	Кол.	Примеч.
				Документация		
			1.420-12 вып. 4	Технические требования к изготовлению сборных железобетонных конструкций		
				Сборочные единицы		
		1	1.420-12 вып. 4	Колонна К71-1-2	1	4600кг
				Изделие закладное		
		2	1.420-12 вып. 5	М42	16	2,2кг
		3	1.420-12 вып. 5	М43	2	12,6кг
		4	1.420-12 вып. 5	М56	1	12,3кг
		5	1.400-6/76 вып. 1	М8-12	6	0,5кг
				Детали		
Б4		6		ф8 А-III ГОСТ 5781-82*, ℓ=200	6	0,08кг

Ведомость расхода стали на дополнительные арматурные и закладные изделия, кг

Марка элемента	Изделия арматурные: Арматура класса А-III ГОСТ 5781-82* ф8	Итого	Всего	Изделия закладные: Арматура класса А-III ГОСТ 5781-82* ф8	ф12	ф16		Итого	Прокат марки С235 ГОСТ 19903-74* δ=6	δ=10	δ=12		Итого	Всего	Общий расход
К1-1	0,5	0,5	0,5	1,8	9,6	9,9		21,3	1,2	25,6	27,6		54,4	75,7	76,2

В пространственном каркасе колонны К71-1-2 закладные изделия М42 и М43 устанавливаются по данному чертежу. Закладные изделия М12 не выполнять.

Н. контр.	Кудричевская		
Гл. спец.	Коротецкий		
Зав. гр.	Кудричевская		
Вед. инж.	Чепелева		
Провер.	Чепелева		
Разраб.	Хвостик		

Привязан:

Инв. №

903-1-288.91 КЖ.И-К1-1

Колонна К1-1

Стадия	Масса	Масштаб
Р	См. табл.	-

Лист | Листов 1

ХАРЬКОВСКИЙ ПРОМСТРОЙНИИПРОЕКТ

Инв. № подл. | Подпись и дата | Взам. инв. №

Альбом 12.4.1

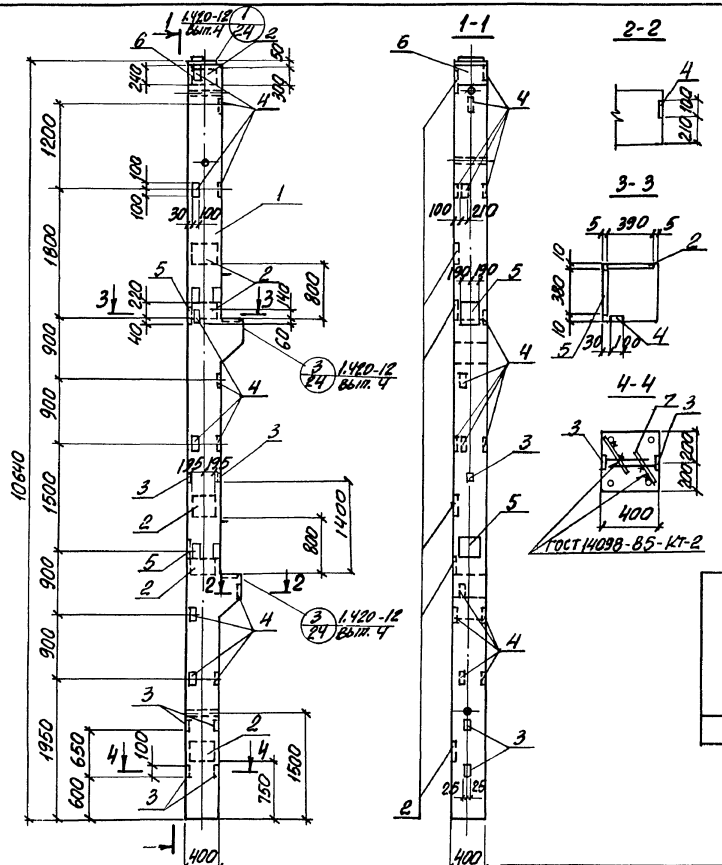

Формат	Зона	Поз.	Обозначение	Наименование	Кол.	Примеч.
				Документация		
			1.420-12 вып. 4	Технические требования к изготовлению сборных железобетонных конструкций		
				Сборочные единицы		
		1	1.420-12 вып. 4	Колонна К71-1-2	1	4600кг
				Изделие закладное		
		2	1.400-6/76 вып. 1	М1-1-7	6	12,7кг
		3	1.400-6/76 вып. 1	М8-12	6	0,5кг
		4	1.420-12 вып. 5	М42	15	2,2кг
		5	1.420-12 вып. 5	М43	2	12,6кг
		6	1.420-12 вып. 5	М56	1	12,3кг
				Детали		
Б4		7		ФВАIII ГОСТ5781-82* С=200	4	0,08кг

Ведомость расхода стали на дополнительные арматурные и закладные изделия, кг

Марка элемента	Изделия арматурные			Изделия закладные									Общий расход
	Арматура класса		Всего	Арматура класса				Прокат марки			Всего		
	A-III			A-III				Ст3сп5	Ст4сп5				
	ГОСТ 5781-82*			ГОСТ 5781-82*				ГОСТ 19903-74*					
	Ф8	Итого		Ф8	Ф12	Ф14	Ф16	Итого	δ=6	δ=10	δ=12	Итого	
К1-2	0,5	0,5	0,5	1,8	9,0	13,8	9,9	36,8	1,2	86,4	27,6	115,2	152,0	152,5

В пространственном каркасе колонны К71-1-2 закладные изделия М12 не выполнять. Закладные изделия М42 устанавливаются по данному чертежу.

Привязан:

Инв. №

Н. контр.	Кудрячевская		
Гл. спец.	Коротецкий		
Зав. гр.	Кудрячевская		
Вед. инж.	Челелева		
Провер.	Челелева		
Разраб.	Хвостик		

903-1-288.91 КЖИ-К1-2

Колонна К1-2

Стадия	Масса	Масштаб
Р	см. табл.	
Лист	Листов 1	

Харьковский промстройниипроект

Инв. № подл. | Подпись и дата | Взам. инв. №

Альбом 12.4.1

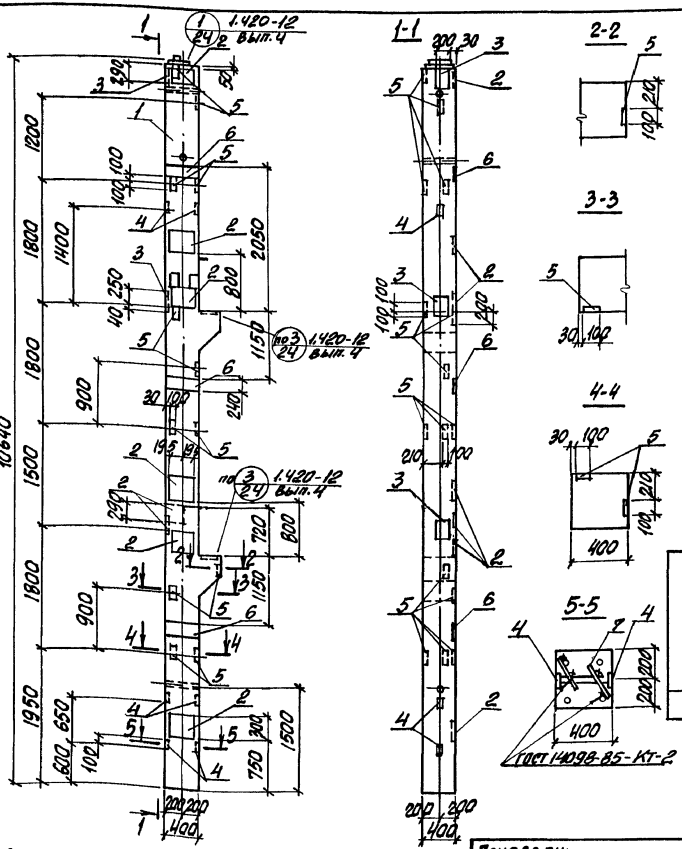

Формат	Зона	Поз.	Обозначение	Наименование	Кол.	Примеч.
				Документация		
			1.420-12 вып.4	Технические требования к изготовлению сборных железобетонных конструкций. Сборочные единицы		
		1	1.420-12 вып.4	Колонна К71-3-2	1	4600кг
		2	1.400-6/76 вып.1	Изделие закладное М1-1-7	6	12,7кг
		3	1.400-6/76 вып.1	М1-11-8	3	6,7кг
		4	1.400-6/76 вып.1	М8-12	6	0,5кг
		5	1.420-12 вып.5	М12	15	2,2кг
		6	1.420-12 вып.5	М36	3	12,3кг
64		7		Детали		
				Ф8 AIII, ГОСТ 5781-82* l=200	6	0,08кг

Ведомость расхода стали на дополнительные арматурные и закладные изделия, кг

Марка элемента	Изделия арматурные			Изделия закладные									Общий расход
	Арматура класса		Всего	Арматура класса				Прокат марки			Всего		
	A-III			A-III				С235	С245				
	ГОСТ 5781-82*			ГОСТ 5781-82*				ГОСТ 19903-74*					
	Ф8	Итого		Ф8	Ф12	Ф14	Ф16	Итого	δ=6	δ=10	δ=12	Итого	
К1-3	0,5	0,5	0,5	1,8	9,0	19,0	9,9	39,7	1,2	108,0	27,0	136,2	1759	1764

В пространственном каркасе колонны К71-3-2 закладные изделия М12 не выполнять. Закладные изделия М42, М13 и М14 устанавливаются по данному чертежу.

Привязан:

Инв. №

Инв. № подл. | Подпись и дата | Взам. инв. №

Н. контр.	Куранчевская		
Гл. спец.	Коротецкий		
Зав. гр.	Куранчевская		
Вед. инж.	Челпелева		
Провер.	Челпелева		
Разраб.	Мормуль		

903-1-288.91 КЖ.И-К1-3

Колонна К1-3

Стадия	Масса	Масштаб
Р	см. табл.	
Лист	Листов 1	

ХАРЬКОВСКИЙ ПРОМСТРОЙНИИПРОЕКТ

Альбом 12.4.1

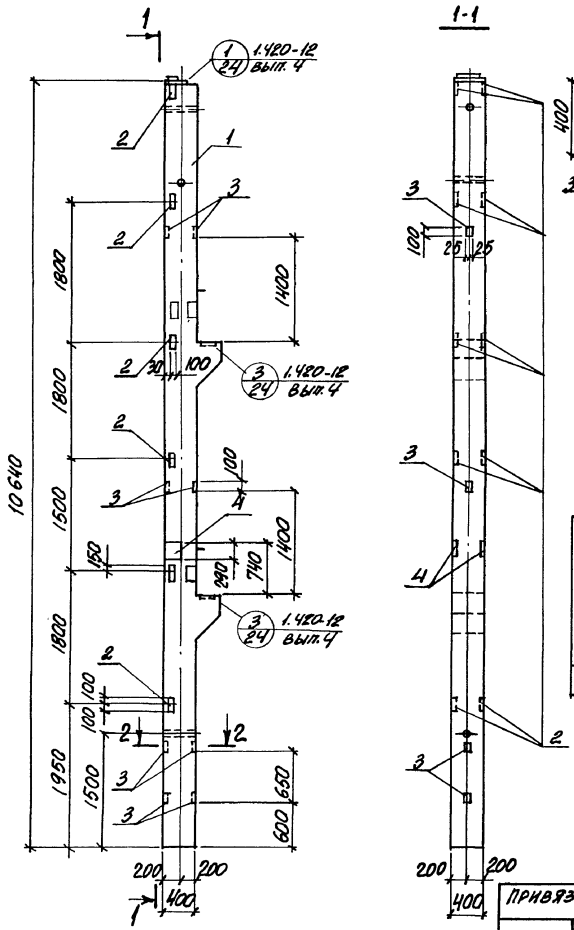

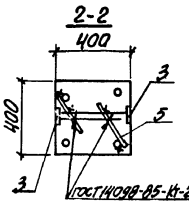

Формат	Зона	Поз.	Обозначение	Наименование	Кол.	Примеч.
				Документация		
			1.420-12 вып. 4	Технические требования к изготовлению сборных железобетонных конструкций		
				Сборочные единицы		
		1	1.420-12 вып. 4	Колонна К71-3-2	1	4600кг
				Изделие закладное		
		2	1.420-12 вып. 5	М42	10	2,2кг
		3	1.400-6/76 вып. 1	М8-12	8	0,5кг
		4	1.400-6/76 вып. 1	М1-11-8	2	6,7кг
				Детали		
64		5		ФВАII ГОСТ 5781-82*; в=200	8	0,08кг

Ведомость расхода стали на дополнительные арматурные и закладные изделия, кг

Марка элемента	Изделия арматурные			Изделия закладные											Общий расход
	Арматура класса A-III ГОСТ 5781-82		Всего	Арматура класса A-III ГОСТ 5781-82*				Прокат марки Ст35 ГОСТ 19903-74*						Всего	
	Ф8	Итого		Ф8	Ф12	Ф14	Итого	δ=6	δ=10				Итого		
К1-4	0,6	0,6	0,6	2,4	6,0	2,6	11,0	1,6	26,8				28,4	39,4	40,0

В пространственном каркасе колонны К71-3-2 закладные изделия М12 и М36 не выполнять. Закладные изделия М42 устанавливаются по данному чертежу.

Привязан:

Инв. №

Н. контр.	Харьковская	
Гл. спец.	Коротецкий	
Зав. гр.	Харьковская	
Вед. инж.	Чепелева	
Провер.	Чепелева	
Разраб.	Жернокеева	

903-1-288.91 КЖ.И-К1-4

Колонна К1-4

Стадия	Масса	Масштаб
Р	см. табл.	—
Лист	Листов 1	

Харьковский Промстройниипроект

Инв. № подл. | Подпись и дата | Взам. инв. №

Альбом 12 ч.1

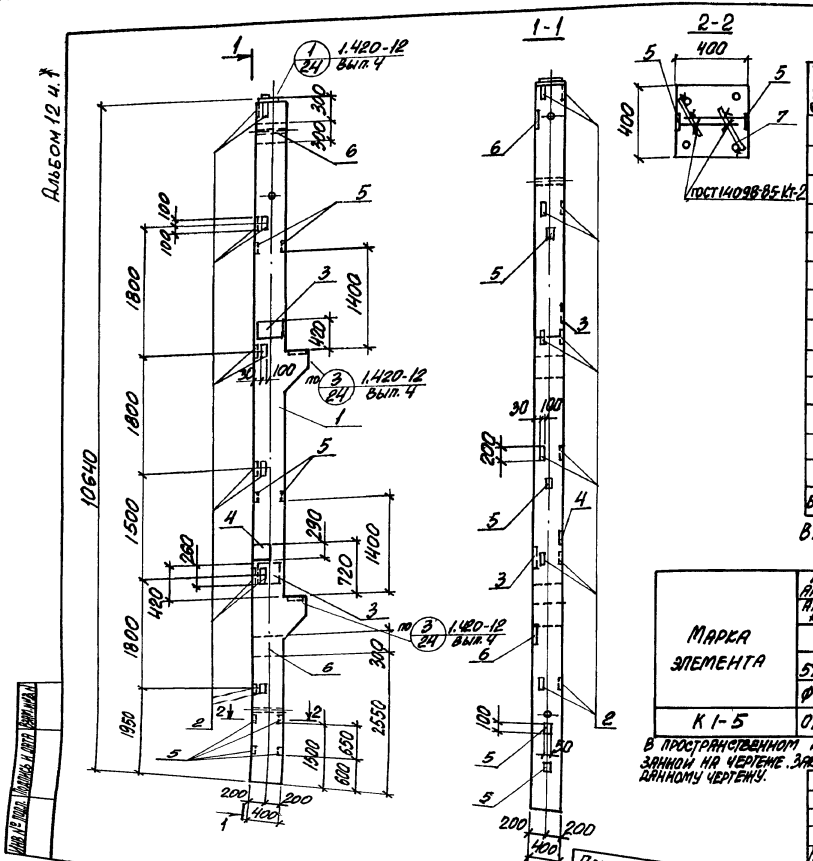

Формат	Зона	Поз.	Обозначение	Наименование	Кол.	Примеч.
				Документация		
			1.420-12 вып.4	Технические требования к изготовлению сборных железобетонных конструкций		
				Сборочные единицы		
		1	1.420-12 вып.4	Колонна К71-3-5	1	4600кг
				Изделие закладное		
		2	1.420-12 вып.5	М42	12	2,2кг
		3	1.420-12 вып.5	М43	2	12,6кг
		4	1.400-6/76 вып.1	М1-11-8	1	6,7кг
		5	1.400-6/76 вып.1	М8-12	8	0,5кг
		6	1.400-15 вып.1	МН144-2	2	9,5кг
				Детали		
А4		7		ФВАIII ГОСТ 5781-82*, С=200	8	0,08кг

Ведомость расхода стали на дополнительные арматурные и закладные изделия, кг

Марка элемента	Изделия арматурные			Изделия закладные									Всего	Общий расход
	Арматура класса А-III ГОСТ 5781-82*		Всего	Арматура класса А-III ГОСТ 5781-82*					Прокат марки С235 С245 ГОСТ 19903-74*					
	Ф8	Итого		Ф8	Ф12	Ф14	Ф16	Итого	δ=6	δ=8	δ=10	δ=12	Итого	
К1-5	0,6	0,6	0,6	2,4	11,2	1,3	6,6	21,5	1,6	15,0	24,6	18,6	59,8	81,3	81,9

В пространственном каркасе колонны К71-3-5 закладные изделия М43 установить со стороны указанной на чертеже. Закладные изделия М12...М14 не выполнять. Закладные изделия М42 устанавливать по данному чертежу.

Привязан:

Инв. №

Инв.№ подл. | Подпись и дата | Взам.инв.№

Н.контр.	Кудрявцевская	
Гл.спец.	Коропецкий	
Зав.гр.	Кудрявцевская	
Вед.инж.	Челелева	
Провер.	Челелева	
Разраб.	Жернокеева	

903-1-288.91 КЖ.И-К1-5

Колонна К1-5

Стадия	Масса	Масштаб
Р	см. табл.	—
Лист	Листов 1	

ХАРЬКОВСКИЙ ПРОМСТРОЙНИИПРОЕКТ

Альбом 12 ч. 1

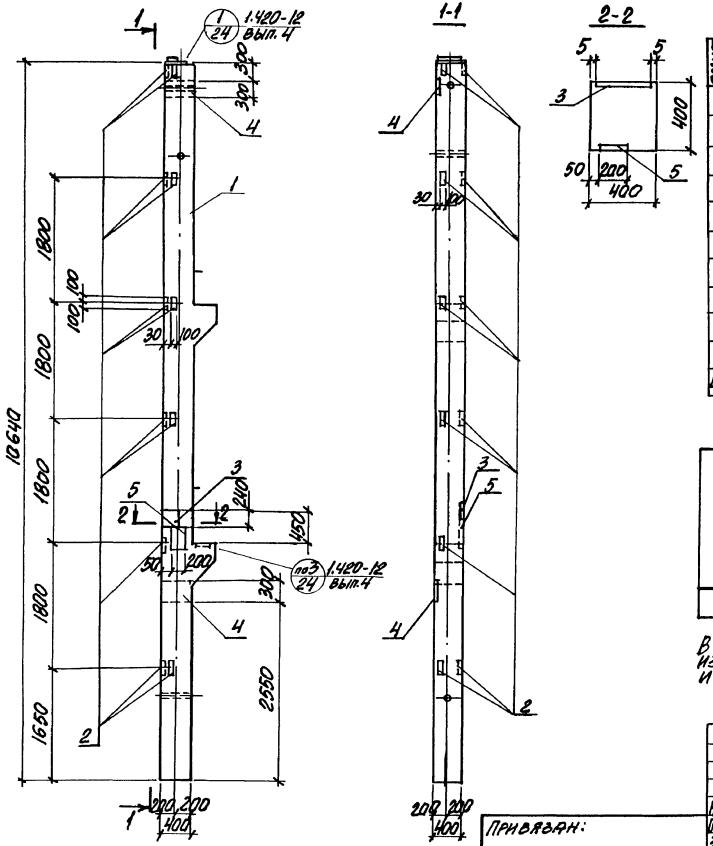

Формат	Зона	Поз.	Обозначение	Наименование	Кол.	Примеч.
				Документация		
			1.420-12 вып. 4	Технические требования к изготовлению сборных железобетонных конструкций		
				Сборочные единицы		
		1	1.420-12 вып. 4	Колонна К71-1-2	1	4600 кг
				Изделие закладное		
		2	1.420-12 вып. 5	М42	11	2,2 кг
		3	1.420-12 вып. 5	М56	1	12,3 кг
		4	1.400-15 вып. 1	МН144-2	2	9,5 кг
Б4		5	1.400-6/76 вып. 1	М1-5-2	1	8,5 кг

Ведомость расхода стали на дополнительные закладные изделия, кг

Марка элемента	Изделия закладные										Общий расход
	Арматура класса					Прокат марки					
	А-III					С235	С245				
	ГОСТ 5781-82*					ГОСТ 19903-74*					
	Ф12	Ф14	Ф16		Итого	δ=8	δ=10	δ=12		Итого	
К1-6	10,6	1,6	3,3		15,5	15,0	24,5	9,0		48,5	64,0

В пространственном каркасе колонны К71-1-2 закладные изделия М12... МН не выполнять. Закладные изделия М56 и М42 установить по данному чертежу.

Привязан:

Инв. №

Н. контр.	Кудрявцевская		
Гл. спец.	Евротецкий		
Зав. гр.	Кудрявцевская		
Вед. инж.	Челелева		
Провер.	Челелева		
Разраб.	Мерносекова		

903-1-288.91 К.Ж.И-К1-6

Колонна К1-6

Стадия	Масса	Масштаб
Р	см. табл.	-
Лист	Листов 1	

ХАРЬКОВСКИЙ ПРОМСТРОЙНИИПРОЕКТ

Инв. № подл. | Подпись и дата | Взам. инв. №

Альбом 12 ч. 1

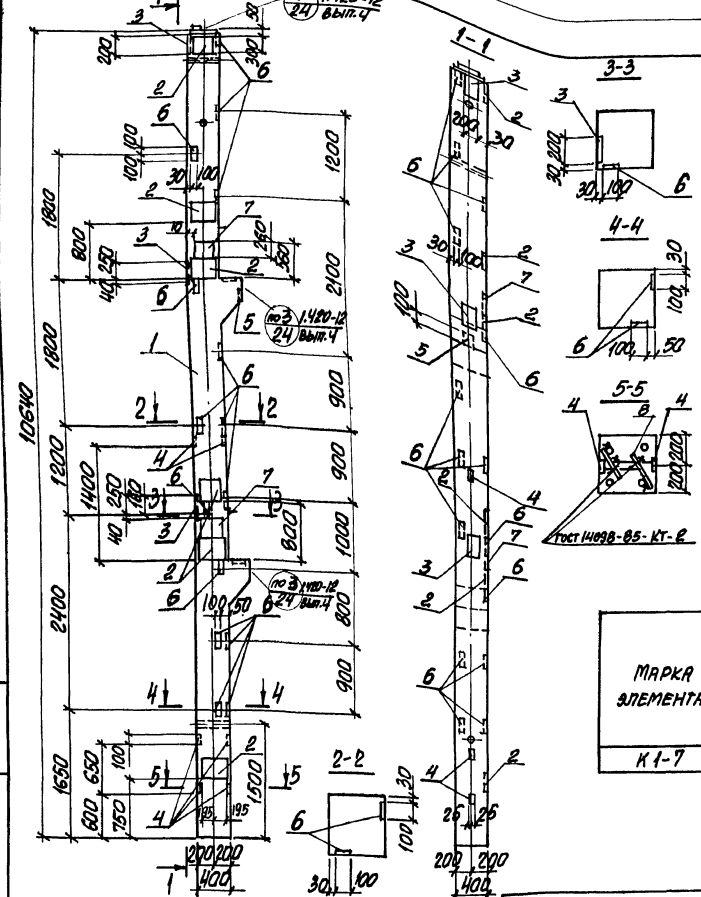

Формат	Зона	Поз.	Обозначение	Наименование	Кол.	Примеч.
				Документация		
			1.420-12 вып. 4	Технические требования к изготовлению сборных железобетонных конструкций		
				Сборочные единицы		
		1	1.420-12 вып. 4	Колонна К71-1-2	1	4600 кг
		2	1.400-6/76 вып. 1	Изделие закладное М1-1-7	6	12,7 кг
		3	1.400-6/76 вып. 1	М1-11-8	3	6,7 кг
		4	1.400-6/76 вып. 1	М8-12	6	0,5 кг
		5	1.400-6/76 вып. 1	М8-13	1	0,7 кг
		6	1.420-12 вып. 5	М42	15	2,2 кг
		7	1.420-12 вып. 5	М43	2	12,6 кг
				Детали		
64		8		ФВАIII, ГОСТ 5781-82*, e=200	6	0,08 кг

Ведомость расхода стали на дополнительные арматурные и закладные изделия, кг

Марка элемента	Изделия арматурные		Всего	Изделия закладные											Общий расход
	Арматура класса А-III ГОСТ 5781-82			Арматура класса А-III ГОСТ 5781-82*					Прокат марки С235 ГОСТ 19903-74*					Всего	
	Ф8	Итого		Ф8	Ф12	Ф14	Ф16	Итого	δ=6	δ=8	δ=10	δ=12	Итого		
К1-7	0,5	0,5	0,5	1,9	9,0	17,7	6,6	35,2	1,2	0,6	102,6	18,6	123,0	158,2	158,7

В пространственном каркасе колонны К71-1-2 закладные изделия М12...М14 и М56 не выполнять закладные изделия М42 устанавливаются по данному чертежу

Привязан:

Инв. №

Н. контр.	Кудричевская	
Гл. спец.	Коротецкий	
Зав. гр.	Кудричевская	
Вед. инж.	Чепелева	
Провер.	Чепелева	
Разраб.	Мормуль	

903-1-288.91 КЖ.И-К1-7

Колонна К1-7

Стадия	Масса	Масштаб
Р	см. табл.	

Лист | Листов 1

ХАРЬКОВСКИЙ ПРОМСТРОЙНИИПРОЕКТ

Инв. № подл. | Подпись и дата | Взам. инв. №

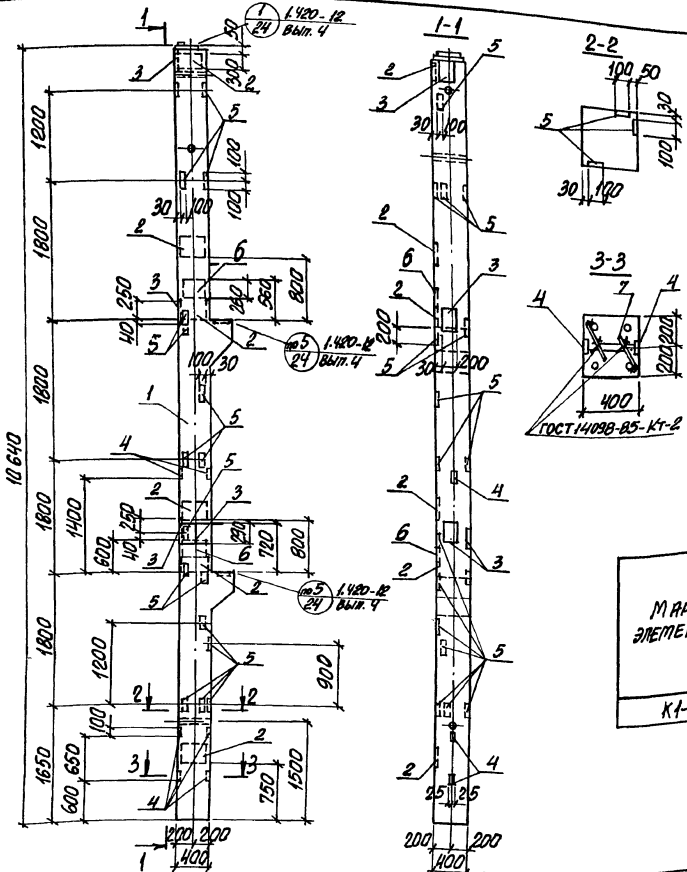

Формат	Зона	Поз.	Обозначение	Наименование	Кол.	Примеч.
				Документация		
			1.420-12 вып. 4	Технические требования к изготовлению сборных железобетонных конструкций. Сборочные единицы		
		1	1.420-12 вып. 4	Колонна К71-3-5	1	4600кг
		2	1.400-6/76 вып. 1	Изделие закладное М1-1-7	6	12,7кг
		3	1.400-6/76 вып. 1	М1-11-8	4	6,7кг
		4	1.400-6/76 вып. 1	М8-12	6	0,5кг
		5	1.420-12 вып. 5	М42	15	2,2кг
		6	1.420-12 вып. 5	М43	2	12,6кг
				Детали		
64		7		ФВАIII ГОСТ 5781-82*, ℓ=200	6	0,08кг

Ведомость расхода стали на дополнительные арматурные и закладные изделия, кг

Марка элемента	Изделия арматурные			Изделия закладные									Всего	Общий расход
	Арматура класса			Арматура класса					Прокат марки					
	A-III			A-III					Ст3сп5		Ст3пс5			
	ГОСТ 5781-82*		Всего	ГОСТ 5781-82*					ГОСТ 19903-74*					
	ф8	Итого		ф8	ф12	ф14	ф16	Итого	δ=6	δ=10	δ=12	Итого		
К1-8	9,5	9,5	9,5	1,8	9,0	19,0	6,6	36,4	1,2	108,0	18,6	127,8	164,2	164,7

В пространственном каркасе колонны К71-3-5 закладные изделия М12... М14 и М56 не выполнять. Закладные изделия М42 и М43 устанавливаются по данному чертежу.

Привязан:

Инв. №

Инв. № подл. | Подпись и дата | Взам. инв. №

Н. контр.	Кудричевская		
Гл. спец.	Коротецкий		
Зав. гр.	Кудричевская		
Вед. инж.	Чепелева		
Провер.	Чепелева		
Разраб.	Хвостик		

903-1-288.91 КЖ.И-К1-8

Колонна К1-8

Стадия	Масса	Масштаб
Р	см. табл.	
Лист	Листов 1	

Харьковский промстройниипроект

Альбом 12 ч. 1

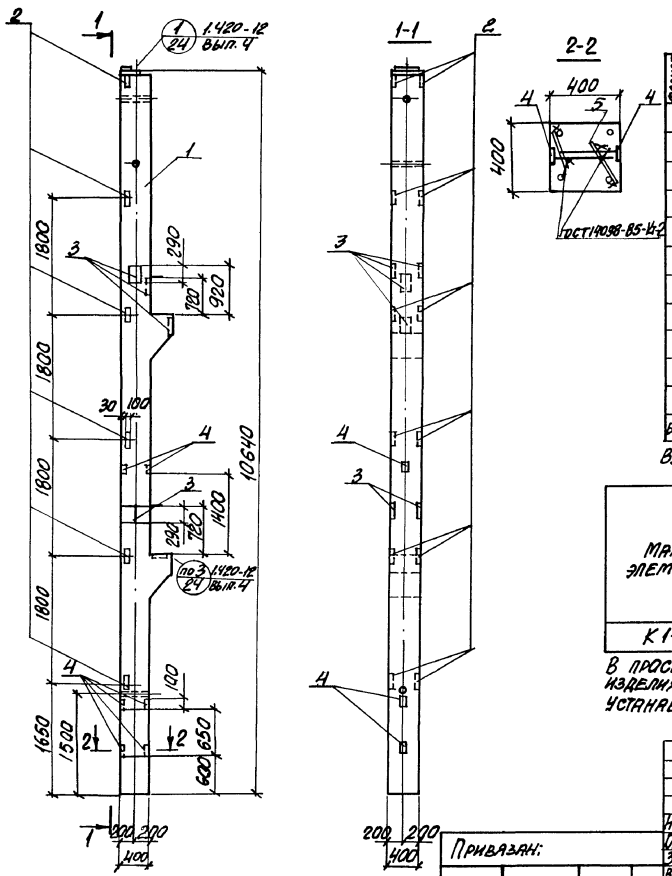

Формат	Зона	Поз.	Обозначение	Наименование	Кол.	Примечание
				Документация		
			1.420-12 вып. 4	Технические требования к изготовлению сборных железобетонных конструкций		
				Сборочные единицы		
		1	1.420-12 вып. 4	Колонна К 71-3-2	1	4600кг
		2	1.420-12 вып. 5	Изделие закладное М42	12	2,2 кг
		3	1.400-6/76 вып. 1	М1-11-8	6	6,7 кг
		4	1.400-6/76 вып. 1	М8-12	6	0,5 кг
				Детали		
Б4		5		ФВА III ГОСТ 5781-82,* l=200	6	0,08 кг

Ведомость расхода стали на дополнительные арматурные и закладные изделия, кг*

Марка элемента	Изделия арматурные			Изделия закладные							Общий расход
	Арматура класса А-III ГОСТ 5781-82*		Всего	Арматура класса А-III ГОСТ 5781-82*				Прокат марки Ст3Сп5 ГОСТ 19903-74*		Всего	
	Ф8	Итого		Ф8	Ф12	Ф14	Итого	δ=6	δ=10	Итого	
К1-9	0,5	0,5	0,5	1,8	7,2	7,8	16,8	1,2	51,6	52,8	69,6	70,1

В пространственном каркасе колонны К71-3-2 закладные изделия М12... М14 и М56 не выполнять. Закладные изделия М42 устанавливаются по данному чертежу.

Н. контр.	Кудрявская		
Гл. спец.	Коротецкий		
Зав. гр.	Кудрявская		
Вед. инж.	Челеева		
Провер.	Челеева		
Разраб.	Мартынюк		

Привязан:

Инв. №

903-1-288.91 КЖ. И-К1-9

Колонна К1-9

Стадия	Масса	Масштаб
Р	см. табл.	-
Лист	Листов 1	

ХАРЬКОВСКИЙ ПРОМСТРОЙНИИПРОЕКТ

Инв. № подл. | Подпись и дата | Взам. инв. №

Альбом 12 ч.1

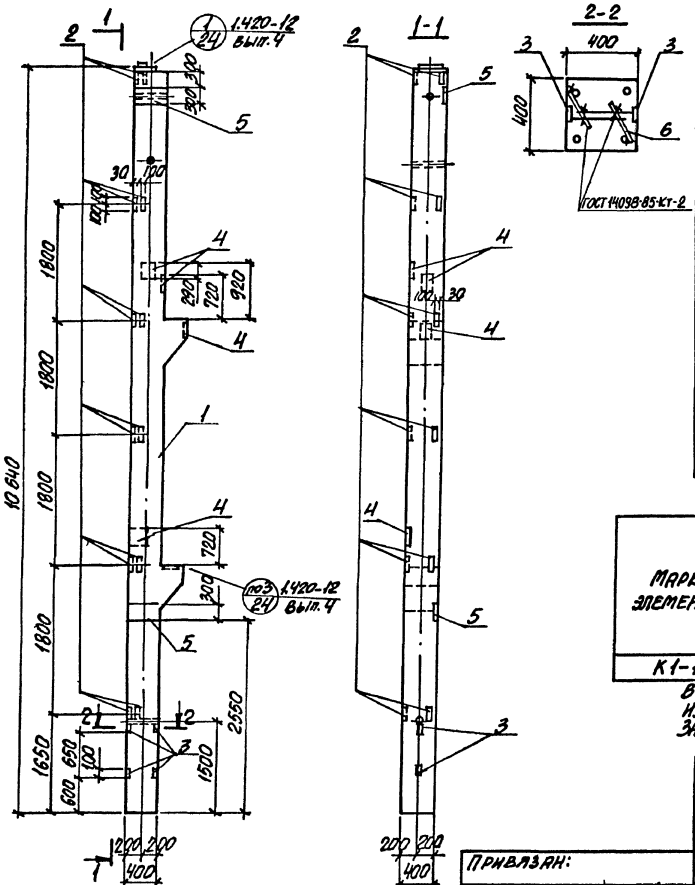

Формат	Зона	Поз.	Обозначение	Наименование	Кол.	Примеч.
				Документация		
			1.420-12 вып. 4	Технические требования к изготовлению сборных железобетонных конструкций		
				Сборочные единицы		
		1	1.420-12 вып. 4	Колонна К71-3-2	1	4600 кг
				Изделие закладное		
		2	1.420-12 вып. 5	М 42	12	2,2 кг
		3	1.400-6/76 вып. 1	М8-12	4	0,5 кг
		4	1.400-6/76 вып. 1	М1-11-8	4	6,7 кг
		5	1.400-15 вып. 1	МН144-2	2	9,5 кг
				Детали		
Б4		6		ФВАIII ГОСТ 5781-82*, ℓ=200	4	0,08 кг

Ведомость расхода стали на дополнительные арматурные и закладные изделия, кг

Марка элемента	Изделия арматурные: Арматура класса А-III ГОСТ 5781-82* ф8	Итого	Всего	Изделия закладные: Арматура класса А-III ГОСТ 5781-82* ф8	ф12	ф14			Итого	Прокат марки С235 ГОСТ 19903-74* δ=6	δ=8	δ=10	Итого	Всего	Общий расход
К1-10	0,3	0,3	0,3	1,2	11,2	5,2			17,6	0,8	15,0	40,8	56,6	74,2	74,5

В пространственном каркасе колонны К71-3-2 закладные изделия М12...М14 и М56 не выполнять.
Закладные изделия М42 устанавливаются по данному чертежу.

Н. контр.	Кудричевская	Кудр.	
Гл. спец.	Коротецкий		
Зав. гр.	Кудричевская	Кудр.	
Вед. инж.	Чепелева		
Провер.	Чепелева		
Разраб.	Мормуль		

Привязан:

Инв. №

903-1-288.91 КЖ. И-К1-10

Колонна К1-10

Стадия	Масса	Масштаб
Р	см. табл.	-

Лист | Листов 1

ХАРЬКОВСКИЙ ПРОМСТРОЙНИИПРОЕКТ

Инв. № подл. | Подпись и дата | Взам. инв. №

Альбом 12 ч. 1

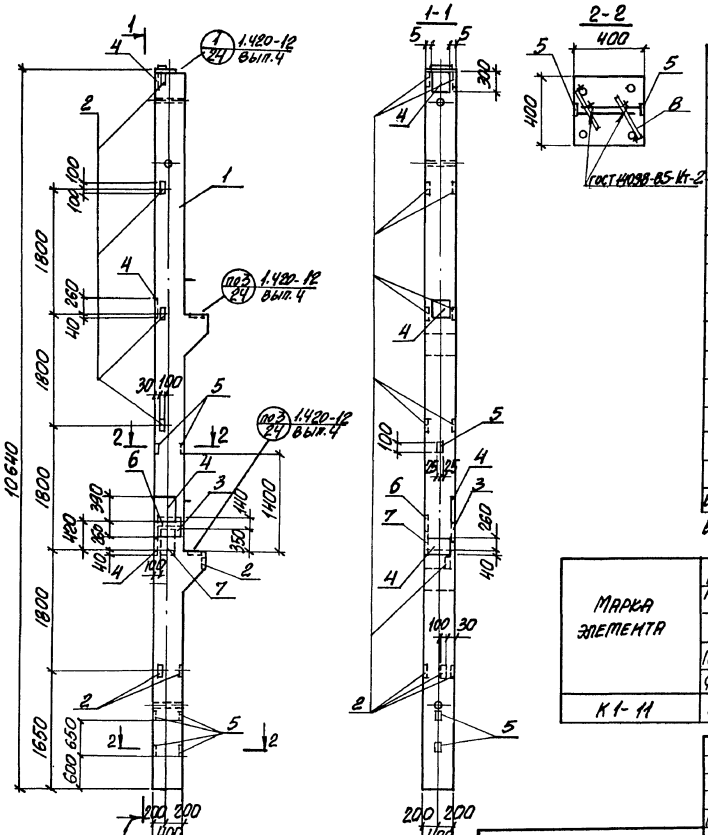

Формат	Зона	Поз.	Обозначение	Наименование	Кол.	Примеч.
				Документация		
			1.420-12 вып. 4	Технические требования к изготовлению сборных железобетонных конструкций		
				Сборочные единицы		
		1	1.420-12 вып. 4	Колонна К71-1-2	1	4600кг
				Изделие закладное		
		2	1.420-12 вып. 5	М42	12	2,2 кг
		3	1.420-12 вып. 5	М43	1	12,6 кг
		4	1.400-6/76 вып. 1	М1-1-7	4	12,7 кг
		5	1.400-6/76 вып. 1	М8-12	6	0,5 кг
		6	1.400-6/76 вып. 1	М2-32	1	7,3 кг
		7	1.400-6/76 вып. 1	М1-5-2	1	8,5 кг
				Детали		
В4		8		ФВАIII ГОСТ 5781-82* С-200	6	0,08

Ведомость расхода стали на дополнительные арматурные и закладные изделия, кг

Марка элемента	Изделия арматурные			Изделия закладные										Всего	Общий расход
	Арматура класса A-III ГОСТ 5781-82		Всего	Арматура класса A-III ГОСТ 5781-82*					Прокат марки Ст3сп5 ГОСТ 19903-74						
	Ф8	Итого		Ф8	Ф12	Ф14	Ф16	Итого	δ=6	δ=10	δ=12	δ=14	Итого		
К1-11	0,5	0,5	0,5	1,8	8,5	10,8	3,3	24,4	1,2	67,7	9,3	6,0	84,2	108,6	109,1

В пространственном каркасе колонны К71-1-2 закладные изделия М1Е...М14 и М5Б не выполнять. Закладные изделия М42 устанавливаются по данному чертежу.

Привязан:

Инв. №

Н. контр.	Кудрявцевская	
Гл. спец.	Кортецкий	
Зав. гр.	Кудрявцевская	
Вед. инж.	Челелева	
Провер.	Челелева	
Разраб.	Черноусская	

903-1.-288.91 КЖС. И - К1-11

Колонна К1-11

Стадия	Масса	Масштаб
Р	см. табл.	-
Лист	Листов 1	

Харьковский промстройниипроект

Инв. № подл. | Подпись и дата | Взам. инв. №

Альбом 12 ч.1

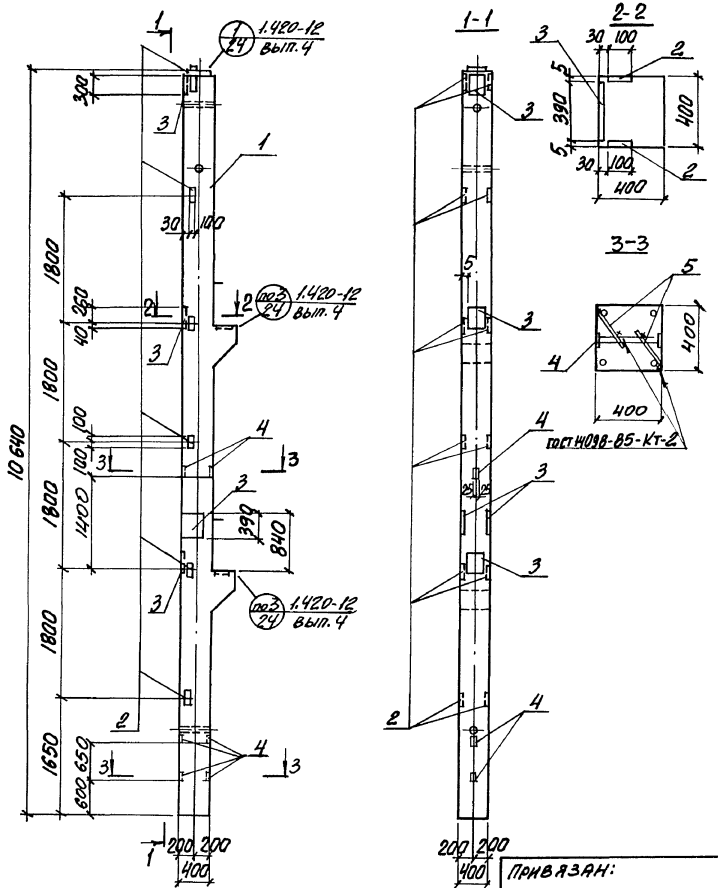

Формат	Зона	Поз.	Обозначение	Наименование	Кол.	Примеч.
				Документация		
			1.420-12 вып. 4	Технические требования к изготовлению сборных железобетонных конструкций		
				Сборочные единицы		
		1	1.420-12 вып. 4	Колонна К71-1-2	1	4600кг
				Изделие закладное		
		2	1.420-12 вып. 5	М42	12	2,2кг
		3	1.400-6/76 вып. 1	М1-1-7	5	12,7кг
		4	1.400-6/76 вып. 1	М8-12	6	0,5кг
Б4		5		Ф8А III ГОСТ 5781-82*, ℓ=200	6	0,08кг

Ведомость расхода стали на дополнительные закладные изделия, кг

Марка элемента	Изделия закладные									Общий расход
	Арматура класса					Прокат марки				
	А-III					С 245				
	ГОСТ 5781-82*					ГОСТ 19903-74*				
	Ф12	Ф14	Ф8		Итого	δ=10	δ=6		Итого	
К1-12	7,2	11,5	2,3		21,0	71,2	1,2		72,4	93,4

В пространственном каркасе колонны К71-1-2 закладные изделия М12...М14 и М56 не выполнять. Закладные изделия М42 устанавливаются по данному чертежу.

Н. контр.	Кудричевская		
Гл. спец.	Коротецкий		
Зав. гр.	Кудричевская		
Вед. инж.	Чепелева		
Провер.	Чепелева		
Разраб.	Жерносекова		

Привязан:

Инв. №

903-1-288.91 КЖ. И-К1-12

Колонна К1-12

Стадия	Масса	Масштаб
Р	см. табл.	-

Лист | Листов 1

ХАРЬКОВСКИЙ ПРОМСТРОЙНИИПРОЕКТ

Инв. № подл. | Подпись и дата | Взам. инв. №

Альбом 12.4.1

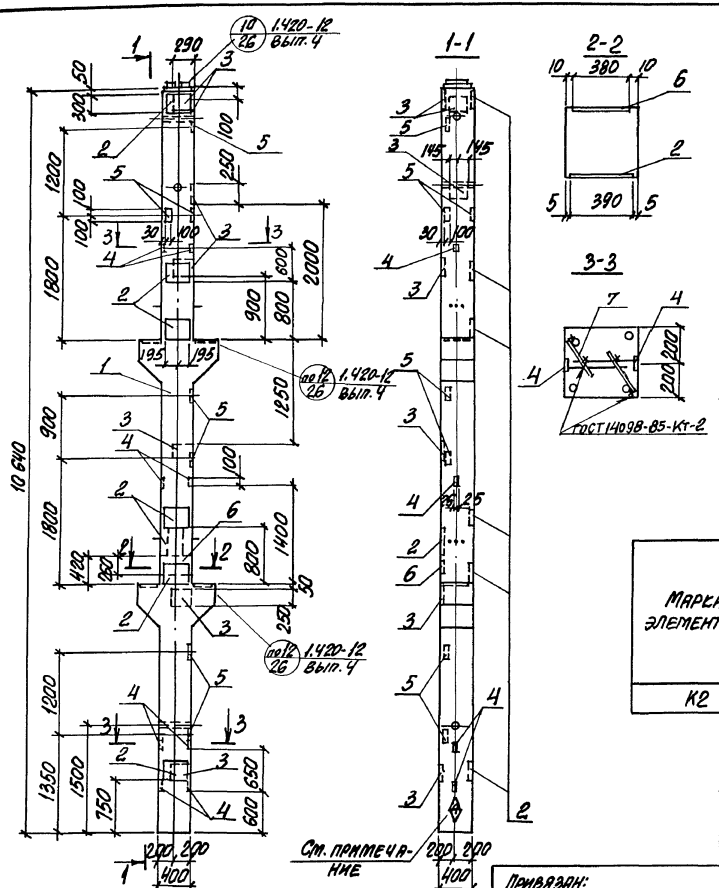

На грани колонны, указанной на чертеже, нанести несмываемой краской знак Ⓐ, обозначающий сторону монтажа

Формат	Зона	Поз.	Обозначение	Наименование	Кол.	Примеч.
				Документация		
			1.420-12 вып. 4	Технические требования к изготовлению сборных железобетонных конструкций		
				Сборочные единицы		
		1	1.420-12 вып. 4	Колонна К72-1	1	4900 кг
		2	1.400-6/76 вып. 1	Изделие закладное М1-1-7	7	12,7 кг
		3	1.400-6/76 вып. 1	М1-9-8	7	7,8 кг
		4	1.400-6/76 вып. 1	М8-12	8	0,5 кг
		5	1.420-12 вып. 5	М42	7	2,2 кг
		6	1.420-12 вып. 5	М43	1	12,6 кг
				Детали		
А4		7		ФВАII, ГОСТ 5781-82*, δ=200	8	0,08

Ведомость расхода стали на дополнительные арматурные и закладные изделия, кг

Марка элемента	Изделия арматурные			Изделия закладные									Общий расход
	Арматура класса		Всего	Арматура класса					Прокат марки			Всего	
	A-III			A-III					Ст3сп5	С 245			
	ГОСТ 5781-82*			ГОСТ 5781-82*					ГОСТ 19903-74*				
	ф8	Итого		ф8	ф12	ф14	ф16	Итого	δ=6	δ=10	δ=12	Итого	
К2	0,7	0,7	0,7	2,4	4,2	22,9	3,3	32,8	1,6	119,1	9,3	130,0	162,8	163,5

Привязан:

Инв. №

Н. контр.	Бурмичевская		
Гл. спец.	Коротецкий		
Зав. гр.	Бурмичевская		
Вед. инж.	Челелева		
Провер.	Челелева		
Разраб.	Хвостик		

903-1-288.91 К.Ж.И-К2

Колонна К2

Стадия	Масса	Масштаб
Р	См. табл.	-
Лист	Листов 1	

ХАРЬКОВСКИЙ ПРОМСТРОЙНИИПРОЕКТ

Инв. № подл. | Подпись и дата | Взам. инв. №

Альбом 12.4.1

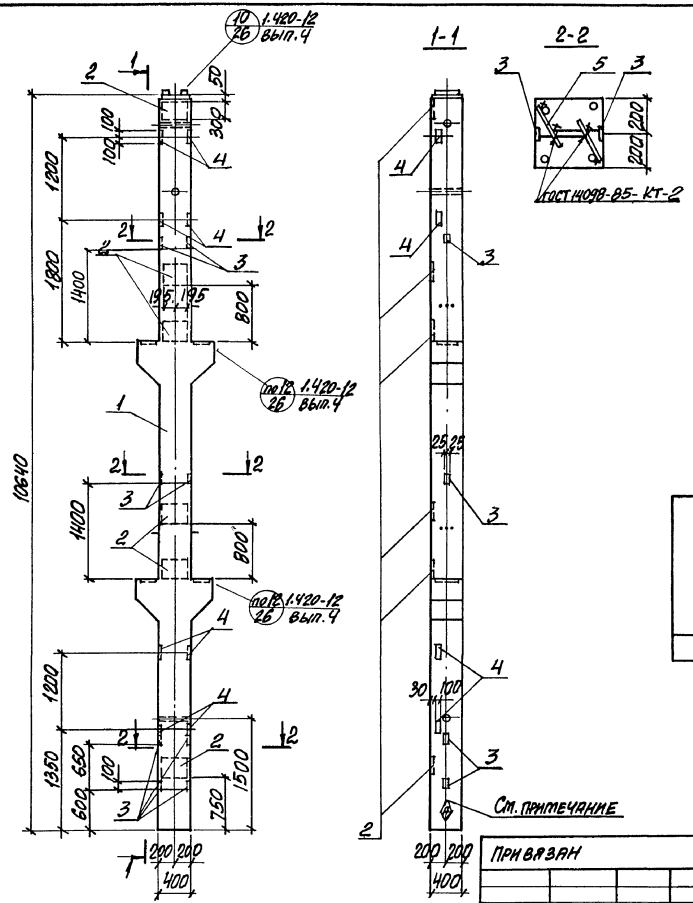

Формат	Зона	Поз.	Обозначение	Наименование	Кол.	Примеч.
				Документация		
			1.420-12 вып. 4	Технические требования к изготовлению сборных железобетонных конструкций		
				Сборочные единицы		
		1	1.420-12 вып.4	Колонна К7в-2	1	4900кг
		2	1.400-6/76 вып.1	Изделие закладное М1-1-7	6	12,7кг
		3	1.400-6/76 вып.1	М8-12	8	0,5 кг
		4	1.420-12 вып.5	М42	8	2,2 кг
				Детали		
Б4		5		ФВАIII ГОСТ 5781-82*, ℓ=200	8	0,08 кг

Ведомость расхода стали на дополнительные арматурные и закладные изделия, кг

Марка элемента	Изделия арматурные			Изделия арматурные							Общий расход
	Арматура класса		Всего	Арматура класса				Прокат марки			
	A-III			A-III				С235	С245		
	ГОСТ 5781-82*			ГОСТ 5781-82*				ГОСТ 19903-74*		Всего	
	Ø8	Итого		Ø8	Ø12	Ø14	Итого	δ=6	δ=10	Итого	
К2-1	0,7	0,7	0,7	2,4	4,8	13,8	21,0	1,6	75,2	76,8	97,8	98,5

На грани колонны, указанной на чертеже, нанести несмываемой краской знак Ⓐ обозначающий сторону монтажа.

Н.контр.	Кудрявцевский		
Гл.спец.	Коротецкий		
Зав.гр.	Кудрявцевский		
Вед.инж.	Челелева		
Провер.	Челелева		
Разраб.	Хвостик		

Привязан

Инв. №

903-1-288.91 КЖС. И - К2-1

Колонна К2-1

Стадия	Масса	Масштаб
Р	см. табл.	-
Лист	Листов 1	

ХАРЬКОВСКИЙ ПРОМСТРОЙНИИПРОЕКТ

Инв. № подл. | Подпись и дата | Взам. инв. №

Альбом 12 ч. 1

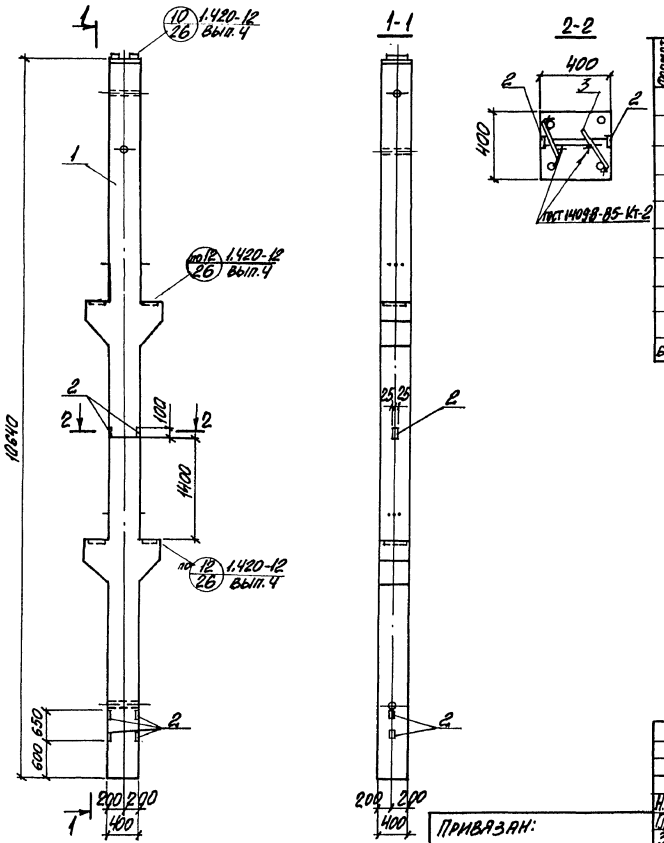

Формат	Зона	Поз.	Обозначение	Наименование	Кол.	Примеч.
				Документация		
			1.420-12 вып.4	Технические требования к изготовлению сборных железобетонных конструкций		
				Сборочные единицы		
		1	1.420-12 вып. 4	Колонна К72-2	1	4900 кг
		2	1.400-6/76 вып. 1	Изделие закладное М8-12	6	0,5 кг
				Детали		
Б4		3		ФВА III ГОСТ 5781-82*, ℓ=200	6	0,08 кг

Ведомость расхода стали на дополнительные арматурные и закладные изделия, кг

Марка элемента	Изделия арматурные			Изделия закладные							Общий расход
	Арматура класса А-III ГОСТ 5781-82*		Всего	Арматура класса А-III ГОСТ 5781-82*			Прокат марки С235 ГОСТ 19903-74*			Всего	
	ф8	Итого		ф8		Итого	δ=6		Итого		
К2-2	0,5	0,5	0,5	1,8		1,8	1,2		1,2	3,0	3,5

Привязан:

Инв. №

Н. контр.	Кудричевская	
Гл. спец.	Коротецкий	
Зав. гр.	Кудричевская	
Вед. инж.	Чепелева	
Провер.	Чепелева	
Разраб.	Мормуль	

903-1-288.91 КЖ. И-К2-2

Колонна К2-2

Стадия	Масса	Масштаб
Р	см. табл.	-
Лист	Листов 1	

ХАРЬКОВСКИЙ ПРОМСТРОЙНИИПРОЕКТ

Инв. № подл. | Подпись и дата | Взам. инв. №

Альбом 12.4.1

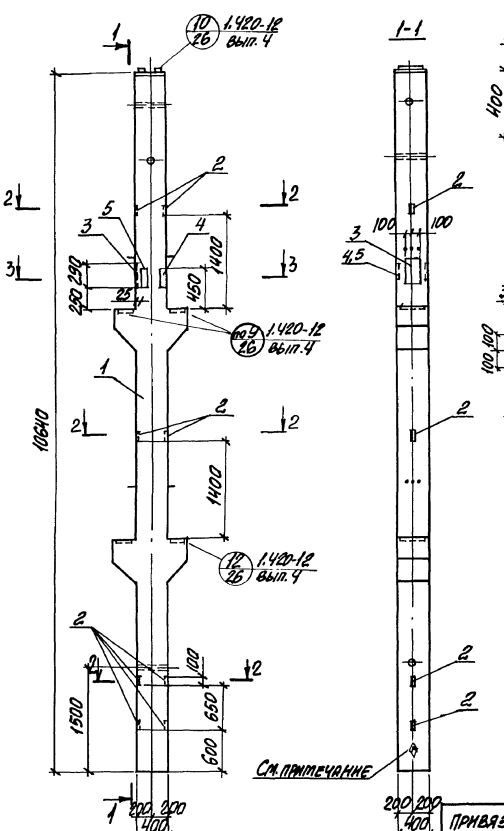

Формат	Зона	Поз.	Обозначение	Наименование	Кол.	Примеч.
				Документация		
			1.420-12 вып. 4	Технические требования к изготовлению сборных железобетонных конструкций		
				Сборочные единицы		
		1	1.420-12 вып. 4	Колонна К12-2	1	4900 кг
		2	1.400-6/76 вып. 1	Изделие закладное М8-12	8	0,5 кг
		3	1.400-6/76 вып. 1	М1-12	1	6,0 кг
		4	1.420-12 вып. 5	М13	1	9,0 кг
		5	1.420-12 вып. 5	М14	1	6,0 кг
				Детали		
		6		ФВАIII ГОСТ 5781-82*, t=200	8	0,08 кг

Ведомость расхода стали на дополнительные арматурные и закладные изделия, кг

Марка элемента	Изделия арматурные			Изделия закладные											Всего	Общий расход
	Арматура класса		Всего	Арматура класса			Прокат марки									
	A-III			A-III			С235	С245	С235							
	ГОСТ 5781-82*			ГОСТ 5781-82*			ГОСТ 19903-74*				ГОСТ 8510-86		ГОСТ 8509-86			
	Ф8	Итого		Ф8	Ф12	Итого	t=6	t=10	Итого	Швеллер	Итого	Уголок 145х5	Итого			
К 2-3	0,6	0,6	0,6	2,4	1,4	3,8	1,6	12,4	14,0	4,6	4,6	2,6	2,6	25,0	25,6	

На грани колонны, указанной на чертеже, нанести несмываемой краской знак ◊ обозначающий сторону монтажа.

Н. контр.	Кудричевская		
Гл. спец.	Коротецкий		
Зав. гр.	Кудричевская		
Рук. инж.	Чепелева		
Провер.	Чепелева		
Разраб.	Мортуль		

Привязан:

Инв. №

903-1-288.91 К.Ж.И-К2-3

Колонна К2-3

Стадия	Масса	Масштаб
Р	см. табл.	–
Лист	Листов 1	

ХАРЬКОВСКИЙ ПРОМСТРОЙНИИПРОЕКТ

Инв. № подл. | Подпись и дата | Взам. инв. №

Альбом 12 ч.1

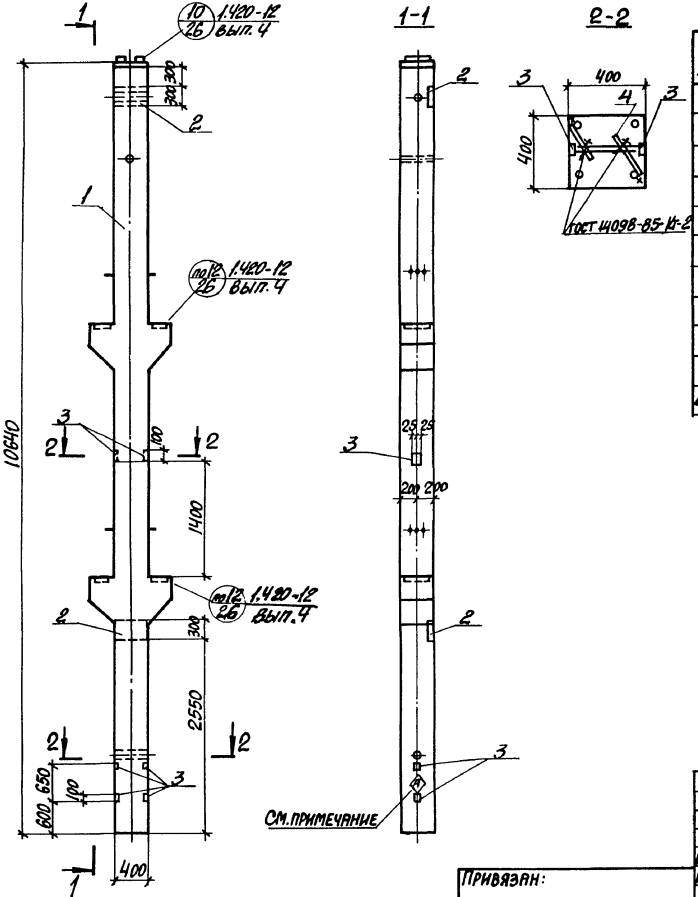

Формат	Зона	Поз.	Обозначение	Наименование	Кол.	Примечание
				Документация		
			1.420-12 вып. 4	Технические требования		
				к изготовлению сборных		
				железобетонных конструкций		
				Сборочные единицы		
		1	1.420-12 вып. 4	Колонна К 72-2	1	4900 кг
		2	1.400-15 вып. 1	Изделие закладное МН 144-2	2	9,5 кг
		3	1.400-6/76 вып. 1	М8-12	6	0,5 кг
				Детали		
64		4		Ф8 А III, ГОСТ 5781-82*, ℓ=200	6	0,08 кг

Ведомость расхода стали на дополнительные арматурные и закладные изделия, кг

Марка элемента	Изделия арматурные			Изделия закладные								Общий расход
	Арматура класса А-III ГОСТ 5781-82*		Всего	Арматура класса А-III ГОСТ 5781-82*			Прокат марки С 235 ГОСТ 19903-74*				Всего	
	Ф8	Итого		Ф8	Ф12	Итого	δ=6	δ=8		Итого		
К 2-4	0,5	0,5	0,5	1,4	4,0	5,4	1,6	15,0		16,6	22,0	22,5

На грани колонны, указанной на чертеже, нанести несмываемой краской знак ⊕, обозначающий сторону монтажа.

Инв. № подл. | Подпись и дата | Взам. инв. №

Привязан:

Инв. №

Н. контр.	Кудричевская	
Гл. спец.	Коротецкий	
Зав. гр.	Кудричевская	
Вед. инж.	Чепелева	
Провер.	Чепелева	
Разраб.	Мормуль	

903-1-288.91 КЖ.И-К2-4

Колонна К2-4

Стадия	Масса	Масштаб
Р	См. табл.	

Лист | Листов 1

ХАРЬКОВСКИЙ ПРОМСТРОЙНИИПРОЕКТ

Альбом 12 ч.1

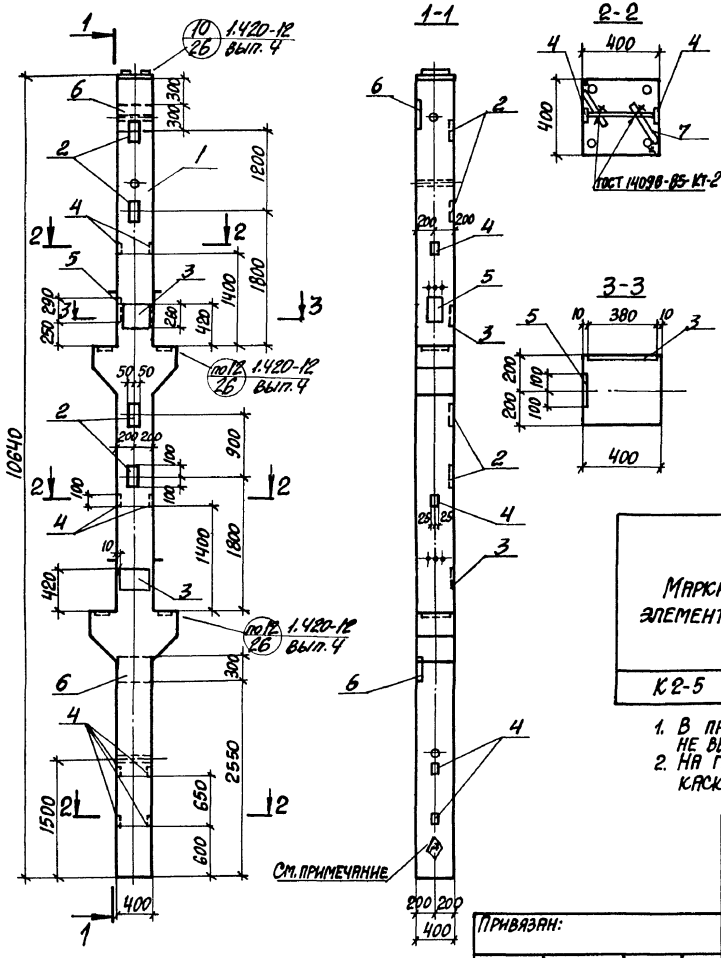

Формат	Зона	Поз.	Обозначение	Наименование	Кол.	Примечание
				Документация		
			1.420-12 вып. 4	Технические требования к изготовлению сборных железобетонных конструкций		
				Сборочные единицы		
		1	1.420-12 вып. 4	Колонна К72-2-5	1	4900 кг
		2	1.420-12 вып. 5	Изделие закладное М42	4	2,2 кг
		3	1.420-12 вып. 5	М43	2	12,6 кг
		4	1.400-6/76 вып. 1	М8-12	8	0,5 кг
		5	1.400-6/76 вып. 1	М1-12	1	6,0 кг
		6	1.400-15 вып. 1	МН144-2	2	9,5 кг
				Детали		
64		7		Ф8 AIII, ГОСТ 5781-82*, С=200	8	0,08 кг

Ведомость расхода стали на дополнительные арматурные и закладные изделия, кг

Марка элемента	Изделия арматурные			Изделия закладные									Всего	Общий расход
	Арматура класса A-III ГОСТ 5781-82*		Всего	Арматура класса A-III ГОСТ 5781-82*				Прокат марки С235 ГОСТ 19903-74			С245 ГОСТ 19903-74			
	Ф8	Итого		Ф8	Ф12	Ф16	Итого	δ=6	δ=8	δ=10	δ=12	Итого		
К2-5	0,6	0,6	0,6	2,4	7,8	6,6	16,8	1,6	15,0	11,0	18,6	46,2	63,0	63,6

1. В пространственном каркасе колонны К72-2-5 закладные изделия М42 не выполнять; закладные изделия М43 установить по данному чертежу.
2. На грани колонны, указанной на чертеже, нанести несмываемой краской знак Ⓐ, обозначающий сторону монтажа.

Н. контр.	Кудричевская	
Гл. спец.	Коротецкий	
Зав. гр.	Кудричевская	
Вед. инж.	Чепелева	
Провер.	Чепелева	
Разраб.	Мормуль	

Привязан:

Инв. №

903-1-288.91 КЖ.И-К2-5

Колонна К2-5

Стадия	Масса	Масштаб
Р	см. табл.	
Лист	Листов 1	

Харьковский Промстройниипроект

Инв. № подл. | Подпись и дата | Взам. инв. №

Альбом 12 ч.1

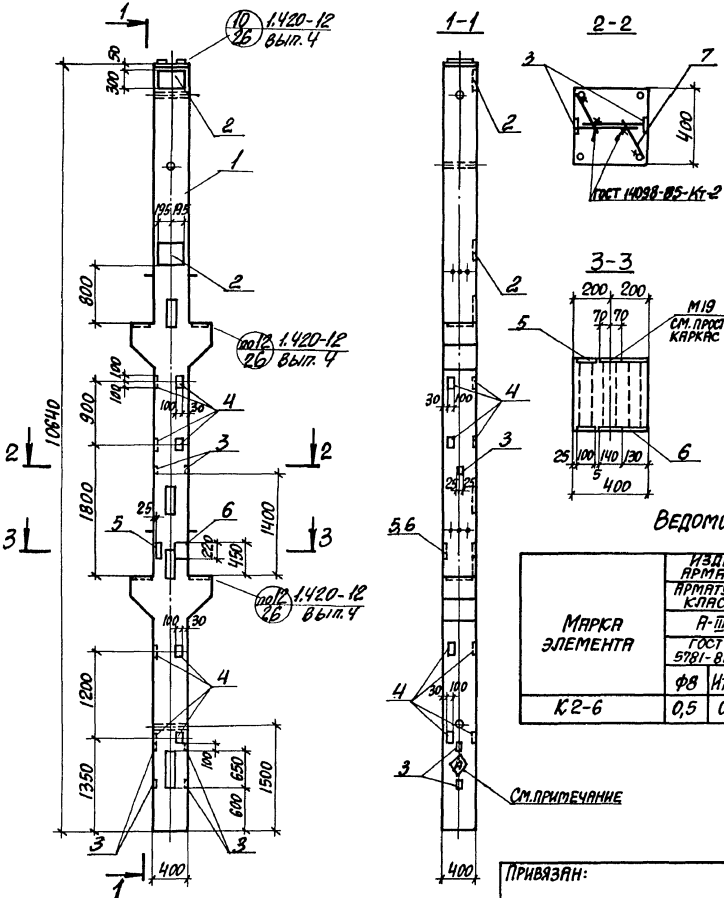

Формат	Зона	Поз.	Обозначение	Наименование	Кол.	Примечание
				Документация		
			1.420-12 вып.4	Технические требования		
				к изготовлению сборных		
				железобетонных конструкций		
				Сборочные единицы		
		1	1.420-12 вып.4	Колонна К72-1-1	1	4900кг
				Изделие закладное		
		2	1.400-6/76 вып.1	М1-1-7	2	12,7кг
		3	1.400-6/76 вып.1	М8-12	6	0,5кг
		4	1.420-12 вып.5	М42	8	2,2кг
		5	1.420-12 вып.5	М14	1	6,0кг
		6	1.420-12 вып.5	М13	1	9,0кг
				Детали		
64		7		Ф8АIII, ГОСТ 5781-82*, ℓ=200	6	0,08кг

Ведомость расхода стали на дополнительные арматурные и закладные изделия, кг

Марка элемента	Изделия арматурные			Изделия закладные													
	Арматура класса		Всего	Арматура класса				Прокат марки								Всего	Общий расход
	A-III			A-III				С235	С245		С235						
	ГОСТ 5781-82*			ГОСТ 5781-82*				ГОСТ 19903-74*			ГОСТ 8509-86		ГОСТ 8510-86				
	Ф8	Итого		Ф8	Ф12	Ф14	Итого	δ=6	δ=10	Итого	L45×5	Итого	Цз=40-К	Итого			
К2-6	0,5	0,5	0,5	1,8	4,8	4,6	11,2	1,2	41,4	42,6	2,6	2,6	4,6	4,6	61,0	61,5	

На грани колонны, указанной на чертеже, несмываемой краской нанести знак (А), обозначающий сторону монтажа.

Привязан:

Инв. №

Н.контр.	Кудричевская		
Гл.спец.	Коротецкий		
Зав.гр.	Кудричевская		
Вед.инж.	Челелева		
Провер.	Челелева		
Разраб.	Хвостик		

903-1-288.91 КЖ.И-К2-6

Колонна К2-6

Стадия	Масса	Масштаб
Р	см. табл.	
Лист	Листов 1	

Харьковский промстройниипроект

Инв.№ подл. | Подпись и дата | Взам. инв.№

Альбом 12 в.1

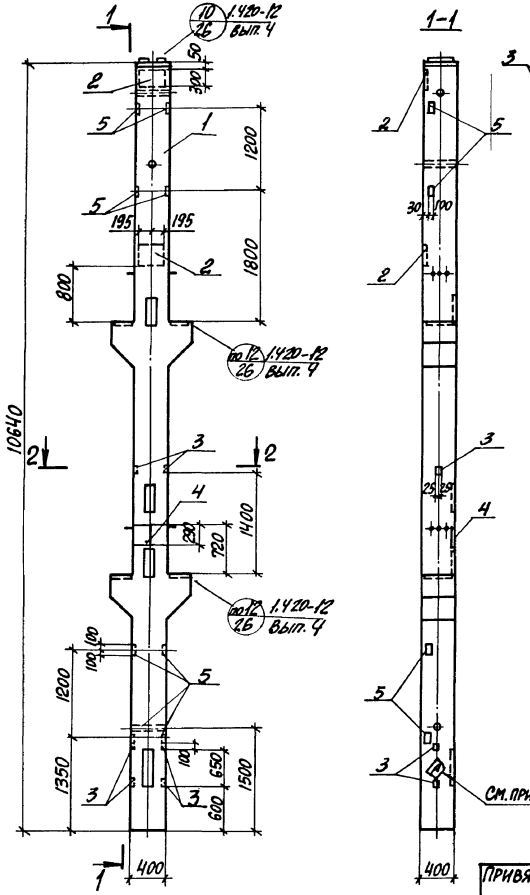

На грани колонны, указанной на чертеже, нанести несмываемой краской знак Ⓐ, обозначающий сторону монтажа.

Формат	Зона	Поз.	Обозначение	Наименование	Кол.	Примечание
				Документация		
			1.420-12 вып. 4	Технические требования		
				к изготовлению сборных		
				железобетонных конструкций		
				Сборочные единицы		
		1	1.420-12 вып. 4	Колонна К72-2-1	1	4900 кг
				Изделие закладное		
		2	1.400-6/76 вып. 1	М1-1-7	2	12,7 кг
		3	1.400-6/76 вып. 1	М8-12	6	0,5 кг
		4	1.400-6/76 вып. 1	М1-11-8	1	6,7 кг
		5	1.420-12 вып. 5	М42	8	2,2 кг
				Детали		
64		6		Ф8 AIII, ГОСТ 5781-82*, ℓ=200	6	0,08 кг

Ведомость расхода стали на дополнительные арматурные и закладные изделия, кг

Марка элемента	Изделия арматурные			Изделия закладные									Общий расход
	Арматура класса		Всего	Арматура класса				Прокат марки				Всего	
	AIII			AIII				С235	С245				
	ГОСТ 5781-82*			ГОСТ 5781-82*				ГОСТ 19903-74*					
	Ф8	Итого		Ф8	Ф12	Ф14	Итого	δ=6	δ=10		Итого		
К2-7	0,5	0,5	0,5	1,8	4,8	5,9	12,5	1,2	39,0		40,2	52,7	53,2

Привязан:

Инв. №

Н. контр.	Кудричевская	
Гл. спец.	Коротецкий	
Зав. гр.	Кудричевская	
Вед. инж.	Челелева	
Провер.	Челелева	
Разраб.	Хвостик	

903-1-288.91 КЖ.И-К2-7

Колонна К2-7

Стадия	Масса	Масштаб
Р	См. табл.	
Лист	Листов 1	

ХАРЬКОВСКИЙ ПРОМСТРОЙНИИПРОЕКТ

Инв. № подл. | Подпись и дата | Взам. инв. №

Альбом 12 ч.1

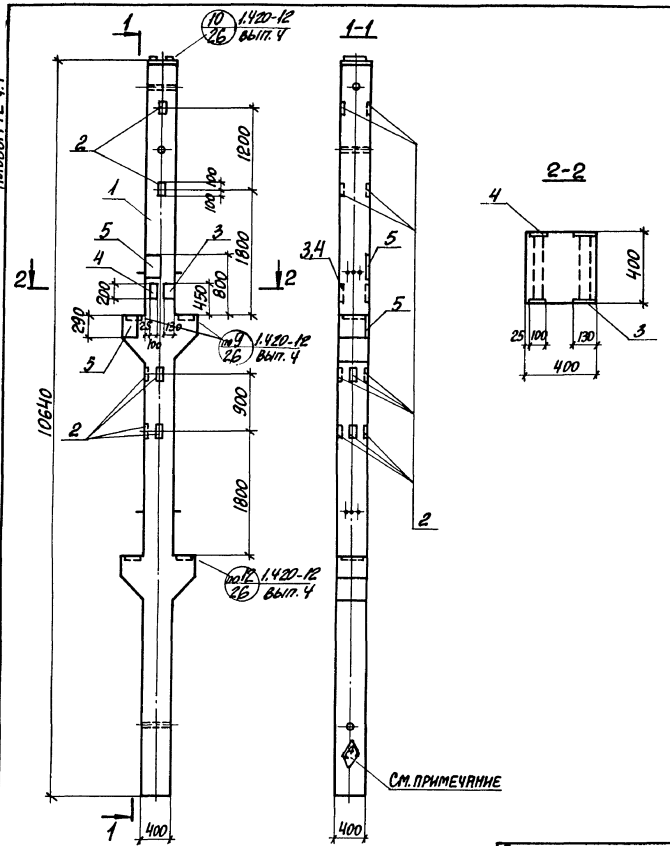

Формат	Зона	Поз.	Обозначение	Наименование	Кол.	Примечание
				Документация		
			1.420-12 вып. 4	Технические требования к изготовлению сборных железобетонных конструкций		
				Сборочные единицы		
		1	1.420-12 вып.4	Колонна К72-1	1	4900 кг
				Изделие закладное		
		2	1.420-12 вып. 5	М42	10	2,2 кг
		3	1.420-12 вып. 5	М13	1	9,0 кг
		4	1.420-12 вып. 5	М14	1	6,0 кг
64		5	1.400-6/76 вып. 1	М1-11-8	2	6,7 кг

Ведомость расхода стали на дополнительные закладные изделия, кг

Марка элемента	Изделие закладное									Общий расход
	Арматура класса			Прокат марки						
	A-III			С 245		С 235				
	ГОСТ 5781-82*			ГОСТ 19903-74*		ГОСТ 8510-86		ГОСТ 8509-86		
	Ф12	Ф14	Итого	δ=10	Итого	L63-40-6	Итого	L45×5	Итого	
К2-8	6,0	2,6	8,6	34,6	34,6	4,6	4,6	2,6	2,6	40,4

На грани колонны, указанной на чертеже, нанести несмываемой краской знак Ⓐ, обозначающий сторону монтажа.

Н.контр.	Кудричевская		
Гл.спец.	Коротецкий		
Зав.гр.	Кудричевская		
Вед.инж.	Челелева		
Провер.	Челелева		
Разраб.	Жерносекова		

Привязан:

Инв.№

903-1-288.91 КЖ.И-К2-8

Колонна К2-8

Стадия	Масса	Масштаб
Р	см. табл.	—
Лист	Листов 1	

ХАРЬКОВСКИЙ ПРОМСТРОЙНИИПРОЕКТ

Инв.№ подл. | Подпись и дата | Взам. инв.№

Альбом 12 ч.1

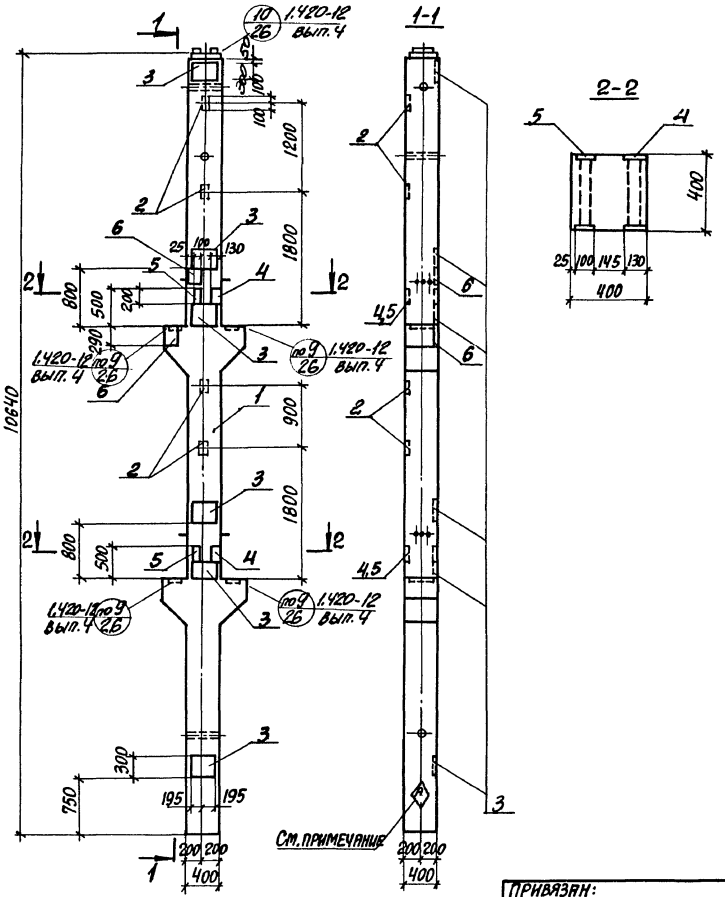

Формат	Зона	Поз.	Обозначение	Наименование	Кол.	Примечание
				Документация		
			1.420-12 вып.4	Технические требования		
				к изготовлению сборных		
				железобетонных конструкций		
				Сборочные единицы		
		1	1.420-12 вып.4	Колонна К72-1	1	4900кг
		2	1.420-12 вып.5	Изделие закладное М42	4	2,2 кг
		3	1.400-6/76 вып.1	М1-1-7	6	12,7 кг
		4	1.420-12 вып.5	М13	2	9,0 кг
		5	1.420-12 вып.5	М14	2	6,0 кг
БЧ		6	1.400-6/76 вып.1	М1-11-8	2	6,7 кг

Ведомость расхода стали на дополнительные закладные изделия, кг

Марка элемента	Изделия закладные											Общий расход
	Арматура класса			Прокат марки								
	А-III			С245			С235					
	ГОСТ 5781-82*			ГОСТ 19903-74*			ГОСТ 8509-86		ГОСТ 8510-86			
	Ф12	Ф14	Итого	δ=10		Итого	L45×5	Итого	L63×40×8		Итого	
К2-9	2,4	15,4	17,8	95,2		95,2	5,2	5,2	9,2		9,2	128,4

На грани колонны, указанной на чертеже, нанести несмываемой краской знак ⊕ обозначающий сторону монтажа.

Н.контр.	Кудричевская		
Гл.спец.	Коротецкий		
Зав.гр.	Кудричевская		
Вед.инж.	Чепелева		
Провер.	Чепелева		
Разраб.	Мормуль		

903-1-288.91 КЖ.И-К2-9

Колонна К2-9

Стадия	Масса	Масштаб
Р	См. табл.	
Лист	Листов 1	

ХАРЬКОВСКИЙ ПРОМСТРОЙНИИПРОЕКТ

Привязан:

Инв. №

Инв. № подл. | Подпись и дата | Взам. инв. №

Альбом 12 ч.I

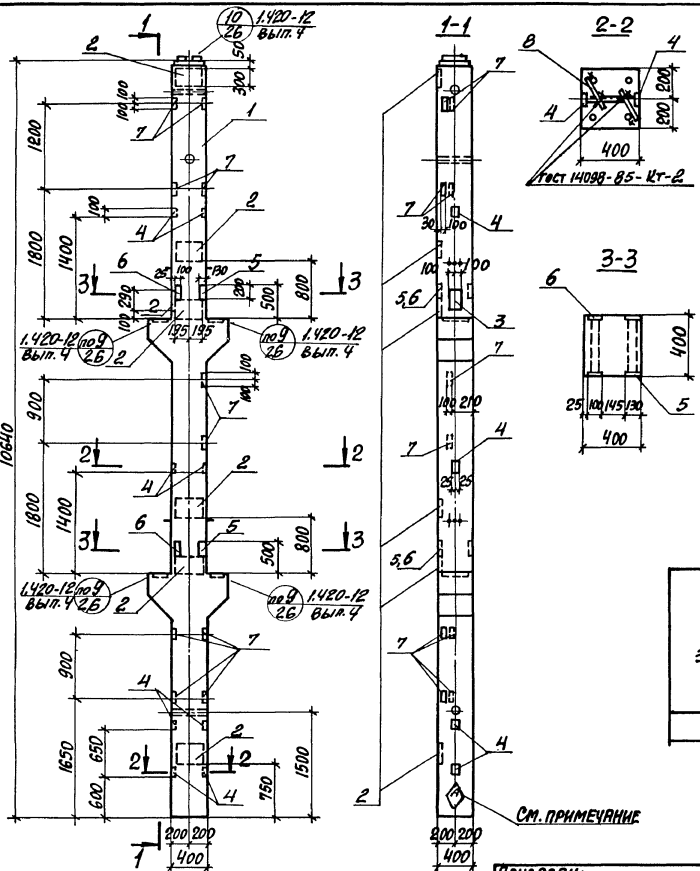

Формат	Зона	Поз.	Обозначение	Наименование	Кол.	Примечание
				Документация		
			1.420-12 вып.4	Технические требования к изготовлению сборных железобетонных конструкций		
				Сборочные единицы		
		1	1.420-12 вып.4	Колонна К72-2	1	4900 кг
		2	1.400-6/76 вып.1	Изделие закладное М1-1-7	6	12,7 кг
		3	1.400-6/76 вып.1	М1-12	1	6,0 кг
		4	1.400-6/76 вып.1	М8-12	8	0,5 кг
		5	1.420-12 вып.5	М13	2	9,0 кг
		6	1.420-12 вып.5	М14	2	6,0 кг
		7	1.420-12 вып.5	М42	10	2,2 кг
				Детали		
Б4		8		ФВАIII, ГОСТ 5781-82*, l=200	8	0,08 кг

Ведомость расхода стали на дополнительные арматурные и закладные изделия, кг

Марка элемента	Изделия арматурные			Изделия закладные										Общий расход
	Арматура класса		Всего	Арматура класса	Прокат марки								Всего	
	A-III			A-III	С235	С245	С235							
	ГОСТ 5781-82*			ГОСТ 5781-82*	ГОСТ 19903-74*		ГОСТ 8509-86	ГОСТ 8510-86						
	Ф8	Итого		Ф8	Ф12	Ф14	Итого	δ=6	δ=10	Итого	∠45×5	Итого	∠63×40×8	Итого		
К2-10	0,6	0,6	0,6	2,4	7,4	13,8	23,6	1,6	98,6	100,2	5,2	5,2	9,2	9,2	138,2	138,8

На грани колонны, указанной на чертеже, нанести несмываемой краской знак Ⓐ, обозначающий сторону монтажа.

Привязан:

Инв. №

Н. контр.	Кудричевская		
Гл. спец.	Коротецкий		
Зав. гр.	Кудричевская		
Вед. инж.	Чепелева		
Провер.	Чепелева		
Разраб.	Хвостик		

903-1-288.91 КЖ.И-К2-10

Колонна К2-10

Стадия	Масса	Масштаб
Р	см. табл.	
Лист	Листов	

Харьковский Промстройниипроект

Инв. № подл. | Подпись и дата | Взам. инв. №

Альбом 12 в.1

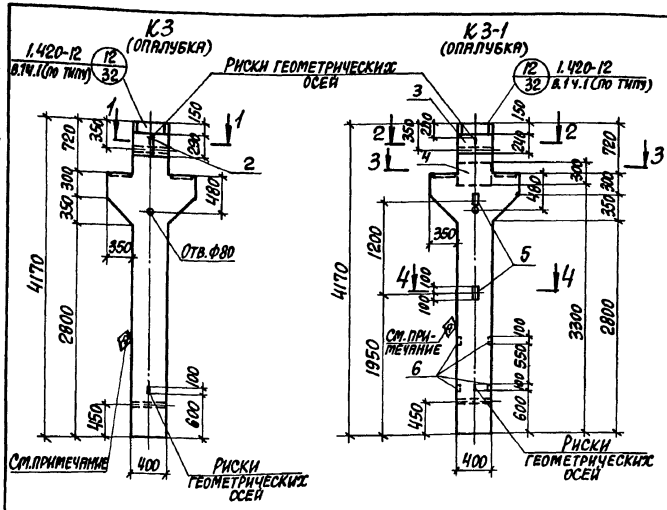

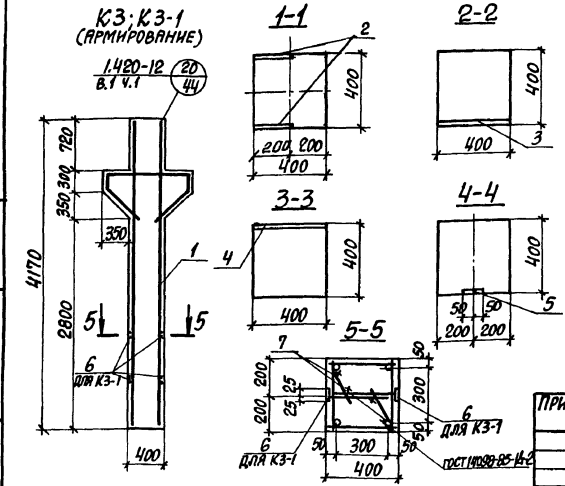

Формат	Зона	Поз.	Обозначение	Наименование	Кол-во К3	Кол-во К3-1	Примечание
				Документация			
			903-1-288.91 КЖ.И-ТУ	Технические условия			
				Сборочные единицы			
		1	903-1-288.91 КЖ.И-КП41	Каркас пространственный КП41	1	1	136,4кг
				Изделие закладное			
		2	1.400-6/76 вып.1	М1-11-8	2		6,7кг
		3	1.420-12 вып.5	М56		1	12,3кг
		4	1.400-15 вып.1	МН14-2		1	9,5кг
		5	1.420-12 вып.5	М42		2	2,2кг
		6	1.400-6/76 вып.1	М8-12		4	0,5кг
				Детали			
Б4		7		ф8АIII, ГОСТ 5781-82*, ℓ=200		4	0,08кг
				Материалы			
		8		Бетон класса В30	0,8	0,8	м³

Ведомость расхода стали на дополнительные арматурные и закладные изделия, кг

Марка элемента	Изделия арматурные: Арматура класса A-III ГОСТ 5781-82*: ф8	ф8: Итого	Всего	Изделия закладные: Арматура класса A-III ГОСТ 5781-82: ф8	ф12	ф14	ф16	Итого	Прокат марки С235 ГОСТ 19903-74*: δ=6	δ=8	δ=10	Прокат марки С245 ГОСТ 19903-74*: δ=12	Итого	Всего	Общий расход
К3						2,6		2,6			10,8		10,8	13,4	13,4
К3-1	0,3	0,3	0,3	1,2	3,2		3,3	7,7	0,8	7,5	3,2	9,0	20,5	28,2	28,5

Колонны К3, К3-1 изготовляются в опалубке колонны К72-1 серии 1.420-12 вып.4.

На грани колонны, указанной на чертеже, несмываемой краской нанести знак ⊕ обозначающий сторону монтажа.

Привязан:

Инв.№

Н. контр.	Кудричевская	
Гл. спец.	Коротецкий	
Зав. гр.	Кудричевская	
Вед. инж.	Чепелева	
Провер.	Чепелева	
Разраб.	Хвостик	

903-1-288.91 КЖ.И-К3; К3-1

Колонна К3; К3-1

Стадия	Масса	Масштаб
Р	2000	
Лист	Листов 1	

ХАРЬКОВСКИЙ ПРОМСТРОЙНИИПРОЕКТ

Инв.№ подл. | Подпись и дата | Взам.инв.№

Альбом 12 ч.1

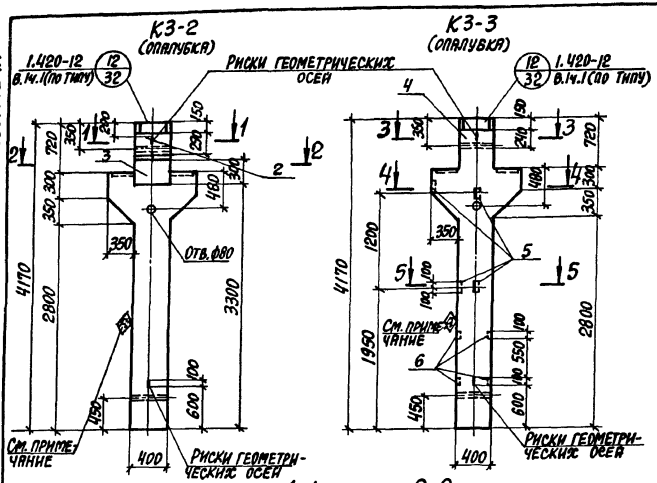

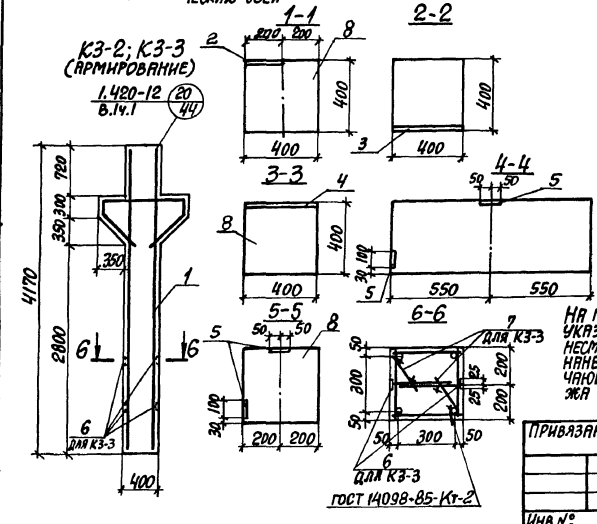

Формат	Зона	Поз.	Обозначение	Наименование	Кол-во К3-2	Кол-во К3-3	Примечание
				Документация			
			903-1-288.91 КЖ.И-ТУ	Технические условия			
				Сборочные единицы			
		1	903-1-288.91 КЖ.И-КП41	Каркас пространственный КП41	1	1	136,4 кг
				Изделие закладное			
		2	1.400-6/76 вып.1	М1-11-8	1		6,7 кг
		3	1.400-15 вып.1	МН 144-2	1		0,5 кг
		4	1.420-12 вып.5	М56		1	12,3 кг
		5	1.420-12 вып.5	М42		4	2,2 кг
		6	1.400-6/76 вып.1	М8-12		4	0,5 кг
				Детали			
Б4		7		Ф8АIII, ГОСТ 5781-82*, ℓ=200		4	0,08 кг
				Материалы			
		8		Бетон класса В30	0,8	0,8	м³

Ведомость расхода стали на дополнительные арматурные и закладные изделия, кг

Марка элемента	Изделия арматурные: Арматура класса АIII, ГОСТ 5781-82*, Ф8	Итого	Всего	Изделия закладные: Арматура класса АIII, ГОСТ 5781-82*, Ф8	Ф12	Ф14	Ф16	Итого	Прокат марки С235, ГОСТ 19903-74*, δ=6	δ=8	С245, δ=10	δ=12	Итого	Всего	Общий расход
К3-2					2,0	1,3		3,3		7,5	5,4		12,9	16,2	16,2
К3-3	0,3	0,3	0,3	1,2	2,4		3,3	6,9	0,8		6,4	9,0	16,2	23,1	23,4

Колонны К3-2; К3-3 изготавливаются в опалубке колонны К72-1 серии 1.420-12 вып. 4.

На грани колонны, указанной на чертеже, несмываемой краской нанести знак Ⓐ, обозначающий сторону монтажа

Привязан:

Инв.№

Н.контр.	Кудричевская	
Гл.спец.	Коротецкий	
Зав.гр.	Кудричевская	
Вед.инж.	Чепелева	
Провер.	Чепелева	
Разраб.	Хвостик	

903-1-288.91 КЖ.И-К3-2; К3-3

Колонна К3-2; К3-3

Стадия	Масса	Масштаб
Р	2000	

Лист | Листов 1

Харьковский промстройниипроект

Инв.№ подл. | Подпись и дата | Взам.инв.№

25030-16 35

Альбом 12 ч.1

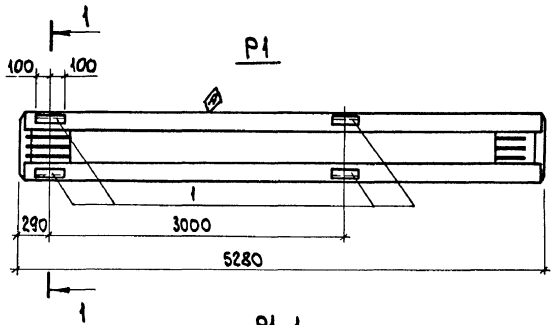

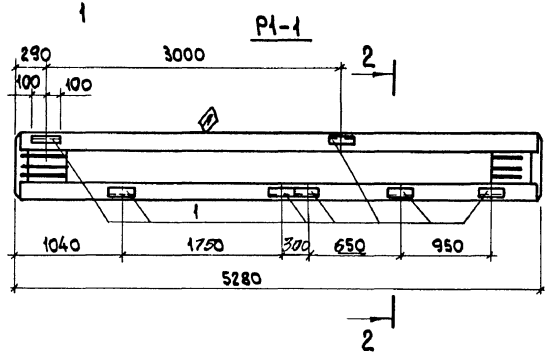

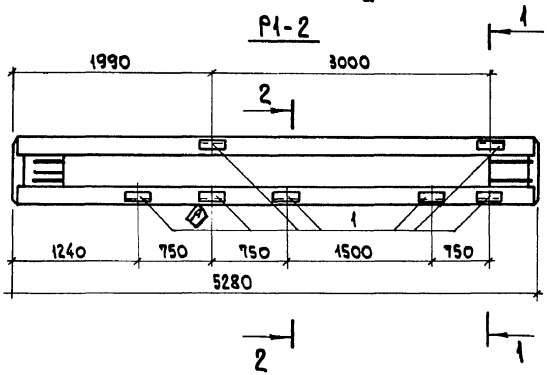

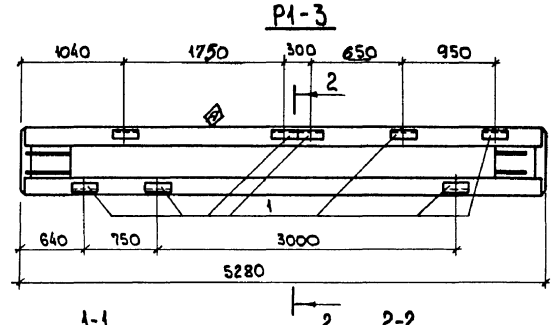

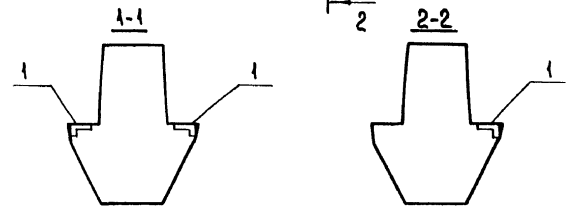

1. На гранях ригелей, указанных на чертеже нанести несмываемой краской знак Ⓑ, обозначающий сторону монтажа.
2. В пространственных каркасах ригелей ИБ2-9 и ИБ2-1 разбивку закладных изделий выполнить по данному чертежу.

Привязан:

Инв.№

Н.контр.	Кудричевская		
Гл.спец.	Коротецкий		
Зав.гр.	Кудричевская		
Вед.инж.	Чепелева		
Провер.	Чепелева		
Разраб.	Хвостик		

903-1-288.91-КЖ.И-Р1; Р1-1... Р1-3

Ригель
Р1; Р1-1... Р1-3

Стадия	Масса	Масштаб
Р	4200	1:50
Лист 1	Листов 2	

ХАРЬКОВСКИЙ ПРОМСТРОЙНИИПРОЕКТ

Инв.№подл. | Подп. и дата | Взам. инв.№

Альбом 12 ч. 1

Формат	Зона	Поз.	Обозначение	Наименование	Количество Р1	Р1-1	Р1-2	Р1-3	Примечание
				Документация					
			ИИ 23-1/70	Технические требования					
				к изготовлению ригелей					
				Сборочные единицы					
				Ригели					
			ИИ 23-1/70	ИБ2-9	1				
			"	ИБ2-1		1	1	1	
		1	ИИ 23-1/70	Изделие закладное М3	4	7	7	8	3,2 кг

Ведомость расхода стали на дополнительные закладные изделия, кг

Марка элемента	Изделия закладные: Арматура класса AIII ГОСТ 5781-82* ф6	ф14		Итого	Прокат марки С235 ГОСТ 8510-86 L110х70х7		Итого	Общий расход
Р1	0,4	4,8		5,2	7,6		7,6	12,8
Р1-1	0,7	8,4		9,1	13,3		13,3	22,4
Р1-2	0,7	8,4		9,1	13,3		13,3	22,4
Р1-3	0,8	9,6		10,4	15,2		15,2	25,6

Взам. инв. №

Подп. и дата

Инв. № подл.

Привязан:

Инв. №

Альбом 12 ч.1

Р1-4

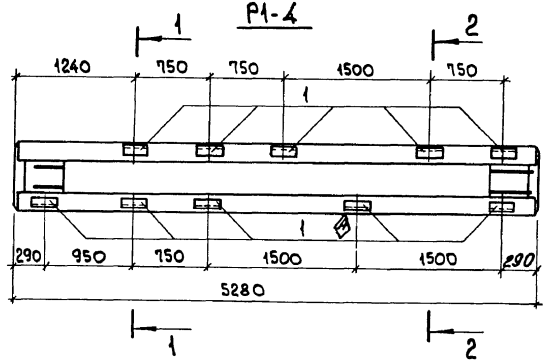

Р1-5

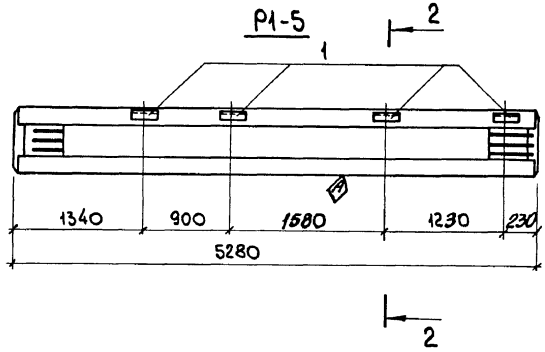

Р1-6

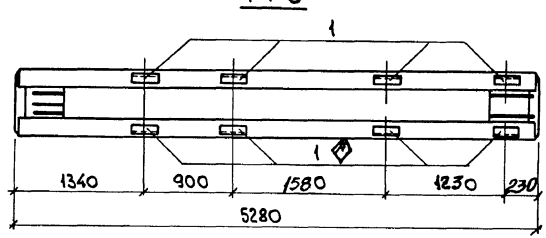

Р1-7, Р1-10

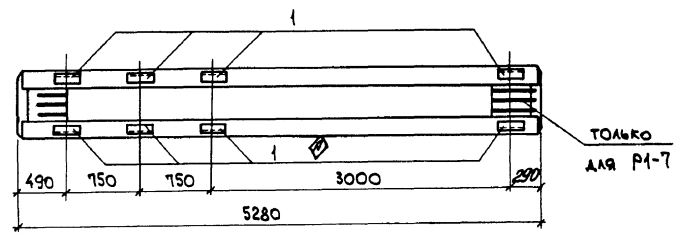

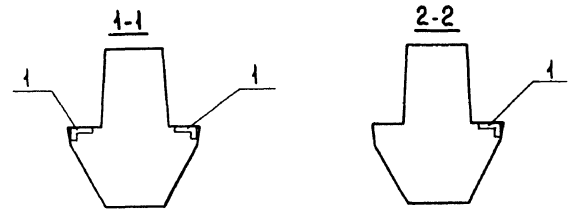

1. На гранях ригелей, указанных на чертеже, нанести несмываемой краской знак Ⓐ, обозначающий сторону монтажа.
2. В пространственных каркасах ригелей ИБ2-1, ИБ2-9 разбивку закладных изделий выполнить по данному чертежу.

Привязан:

Инв. №

Взам. инв. №

Подп. и дата

Инв. № подл.

Н. контр.	Кудричевская		
Гл. спец.	Коротецкий		
Зав. гр.	Кудричевская		
Вед. инж.	Чепелева		
Провер.	Чепелева		
Разраб.	Хвостик		

903-1-288.91 КЖ.И-Р1-4...Р1-7, Р1-10

Ригель Р1-4...Р1-7, Р1-10

Стадия	Масса	Масштаб
Р	4200	1:50

Лист 1 | Листов 2

ХАРЬКОВСКИЙ ПРОМСТРОЙНИИПРОЕКТ

Альбом 12 4.1

Формат	Зона	Поз.	Обозначение	Наименование	Количество Р1-4	Р1-5	Р1-6	Р1-7	Р1-10	Примечан.
				Документация						
			ИИ 23-1/70	Технические требования	X	X	X	X	X	
				к изготовлению ригелей						
				Сборочные единицы						
				Ригели						
			ИИ 23-1/70	ИБ 2-1	1		1		1	
			"	ИБ 2-9		1		1		
		1	ИИ 23-1/70	Изделие закладное М3	10	4	8	8	8	3,2 кг

Ведомость расхода стали на дополнительные закладные изделия, кг

Марка элемента	Изделия закладные: Арматура класса A III ГОСТ 5781-82* ф6	ф14		Итого	Прокат марки С235 ГОСТ 8510-86 L110х70х7		Итого	Общий расход
Р1-4	1,0	12,0		13,0	19,0		19,0	32,0
Р1-5	0,4	4,8		5,2	7,6		7,6	12,8
Р1-6	0,8	9,6		10,4	15,2		15,2	25,6
Р1-7	0,8	9,6		10,4	15,2		15,2	25,6
Р1-10	0,8	9,6		10,4	15,2		15,2	25,6

Взам. инв. № | Подп. и дата | Инв. № подл.

Привязан:

Инв. №

Р1-11

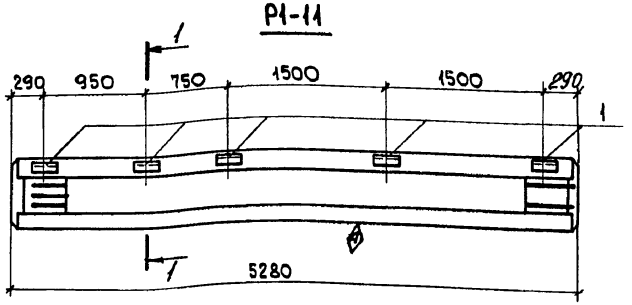

Р1-8

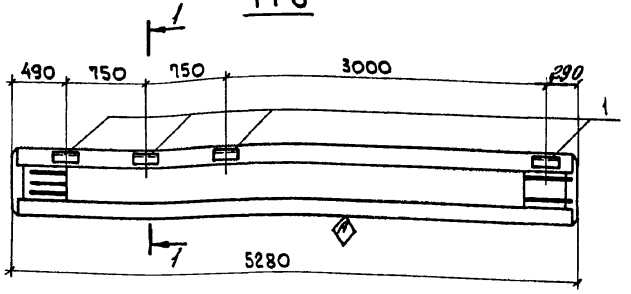

Формат	Зона	Поз.	Обозначение	Наименование	Кол-во Р1-11	Кол-во Р1-8	Примечание
				Документация			
			ИИ23-1/70	Технические требования к			
				изготовлению ригелей			
				Сборочные единицы			
				Ригель			
			ИИ23-1/70	ИБ2-1	1	1	
		1	"	Изделие закладное М3	5	4	3,2 кг

1-1

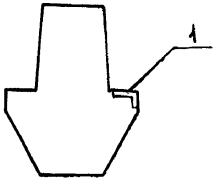

Ведомость расхода стали на дополнительные закладные изделия, кг

Марка элемента	Изделия закладные					Общий расход
	Арматура класса			Прокат марки		
	A III			С235		
	ГОСТ 5781-82*			ГОСТ 8510-86		
	ф6	ф14	Итого	Швеллер х7	Итого	
Р1-11	0,5	6,0	6,5	9,5	9,5	16,0
Р1-8	0,4	4,8	5,2	7,6	7,6	12,8

1. На гранях ригелей, указанных на чертеже, нанести несмываемой краской знак Ⓐ, обозначающий сторону монтажа.
2. В пространственных каркасах ригелей ИБ2-1 разбивку закладных изделий выполнить по данному чертежу.

Привязан:

Инв. №

Н.контр.	Кудричевская	
Гл.спец.	Коротецкий	
Зав.гр.	Кудричевская	
Вед.инж.	Чепелева	
Провер.	Чепелева	
Разраб.	Хвостик	

903-1-288.91 КЖ.И - Р1-11; Р1-8

Ригель Р1-11; Р1-8

Стадия	Масса	Масштаб
Р	4200	1:50
Лист	Листов 1	

ХАРЬКОВСКИЙ ПРОМСТРОЙНИИПРОЕКТ

Инв.№ подл. | Подп. и дата | Взам.инв.№

Альбом 12.4.1

Р1-12

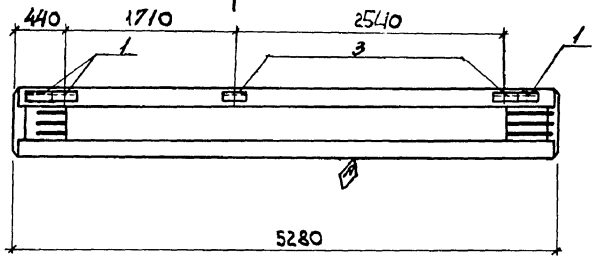

Р1-9

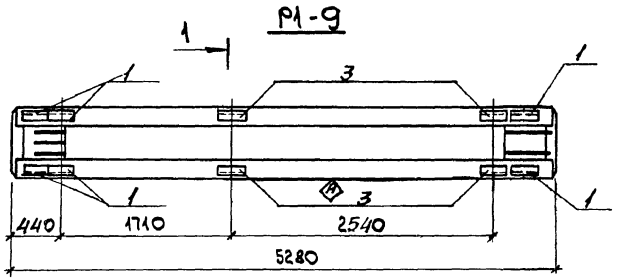

Р2

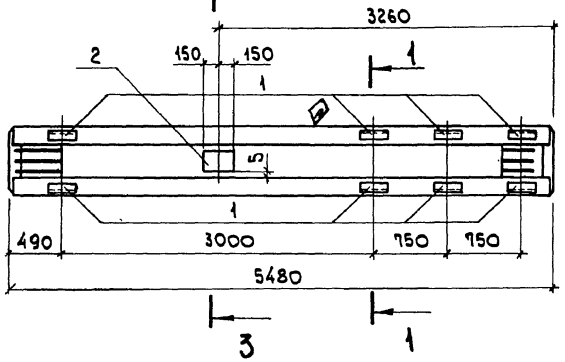

Р2-1

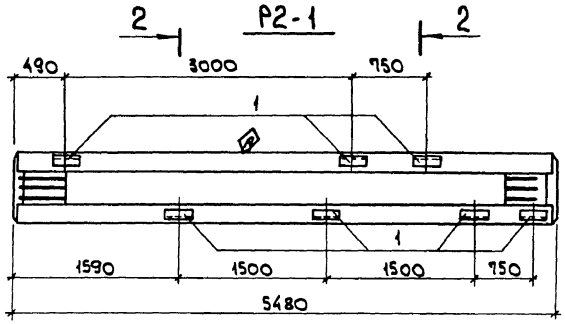

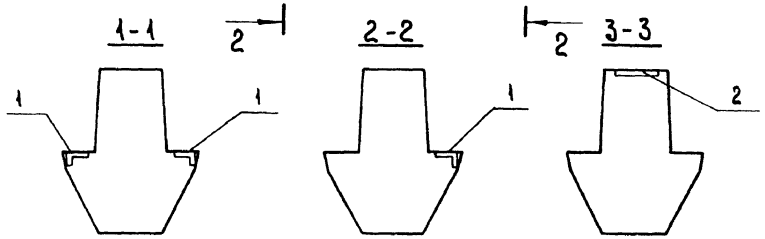

1. На гранях ригелей, указанных на чертеже, нанести несмываемой краской знак Ⓐ, обозначающий сторону монтажа.
2. В пространственных каркасах ригелей ИБ2-1, ИБ2-9, ИБ3-5, ИБ3-17 разбивку закладных изделий выполнить по данному чертежу.

Марка	Масса ед., кг
Р1-9 Р1-12	4200
Р2 Р2-1	4200

Привязан:

Инв. №

Н. контр.	Кудричевская	
Гл. спец.	Коротецкий	
Зав. гр.	Кудричевская	
Вед. инж.	Чепелева	
Провер.	Чепелева	
Разраб.	Хвостик	

903-1-288.1 КЖ.И-Р1-12, Р1-9, Р2, Р2-1

Ригель Р1-12, Р1-9, Р2, Р2-1

Стадия	Масса	Масштаб
Р	см. табл.	1:50
Лист 1	Листов 2	

ХАРЬКОВСКИЙ ПРОМСТРОЙНИИПРОЕКТ

Инв. № подл. | Подп. и дата | Взам. инв. №

Альбом 12 ч.1

Формат	Зона	Поз.	Обозначение	Наименование	Количество Р1-12	Р1-9	Р2	Р2-1	Примечание
				Документация					
			ИИ23-1/70	Технические требования					
				к изготовлению ригелей					
				Сборочные единицы					
				Ригели					
			ИИ23-1/70	ИБ2-9	1				
			"	ИБ2-1		1			
			"	ИБ3-5			1		
			"	ИБ3-17				1	
		1	"	Изделие закладное М3	3	6	8	7	3,2 кг
		2	1.400-6/76 вып. 1	М3-10			1		5,9 кг
		3	ИИ23-1/70	М2	2	4			4,2 кг

Ведомость расхода стали на дополнительные закладные изделия, кг

Марка элемента	Изделия закладные								Общий расход
	Арматура класса A III				Прокат марки С245		С235		
	ГОСТ 5781-82*				ГОСТ 19903-74*		ГОСТ 8510-86		
	ф6	ф12	ф14	Итого	δ=10	Итого	Швеллер х7	Итого	
Р1-12	0,5		6,0	6,5			11,5	11,5	18,0
Р1-9	1,0		12,0	13,0			23,0	23,0	36,0
Р2	0,8	2,6	9,6	13,0	3,3	3,3	15,2	15,2	31,5
Р2-1	0,7		8,4	9,1			13,3	13,3	22,4

Привязан:

Инв. №

Инв. № подл. | Подп. и дата | Взам. инв. №

Альбом 12.4.1

Р2-2

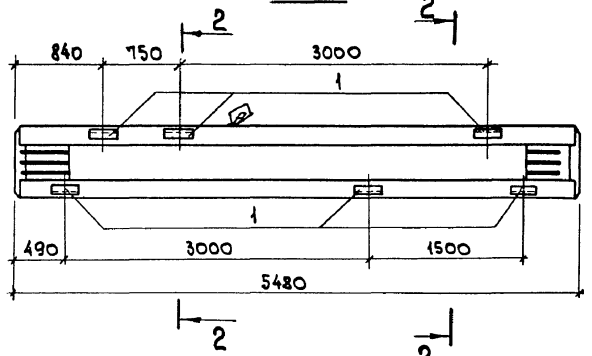

Р2-3

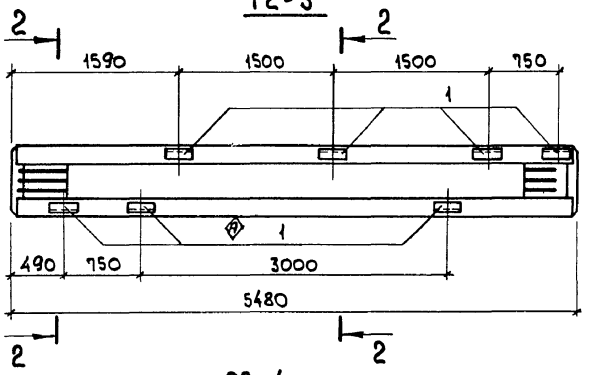

Р2-4

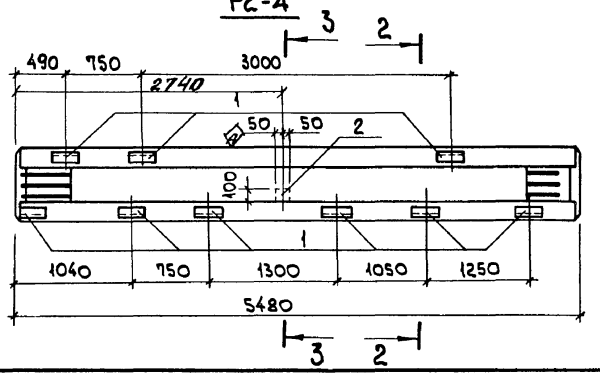

Р2-5

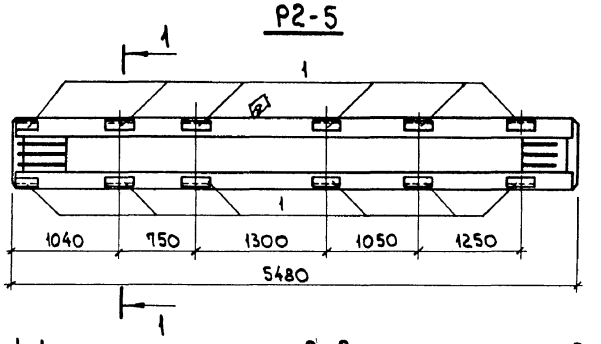

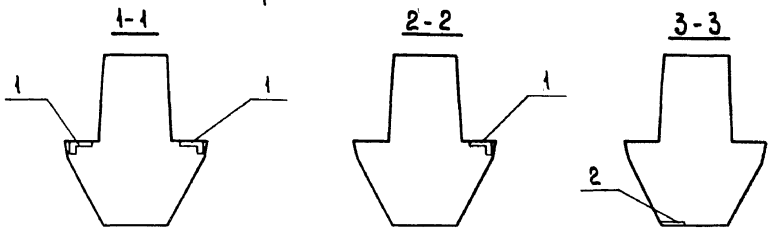

1. На гранях ригелей, указанных на чертежах, нанести несмываемой краской знак ⊠, обозначающий сторону монтажа.
2. В пространственных каркасах ригелей ИБЗ-17 разбивку закладных изделий выполнить по данному чертежу.

Привязан:

Инв. №

Н.контр.	Кудричевская		
Гл.спец.	Коротецкий		
Зав.гр.	Кудричевская		
Вед.инж.	Чепелева		
Провер.	Чепелева		
Разраб.	Хвостик		

903-1-288.91 КЖ.И - Р2-2...Р2-5

Ригель Р2-2... Р2-5

Стадия	Масса	Масштаб
Р	4400	1:50
Лист 1	Листов 2	

ХАРЬКОВСКИЙ ПРОМСТРОЙНИИПРОЕКТ

Инв.№ подл. | Подп. и дата | Взам. инв.№

Альбом 12 4.1

Формат	Зона	Поз.	Обозначение	Наименование	Количество				Примечание
					Р2-2	Р2-3	Р2-4	Р2-5	
				Документация					
			ИИ23-1/70	Технические требования					
				к изготовлению ригелей					
				Сборочные единицы					
			ИИ23-1/70	Ригель ИБ3-17	1	1	1	1	
				Изделие закладное					
		1	ИИ23-1/70	М3	6	7	9	12	3,2 кг
		2	1.400-6/76 вып. 1	М8-13			1		0,7 кг

Ведомость расхода стали на дополнительные закладные изделия, кг

Марка элемента	Изделия закладные									Общий расход
	Арматура класса				Прокат марки					
	A III				С245		С235			
	ГОСТ 5781-82*				ГОСТ 19903-74*		ГОСТ 8510-86			
	ф6	ф8	ф14	Итого	δ=8	Итого	∟110×70×7		Итого	
Р2-2	0,6		7,2	7,8			11,4		11,4	19,2
Р2-3	0,7		8,4	9,1			13,3		13,3	22,4
Р2-4	0,9	0,1	10,8	11,8	0,6	0,6	17,1		17,1	29,5
Р2-5	1,2		14,4	15,6			22,8		22,8	38,4

Взам. инв. №

Подп. и дата

Инв. № подл.

Привязан:

Инв. №

Р2-6

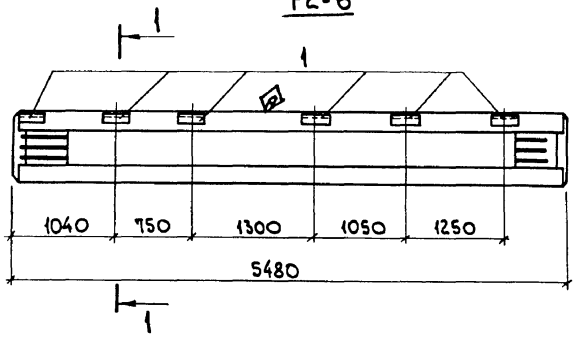

Р3-2

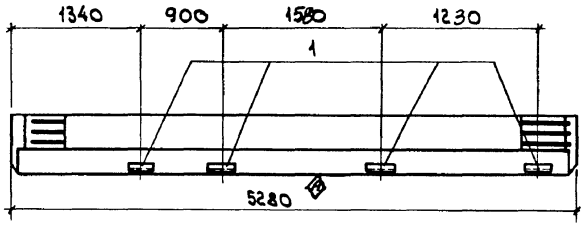

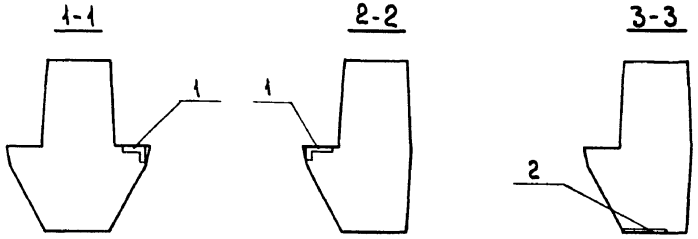

Р3

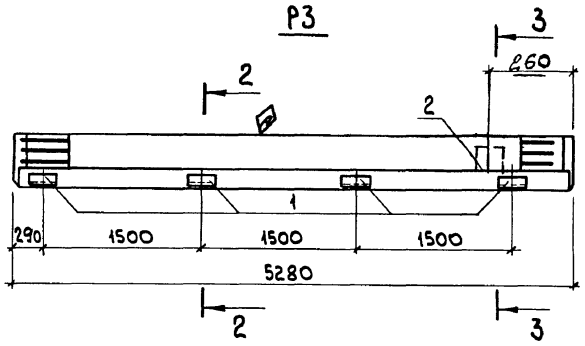

Р3-1

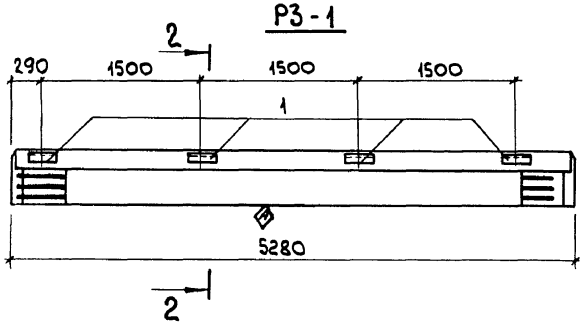

1. На гранях ригелей, указанных на чертеже, нанести несмываемой краской знак ⊗, обозначающий сторону монтажа.
2. В пространственных каркасах ригелей Б40-1, ИБ2-1 разбивку закладных изделий выполнить по данному чертежу.

Марка	Масса 28, кг
Р2-6	4400
Р3, Р3-1, Р3-2	3700

Привязан:

Инв.№

Н. контр.	Кудричевская		
Гл. спец.	Коротецкий		
Зав. гр.	Кудричевская		
Вед. инж.	Чепелева		
Провер.	Чепелева		
Разраб.	Хвостик		

903-1-288.91-КЖИ-Р2-6, Р3, Р3-1, Р3-2

Ригель
Р2-6, Р3, Р3-1, Р3-2

Стадия	Масса	Масштаб
Р	См. табл.	1:50
Лист 1	Листов 2	

ХАРЬКОВСКИЙ ПРОМСТРОЙНИИПРОЕКТ

Инв.№подл. | Подп. и дата | Взам. инв.№

Альбом 12 4.1

Формат	Зона	Поз.	Обозначение	Наименование	Количество Р2-6	Р3	Р3-1	Р3-2	Примечание
				Документация					
			ИИ 23-1/70	Технические требования	X				
			1.420-12 вып. 6	к изготовлению ригелей		X	X	X	
				Сборочные единицы					
				Ригель					
			ИИ23-1/70	ИБ 2-1	1				
			1.420-12 вып. 6	Б40-1		1	1	1	
				Изделие закладное					
		1	ИИ23-1/70	М3	6	4	4	4	3,2 кг
		2	1.400-6/76 вып. 1	М3-10		1			5,9 кг

Ведомость расхода стали на дополнительные закладные изделия, кг

Марка элемента	Изделия закладные									Общий расход
	Арматура класса A III				Прокат марки С245			С235		
	ГОСТ 5781-82*				ГОСТ 19903-74*			ГОСТ 8510-86		
	ф6	ф12	ф14	Итого	δ=10		Итого	L110х70х7	Итого	
Р2-6	0,6		7,2	7,8				11,4	11,4	19,2
Р3	0,4	2,6	4,8	7,8	3,3		3,3	7,6	7,6	18,7
Р3-1	0,4		4,8	5,2				7,6	7,6	12,8
Р3-2	0,4		4,8	5,2				7,6	7,6	12,8

Инв. № подл. | Подп. и дата | Взам. инв. №

Привязан:

Инв. №

Альбом 12 4.1

Р3-3

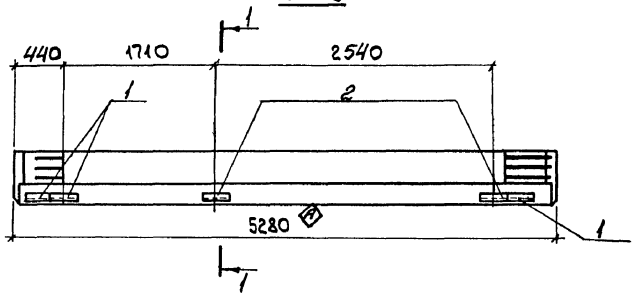

1-1

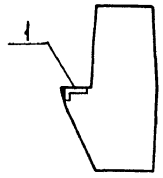

Р4

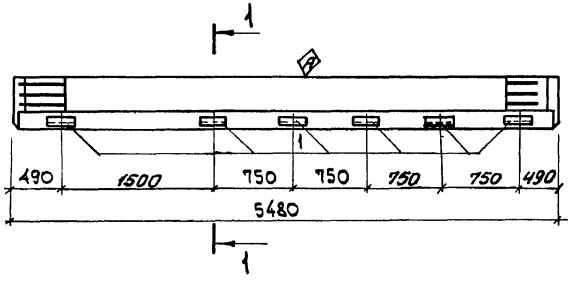

1. На гранях ригелей, указанных на чертеже, нанести несмываемой краской знак ⊗, обозначающий сторону монтажа.
2. В пространственных каркасах ригелей 540-1, 541-1 разбивку закладных изделий выполнить по данному чертежу.

Р4-1

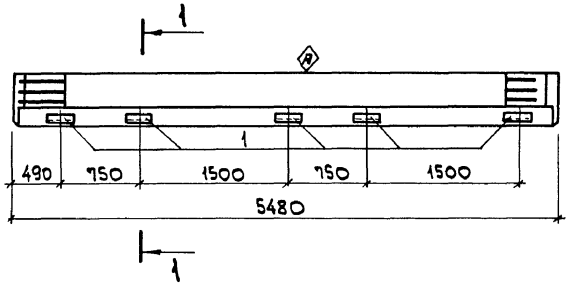

Марка	Масса ед., кг
Р3-3	3700
Р4 Р4-1	3800

Привязан:

Инв. №

Н. контр.	Кудричевская		
Гл. спец.	Коротецкий		
Зав. гр.	Кудричевская		
Вед. инж.	Чепелева		
Провер.	Чепелева		
Разраб.	Хвостик		

903-1-288.91 КЖ.И-Р3-3, Р4, Р4-1

Ригель Р3-3, Р4, Р4-1

Стадия	Масса	Масштаб
Р	См. табл.	1:50

Лист 1 Листов 2

ХАРЬКОВСКИЙ ПРОМСТРОЙНИИПРОЕКТ

Инв. № подл. | Подп. и дата | Взам. инв. №

Альбом 12 ч. 1

Формат	Зона	Поз.	Обозначение	Наименование	Количество Р3-3	Р4	Р4-1		Примечание
				Документация					
			1.420-12 вып. 6	Технические требования	X	X	X		
				к изготовлению ригелей					
				Сборочные единицы					
				Ригели					
			1.420-12 вып. 6	Б40-1	1				
				Б41-1		1	1		
		1	ИИ23-1/70	Изделие закладное М3	3	6	5		3,2 кг
		2	ИИ23-1/70	М2	2				4,2 кг

Ведомость расхода стали на дополнительные закладные изделия, кг

Марка элемента	Изделия закладные							Общий расход
	Арматура класса AIII ГОСТ 5781-82*				Прокат марки С235 ГОСТ 8510-86			
	ф6	ф14		Итого	L110×70×7		Итого	
Р3-3	0,5	6,0		6,5	11,5		11,5	18,0
Р4	0,6	7,2		7,8	11,4		11,4	19,2
Р4-1	0,5	6,0		6,5	9,5		9,5	16,0

Инв. № подл. | Подп. и дата | Взам. инв. №

Привязан:

Инв. №

903-1-288.91-КЖ.И-Р3-3; Р4; Р4-1

Лист 2

Б1, Б2

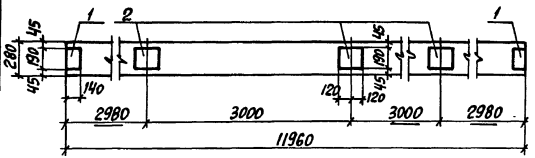

Б1-1, Б2-1

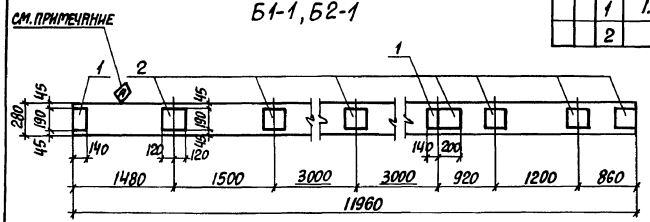

Б1-2, Б2-2

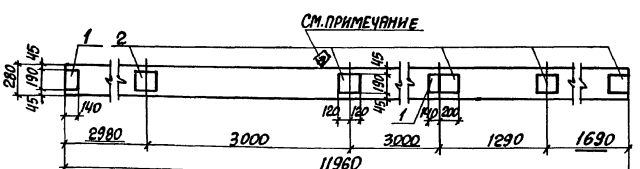

На грани балки, указанной на чертеже, нанести несмываемой краской знак Ⓐ, обозначающий сторону монтажа.

Формат	Зона	Поз.	Обозначение	Наименование	Количество Б1	Б1-1	Б1-2	Б2	Б2-1	Б2-2	Примечание
				Документация							
			1.462.1-1/88 вып.1	Пояснительная записка							
				Сборочные единицы							
				Балка							
			1.462-1/88.1-1ФЧ	1БСП12-3Ат VI	1	1	1				4500
			"	1БСП12-4Ат VI				1	1	1	4500
				Изделие закладное							
		1	1.400-6/76 вып.1	М4-1	2	2	2	2	2	2	1,4 кг
		2	"	М4-3	3	7	5	3	7	5	2,4 кг

Ведомость расхода стали на дополнительные закладные изделия, кг

Марка элемента	Изделия закладные: Арматура класса AIII ГОСТ 5781-82*: Ф8			Итого	Прокат марки Ст3сп5 ГОСТ 19903-74*: δ=6			Итого	Общий расход
Б1; Б2	1,2			1,2	8,8			8,8	10,0
Б1-1; Б2-1	2,4			2,4	17,2			17,2	19,6
Б1-2; Б2-2	1,8			1,8	13,0			13,0	14,8

Привязан:

Инв. №

Н.контр.	Кудричевская	
Гл.спец.	Коротецкий	
Зав.гр.	Кудричевская	
Вед.инж.	Чепелева	
Провер.	Чепелева	
Разраб.	Двостик	

903-1-288.91 КЖ.И-Б1,Б1-1,Б1-2,Б2,Б2-1,Б2-2

Балка Б1,Б1-1,Б1-2, Б2,Б2-1,Б2-2'

Стадия	Масса	Масштаб
Р	см. табл.	
Лист	Листов 1	

ХАРЬКОВСКИЙ ПРОМСТРОЙНИИПРОЕКТ

Инв.№ подл. | Подпись и дата | Взам.инв.№

Альбом 12 ч.1

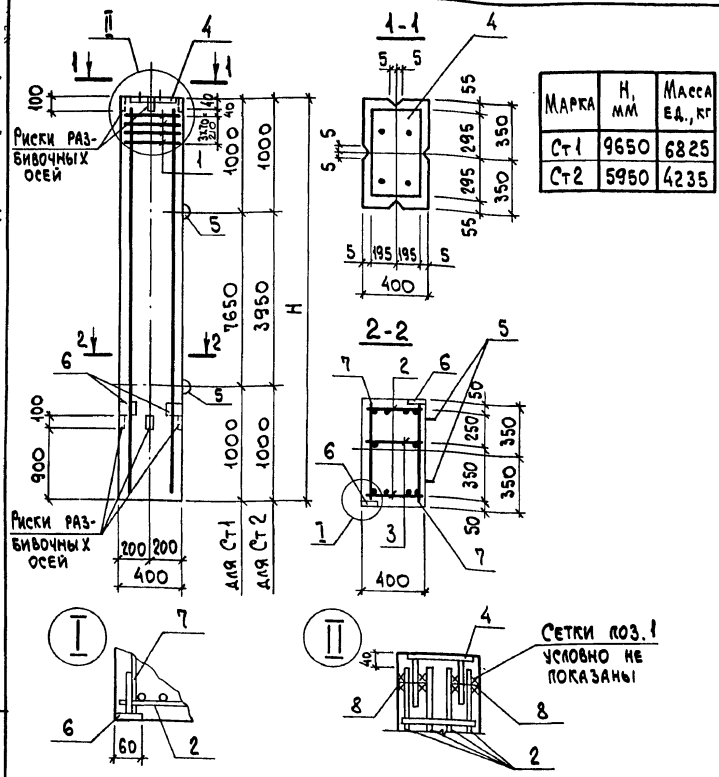

Марка	H, мм	Масса ед., кг
Ст1	9650	6825
Ст2	5950	4235

Формат	Зона	Поз.	Обозначение	Наименование	Колич. Ст1	Колич. Ст2	Примечание
				Документация			
			903-1-288.91 КЖ.И-ТУ	Технические условия			
				Сборочные единицы			
		1	1.423.1-5/88. 2-27	Сетка арматурная С3	4	4	2,1 кг
А4		2	903-1-288.91 КЖ.И-КР122.КР123	Каркас плоский КР122	2	–	97,5 кг
А4			"	КР123	–	2	60,5 кг
А4		3	КЖ.И-КР124, КР125	КР124	1	–	18,7 кг
А4			"	КР125	–	1	11,8 кг
		4	1.423.1-5/88. 2-39	Изделие закладное М2-13	1	1	39,9 кг
		5	2-55	МН 27	4	4	4,2 кг
		6	1.400-15 вып. 1	МН101-1	2	2	0,60 кг
				Детали			
БЧ		7		ф5 ВрI. ГОСТ 6727-80, ℓ=560	48	30	0,10 кг
БЧ		8		ф10 AI. ГОСТ 5781-82*, ℓ=100	2	2	0,06 кг
				Материалы			
				Бетон класса В22.5	2,7	1,7	м³

Позиции 4,6 приварить к рабочей арматуре стоек. Установку закладных изделий М2-13; МН27 смотрите серию 1.423.1-5/88 вып. 1.

Ведомость расхода стали на элемент, кг

Марка элемента	Изделия арматурные: Арматура класса AIII ГОСТ 5781-82* ф12	ф20	ф6	ф10	Арматура класса AI ГОСТ 5781-82* ф5	Всего	Изделия закладные: Арматура класса AIII ГОСТ 5781-82* ф8	ф14	ф22	ф20	Прокат марки С235 ГОСТ 19903-74* δ=6	С245 δ=8	С245 δ=22	Гайка ГОСТ 5915-70 М20	Шайба ГОСТ 11371-78 М20	Всего	Общий расход
Ст1	17,2	192	8,4	0,1	8,6	226,3	0,6	3,0	7,2	16,8	0,6	14,5	14,8	0,2	0,2	57,9	284,2
Ст2	10,8	119,2	8,4	0,1	5,3	143,8	0,6	3,0	7,2	16,8	0,6	14,5	14,8	0,2	0,2	57,9	201,7

Привязан:

Инв. №

Н.контр.	Кудричевская	
Гл.спец.	Коротецкий	
Зав.гр.	Кудричевская	
Вед.инж.		
Провер.	Хлинсон	
Разраб.	Соколова	

903-1-288.91 КЖ.И-Ст1, Ст2

Стойка Ст1, Ст2

Стадия	Масса	Масштаб
Р	см. табл.	
Лист	Листов 1	

ХАРЬКОВСКИЙ ПРОМСТРОЙНИИПРОЕКТ

Инв. № подл. | Подп. и дата | Взам. инв. №

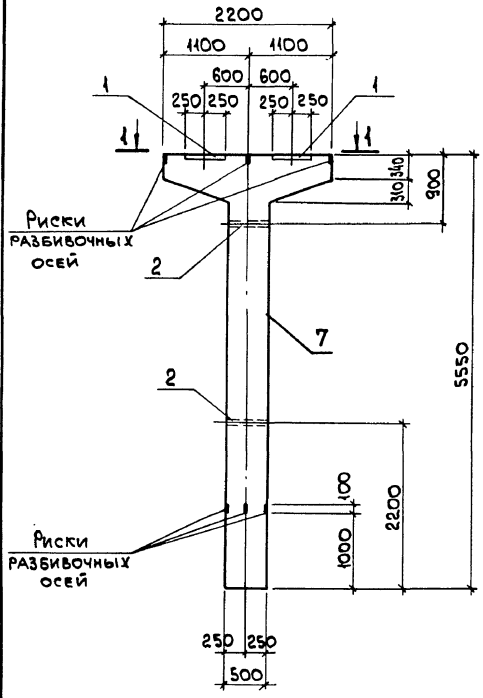

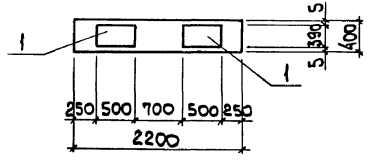

Формат	Зона	Поз.	Обозначение	Наименование	Кол.	Примеч.
				Документация		
			903-1-288.91 КЖ.И-ТУ	Технические условия		
				Сборочные единицы		
		1	1.400-6/76 в.1	Изделие закладное М2-6	2	25,2 кг
		2	3.015-2/82 в.2	М3	2	1,55 кг
АЧ		3	903-1-288.91 КЖ.И-КР133 КР134	Каркас плоский КР133	2	51,5 кг
АЧ		4	КЖ.И КР133 КР134	КР134	2	29,0 кг
АЧ		5	КЖ.И-135	КР135	2	8,9 кг
				Детали		
БЧ		6		ф8 AI, ГОСТ 5781-82*, ℓ=370	24	0,15 кг
				Материалы		
		7		Бетон класса В30	1,45	м³

Привязан:

Инв. №

Н.контр.	Кудричевская		
Гл.спец.	Коротецкий		
Зав. гр.	Кудричевская		
Провер.	Гурович		
Разраб.	Минаева		

903-1-288.91 КЖ.И-Ст3

Стойка Ст3

Стадия	Масса	Масштаб
Р	3630	Б/м
Лист 1	Листов 2	

ХАРЬКОВСКИЙ ПРОМСТРОЙНИИПРОЕКТ

Инв. № подл. | Подп. и дата | Взам. инв. №

Альбом 12 ч. 1

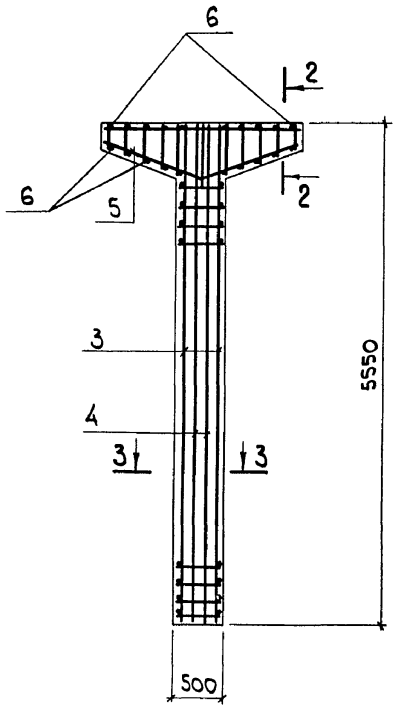

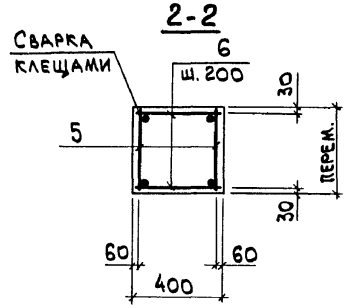

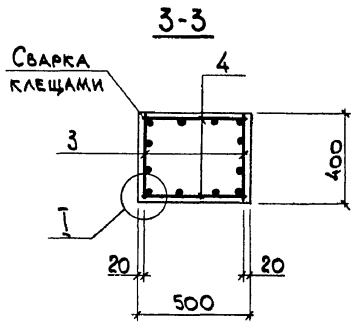

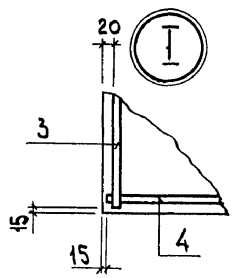

Ведомость расхода стали на элемент, кг

Марка элемента	Изделия арматурные								Изделия закладные							Общий расход
	Арматура класса							Всего	Арматура класса		Прокат марки				Всего	
	A-I				A-III				A-III		C235					
	ГОСТ 5781-82								ГОСТ 5781-82		ГОСТ 19903-74		ГОСТ 3262-75			
	ф6	ф8	ф10	Итого	ф20	ф22	Итого		ф16	Итого	δ=14	Итого	Труба 1¼"	Итого		
Ст 3	6,4	5,8	2,8	15,0	99,4	65,0	165,0	180,0	7,6	7,6	42,8	42,8	2,5	2,5	52,9	232,9

Взам. инв. №
Подп. и дата
Инв. № подл.

Альбом 12 ч.1

П1

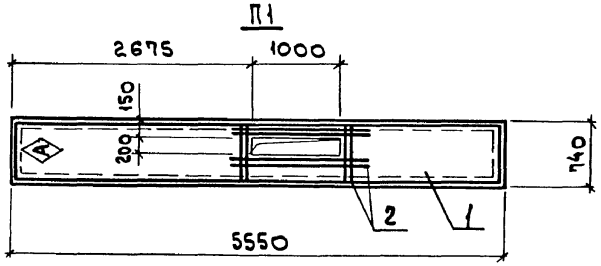

П2

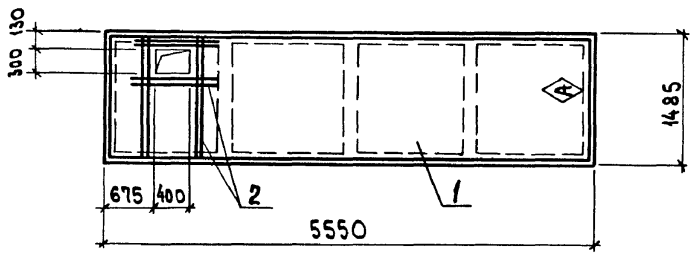

П3

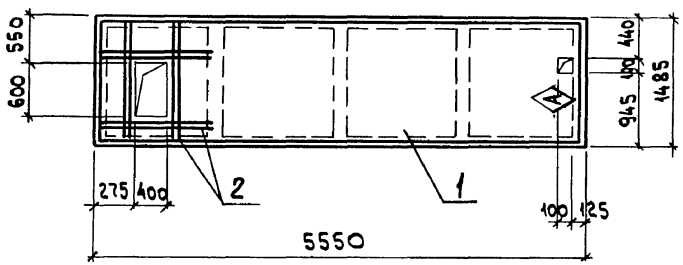

Формат	Зона	Поз.	Обозначение	Наименование	Кол. П1	Кол. П2	Кол. П3	Примечание
				Документация				
			1.442.1-1.87 в. 1.3	Пояснительная записка				
				Сборочные единицы				
				Плита перекрытия				
		1	1.442.1-1.87 вып. 3	1П7-2AIIIт	1			1500 кг
			1.442.1-1.87 вып. 1	1П3-2AтVIIт		1		2200 кг
			"	1П3-2AтVIIт			1	2200 кг
				Сетка				
А4		2	903-1-288.91 КЖИ-С7	С7	1			1,8 кг
А4			КЖИ-С8	С8		1		1,9 кг
А4			КЖИ-С9	С9			1	1,6 кг

Ведомость расхода стали на дополнительную арматуру, кг

Марка элемента	Изделия арматурные: Арматура класса A-III ГОСТ 5781-82* ф6		Итого	Всего
П1	1,8		1,8	1,8
П2	1,9		1,9	1,9
П3	1,6		1,6	1,6

На стороне плиты, указанной на чертеже, нанести несмываемой краской знак Ⓐ, обозначающий сторону монтажа.

Н.контр.	Кудричевская	
Гл.спец.	Коротецкий	
Зав.гр.	Кудричевская	
Вед.инж.	Кудричевская	
Провер.	Кудричевская	
Разраб.	Жерносекова	

Привязан:

Инв.№

903-1-288.91 КЖИ-П1...П3

Плита перекрытия П1...П3

Стадия	Масса	Масштаб
Р	см. табл.	Б/м
Лист	Листов 1	

ХАРЬКОВСКИЙ ПРОМСТРОЙНИИПРОЕКТ

Инв.№ подл. | Подп. и дата | Взам. инв.№

П4

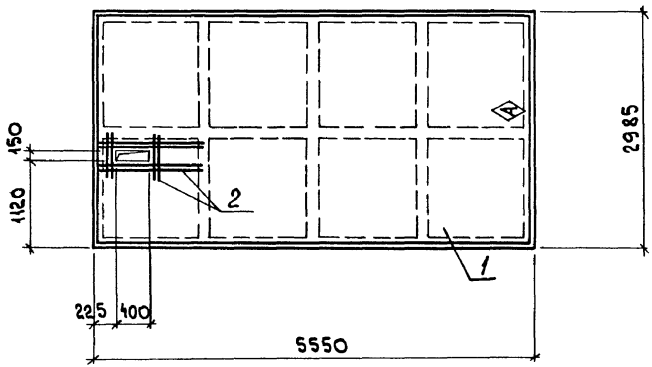

П5

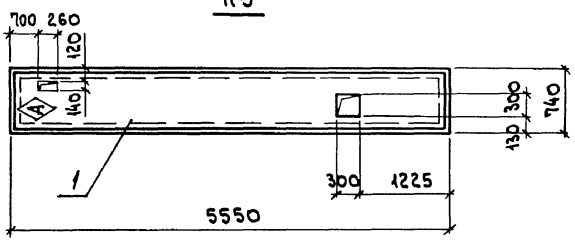

Формат	Зона	Поз.	Обозначение	Наименование	Кол. П4	Кол. П5	Примечание
				Документация			
			1.442.1-1.87 вып. 1.3	Пояснительная записка			
				Сборочные единицы			
				Плита перекрытия			
		1	1.442.1-1.87 вып. 1	1П1-2АтVт	1		4730 кг
			1.442.1-1.87 вып. 3	1П7-2АIIIт		1	1500 кг
А4		2	903-1-288.91 КЖ.И-С10	Сетка С10	1		1,7 кг

Ведомость расхода стали на дополнительную арматуру, кг

Марка элемента	Изделия арматурные; Арматура класса А-III; ГОСТ 5781-82* Ф6		Итого	Всего
П4	1,7		1,7	1,7

На стороне плиты, указанной на чертеже, нанести несмываемой краской знак Ⓐ, обозначающий сторону монтажа.

Н. контр.	Кудричевская		
Гл. спец.	Коротецкий		
Зав. гр.	Кудричевская		
Вед. инж.	Кудричевская		
Провер.	Кудричевская		
Разраб.	Жерносекова		

Привязан:

Инв. №

903-1-288.91 КЖ.И-П4, П5

Плита перекрытия П4, П5

Стадия	Масса	Масштаб
Р	см. табл.	Б/м
Лист	Листов 1	

ХАРЬКОВСКИЙ ПРОМСТРОЙНИИПРОЕКТ

Инв. № подл. | Подп. и дата | Взам. инв. №

Альбом 12 ч.1

1 П6

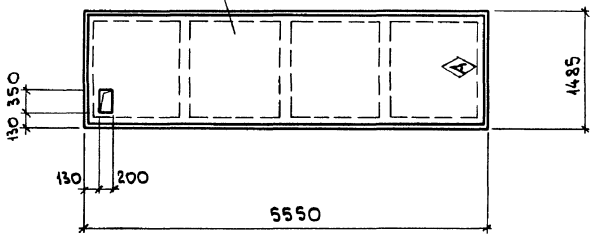

Формат	Зона	Поз.	Обозначение	Наименование	Кол. П6	Кол. П7	Примечание
				Документация			
			1.442.1-1.87 вып. 1,3	Пояснительная записка			
				Сборочные единицы			
				Плита перекрытия			
		1	1.442.1-1.87 вып. 1	1П3-2АтV]т	1		2200кг
			1.442.1-1.87 вып. 3	1П7-2АIVт		1	1500кг

П7

1

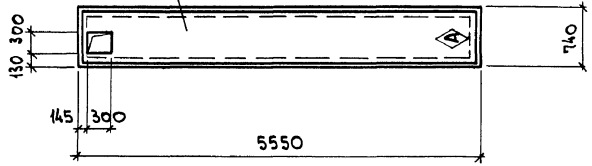

На стороне плиты, указанной на чертеже, нанести несмываемой краской знак ◈, обозначающий сторону монтажа

Привязан:

Инв. №

Н.контр.	Кудричевская	
Гл.спец.	Коротецкий	
Зав.гр.	Кудричевская	
Вед.инж.	Кудричевская	
Провер.	Кудричевская	
Разраб.	Копина	

903-1-288.91 КЖИ-П6,П7

Плита перекрытия П6, П7

Стадия	Масса	Масштаб
Р	см. табл.	Б/М
Лист	Листов 1	

ХАРЬКОВСКИЙ ПРОМСТРОЙНИИПРОЕКТ

Инв. № подл. | Подп. и дата | Взам. инв. №

Альбом 12 ч.1

П8

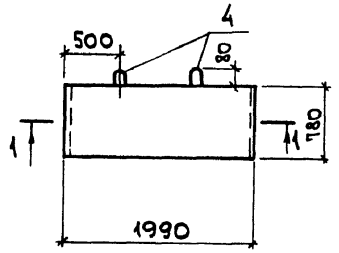

1-1

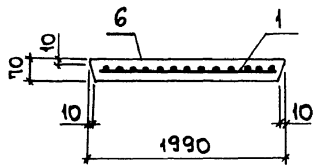

П9

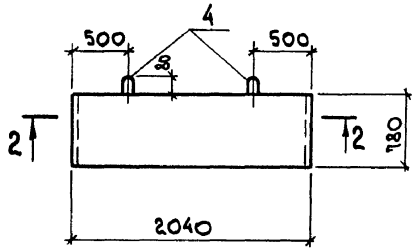

2-2

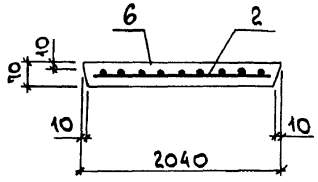

П14

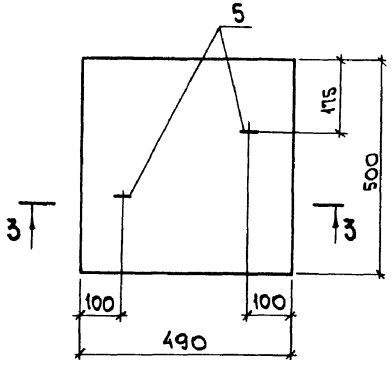

3-3

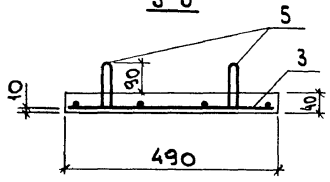

Марка	Масса ед., кг
П8;П9	280
П14	30

Формат	Зона	Поз.	Обозначение	Наименование	Кол-во П8	Кол-во П9	Кол-во П14	Примечание
				Документация				
			903-1-288.91 КЖ.И-ТУ	Технические условия				
				Сборочные единицы				
А4		1	903-1-288.91 КЖ.И-С11,С12	Сетка арматурная С11	1			4,3 кг
А4		2	"	С12		1		4,3 кг
А4		3	" КЖ.И-С30,С31	С31			1	
				Детали				
		4	1.400-9 вып. 1	Петля УП1-2	2	2		0,33 кг
		5	"	УП2-1			2	0,31 кг
				Материалы				
		6		Бетон класса В15	0,11	0,11	0,01	м3

Ведомость расхода стали на элемент, кг

Марка элемента	Изделия арматурные: Арматура класса AIII ГОСТ 5781-82* ф8		Итого	Арматура класса Bp I ГОСТ 6727-80 ф4		Итого	Всего	Изделия закладные: Арматура класса AI ГОСТ 5781-82* ф8	Итого	Всего	Общий расход
П8, П9	3,3		3,3	1,0		1,0	4,3	0,7	0,7	0,7	5,0
П14				0,4		0,4	0,4	0,6	0,6	0,6	1,0

Привязан:

Инв.№

Н.контр.	Кудричевская	
Гл.спец.	Коротецкий	
Зав.гр.	Кудричевская	
Вед.инж.	Кудричевская	
Провер.	Хаимсон	
Разраб.	Хвостик	

903-1-288.91 КЖ.И-П8, П9, П14

Плита перекрытия канала П8, П9, П14

Стадия	Масса	Масштаб
Р	см. табл.	5/м
Лист	Листов 1	

ХАРЬКОВСКИЙ ПРОМСТРОЙНИИПРОЕКТ

Инв.№подл. | Подп. и дата | Взам.инв.№

Альбом 12 ч.1

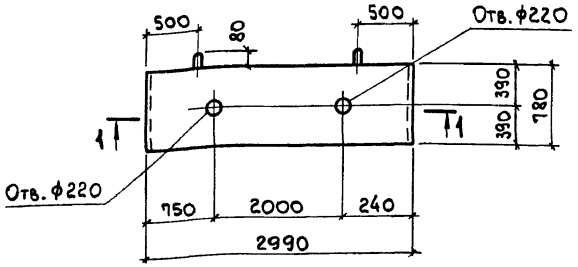

1-1

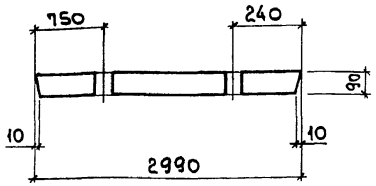

Плита П10 отличается от плиты П5-5(3.006-1-2.87.2-29) по серии 3.006.1-2.87 вып. 2 дополнительными отверстиями.

Привязан:

Инв. №

Взам. инв. №

Подп. и дата

Инв. № подл.

				903-1-288.91 КЖ.И-П10	
Н.контр.	Кудричевская			Плита перекрытия канала П10	Стадия: Р; Масса: 410; Масштаб:
Гл.спец.	Коротецкий				Лист; Листов 1
Зав.гр.	Кудричевская				Харьковский промстройниипроект
Провер	Гурович				
Разраб.	Соколова				

Альбом 12 ч.1

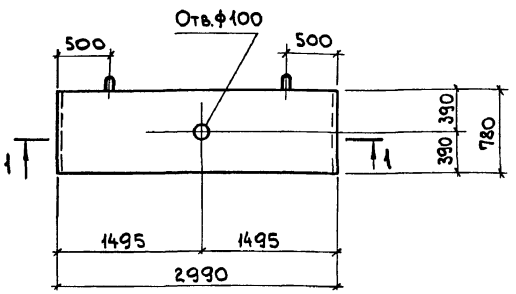

1-1

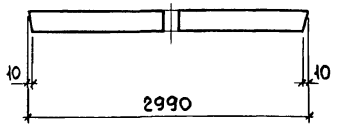

Плита П11 отличается от плиты П5-5 (3.006.1-2.87.2-29) по серии 3.006.1-2.87 вып. 2 дополнительными отверстиями.

Привязан:

Инв. №

Взам. инв. №

Подп. и дата

Инв. № подл.

				903-1-288.91 КЖ.И-П11	
Н.контр.	Кудричевская			Плита перекрытия канала П11	Стадия: Р; Масса: 410; Масштаб: 5/м
Гл.спец.	Коротецкий				Лист; Листов 1
Зав.гр.	Кудричевская				Харьковский промстройниипроект
Провер	Гурович				
Разраб.	Соколова				

Альбом 12 ч.1

П12, П13

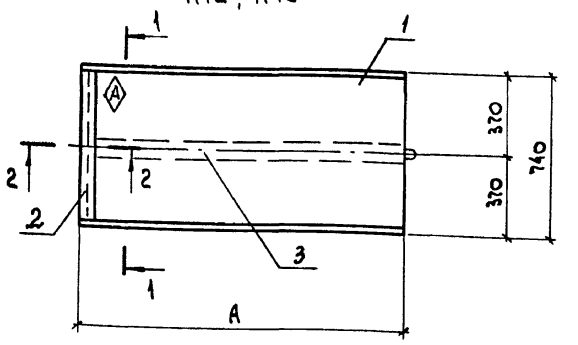

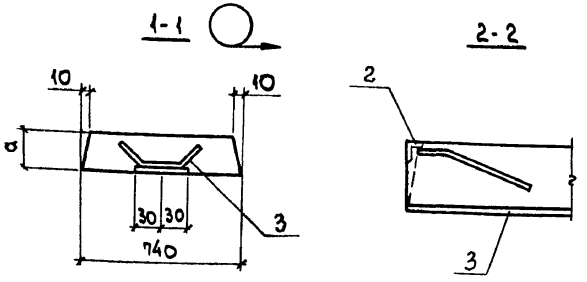

Марка эл-та	а, мм	А, мм	Масса ед., кг
П12	160	1480	440
П13	180	2780	930

Формат	Зона	Поз.	Обозначение	Наименование	Колич. П12	Колич. П13	Примечание
				Документация			
			3.006.1-2.87, вып. 2	Технические требования к изготовлению сборных железобетонных конструкций			
				Сборочные единицы			
				Плита перекрытия			
		1	3.006.1-2.87.2-12	П12а-12	1		
			-24	П24а-8		1	
				Изделие закладное			
		2	1.400-15.в1.540-09	МН548	0,74	0,74	4,2 кг
		3	1.400-15.в1.430-01	МН414-2	1,48	2,78	3,7 кг

На грани плиты, указанной на чертеже, нанести несмываемой краской знак А, обозначающий сторону монтажа.

Ведомость расхода стали на дополнительные закладные изделия, кг

Марка элемента	Изделия закладные									Всего
	Арматура класса			Прокат марки						
	AIII			С235						
	ГОСТ5781-82*			ГОСТ19903-74*			ГОСТ8509-86			
	ф8		Итого	8=6		Итого	150х5		Итого	
П12	1,6		1,6	4,1		4,1	2,8		2,8	8,5
П13	2,8		2,8	7,8		7,8	2,8		2,8	13,4

Привязан:

Инв. №

Взам. инв. №

Подп. и дата

Инв. № подл.

Н.контр.	Кудричевская	
Гл.спец.	Коротецкий	
Зав.гр.	Кудричевская	
Провер.	Хаинсон	
Разраб.	Соколова	

903-1-288.91 КЖИ-П12, П13

Плита перекрытия П12, П13

Стадия	Масса	Масштаб
Р	см. табл.	Б/М
Лист	Листов 1	

ХАРЬКОВСКИЙ ПРОМСТРОЙНИИПРОЕКТ

Альбом 12 ч.1

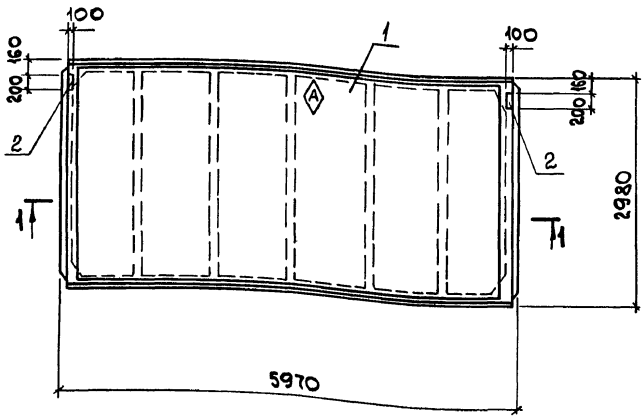

1-1

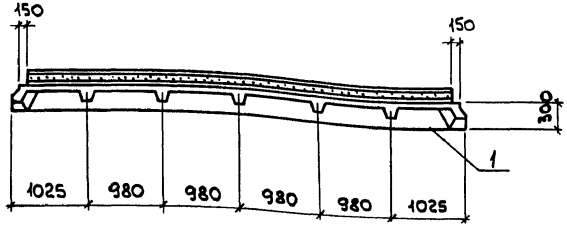

На стороне плиты, указанной на чертеже, нанести несмываемой краской знак Ⓐ, обозначающий сторону монтажа.

Формат	Зона	Поз.	Обозначение	Наименование	Кол-во П1-1	Кол-во П1-2	Кол-во П2-1	Примеч.
				Документация				
			1.465.1-10/82 в.1	Пояснительная записка				
				Сборочные единицы				
				Плита покрытия				
			1.465.1-10/82 в.1	1ПГ-1АтVIт-ДЯН-400П	1			
			"	1ПГ-2АтVIт-ДЯН-400П		1		
			"	1ПГ-3АтVIт-ДЯН-400П			1	
		1	ГОСТ 22701.5-77	Изделие закладное МН8	2	2	2	1,7 кг

Марка	Масса ед., кг
П1-1	
П1-2	
П2-1	

Ведомость расхода стали на дополнительные закладные изделия, кг

Марка элемента	Изделия закладные: Арматура класса AIII ГОСТ 5781-82* Ø10		Итого	Прокат марки С235 ГОСТ 19903-74* 8 8		Итого	Всего
П1-1, П1-2, П2-1	0,8		0,8	2,6		2,6	3,4

Привязан:		
Инв. №		

Н. контр.	Кудричевская	
Гл. спец.	Коротецкий	
Зав. гр.	Кудричевская	
Провер.	Проценко	
Разраб.	Копина	

903-1-288.91 КЖ.И-П1-1, П1-2, П2-1

Плита покрытия П1-1, П1-2, П2-1

Стадия	Масса	Масштаб
Р	см. табл.	Б/м
Лист	Листов 1	

ХАРЬКОВСКИЙ ПРОМСТРОЙНИИПРОЕКТ

Инв. № подл. | Подп. и дата | Взам. инв. №

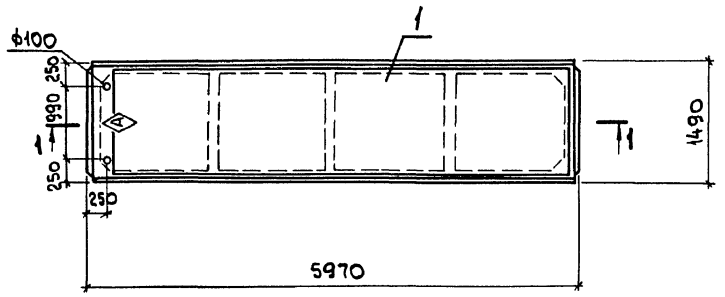

1-1

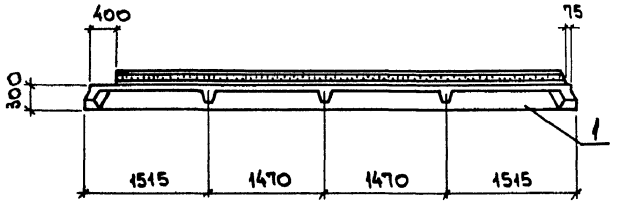

Формат	Зона	Поз.	Обозначение	Наименование	Кол. ПЗ-1	Кол. ПЗ-2	Примечание
				Документация			
			1.465.1-10/82 в.1	Пояснительная записка			
				Сборочные единицы			
				Плита покрытия			
		1	1.465.1-10/82 в.1	2ПГ6-2АтVIт-ПЯН-400П	1		
			"	2ПГ6-4АтVIт-ПЯН-400П		1	

Марка	Масса ед., кг
ПЗ-1	
ПЗ-2	

1. На стороне плиты, указанной на чертеже, нанести несмываемой краской знак Ⓐ, обозначающий сторону монтажа.
2. В качестве несущей основы комплексных плит используются железобетонные плиты по серии 1.465.1-7/84.

Привязан:

Инв. №

Н. контр.	Кудричевская	
Гл. спец.	Коротецкий	
Зав. гр.	Кудричевская	
Провер.	Проценко	
Разраб.	Копина	

903-1-288.91 КЖИ-ПЗ-1, ПЗ-2

Плита покрытия ПЗ-1, ПЗ-2

Стадия	Масса	Масштаб
Р	см. табл.	Б/М
Лист	Листов 1	

ХАРЬКОВСКИЙ ПРОМСТРОЙНИИПРОЕКТ

Инв. № подл. | Подп. и дата | Взам. инв. №

Альбом 12 ч.1

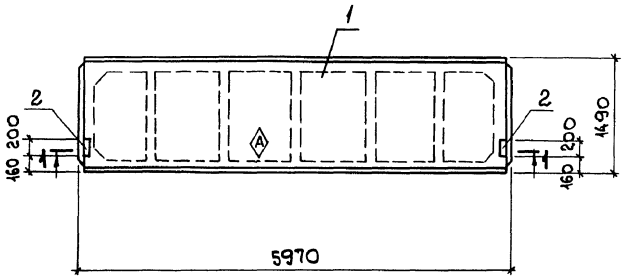

1-1

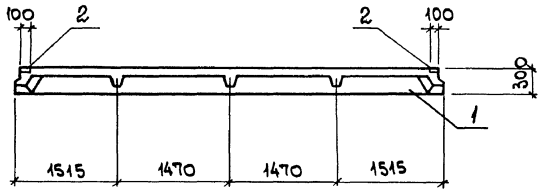

Формат	Зона	Поз.	Обозначение	Наименование	Кол. П4-1	Кол. П4-2	Примечание
				Документация			
			1.465.1-7/84 вып.1	Технические условия			
				Сборочные единицы			
				Плита покрытия			
		1	1.465.1-7/84 вып.1	2ПГ6-2 Ат VI т	1		1500кг
			"	2ПГ6-4 Ат VI т		1	1500кг
		2	ГОСТ22701.5-77	Изделие закладное МВ	2	2	1,7 кг.

Ведомость расхода стали на дополнительные закладные изделия, кг

Марка элемента	Изделия закладные						Всего
	Арматура класса			Прокат марки			
	А III			С235			
	ГОСТ5781-82*			ГОСТ19903-74*			
	ф10		Итого	δ 8		Итого	
П4-1, П4-2	0,8		0,8	2,6		2,6	3,4

На стороне плиты, указанной на чертеже, нанести несмываемой краской знак Ⓐ, обозначающий сторону монтажа.

Инв. № подл. | Подп. и дата | Взам. инв. №

Привязан:

Инв. №

Н.контр.	Кудричевская	
Гл.спец.	Коротецкий	
Зав. гр.	Кудричевская	
Провер.	Проценко	
Разраб.	Копина	

903-1-288.91 КЖ.И-П4-1,П4-2

Плита покрытия П4-1, П4-2

Стадия	Масса	Масштаб
Р	см. табл.	Б/м
Лист	Листов 1	

ХАРЬКОВСКИЙ ПРОМСТРОЙНИИПРОЕКТ

Альбом 12 ч.1

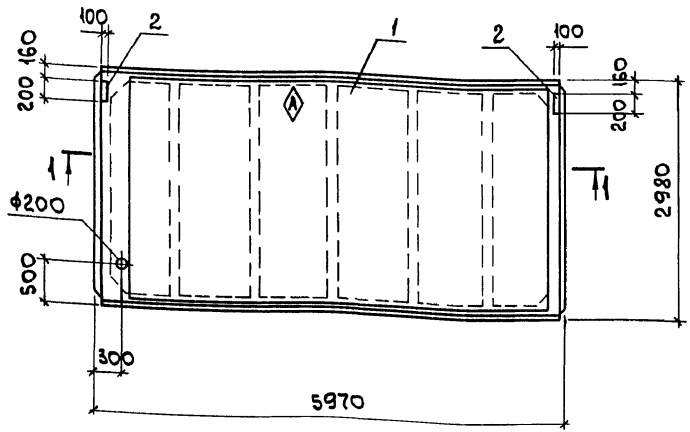

1-1

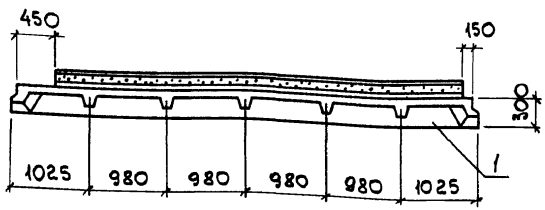

Формат	Зона	Поз.	Обозначение	Наименование	Кол. П4-1	Кол. П4-2	Примечание
				Документация			
			1.465.1-10/82 в.1	Пояснительная записка			
				Сборочные единицы			
				Плита покрытия			
		1	1.465.1-10/82 в.1	1ПГ-1АтVIт-□ЯН-400П	1		
			"	1ПГ-2АтVIт-□ЯН-400П		1	
		2	ГОСТ 22701.5-77	Изделие закладное МВ	2	2	1,7 кг

Марка	Масса ед., кг
П5-1	
П5-2	

Ведомость расхода стали на дополнительные закладные изделия, кг

Марка элемента	Изделия закладные						Всего
	Арматура класса AIII			Прокат марки С235			
	ГОСТ 5781-82*			ГОСТ 19903-74*			
	ф10		Итого	δ8		Итого	
П5-1, П5-2	0,8		0,8	2,6		2,6	3,4

На стороне плиты, указанной на чертеже, нанести несмываемой краской знак Ⓐ, обозначающий сторону монтажа.

Привязан:

Инв. №

Н.контр.	Кудричевская	
Гл.спец.	Коротецкий	
Зав.гр.	Кудричевская	
Провер.	Проценко	
Разраб.	Копина	

903-1-288.91 КЖ.И-П5-1, П5-2

Плита покрытия П5-1, П5-2

Стадия	Масса	Масштаб
Р	см. табл.	6/м
Лист	Листов 1	

ХАРЬКОВСКИЙ ПРОМСТРОЙНИИПРОЕКТ

Инв. № подл. | Подп. и дата | Взам. инв. №

Альбом 12 ч.1

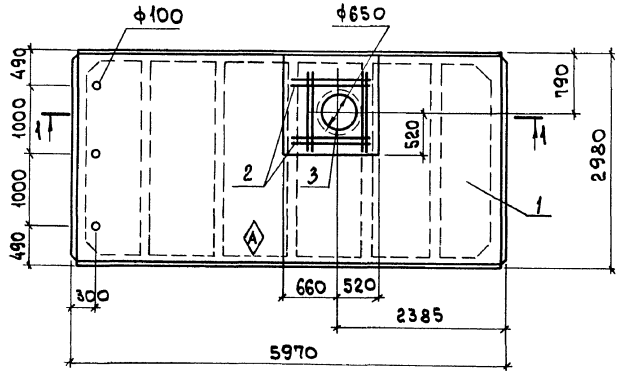

1-1

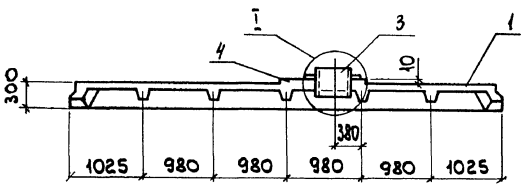

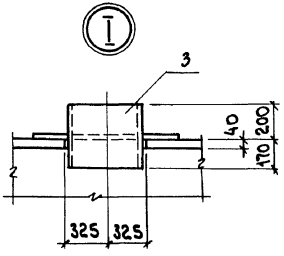

Формат	Зона	Поз.	Обозначение	Наименование	Кол. ПГ-1	Кол. ПГ-2	Примечание
				Документация			
			ГОСТ 22701.0-77	Технические требования			
				Сборочные единицы			
				Плита покрытия			
		1	ГОСТ 22701.1-77	1ПГ-3АтVIт	1		2690кг
				1ПГ-4АтVIт		1	2690кг
		2	903-1-288.91 КЖИ-С13	Сетка С13	1	1	7,6 кг
		3	903-1-288.91 КЖИ-МС23, МС24	Изделие соединительное МС23	1	1	75,5кг
				Материалы			
		4		Бетон класса В 27,5	0,02	0,02	м³

Ведомость расхода на дополнительную арматуру и соединительные изделия, кг

Марка элемента	Изделия арматурные						Изделия соединительные						Всего
	Арматура класса						Прокат марки						
	A III			A I			C235						
	ГОСТ 5781-82*						ГОСТ 10704-76*			ГОСТ 19903-74*			
	ф12		Итого	ф6		Итого	Труба ф630х8		Итого	8б		Итого	
ПГ-1; ПГ-2	7,6		7,6	0,1		0,1	45,4		45,4	30,1		75,5	83,2

На стороне плиты, указанной на чертеже, нанести несмываемой краской знак А, обозначающий сторону монтажа.

Привязан:

Инв. №

Взам. инв. №

Подп. и дата

Инв. № подл.

Н.контр.	Кудричевская	
Гл.спец.	Коротецкий	
Зав. гр.	Кудричевская	
Провер.	Прощенко	
Разраб.	Копина	

903-1-288.91 КЖИ-ПГ-1, ПГ-2

Плита покрытия ПГ-1, ПГ-2

Стадия	Масса	Масштаб
Р	см. табл.	1/10
Лист	Листов 1	

ХАРЬКОВСКИЙ ПРОМСТРОЙНИИПРОЕКТ

Альбом 12 ч.1

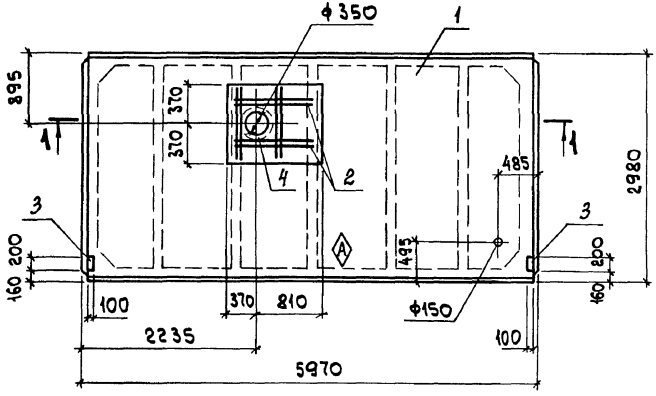

1-1

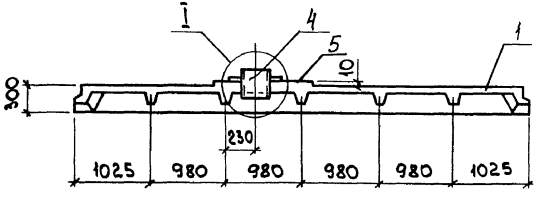

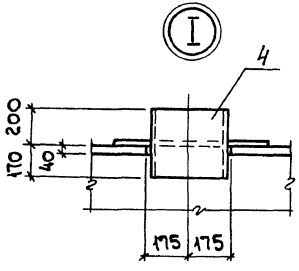

Формат	Зона	Поз.	Обозначение	Наименование	Кол. П7-1	Кол. П7-2	Примечание
				Документация			
			ГОСТ 22701.0-77	Технические требования			
				Сборочные единицы			
				Плита покрытия			
		1	ГОСТ 22701.1-77	1ПГ-2АтVI т	1		2670 кг
				1ПГ-3АтVI т		1	2670 кг
		2	903-1-288.91 КЖ.И-С14	Сетка С14	1	1	6,1 кг
		3	ГОСТ 22701.5-77	Изделие закладное М8	2	2	1,7 кг
		4	903-1-288.91 КЖ.И-МС23, МС24	Изделие соединительное МС24	1	1	40,2 кг
				Материал			
		5		Бетон класса В 27,5	0,01	0,01	м³

Ведомость расхода на дополнительную арматуру, закладные и соединительные изделия, кг

Марка элемента	Изделия арматурные						Изделия закладные и соединительные									Всего
	Арматура класса						Арматура класса			Прокат марки						
	A III			A I			A III			С 235						
	ГОСТ 5781-82*			ГОСТ 5781-82*			ГОСТ 5781-82*			ГОСТ 10704-76*			ГОСТ 19903-74*			
	ф12		Итого	ф6		Итого	ф10		Итого	Труба ф325х8		Итого	δ6	δ8	Итого	
П7-1; П7-2	6,6		6,6	0,1		0,1	0,8		0,8	23,2		23,2	17,0	2,6	19,6	50,3

На стороне плиты, указанной на чертеже, нанести несмываемой краской знак Ⓐ, обозначающий сторону монтажа.

Н. контр.	Кудричевская		
Гл. спец.	Коротецкий		
Зав. гр.	Кудричевская		
Провер.	Проценко		
Разраб.	Копина		

Привязан:

Инв. №

903-1-288.91 КЖ.И-П7-1, П7-2

Плита покрытия П7-1, П7-2

Стадия	Масса	Масштаб
Р	см. табл.	1/м
Лист	Листов 1	

ХАРЬКОВСКИЙ ПРОМСТРОЙНИИПРОЕКТ

Инв. № подл. | Подп. и дата | Взам. инв. №

Альбом 12 ч.1

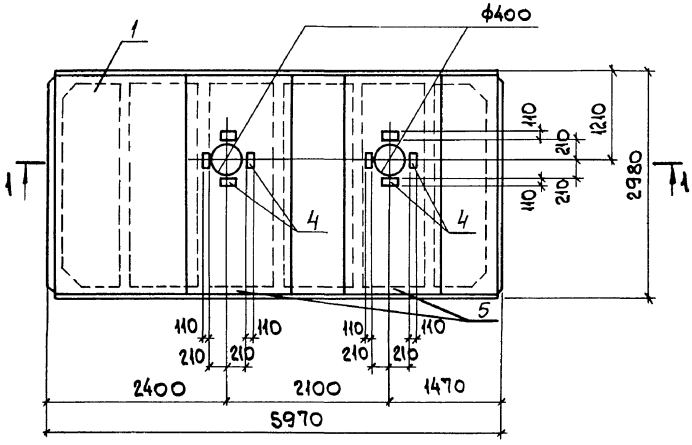

1-1

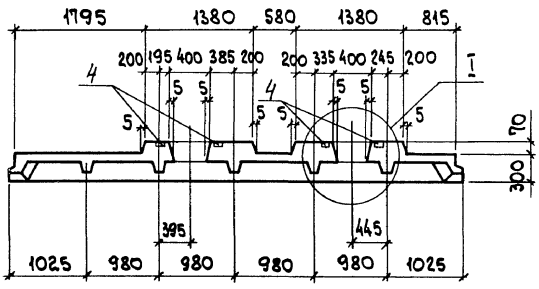

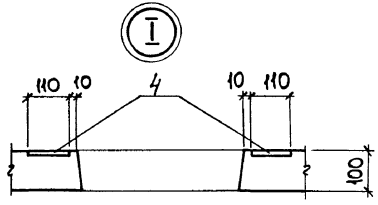

Формат	Зона	Поз.	Обозначение	Наименование	Кол. П8-1	Кол. П8-2	Примечание
				Документация			
			ГОСТ 22701.0-77	Технические требования			
				Сборочные единицы			
				Плита покрытия			
		1	ГОСТ 22701.1-77	1ПГ-4АтVIт	1		4050 кг
			"	1ПГ-5АтVIт		1	4050 кг
				Каркас пространственный			
А4		2	903-1-288.91 КЖИ-КП42, КП43	КП42	1	1	28,3 кг
А4		3	"	КП43	1	1	28,3 кг
		4	ГОСТ 22701.5-77	Изделие закладное М6	8	8	1,3 кг
				Материал			
		5		Бетон класса В 27,5	0,56	0,56	м³

Инв. № подл. | Подп. и дата | Взам. инв. №

Привязан:

Инв. №

Н. контр.	Кудричевская		
Гл. спец.	Коротецкий		
Зав. гр.	Кудричевская		
Провер.	Проценко		
Разраб.	Копина		

903-1-288.91 КЖИ-П8-1, П8-2

Плита покрытия П8-1, П8-2

Стадия	Масса	Масштаб
Р	См. табл.	Б/м
Лист 1	Листов 2	

ХАРЬКОВСКИЙ ПРОМСТРОЙНИИПРОЕКТ

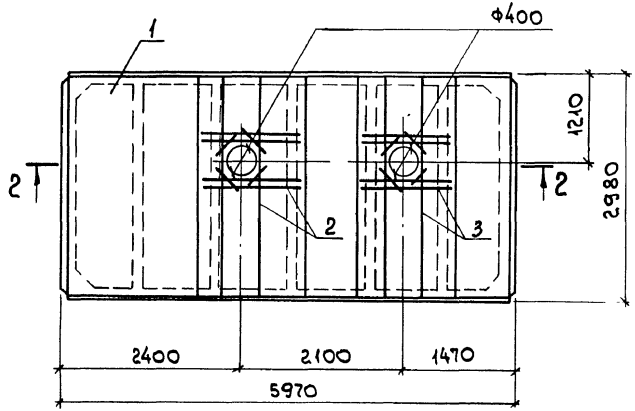

2-2

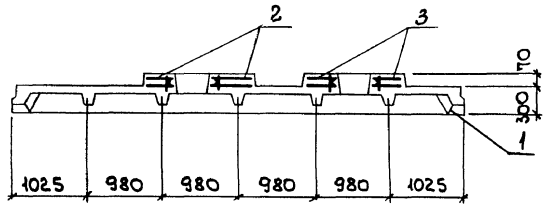

Ведомость расхода стали на дополнительную арматуру и закладные изделия, кг

Марка элемента	Изделия арматурные			Всего	Изделия закладные						Всего	Общий расход
	Арматура класса A III ГОСТ 5781-82*				Арматура класса A III ГОСТ 5781-82*			Прокат марки С235 ГОСТ 19903-74*				
	ф12		Итого		ф10		Итого	8-8		Итого		
П8-1, П8-2	28.3		28.3	28.3	3.2		3.2	7.2		7.2	10.4	38.7

1. При устройстве набетонок в плитах 1ПГ-4АтVIт и 1ПГ-5АтVIт отверстия в сетках полки вырезать по месту.
2. Установку пространственных каркасов КП42 и КП43 производить по типу установки аналогичных пространственных каркасов в плитах типа ПВ4 по ГОСТ 22701.2-77, черт. 1 и 2.

Инв. № подл. | Подп. и дата | Взам. инв. №

П9-1; П9-2

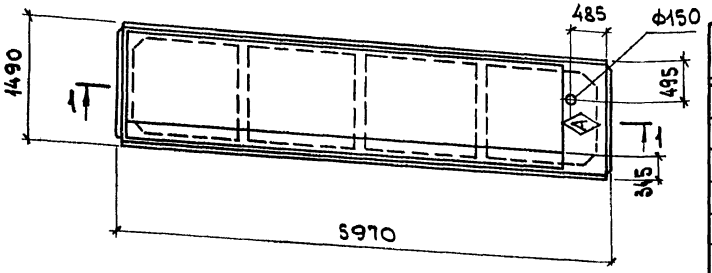

П10-1, П10-2 ЗЕРКАЛЬНОЕ ОТРАЖЕНИЕ ОСТАЛЬНОЕ – СМ. П9-1, П9-2

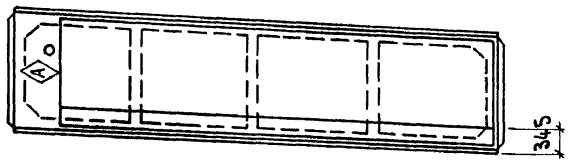

1-1

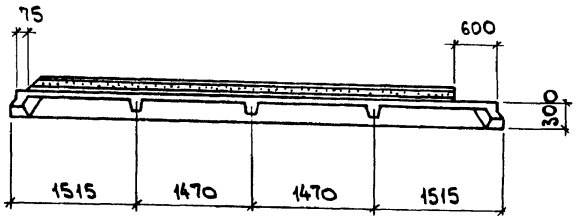

Формат	Зона	Поз.	Обозначение	Наименование	Кол. П9-1	Кол. П9-2	Кол. П10-1	Кол. П10-2	Примечание
				Документация					
			1.465.1-10/82 в.1	Пояснительная записка					
				Сборочные единицы					
				Плита покрытия					
		1	1.465.1-10/82 в.1	2ПГ6-2АтVIт-ДЯН-400П	1				
			"	2ПГ6-4АтVIт-ДЯН-400П		1			
			"	2ПГ6-2АтVIт-ДЯН-400П			1		
			"	2ПГ6-4АтVIт-ДЯН-400П				1	

Марка	Масса ед., кг
П9-1	
П10-1	
П9-2	
П10-2	

1. На стороне плиты, указанной на чертеже, нанести несмываемой краской знак А, обозначающий сторону монтажа.
2. В качестве несущей основы комплексных плит используются железобетонные плиты по серии 1.465.1-7/84.

Инв.№ подл. | Подп. и дата | Взам. инв.№

Привязан:

Инв.№

Н. контр.	Кудричевская	
Гл. спец.	Коротецкий	
Зав. гр.	Кудричевская	
Провер.	Проценко	
Разраб.	Копина	

903-1-288.91 КЖ.И-П9-1, П9-2, П10-1, П10-2

Плита покрытия П9-1, П9-2, П10-1, П10-2

Стадия	Масса	Масштаб
Р	см. табл.	Б/м
Лист	Листов 1	

ХАРЬКОВСКИЙ ПРОМСТРОЙНИИПРОЕКТ

Альбом 12 ч. 1

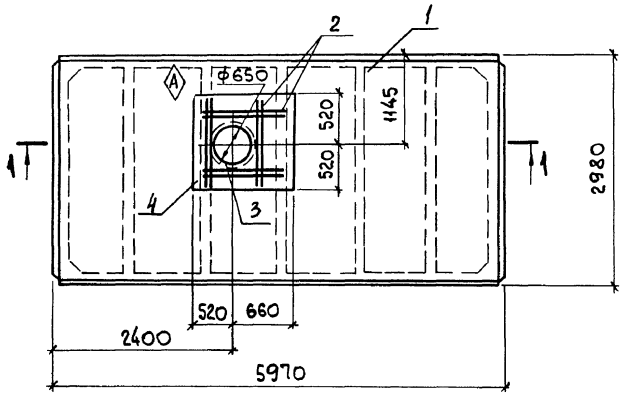

1-1

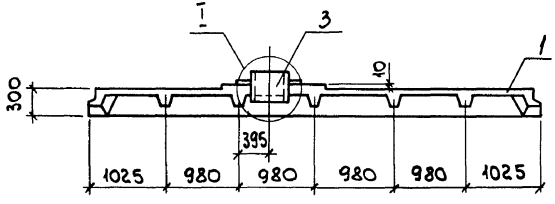

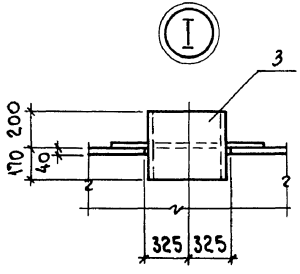

Формат	Зона	Поз.	Обозначение	Наименование	Кол. П11-1	Кол. П11-2	Примечание
				Документация			
			ГОСТ 22701.0-77	Технические требования			
				Сборочные единицы			
				Плита покрытия			
		1	ГОСТ 22701.1-77	1ПГ-2АтVIт	1		2690 кг
			"	1ПГ-3АтVIт		1	2690 кг
А4		2	903-1-288.91 КЖ.И-С13	Сетка арматурная С13	1	1	7.6 кг
А4		3	КЖ.И-МС23, МС24	Изделие соединительное МС23	1	1	75.5 кг
				Материалы			
		4		Бетон класса В 27,5	0.02	0.02	м³

Ведомость расхода стали на дополнительную арматуру и соединительные изделия, кг

Марка элемента	Изделия арматурные						Изделия закладные						Всего
	Арматура класса						Прокат марки						
	AIII			AI			С235						
	ГОСТ 5781-82*						ГОСТ 10704-76*			ГОСТ 19903-74*			
	ф12		Итого	ф6		Итого	Труба ф630х8		Итого	δ6		Итого	
П11-1, П11-2	7.6		7.6	0.1		0.1	45.4		45.4	30.1		75.5	83.2

На стороне плиты, указанной на чертеже, нанести несмываемой краской знак А, обозначающий сторону монтажа.

Н.контр.	Кудричевская		
Гл.спец.	Коротецкий		
Зав.гр.	Кудричевская		
Провер.	Проценко		
Разраб.	Копина		

Привязан:

Инв.№

903-1-288.91 КЖ.И-П11-1, П11-2

Плита покрытия П11-1, П11-2

Стадия	Масса	Масштаб
Р	См. табл.	Б/м
Лист	Листов 1	

ХАРЬКОВСКИЙ ПРОМСТРОЙНИИПРОЕКТ

Инв.№ подл. | Подп. и дата | Взам.инв.№

Т1-1
Опалубка

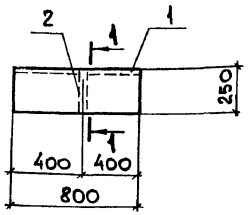

1-1

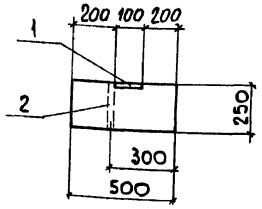

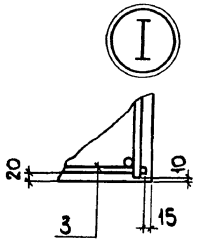

Т1-1
Армирование

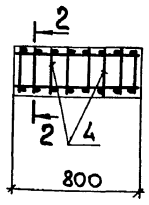

2-2

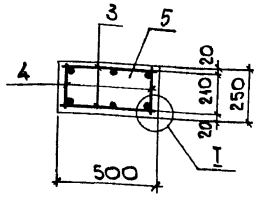

Формат	Зона	Поз.	Обозначение	Наименование	Кол.		Примечание
				Документация			
			903-1-288.91 КЖ.И-ТУ	Технические условия			
				Сборочные единицы			
				Изделие закладное			
		1	1.400-15 в.1 140	МН127-1	0,8 п.м		4,7кг
		2	3.015-1/82 в.II-3 л.73	М2	1		0,8кг
А4		3	903-1-288.91 КЖ.И-КР 40	Каркас плоский Кр 40	2		2,9кг
				Детали			
Б4		4		ф6АI, ГОСТ 5781-82*, ℓ=230	8		0,05кг
				Материалы			
		5		Бетон класса В15	0,10		м³

Ведомость расхода стали на элемент, кг

Марка элемента	Изделия арматурные					Изделия закладные							Общий расход
	Арматура класса				Всего	Арматура класса	Прокат марки					Всего	
	А-III		А-I			А-III	С 235						
	ГОСТ 5781-82*					ГОСТ 5781-82*	ГОСТ 19903-74*		ГОСТ 3262-75*				
	ф16	Итого	ф6	Итого		ф8	Итого	8-8	Итого	Газ. тр. d 1¼"	Итого		
Т1-1	4,9	4,9	1,3	1,3	6,2	1,0	1,0	3,8	3,8	0,8	0,8	5,6	11,8

Привязан:

Инв. №

Н.контр.	Кудричевская		
Гл.спец.	Коротецкий		
Зав.гр.	Кудричевская		
Вед.инж.	Тремль		
Провер.	Кудричевская		
Разраб.	Минаева		

903-1-288.91 КЖ.И-Т1-1

Траверса Т1-1

Стадия	Масса	Масштаб
Р	0,25	Б/м
Лист	Листов 1	

ХАРЬКОВСКИЙ ПРОМСТРОЙНИИПРОЕКТ

Инв.№подл. | Подп. и дата | Взам.инв.№

Альбом 12 ч. 1

Т1-2; Т1-3
Опалубка

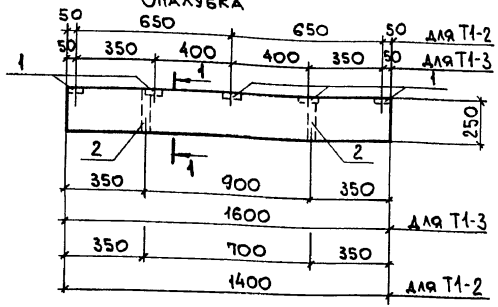

1-1

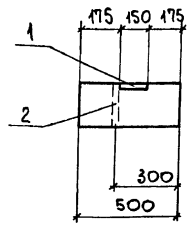

Т1-2, Т1-3
Армирование

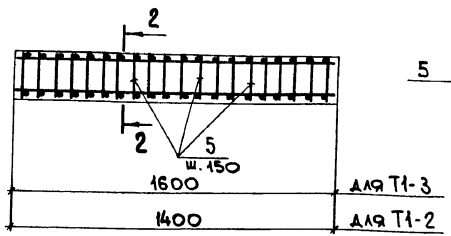

2-2

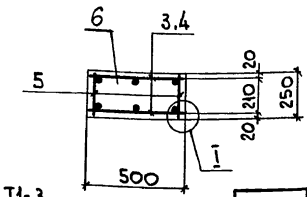

Марка	Масса, кг
Т1-2	450
Т1-3	500

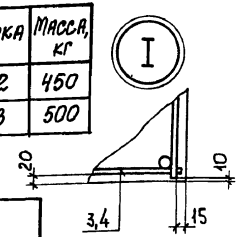

Формат	Зона	Поз.	Обозначение	Наименование	Кол. Т1-2	Кол. Т1-3	Примечание
				Документация			
			903-1-288.91 КЖИ-ТУ	Технические условия			
				Сборочные единицы			
				Изделие закладное			
		1	3.400-6/76 л.17	МИ 1-11	3	5	0,8 кг
		2	3.015-1/82 в.II-3. л.73	М2	2	2	0,8 кг
А4		3	903-1-288.91.КЖ.И-Кр	Каркас плоский Кр 41	2		5,4 кг
А4		4	" КЖ.И-Кр	Кр 42		2	6,1 кг
				Детали			
Б4		5		ФБАI, ГОСТ 5781-82*, Р-230	18	22	0,05 кг
				Материалы			
				Бетон класса В15	0,17	0,20	м³

Ведомость расхода стали на элемент, кг

Марка элемента	Изделия арматурные				Всего	Изделия закладные						Всего	Общий расход
	Арматура класса A-III ГОСТ 5781-82* ф16	Итого	A-I ф6	Итого		Арматура класса A-III ГОСТ 5781-82* ф8	Итого	Прокат марки С235 ГОСТ 19903-74* δ=8	Итого	ГОСТ 3262-75* Газ. тр. d1¼"	Итого		
Т1-2	8,8	8,8	2,9	2,9	11,7	0,6	0,6	1,8	1,8	1,6	1,6	4,0	15,7
Т1-3	10,0	10,0	3,3	3,3	13,3	1,0	1,0	3,0	3,0	1,6	1,6	5,6	18,9

Привязан:

Инв. №

Н. контр.	Кудричевская	
Гл. спец.	Коротецкий	
Зав. гр.	Кудричевская	
Вед. инж.	Кудричевская	
Провер.	Кудричевская	
Разраб.	Минаева	

903-1-288.91 КЖ.И-Т1-2, Т1-3

Траверса Т1-2, Т1-3

Стадия	Масса	Масштаб
Р	См. табл.	Б/т
Лист	Листов 1	

ХАРЬКОВСКИЙ ПРОМСТРОЙНИИПРОЕКТ

Инв. № подл. | Подп. и дата | Взам. инв. №

Альбом 12.4.1

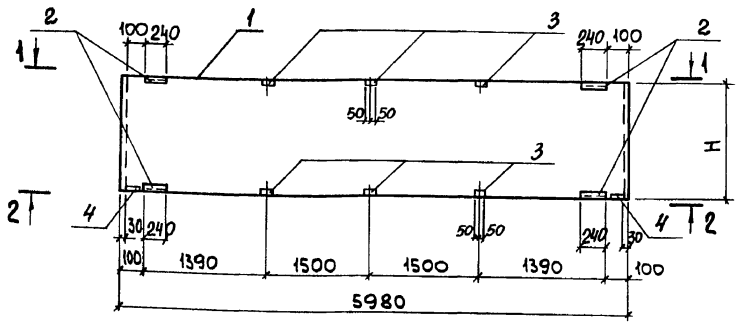

1-1

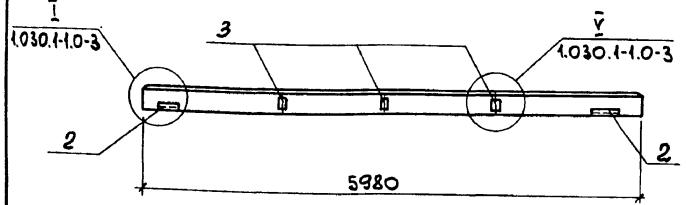

2-2

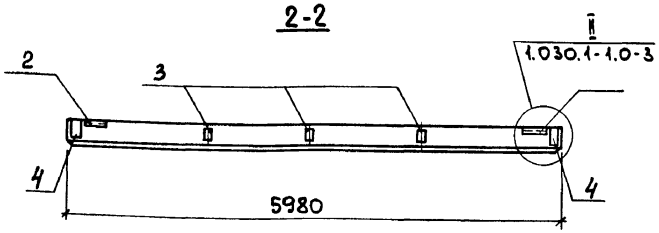

Марка	Размеры, мм H	B	Масса, кг
ПС2	1785		
ПС61	1485		

Формат	Зона	Поз.	Обозначение	Наименование	Кол. ПС2	Кол. ПС61	Примеч.
				Документация			
			1.030.1-1.1-1 ООТО	Техническое описание			
				Сборочные единицы			
				Панель стеновая			
		1	1.030.1-1.1-1.07	ПС 60.18. ☐ -3л	1	—	
				ПС 60.15. ☐ -3л	—	1	
				Изделие закладное			
		2	1.030.1-1.1-3.30-01	М2	4	4	2,14 кг
		3	1.030.1-1.1-3.36	М9	6	6	1,38 кг
		4	1.030.1-1.1-3.33	М6	2	2	1,14 кг

Ведомость расхода стали на дополнительные закладные изделия, кг.

Марка элемента	Изделия закладные: Арматура класса А-III ГОСТ 5781-82* ф10		Итого	Прокат марки С 235 ГОСТ 19903-74* δ=6		δ=8	Итого	ГОСТ 8509-72 L63х6	Итого	Всего
ПС2; ПС61	4,1		4,1	2,20		7,30	9,50	5,5	5,5	19,1

Привязан:

Инв. №

Н.контр.	Кудричевская		
Гл.констр.	Коротецкий		
Зав. гр.	Кудричевская		
Вед.инж.	Тремль		
Провер.	Челелева		
Разраб.	Соколова		

903-1-288.91 КЖ.И-ПС2, ПС61

Панель стеновая ПС 2; ПС 61

Стадия	Масса	Масштаб
Р	☐	Б/м
Лист	Листов 1	

ХАРЬКОВСКИЙ ПРОМСТРОЙНИИПРОЕКТ

Инв. № подл. | Подп. и дата | Взам. инв. №

Альбом 12.4.1

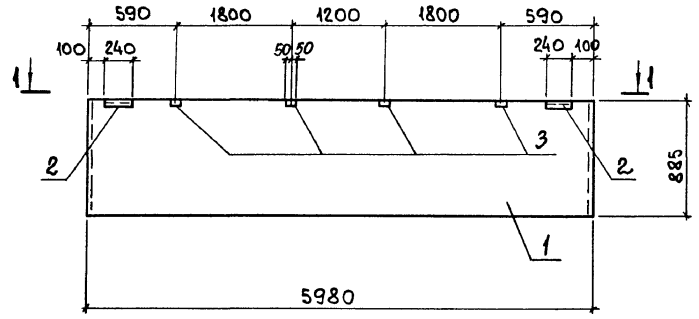

1-1

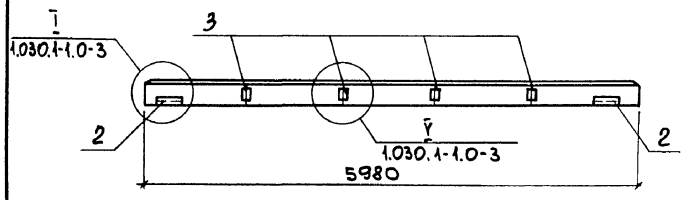

Формат	Зона	Поз.	Обозначение	Наименование	Кол.	Примеч.
				Документация		
			1.030.1-1.1-1 ООТО	Техническое описание		
				Сборочные единицы		
				Панель стеновая		
		1	1.030.1-1.1-1 04	ПС 60.9.□-2.1	1	
				Изделие закладное		
		2	1.030.1-1.1-3.30-01	М2	2	2,14 кг
		3	1.030.1-1.1-3.36	М9	4	1,38 кг

Ведомость расхода стали на дополнительные закладные изделия, кг

Марка элемента	Изделия закладные								Всего
	Арматура класса			Прокат марки					
	А-III			С 235					
	ГОСТ 5781-82*			ГОСТ 19904-74*			ГОСТ 8509-86		
	ф10		Итого	δ=6	δ=8	Итого	L63х6	Итого	
ПС4	1,9		1,9	1,10	4,0	5,10	2,70	2,70	9,7

Привязан:

Инв. №

Н. контр.	Кудричевская	
Гл. констр.	Коротецкий	
Зав. гр.	Кудричевская	
Вед. инж.	Тремль	
Провер.	Чепелева	
Разраб.	Соколова	

903-1-288.91 КЖ.И-ПС4

Панель стеновая ПС4

Стадия	Масса	Масштаб
Р	□	Б/м
Лист	Листов 1	

ХАРЬКОВСКИЙ ПРОМСТРОЙНИИПРОЕКТ

Инв. № подл. | Подп. и дата | Взам. инв. №

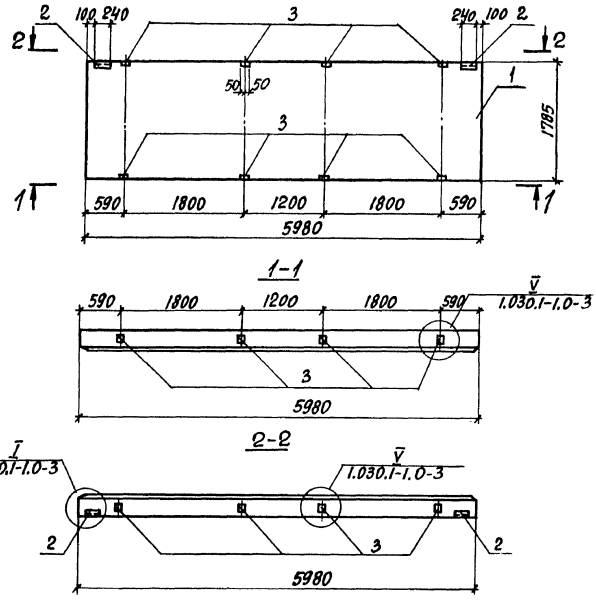

Формат	Зона	Поз.	Обозначение	Наименование	Кол.	Примечание
				Документация		
			1.030.1-1.1-1.00ТО	Техническое описание		
				Сборочные единицы		
				Панель стеновая		
		1	1.030.1-1.1-1 07-□	ПС60.18.□-□.л	1	
				Изделие закладное		
		2	1.030.1-1.1-3. 30-01	М2	2	2,14 кг
		3	1.030.1-1.1-3. 36	М9	8	1,38 кг

Ведомость расхода стали на дополнительные закладные изделия, кг

Марка элемента	Изделия закладные									Всего
	Арматура класса			Прокат марки						
	A-III			С235						
	ГОСТ 5781-82*			ГОСТ 19903-74*				ГОСТ 8509-86		
	ф10		Итого	δ=6	δ=8		Итого	L63×6	Итого	
ПС5	3,44		3,44	1,12	8,0		9,12	2,74	2,74	15,30

Привязан:

Инв. №

Н. контр.	Кудричевская		
Гл. конс.	Коротецкий		
Зав. гр.	Кудричевская		
Вед. инж.	Тремль		
Провер.	Чепелева		
Р. разраб.	Жермосекова		

903-1-288.91 КЖ.И-ПС5

Панель стеновая ПС5

Стадия	Масса	Масштаб
Р		Б/м
Лист	Листов 1	

ХАРЬКОВСКИЙ ПРОМСТРОЙНИИПРОЕКТ

Инв. № подл. | Подпись и дата | Взам. инв. №

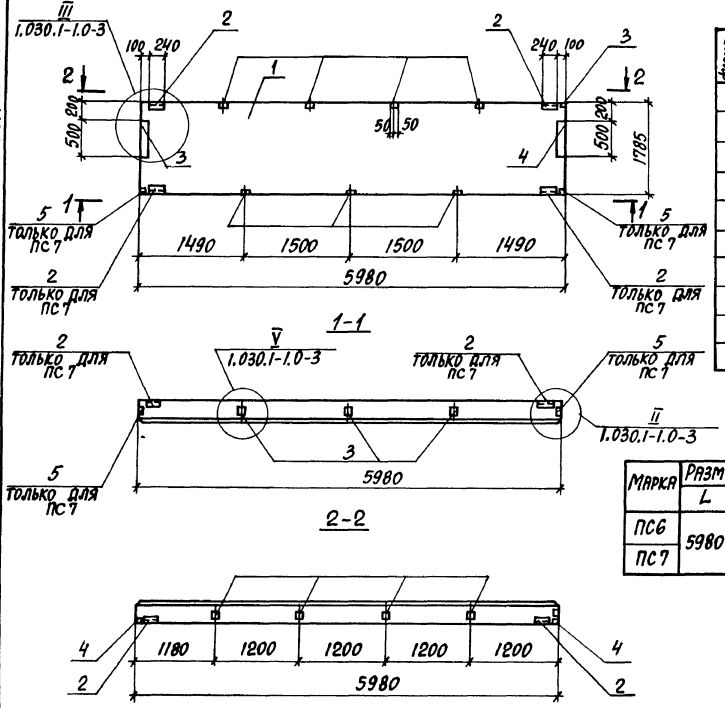

Формат	Зона	Поз.	Обозначение	Наименование	Кол-во ПС6	Кол-во ПС7	Примечание
				Документация			
			1.030.1-1.1-1 ОТО	Техническое описание			
				Сборочные единицы			
				Панель стеновая			
		1	1.030.1-1.1-1 07-□	ПС 60.18.□-□.п	1	1	
				Изделие закладное			
		2	1.030.1-1.1-3 30-01	М2	2	4	2,14 кг
		3	1.030.1-1.1-3 36	М9	8	8	1,38 кг
		4	1.030.1-1.1-3 34-01	М14	2	2	4,18 кг
		5	1.030.1-1.1-3 33	М6	–	2	1,14 кг

Марка	Размеры, мм L	Размеры, мм H	Масса, кг
ПС6	5980	1785	
ПС7			

Ведомость расхода стали на дополнительные закладные изделия, кг

Марка элемента	Изделия закладные: Арматура класса A-III ГОСТ 5781-82* Ø10	Итого	Прокат марки С235 ГОСТ 19903-74* δ=6	δ=8	Итого	ГОСТ 8509-86 L63×6	Итого	Всего
ПС6	4,16	4,16	2,48	14,28	16,76	2,74	2,74	23,66
ПС7	5,56	5,56	3,6	15,56	19,16	5,48	5,48	30,2

Н. контр.	Кудричевская		
Гл. конст.	Коротецкий		
Зав. гр.	Кудричевская		
Вед. инж.	Тремль		
Провер.	Чепелева		
Разраб.	Жерносекова		

Привязан:

Инв. №

903-1-288.91 КЖИ-ПС6, ПС7

Панель стеновая ПС6, ПС7

Стадия	Масса	Масштаб
Р	см. табл.	5/м
Лист	Листов 1	

ХАРЬКОВСКИЙ ПРОМСТРОЙНИИПРОЕКТ

Инв. № подл. | Подпись и дата | Взам. инв. №

Альбом 12 ч.1

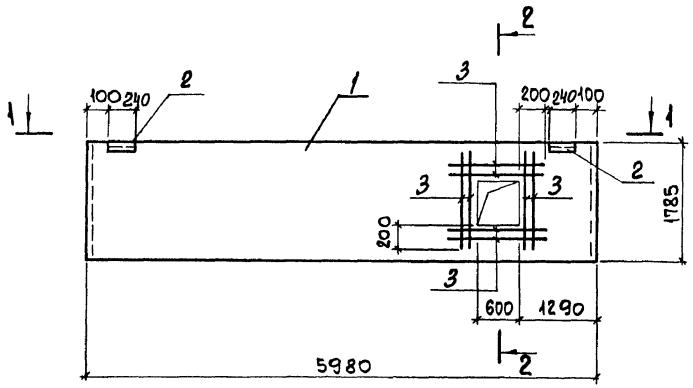

1-1

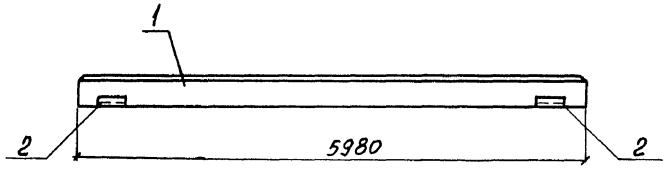

2-2

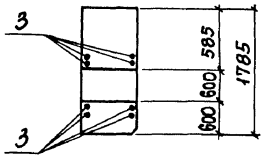

Формат	Зона	Поз.	Обозначение	Наименование	Кол.	Примеч.
				Документация		
			1.030.1-1.1-1 ООТО	Техническое описание		
				Сборочные единицы		
				Панель стеновая		
		1	1.030.1-1.1-1 07-14	ПС60.18.□-3Л	1	
				Изделие закладное		
		2	1.030.1-1.1-3.30-01	М2	2	2,14 кг
				Детали		
БЧ		3		ф6AIII, ГОСТ5781-82*, ℓ=1000	16	0,22 кг

Ведомость расхода стали на дополнительные закладные изделия, кг

Марка элемента	Изделия закладные								Всего
	Арматура класса				Прокат марки				
	A-III				С 235				
	ГОСТ 5781-82*				ГОСТ 19904-74*		ГОСТ 8509-86		
	ф6	ф10		Итого	δ=6	Итого	L63x6	Итого	
ПС8	3,5	0,4		3,9	1,1	1,1	2,7	2,7	7,7

Взам. инв. №

Подп. и дата

Инв. № подл.

Привязан:

Инв. №

Н.контр.	Кудричевская	
Гл.спец.	Коротецкий	
Зав.гр.	Кудричевская	
Вед.инж.	Тремль	
Провер.	Чепелева	
Разраб.	Соколова	

903-1-28.91 КЖ.И-ПС8

Панель стеновая ПС8

Стадия	Масса	Масштаб
Р	□	б/м
Лист	Листов 1	

ХАРЬКОВСКИЙ ПРОМСТРОЙНИИПРОЕКТ

Альбом 12 ч. 1

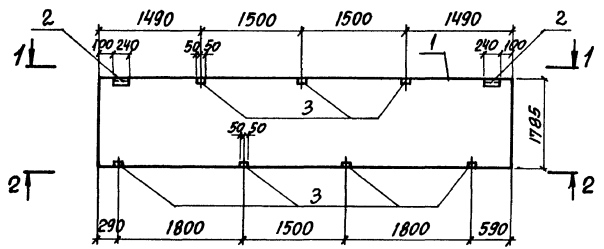

1-1

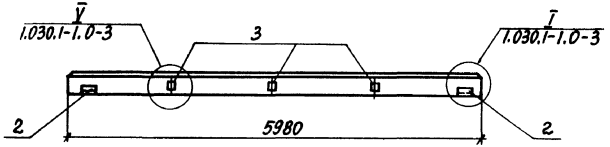

2-2

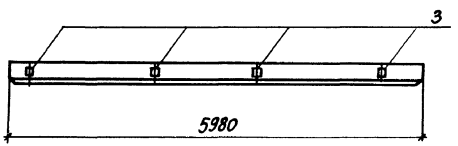

Формат	Зона	Поз.	Обозначение	Наименование	Кол.	Примечание
				Документация		
			1.030.1-1.1-1 ООТО	Техническое описание		
				Сборочные единицы		
				Панели стеновые		
		1	1.030.1-1.1-1 07	ПС 60.18. □-6л	1	
				Изделие закладное		
		2	1.030.1-1.1-3.30-01	М2	2	2,14кг
		3	1.030.1-1.1-3. 36	М9	7	1,38 кг

Ведомость расхода стали на дополнительные закладные изделия, кг

Марка элемента	Изделия закладные									Всего
	Арматура класса			Прокат марки						
	А-III			С 235						
	ГОСТ 5781-82*			ГОСТ 19903-74*			ГОСТ 8509-72			
	ф10		Итого	δ=6	δ=8	Итого	L63×6		Итого	
ПС 10	3,06		3,06	1,12	7,00		2,74		2,74	13,92

Привязан:

Инв.№

Н.контр.	Кудричевская		
Гл.конст.	Коротецкий		
Зав.гр.	Кудричевская		
Вед.инж.	Тремль		
Провер.	Челедева		
Разраб.	Жерносекова		

903-1-288.91 КЖ.И-ПС10

Панель стеновая ПС10

Стадия	Масса	Масштаб
Р		б/м
Лист	Листов 1	

ХАРЬКОВСКИЙ ПРОМСТРОЙНИИПРОЕКТ

Инв.№подл. | Подпись и дата | Взам.инв.№

Альбом 12 ч.

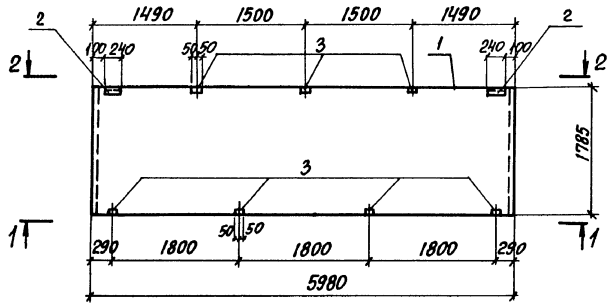

1-1

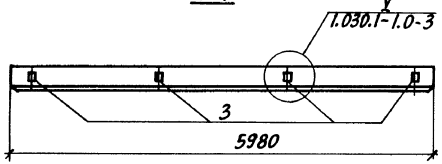

2-2

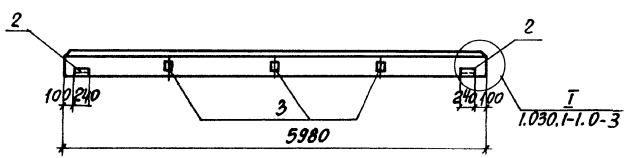

Формат	Зона	Поз.	Обозначение	Наименование	Кол.	Примечание
				Документация		
			1.030.1-1.1-1 ООТО	Техническое описание		
				Сборочные единицы		
				Панель стеновая		
		1	1.030.1-1.1-1 07	ПС 60.18. □ - 6л	1	
				Изделие закладное		
		2	1.030.1-1.1-3.30-01	М2	2	2,11 кг
		3	1.030.1-1.1-3.36	М9	7	1,38 кг

Ведомость расхода стали на дополнительные закладные изделия, кг

Марка элемента	Изделия закладные									Всего
	Арматура класса		Прокат марки							
	A-III		С 235							
	ГОСТ 5781-82*		ГОСТ 19903-74*				ГОСТ 8509-86			
	Ф10	Итого	δ=6		δ=8	Итого	L63×6		Итого	
ПС 12	3,06	3,06	1,12		7,00	8,12	2,74		2,74	13,92

Привязан:

Инв.№

Н.контр.	Кудричевская	
Гл.конст.	Коротецкий	
Зав.гр.	Кудричевская	
Вед.инж.	Тремль	
Провер.	Чепелева	
Разраб.	Жерносекова	

903-1-288.91 КЖ.И-ПС12

Панель стеновая ПС12

Стадия	Масса	Масштаб
Р	□	1/м
Лист	Листов 1	

ХАРЬКОВСКИЙ ПРОМСТРОЙНИИПРОЕКТ

Инв.№ подл. | Подпись и дата | Взам.инв.№

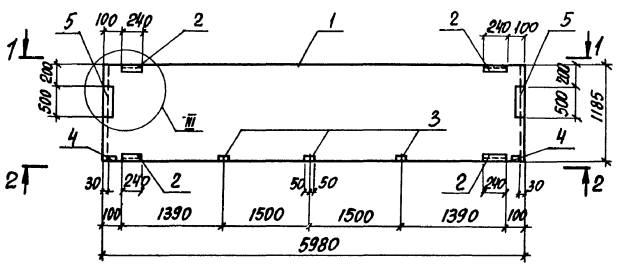

1-1

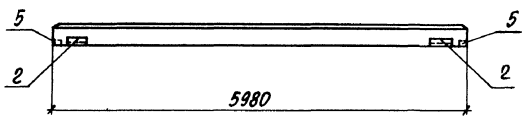

2-2

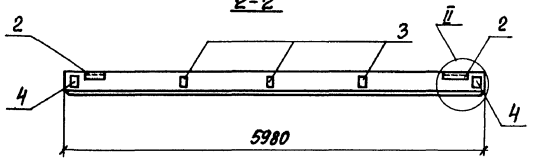

Формат	Зона	Поз.	Обозначение	Наименование	Кол.	Примечание
				Документация		
			1.030.1-1.1-1.00ТО	Техническое описание		
				Сборочные единицы		
				Панель стеновая		
		1	1.030.1-1.1-1.05-□	ПС 60.12 □-4л	1	
				Изделие закладное		
		2	1.030.1-1.1-3.30-01	М2	4	2,14 кг
		3	1.030.1-1.1-3.36	М9	3	1,38 кг
		4	1.030.1-1.1-3.33	М6	2	1,14 кг
		5	1.030.1-1.1-3.34.01	М14	2	4,18 кг

Ведомость расхода стали на дополнительные закладные изделия, кг

Марка элемента	Изделия закладные								Всего
	Арматура класса			Прокат марки					
	A-III			С235					
	ГОСТ 5781-82*			ГОСТ 19903-74*			ГОСТ 8509-86		
	Ф10		Итого	δ=6	δ=8	Итого	L63×6	Итого	
ПС13	3,7		3,7	3,5	10,5	14,0	5,4	5,4	23,3

Привязан:

Инв. №

Н.контр.	Кудричевская	
Гл.констр.	Коротецкий	
Зав. гр.	Кудричевская	
Вед.инж.	Тремль	
Провер.	Чепелева	
Разраб.	Соколова	

903-1-288.91 КЖ.И-ПС13

Панель стеновая ПС13

Стадия	Масса	Масштаб
Р	□	6/м
Лист	Листов 1	

ХАРЬКОВСКИЙ ПРОМСТРОЙНИИПРОЕКТ

Инв. № подл. | Подпись и дата | Взам. инв. №

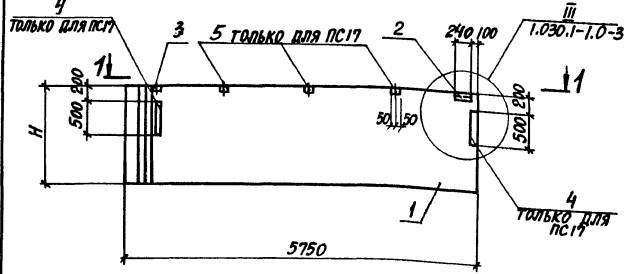

1-1

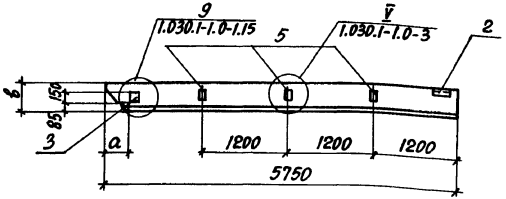

Марка	Размеры, мм				Масса, кг
	L	H	B	a	
ПС15	5750	885	250	175	1900
			300	225	2270
ПС16 ПС17		1785	250	175	3850
			300	225	4530

Формат	Зона	Поз.	Обозначение	Наименование	Кол-во ПС15	ПС16	ПС17	Примечание
				Документация				
			1.030.1-1.1-1.00ТО	Техническое описание				
				Сборочные единицы				
				Панель стеновая				
		1	1.030.1-1.1-1 40-□	1ПС57.5.9.□-□.л	1			
			1.030.1-1.1-1 42-□	1ПС57.5.18.□-□.л		1	1	
				Изделие закладное				
		2	1.030.1-1.1-3.30-01	М2	1	1	1	2,14кг
		3	1.030.1-1.1-3.36-01	М8	1	1	1	2,53кг
		4	1.030.1-1.1-3.34-01	М14	–	–	2	4,18кг
		5	1.030.1-1.1-3.36	М9	–	–	3	1,38кг

Ведомость расхода стали на дополнительные закладные изделия, кг

Марка элемента	Изделия закладные									Всего
	Арматура класса		Прокат марки							
	A-III		С 235							
	ГОСТ 5781-82*		ГОСТ 19903-74*			ГОСТ 8509-86				
	ф10	Итого	δ=6	δ=8	Итого	L63×6			Итого	
ПС15, ПС16	1,32	1,32	0,56	1,41	1,97	1,37			1,37	4,66
ПС17	3,2	3,2	1,9	10,7	12,6	1,37			1,37	17,20

Привязан:

Инв. №

Н.контр.	Кудричевская	
Гл.конс.	Коротецкий	
Зав.гр.	Кудричевская	
Ред.инж.	Тремль	
Провер.	Челелева	
Разраб.	Черносекова	

903-1-288.91 КЖ.И-ПС15...ПС17

Панель стеновая ПС15...ПС17

Стадия	Масса	Масштаб
Р	см. табл.	6/м
Лист	Листов 1	

ХАРЬКОВСКИЙ ПРОМСТРОЙНИИПРОЕКТ

Инв.№подл. | Подпись и дата | Взам.инв.№

Альбом 12 ч.1

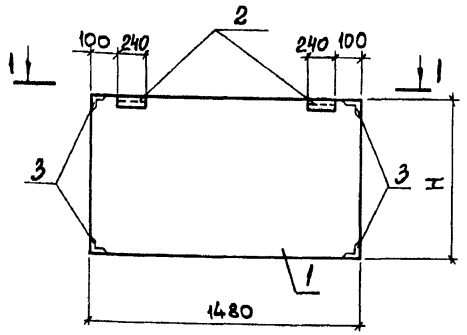

1-1

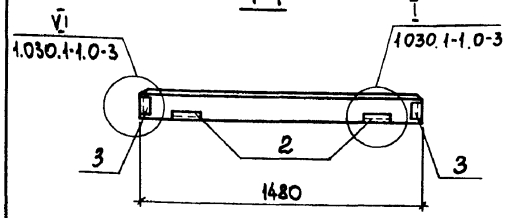

Марка	Размеры, мм H	Масса, ед., кг
ПС18	1785	
ПС22	1185	

Формат	Зона	Поз.	Обозначение	Наименование	Кол. ПС18	Кол. ПС22	Примеч.
				Документация			
			1.030.1-1.1-1 ООТО	Техническое описание			
				Сборочные единицы			
				Панель стеновая			
		1	1.030.1-1.1-1.62	2ПС15.18.□.Л	1		
			1.030.1-1.1-1.62	2ПС15.12.□.Л		1	
				Изделие закладное			
		2	1.030.1-1.1-3.30-01	М2	2	2	2,14 кг
		3	1.030.1-1.1-3.35	М11	4	4	1,36 кг

Ведомость расхода стали на дополнительные закладные изделия, кг

Марка элемента	Изделия закладные							Всего
	Арматура класса			Прокат марки				
	А-III			С 235				
	ГОСТ 5781-82*			ГОСТ 19903-74*		ГОСТ 8509-86		
	ф10		Итого	δ=6		L63х6	Итого	
ПС18, ПС22	2,2		2,2	1,1		6,4	7,5	9,7

Н.контр.	Кудричевский		
Гл.констр.	Коротецкий		
Зав.гр.	Кудричевская		
Вед.инж.	Тремль		
Провер.	Чепелева		
Разраб.	Соколова		

Привязан:

Инв. №

903-1-288.91 КЖ.И-ПС18,ПС22

Панель стеновая ПС18; ПС22

Стадия	Масса	Масштаб
Р	см. табл.	6/м
Лист	Листов 1	

ХАРЬКОВСКИЙ ПРОМСТРОЙНИИПРОЕКТ

Инв. № подл. | Подп. и дата | Взам. инв. №

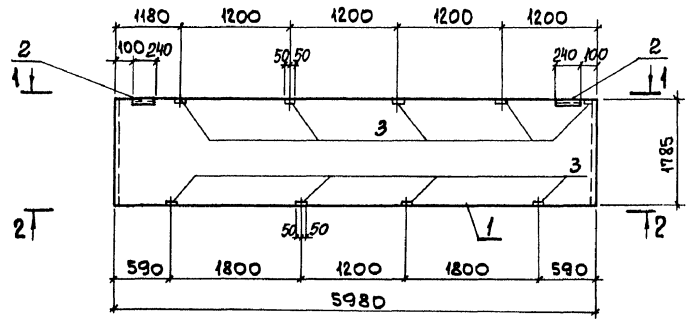

1-1

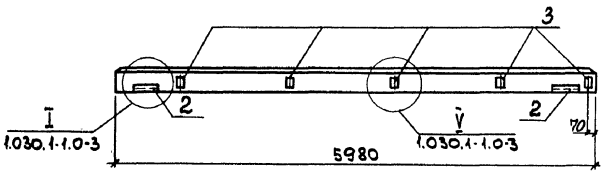

2-2

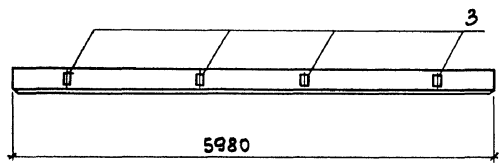

Формат	Зона	Поз.	Обозначение	Наименование	Кол.	Примеч.
				Документация		
			1.030.1-1.1-1 ООТО	Техническое описание		
				Сборочные единицы		
				Панель стеновая		
		1	1.030.1-1.1-1 07-01	ПС60.18.□-3Л	1	
				Изделие закладное		
		2	1.030.1-1.1-3.30-01	М2	2	2,14 кг
		3	1.030.1-1.1-3.36	М9	9	1,38 кг

Ведомость расхода стали на дополнительные закладные изделия, кг

Марка элемента	Изделия закладные								Всего
	Арматура класса			Прокат марки					
	А-III			С 235					
	ГОСТ 5781-82*			ГОСТ 19904-74*			ГОСТ 8509-86		
	ф10		Итого	δ=6	δ=8	Итого	L63х6	Итого	
ПС23	3,8		3,8	1,1	9,0	10,1	2,7	2,7	16,6

Привязан:

Инв. №

Н. контр.	Кудричевская	
Гл. констр.	Коротецкий	
Зав. гр.	Кудричевская	
Вед. инж.	Тремль	
Провер.	Чепелева	
Разраб.	Соколова	

903-1-288.91 КЖИ-ПС23

Панель стеновая ПС23

Стадия	Масса	Масштаб
Р	□	Б/м
Лист	Листов 1	

ХАРЬКОВСКИЙ ПРОМСТРОЙНИИПРОЕКТ

Инв. № подл. | Подп. и дата | Взам. инв. №

Альбом 12 ч. 1

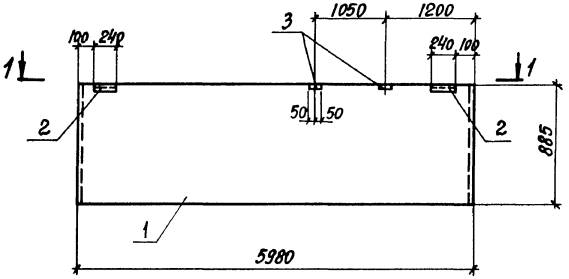

1-1

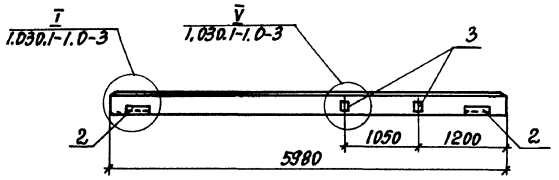

Формат	Зона	Поз.	Обозначение	Наименование	Кол.	Примечание
				Документация		
			1.030.1-1.1-1 ОПТО	Техническое описание		
				Сборочные единицы		
				Панель стеновая		
		1	1.030.1-1.1-1.04	ПС60.9.▭ 2л	1	
				Изделие закладное		
		2	1.030.1-1.1-3.30-01	М2	2	2,14кг
		3	-36	М9	2	1,38кг

Ведомость расхода стали
на дополнительные закладные изделия, кг

Марка элемента	Изделия закладные							Всего
	Арматура класса			Прокат марки				
	AIII			С235				
	ГОСТ 5781-82*			ГОСТ 19903-74		ГОСТ 8509-86		
	Ф10		Итого	δ=6	δ=8	L63×6	Итого	
ПС24	1,16		1,16	1,12	2,0	2,74	5,86	7,02

Привязан:

Инв. №

Н. контр.	Кудричевская	
Гл. конст.	Коротецкий	
Зав. гр.	Кудричевская	
Ред. инж.	Тремль	
Провер.	Чепелева	
Разраб.	Соколова	

903-1-288.91 КЖ.И-ПС24

Панель стеновая ПС24

Стадия	Масса	Масштаб
Р	▭	Б/м
Лист	Листов 1	

ХАРЬКОВСКИЙ ПРОМСТРОЙНИИПРОЕКТ

Инв. № подл. | Подпись и дата | Взам. инв. №

Альбом 12 ч. 1

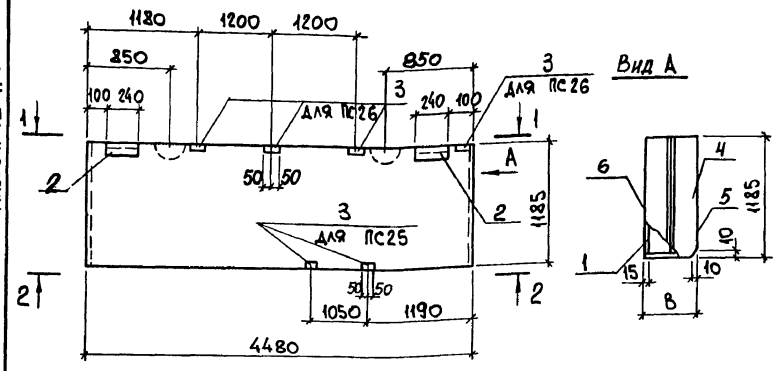

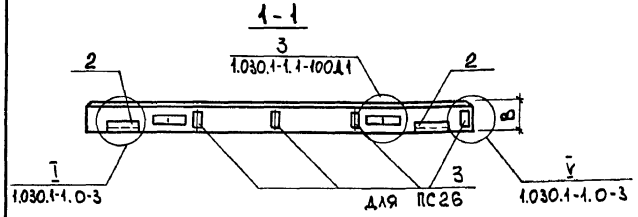

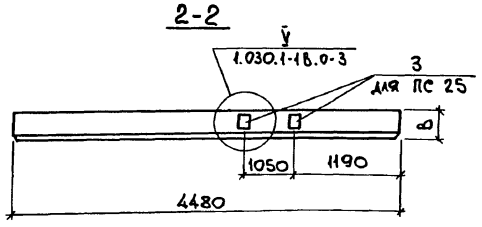

Формат	Зона	Поз.	Обозначение	Наименование	Кол. ПС25	Кол. ПС26	Примеч.
				Документация			
			903-1-288.91 КЖИ-ТУ	Технические условия			
				Сборочные единицы			
				Каркас пространственный			
А4		1	903-1-288.91 КЖ.И-КП13	КП13	1	1	49,2кг
А4			КП14	КП14	1	1	37,1кг
А4			КП15	КП15	1	1	27,1кг
				Изделие закладное			
		2	1.030.1-1.1-3.30-01	М2	2	2	2,14кг
		3	36	М9	2	4	1,38кг
				Материалы			
		4		Бетон легкий класса В3,5			
		5		Раствор цем. М100	0,11	0,11	
		6		Раствор цем. М50	0,07	0,07	

Марка	Размер, мм В	Марка пространственного каркаса	Масса панели, кг
ПС25, ПС26	200	КП13	
	250	КП14	
	300	КП15	

Инв. № подл. | Подп. и дата | Взам. инв. №

Привязан:

Инв. №

Н. контр.	Кудричевская	
Гл. констр.	Коротецкий	
Зав. гр.	Кудричевская	
Вед. инж.	Тремаль	
Провер.	Чепелева	
Разраб.	Соколова	

903-1-288.91 КЖ.И-ПС25, ПС26

Панель стеновая ПС25; ПС26

Стадия	Масса	Масштаб
Р		Б/М
Лист 1	Листов 2	

ХАРЬКОВСКИЙ ПРОМСТРОЙНИИПРОЕКТ

Альбом 12 ч.1

Ведомость расхода стали на панели ПС25, ПС26, кг

Марка элемента		Изделия арматурные										Всего
		Арматура класса										
		A-III				Bp-I			Ac-II			
		ГОСТ 5781-82*				ГОСТ 6727-82			ГОСТ 5781-82*			
		ф8	ф10	ф12	Итого	ф4	ф5	Итого	ф12	Итого		
ПС25	В=200	0,3		40,0	40,3	2,4	4,4	6,8	2,1	2,1		49,2
ПС25	В=250	0,4	28,0		28,4	2,2	4,4	6,6	2,1	2,1		37,1
ПС25	В=300	18,4			18,4	2,2	4,4	6,6	2,1	2,1		27,1
ПС26	В=200	0,3		40,0	40,3	2,2	4,4	6,6	2,1	2,1		49,2
ПС26	В=250	0,4	28,0		28,4	2,2	4,4	6,6	2,1	2,1		37,1
ПС26	В=300	18,4			18,4	2,2	4,4	6,6	2,1	2,1		27,1

Изделия закладные								Общий расход
Арматура класса		Прокат марки					Всего	
A-III		С235						
ГОСТ 5781-82*		ГОСТ 19903-74*			ГОСТ 8509-72			
ф10	Итого	δ=6	δ=8	Итого	L63×6	Итого		
1,2	1,2	1,1	2,0	3,1	2,7	2,7	7,0	56,2
1,2	1,2	1,1	2,0	3,1	2,7	2,7	7,0	44,1
1,2	1,2	1,1	2,0	3,1	2,7	2,7	7,0	34,4
1,9	1,9	1,1	4,0	5,1	2,7	2,7	9,7	58,9
1,9	1,9	1,1	4,0	5,1	2,7	2,7	9,7	46,8
1,9	1,9	1,1	4,0	5,1	2,7	2,7	9,7	36,8

Привязан:

Инв.№

Инв.№ подл. | Подпись и дата | Взам.инв.№

903-1-288.91 КЖ.И-ПС25, ПС26 — Лист 2

Альбом 12 ч.1

Формат	Зона	Поз.	Обозначение	Наименование	Кол.	Примечание
				Документация		
			903-1-288.91 КЖ.И-ТУ	Технические условия		
				Сборочные единицы		
				Каркас пространственный		
А4		1	903-1-288.91 КЖ.И-КП5	КП5	1	25,2кг
А4			КЖ.И-КП6	КП6	1	26,1кг
А4			КЖ.И-КП7	КП7	1	25,9кг
				Изделие закладное		
		2	1.030.1-1.1-3 30-01	М2	2	2,14кг
		3	35-01	М11	2	1,36кг
				Материалы		
		4		Бетон легкий класса В3,5		
		5		Раствор цементный м100	0,07	
		6		Раствор цементный м50	0,06	

Привязан:

Инв.№

Инв.№ подл. | Подпись и дата | Взам.инв.№

Н.контр.	Кудричевская	
Гл.спец.	Коротецкий	
Зав.гр.	Кудричевская	
Вед.инж.	Тремль	
Профер.	Кудричевская	
Разраб.	Соколова	

903-1-288.91 КЖ.И-ПС28

Панель стеновая ПС28

Стадия	Лист	Листов
Р		1

Харьковский промстройниипроект

Альбом 12.4.1

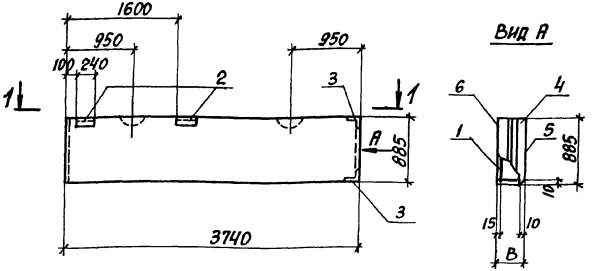

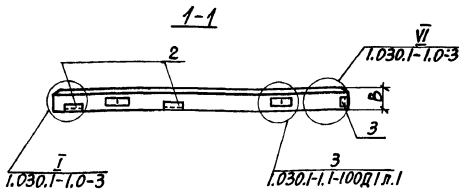

Марка панели	В мм	Марка простран. каркаса	Масса панели кг
ПС28	200	КП5	
	250	КП6	
	300	КП7	

Привязан:

Инв. №

Инв. № подл. | Подпись и дата | Взам. инв. №

903-1-288.91, КЖ.И-ПС28СБ

Н. контр.	Кудричевская	
Гл. констр.	Коротецкий	
Зав. гр.	Кудричевская	
Вед. инж.	Тремль	
Провер.	Челелева	
Разраб.	Самохвалов	

Панель стеновая ПС28 сборочный чертеж

Стадия	Масса	Масштаб
Р	см. табл.	—

Лист 1 | Листов 2

ХАРЬКОВСКИЙ ПРОМСТРОЙНИИПРОЕКТ

Ведомость расхода стали на панель ПС28, кг

Марка элемента	Изделия арматурные										Всего
	Арматура класса										
	А-III			Вр-I			Ас-II				
	ГОСТ 5781-82*			ГОСТ 6727-60			ГОСТ 5781-82				
	ф8	ф10	Итого	ф4	ф5	Итого	ф10	ф12		Итого	
ПС28 В=200	0,3	18,4	18,7	1,8	3,4	5,2	1,3			1,3	25,2
ПС28 В=250	0,4	18,4	18,8	1,8	3,4	5,2		2,1		2,1	26,1
ПС28 В=300	0,2	18,7	18,9	1,5	3,4	4,9		2,1		2,1	25,9

Изделия закладные							
Арматура класса	Прокат марки					Всего	Общий расход
А-III	С235						
ГОСТ 5781-82*	ГОСТ 19903-74*		ГОСТ 8509-86				
ф10 Итого	δ=6	Итого	L63×6	Итого			
1,3 1,3	1,1	1,1	4,6	4,6		7,0	32,2
1,3 1,3	1,1	1,1	4,6	4,6		7,0	33,1
1,3 1,3	1,1	1,1	4,6	4,6		7,0	32,9

Привязан:

Инв. №

Инв. № подл. | Подпись и дата | Взам. инв. №

903-1-288.91 КЖ.И-ПС28СБ

Лист 2

Альбом 12 ч.1

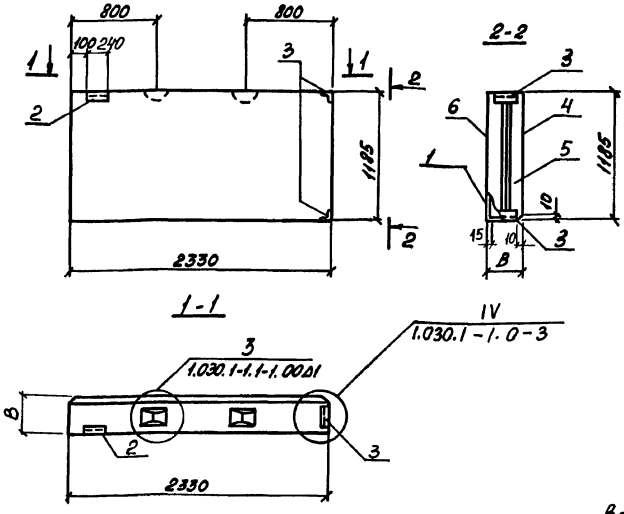

Формат	Зона	Поз.	Обозначение	Наименование	Кол.	Примеч.
				Документация		
			903-1-288.91 КЖ.И-ТУ	Технические условия		
				Сборочные единицы		
А4		1	903-1-288.91 КЖ.И-КП23..КП24	Каркас пространственный КП23	1	8,3 кг
А4			КЖ.И-КП23..КП24	КП24	1	8,4 кг
А4			КЖ.И-КП25	КП25	1	8,4 кг
				Изделие закладное		
		2	1.030.1-1.1-3.30-01	М2	1	2,14 кг
		3	1.030.1-1.1-3 36	М11	2	1,36 кг
				Материалы		
		4		Бетон легкий класса В 3,5	□	
		5		Раствор цементный М100	0,04	
		6		Раствор цементный М50	0,04	

Марка панели	В мм	Марка пространст. каркаса	Масса кг
ПС29	200	КП23	□
	250	КП24	
	300	КП25	

Ведомость расхода стали на панель ПС29, кг

Марка элемента	Изделия арматурные											Изделия закладные							Общий расход
	Арматура класса										Всего	Арматура класса	Прокат марки					Всего	
	A-III				Bp-I			A-I		Ac-II		A-III	С 235						
	ГОСТ 5781-82*				ГОСТ 6727-80			ГОСТ 5781-82*				ГОСТ 5781-82	ГОСТ 19903-74		ГОСТ 8509-86				
	ф6	ф8	ф10	Итого	4	5	Итого	ф10	Итого	ф10	Итого	ф10	Итого	δ=6	Итого	L63×6	Итого		
ПС 29 В=200	3,1	0,2	0,2	3,5	0,8	2,7	3,5	1,3	1,3	–	–	8,3	1,1	1,1	0,6	0,6	3,2	3,2	4,9	13,2
ПС 29 В=250	3,1	0,2	0,3	3,6	0,8	2,7	3,5	1,3	1,3	–	–	8,4	1,1	1,1	0,6	0,6	3,2	3,2	4,9	13,3
ПС 29 В=300	3,1	0,2	–	3,3	1,1	2,7	3,8	–	–	1,3	1,3	8,4	1,1	1,1	0,6	0,6	3,2	3,2	4,9	13,3

Инв. № подл. | Подпись и дата | Взам. инв. №

Привязан:

Инв. №

Н. контр.	Удрячевская	
Гл. спец.	Коротецкий	
Зав. гр.	Удрячевская	
Вед. инж.	Тремаль	
Провер.	Чепелева	
Разраб.	Соколова	

903-1-288.91 КЖ.И-ПС29

Панель стеновая ПС29

Стадия	Масса	Масштаб
Р	см. табл.	
Лист 1	Листов 2	

ХАРЬКОВСКИЙ ПРОМСТРОЙНИИПРОЕКТ

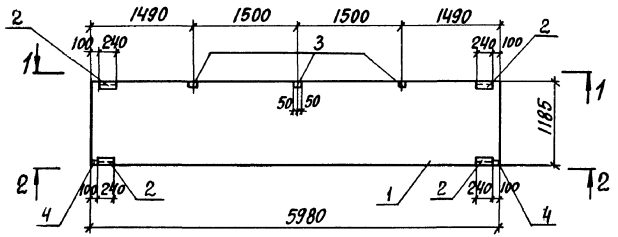

1-1

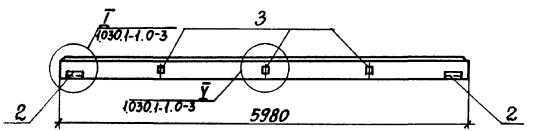

2-2

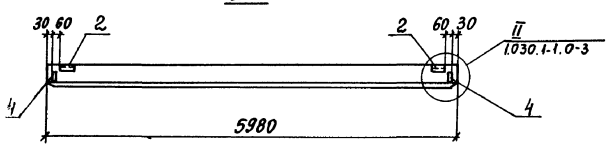

Формат	Зона	Поз.	Обозначение	Наименование	Кол.	Примечание
				Документация		
			1.030.1-1.1-100 ТО	Техническое описание		
				Сборочные единицы		
				Панель стеновая		
		1	1.030.1-1.1-1.05	ПС 60.12 □ 6.л	1	
				Изделие закладное		
		2	1.030.1-1.1-3.30-01	М2	4	2,14кг
		3	1.030.1-1.1-3.36	М9	3	1,38кг
		4	1.030.1-1.1-3.33	М6	2	1,14кг

Ведомость расхода стали на дополнительные закладные изделия, кг

Марка элемента	Изделия закладные									Всего
	Арматура класса		Прокат марки							
	А-III		С 235							
	ГОСТ 5781-82*		ГОСТ 19903-74*				ГОСТ 8509-86			
	Ф10	Итого	δ=6	δ=8		Итого	L63×6		Итого	
ПС 33	2,94	2,94	2,24	4,28		6,52	5,48		5,48	14,94

Привязан:

Инв.№

Н.контр.	Супричевская	
Гл.констр.	Коротецкий	
Зав.гр.	Кудричевский	
Вед.инж.	Тремль	
Провер.	Челелева	
Разраб.	Жерносекова	

903-1-288.91 КЖ.И-ПС 33

Панель стеновая ПС 33

Стадия	Масса	Масштаб
Р	□	Б/М
Лист	Листов 1	

ХАРЬКОВСКИЙ ПРОМСТРОЙНИИПРОЕКТ

Инв.№ подл. | Подпись и дата | Взам. инв.№

Альбом 12.4.1

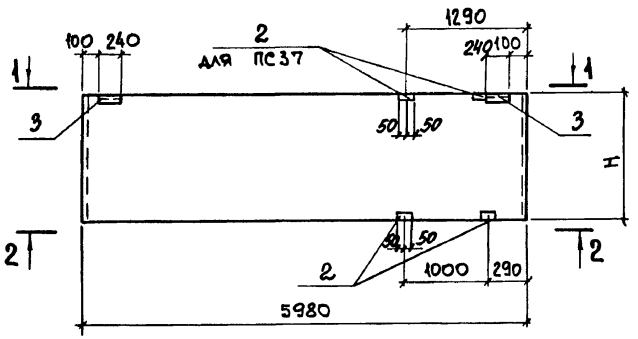

1-1

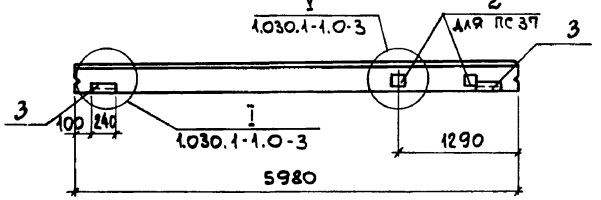

2-2

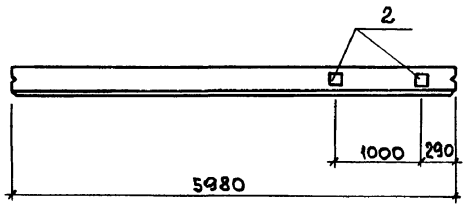

Марка	Размеры, мм		Масса
	L	H	ед., кг
ПС37	5980	1485	
ПС38		1185	

Формат	Зона	Поз.	Обозначение	Наименование	Кол. ПС37	Кол. ПС38	Примеч.
				Документация			
			1.030.1-1.1-1 ООТО	Техническое описание			
				Сборочные единицы			
				Панель стеновая			
		1	1.030.1-1.1-1 06	ПС 60.15.□-6.Л	1	—	
			1.030.1-1.1-1 05	ПС 60.12.□-6.Л	—	1	
				Изделие закладное			
		2	1.030.1-1.1-3 36	М9	4	2	1,38 кг
		3	30-01	М2	2	2	2,14 кг

Ведомость расхода стали на дополнительные закладные изделия, кг

Марка элемента	Изделия закладные								Всего
	Арматура класса			Прокат марки					
	A-III			С 235					
	ГОСТ 5781-82			ГОСТ 19903-74*			ГОСТ 8509-72		
	ф10		Итого	δ=6	δ=8	Итого	L63x6	Итого	
ПС37	1,92		1,92	1,12	4,0	5,12	2,74	2,74	9,78
ПС38	1,16		1,16	1,12	2,0	3,12	2,74	2,74	7,02

Взам. инв. № | Подп. и дата | Инв. № подл.

Привязан:

Инв. №

Н. контр.	Кудричевская	
Гл. констр.	Коротецкий	
Зав. гр.	Кудричевская	
Вед. инж.	Тремль	
Провер.	Чепелева	
Разраб.	Соколова	

903-1-28.91 КЖ.И-ПС37, ПС38

Панель стеновая ПС37; ПС38

Стадия	Масса	Масштаб
Р	□	5/м
Лист	Листов 1	

ХАРЬКОВСКИЙ ПРОМСТРОЙНИИПРОЕКТ

Альбом 12.4.1

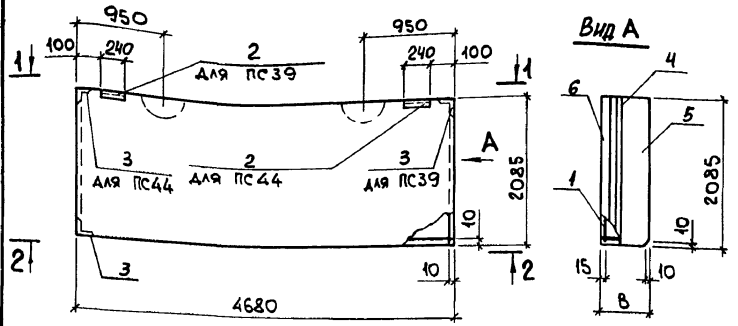

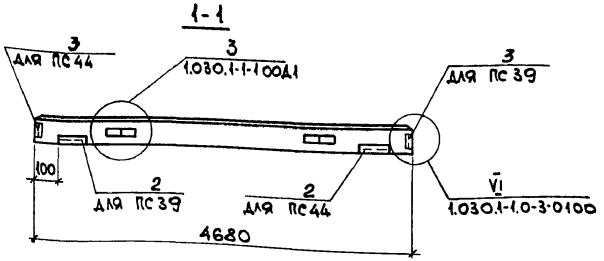

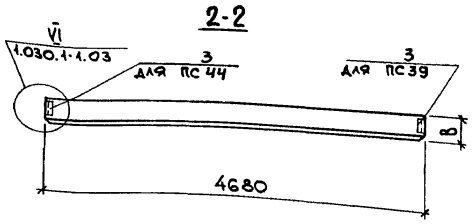

Марка	Размеры, мм B	Марка простр. каркаса	Масса, кг
ПС39	250	КП4	
	300	КП1	
ПС44	300	КП1	
	350	КП2	
	400	КП3	

Формат	Зона	Поз.	Обозначение	Наименование	Кол. ПС39	Кол. ПС44	Примеч.
				Документация			
			903-1-288.91 КЖ.И-ТУ	Технические условия			
				Сборочные единицы			
				Каркас пространственный			
А4		1	903-1-28 .91 КЖ.И-КП1	КП1	1	1	63,7кг
А4			КЖ.И-КП2	КП2		1	50,7кг
А4			КЖ.И-КП3	КП3		1	51,4кг
А4			КЖ.И-КП4	КП4	1		43,7кг
				Изделие закладное			
		2	1.030.1-1.1-3 30-01	М2	1	1	2,14кг
		3	35-01	М11	2	2	1,36кг
				Материалы			
		4		Бетон легкий класса В3,5	▭	▭	
		5		Раствор цем. М100	0,19	0,19	м³
		6		Раствор цем. М50	0,14	0,14	м³.

Привязан:

Инв. №

Н.контр.	Кудричевская	
Гл.констр.	Коротецкий	
Зав. гр.	Кудричевская	
Вед.инж.	Тремль	
Провер.	Чепелева	
Разраб.	Соколова	

903-1-288.91 КЖ.И-ПС39; ПС44

Панель стеновая ПС39; ПС44

Стадия	Масса	Масштаб
Р	▭	
Лист 1	Листов 2	

ХАРЬКОВСКИЙ ПРОМСТРОЙНИИПРОЕКТ

Инв.№подл. | Подп. и дата | Взам. инв.№

Альбом 12 ч.1

Ведомость расхода стали на панель ПС39, ПС44, кг

Марка элемента		Изделия арматурные													Изделия закладные											Общий расход
		Арматура класса												Всего	Арматура класса				Прокат марки						Всего	
		А-III					Вр-I				АС-II				А-III				С235							
		ГОСТ 5781-82*					ГОСТ 6727-80				ГОСТ 5781-82*				ГОСТ 5781-82*				ГОСТ 19903-74*			ГОСТ 8509-72				
		ф8	ф10	ф12	ф14	Итого	ф4	ф5		Итого	ф16	ф18	ф20	Итого	ф10			Итого	δ=6			Итого	L63х6		Итого		
ПС39	В=250	28,8	0,28	0,52		29,6	3,16	6,0		9,2	4,9			4,9	43,7	1,1			1,1	0,56			0,56	3,2		3,2	49	48,6
ПС39	В=300		46,4	0,52		46,9	4,1	6,0		10,1		6,7		6,7	63,7	1,1			1,1	0,56			0,56	3,2		3,2	4,9	68,6
ПС44	В=300		46,4	0,52		46,9	4,1	5,8		9,9		6,7		6,7	63,5	1,1			1,1	0,56			0,56	3,2		3,2	4,9	68,4
ПС44	В=350	28,8		0,56	0,96	30,3	4,6	6,0		10,6			9,7	9,7	50,7	1,1			1,1	0,56			0,56	3,2		3,2	4,9	55,6
ПС44	В=400	28,8		0,66	0,96	30,4	5,3	6,0		11,3			9,7	9,7	51,4	1,1			1,1	0,56			0,56	3,2		3,2	4,9	56,3

Инв. № подл. | Подп. и дата | Взам. инв. №

Привязан:

Инв. №

903-1-288.91 КЖ.И-ПС39, ПС44 Лист 2

Альбом 12 ч.1

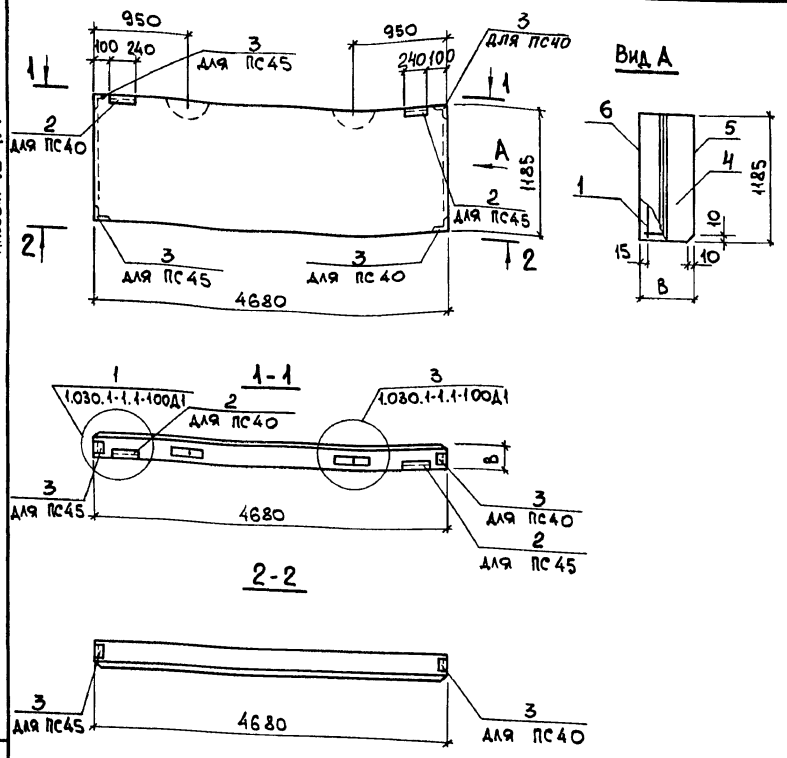

Формат	Зона	Поз.	Обозначение	Наименование	Кол. ПС40	Кол. ПС45	Примеч.
				Документация			
			903-1-288.91 КЖ.И-ТУ	Технические условия			
				Сборочные единицы			
				Каркас пространственный			
А4		1	903-1-288.91 КЖ.И-КП8	КП8	1		50,0 кг
А4			КЖ.И-КП9	КП9	1	1	28,0 кг
А4			КЖ.И-КП10	КП10	1		37,5 кг
А4			КЖ.И-КП11	КП11		1	28,8 кг
А4			КЖ.И-КП12	КП12		1	38,1 кг
				Изделие закладное			
		2	1.030.1-1.1-3-30-01	М2	1	1	2,14 кг
		3	-35-01	М11	2	2	1,36 кг
				Материалы			
		4		Бетон легкий класса В3,5			
		5		Раствор цем. М100	0,11	0,11	м³
		6		Раствор цем. М50	0,08	0,08	м³

Марка	Размеры, мм, В	Марка простр. каркаса	Масса ед. кг
ПС40	200	КП8	
	250	КП10	
	300	КП9	
ПС45	300	КП9	
	350	КП11	
	400	КП12	

Взам. инв. № | Подп. и дата | Инв. № подл.

Привязан:

Инв. №

Н. контр.	Кудричевская	
Гл. констр.	Коротецкий	
Зав. гр.	Кудричевская	
Вед. инж.	Тремль	
Провер.	Челелева	
Разраб.	Соколова	

903-1-288.91 КЖ.И-ПС40, ПС45

Панель стеновая ПС40, ПС45

Стадия	Масса	Масштаб
Р		—
Лист 1	Листов 2	

ХАРЬКОВСКИЙ ПРОМСТРОЙНИИПРОЕКТ

Ведомость расхода стали на панель ПС40, ПС45, кг

Марка элемента	Изделия арматурные											Всего
	Арматура класса											
	A-III				Bp-I			AC-II				
	ГОСТ 5781-82*				ГОСТ 6727-80			ГОСТ 5781-82*				
	ф8	ф10	ф12	Итого	ф4	ф5	Итого	ф12	ф14	ф16	Итого	
ПС40 В=200	0,2	0,2	41,4	41,8	2,5	3,7	6,2	2,14			2,14	50,0
ПС40 В=250	0,2	29,3	-	29,5	2,2	3,7	5,9	2,14			2,14	37,5
ПС40 В=300	18,0	0,66	-	18,66	2,2	3,7	5,9	-	3,4		3,4	28,0
ПС45 В=200	18,0	0,66	-	18,66	2,2	3,7	5,9	-	3,4		3,4	28,0
ПС45 В=250	18,0	0,72	-	18,72	3,3	3,4	6,7	-	3,4		3,4	28,8
ПС45 В=300	7,2	17,9	0,52	25,6	4,2	3,4	7,6			4,88	4,88	38,1

Изделия закладные								
Арматура класса	Прокат марки						Всего	Общий расход
A-III	С 235							
ГОСТ 5781-82*	ГОСТ 19903-74*		ГОСТ 8509-72					
ф10	Итого	δ=6	Итого	L63х6	Итого			
1,08	1,08	0,56	0,56	3,21	3,21		4,85	55,0
1,08	1,08	0,56	0,56	3,21	3,21		4,85	42,4
1,08	1,08	0,56	0,56	3,21	3,21		4,85	32,8
1,08	1,08	0,56	0,56	3,21	3,21		4,85	32,8
1,08	1,08	0,56	0,56	3,21	3,21		4,85	33,7
1,08	1,08	0,56	0,56	3,21	3,21		4,85	42,9

Привязан:

Инв. №

Инв. № подл. | Подп. и дата | Взам. инв. №

903-1-288.91 КЖ.И-ПС40, ПС45 — Лист 2

Формат	Зона	Поз.	Обозначение	Наименование	Кол.	Примеч.
				Документация		
			903-1-288.91 КЖ.И-ТУ	Технические условия		
				Сборочные единицы		
А4		1	903-1-288.91 КЖ.И-КП18	Каркас пространственный КП18	1	25,7 кг
А4			КЖ.И-КП19	КП19	1	26,7 кг
А4			КЖ.И-КП20	КП20	1	35,5 кг
				Изделие закладное		
		2	1.030.1-1.1-3.30-01	М2	1	2,14 кг
		3	35-01	М11	1	1,36 кг
				Материалы		
		4		Бетон класса В3,5	▭	
		5		Раствор цементный М100	0,08	
		6		Раствор цементный М50	0,06	

Привязан:

Инв. №

Инв. № подл. | Подп. и дата | Взам. инв. №

Н. контр.	Кудричевская	
Гл. конст.	Коротецкий	
Зав. гр.	Кудричевская	
Вед. инж.	Тремль	
Провер.	Кудричевская	
Разраб.	Соколова	

903-1-288.91 КЖ.И- ПС46

Панель стеновая ПС46

Стадия	Лист	Листов
Р		1

Харьковский Промстройниипроект

Альбом 12 ч.1

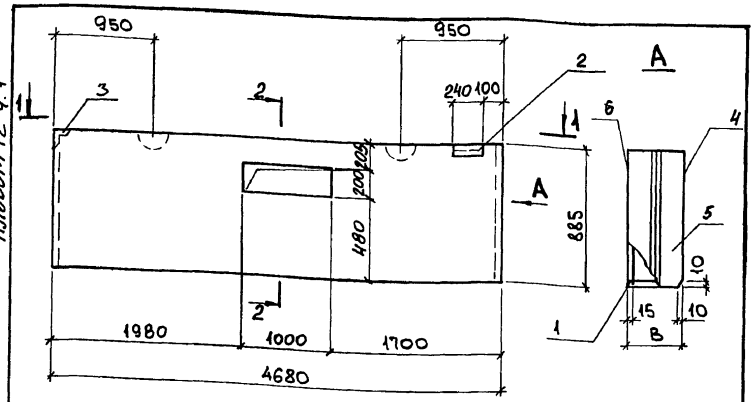

1-1

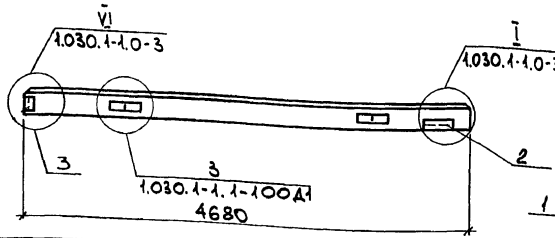

2-2

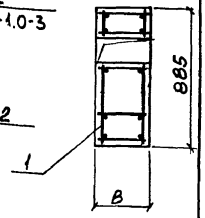

Марка	Размер, мм, B	Марка простр. каркаса	Масса ед., кг
ПС46	300	КП18	
	350	КП19	
	400	КП20	

Привязан:

Инв. №

Н.контр.	Кудричевская		
Гл.констр.	Коротецкий		
Зав.гр.	Кудричевская		
Вед.инж.	Тремль		
Провер.	Челелева		
Разраб.	Соколова		

903-1-288.91 КЖ.И-ПС46СБ

Панель стеновая ПС46 Сборочный чертеж

Стадия	Масса	Масштаб
Р		
Лист 1	Листов 2	

ХАРЬКОВСКИЙ ПРОМСТРОЙНИИПРОЕКТ

Инв.№ подл. | Подп. и дата | Взам. инв.№

Ведомость расхода стали на панель ПС46, кг

Марка элемента	Изделия арматурные									
	Арматура класса									Всего
	A-III			Вр-I			Ac-II			
	ГОСТ 5781-82*			ГОСТ 6727-80			ГОСТ 5781-82*			
	ф8	ф10	Итого	ф4	ф5	Итого	ф12	ф14	Итого	
ПС46 В=300	17,6	-	17,6	2,0	3,1	5,1	1,1	-	1,1	23,8
ПС46 В=350	18,4	-	18,4	2,8	2,9	5,7	2,1	-	2,1	26,2
ПС46 В=400	10,9	12,1	23,0	3,6	3,4	7,0	-	3,4	3,4	33,4

Изделия закладные							
Арматура класса	Прокат марки					Всего	Общий расход
A-III	С 235						
ГОСТ 5781-82*	ГОСТ 19903-74		ГОСТ 8509-86				
ф10 Итого	δ=6	Итого	∠63×6	Итого			
0,6 0,6	0,6	0,6	2,3	2,3		3,5	27,3
0,6 0,6	0,6	0,6	2,3	2,3		3,5	29,7
0,6 0,6	0,6	0,6	2,3	2,3		3,5	36,9

Привязан:

Инв. №

Инв.№ подл. | Подпись и дата | Взам. инв.№

903-1-288.91 КЖ.И-ПС46СБ Лист 2

Альбом 12 ч.1

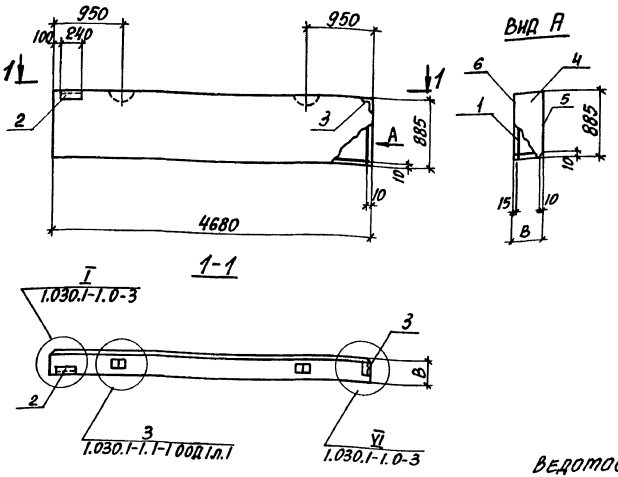

Формат	Зона	Поз.	Обозначение	Наименование	Кол.	Примечание
				Документация		
			903-1-288.91 КЖ.И-ТУ	Технические условия		
				Сборочные единицы		
А4		1	903-1-288.91 КЖ.И-КП16	Каркас пространственный КП16	1	40,8кг
А4			КЖ.И-КП17	КП17	1	30,7кг
А4			КЖ.И-КП18	КП18	1	25,6кг
		2	1.030.1-1.1-3-30-01	Изделие закладное М2	1	2,14кг
		3	35-01	М11	1	1,36кг
				Материалы		
		4		Бетон легкий класса В3,5	▭	
		5		Раствор цементный М100	0,08	
		6		Раствор цементный М50	0,06	

Марка панели	В (мм)	Марка простран. каркаса	Масса панели, кг
ПС41	200	КП16	▭
	250	КП17	▭
	300	КП18	▭

Ведомость расхода стали на панель ПС41, кг

Марка элемента	Изделия арматурные										Изделия закладные								Общий расход
	Арматура класса										Арматура класса	Прокат марки							
	А-III ГОСТ 5781-82*				Вр-I ГОСТ 6727-80			Ас-II ГОСТ 5781-82*			Всего	А-III ГОСТ 5781-82*	С235 ГОСТ 19903-74		ГОСТ 8509-86		ГОСТ 8240-89		
	ф8	ф10	ф12	Итого	ф4	ф5	Итого	ф10	ф12	Итого		ф10	Итого	δ-6	Итого	∟63×6	Итого	Всего	
ПС41 В=200	0,3	–	33,1	33,4	2,2	3,1	5,3	1,3	–	1,3	40,0	0,6	0,6	0,6	0,6	2,3	2,3	3,5	43,5
ПС41 В=250	0,4	23,2	–	23,6	2,2	3,1	5,3	–	2,1	2,1	31,0	0,6	0,6	0,6	0,6	2,3	2,3	3,5	34,5
ПС41 В=300	18,2	–	–	18,2	2,2	3,1	5,3	–	2,1	2,1	25,6	0,6	0,6	0,6	0,6	2,3	2,3	3,5	29,1

Привязан:

Инв.№

Н.контр.	Кудричевская	
Гл.конст.	Коротецкий	
Зав.гр.	Кудричевская	
Вед.инж.	Тремль	
Провер.	Челелева	
Разраб.	Самохвалов	

903-1-288.91 КЖ.И-ПС41

Панель стеновая ПС41

Стадия	Масса	Масштаб
Р	▭	
Лист 1	Листов 2	

ХАРЬКОВСКИЙ ПРОМСТРОЙНИИПРОЕКТ

Инв.№ подл. | Подпись и дата | Взам. инв.№

Альбом 12 4 1

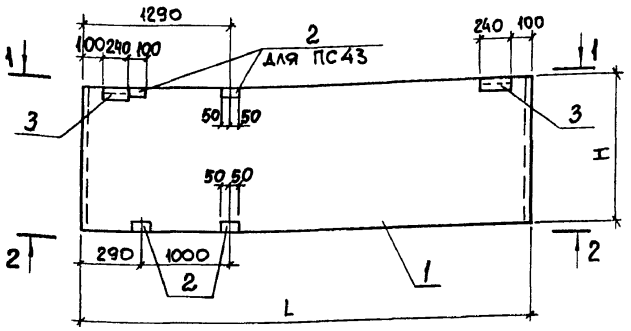

1-1

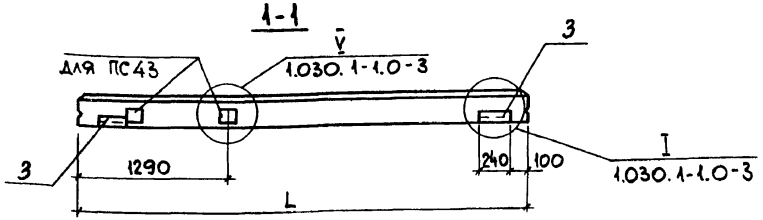

2-2

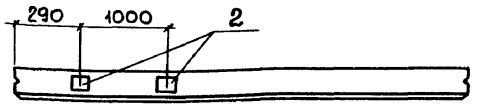

Марка	Размеры, мм L	Размеры, мм H	Масса ед., кг
ПС43	5980	1485	
ПС47		1185	

Формат	Зона	Поз.	Обозначение	Наименование	Кол. ПС43	Кол. ПС47	Примеч.
				Документация			
			1.030.1-1.1-1. ООТО	Техническое описание			
				Сборочные единицы			
				Панель стеновая			
		1	1.030.1-1.1-1 06	ПС 60.15 ▭ -6,Л	1	—	
			1.030.1-1.1-1 05	ПС 60.12 ▭ -6,Л	—	1	
				Изделие закладное			
		2	1.030.1-1.1-3 36	М9	4	2	1,38 кг
		3	30-01	М2	2	2	2,14 кг

Ведомость расхода стали на дополнительные закладные изделия, кг

Марка элемента	Изделия закладные: Арматура класса А-III ГОСТ 5781-82 ф10		Итого	Прокат марки С 235 ГОСТ 19903-74* δ=6	δ=8	Итого	ГОСТ 8509-72 L63×6	Итого	Всего
ПС43	1,9		1,9	1,12	4,0	5,12	2,74	2,74	9,7
ПС47	1,2		1,2	1,12	2,0	3,12	2,74	2,74	7,1

Взам. инв. №
Подп. и дата
Инв. № подл.

Привязан:

Инв. №

Н. контр.	Кудричевская	
Гл. констр.	Коротецкий	
Зав. гр.	Кудричевская	
Вед. инж.	Тремль	
Провер.	Чепелева	
Разраб.	Соколова	

903-1-288.91 КЖ.И-ПС43; ПС47

Панель стеновая ПС43; ПС47

Стадия	Масса	Масштаб
Р	▭	5/м
Лист	Листов 1	

ХАРЬКОВСКИЙ ПРОМСТРОЙНИИПРОЕКТ

Альбом 12 ч. 1

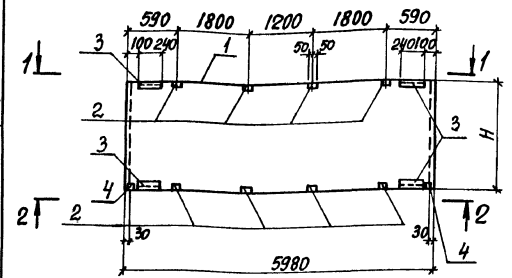

1-1

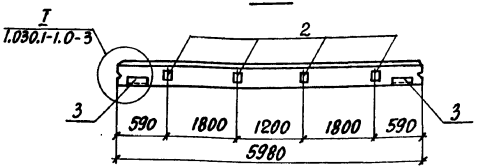

2-2

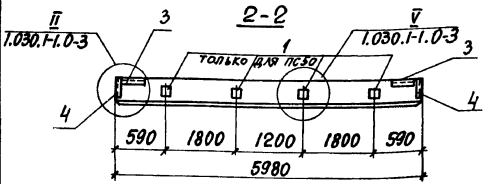

Марка	Размеры мм H	Масса ед. кг
ПС50	1785	
ПС51	1485	

Формат	Зона	Поз.	Обозначение	Наименование	Кол. ПС50	Кол. ПС51	Примечание
				Документация			
			1.030.1-1.1-1.00ТО	Техническое описание			
				Сборочные единицы			
				Панель стеновая			
		1	1.030.1-1.1-1 07	ПС60.18 □-6л.	1		
			06	ПС 60.15 □-6л.		1	
				Изделие закладное			
		2	1.030.1-1.1-3 36	М9	8	8	1,38 кг
		3	30-01	М2	4	4	2,14 кг
		4	33	М6	2	2	1,14 кг

Ведомость расхода стали на дополнительные закладные изделия, кг

Марка элемента	Изделия закладные							Всего
	Арматура класса			Прокат марки				
	A-III			С 235				
	ГОСТ 5781-82*			ГОСТ 19903-74*				
	Ф10		Итого	δ=6	δ=8	L63×6	Итого	
ПС 50, ПС51	4,8		4,8	2,2	9,3	35,5	17,0	21,8

Привязан:

Инв. №

Н.контр.	Кудричевская	
Гл.конс.	Коротецкий	
Зав.гр.	Кудричевская	
Вед.инж.	Тремль	
Провер.	Чепелева	
Разраб.	Самуйлалов	

903-1-288.91 КЖ.И-ПС50, ПС51

Панель стеновая ПС50, ПС51

Стадия	Масса	Масштаб
Р	См. табл.	Б/м
Лист	Листов 1	

ХАРЬКОВСКИЙ ПРОМСТРОЙНИИПРОЕКТ

Инв. № подл. | Подпись и дата | Взам. инв. №

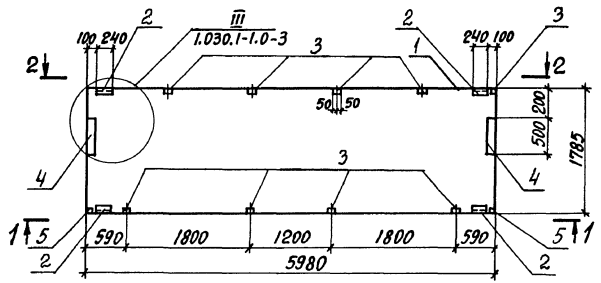

1-1

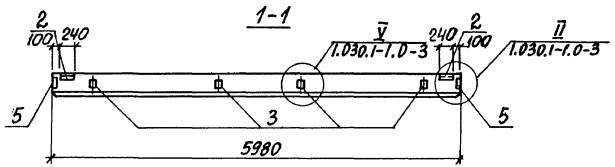

2-2

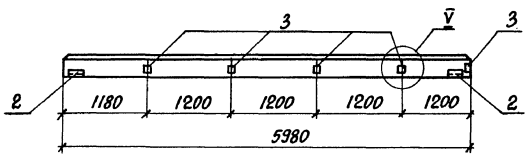

Формат	Зона	Поз.	Обозначение	Наименование	Кол.	Примечание
				Документация		
			1.030.1-1.1-1 ООТО	Техническое описание		
				Сборочные единицы		
				Панель стеновая		
		1	1.030.1-1.1-1 07-□	ПС 60.18. □-□. л	1	
				Изделие закладное		
		2	1.030.1-1.1-3. 30-01	М2	4	2,14 кг
		3	1.030.1-1.1-3. 36	М9	9	1,38 кг
		4	1.030.1-1.1-3. 34-01	М14	2	4,18 кг
		5	1.030.1-1.1-3. 33	М6	2	1,14 кг

Ведомость расхода стали на дополнительные закладные изделия, кг

Марка элемента	Изделия закладные									Всего
	Арматура класса			Прокат марки						
	A-III			С 235						
	ГОСТ 5781-82*			ГОСТ 19903-74*			ГОСТ 8509-86			
	Ф10		Итого	δ=6	δ=8	Итого	L63×6		Итого	
ПС 52	5,94		5,94	3,6	16,56	20,16	5,48		5,48	31,58

Привязан:

Инв. №

Н. контр.	Кудрячевская	
Гл. конс.	Коротецкий	
Зав. гр.	Кудрячевская	
Вед. инж.	Тремль	
Провер.	Чепелева	
Разраб.	Жерносекова	

903-1-288.91 КЖ.И-ПС 52

Панель стеновая ПС 52

Стадия	Масса	Масштаб
Р	□	Б/м
Лист	Листов 1	

Харьковский промстройниипроект

Инв. № подл. | Подпись и дата | Взам. инв. №

Альбом 12.4.1

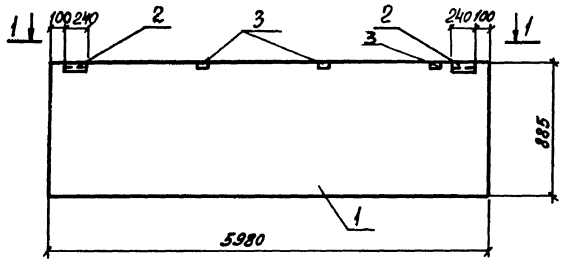

1-1 (ПС56)

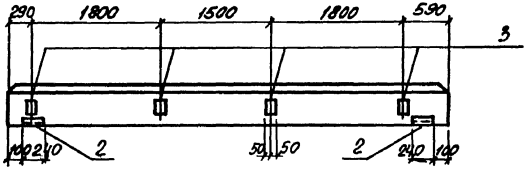

1-1 (ПС57)

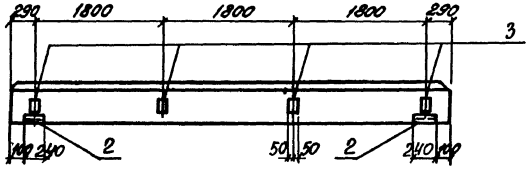

Формат	Зона	Поз.	Обозначение	Наименование	Кол. ПС56	Кол. ПС57	Примечание
				Документация			
			1.030.1-1.1-1.00 ТО	Техническое описание			
				Сборочные единицы			
				Панель стеновая			
		1	1.030.1-1.1-1.04-□	ПС60.9 □.-□.л	1		
			1.030.1-1.1-1.04-□	ПС60.9. □.-□.л		1	
				Изделие закладное			
		2	1.030.1-1.1-3.30-01	М2	2	2	2,14 кг
		3	1.030.1-1.1-3.36	М9	4	4	1,38 кг

Ведомость расхода стали на дополнительные закладные изделия, кг

Марка элемента	Изделия закладные							Всего
	Арматура класса		Прокат марки					
	A-III		С235					
	ГОСТ 5781-82*		ГОСТ 19903-74*			ГОСТ 8509-86		
	ф10	Итого	Б=6	Б=8	Итого	L63×6	Итого	
ПС56; ПС57	1,9	1,9	1,1	4,0	5,1	2,7	2,7	9,7

Инв. № подл. | Подпись и дата | Взам. инв. №

Привязан:		903-1-288.91	КЖ.И-ПС56; ПС57
Инв. №		Панель стеновая ПС56; ПС57	Стадия: Р; Масса: □; Масштаб: Б/м
			Лист; Листов 1
Н. контр. Кудричевская			ХАРЬКОВСКИЙ ПРОМСТРОЙНИИПРОЕКТ
Гл. констр. Коротецкий			
Зав. гр. Кудричевская			
Вед. инж. Тремль			
Провер. Чепелева			
Разраб. Соколова			

Альбом 12 ч.1

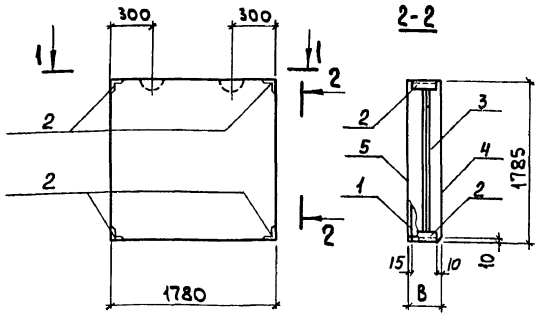

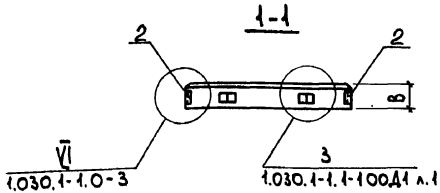

Марка панели	В, мм	Марка простр. каркаса	Масса панели, кг
ПС59	200	КП21	
	250	КП18.18.2,5	
	300	КП22	

Формат	Зона	Поз.	Обозначение	Наименование	Кол.	Примеч.
				Документация		
			903-1-288.91 КЖ.И-ТУ	Технические условия		
				Сборочные единицы		
				Каркас пространственный		
А4		1	903-1-288.91 КЖ.И-КП21	КП21	1	7,7кг
			1.030.1-1.1-2 44-04	КП18.18.2,5	1	6,0кг
А4			903-1-288.91 КЖ.И-КП22	КП22	1	10,9кг
				Изделие закладное		
		2	1.030.1-1.1-3 35-01	М11	4	1,36кг
				Материалы		
		3		Бетон легкий М50		
		4		Раствор цементный М100	0,06	
		5		Раствор цементный М50	0,05	

Ведомость расхода стали на элемент, кг

Марка элемента	Изделия арматурные								Всего	Изделия закладные					Общий расход
	Арматура класса									Арматура класса			Прокат марки	Всего	
	AIII			BpI			AI			AIII			С235		
	ГОСТ5781-82*			ГОСТ6727-80			ГОСТ5781-82*			ГОСТ5781-82*			ГОСТ8509-86		
	ф6	ф8	Итого	ф4	ф5	Итого	ф10	Итого		ф10		Итого	L63х6	Итого	
ПС59 В=200		0,2	0,2	2,7	3,2	5,9	1,3	1,3	7,4	1,8		1,8	3,7	3,7	5,5	12,9
ПС59 В=250		0,2	0,2	2,6	2,9	5,7	1,3	1,3	7,2	1,8		1,8	3,7	3,7	5,5	12,7
ПС59 В=300	4,7	0,2	4,9	3,1		3,1	1,3	1,3	9,3	1,8		1,8	3,7	3,7	5,5	14,8

Взам. инв. № | Подп. и дата | Инв. № подл.

Привязан:

Инв. №

Н.контр.	Кудричевская	
Гл. спец.	Коротецкий	
Зав. гр.	Кудричевская	
Вед. инж.	Тремль	
Провер.	Чепелева	
Разраб.	Самохвалов	

903-1-288.91 КЖ.И-ПС59

Панель стеновая ПС59

Стадия	Масса	Масштаб
Р		–
Лист	Листов 1	

ХАРЬКОВСКИЙ ПРОМСТРОЙНИИПРОЕКТ

Альбом 12.4.1

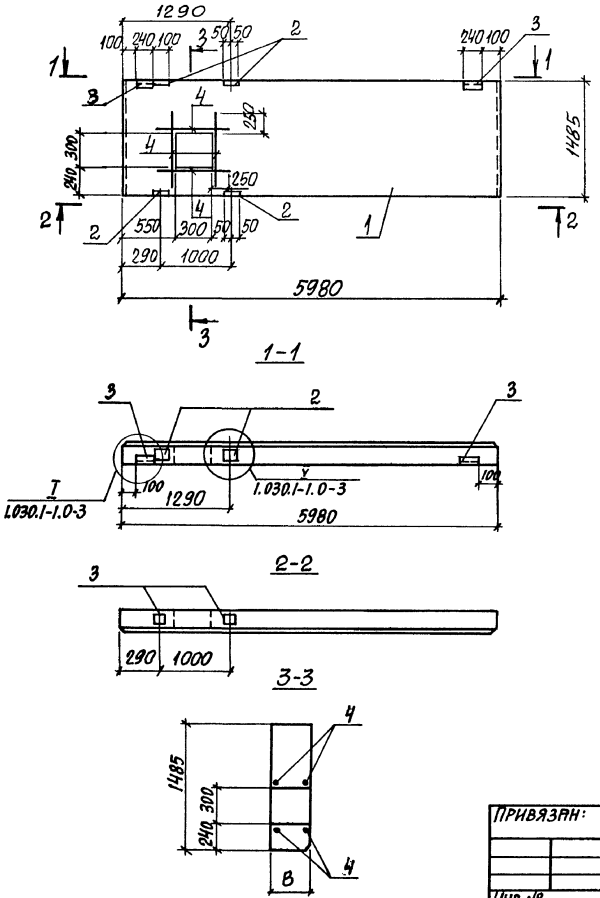

Формат	Зона	Поз.	Обозначение	Наименование	Кол.	Примечание
				Документация		
			1.030.1-1.1-1 ООТО	Техническое описание		
				Сборочные единицы		
				Панели стеновые		
		1	1.030.1-1.1-1- 06 □	ПС60.15.□-6.л	1	
				Изделие закладное		
		2	1.030.1-1.1-3 36	М9	4	1,38 кг
		3	30-01	М2	2	2,14 кг
				Детали		
Б4		4		Ф8АIII, ГОСТ 5781-82*, ℓ=800	8	0,32 кг

Ведомость расхода стали на дополнительные закладные изделия, кг

Марка элемента	Изделия закладные									Всего
	Арматура класса				Прокат марки					
	АIII				С235					
	ГОСТ 5781-82*				ГОСТ 19903-74*			ГОСТ 8509-72		
	Ф8	Ф10		Итого	δ=6	δ=8	Итого	L63×6	Итого	
ПС62	2,5	1,9		4,4	1,12	4,0	5,12	2,74	2,74	12,3

Привязан:

Инв. №

Н. контр.	Кудричевская	
Гл. конст.	Коротецкий	
Зав. гр.	Кудричевская	
Вед. инж.	Тремль	
Провер.	Челелева	
Разраб.	Соколова	

903-1-288.91 КЖ.И-ПС62

Панель стеновая ПС62

Стадия	Масса	Масштаб
Р	□	Б/М
Лист	Листов 1	

ХАРЬКОВСКИЙ ПРОМСТРОЙНИИПРОЕКТ

Инв. № подл. | Подпись и дата | Взам. инв. №

25030-16 100

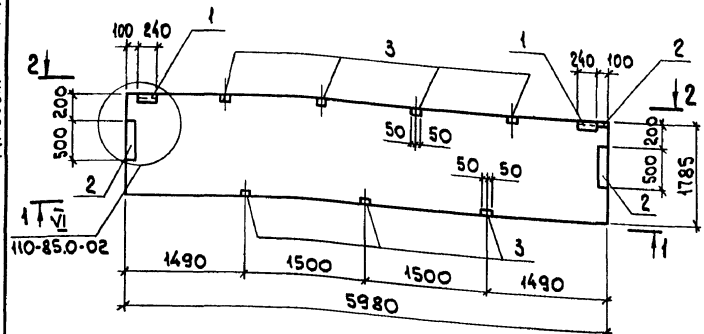

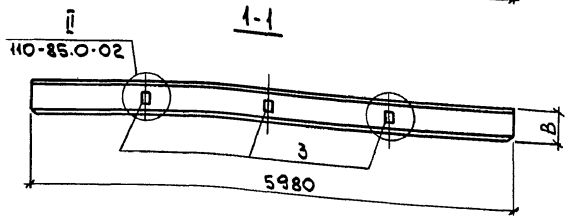

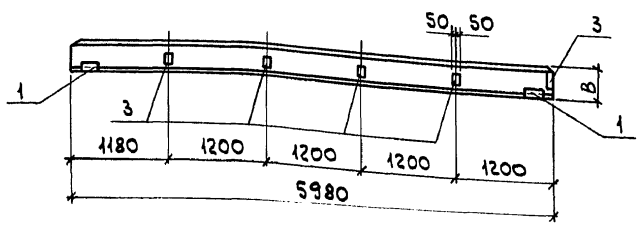

Формат	Зона	Поз.	Обозначение	Наименование	Кол. B=200	Кол. B=250	Примечание
				Документация			
			110-85.1-000.ТО	Техническое описание			
				Сборочные единицы			
				Панель стеновая			
			110-85.1-010-06	ПС 60.18.2,0-А-1	1		2079 кг
			-07	ПС 60.18.2,5-А-1		1	2483 кг
				Изделие закладное			
		1	110-85.2-0800	М1	2		2,44 кг
			-01	М2		2	2,52 кг
		2	110-85.2-1100	М10	2		4,20 кг
			-01	М11		2	4,30 кг
		3	110-85.2-0900	М4	8		1,60 кг
			-01	М5		8	1,60 кг

Ведомость расхода стали на дополнительные закладные изделия, кг

Марка элемента	Изделия закладные: Арматура класса А-III ГОСТ 5781-82* Ф10		Итого	Прокат марки С235 ГОСТ 19903-74* δ=6	δ=8	Итого	ГОСТ 8509-86 L63×6		Итого	Всего
ПС 6-А, В=200	6,7		6,7	2,5	14,3	16,8	2,7		2,7	26,2
ПС 6-А, В=250	7,1		7,1	2,5	14,3	16,8	2,7		2,7	26,6

В пространственных каркасах стеновых панелей разбивку закладных изделий выполнить по данному чертежу.

Привязан:

Инв. №

Н. контр.	Кудричевская	
Гл. спец.	Коротецкий	
Зав. гр.	Кудричевская	
Вед. инж.	Тремль	
Провер.	Тремль	
Разраб.	Жерносекова	

903-1-288.91 КЖИ-ПС6-А

Панель стеновая ПС 6-А

Стадия	Масса	Масштаб
Р	см. табл.	Б/М
Лист	Листов 1	

ХАРЬКОВСКИЙ ПРОМСТРОЙНИИПРОЕКТ

Взам. инв. № | Подп. и дата | Инв. № подл.

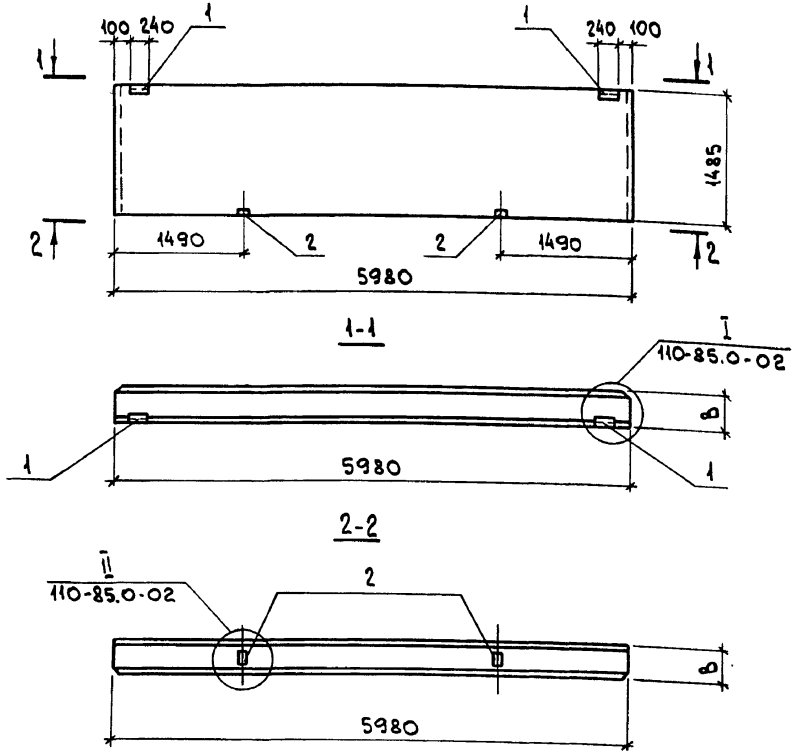

Формат	Зона	Поз.	Обозначение	Наименование	Кол. В=200	Кол. В=250	Примечание
				Документация			
			110-85.1-000ТО	Техническое описание			
				Сборочные единицы			
				Панель стеновая			
			110-85.1-130-03	ПС60.15.2.0-А-13	1		1749 кг
			-04	ПС60.15.2.5-А-13		1	2084 кг
				Изделие закладное			
		1	110-85.2-0800	М1	2		2,44 кг
			-01	М2		2	2,52 кг
		2	110-85.2-0900	М4	2		1,60 кг
			-01	М5		2	1,60 кг

Ведомость расхода стали на дополнительные закладные изделия, кг

Марка элемента	Изделия закладные									Всего
	Арматура класса			Прокат марки						
	А-III			С235						
	ГОСТ 5781-82*			ГОСТ 19903-74*				ГОСТ 8509-86		
	ф10		Итого	δ=6	δ=8		Итого	L63х6	Итого	
ПС11-А, В=200	2,3		2,3	1,1	2,0		3,1	2,7	2,7	8,1
ПС11-А, В=250	2,4		2,4	1,1	2,0		3,1	2,7	2,7	8,2

В пространственных каркасах стеновых панелей разбивку закладных изделий выполнять по данному чертежу.

Привязан:

Инв. №

Н.контр.	Кудрячевская	
Гл.спец.	Коротецкий	
Зав.гр.	Кудрячевская	
Вед.инж.	Тремль	
Провер.	Кудрячевская	
Разраб.	Жерносекова	

903-1-288.91 КЖ.И-ПС11-А

Панель стеновая ПС11-А

Стадия	Масса	Масштаб
Р	см. табл.	
Лист	Листов 1	

ХАРЬКОВСКИЙ ПРОМСТРОЙНИИПРОЕКТ

Инв.№ подл. | Подп. и дата | Взам. инв.№

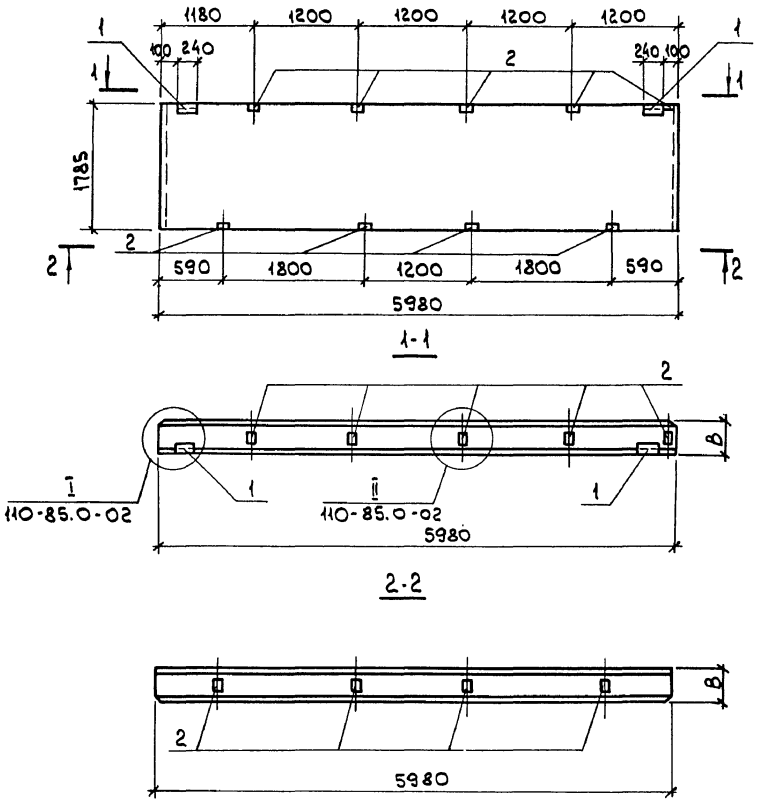

Формат	Зона	Поз.	Обозначение	Наименование	Кол. В=200	Кол. В=250	Примечание
				Документация			
			110-85.1-000.ТО	Техническое описание			
				Сборочные единицы			
				Панель стеновая			
			110-85.1-010-06	ПС60.18.2,0-А-1	1		2079 кг
			-07	ПС 60.18.2,5-А-1		1	2483 кг
				Изделие закладное			
		1	110-85.2-0800	М1	2		2,44 кг
			-01	М2		2	2,52 кг
		2	110-85.2-0900	М4	9		1,60 кг
			-01	М5		9	1,60 кг

Ведомость расхода стали на дополнительные закладные изделия, кг

Марка элемента	Изделия закладные: Арматура класса А-III ГОСТ 5781-82* ф10		Итого	Прокат марки С235 ГОСТ 19903-74* δ=6	δ=8		Итого	ГОСТ 8509-86 L63х6		Итого	Всего
ПС23-А В=200	6,6		6,6	1,1	9,0		10,1	2,7		2,7	19,4
ПС23-А В=250	6,7		6,7	1,1	9,0		10,1	2,7		2,7	19,5

В пространственных каркасах стеновых панелей разбивку закладных изделий выполнять по данному чертежу.

Н.контр.	Кудрячевская	
Гл.спец.	Коротецкий	
Зав.гр.	Кудрячевская	
Вед.инж.	Тремль	
Провер.	Тремль	
Разраб	Жерносекова	

Привязан:

Инв.№

903-1-288.91 КЖ.И-ПС23-А

Панель стеновая ПС 23-А

Стадия	Масса	Масштаб
Р	см. табл.	Б/М
Лист	Листов 1	

ХАРЬКОВСКИЙ ПРОМСТРОЙНИИПРОЕКТ

Взам.инв.№ | Подп. и дата | Инв.№подл.

Альбом 42 ч.1

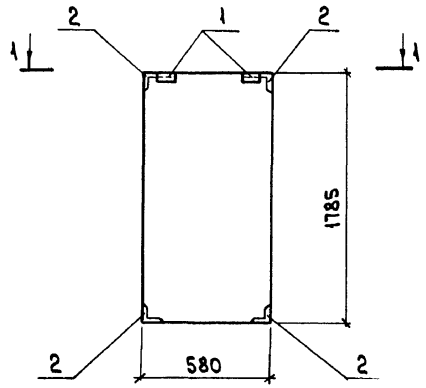

1-1

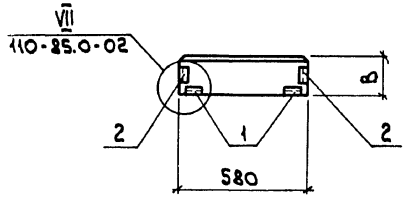

Формат	Зона	Поз.	Обозначение	Наименование	Кол. В=200	Кол. В=250	Примечание
				Документация			
			110-85.1-000 ТО	Техническое описание			
				Сборочные единицы			
				Панель стеновая			
			110-85.1-200 -03	ПС 6.18.2.0-А-20	1		213 кг
			-04	ПС 6.18.2.5-А-20		1	251 кг
				Изделие закладное			
		1	110-82.2-0800	М1	2		2,44 кг
			-01	М2		2	2,52 кг
		2	110-85.2-1200	М13	4		1,54 кг
			-01	М14		4	1,54 кг

Ведомость расхода стали на дополнительные закладные изделия, кг

Марка элемента	Изделия закладные: Арматура класса А-III ГОСТ 5781-82* ф10		Итого	Прокат марки С235 ГОСТ 19903-74* δ=6	Итого	ГОСТ 8509-86 L63х6		Итого	Всего
ПС49-А, В=200	3,0		3,0	1,1	1,1	6,4		6,4	10,5
ПС49-А, В=250	3,7		3,7	1,1	1,1	6,4		6,4	11,2

В пространственных каркасах стеновых панелей разбивку закладных изделий выполнять по данному чертежу.

Н.контр.	Кудричевская	
Гл.спец.	Коротецкий	
Зав.гр.	Кудричевская	
Вед.инж.	Тремль	
Провер.	Тремль	
Разраб.	Жерносеков	

Привязан:

Инв. №

903-1-288.91 КЖ.И-ПС49-А

Панель стеновая ПС49-А

Стадия	Масса	Масштаб
Р	см. табл.	Б/м
Лист	Листов 1	

ХАРЬКОВСКИЙ ПРОМСТРОЙНИИПРОЕКТ

Инв. № подл. | Подп. и дата | Взам. инв. №

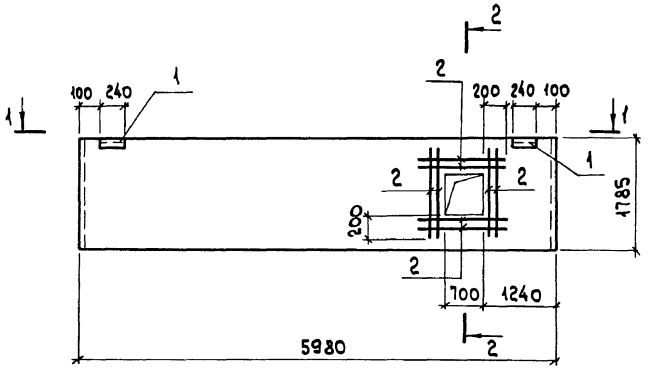

1-1

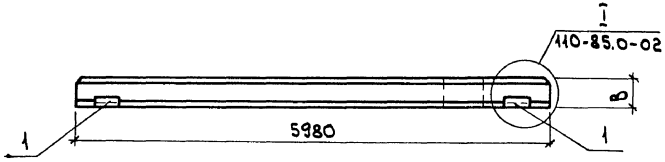

2-2

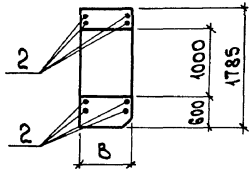

Формат	Зона	Поз.	Обозначение	Наименование	Кол. в=200	Кол. в=250	Примечание
				Документация			
			110-85.1-000 ТО	Техническое описание			
				Сборочные единицы			
				Панель стеновая			
			110-85.1-010-06	ПС 60.18.2,0-А-1	1		2079 кг
			-07	ПС 60.18.2,5-А-1		1	2483 кг
				Изделие закладное			
		1	110-85.2-0800	М1	2		2,44 кг
			-01	М2		2	2,52 кг
				Детали			
БЧ		2		ф6 AIII, ГОСТ 5781-82*, ℓ=1000	16	16	0,22 кг

Ведомость расхода стали на дополнительные арматурные детали, кг

Марка элемента	Изделия закладные: Арматура класса A-III ГОСТ 5781-82* ф6	ф10		Итого	Прокат марки С235 ГОСТ 19903-74* δ=6	Итого	ГОСТ 8509-86 L63x6	Итого	Всего
ПС70-А, в=200	3,5	1,0		4,5	1,1	1,1	2,7	2,7	8,3
ПС70-А, в=250	3,5	1,2		4,7	1,1	1,1	2,7	2,7	8,5

Привязан:

Инв. №

Н. контр.	Кудричевская	
Гл. спец.	Коротецкий	
Зав. гр.	Кудричевская	
Вед. инж.	Тремль	
Провер.	Чепелева	
Разраб.	Жерносекова	

903-1-288.91 КЖИ-ПС70-А

Панель стеновая ПС70-А

Стадия	Масса	Масштаб
Р	см. табл.	Б/М
Лист	Листов 1	

ХАРЬКОВСКИЙ ПРОМСТРОЙНИИПРОЕКТ

Инв. № подл. | Подп. и дата | Взам. инв. №

Альбом 12 ч.1

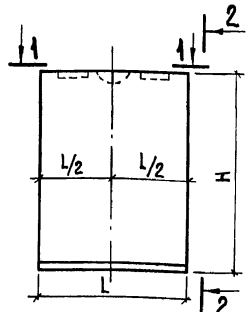

2-2

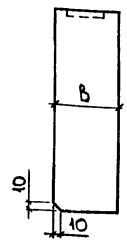

1-1

для B=200,250,300 мм

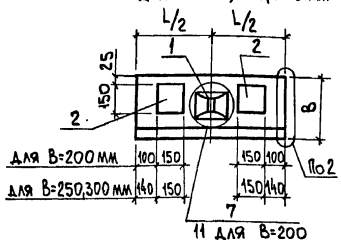

1-1

для B=350,400 мм

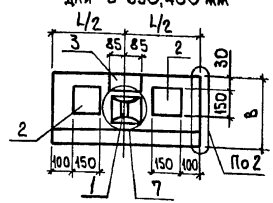

Формат	Зона	Поз.	Обозначение	Наименование	Блок БЛ1	БЛ2	БЛ3	БЛ4	БЛ5	БЛ6	Примечание
				Документация							
			903-1-288.91 КЖ.И-ТУ	Технические условия							
				Сборочные единицы							
		1	1.030.1-1.1-3 01-02	Петля строповочная СП3	1	1	1	1	1	1	0,7кг
				Изделие закладное							
		2	1.030.1-1.1-3 36-01	М8	2	2	2	2	2	2	2,5 кг
		3	33-02	М15				1		1	2,0 кг
		4		Бетон класса В 25							См. табл.

Ведомость расхода стали на элемент, кг

Марка элемента	Изделия закладные: Арматура класса A-III ГОСТ5781-82 ф10	ф8	Итого	Арматура класса AC-II ф10		Итого	Прокат марки Ст3кп 3-1 ГОСТ19903-74* δ=8		Итого	Всего
БЛ1 ...БЛ3 ; БЛ5;	2,2	0,1	2,3	0,7		0,7	2,8		2,8	5,8
БЛ4 ; БЛ6	3,3	0,1	3,4	0,7		0,7	3,9		3,9	8,0

Узлы 2,7 и 11 см. 1.030.1-1.1-1 ООД1. листы 1и3.

Марка элемента	Размеры, мм B	H	L	Масса ед., кг	Объем бетона м3
БЛ1.2,0	200	885	720	320	0,13
БЛ1.2,5	250		770	430	0,17
БЛ1.3,0	300		820	540	0,22
БЛ2.2,0	200	1785	720	640	0,26
БЛ2.2,5	250		770	860	0,34
БЛ2.3,0	300		820	1030	0,44
БЛ3.2,0	200	1185	720	430	0,17
БЛ3.2,5	250		770	570	0,23
БЛ3.3,0	300		820	730	0,29
БЛ4.3,0	300	1785	820	1100	0,44
БЛ4.3,5	350		870	1360	0,54
БЛ4.4,0	400		920	1640	0,66

Марка элемента	Размеры, мм B	H	L	Масса ед., кг	Объем бетона м3
БЛ5.2,0	200	1485	720	530	0,21
БЛ5.2,5	250		770	710	0,29
БЛ5.3,0	300		820	910	0,37
БЛ6.3,0	300		820	910	0,37
БЛ6.3,5	350		870	1130	0,45
БЛ6.4,0	400		920	1370	0,55

Привязан:

Инв. №

Н.контр.	Кудричевская	
Гл.спец.	Коротецкий	
Зав.гр.	Кудричевская	
Вед.инж.	Тремль	
Провер.	Челелева	
Разраб.	Тремль	

903-1-288.91 КЖ.И-БЛ1...БЛ6

Блок БЛ1... БЛ6

Стадия	Масса	Масштаб
Р	см. табл.	Б/М
Лист	Листов 1	

ХАРЬКОВСКИЙ ПРОМСТРОЙНИИПРОЕКТ

Инв. № подл. | Подп. и дата | Взам. инв. №

Альбом 12 ч. 1

Марка	Обозначение	Наименование	Изделия закладные: Арматура класса A III, ГОСТ 5781-82*, ф10		Прокат марки: С245, ГОСТ 19903-74*, δ=6	δ=8	δ=14	С235, ГОСТ 8509-86, L50×5	L63×6	L90×56×8	Общий расход, кг
ПС1	1.030.1-1.1-1 07	ПС60.18.2,5-4.А-31	0,4		1,1	—	—	—	2,7	—	4,2
ПС30	04-08	ПС60.9.2,5-2.А-31									
ПС31	05-04	ПС60.12.2,5-5.А-31									
ПС34	14	ПС60.6.2,5-8.А-35	5,7		1,1	5,4	—	—	2,7	—	14,9
ПС42	05-05	ПС60.12.2,5-6.А-41	1,9		1,1	4,0	—	—	2,7	—	9,7
ПС48	05-06	ПС60.12.3,0-3.А-41									
ПС3	04	ПС60.9.2,5-2.А-47	1,5		1,1	3,0	—	—	2,7	—	8,3
ПС14	05-04	ПС60.12.2,5-5.А-47									
ПС9	07	ПС60.18.2,5-4.А-47									
ПС11	06	ПС60.15.2,5-5.А-48	2,9		2,2	—	—	—	5,4	—	10,5
ПС32	07-07	ПС60.18.2,5-6.А-50	3,1		2,2	6,0	—	—	5,4	—	16,7
ПС19	03-05	ПС30.18.2,5-6.А-57	2,2		1,1	—	—	—	3,7	—	7,0
ПС20	01-10	ПС30.12.2,5-6.А-57									
ПС58	62-07	2ПС15.18.3,5-А-58	2,0		0,6	—	—	—	5,1	—	7,7
ПС27	61-05	2ПС12.21.2,5-А-59	2,2		1,1	—	—	—	6,4	—	9,7
ПС49	61-01	2ПС12.18.2,5-А-59									
ПС53	61-03	2ПС12.18.3,5-А-59									
ПС54	59-03	2ПС6.18.3,5-А-60	1,9		0,6	—	—	—	5,1	—	7,6
ПС35	1.030.1-1 2-1 6	ПК60.6,5-А	—		—	1,2	2,4	—	—	1,4	6,9
ПС36*	1-1 57	2ПС3.21.2,5-3.А-1	2,0	—	0,6	—	—	1,5	1,5	—	5,6
ПС55*	57-14	2ПС3.21.3,5-А-1									
ПС21*	59-01	2ПС6.18.2,5-А-1									
ПС60*	57-08	2ПС3.18.2,5-А-1									

Инв.№подл. | Подп. и дата | Взам.инв.№

Привязан:

Инв.№

Н.контр.	Кудричевская		
Гл.спец.	Коротецкий		
Зав.гр.	Кудричевская		
Провер.	Тремль		
Разраб.	Варченко		

903-1-288.91 КЖ.И-РС1

Главный корпус
Ведомость расхода стали на закладные изделия к серийным стеновым панелям

Стадия	Масса	Масштаб
Р	см. табл.	
Лист	Листов 1	

ХАРЬКОВСКИЙ ПРОМСТРОЙНИИПРОЕКТ

Альбом 12 ч.1

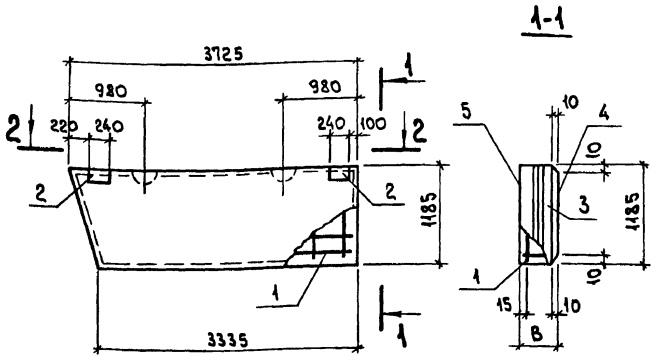

Формат	Зона	Поз.	Обозначение	Наименование	Колич. ПС71	Колич. ПС72	Колич. ПС73	Примечание
				Документация				
			903-1-288.91 КЖ.И-ТУ	Технические условия				
				Сборочные единицы				
				Каркас пространственный				
А4		1	903-1-288.91 КЖ.И-КП26...КП31	КП26	1	—	—	17,5 кг
А4				КП27	—	1	—	17,7 кг
А4				КП28	—	—	1	20,9 кг
		2	1.030.1-1.1-3 30-01	Изделие закладное М2	2	2	2	2,14 кг
				Материалы				
		3		Бетон легкий класса В3,5	0,69 м³	0,90 м³	1,1 м³	
		4		Раствор цементный марки 100	0,08 м³	0,08 м³	0,08 м³	
		5		" 50	0,06 м³	0,06 м³	0,06 м³	

Ведомость расхода стали на элемент, кг

Марка элемента	Изделия арматурные: Арматура класса A-III ГОСТ 5781-82* ф6	ф8	ф10	Итого	Арматура класса Ac-II ГОСТ 5781-82* ф12	ф14	Итого	Арматура класса Bp-I ГОСТ 6727-80 ф4	ф5	Итого	Всего	Изделия закладные: Арматура класса A-III ГОСТ 5781-82* ф10	Итого	Прокат марки С235 ГОСТ 19903-74 δ=6	ГОСТ 8509-86 L63×6	Итого	Всего	Общий расход
ПС71	7,8	0,1	0,2	8,1	2,1	—	2,1	3,4	3,9	7,3	17,5	0,4	0,4	1,1	2,7	3,8	4,2	21,7
ПС72	7,8	0,1	0,3	8,2	2,1	—	2,1	3,4	3,9	7,3	17,6	0,4	0,4	1,1	2,7	3,8	4,2	21,8
ПС73	7,8	—	0,7	8,5	—	3,4	3,4	5,1	3,9	9,0	20,9	0,4	0,4	1,1	2,7	3,8	4,2	25,1

Марка	B, мм	Масса ед., кг
ПС71	200	960
ПС72	250	1170
ПС73	300	1370

Привязан:

Инв. №

Н. контр.	Кудричевская	
Гл. спец.	Коротецкий	
Зав. гр.	Кудричевская	
Провер.	Хинсон	
Разраб.	Копина	

903-1-288.91 КЖ.И-ПС71...ПС73

Панель стеновая ПС71...ПС73

Стадия	Масса	Масштаб
Р	см. табл.	Б/м
Лист	Листов 1	

ХАРЬКОВСКИЙ ПРОМСТРОЙНИИПРОЕКТ

Инв. № подл. | Подп. и дата | Взам. инв. №

Альбом 12 ч.1

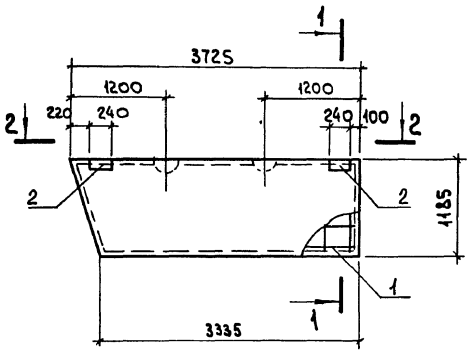

1-1

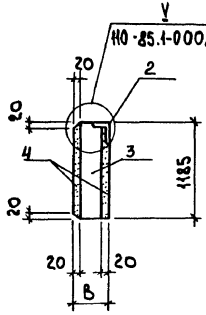

2-2

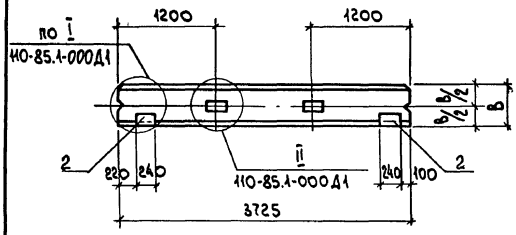

Марка	В, мм	Масса ед., кг
ПС71-А	200	732
ПС72-А	250	863

Формат	Зона	Поз.	Обозначение	Наименование	Колич. ПС71-А	Колич. ПС72-А	Примечание
				Документация			
			903-1-288.91 КЖ.И-ТУ	Технические условия			
				Сборочные единицы			
				Каркас пространственный			
А4		1	903-1-288.91 КЖ.И-КП35...КП38	КП35	1	—	17,5 кг
А4			"	КП36	—	1	17,7 кг
				Изделие закладное			
		2	110-85.2-0800	М1	2	—	2,44 кг
			"	М2	—	2	2,52 кг
				Материалы			
		3		Арболит класса В2	0,67 м³	0,88 м³	
		4		Цем.-песч. раствор марки 100	0,17 м³	0,17 м³	

Ведомость расхода стали на элемент, кг

Марка элемента	Изделия арматурные: Арматура класса A-III ГОСТ 5781-82* ф6	ф8	ф10	Итого	Арматура класса A-I ГОСТ 5781-82* ф12	ф14	Итого	Арматура класса Вр-I ГОСТ 6727-80 ф4	ф5	Итого	Всего	Изделия закладные: Арматура класса A-III ГОСТ 5781-82* ф10	Итого	Прокат марки Ст3сп ГОСТ 19903-74 δ=6	ГОСТ 8509-86 L63x6	Итого	Всего	Общий расход
ПС71-А	7,8	0,1	0,2	8,1	2,1	—	2,1	3,4	3,9	7,3	17,5	0,4	0,4	1,1	2,7	3,8	4,2	21,7
ПС72-А	7,8	0,1	0,3	8,2	2,1	—	2,1	3,4	3,9	7,3	17,6	0,4	0,4	1,1	2,7	3,8	4,2	21,8

Привязан:

Инв. №

Н. контр.	Кудричевская	
Гл. спец.	Коротецкий	
Зав. гр.	Кудричевская	
Провер.	Хаинсон	
Разраб.	Копина	

903-1-288.91 КЖ.И-ПС71-А, ПС72-А

Панель стеновая ПС71-А, ПС72-А

Стадия	Масса	Масштаб
Р	см. табл.	1/20
Лист	Листов 1	

ХАРЬКОВСКИЙ ПРОМСТРОЙНИИПРОЕКТ

Инв. № подл. | Подп. и дата | Взам. инв. №

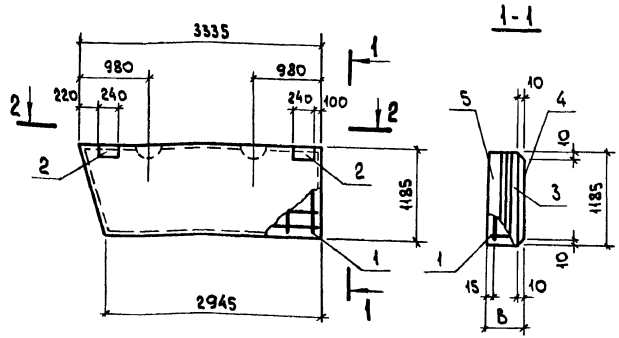

Формат	Зона	Поз.	Обозначение	Наименование	Колич. ПС74	ПС75	ПС76	Примечание
				Документация				
			903-1-288.91 КЖ.И-ТУ	Технические условия				
				Сборочные единицы				
				Каркас пространственный				
А6		1	903-1-288.91 КЖ.И-КП26...КП31	КП29	1	—	—	16,0 кг
А4			"	КП30	—	1	—	16,1 кг
А4			"	КП31	—	—	1	19,3 кг
		2	1.030.1-1.1-3 30-01	Изделие закладное М2	2	2	2	2,14 кг
				Материалы				
		3		Бетон легкий класса В3,5	0,61 м³	0,80 м³	0,99 м³	
		4		Раствор цементный марки 100	0,07 м³	0,07 м³	0,07 м³	
		5		" 50	0,06 м³	0,06 м³	0,06 м³	

Ведомость расхода стали на элемент, кг

Марка элемента	Изделия арматурные											Изделия закладные					Общий расход
	Арматура класса										Всего	Арматура класса	Прокат марки			Всего	
	A-III				Ac-II			Bp-I				A-III	С235				
	ГОСТ 5781-82*				ГОСТ 5781-82*			ГОСТ 6727-80				ГОСТ 5781-82*	ГОСТ 19903-74	ГОСТ 8509-86			
	ф6	ф8	ф10	Итого	ф12	ф14	Итого	ф4	ф5	Итого		ф10	Итого	δ=6	L63x6	Итого	
ПС74	6,9	0,1	0,2	7,2	2,1	—	2,1	3,1	3,6	6,7	16,0	0,4	0,4	1,1	2,7	3,8	4,2	20,2
ПС75	6,9	0,1	0,3	7,3	2,1	—	2,1	3,1	3,6	6,7	16,1	0,4	0,4	1,1	2,7	3,8	4,2	20,3
ПС76	6,9	—	0,7	7,6	—	3,4	3,4	4,7	3,6	8,3	19,3	0,4	0,4	1,1	2,7	3,8	4,2	23,5

Марка	B, мм	Масса ед., кг
ПС74	200	860
ПС75	250	1050
ПС76	300	1240

Привязан:

Инв. №

Н.контр.	Кудричевская	
Гл.спец.	Коротецкий	
Зав.гр.	Кудричевская	
Провер.	Ханисон	
Разраб.	Копика	

903-1-288.91 КЖ.И-ПС74... ПС76

Панель стеновая ПС74... ПС76

Стадия	Масса	Масштаб
Р	см. табл.	Б/М
Лист	Листов 1	

Харьковский Промстройниипроект

Инв. № подл. | Подп. и дата | Взам. инв. №

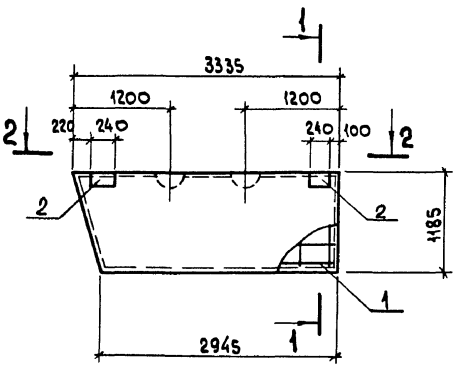

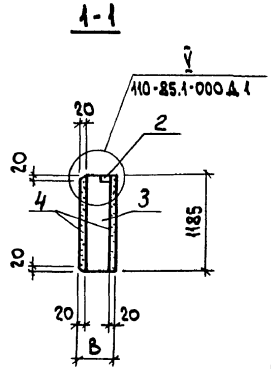

2-2

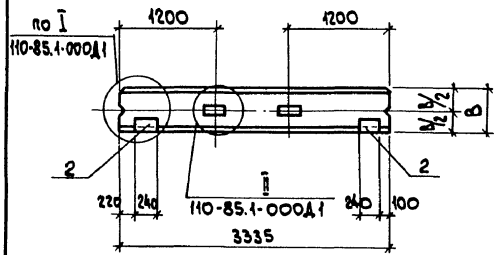

Марка	B, мм	Масса ед., кг
ПС74-А	200	651
ПС75-А	250	761

Формат	Зона	Поз.	Обозначение	Наименование	Колич. ПС74-А	Колич. ПС75-А	Примечание
				Документация			
			903-1-288.91 КЖ.И-ТУ	Технические условия			
				Сборочные единицы			
				Каркас пространственный			
А4		1	903-1-288.91 КЖ.И-КП35...КП38	КП37	1		16,0 кг
А4			"	КП38		1	16,1 кг
				Изделие закладное			
		2	110-85.2-0800	М1	2		2,44 кг
			-01	М2		2	2,52 кг
				Материалы			
		3		Арболит класса В2	0,60 м³	0,78 м³	
		4		Цем.-песч. раствор марки 100	0,15 м³	0,15 м³	

Ведомость расхода стали на элемент, кг

Марка элемента	Изделия арматурные										Изделия закладные						Общий расход
	Арматура класса									Всего	Арматура класса	Прокат марки				Всего	
	А-III				А-I			Вр-I			А-III	С235					
	ГОСТ 5781-82*				ГОСТ 6727-80						ГОСТ 5781-82*	ГОСТ 19903-74	ГОСТ 8509-86				
	ф6	ф8	ф10	Итого	ф12	ф14	Итого	ф4	ф5	Итого	ф10	Итого	δ=6	L63х6	Итого		
ПС74-А	6,9	0,1	0,2	7,2	2,1	—	2,1	3,1	3,6	6,7	16,0	0,4	0,4	1,1	2,7	3,8	4,2	20,2
ПС75-А	6,9	0,1	0,3	7,3	2,1	—	2,1	3,1	3,6	6,7	16,1	0,4	0,4	1,1	2,7	3,8	4,2	20,3

Инв. № подл. | Подп. и дата | Взам. инв. №

Привязан:

Инв. №

Н. контр.	Кудричевская	
Гл. спец.	Коротецкий	
Зав. гр.	Кудричевская	
Провер.	Хаинсон	
Разраб.	Копина	

903-1-288.91 КЖ.И-ПС74-А, ПС75-А

Панель стеновая ПС74-А, ПС75-А

Стадия	Масса	Масштаб
Р	см. табл.	Б/м
Лист	Листов 1	

ХАРЬКОВСКИЙ ПРОМСТРОЙНИИПРОЕКТ

Альбом 12 ч. 1

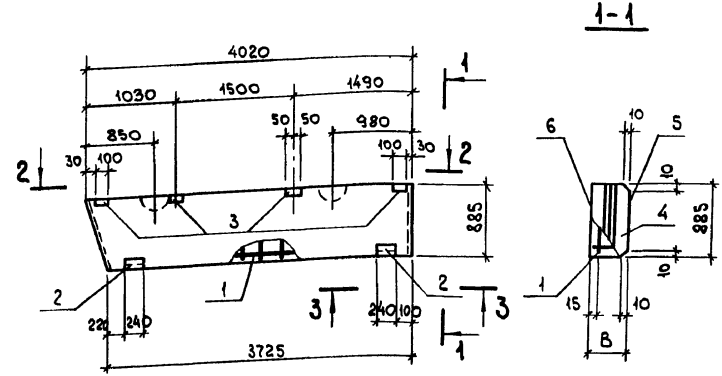

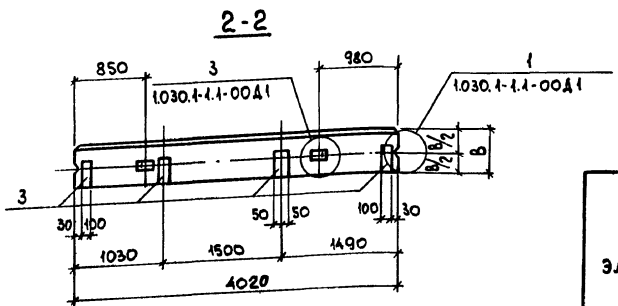

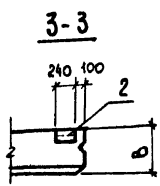

Марка	B, мм	Масса ед., кг
ПС77	200	810
ПС78	250	985
ПС79	300	1170

Формат	Зона	Поз.	Обозначение	Наименование	Колич. ПС77	ПС78	ПС79	Примечание
				Документация				
			903-1-288.91 КЖ.И-ТУ	Технические условия				
				Сборочные единицы				
				Каркас пространственный				
А4		1	903-1-288.91 КЖ.И-КП32... КП34	КП32	1	—	—	14,4 кг
А4			"	КП33	—	1	—	15,4 кг
А4			"	КП34	—	—	1	17,1 кг
				Изделие закладное				
		2	1.030.1-1.1-3 30-01	М2	2	2	2	2,14 кг
		3	1.030.1-1.1-3 33-02	М15	4	4	—	1,95 кг
			1.030.1-1.1-3 33-03	М16	—	—	4	2,32 кг
				Материалы				
		4		Бетон легкий класса В3,5	0,57 м³	0,74 м³	0,91 м³	
		5		Раствор цементный марки 100	0,07 м³	0,07 м³	0,07 м³	
		6		" 50	0,05 м³	0,05 м³	0,05 м³	

Ведомость расхода стали на элемент, кг

Марка элемента	Изделия арматурные: Арматура класса A-III ГОСТ 5781-82* ф6	ф8	ф10	Итого	A-II ГОСТ 5781-82* ф10	ф12	Итого	Bp-I ГОСТ 6727-80 ф4	ф5	Итого	Всего	Изделия закладные: Арматура класса A-III ГОСТ 5781-82* ф10	Прокат марки С235 ГОСТ 19903-74* δ=6	δ=8	ГОСТ 8509-86 L63×6	Всего	Общий расход
ПС77	6,8	0,2	—	7,0	1,3	—	1,3	3,1	3,0	6,1	14,4	4,6		1,1	4,3	2,7	12,7	27,1
ПС78	6,8	0,1	0,3	7,2	—	2,1	2,1	3,1	3,0	6,1	15,4	4,6		1,1	4,3	2,7	12,7	28,1
ПС79	6,8	0,1	0,3	7,2	—	2,1	2,1	4,6	3,0	7,6	16,9	5,1		1,1	5,5	2,7	14,4	31,3

Привязан:

Инв. №

Н.контр.	Кудричевская	
Гл.спец.	Коротецкий	
Зав. гр.	Кудричевская	
Провер.	Хаинсон	
Разраб.	Копина	

903-1-288.91 КЖ.И-ПС77...ПС79

Панель стеновая ПС77...ПС79

Стадия	Масса	Масштаб
Р	см. табл.	Б/м

Лист 1 | Листов 1

ХАРЬКОВСКИЙ ПРОМСТРОЙНИИПРОЕКТ

Инв. № подл. | Подп. и дата | Взам. инв. №

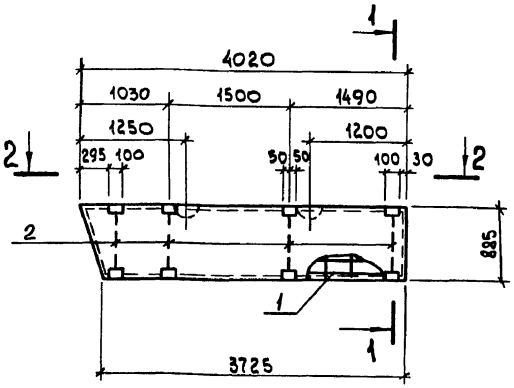

1-1

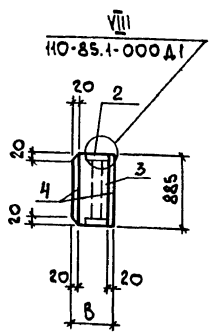

2-2

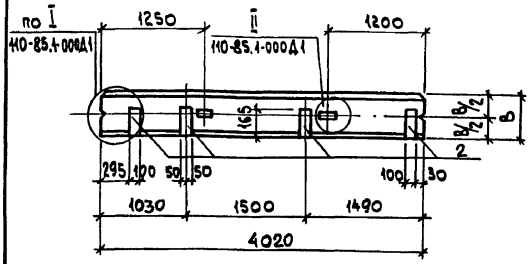

Марка	B, мм	Масса ед., кг
ПС77-А	200	609
ПС78-А	250	710

Формат	Зона	Поз.	Обозначение	Наименование	Колич. ПС77-А	Колич. ПС78-А	Примечание
				Документация			
			903-1-288.91 КЖ.И-ТУ	Технические условия			
				Сборочные единицы			
				Каркас пространственный			
А4		1	903-1-288.91 КЖ.И-КП39,КП40	КП 39	1	–	14,4 кг
			"	КП 40	–	1	15,4 кг
				Изделие закладное			
А4		2	903-1-288.91 КЖ.И-МН28	МН28	4	4	3,5 кг
				Материалы			
		3		Арболит класса В2	0,55 м³	0,72 м³	
		4		Цем.-песч.раствор марки 100	0,14 м²	0,14 м²	

Ведомость расхода стали на элемент, кг

Марка элемента	Изделия арматурные										Изделия закладные					Общий расход
	Арматура класса									Всего	Арматура класса	Прокат марки			Всего	
	A-III		A-I				Bp-I				A-III	С235				
	ГОСТ 5781-82*						ГОСТ 6727-80				ГОСТ 5781-82*	ГОСТ 19903-74*	ГОСТ 8509-86			
	ф6	ф8	ф10	Итого	ф10	ф12	Итого	ф4	ф5	Итого	ф10		δ=6	δ=8	L63x6	
ПС77-А	6,8	0,2	—	7,0	1,3	—	1,3	3,1	3,0	6,1	14,4	4,6		1,1	4,3	2,7	12,7	27,1
ПС78-А	6,8	0,1	0,3	7,2	–	2,1	2,1	3,1	3,0	6,1	15,4	4,6		1,1	4,3	2,7	12,7	28,1

Привязан:

Инв. №

Н.контр.	Кудричевская	
Гл. спец.	Коротецкий	
Зав. гр.	Кудричевская	
Провер.	Хаинсон	
Разраб.	Копина	

903-1-288.91 КЖ.И-ПС77-А, ПС78-А

Панель стеновая ПС77-А, ПС78-А

Стадия	Масса	Масштаб
Р	см. табл.	1/м
Лист	Листов 1	

ХАРЬКОВСКИЙ ПРОМСТРОЙНИИПРОЕКТ

Инв.№ подл. | Подп. и дата | Взам. инв.№

Альбом 12 ч.1

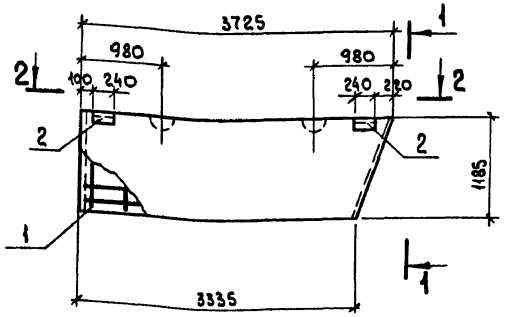

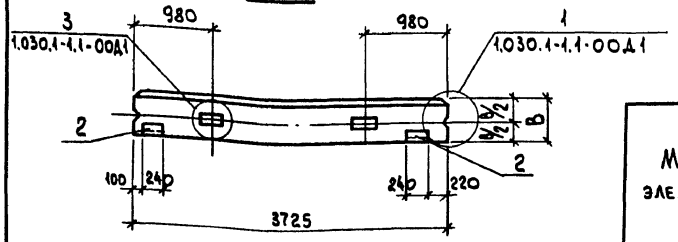

Марка	B, мм	Масса ед., кг
ПС80	200	960
ПС81	250	1170
ПС82	300	1370

Формат	Зона	Поз.	Обозначение	Наименование	Колич. ПС80	ПС81	ПС82	Примечание
				Документация				
			903-1-288.91 КЖ.И-ТУ	Технические условия				
				Сборочные единицы				
				Каркас пространственный				
А4		1	903-1-288.91 КЖ.И-КП26...КП31	КП26	1	—	—	17,5 кг
А4			"	КП27	—	1	—	17,7 кг
А4			"	КП29	—	—	1	20,9кг
		2	1.030.1-1.1-3 30-01	Изделие закладное М2	2	2	2	2,14 кг
				Материалы				
		3		Бетон легкий класса В3,5	0,69 м³	0,90 м³	1,1 м³	
		4		Раствор цементный марки 100	0,08 м³	0,08 м³	0,08 м³	
		5		" 50	0,06 м³	0,06 м³	0,06 м³	

Ведомость расхода стали на элемент, кг

Марка элемента	Изделия арматурные										Изделия закладные					Общий расход
	Арматура класса									Всего	Арматура класса	Прокат марки			Всего	
	A-III				Ac-II			Bp-I			A-III	C235				
	ГОСТ5781-82*				ГОСТ5781-82*			ГОСТ6727-80			ГОСТ5781-82	ГОСТ 19903-74	ГОСТ 8509-86			
	ф6	ф8	ф10	Итого	ф12	ф14	Итого	ф4	ф5	Итого	ф10	Итого	δ=6	L63x6	Итого	
ПС80	7,8	0,1	0,2	8,1	2,1	—	2,1	3,4	3,9	7,3	17,5	0,4	0,4	1,1	2,7	3,8	4,2	21,7
ПС81	7,8	0,1	0,3	8,2	2,1	—	2,1	3,4	3,9	7,3	17,6	0,4	0,4	1,1	2,7	3,8	4,2	21,8
ПС82	7,8	—	0,7	8,5	—	3,4	3,4	5,1	3,9	9,0	20,9	0,4	0,4	1,1	2,7	3,8	4,2	25,1

Взам. инв. № | Подп. и дата | Инв. № подл.

Привязан:

Инв. №

Н.контр.	Кудричевская	
Гл.спец.	Коротецкий	
Зав.гр.	Кудричевская	
Провер.	Каинсон	
Разраб.	Копина	

903-1-288.91 КЖ.И-ПС80...ПС82

Панель стеновая ПС80...ПС82

Стадия	Масса	Масштаб
Р	см. табл.	Б/м
Лист	Листов 1	

ХАРЬКОВСКИЙ ПРОМСТРОЙНИИПРОЕКТ

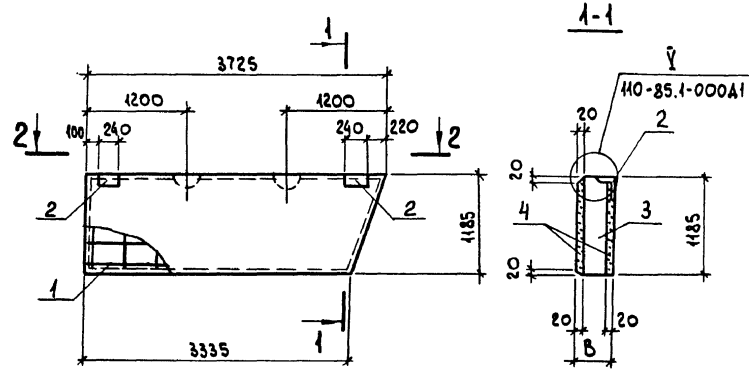

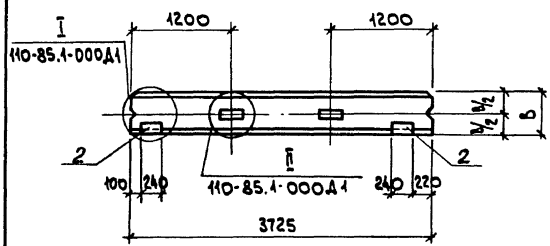

Формат	Зона	Поз.	Обозначение	Наименование	Колич. ПС80-А	Колич. ПС81-А	Примечание
				Документация			
			903-1-288.91 КЖ.И-ТУ	Технические условия			
				Сборочные единицы			
				Каркас пространственный			
А3		1	903-1-288.91 КЖ.И-КП35...КП38	КП35	1	—	17,5 кг
А3			"	КП36	—	1	17,7 кг
				Изделие закладное			
		2	110-85.2-0800	М1	2	—	2,44 кг
				М2	—	2	2,52 кг
				Материалы			
		3		Арболит класса В2	0,67 м³	0,88 м³	
		4		Цем.-песч. раствор марки 100	0,17 м³	0,17 м³	

Ведомость расхода стали на элемент, кг

Марка элемента	Изделия арматурные: Арматура класса A-III ГОСТ 5781-82* ф6	ф8	ф10	Итого	A-I ф12	ф14	Итого	Вр-I ГОСТ 6727-80 ф4	ф5	Итого	Всего	Изделия закладные: Арматура класса A-III ГОСТ 5781-82* ф10	Итого	Прокат марки С235 ГОСТ 19903-74 δ=6	ГОСТ 8509-86 L63×6	Итого	Всего	Общий расход
ПС80-А	7,8	0,1	0,2	8,1	2,1	—	2,1	3,4	3,9	7,3	17,5	0,4	0,4	1,1	2,7	3,8	4,2	21,7
ПС81-А	7,8	0,1	0,3	8,2	2,1	—	2,1	3,4	3,9	7,3	17,6	0,4	0,4	1,1	2,7	3,8	4,2	21,8

Марка	В, мм	Масса ед., кг
ПС80-А	200	732
ПС81-А	250	863

Взам. инв. №

Подп. и дата

Инв. № подл.

Привязан:

Инв. №

Н. контр.	Кудричевская	
Гл. спец.	Коротецкий	
Зав. гр.	Кудричевская	
Провер.	Хаинсон	
Разраб.	Копина	

903-1-288.91 КЖ.И-ПС80-А, ПС81-А

Панель стеновая ПС80-А, ПС81-А

Стадия	Масса	Масштаб
Р	см. табл.	
Лист	Листов 1	

ХАРЬКОВСКИЙ ПРОМСТРОЙНИИПРОЕКТ

Альбом 12.ч.1

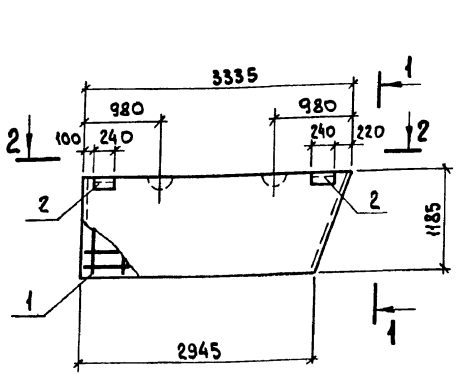

1-1

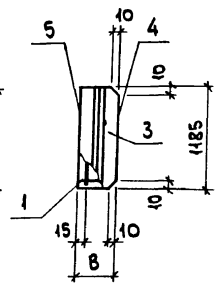

2-2

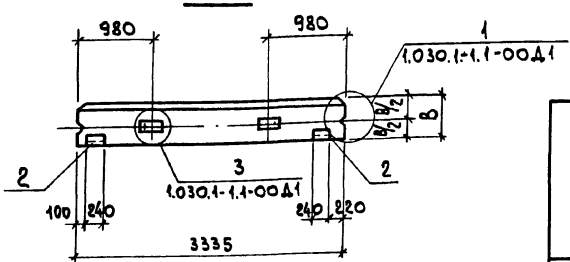

Марка	B, мм	Масса ед., кг
ПС83	200	860
ПС84	250	1050
ПС85	300	1240

Формат	Зона	Поз.	Обозначение	Наименование	Колич. ПС83	ПС84	ПС85	Примечание
				Документация				
			903-1-288.91 КЖ.И-ТУ	Технические условия				
				Сборочные единицы				
				Каркасы пространственные				
А4		1	903-1-288.91 КЖ.И-КП26...КП31	КП29	1	—	—	16,0 кг
А4			"	КП30	—	1	—	16,1 кг
А4			"	КП31	—	—	1	19,3 кг
		2	1.030.1-1.1-3 30-01	Изделие закладное М2	2	2	2	2,14 кг
				Материалы				
		3		Бетон легкий класса В3,5	0,61 м³	0,80 м³	0,99 м³	
		4		Раствор цементный марки 100	0,07 м³	0,07 м³	0,07 м³	
		5		" 50	0,06 м³	0,06 м³	0,06 м³	

Ведомость расхода стали на элемент, кг

Марка элемента	Изделия арматурные										Изделия закладные					Общий расход
	Арматура класса									Всего	Арматура класса	Прокат марки			Всего	
	A-III				Ac-II			Bp-I			A-III	С235				
	ГОСТ 5781-82*							ГОСТ 6727-80			ГОСТ 5781-82*	ГОСТ 19903-74*	ГОСТ 8509-86			
	ф6	ф8	ф10	Итого	ф12	ф14	Итого	ф4	ф5	Итого	ф10	Итого	δ=6	L63×6	Итого	
ПС83	6,9	0,1	0,2	7,2	2,1	—	2,1	3,1	3,6	6,7	16,0	0,4	0,4	1,1	2,7	3,8	4,2	20,2
ПС84	6,9	0,1	0,3	7,3	2,1	—	2,1	3,1	3,6	6,7	16,1	0,4	0,4	1,1	2,7	3,8	4,2	20,3
ПС85	6,9	—	0,7	7,6	—	3,4	3,4	4,7	3,6	8,3	19,3	0,4	0,4	1,1	2,7	3,8	4,2	23,5

Привязан:

Инв. №

Н.контр.	Кудричевская	
Гл.спец.	Коротецкий	
Зав. гр.	Кудричевская	
Провер.	Хаинсон	
Разраб.	Копина	

903-1-288.91 КЖ.И-ПС83...ПС85

Панель стеновая ПС83...ПС85

Стадия	Масса	Масштаб
Р	см. табл.	1/м
Лист	Листов 1	

ХАРЬКОВСКИЙ ПРОМСТРОЙНИИПРОЕКТ

Инв. № подл. | Подп. и дата | Взам. инв. №

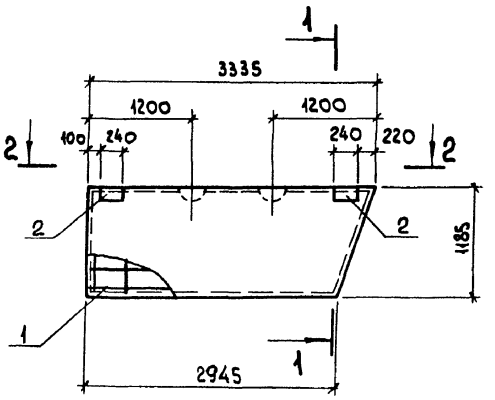

1-1

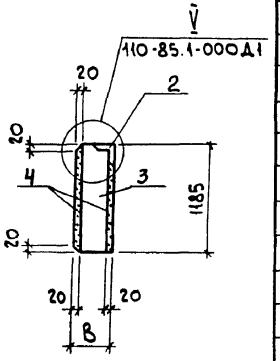

2-2

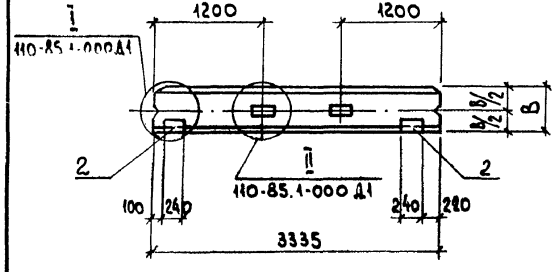

Марка	B, мм	Масса ед., кг
ПС83-А	200	651
ПС84-А	250	761

Формат	Зона	Поз.	Обозначение	Наименование	Колич. ПС83-А	Колич. ПС84-А	Примечание
				Документация			
			903-1-288.91 КЖ.И-ТУ	Технические условия			
				Сборочные единицы			
				Каркас пространственный			
А4		1	903-1-288.91 КЖ.И-КП35...КП38	КП37	1	—	16,0 кг
А4				КП38	—	1	16,1 кг
				Изделие закладное			
		2	110-85.2-0800	М1	2	—	2,44 кг
			-01	М2	—	2	2,52 кг
				Материалы			
		3		Арболит класса В2	0,60 м³	0,78 м³	
		4		Цем.-песч. раствор марки 100	0,15 м³	0,15 м³	

Ведомость расхода стали на элемент, кг

Марка элемента	Изделия арматурные											Изделия закладные						Общий расход
	Арматура класса										Всего	Арматура класса		Прокат марки			Всего	
	A-III				A-I			Bp-I				A-III		С235				
	ГОСТ 5781-82*				ГОСТ 5781-82*			ГОСТ 6727-80				ГОСТ 5781-82*		ГОСТ 19903-74	ГОСТ 8509-86			
	ф6	ф8	ф10	Итого	ф12	ф14	Итого	ф4	ф5	Итого		ф10	Итого	δ=6	L63x6	Итого		
ПС83-А	6,9	0,1	0,2	7,2	2,1	—	2,1	3,1	3,6	6,7	16,0	0,4	0,4	1,1	2,7	3,8	4,2	20,2
ПС84-А	6,9	0,1	0,3	7,3	2,1	—	2,1	3,1	3,6	6,7	16,1	0,4	0,4	1,1	2,7	3,8	4,2	20,3

Привязан:

Инв. №

Н. контр.	Кудричевская	
Гл. спец.	Коротецкий	
Зав. гр.	Кудричевская	
Провер.	Хайнсон	
Разраб.	Копина	

903-1-288.91 КЖ.И-ПС83-А, ПС84-А

Панель стеновая ПС83-А, ПС84-А

Стадия	Масса	Масштаб
Р	см. табл.	Б/м
Лист	Листов 1	

ХАРЬКОВСКИЙ ПРОМСТРОЙНИИПРОЕКТ

Инв. № подл. | Подп. и дата | Взам. инв. №

Альбом 12.4.1

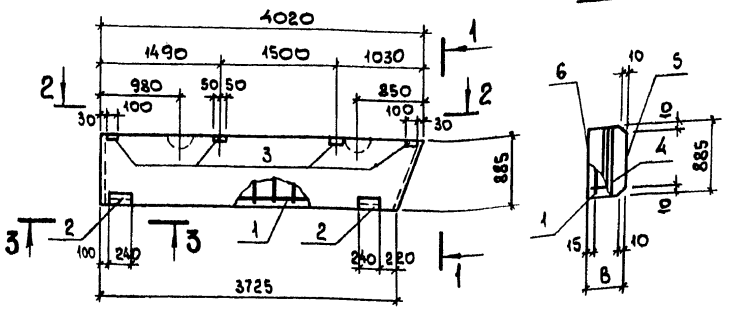

1-1

2-2

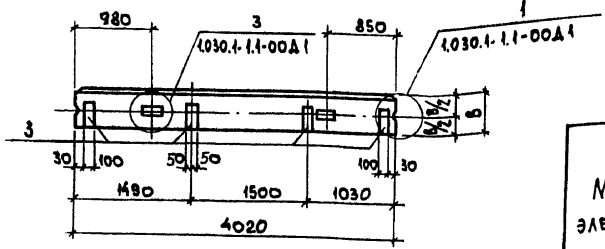

3-3

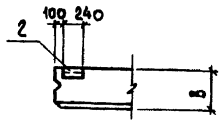

Марка	B, мм	Масса ед., кг
ПС86	200	810
ПС87	250	985
ПС88	300	1170

Формат	Зона	Поз.	Обозначение	Наименование	Колич. ПС86	Колич. ПС87	Колич. ПС88	Примечание
				Документация				
			903-1-288.91 КЖ.И-ТУ	Технические условия				
				Сборочные единицы				
				Каркасы пространственные				
А4		1	903-1-288.91 КЖ.И-КП32...КП34	КП32	1	–	–	14,4кг
А4			"	КП33	–	1	–	15,4 кг
А4			"	КП34	–	–	1	29,2кг
				Изделия закладные				
		2	1.030.1-1.1-3 30-01	М2	2	2	2	2,14 кг
		3	1.030.1-1.1-3 33-02	М15	4	4	–	1,95кг
			1.030.1-1.1-3 33-03	М16	–	–	4	2,32 кг
				Материалы				
		4		Бетон легкий класса В3,5	0,57 м³	0,74 м³	0,91 м³	
		5		Раствор цементный марки 100	0,07 м³	0,07 м³	0,07 м³	
		6		" 50	0,05 м³	0,05 м³	0,05 м³	

Ведомость расхода стали на элемент, кг

Марка элемента	Изделия арматурные: Арматура класса A-III ГОСТ 5781-82* ф6	ф8	ф10	Итого	Ac-II ГОСТ 5781-82* ф10	ф12	Итого	Bp-I ГОСТ 6727-80 ф4	ф5	Итого	Всего	Изделия закладные: Арматура класса A-III ГОСТ 5781-82* ф10	Прокат марки С235 ГОСТ 19903-74* δ=6	δ=8	ГОСТ 8509-86 L63x6	Всего	Общий расход
ПС86	6,8	0,2	–	7,0	1,3	–	1,3	3,1	3,0	6,1	14,4	4,6		1,1	4,3	2,7	12,7	27,1
ПС87	6,8	0,1	0,3	7,2	–	2,1	2,1	3,1	3,0	6,1	15,4	4,6		1,1	4,3	2,7	12,7	28,1
ПС88	–	0,1	17,3	17,4	–	2,1	2,1	4,6	3,0	7,6	27,1	5,1		1,1	5,5	2,7	14,4	41,5

Привязан:

Инв.№

Н.контр.	Кудричевская	
Гл.спец.	Коротецкий	
Зав.гр.	Кудричевская	
Провер.	Хаинсон	
Разраб.	Копина	

903-1-288.91 КЖ.И-ПС86... ПС88

Панель стеновая ПС86... ПС88

Стадия	Масса	Масштаб
Р	см. табл.	Б/м
Лист	Листов 1	

ХАРЬКОВСКИЙ ПРОМСТРОЙНИИПРОЕКТ

Инв.№подл. | Подп. и дата | Взам.инв.№

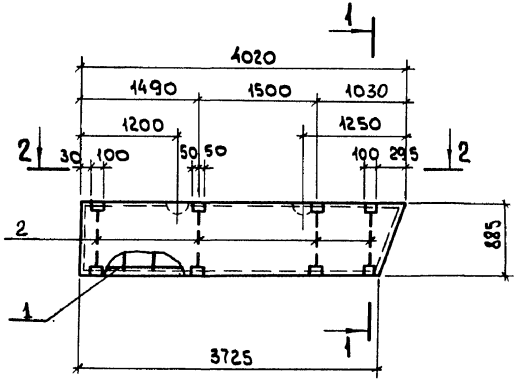

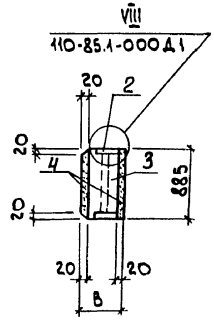

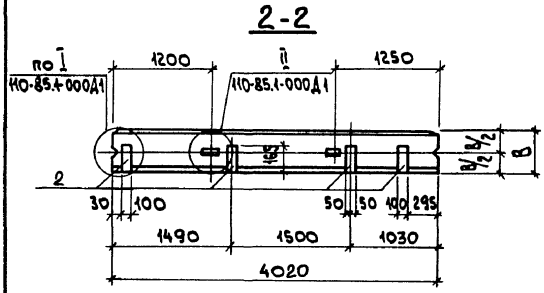

Марка	B, мм	Масса ед., кг
ПС86-А	200	609
ПС87-А	250	710

Формат	Зона	Поз.	Обозначение	Наименование	Колич. ПС86-А	Колич. ПС87-А	Примечание
				Документация			
			903-1-288.91 КЖ.И-ТУ	Технические условия			
				Сборочные единицы			
				Каркас пространственный			
А4		1	903-1-288.91 КЖ.И-КП39, КП40	КП39	1	—	14,4 кг
А4			"	КП40	—	1	15,4 кг
				Изделие закладное			
А4		2	903-1-288.91 КЖ.И-МН28	МН28	4	4	3,5 кг
				Материалы			
		3		Арболит класса В2	0,55 м³	0,72 м³	
		4		Цем.-песч. раствор марки 100	0,14 м³	0,14 м³	

Ведомость расхода стали на элемент, кг

Марка элемента	Изделия арматурные										Изделия закладные						Общий расход
	Арматура класса									Всего	Арматура класса	Прокат марки				Всего	
	А-III				А-I			Вр-I			А-III	С235					
	ГОСТ 5781-82*				ГОСТ 5781-82*			ГОСТ 6727-80			ГОСТ 5781-82*	ГОСТ 19903-74*		ГОСТ 8509-86			
	ф6	ф8	ф10	Итого	ф10	ф12	Итого	ф4	ф5	Итого	ф10		δ=6	δ=8	L63x6		
ПС86-А	6,8	0,2	—	7,0	1,3	—	1,3	3,1	3,0	6,1	14,4	4,6		1,1	4,3	2,7	12,7	27,1
ПС87-А	6,8	0,1	0,3	7,2	—	2,1	2,1	3,1	3,0	6,1	15,4	4,6		1,1	4,3	2,7	12,7	28,1

Привязан:

Инв. №

Н. контр.	Кудричевская	
Гл. спец.	Коротецкий	
Зав. гр.	Кудричевская	
Провер.	Хаинсон	
Разраб.	Копина	

903-1-288.91 КЖ.И-ПС86-А, ПС87-А

Панель стеновая ПС86-А, ПС87-А

Стадия	Масса	Масштаб
Р	см. табл.	Б/м
Лист	Листов 1	

Харьковский Промстройниипроект

Инв. № подл. | Подп. и дата | Взам. инв. №

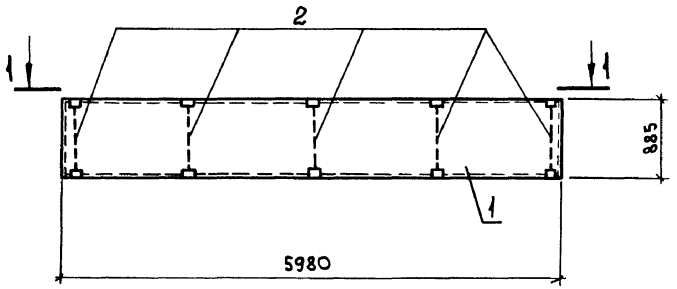

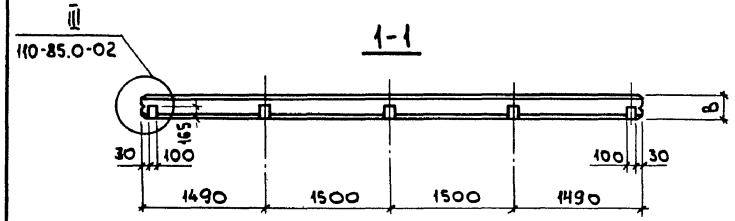

Формат	Зона	Поз.	Обозначение	Наименование	Кол. ПС89-А	Кол. ПС90-А	Примечание
				Документация			
			110-85.1-000 ТО	Технические требования			
				к изготовлению сборных			
				железобетонных конструкций			
				Сборочные единицы			
				Панели стеновые			
		1	110-85.1-010	ПС60.9.2,0-А-1	1	—	1140 кг
			110-85.1-010-01	ПС60.9.2,5-А-1	—	1	1373 кг
				Изделие закладное			
А4		2	903-1-288.91 КЖ.И-МН28	МН28	5	5	3,5 кг

Ведомость расхода стали на дополнительные закладные изделия, кг

Марка элемента	Изделия закладные								Всего
	Арматура класса А-III				Прокат марки Ст3кп3-1				
	ГОСТ 5781-82*				ГОСТ 19903-74*				
	ф10			Итого	δ=8			Итого	
ПС89-А; ПС90-А	7,7			7,7	10,4			10,4	18,1

В панелях ПС60.9.2,0-А-1 и ПС60.9.2,5-А-1 закладные изделия М1 и М2 не устанавливать.

Взам. инв. №

Подп. и дата

Инв. № подл.

Привязан:

Инв. №

Н.контр.	Кудричевская	
Гл. спец.	Коростецкий	
Зав. гр.	Кудричевская	
Провер.	Хдинсон	
Разраб.	Копина	

903-1-288.91 КЖ.И-ПС89-А; ПС90-А

Панель стеновая ПС89-А, ПС90-А

Стадия	Масса	Масштаб
Р	см. табл.	Б/т
Лист	Листов 1	

ХАРЬКОВСКИЙ ПРОМСТРОЙНИИПРОЕКТ

Альбом 12ч.1

ПС91

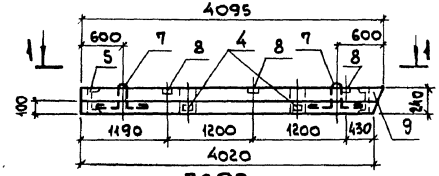

3-3

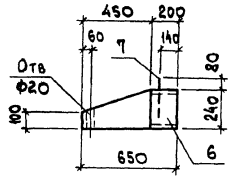

ПС92

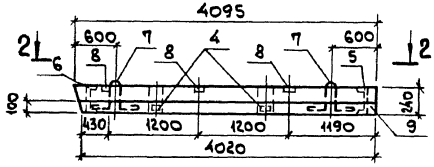

Марка	Масса ед., кг
ПС91	750
ПС92	750
ПС93	1200

1-1

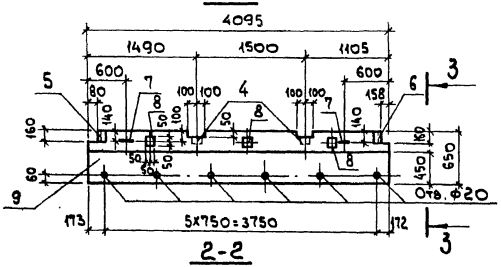

2-2

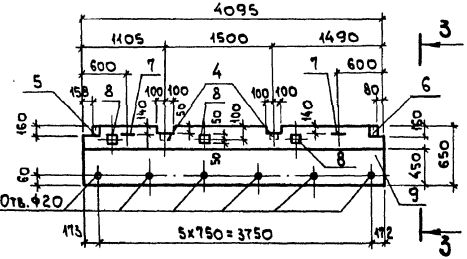

ПС93

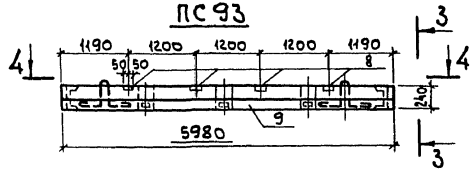

4-4

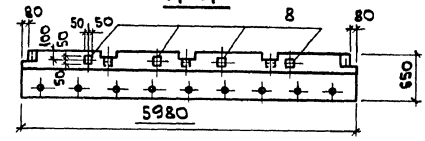

Формат	Зона	Поз.	Обозначение	Наименование	Колич. ПС91	Колич. ПС92	Колич. ПС93	Примечание
				Документация				
			903-1-288.91 КЖ.И-ТУ	Технические условия				
				Сборочные единицы				
			1.030.1-1.2-1 6.00.00	Панель карнизная ПК60.65-1	—	—	1	
		1	1.030.1-1.2-1 0.07.0	Каркас плоский КР1	2	2	—	1,7 кг
				Сетки арматурные				
А4		2	903-1-288.91 КЖ.И-С27	С27	1	1	—	20,8 кг
А4		3	903-1-288.91 КЖ.И-С28	С28	1	1	—	6,3 кг
				Изделия закладные				
		4	1.030.1-1.2-1 0.11.0	МН9	2	2	—	1,84 кг
		5	1.030.1-1.2-1 0.10.0	МН3	1	1	—	4,6 кг
		6	1.030.1-1.2-1 0.10.0-01	МН4	1	1	—	4,6 кг
		7	1.030.1-1.2-1 0.002	Петля СП2	2	2	—	4,2 кг
		8	1.400-15	МН105-3	3	3	4	0,8 кг
				Материалы				
		9		Бетон на пористых заполнителях класса В 12,5	0,50 м3	0,50 м3	—	

Привязан:

Инв. №

Н. контр.	Кудричевская	
Гл. спец.	Коротецкий	
Зав. гр.	Кудричевская	
Провер.	Ханисон	
Разраб.	Копина	

903-1-288.91 КЖ.И-ПС91...ПС93

Панель карнизная ПС91...ПС93

Стадия	Масса	Масштаб
Р	см. табл.	1/м
Лист 1	Листов 2	

ХАРЬКОВСКИЙ ПРОМСТРОЙНИИПРОЕКТ

Инв. № подл. | Подп. и дата | Взам. инв. №

Альбом 12 ч.1

ПС 91
(АРМИРОВАНИЕ)

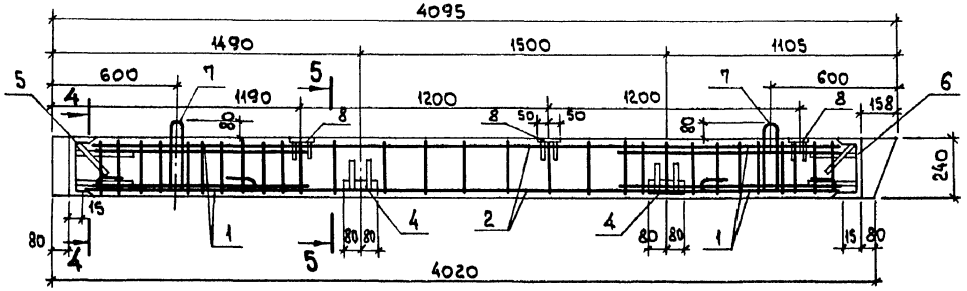

4-4

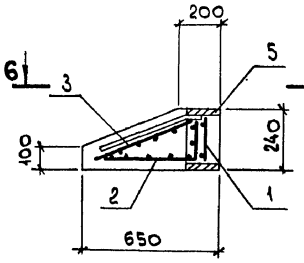

5-5

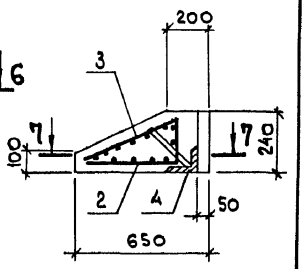

ПС 92
(АРМИРОВАНИЕ)

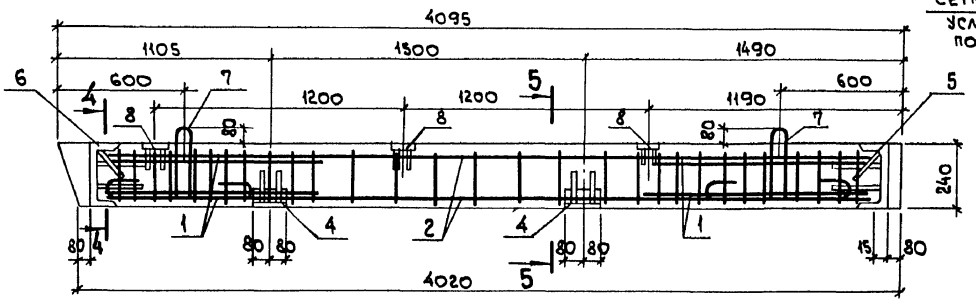

6-6

Сетки поз. 3 условно не показаны

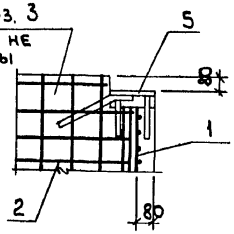

7-7

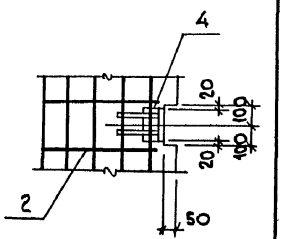

Ведомость расхода стали на ПС 93 дана только на дополнительные закладные изделия.

Ведомость расхода стали на элемент, кг

Марка элемента	Изделия арматурные				Всего	Изделия закладные									Всего	Общий расход
	Арматура класса					Арматура класса					Прокат марки					
	A-III		Bp-I			A-III			A-I		С235					
	ГОСТ 5781-82*		ГОСТ 6727-80			ГОСТ 5781-82*					ГОСТ 8510-86	ГОСТ 8240-72	ГОСТ 19903-74*			
	ф10	Итого	ф5	Итого		ф8	ф10	Итого	ф20	Итого	L90х56х8	С24	δ=6			
ПС 91	21,4	21,4	9,2	9,2	30,6	2,2	1,5	3,7	8,4	12,1	2,8	7,7	1,5		12,0	24,1	54,7
ПС 92	21,4	21,4	9,2	9,2	30,6	2,2	1,5	3,7	8,4	12,1	2,8	7,7	1,5		12,0	24,1	54,7
ПС 93						1,2		1,2					2,0		2,0	3,2	3,2

Привязан:

Инв. №

Инв. № подл. | Подп. и дата | Взам. инв. №

Альбом 12 н.1

Поз.	Обозначение	Наименование	Марка закладных	Кол. на 1 панель	Изделия закладные: Арматура класса A III ГОСТ5781-82* ф10		Прокат марки: С245 ГОСТ19903-74* δ=6	δ=8	С235 ГОСТ8509-86 L63×6		Общий расход, кг
1	1.030.1-1.1-1 04-08	ПС 60.9.2,5-2Л-52	М2	4	7,4		2,2	8,4	5,5		23,5
			М9	3							
			М15	5							
2	01-10	ПС30.12.2,5-6Л-57	М2	2	2,2		—	—	6,4		8,6
			М11	4							
3	62-01	2ПС15.12.2,5-Л-58	М2	1	2,0		0,6	—	5,1		7,7
			М11	4							
4	05-03	ПС 60.12.2,5-3Л-47	М2	2	1,5		1,1	3,0	2,7		8,3
			М9	3							
5	05-03	ПС60.12.2,5-3Л-31	М2	2	0,4		1,1	—	2,7		4,2
6	04-08	ПС60.9.2,5-2Л-35	М2	2	5,7		1,1	5,4	2,7		14,9
			М15	5							

Инв.№ подл. | Подп. и дата | Взам. инв.№

Привязан:

Инв.№

Н.контр.	Кудричевская	
Гл.спец.	Коротецкий	
Зав.гр.	Кудричевская	
Провер.	Тремль	
Разраб.	Варченко	

903-1-288.91 КЖ.И-РС2

Галерея топливоподачи
Ведомость расхода стали на закладные изделия к серийным стеновым панелям

Стадия	Масса	Масштаб
Р	см. табл.	Б/М
Лист	Листов 1	

ХАРЬКОВСКИЙ ПРОМСТРОЙНИИПРОЕКТ

ПБ1

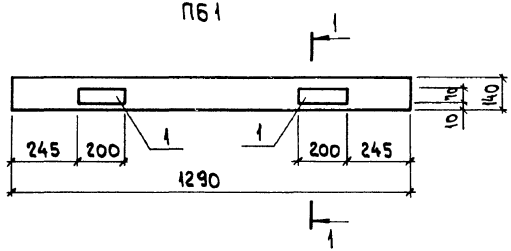

ПБ2

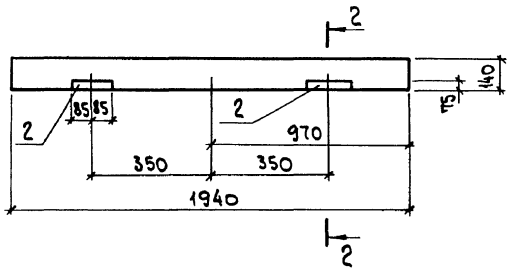

Марка	Масса, ед., кг
ПБ1	50
ПБ2	80
ПБ3	70

ПБ3

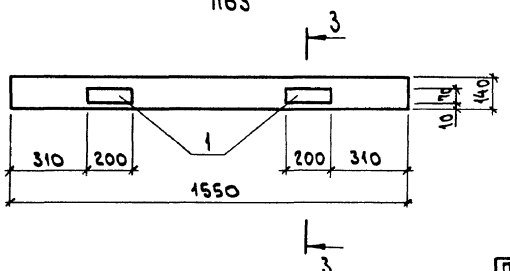

Формат	Зона	Поз.	Обозначение	Наименование	Кол-во ПБ1	ПБ2	ПБ3	Примечание
				Документация				
			1.038.1-1 000000ТО	Техническое описание				
				Сборочные единицы				
				Перемычка				
		1	1.038.1-1 вып. 1	2ПБ 13-1	1			
			1.038.1-1 вып. 1	2ПБ 19-3-П		1		
			1.038.1-1 вып. 1	2ПБ 16-2-П			1	
				Изделие закладное				
А4		2	903-1-288.91 КЖ.И-МН7	МН7	2		2	1,06 кг
А4		3	903-1-288.91 КЖ.И-МН8	МН8		2		1,8 кг

Ведомость расхода стали на дополнительные закладные изделия, кг

Марка элемента	Изделия закладные: Арматура класса A III ГОСТ 5781-82* ф8	ф16		Итого	Прокат марки С235 ГОСТ 19903-74* δ=8		Итого	ГОСТ 8509-86 L75х6		Итого	Всего
ПБ1	0,16			0,16	1,94		1,94				2,1
ПБ2		1,2		1,2				2,4		2,4	3,6
ПБ3	0,16			0,16	1,94		1,94				2,1

Привязан:

Инв. №

Н.контр.	Кудричевская	
Гл.спец.	Коротецкий	
Зав.гр.	Кудричевская	
Вед. инж.	Кудричевская	
Провер.	Кудричевская	
Разраб.	Соколова	

903-1-288.91 КЖ.И-ПБ1, ПБ2, ПБ3

Перемычка ПБ1 ... ПБ3

Стадия	Масса	Масштаб
Р	См. табл.	Б/м
Лист	Листов 1	

ХАРЬКОВСКИЙ ПРОМСТРОЙНИИПРОЕКТ

Инв. № подл. | Подп. и дата | Взам. инв. №

Альбом 12 ч. 1

Опалубка

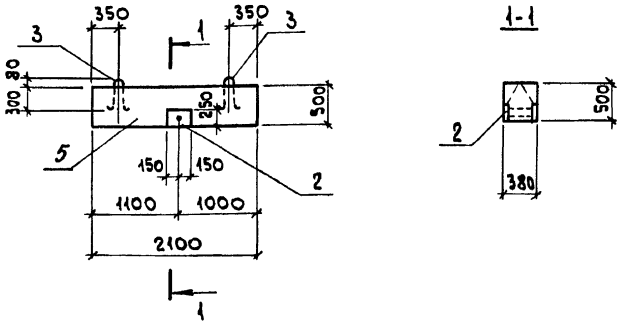

Армирование

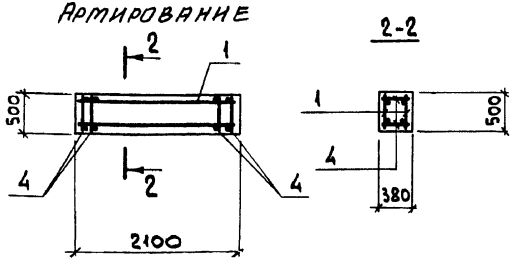

Формат	Зона	Поз.	Обозначение	Наименование	Кол.	Примечание
				Документация		
			903-1-288.91 КЖ.И-ТУ	Технические условия		
				Сборочные единицы		
А4		1	903-1-288.91 КЖ.И-КР128	Каркас плоский КР128	2	26 кг
А4		2	903-1-288.91 КЖ.И-МН29	Изделие закладное МН29	1	14,7 кг
		3	1.400-9 вып. 1	Изделие закладное УП1-4	2	0,59 кг
				Детали		
Б4		4		ФБАIII, ГОСТ5781-82*, Р=350	26	0,08 кг
				Материалы		
		5		Бетон класса В15	0,4	м³

Ведомость расхода стали на элемент, кг

Марка элемента	Изделия арматурные					Изделия закладные									Всего	Общий расход
	Арматура класса				Всего	Арматура класса					Прокат марки					
	А-III		А-I			А III			А I		С235					
	ГОСТ 5781-82*					ГОСТ 5781-82*					ГОСТ 19903-74*		ГОСТ 3262-75*			
	ф8	Итого	ф6	Итого		ф10	ф12	Итого	ф10	Итого	δ=10	Итого	Газ. тр. d=3/4"	Итого		
ПБ4	1,6	1,6	5,6	5,6	7,2	1,5	1,4	2,9	1,2	1,2	11,8	11,8	0,6	0,6	16,5	23,7

Взам. инв. №

Подп. и дата

Инв. №

gost.e-ecolog.ru

Привязан:

Инв. №

Н. контр.	Кудричевская	
Гл. спец.	Коротецкий	
Зав. гр.	Кудричевская	
Вед. инж.	Кудричевская	
Провер.	Кудричевская	
Разраб.	Соколова	

903-1-288.91 КЖ.И-ПБ4

Перемычка ПБ4

Стадия	Масса	Масштаб
Р	1000	Б/т
Лист	Листов 1	

ХАРЬКОВСКИЙ ПРОМСТРОЙНИИПРОЕКТ