ТИПОВОЙ ПРОЕКТ
903-1-288.91

КОТЕЛЬНАЯ С 4 КОТЛАМИ Е-4-1,4Р. ЗОЛОШЛАКОУДАЛЕНИЕ МЕХАНИЧЕСКОЕ. ТОПЛИВО-КАМЕННЫЕ И БУРЫЕ УГЛИ. СИСТЕМА ТЕПЛОСНАБЖЕНИЯ ЗАКРЫТАЯ.

АЛЬБОМ 11 ч.2

КЖ КОНСТРУКЦИИ ЖЕЛЕЗОБЕТОННЫЕ стр. 69...107

25030-15

Отпускная цена
на момент реализации
проекта

gost.e-ecolog.ru

Альбом 11 ч.2

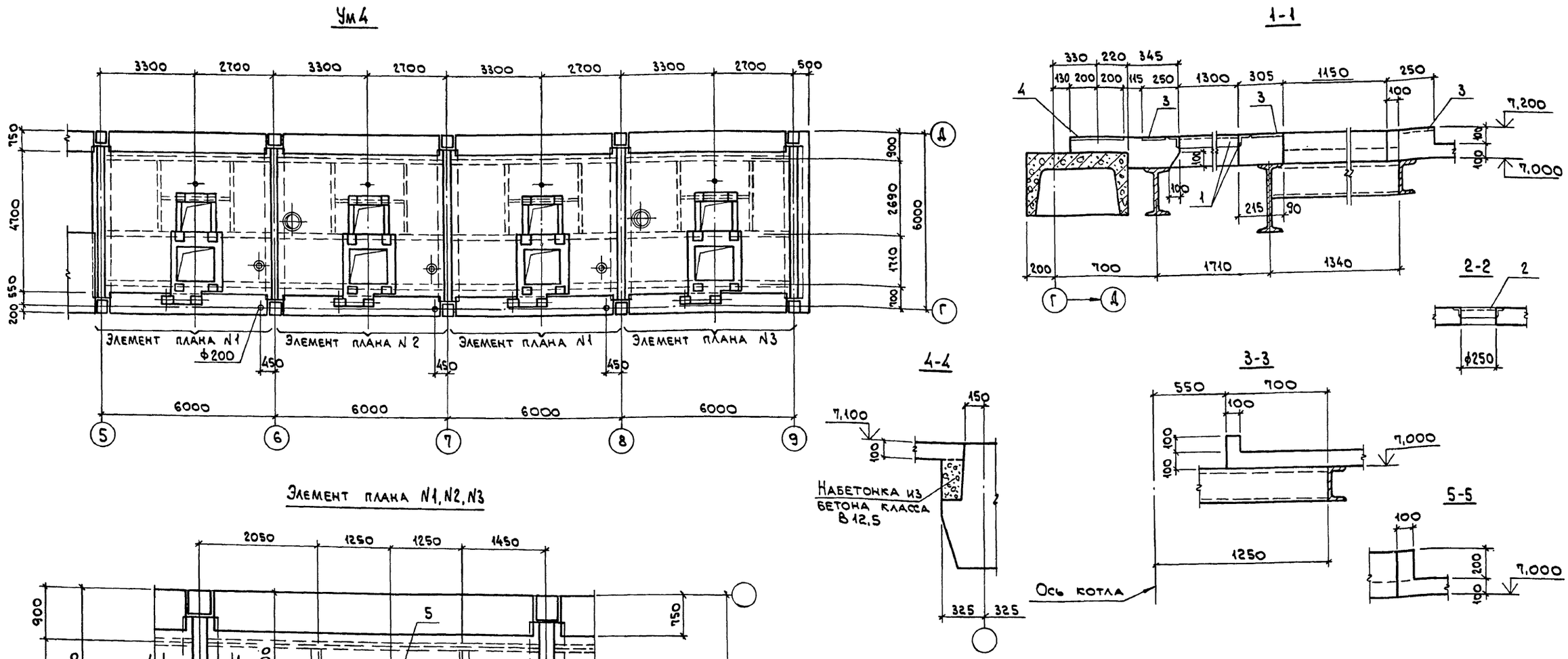

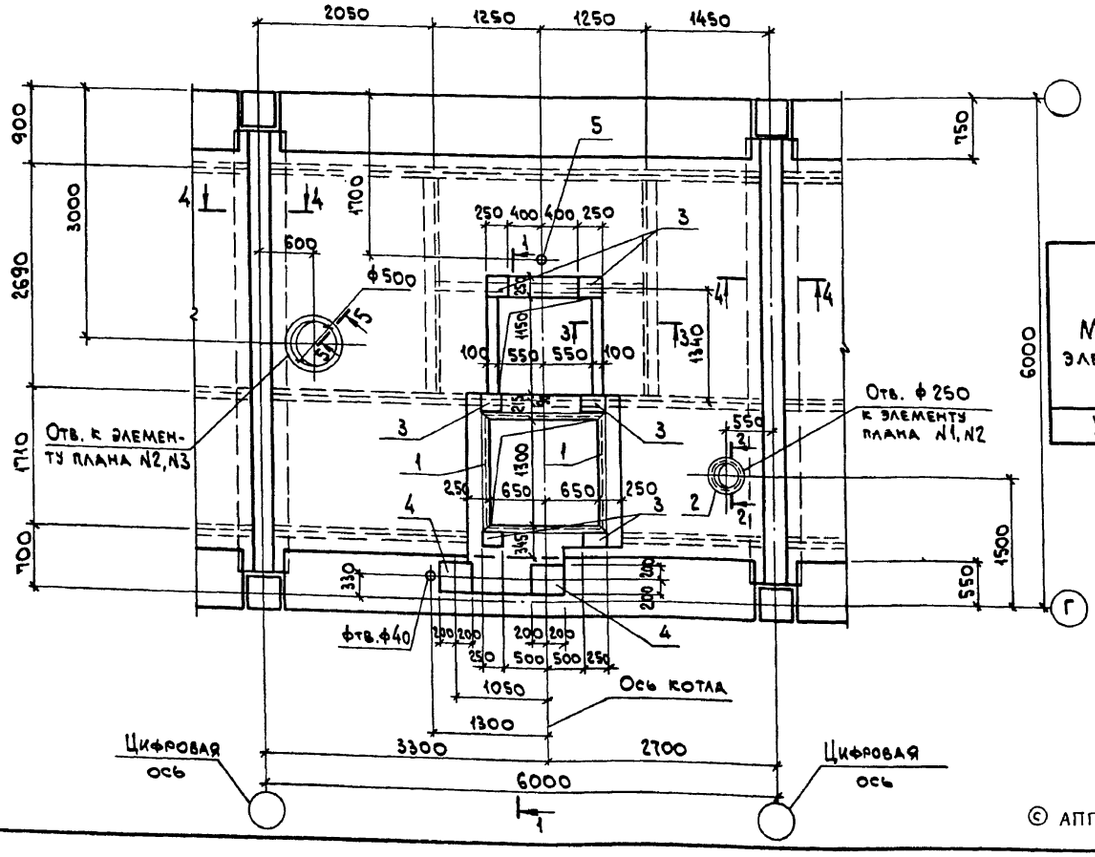

Ведомость расхода стали на элемент, кг

Марка элемента	Изделия арматурные									Изделия закладные													Общий расход
	Арматура класса								Всего	Арматура класса			Прокат марки									Всего	
	А-III			А-I			Вр I			А-III			С245			С235			С235				
	ГОСТ 5781-82*		Итого	ГОСТ 5781-82*		Итого	ГОСТ 6727-80		Итого	ГОСТ 5781-82*		Итого	ГОСТ 19903-74*		Итого	ГОСТ 8509-86		Итого	ГОСТ 3262-75*		Итого		
	ф6	ф12		ф6	ф8		ф4			ф8	ф10			δ=8		L50x x5			газ.тр. ф2"				
Ум 4	261,5	89,6	351,1	49,2	42,9	92,1	113,7		113,7	556,9	127	4 8	17,6		187,8	187,8	93,5		93,5	8,0		8,0	298,7	855,6

Нач.отд.	Агранович		903-1-288.91 КЖ	
Н.контр.			Котельная с 4 котлами Е-4-1,4Р. Золошлакоудаление механическое.	
Гл.спец.	Коротецкий		Главный корпус	Стадия: Р; Лист: 68; Листов:
Зав.гр.	Кудричевская			
Провер.	Хаинсон		Перекрытие на отм. 7,200. Участок монолитный Ум4. Опалубка.	ХАРЬКОВСКИЙ ПРОМСТРОЙНИИПРОЕКТ
Разраб.	Минаева			

Привязан:

Инв. №

Инв. № подл. | Подп. и дата | Взам. инв. №

© АПП ЦИТП, 1991

25030-15 2

Альбом 11 ч. 2

Элемент плана N1, N2, N3

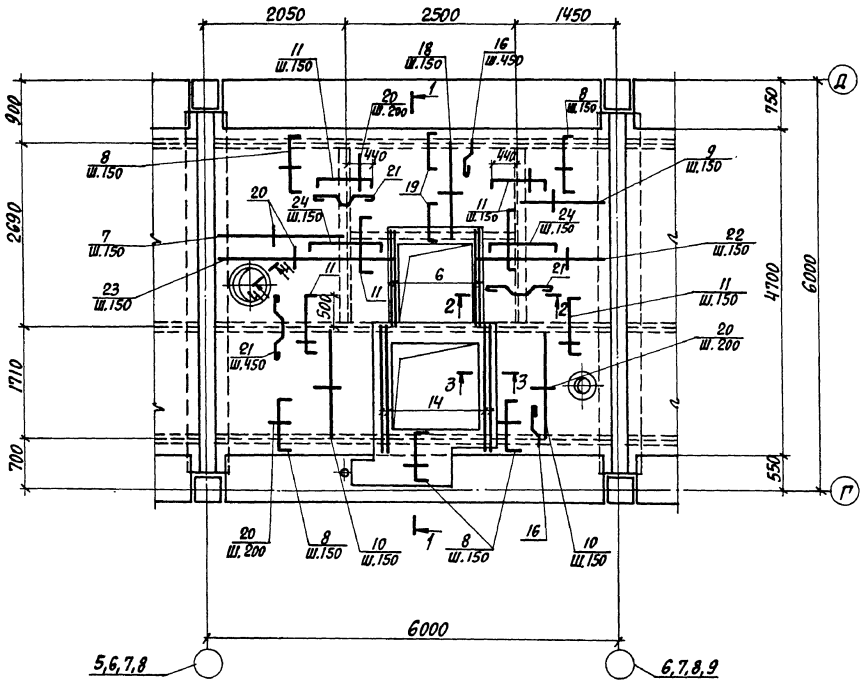

1-1

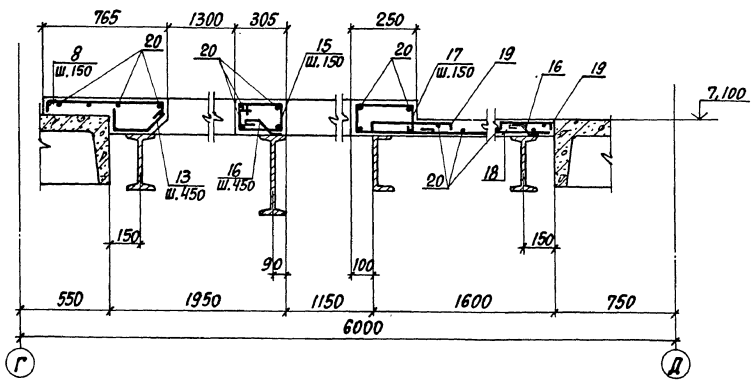

2-2

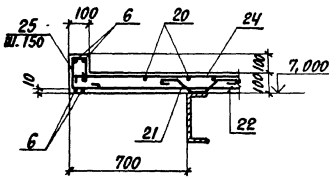

3-3

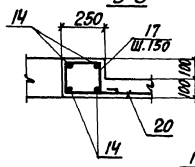

4-4

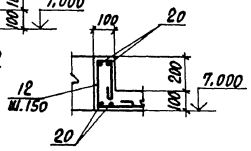

Ведомость деталей

Поз.	Эскиз
8	750
11	950
12	
13	
15	
16	
17	
19	600
21	
24	1150
25	

Спецификация арматуры Ум4

Формат	Зона	Поз.	Обозначение	Наименование	Кол.	Примеч.
				Сборочные единицы		
		1	1.400-15 в.1	Изделие закладное МН553	22п.м	4,1
		2	"	" МН776	3	3,7
		3	"	" МН122-6	24	4,6
		4	903-1-288.91 КЖ.И- МН12	" МН12	8	11,2
		5	903-1-288.91 КЖ.И-МН11,МН13	" МН13	4	2,2
				Детали		
		6		Ф12АIII, ГОСТ 5781-82*, ℓ=1400	32	1,2
		7		Ф6АIII, " , ℓ=1900	44	0,42
		8*		Ф6АIII, " , ℓ=910	188	0,20
		9		Ф6АIII, " , ℓ=1300	44	0,29
		10		Ф6АIII, " , ℓ=1850	116	0,41
		11*		Ф6АIII, " , ℓ=1100	200	0,24
		12*		Ф6АI, " , ℓ=770	44	0,17
		13*		Ф8АI, " , ℓ=400	12	0,16
		14		Ф12АIII, " , ℓ=1830	32	1,6
		15*		Ф6АI, " , ℓ=950	36	0,21
		16*		Ф8АI, " , ℓ=350	128	0,14
		17*		Ф6АI, " , ℓ=900	120	0,20
		18		Ф6АIII, " , ℓ=1500	68	0,33
		19*		Ф6АIII, " , ℓ=760	100	0,17
		20		ФЧВрI, ГОСТ 6727-80, ℓ= п.м.	1160	0,098
		21*		Ф8АI, ГОСТ 5781-82*, ℓ=650	100	0,25
		22		Ф6АIII, " , ℓ=1950	36	0,44
		23		Ф6АIII, " , ℓ=2550	36	0,58
		24		Ф6АIII, " , ℓ=1310	72	0,29
		25*		Ф6АI, " , ℓ=650	72	0,14
				Материалы		
				Бетон класса В15	124	м³

Привязан:

Инв.№

Инв.№ подл. | Подпись и дата | Взам. инв.№

Нач.отд.	Аграновин	
Н.контр.	Купричевская	
Гл.спец.	Коротецкий	
Зав.гр.	Купричевская	
Провер.	Хаинсон	
Разраб.	Минаева	

903-1-288.91 КЖ

Котельная с 4 котлами Е-4-1,4Р
Золошлакоудаление механическое

Главный корпус

Стадия	Лист	Листов
Р	69	

Перекрытие на отм. 7,200. Участок монолитный Ум4. Армирование.

Харьковский промстройниипроект

25030-15 3

Альбом VII ч. 2

Ум 5
(опалубка)

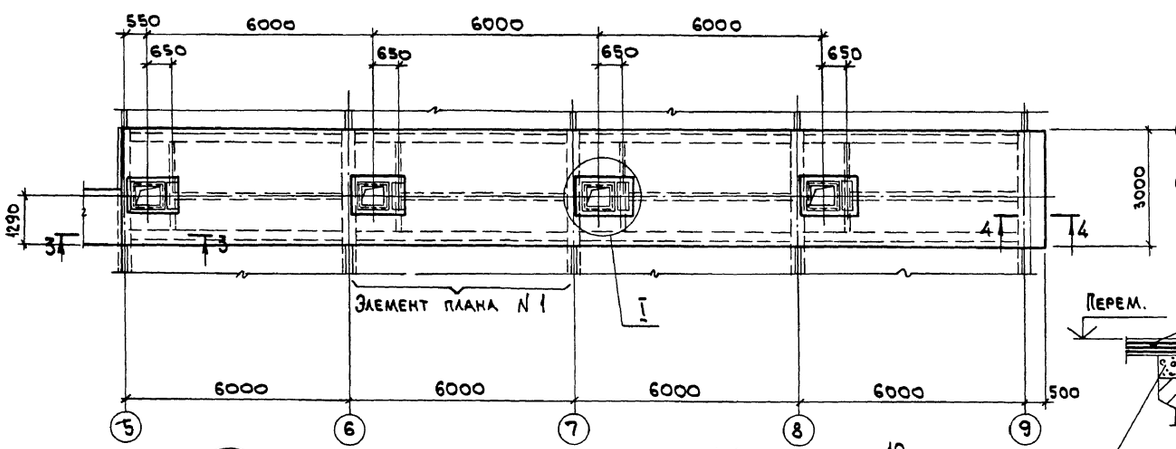

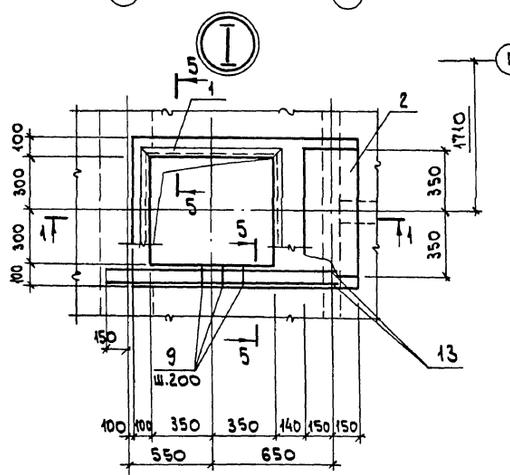

Цифровая ось

3-3

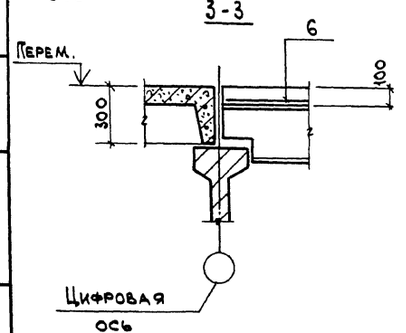

Цифровая ось

5-5

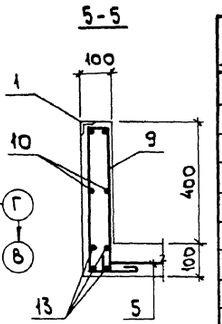

4-4

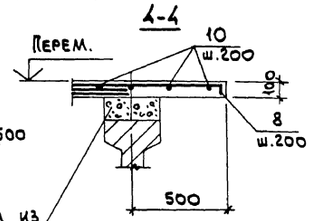

Набетонка из бетона класса В12,5

1-1

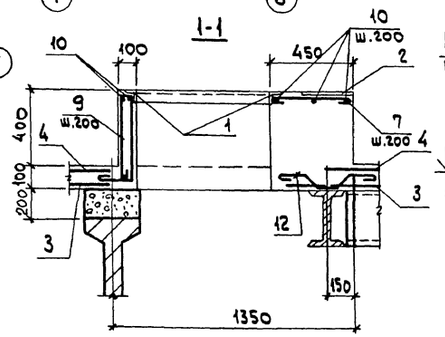

2-2

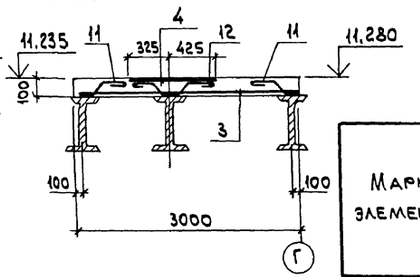

Элемент плана N1
Схема расположения сеток

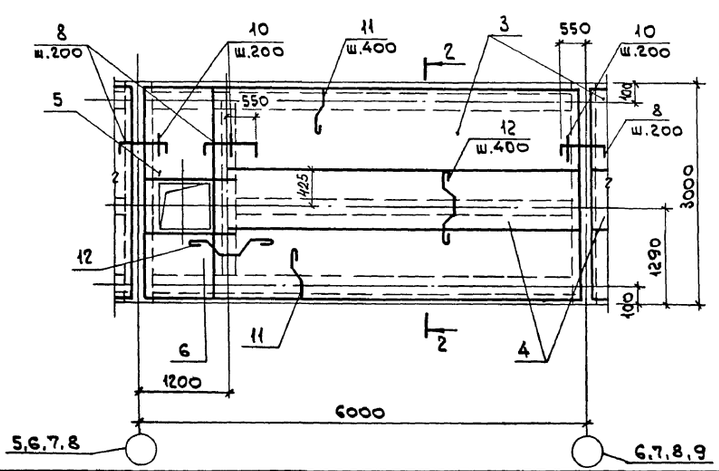

Спецификация арматуры Ум 5

Формат	Зона	Поз.	Обозначение	Наименование	Кол.	Примеч.
				Сборочные единицы		
		1	1.400-15. в. 1	Изделие закладное МН548	12,0 п.м	4,2
		2	903-1-288.91 КЖ.И-МН14	МН14	4	14,5
				Сетка арматурная		
		3	ГОСТ23279-85	4С 6AI-200 / 6AIII-200 295×505 25/75	4	29,5
		4	"	4С 6AI-200 / 6AIII-200 75×480 25/75	4	8,7
		5	"	4С 6AIII-200 / 6AI-200 115×125 75/25	4	3,5
		6	"	4С 6AIII-200 / 6AI-200 85×115 75/25	4	2,4
				Детали		
БЧ		7*		ф6AI, ГОСТ5781-82*, Р=510	20	0,11
БЧ		8*		ф6AIII, " , Р=1260	200	0,3
БЧ		9*		ф6AI, " , Р=1250	92	0,44
БЧ		10		ф6AI, " , Р=п.м.	680	0,22
БЧ		11*		ф8AI, " , Р=350	96	0,08
БЧ		12*		ф8AI, " , Р=650	80	0,14
БЧ		13		ф12AIII, " , Р=1400	32	1,2
				Материалы		
				Бетон класса В15	8,1	м³

Ведомость расхода стали на элемент, кг

Марка элемента	Изделия арматурные								Изделия закладные							Общий расход
	Арматура класса							Всего	Арматура класса	Прокат марки					Всего	
	A-III				A-I				A-III	С245		С235				
	ГОСТ 5781-82*								ГОСТ 5781-82*	ГОСТ 19903-74*		ГОСТ 8509-86				
	ф6	ф12		Итого	ф6	ф8	Итого		ф8	Итого	δ=8	Итого	L50×5	Итого		
Ум 5	141,6	1,2		142,8	287,1	18,9	306,0	448,8	9,6	9,6	52,8	52,8	45,6	45,6	108,0	556,8

Ведомость деталей

Поз.	Эскиз
7	430
8	80, 1100, 80
9	70, 450, 200
11	110, 130, 60, 80
12	130, 70, 110, 130, 80, 80, 80, 80

Нач.отд.	Агранович		
Н.контр.	Кудричевская		
Гл.спец.	Коротецкий		
Зав.гр.	Кудричевская		
Провер.	Хаинсон		
Разраб.	Минаева		

Привязан:

Инв.№

903-1-288.91 КЖ

Котельная с 4 котлами Е-4-1,4Р. Золошлакоудаление механическое.

Главный корпус

Стадия	Лист	Листов
Р	70	

Покрытие. Участок монолитный Ум 5.

ХАРЬКОВСКИЙ ПРОМСТРОЙНИИПРОЕКТ

25030-15 4

Взам. инв.№ | Подп. и дата | Инв.№ подл.

Альбом 11 ч.2

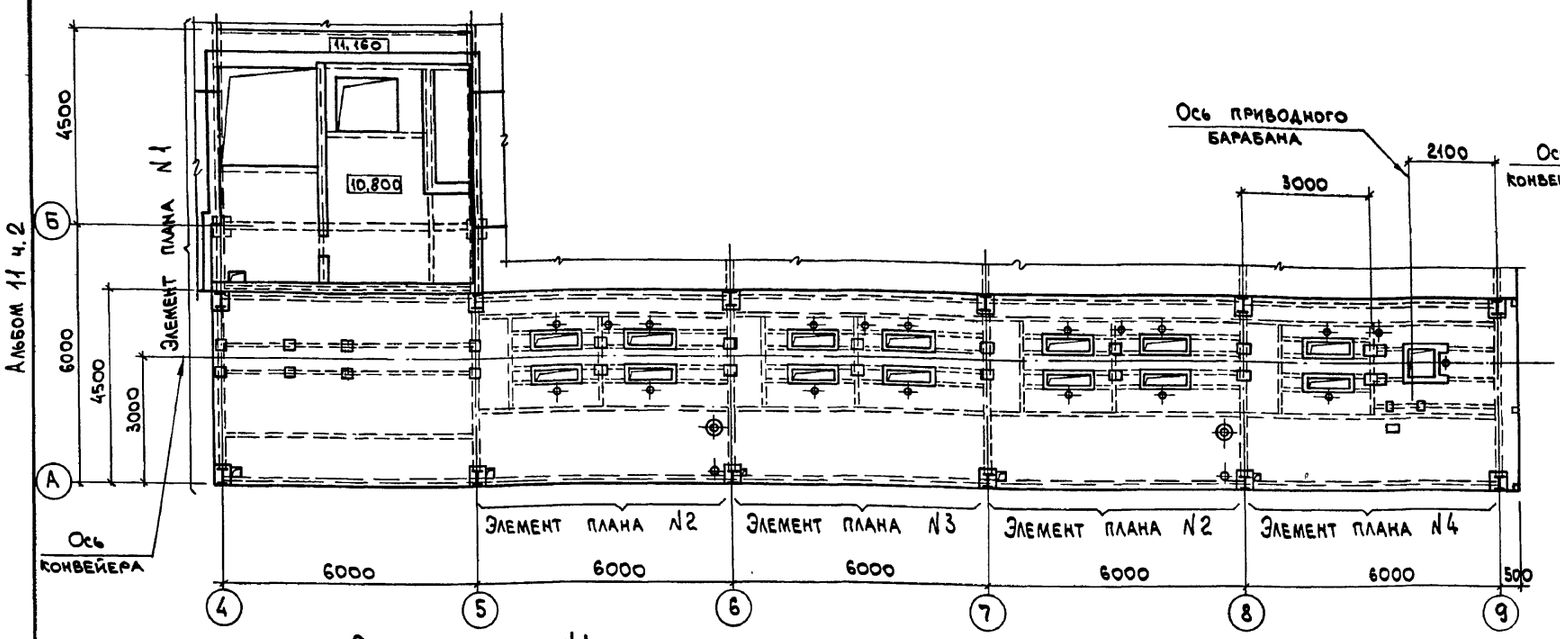

Элемент плана N4

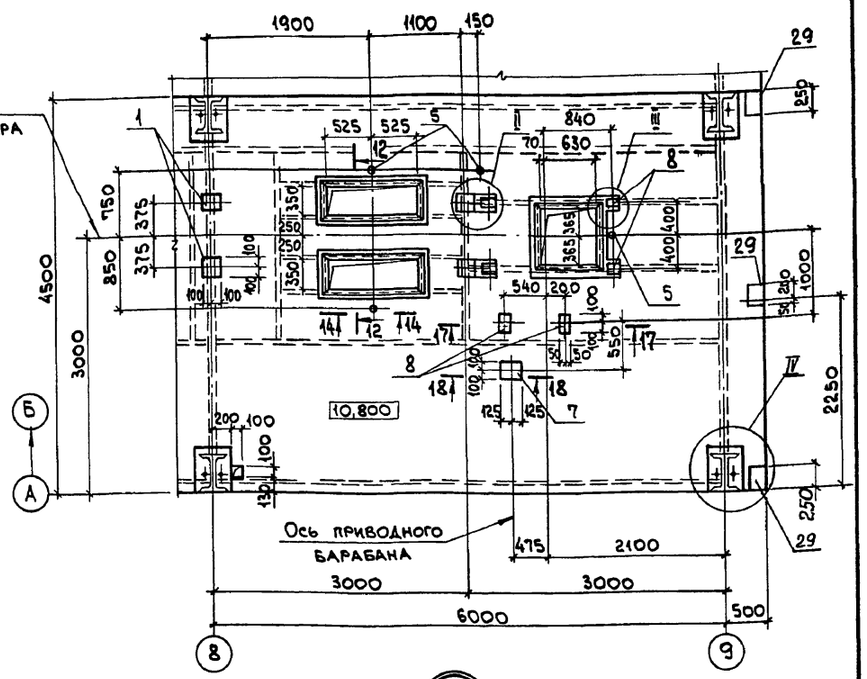

Элемент плана N1

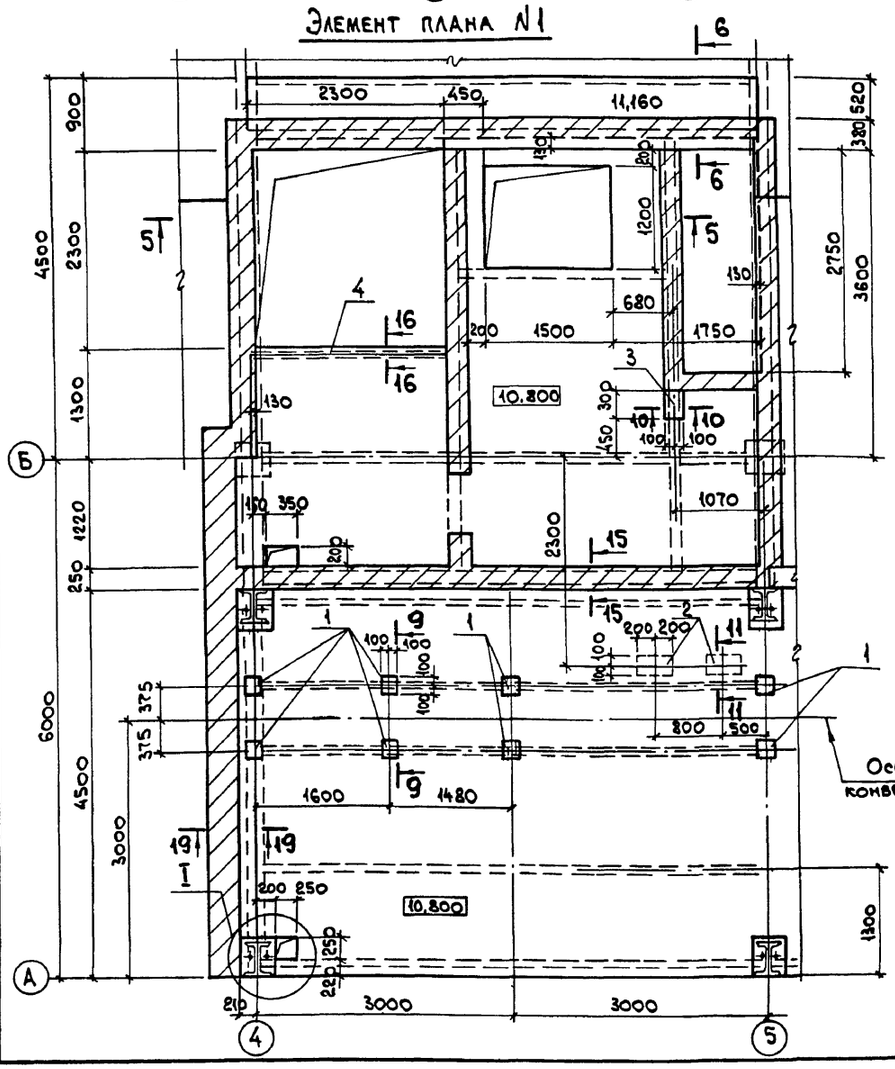

Элемент плана N2, N3

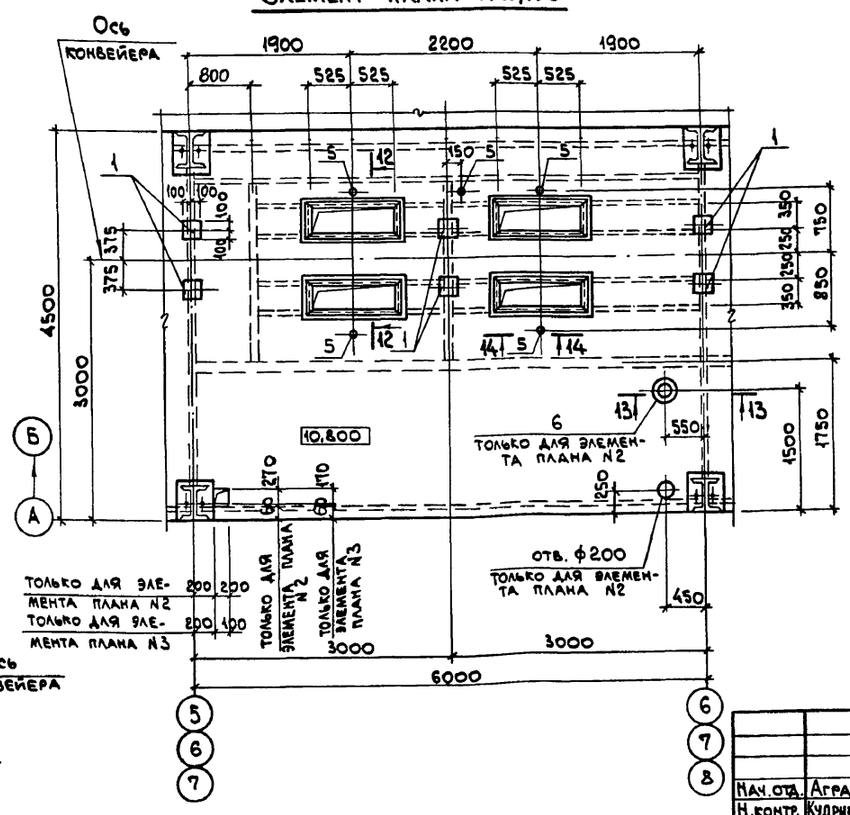

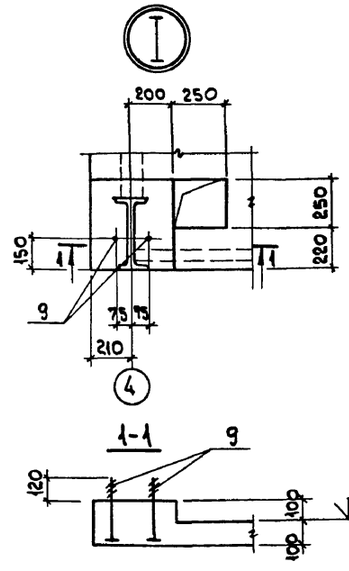

Привязан:

Инв. N°

Нач. отд.	Агранович	
Н. контр.	Кудричевская	
Гл. спец.	Коротецкий	
Зав. гр.	Кудричевская	
Провер.	Гурович	
Разраб.	Минаева	

903-1-288.91 КЖ

Котельная с 4 котлами Е-4-1,4Р. Золошлакоудаление механическое.

Главный корпус

Стадия	Лист	Листов
Р	71	

Участок монолитный ум 6. Опалубка.

ХАРЬКОВСКИЙ ПРОМСТРОЙНИИПРОЕКТ

25030-15 5

Инв. N° подл. | Подп. и дата | Взам. инв. N°

Альбом 11 ч.2

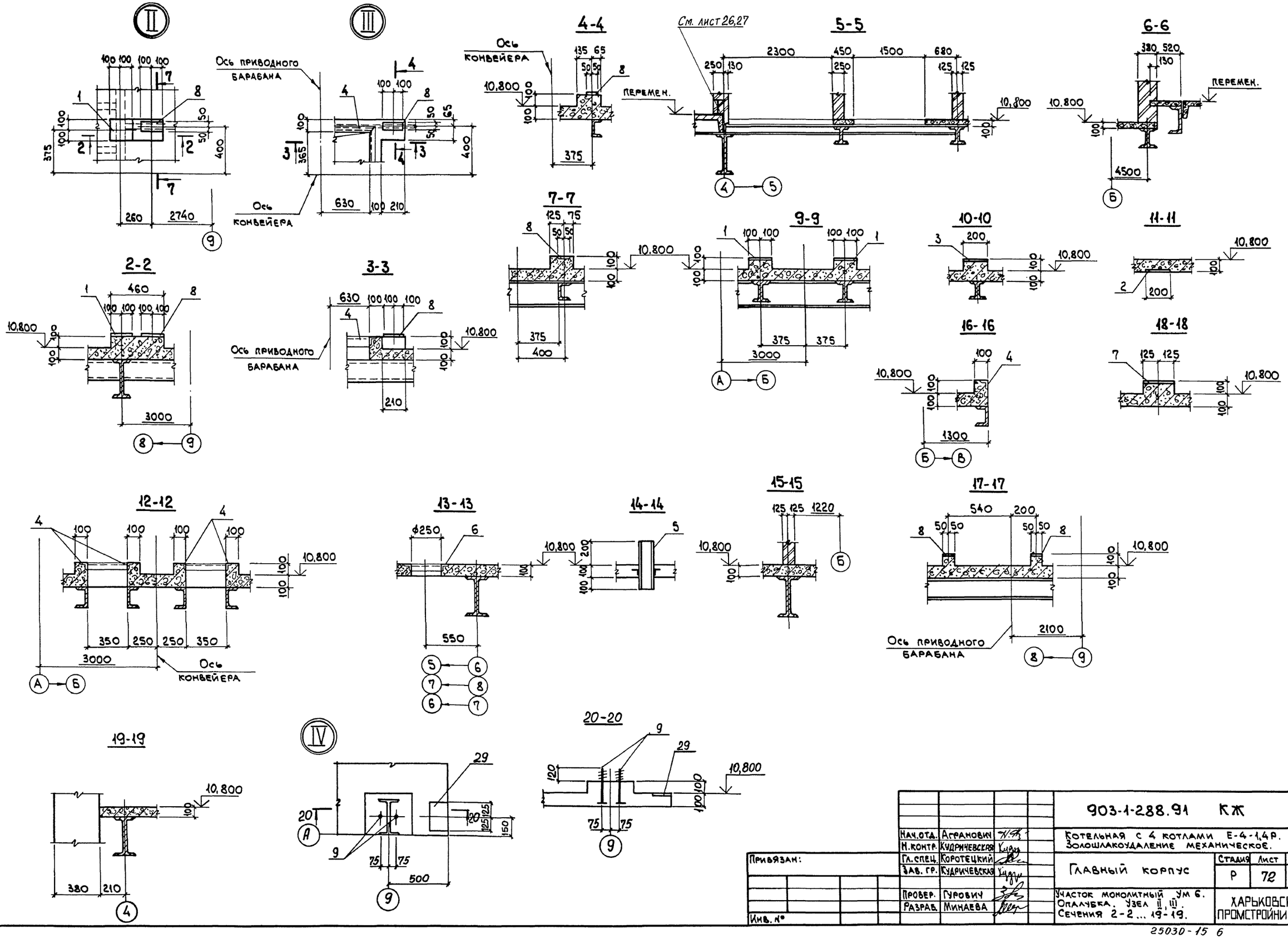

Нач.отд.	Агранович		
Н.контр.	Кудричевская		
Гл.спец.	Коротецкий		
Зав.гр.	Кудричевская		
Провер.	Гурович		
Разраб.	Минаева		

Привязан:

Инв. №

903-1-288.91 КЖ

Котельная с 4 котлами Е-4-1,4Р. Золошлакоудаление механическое.

Главный корпус

Стадия	Лист	Листов
Р	72	

Участок монолитный УМ 6. Опалубка. Узел II, III. Сечения 2-2 ... 19-19.

ХАРЬКОВСКИЙ ПРОМСТРОЙНИИПРОЕКТ

Инв. № подл. | Подп. и дата | Взам. инв. №

25030-15 6

Альбом 11 4.2

Схема расположения нижних сеток

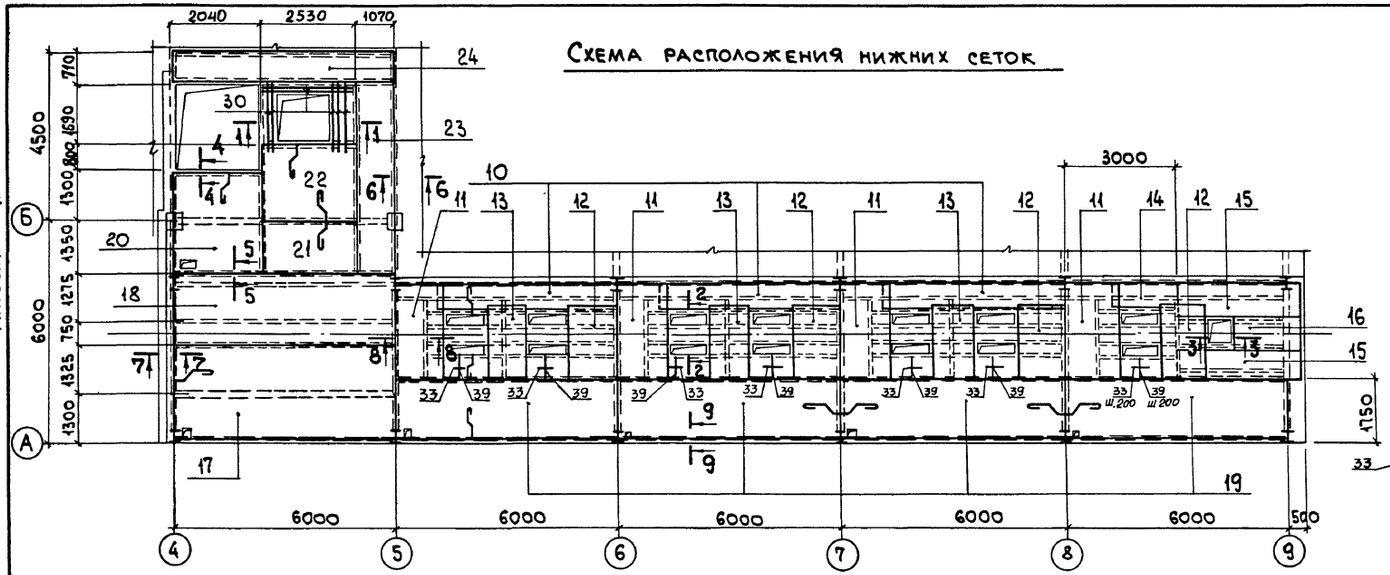

Схема расположения верхних сеток

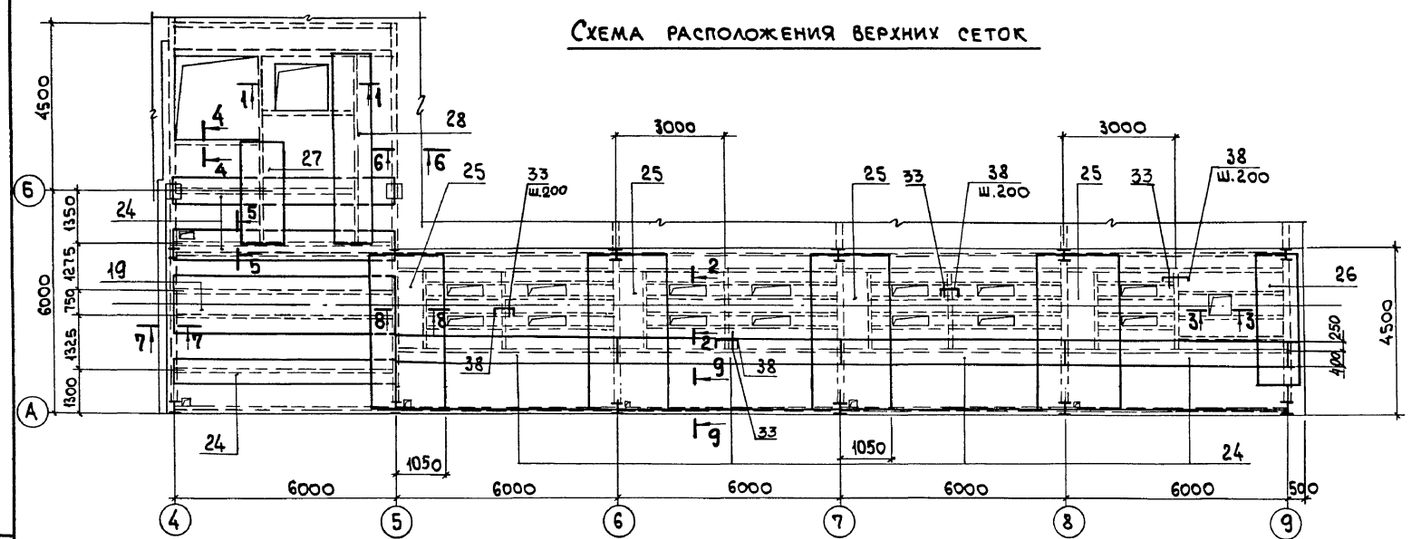

1-1

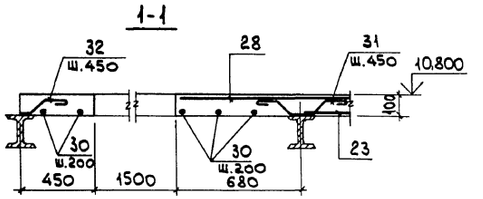

4-4

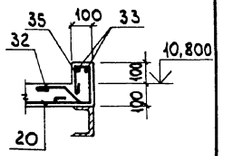

2-2

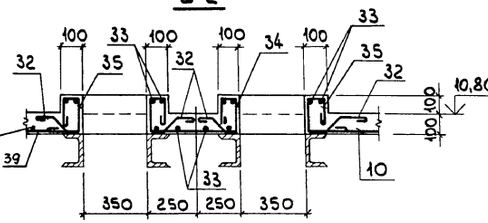

5-5

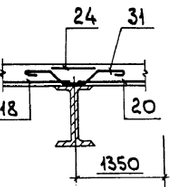

3-3

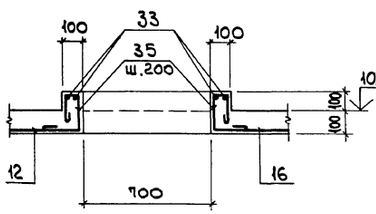

6-6

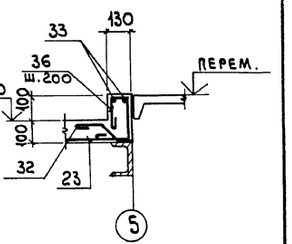

7-7

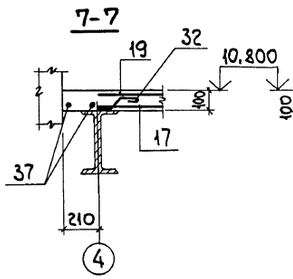

8-8

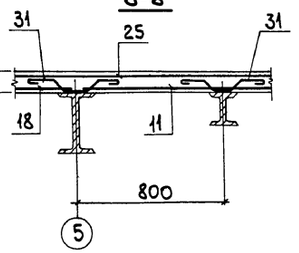

9-9

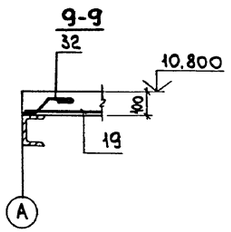

Привязан:			
Инв. №			
Нач. отд.	Агранович		
Н. контр.	Кудричевская		
Гл. спец.	Коротецкий		
Зав. гр.	Кудричевская		
Провер.	Гурович		
Разраб.	Минаева		

903-1-288.91 КЖ

Котельная с 4 котлами Е-4-1,4Р. Золошлакоудаление механическое.

Главный корпус

Стадия	Лист	Листов
Р	73	

Участок монолитный ум 6. Армирование.

ХАРЬКОВСКИЙ ПРОМСТРОЙНИИПРОЕКТ

25030-15 7

Инв. № подл. | Подп. и дата | Взам. инв. №

Альбом II ч.2

Формат	Зона	Поз.	Обозначение	Наименование	Кол.	Примеч.
				Участок монолитный Ум6		
				Сборочные единицы		
				Изделие закладное		
		1	1.400-15 в.1 -130-11	МН118-6	22	3,9
		2	" -150-41	МН139-6	2	4,6
		3	" -150-29	МН137-6	1	5,9
		4	" -550-04	МН553	45,0 п.м.	4,1
		5	903-1-288.91 КЖ.И-МН11, МН13	МН13	19	2,2
		6	1.400-15 в.1 -730	МН776	2	3,7
		7	" -130-23	МН120-6	1	4,5
		8	" -120-23	МН108-6	6	2,7
		9	903-1-288.91 КЖ.И- МН32	МН32	24	0,9
		29	1.400-15 в.1 - 120-65	МН115-6	3	2,3
				Сетка арматурная		
		10	ГОСТ 23279-85	4С $\frac{4Вр\text{I}-200}{6А\text{III}-200}$ 85×485	3	7,0
		11	"	4С $\frac{4Вр\text{I}-200}{6А\text{III}-200}$ 130×270 $\frac{50}{50}$	4	5,8
		12	"	4С $\frac{6А\text{III}-200}{4Вр\text{I}-200}$ 130×195 $\frac{75}{50}$	4	4,3
		13	"	4С $\frac{6А\text{III}-200}{4Вр\text{I}-200}$ 105×195 $\frac{75}{25}$	3	3,6
		14	"	4С $\frac{4Вр\text{I}-200}{6А\text{III}-200}$ 85×185	1	2,8
		15	"	4С $\frac{4Вр\text{I}-200}{6А\text{III}-200}$ 110×345 $\frac{25}{50}$	2	6,4
		16	"	4С $\frac{6А\text{III}-200}{4Вр\text{I}-200}$ 75×195 $\frac{75}{75}$	1	2,4
		17	"	4С $\frac{6А\text{I}-300}{6А\text{III}-200}$ 255×595 $\frac{75}{75}$	1	28,9
		18	"	4С $\frac{6А\text{I}-300}{6А\text{III}-200}$ 195×595 $\frac{75}{75}$	1	22,2
		19	ГОСТ 23279-85	4С $\frac{6А\text{I}-200}{8А\text{III}-200}$ 170×595 $\frac{75}{50}$	5	32,0
		20	"	4С $\frac{4Вр\text{I}-200}{6А\text{III}-200}$ 245×265	1	11,0
		21	"	4С $\frac{4Вр\text{I}-200}{6А\text{III}-200}$ 135×255 $\frac{75}{75}$	1	5,7
		22	"	4С $\frac{4Вр\text{I}-200}{6А\text{III}-200}$ 215×255 $\frac{75}{75}$	1	9,0
		23	"	4С $\frac{6А\text{I}-200}{6А\text{III}-200}$ 105×510 $\frac{50}{25}$	1	12,9
		24	"	4С $\frac{6А\text{I}-200}{6А\text{III}-200}$ 65×595 $\frac{75}{25}$	8	9,6
		25	"	4С $\frac{6А\text{I}-200}{6А\text{III}-200}$ 145×435 $\frac{75}{25}$	4	14,8
		26	"	4С $\frac{6А\text{I}-200}{6А\text{III}-200}$ 125×385	1	11,5
		27	"	4С $\frac{6А\text{I}-200}{6А\text{III}-200}$ 105×245	1	6,3
		28	"	4С $\frac{6А\text{I}-200}{6А\text{III}-200}$ 95×535 $\frac{75}{75}$	1	11,6
				Детали		
		30		Ф8А$\overline{\text{III}}$, ГОСТ 5781-82*, ℓ=1900	9	0,7
		31*		Ф8А$\overline{\text{I}}$, " , ℓ=660	305	0,26
		32*		Ф8А$\overline{\text{I}}$, " , ℓ=350	408	0,14
		33		Ф6А$\overline{\text{I}}$, " , ℓ=п.м.	2150	0,22
		34*		Ф6А$\overline{\text{I}}$, " , ℓ=1370	42	0,3
		35*		Ф6А$\overline{\text{I}}$, " , ℓ=690	100	0,15
		36		Ф6А$\overline{\text{I}}$, ГОСТ 5781-82*, ℓ=720	30	0,16
		37		Ф8А$\overline{\text{III}}$, " , ℓ=5950	2	2,3
		38		Ф8А$\overline{\text{I}}$, " , ℓ=560	76	0,22
		39		Ф6А$\overline{\text{III}}$, " , ℓ=650	42	0,14
				Материалы		
				Бетон класса В15	17,4	м³

*) - См. ведомость деталей

Ведомость деталей

Поз.	Эскиз
31	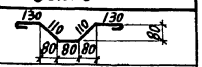
32	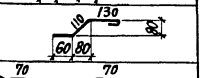
34	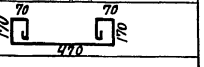

Поз.	Эскиз
35	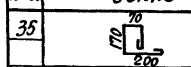
36	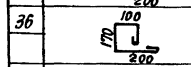
38	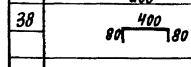

Ведомость расхода стали на элемент, кг

Марка элемента	Арматурные изделия								Изделия закладные														Общий расход
	Арматура класса							Всего	Арматура класса	Прокат марки												Всего	
	A-III			A-I			Bp-I		A-III	C 235								C 235					
	ГОСТ 5781-82*								ГОСТ 5781-82*	ГОСТ 19903-74*						ГОСТ 8509-86	ГОСТ 3262-75*	ГОСТ 24379.1-80		ГОСТ 5915-70			
	Ф6	Ф8	Итого	Ф6	Ф8	Итого	Ф4		Ф8	Ф12	Итого	δ=6	δ=8	δ=10	Итого	L50×5	Итого	Газ. тр. Ф2**	Итого	Шпилька М20	Шайба М20	Гайка М20	Итого	
Ум6	199,4	112,1	311,5	242,5	153,3	395,8	36,3	743,6	18,4	18,3	36,7	13,0	72,1	24,4	109,5	177,6	177,6	38,0	38,0	17,8	1,9	2,9	22,6	384,4	1128,0

Привязан:

Инв.№

			903-1-288.91 КЖ
Нач.отд.	Гревнович		Котельная с 4 котлами Е-4-1,4Р Золошлакоудаление механическое
Н.контр.	Кудричевская		
Гл.спец.	Коротецкий		Главный корпус
Зав.гр.	Кудричевская		Стадия Р; Лист 74; Листов
Провер.	Гурович		Спецификация участка монолитного Ум6
Разраб.	Минаева		Харьковский промстройниипроект

25030-15 8

Инв.№ подл. | Подпись и дата | Взам.инв.№

Альбом 11 ч. 2

Ум 7

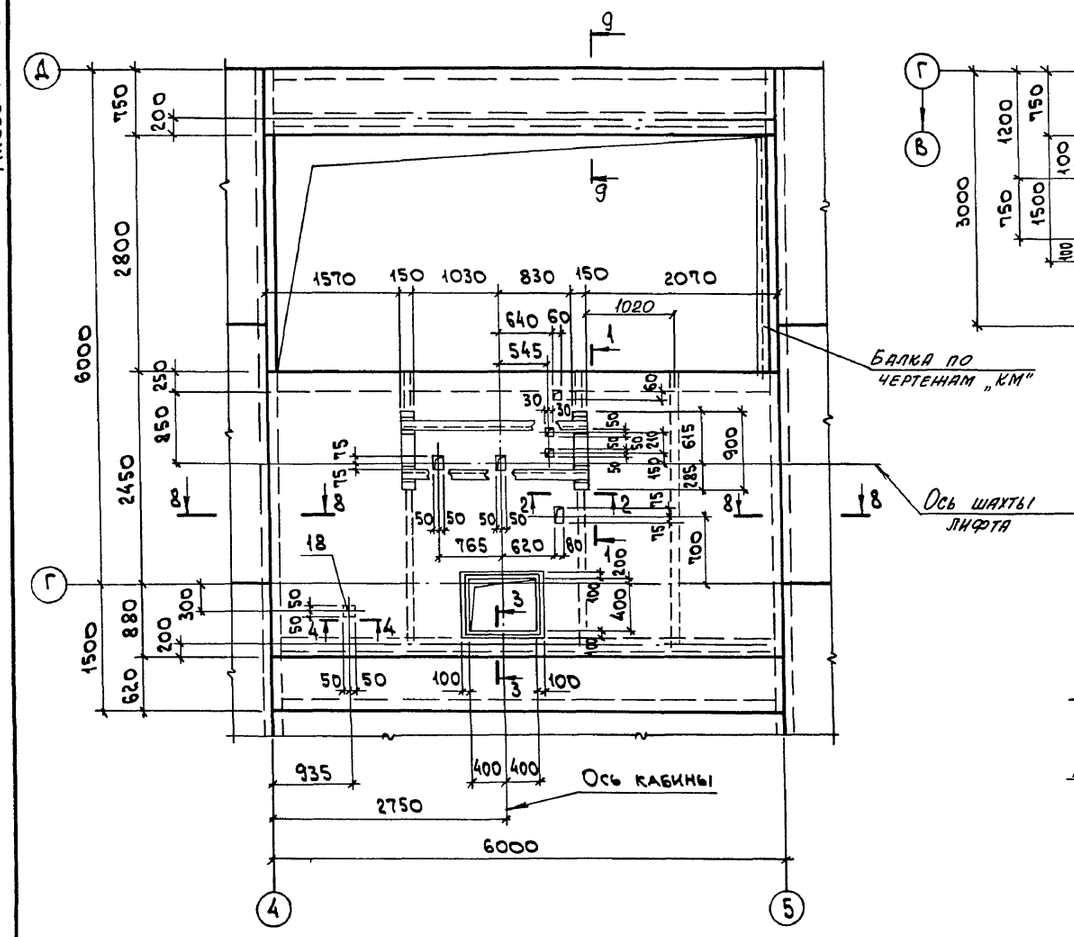

Ум 8

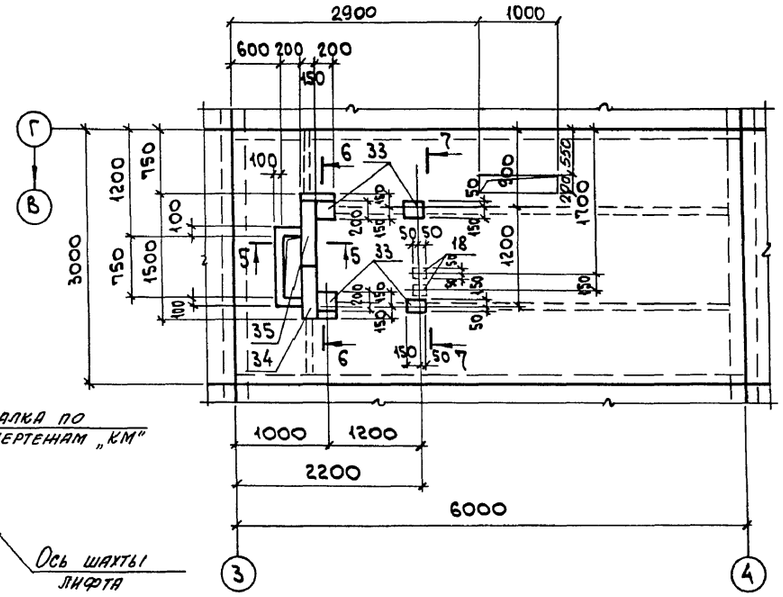

5-5

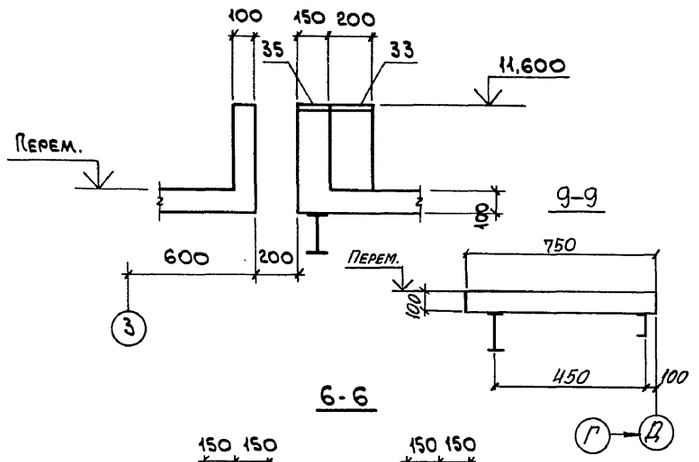

6-6

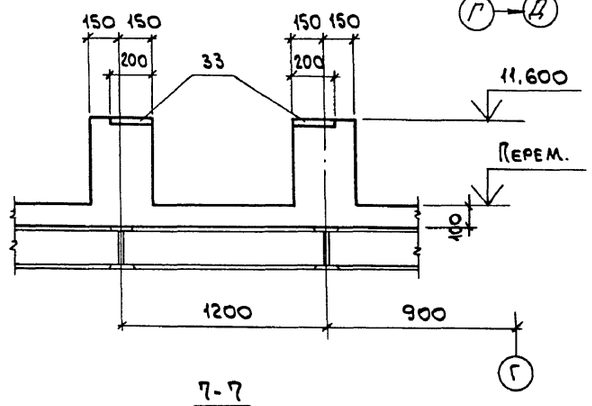

3-3

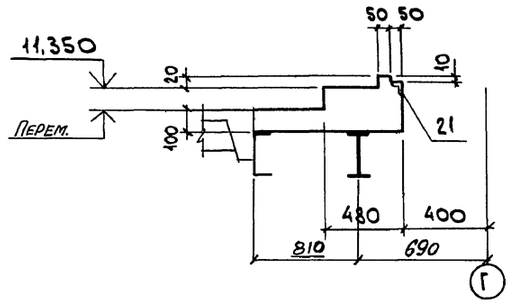

4-4

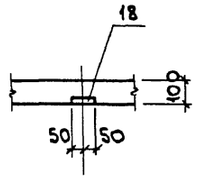

7-7

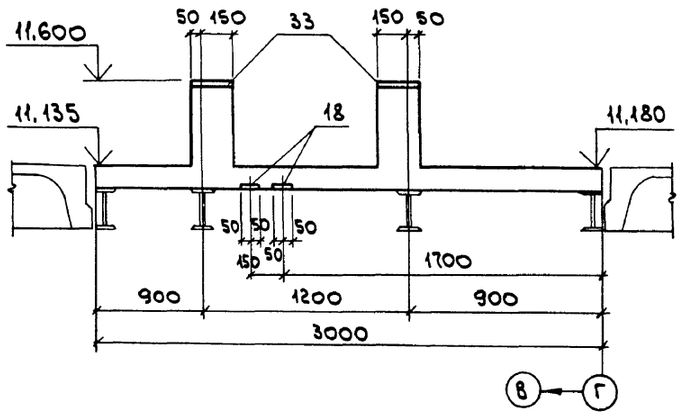

1-1

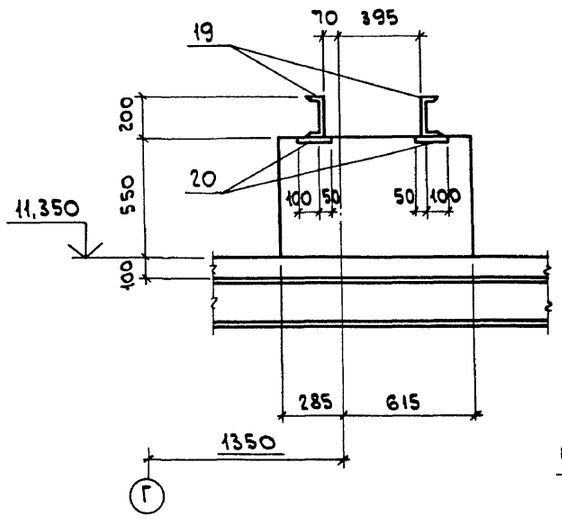

2-2

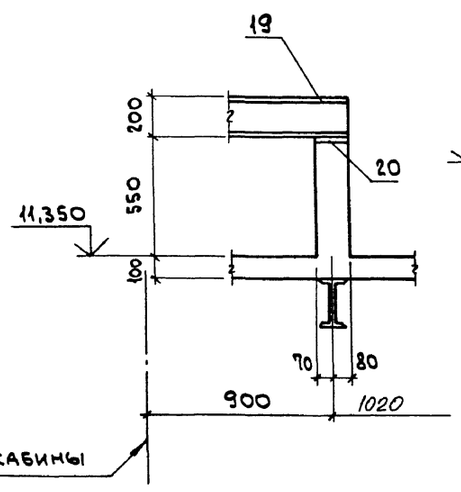

8-8

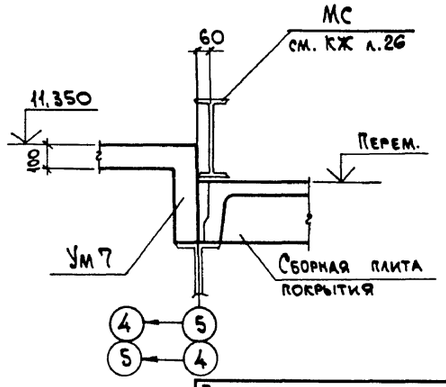

Привязан:

Инв.№

Нач.отд.	Атранович	
Н.контр.	Кудричевская	
Гл.спец.	Коротецкий	
Зав.гр.	Кудричевская	
Провер.	Хвинсон	
Разраб.	Копина	

903-1-288.91 КЖ

Котельная с 4 котлами Е-4-1,4Р. Золошлакоудаление механическое.

Главный корпус

Стадия	Лист	Листов
Р	75	

Участок монолитный Ум 7, Ум 8. Опалубка.

ХАРЬКОВСКИЙ ПРОМСТРОЙНИИПРОЕКТ

Инв.№ подл. | Подп. и дата | Взам. инв.№

Альбом 11 ч.2

Ум 7
Схема раскладки нижних сеток

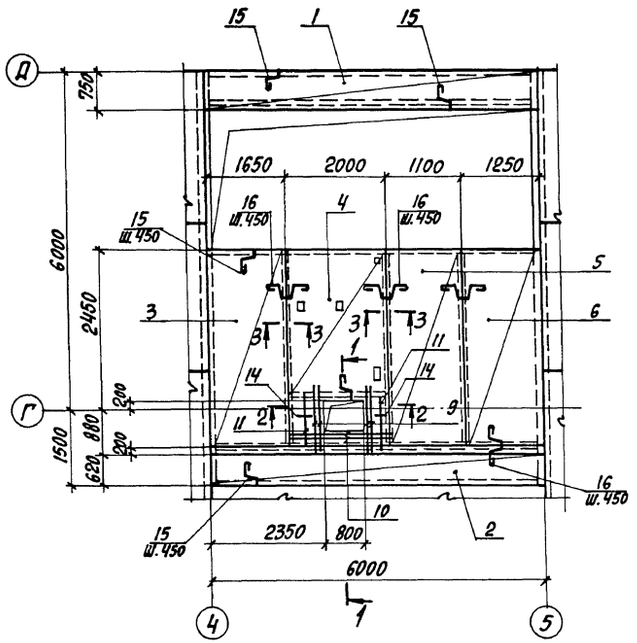

Ум 7
Схема раскладки верхних сеток

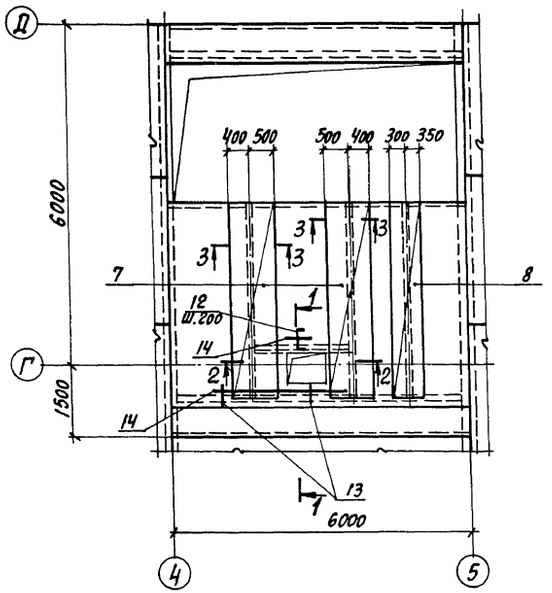

Ум 8
Схема расположения нижних сеток

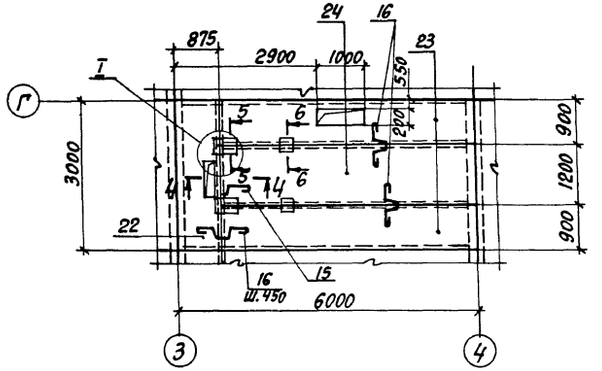

Ум 8
Схема расположения верхних сеток

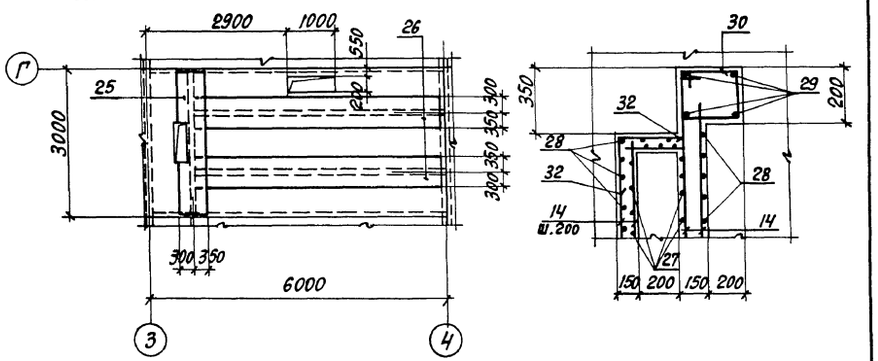

1-1

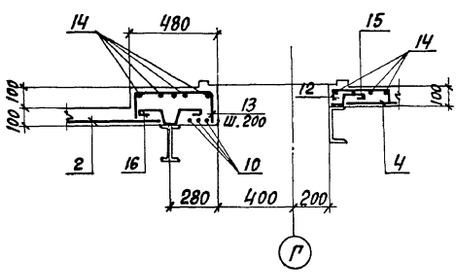

3-3

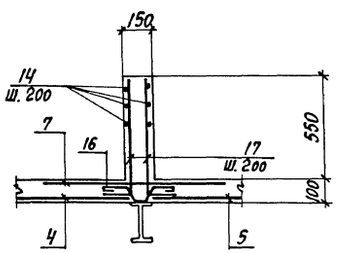

4-4

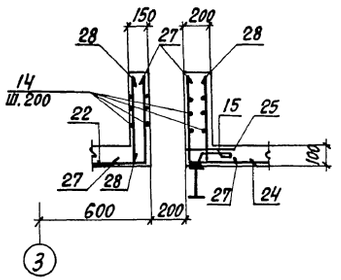

2-2

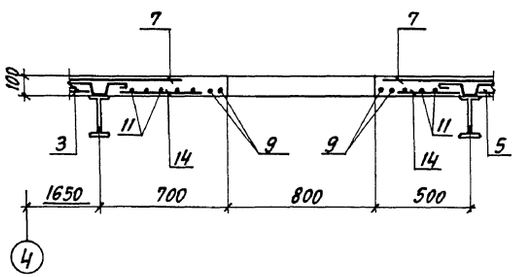

5-5

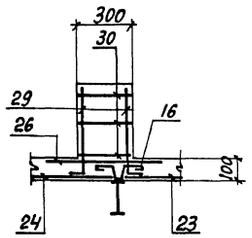

6-6

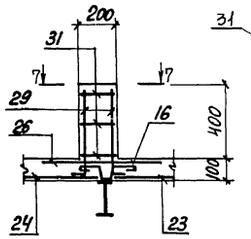

7-7

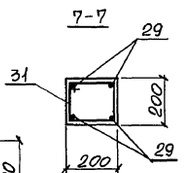

Нач. отд.	Агранович		
Н. контр.	Кудрявская		
Гл. спец.	Коротецкий		
Зав. гр.	Кудрявская		
Провер.	Кудрявская		
Разраб.	Копина		

Привязан:

Инв. №

903-1-288.91 КЖ

Котельная с 4 котлами Е-4-1,4Р
Золошлакоудаление механическое

Главный корпус

Стадия	Лист	Листов
Р	76	

Участок монолитный Ум 7, Ум 8. Армирование

ХАРЬКОВСКИЙ ПРОМСТРОЙНИИПРОЕКТ

25030-15 10

Инв. № подл. | Подпись и дата | Взам. инв. №

Формат	Зона	Поз.	Обозначение	Наименование	Кол.	Примеч.
				Участок монолитный Ум7		
				Сборочные единицы		
				Сетки арматурные		
		1	ГОСТ 23279-85	ЦС $\frac{6AI-200}{6AIII-200}$ 70×595 $\frac{75}{50}$	1	13,6кг
		2	То же	ЦС $\frac{6AI-200}{6AIII-200}$ 80×595 $\frac{75}{100}$	1	14,9кг
		3	"	ЦС $\frac{6AI-200}{8AIII-200}$ 160×310 $\frac{50}{100}$	1	15,6кг
		4	"	ЦС $\frac{6AI-200}{8AIII-200}$ 195×220 $\frac{100}{75}$	1	13,4кг
		5	"	ЦС $\frac{6AI-200}{8AIII-200}$ 105×310 $\frac{50}{25}$	1	10,7кг
		6	"	ЦС $\frac{6AI-200}{8AIII-200}$ 120×310 $\frac{50}{100}$	1	11,7кг
		7	"	ЦС $\frac{6AI-200}{8AIII-200}$ 90×310 $\frac{50}{50}$	2	9,1 кг
		8	"	ЦС $\frac{6AI-200}{8AIII-200}$ 65×310 $\frac{50}{25}$	1	6,9 кг
				Изделия закладные		
		18	1.400-15 в.1	МН105-6	1	1,0 кг
		19	903-1-288.91 КЖ.И-МС22,МС34	МС 22	2,2 п.м.	18,4 кг
		20	1.400-15 в.1	МН112-3	4	2,4 кг
		21	То же	МН 548	3,2 п.м.	4,2 кг
				Детали		
		9		Ф10АIII, ГОСТ 5781-82*, ℓ=900	4	0,56кг
		10		Ф10АIII, ГОСТ 5781-82*, ℓ=2000	3	1,2 кг
		11		Ф8АIII, то же, ℓ=900	8	0,36 кг
		12*		Ф8АIII, " , ℓ=760	11	0,30кг
		13*		Ф8АIII, " , ℓ=810	31	0,32кг
		14		Ф6АI, " , ℓ=п.м.	46,4	0,22кг
		15*		Ф8АI, " , ℓ=350	64	0,14кг
		16*		Ф8АI, " , ℓ=650	40	0,26кг
		17*		Ф8АIII, " , ℓ=800	20	0,32кг
				Материалы		
				Бетон класса В15	3,1	м³
				Участок монолитный Ум8		
				Сборочные единицы		
				Сетки арматурные		
		22	ГОСТ 23279-85	ЦС $\frac{6AI-200}{6AIII-200}$ 85×295 $\frac{75}{25}$	1	8,3 кг
		23	То же	ЦС $\frac{6AI-200}{6AIII-200}$ 85×510 $\frac{50}{25}$	2	14,4кг
		24	"	ЦС $\frac{6AI-200}{6AIII-200}$ 115×510 $\frac{50}{75}$	1	17,6кг
		25	"	ЦС $\frac{6AI-200}{6AIII-200}$ 65×295 $\frac{75}{25}$	1	6,5 кг
		26	"	ЦС $\frac{6AI-200}{6AIII-200}$ 65×510 $\frac{50}{25}$	2	11,2кг
				Изделия закладные		
		33	1.400-15 в.1	МН118-2	4	3,8 кг
		18	"	МН105-6	2	1,0 кг
		34	3.400-6/76	МИ1-27	1	6,0 кг
		35	То же	МИ1-41	1	8,4 кг
				Детали		
		14		Ф6АI, ГОСТ 5781-82*, ℓ=п.м.	17,4	0,22кг
		15*		Ф8АI, То же, ℓ=350	32	0,14 кг
		16*		Ф8АI, " , ℓ=650	34	0,26 кг
		27*		Ф6АI, " , ℓ=730	15	0,16 кг
		28		Ф6АI, " , ℓ=470	14	0,12 кг
		29*		Ф10АIII, " , ℓ=600	16	0,37кг
		30*		Ф6АI, " , ℓ=1450	6	0,32кг
		31*		Ф6АI, " , ℓ=750	6	0,17 кг
		32*		Ф6АI, " , ℓ=680	3	0,15кг
				Материалы		
				Бетон класса В15	1,8	м³

*Позиции смотрите ведомость деталей

Ведомость деталей

Поз.	Эскиз
12	600, 80, 80
13	450, 180, 180
15	80, 130, 10, 80, 60
16	130, 130, 80, 80, 80, 80
17	600, 200

Поз.	Эскиз
27	450, 200
29	450, 150
30	475, 325, 250, 400
31	225, 225, 150, 150
32	300, 300

Марка элемента	Изделия арматурные: Арматура класса A-III ГОСТ 5781-82* Ф6	Ф8	Ф10	Итого	Арматура класса A-I Ф6	Ф8	Итого	Всего	Изделия закладные: Арматура класса A-III ГОСТ 5781-82 Ф8	Ф12	Итого	Прокат марки С 235 ГОСТ 19903-74* δ=6	δ=8	Итого	ГОСТ 8240-72 С20	Итого	ГОСТ 8509-86 L50×5	Итого	Всего	Общий расход
Ум 7		82,9	5,8	88,7	45,7	19,4	65,1	153,8	1,4	4,0	5,4	0,5	5,2	5,7	40,5	40,5	12,2	12,2	63,8	217,6
Ум 8		36,1	5,9	42,0	34,3	13,3	47,6	89,6	1,3	1,3	2,6	1,0	16,6	17,6	–	–	–	–	20,2	109,8

Привязан:

Инв. №

Нач. отд.	Агранович		
Н. контр.	Кудричевская		
Гл. спец.	Коротецкий		
Зав. гр.	Кудричевская		
Провер.	Кудричевская		
Разраб.	Копина		

903-1-288.91 КЖ

Котельная с 4 котлами Е-4-1,4Р
Золошлакоудаление механическое

Главный корпус

Стадия	Лист	Листов
Р	77	

Спецификация участка монолитного Ум 7, Ум 8

Харьковский Промстройниипроект

Инв. № подл. | Подпись и дата | Взам. инв. №

Альбом 11 4.2

Схема расположения фундаментов

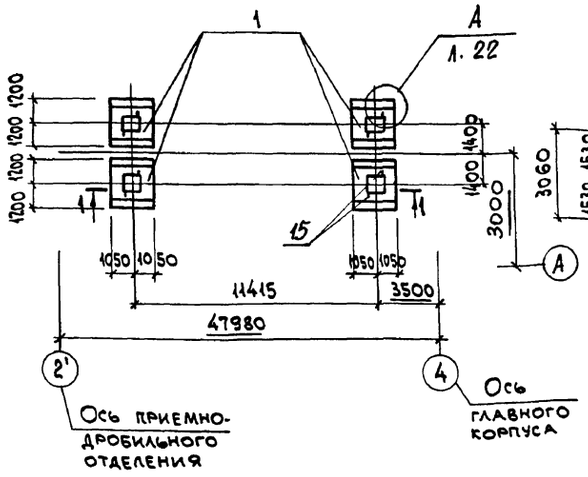

Схема расположения плит перекрытия

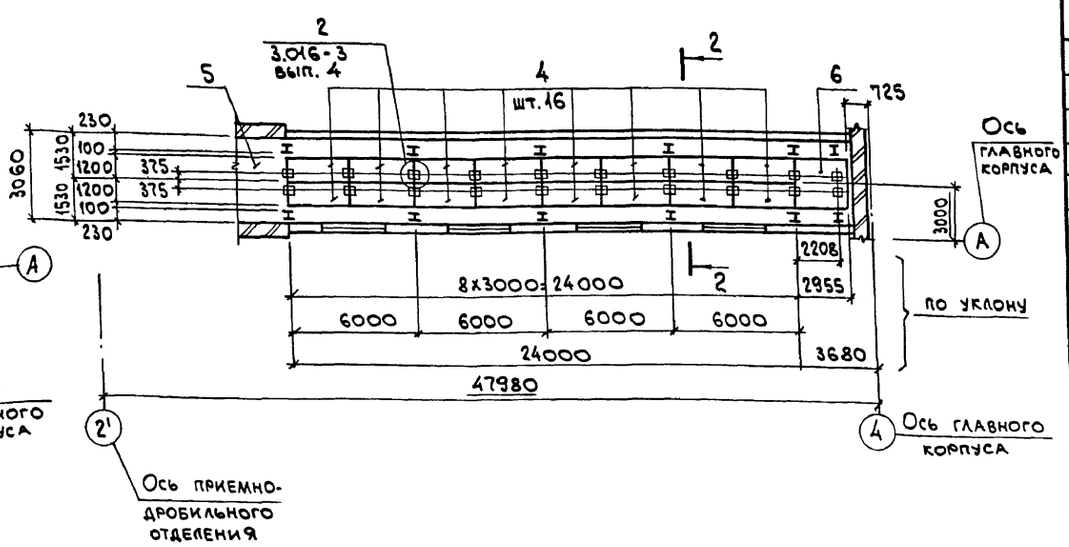

Схема расположения стоек

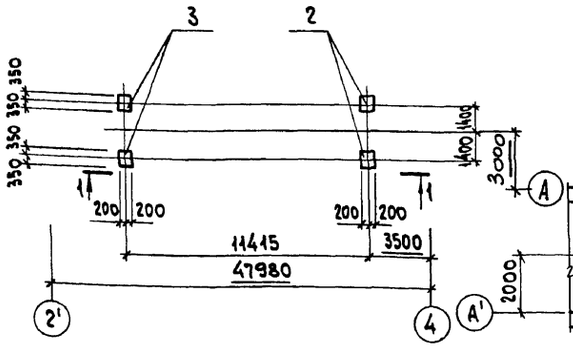

Схема расположения плит покрытия

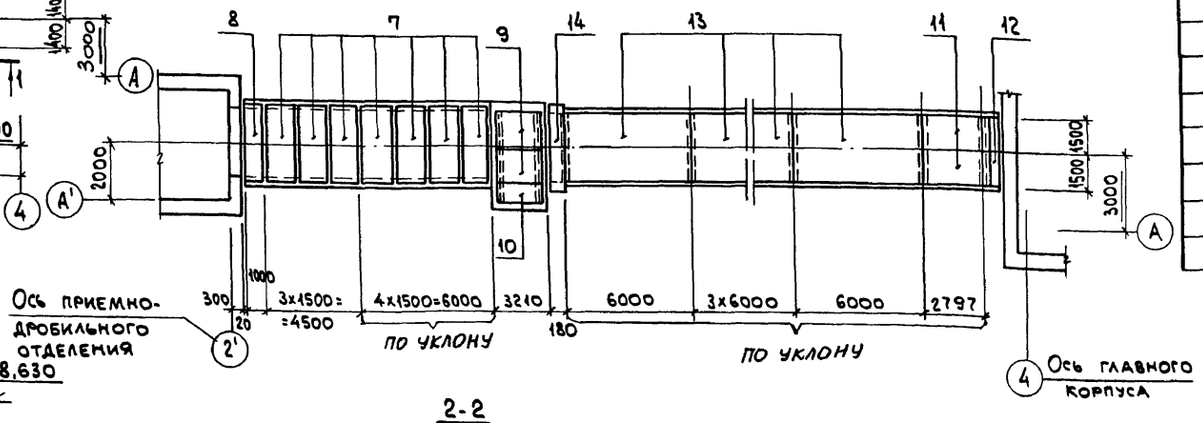

1-1

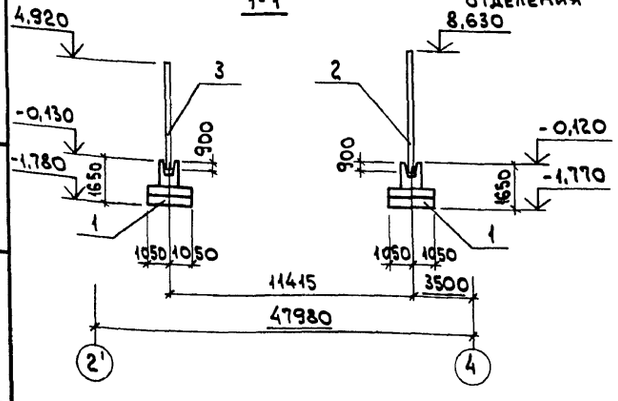

2-2

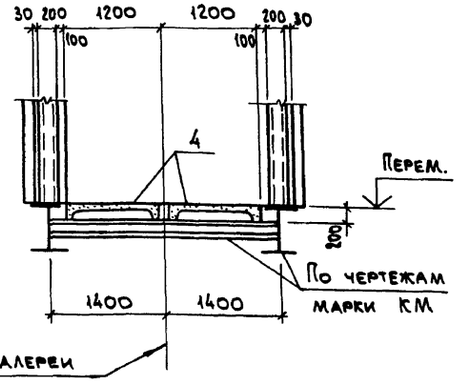

Спецификация к схемам расположения

Марка, поз.	Обозначение	Наименование	Кол.	Масса ед., кг	Примечание
		Схема расположения фундаментов			
1	903-1-288.91 КЖ л. 85	Фундамент монолитный Фм1	4		
15	903-1-288.91 КЖ.И (мс 5, мс 21, мсно, мс 24)	Изделие соединительное МС14	8		
		Схема расположения стоек			
2	903-1-288.91 КЖ.И-Ст1, Ст2	Стойка Ст1	2	3800	
3	"	" Ст2	2	2325	
		Схема расположения плит перекрытия			
4	3.016-3, вып. 3	Плита П2-2	16	660	
5	903-1-288.91 КЖ л. 84	Участок монолитный Ум1	1		
6	" КЖ л. 85	" Ум2	1		
ОП2	3.016-3, вып. 4	Опорная подушка ОП2	18	30,8	
МС-3	"	Изделие закладное МС-3	36	0,63	
		Схема расположения плит покрытия			
7	1.141-1 вып. 60	Плита ПК36.15-4Т	7	1700	
8	"	ПК36.10-4Т	1	1055	
9	"	ПК24.15-4Т	2	1145	
10	"	ПК24.10-4Т	1	718	
11	"	ПК30.15-4Т	2	1425	
12	"	ПК30.10-4Т	1	882	
13	1.465.1-10/82 вып. 1	1ПГ-2АтVIтⅡЯН-400П	5	2650	
14	903-1-288.91 КЖ л. 85	Участок монолитный Ум3	1		

Взам. инв. № | Подп. и дата | Инв. № подл.

Привязан:

Инв. №

Нач. отд.	Агранович		
Н. контр.	Кудричевская		
Гл. спец.	Коротецкий		
Зав. гр.	Кудричевская		
Провер.	Хаикson		
Разраб.	Микаева		

903-1-288.91 КЖ

Котельная с 4 котлами Е-4-1,4Р. Золошлакоудаление механическое.

Галерея топливоподачи

Стадия	Лист	Листов
Р	78	

Схема расположения фундаментов, стоек, плит перекрытия и покрытия

ХАРЬКОВСКИЙ ПРОМСТРОЙНИИПРОЕКТ

Альбом 11 ч.2

Схема расположения стеновых панелей в осях „2"... „4"

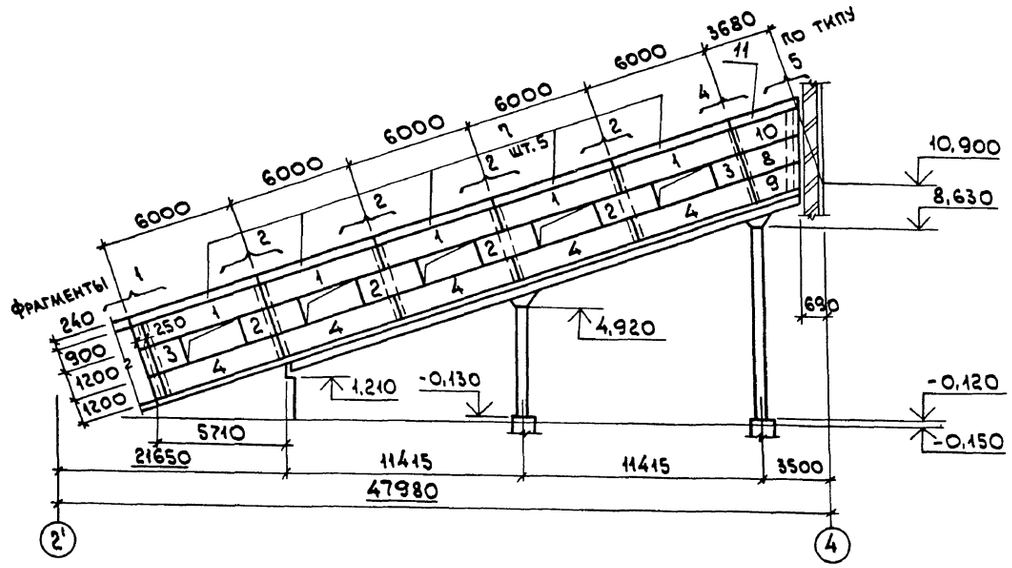

Схема расположения стеновых панелей в осях „4"... „2"

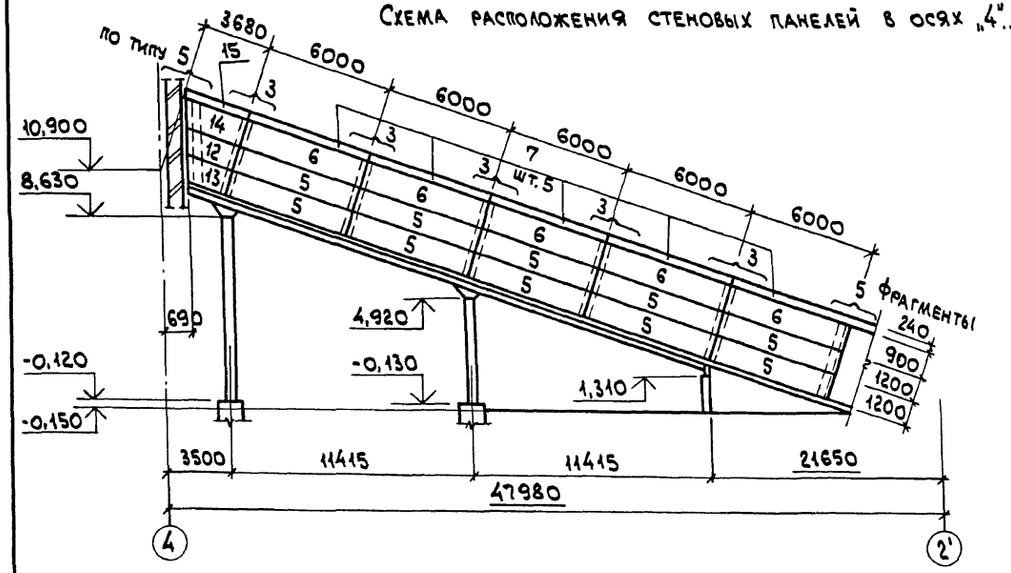

Фрагмент N4

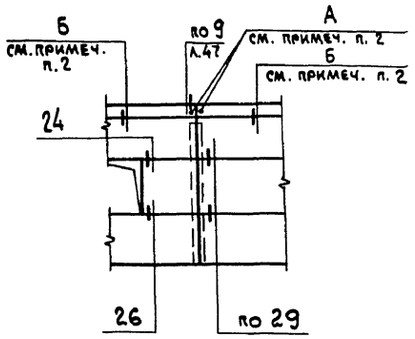

Фрагмент N5

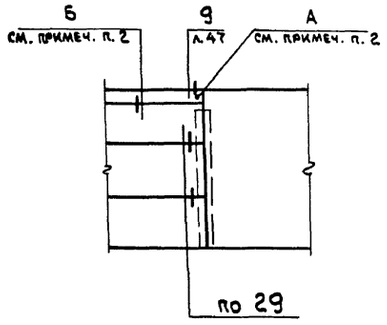

Спецификация стеновых панелей

Марка, поз.	Обозначение	Наименование	Кол.	Масса ед., кг	Примеч.
		Стеновые панели			
		Вариант I			
		Стеновые панели			
		для t°=-20°C			
1	1.030.1-1.1-1 04-05	ПС60.9.2,0-2Л-52	5	1640	
2	1.030.1-1.1-1 01-09	ПС30.12.2,0-6Л-57	4	1100	
3	1.030.1-1.1-1 62	2ПС15.12.2,0-Л-58	2	550	
4	1.030.1-1.1-1 05	ПС60.12.2,0-2Л-47	5	2200	
5	1.030.1-1.1-1 05	ПС60.12.2,0-2Л-31	10	2200	
6	1.030.1-1.1-1 04-05	ПС60.9.2,0-2Л-35	5	1640	
7	903-1-288.91 КЖ.И-ПС91...ПС93	ПС93	10	1130	
8	" КЖ.И-ПС80...ПС82	ПС80	1	960	
9	" КЖ.И-ПС83...ПС85	ПС83	1	860	
10	" КЖ.И-ПС86...ПС88	ПС86	1	810	
11	" КЖ.И-ПС91...ПС93	ПС91	1	750	
12	" КЖ.И-ПС71...ПС73	ПС71	1	960	
13	" КЖ.И-ПС74...ПС76	ПС74	1	860	
14	" КЖ.И-ПС77...ПС79	ПС77	1	810	
15	" КЖ.И-ПС91...ПС93	ПС92	1	750	

1. Узлы крепления стеновых панелей принять по серии 1.030.1-1, вып. 3-2.
2. Крепление карнизной панели к подкарнизной панели производить по узлам А и Б по документу 1.030.1-1.0-3-2400.
3. Фундаменты, стойки и монолитные участки замаркированы на листе 78.

Фрагмент N1

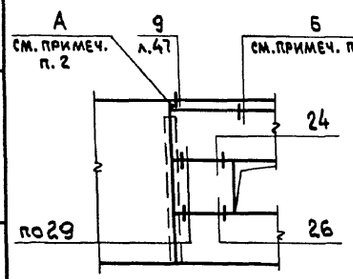

Фрагмент N2

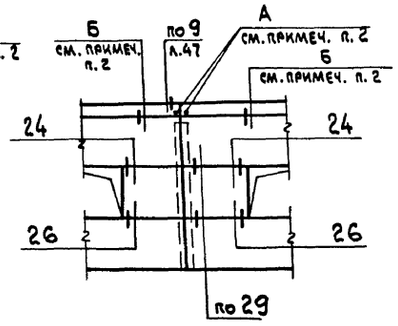

Фрагмент N3

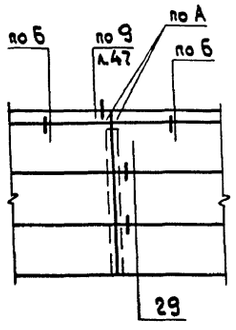

Взам. инв. №

Подп. и дата

Инв. № подл.

				903-1-288.91 КЖ	
Нач. отд.	Агранович			Котельная с 4 котлами Е-4-1,4Р. Золошлакоудаление механическое.	
Н. контр.	Кудричевская				
Гл. спец.	Коротецкий			Галерея топливоподачи	Стадия: Р; Лист: 79; Листов:
Зав. гр.	Кудричевская				
Провер.	Хаинсон			Схема расположения стеновых панелей. Спецификация (начало).	Харьковский Промстройниипроект
Разраб.	Минаева				

Привязан:

Инв. №

Альбом 11 4.2

Марка, поз.	Обозначение	Наименование	Кол.	Масса ед., кг	Примечание
		Стеновые панели			
		для t°=-30°С			
1	1.030.1-1.1-1 04-08	ПС60.9.2,5-2А-52	5	2020	
2	1.030.1-1.1-1 01-10	ПС30.12.2,5-6А-57	4	1340	
3	1.030.1-1.1-1 62-01	2ПС15.12.2,5-А-58	2	660	
4	1.030.1-1.1-1 05-03	ПС60.12.2,5-3А-47	5	2710	
5	"	ПС60.12.2,5-3А-31	10	2710	
6	1.030.1-1.1-1 04-08	ПС60.9.2,5-2А-35	5	2020	
7	903-1-288.91 КЖ.И-ПС91...ПС93	ПС93	10	1130	
8	903-1-288.91 КЖ.И-ПС80...ПС82	ПС81	1	1170	
9	903-1-288.91 КЖ.И-ПС83...ПС85	ПС84	1	1050	
10	903-1-288.91 КЖ.И-ПС86...ПС88	ПС87	1	985	
11	903-1-288.91 КЖ.И-ПС91...ПС93	ПС91	1	750	
12	903-1-288.91 КЖ.И-ПС71...ПС73	ПС72	1	1170	
13	903-1-288.91 КЖ.И-ПС74...ПС76	ПС75	1	1050	
14	903-1-288.91 КЖ.И-ПС77...ПС79	ПС78	1	985	
15	903-1-288.91 КЖ.И-ПС91...ПС93	ПС92	1	750	
		Стеновые панели			
		для t°=-40°С			
1	1.030.1-1.1-1 04-11	ПС60.9.3,0-6А-52	5	2410	
2	1.030.1-1.1-1 01-11	ПС30.12.3,0-6А-57	4	1600	
3	1.030.1-1.1-1 62-02	2ПС15.12.3,0-А-58	2	790	
4	1.030.1-1.1-1 05-06	ПС60.12.3,0-3А-47	5	3210	
5	"	ПС60.12.3,0-3А-31	10	3210	
6	1.030.1-1.1-1 04-11	ПС60.9.3,0-6А-35	5	2410	
7	903-1-288.91 КЖ.И-ПС91...ПС93	ПС93	10	1130	
8	903-1-288.91 КЖ.И-ПС80...ПС82	ПС82	1	1370	
9	903-1-288.91 КЖ.И-ПС83...ПС85	ПС85	1	1240	
10	903-1-288.91 КЖ.И-ПС86...ПС88	ПС88	1	1170	
11	903-1-288.91 КЖ.И-ПС91...ПС93	ПС91	1	750	
12	903-1-288.91 КЖ.И-ПС71...ПС73	ПС73	1	1370	
13	903-1-288.91 КЖ.И-ПС74...ПС76	ПС76	1	1240	
14	903-1-288.91 КЖ.И-ПС77...ПС79	ПС79	1	1170	
15	903-1-288.91 КЖ.И-ПС91...ПС93	ПС92	1	750	
		Изделия соединительные			
Т8	1.030.1-1.4-1-140	Т8	48	0,5	
лист 8х80х140	1.030.1-1.3-2-455	Лист 8х80х140, ГОСТ 19903-74*	20	0,7	
Т3	1.030.1-1.4-1-120	Т3	14	0,4	
лист 14х70х150	1.030.1-1.0-3-2400	Лист 14х70х150, ГОСТ 19903-74*	24	1,2	для t°=-20°-30°
лист 14х70х200	1.030.1-1.0-3-2400	Лист 14х70х200, ГОСТ 19903-74*	24	1,5	для t°=-40°
лист 8х70х100	1.030.1-1.0-3-2400	Лист 8х70х100, ГОСТ 19903-74*	32	0,4	
		Вариант II			
		Стеновые панели			
		для t°=-20°С;-30°С			
1	903-1-288.91 КЖ.И-ПС89-А;ПС90-А	ПС89-А	5	1140	
2	Шифр 110-85.1-170	ПС30.12.2,0-А-17	4	771	
3	Шифр 110-85.1-180	ПС15.12.2,0-А-18	2	384	
4	Шифр 110-85.1-080-03	ПС60.12.2,0-А-8	5	1529	
5	Шифр 110-85.1-010-03	ПС60.12.2,0-А-1	10	1524	
6	903-1-288.91 КЖ.И-ПС89-А,ПС90-А	ПС89-А	5	1140	
7	903-1-288.91 КЖ.И-ПС91...ПС93	ПС93	10	1130	
8	903-1-288.91 КЖ.И-ПС80-А,ПС81-А	ПС80-А	1	732	
9	903-1-288.91 КЖ.И-ПС83-А,ПС84-А	ПС83-А	1	651	
10	903-1-288.91 КЖ.И-ПС86-А,ПС87-А	ПС86-А	1	609	
11	903-1-288.91 КЖ.И-ПС91...ПС93	ПС91	1	750	
12	903-1-288.91 КЖ.И-ПС71-А,ПС72-А	ПС71-А	1	732	
13	903-1-288.91 КЖ.И-ПС74-А,ПС75-А	ПС74-А	1	651	
14	903-1-288.91 КЖ.И-ПС77-А,ПС78-А	ПС77-А	1	609	
15	903-1-288.91 КЖ.И-ПС91...ПС93	ПС92	1	750	
		Стеновые панели			
		для t°=-40°С			
1	903-1-288.91 КЖ.И-ПС89-А,ПС90-А	ПС90-А	5	1373	
2	Шифр 110-85.1-170-01	ПС30.12.2,5-А-17	4	920	
3	Шифр 110-85.1-180-01	ПС15.12.2,5-А-18	2	463	
4	Шифр 110-85.1-080-04	ПС60.12.2,5-А-8	5	1839	
5	Шифр 110-85.1-010-04	ПС60.12.2,5-А-1	10	1834	
6	903-1-288.91 КЖ.И-ПС89-А,ПС90-А	ПС90-А	5	1373	
7	903-1-288.91 КЖ.И-ПС91...ПС93	ПС93	10	1130	
8	903-1-288.91 КЖ.И-ПС80-А,ПС81-А	ПС81-А	1	863	
9	903-1-288.91 КЖ.И-ПС83-А,ПС84-А	ПС84-А	1	761	
10	903-1-288.91 КЖ.И-ПС86-А,ПС87-А	ПС87-А	1	710	
11	903-1-288.91 КЖ.И-ПС91...ПС93	ПС91	1	750	
12	903-1-288.91 КЖ.И-ПС71-А,ПС72-А	ПС72-А	1	863	
13	903-1-288.91 КЖ.И-ПС74-А,ПС75-А	ПС75-А	1	761	
14	903-1-288.91 КЖ.И-ПС77-А,ПС78-А	ПС78-А	1	710	
15	903-1-288.91 КЖ.И-ПС91...ПС93	ПС92	1	750	
		Изделия соединительные			
Т8	1.030.1-1.4-1-140	Т8	48	0,5	
лист 8х80х140	1.030.1-1.3-2-455	Лист 8х80х140, ГОСТ 19903-74*	20	0,7	
Т3	1.030.1-1.4-1-120	Т3	14	0,4	
лист 14х70х150	1.030.1-1.0-3-2400	Лист 14х70х150, ГОСТ 19903-74*	24	1,2	
лист 8х70х100	1.030.1-1.0-3-2400	Лист 8х70х100, ГОСТ 19903-74*	32	0,4	

Инв. № подл. | Подп. и дата | Взам. инв. №

Привязан:

Инв. №

Нач. отд.	Агранович		903-1-288.91 КЖ
Н. контр.	Кудинчевская		Котельная с 4 котлами Е-4-1,4Р. Золошлакоудаление механическое.
Гл. спец.	Коротецкий		Галерея топливоподачи — Стадия: Р; Лист: 80; Листов:
Зав. гр.	Кудинчевская		
Провер.	Хаинсон		Схема расположения стеновых панелей. Спецификация (окончание)
Разраб.	Минаева		Харьковский Промстройниипроект

Альбом 11 4.2

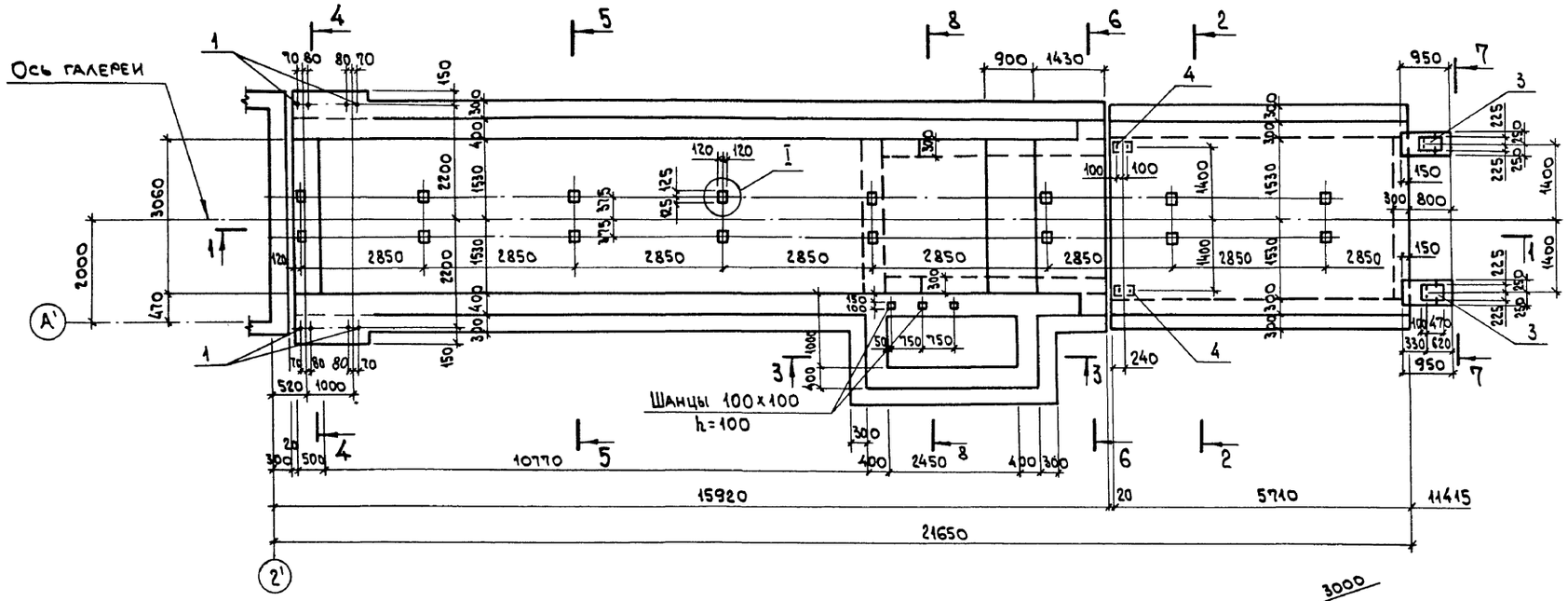

2-2

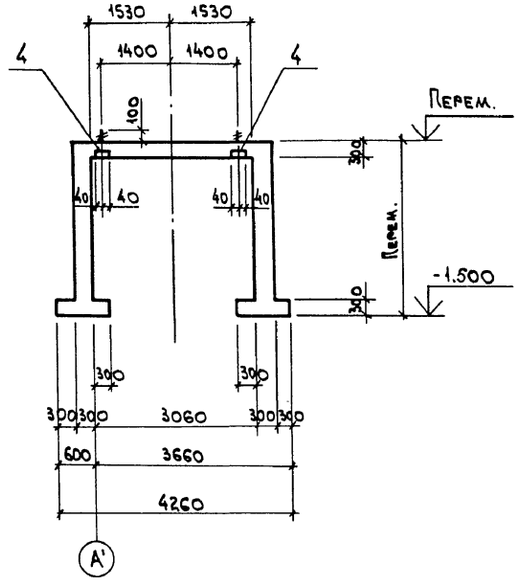

1-1

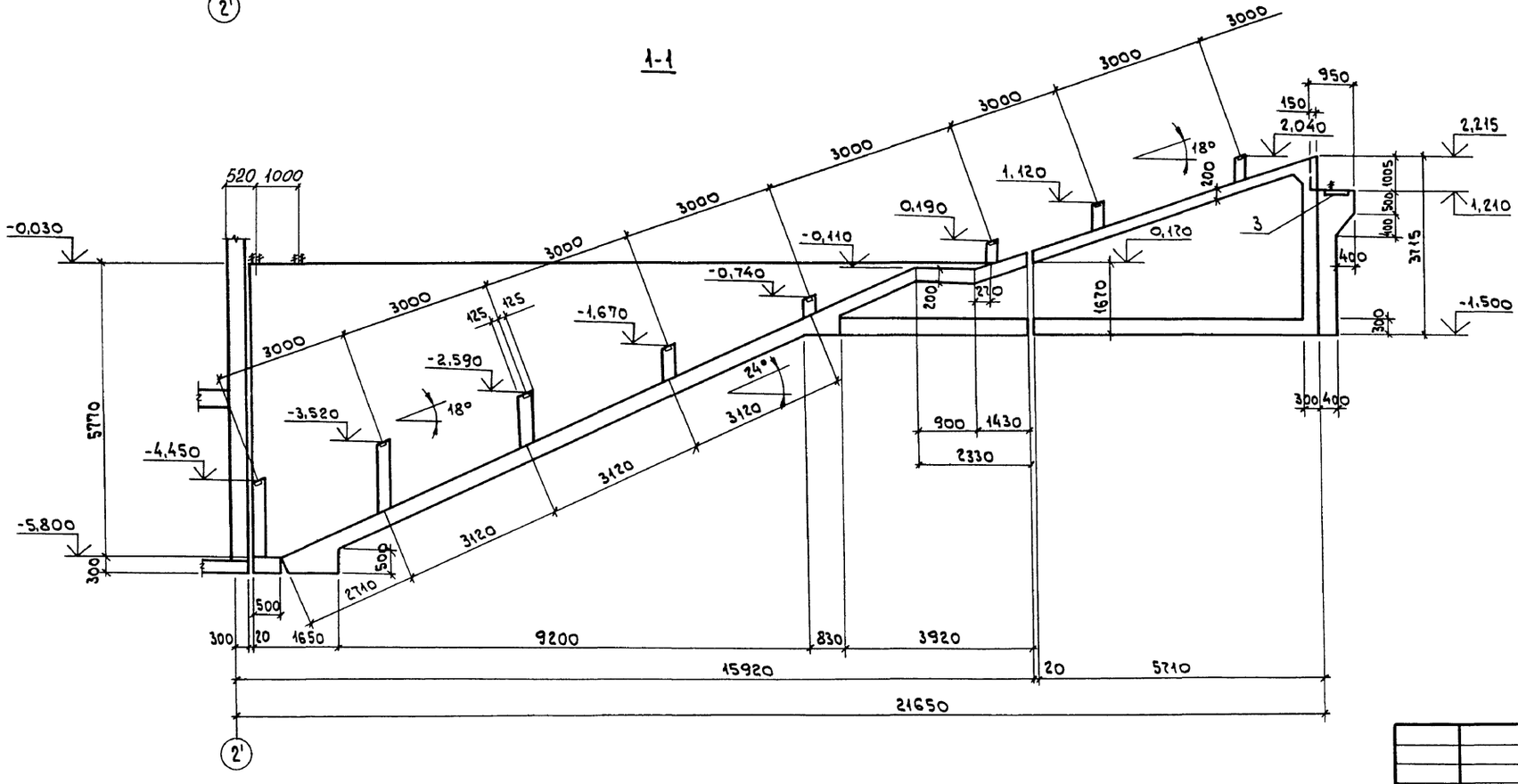

3-3

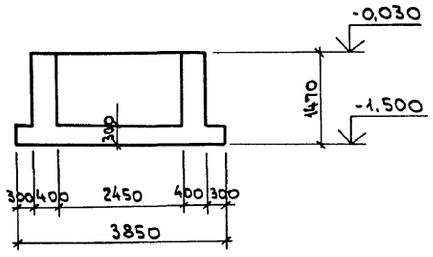

Нач.отд.	Агранович		903-1-288.91 КЖ		
Н.контр.	Кудричевская		Котельная с 4 котлами Е-4-1,4Р. Золошлакоудаление механическое.		
Гл.спец.	Коротецкий		Галерея топливоподачи	Стадия: Р	Лист: 81	Листов:
Зав.гр.	Кудричевская					
Провер.	Шахновский		Участок монолитный УМ 1. Сечение 1-1... 3-3. Опалубка.	ХАРЬКОВСКИЙ ПРОМСТРОЙНИИПРОЕКТ	
Разраб.	Дубинкер				

Привязан:

Инв.№

Инв.№ подл. | Подп. и дата | Взам.инв.№

Альбом 11.4.2

4-4

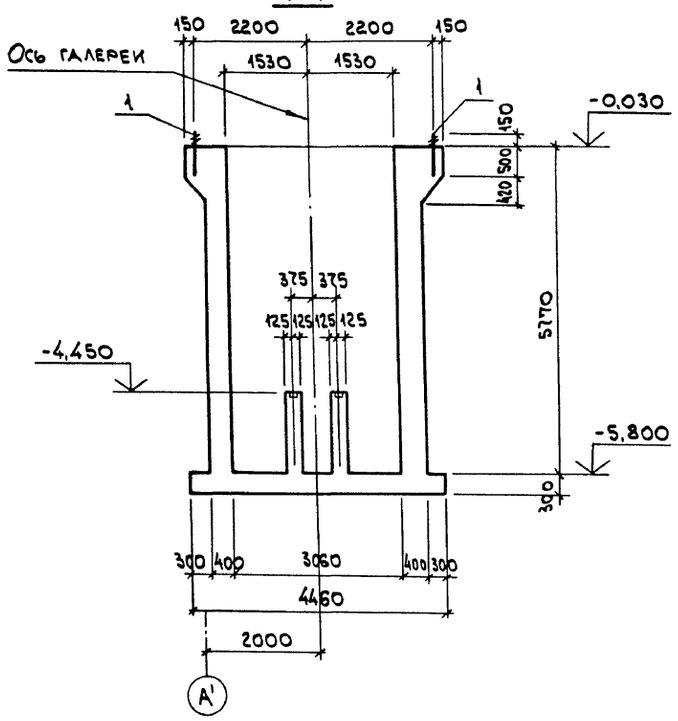

5-5

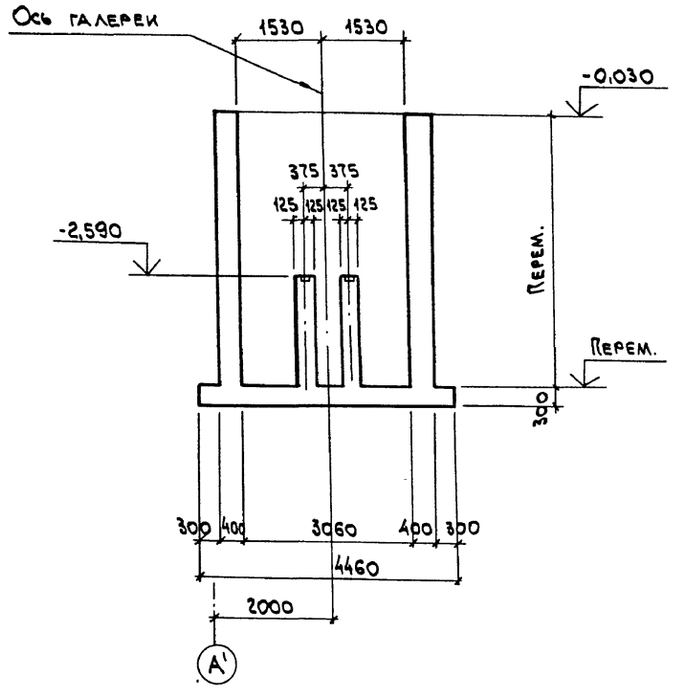

7-7

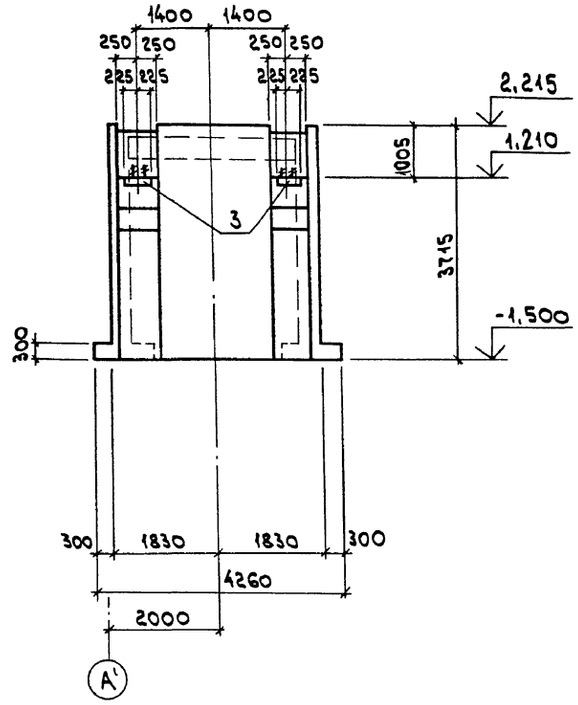

6-6

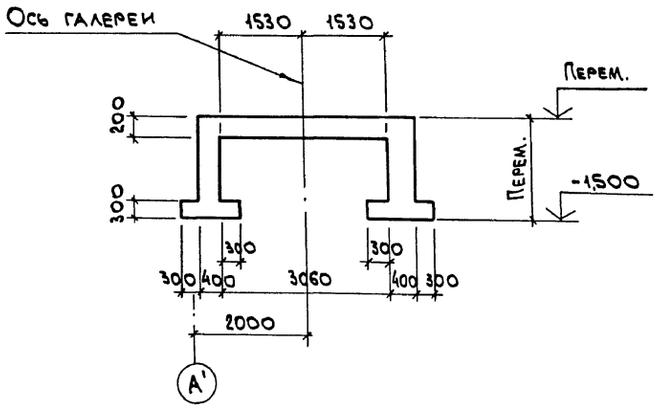

8-8

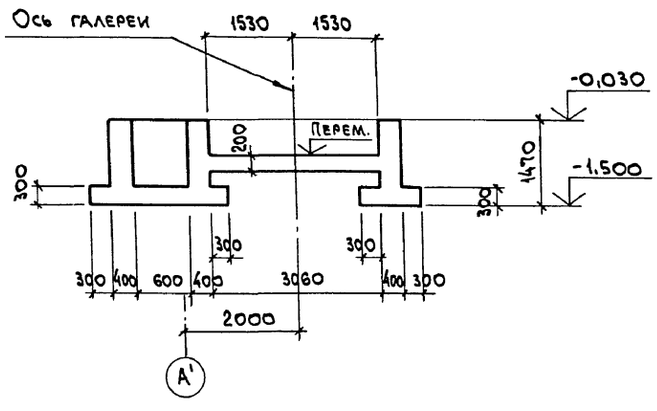

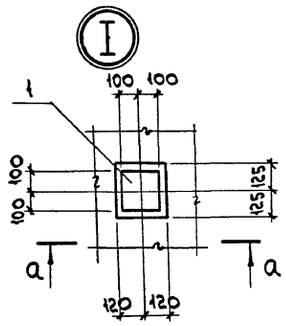

а-а

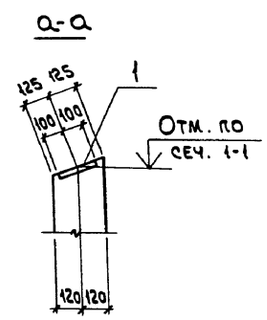

Взам. инв.№ | Подп. и дата | Инв.№подл.

Нач.отд.	Агранович		
Н.контр.	Кудричевская		
Гл.спец.	Коротецкий		
Зав.гр.	Кудричевская		
Провер.	Шахновский		
Разраб.	Дубинкер		

Привязан:

Инв.№

903-1-288.91 КЖ

Котельная с 4 котлами Е-4-1,4Р. Золошлакоудаление механическое.

Галерея топливоподачи

Стадия	Лист	Листов
Р	82	

Участок монолитный Ум1. Сечение 4-4... 8-8. Опалубка.

ХАРЬКОВСКИЙ ПРОМСТРОЙНИИПРОЕКТ

Альбом 11 4.2

Ум 1

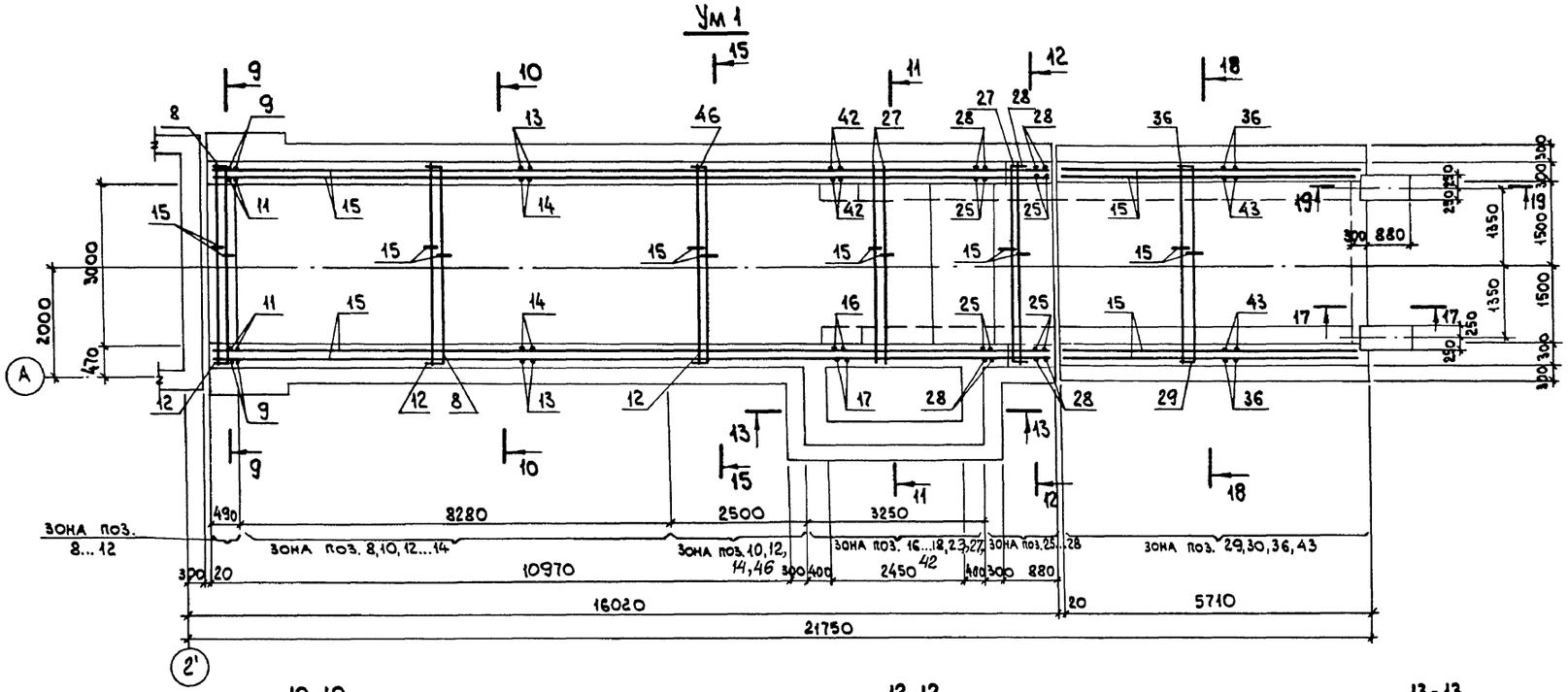

9-9

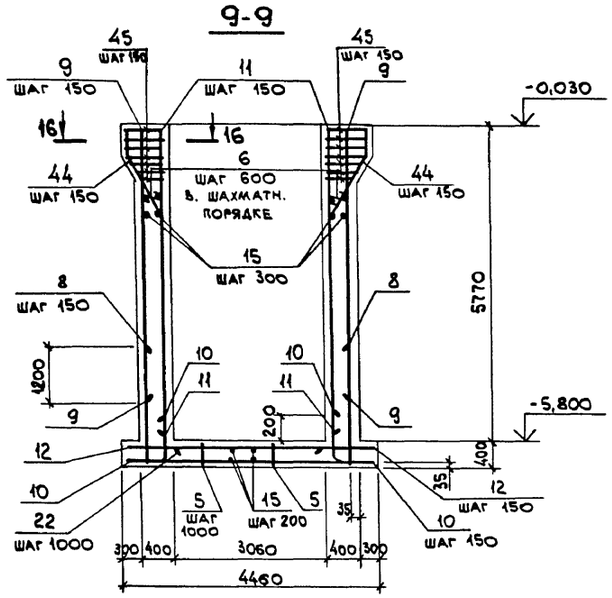

10-10

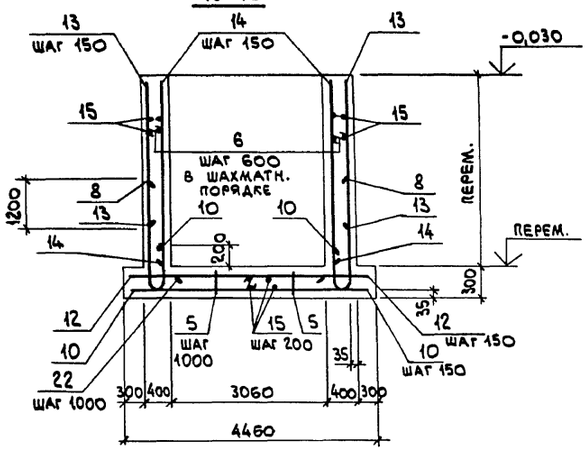

12-12

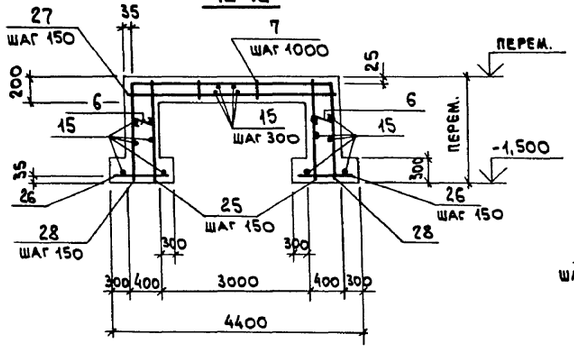

13-13

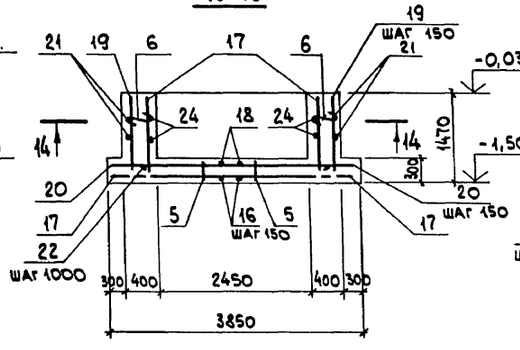

14-14

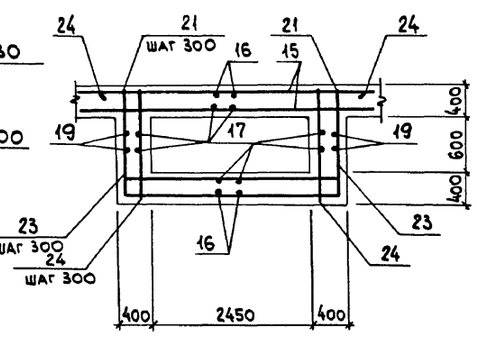

11-11

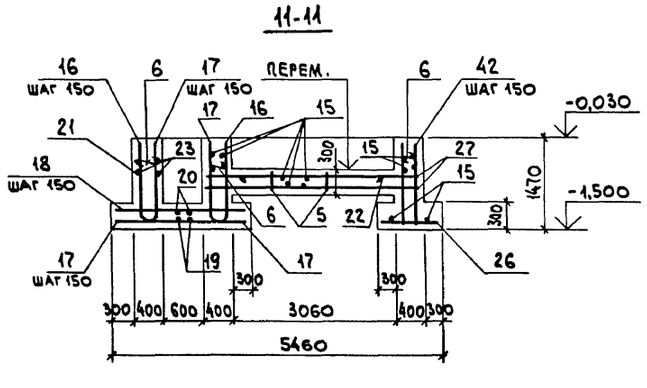

15-15

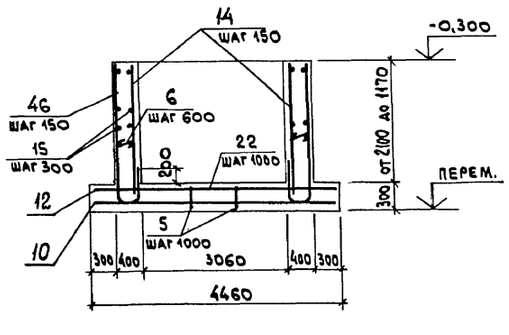

16-16

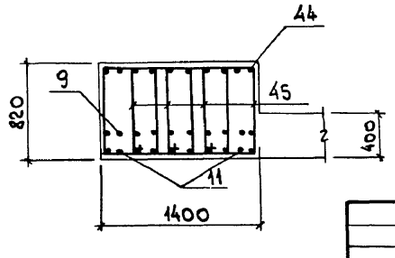

Нач. отд.	Агранович		
Н. контр.	Кудричевская		
Гл. спец.	Коротецкий		
Зав. гр.	Кудричевская		
Провер.	Хлинсон		
Разраб.	Дубинкер		

Привязан:

Инв. №

903-1-288.91 КЖ

Котельная с 4 котлами Е-4-1,4Р. Золошлакоудаление механическое.

Галерея топливоподачи

Стадия	Лист	Листов
Р	83	

Участок монолитный Ум 1. Армирование.

ХАРЬКОВСКИЙ ПРОМСТРОЙНИИПРОЕКТ

Взам. инв. № | Подп. и дата | Инв. № подл.

Альбом 11 ч. 2

17-17

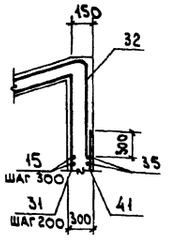

18-18

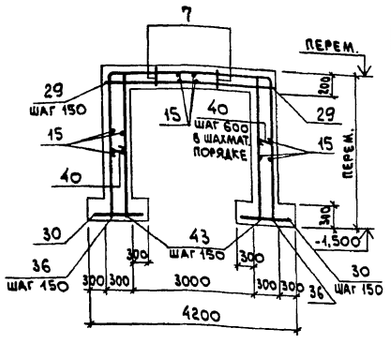

19-19

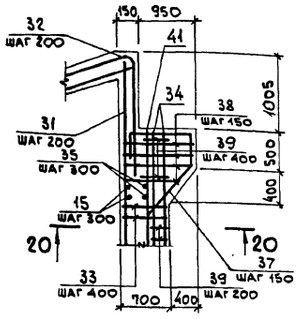

20-20

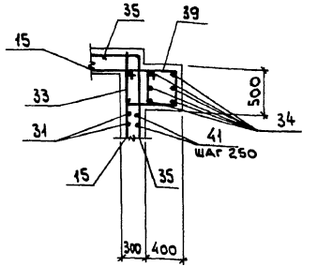

Спецификация участка монолитного Ум 1

Формат	Зона	Поз.	Обозначение	Наименование	Кол.	Примечание
				Сборочные единицы		
		1	903-1-288.91 КЖ.И-МН4, МН18	Изделие закладное МН18	4	4,4 кг
		2	3.400-6/76	МИ1-23	16	3,8 кг
		3	903-1-288.91 КЖИ-МН31	МН31	2	3,4 кг
		4	КЖ.И-МН30	МН30	2	26,8 кг
				Детали		
		5*		ф10 AI, ГОСТ 5781-82*, ℓ=1100	32	0,68 кг
		6*		ф8 AI, " , ℓ=450	400	0,18 кг
		7*		ф10 AI, " , ℓ=950	24	0,59 кг
		8*		ф25 AIII, " , ℓ=8130	59	31,3 кг
		9		ф16 AIII, " , ℓ=5000	8	7,3 кг
		10*		ф12 AIII, " , ℓ=1100	152	0,98 кг
		11		ф12 AIII, " , ℓ=5730	8	5,1 кг
		12		ф10 AIII, " , ℓ=4390	59	2,7 кг
		13*		ф12 AIII, " , ℓср=3700	112	3,3 кг
		14*		ф12 AIII, " , ℓср=3565	112	3,2 кг
		15		ф8 AIII, " , ℓ= п.м.	1380	0,395 кг
		16*		ф12 AIII, " , ℓ=4130	17	3,7 кг
		17*		ф12 AIII, " , ℓ=2030	34	1,8 кг
		18		ф10 AIII, " , ℓ=1930	26	1,2 кг
		19*		ф12 AIII, " , ℓ=5980	5	5,3 кг
		20		ф10 AIII, " , ℓ=3780	5	2,3 кг
		21*		ф8 AIII, " , ℓ=5840	5	2,3 кг
		22		ф20 AI, " , ℓ=2890	16	7,1 кг
		23		ф8 AIII, ГОСТ 5781-82*, ℓ=3230	5	1,3 кг
		24*		ф8 AIII, " , ℓ=1950	10	0,77 кг
		25*		ф12 AIII, " , ℓср=1880	24	1,6 кг
		26		ф10 AIII, " , ℓ=930	34	0,57 кг
		27		ф12 AIII, " , ℓ=3790	32	3,4 кг
		28*		ф12 AIII, " , ℓср=7370	14	6,5 кг
		29		ф12 AIII, " , ℓ=3590	39	3,1 кг
		30		ф10 AIII, " , ℓ=830	78	0,51 кг
		31		ф12 AIII, " , ℓ=3630	16	3,2 кг
		32*		ф12 AIII, " , ℓ=1960	16	1,7 кг
		33*		ф6 AI, " , ℓ=2430	12	0,54 кг
		34		ф16 AIII, " , ℓ=2740	12	4,3 кг
		35*		ф6 AI, " , ℓ=6050	8	1,3 кг
		36*		ф12 AIII, " , ℓср=9000	39	7,9 кг
		37*		ф12 AIII, " , ℓ=2790	8	2,5 кг
		38*		ф8 AIII, " , ℓср=2790	14	1,1 кг
		39*		ф6 AI, " , ℓ=1830	14	0,41 кг
		40*		ф8 AI, " , ℓ=350	170	0,14 кг
		41		ф12 AIII, " , ℓ=2780	16	2,6 кг
		42		ф12 AIII, " , ℓ=1400	52	1,2 кг
		43*		ф12 AIII, " , ℓср=2705	78	2,4 кг
		44*		ф12 AIII, " , ℓ=2670	20	2,4 кг
		45*		ф8 AIII, " , ℓ=2210	56	0,87 кг
		46*		ф10 AIII, " , ℓ=7580	18	4,7 кг
				Материалы		
				Бетон класса В15	79,2	м³

Ведомость деталей

Поз.	Эскиз
5	200, 230, 230, 150, 150
6	330
7	200, 150, 150, 150, 150
8	2200, R200, 3790, 2200
10	470, 630
13	от 1700 до 6030
14	от 1400 до 5730
16	1400, 1330, 1400
17	1400, 630
19	1400, 3180, 1400
21	1330, 3180, 1330
24	620, 1330

Поз.	Эскиз
25	от 1400 до 2240
28	от 1400 до 2240, 3790, от 1400 до 2240
32	360, 18°, 1300
33	470, 670
35	1250, 1250, 3550
36	от 1790 до 3620, 3590, от 1790 до 3620
37	1050, 360, 450, 930
38	от 650, 470, до 1050
39	470, 370
40	230
43	от 1790 до 3620

Поз.	Эскиз
44	760, 360, 450, 1100
45	от 780 до 360, 460
46	от 1430 до 2360, 3790

Ведомость расхода стали на элемент, кг

Марка элемента	Изделия арматурные												Изделия закладные												Общий расход
	Арматура класса AIII ГОСТ 5781-82*						Арматура класса AI ГОСТ 5781-82*					Всего	Арматура класса AIII ГОСТ 5781-82*			Прокат марки С235 ГОСТ 19903-74*		Прокат марки С245 ГОСТ 5915-70*		Прокат марки С245 ГОСТ 11371-78*			Всего	
	ф8	ф10	ф12	ф16	ф25	Итого	ф6	ф8	ф10	ф20	Итого		ф12	Итого	ф20	ф25	Итого	δ=8	δ=10	δ=12	Гайка М20	Гайка М24	Шайба М20	Шайба М24	Итого		
Ум 1	634,9	345,8	2204,7	102,0	1846,7	5134,1	22,6	72,0	36,0	113,6	244,2	5378,3	25,0	25,0	2,9	19,6	22,5	40,0	3,6	46,6	0,3	0,4	0,1	0,1	91,1	138,6	5516,9

Взам. инв. №

Подп. и дата

Инв. № подл.

Привязан:

Инв. №

Нач. отд.	Агранович	
Н. контр.	Кудинчевская	
Гл. спец.	Коротецкий	
Зав. гр.	Кудинчевская	
Вед. инж.	Шахновский	
Провер.	Хаинсон	
Разраб.	Дубинкер	

903-1-288.91 КЖ

Котельная с 4 котлами Е-4-1,4 Р. Золошлакоудаление механическое.

Галерея топливоподачи

Стадия	Лист	Листов
Р	84	

Участок монолитный Ум 1. Армирование. Спецификация

ХАРЬКОВСКИЙ ПРОМСТРОЙНИИПРОЕКТ

25030-15 18

Альбом 11 ч.2

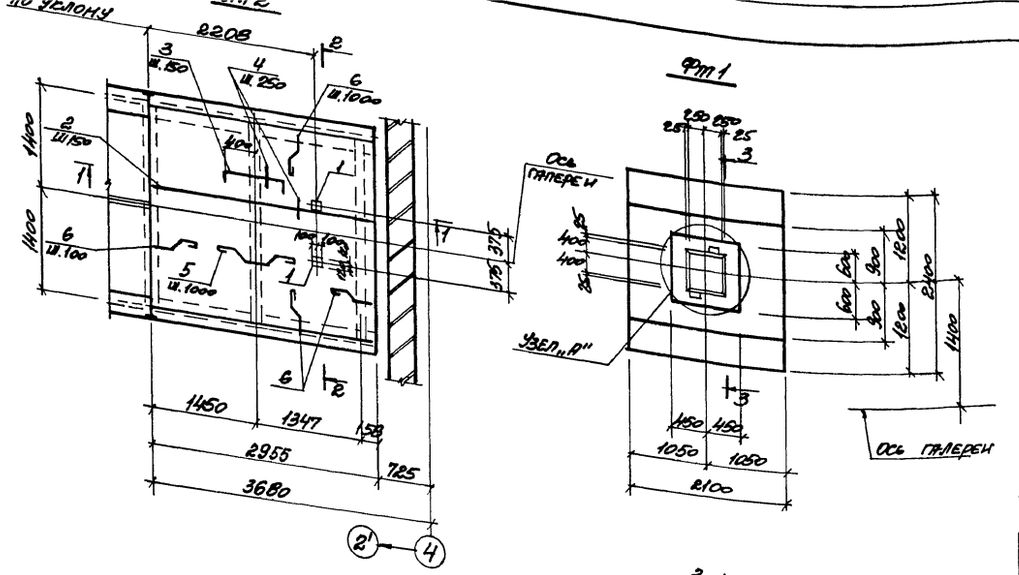

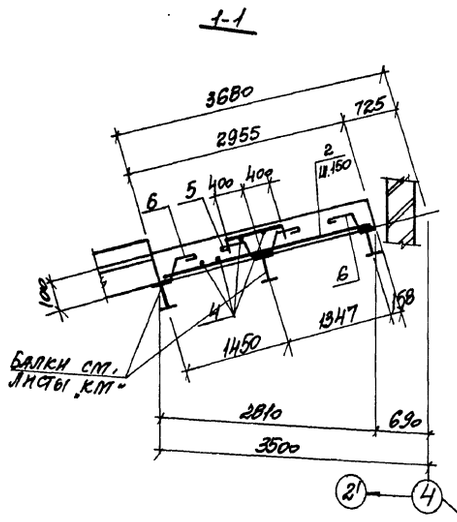

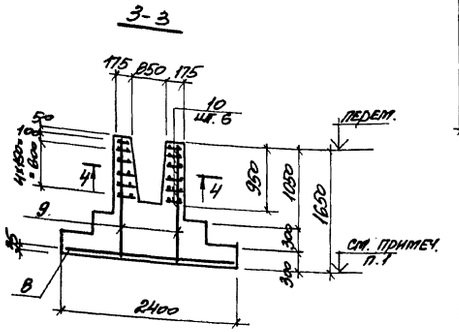

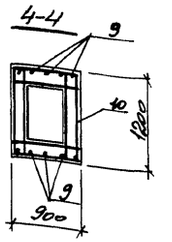

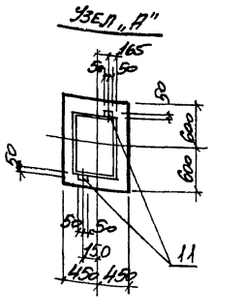

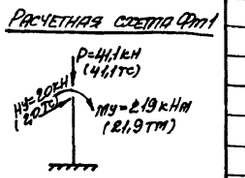

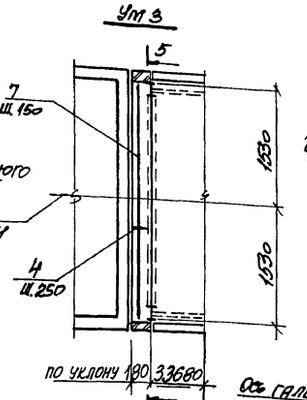

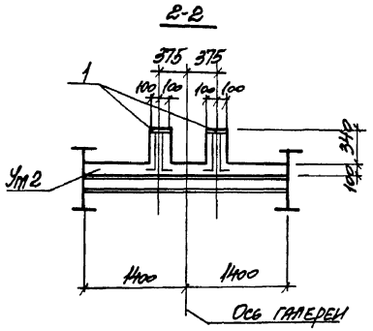

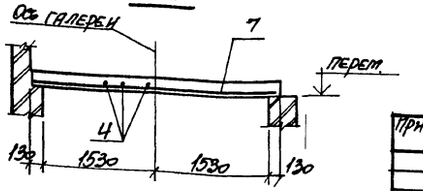

1. Отметку низа фундаментов смотрите схему расположения фундаментов на листе 7В.
2. В расчетной схеме указаны расчетные нагрузки на уровне верха фундамента, приложенные в условной точке, совмещенной с центром подошвы фундамента. Индекс „У" соответствует направлению нагрузок поперек галереи.

Ведомость деталей

Поз.	Эскиз
3	800
5	130
6	130

Спецификация Ум2, Ум3 и Фт1

Формат	Зона	Поз.	Обозначение	Наименование	Кол.	Примеч.
				Ум2		
				Сборочные единицы		
		1	3.400-6/76	Изделие закладное МН1-25	2	4,5кг
				Детали		
		2		ф8АIII, ГОСТ 5781-82*, l=2920	18	1,15кг
		3*		ф8АIII, то же, l=960	18	0,38кг
		4		ф6АI, " , l=п.м.	40,0	0,22кг
		5*		ф6АI, " l=650	4	0,14кг
		6*		ф6АI, " l=350	16	0,08кг
				Материалы		
				Бетон класса В15	0,8	м3
				Ум3		
				Сборочные единицы		
		4*		ф6АI, ГОСТ 5781-82*, l=п.м	1,9	0,22кг
		7		ф8АIII, то же, l=3030	2	1,2кг
				Материалы		
				Бетон класса В15	0,06	м3
				Фт1		
				Сборочные единицы		
				Сетка арматурная		
		8	ГОСТ 23279-85	2С $\frac{12АШ}{12АШ}$ 205×235 $\frac{75}{25}$	1	44,8кг
		9	903-1-288.91 КЖ.И-С29	С29	2	7,4кг
		10	903-1-288.91 КЖ.И-С30; С31	С30	6	4,9кг
		11	1.400-6/76 в.1	Изделие закладное М8-12	2	0,5кг
				Материалы		
				Бетон класса В15	3,4	м3

*) - поз. 3, 5 и 6 см. ведомость деталей

Ведомость расхода стали на элемент, кг

Марка элемента	Изделия арматурные								Изделия закладные							Общий расход
	Арматура класса							Всего	Арматура класса			Прокат марки			Всего	
	А-III				А-I				А-III			С245				
	ГОСТ 5781-82*								ГОСТ 5781-82*			ГОСТ 19903-74*				
	ф6	ф8	ф12	Итого	ф6	ф10	Итого		ф8	ф12	Итого	б=6	б=8	Итого		
Ум2		27,6		27,6	12,5		12,5	40,9		3,0	3,0		6,0	6,0	9,0	49,1
Ум3		2,4		2,4	0,4		0,4	8,7								2,8
Фт1	0,8		58,8	59,6		29,5	29,5	89,1	0,6		0,6	0,4		0,4	1,0	90,1

Нач. отд.	Агранович		903-1-288.91 КЖ
Н. контр.	Кудричевская		Котельная с 4 котлами Е-4-14Р. Золошлакоудаление механическое
Гл. спец.	Коротецкий		Галерея топливоподачи
Зав. гр.	Кудричевская		Стадия: Р; Лист: 85; Листов:
Провер.	Хаинсон		Участок монолитный Ум2, Ум3.
Разраб.	Минаева		Фундамент монолитный Фт1
			Харьковский Промстройниипроект

Привязан:

Инв. №

Инв. № подл. | Подпись и дата | Взам. инв. №

25030-15 19

Альбом 114.2

Схема расположения плит на отм. 0,470

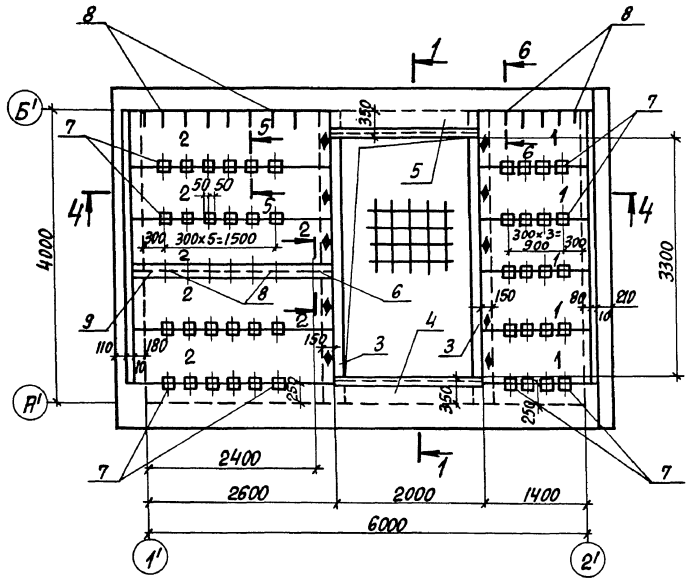

1-1

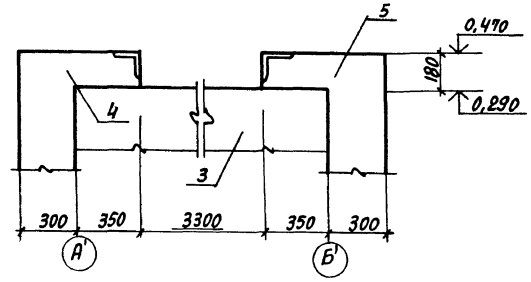

2-2

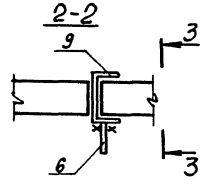

3-3

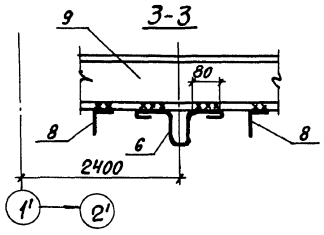

Спецификация к схеме расположения плит на отм. 0,470

Поз.	Обозначение	Наименование	Кол.	Масса ед., кг	Примечание
		Плита перекрытия			
1	903-1-288.91 КЖ.Н-П12, П13	П12	5	4,40	
2	"	П13	5	9,30	
		Балка монолитная			
3	903-1-288.91 КЖ. л. 91	Бм1	2		
		Участок монолитный			
4	903-1-288.91 КЖ. л. 91	Ум 1	1		
5	"	Ум 2	1		
		Изделие закладное			
6	1.400-9 в.1	УП2-5	1	1,40	
7	1.400-6/76 в.1, л.107	МВ-12	44	0,5	
8	903-1-288.91 КЖ.Н-МС25; МС33	МС 33	90	0,09	
9	КЖ.Н- МС22, МС34, МС38	МС 34	1	58,3	

Перекрытие на отм. -2,580

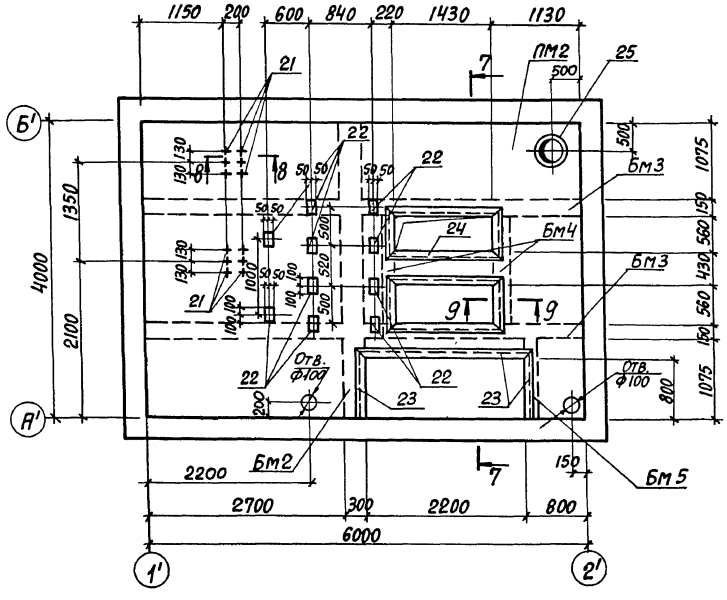

4-4

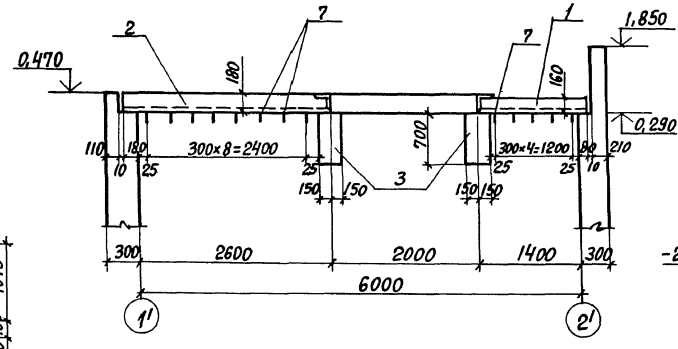

7-7

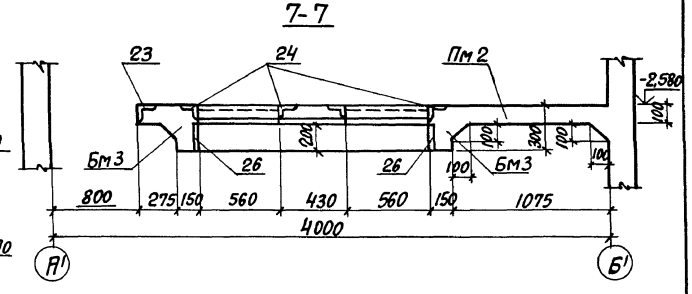

8-8

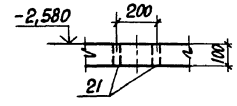

9-9

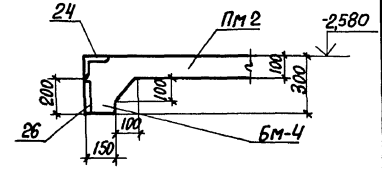

5-5

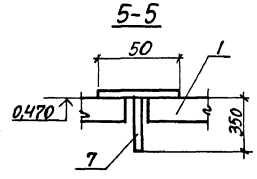

6-6

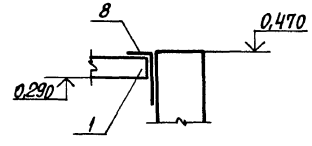

1. При монтаже плит обратить особое внимание на то, чтобы грань плиты с нанесенным на ней знаком ◆, обозначающим сторону монтажа, была обращена в сторону, отмеченную на плане таким же знаком.
2. Поз. 8 приварить к закладным изделиям плит П12, П13 шагом 300.
3. Сварку производить по ГОСТ5264-80, катет шва 6 мм. Тип шва Н1.
4. Спецификацию перекрытия на отм. -2,580 см. лист 92, 93.

Привязан:

Инв. №

		903-1-288.91	КЖ
Нач. отд.	Агранович		Котельная с 4 котлами Е-4-14Р. Золошлакоудаление механическое
Н. контр.	Зорин		
Гл. спец.	Зорин		Приемно-дробильное отделение — Стадия: Р; Лист: 86; Листов:
Зав. гр.	Шахновский		
Вед. инж.	Боднянская		
Провер.	Шахновский		Схема расположения плит на отм. 0,470. Перекрытие на отм. -2,580. Опалубка
Разраб.	Гнатенко		Харьковский Промстройниипроект

25030-15 20

Инв. № подл. | Подпись и дата | Взам. инв. №

Альбом 11 4.2

Плита днища Пм1 и стены

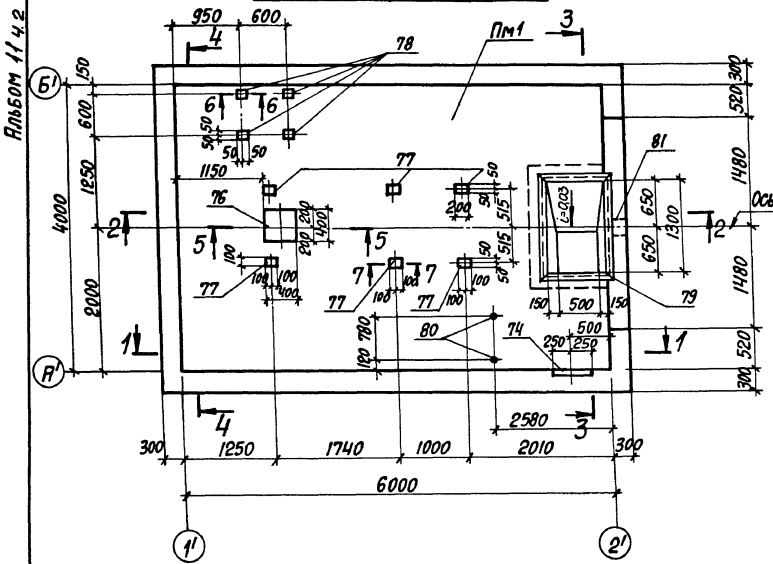

1-1

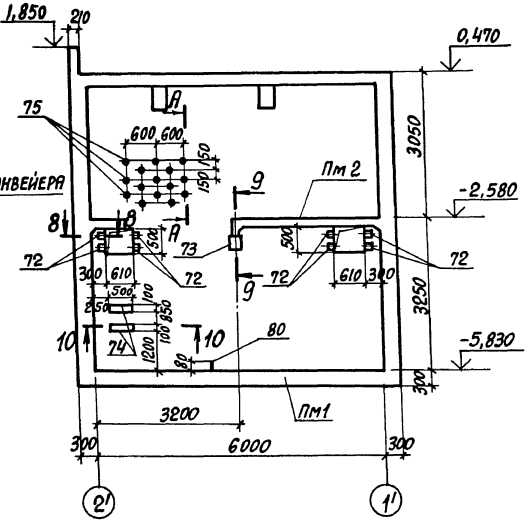

2-2

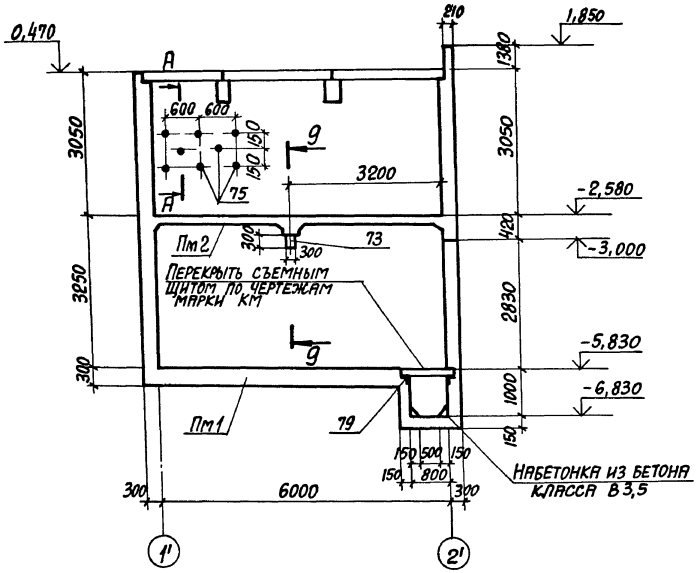

3-3

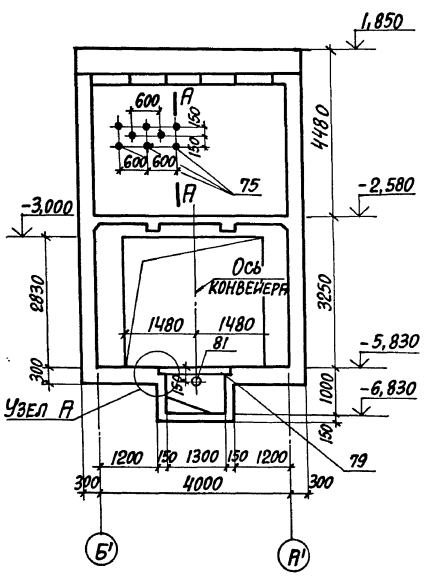

4-4

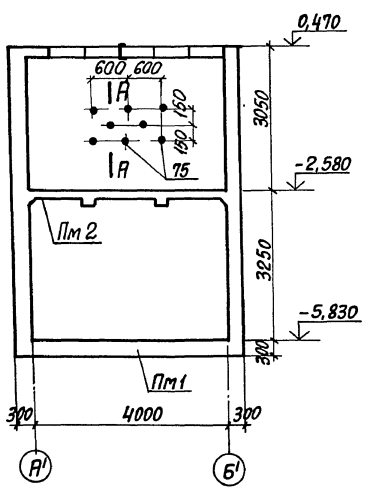

5-5

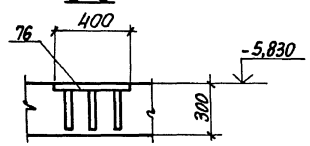

А-А

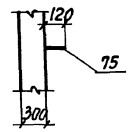

Узел А

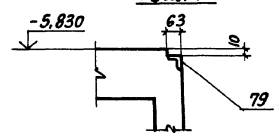

6-6

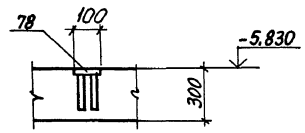

8-8

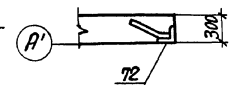

9-9

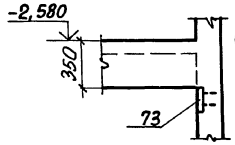

10-10

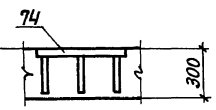

7-7

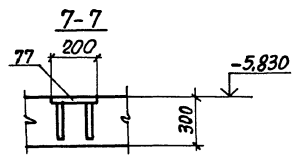

1. В стенах заложить закладные изделия поз. 75 шагом 300 мм в шахматном порядке до отм.-2,580. Для крепления утеплителя.
2. Спецификацию закладных изделий см. лист 92,93.

				903-1-288.91	КЖ	
Нач.отд.	Агрянович			Котельная с 4 котлами Е-4-1,4Р. Золошлакоудаление механическое		
Н.контр.	Зорин			Приемно-дробильное отделение	Стадия: Р	Лист: 87	Листов:
Гл.конст.	Зорин					
Зав.гр.	Шахновский					
Вед.инж.	Боднянская			Плита днища Пм1. Сечение 1-1...10-10. Опалубка	ХАРЬКОВСКИЙ ПРОМСТРОЙНИИПРОЕКТ	
Провер.	Боднянская					
Разраб.	Минаева					

Привязан:

Инв.№

Инв.№ подл. | Подпись и дата | Взам.инв.№

Альбом 11 ч.2

Плита днища Пм1
Раскладка верхних сеток

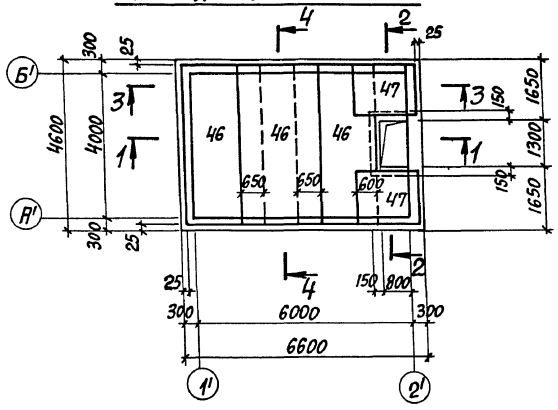

Плита днища Пм1
Раскладка нижних сеток

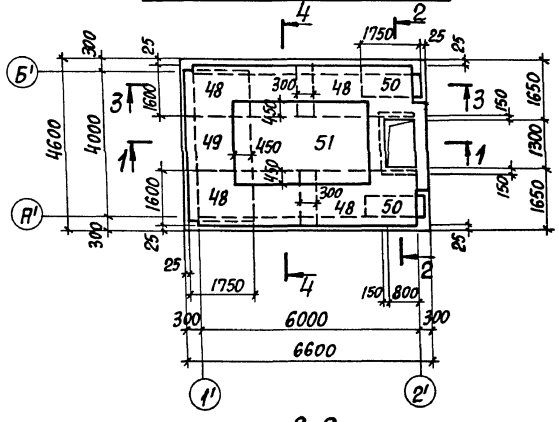

9-9

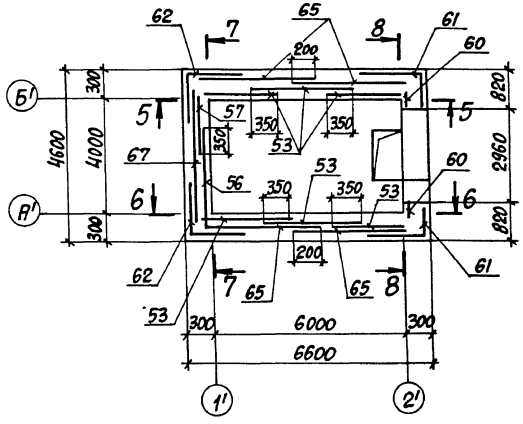

1-1

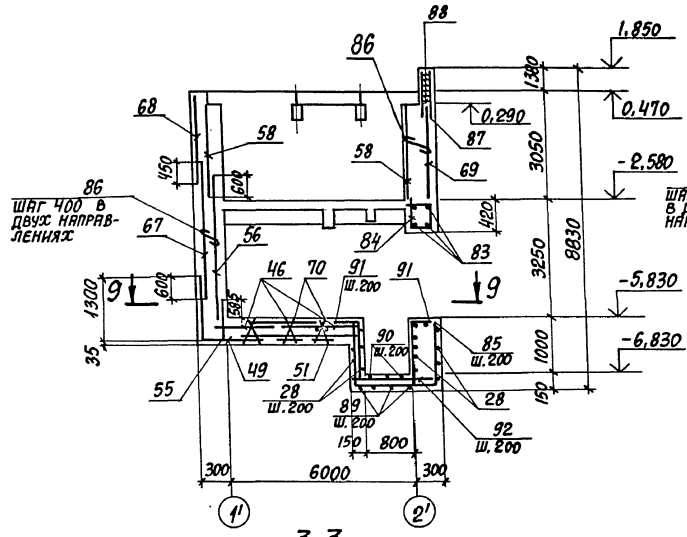

2-2

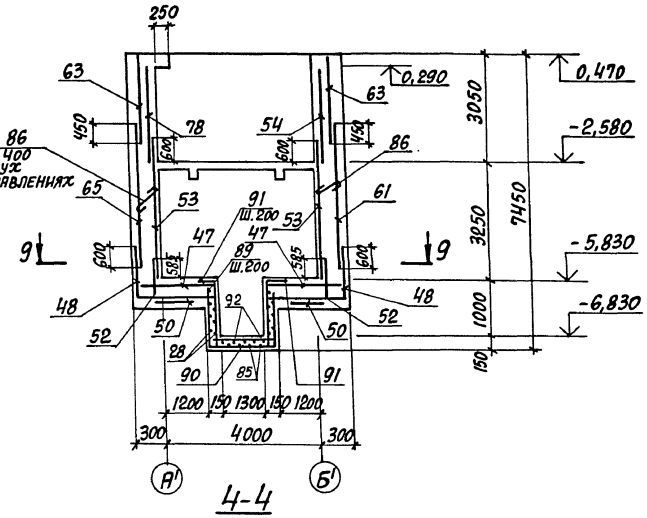

3-3

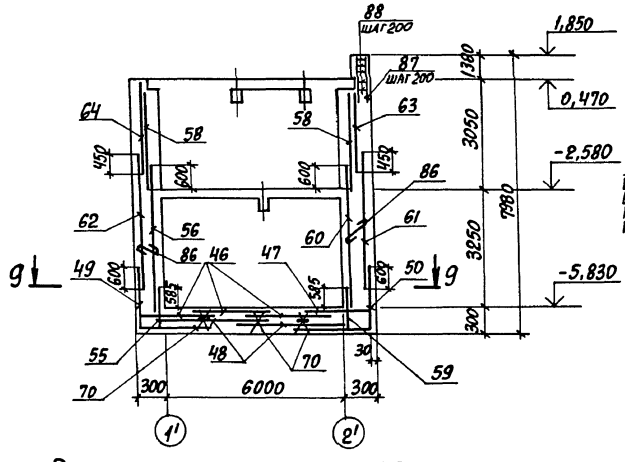

4-4

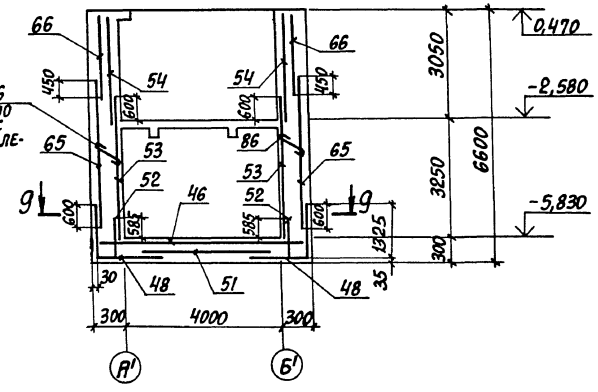

Раскладка поддерживающих каркасов днища

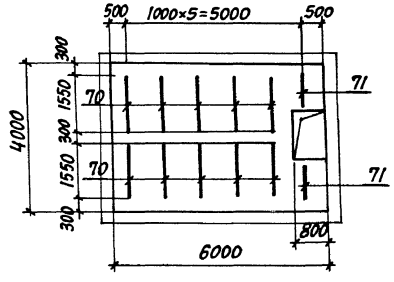

1. Спецификацию смотреть на листах 92,93
2. Сечения 5-5...8-8 смотреть лист 89

				903-1-288.91	КЖ
Нач.отд.	Агранович			Котельная с 4 котлами Е-4-1,4Р золошлакоудаление механическое	
Н.контр.	Зорин				
Гл.конст.	Зорин			Приемно-дробильное отделение	Стадия: Р; Лист: 88; Листов:
Зав. гр.	Шахновский				
Вед. инж.	Боднянская				
Провер.	Шахновский			Плита днища Пм1, стены. Армирование.	Харьковский Промстройниипроект
Разраб.	Минаева				
Рассчил	Боднянская				

Привязан:

Инв. №

Инв. № подл. | Подпись и дата | Взам. инв. №

25030-15 22

Альбом 11 ч. 2

5-5
Раскладка внутренних сеток

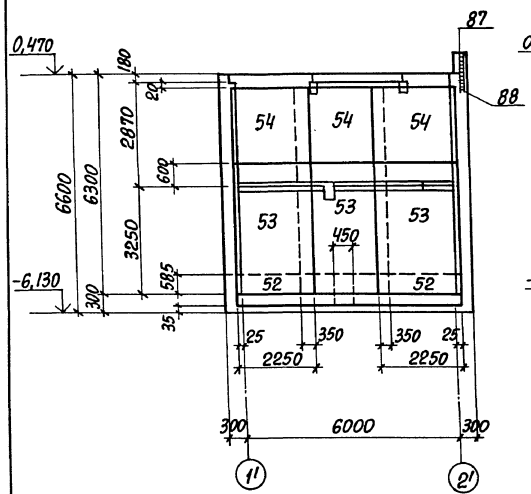

5-5
Раскладка наружных сеток

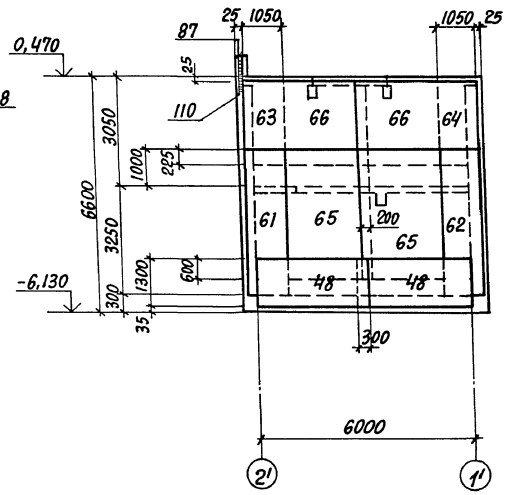

7-7
Раскладка внутренних сеток

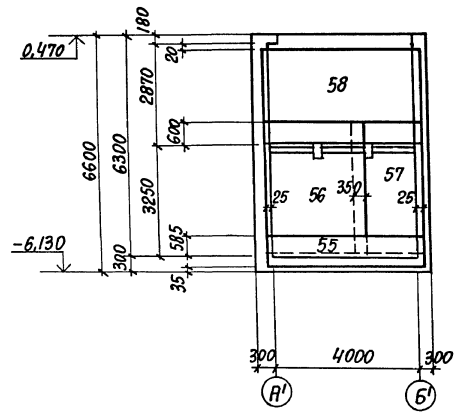

7-7
Раскладка наружных сеток

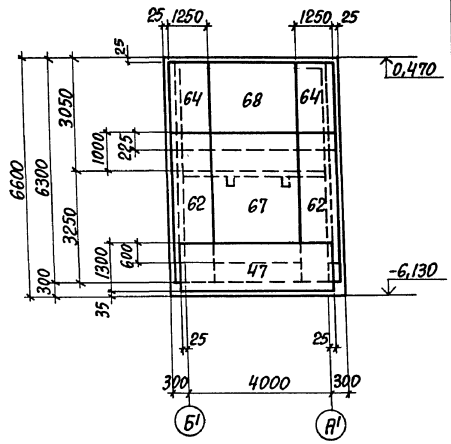

8-8
Раскладка внутренних сеток

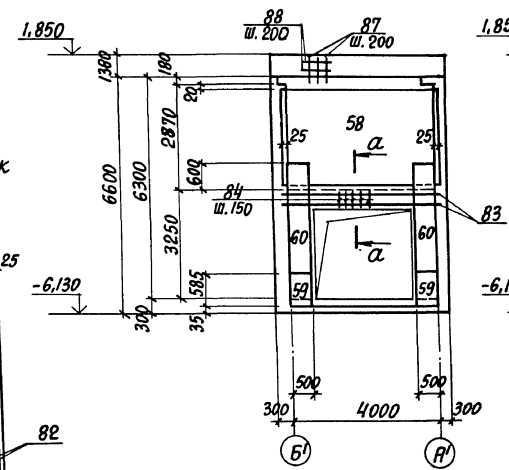

8-8
Раскладка наружных сеток

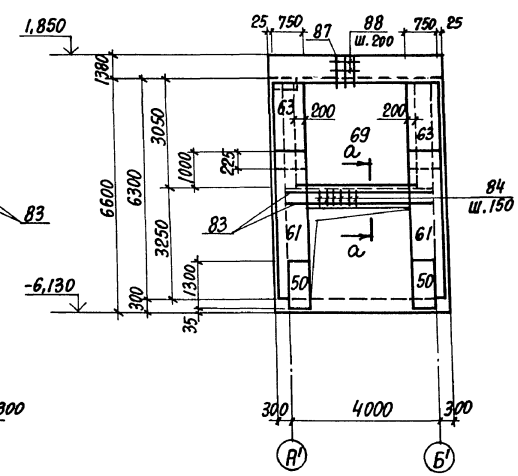

6-6
Раскладка внутренних сеток

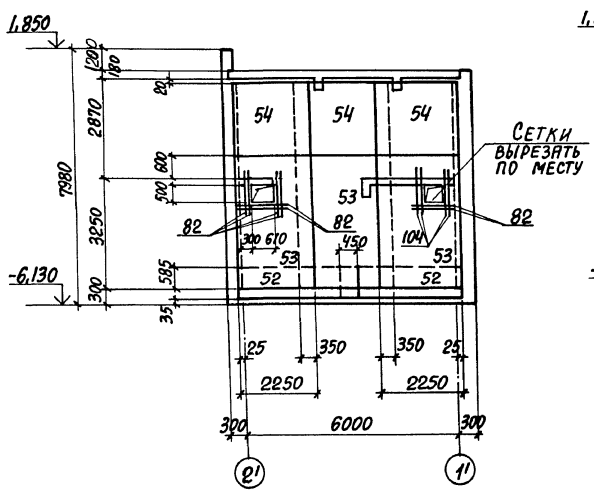

6-6
Раскладка наружных сеток

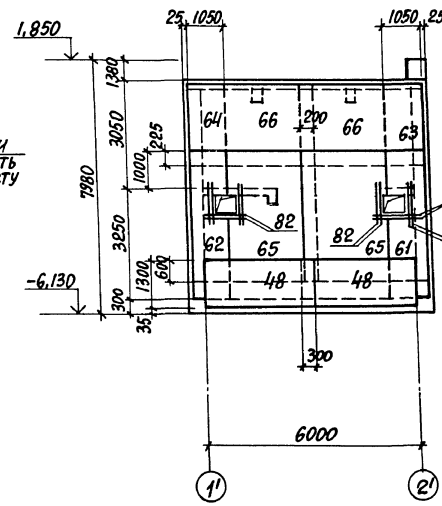

а-а

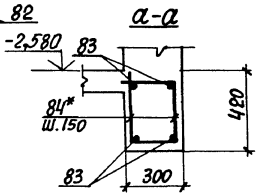

Спецификация арматуры приведена на листах 92,93.

Нач. отд.	Агранович		903-1-288.91	КЖ	
Н. контр.	Зорин		Котельная с 4 котлами Е-4-1,4Р. Золошлакоудаление механическое		
Гл. конст.	Зорин		Приемно-дробильное отделение	Стадия	Лист	Листов
Зав. гр.	Шахновская			Р	89	
Вед. инж.	Богнянская		Стены. Армирование.	ХАРЬКОВСКИЙ ПРОМСТРОЙНИИПРОЕКТ		
Провер.	Шахновский					
Разраб.	Минаева					
Рассчит.	Богнянская					

Привязан:

Инв. №

Инв. № подл. | Подпись и дата | Взам. инв. №

25030-15 23

Альбом 11.4.2

Пм 2
Схема расположения нижних сеток

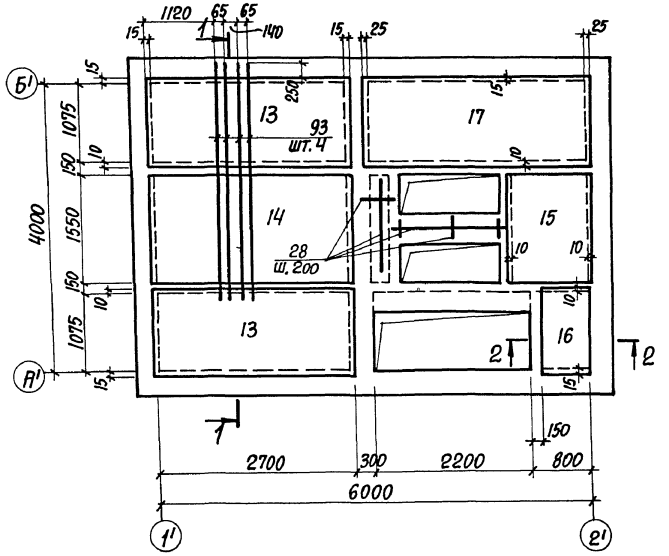

Пм 2
Схема расположения верхних сеток

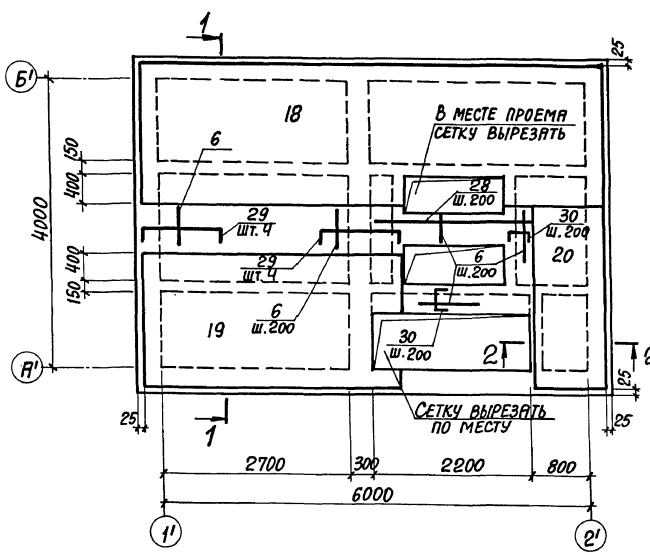

Бм 2

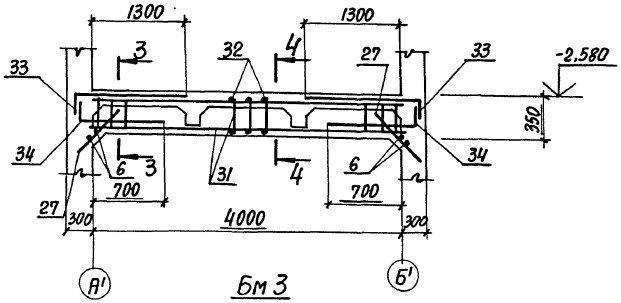

Бм 3

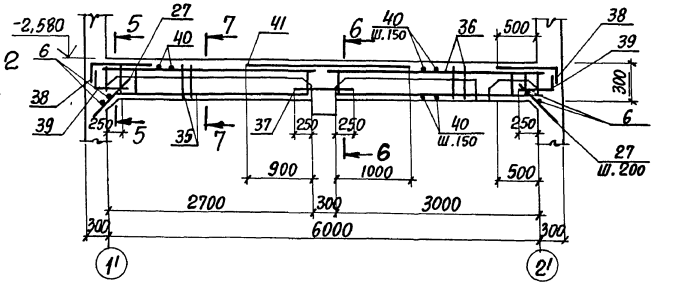

1-1

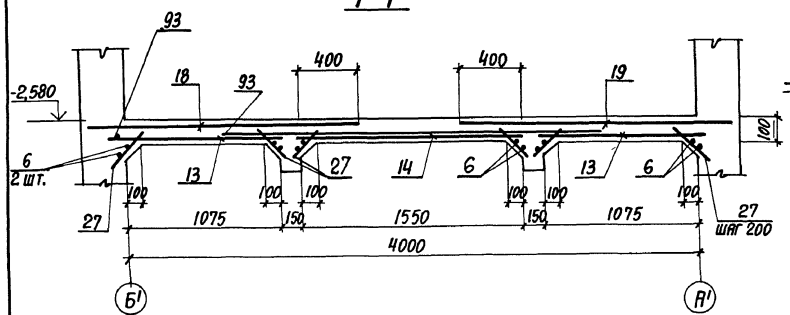

2-2

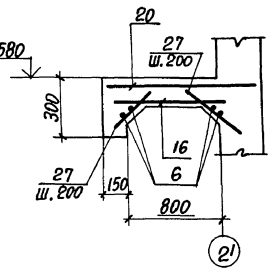

3-3

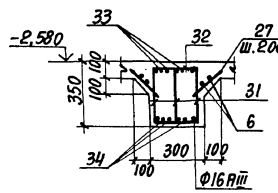

4-4

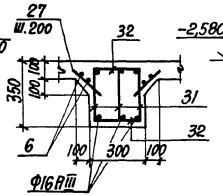

5-5

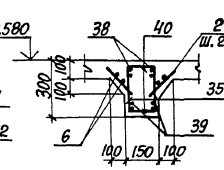

6-6

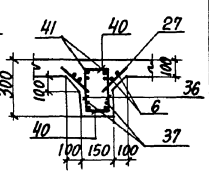

7-7

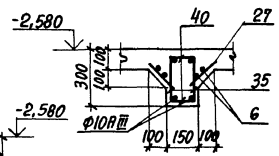

8-8

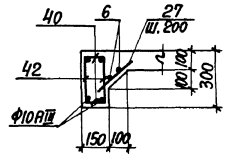

9-9

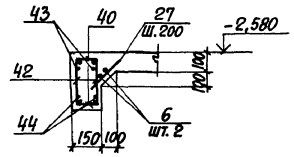

Бм 5

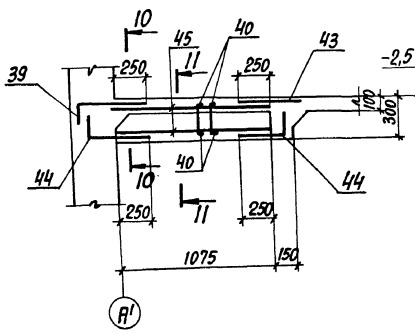

Бм 4

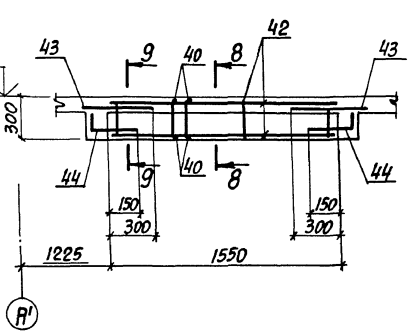

10-10

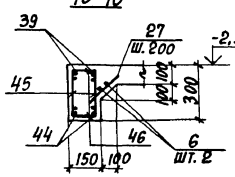

11-11

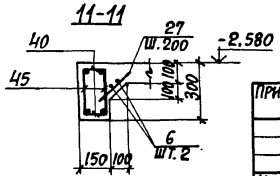

1. Спецификация арматуры приведена на листах 92,93.
2. Балки Бм 2...Бм 5 замаркированы на листе 86.

				903-1-288.91	К.Ж
Нач. отд.	Агранович			Котельная с 4 котлами Е-4-1,4Р. Золошлакоудаление механическое	
Н. контр.	Зорин				
Гл. конст.	Зорин			Приемно-дробильное отделение	Стадия: Р; Лист: 90; Листов:
Зав. гр.	Шаржовский				
Вед. инж.	Бодянская				
Провер.	Шаржовский			Плита перекрытия Пм 2 на отм. -2,580. Армирование.	Харьковский промстройниипроект
Разраб.	Минаева				
Рассчит.	Бодянская				

Привязан:

Инв. №

Инв. № подл. | Подпись и дата | Взам. инв. №

25030-15 24

Альбом 11 ч. 2

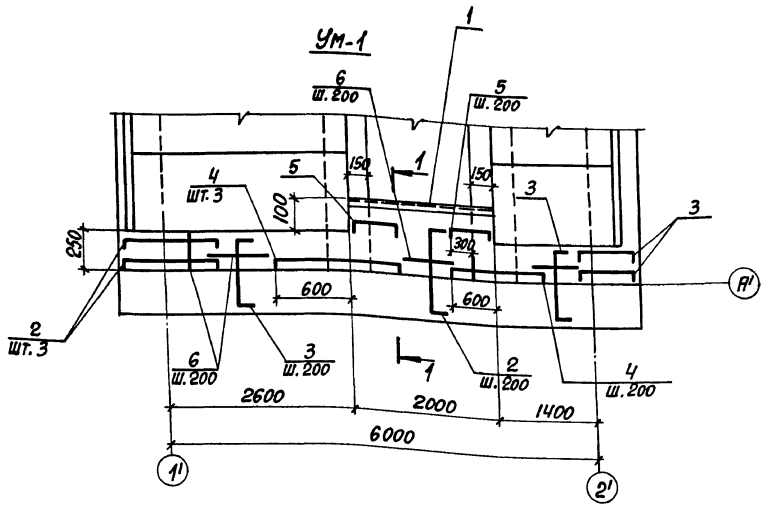

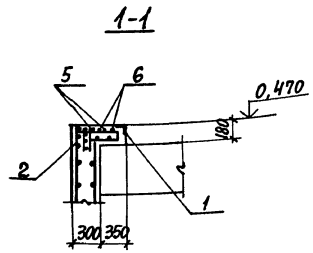

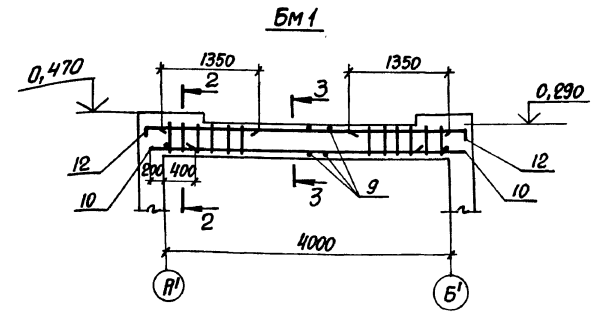

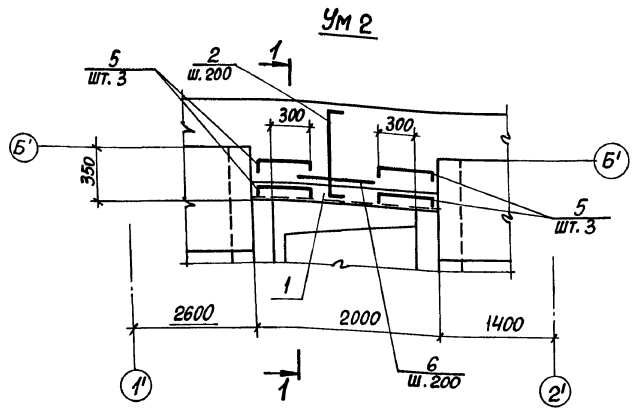

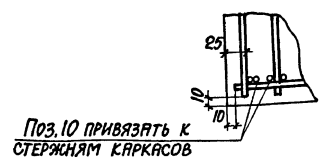

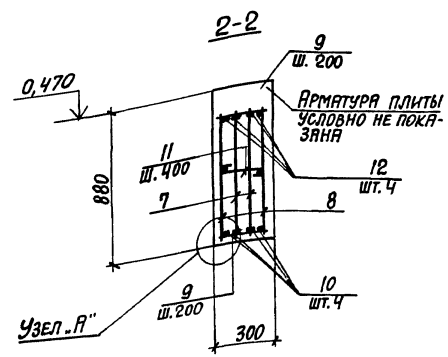

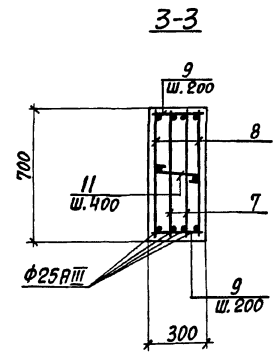

1. Спецификацию арматуры смотрите на листах 92,93.
2. Монолитные участки Ум1, Ум2 и Бм 1 замаркированы на листе 86

Ведомость расхода стали на элемент, кг

Марка элемента	Изделия арматурные									Изделия закладные					Общий расход
	Арматура класса								Всего	Арматура класса			Прокат марки		
	A-I		A-III							A-III			С235		
	ГОСТ 5781-82*									ГОСТ 5781-82*			ГОСТ 8509-86		
	ф6		Итого	ф6	ф8	ф12	ф16	ф25	Итого	ф8		Итого	L50×5	Итого	
Перекрытие на отм. 0,470	0,9		0,9	15,2	75,6	43,2	66,4	123,2	323,6	324,5	1,6		1,6	15,2	15,2	16,8	342,1

Нач. отд.	Нгранович		
Н. контр.	Зорин		
Гл. спец.	Зорин		
Зав. гр.	Шяхновский		
Вед. инж.	Боднянская		
Провер.	Шяхновский		
Разраб.	Миняева		
Рассчит.	Боднянская		

Привязан:

Инв. №

903-1-288.91 КЖ

Котельная с 4 котлами Е-4-1,4Р. Золошлакоудаление механическое

Приемно-дробильное отделение

Стадия	Лист	Листов
Р	91	

Участок монолитный Ум1, Ум2 на отм. 0,470. Балка Бм 1.

ХАРЬКОВСКИЙ ПРОМСТРОЙНИИПРОЕКТ

25030-15 25

Инв. № подл. | Подпись и дата | Взам. инв. №

Альбом 1.1 ч.2

Формат	Зона	Поз.	Обозначение	Наименование	Кол.	Примечание
				Перекрытие на отм. 0,470		
				Участок монолитный		
				Ум-1 - шт.1		
				Сборочные единицы		
				Изделие закладное		
		1	1.400-15 в.1	МН548	2,0 п.м.	4,2 кг
				Детали		
		2*		Ф8AIII, ГОСТ5781-82*, ℓ=920	11	0,36 кг
		3*		Ф8AIII, то же, ℓ=820	20	0,32 кг
		4*		Ф8AIII, то же, ℓ=1350	6	0,53 кг
		5*		Ф8AIII, то же, ℓ=830	6	0,33 кг
		6		Ф6AIII, то же, ℓ=п.м	51	0,22 кг
				Материалы		
				Бетон класса В15	0,32	м³
				Ум-2 - шт.1		
				Сборочные единицы		
				Изделие закладное		
		1	1.400-15 в.1	МН 548	2,0 п.м	42 кг
				Детали		
		2*		Ф8AIII, ГОСТ5781-82*, ℓ=920	9	0,36 кг
		5*		Ф8AIII, то же, ℓ=830	6	0,33 кг
		6		Ф6AIII, " , ℓ=п.м	18,0	0,22 кг
				Материалы		
				Бетон класса В15	0,13	м³
				Балка монолитная		
				Бм1 - шт.2		
				Сборочные единицы		
		7	903-1-288.91 КЖИ-КР48	Каркас плоский КР48	2	24,7 кг
		8	КЖИ-КР49	То же КР49	2	28,2 кг

Формат	Зона	Поз.	Обозначение	Наименование	Кол.	Примечание
				Детали		
		9		Ф8AIII, ГОСТ5781-82*, ℓ=280	84	0,11 кг
		10		Ф16AIII, то же, ℓ=600	16	0,95 кг
		11*		Ф6AI, то же, ℓ=400	22	0,04 кг
		12*		Ф16AIII, то же, ℓ=2000	16	3,2 кг
				Материалы		
				Бетон класса В15	1,68	м³
				Перекрытие на отм.-2,580		
				Плита монолитная ПМ2-шт.1		
				Сборочные единицы		
				Сетки арматурные		
		13	ГОСТ 23279-85	4С $\frac{8AIII-200}{8AIII-200}$ 110×273 $\frac{65}{50}$	2	12,6 кг
		14	То же	4С $\frac{8AIII-200}{8AIII-200}$ 155×273 $\frac{65}{75}$	1	17,2 кг
		15	То же	4С $\frac{8AIII-200}{8AIII-200}$ 103×155 $\frac{75}{15}$	1	6,9 кг
		16	То же	4С $\frac{8AIII-200}{8AIII-200}$ 65×110 $\frac{50}{25}$	1	3,3 кг
		17	То же	4С $\frac{6AIII-300}{8AIII-200}$ 110×305 $\frac{25}{50}$	1	9,6 кг
		18	То же	4С $\frac{8AIII-200}{8AIII-200}$ 190×655 $\frac{275}{275+25}$	1	46,6 кг
		19	То же	4С $\frac{8AIII-200}{8AIII-200}$ 190×370 $\frac{275+25}{275+25}$	1	26,6 кг
		20	То же	4С $\frac{8AIII-200}{8AIII-200}$ 105×2800 $\frac{300+100}{225+25}$	1	10,9 кг
				Изделия закладные		
		21	1.400-15 в.1	МН802	12	0,15 кг
		22	1.400-15 в.1	МН107-6	10	1,4 кг
		23	1.400-15 в.1	МН548	3,9 п.м	4,2 кг
		24	903-1-288.91 КЖИ-МН27	МН 27	9,0 п.м	7,3 кг
		25	1.400-15 в1	МН 776	1	3,7 кг

Формат	Зона	Поз.	Обозначение	Наименование	Кол.	Примечание
		26	903-1-288.91 КЖИ-МН26	МН 26	5,9 п.м	10,2 кг
				Детали		
		6		Ф6AIII, ГОСТ5781-82*, ℓ=п.м.	50,0	0,22 кг
		27		Ф6AIII, то же, ℓ=300	88	0,07 кг
		28		Ф8AIII, то же, ℓ=п.м.	30,0	0,39 кг
		29*		Ф8AIII, то же, ℓ=1560	8	0,62 кг
		30		Ф8AIII, то же, ℓ=700	17	0,28 кг
		93		Ф16AIII, то же, ℓ=3300	4	5,2 кг
				Балка монолитная		
				Бм2 - шт.1		
				Сборочные единицы		
		31	903-1-288.91 КЖИ-КР44	Каркас плоский КР44	3	10,7 кг
				Детали		
		32		Ф6AI, ГОСТ5781-82*, ℓ=280	54	0,06 кг
		33*		Ф10AIII, то же, ℓ=1800	6	1,10 кг
		34*		Ф10AIII, то же, ℓ=1150	6	0,71 кг
		27		Ф6AIII, то же, ℓ=300	37	0,07 кг
		6		Ф6AIII, то же, ℓ=п.м.	14,4	0,22 кг
				Балка монолитная		
				Бм3 - шт.2		
				Сборочные единицы		
		35	903-1-288.91 КЖИ-КР46	Каркас плоский КР46	2	3,9 кг
		36	КЖИ-КР45	То же КР45	2	4,4 кг

*) Позиции см. ведомость деталей на листе 94.

Инв.№ подл. | Подпись и дата | Взам.инв.№

Привязан:

Инв.№

Нач.отд.	Игранович		
Н.контр.	Зорин		
Гл.конс.	Зорин		
Зав.гр.	Шаховской		
Вед.инж.	Богнянская		
Провер.	Шаховской		
Разраб.	Минаева		
Рассчит.	Богнянская		

903-1-288.91 КЖ

Котельная с 4 котлами Е-4-1,4Р. Золошлакоудаление механическое

Приемно-дробильное отделение

Стадия	Лист	Листов
Р	92	

Спецификация (начало)

Харьковский промстройниипроект

25030-15 26

Альбом 11 4.2

Формат	Зона	Поз.	Обозначение	Наименование	Кол.	Примечание
				Детали		
		6		Фбаш, ГОСТ 5781-82*, ℓ=п.м	39,0	0,22 кг
		27		Фбаш, То же, ℓ=300	106	0,07 кг
		37		Ф10аш, " , ℓ=800	4	0,49 кг
		38*		Ф10аш, " , ℓ=950	8	0,60 кг
		39*		Ф10аш, " , ℓ=700	8	0,40 кг
		40		Фбаi, " , ℓ=130	160	0,03 кг
		41		Ф14аш, " , ℓ=2200	4	2,7 кг
				Балка монолитная		
				БМ 4 – шт. 2		
				Сборочные единицы		
		42	903-1-288.91 КЖ.И-КР47	Каркас плоский КР47	2	2,7
				Детали		
		6		Фбаш, ГОСТ 5781-82*, ℓ=п.м	3,1	0,22 кг
		27		Фбаш, То же, ℓ=300	9	0,07 кг
		40		Фбаi, " , ℓ=130	22	0,03 кг
		43		Ф8аш, " , ℓ=650	4	0,26 кг
		44*		Ф8аш, " , ℓ=400	4	0,16 кг
				Балка монолитная		
				БМ 5 – шт. 1		
				Сборочные единицы		
		45	903-1-288.91 КЖ.И-КР43	Каркас плоский КР43	2	1,2
				Детали		
		6		Фбаш, ГОСТ 5781-82*, ℓ=п.м	2,0	0,22 кг
		27		Фбаш, То же, ℓ=300	6	0,07 кг
		39*		Ф10аш, " , ℓ=700	2	0,4 кг
		40		Фбаi, " , ℓ=130	14	0,03 кг
		43		Ф8аш, " , ℓ=650	2	0,26 кг
		44*		Ф8аш, " , ℓ=400	4	0,16 кг
				Материалы		
				Бетон класса В15	3,06	м³
				Плита днища Пм1 и стены		
				Сборочные единицы		
				Сетки арматурные		
		46	ГОСТ 23279-85	2С $\frac{16Aш}{12Aш}$ 225×455-$\frac{75}{25}$	3	132,1 кг
		47	То же	2С $\frac{12Aш}{16Aш}$ 160×170 $\frac{50}{100}$	2	34,8 кг
		48	903-1-288.91 КЖ.И-С18...С23	С 18	4	59,8 кг
		49	"	С 19	1	82,4 кг
		50	903-1-288.91 КЖ.И-С24	С 24	2	11,2 кг
		51	ГОСТ 23279-85	4С $\frac{10Aш-200}{10Aш-200}$ 225×385	1	56,2 кг
		52	То же	3С $\frac{8Aш}{12Aш}$ 85×325	4	19,2 кг
		53	"	2С $\frac{12Aш}{8Aш}$ 225×385	6	58,9 кг
		54	"	2С $\frac{12Aш}{8Aш}$ 225×285	6	43,7 кг
		55	"	3С $\frac{8Aш}{12Aш}$ 85×405	1	23,9 кг
		56	"	2С $\frac{12Aш}{8Aш}$ 305×385	1	78,7 кг
		57	"	2С $\frac{12Aш}{8Aш}$ 135×385 $\frac{25}{75}$	1	34,6 кг
		58	"	3С $\frac{8Aш}{12Aш}$ 285×405	2	77,1 кг
		59	903-1-288.91 КЖ.И-С25,С26	С 25	2	3,3 кг
		60	То же	С 26	2	13,8 кг
		61	КЖ.И-С18...С23	С 20	2	50,2 кг
		62	То же	С 21	2	65,0 кг
		63	"	С 22	2	27,1 кг
		64	"	С 23	2	35,1 кг
		65	ГОСТ 23279-85	2С $\frac{12Aш}{8Aш}$ 310×385 $\frac{25}{50}$	4	79,2 кг
		66	То же	4С $\frac{8Aш-200}{8Aш-200}$ 225×310-$\frac{50}{25}$	4	28,9 кг
		67	"	3С $\frac{8Aш}{12Aш}$ 355×405 $\frac{25}{75}$	1	79,1 кг
		68	"	3С $\frac{8Aш}{12Aш}$ 225×405	1	61,1 кг
		69	"	3С $\frac{8Aш}{12Aш}$ 225×345	1	52,2 кг
		70	903-1-288.91 КЖ.И-КР50,КР51	Каркас плоский КР50	20	2,3
		71	То же	То же КР51	4	1,8
				Изделия закладные		
		72	1.400-15 в.1-540-02	МН541	8	0,6 кг
		73	То же 130-56	МН126-3	2	6,7 кг
		74	" 140-01	МН127-2	1,0 п.м	5,7 кг
		75	903-1-288.91 КЖ.И-МС25,МС33	МС 33	680	0,09 кг
		76	1.400-15 в.1 170-26	МН156-3	1	12,3 кг
		77	То же 120-13	МН107-2	6	1,3 кг
		78	" 120-02	МН105-3	4	0,8 кг
		79	" 550-07	МН556	3,0 п.м	5,4 кг
		80	ГОСТ 24379.1-80	Болт 1.1 М12×300 ВСт3пс2	2	0,35 кг
		81	1.400-15 в.1	МН820	1	3,9 кг
				Детали		
		82		Ф12аш, ГОСТ 5781-82, ℓ=1700	24	1,5 кг
		83		Ф10аш, То же, ℓ=4000	4	2,5 кг
		84*		Фбаi, " , ℓ=1400	27	0,3 кг
		85*		Ф8аш, " , ℓ=3350	8	1,3 кг
		86*		Ф8аi, " , ℓ=400	750	0,16 кг
		87*		Ф10аш, " , ℓ=4170	24	2,6 кг
		88*		Фбаi, " , ℓ=930	170	0,21 кг
		89*		Ф8аш, " , ℓ=3740	5	1,5 кг
		90		Ф8аш, " , ℓ=1530	5	0,6 кг
		91*		Ф8аш, " , ℓ=1350	24	0,53 кг
		92		Ф8аш, ГОСТ 5781-82, ℓ=1200	8	0,47 кг
		28		Ф8аш, " , ℓ=п.м.	64,8	0,39 кг
				Материалы		
				Бетон класса В15	45,6	м³

*) Позиции см. ведомость деталей на листе 94.

Инв. № подл. | Подпись и дата | Взам. инв. №

Привязан:

Инв. №

Нач. отд.	Агранович		
Н. контр.	Зорин		
Гл. конст.	Зорин		
Зав. гр.	Шахновский		
Вед. инж.	Боднянская		
Провер.	Шахновский		
Разраб.	Минаева		
Рассчит.	Боднянская		

903-1-288.91 КЖ

Котельная с 4 котлами Е-4-1.4Р
Золошлакоудаление механическое

Приемно-дробильное отделение

Стадия	Лист	Листов
Р	93	

Спецификация (окончание)

ХАРЬКОВСКИЙ ПРОМСТРОЙНИИПРОЕКТ

Альбом 11 ч.2

Ведомость деталей

Поз.	Эскиз
2	620; 150 … 150
3	520; 150 … 150
4	1050; 150 … 150
5	430; 150 … 250
11	250

Поз.	Эскиз
12	1600; 400
25	1650; 80 … 80
29	1400; 80 … 80
30	400; 80 … 220
33	1550; 250

Поз.	Эскиз
34	950; 200
38	750; 200
39	500; 200
44	300; 100
84	250; 310

Поз.	Эскиз
85	1090; 1170; 1090
86	250
87	2000; 170; 2000
88	280; 170
89	1100; 1540; 1100
91	250; 1100

Марка элемента	Изделия арматурные													Изделия закладные																Общий расход
	Арматура класса												Всего	Арматура класса						Прокат марки										Всего	
	А-I				А-III									А-I			А-III			С 235											
	ГОСТ 5781-82*													ГОСТ 5781-82*						ГОСТ 19903-74*				ГОСТ 8509-89				ГОСТ 24379.1-80		ГОСТ 10704-76				
	Ф6	Ф8		Итого	Ф6	Ф8	Ф10	Ф12	Ф14	Ф16	Ф25		Итого	Ф6		Итого	Ф8	Ф12	Итого	δ=6	δ=8		Итого	L50×5	L63×6	L75×6		Итого	Болт М12	Итого	Труба Ф45	Труба Ф100	Итого		
Перекрытие на отм.-2,580	9,8			9,8	62,5	180,4	51,5		10,8	33,7			338,9	348,7				7,0		7,0	64,6	8,0		72,6	18,1		62,1		80,2			1,8		1,8	161,6	510,3
Плита днища Пм1 и стены	53,9	1290		53,9		899,7	109,6	1709,2		303,9			3142,4	3076,3	1,0		1,0	69,3	4,2	35,9	12,1	21,5		33,6	3,2	21,6			24,8	0,7		0,7		5,2	5,2	138,7	3335,0

Инв.№ подл. | Подпись и дата | Взам. инв. №

Привязан:

Инв. №

Нач. отд.	Агранович	
Н. контр.	Зорин	
Гл. конст.	Зорин	
Зав. гр.	Шажновский	
Вед. инж.	Боднянская	
Провер.	Шажновский	
Разраб.	Личкатая	
Рассчит.	Боднянская	

903-1-288.91 КЖ

Котельная с 4 котлами Е-4-4,4Р
Золошлакоудаление механическое

Приемно-дробильное отделение

Стадия	Лист	Листов
Р	94	

Ведомость деталей и расхода стали

ХАРЬКОВСКИЙ ПРОМСТРОЙНИИПРОЕКТ

Продувочный колодец

План

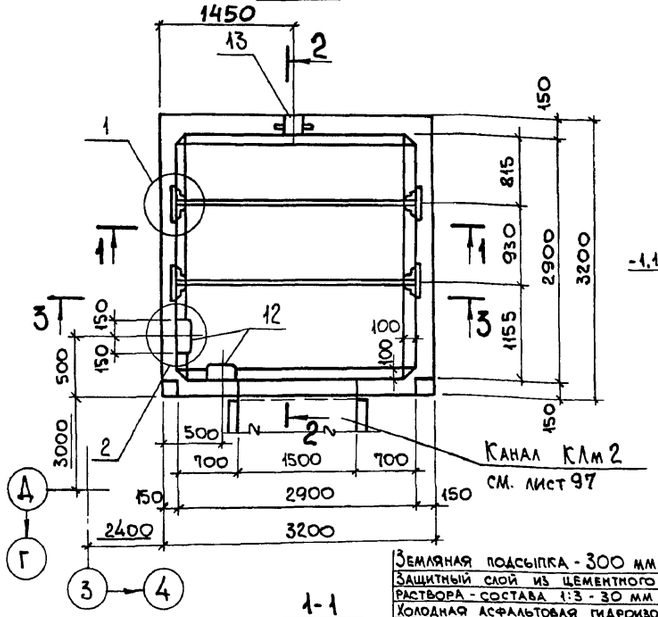

2-2

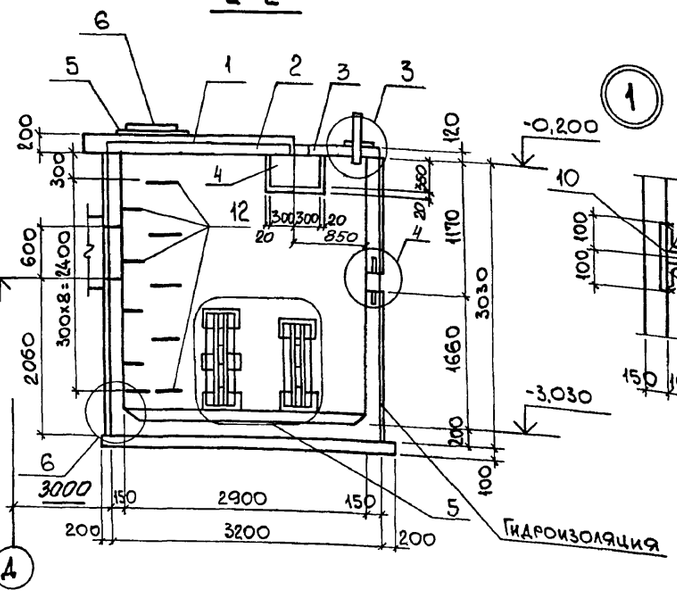

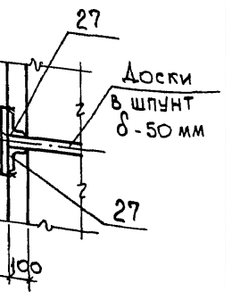

Земляная подсыпка - 300 мм
Защитный слой из цементного раствора - состава 1:3 - 30 мм
Холодная асфальтовая гидроизоляция
Сб.ж-б плита перекрытия

Схема расположения плит покрытия

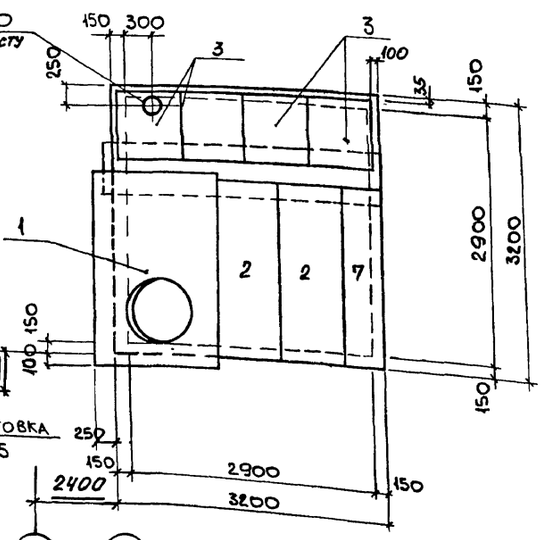

1-1

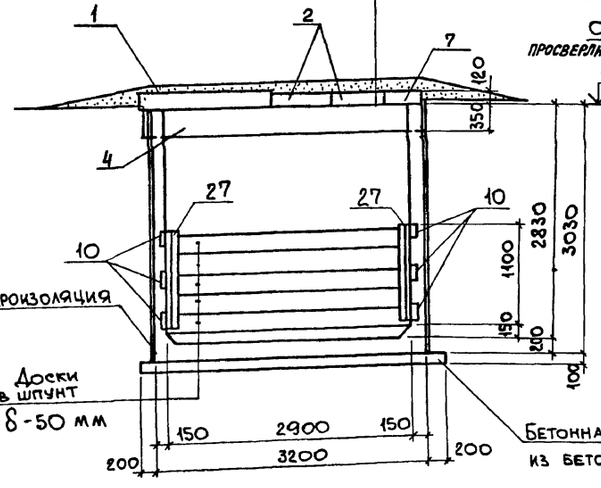

Ум 1

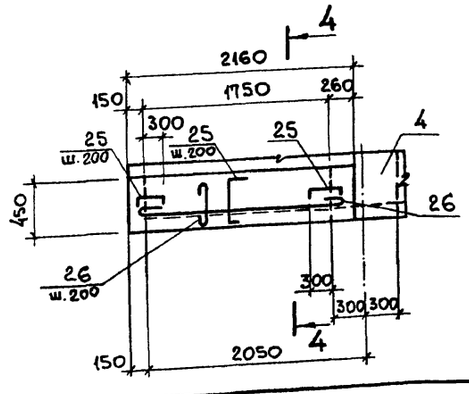

4-4

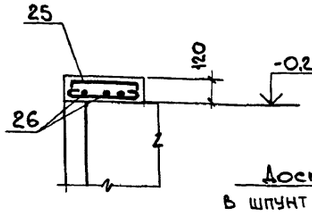

3-3

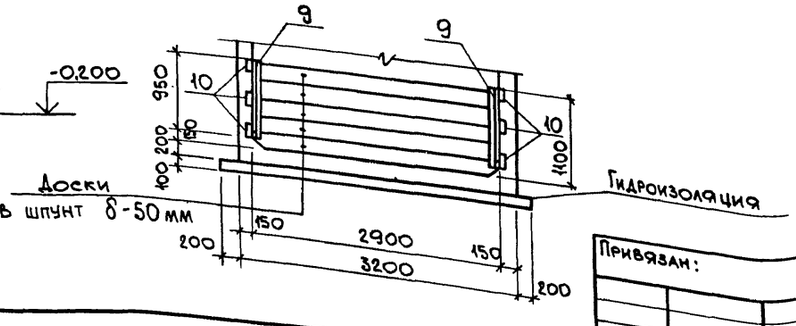

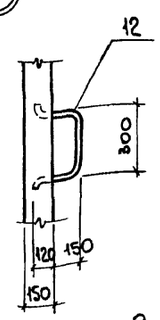

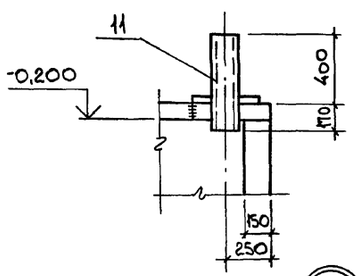

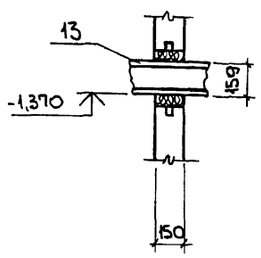

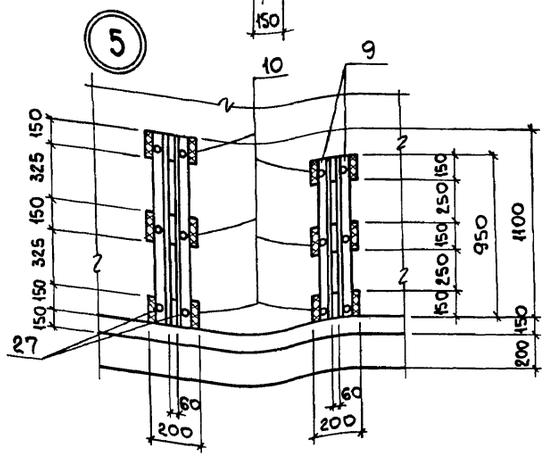

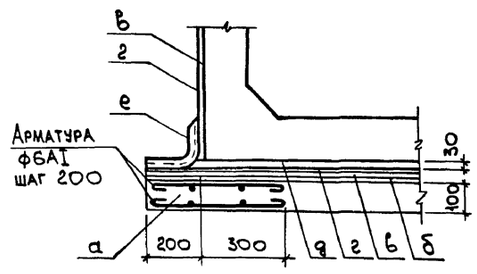

Спецификация конструктивных элементов продувочного колодца

Марка, поз.	Обозначение	Наименование	Кол.	Масса ед., кг	Примеч.
1	3.006.1-2/87 вып. 6	Плита перекрытия ПО4	1	1530	
2	3.006.1-2/87 вып. 2	" П17д-3	2	480,0	
3	3.006.1-2/87 вып. 2	" П6д-15	4	170,0	
4	3.006.1-2/87 вып. 6	Балка Б7	1	1770	
5	3.900-3 вып. 7 ч. 1	Опорное кольцо КЦО 1	1	50,0	
6	ГОСТ 3634-89	Чугунный люк „Л"	1	65,0	
7	903-1-288.91 КН л.95	Монолитный участок Ум 1	1		

а - подготовка из бетона М50
б - выравнивающий слой из цементного раствора
в - холодная битумная грунтовка
г - окрасочная битумная гидроизоляция
д - защитная стяжка из цементного раствора М100
е - стеклоткань

1. Внутреннюю поверхность колодца защитить цементно-песчаной штукатуркой состава 1:1, за два раза, толщиной 25 мм, в свежем состоянии зажелезнить.
2. Деревянные доски антисептировать.
3. Спецификацию арматурных и закладных изделий см. на л. 96
4. Сварку производить по ГОСТ 5264-80. Катет шва - 6 мм. Тип шва Н1.

Взам. инв. № | Подп. и дата | Инв. № подл.

Привязан:

Инв. №

Нач. отд.	Агранович		903-1-288.91 КН
Н. контр.	Кудричевская		Котельная с 4 котлами Е-4-1,4Р. Золошлакоудаление механическое.
Гл. спец.	Коротецкий		
Зав. гр.	Кудричевская		Продувочный колодец — Стадия: Р; Лист: 95; Листов:
Провер.	Хаинсон		Схема расположения конструктивных элементов
Разраб.	Минаева		ХАРЬКОВСКИЙ ПРОМСТРОЙНИИПРОЕКТ

Альбом 11 ч.2

План нижних сеток днища

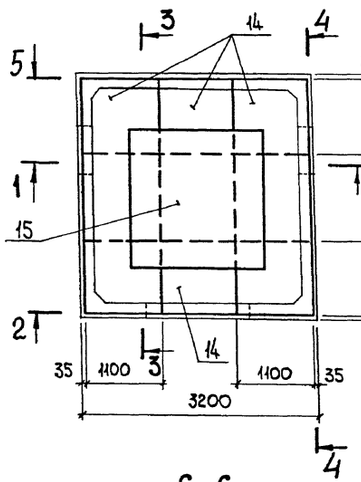

1-1

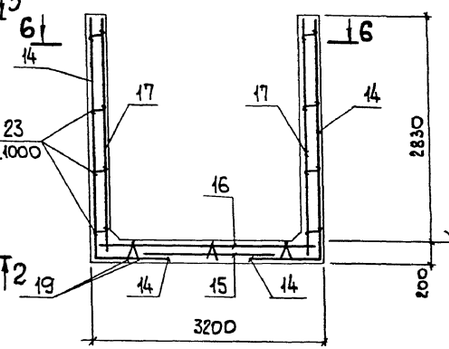

3-3

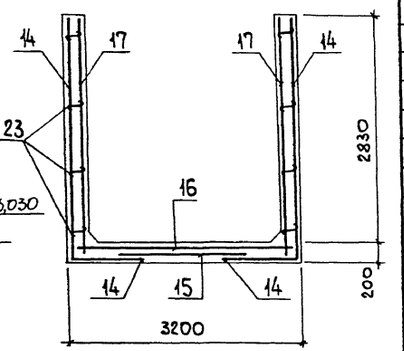

6-6

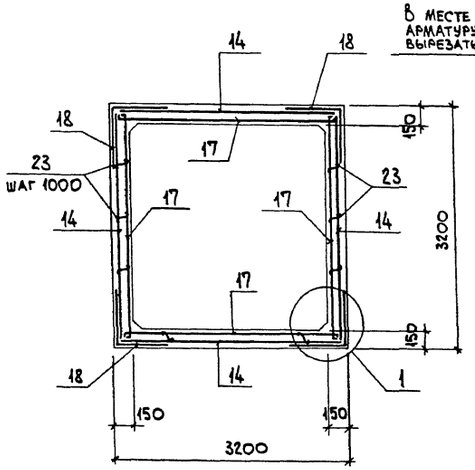

2-2

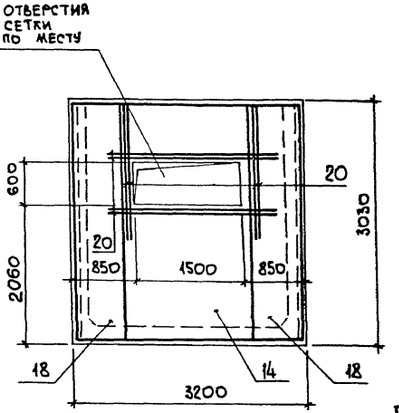

4-4

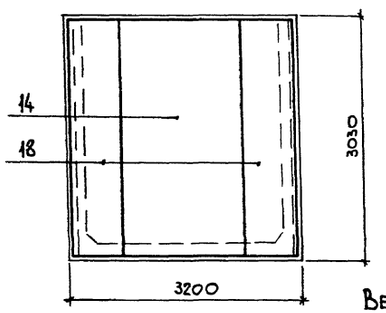

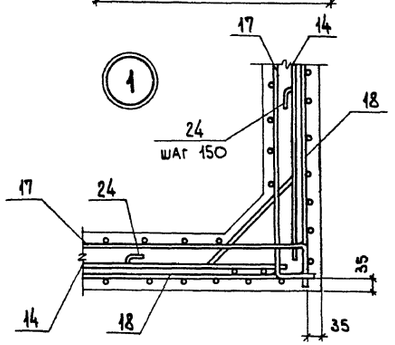

5-5

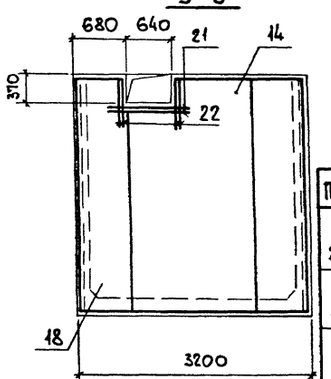

Спецификация продувочного колодца

Формат	Зона	Поз.	Обозначение	Наименование	Кол.	Примеч.
				Сборочные единицы		
				Изделия закладные		
		9	903-1-288.91 КЖ.И-МН1, МН5 МС 35	МН1	4	4,6 кг
		10	КЖ.И-МН2	МН2	12	2,6 кг
		11	КЖ.И-МН-3	МН3	1	17,3 кг
		12	КЖ.И-МН4, МН18	МН4	9	3,7 кг
		13	5.900-2	Сальник набивной Dy 150 L=200	1	20,3 кг
		27	903-1-288.91 КЖ.И-МН1, МН5, МС35	МН5	4	5,3 кг
				Сетки арматурные		
		14	КЖ.И-С1	С1	4	79,9 кг
		15	ГОСТ 23.279-85	4С $\frac{10А\text{III}-200}{10А\text{III}-200}$ 185×185	1	22,8 кг
		16	ГОСТ 23.279-85	4С $\frac{10А\text{III}-200}{10А\text{III}-200}$ 305×305	1	60,2 кг
		17	903-1-288.91 КЖ.И-С2	С2	4	58,5 кг
		18	КЖ.И-С3	С3	4	28,4 кг
		19	КЖ.И-КР39	Каркас плоский КР39	6	3,3 кг
				Детали		
		20		ф16АIII, ГОСТ5781-82, ℓ=2500	16	4,0 кг
		21		ф10АIII, " , ℓ=1400	8	0,86 кг
		22		ф10АIII, " , ℓ=670	16	0,41 кг
		23*		ф8АI, " , ℓ=230	48	0,09 кг
		24*		ф8АI, " , ℓ=1100	80	0,43 кг
				Плита УМ 1, шт. 1		
				Детали		
		25*		ф8АI, ГОСТ5781-82, ℓ=640	15	0,25 кг
		26		ф8АI, " , ℓ= п.м	10,2	0,4 кг
				Материалы		
				Бетон класса В15	6,4	м³

Ведомость расхода стали на элемент, кг

Марка элемента	Изделия арматурные							Изделия закладные																Общий расход
	Арматура класса						Всего	Арматура класса						Прокат марки									Всего	
	А-III				А-I			А-III			А-I			С235										
	ГОСТ 5781-82*							ГОСТ 5781-82*						ГОСТ 19903-74*			ГОСТ 8509-86			ГОСТ 8732-78*				
	ф8	ф10	ф16	Итого	ф8	Итого		ф8	ф12	Итого	ф22		Итого	δ=6	δ=8	Итого	L63×5		Итого	Уд. тр. 1594,5		Итого		
Продувочный колодец	19,8	763,1	64,0	847,5	46,6	46,6	894,1	6,0	1,9	7,9	33,3		33,3	7,5	22,8	30,3	39,6		39,6	9,8		9,8	120,9	1015,0

Ведомость деталей

Поз.	Эскиз
25	420; 110 110
23	130
24	250 500 250

Привязан:

Инв. №

Нач. отд.	Агранович	
Н. контр.	Кудричевская	
Гл. спец.	Коротецкий	
Зав. гр.	Кудричевская	
Провер	Хаинсон	
Разраб.	Минаева	

903-1-288.91 КЖ

Котельная с 4 котлами Е-4-1,4Р. Золошлакоудаление механическое.

Продувочный колодец

Стадия	Лист	Листов
Р	96	

Схема армирования.

ХАРЬКОВСКИЙ ПРОМСТРОЙНИИПРОЕКТ

Инв. № подл. | Подп. и дата | Взам. инв. №

25030-15 30

Альбом 11 ч. 2

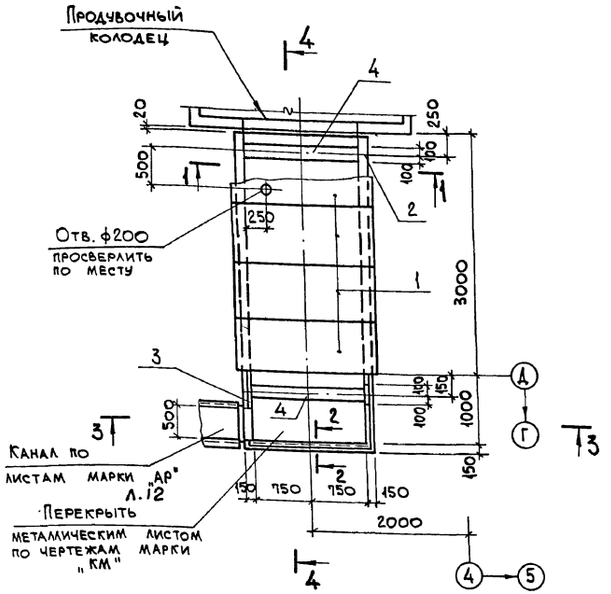

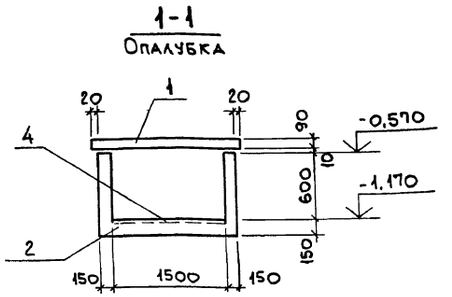

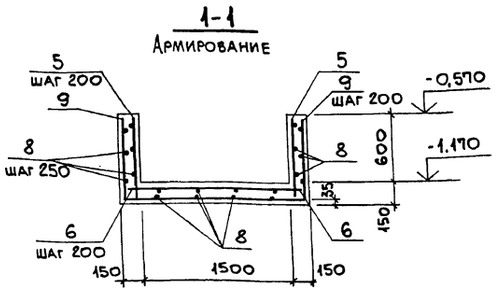

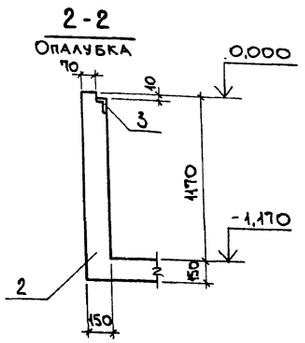

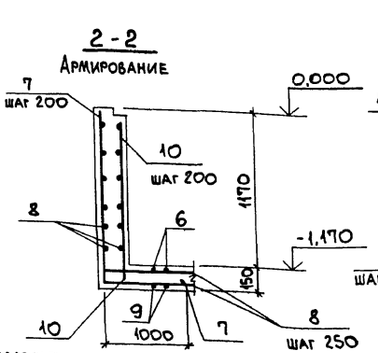

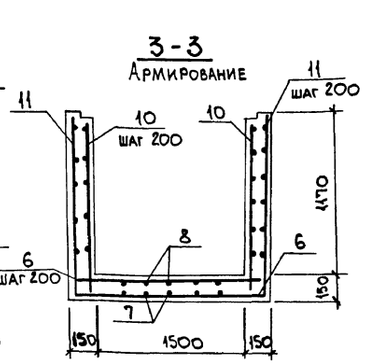

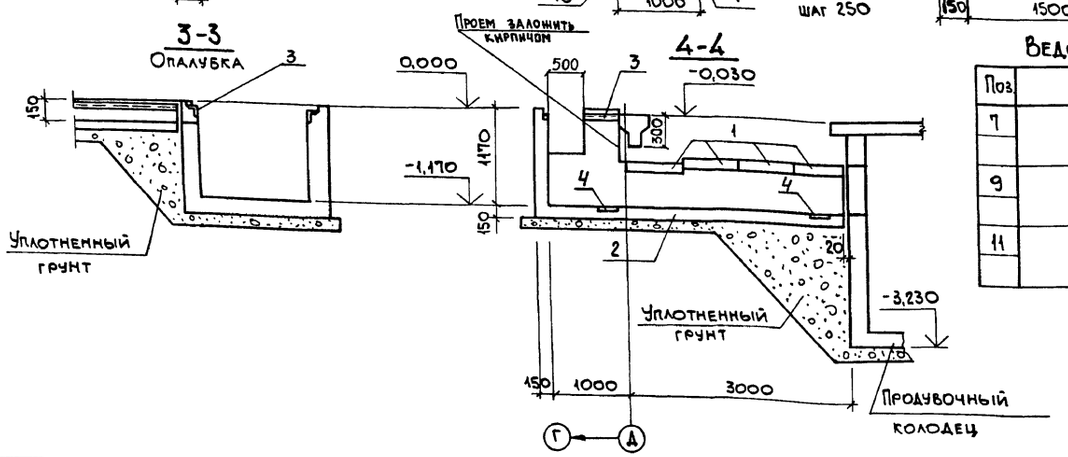

Ведомость деталей

Поз.	Эскиз
7	1270, 1000
9	700, 700, 1740
11	1270, 1270, 1740

Спецификация конструктивных элементов канала КЛм2

Поз.	Обозначение	Наименование	Кол.	Масса ед., кг	Примечание
1	3.006.1-2/87 вып.2	Плита перекрытия П14g-3	4	310	
2	903-1-288.91 КЖ л.97	Монолитный канал КЛм2	1		

Спецификация канала КЛм 2

Поз.	Обозначение	Наименование	Кол.	Примечание
		Сборочные единицы		
3	3.400-6/76	Изделие закладное МИ4-46	3,7 п.м.	4,4 кг
4	1.400-15 вып. 1	МН417-2	3,0 п.м.	
		Детали		
5		ф8AIII, ГОСТ5781-82, ℓ=720	32	0,28 кг
6		ф8AIII, " , ℓ=1760	21	0,69 кг
7*		ф8AIII, " , ℓ=2270	10	0,89 кг
8		ф6AI, " , ℓ=п.м.	130,0	0,222 кг
9*		ф8AIII, " , ℓ=3140	16	1,24 кг
10		ф8AIII, " , ℓ=1270	20	0,50 кг
11*		ф8AIII, " , ℓ=4280	6	1,70 кг
		Материалы		
		Бетон класса В15	2,2	м³

*Позиции см. ведомость деталей.

Ведомость расхода стали на элемент, кг

Марка элемента	Изделия арматурные					Изделия закладные						Общий расход
	Арматура класса A-III ГОСТ5781-82*		A-I ГОСТ5781-82*		Всего	Арматура класса A-III		Прокат марки С235			Всего	
	ф8	Итого	ф6	Итого		ГОСТ5781-82* ф8	Итого	ГОСТ 19903-74* δ=6	ГОСТ 8509-86* L50x5	Итого		
КЛм 2	72,4	72,4	30,0	30,0	102,4	6,0	6,0	28,2	14,1	42,3	48,3	150,7

Привязан:

Инв. №

Нач.отд.	Агранович	
Н.контр.	Кудричевская	
Гл.спец.	Коротецкий	
Зав. гр.	Кудричевская	
Провер.	Ханисон	
Разраб.	Минаева	

903-1-288.91 КЖ

Котельная с 4 котлами Е-4-1,4Р. Золошлакоудаление механическое.

Продувочный колодец	Стадия	Лист	Листов
	Р	97	
Канал КЛм 2.	ХАРЬКОВСКИЙ ПРОМСТРОЙНИИПРОЕКТ		

Взам. инв. № | Подп. и дата | Инв. № подл.

Альбом 11 ч.2

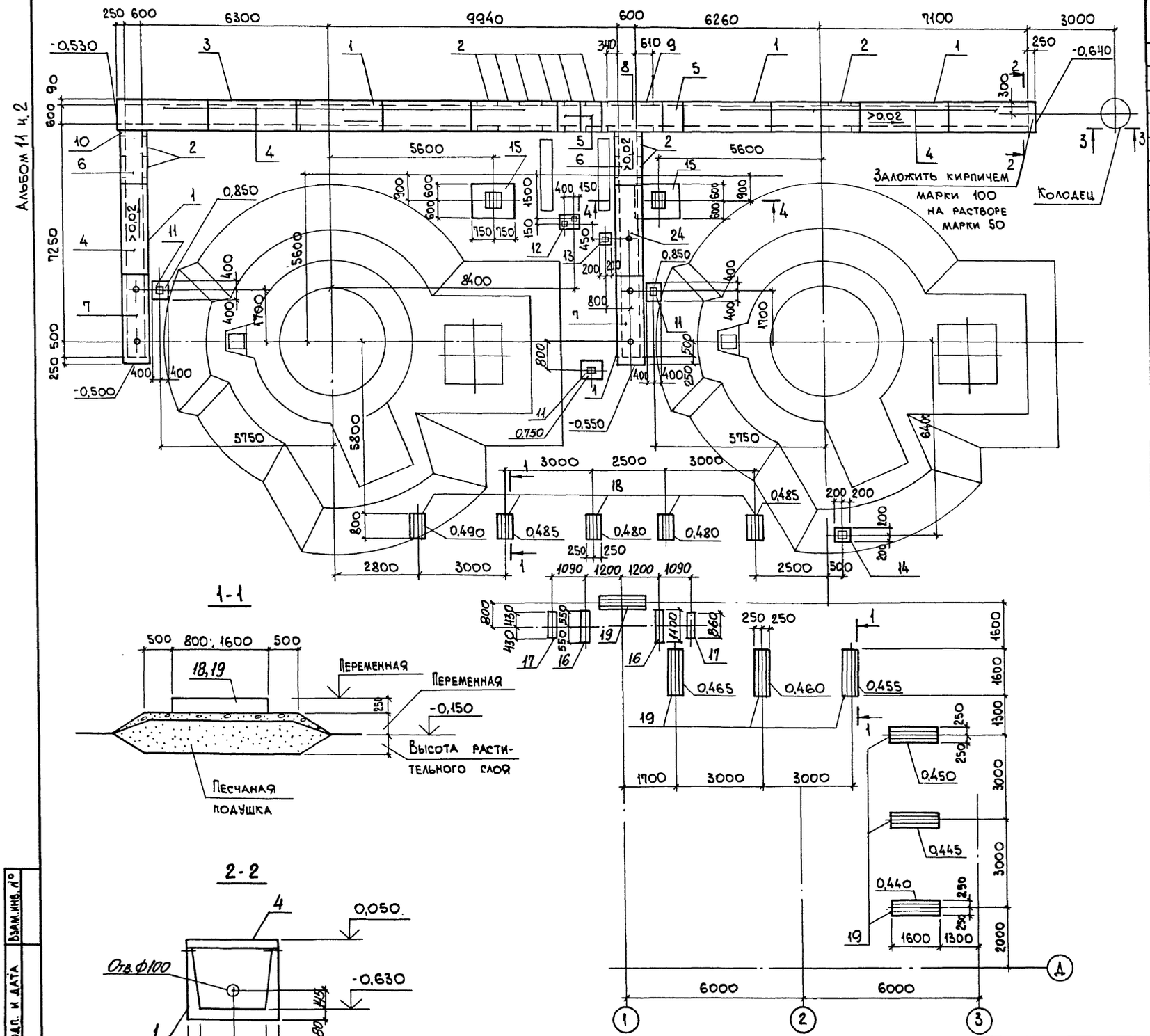

Спецификация к схеме расположения конструктивных элементов

Марка, поз.	Обозначение	Наименование	Кол.	Масса ед., кг	Примечание
		Канал			
		Сборные ж.б. элементы			
1	3.006.1-2.87 в.1	Лоток Л5-8	5	2250	
2	То же	Л5д-8	11	280	
3	3.006.1-2.87 в.6	Лу5-8	1	2100	
4	3.006.1-2.87 в.2	Плита П5-5	10	410	
5	То же	П5д-5	3	100	
6	903-1-288.91 КЖ.И-ПВ,ПГ,П14	П8	2	280	
7	То же	П9	2	280	
8	КЖ.И-П10	П10	1	410	
24	КЖ.И-П11	П11	1	410	
		Участок монолитный			
9	903-1-288.91 КЖ л. 99	Ум1	1		
10	КЖ л. 99	Ум2	1		
		Фундамент под оборудование			
11	903-1-288.91 КЖ л. 99	Фо1	3		
12	То же	Фо2	1		
13	"	Фо3	1		
14	"	Фо4	1		
15	903-1-288.91 КЖ. л.100	Фо5	2		
16	То же	ФМ14	2		
17	"	ФМ15	2		
		Траверсы			
18	903-1-288.91 КЖ.И-Т1-1	Т1-1	5	250	
19	КЖ.И-Т1-2,Т1-3	Т1-3	7	500	
		Колодец			
20	3.900-3 в.7.4.1	Плита днища КЦД10	1	14.4	
21	То же	Кольцо стеновое КЦ10-6	3	5.4	
22	"	Плита перекрытия КЦП1-10-1	1	7.7	
23	ГОСТ 3634-89	Люк чугунный ТК	1	65.0	

Сечение 3-3... 4-4 смотрите на листе 100.

Взам. инв. №
Подп. и дата
Инв. № подл.

Привязан:
Инв. №

Нач. отд.	Игранович		
Н. контр.	Кудричевская		
Гл. спец.	Коротецкий		
Зав. гр.	Кудричевская		
Провер.	Гурович		
Разраб.	Копина		

903-1-288.91 КЖ

Котельная с 4 котлами Е-4-14Р. Золошлакоудаление механическое.

Баки - аккумуляторы

Стадия	Лист	Листов
Р	98	

Схема расположения конструктивных элементов.

ХАРЬКОВСКИЙ ПРОМСТРОЙНИИПРОЕКТ

Альбом 11 ч.2

Фо 1

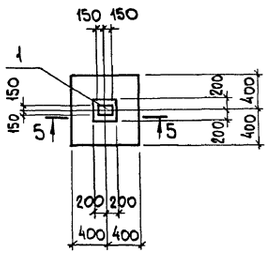

Фо 2

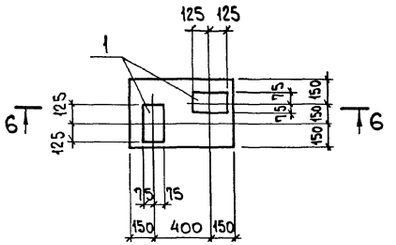

Фо 3; Фо 4

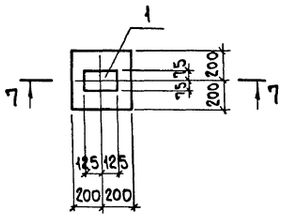

5-5

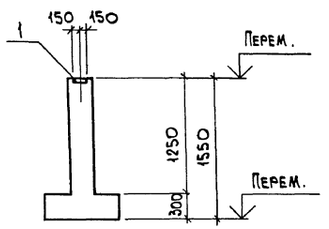

6-6

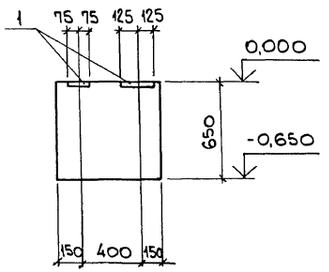

7-7 Фо 3

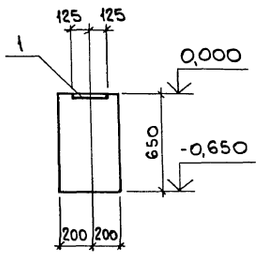

7-7 Фо 4

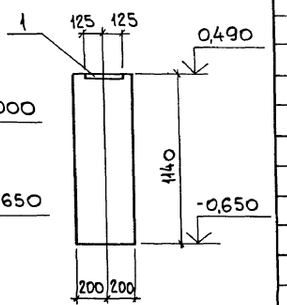

Ум 1

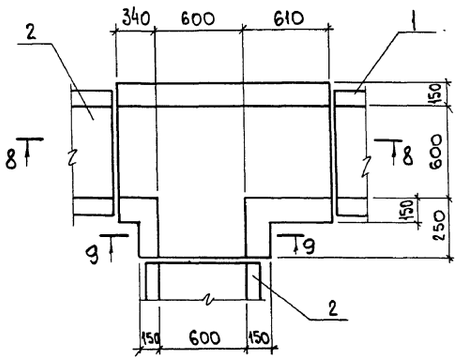

Ум 2

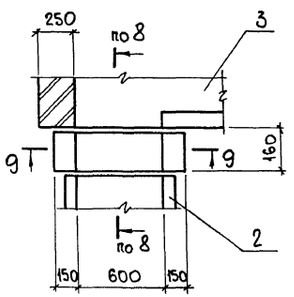

8-8

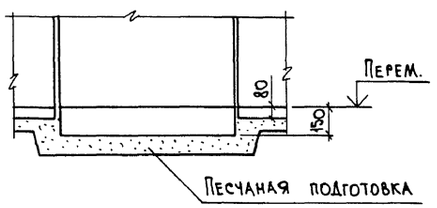

9-9

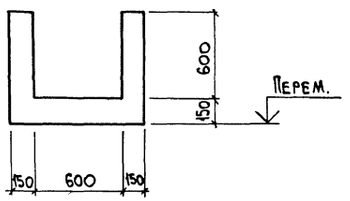

Ведомость деталей

Поз.	Эскиз
6	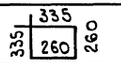
4	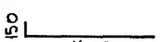
8	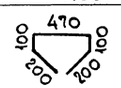

Спецификация фундаментов

Формат	Зона	Поз.	Обозначение	Наименование	Кол.	Примечание
				Фо 1 (шт. 3)		
				Сборочные единицы		
		1	1.400-15 в.1 130-54	Изделие закладное МН115-1	1	
				Материалы		
				Бетон класса В15		м³
				Фо 2		
				Сборочные единицы		
				Изделие закладное		
		1	1.400-15 в.1 120-60	МН115-1	2	2,3 кг
				Материалы		
				Бетон класса В15	0,2	м³
				Фо 3		
				Сборочные единицы		
				Изделие закладное		
		1	1.400-15 в.1 120-60	МН115-1	1	2,3кг
				Материалы		
				Бетон класса В15	0,1	м³
				Фо 4		
				Сборочные единицы		
				Изделие закладное		
		1	1.400-15 в.1 120-60	МН115-1	1	2,3 кг
				Материалы		
				Бетон класса В15	0,2	м³

Инв. № подл. | Подп. и дата | Взам. инв. №

Привязан:

Инв. №

Нач. отд.	Агранович		
Н. контр.	Кудричевская		
Гл. спец.	Коротецкий		
Зав. гр.	Кудричевская		
Провер.	Гурович		
Разраб.	Копина		

903-1-288.91 КЖ

Котельная с 4 котлами Е-4-1,4Р
Золошлакоудаление механическое.

Баки - аккумуляторы

Стадия	Лист	Листов
Р	99	

Фундамент Фо1... Фо4.
Участок монолитный
Ум 1; Ум 2.

ХАРЬКОВСКИЙ ПРОМСТРОЙНИИПРОЕКТ

Альбом 11 ч.2

Фо 5

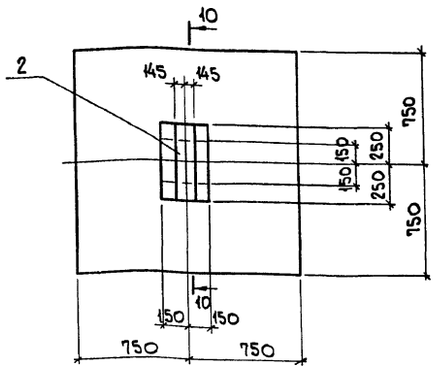

ФМ 14

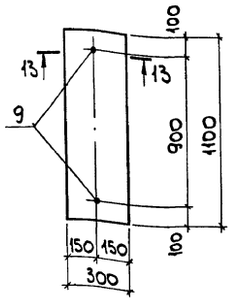

ФМ 15

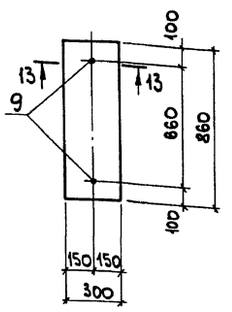

13-13

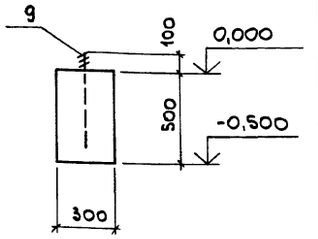

10-10

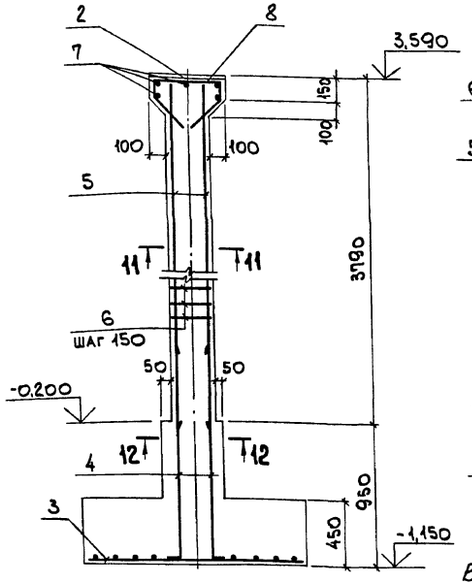

11-11

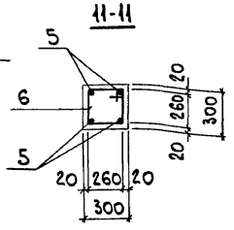

12-12

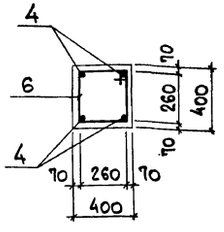

3-3

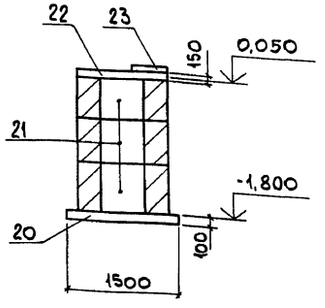

4-4

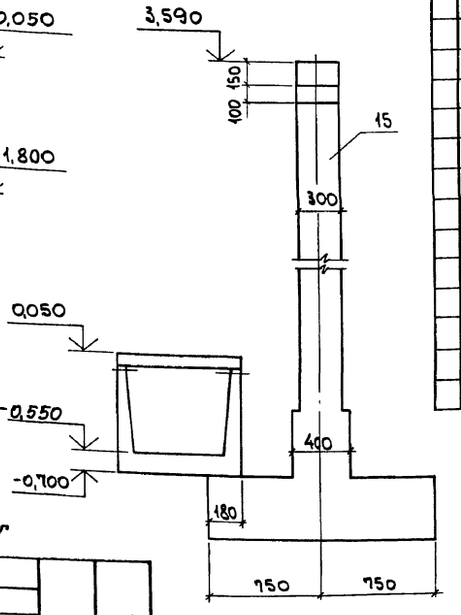

Спецификация фундаментов

Формат	Зона	Поз.	Обозначение	Наименование	Кол.	Примечание
				Фо 5 (шт. 2)		
				Сборочные единицы		
		2	1.400-6/76	Изделие закладное М2-5	1	18,9 кг
				Сетка арматурная		
		3	ГОСТ 23279-85	4С $\frac{\text{Ф10АIII-200}}{\text{Ф10АIII-200}}$ 145×145	1	14,3 кг
				Детали		
		4*		ф16АII, ГОСТ 5781-82*, ℓ=1550	4	2,5 кг
		5		ф16АII, " , ℓ=3750	4	5,9 кг
		6*		ф6АI, " , ℓ=1190	27	0,26 кг
		7		ф10АIII, " , ℓ=250	5	0,15 кг
		8*		ф10АIII, " , ℓ=1070	3	0,66 кг
				Материалы		
				Бетон класса В15		м³
				Фм 14 (шт. 2)		
				Сборочные единицы		
				Изделие закладное		
		9	ГОСТ 24379.1-80	Болт 5М12×500 Ст3пс 3-1	2	0,44 кг
				Материалы		
				Бетон класса В15		м³
				Фм 15 (шт. 2)		
				Сборочные единицы		
				Изделие закладное		
		9	ГОСТ 24379.1-80	Болт 5М12×500 Ст3пс 3-1		
				Материалы		
				Бетон класса В15		

*Ведомость деталей смотрите на листе 99.

Ведомость расхода стали на элемент, кг

Марка элемента	Изделия арматурные						Изделия закладные											Всего	Общий расход
	Арматура класса						Арматура класса			Прокат марки									
	А-III			А-I			А-III			С235		С245	С235						
	ГОСТ 5781-82*						ГОСТ 5781-82*			ГОСТ 19903-74			ГОСТ 5915-70			ГОСТ 24379.1-80			
	ф10	ф16	Итого	ф6		Итого	ф8	ф12	Итого	δ=6	δ=8	δ=14	Гайка М12			Шайба М12	Шпилька М12	Итого	
Фо1								11,7	1,7		5,7							5,7	7,4	7,4
Фо2							1,0		1,0	3,6								3,6	4,6	4,6
Фо3							0,5		0,5	1,8								1,8	2,3	2,3
Фо4							0,5		0,5	1,8								1,8	2,3	2,3
Фо5	17,0	33,6	50,6	7,0		7,0	57,6	3,0	3,0			15,9						15,9	18,9	76,5
Фм 14													0,08			0,04	0,9	1,0	1,0	1,0
Фм 15													0,08			0,04	0,9	1,0	1,0	1,0

Взам. инв. №

Подп. и дата

Инв. № подл.

Привязан:

Инв. №

Нач. отд.	Погранович	
Н. контр.	Кудрявцевский	
Гл. спец.	Коротецкий	
Зав. гр.	Кудрявская	
Провер.	Гурович	
Разраб.	Копина	

903-1-288.91 КЖ

Котельная с 4 котлами Е-4-1,4Р. Золошлакоудаление механическое.

Баки-аккумуляторы

Стадия	Лист	Листов
Р	100	

Фундамент Фо5...Фо7, Фм14, Фм15. Сечение 3-3, 4-4

ХАРЬКОВСКИЙ ПРОМСТРОЙНИИПРОЕКТ

Альбом 11 4.2

Схема расположения фундаментов и колонн

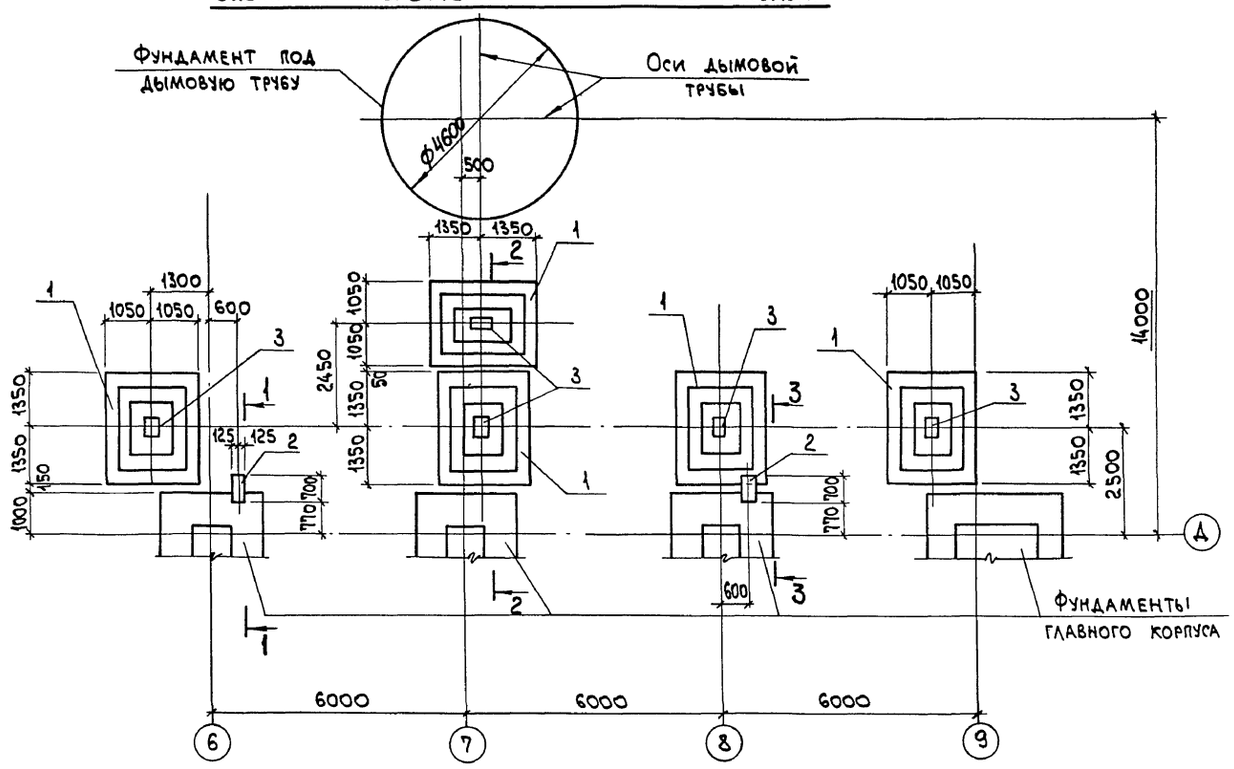

Схема расположения плит перекрытия

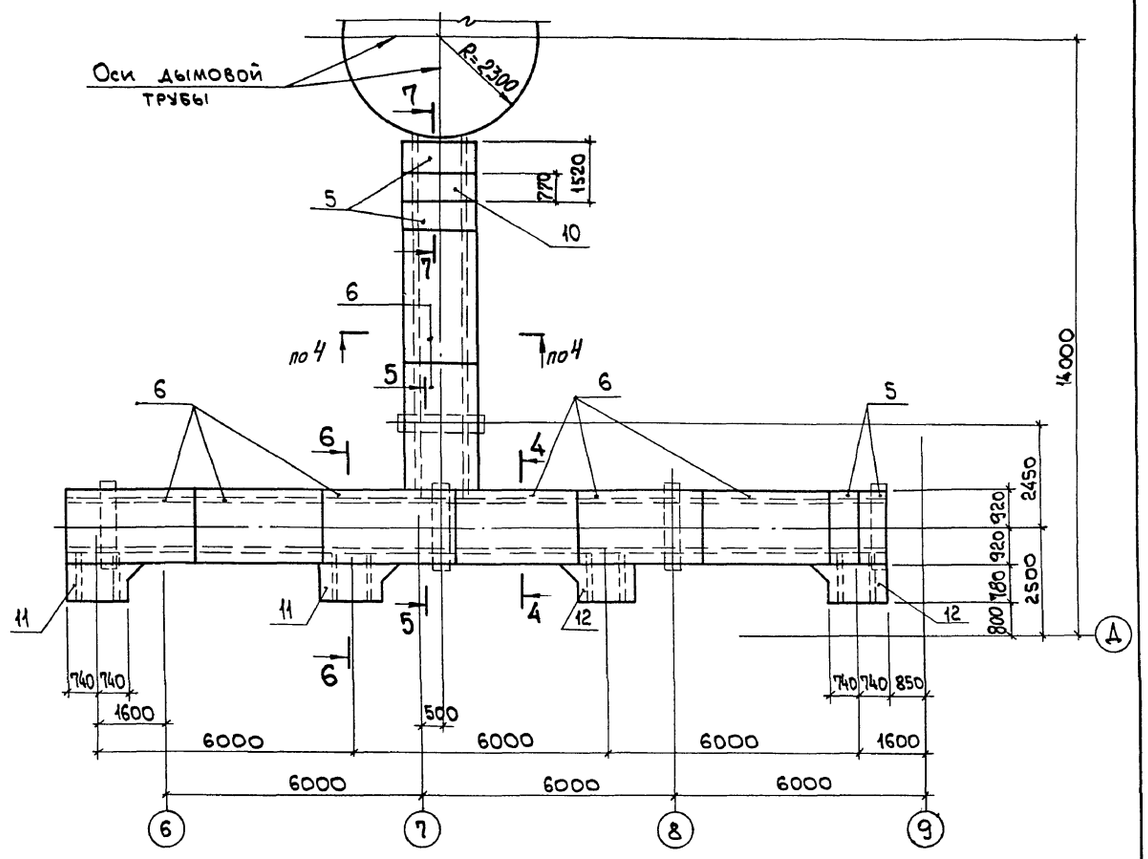

1-1

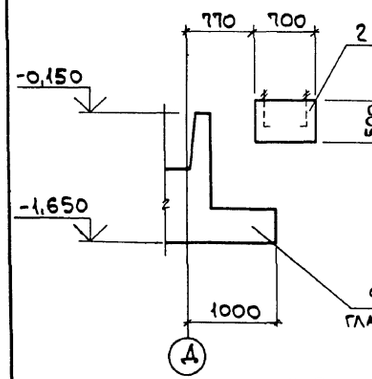

2-2

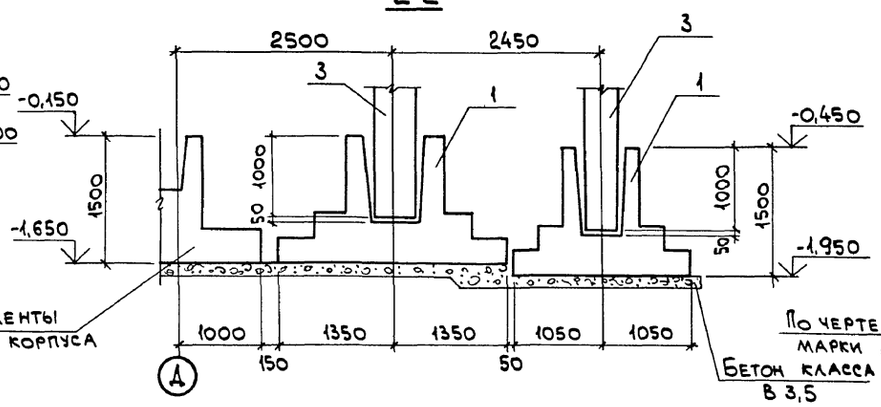

4-4

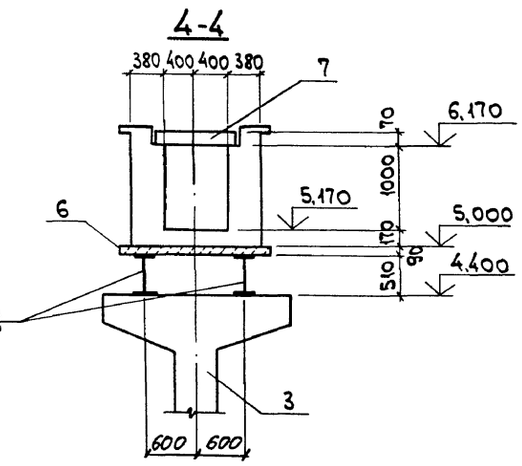

3-3

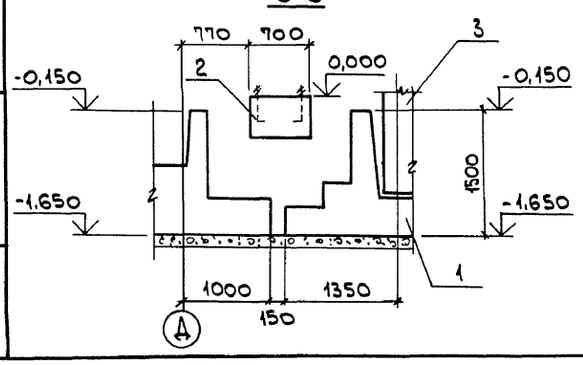

Взам. инв. №
Подп. и дата
Инв. № подл.

Привязан:

Инв. №

Нач. отд.	Агранович		
Н. контр.	Кудричевская		
Гл. спец.	Коротецкий		
Зав. гр.	Кудричевская		
Провер.	Гурович		
Разраб.	Минаева		

903-1-288.91 КЖ

Котельная с 4 котлами Е-4-1,4Р. Золошлакоудаление механическое.

Газоходы

Стадия	Лист	Листов
Р	101	

Схема расположения фундаментов, колонн и плит перекрытия.

ХАРЬКОВСКИЙ ПРОМСТРОЙНИИПРОЕКТ

25030-15 35

Альбом 11 ч.2

Схема расположения плит покрытия

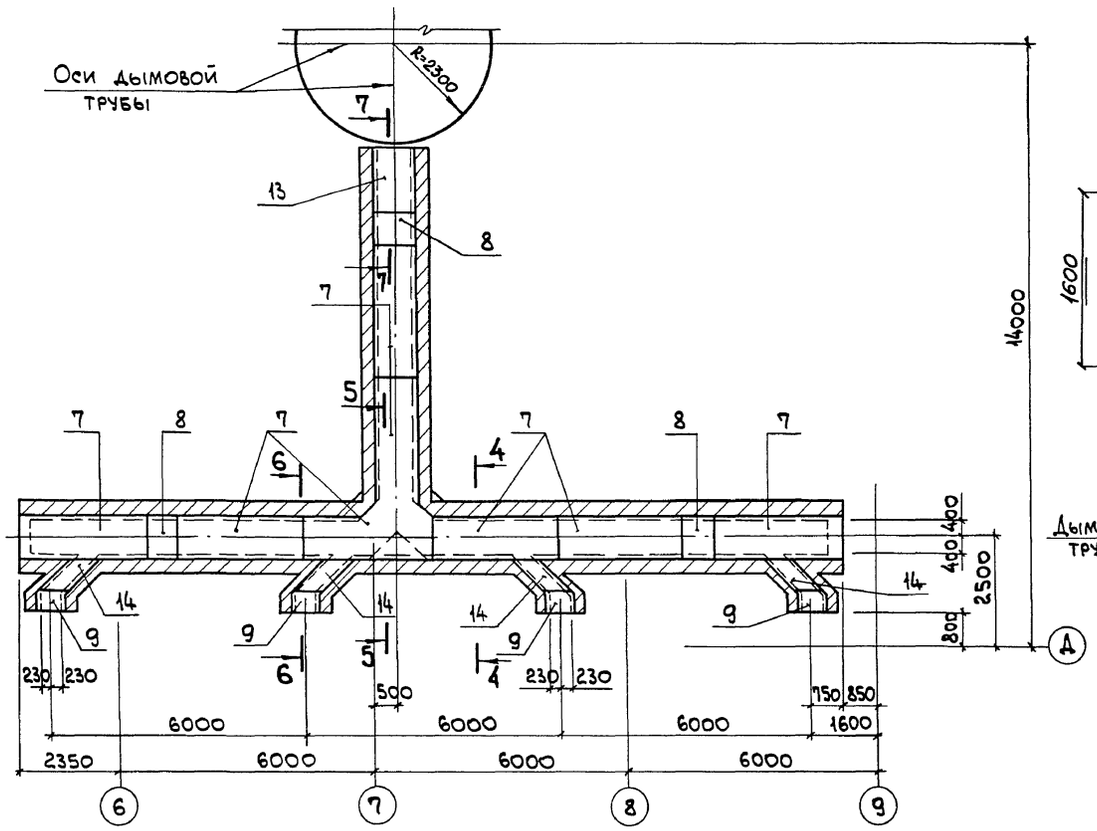

7-7

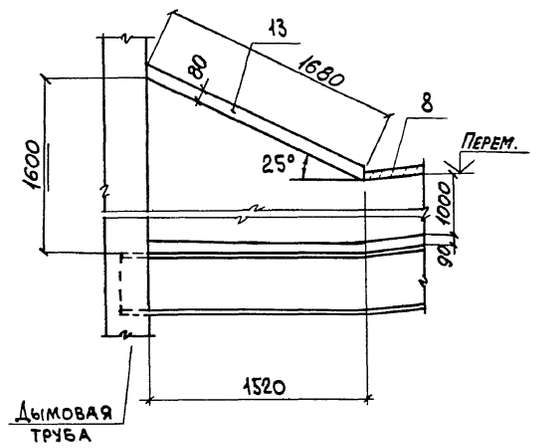

Спецификация к схеме расположения конструктивных элементов

Поз.	Обозначение	Наименование	Кол.	Масса ед., кг	Примеч.
		Фундамент			
1	3.015-8/84	ф86-2	5		
2	903-1-288.91 КЖ л.103	Фм-1	2		
		Колонна			
3	903-1-288.91 КЖ.И-Ст3	Ст3	5	3630	
		Плита			
5	3.006.1-2/82 в.1-2	П14д-3	4	310	
6	"	П14-3	8	1240	
7	"	П7-3	8	610	
8	"	П7д-3	3	150	
9	"	П5д-5	4	100	
		Участок монолитный			
10	903-1-288.91 КЖ л.103	Ум1	1		
11	"	Ум2	2		
12	"	Ум2д	2		
13	"	Ум3	1		
14	"	Ум4	4		
		Детали			
15		L100×63×8, ГОСТ8510-86, ℓ=700	4	6,9	

5-5

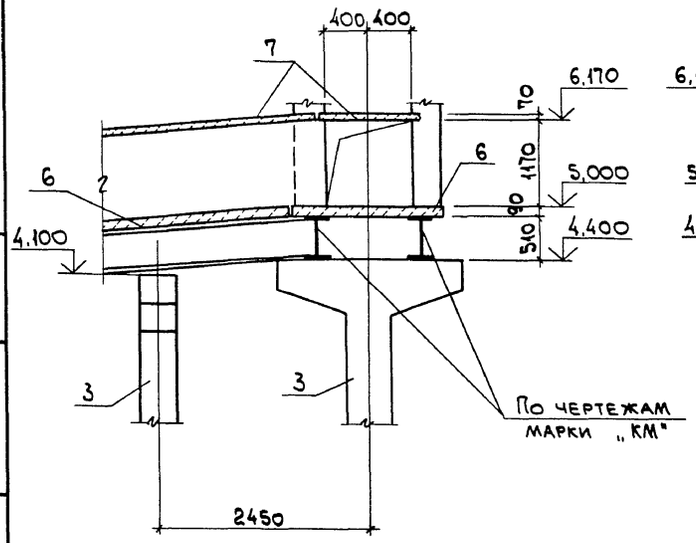

6-6

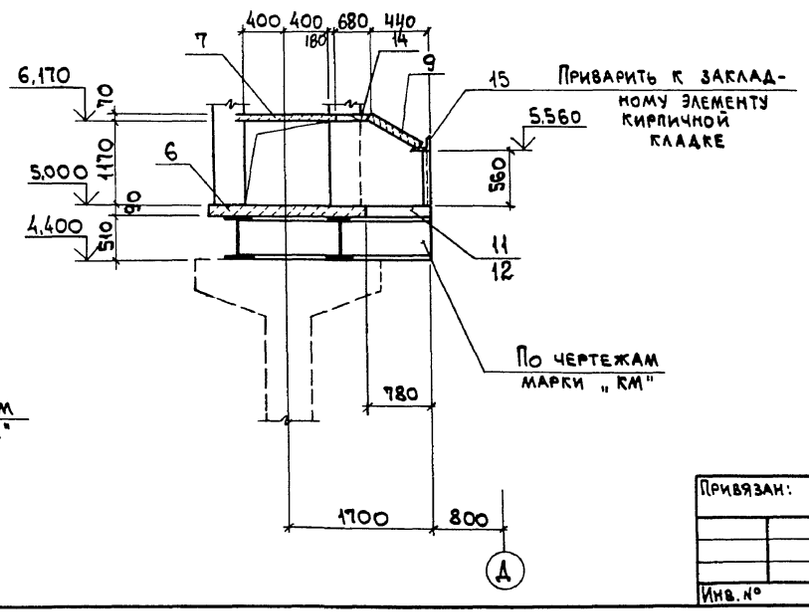

Взам. инв. №
Подп. и дата
Инв. № подл.

Привязан:

Инв. №

Нач. отд.	Агранович	
Н. контр.	Кудричевская	
Гл. спец.	Коротецкий	
Зав. гр.	Кудричевская	
Провер.	Гурович	
Разраб.	Минаева	

903-1-288.91 КЖ

Котельная с 4 котлами Е-4-1,4Р. Золошлакоудаление механическое.

Газоходы

Стадия	Лист	Листов
Р	102	

Схема расположения плит покрытия. Спецификация.

ХАРЬКОВСКИЙ ПРОМСТРОЙНИИПРОЕКТ

Альбом 11 ч. 2

Фм-1

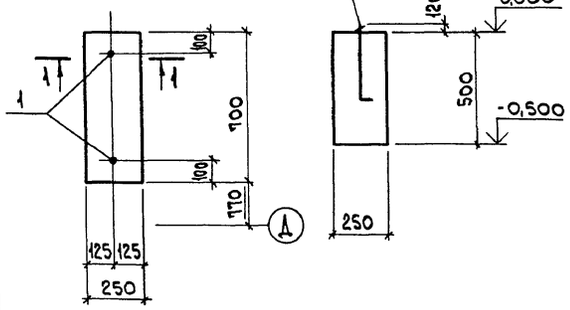

1-1

Ум-1

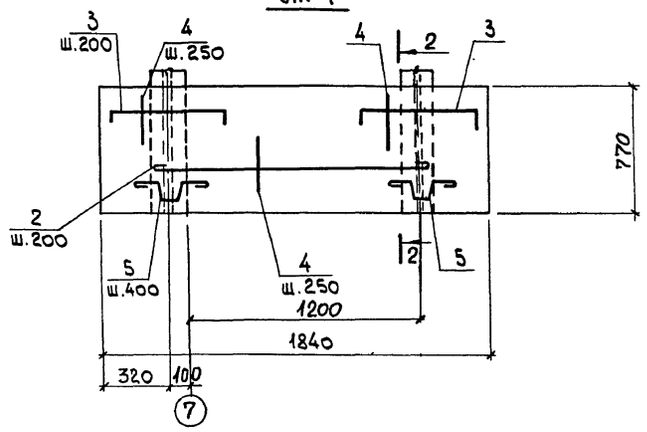

2-2

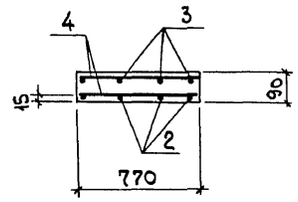

Ум-2; Ум-2а (зеркально)

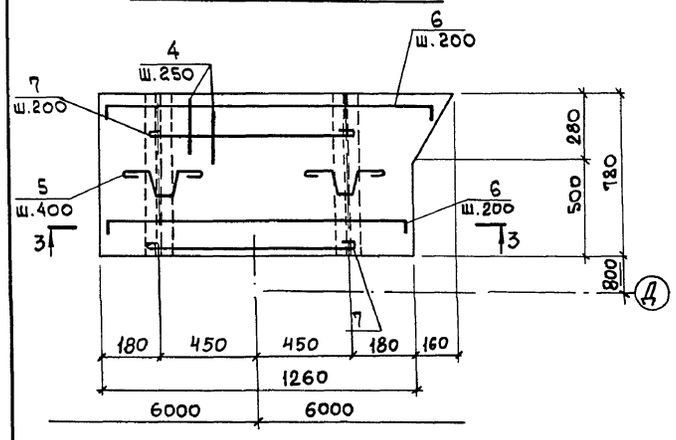

Ум-3

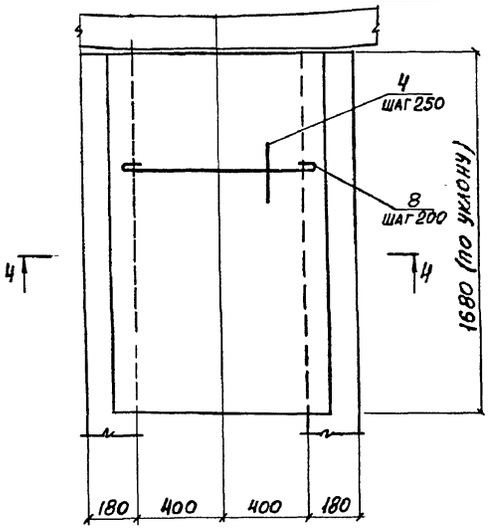

4-4

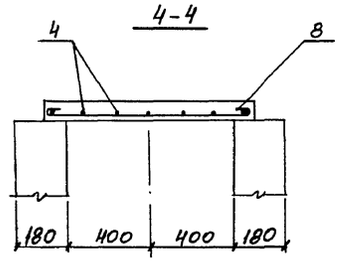

Ведомость деталей

Поз.	Эскиз
3	700, 80, 80
5	130, 130, 70, 20, 80, 80, 80
6	от 1240 до 1400, 80, 180

Ум-4

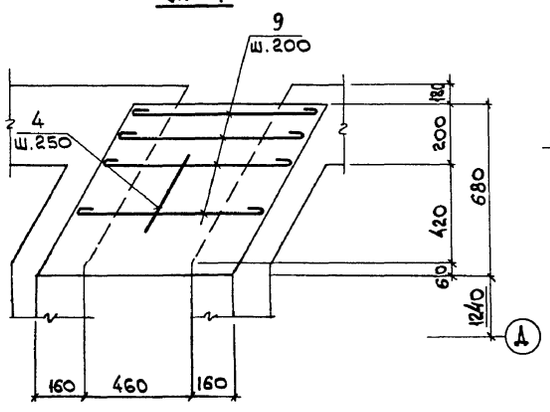

3-3

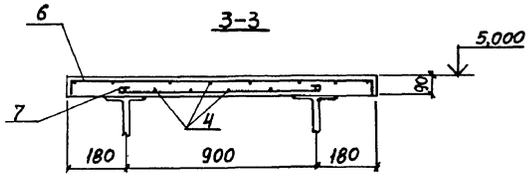

Ведомость расхода стали на элемент, кг

Марка элемента	Изделия арматурные, Арматура класса A-I, ГОСТ 5781-82*, ф6	ф8	Итого	Изделия закладные, Болты С 235, ГОСТ 24379.1-80, Шпилька М12	Шайба М12	ГОСТ 5915-70, Гайка М12	Общий расход
Фундамент фм-1	–	–		0,47	0,02	0,03	0,5
Участок монолитный Ум-1	5,3	1,0	6,3	–		–	6,3
Ум-2; Ум-2а	4,7	1,6	6,3	–		–	6,3
Ум-3	4,5	–	4,5	–		–	4,5
Ум-4	1,8	–	1,8	–		–	1,8

Спецификация арматуры Фм-1, Ум-1 ... Ум-4

Формат	Зона	Поз.	Обозначение	Наименование	Кол.	Примеч.
				Фм-1		
				Сборочные единицы		
				Изделие закладное		
		1	ГОСТ 24379.1-80	Болт 1.1 М12х500 Ст3 пс	2	0,52 кг
				Материалы		
				Бетон класса В15	0,1	м³
				Участок монолитный Ум-1		
				Детали		
		2		ф6 AI, ГОСТ 5781-82*, ℓ=1300	4	0,29 кг
		3*		ф6 AI, " , ℓ=860	8	0,19 кг
		4		ф6 AI, " , ℓ= п.м.	11,8	0,22 кг
		5*		ф8 AI, " , ℓ= 650	4	0,26 кг
				Материалы		
				Бетон класса В15	0,13	м³
				Участок монолитный Ум-2, Ум-2а		
				Детали		
		4		ф6 AI, ГОСТ 5781-82*, ℓ= п.м.	8,0	0,22 кг
		5*		ф8 AI, " , ℓ= 650	6	0,26 кг
		6*		ф6 AI, " , ℓ =1480	6	0,33 кг
		7		ф6 AI, " , ℓ =1050	4	0,23 кг
				Материалы		
				Бетон класса В15	0,10	м³
				Участок монолитный Ум-3		
				Детали		
		4		ф6 AI, ГОСТ 5781-82*, ℓ= п.м.	8,5	0,22 кг
		8		ф6 AI, " , ℓ=300	9	0,29 кг
				Материалы		
				Бетон класса В15	0,13	м³
				Участок монолитный Ум-4		
				Детали		
		4		ф6 AI, ГОСТ 5781-82*, ℓ= п.м.	3,6	0,22 кг
		9		ф6 AI, " , ℓ=900	5	0,22 кг
				Материалы		
				Бетон класса В15	0,06	м³

Инв. № подл. | Подп. и дата | Взам. инв. №

Привязан:

Инв. №

Нач. отд.	Агранович	
Н. контр.	Кудричевская	
Гл. спец.	Коротецкий	
Зав. гр.	Кудричевская	
Провер.	Гурович	
Разраб.	Минаева	

903-1-288.91 КЖ

Котельная с 4 котлами Е-4-1,4Р. Золошлакоудаление механическое.

Газоходы

Стадия	Лист	Листов
Р	103	

Фундамент фм-1. Участок монолитный Ум-1 ... Ум-4.

ХАРЬКОВСКИЙ ПРОМСТРОЙНИИПРОЕКТ

Альбом 11 ч. 2

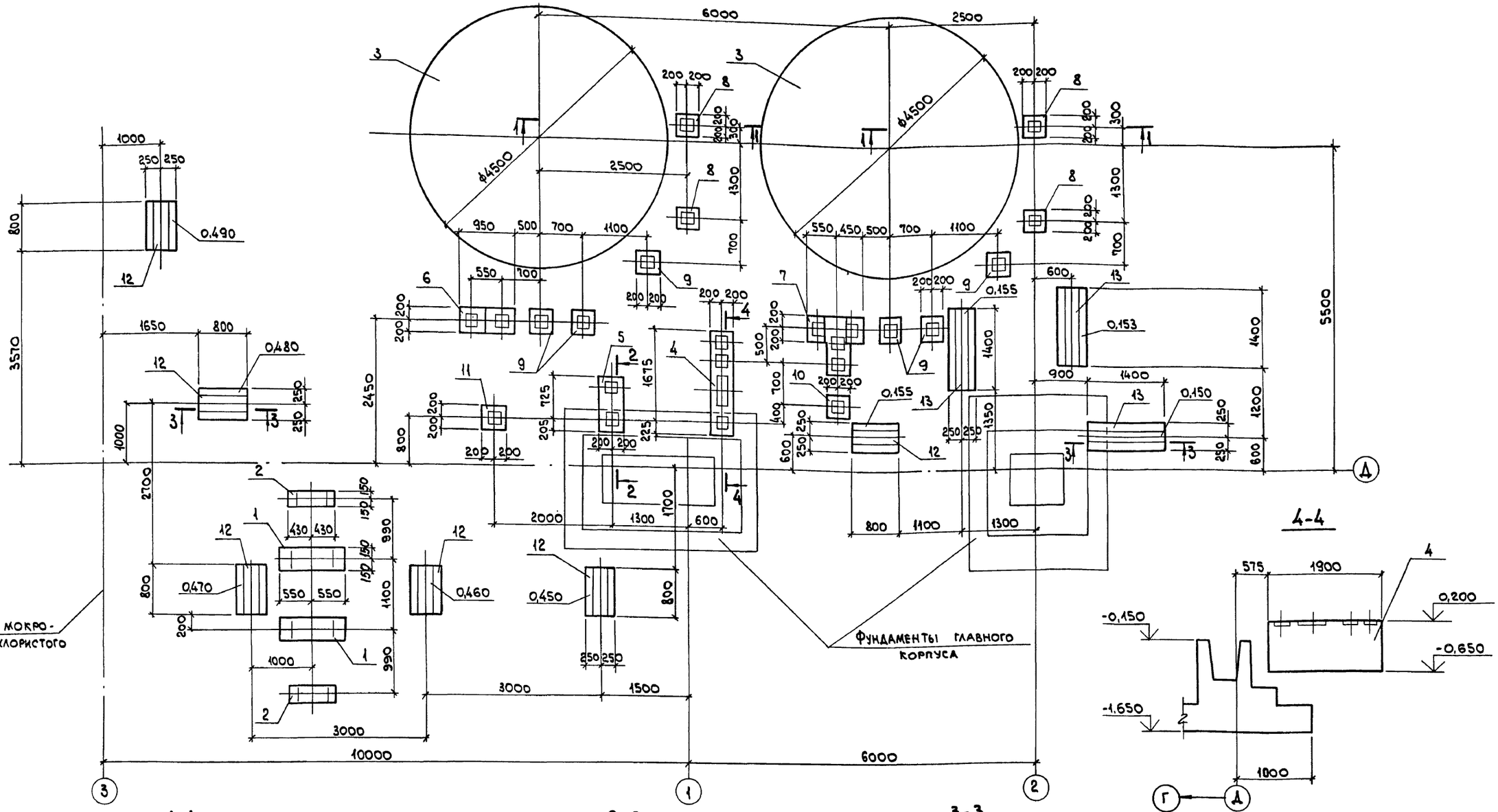

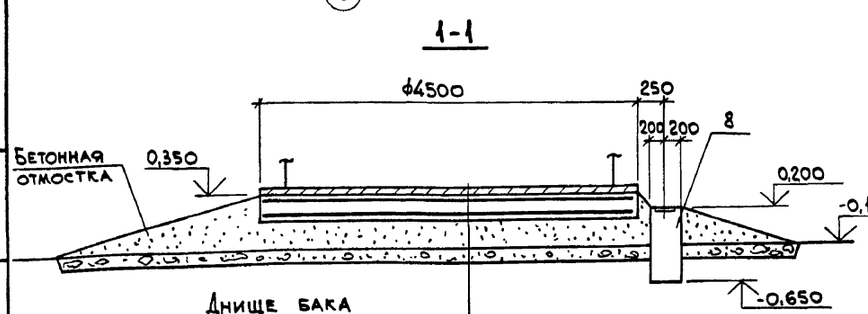

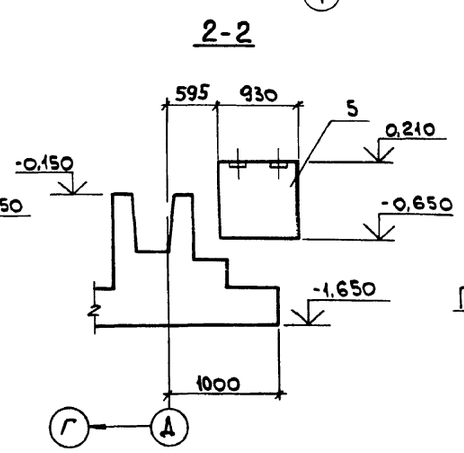

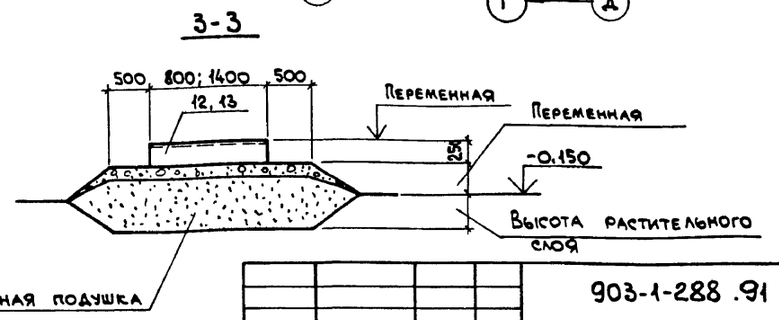

Днище бака

- гидроизолирующий слой - 20 мм
- железобетонный фундамент - 300 мм
- песчаная подушка - min 250 мм
- грунт уплотненный щебнем или гравием

Взам. инв. №

Подп. и дата

Инв. № подл.

Привязан:

Инв. №

Нач. отд.	Аграновичч		
Н. контр.	Кудричевская		
Гл. спец.	Коротецкий		
Зав. гр.	Кудричевская		
Провер.	Кудричевская		
Разраб.	Минаева		

903-1-288.91 КЖ

Котельная с 4 котлами Е-4-1,4Р. Золошлакоудаление механическое.

Трасса к складу мокрого хранения хлористого натрия и к бакам сточных вод.

Стадия	Лист	Листов
Р	104	

Схема расположения конструктивных элементов

ХАРЬКОВСКИЙ ПРОМСТРОЙНИИПРОЕКТ

Альбом 11 4.2

Фо6

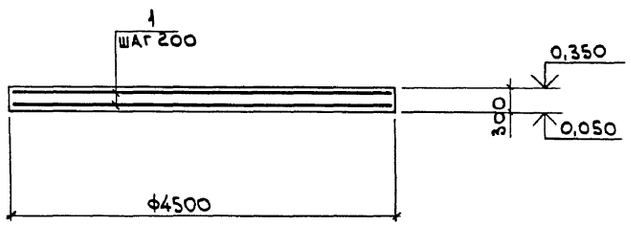

Фо7

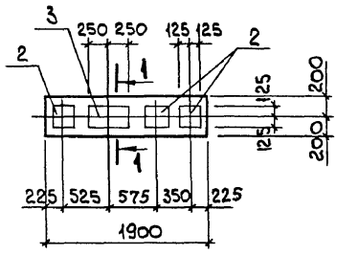

1-1

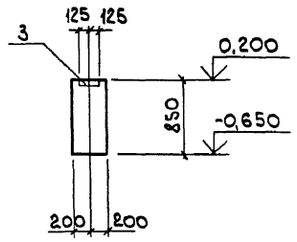

Фо10

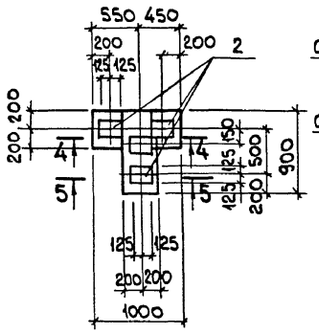

4-4

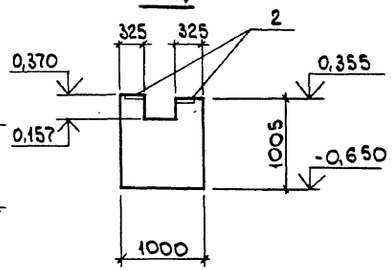

Фо8

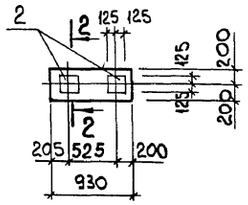

2-2

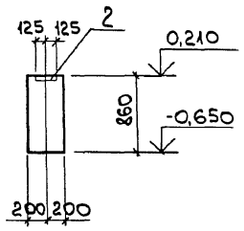

Фо9

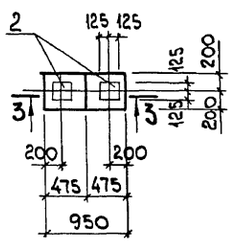

3-3

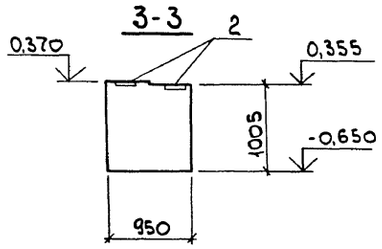

5-5

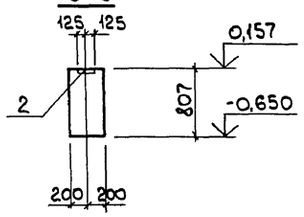

Фо11... Фо14

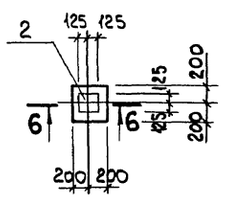

6-6 для Фо11

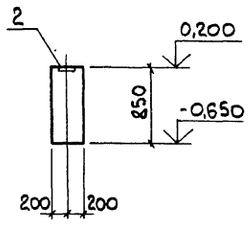

6-6 для Фо12

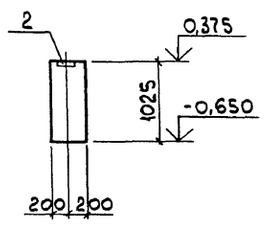

6-6 для Фо13

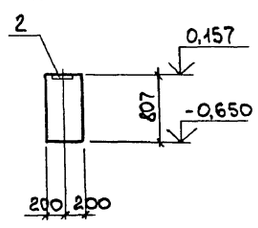

6-6 для Фо14

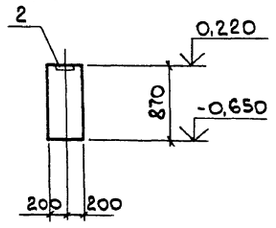

Ведомость расхода стали на элемент, кг

Марка элемента	Изделия арматурные: Арматура класса A-III, ГОСТ 5781-82*, ф10		Итого	Изделия закладные: Арматура класса A-III, ГОСТ 5781-82*, ф10		Итого	Прокат марки С235, ГОСТ 19903-74*, δ=8		Итого	Всего	Общий расход
Фундамент Фо6	79,5		79,5	—		—	—		—	—	79,5
Фо7	—		—	4,1		4,1	19,6		19,6	23,7	23,7
Фо8	—		—	1,8		1,8	7,8		7,8	9,6	9,6
Фо9	—		—	1,8		1,8	7,8		7,8	9,6	9,6
Фо10	—		—	3,6		3,6	15,6		15,6	19,2	19,2
Фо11	—		—	0,9		0,9	3,9		3,9	4,8	4,8
Фо12	—		—	0,9		0,9	3,9		3,9	4,8	4,8
Фо13	—		—	0,9		0,9	3,9		3,9	4,8	4,8
Фо14	—		—	0,9		0,9	3,9		3,9	4,8	4,8

Взам. инв. № | Подп. и дата | Инв. № подл.

Привязан:

Инв. №

Нач. отд.	Агранович	
Н. контр.	Кудричевская	
Гл. спец.	Коротецкий	
Зав. гр.	Кудричевская	
Провер.	Гурович	
Разраб.	Минаева	

903-1-288.91 КЖ

Котельная с 4 котлами Е-4-1,4Р. Золошлакоудаление механическое.

Трасса к складу мокрого хранения хлористого натрия и к бакам сточных вод

Фундамент Фо6... Фо14. Ведомость расхода стали.

Стадия	Лист	Листов
Р	105	

ХАРЬКОВСКИЙ ПРОМСТРОЙНИИПРОЕКТ

Альбом 11 ч. 2

Спецификация к схеме расположения конструктивных элементов

Марка, поз.	Обозначение	Наименование	Кол.	Масса ед., кг	Примеч.
		Фундаменты монолитные			
1	903-1-288.91 КЖ л.100	Фм 14	2		
2	"	Фм 15	2		
		Фундаменты под оборудование			
3	903-1-288.91 КЖ л.105	Фо 6	2		
4	"	Фо 7	1		
5	"	Фо 8	1		
6	"	Фо 9	1		
7	"	Фо 10	1		
8	"	Фо 11	4		
9	"	Фо 12	6		
10	"	Фо 13	1		
11	"	Фо 14	1		
		Траверсы			
12	903-1-288.91 КЖ.И-Т1-1	Т1-1	6	250	
13	" КЖ.И-Т1-2, Т1-3	Т1-2	3	450	

Спецификация фундаментов Фо 6... Фо 14

Формат	Зона	Поз.	Обозначение	Наименование	Кол.	Примеч.
				Фо 6		
				Сборочные единицы		
				Детали		
		1		ФЮАIII, ГОСТ 5781-82 *, P_s от 1150 до 4450	46	1,73 кг
				Материалы		
				Бетон класса В15	4,8	м³
				Фо 7		
				Сборочные единицы		
		2	1.400-15 в.1. 130-30	Изделие закладное МН122-1	3	4,8 кг
		3	" 150-60	" МН143-1	1	9,3 кг
				Материалы		
				Бетон класса В15	0,65	м³
				Фо 8		
				Сборочные единицы		
		2	1.400-15 в.1. 130-30	Изделие закладное МН122-1	2	4,8 кг
				Материалы		
				Бетон класса В15	0,32	м³
				Фо 9		
				Сборочные единицы		
		2	1.400-15 в.1 130-30	Изделие закладное МН122-1	2	4,8 кг
				Материалы		
				Бетон класса В15	0,38	м³
				Фо 10		
				Сборочные единицы		
		2	1.400-15 в.1 130-30	Изделие закладное МН122-1	4	4,8
				Материалы		
				Бетон класса В15	0,54	м³

Формат	Зона	Поз.	Обозначение	Наименование	Кол.	Примеч.
				Фо 11		
				Сборочные единицы		
		2	1.400-15 в.1 130-30	Изделие закладное МН122-1	1	4,8 кг
				Материалы		
				Бетон класса В 15	0,14	м³
				Фо 12		
				Сборочные единицы		
		2	1.400-15 в.1. 130-30	Изделие закладное МН122-1	1	4,8 кг
				Материалы		
				Бетон класса В15	0,16	м³
				Фо 13		
				Сборочные единицы		
		2	1.400-15 в.1. 130-30	Изделие закладное МН122-1	1	4,8
				Материалы		
				Бетон класса В15	0,13	м³
				Фо 14		
				Сборочные единицы		
		2	1.400-15 в.1 130-30	Изделие закладное МН122-1	1	4,8 кг
				Материалы		
				Бетон класса В15	0,14	м³

Привязан:

Инв. №

Нач. отд.	Агранович		
Н. контр.	Кудричевская		
Гл. спец.	Коротецкий		
Зав. гр.	Кудричевская		
Провер.	Гурович		
Разраб.	Минаева		

903-1-288.91 КЖ

Котельная с 4 котлами Е-4-1,4 Р. Золошлакоудаление механическое.

Трасса к складу мокрого хранения хлористого натрия и к бакам сточных вод

Спецификация к схеме расположения конструктивных элементов. Спецификация фундаментов

Стадия	Лист	Листов
Р	106	

ХАРЬКОВСКИЙ ПРОМСТРОЙНИИПРОЕКТ

25030-15 (40)

Подп. и дата | Взам. инв. №

Инв. № подл.

gost.e-ecolog.ru