ТИПОВОЙ ПРОЕКТ
903-1-288.91

КОТЕЛЬНАЯ С 4 КОТЛАМИ Е-4-1,4Р. ЗОЛОШЛАКОУДАЛЕНИЕ МЕХАНИЧЕСКОЕ. ТОПЛИВО-КАМЕННЫЕ И БУРЫЕ УГЛИ. СИСТЕМА ТЕПЛОСНАБЖЕНИЯ ЗАКРЫТАЯ.

АЛЬБОМ 11 ч. 1

КЖ КОНСТРУКЦИИ ЖЕЛЕЗОБЕТОННЫЕ стр. 1...68

25030-14 Отпускная цена на момент реализации

gost.e-ecolog.ru

ТИПОВОЙ ПРОЕКТ
903-1-288.91
КОТЕЛЬНАЯ С 4 КОТЛАМИ Е-4-1,4Р. ЗОЛОШЛАКОУДАЛЕНИЕ МЕХАНИЧЕСКОЕ. ТОПЛИВО-КАМЕННЫЕ И БУРЫЕ УГЛИ. СИСТЕМА ТЕПЛОСНАБЖЕНИЯ ЗАКРЫТАЯ.

АЛЬБОМ 11 ч.1,2
ПЕРЕЧЕНЬ АЛЬБОМОВ

АЛЬБОМ 1		ПОЯСНИТЕЛЬНАЯ ЗАПИСКА.
АЛЬБОМ 2		РЕШЕНИЯ ТЕПЛОМЕХАНИЧЕСКИЕ.
	ТМ1	РАСПОЛОЖЕНИЕ ОБОРУДОВАНИЯ.
	ТМ2	ОБЩЕКОТЕЛЬНЫЕ ТРУБОПРОВОДЫ. ДЕАЭРАЦИОННО-ПИТАТЕЛЬНАЯ УСТАНОВКА.
	ТМ3	ВОДОНАГРЕВАТЕЛЬНАЯ УСТАНОВКА.
	ТМ4	УСТАНОВКА ГОРЯЧЕГО ВОДОСНАБЖЕНИЯ.
АЛЬБОМ 3		РЕШЕНИЯ ТЕПЛОМЕХАНИЧЕСКИЕ.
ч.1	ТМ5	КОТЛОАГРЕГАТ. ТОПЛИВО-КАМЕННЫЕ УГЛИ.
	ТСВ	ГАЗОСНАБЖЕНИЕ. ВНУТРЕННИЕ УСТРОЙСТВА.
ч.2	ТМ6	КОТЛОАГРЕГАТ. ТОПЛИВО-БУРЫЕ УГЛИ.
АЛЬБОМ 4	ВП	ВОДОПОДГОТОВКА.
АЛЬБОМ 5	ТП	ТОПЛИВОПОДАЧА.
	ЗШ	ЗОЛОШЛАКОУДАЛЕНИЕ.
АЛЬБОМ 6		БЛОКИ ОБОРУДОВАНИЯ.
	ТМ.Н	БЛОКИ ТЕПЛОМЕХАНИЧЕСКОГО ОБОРУДОВАНИЯ
	ВП.Н	БЛОКИ ВОДОПОДГОТОВКИ.
АЛЬБОМ 7 ч.1,2А	АС	АВТОМАТИЗАЦИЯ.
	СС	СВЯЗЬ И СИГНАЛИЗАЦИЯ.
АЛЬБОМ 8 ч.1,2	ЭМ	ЭЛЕКТРООБОРУДОВАНИЕ СИЛОВОЕ.
АЛЬБОМ 9	ЭО	ЭЛЕКТРООСВЕЩЕНИЕ.
АЛЬБОМ 10	АР	РЕШЕНИЯ АРХИТЕКТУРНЫЕ.
	АРИ	СТРОИТЕЛЬНЫЕ ИЗДЕЛИЯ.
	АЗ	ЗАЩИТА АНТИКОРРОЗИОННАЯ КОНСТРУКЦИЙ.
	ГП	ГЕНЕРАЛЬНЫЙ ПЛАН.
	ОС	ОРГАНИЗАЦИЯ СТРОИТЕЛЬСТВА.
АЛЬБОМ 11 ч.1,2	КЖ	КОНСТРУКЦИИ ЖЕЛЕЗОБЕТОННЫЕ.
АЛЬБОМ 12 ч.1,2	КЖИ	СТРОИТЕЛЬНЫЕ ИЗДЕЛИЯ.
АЛЬБОМ 13	КМ	КОНСТРУКЦИИ МЕТАЛЛИЧЕСКИЕ.
АЛЬБОМ 14	ОВ	ОТОПЛЕНИЕ И ВЕНТИЛЯЦИЯ.
	ВК	ВОДОПРОВОД И КАНАЛИЗАЦИЯ ВНУТРЕННИЕ
АЛЬБОМ 15		ВОЗДУХОВОДЫ И ГАЗОХОДЫ КОТЛОАГРЕГАТА. ТОПЛИВО-КАМЕННЫЙ УГОЛЬ. КОНСТРУКТОРСКАЯ ДОКУМЕНТАЦИЯ.
АЛЬБОМ 16		ВОЗДУХОВОДЫ И ГАЗОХОДЫ КОТЛОАГРЕГАТА. ТОПЛИВО-БУРЫЙ УГОЛЬ. КОНСТРУКТОРСКАЯ ДОКУМЕНТАЦИЯ.
АЛЬБОМ 17		КОНВЕЙЕР ЛЕНТОЧНЫЙ. КОНСТРУКТОРСКАЯ ДОКУМЕНТАЦИЯ.
АЛЬБОМ 18 ч.1,2		МОНТАЖНЫЕ ИЗДЕЛИЯ КОНСТРУКТОРСКАЯ ДОКУМЕНТАЦИЯ
АЛЬБОМ 19		ЩИТЫ УПРАВЛЕНИЯ ЗАДАНИЕ ЗАВОДУ-ИЗГОТОВИТЕЛЮ
АЛЬБОМ 20		НИЗКОВОЛЬТНЫЕ КОМПЛЕКТНЫЕ УСТРОЙСТВА ЗАДАНИЕ ЗАВОДУ-ИЗГОТОВИТЕЛЮ
АЛЬБОМ 21 ч.1,2		СПЕЦИФИКАЦИЯ ОБОРУДОВАНИЯ. ПОСТАВКА ЗАКАЗЧИКА.
АЛЬБОМ 22		СПЕЦИФИКАЦИЯ ОБОРУДОВАНИЯ. ПОСТАВКА ПОДРЯДЧИКА.
АЛЬБОМ 23		ОПРОСНЫЕ ЛИСТЫ.
АЛЬБОМ 24		ВЕДОМОСТИ ПОТРЕБНОСТИ В МАТЕРИАЛАХ.
АЛЬБОМ 25 ч.1,2		СМЕТЫ НА ТЕПЛОМЕХАНИЧЕСКОЕ ОБОРУДОВАНИЕ.
АЛЬБОМ 26		СМЕТЫ НА РАБОТЫ ПО АВТОМАТИЗАЦИИ, СВЯЗИ И СИГНАЛИЗАЦИИ.
АЛЬБОМ 27		СМЕТЫ НА ЭЛЕКТРООБОРУДОВАНИЕ И МОНТАЖНЫЕ РАБОТЫ.
АЛЬБОМ 28 ч.1,2		СМЕТЫ НА СТРОИТЕЛЬНЫЕ РАБОТЫ.
АЛЬБОМ 29		СМЕТЫ НА САНИТАРНО-ТЕХНИЧЕСКИЕ РАБОТЫ.
АЛЬБОМ 30		ТЕХНИКО-ЭКОНОМИЧЕСКИЕ ПОКАЗАТЕЛИ. ОБЪЕКТНЫЕ СМЕТЫ.

ПРИМЕНЕННЫЕ МАТЕРИАЛЫ

ТИПОВОЙ ПРОЕКТ	709-9-101.89	СКЛАД МОКРОГО ХРАНЕНИЯ ХЛОРИСТОГО НАТРИЯ $V=40\,м^3$
ТИПОВОЙ ПРОЕКТ	903-9-29.89	БЛОК КОТЕЛЬНО-ВСПОМОГАТЕЛЬНЫХ ПОМЕЩЕНИЙ
ТИПОВОЙ ПРОЕКТ	907-2-193	ТРУБА ДЫМОВАЯ КИРПИЧНАЯ $H=30м; Д_о=1,2м$ С НАДЗЕМНЫМ ПРИМЫКАНИЕМ ГАЗОХОДОВ ДЛЯ КОТЕЛЬНЫХ УСТАНОВОК
ТИПОВОЙ ПРОЕКТ	907-02-222	СВЕТОВЫЕ ОГРАЖДЕНИЯ ВЫСОТНЫХ ДЫМОВЫХ ТРУБ
ТИПОВОЙ ПРОЕКТ	903-9-28.89	СТАЛЬНОЙ БАК-АККУМУЛЯТОР ДЛЯ ГОРЯЧЕЙ ВОДЫ $V=100\,м^3$

РАЗРАБОТАН:

ИНСТИТУТОМ Харьковский Сантехпроект

ГЛАВНЫЙ ИНЖЕНЕР ИНСТИТУТА

В.А. Слюсарев

ГЛАВНЫЙ ИНЖЕНЕР ПРОЕКТА

Л.И. Левонтин

ИНСТИТУТОМ Харьковский Промстройниипроект

ГЛАВНЫЙ ИНЖЕНЕР ИНСТИТУТА

Н.Ф. Довгий

ГЛАВНЫЙ ИНЖЕНЕР ПРОЕКТА

А.П. Школьный

УТВЕРЖДЕН

И ВВЕДЕН В ДЕЙСТВИЕ

ГПКНИИ „САНТЕХНИИПРОЕКТ"

ПРОТОКОЛ ОТ 14.06.91 №24

Альбом 11 ч.1

Ведомость чертежей основного комплекта

Лист	Наименование	Примечание
	Главный корпус	
1	Общие данные (начало)	2
2	Общие данные (продолжение)	3
3	Общие данные (окончание)	4
4	Схема расположения фундаментов и фундаментных балок.	5
5	Схема расположения фундаментов и фундаментных балок. Узел I ... VI.	6
6	Схема расположения фундаментов и фундаментных балок. Узел VII ... XII.	7
7	Схема расположения фундаментов и фундаментных балок. Узел XIII ... XVI. Спецификация.	8
8	Фундамент монолитный Фм1 ... Фм4.	9
9	Фундамент монолитный Фм5 ... Фм8	10
10	Фундамент монолитный Фм9 ... Фм13. Ведомость расхода стали.	11
11	Спецификация монолитных фундаментов Фм1 ... Фм13.	12
12	Схема расположения фундаментов под оборудование	13
13	Схема расположения фундаментов под оборудование. Сечение 1-1 ... 10-10.	14
14	Фундаменты под оборудование Ф01 ... Ф08.	15
15	Фундаменты под оборудование Ф09, Ф010. Спецификация. Ведомость расхода стали.	16
16	Канал золошлакоудаления.	17
17	Канал КЛМ1 и приямок ПРМ1.	18
18	Электротехническое помещение на отм. 0,000.	19
19	Электротехническое помещение на отм. 0,000. Сечение 1-1 ... 8-8. Узел I ... IV.	20
20	Схема расположения колонн. Схема расположения ригелей перекрытия на отм. 3,600.	21
21	Схема расположения ригелей перекрытия на отм. 7,200. Схема расположения балок покрытия.	22
22	Схема расположения колонн, ригелей, балок покрытия. Разрезы 1-1 ... 6-6.	23
23	Схема расположения колонн, ригелей, балок покрытия. Сечения 7-7 ... 9-9. Узел I ... III.	24
24	Схема расположения плит перекрытия на отм. 3,600.	25
25	Схема расположения плит перекрытия на отм. 7,200 и плит покрытия на отм. 14,770.	26
26	Схема расположения плит покрытия	27
27	Перекрытие на отм. 3,600; 7,200. Узел I ... V. Покрытие. Сечение 1-1 ... 3-3.	28
28	Схема расположения соединительных изделий в перекрытии на отм. 3,600 и 7,200.	29
29	Схема расположения соединительных изделий в перекрытии на отм. 3,600 и 7,200. Разрез 1-1 ... 12-12.	30
30	Схема расположения соединительных изделий в перекрытии на отм. 3,600 в осях 5...9. Вариант: каменные угли.	31
31	Схема расположения соединительных изделий в перекрытии на отм. 3,600 в осях 5...9. Вариант: бурые угли.	32
32	Схема расположения соединительных изделий в покрытии в осях 1...5. Сечение 1-1 и 3-3.	33
33	Схема расположения соединительных изделий в покрытии в осях 5...9.	34
34	Схема расположения элементов лестницы.	35
35	Схема расположения фахверковых стоек, насадок и опорных столиков.	36
36	Схема расположения стеновых панелей из легкого бетона	37
37	Схема расположения стеновых панелей из арболита	38
38	Схема расположения стеновых панелей. Фрагмент 1...11.	39
39	Схема расположения стеновых панелей. Фрагмент 12...21.	40
40	Спецификация к схеме расположения стеновых панелей из легкого бетона при $t_н$=-20°.	41
41	Спецификация к схеме расположения стеновых панелей из легкого бетона при $t_н$=-30°.	42
42	Спецификация к схеме расположения стеновых панелей из легкого бетона при $t_н$=-40°.	43
43	Спецификация к схеме расположения стеновых панелей из арболита при $t_н$=-20°.	44
44	Спецификация к схеме расположения стеновых панелей из арболита при $t_н$=-30°.	45
45	Спецификация к схеме расположения стеновых панелей из арболита при $t_н$=-40°.	46
46	Схема расположения стеновых панелей. Узел 1...8.	47
47	Схема расположения стеновых панелей. Узел 9...14, 26, 27.	48
48	Схема расположения стеновых панелей. Узел 15...25.	49
49	Схема расположения стеновых панелей. Узлы. Спецификация (начало).	50
50	Схема расположения стеновых панелей. Узлы. Спецификация (окончание).	51
51	Перекрытие на отм. 3,600. Участок монолитный Ум1. Опалубка. Вариант: каменные угли.	52
52	Перекрытие на отм. 3,600. Участок монолитный Ум1. Элемент плана N1 и N2. Опалубка. Вариант: каменные угли.	53
53	Перекрытие на отм. 3,600. Участок монолитный Ум1. Элемент плана N1 и N2. Опалубка. Сечения 1-1 ... 12-12. Вариант: каменные угли.	54
54	Перекрытие на отм. 3,600. Участок монолитный Ум1. Армирование. Вариант: каменные угли.	55
55	Перекрытие на отм. 3,600. Участок монолитный Ум1. Армирование. Вариант: каменные угли.	56
56	Перекрытие на отм. 3,600. Участок монолитный Ум1. Армирование. Сечение 13-13 ... 18-18. Вариант: каменные угли.	57
57	Перекрытие на отм. 3,600. Спецификация участка монолитного Ум1 (начало). Вариант: каменные угли.	58
58	Перекрытие на отм. 3,600. Спецификация участка монолитного Ум1 (окончание). Вариант: каменные угли.	59
59	Перекрытие на отм. 3,600. Участок монолитный Ум1. Опалубка. Вариант: бурые угли.	60
60	Перекрытие на отм. 3,600. Участок монолитный Ум1. Элемент плана N1 и N2. Опалубка. Вариант: бурые угли.	61
61	Перекрытие на отм. 3,600. Участок монолитный Ум1. Элемент плана N1 и N2. Опалубка. Сечение 1-1 ... 12-12. Вариант: бурые угли.	62
62	Перекрытие на отм. 3,600. Участок монолитный Ум1. Армирование. Вариант: бурые угли.	63
63	Перекрытие на отм. 3,600. Участок монолитный Ум1. Армирование. Вариант: бурые угли.	64
64	Перекрытие на отм. 3,600. Участок монолитный Ум1. Армирование. Сечение 13-13 ... 18-18. Вариант: бурые угли.	65
65	Перекрытие на отм. 3,600. Спецификация участка монолитного Ум1 (начало). Вариант: бурые угли.	66
66	Перекрытие на отм. 3,600. Спецификация участка монолитного Ум1 (окончание). Вариант: бурые угли.	67
67	Перекрытие на отм. 3,600. Участок монолитный Ум2, Ум3.	68
68	Перекрытие на отм. 7,200. Участок монолитный Ум4. Опалубка.	69
69	Перекрытие на отм. 7,200. Участок монолитный Ум4. Армирование.	70
70	Покрытие. Участок монолитный Ум5.	71
71	Участок монолитный Ум6. Опалубка.	72
72	Участок монолитный Ум6. Опалубка. Узел II, III. Сечение 2-2 ... 13-13.	73

Проектная документация разработана в соответствии с действующими нормами, правилами, инструкциями и государственными стандартами, а так же предусматривает мероприятия по безопасности эксплуатации зданий (сооружений) с пожароопасными и взрывоопасным характером производства.

Главный инженер проекта А.П.Школьный

Инв.№ подл. | Подпись и дата | Взам. инв. №

Привязан:

Инв.№

ГИП	Школьный	
Нач. отд.	Агранович	
Н.контр.	Кудричевская	
Гл.спец.	Коротецкий	
Зав.гр.	Кудричевская	
Провер.		
Разраб.	Минаева	

903-1-288.91 КЖ

Котельная с 4 котлами Е-4-1,4Р Золошлакоудаление механическое

Стадия	Лист	Листов
Р	1	106

Главный корпус

Общие данные (начало)

Харьковский промстройниипроект

Альбом 1ч.1

Лист	Наименование	Примечание
73	Участок монолитный Ум 6. Армирование.	74
74	Спецификация участка монолитного Ум 6.	75
75	Участок монолитный Ум 7, Ум 8. Опалубка.	76
76	Участок монолитный Ум 7, Ум 8. Армирование.	77
77	Спецификация участка монолитного Ум 7, Ум 8	78
	Галерея топливоподачи	
78	Схема расположения фундаментов, стоек, плит перекрытия и покрытия.	79
79	Схема расположения стеновых панелей. Спецификация (начало)	80
80	Схема расположения стеновых панелей. Спецификация (окончание)	81
81	Участок монолитный Ум 1. Сечение 1-1... 3-3. Опалубка.	82
82	Участок монолитный Ум 1. Сечение 4-4... 8-8. Опалубка.	83
83	Участок монолитный Ум 1. Армирование.	84
84	Участок монолитный Ум 1. Армирование. Спецификация.	85
85	Участок монолитный Ум 2, Ум 3. Фундамент монолитный Фм 1.	86
	Приемно-дробильное отделение	
86	Схема расположения плит на отм. 0,470. Перекрытие на отм. -2,800. Опалубка.	87
87	Плита днища ПМ 1. Сечение 1-1... 10-10. Опалубка.	88
88	Плита днища ПМ 1. Стены. Армирование.	89
89	Стены. Армирование.	90
90	Плита перекрытия ПМ 2 на отм. -2,580. Армирование.	91
91	Участок монолитный Ум 1, Ум 2 на отм. 0,470. Балка БМ 1.	92
92	Спецификация (начало).	93
93	Спецификация (окончание).	94
94	Ведомость деталей и расход стали	95
	Продувочный колодец	
95	Схема расположения конструктивных элементов.	96
96	Схема армирования. Спецификация.	97
97	Канал КЛМ 2.	98
	Баки-аккумуляторы	
98	Схема расположения конструктивных элементов	99
99	Фундамент Ф01...Ф04. Участок монолитный Ум 1, Ум 2.	100
100	Фундамент Ф05...Ф07. Сечение 3-3, 4-4	101
	Газоходы	
101	Схема расположения фундаментов, колонн, плит перекрытия. Сечение 1-1...4-4	102
102	Схема расположения плит покрытия. Сечение 5-5...7-7	103
103	Фундамент Фм 1. Участок монолитный Ум 1... Ум 4	104
	Трасса к складу мокрого хранения хлористого натрия и к бакам сточных вод	
104	Схема расположения конструктивных элементов	105
105	Фундамент Ф06...Ф014. Ведомость расхода стали.	106
106	Спецификация к схеме конструктивных элементов.	107
	Спецификация фундаментов.	

Ведомость спецификаций

Лист	Наименование	Примечание
	Главный корпус	
7	Спецификация к схеме расположения фундаментов и фундаментных балок.	8
11	Спецификация фундаментов Фм 1...Фм 13.	12
13	Спецификация к схеме расположения фундаментов под оборудование.	14
15	Спецификация фундаментов Ф01...Ф0 10.	16
16	Спецификация закладных изделий канала золошлакоудаления.	17
17	Спецификация канала КЛМ 1 и приямка ПРМ 1.	18
19	Спецификация электропомещения на отм. 0,000.	20
20,21	Спецификация к схеме расположения колонн, ригелей и балок покрытия.	21,22
23	Спецификация соединительных изделий к схеме расположения колонн, ригелей и балок покрытия.	24
24	Спецификация к схеме расположения плит перекрытия на отм. 3,600.	25
25	Спецификация к схеме расположения плит перекрытия на отм. 7,200 и плит покрытия на отм. 14,770.	26
27	Спецификация к схеме расположения плит покрытия	28
28	Спецификация к схеме расположения соединительных изделий в перекрытии на отм. 3,600 и 7,200.	29
30	Спецификация к схеме расположения соединительных изделий в перекрытии на отм. 3,600 в осях 5...9. Вариант: каменные угли.	31
31	Спецификация к схеме расположения соединительных изделий в перекрытии на отм. 3,600 в осях 5...9. Вариант: бурые угли.	32
33	Спецификация к схеме расположения соединительных изделий в покрытии.	34
34	Спецификация к схеме расположения элементов лестницы.	35
35	Спецификация к схеме расположения фахверковых стоек, насадок и опорных столиков.	36
40	Спецификация к схеме расположения стеновых панелей из легкого бетона при $t_н$=-20°.	41
41	Спецификация к схеме расположения стеновых панелей из легкого бетона при $t_н$=-30°.	42
42	Спецификация к схеме расположения стеновых панелей из легкого бетона при $t_н$=-40°.	43
43	Спецификация к схеме расположения стеновых панелей из арболита при $t_н$=-20°.	44
44	Спецификация к схеме расположения стеновых панелей из арболита при $t_н$=-30°.	45
45	Спецификация к схеме расположения стеновых панелей из арболита при $t_н$=-40°.	46

Лист	Наименование	Примечание
49,50	Схема расположения стеновых панелей. Узлы. Спецификация.	50,51
57,58	Спецификация участка монолитного Ум 1. Вариант: каменные угли.	58,59
65,66	Спецификация участка монолитного Ум 1. Вариант: бурые угли.	66,67
67	Спецификация участка монолитного Ум 2, Ум 3.	68
69	Спецификация участка монолитного Ум 4.	70
70	Спецификация участка монолитного Ум 5.	71
74	Спецификация участка монолитного Ум 6.	75
77	Спецификация участка монолитного Ум 7, Ум 8	78
	Галерея топливоподачи	
78	Спецификация к схеме расположения фундаментов, стоек, плит перекрытия и покрытия.	79
79,80	Спецификация к схеме расположения стеновых панелей.	80,81
84	Спецификация участка монолитного Ум 1	85
85	Спецификация участка монолитного Ум 2, Ум 3. Фундамент Фм 1.	86
	Приемно-дробильное отделение	
92,93	Спецификация	93,94
	Продувочный колодец	
95	Спецификация конструктивных элементов продувочного колодца	96
96	Спецификация продувочного колодца	97
	Баки-аккумуляторы	
98	Спецификация к схеме расположения конструктивных элементов.	99
99,100	Спецификация фундаментов.	100,101
	Газоходы	
102	Спецификация конструктивных элементов.	103
103	Спецификация участка монолитного Ум 1...Ум 4 и фундамента Фм 1.	104
	Трасса к складу мокрого хранения хлористого натрия и к бакам сточных вод	107
106	Спецификация к схеме расположения конструктивных элементов	107
106	Спецификация фундаментов.	

Привязан:

Инв. №

Инв. № подл. | Подпись и дата | Взам. инв. №

ГИП	Школьный		903-1-288.91 КЖ
Нач. отд.	Агрянович		Котельная с 4 котлами Е-4-1,4Р Золошлакоудаление механическое
Н. контр.	Кудричевская		
Гл. спец.	Коротецкий		Главный корпус — Стадия: Р; Лист: 2; Листов:
Зав. гр.	Кудричевская		
Провер.			Общие данные (продолжение)
Разраб.	Минаева		Харьковский промстройниипроект

Альбом 14 ч. 1

Ведомость ссылочных и прилагаемых документов

Обозначение	Наименование	Примечание
	Ссылочные документы	
ГОСТ 3634-89	Люки чугунные для смотровых колодцев.	
ГОСТ 22701.0-77*... ГОСТ 22701.5-77*	Плиты железобетонные ребристые предварительно напряженные размерами 6×3 м для покрытий производственных зданий.	
ГОСТ 23279-85 ГОСТ 8478-81*	Сетки арматурные сварные для железобетонных конструкций и изделий.	
3.015-8/84 вып. 1	Фундаменты монолитные железобетонные под типовые конструкции эстакад и отдельно стоящих опор технологических трубопроводов.	
3.006.1-2.87 вып. 1(ч.1,2); 2	Сборные железобетонные каналы и тоннели из лотковых элементов.	
3.900-3 вып. 7 ч. 1	Сборные железобетонные конструкции емкостных сооружений для водоснабжения и канализации.	
3.904-19	Виброизолированные постаменты под тягодутьевые машины.	
1.415.1-2 вып. 1	Железобетонные фундаментные балки для стен производственных зданий.	
1.420-12 вып. 1,4,5,9,10,12,14,16	Конструкции многоэтажных производственных зданий с сетками колонн 6×6 и 9×6 м под нагрузки соответственно до 2500 и 1500 кгс/м².	
1.410-3 вып. 1	Сетки сварные для армирования железобетонных конструкций.	
ИИ 23-1/70	Железобетонные ригели пролетом 6 м с полками для опирания плит.	
1.442.1-1.87 вып. 1,3	Плиты перекрытий железобетонные ребристые высотой 400 мм, укладываемые на полки ригелей.	
1.462.1-1/88 вып. 1	Балки железобетонные предварительно напряженные пролетом 12 м для покрытий зданий с плоской и скатной кровлей.	
1.465.1-10/82 вып. 1	Комплексные железобетонные плиты покрытий одноэтажных промышленных зданий.	
1.141-1 вып. 60,63	Панели перекрытий железобетонные многопустотные.	
1.494-24 вып. 1	Стаканы для крепления крышных вентиляторов, дефлекторов и зонтов.	
Шифр 110-85 вып. 1,2	Панели длиной до 6 м из арболита для самонесущих стен зданий промышленных предприятий.	
1.030.1-1/88 вып. 0-2, 0-3, 3-2, 3-3 1.030.1-1 вып. 0-1,1-1...1-3,3-1,4-1,4-2	Стены наружные из однослойных панелей для каркасных общественных зданий производственных и вспомогательных зданий промышленных предприятий.	
1.465.1-7/84 вып. 0,1	Плиты покрытий железобетонные предварительно напряженные ребристые размером 1,5×6 м для одноэтажных зданий.	

Обозначение	Наименование	Примечание
1.050.1-2 вып. 1	Сборные железобетонные марши, площадки и проступи для многоэтажных общественных зданий, производственных и вспомогательных зданий промышленных предприятий.	
5.900-2	Сальники набивные Ду 50...1400 для пропуска труб через стены. Рабочие чертежи.	
3.016-3 вып. 3	Отапливаемые транспортные галереи пролетами 12,24 и 30 м с облегченными ограждающими конструкциями.	
ИИ 29-2/70	Разные стальные конструктивные элементы.	
3.015-1/82 вып. II-3	Унифицированные одноярусные эстакады под технологические трубопроводы.	
1.400-9 вып. 1	Унифицированные строповочные петли для подъема сборных железобетонных конструкций зданий и сооружений промышленных предприятий.	
1.400-15 вып. 1	Унифицированные закладные изделия железобетонных конструкций для крепления технологических коммуникаций и устройств.	
1.400-6/76 вып. 1	Унифицированные закладные детали сборных железобетонных конструкций зданий промышленных предприятий.	
3.400-6/76	Унифицированные закладные детали сборных железобетонных конструкций инженерных сооружений промышленных предприятий.	
	Прилагаемые документы	
903-1-288.91 КЖ ВМ	Ведомость потребности в материалах.	
903-1-288.91 КЖ.И Альбом 12 ч.1,2	Строительные изделия.	

Ведомость объемов сборных железобетонных конструкций по чертежам основного комплекта марки КЖ

	Наименование группы элементов конструкций	Код	Кол. м³	Примечание
1	Колонны	5821000000	84,7	
2	Балки стропильные и ригели	5822000000	80,6	
3	Балки фундаментные	5824000000	7,0	
4	Перемычки	5828000000	2,2	
5	Панели стеновые наружные	5831000000	425,5	
6	Плиты покрытий	5841000000	70,5	
7	Плиты перекрытий	5842000000	95,2	
8	Конструкции и детали каналов и открытых водопроводов	5858000000	9,0	
9	Элементы лестниц	5891000000	6,4	
	Всего бетона и железобетона		781,0	

Общие указания

1. Проект котельной разработан для следующих условий строительства и эксплуатации:
   а) сейсмичность района не более 6 баллов;
   б) территория – без подработки горными выработками;
   в) ветровое давление – для I, II, III и IV ветровых районов;
   г) вес снегового покрова – для I, II, III и IV снеговых районов;
   д) расчетная температура наружного воздуха: минус 20°; 30° (основная); 40°;
   е) рельеф местности спокойный, грунтовые воды отсутствуют;
   ж) грунты – непучинистые, непросадочные со следующими нормативными характеристиками: $\varphi^н = 28°$; $C^н = 2$ кПа (0,02 кг/см²); $E = 15$ мПа (150 кг/см²); $\gamma_c = 1,8$ т/м³.
2. Под всеми железобетонными фундаментами, днищем приемно-дробильного отделения, подземного участка галереи топливоподачи и приямками предусмотрена бетонная подготовка из бетона класса В3,5 толщиной 100 мм, превышающая габариты фундаментов или сооружений на 100 мм в каждую сторону.
3. Наружные поверхности стен приемно-дробильного отделения и подземного участка галереи топливоподачи, находящиеся в грунте, обмазать горячим битумом за 2 раза по холодной битумной подготовке.
4. Обратную засыпку пазух котлованов и подсыпку под полы производить местным грунтом с послойным уплотнением до $k = 0,98$.
5. Строительные работы должны выполняться согласно действующих СНиП по производству и приемке работ, а также техники безопасности в строительстве.
6. Открытые поверхности закладных и соединительных изделий, а также монтажные соединения, находящиеся внутри здания, защищаются лакокрасочным покрытием: эмаль ПФ-115 или ПФ133 в два слоя по слою грунтовки ГФ-021 или ПФ-020. Стальные закладные изделия, входящие в состав панелей наружных стен, оцинковать.
7. При изготовлении и монтаже сборных железобетонных конструкций по типовым сериям следует руководствоваться указаниями этих серий.
8. Классы бетона и характеристики стали для монолитных железобетонных и бетонных конструкций приведены на листах проекта.
9. Класс ответственности сооружения в соответствии с правилами учета степени ответственности зданий и сооружений при проектировании конструкций установлен II, в связи с чем при расчете конструкций применен коэффициент надежности по назначению $\gamma_n = 0,95$.
10. Если действительные условия строительства отличаются от принятых в проекте, при привязке проекта должны быть выполнены необходимые расчеты, подтверждающие возможность применения конструкций типового проекта без изменений, либо внесены необходимые изменения.
11. При привязке проекта для конкретного района в чертежах железобетонных изделий необходимо указать толщину панелей стен и утеплителя комплексных плит в соответствии с таблицей „Толщины стен и утеплителя, в мм" альбом 10 „Решения архитектурные", а также несущую способность панелей стен в соответствии с табл. 2 серии 1.030.1-1 вып. 0-1.

Привязан:

Инв. №

ГИП	Школьный	
Нач. отд.	Агранович	
Н. контр.	Кудрячевская	
Гл. спец.	Коротецкий	
Зав. гр.	Кудрячевская	

903-1-288.91 КЖ

Котельная с 4 котлами Е-4-1,4Р
Золошлакоудаление механическое

Главный корпус

Стадия	Лист	Листов
Р	3	

Общие данные

ХАРЬКОВСКИЙ ПРОМСТРОЙНИИПРОЕКТ

Инв. № подл. | Подпись и дата | Взам. инв. № | САНТЕХПРОЕКТ | ОВ | ОТВ | Рабоч. | Отд. КУ | Отд. ПВК | ОА и П | Синяков | Новиков | Ржешевский

Альбом 11 ч. 1

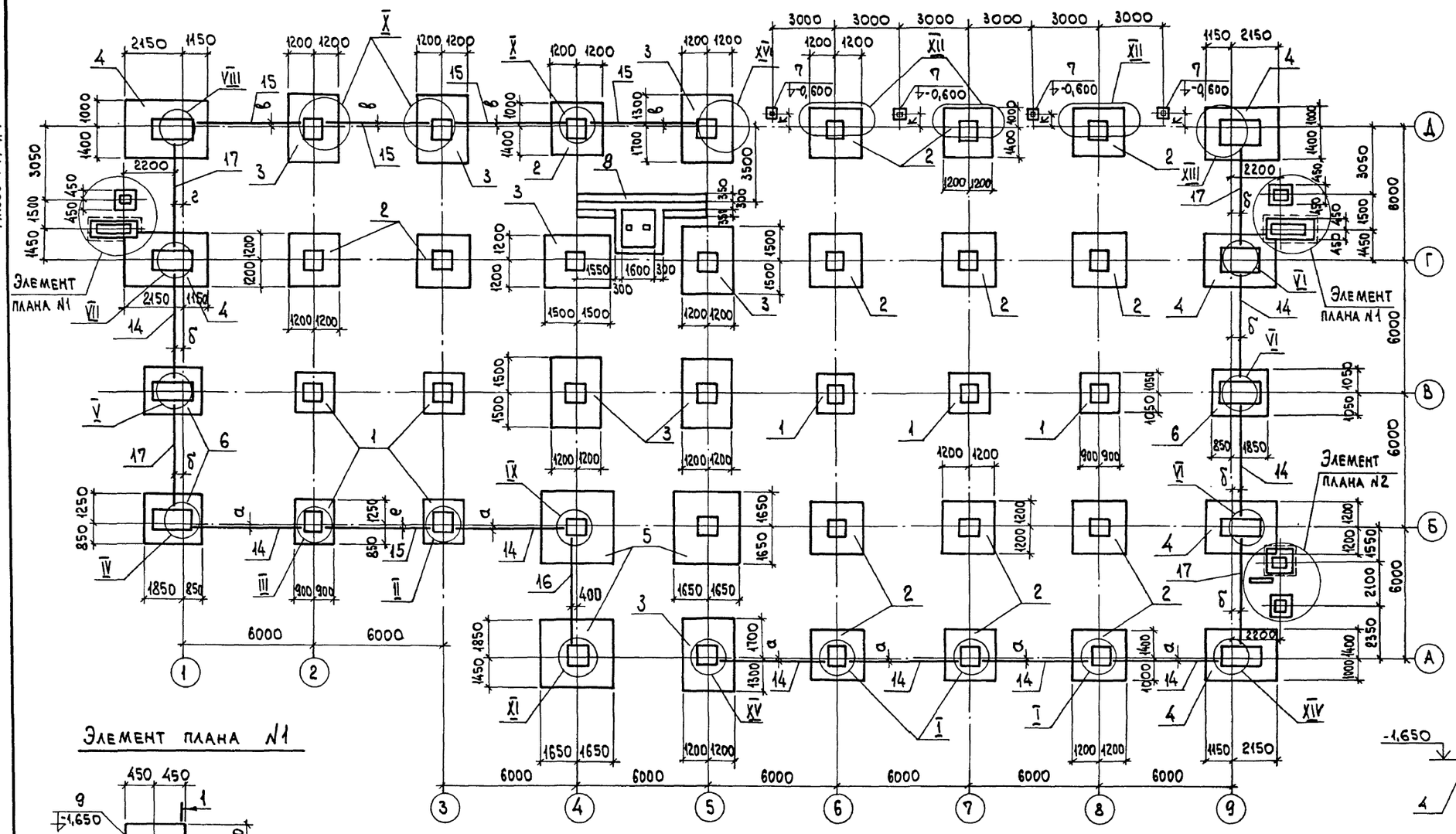

Элемент плана №1

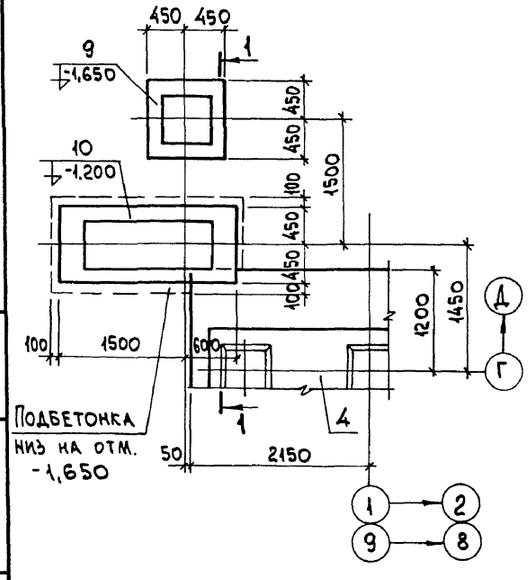

1-1

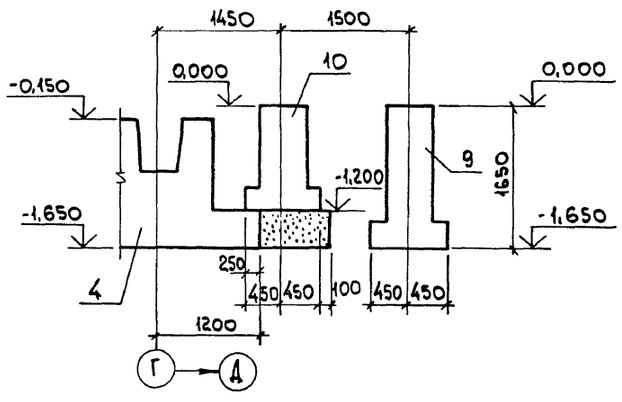

Элемент плана №2

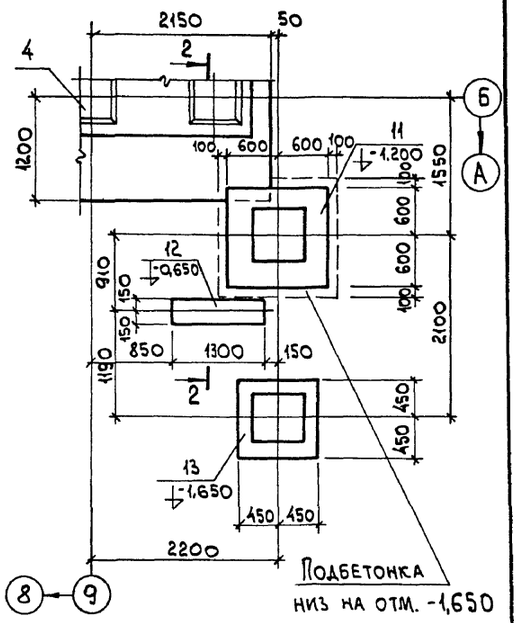

2-2

Расшифровка буквенных обозначений на листах			
Буквен. обознач. размера	Размеры при расчетной наружной t_н		
	-20	-30	-40
а	130	155	180
б	630	655	680
в	120	170	220
г	680	700	730
д	360	410	460
е	20	70	120
к	427	477	527
л	210	260	310

1. Отметка подошвы фундаментов, кроме особо оговоренных, принята -1,650.
2. Для опирания фундаментных балок, кирпичных стен и стеновых панелей на фундаментах должны быть выполнены набетонки из бетона марки В15 в соответствии с узлами.
3. Спецификацию к схеме расположения фундаментов и фундаментных балок см. лист 7.

Привязан:

Инв. №

Нач.отд.	Агранович		903-1-288.91 КЖ
Н.контр.	Кудричевская		Котельная с 4 котлами Е-4-1,4Р. Золошлакоудаление механическое.
Гл.спец.	Коротецкий		Главный корпус — Стадия: Р; Лист: 4; Листов:
Зав.гр.	Кудричевская		
Провер.	Кудричевская		Схема расположения фундаментов и фундаментных балок.
Разраб.	Минаева		Харьковский Промстройниипроект

Взам.инв.№ | Подп. и дата | Инв.№ подл.

25030-14 6

Альбом 11 ч. 1

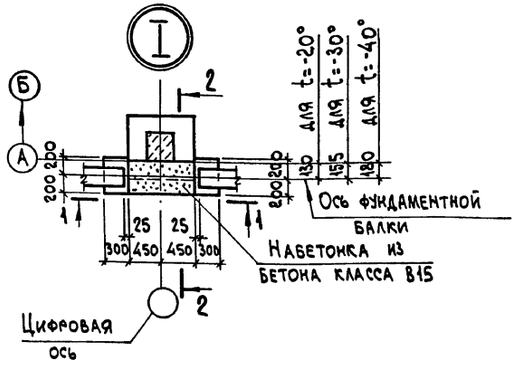

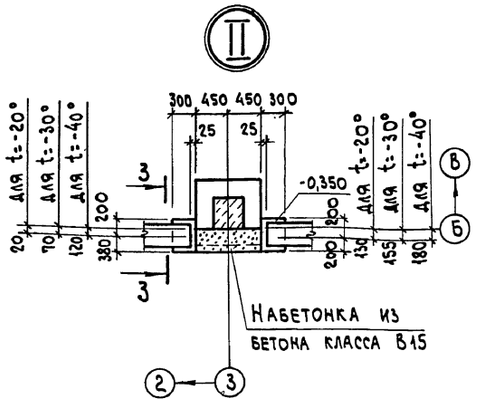

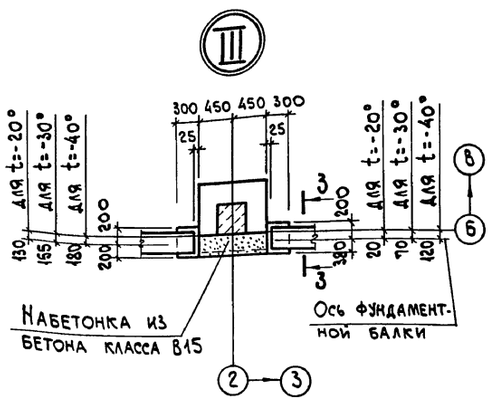

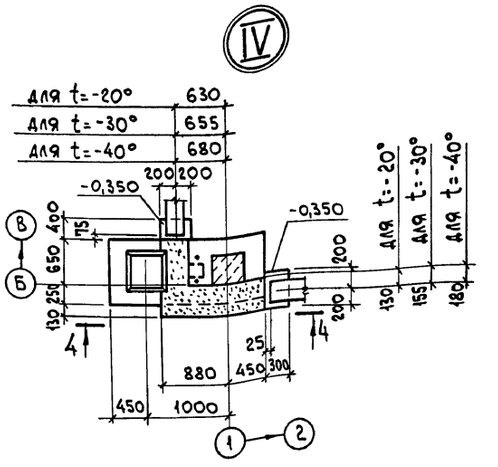

1-1

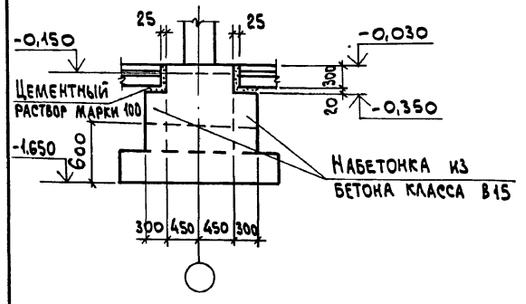

3-3

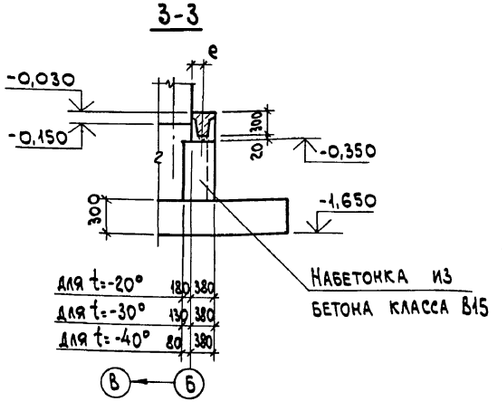

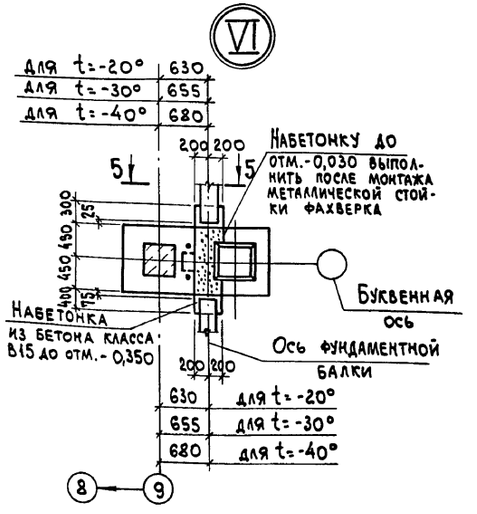

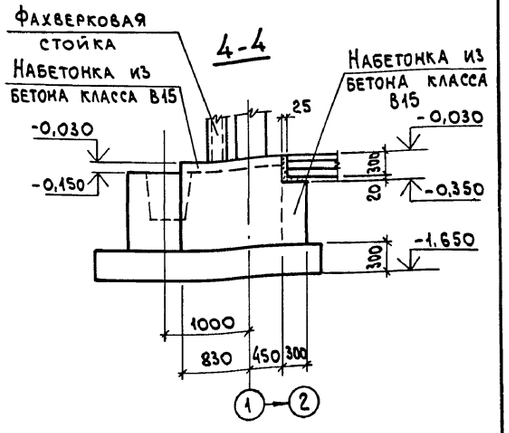

2-2

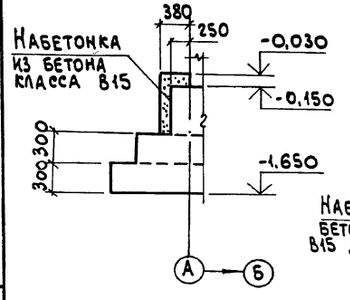

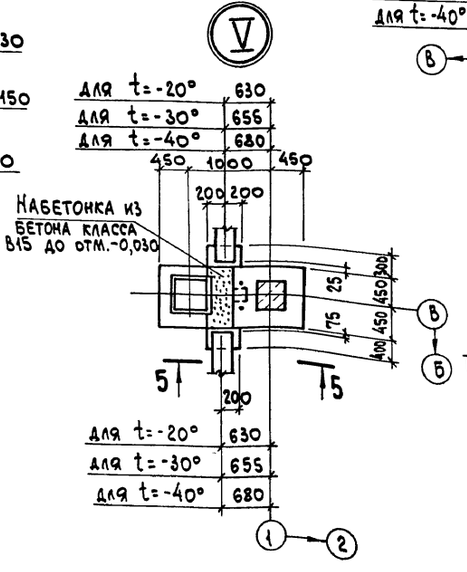

5-5

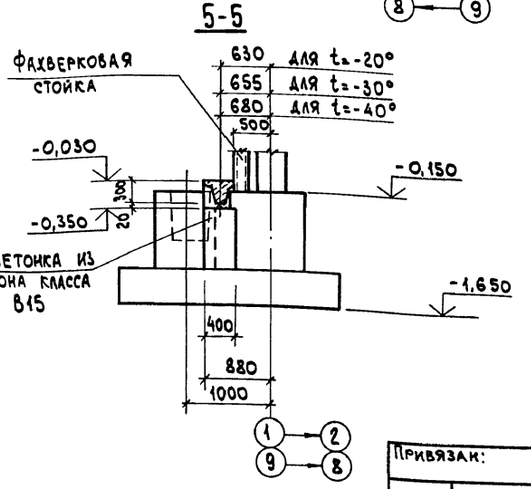

Размер, обозначенный буквой „e", см. в таблице на листе 4.

Привязан:

Инв. №

Нач. отд.	Агранович		
Н. контр.	Кудричевская		
Гл. спец.	Коротецкий		
Зав. гр.	Кудричевская		
Провер.	Кудричевская		
Разраб.	Минаева		

903-1-288.91 КЖ

Котельная с 4 котлами Е-4-1,4Р. Золошлакоудаление механическое.

Главный корпус

Стадия	Лист	Листов
Р	5	

Схема расположения фундаментов и фундаментных балок. Узлы I...VI.

ХАРЬКОВСКИЙ ПРОМСТРОЙНИИПРОЕКТ

25030-14 7

Инв. № подл. | Подп. и дата | Взам. инв. №

Альбом 11 ч. 1

VII

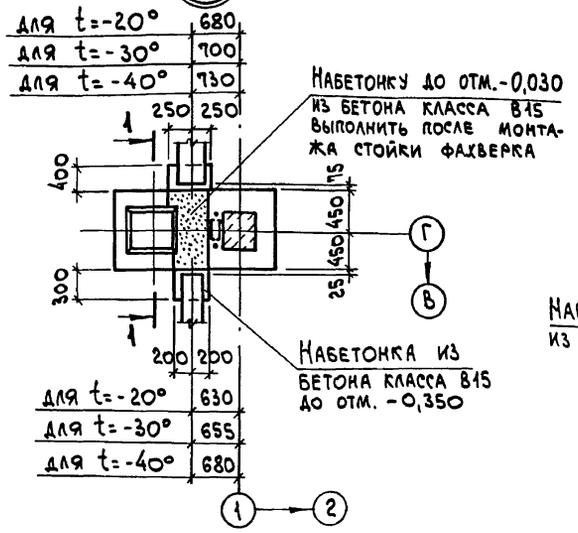

VIII

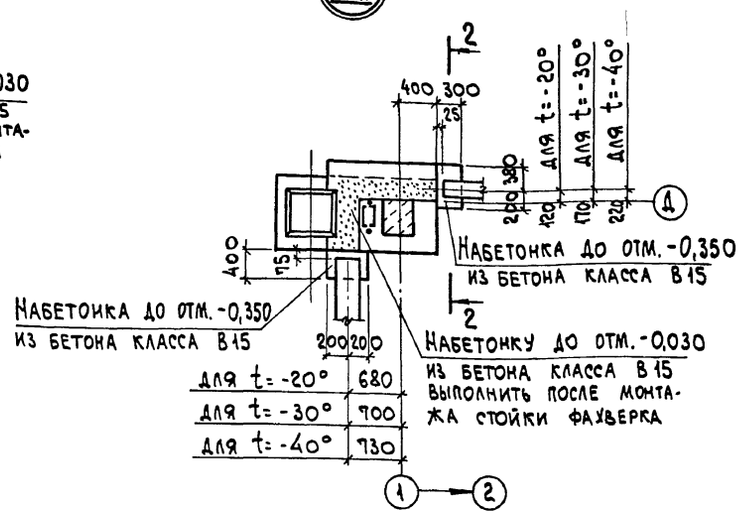

IX

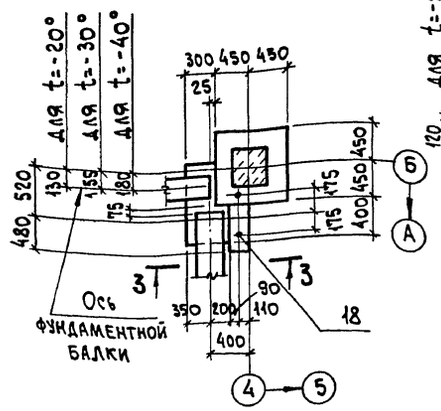

X

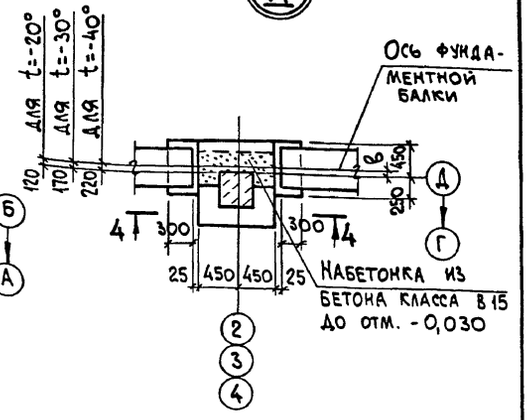

1-1

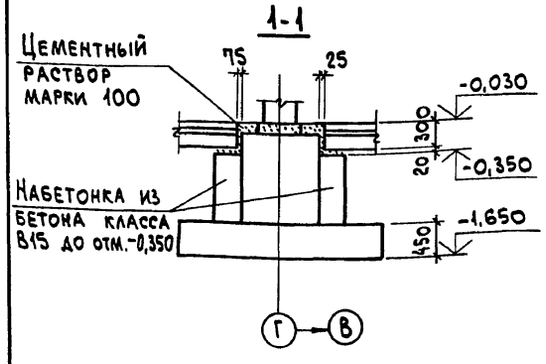

2-2

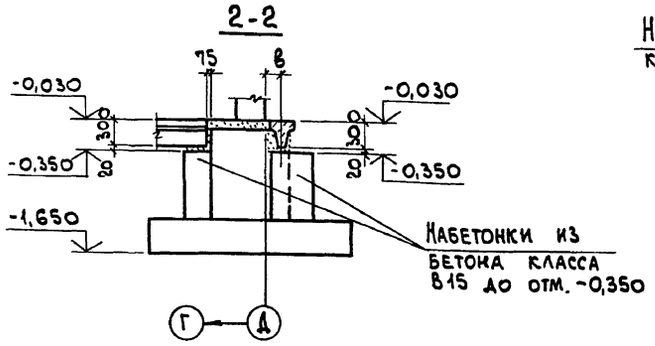

3-3

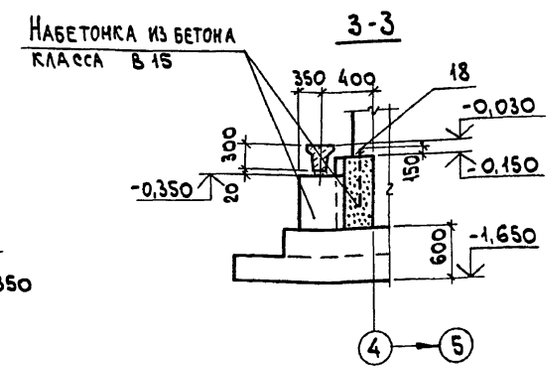

4-4

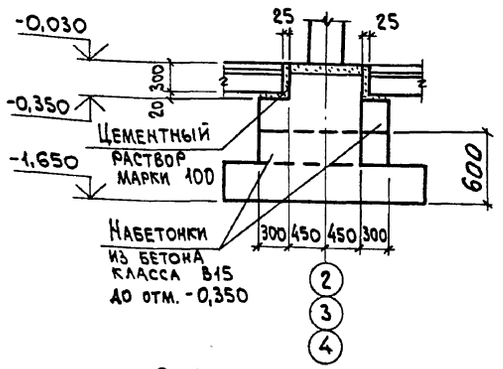

XI

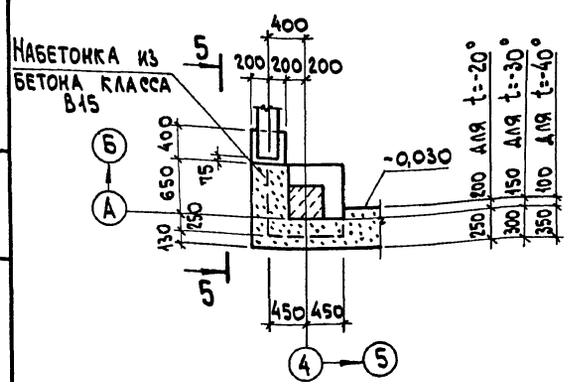

5-5

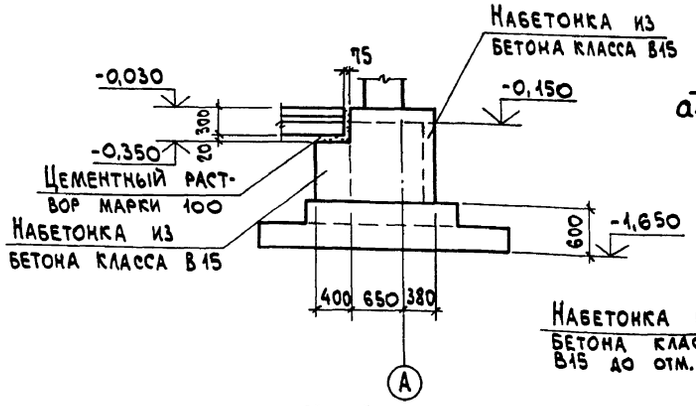

XII

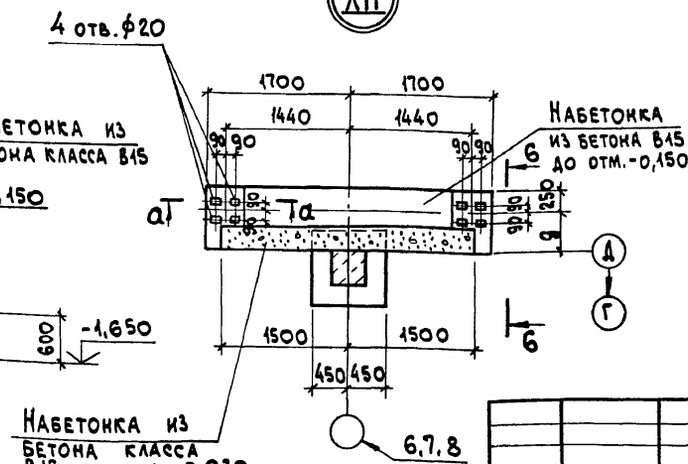

6-6

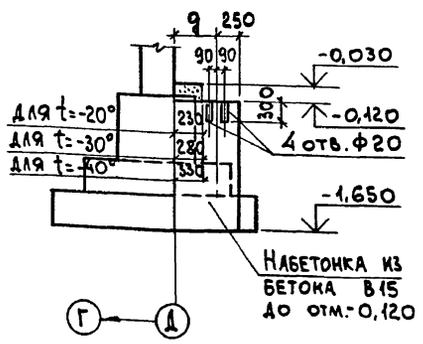

1. Размеры, обозначенные буквами „в", „д", см. в таблице на листе 4.
2. Сечение а-а см. на листе 7.

Нач.отд.	Агранович		
Н.контр.	Кудричевская		
Гл.спец.	Коротецкий		
Зав.гр.	Кудричевская		
Провер.	Кудричевская		
Разраб.	Микаева		

Привязан:

Инв.№

903-1-288.91 КЖ

Котельная с 4 котлами Е-4-1,4Р. Золошлакоудаление механическое.

Главный корпус

Стадия	Лист	Листов
Р	6	

Схема расположения фундаментов и фундаментных балок. Узлы VII ... XII.

ХАРЬКОВСКИЙ ПРОМСТРОЙНИИПРОЕКТ

Инв.№ подл. | Подп. и дата | Взам. инв.№

25030-14 8

Альбом 11 ч.1

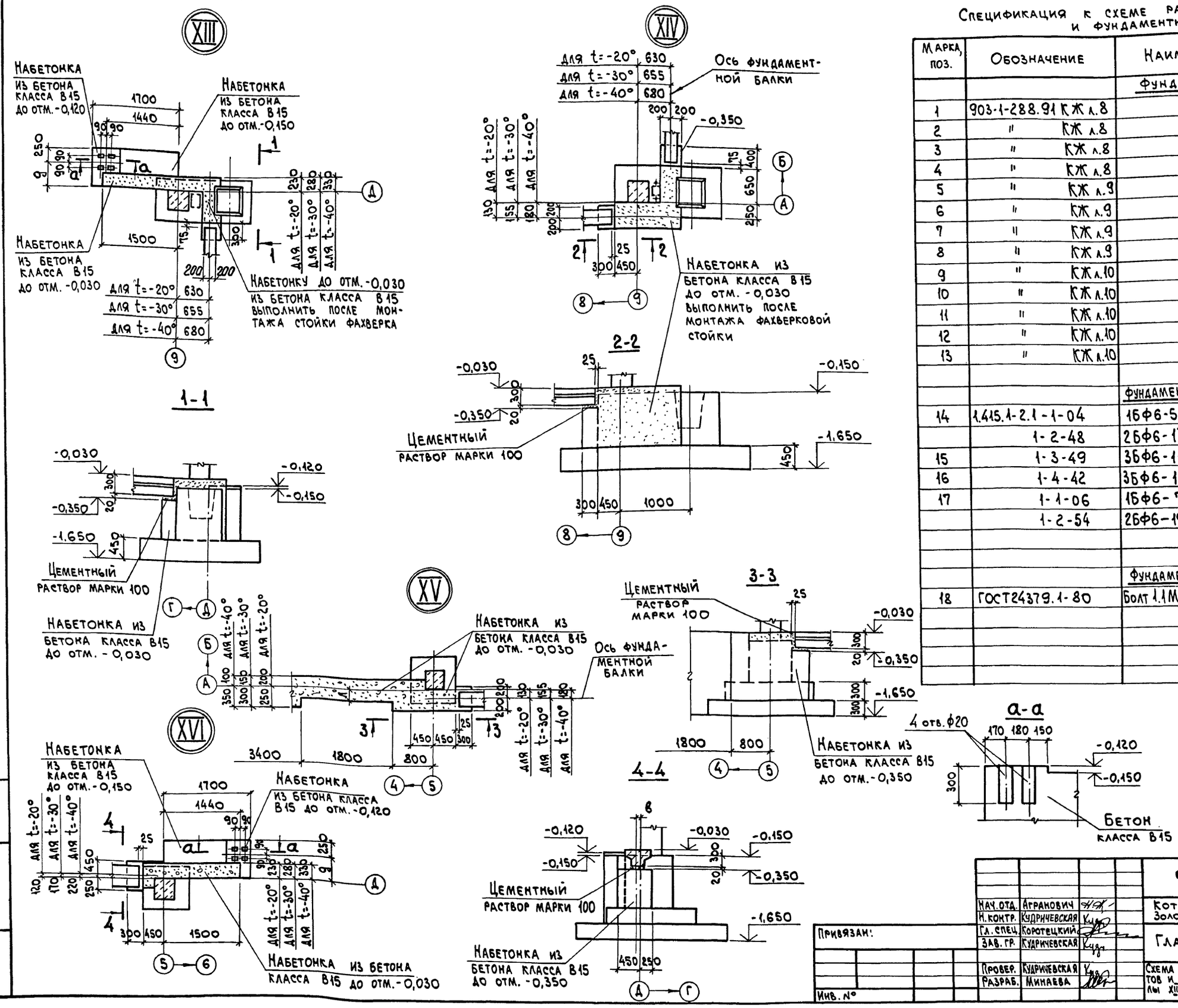

Спецификация к схеме расположения фундаментов и фундаментных балок

Марка, поз.	Обозначение	Наименование	Кол. для t° -20°	-30°	-40°	Масса ед., кг	Примечание
		Фундаменты					
1	903-1-288.91 КЖ л.8	Фм 1	7	7	7		
2	" КЖ л.8	Фм 2	15	15	15		
3	" КЖ л.8	Фм 3	8	8	8		
4	" КЖ л.8	Фм 4	6	6	6		
5	" КЖ л.9	Фм 5	3	3	3		
6	" КЖ л.9	Фм 6	3	3	3		
7	" КЖ л.9	Фм 7	4	4	4		
8	" КЖ л.9	Фм 8	1	1	1		
9	" КЖ л.10	Фм 9	2	2	2		
10	" КЖ л.10	Фм 10	2	2	2		
11	" КЖ л.10	Фм 11	1	1	1		
12	" КЖ л.10	Фм 12	1	1	1		
13	" КЖ л.10	Фм 13	1	1	1		
		Фундаментные балки					
14	1.415.1-2.1-1-04	1БФ6-5	9			680	
	1-2-48	2БФ6-13А IV		9	9	850	
15	1-3-49	3БФ6-11А IV	5	5	5	1300	
16	1-4-42	3БФ6-16А IV	1	1	1	1000	
17	1-1-06	1БФ6-7	4			630	
	1-2-54	2БФ6-19А IV		4	4	800	
		Фундаментные болты					
18	ГОСТ24379.1-80	Болт 1.1М24х710 С235	1	1	1	3,1	

Размеры „в", „д", „л" смотреть в таблице на листе 4.

Нач. отд.	Агранович		903-1-288.91 КЖ
Н. контр.	Кудричевская		Котельная с 4 котлами Е-4-1,4Р. Золошлакоудаление механическое.
Гл. спец.	Коротецкий		Главный корпус
Зав. гр.	Кудричевская		Стадия: Р; Лист: 7; Листов:
Провер.	Кудричевская		Схема расположения фундаментов и фундаментных балок. Узлы XIII...XVI. Спецификация.
Разраб.	Минаева		ХАРЬКОВСКИЙ ПРОМСТРОЙНИИПРОЕКТ

Привязан:

Инв. №

Инв. № подл. | Подп. и дата | Взам. инв. №

25030-14 9

Альбом 11 ч.1

Фм 1

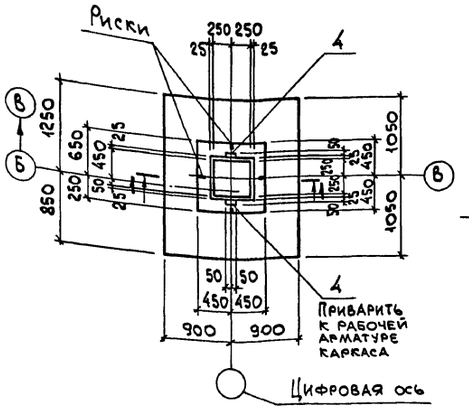

Фм 2

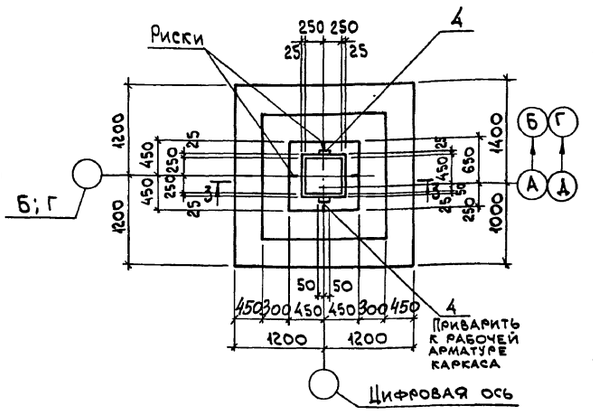

2-2 для Фм 1

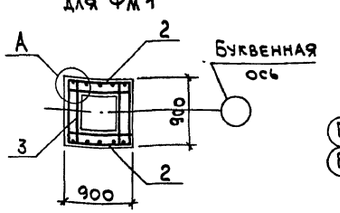

2-2 для Фм 2, Фм 3, Фм 4

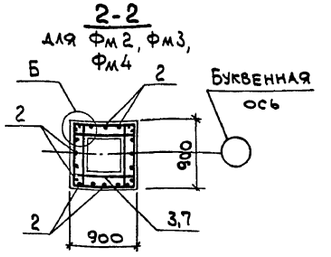

Фм 4

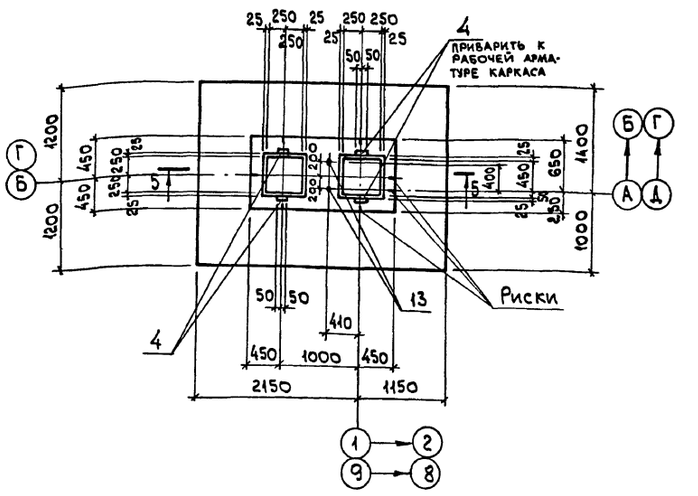

1-1

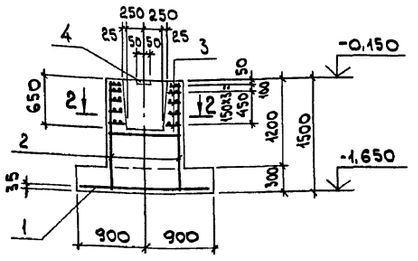

3-3

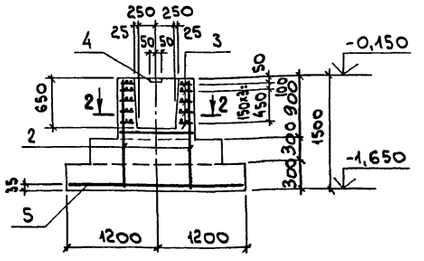

Деталь „А"

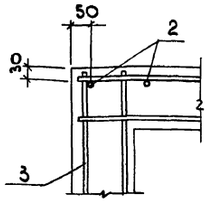

5-5

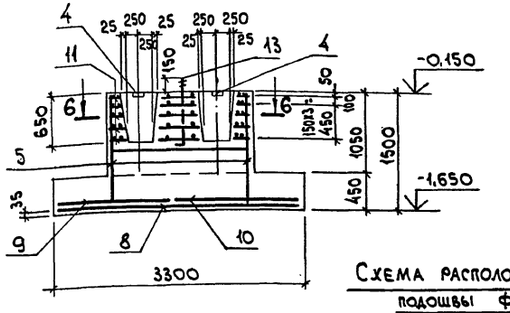

Фм 3

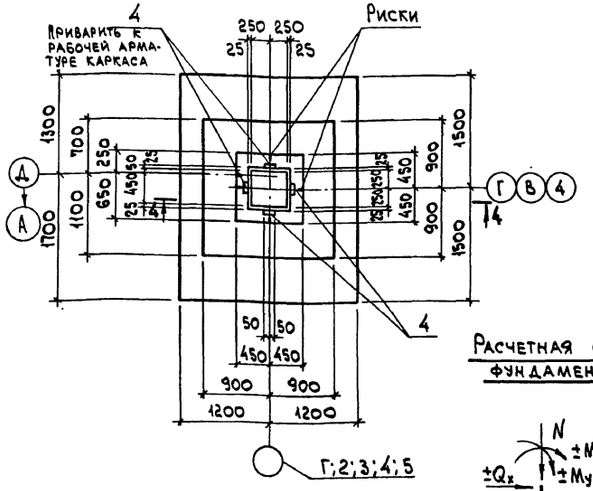

4-4

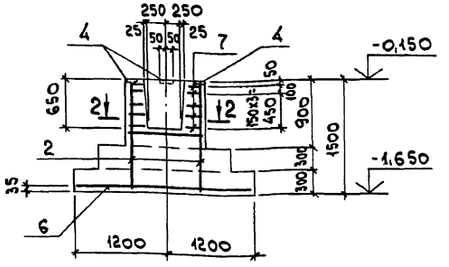

Деталь „Б"

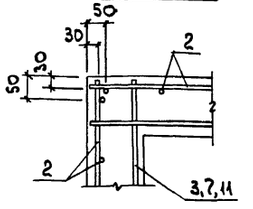

6-6

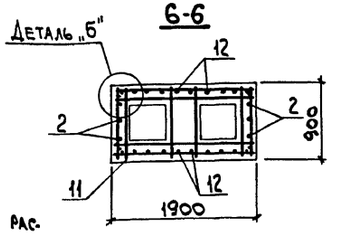

Схема расположения сеток подошвы Фм 4

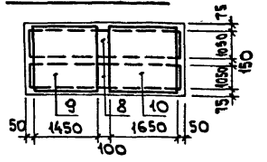

Расчетная схема фундаментов

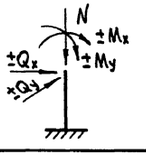

Усилия	Марка фундамента						
	Фм 1		Фм 2		Фм 3		
	Комбинации усилий						
	I	II	I	II	III	I	II
$N_т$	93,5	38,1	125,3	66,3	133,2	170,5	104,9
$M_{xтм}$	3,6	3,9	2,2	15,7	10,1	2,6	18,3
$Q_{xт}$	4,1	2,7	3,0	6,1	1,3	1,5	5,1
$M_{yтм}$	–	–	–	–	0,9	–	–
$Q_{yт}$	–	–	–	–	2,0	–	–

В расчетных схемах указаны расчетные нагрузки на уровне верха фундамента, приложенные в условной точке, совмещенной с центром подошвы фундамента: индекс „х" соответствует направлению нагрузок вдоль цифровых осей, индекс „у" вдоль буквенных.

Привязан:

Инв. №

Нач.отд.	Агранович		
Н.контр.	Кудричевская		
Гл.спец.	Коротецкий		
Зав.гр.	Кудричевская		
Провер.	Кудричевская		
Разраб.	Минаева		

903-1-288.91 КЖ

Котельная с 4 котлами Е-4-1,4Р. Золошлакоудаление механическое.

Главный корпус

Стадия	Лист	Листов
Р	8	

Фундамент монолитный Фм 1 ... Фм 4.

ХАРЬКОВСКИЙ ПРОМСТРОЙНИИПРОЕКТ

Инв. № подл. | Подп. и дата | Взам. инв. №

Альбом 11.4.1

Фм 5

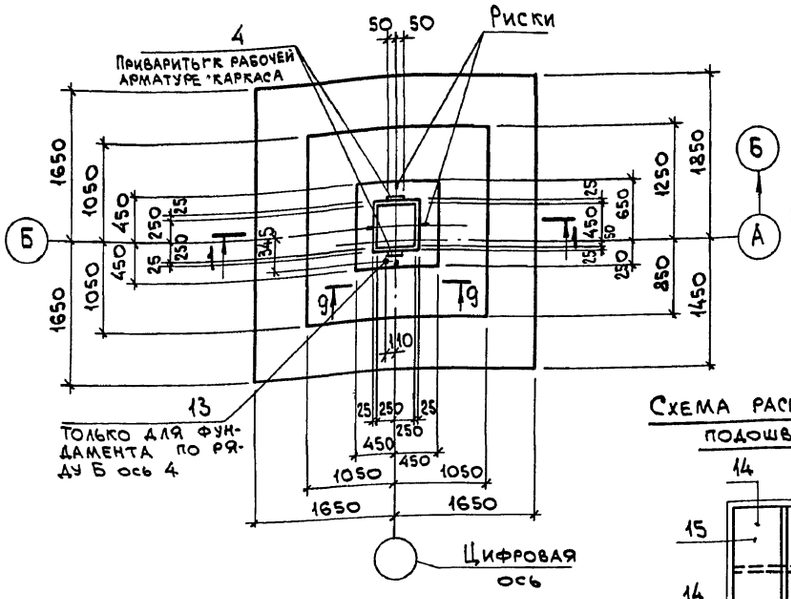

Фм 6

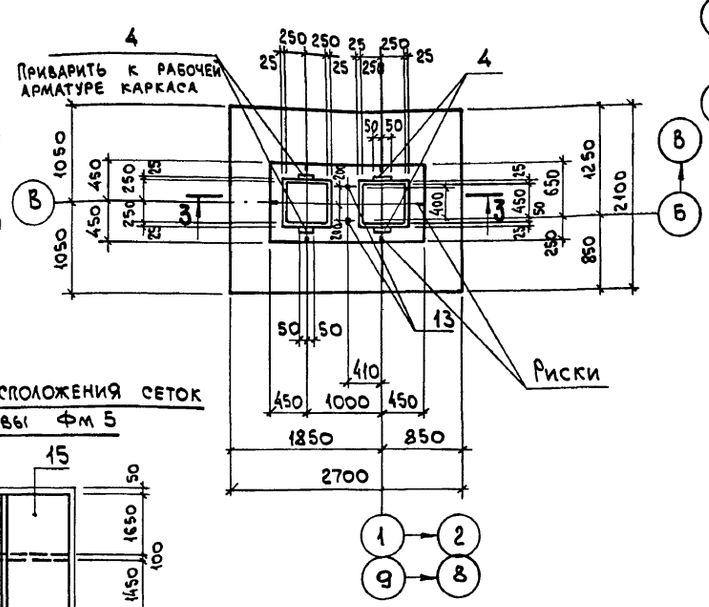

Фм 8

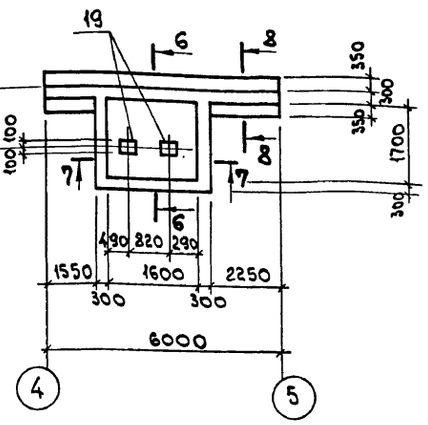

8-8

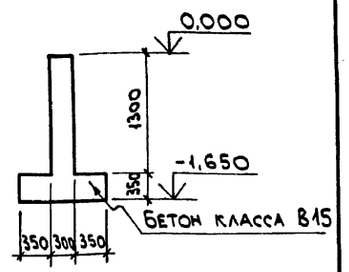

Схема расположения сеток подошвы Фм 5

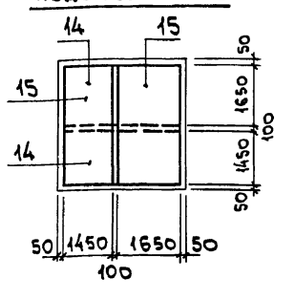

6-6

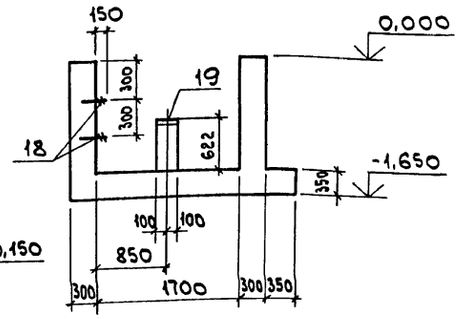

7-7

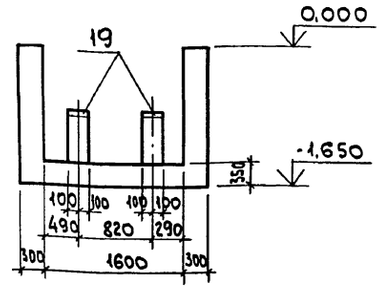

1-1

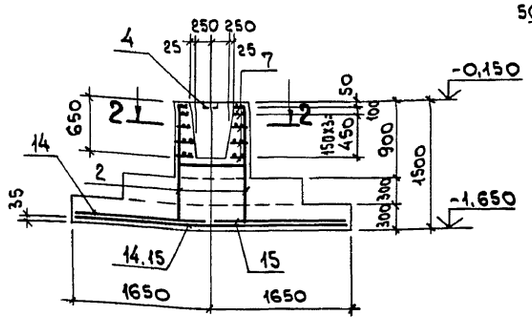

3-3

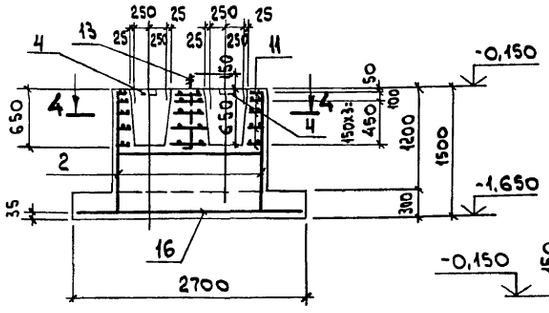

9-9

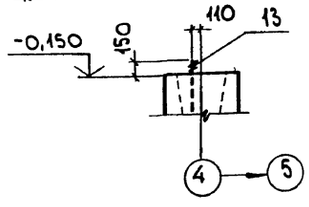

2-2

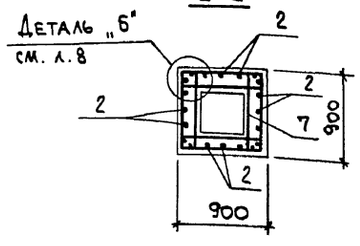

Расчетная схема Фм 5

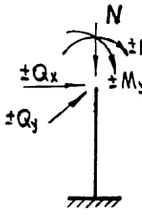

В расчетной схеме указаны расчетные нагрузки на уровне верха фундамента, приложенные в условной точке, совмещенной с центром подошвы фундамента; индекс „х" соответствует направлению нагрузок вдоль цифровых осей, индекс „у" - вдоль буквенных.

Марка фундамента	Комб. усил.	N т	Mx тм	Qx т	My тм	Qy т
Фм 5	I	244,9	±4,8	±1,0	±24,5	±2,3
	II	150,8	±11,8	±0,9	±25,9	±6,8

Фм 7

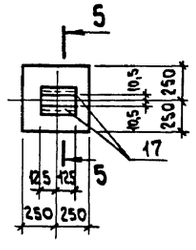

4-4

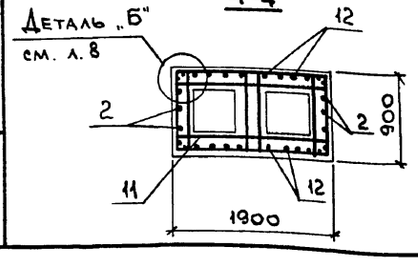

5-5

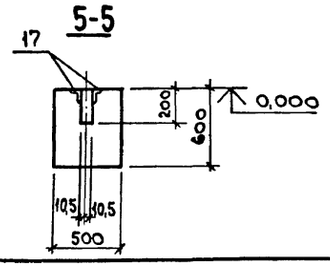

Привязан:

Инв. №

Нач. отд.	Агранович		
Н. контр.	Кудричевская		
Гл. спец.	Коротецкий		
Зав. гр.	Кудричевская		
Провер.	Кудричевская		
Разраб.	Минаева		

903-1-288.91 КЖ

Котельная с 4 котлами Е-4-1,4Р. Золошлакоудаление механическое.

Главный корпус

Стадия	Лист	Листов
Р	9	

Фундамент монолитный Фм 5... Фм 8

ХАРЬКОВСКИЙ ПРОМСТРОЙНИИПРОЕКТ

25030-14 11

Инв. № подл. | Подп. и дата | Взам. инв. №

Альбом 11 ч. 1

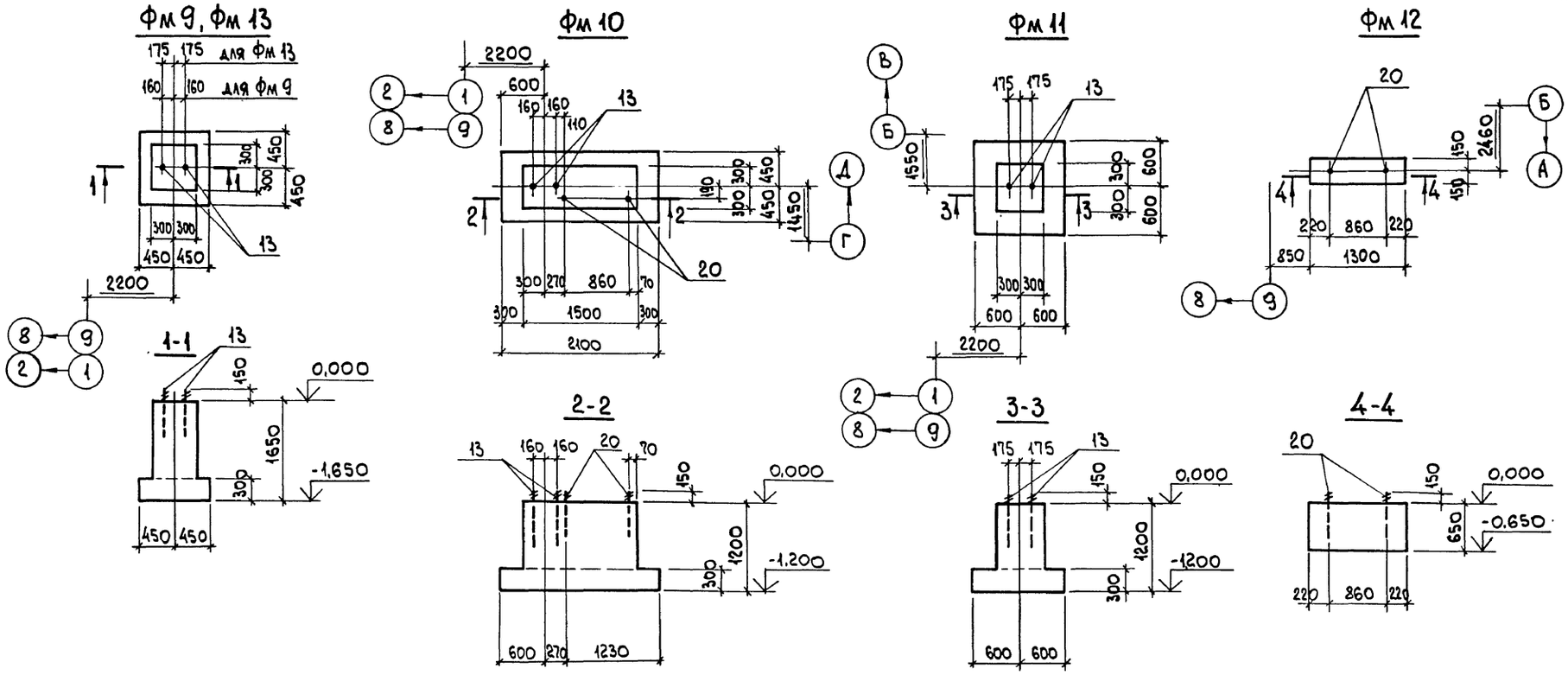

Ведомость расхода стали на элемент, кг

Марка элемента	Изделия арматурные: Арматура класса A III ГОСТ 5781-82* ф6	ф8	ф12	ф14	ф16	Итого	A I ф8	ф10	Итого	Всего	Изделия закладные: Арматура класса A III ГОСТ 5781-82* ф8	ф12	ф22	Прокат марки С235 ГОСТ 8509-86 150х5	С245 ГОСТ 19903-74* δ=6	δ=8	Болты С235 ГОСТ 24379.1-80 Шпилька М12	Шпилька М24	Гайка М12	Гайка М24	Шайба М12	Шайба М24	Итого	Всего	Общий расход
Фм 1	0,8		49,2			50,0	13,5		13,5	63,5	0,6				0,4									1,0	64,5
Фм 2	1,5		75,8			77,3	13,5		13,5	90,8	0,6				0,4									1,0	91,8
Фм 3	1,5		57,1	42,8		101,4		21,0	21,0	122,4	1,2				0,8									2,0	124,4
Фм 4	8,0		109,0			117,0	23,6		23,6	140,6	1,2				0,8			6,2		0,4		0,2	6,8	8,8	149,4
Фм 5	1,5	14,6	25,8		174,4	216,3		21,0	21,0	237,3	0,6				0,4			3,1		0,2		0,1	3,4	4,4	241,7
Фм 6	2,4		90,2			92,6	23,6		23,6	116,2	1,2				0,8			6,2		0,4		0,2	6,8	8,8	123,0
Фм 7											0,4			1,8										2,2	2,2
Фм 8												2,6	7,4			5,0								15,0	15,0
Фм 9																		6,2		0,4		0,2	6,8	6,8	6,8
Фм 10																	1,1	6,2	0,2	0,4	0,04	0,2	8,0	8,0	8,0
Фм 11																		6,2		0,4		0,2	6,8	6,8	6,8
Фм 12																	1,1		0,2		0,04		1,3	1,3	1,3
Фм 13																		6,2		0,4		0,2	6,8	6,8	6,8

Взам. инв. №
Подп. и дата
Инв. № подл.

Привязан:

Инв. №

Нач. отд.	Агранович	
Н. контр.	Кудричевская	
Гл. спец.	Коротецкий	
Зав. гр.	Кудричевская	
Провер.	Кудричевская	
Разраб.	Минаева	

903-1-288.91 КЖ

Котельная с 4 котлами Е-4-1,4 Р. Золошлакоудаление механическое.

Главный корпус

Стадия	Лист	Листов
Р	10	

Фундамент монолитный фм 9... фм 13. Ведомость расхода стали.

ХАРЬКОВСКИЙ ПРОМСТРОЙНИИПРОЕКТ

Альбом 11 ч. 1

Формат	Зона	Поз.	Обозначение	Наименование	Кол.	Примеч.
				Фундамент Фм 1		
				Сборочные единицы		
				Сетки арматурные		
		1	ГОСТ23279-85	2С 12 А III / 12 А III — 185×205	1	36,4 кг
		2	"	1С 12 А III / 6 А III — 85×145 725+125 / 25	2	6,8 кг
		3	903-1-288.91 КЖ.И-С5.СБ	С6	5	2,7 кг
		4	1.400-6/76 в. 1	Изделие закладное М8-12	2	0,5 кг
				Материалы		
				Бетон класса В15	1,9	м³
				Фундамент Фм 2		
				Сборочные единицы		
				Сетки арматурные		
		2	ГОСТ23279-85	1С 12 А III / 6 А III — 85×145 725+125 / 25	4	6,8 кг
		3	903-1-288.91 КЖ.И-С5.СБ	С6	5	2,7 кг
		5	ГОСТ23279-85	2С 12 А III / 12 А III — 235×235 75 / 75	1	50,0 кг
		4	1.400-6/76 в. 1	Изделие закладное М8-12	2	0,5 кг
				Материалы		
				Бетон класса В15	3,3	м³
				Фундамент Фм 3		
				Сборочные единицы		
				Сетки арматурные		
		2	ГОСТ23279-85	1С 12 А III / 6 А III — 85×145 725+125 / 25	4	6,8 кг
		6	"	2С 14 А III / 12 А III — 235×295 75 / 75	1	74,1 кг
		7	903-1-288.91 КЖ.И-С5.СБ	С5	5	4,2 кг
		4	1.400-6/76 в. 1	Изделие закладное М8-12	4	0,5 кг
				Материалы		
				Бетон класса В15	3,7	м³
				Фундамент Фм 4		
				Сборочные единицы		
				Сетки арматурные		
		2	ГОСТ23279-85	1С 12 А III / 6 А III — 85×145 725+125 / 25	2	6,8 кг
		8	"	1С 12 А III / 6 А III — 105×325 125 / 25	2	18,7 кг
		9	"	1С 12 А III / 6 А III — 145×235 25 / 75	1	18,0 кг
		10	"	1С 12 А III / 6 А III — 165×235 25 / 75	1	20,3 кг
		11	903-1-288.91 КЖ.И-С4	С4	5	4,7 кг
		12	ГОСТ23279-85	1С 12 А III / 6 А III — 185×145 125+125 / 25	2	13,7 кг
		4	1.400-6/76 в.1	Изделие закладное М8-12	4	0,5 кг
		13	ГОСТ24379.1-80	Болт 1.1 М24×800 С235	2	3,4 кг
				Материалы		
				Бетон класса В15	5,0	м³

Формат	Зона	Поз.	Обозначение	Наименование	Кол.	Примеч.
				Фундамент Фм 5		
				Сборочные единицы		
				Сетки арматурные		
		2	ГОСТ23279-85	1С 12 А III / 6 А III — 85×145 725+125 / 25	4	6,8 кг
		7	903-1-288.91 КЖ.И-С5.СБ	С5	5	4,2 кг
		14	ГОСТ23279-85	1С 16 А III / 8 А III — 145×325 125 / 25	2	44,4 кг
		15	"	1С 16 А III / 8 А III — 165×325 125 / 25	2	46,9 кг
		4	1.400-6/76 в.1	Изделие закладное М8-12	2	0,5 кг
		13	ГОСТ24379.1-80	Болт 1.1 М24×800 С235	1	3,4 кг
				Бетон класса В15	5,2	м³
				Фундамент Фм 6		
				Сборочные единицы		
				Сетки арматурные		
		2	ГОСТ23279-85	1С 12 А III / 6 А III — 85×145 725+125 / 25	2	6,8 кг
		11	903-1-288.91 КЖ.И-С4	С4	5	4,7 кг
		12	ГОСТ23279-85	1С 12 А III / 6 А III — 185×145 125+125 / 25	2	13,7 кг
		16	"	2С 12 А III / 12 А III — 205×265	1	51,5 кг
		4	1.400-6/76 в. 1	Изделие закладное М8-12	4	0,5 кг
		13	ГОСТ24379.1-80	Болт 1.1 М24×800 С235	2	3,4 кг
				Материалы		
				Бетон класса В15	3,4	м³
				Фундамент Фм 7		
				Сборочные единицы		
		17	1.400-15 в.1 540-05	Изделие закладное МН544	2	1,1 кг
				Материалы		
				Бетон класса В15	0,2	м³
				Фундамент Фм 8		
				Сборочные единицы		
		18	903-1-288.91 КЖ.И- МН4 / МН18	Изделие закладное МН-4	2	3,7 кг
		19	1.400-15 в.1 130-07	МН18-2	2	3,8 кг
				Материалы		
				Бетон класса В15	6,6	м³
				Фундамент Фм 9		
				Сборочные единицы		
				Изделие закладное		
		13	ГОСТ24379.1-80	Болт 1.1 М24×800 С235	2	3,4 кг
				Материалы		
				Бетон класса В15	0,8	м³
				Фундамент Фм 10		
				Сборочные единицы		
				Изделие закладное		
		13	ГОСТ24379.1-80	Болт 1.1 М24×800 С235	2	3,4 кг

Формат	Зона	Поз.	Обозначение	Наименование	Кол.	Примеч.
		20	ГОСТ24379.1-80	Болт 1.1 М12×600 С235	2	0,6 кг
				Материалы		
				Бетон класса В15	1,4	м³
				Фундамент Фм 11		
				Сборочные единицы		
				Изделие закладное		
		13	ГОСТ24379.1-80	Болт 1.1 М24×800 С235	2	3,4 кг
				Материалы		
				Бетон класса В15	0,8	м³
				Фундамент Фм 12		
				Сборочные единицы		
				Изделие закладное		
		20	ГОСТ24379.1-80	Болт 1.1 М12×600 С235	2	0,6 кг
				Материалы		
				Бетон класса В15	0,3	м³
				Фундамент Фм 13		
				Сборочные единицы		
				Изделие закладное		
		13	ГОСТ24379.1-80	Болт 1.1 М24×800 С235	2	3,4 кг
				Материалы		
				Бетон класса В15	0,8	м³

Инв. № подл. | Подп. и дата | Взам. инв. №

Привязан:

Инв. №

Нач. отд.	Агранович		
Н. контр.	Кудричевская		
Гл. спец.	Коротецкий		
Зав. гр.	Кудричевская		
Провер.	Кудричевская		
Разраб.	Минаева		

903-1-288.91 КЖ

Котельная с 4 котлами Е-4-1,4Р. Золошлакоудаление механическое.

Главный корпус

Стадия	Лист	Листов
Р	11	

Спецификация монолитных фундаментов Фм 1... Фм 13.

ХАРЬКОВСКИЙ ПРОМСТРОЙНИИПРОЕКТ

Альбом 11 ч. 1

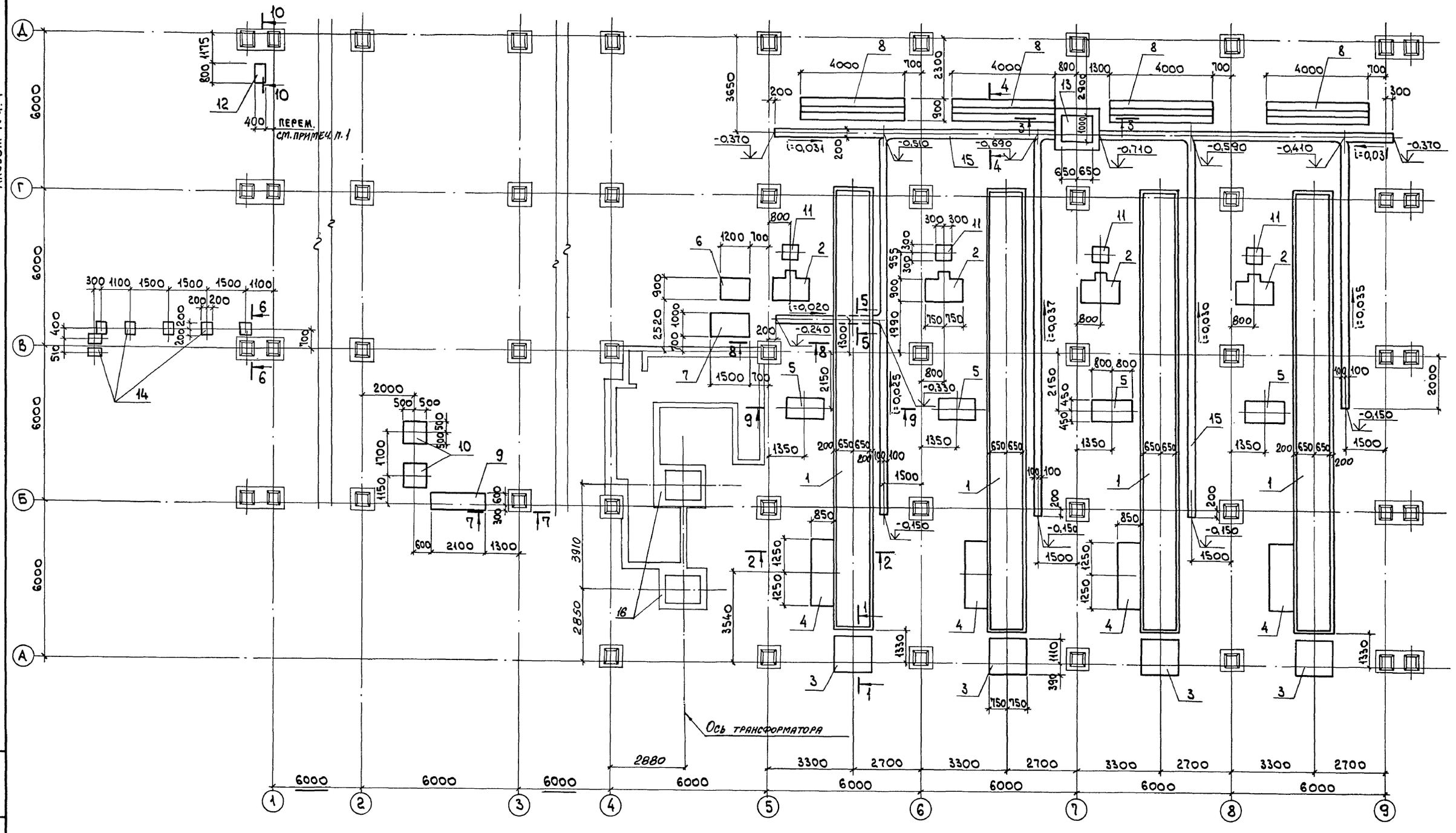

1. 830 для $t = -20°$
   880 для $t = -30°$
   930 для $t = -40°$

2. Сечение 1-1...10-10 см. на листе 13.

Нач.отд.	Агранович		903-1-28.91 КЖ
Н.контр.	Кудричевская		Котельная с 4 котлами Е-4-1,4Р Золошлакоудаление механическое.
Гл.спец.	Коротецкий		Главный корпус
Зав.гр.	Кудричевская		Стадия Р; Лист 12; Листов
Провер.	Чепелева		Схема расположения фундаментов под оборудование
Разраб.	Минаева		Харьковский Промстройниипроект

Привязан:

Инв. №

Инв. № подл. | Подп. и дата | Взам. инв. №

25030-14 14

Альбом 11 ч. 1

1-1

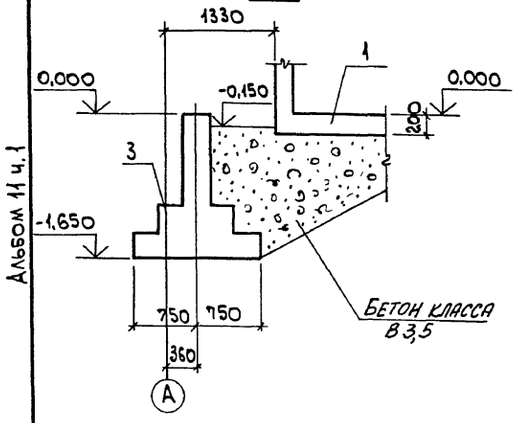

2-2

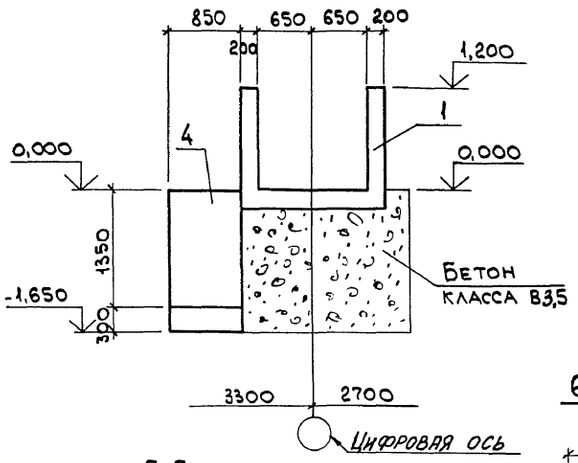

3-3

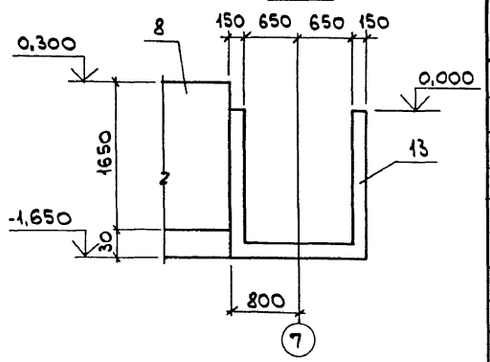

4-4

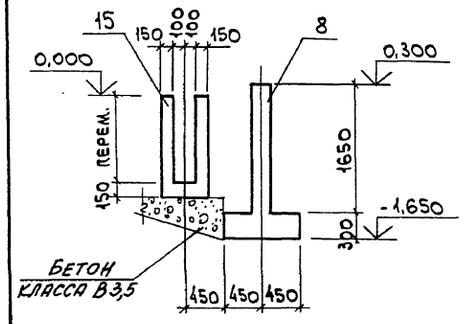

5-5

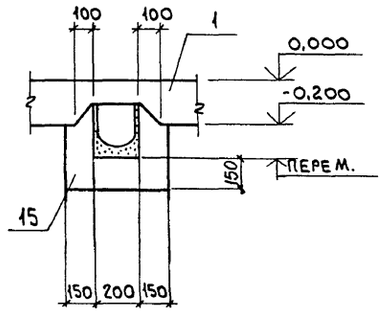

6-6

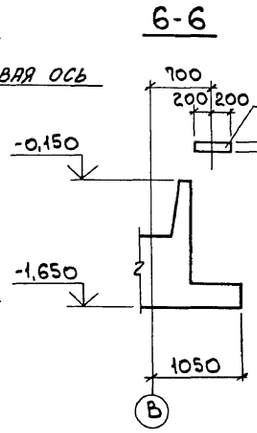

7-7

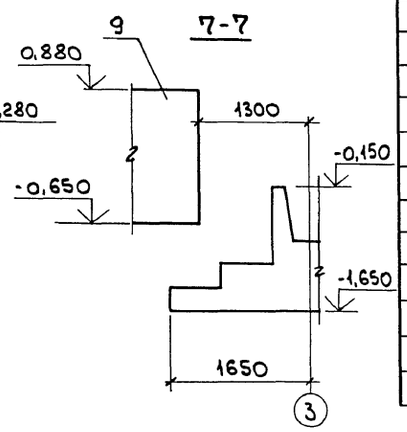

Спецификация к схеме расположения фундаментов под оборудование

Поз.	Обозначение	Наименование	Кол.	Масса ед., кг	Примеч.
1	903-1-288.91 КЖ л.16	Канал золошлакоудаления	4		
2	3.904-19.П1 стр. 14	Постамент П1	4		
		Фундаменты под оборудование			
3	903-1-288.91 КЖ л.14	Фо1	4		
4	"	Фо2	4		
5*	"	Фо3	4		
6	"	Фо4	1		
7	"	Фо5	1		
8	"	Фо6	4		
9	"	Фо7	1		
10	"	Фо8	2		
11	903-1-288.91 КЖ л.15	Фо9	4		
12	"	Фо10	1		
13	903-1-288.91 КЖ л.17	Приямок ПРм1	1		
14	3.006.1-2.87.2-59	Опорная подушка ОП3	7	400	
15	903-1-288.91 КЖ. л.17	Канал КЛм1	1		
16	903-1-288.91 КЖ л.18	Фундамент под трансформатор	2		

10-10

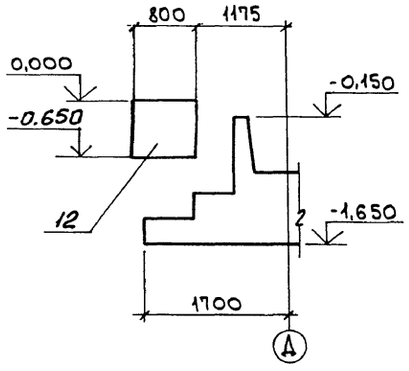

поз. 5* - только для варианта бурые угли

8-8

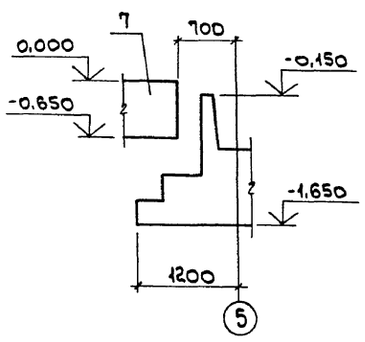

9-9

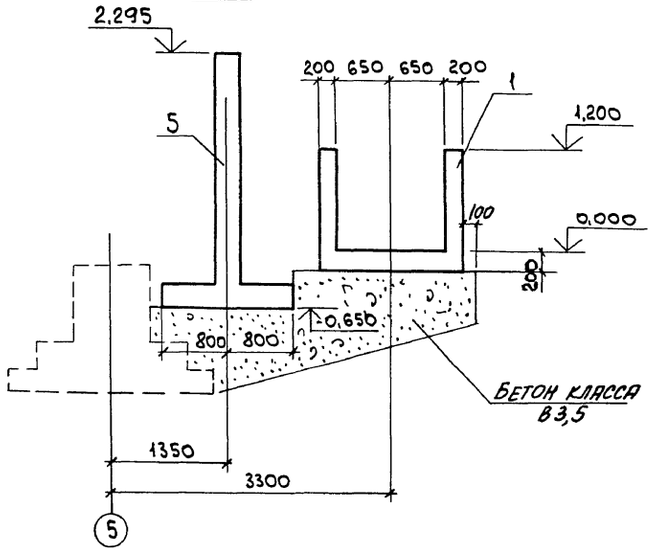

Привязан:

Инв. №

Нач.отд.	Агранович		
Н. контр.	Кудричевская		
Гл.спец.	Коротецкий		
Зав.гр.	Кудричевская		
Провер.	Челелева		
Разраб.	Минаева		

903-1-288.91 КЖ

Котельная с 4 котлами Е-4-1,4Р. Золошлакоудаление механическое.

Главный корпус

Стадия	Лист	Листов
Р	13	

Схема расположения фундаментов под оборудование. Сечения 1-1...10-10.

ХАРЬКОВСКИЙ ПРОМСТРОЙНИИПРОЕКТ

Взам. инв. № | Подп. и дата | Инв. № подл.

Альбом 11 ч. 1

Фо1

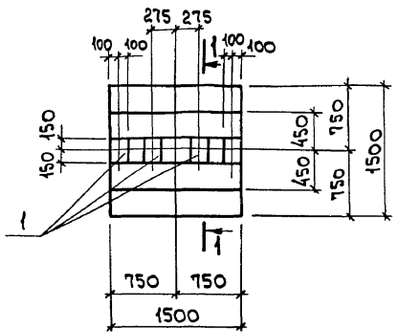

Фо2

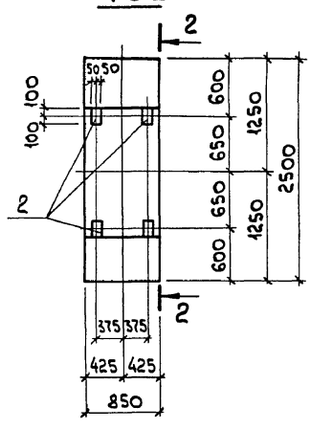

Фо3

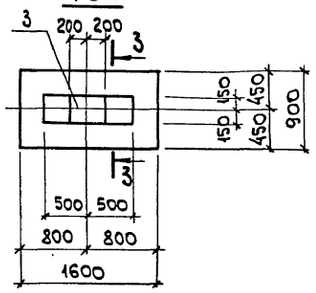

4-4

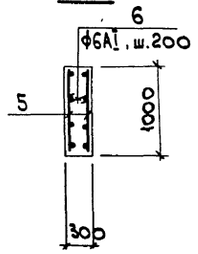

Фо4

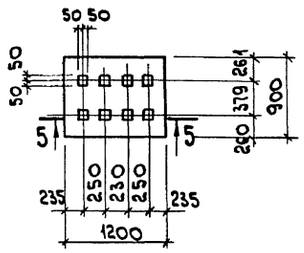

Фо5

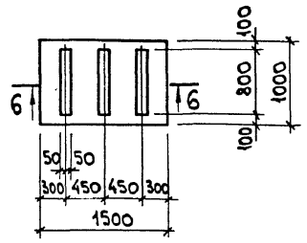

1-1

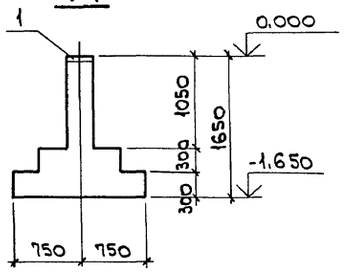

2-2

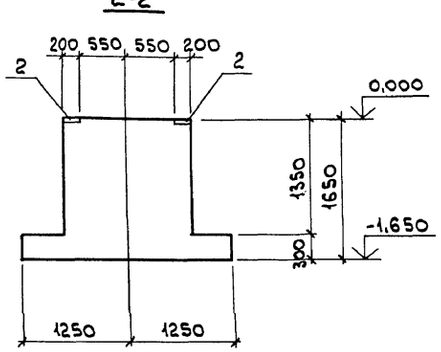

3-3

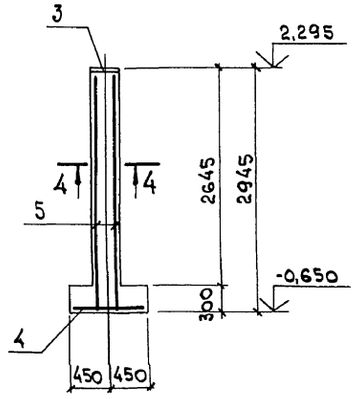

5-5

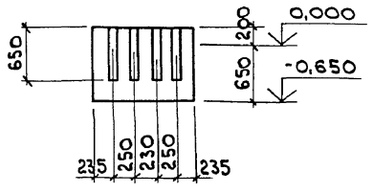

6-6

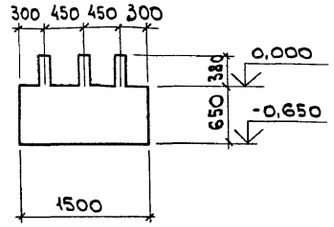

Фо6

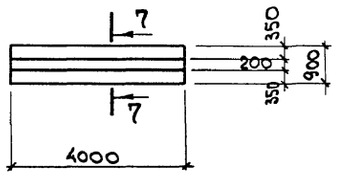

Фо7

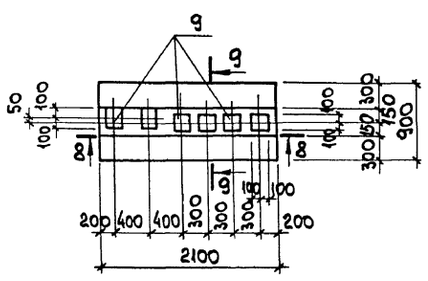

9-9

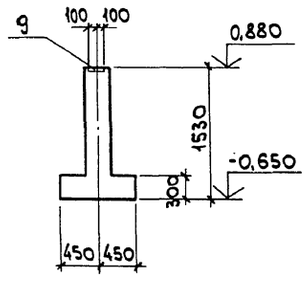

Фо8

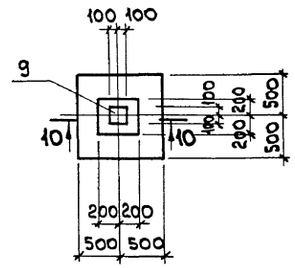

10-10

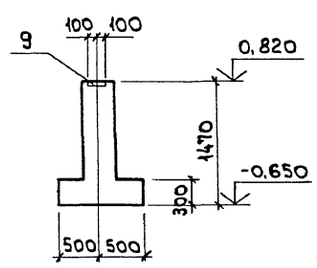

7-7

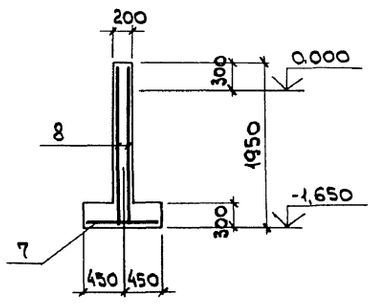

8-8

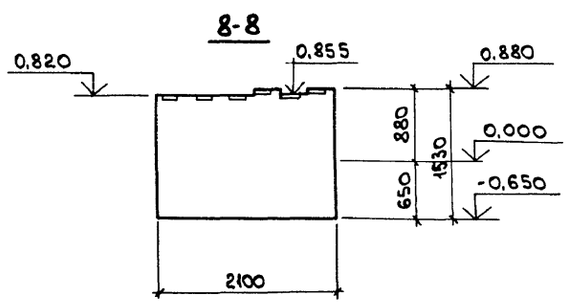

			903-1-288.91 КЖ
Нач.отд.	Агранович		Котельная с 4 котлами Е-4-1,4Р. Золошлакоудаление механическое.
Н.контр.	Кудричевская		
Гл.спец.	Коротецкий		Главный корпус — Стадия: Р; Лист: 14; Листов:
Зав. гр.	Кудричевская		
Провер.	Чепелева		Фундаменты под оборудование Фо1... Фо8. — Харьковский Промстройниипроект
Разраб.	Минаева		

Привязан:

Инв. №

Инв. № подл. | Подп. и дата | Взам. инв. №

Альбом 11 ч.1

Фо9

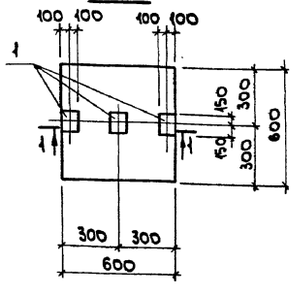

1-1

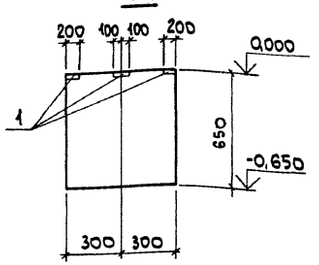

Фо10

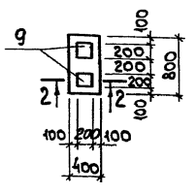

2-2

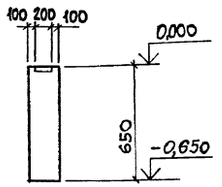

Спецификация фундаментов под оборудование Фо1...Фо10

Формат	Зона	Поз.	Обозначение	Наименование	Кол.	Примеч.
				Фо1		
				Сборочные единицы		
		1	1.400-15 в.1 150-26	Изделие закладное МН137-3	4	5,2
				Материалы		
				Бетон класса В15	1,56	м³
				Фо2		
				Сборочные единицы		
		2	1.400-15 в.1 120-20	Изделие закладное МН108-3	4	2,3
				Материалы		
				Бетон класса В15	2,36	м³
				Фо3		
				Сборочные единицы		
		3	1.400-15 в.1 150-68	Изделие закладное МН144-3	1	8,9
				Сетка арматурная		
		4	ГОСТ23279-85	4С $\frac{10AIII-200}{10AII-200}$ 85х155-$\frac{75}{25}$	1	9,0
		5	903-1-288.91 КЖ.И-КР13,КР132	Каркас плоский КР131	2	21,5
				Детали		
		6*		ФбАI ГОСТ5781-82*, ℓ=360	14	0,08
				Материалы		
				Бетон класса В15	1,22	м³
				Фо6		
				Сборочные единицы		
				Сетка арматурная		
		7	ГОСТ23279-85	4С $\frac{8AIII-200}{10AIII-200}$ 85х395-$\frac{75}{25}$	1	18,9
		8	903-1-288.91 КЖ.И-КР13,КР132	Каркас плоский КР132	2	33,6
				Материалы		
				Бетон класса В15	2,4	м³

Формат	Зона	Поз.	Обозначение	Наименование	Кол.	Примеч.
				Фо7		
				Сборочные единицы		
		9	1.400-15 в.1 130-02	Изделие закладное МН117-3	6	2,2
				Материалы		
				Бетон класса В15	1,35	м³
				Фо8		
				Сборочные единицы		
		9	1.400-15 в.1 130-02	Изделие закладное МН117-3	1	2,2
				Материалы		
				Бетон класса В15	0,5	м³
				Фо9		
				Сборочные единицы		
		1	1.400-15 в.1 150-26	Изделие закладное МН137-3	3	5,2
				Материалы		
				Бетон класса В15	0,23	м³
				Фо10		
				Сборочные единицы		
		9	1.400-15 в.1 130-02	Изделие закладное МН117-3	2	2,2
				Материалы		
				Бетон класса В15	0,21	м³

Ведомость расхода стали на элемент, кг

Марка элемента	Изделия арматурные								Изделия закладные								Общий расход
	Арматура класса							Всего	Арматура класса				Прокат марки			Всего	
	AIII				AI				AIII								
	ГОСТ5781-82*								ГОСТ5781-82*				ГОСТ19903-74*				
	ф8	ф10	ф16	Итого	ф6		Итого		ф8	ф12		Итого	δ=6	δ=8		Итого	
Фундамент Фо1										5,6		5,6		15,2		15,2	20,8	20,8
Фо2										4,0		4,0		5,2		5,2	9,2	9,2
Фо3		9,0	36,6	45,6	6,4		6,4	52,0		1,4		1,4		7,5		7,5	8,9	60,9
Фо6	6,7	12,2	49,8	68,7	17,4		17,4	86,1										86,1
Фо7									1,8			1,8	11,4			11,4	13,2	13,2
Фо8									0,3			0,3	1,9			1,9	2,2	2,2
Фо9										2,8		2,8		7,6		7,6	10,4	10,4
Фо10									0,6			0,6	3,8			3,8	4,4	4,4

Ведомость деталей

Поз.	Эскиз
6	280

Привязан:

Инв. №

Инв. № подл. | Подп. и дата | Взам. инв. №

Нач. отд.	Агранович		
Н. контр.	Кудричевская		
Гл. спец.	Коротецкий		
Зав. гр.	Кудричевская		
Провер.	Чепелева		
Разраб.	Минаева		

903-1-288.91 КЖ

Котельная с 4 котлами Е-4-1,4Р. Золошлакоудаление механическое.

Главный корпус

Стадия	Лист	Листов
Р	15	

Фундаменты под оборудование. Фо9, Фо10. Спецификация.

Харьковский промстройниипроект

Альбом 11 ч. 1

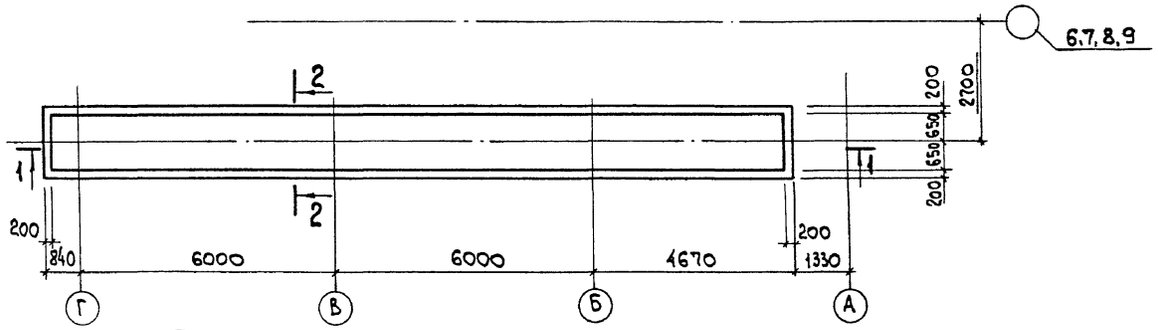

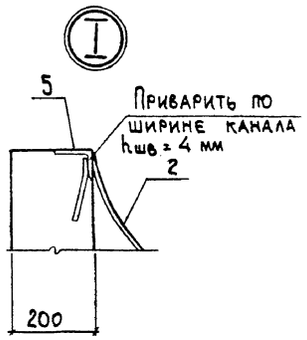

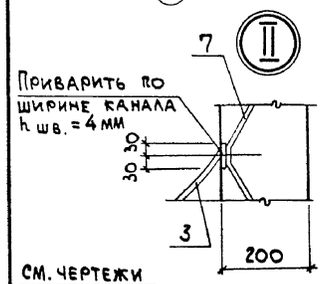

1-1

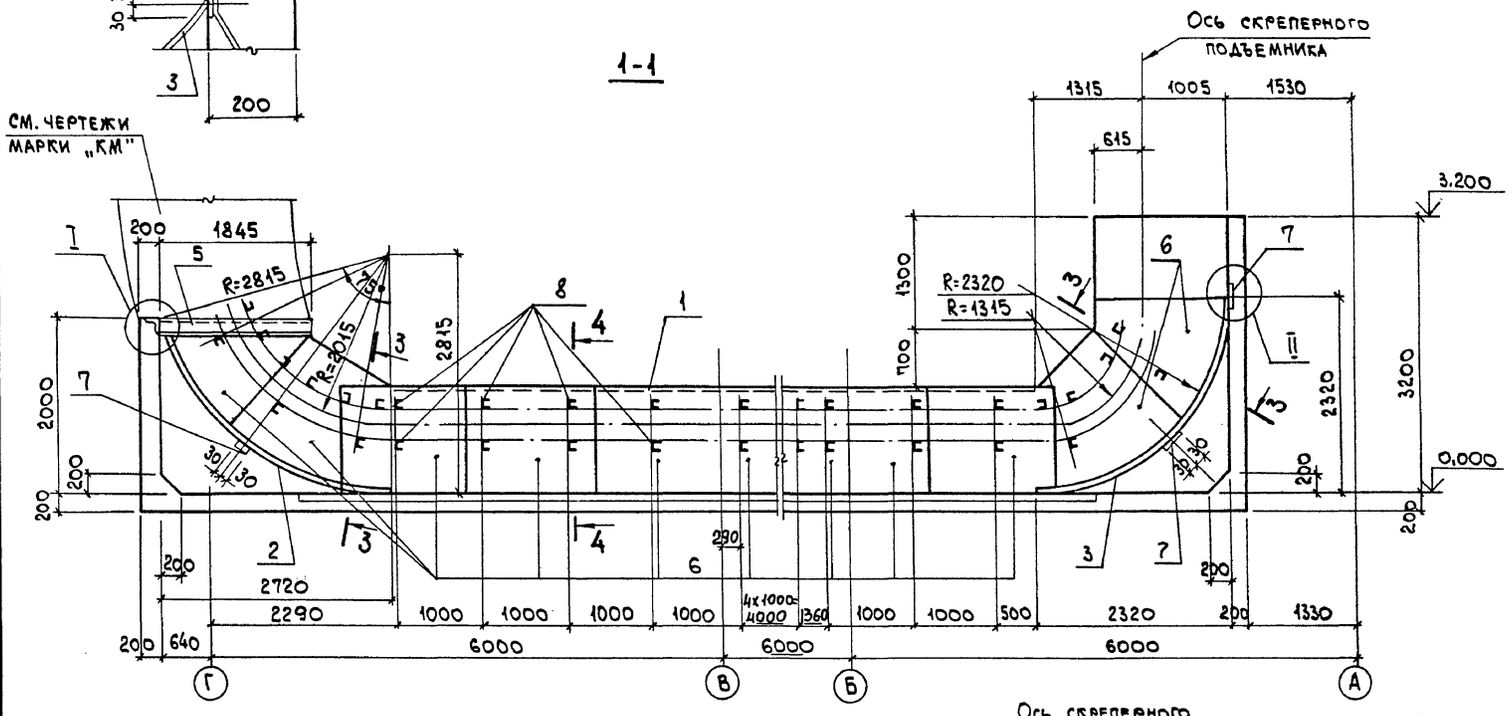

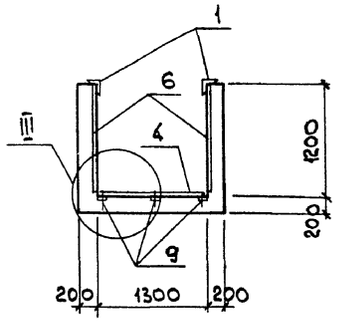

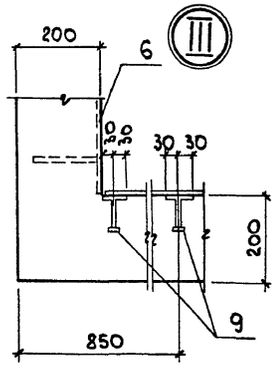

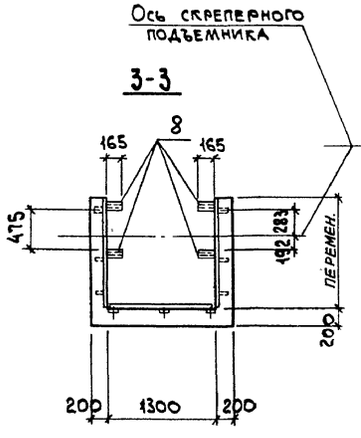

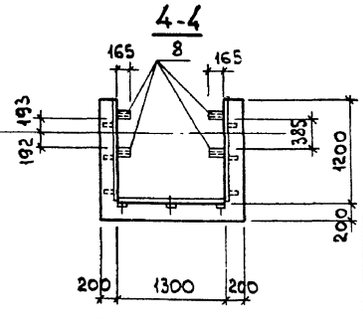

Поз.	Обозначение	Наименование	Кол.	Масса, ед., кг	Примеч.
		Сборочные единицы			
		Изделие закладное			
1	1.400-15 в.1 540-09	МН548	23,8 п.м.	4,2	
2	903-1-288.91 КЖ.И-МН15/МН16	МН 15	1	135,5	
3	"	МН 16	1	133,9	
4	903-1-288.91 КЖ.И- МН17, А6, МС7	МН 17	26,7 п.м.	20,1	
5	1.400-15 в.1	МН540	3,7 п.м.	8,5	
6	903-1-288.91 КЖ.И- МН19	МН 19	22	64,0	
7	1.400-15 в.1	МН414-2	3,9 п.м.	3,7	
8	903-1-288.91 КЖ.И- МС6, МС18 МН20	МН20	72	1,7	
9	1.400-15 в.1 110-11	МН104-6	35,7 п.м.	3,5	
		Материалы			
		Бетон класса В15	10,4	м³	

Ведомость расхода стали на элемент, кг

Марка элемента	Изделия закладные												Всего
	Арматура класса		Прокат марки										
	А-III		С245			С235		С235		С245			
	ГОСТ 5781-82*		ГОСТ 19903-74*			ГОСТ 8509-86		ГОСТ 8510-86		ГОСТ 8240-89			
	ф8	Итого	δ=4	δ=6	δ=8	Итого	L50х5	Итого	L100х63	Итого	L12	Итого	
Канал золошлакоудаления	95,8	95,8	2130,7	110,9	17,8	2259,4	90,4	90,4	27,7	27,7	122,4	122,4	7695,7

Привязан:

Инв. №

Нач.отд.	Агранович		
Н.контр.	Кудричевская		
Гл.спец.	Коротецкий		
Зав. гр.	Кудричевская		
Провер.	Кудричевская		
Разраб.	Минаева		

903-1-288.91 КЖ

Котельная с 4 котлами
Золошлакоудаление механическое.

Главный корпус

Стадия	Лист	Листов
Р	16	

Канал золошлакоудаления.

Харьковский промстройниипроект

Инв. № подл. | Подп. и дата | Взам. инв. №

Альбом II ч.1

Канал КЛм1 и приямок ПРм1

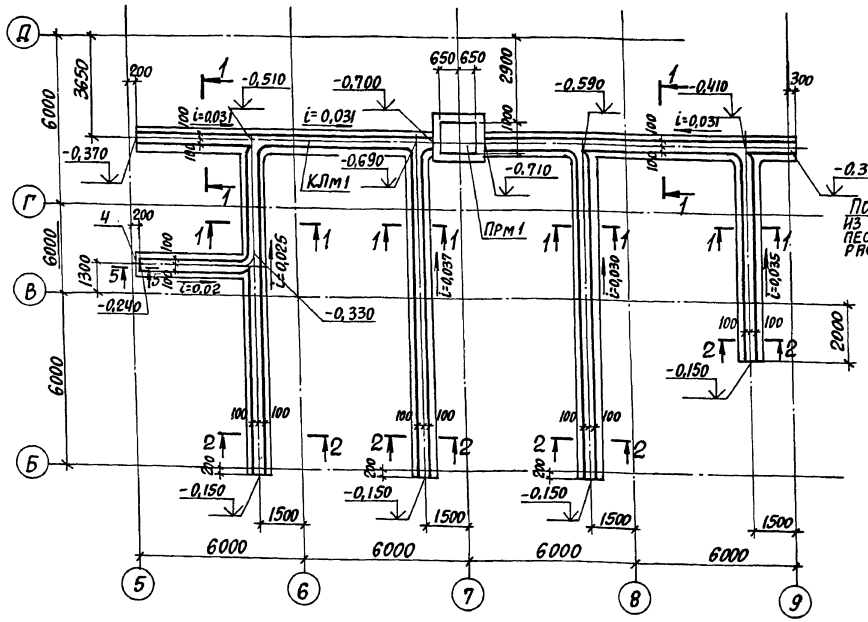

1-1

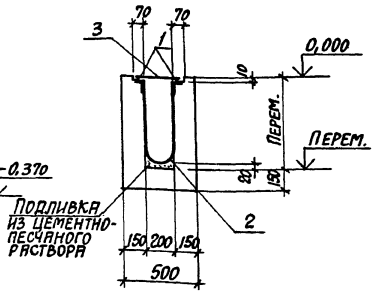

2-2

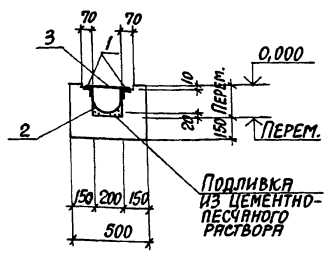

Спецификация канала КЛм1 и приямка ПРм1

Формат	Зона	Поз.	Обозначение	Наименование	Кол.	Примечание
				Канал КЛм1-шт.1		
				Сборочные единицы		
				Изделия закладные		
		1	3.400-6/76	МИ4-46	164,0 п.м.	4,4кг/п.м
		2	903-1-288.91-КЖ.И-МН9	МН9	82,0 п.м.	21,1кг/п.м
		3	КЖ.И-МН10	МН10	24,6 м²	16,4кг/м²
		4	КЖ.И-МН11,МН13	МН11	1	1,4кг
				Материалы		
				Бетон класса В15	8,5	м³
				Приямок Прм1-шт.1		
				Сборочные единицы		
		1	3.400-6/76	Изделие закладное МИ4-46	5,2 п.м.	4,4кг/п.м
				Детали		
		5		Ф8АIII, ГОСТ 5781-82*, ℓ=4690	6	1,85кг
		6		Ф8АIII, " , ℓ=1570	26	0,62кг
		7		Ф8АIII, " , ℓ=1530	22	0,60кг
		8		Ф8АIII, " , ℓ=1230	38	0,49кг
		9		Ф8АIII, " , ℓ=4390	7	1,73кг
		10		Ф8АIII, " , ℓ=4130	16	1,63кг
				Материалы		
				Бетон класса В15	1,3	м³

Ведомость деталей

Поз.	Эскиз
5	1580 | 1530 | 1580
9	1580 | 1230 | 1580
10	900 | 1230 | 900

Приямок ПРм1 перекрыть съемными щитами из рифленого железа по чертежам марки КМ.

ПРм1

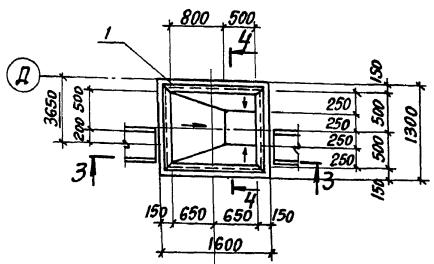

4-4

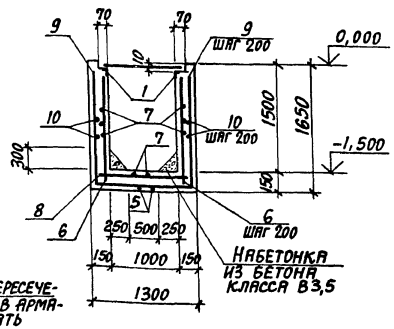

5-5

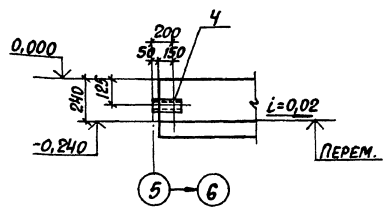

3-3

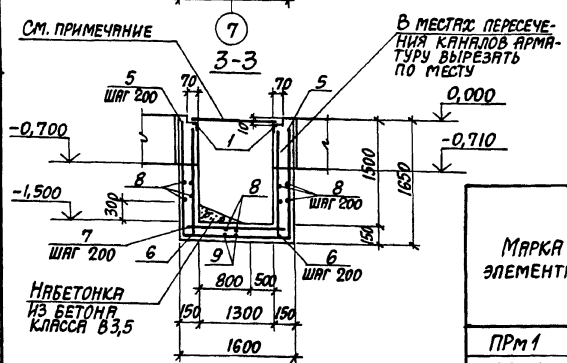

Ведомость расхода стали на элемент, кг

Марка элемента	Изделия арматурные: Арматура класса А-III, ГОСТ 5781-82*, Ф8	Итого	Всего	Изделия закладные: Арматура класса А-III, ГОСТ 5781-82*, Ф8	Итого	Прокат марки: С235, ГОСТ 8509-86, L50×5	Итого	С245, ГОСТ 19903-74*, δ=6	Итого	С235, ГОСТ 8706-78*, ПВ 506	Итого	ГОСТ 8732-78*, Труба Ф194×5	Итого	ГОСТ 3262-75*, Газ.тр. Ф2*	Итого	Всего	Общий расход
ПРм1	97,2	97,2	97,2	3,1	3,1	19,8	19,8	—	—	—	—	—	—	—	—	22,9	120,1
КЛм1	—	—	—	98,6	98,6	623,2	623,2	385,4	385,4	403,4	403,4	959,4	959,4	1,3	1,3	2471,3	2471,3

Привязан:

Инв.№

Нач. отд.	Агранович	
Н. контр.	Кудричевская	
Гл. спец.	Коротецкий	
Зав. гр.	Кудричевская	
Провер.	Чепелева	
Разраб.	Минаева	

903-1-288.91 КЖ

Котельная с 4 котлами Е-4-1,4Р
Золошлакоудаление механическое

Главный корпус

Стадия	Лист	Листов
Р	17	

Канал КЛм1 и приямок ПРм1

ХАРЬКОВСКИЙ ПРОМСТРОЙНИИПРОЕКТ

Инв.№ подл. | Подпись и дата | Взам. инв.№

25030-14 19

Альбом 11 ч.1

План на отм. 0,000

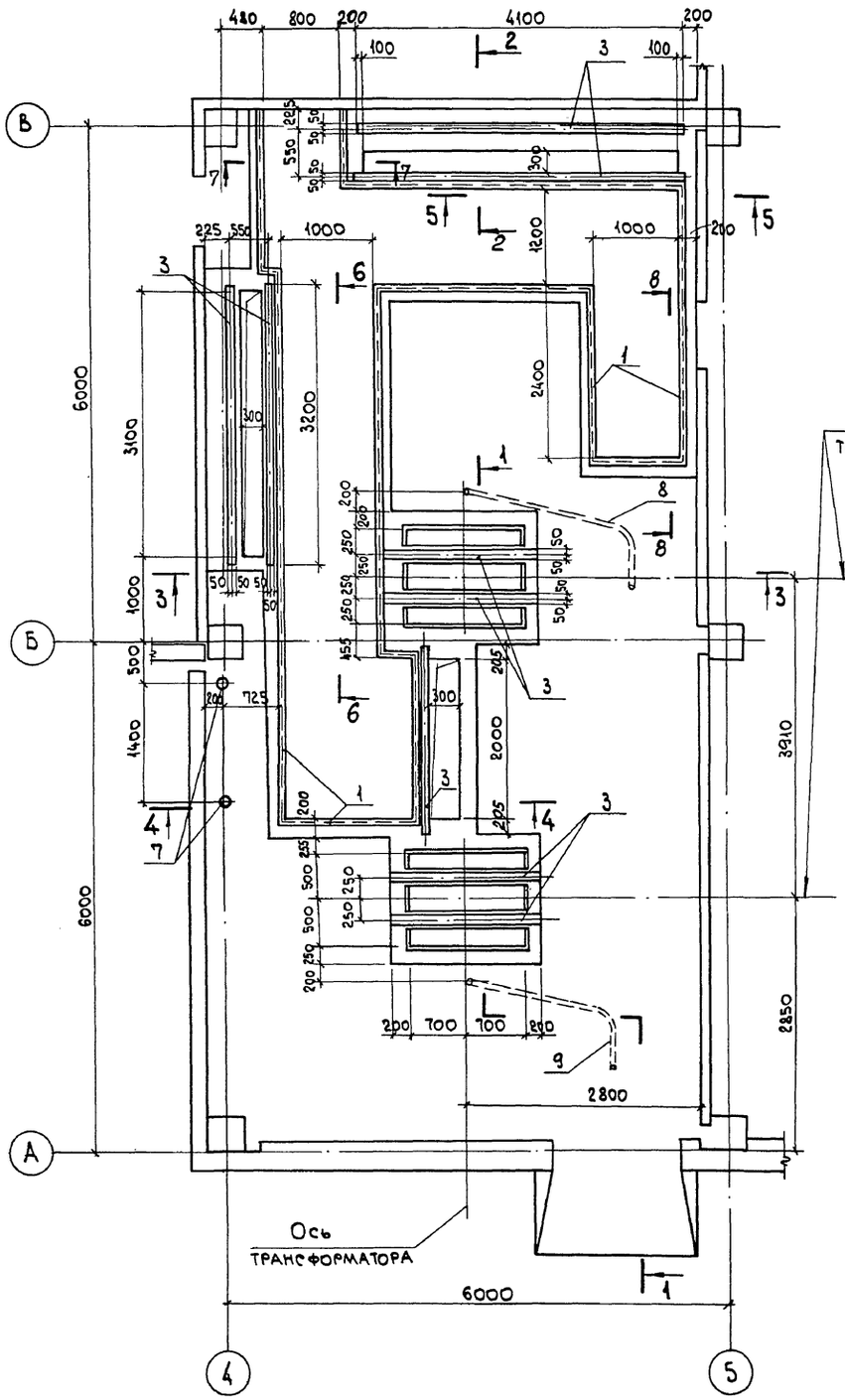

План на отм. -1,000

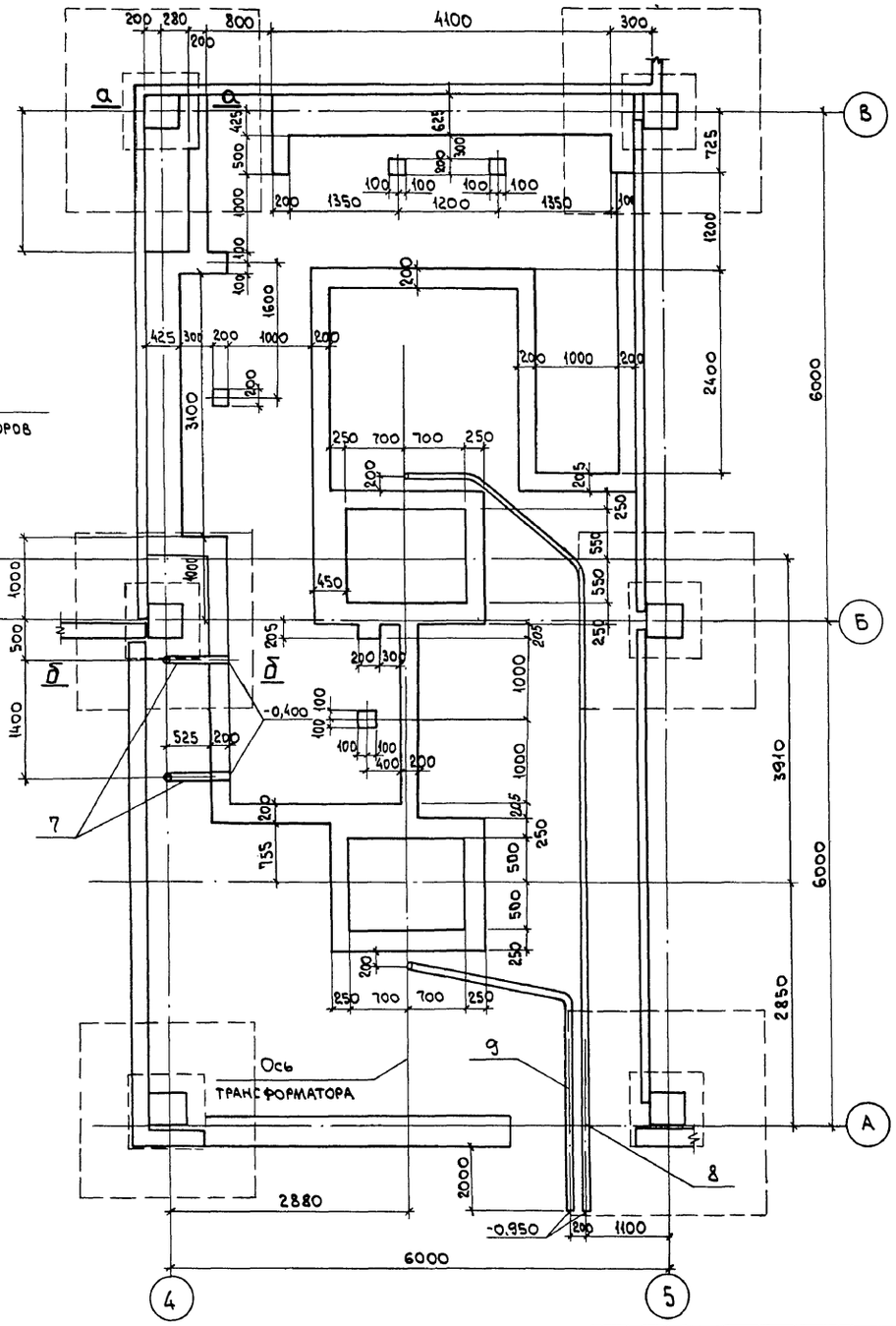

а-а

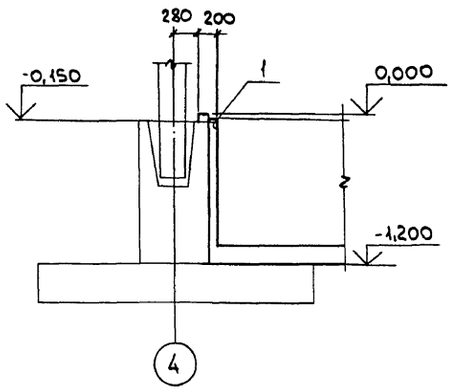

б-б

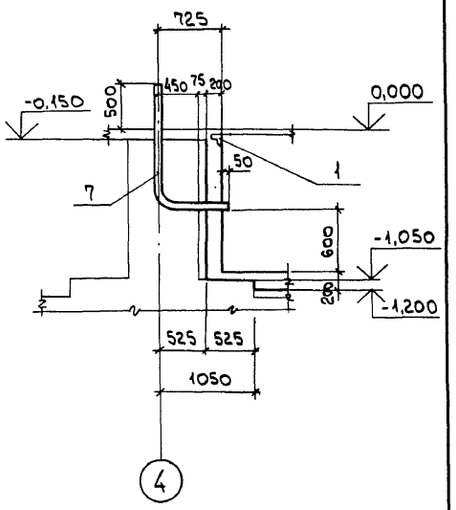

Инв. № подл.	Подп. и дата	Взам. инв. №	

Нач. отд.	Агранович		903-1-288.91 КЖ
Н. контр.	Кудричевская		Котельная с 4 котлами Е-4-1,4Р Золошлакоудаление механическое.
Гл. спец.	Коротецкий		
Зав. гр.	Кудричевская		Главный корпус — Стадия: Р; Лист: 18; Листов:
Провер.	Гуровин		Электротехническое помещение на отм. 0,000
Разраб.	Дубинкер		ХАРЬКОВСКИЙ ПРОМСТРОЙНИИПРОЕКТ

Привязан:

Инв. №

25030-14 20

Альбом 11 ч.1

1-1

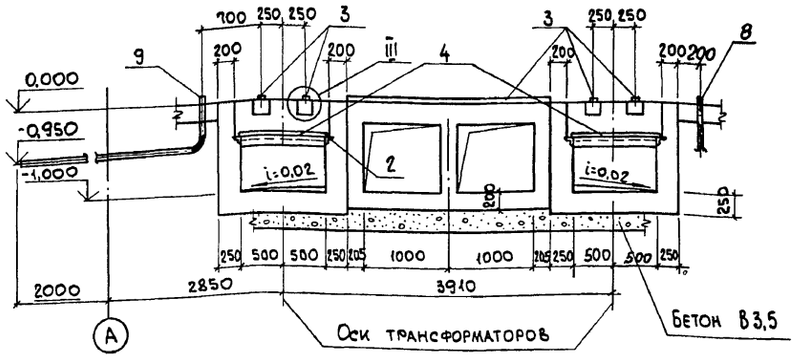

2-2

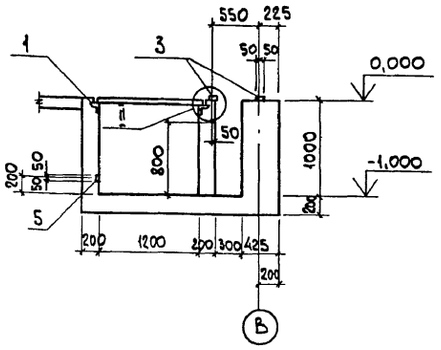

3-3

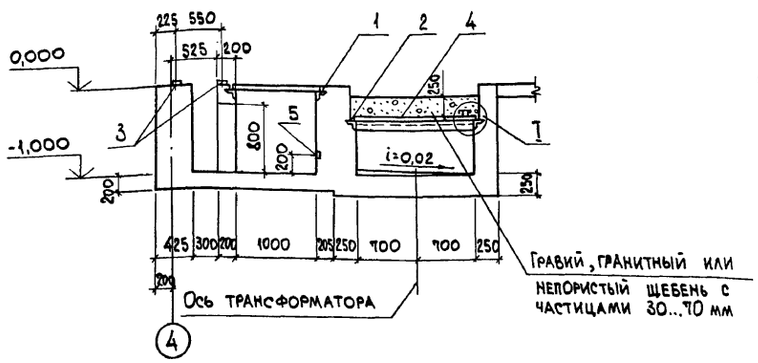

4-4

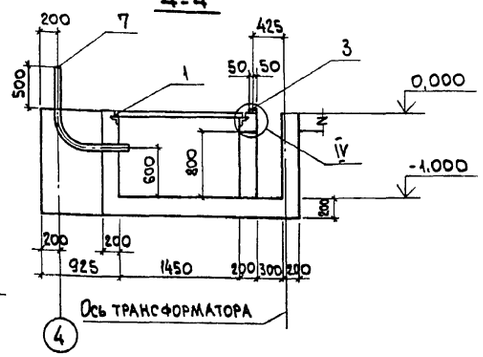

I

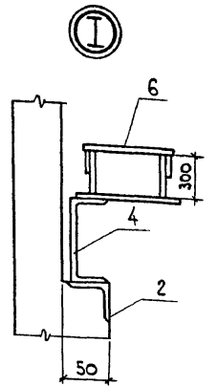

II

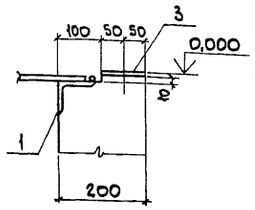

III

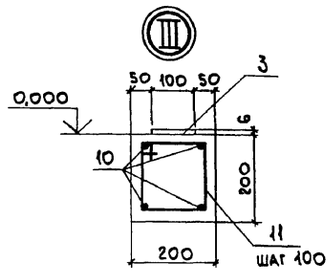

IV

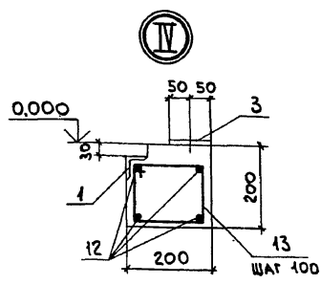

5-5

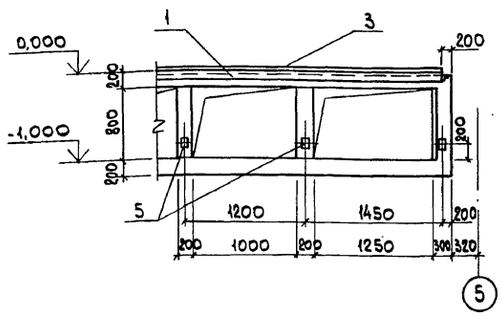

6-6

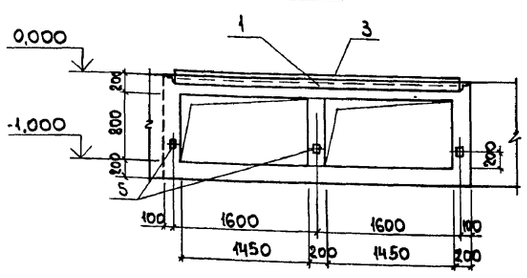

7-7

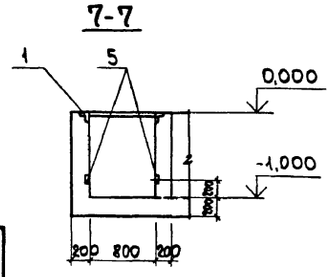

8-8

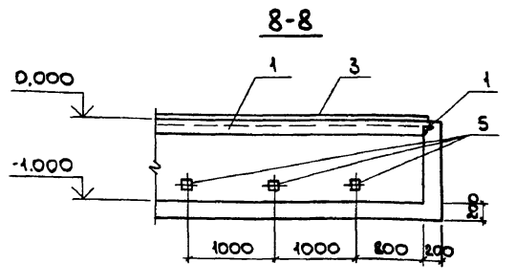

Формат	Зона	Поз.	Обозначение	Наименование	Кол.	Примеч.
				Сборочные единицы		
		1	1.400-15 в.1 550-06	Изделие закладное МН555	30,0 п.м	5,3 кг
		2	" 540-09	МН548	10,0 п.м	4,2 кг
		3	" 140-02	МН127-3	24,4 п.м	5,5 кг
		4	903-1-288.91 КЖ.И-МН24	МН24	2	78 кг
		5	1.400-15 в.1 120-05	МН105-6	39	1,0 кг
		6	903-1-288.91 КЖ.И-МН25	МН25	2	1,2 кг
		7	" КЖ.И-МН21; МН22 МН25	МН21	2	12,8 кг
		8	"	МН22	1	103,2 кг
		9	"	МН23	1	59,8 кг
				Детали		
		10	ф16 AIII, ГОСТ5781-82,	ℓ=1770	16	2,8 кг
		11*	ф6 AI, "	ℓ=830	56	0,18 кг
		12	ф10 AIII, "	ℓ=п.м	40,0 п.м	0,617 кг
		13*	ф6 AI, "	ℓ=770	84	0,17 кг

*См. ведомость деталей.

Ведомость деталей

Поз.	Эскиз
11	
13	

Ведомость расхода стали на элемент, кг

Марка элемента	Изделия арматурные						Изделия закладные																Общий расход
	Арматура класса						Арматура класса				Прокат марки												
	A-III			A-I			A-III		A-I		С235						С245						
	ГОСТ 5781-82*						ГОСТ 5781-82*				ГОСТ19903-74*			ГОСТ8509-86			ГОСТ8240-89		ГОСТ3262-75*				
	ф10	ф16	Итого	ф6	Итого	Всего	ф8	Итого	ф6	Итого	δ=6	δ=8	Итого	L50x5	L63x5	Итого	[10	Итого	ф3"	ф4"	Итого	Всего	
Электропомещение	24,7	44,8	69,5	24,4	24,4	93,9	95,1	95,1	6,0	6,0	138,4	15,6	154,0	38,0	144,0	182,0	108,4	108,4	191,1	1,1	192,2	737,7	831,6

Привязан:

Инв. №

Взам. инв. №

Подп. и дата

Инв. № подл.

Нач. отд.	Агранович		903-1-288.91 КЖ
Н. контр.	Зорин		Котельная с 4 котлами Е-4-1,4Р. Золошлакоудаление механическое.
Гл. спец.	Зорин		Главный корпус
Зав. гр.	Шахновский		Стадия Р; Лист 19; Листов
Провер.	Гурович		Электротехническое помещение на отм. 0,000. Сечение 1-1...8-8. Узел I...IV.
Разраб.	Дубинкер		ХАРЬКОВСКИЙ ПРОМСТРОЙНИИПРОЕКТ

Альбом 11 ч. 1

Схема расположения колонн

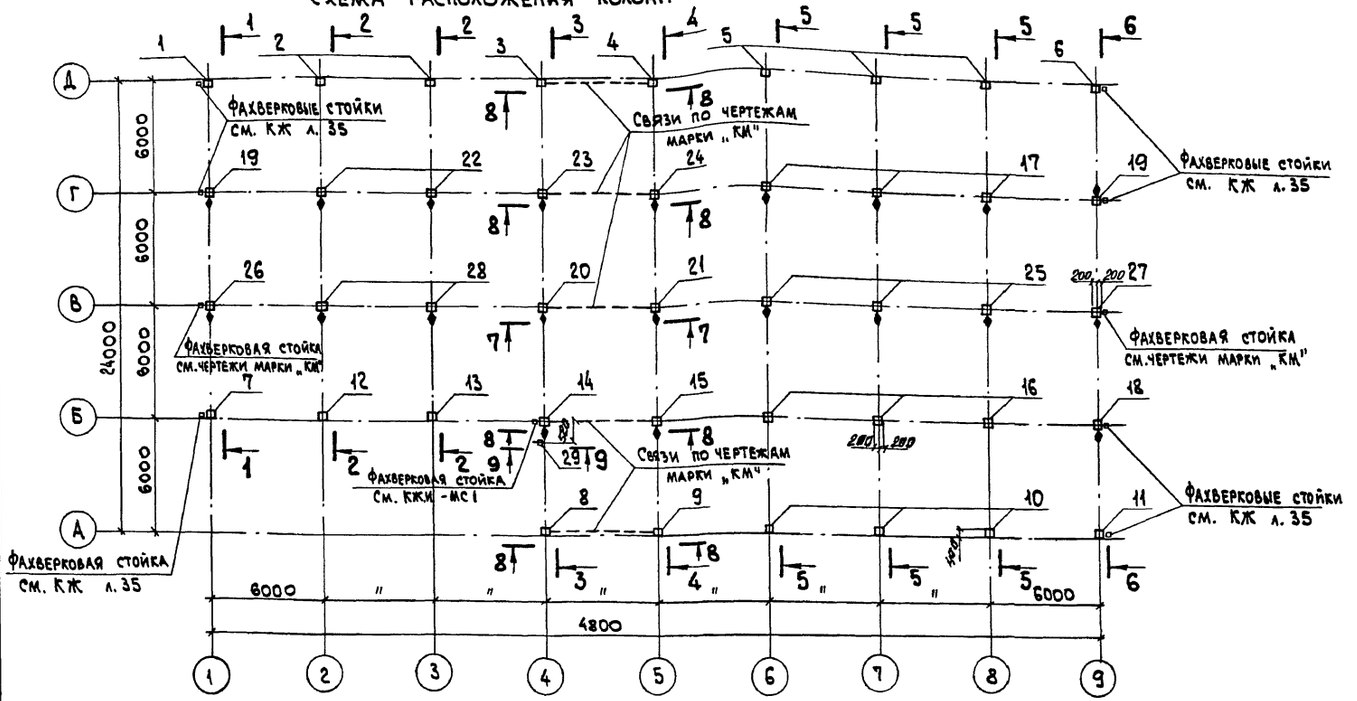

Схема расположения ригелей перекрытия на отм. 3,600

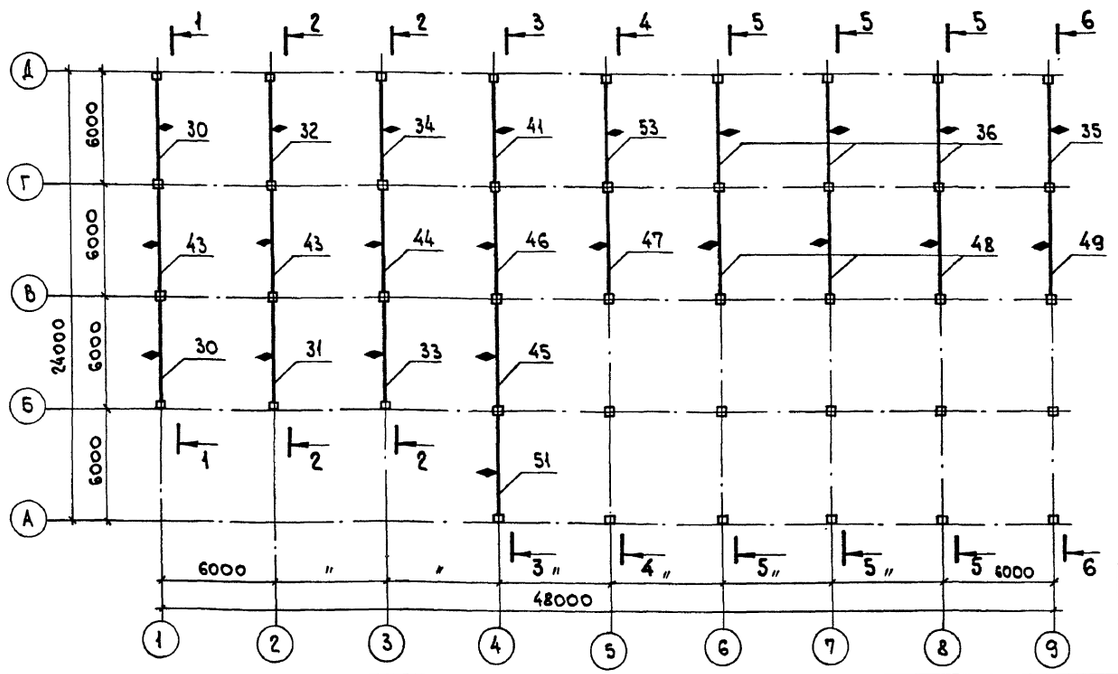

Спецификация к схемам расположения колонн и ригелей

Поз.	Обозначение	Наименование	Кол.	Масса ед., кг	Примеч.
		Колонна			
1	903-1-288.91 КЖ.И-К1	К1	1	4600	
2	" КЖ.И-К1-1	К1-1	2	4600	
3	" КЖ.И-К1-2	К1-2	1	4600	
4	" КЖ.И-К1-3	К1-3	1	4600	
5	" КЖ.И-К1-4	К1-4	3	4600	
6	" КЖ.И-К1-5	К1-5	1	4600	
7	" КЖ.И-К1-6	К1-6	1	4600	
8	" КЖ.И-К1-7	К1-7	1	4600	
9	" КЖ.И-К1-8	К1-8	1	4600	
10	" КЖ.И-К1-9	К1-9	3	4600	
11	" КЖ.И-К1-10	К1-10	1	4600	
12	" КЖ.И-К1-11	К1-11	1	4600	
13	" КЖ.И-К1-12	К1-12	1	4600	
14	" КЖ.И-К2	К2	1	4900	
15	" КЖ.И-К2-1	К2-1	1	4900	
16	" КЖ.И-К2-2	К2-2	3	4900	
17	" КЖ.И-К2-3	К2-3	3	4900	
18	" КЖ.И-К2-4	К2-4	1	4900	
19	" КЖ.И-К2-5	К2-5	2	4900	
20	" КЖ.И-К2-6	К2-6	1	4900	
21	" КЖ.И-К2-7	К2-7	1	4900	
22	" КЖ.И-К2-8	К2-8	2	4900	
23	" КЖ.И-К2-9	К2-9	1	4900	
24	" КЖ.И-К2-10	К2-10	1	4900	
25	" КЖ.И-К3, К3-1	К3	3	2000	
26	"	К3-1	1	2000	
27	" КЖ.И-К3-2, К3-3	К3-2	1	2000	
28	"	К3-3	2	2000	
29	" КЖ.И-МС32	Фахверковая стойка МС32	3	148.5	
61	" КЖ.И-МС3, МС21, МС40, МС44	Изделие соединит. МС44	84	0.2	
		Ригель			
30	903-1-288.91 КЖ.И-Р1, Р1-1...Р1-3	Р1	2	4200	
31	"	Р1-1	1	4200	
32	"	Р1-2	1	4200	
33	"	Р1-3	1	4200	

Разрезы 1-1...6-6 см. на листе 22, разрезы 7-7... 9-9 – на листе 23

Привязан:

Инв. №

Нач. отд.	Агранович	
Н. контр.	Кудричевская	
Гл. спец.	Коротецкий	
Зав. гр.	Кудричевская	
Вед. инж.	Чепелева	
Провер.	Чепелева	
Разраб.	Хвостик	

903-1-288.91 КЖ

Котельная с 4 котлами Е-4-1,4Р. Золошлакоудаление механическое.

Главный корпус

Стадия	Лист	Листов
Р	20	

Схема расположения колонн. Схема расположения ригелей перекрытия на отм. 3,600.

ХАРЬКОВСКИЙ ПРОМСТРОЙНИИПРОЕКТ

Инв. № подл. | Подп. и дата | Взам. инв. №

Альбом 11 ч. 1

Схема расположения ригелей перекрытия на отм. 7,200

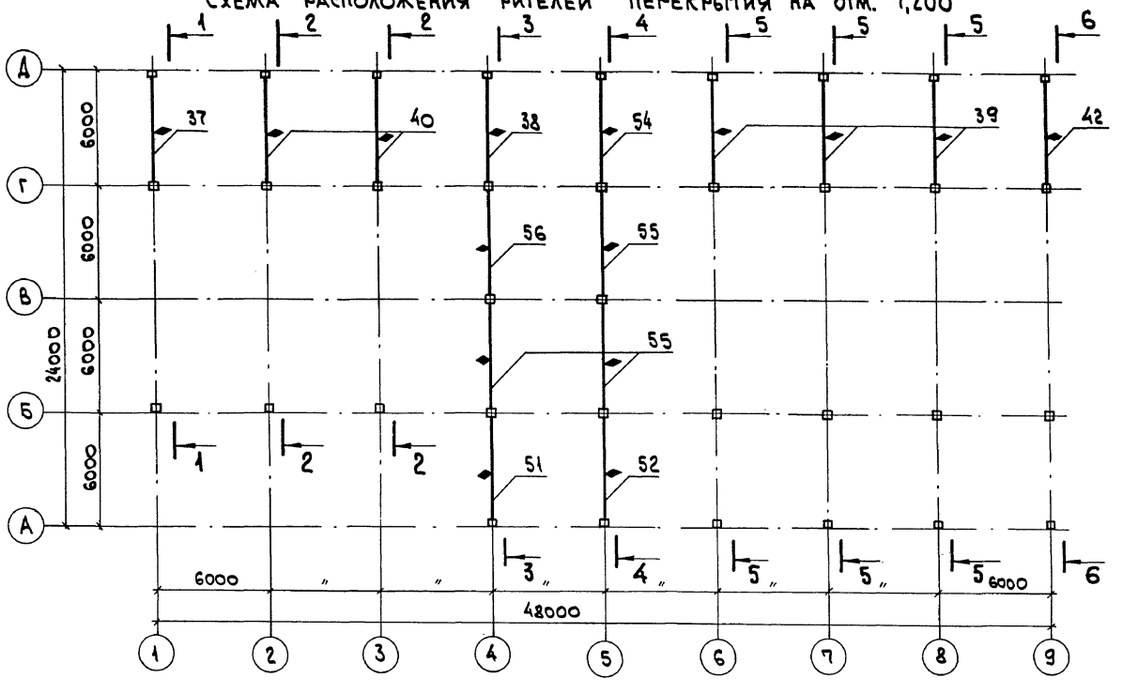

Схема расположения балок покрытия

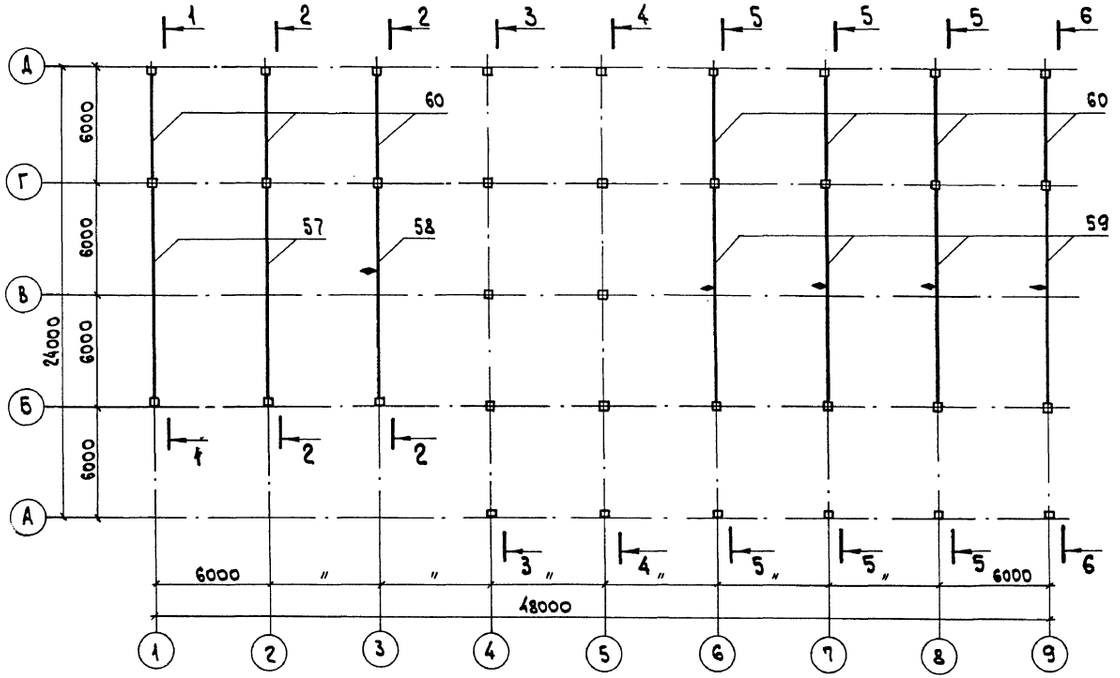

Спецификация к схемам расположения колонн и ригелей

Поз.	Обозначение	Наименование	Кол.	Масса ед., кг	Примеч.
		Ригель			
34	903-1-288.91 КЖ.И-Р1-4...Р1-7, Р1-10	Р1-4	1	4200	
35	"	Р1-5	1	4200	
36	"	Р1-6	3	4200	
37	"	Р1-7	1	4200	
38	" КЖ.И-Р1-8, Р1-11	Р1-8	1	4200	
39	" КЖ.И-Р1-12, Р1-9, Р2, Р2-1	Р1-9	3	4200	
40	" КЖ.И-Р1-6...Р1-7, Р1-10	Р1-10	2	4200	
41	" КЖ.И-Р1-8, Р1-11	Р1-11	1	4200	
42	" КЖ.И-Р1-12, Р1-9, Р2, Р2-1	Р1-12	1	4200	
43	"	Р2	2	4400	
44	"	Р2-1	1	4400	
45	" КЖ.И-Р2-2... Р2-5	Р2-2	1	4400	
46	"	Р2-3	1	4400	
47	"	Р2-4	1	4400	
48	"	Р2-5	3	4400	
49	" КЖ.И-Р2-6, Р3, Р3-1, Р3-2	Р2-6	1	4400	
51	"	Р3	2	3700	
52	"	Р3-1	1	3700	
53	"	Р3-2	1	3700	
54	" КЖ.И-Р3-3, Р4, Р4-1	Р3-3	1	3700	
55	"	Р4	3	3800	
56	"	Р4-1	1	3800	

Спецификация к схеме расположения балок покрытия

Поз.	Обозначение	Наименование	Кол-во для смотов. р-на I, II	Кол-во для смотов. р-на III, IV	Масса	Примеч.
		Балка				
57	903-1-288.91 КЖ.И-Б1, Б1-1, Б1-2, Б2, Б2-1, Б2-2	Б1	2		4500	
	"	Б2		2	4500	
58	"	Б1-1	1		4500	
	"	Б2-1		1	4500	
59	"	Б1-2	4		4500	
	"	Б2-2		4	4500	
60	1.420-12 вып. 9	Б48-1-а	7	7	1800	

Схему расположения колонн см. на листе 20.

Привязан:

Инв. №

Инв. № подл. | Подп. и дата | Взам. инв. №

Нач. отд.	Агранович		
Н. контр.	Кудрявская		
Гл. спец.	Коротецкий		
Зав. гр.	Кудрявская		
Вед. инж.	Чепелева		
Провер.	Чепелева		
Разраб.	Хвостик		

903-1-288.91 КЖ

Котельная с 4 котлами Е-4-1,4Р. Золошлакоудаление механическое.

Главный корпус

Стадия	Лист	Листов
Р	21	

Схема расположения ригелей перекрытия на отм. 7,200. Схема расположения балок покрытия.

ХАРЬКОВСКИЙ ПРОМСТРОЙНИИПРОЕКТ

Альбом 11 ч.1

1-1

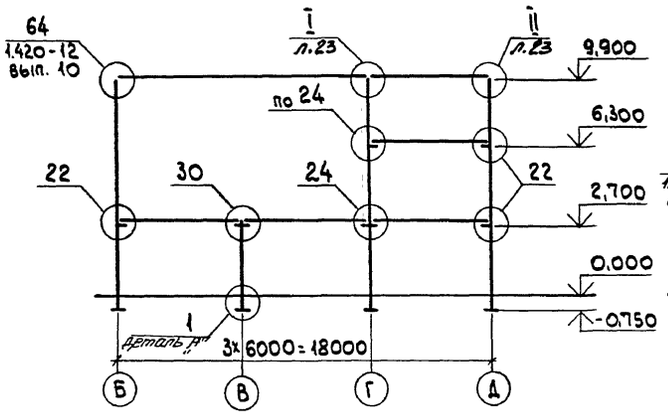

3-3

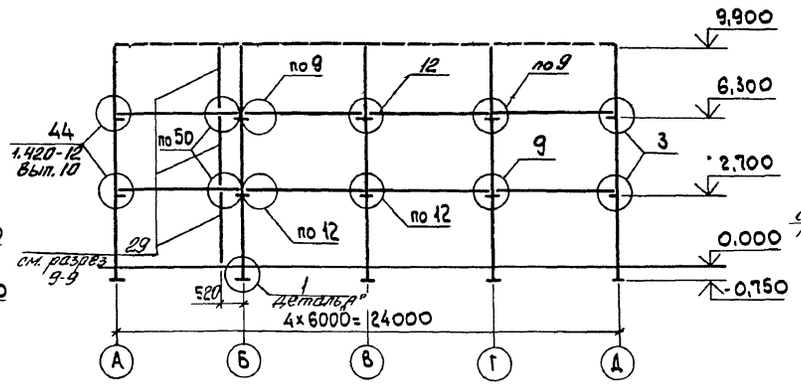

5-5

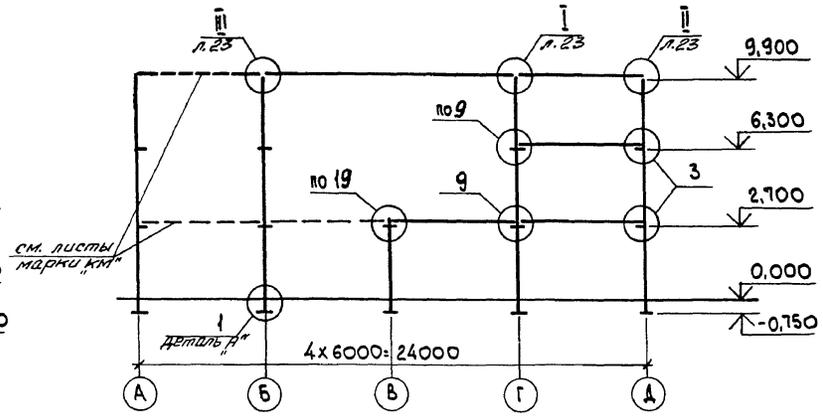

2-2

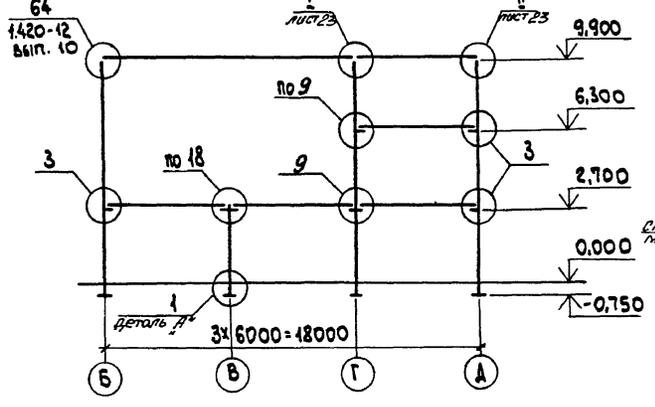

4-4

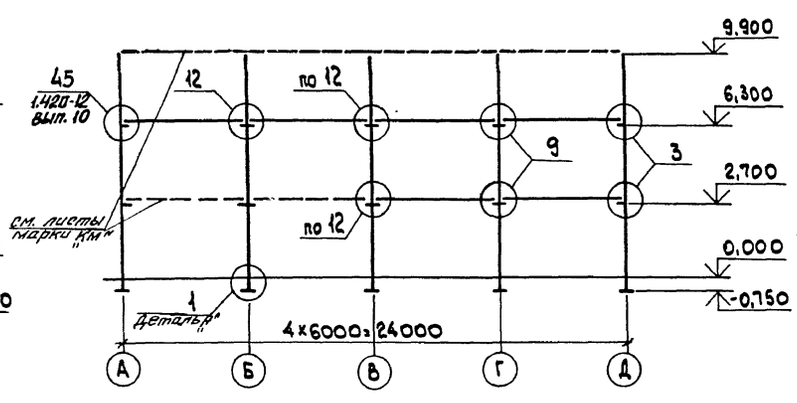

6-6

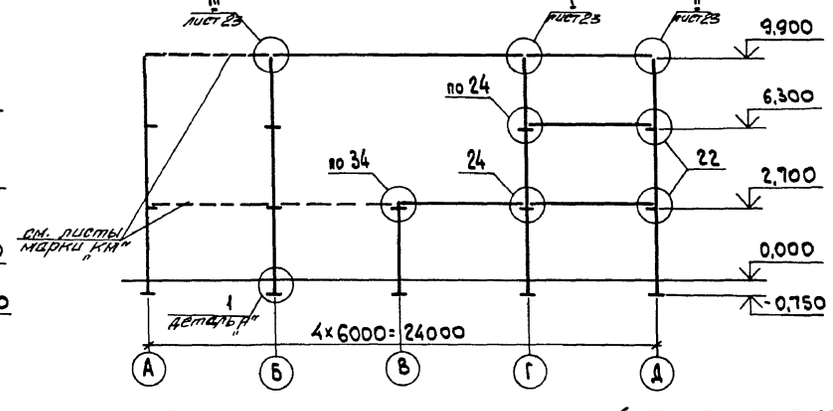

1. Схему расположения колонн, ригелей, балок покрытия смотреть на листах 20, 21.
2. Обозначенные на разрезах узлы разработаны в ТДМ 22-1/70.

Деталь "А"

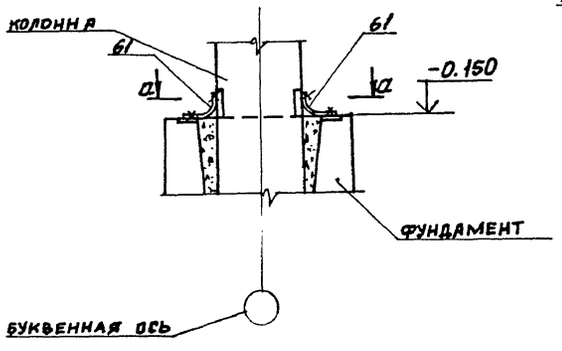

а-а

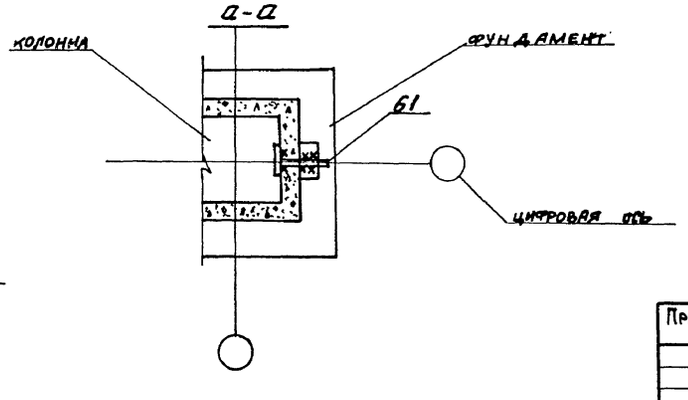

Привязан:

Инв. №

Нач. отд.	Агранович		
Н. контр.	Кудричевская		
Гл. спец.	Коротецкий		
Зав. гр.	Кудричевская		
Вед. инж.	Чепелева		
Провер.	Чепелева		
Разраб.	Хвостик		

903-1-288.91 КЖ

Котельная с 4 котлами Е-4-1,4Р. Золошлакоудаление механическое.

Главный корпус

Стадия	Лист	Листов
Р	22	

Схема расположения колонн, ригелей и балок покрытия. Разрезы 1-1... 6-6.

ХАРЬКОВСКИЙ ПРОМСТРОЙНИИПРОЕКТ

Взам. инв. №

Подп. и дата

Инв. № подл.

Альбом 11 4.1

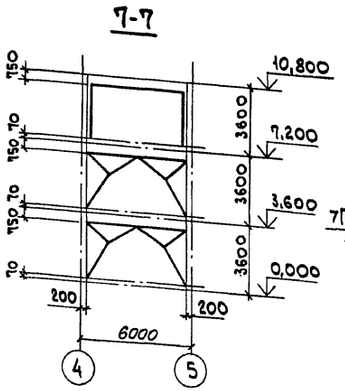

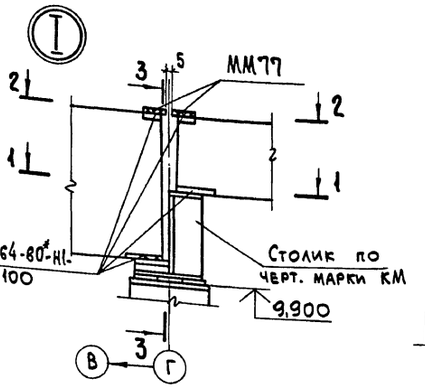

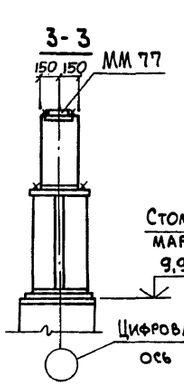

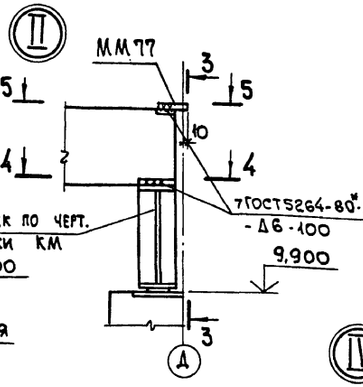

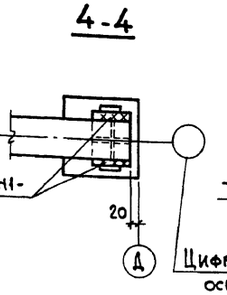

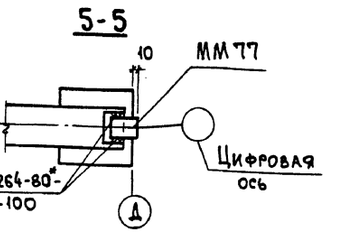

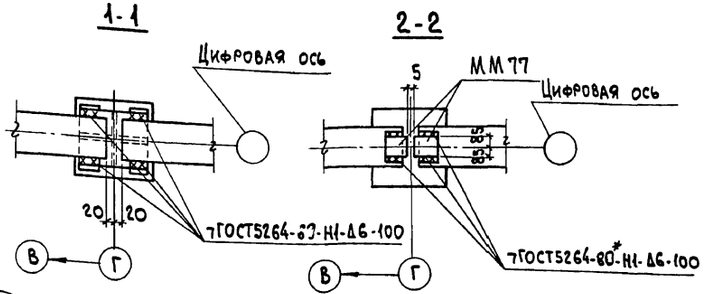

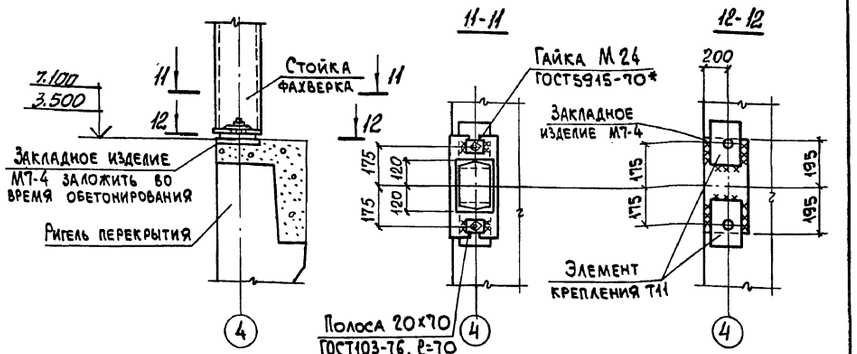

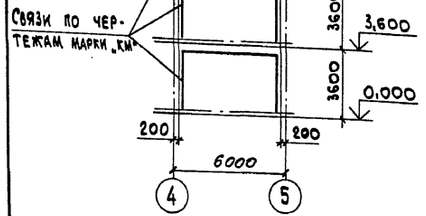

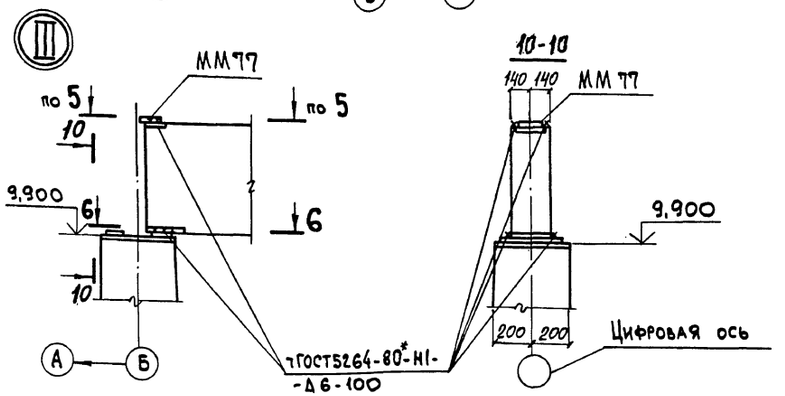

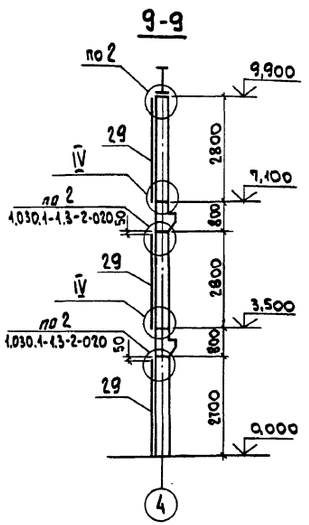

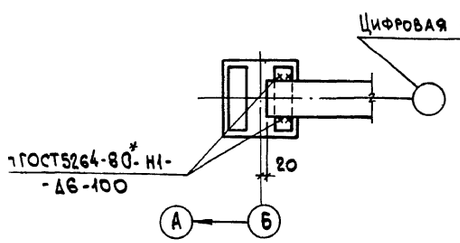

1. При отсутствии рабочих чертежей серии ИИ 29-2/70 чертежи стальных соединительных элементов разработать согласно узлам серии 1.420-12, выпуск 12

Спецификация соединительных изделий к схемам расположения колонн, ригелей и балок покрытия

Марка	Обозначение	Наименование	Кол.	Масса ед., кг	Примеч.
ММ1	ИИ29-2/70	ММ1	141	1,0	
ММ3	"	ММ3	76	0,9	
ММ4	"	ММ4	12	3,9	
ММ5	"	ММ5	7	6,3	
ММ77	1.420-12 Вып.16	ММ77	29	1,5	
М7-4	1.400-6/76 вып. 1	Изделие закладное М7-4	2	8,0	
Т11	1.030.1-1.4-1-160	Элемент крепления Т11	4	8,2	
	1.030.1-1.3-1-451	Полоса 20х70 ГОСТ103-76, Р=70	4	0,8	
Т15	1.030.1-1.4-1-200	Элемент крепления Т15	3	7,0	
Т16	1.030.1-1.4-1-210	" Т16	3	2,2	

Детали сборки и крепления связи к колоннам см. ТДМ 22-1/70.

Нач. отд.	Агранович		
Н. контр.	Кудричевская		
Гл. спец.	Коротецкий		
Зав. гр.	Кудричевская		
Вед. инж.	Чепелева		
Провер.	Чепелева		
Разраб.	Хвостик		

Привязан:

Инв. №

903-1-288.91 КЖ

Котельная с 4 котлами Е-4-1,4Р. Золошлакоудаление механическое.

Главный корпус

Стадия	Лист	Листов
Р	23	

Схема расположения колонн, ригелей и балок покрытия. Разрезы 7-7...9-9. Узел I...IV.

ХАРЬКОВСКИЙ ПРОМСТРОЙНИИПРОЕКТ

Инв. № подл. | Подп. и дата | Взам. инв. №

Альбом 11 ч. 1

Схема расположения плит перекрытия на отм. 3,600

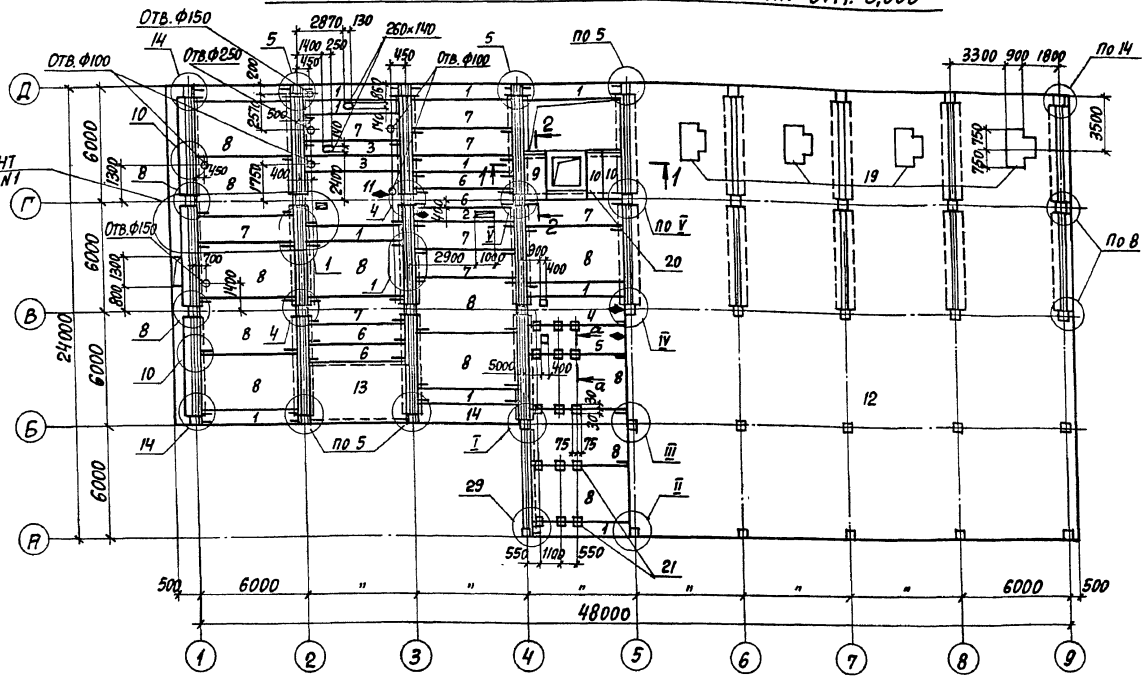

Элемент плана N1

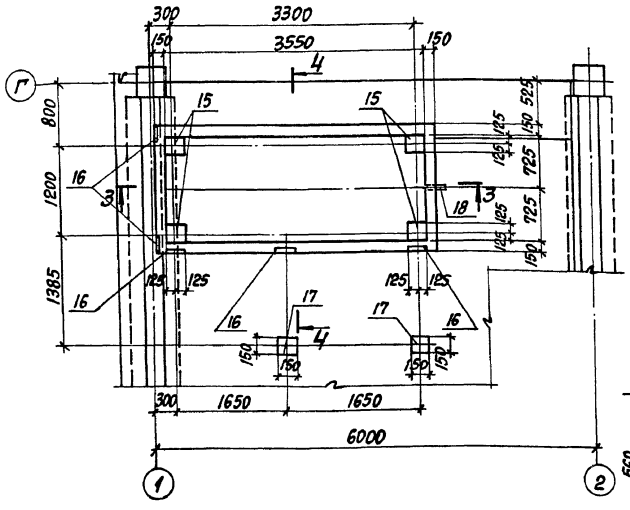

3-3

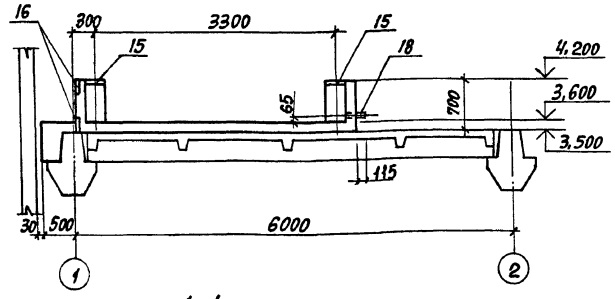

4-4

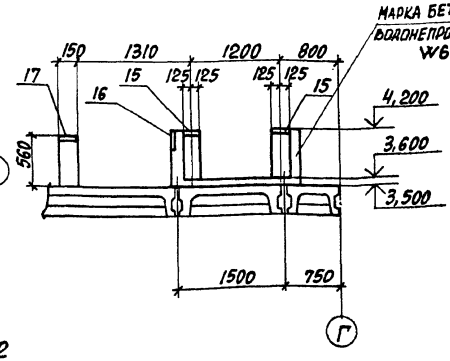

а-а

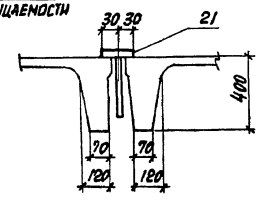

1. Примечания и сечение 1-1, 2-2 смотреть на листе 25.
2. При монтаже плит П1 и П3 обратить особое внимание на знак ◆, обозначающий сторону монтажа.
3. При отсутствии рабочих чертежей серии ИИ 29-2/70 чертежи стальных соединительных элементов разработать согласно узлам серии 1.420-12 выпуск 12

Спецификация к схеме расположения плит перекрытия на отм. 3,600

Марка поз.	Обозначение	Наименование	Кол.	Масса ед., кг	Примечание
		Плиты			
1	1.442.1-1.87 вып. 3	1П7-2АIIIт	11	1500	
2	903-1-288.91-КЖ.И-П1...П3	П1	1	1500	
3	1.442.1-1.87 вып. 3	1П7-4АIIIт	2	1500	
4	903-1-288.91-КЖ.И-П1...П3	П2	1	2200	
5	То же	П3	1	2200	
6	1.442.1-1.87 вып.1	1П5-2АVIт	4	1700	
7	То же	1П3-2АVIт	8	2200	
8	"	1П1-2АVIт	12	4730	
9	1.141-1 вып. 60	ПК 24.10-8т	1	867	
10	То же	ПК 24.12-8т	2	712	
11	903-1-288.91-КЖ.И-П4;П-5	П4	1	4730	
		Участки монолитные			
12	903-1-288.91КЖ л.51,59	Ум1	1		
13	" КЖ л.67	Ум2	1		
14	То же	Ум3	1		
		Фундамент под оборудование			
19	3.904-19-П1	Постамент П1	4		
		Сборочные единицы			
ММ19	ИИ 29-2/70	ММ19	22	14,4	
ММ24	То же	ММ24	10	7,3	
ММ25	"	ММ25	3	1,8	
ММ26	"	ММ26	6	1,0	
ММ71	1.420-12 вып.16	ММ71	11	3,1	
20	903-1-288.91 КЖ.И-МС22,МС24, МС38	МС38	1	90,9	
21	1.400-15 вып. 1	Изделие закладное МН102-3	15	0,6	
		Элемент плана N1			
15	1.400-15 вып. 1	Изделие закладное МН122-1	4	4,8	
16	То же	МН117-6	7	2,4	
17	"	МН111-3	2	1,4	
18		МН33	1	0,87	
		Материалы			
		Бетон класса В15	1,8	м³	

Привязан:

Инв. №

Нач. отд.	Агранович		
Н. контр.	Кудричевская		
Гл. спец.	Коротецкий		
Зав. гр.	Кудричевская		
Провер.	Гайнсон		
Разраб.	Копина		

903-1-288.91 КЖ

Котельная с 4 котлами Е-4-1.4Р
Золошлакоудаление механическое

Главный корпус

Стадия	Лист	Листов
Р	24	

Схема расположения плит перекрытия на отм. 3,600.

Харьковский Промстройниипроект

Инв. № подл. | Подпись и дата | Взам. инв. №

Схема расположения плит перекрытия на отм. 7,200

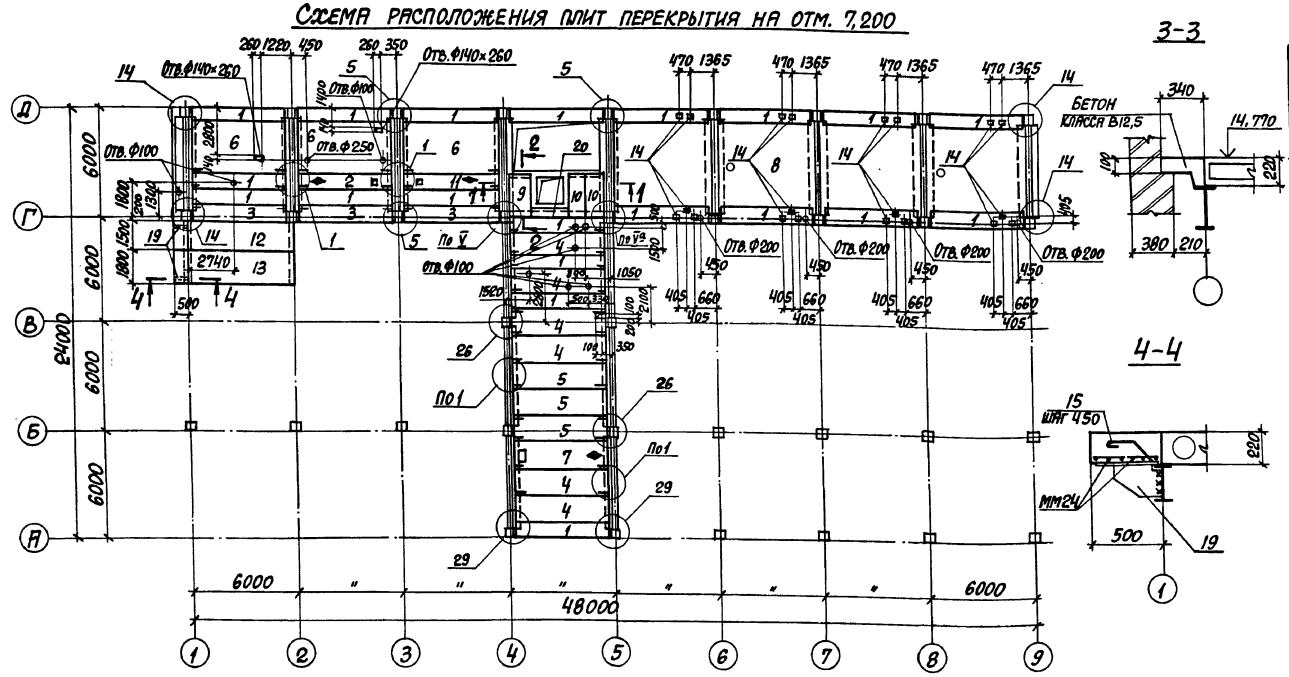

Схема расположения плит покрытия на отм. 14,770

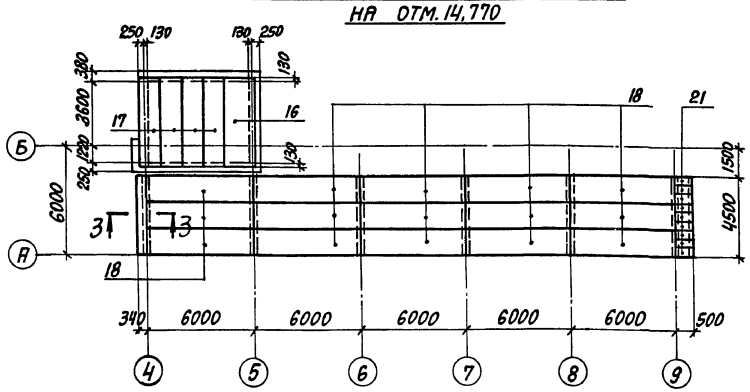

1. При монтаже плит перекрытия пользоваться указаниями пояснительной записки серии 1.420-12 вып.12.
2. Замаркированные на данном листе узлы приняты по серии 1.420-12 выпуск 12.
3. В узлах 4, 26 соединительная деталь ММ17 не устанавливается.
4. Узлы I ... V смотрите на листе 27.
5. Отверстия в плитах до 200 мм включительно выполнять сверлением, не разрушая ребер.
6. Временная нормативная равномерно распределенная нагрузка в местах, свободных от оборудования, принята 200 кгс/м².
7. При отсутствии рабочих чертежей серии ИИ 29-2/70 чертежи стальных соединительных элементов разрабатывать согласно узлам серии 1.420-12, вып.12

Спецификация к схеме расположения плит перекрытия на отм. 7,200

Марка поз.	Обозначение	Наименование	Кол.	Масса ед., кг	Примечание
		Плиты			
1	1.442.1-1.87 вып. 3	1П7-2АIIIт	20	15000	
2	903-1-288.91 КЖ.И-ПЧ; П5	П5	1	1500	
3	1.442.1-1.87 вып. 1	1П5-2АтVIт	3	1700	
4	"	1П3-2АтVIт	6	2200	
5	"	1П3-4АтVIт	3	2200	
6	"	1П1-2АтVIт	3	4730	
7	903-1-288.91-КЖ.И-П; П7	П6	1	2200	
9	1.141.1-1 вып.60	ПК 24.12-8т	1	867	
10	"	ПК 24.10-8т	2	712	
11	903-1-288.91-КЖ.И-П6; П7	П7	1	1500	
12	1.141.1-1 в.63	ПК 60-15-8АтV-а	1	2800	
13	То же	ПК 60-18-8АтV-а	1	3175	
		Участок монолитный			
8	903-1-288.91 КЖ л.68	Ум4	1		
		Сборочные единицы			
14	ТУ-36.48.11-45-88	Подвеска регулируемая И28	20	0,42	
15	903-1-288.91-КЖ.И- МС25; МС33	МС 25	8	0,28	
ММ19	ИИ29-2/70	ММ19	36	14,4	
ММ24	То же	ММ24	6	7,3	
ММ25	"	ММ25	4	1,8	
ММ71	1.420-12 вып.16	ММ71	4	3,1	
ММ17	ИИ29-2/70	ММ17	4	0,6	
19	903-1-288.91 КЖ.И-МС42	МС42	2	10,8	
20	903-1-288.91КЖ.И- МС22; МС34 МС38	МС 38	1	90,9	
		Материалы			
		Бетон класса В15	0,5		м³

Спецификация к схеме расположения плит покрытия на отм. 14,770

Поз.	Обозначение	Наименование	Кол. для снегов. р-ов I, II	Кол. для снегов. р-ов III, IV	Масса ед., кг	Примечание
		Плиты				
16	1.141.1-1 вып.63	ПК.51-15-6АтV-а	1	1	2400	
17		ПК.51-12-4АтV-а	4	4	1800	
18		ПК.60-15-3АтV-а	15		2800	
		ПК.60-15-4АтV-а		15	2800	
21	903-1-288-91 КЖ.И- п8; п9; п14	Плита П14	9	9	24,5	

Нач.отд.	Агранович		903-1-288.91 КЖ
Н.контр.	Кудричевская		Котельная с 4 котлами Е-4-1,4Р Золошлакоудаление механическое
Гл.спец.	Коротецкий		Главный корпус
Зав.гр.	Кудричевская		Стадия Р; Лист 25; Листов
Провер.	Ханисон		Схема расположения плит перекрытия на отм. 7,200 и плит покрытия на отм. 14,770
Разраб.	Копина		Харьковский промстройниипроект

Привязан:

Инв. №

Инв. № подл. | Подпись и дата | Взам. инв. №

Альбом 11 ч 1

Схема расположения плит покрытия

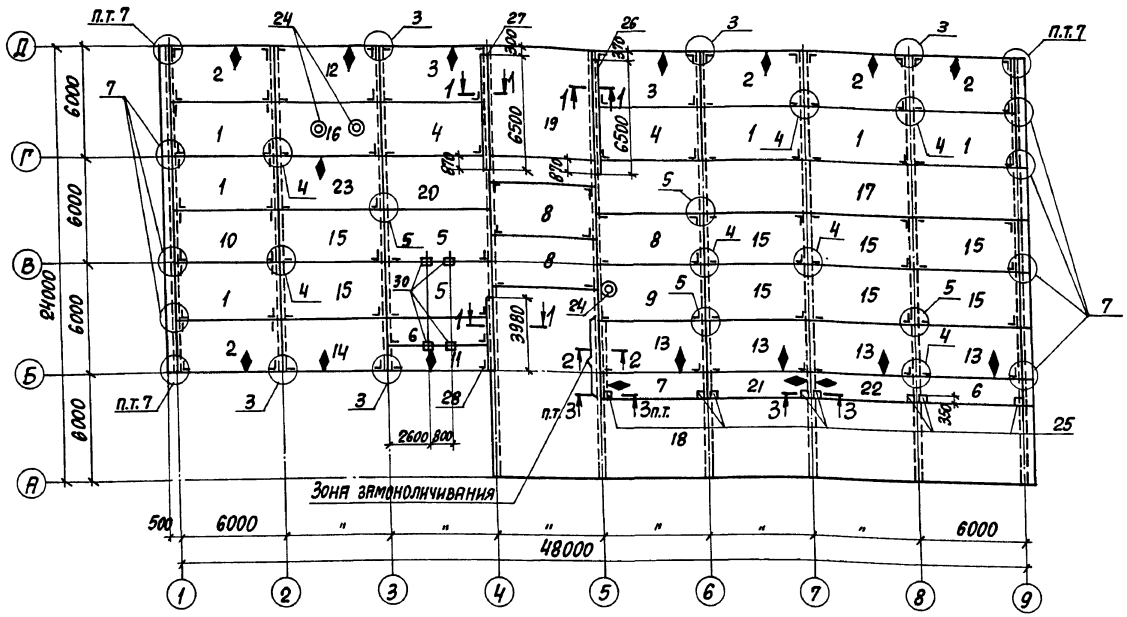

Спецификация к схеме расположения плит покрытия

Марка поз.	Обозначение	Наименование	Кол. для снегов. р-нов I, II	Кол. для снегов. р-нов III, IV	Масса ед., кг	Примечание
		Плиты покрытия				
1	1.465.1-10/82 в.1	1ПГ-1АтVIIт-□ЯН-400п	6			
		1ПГ-2АтVIIт-□ЯН-400п		6		
2	903-1-288.91 КЖ.И- П1-1 П1-2 П2-1	П1-1	5			
		П1-2		5		
3	То же	П1-2	2			
		П2-1		2		
4	1.465.1-10/82 в.1	1ПГ-2АтVIIт-□ЯН-400п	2			
		1ПГ-3АтVIIт-□ЯН-400п		2		
5	То же	1ПГ-3АтVIIт-□ЯН-400п	2			
		1ПГ-4АтVIIт-□ЯН-400п		2		
6*	"	2ПГ6-2АтVIIт-□ЯН-400п	2			
		2ПГ6-4АтVIIт-□ЯН-400п		2		
7	903-1-288.91 КЖ.И- П3-1 П3-2	П3-1	1			
		П3-2		1		
8	ГОСТ 22701.1-77	1ПГ-3АтVIIт	3		2650	
		1ПГ-4АтVIIт		3		
9	ГОСТ 22701.2-77	1ПВ4-3АтVIIт	1		3300	
		1ПВ4-4АтVIIт		1		
10	ГОСТ 22701.1-77	1ПГ-2АтVIIт	1	1	2650	
11	903-1-288.91 КЖ.И- П4-1 П4-2	П4-1	1		1500	
		П4-2		1		
12	903-1-288.91 КЖ.И- П5-1 П5-2	П5-1	1			
		П5-2		1		
13	903-1-288.91 КЖ.И- П6-1 П6-2	П6-1	4		2690	
		П6-2		4		
14	903-1-288.91 КЖ.И- П7-1 П7-2	П7-1	1		2670	
		П7-2		1		
15	ГОСТ 22701.1-77	1ПГ-2АтVIIт	8		2650	
		1ПГ-3АтVIIт		8		
16	903-1-288.91 КЖ.И- П8-1 П8-2	П8-1	1		4050	
		П8-2		1		
21	903-1-288.91 КЖ.И- П9-1;П9-2; П10-1;П10-2	П9-1	1			
		П9-2		1		
22	То же	П10-1	1			
		П10-2		1		
23	903-1-288.91 КЖ.И- П11-1 П11-2	П11-1	1		2690	
		П11-2		1		
		Участок монолитный				
17	903-1-288.91 КЖ.И л.70	Ум5	1	1		
18	л.71	Ум6	1	1		
19	л.75	Ум7	1	1		
20	л.75	Ум8	1	1		
24	1.494.-24 в.1	Стакан СБ4А-1	3	3	150	
		Изделие соединительное				
25	903-1-288.91 КЖ.И- МН1;МН5; МС35	МС35	8	8	6,1	
26	-МС36;МС36т	МС36	1	1	345,3	
27	-МС36;МС36т	МС36-1	1	1	345,3	
28	-МС37	МС37	1	1	231,8	
29	-МС39;МС39т МС40;МС40т	МС40	13	13	0,45	см.л.27
ММ79	1.420-12 в.16	ММ79	14	14	7,7	
30	903-1-288.91 КЖ.И- МС16 МС20	МС20	4	4	14,3	
		Материалы				
		Бетон класса В20	0,24	0,24	м³	
		Покрытие на отм.14,420				
31	1.141-1 в.63	ПК63-12-3АтVIIт-а	5		2200	
		ПК63-12-4АтVIIт-а		5		

Покрытие на отм. 14,420

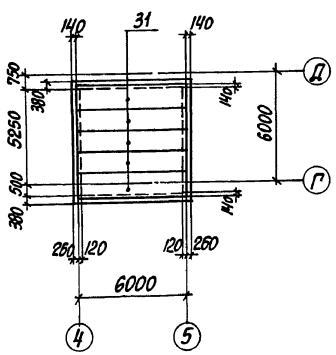

*) В качестве несущей основы комплексных плит размерами 1,5×6 используются железобетонные плиты по серии 1.465.1-7/84.

1. Указания о порядке монтажа плит, замоноличивания швов, а также требования к монтажным соединениям приведены в серии 1.420-12 выпуск 0-1.
2. Узлы сопряжения плит покрытия смотрите серию 1.420-12 выпуск 14.
3. При монтаже плит обратить особое внимание на знак ◆, обозначающий сторону монтажа.
4. Сечения 1-1...3-3 смотрите лист 27.

Привязан:

Инв.№

Нач.отд.	Агранович		903-1-288.91 КЖ
Н.контр.	Кудричевская		Котельная с 4 котлами Е-4-1,4Р Золошлакоудаление механическое
Гл.спец.	Коротецкий		Главный корпус — Стадия: Р; Лист: 26; Листов:
Зав.гр.	Кудричевская		
Провер.	Проценко		Схема расположения плит покрытия
Разраб.	Копина		Харьковский промстройниипроект

Инв.№ подл. | Подпись и дата | Взам.инв.№

Альбом 14ч.1

1-1

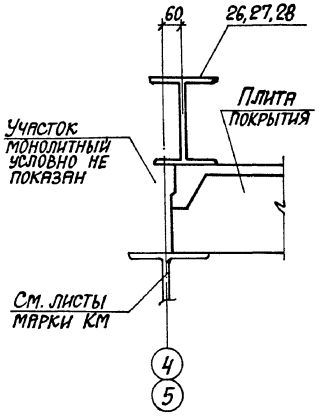

I

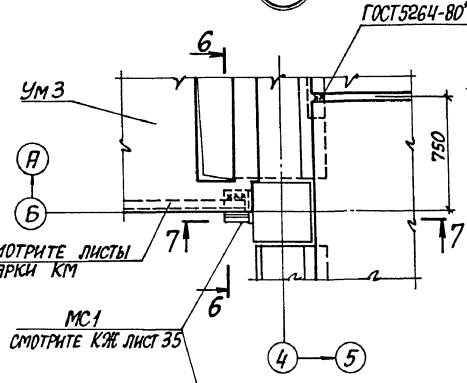

6-6

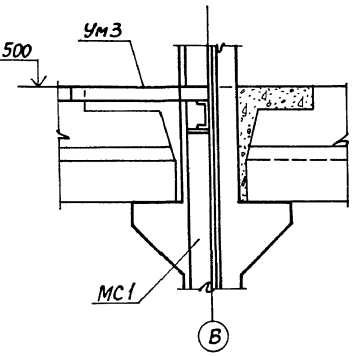

II

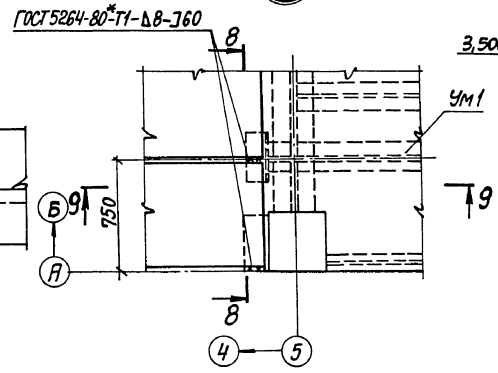

8-8

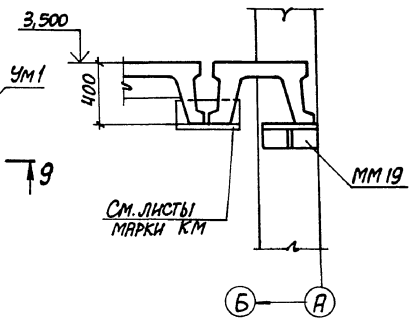

2-2

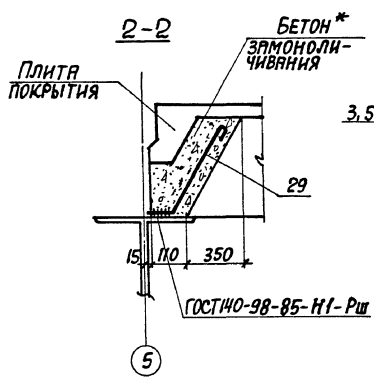

7-7

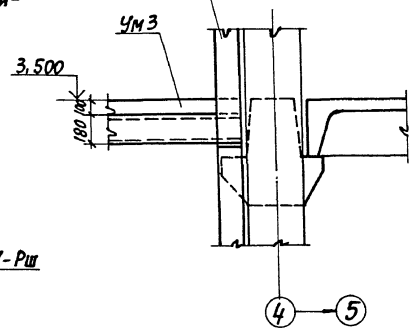

III

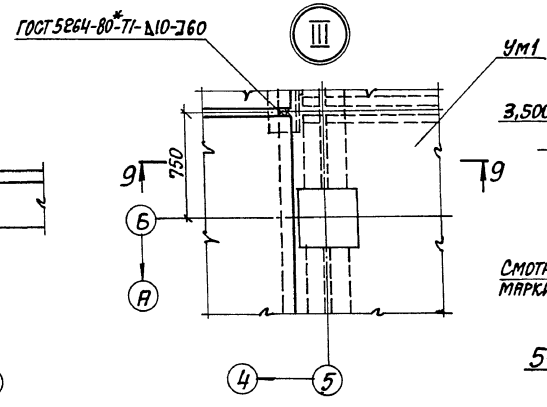

9-9

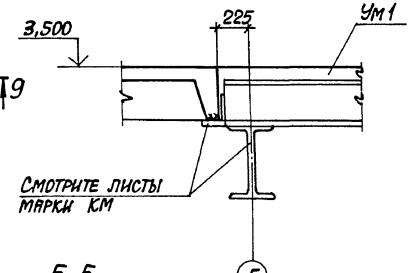

IV

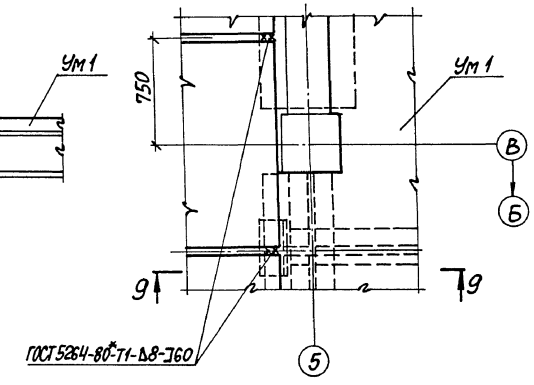

3-3

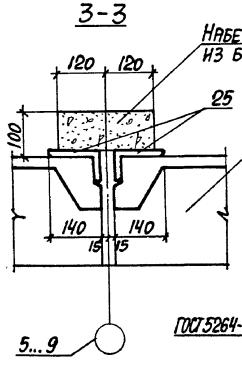

V V[а]

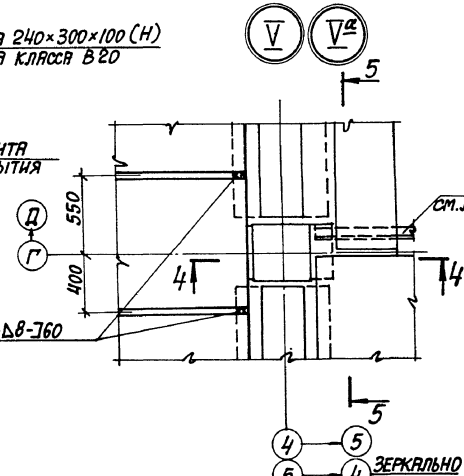

4-4

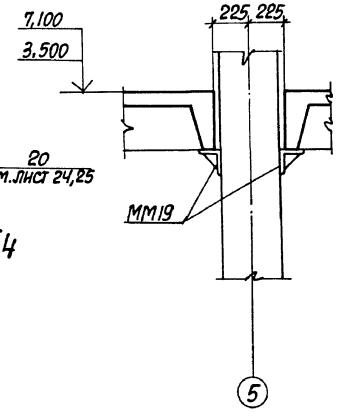

5-5

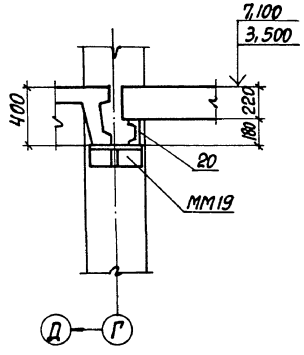

*) В качестве бетона замоноличивания использовать тяжелый бетон на безусадочном цементе с величиной расширения в 3х суточном возрасте не более 0,1% по ГОСТ 23464-79. Бетонирование производить через отверстия Ф100 мм в полках плит ПЗ-1 (ПЗ-2) и ПБ-1 (ПБ-2), смотрите лист КЖ.И-ПЗ-1; ПЗ-2 и КЖ.И-ПБ-1; ПБ-2, с тщательным уплотнением.

Привязан:

Инв. №

Нач. отд.	Игранович		
Н. контр.	Кудричевская		
Гл. спец.	Коротецкий		
Зав. гр.	Кудричевская		
Провер.	Хаинсон		
Разраб.	Копина		

903-1-288.91 КЖ

Котельная с 4 котлами Е-4-1,4Р
Золошлакоудаление механическое

Главный корпус

Стадия	Лист	Листов
Р	27	

Перекрытие на отм. 3,600 и 7,200. Узел 1...У. Покрытие. Сечения 1-1...3-3

Харьковский промстройниипроект

25030-14 29

Инв. № подл. | Подпись и дата | Взам. инв. №

Альбом 11 ч. 1

Схема расположения соединительных изделий в перекрытии на отм. 3,600

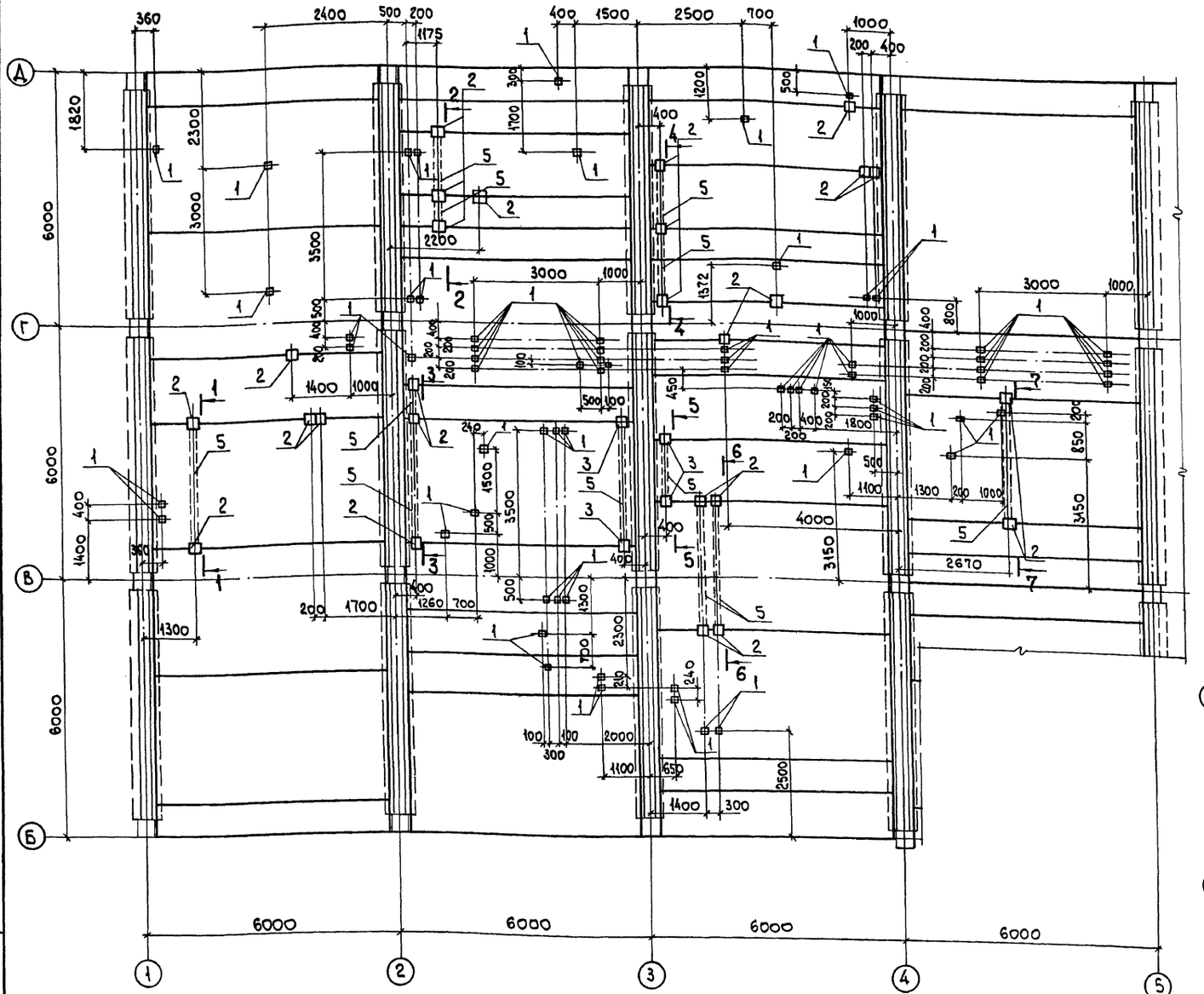

Спецификация к схеме расположения соединительных изделий в перекрытии на отм. 3,600

Поз.	Обозначение	Наименование	Кол.	Масса ед., кг	Примечание
		Сборочные единицы			
		Изделия соединительные			
1	ТУ-36.48.11-45-88	Подвеска регулируемая И28	67	0,42	См. прим. п. 3
2	903-1-288.91 КЖ.И-МС16, МС20	МС16	25	10,2	
3		МС20	4	14,3	
4	КЖ.И-МС5, МС21, МС40, МС44	МС21	16	0,09	
5	КЖ.И-МС6, МС18, МН20	МС18	п.м. 28,0	8,6	

Спецификация к схеме расположения соединительных изделий в перекрытии на отм. 7,200

Поз.	Обозначение	Наименование	Кол.	Масса ед., кг	Примечание
		Сборочные единицы			
		Изделия соединительные			
1	ТУ36.48.11-45-88	Подвеска регулируемая И28	14	0,42	См. прим. п. 3
2	903-1-288.91 КЖ.И-МС16, МС20	МС16	1	10,2	

Схема расположения соединительных изделий в перекрытии на отм. 7,200

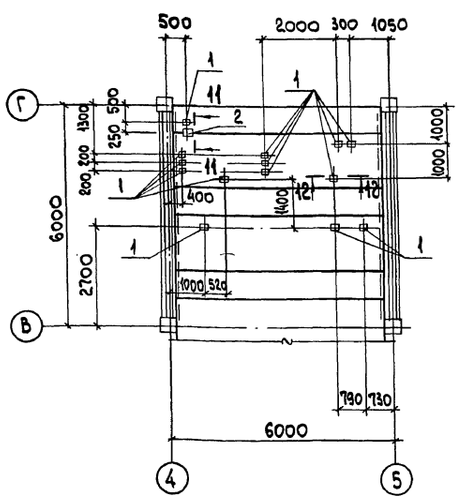

1. Соединительные изделия поз. 1 устанавливать согласно каталогу крепежных изделий.
2. Производство и приемку работ по сварке соединений соединительных изделий выполнить в соответствии с требованиями СНиП 3.03.01-87 "Несущие и ограждающие конструкции".
3. Регулируемую подвеску И28 смотрите ТУ-36.48.11-45-88 (Средства крепления. Подвески. Технические условия)
4. Разрезы 1-1...12-12 смотрите на листе 29.

Привязан:

Инв. №

Инв. № подл. | Подп. и дата | Взам. инв. №

			903-1-288.91 КЖ
Нач. отд.	Агранович		Котельная с 4 котлами Е-4-1,4Р. Золошлакоудаление механическое.
Н. контр.	Кудричевская		
Гл. спец.	Коротецкий		Главный корпус — Стадия: Р; Лист: 28; Листов:
Зав. гр.	Кудричевская		
Провер.	Ханисон		Схема расположения соединительных изделий в перекрытии на отм. 3,600 и отм. 7,200
Разраб.	Копина		ХАРЬКОВСКИЙ ПРОМСТРОЙНИИПРОЕКТ

Альбом 11 ч.1

1-1

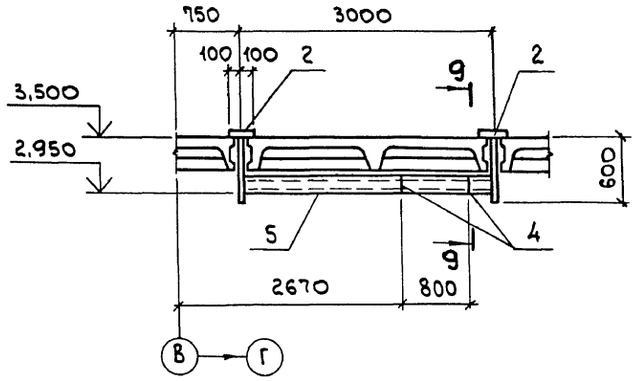

2-2

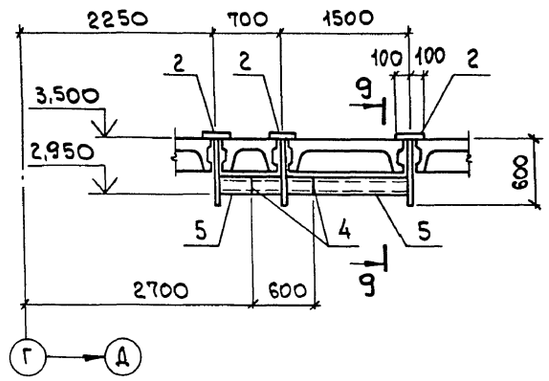

3-3

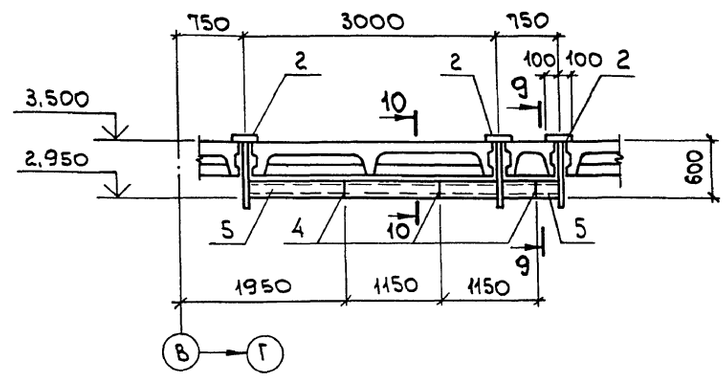

4-4

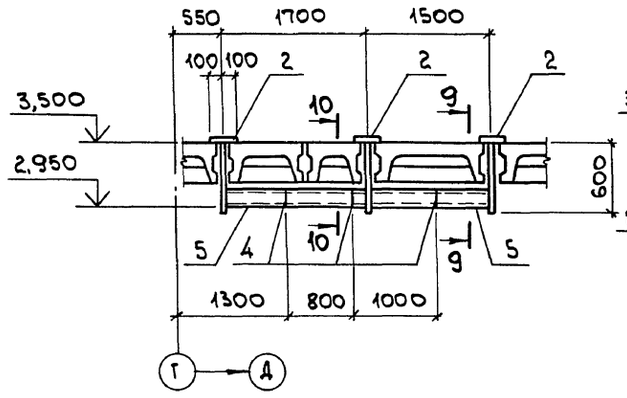

5-5

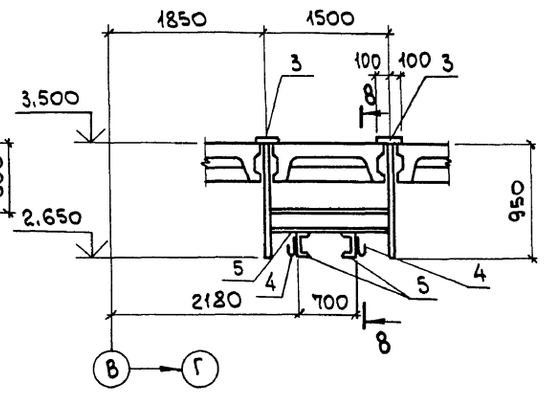

6-6

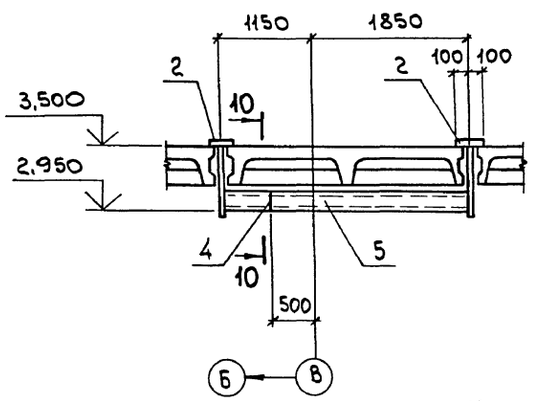

7-7

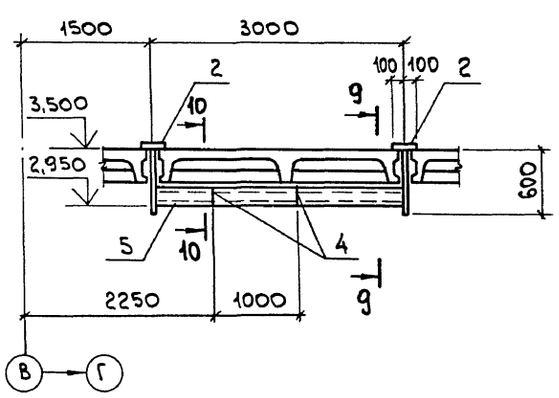

8-8

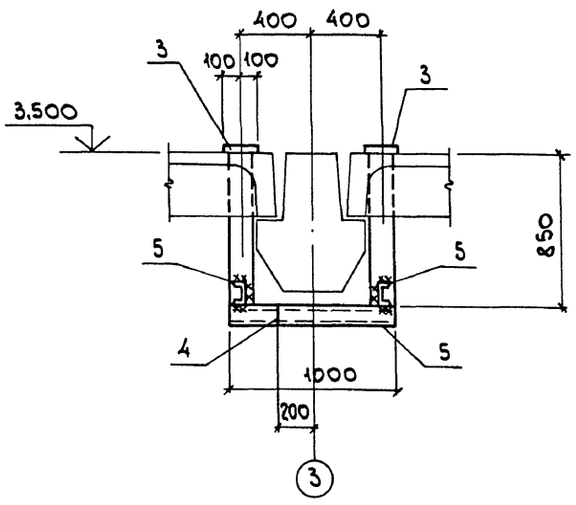

9-9

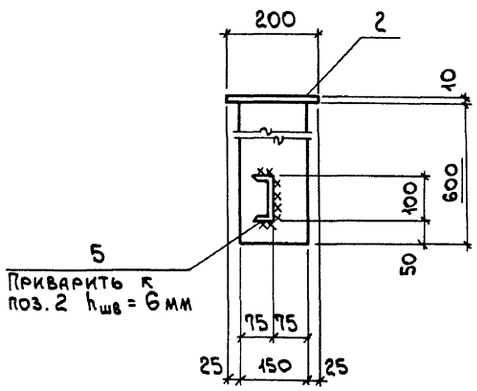

10-10

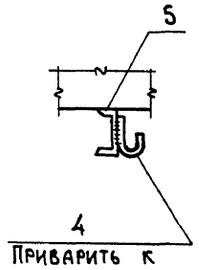

11-11

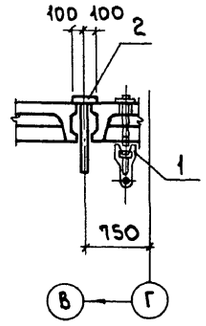

12-12

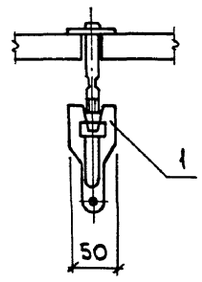

Инв.№ подл. | Подп. и дата | Взам. инв.№

Нач.отд.	Агранович		903-1-288.91 КЖ	
Н.контр.	Кудричевская		Котельная с 4 котлами Е-4-1,4Р. Золошлакоудаление механическое.	
Гл.спец.	Коротецкий		Главный корпус	Стадия: Р; Лист: 29; Листов:
Зав.гр.	Кудричевская			
Провер.	Ханнсон		Схема расположения соединительных изделий в перекрытии на отм. 3,600 и 7,200. Сечения 1-1 ... 12-12.	Харьковский промстройниипроект
Разраб.	Копина			

Привязан:

Инв. №

Альбом 11 ч.1

Схема расположения соединительных изделий на отм. 3,600 в осях 5...9 (вариант каменные угли)

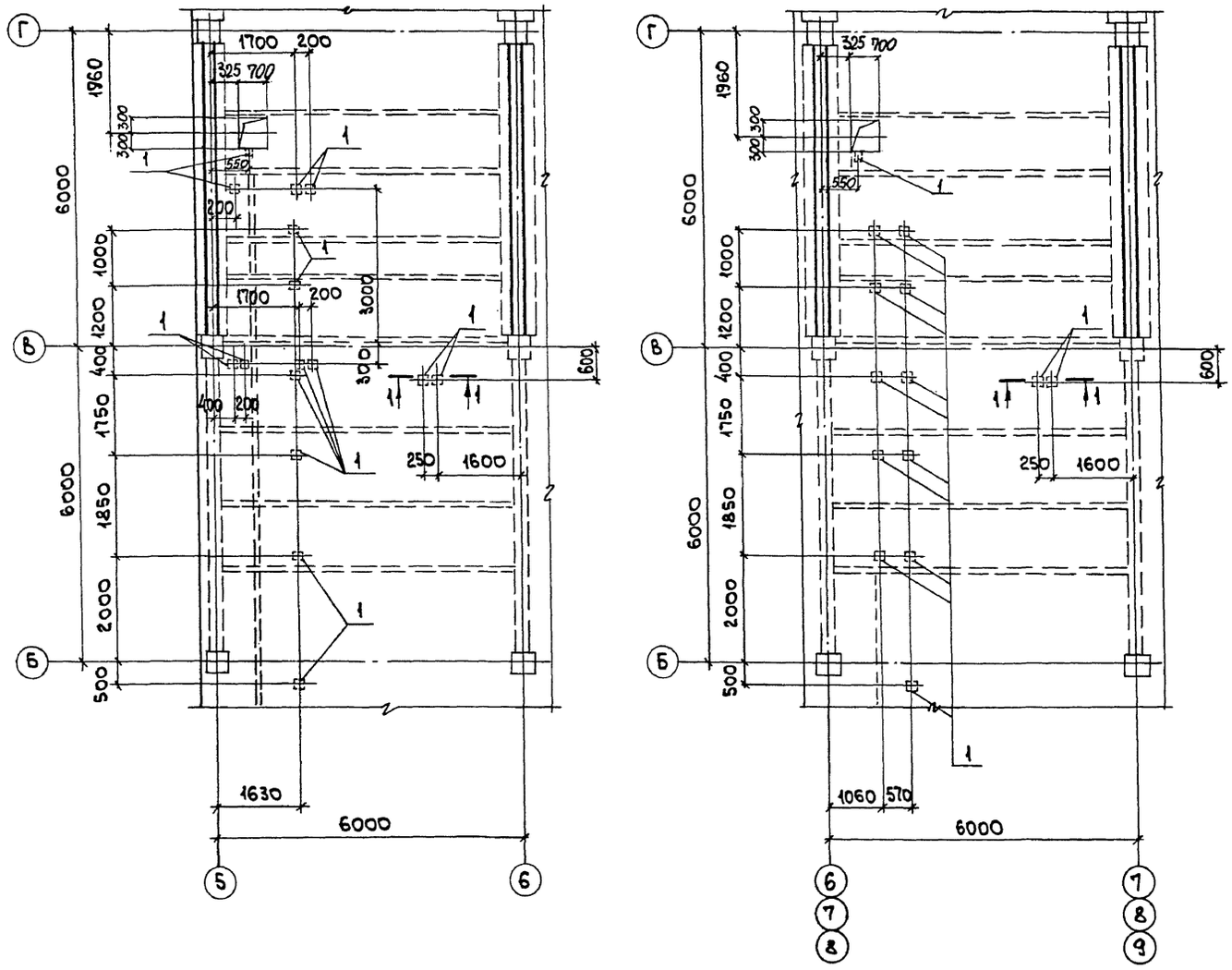

1-1

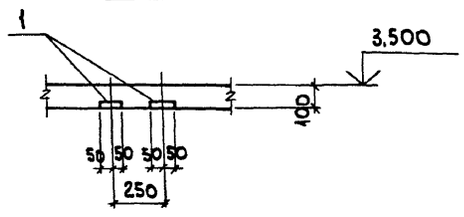

Спецификация к схеме расположения соединительных изделий на отм. 3,600 в осях 5...9

Поз.	Обозначение	Наименование	Кол.	Масса ед., кг	Примечание
		Сборочные единицы			
		Изделия соединительные			
1	1.400-15 в.1	МН105-6	62	1.0	

Привязан:

Инв. №

Нач.отд.	Агранович		
Н.контр.	Кудрячевская		
Гл.спец.	Коротецкий		
Зав.гр.	Кудрячевская		
Вед.инж.	Кудрячевская		
Провер.	Тремль		
Разраб.	Копина		

903-1-288.91 КЖ

Котельная с 4 котлами Е-4-1,4Р. Золошлакоудаление механическое.

Главный корпус

Стадия	Лист	Листов
Р	30	

Схема расположения соединительных изделий в перекрытии на отм. 3,600 в осях 5-9 вариант каменные угли

ХАРЬКОВСКИЙ ПРОМСТРОЙНИИПРОЕКТ

Инв. № подл. | Подп. и дата | Взам. инв. №

Альбом 11 ч.1

Схема расположения соединительных изделий на отм. 3,600 в осях 5...9 (Вариант бурые угли)

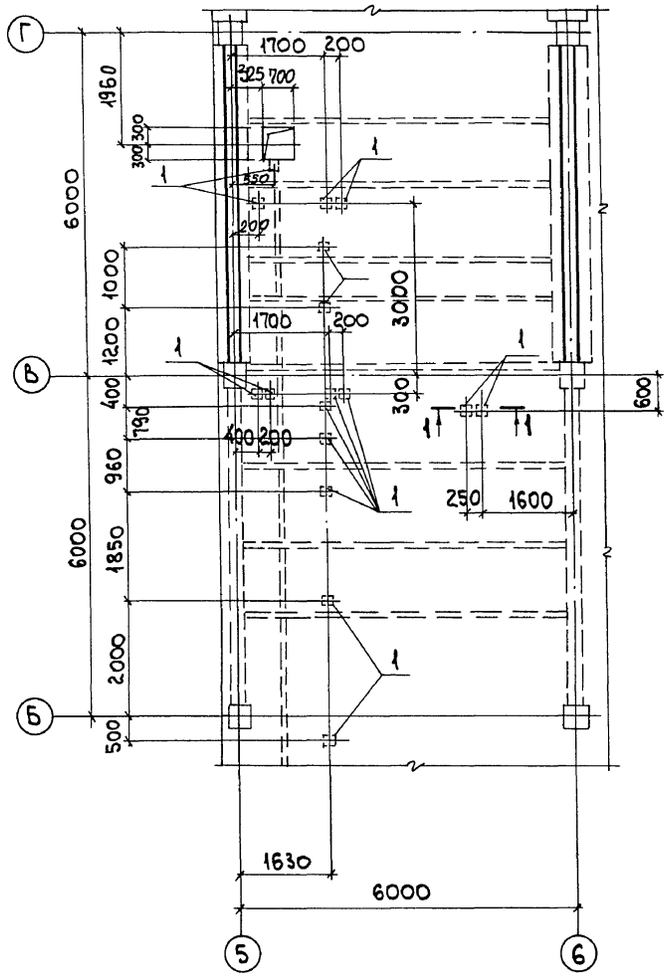

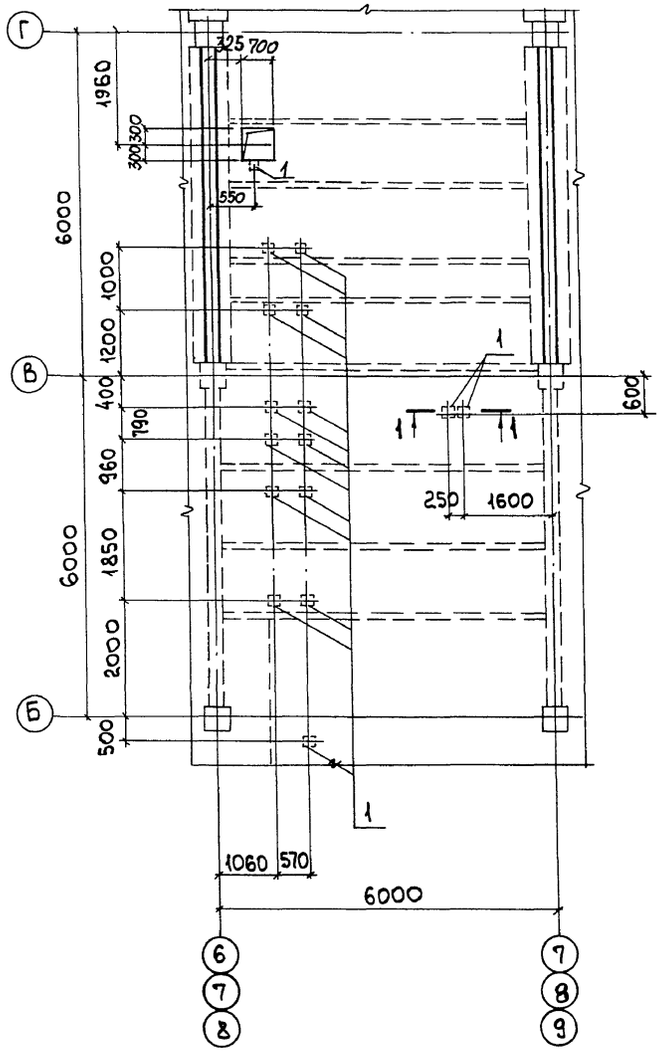

1-1

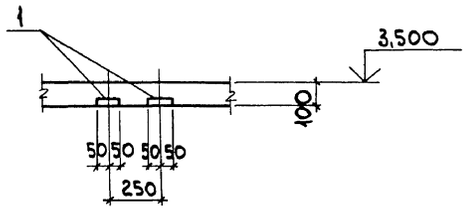

Спецификация к схеме расположения соединительных изделий на отм. 3,600 в осях 5...9

Поз.	Обозначение	Наименование	Кол.	Масса ед., кг	Примечание
		Сборочные единицы			
		Изделия соединительные			
1	1.400-15 в.1	МН105-6	69	1.0	

Привязан:

Инв. №

Нач. отд.	Агранович	
Н. контр.	Кудричевская	
Гл. спец.	Коротецкий	
Зав. гр.	Кудричевская	
Провер.	Тремль	
Разраб.	Копина	

903-1-288.91 КЖ

Котельная с 4 котлами Е-4-1,4Р. Золошлакоудаление механическое.

Главный корпус

Стадия	Лист	Листов
Р	31	

Схема расположения соединительных изделий в перекрытии на отм. 3,600 в осях 5...9. Вариант бурые угли.

ХАРЬКОВСКИЙ ПРОМСТРОЙНИИПРОЕКТ

Инв. № подл. | Подп. и дата | Взам. инв. №

Альбом 11.4.1

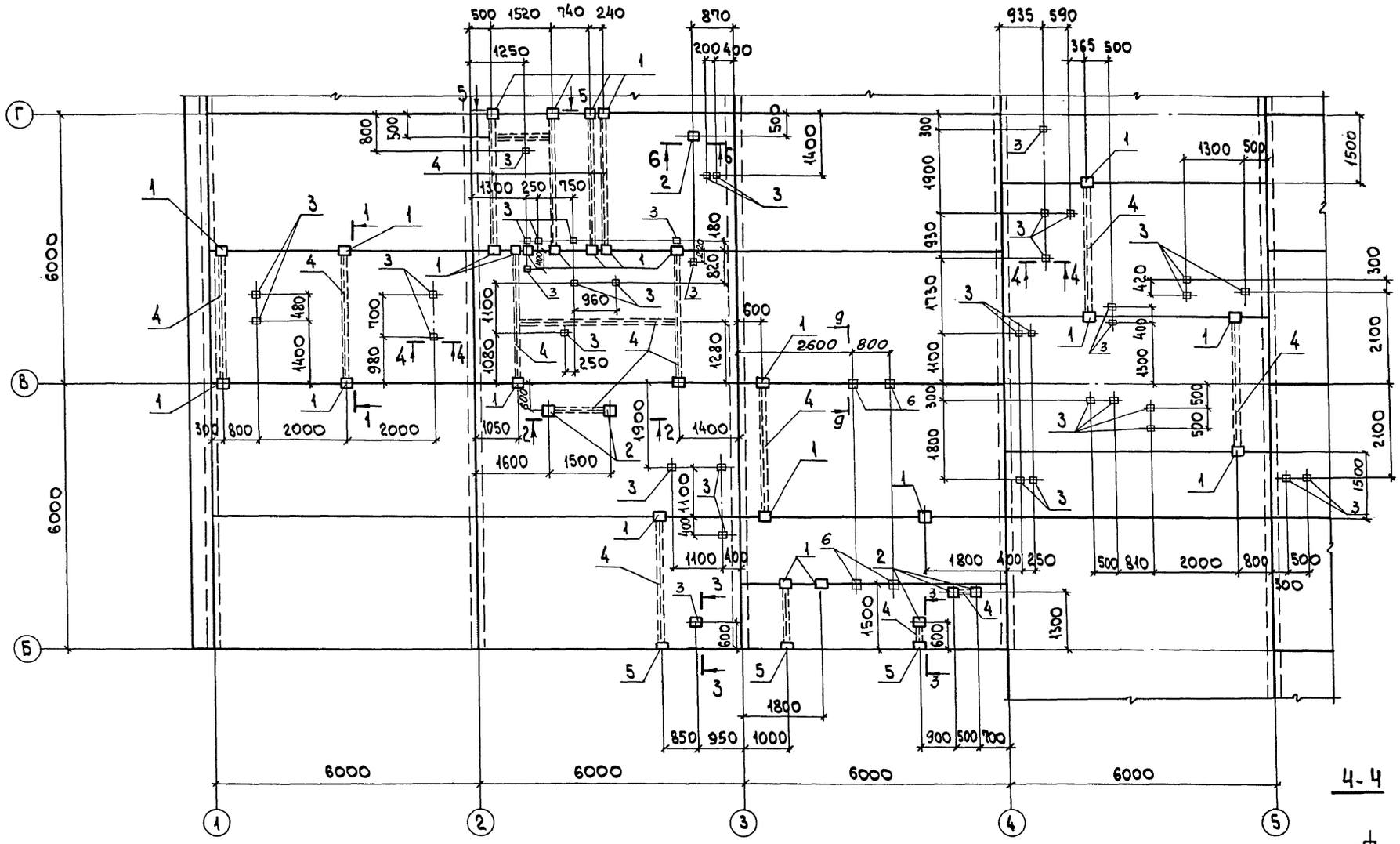

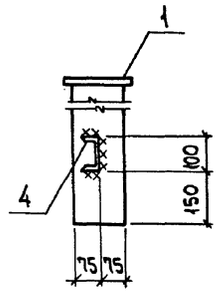

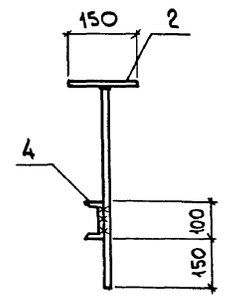

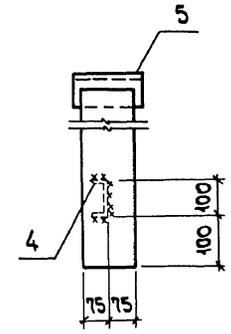

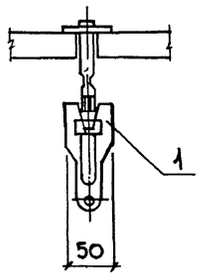

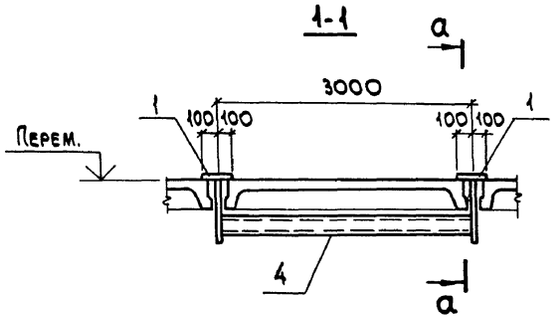

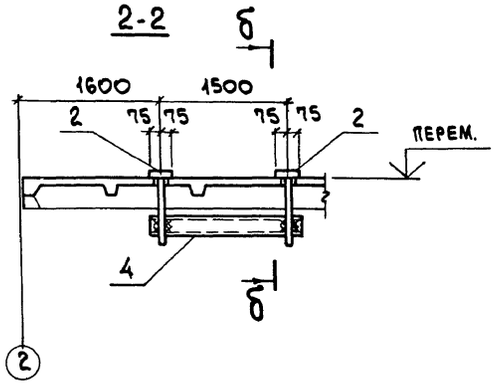

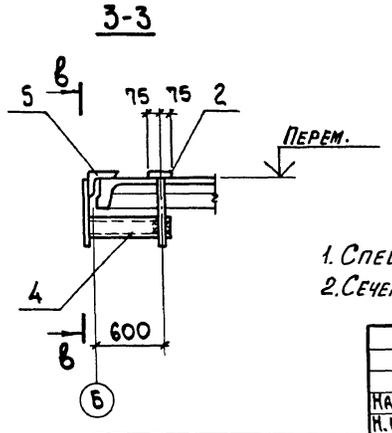

1. Спецификацию соединительных изделий см. на листе 33.
2. Сечение 5-5, 6-6, 9-9 см. на листе 33.

Нач. отд.	Агранович		903-1-288.91 КЖ
Н. контр.	Кудричевская		Котельная с 4 котлами Е-4-1,4Р. Золошлакоудаление механическое.
Гл. спец.	Коротецкий		Главный корпус — Стадия: Р; Лист: 32; Листов:
Зав. гр.	Кудричевская		
Провер.	Проценко		Схема расположения соединительных изделий в покрытии в осях 1...5. Сечение 1-1...3-3.
Разраб.	Копина		Харьковский Промстройниипроект

Привязан:

Инв. №

Инв. № подл. | Подп. и дата | Взам. инв. №

Альбом 11 ч.1

Вариант: каменные угли

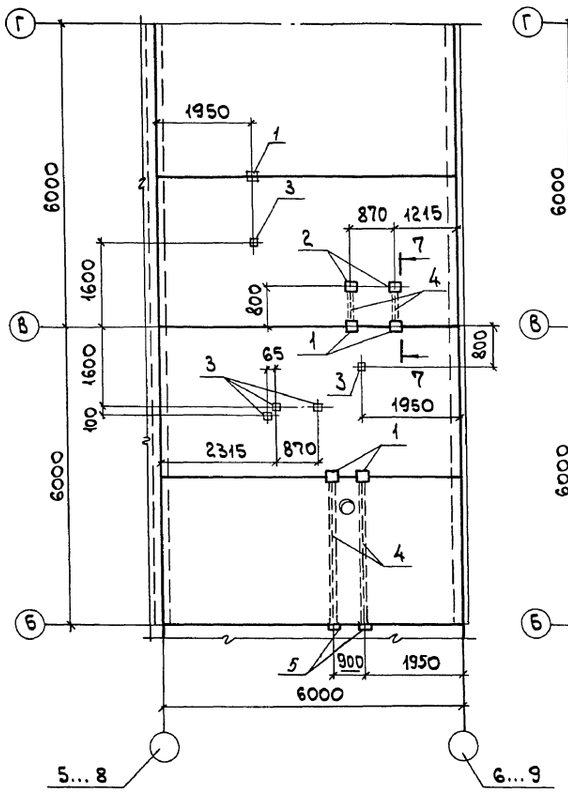

Вариант: бурые угли

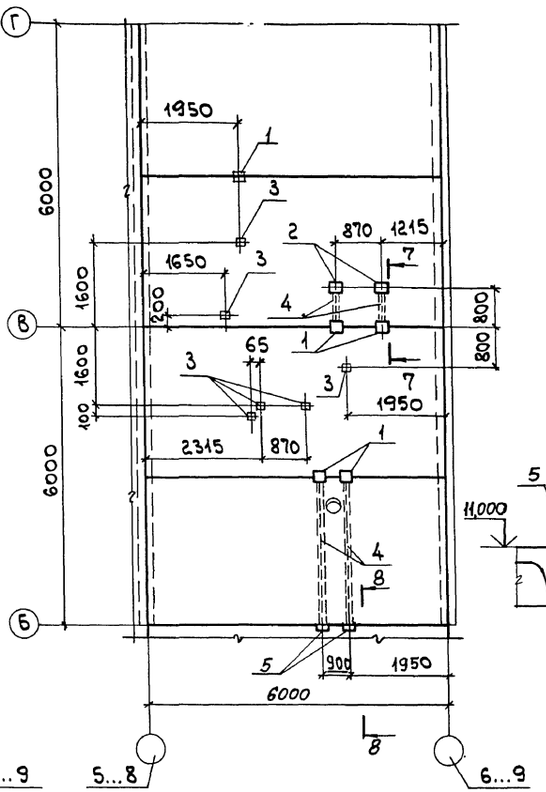

9-9

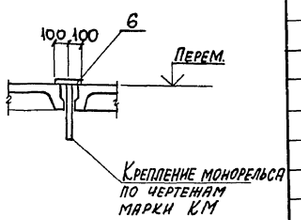

8-8

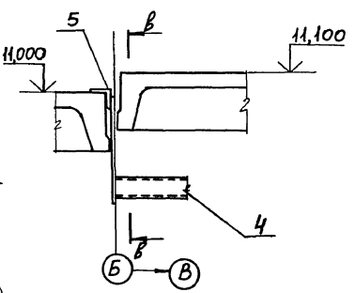

5-5

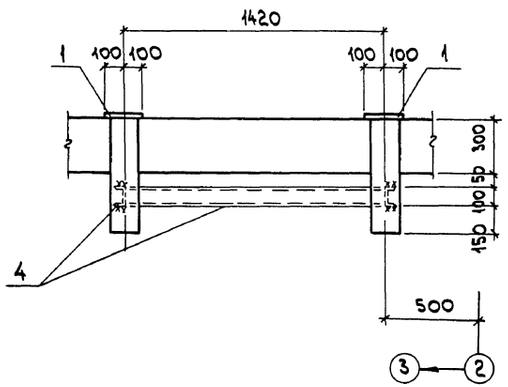

6-6

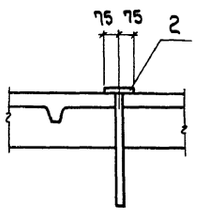

7-7

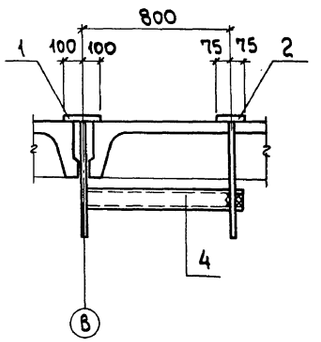

Спецификация к схеме расположения соединительных изделий

Поз.	Обозначение	Наименование	Кол. кам. угли	Кол. бур. угли	Масса ед., кг	Примечание
		Сборочные единицы				
		Изделия соединительные				
1	903-1-288.91 К.Ш.И-МС16, МС20	МС16	43	43	10.2	
2	К.Ш.И-МС17	МС17	15	15	1,9	
3	ТУ-36.48.11-45-88	Подвеска регулируемая И28	56	60	0,42	См. примечание п. 3
4	903-1-288.91 К.Ш.И-МС18; МС6; МН20	МС18	72,0 п.м.	72,0 п.м.	8,6	
5	К.Ш.И-МС19, МС27	МС19	4	4	8,9	
6	К.Ш.И-МС16, МС20	МС20	4	4	10,2	

1. Соединительные изделия поз. 2 устанавливаются в заранее просверленные отверстия ф16 мм.
2. Соединительные изделия поз. 3 устанавливать согласно каталогу крепежных изделий.
3. Регулируемую подвеску И28 смотрите ТУ-36.48.11-45-88 (Средства крепления. Подвески. Технические условия).
4. Производство и приемку работ по сварке соединений соединительных изделий выполнить в соответствии с требованиями СНиП 3.03.01-87 „Несущие и ограждающие конструкции".
5. Вид В-В смотреть на листе 32.

Инв. № подл. | Подп. и дата | Взам. инв. №

Привязан:

Инв. №

Нач. отд.	Агранович		
Н. контр.	Кудричевская		
Гл. спец.	Коротецкий		
Зав. гр.	Кудричевская		
Провер.	Хаинсон		
Разраб.	Копина		

903-1-288.91 КЖ

Котельная с 4 котлами Е-4-1,4Р. Золошлакоудаление механическое.

Главный корпус

Стадия	Лист	Листов
Р	33	

Схема расположения соединительных изделий в покрытии в осях 5...9.

Харьковский Промстройниипроект

Альбом 11 ч. 1

Схема расположения элементов лестницы

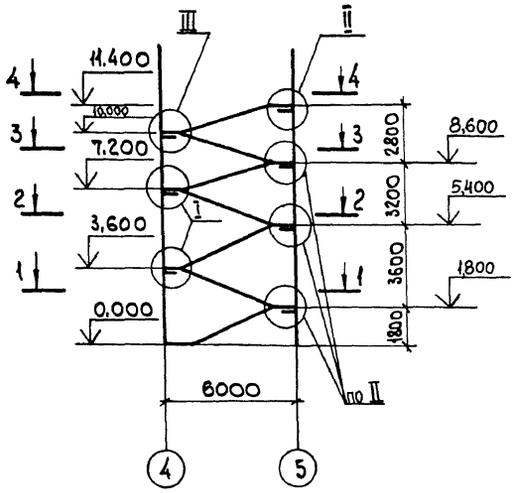

1-1

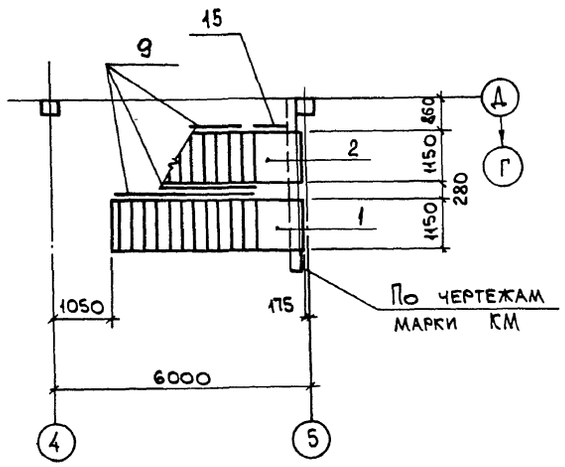

1-1
Раскладка проступей

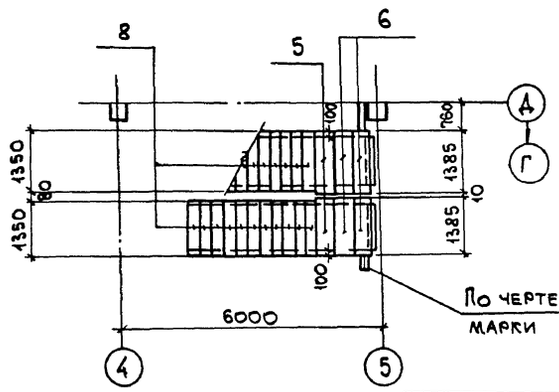

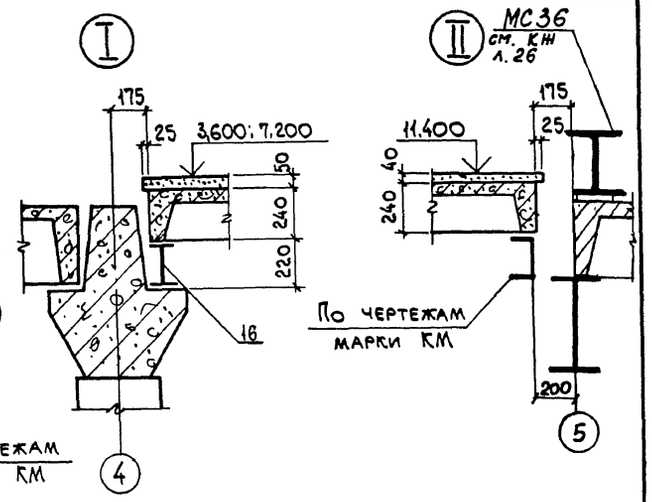

2-2

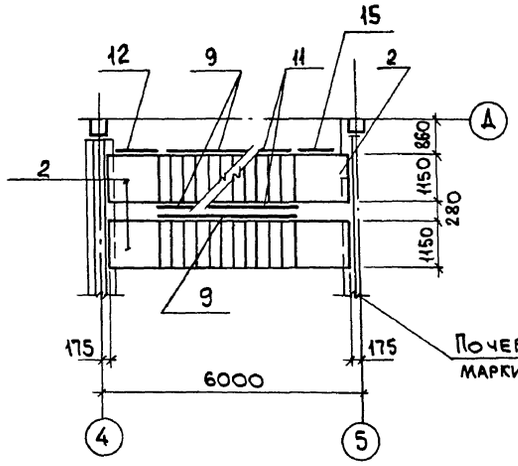

2-2
Раскладка проступей

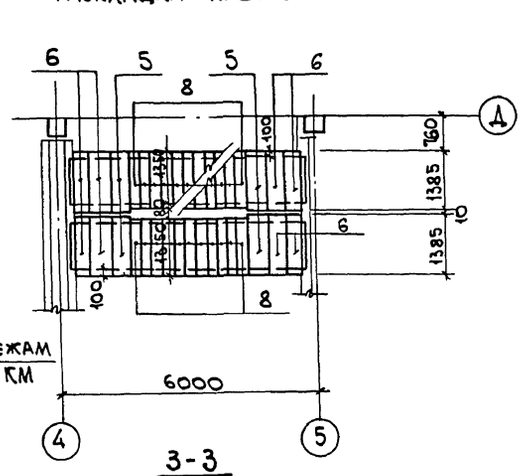

4-4

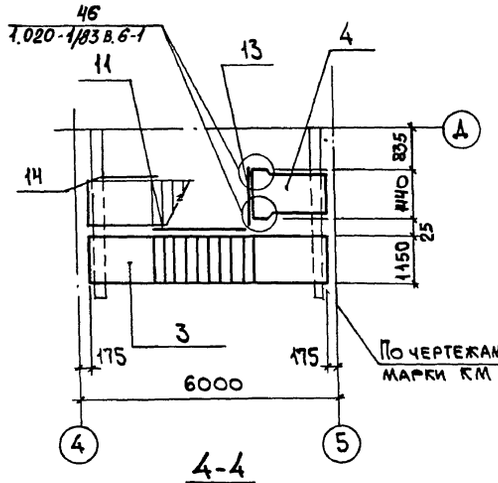

3-3

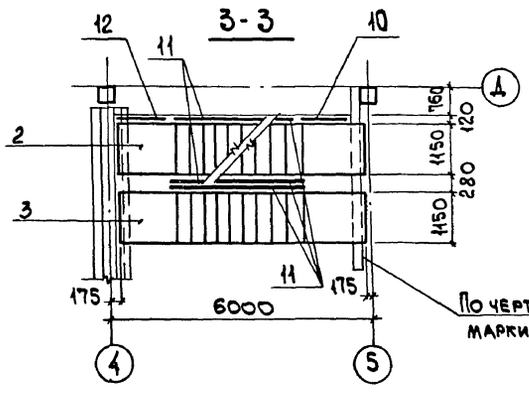

3-3
Раскладка проступей

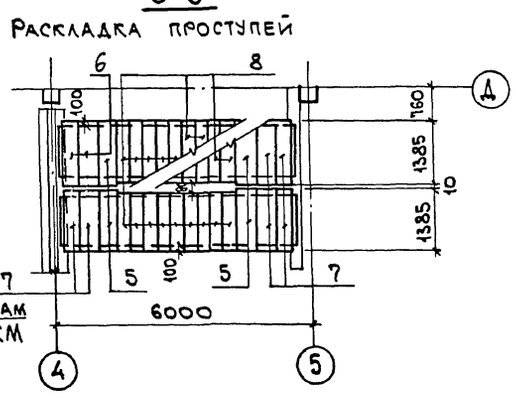

4-4
Раскладка проступей

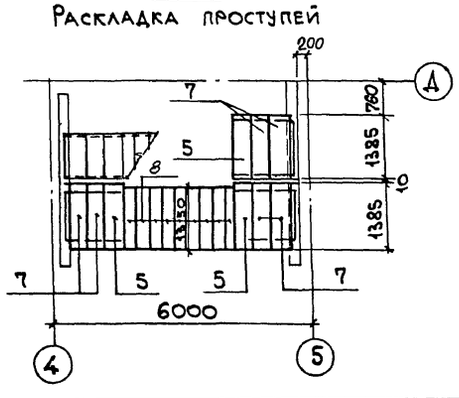

Поз.	Обозначение	Наименование	Кол.	Масса ед., кг	Примеч.
1	1.050.1-2.1, вып. 1	ЛМП57.11.18-5-3	1	2100	
2	"	ЛМП57.11.18-5	3	2400	
3	"	ЛМП57.11.14-5	3	2200	
4	"	ЛПП14.15в	1	1600	
5	"	2ЛН14.5в	14	70	
6	"	2ЛН14.3	14	50	
7	"	2ЛН14.5	14	70	
8		1ЛН13.3	71	50	
9	1.050.1-2. вып. 2	ОМ18-1	6	43,9	
10	"	ОМН14-1	1	15,5	
11	"	ОМ11-1	4	36,6	
12	"	ОМВ18-1	2	15,4	
13	"	ОП12-1	1	18,3	
14	"	ОМВ14-1	1	15,5	
15	"	ОМН18-1	2	15,4	
16	903-1-288.91 КЖИ	МС39	2	60,9	
МС32	1.020-1/83. 6-1 084	МС32	2	0,93	

Привязан:

Инв. №

Взам. инв. №

Подп. и дата

Инв. № подл.

		903-1-288.91	КЖ
Нач.отд.	Агранович	Котельная с 4 котлами Е-4-1,4Р. Золошлакоудаление механическое.	
Н.контр.	Кудричевская		
Гл.спец.	Коротецкий	Главный корпус	Стадия Р; Лист 34; Листов
Зав.гр.	Кудричевская		
Вед.инж.	Гурович	Схема расположения элементов лестницы	Харьковский промстройниипроект
Провер.	Кудричевская		
Разраб.	Гурович		

Альбом 11 ч. 1

Схема расположения фахверковой стойки, насадок и опорных столиков в осях „1"... „9"

Ряд „Б"

Ряд „А"

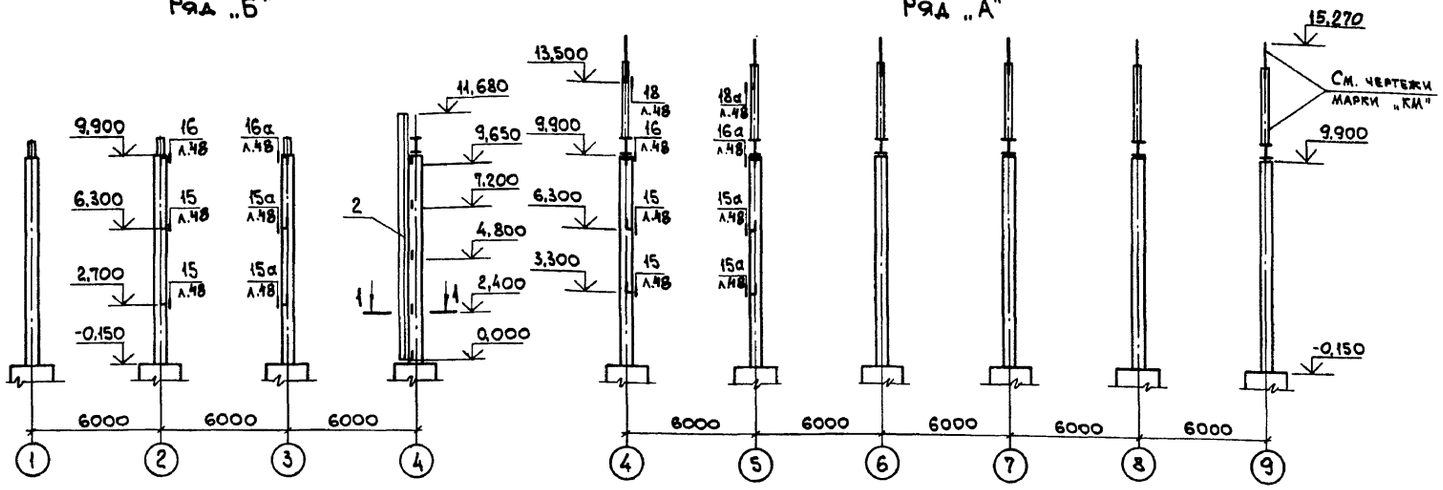

Марка, поз.	Обозначение	Наименование	Кол.	Масса, ед., кг	Примеч.
1	1.030.1-1.4-2-10-13	Стойка СФ14	7	550,1	
2	903-1-288.91 КЖ.И-МС1	" МС1	1	932,8	
3	1.030.1-1.4-1-010	Насадка НФ1	3	29,7	
4	-020	" НУ1	1	25,2	
5	-020-01	" НЧ2	2	25,2	
Т24	1.030.1-1.4-1-240	Т24	28	1,1	

Схема расположения насадок и опорных столиков в осях „9"... „1"

Ряд „Д"

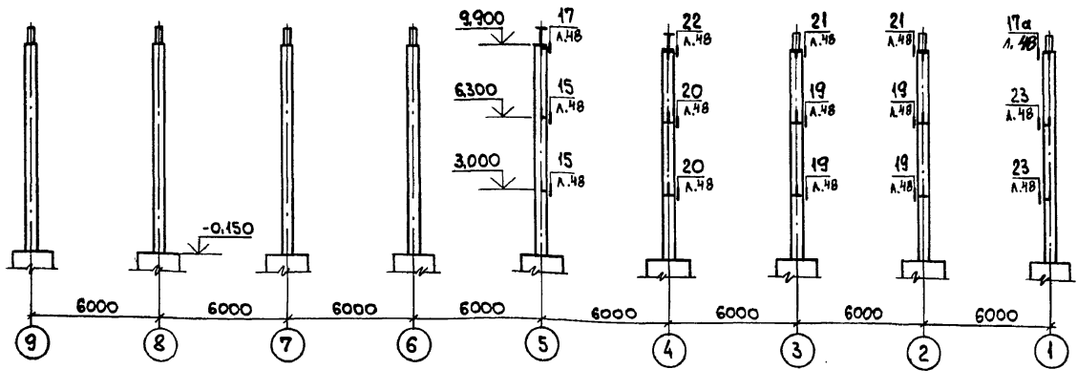

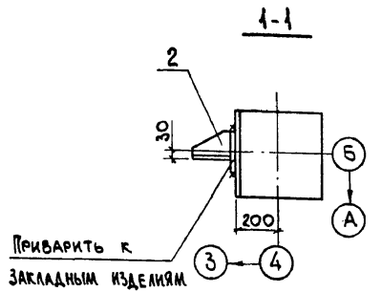

Схема расположения фахверковых стоек

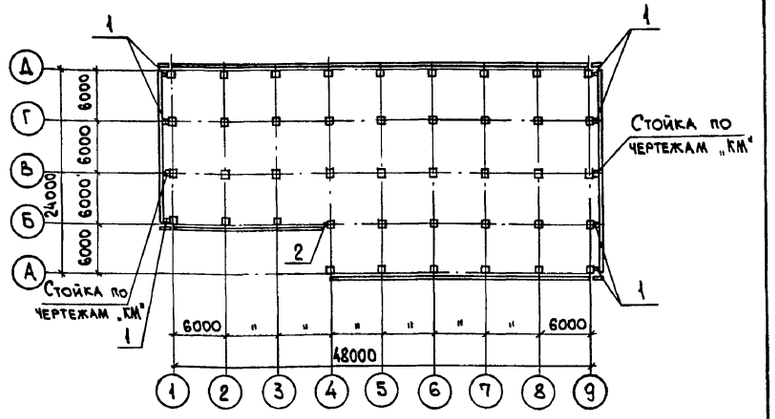

Схема расположения фахверковых стоек и насадок в рядах „А"... „Д", „Д"... „Б"

Ось „9"

Ось „1"

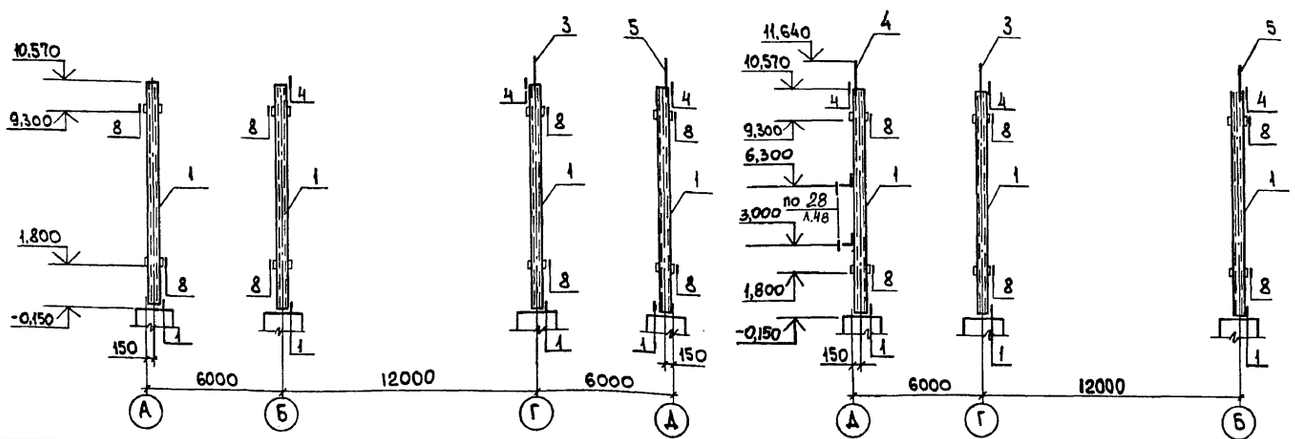

1. Узлы крепления без указания номера листа в знаменателе дроби принять по серии 1.030.1-1.3-3.

2. Опорные столики приварить по мере монтажа стеновых панелей.

Привязан:

Инв. №

Нач. отд.	Агранович		
Н. контр.	Кудричевская		
Гл. спец.	Коротецкий		
Зав. гр.	Кудричевская		
Провер.	Чепелева		
Разраб.	Хвостик		

903-1-288.91 КЖ

Котельная с 4 котлами Е-4-1,4Р. Золошлакоудаление механическое.

Главный корпус

Стадия	Лист	Листов
Р	35	

Схема расположения фахверковых стоек, насадок и опорных столиков.

ХАРЬКОВСКИЙ ПРОМСТРОЙНИИПРОЕКТ

Инв. № подл. | Подп. и дата | Взам. инв. №

Схема расположения стеновых панелей в осях „1"...„9"

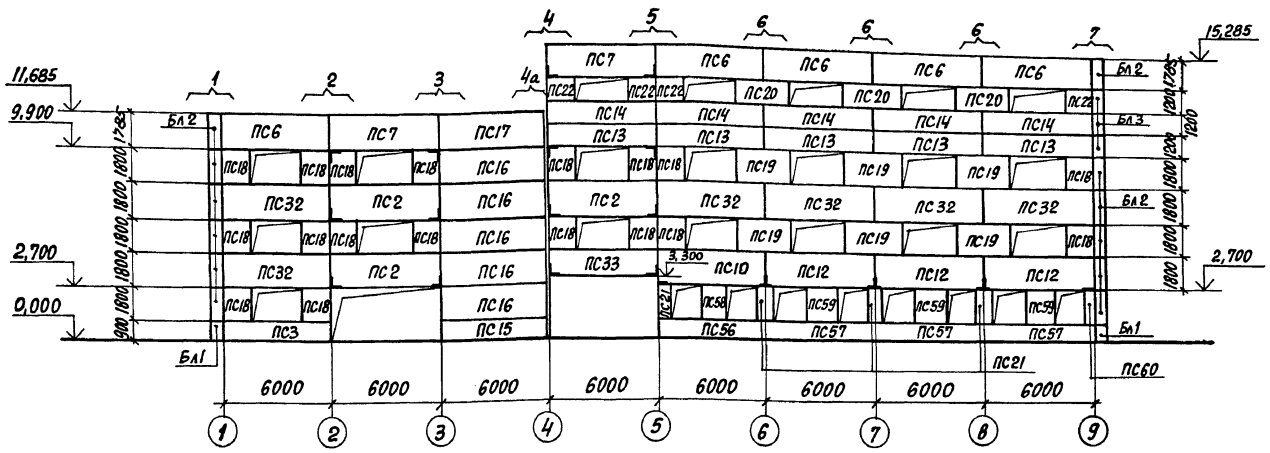

Схема расположения стеновых панелей в рядах „А"...„Д"

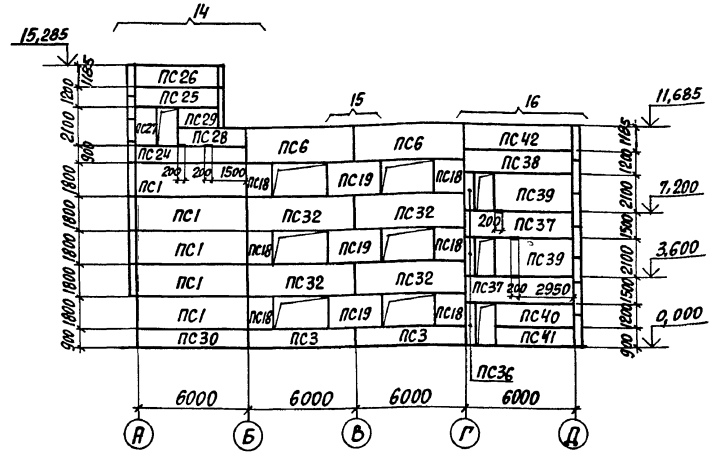

Схема расположения стеновых панелей в осях „9"...„1"

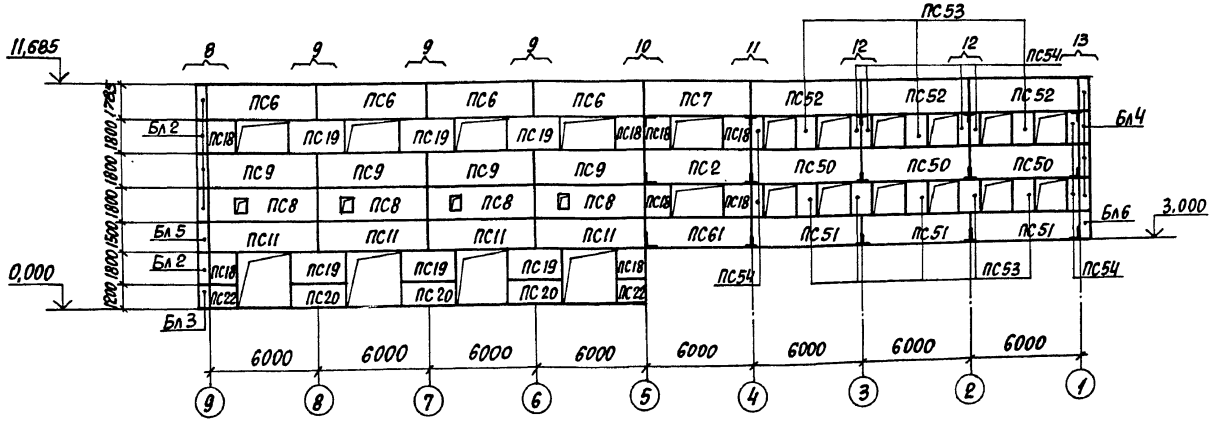

Схема расположения стеновых панелей в рядах „Д"...„А"

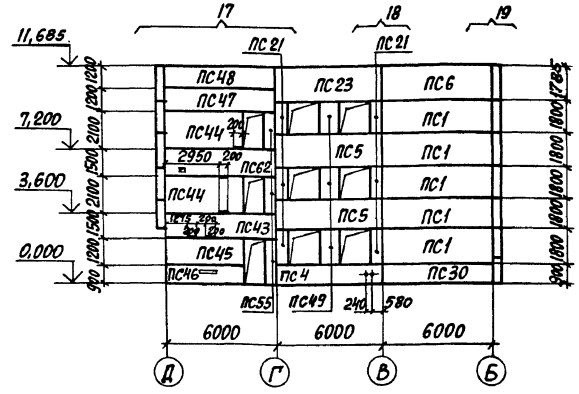

Схема расположения стеновых панелей в осях „9"...„5" с отм. 11,100

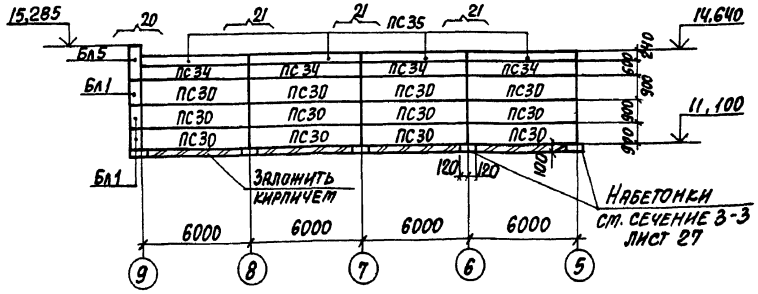

Привязан:		903-1-288.91 КЖ		
		Котельная с 4 котлами Е-4-1,4Р Золошлакоудаление механическое		
Нач. отд.	Агрянович	Главный корпус	Стадия: Р	Лист: 36
Н. контр.	Кудричевская			
Гл. спец.	Коротецкий			
Зав. гр.	Кудричевская			
Провер.	Чепелева	Схема расположения стеновых панелей из легкого бетона	Харьковский Промстройниипроект	
Разраб.	Гремль			
Инв. №				

Инв. № подл. | Подпись и дата | Взам. инв. №

Альбом VI ч.1

Схема расположения стеновых панелей в осях „1"...„9"

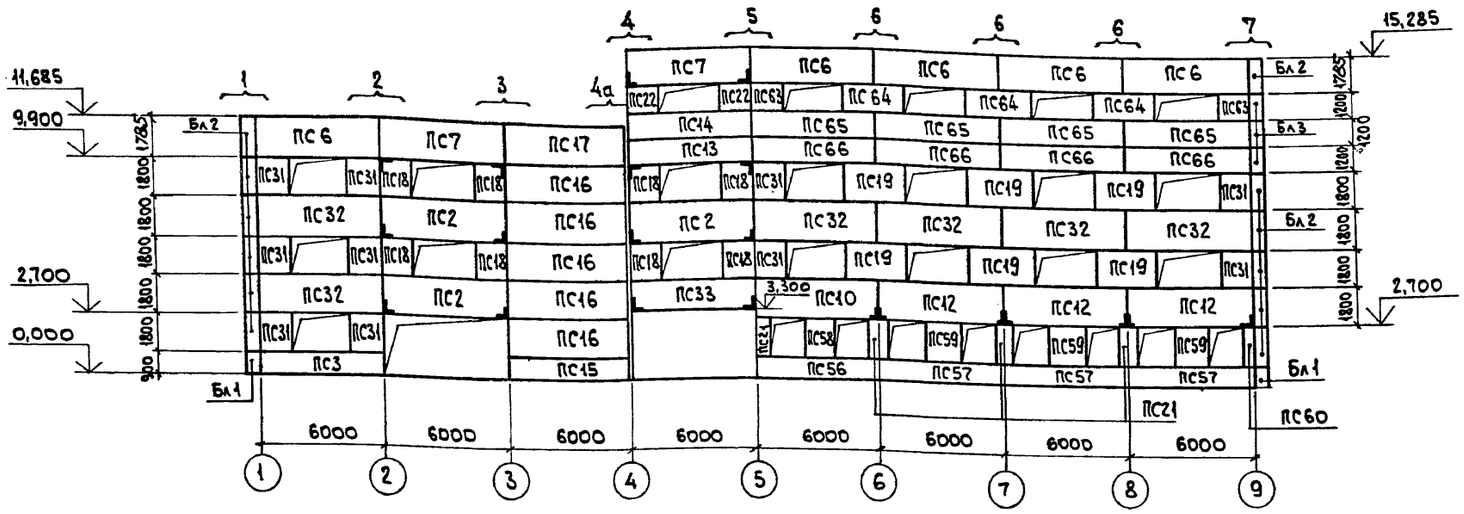

Схема расположения стеновых панелей в рядах „А"...„Д"

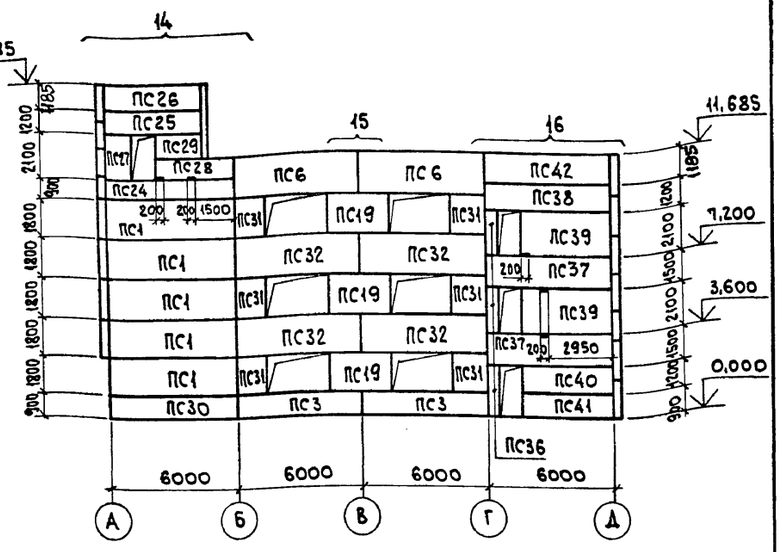

Схема расположения стеновых панелей в осях „9"...„1"

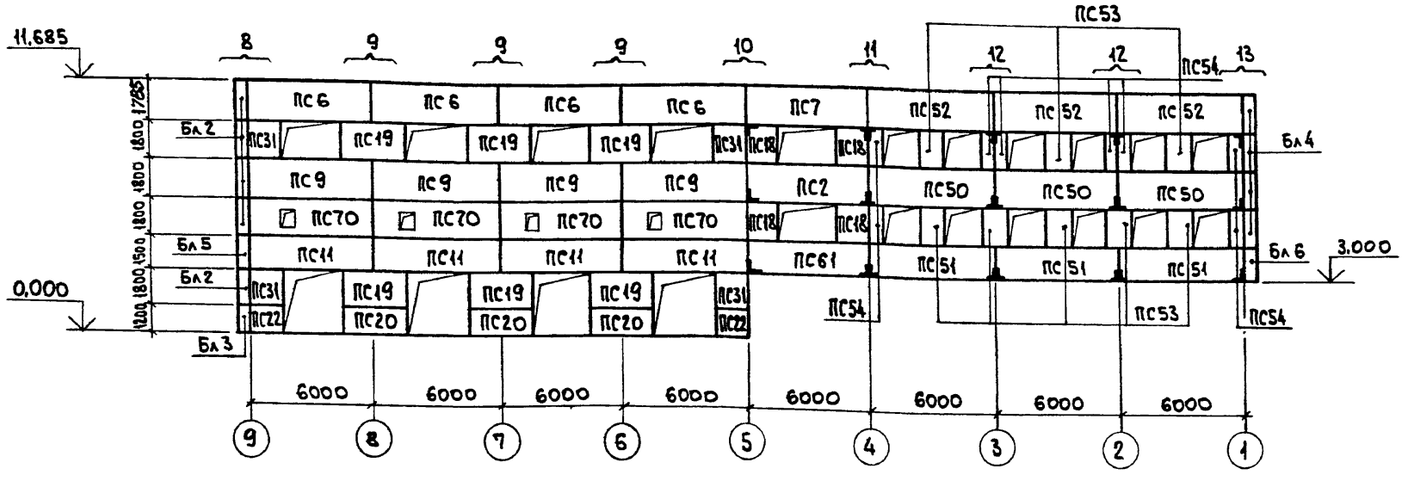

Схема расположения стеновых панелей в рядах „Д"...„А"

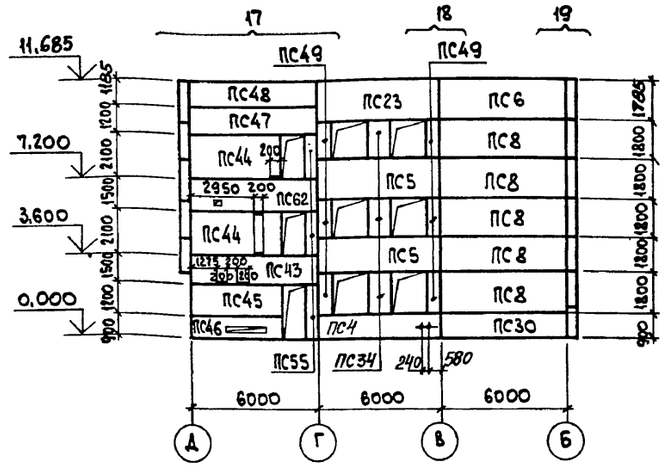

Схема расположения стеновых панелей в осях „9"...„5" с отм. 11,100

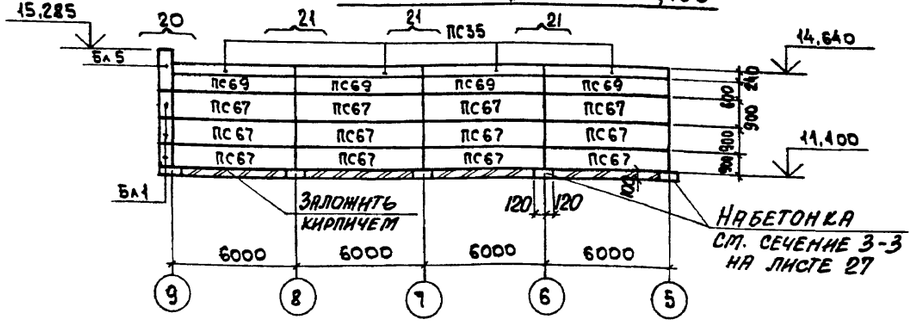

Нач.отд.	Агранович		
Н.контр.	Кудричевская		
Гл.спец.	Коротецкий		
Зав.гр.	Кудричевская		
Провер.	Чепелева		
Разраб.	Тремль		

Привязан:

Инв. №

903-1-288.91 КЖ

Котельная с 4 котлами Е-4-1,4Р. Золошлакоудаление механическое.

Главный корпус

Стадия	Лист	Листов
Р	37	

Схема расположения стеновых панелей из арболита.

ХАРЬКОВСКИЙ ПРОМСТРОЙНИИПРОЕКТ

Взам. инв. № | Подп. и дата | Инв. № подл.

Альбом 114.1

Фрагмент N1

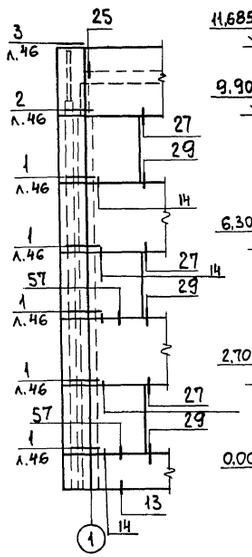

Фрагмент N2

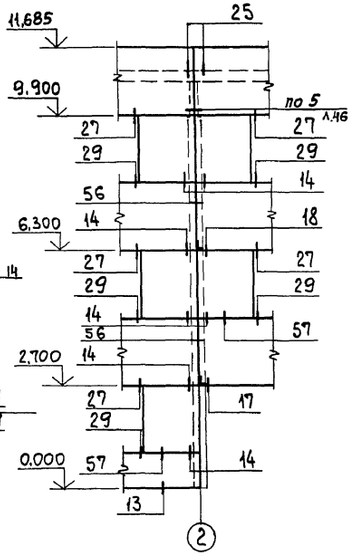

Фрагмент N3

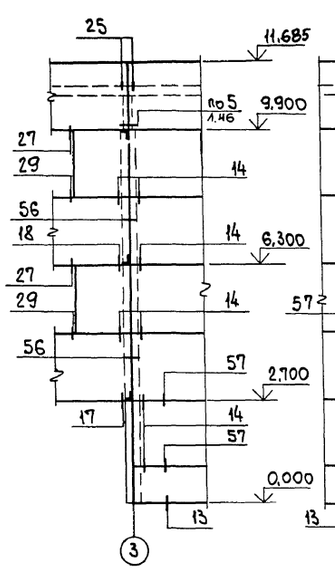

Фрагмент N4А

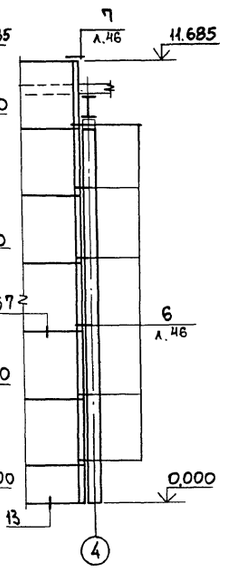

Фрагмент N4

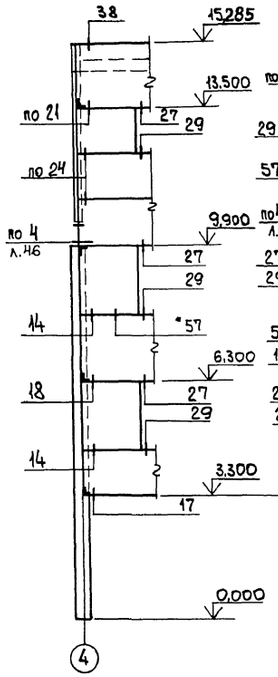

Фрагмент N5

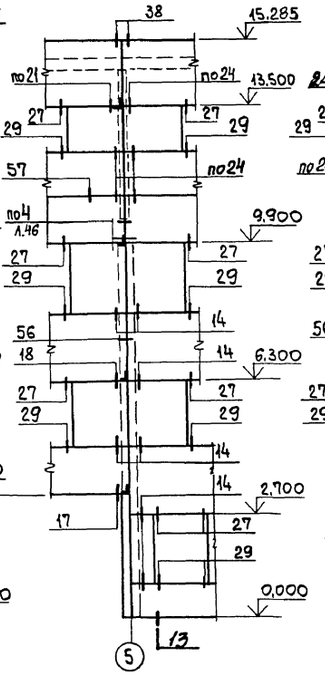

Фрагмент N6

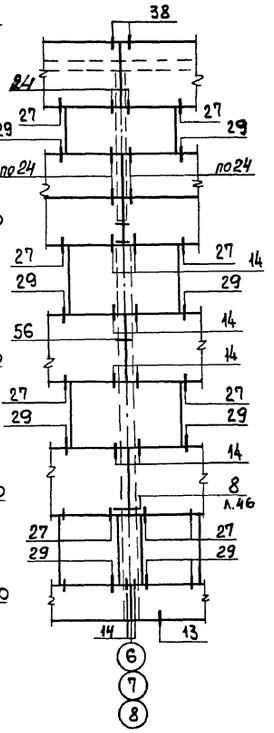

Фрагмент N7

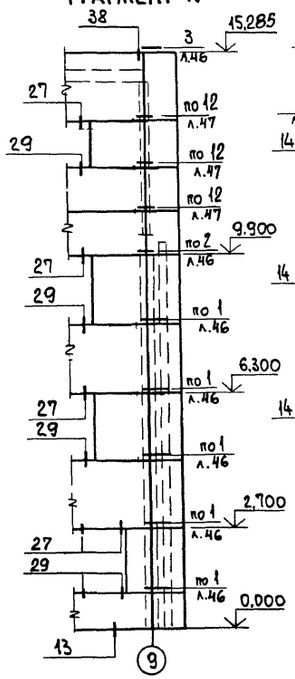

Фрагмент N8

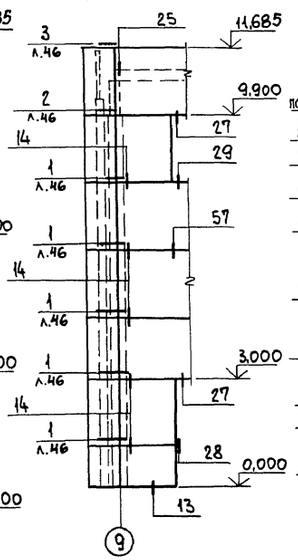

Фрагмент N9

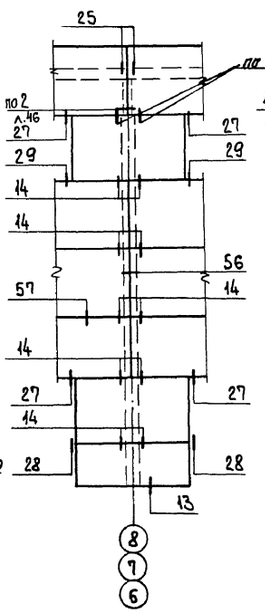

Фрагмент N10

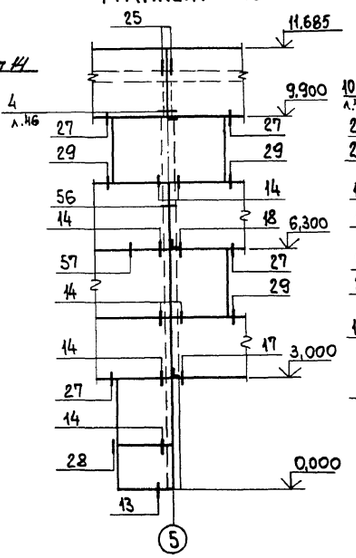

Фрагмент N11

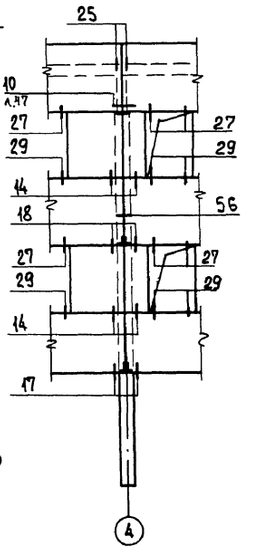

1. Узлы крепления стеновых панелей без указания номера листа в знаменателе принять по серии 1.030.1-1 в. 3-3.
2. Приварку соединительных изделий и деталей крепления производить по ГОСТ 5264-80, катет шва - 6 мм, тип шва Н1.
3. Спецификацию узлов с указанием номера листа в знаменателе смотрите на листе 40.

Привязан:

Инв. №

Нач.отд.	Агрянович		
Н.контр.	Кудрявская		
Гл.спец.	Коротецкий		
Зав.гр.	Кудрявская		
Вед.инж.	Тремль		
Провер.	Чепелева		
Разраб.	Тремль		

903-1-288.91 КЖ

Котельная с 4 котлами Е-4-1,4р
Золошлакоудаление механическое

Главный корпус

Схема расположения стеновых панелей. Фрагмент 1...11.

Стадия	Лист	Листов
Р	38	

ХАРЬКОВСКИЙ ПРОМСТРОЙНИИПРОЕКТ

25030-14 40

Инв. № подл. | Подп. и дата | Взам. инв. №

Альбом 11 ч.1

Фрагмент N 12

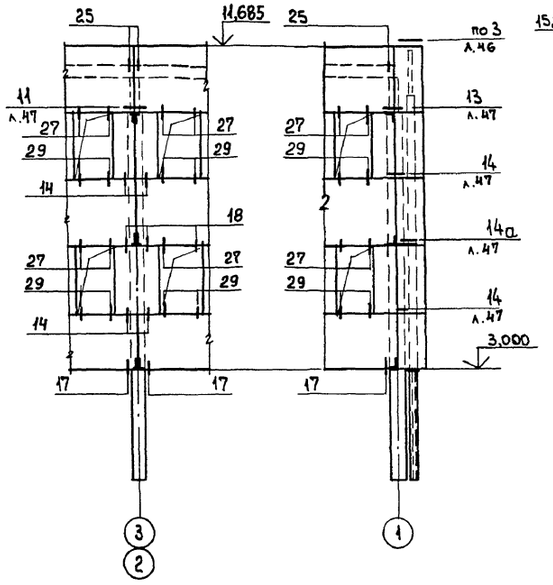

Фрагмент N 13

Фрагмент N 14

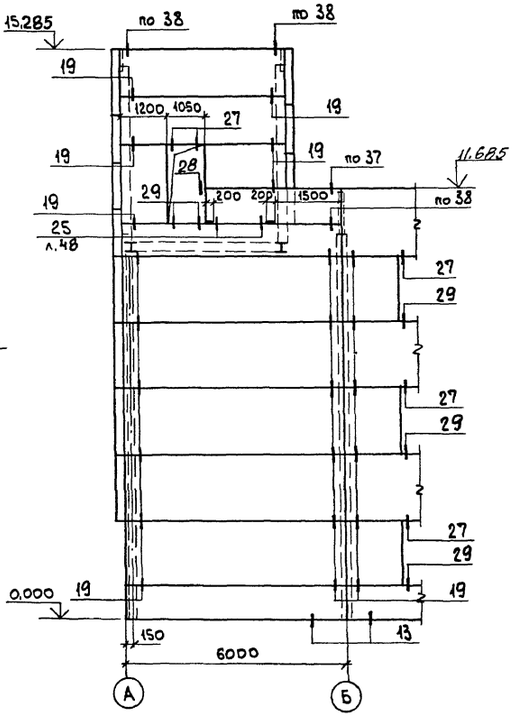

Фрагмент N 15

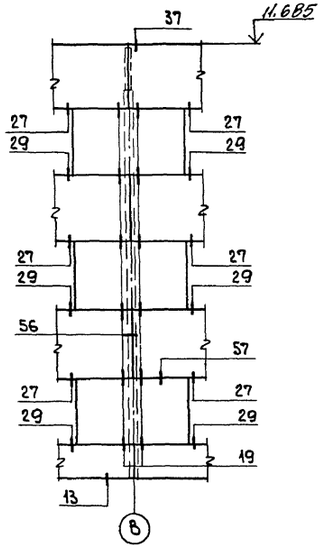

Фрагмент N 16

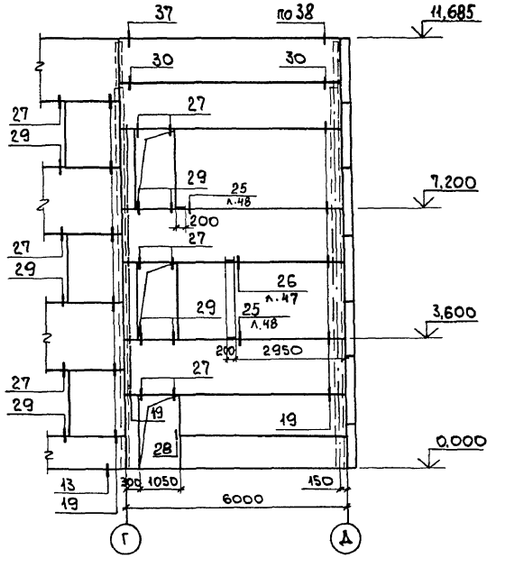

Фрагмент N 17

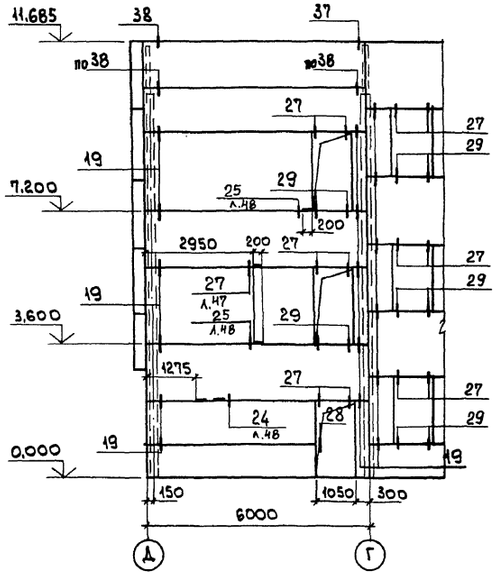

Фрагмент N 18

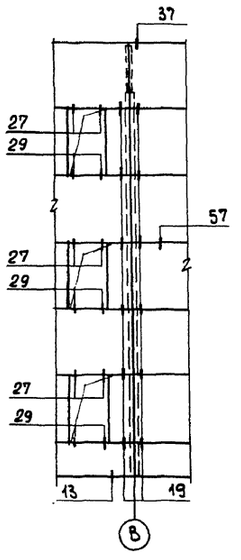

Фрагмент N 19

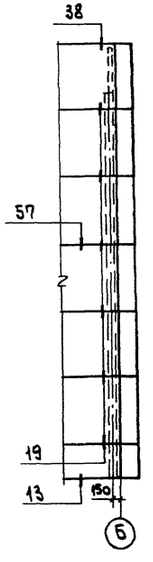

Фрагмент N 20

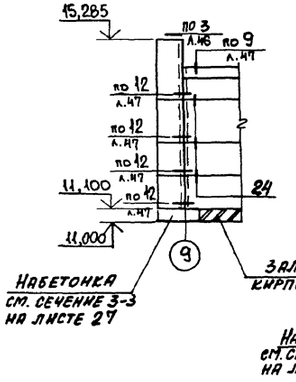

Фрагмент N 21

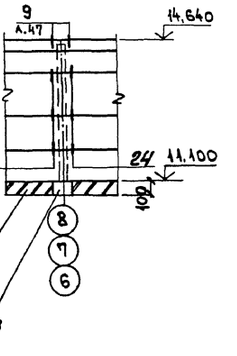

1. Узлы крепления стеновых панелей без указания номера листа в знаменателе принять по серии 1.030.1-1 в. 3-3.
2. Приварку соединительных изделий и деталей крепления производить по ГОСТ 5264-80, катет шва - 6 мм, тип шва Н1.
3. Спецификацию узлов с указанием номера листа в знаменателе смотреть на листе 40
4. Крепление карнизной панели к подкарнизной панели производить по узлам А и Б по документу 1.030.1-1.0-3:2400.

				903-1-288.91 КЖ	
Нач.отд.	Агранович			Котельная с 4 котлами Е-4-1,4Р. Золошлакоудаление механическое	
Н.контр.	Кудричевская				
Гл.спец.	Коротецкий			Главный корпус	Стадия: Р; Лист: 39; Листов:
Зав.гр.	Кудричевская				
Провер.	Чепелева			Схема расположения стеновых панелей. Фрагменты 12...21	Харьковский Промстройниипроект
Разраб.	Тремль				

Привязан:

Инв. N°

Взам. инв. N° | Подп. и дата | Инв. N° подл.

Альбом 14 ч. 1

Марка	Обозначение	Наименование	Кол.	Масса ед., кг	Примечание
		При t=-20°С			
		Панели наружных стен			
ПС1	1.030.1-1 07-01	ПС60.18.2,0-3.Л-31	10	3330	
ПС2	903-1-288.91 КЖ.И-ПС2,ПС61	ПС2	4	3330	
ПС3	1.030.1-1 04-05	ПС60.9.2,0-2.Л-47	3	1640	
ПС4	903-1-288.91 КЖ.И-ПС4	ПС4	1	1640	
ПС5	КЖ.И-ПС5	ПС5	2	3330	
ПС6	КЖ.И-ПС6,ПС7	ПС6	12	3330	
ПС7	"	ПС7	3	3330	
ПС8	КЖ.И-ПС8	ПС8	4	3330	
ПС9	1.030.1-1.1-1 07-01	ПС60.18.2,0-3.Л-47	4	3330	
ПС10	903-1-288.91 КЖ.И-ПС10	ПС10	1	3360	
ПС11	1.030.1-1.1-1 06-01	ПС60.15.2,0-3.Л-48	4	2770	
ПС12	903-1-288.91 КЖ.И-ПС12	ПС12	3	3360	
ПС13	КЖ.И-ПС13	ПС13	5	2220	
ПС14	1.030.1-1.1-1 05-01	ПС60.12.2,0-4.Л-47	5	2220	
ПС15	903-1-288.91 КЖ.И-ПС15...ПС17	ПС15	1	1900	
ПС16	"	ПС16	5	3330	
ПС17	"	ПС17	1	3850	
ПС18	КЖ.И-ПС18,ПС22	ПС18	32	820	
ПС19	1.030.1-1.1-1 03-04	ПС30.18.2,0-6.Л-57	15	1650	
ПС20	01-09	ПС30.12.2,0-6.Л-57	6	1100	
ПС21*	59	2ПС6.18.2,0-Л-1	10	320	
ПС22	903-1-288.91 КЖ.И-ПС18,ПС22	ПС22	6	550	
ПС23	КЖ.И-ПС23	ПС23	1	3330	
ПС24	КЖ.И-ПС24	ПС24	1	1640	
ПС25	КЖ.И-ПС25,ПС26	ПС25	1	1670	
ПС26	"	ПС26	1	1670	
ПС27	1.030.1-1.1-1 61-05	2ПС12.21.2,5-Л-59	1	940	
ПС28	903-1-288.91 КЖ.И-ПС28	ПС28	1	1040	
ПС29	КЖ.И-ПС29	ПС29	1	830	
ПС30	1.030.1-1.1-1 04-06	ПС60.9.2,0-4.Л-31	14	1650	
ПС32	07-05	ПС60.18.2,0-6.Л-50	10	3360	
ПС33	903-1-288.91 КЖ.И-ПС33	ПС33	1	2230	
ПС34	1.030.1-1.1-1 04	ПС60.6.2,5-6.Л-35	4	1340	
ПС35	2-1 6.00.0	ПС60.6.5-Л	4	1200	
ПС36*	1-1 57-12	2ПС3.21.2,5-Л-1	3	230	
ПС37	903-1-288.91 КЖ.И-ПС37,ПС38	ПС37	2	2820	
ПС38	"	ПС38	1	2200	
ПС39	КЖ.И-ПС39,ПС44	ПС39	2	3030	
ПС40	КЖ.И-ПС40,ПС45	ПС40	1	1730	
ПС41	КЖ.И-ПС41	ПС41	1	1300	
ПС42	1.030.1-1.1-1 05-02	ПС60.12.2,0-6.Л-41	1	2230	
ПС43	903-1-288.91 КЖ.И-ПС43,ПС47	ПС43	1	4020	
ПС44	КЖ.И-ПС39,ПС44	ПС44	2	4540	
ПС45	КЖ.И-ПС40,ПС45	ПС45	1	2600	
ПС46	903-1-288.91 КЖ.И-ПС46	ПС46	1	1940	
ПС47	КЖ.И-ПС43,ПС47	ПС47	1	3210	
ПС48	1.030.1-1.1-1 05-06	ПС60.12.3,0-3.Л-41	1	3210	
ПС49	61	2ПС12.18.2,0-Л-59	3	650	
ПС50	903-1-288.91 КЖ.И-ПС50,ПС51	ПС50	3	4830	
ПС51	"	ПС51	3	4010	
ПС52	КЖ.И-ПС52	ПС52	3	4840	
ПС53	1.030.1-1.1-1 61-02	2ПС12.18.3,0-Л-59	8	940	
ПС54	59-02	2ПС6.18.3,0-Л-60	8	460	
ПС55*	57-13	2ПС3.21.3,0-Л-1	3	260	
ПС56	903-1-288.91 КЖ.И-ПС56,ПС57	ПС56	1	1640	
ПС57	КЖ.И-ПС56,ПС57	ПС57	3	1640	
ПС58	1.030.1-1.1-1 62-04	2ПС15.18.2,0-Л-58	1	820	
ПС59	903-1-288.91 КЖ.И-ПС59	ПС59	3	1210	
ПС60*	1.030.1-1.1-1 57-08	2ПС3.18.2,5-Л-1	1	190	
ПС61	903-1-288.91 КЖ.И-ПС2,ПС61	ПС61	1	2770	
ПС62	КЖ.И-ПС62	ПС62	1	2770	
		Блоки наружных стен			
Бл1	903-1-288.91 КЖ.И-Бл1...Бл6	Бл1.2,0	5	130	
Бл2	"	Бл2.2,0	17	260	
Бл3	"	Бл3.2,0	4	170	
Бл4	"	Бл4.3,0	4	440	
Бл5	"	Бл5.2	2	210	
Бл6	"	Бл6.3	1	365	
		Изделия соединительные			
Т3	1.030.1-1.4-1-120	Т3	273	0,4	
Т4	-120-01	Т4	6	0,7	
Т8	-140	Т8	101	0,5	
Т17	-220	Т17	60	0,3	
Т19	-220-02	Т19	21	0,5	
∠160×100×10	1.030.1-1.3-2-513	∠160×100×10, ГОСТ8509-86, ℓ=200	48	4,0	
∠90×56×8	1.030.1-1.0-3-2401	∠90×56×8, ГОСТ8509-86, ℓ=80	8	0,7	
-8×80×140	1.030-1-1.3-2-455	-8×80×140	265	0,7	
-10×20×60	3-2-511	-10×20×60	2	0,1	
-8×140×140	-515	-8×140×140	11	1,23	
-8×60×130	ГОСТ19903-74*	-8×60×130	11	0,5	
L63×5		L63×5, ГОСТ8509-86, ℓ=200	2	1,0	
-14×70×150	1.030.1-1.0-3-2402	-14×70×150, ГОСТ 19903-74*	8	1,2	
-8×70×100	1.030.1-1.0-3-2403	-8×70×100 ГОСТ 19903-74*	12	0,4	
РК6с	1.030.1-1.4-1-330-02	РК6с	4	15,7	
МС43	903-1-288.91 КЖ.И-МС4,МС43	МС43	2	24,9	
МС5	КЖ.И-МС5,МС6	МС5	1	0,7	

Марка	Обозначение	Наименование	Кол.	Масса ед., кг	Примечание
МС2	903-1-288.91 КЖ.И-МС2	МС2	16	12,7	
МС3	КЖ.И-МС3,МС3а	МС3	1	12,2	
МС3а	"	МС3а	3	12,2	
МС8	КЖ.И-МС8...МС10	МС8	2	17,2	
МС11	КЖ.И-МС11...МС13	МС11	2	17,1	
МС14	КЖ.И-МС14,МС15	МС14	1	20,4	
МС26	КЖ.И-МС26	МС26	1	9,5	
МС27	КЖ.И-МС19,МС27	МС27	6	5,3	
МС28	КЖ.И-МС28...МС31	МС28	1	7,4	
МС30	"	МС30	1	9,3	
МС6	КЖ.И-МС6,МС18, МН 20	МС6	4	3,6	
МС7	КЖ.И-МН.П, АВ, МС7	МС7	6	0,85	
ф16AI	ГОСТ5781-82*	ф16AI, ГОСТ5781-82*, ℓ=300	3	0,5	
ф16AI	"	" ℓ=400	5	0,6	

*Схема расположения закладных изделий в стеновых панелях принята по вып. 0-1.

Привязан:

Инв. №

Взам. инв. №

Подп. и дата

Инв. № подл.

		903-1-288.91 КЖ	
Нач. отд.	Агранович	Котельная с 4 котлами Е-4-1,4 Р. Золошлакоудаление механическое.	
Н. контр.	Кудричевская		
Гл. спец.	Коротецкий	Главный корпус	Стадия: Р; Лист: 40; Листов:
Зав. гр.	Кудричевская		
Провер.	Челелева	Спецификация к схеме расположения стеновых панелей из легкого бетона при t=-20°.	Харьковский Промстройниипроект
Разраб.	Тремль		

Альбом VI ч. 1

Марка	Обозначение	Наименование	Кол.	Масса ед., кг	Примечание
		при t=-30°С			
		Панели наружных стен			
ПС1	1.030.1-1.1-1 07-06	ПС60.18.2,5-4А-31	10	4090	
ПС2	903-1-288.91 КЖ.И-ПС2,ПС61	ПС2	4	4090	
ПС3	1.030.1-1.1-1 04-08	ПС60.9.2,5-2А-47	3	2020	
ПС4	903-1-288.91 КЖ.И-ПС4	ПС4	1	2020	
ПС5	КЖ.И-ПС5	ПС5	2	4090	
ПС6	КЖ.И-ПС6	ПС6	12	4090	
ПС7	КЖ.И-ПС7	ПС7	3	4090	
ПС8	КЖ.И-ПС8	ПС8	4	4090	
ПС9	1.030.1-1.1-1 07	ПС60.18.2,5-4А-47	4	4090	
ПС10	903-1-288.91 КЖ.И-ПС10	ПС10	1	4090	
ПС11	1.030.1-1.1-1 06-06	ПС60.15.2,5-5А-48	4	3400	
ПС12	903-1-288.91 КЖ.И-ПС12	ПС12	3	4100	
ПС13	КЖ.И-ПС13	ПС13	5	2710	
ПС14	1.030.1-1.1-1 05-04	ПС60.12.2,5-5А-47	5	2710	
ПС15	903-1-288.91 КЖ.И-ПС15,ПС17	ПС15	1	1910	
ПС16	КЖ.И-ПС15...ПС17	ПС16	5	3860	
ПС17	КЖ.И-ПС15...ПС17	ПС17	1	3860	
ПС18	КЖ.И-ПС18,ПС22	ПС18	32	1010	
ПС19	1.030.1-1.1-1 03-05	ПС30.18.2,5-6А-57	15	2030	
ПС20	01-10	ПС30.12.2,5-6А-57	6	1340	
ПС21*	59-01	2ПС6.18.2,5-А-1	10	390	
ПС22	903-1-288.91 КЖ.И-ПС18,ПС22	ПС22	6	660	
ПС23	КЖ.И-ПС23	ПС23	1	4090	
ПС24	КЖ.И-ПС24	ПС24	1	2030	
ПС25	КЖ.И-ПС25,ПС26	ПС25	1	2030	
ПС26	КЖ.И-ПС25,ПС26	ПС26	1	2030	
ПС27	1.030.1-1.1-1 61-05	2ПС12.21.2,5-А-59	1	940	
ПС28	903-1-288.91 КЖ.И-ПС28	ПС28	1	1270	
ПС29	КЖ.И-ПС29	ПС29	1	1060	
ПС30	1.030.1-1.1-1 04-08	ПС60.9.2,5-2А-31	14	2020	
ПС32	07-07	ПС60.18.2,5-6А-50	11	4090	
ПС33	КЖ.И-ПС33	ПС33	1	2710	
ПС34	1.030.1-1.1-1 14	ПС60.6.2,5-8А-35	4	1390	
ПС35	2-1 6	ПК 60.6.5-А	4	1200	
ПС36*	1-1 57	2ПС3.21.2.5-3.А-1	3	230	
ПС37	903-1-288.91 КЖ.И-ПС37,ПС38	ПС37	2	3400	
ПС38	КЖ.И-ПС37,ПС38	ПС38	1	2710	
ПС39	КЖ.И-ПС39,ПС44	ПС39	2	3730	
ПС40	КЖ.И-ПС40,ПС45	ПС40	1	2120	
ПС41	КЖ.И-ПС41	ПС41	1	1590	
ПС42	1.030.1-1.1-1 05-05	ПС60.12.2,5-6.А-41	1	2730	
ПС43	903-1-288.91 КЖ.И-ПС43,ПС47	ПС43	1	3410	
ПС44	903-1-288.91 КЖ.И-ПС39,ПС44	ПС44	2	5110	
ПС45	КЖ.И-ПС40,ПС45	ПС45	1	2910	
ПС46	КЖ.И-ПС46	ПС46	1	2180	
ПС47	КЖ.И-ПС43,ПС47	ПС47	1	2710	
ПС48	1.030.1-1.1-1 05-06	ПС60.12.3,0-3.А-41	1	3210	
ПС49	61-01	2ПС12.18.2,5-А-59	3	790	
ПС50	903-1-288.91 КЖ.И-ПС50,ПС51	ПС50	3	5600	
ПС51	КЖ.И-ПС50,ПС51	ПС51	3	4660	
ПС52	КЖ.И-ПС52	ПС52	3	5600	
ПС53	1.030.1-1.1-1 61-03	2ПС12.18.3,5-А-59	8	1110	
ПС54	59-03	2ПС6.18.3,5-А-60	8	540	
ПС55*	57-14	2ПС3.21.3,5-А-1	3	310	
ПС56	903-1-288.91 КЖ.И-ПС56,ПС57	ПС56	1	2040	
ПС57	КЖ.И-ПС5,ПС57	ПС57	3	2040	
ПС58	1.030.1-1.1-1 62-07	2ПС15.18.3,5-А-58	1	1370	
ПС59	903-1-288.91 КЖ.И-ПС59	ПС59	3	1210	
ПС60*	1.030.1-1.1-1 57-08	2ПС3.18.2,5-А-1	1	190	
ПС61	903-1-288.91 КЖ.И-ПС2,ПС61	ПС61	1	3400	
ПС62	КЖ.И-ПС62	ПС62	1	3400	
		Блоки наружных стен			
Бл1	903-1-288.91 КЖ.И-Бл1...Бл6	Бл1.2,5	5	170	
Бл2	"	Бл2.2,5	17	340	
Бл3	"	Бл3.2,5	4	230	
Бл4	"	Бл4.3	4	440	
Бл5	"	Бл5.2,5	2	285	
Бл6	"	Бл6.3,5	1	450	
		Изделия соединительные			
Т3	1.030.1-1.4-1-120	Т3	273	0,4	
Т4	-120-01	Т4	6	0,7	
Т8	-140	Т8	96	0,5	
Т17	-220	Т17	65	0,3	
Т19	-220-02	Т19	21	0,5	
∠160×100×10	1.030.1-1.3-2-513	∠160×100×10, ГОСТ 8509-86 ℓ=200	48	4,0	
-8×80×140	1.030.1-1.3-1-455	-8×80×140	264	0,7	
-10×20×60	3-2-511	-10×20×60	2	0,1	
-8×140×140	-515	-8×140×140	11	1,23	
-8×60×130	ГОСТ 19903-74*	-8×60×130	11	0,5	
-14×70×150	1.030.1-1.0-3-2402	-14×70×150, ГОСТ 19903-74*	8	1,2	
-8×70×100	1.030.1-1.0-3-2403	-8×70×100	12	0,4	
РК7с	1.030.1-1.4-1 330-01	РК7с	4	17,9	
МС2	903-1-288.91 КЖ.И-МС2	МС2	16	12,7	
МС5	КЖ.И-МС5,МС6	МС5	2	0,7	
МС4а	КЖ.И-МС4,МС4а	МС4а	2	17,1	
МС9	КЖ.И-МС8...МС10	МС9	2	19,6	
МС12	КЖ.И-МС11...МС13	МС12	2	19,5	
МС15	КЖ.И-МС14,МС15	МС15	1	21,8	
МС26	КЖ.И-МС19,МС27	МС27	6	5,3	
МС29	КЖ.И-МС28...МС31	МС29	1	8,0	
МС30	КЖ.И-МС28...МС31	МС30	1	9,3	
МС7	КЖ.И-МН17,АВ,МС7	МС7	6	0,85	
ф16АI	ГОСТ 5781-82*	ф16АI, ГОСТ 5781-82*, ℓ=400	5	0,6	
МС43	903-1-288.91 КЖ.И-МС43	МС43	2	24,9	
МС3	КЖ.И-МС3,МС3а	МС3	1	12,2	
МС3а	КЖ.И-МС3,МС3а	МС3а	1	12,2	
∠90×56×8	1.030.1-1.0-3-2401	∠90×56×8, ℓ=80	8	0,7	
ф16АI	ГОСТ 5781-82*	ф16АI, ГОСТ 5781-82*, ℓ=300	3	0,5	

*Схема расположения закладных изделий в стеновых панелях принята по вып. 0-1.

Взам. инв.№ | Подп. и дата | Инв.№ подл.

Привязан:

Инв.№

		903-1-288.91 КЖ	
Нач.отд.	Агранович	Котельная с 4 котлами Е-4-1,4Р. Золошлакоудаление механическое.	
Н.контр.	Кудрячевская		
Гл.спец.	Коротецкий	Главный корпус	Стадия: Р; Лист: 41; Листов:
Зав.гр.	Кудрячевская		
Провер.	Чепелева	Спецификация к схеме расположения стеновых панелей из легкого бетона при t=-30°.	ХАРЬКОВСКИЙ ПРОМСТРОЙНИИПРОЕКТ
Разраб.	Гремль		

Альбом II ч. 1

Марка	Обозначение	Наименование	Кол.	Масса ед., кг	Приме-чание
		При $t_н$=-40°с			
		Панели наружных стен			
ПС1	1.030.1-1.1-1 07-09	ПС60.18.3,0-6.Л-31	10	4840	
ПС2	903-1-288.91 КЖ.И-ПС2,ПС61	ПС2	4	4840	
ПС3	1.030.1-1.1-1 04-11	ПС60.9.3,0-6.Л-47	3	2410	
ПС4	903-1-288.91 КЖ.И-ПС4	ПС4	1	2410	
ПС5	КЖ.И-ПС5	ПС5	2	4840	
ПС6	КЖ.И-ПС6	ПС6	12	4840	
ПС7	КЖ.И-ПС7	ПС7	3	4840	
ПС8	КЖ.И-ПС8	ПС8	4	4840	
ПС9	1.030.1-1.1-1 07-09	ПС60.18.3,0-6.Л-47	4	4840	
ПС10	903-1-288.91 КЖ.И-ПС10	ПС10	1	4840	
ПС11	1.030.1-1.1-1 06-08	ПС60.15.3,0-6.Л-48	4	4020	
ПС12	903-1-288.91 КЖ.И-ПС12	ПС12	3	4840	
ПС13	КЖ.И-ПС13	ПС13	5	3210	
ПС14	1.030.1-1.1-1 05-07	ПС60.12.3,0-6.Л-47	5	3210	
ПС15	903-1-288.91 КЖ.И-ПС15,ПС17	ПС15	1	2270	
ПС16	"	ПС16	5	4550	
ПС17	"	ПС17	1	4550	
ПС18	КЖ.И-ПС18,ПС22	ПС18	32	1200	
ПС19	1.030.1-1.1-1 03-06	ПС30.18.3,0-6.Л-57	15	2410	
ПС20	01-11	ПС30.12.3,0-6.Л-57	6	1600	
ПС21*	59-02	2ПС6.18.3,0-Л-1	10	460	
ПС22	903-1-288.91 КЖ.И-ПС18,ПС22	ПС22	6	790	
ПС23	КЖ.И-ПС23	ПС23	1	4840	
ПС24	КЖ.И-ПС24	ПС24	1	2410	
ПС25	КЖ.И-ПС25,ПС26	ПС25	1	2510	
ПС26	"	ПС26	1	2510	
ПС27	1.030.1-1.1-1 61-06	2ПС12.21.3,0-Л-59	1	1110	
ПС28	903-1-288.91 КЖ.И-ПС28	ПС28	1	1570	
ПС29	КЖ.И-ПС29	ПС29	1	1255	
ПС30	1.030.1-1.1-1 04-11	ПС60.9.3,0-6.Л-31	14	2410	
ПС32	07-09	ПС60.18.3,0-6.Л-50	10	4840	
ПС33	903-1-288.91 КЖ.И-ПС33	ПС33	1	3210	
ПС34	1.030.1-1.1-1 14-01	ПС60.6.3,0-6.Л-35	4	1620	
ПС35	2-1 6-02	ПК 60.7,5-Л	4	1400	
ПС36*	1-1 57-13	2ПС3.21.3,0-Л-1	3	260	
ПС37	903-1-288.91 КЖ.И-ПС37,ПС38	ПС37	2	4020	
ПС38	"	ПС38	1	3210	
ПС39	КЖ.И-ПС39,ПС44	ПС39	2	4540	
ПС40	КЖ.И-ПС40,ПС45	ПС40	1	2510	
ПС41	КЖ.И-ПС41	ПС41	1	1890	
ПС42	1.030.1-1.1-1 05-07	ПС60.12.3,0-6.Л-41	1	3210	
ПС43	903-1-288.91 КЖ.И-ПС43,ПС47	ПС43	2	4020	
ПС44	КЖ.И-ПС39,ПС44	ПС44	2	5810	
ПС45	903-1-288.91 КЖ.И-ПС40,ПС45	ПС45	1	3300	
ПС46	КЖ.И-ПС46	ПС46	1	2470	
ПС47	КЖ.И-ПС43,ПС47	ПС47	1	3210	
ПС48	1.030.1-1.1-1 05-09	ПС60.12.4,0-6.Л-41	1	4220	
ПС49	61-02	2ПС12.18.3,0-Л-59	3	940	
ПС50	903-1-288.91 КЖ.И-ПС50,ПС51	ПС50	3	6360	
ПС51	"	ПС51	3	5290	
ПС52	КЖ.И-ПС52	ПС52	3	6360	
ПС53	1.030.1-1.1-1 61-04	2ПС12.18.4,0-Л-59	8	1250	
ПС54	59-04	2ПС6.18.4,0-Л-60	8	620	
ПС55*	57-15	2ПС3.21.4,0-Л-1	3	340	
ПС56	903-1-288.91 КЖ.И-ПС56,ПС57	ПС56	1	2410	
ПС57	КЖ.И-ПС56,ПС57	ПС57	3	2410	
ПС58	1.030.1-1.1-1 62-06	2ПС15.18.3,0-Л-58	1	1200	
ПС59	903-1-288.91 КЖ.И-ПС59	ПС59	3	1440	
ПС60*	1.030.1-1.1-1 57-09	2ПС3.18.3,0-Л-1	1	230	
ПС61	903-1-288.91 КЖ.И-ПС2,ПС61	ПС61	1	4020	
ПС62	КЖ.И-ПС62	ПС62	1	4020	
		Блоки наружных стен			
Бл1	903-1-288.91 КЖ.И-Бл1...Бл6	Бл1.3,0	5	220	
Бл2	"	Бл2.3,0	17	440	
Бл3	"	Бл3.3,0	4	290	
Бл4	"	Бл4.4,0	4	660	
Бл5	"	Бл5.3,0	2	365	
Бл6	"	Бл6.4	1	550	
		Изделия соединительные			
Т3	1.030.1-1.1-1 4-1-120	Т3	273	0,4	
Т8	-140	Т8	95	0,5	
Т17	-220	Т17	65	0,3	
Т19	-220-02	Т19	21	0,5	
-8х80х140	1.030.1-1.3-1-455	-8х80х140	265	0,7	
-10х20х60	3-2-511	-10х20х60	2	0,1	
-8х140х140	-515	-8х140х140	11	1,23	
-8х60х130	ГОСТ19903-74*	-8х60х130	11	0,5	
L63х5		L63х5,ГОСТ8509-86, ℓ=200	2	1,0	
L160х100х10	1.030.1-1.3-2-513	L160х100х10, ℓ=200	48	4,0	
Рк8с	1.030.1-1.4-1-330	Рк8с	4	19,9	

Марка	Обозначение	Наименование	Кол.	Масса ед., кг	Приме-чание
МС3	903-1-288.91 КЖ.И-МС3,МС3а	МС3	9	12,2	
МС3а	"	МС3а	7	12,2	
МС4	КЖ.И-МС4,МС4а	МС4	1	17,1	
МС4а	"	МС4а	3	17,1	
МС5	КЖ.И-МС5,МС21,МС40,МС44	МС5	2	0,7	
МС6	КЖ.И-МС6,МС18,МН20	МС6	2	3,6	
МС7	КЖ.И-МН19,АВ,МС7	МС7	6	0,85	
МС10	КЖ.И-МС8...МС10	МС10	2	21,9	
МС13	КЖ.И-МС11...МС13	МС13	2	21,8	
МС15	КЖ.И-МС14,МС15	МС15	1	21,8	
МС26	КЖ.И-МС26	МС26	1	9,5	
МС27	КЖ.И-МС19,МС27	МС27	6	5,3	
МС30	КЖ.И-МС28...МС31	МС30	1	9,3	
МС31	"	МС31	1	10,5	
МС43	КЖ.И МС43	МС43	2	24,9	
ф16АI	ГОСТ5781-82*	ф16АI,ГОСТ5781-82*,ℓ=400	5	0,6	
ф16АI	"	" ,ℓ=300	3	0,5	
L90х56х8	1.030.1-1.0-3-2401	L90х56х8, ℓ=80	8	0,7	
-14х70х200	-2404	-14х70х200	8	1,5	
-8х70х100	-2403	-8х70х100	12	0,4	

*Схема расположения закладных изделий в стеновых панелях принята по вып. 0-1.

Привязан:

Инв. №

Инв. № подл. | Подп. и дата | Взам. инв. №

Нач. отд.	Агранович		
Н. контр.	Кудрявская		
Гл. спец.	Коротецкий		
Зав. гр.	Кудрявская		
Провер.	Чепелева		
Разраб.	Тремль		

903-1-288.91 КЖ

Котельная с 4 котлами Е-4-1,4Р. Золошлакоудаление механическое.

Главный корпус

Стадия	Лист	Листов
Р	42	

Спецификация к схеме расположения стеновых панелей из легкого бетона при $t_н$=-40°с.

ХАРЬКОВСКИЙ ПРОМСТРОЙНИИПРОЕКТ

Альбом III ч.1

Марка	Обозначение	Наименование	Кол.	Масса ед., кг	Примечание
		При t=-20°			
		Панели наружных стен			
ПС1	1.030.1-1.1-1 07-01	ПС60.18.2,0-3.Л-31	5	3330	
ПС2	903-1-288.91 КЖ.И-ПС2,ПС61	ПС2	4	3330	
ПС3	1.030.1-1.1-1 04-05	ПС60.9.2,0-2.Л-47	3	1640	
ПС4	903-1-288.91 КЖ.И-ПС4	ПС4	1	1640	
ПС5	110-85.1-100-06	ПС60.18.2,0-А-10	2	2092	
ПС6	903-1-288.91 КЖ.И-ПС6-А	ПС6А	12	3330	
ПС7	КЖ.И-ПС6,ПС7	ПС7	3	3330	
ПС8	110-85.1-010-06	ПС60.18.2,0-А-1	5	2079	
ПС9	-080-06	ПС60.18.2,0-А-8	4	2084	
ПС10	903-1-288.91 КЖ.И-ПС10	ПС10	1	3330	
ПС11	КЖ.И-ПС11-А	ПС11-А	4	1749	
ПС12	КЖ.И-ПС12	ПС12	3	3330	
ПС13	КЖ.И-ПС13	ПС13	1	2220	
ПС14	1.030.1-1.1-1 05-01	ПС60.12.2,0-4.Л-47	1	2220	
ПС15	903-1-288.91 КЖ.И-ПС15...ПС17	ПС15	1	1640	
ПС16	"	ПС16	5	3330	
ПС17	"	ПС17	1	3330	
ПС18	КЖ.И-ПС18,ПС22	ПС18	12	820	
ПС19	110-85.1-170-03	ПС30.18.2,0-А-17	15	1044	
ПС20	1.030.1-1.1-1 01-09	ПС30.12.2,0-6.Л-57	3	1100	
ПС21*	59	2ПС6.18.2,0-Л-1	4	320	
ПС22	903-1-288.91 КЖ.И-ПС18,ПС22	ПС22	4	550	
ПС23	КЖ.И-ПС23-А	ПС23А	1	3330	
ПС24	КЖ.И-ПС24	ПС24	1	1650	
ПС25	КЖ.И-ПС25,ПС26	ПС25	1	1670	
ПС26	"	ПС26	1	1670	
ПС27	1.030.1-1.1-1 61-05	2ПС12.21.2,5-Л-59	1	940	
ПС28	903-1-288.91 КЖ.И-ПС28	ПС28	1	1040	
ПС29	КЖ.И-ПС29	ПС29	1	830	
ПС30	1.030.1-1.1-1 04-06	ПС60.9.2,0-4.Л-31	2	1650	
ПС31	110-85.1-180-03	ПС15.18.2,0-А-18	20	520	
ПС32	-070-03	ПС60.18.2,0-А-7	10	2089	
ПС33	903-1-288.91-КЖ.И-ПС33	ПС33	1	2200	
ПС34	110-85.1-190-03	ПС12.18.2,0-А-19	3	422	
ПС35	1.030.1-1.2-1 6.00.0	ПК60.7-Л	4	1200	
ПС36*	1.1-57-12	2ПС3.21.2,5-Л-1	3	230	
ПС37	903-1-288.91 КЖ.И-ПС37,ПС38	ПС37	2	2820	
ПС38	"	ПС38	1	2200	
ПС39	КЖ.И-ПС39,ПС44	ПС39	2	3030	
ПС40	КЖ.И-ПС40,ПС45	ПС40	1	1730	
ПС41	КЖ.И-ПС41	ПС41	1	1300	
ПС42	1.030.1-1.1-1 05-02	ПС60.12.2,0-6Л-41	1	2230	
ПС43	903-1-288.91 КЖ.И-ПС43,ПС47	ПС43	1	4020	
ПС44	903-1-288.91 КЖ.И-ПС39,ПС44	ПС44	2	4540	
ПС45	КЖ.И-ПС40,ПС45	ПС45	1	2600	
ПС46	КЖ.И-ПС46	ПС46	1	1940	
ПС47	КЖ.И-ПС43,ПС47	ПС47	1	3210	
ПС48	1.030.1-1.1-1 05-06	ПС60.12.3,0-3Л-41	1	3210	
ПС49	903-1-288.91 КЖ.И-ПС49-А	ПС49-А	6	218	
ПС50	КЖ.И-ПС50,ПС51	ПС50	3	4830	
ПС51	"	ПС51	3	4020	
ПС52	КЖ.И-ПС52	ПС52	3	4830	
ПС53	1.030.1-1.1-1 61-02	2ПС12.18.3,0-Л-59	8	940	
ПС54	59-02	2ПС6.18.3,0-Л-60	8	460	
ПС55*	57-13	2ПС3.21.3,0-Л-1	3	260	
ПС56	903-1-288.91 КЖ.И-ПС56,ПС57	ПС56	1	1640	
ПС57	КЖ.И-ПС56,ПС57	ПС57	3	1640	
ПС58	1.030.1-1.1-1 62	2ПС15.18.2,0-Л-58	1	820	
ПС59	903-1-288.91 КЖ.И-ПС59	ПС59	3	1210	
ПС60*	1.030.1-1.1-1 57-08	2ПС3.18.2,5-Л-1	1	190	
ПС61	903-1-288.91 КЖ.И-ПС2,ПС61	ПС61	1	4020	
ПС62	КЖ.И-ПС62	ПС62	1	2770	
ПС63	110-85.1-180	ПС15.12.2,0-А-18	2	349	
ПС64	-170	ПС30.12.2,0-А-17	3	700	
ПС65	-080-03	ПС60.12.2,0-А-8	4	1388	
ПС66	-090-03	ПС60.12.2,0-А-9	4	1388	
ПС67	-010	ПС60.9.2,0-А-1	12	1034	
ПС69	1.030.1-1.1-1 04	ПС60.6.2,5-6Л-35	4	1340	
ПС70	903-1-288.91 КЖ.И-ПС70-А	ПС70-А	4	2079	
		Блоки наружных стен			
БЛ1	903-1-288.91 КЖ.И-БЛ1...БЛ6	БЛ1.2,0	5	130	
БЛ2	"	БЛ2.2,0	17	260	
БЛ3	"	БЛ3.2,0	4	170	
БЛ4	"	БЛ4.3,0	4	440	
БЛ5	"	БЛ5.2,0	2	210	
БЛ6	"	БЛ6.3,0	1	365	
		Изделия соединительные			
Т3	1.030.1-1.4-1-120	Т3	273	0,4	
Т4	-120-01	Т4	6	0,7	
Т8	-140	Т8	101	0,5	
Т17	-220	Т17	60	0,3	
Т19	-220-02	Т19	21	0,5	
лист -8х80х140	1.030.1-1.3-1-455	-8х80х140	265	0,7	
лист -10х80х60	3-2-511	-10х20х60	2	0,1	
лист -8х140х140	-515	-8х140х140	11	1,23	
лист -8х60х130	ГОСТ19903-74*	-8х60х130	11	0,5	
РК6С	1.030.1-1.4-1-330-02	РК6С	4	15,7	
МС2	903-1-288.91 КЖ.И-МС2	МС2	16	12,7	
МС3	КЖ.И-МС3,МС3а	МС3	1	12,2	
МС3а	КЖ.И-МС3,МС3а	МС3а	3	12,2	
МС8	КЖ.И-МС8...МС10	МС8	2	17,2	
МС11	КЖ.И-МС11...МС13	МС11	2	17,1	
МС14	КЖ.И-МС14,МС15	МС14	1	20,4	
МС26	КЖ.И-МС26	МС26	1	9,5	
МС27	КЖ.И-МС19,МС27	МС27	6	5,3	
МС28	КЖ.И-МС28...МС31	МС28	1	7,4	
МС30	КЖ.И-МС28...МС31	МС30	1	9,3	
МС6	КЖ.И-МС6,МС18,МН20	МС6	4	3,6	
МС7	КЖ.И-МН18,А8,МС7	МС7	6	0,85	
Ф16АI	ГОСТ5781-82*	Ф16АI, ГОСТ5781-82*, l=400	5	0,6	
Ф16АI	"	" , l=300	3	0,5	
лист -14х70х150	1.030.1-1.0-3-2402	-14х70х150	8	1,2	
лист -8х70х100	-2403	-8х70х100	12	0,4	
L90х56х8	-2401	L90х56х8, l=80	8	0,7	
L160х100х10	1.030.1-1.3-2-513	L160х100х10, l=200	48	4,0	
МС43	903-1-288.91 КЖ.И-... МС43	МС43	2	24,9	
МС5	КЖ.И-МС5,МС21,МС40,МН4	МС5	1	0,7	

*Схема расположения закладных изделий в стеновых панелях принята по вып. 0-1.

Привязан:

Инв. №

Инв. № подл. | Подп. и дата | Взам. инв. №

Нач. отд.	Агранович		
Н. контр.	Кудрячевская		
Гл. спец.	Коротецкий		
Зав. гр.	Кудрячевская		
Провер.	Чепелева		
Разраб.	Тремль		

903-1-288.91 КЖ

Котельная с 4 котлами Е-4-1,4 Р. Золошлакоудаление механическое.

Главный корпус

Стадия	Лист	Листов
Р	43	

Спецификация к схеме расположения стеновых панелей из арболита при t=-20°С.

Харьковский промстройниипроект

Альбом VI ч.1

Марка	Обозначение	Наименование	Кол.	Масса ед., кг	Примечание
		При t=-30°			
		Панели наружных стен			
ПС1	1.030.1-1.1-1 07-06	ПС60.18.2.5-4.Л-31	5	4090	
ПС2	903-1-288.91 КЖ.И-ПС2,ПС61	ПС2	4	4070	
ПС3	1.030.1-1.1-1 04-08	ПС60.9.2.5-2.Л-47	3	2020	
ПС4	903-1-288.91 КЖ.И-ПС4	ПС4	1	2020	
ПС5	110-85.1-100-06	ПС60.18.2.0-А-10	2	2092	
ПС6	903-1-288.91 КЖ.И-ПС6А	ПС6А	12	3330	
ПС7	КЖ.И-ПС7	ПС7	3	4070	
ПС8	110-85.1-010-06	ПС60.18.2.0-А-1	5	2079	
ПС9	-080-06	ПС60.18.2.0-А-8	4	2084	
ПС10	903-1-288.91 КЖ.И-ПС10	ПС10	1	4070	
ПС11	КЖ.И-ПС11-А	ПС11-А	4	1749	
ПС12	КЖ.И-ПС12	ПС12	3	4070	
ПС13	КЖ.И-ПС13	ПС13	1	2710	
ПС14	1.030.1-1.1-1 05-04	ПС60.12.2.5-5.Л-47	1	2710	
ПС15	903-1-288.91 КЖ.И-ПС15...ПС17	ПС15	1	2020	
ПС16	"	ПС16	5	4070	
ПС17	"	ПС17	1	4070	
ПС18	КЖ.И-ПС18,ПС22	ПС18	12	1010	
ПС19	110-85.1-170-03	ПС30.18.2.0-А-17	15	1044	
ПС20	1.030.1-1.1-1 01-10	ПС30.12.2.5-6.Л-57	3	1340	
ПС21*	59-01	2ПС6.18.2.5-Л-1	4	390	
ПС22	903-1-288.91 КЖ.И-ПС18,ПС22	ПС22	4	660	
ПС23	КЖ.И-ПС23-А	ПС23-А	1	2092	
ПС24	КЖ.И-ПС24	ПС24	1	2020	
ПС25	КЖ.И-ПС25,ПС26	ПС25	1	2090	
ПС26	"	ПС26	1	2090	
ПС27	1.030.1-1.1-1 61-05	2ПС12.21.2.5-Л-59	1	940	
ПС28	903-1-288.91 КЖ.И-ПС28	ПС28	1	1300	
ПС29	КЖ.И-ПС29	ПС29	1	1050	
ПС30	1.030.1-1.1-1 04-08	ПС60.9.2.5-2.Л-31	2	2710	
ПС31	110-85.1-180-03	ПС.15.18.2.0-А-18	20	520	
ПС32	-070-03	ПС60.18.2.0-А-7	10	2089	
ПС33	903-1-288.91 КЖ.И-ПС33	ПС33	1	2710	
ПС34	110-85.1-190-03	ПС12.18.2.0-А-19	3	422	
ПС35	1.030.1-1.2-1 6.00.0	ПК60.7-Л	4	1200	
ПС36*	1-1 57-12	2ПС3.21.2.5-Л-1	3	230	
ПС37	903-1-288.91 КЖ.И-ПС37,ПС38	ПС37	2	3390	
ПС38	"	ПС38	1	2710	
ПС39	КЖ.И-ПС39,ПС44	ПС39	2	3780	
ПС40	КЖ.И-ПС40,ПС45	ПС40	1	2160	
ПС41	КЖ.И-ПС41	ПС41	1	1600	
ПС42	1.030.1-1.1-1 05-05	ПС60.12.2.5-6.Л-41	1	2730	
ПС43	903-1-288.91 КЖ.И-ПС43,ПС47	ПС43	1	4660	
ПС44	903-1-288.91 КЖ.И-ПС39,ПС44	ПС44	2	5300	
ПС45	КЖ.И-ПС40,ПС45	ПС45	1	3030	
ПС46	КЖ.И-ПС46	ПС46	1	2270	
ПС47	КЖ.И-ПС43,ПС47	ПС47	1	3720	
ПС48	1.030.1-1.1-1 05-06	ПС60.12.3.0-3.Л-41	1	3210	
ПС49	903-1-288.91 КЖ.И-ПС49-А	ПС49-А	6	218	
ПС50	КЖ.И-ПС50,ПС51	ПС50	3	5600	
ПС51	"	ПС51	3	4660	
ПС52	КЖ.И-ПС52	ПС52	3	5600	
ПС53	1.030.1-1.1-1 61-03	2ПС12.18.3.5-Л-59	8	1110	
ПС54	59-03	2ПС6.18.3.5-Л-60	8	540	
ПС55*	57-14	2ПС3.21.3.5-Л-1	3	310	
ПС56	903-1-288.91 КЖ.И-ПС56,ПС57	ПС56	1	2020	
ПС57	КЖ.И-ПС56,ПС57	ПС57	3	2020	
ПС58	1.030.1-1.1-1 62-05	2ПС15.18.2.5-Л-58	1	1010	
ПС59	903-1-288.91 КЖ.И-ПС59	ПС59	3	1210	
ПС60*	1.030.1-1.1-1 57-08	2ПС3.18.2.5-Л-1	1	190	
ПС61	903-1-288.91 КЖ.И-ПС2...ПС61	ПС61	1	3390	
ПС62	КЖ.И-ПС62	ПС62	1	3390	
ПС63	110-85.1-180	ПС15.12.2.0-А-18	2	349	
ПС64	-170	ПС30.12.2.0-А-17	3	700	
ПС65	-080-03	ПС60.12.2.0-А-8	4	1388	
ПС66	-090-03	ПС60.12.2.0-А-9	4	1388	
ПС67	-.010	ПС60.9.2.0-А-1	12	1034	
ПС69	1.030.1-1.1-1 04	ПС60.6.2.5-6.Л-35	4	1340	
ПС70	903-1-288.91 КЖ.И-ПС70-А	ПС70-Л	4	2079	
		Блоки наружных стен			
БЛ1	903-1-288.91 КЖ.И-БЛ1...БЛ6	БЛ1.2.5	5	170	
БЛ2	"	БЛ2.2.0	17	260	
БЛ3	"	БЛ3.2.0	4	170	
БЛ4	"	БЛ4.3.5	4	540	
БЛ5	"	БЛ5.2.0	2	210	
БЛ6	"	БЛ6.3.5	1	450	
		Изделия соединительные			
Т3	1.030.1-1.4-1-120	Т3	273	0.4	
Т4	-120-01	Т4	6	0,7	
Т8	-140	Т8	95	0,5	
Т17	-220	Т17	65	0,3	
Т19	-220-02	Т19	21	0,5	
Лист -8х80х140	1.030.1-1.3-1-455	-8х80х140	265	0,7	
Лист -10х20х60	3-2-511	-10х20х60	2	0,1	
Лист -8х140х140	-515	-8х140х140	11	1,23	

Марка	Обозначение	Наименование	Кол.	Масса ед., кг	Примечание
Лист -8х60х130	ГОСТ19903-74*	-8х60х130	11	0,5	
L63х5	ГОСТ8509-86	L63х5,ГОСТ8509-86, ℓ=200	2	1.0	
РК7С	1.030.1-1.4-1-330-01	РК7С	4	17.9	
МС2	903-1-288.91 КЖ.И-МС2	МС2	16	12,7	
МС3а	КЖ.И-МС3,МС3а	МС3а	1	12.2	
МС3	КЖ.И-МС3,МС3а	МС3	1	12.2	
МС4а	"	МС4а	2	17.1	
МС5	КЖ.И-МС5,МС21, МС40,МС44	МС5	2	0.7	
МС7	КЖ.И-МС7,МС7А,МС7Б	МС7	6	0.85	
МС9	КЖ.И-МС8...МС10	МС9	2	19.6	
МС12	КЖ.И-МС11...МС13	МС12	2	19.5	
МС15	КЖ.И-МС14,МС15	МС15	1	21,8	
МС26	КЖ.И-МС26	МС26	1	9,5	
МС27	КЖ.И-МС28,МС27	МС27	6	5,3	
МС29	КЖ.И-МС28...МС31	МС29	1	8.0	
МС30	"	МС30	1	9.3	
МС43	КЖ.И-МС43	МС43	2	249	
Ф16АI	ГОСТ5781-82*	Ф16АI,ГОСТ5781-82*, ℓ=400	5	0,6	
Ф16АI	"	" ℓ=300	3	0.5	
Лист -14х70х150	1.030.1-1.0-3-2402	-14х70х150	8	1.2	
Лист -8х70х100	-2403	-8х70х100	12	0.4	
L90х56х8	-2401	L90х56х8, ℓ=80	8	0.7	
L160х100х10	1.030.1-1.3-2-513	L160х100х10, ℓ=200	48	4.0	

*Схема расположения закладных изделий в стеновых панелях принята по вып. О-1.

Привязан:

Инв. №

Инв. № подл. | Подп. и дата | Взам. инв. №

		903-1-288.91 КЖ	
Нач.отд.	Агранович		Котельная с 4 котлами Е-4-1,4Р. Золошлакоудаление механическое.
Н.контр.	Кудричевская		
Гл.спец.	Коротецкий		Главный корпус
Зав.гр.	Кудричевская		Стадия Р; Лист 44; Листов ·
Провер.	Чепелева		Спецификация к схеме расположения стеновых панелей из арболита при t=-30°.
Разраб.	Тремль		Харьковский промстройниипроект

Альбом III ч. 1

Марка	Обозначение	Наименование	Кол.	Масса ед., кг	Приме-чание
		При t=-40°С			
		Панели наружных стен			
ПС1	1.030.1-1.1-1 07-09	ПС60.18.3,0-6Л-31	5	4840	
ПС2	903-1-288.91 КЖ.И-ПС2,ПС61	ПС2	4	4840	
ПС3	1.030.1-1.1-1 04-11	ПС60.9.3,0-6Л-47	3	2410	
ПС4	903-1-288.91 КЖ.И-ПС4	ПС4	1	2410	
ПС5	110-85.1-100-07	ПС60.18.2,5-А-10	2	2496	
ПС6	903-1-288.91 КЖ.И-ПС6-А	ПС6-А	12	2496	
ПС7	КЖ.И-ПС6,ПС7	ПС7	3	4840	
ПС8	110-85.1-010-07	ПС60.18.2,5-А-1	5	2483	
ПС9	-080-07	ПС60.18.2,5-А-8	4	2488	
ПС10	903-1-288.91 КЖ.И-ПС10	ПС10	1	4840	
ПС11	КЖ.И-ПС11-А	ПС11-А	4	4020	
ПС12	КЖ.И-ПС12	ПС12	3	4840	
ПС13	КЖ.И-ПС13	ПС13	1	3210	
ПС14	1.030.1-1.1-1 05-07	ПС60.12.3,0-6.Л-47	1	3210	
ПС15	903-1-288.91 КЖ.И-ПС15...ПС17	ПС15	1	2410	
ПС16	"	ПС16	5	4840	
ПС17	"	ПС17	1	4840	
ПС18	КЖ.И-ПС18,ПС22	ПС18	12	1200	
ПС19	110-85.1-170-04	ПС30.18.2,5-А-17	15	1247	
ПС20	1.030.1-1.1-1 01-11	ПС30.12.3,0-6.Л-57	3	1600	
ПС21	59-02	2ПС6.18.3,0-Л-1	4	460	
ПС22	903-1-288.91 КЖ.И-ПС18,ПС22	ПС22	4	790	
ПС23	КЖ.И-ПС23-А	ПС23-А	1	2493	
ПС24	КЖ.И-ПС24	ПС24	1	2410	
ПС25	КЖ.И-ПС25,ПС26	ПС25	1	2510	
ПС26	"	ПС26	1	2510	
ПС27	1.030.1-1.1-1 61-06	2ПС12.21.3,0-Л-59	1	1110	
ПС28	903-1-288.91 КЖ.И-ПС28	ПС28	1	1570	
ПС29	КЖ.И-ПС29	ПС29	1	1255	
ПС30	1.030.1-1.1-1 04-11	ПС60.9.3,0-6.Л-31	2	2410	
ПС31	110-85.1-180-04	ПС15.18.2,5-А-18	20	617	
ПС32	-070-04	ПС60.18.2,5-А-7	10	2493	
ПС33	903-1-288.91 КЖ.И-ПС33	ПС33	1	3210	
ПС34	110-85.1-190-04	ПС12.18.2,5-А-19	3	498	
ПС35	1.030.1-1.2-1 6-02	ПК60.7-Л	4	1400	
ПС36 *	1-1 57-13	2ПС3.21.3,0-Л-1	3	260	
ПС37	903-1-288.91 КЖ.И-ПС37,ПС38	ПС37	2	4020	
ПС38	"	ПС38	1	3210	
ПС39	КЖ.И-ПС39,ПС44	ПС39	2	4540	
ПС40	КЖ.И-ПС40,ПС45	ПС40	1	2600	
ПС41	КЖ.И-ПС41	ПС41	1	1940	
ПС42	1.030.1-1.1-1 05-07	ПС60.12.3,0-6.Л-41	1	3210	
ПС43	903-1-288.91 КЖ.И-ПС43,ПС47	ПС43	1	5290	
ПС44	903-1-288.91 КЖ.И-ПС39,ПС44	ПС44	2	6050	
ПС45	КЖ.И-ПС40,ПС45	ПС45	1	3450	
ПС46	КЖ.И-ПС46	ПС46	1	2600	
ПС47	КЖ.И-ПС43,ПС47	ПС47	1	4220	
ПС48	1.030.1-1.1-1 05-09	ПС60.12.4,0-6Л-41	1	4220	
ПС49	903-1-288.91 КЖ.И-ПС49-А	ПС49-А	6	251	
ПС50	КЖ.И-ПС50,ПС51	ПС50	3	6360	
ПС51		ПС51	3	5290	
ПС52	КЖ.И-ПС52	ПС52	3	6360	
ПС53	1.030.1-1.1-1 61-04	2ПС12.18.4,0-Л-59	8	1250	
ПС54	59-04	2ПС6.18.4,0-Л-60	8	620	
ПС55 *	57-15	2ПС3.21.4,0-Л-1	3	340	
ПС56	903-1-288.91 КЖ.И-ПС56,ПС57	ПС56	1	2410	
ПС57	КЖ.И-ПС56,ПС57	ПС57	3	2410	
ПС58	1.030.1-1.1-1 62-06	2ПС15.18.3,0-Л-58	1	1200	
ПС59	903-1-288.91 КЖ.И-ПС59	ПС59	3	1440	
ПС60 *	1.030.1-1.1-1 57-09	2ПС3.18.3,0-Л-1	1	230	
ПС61	903-1-288.91 КЖ.И-ПС2,ПС61	ПС61	1	4020	
ПС62	КЖ.И-ПС62	ПС62	1	4020	
ПС63	110-85.1-180-01	ПС15.12.2,5-А-18	2	417	
ПС64	-170-01	ПС30.12.2,5-А-17	3	828	
ПС65	-080-04	ПС60.12.2,5-А-8	4	1653	
ПС66	-090-04	ПС60.12.2,5-А-9	4	1653	
ПС67	-010-01	ПС60.9.2,5-А-1	12	1234	
ПС69	1.030.1-1.1-1 04-01	ПБ60.6.3,0-6.Л-35	4	1590	
ПС70	903-1-288.91 КЖ.И-ПС70-А	ПС70-А	4	2079	
		Блоки наружных стен			
БЛ1	903-1-288.91 КЖ.И-БЛ1...БЛ6	БЛ1.3,0	5	220	
БЛ2	"	БЛ2.2,5	17	340	
БЛ3	"	БЛ3.3,0	4	290	
БЛ4	"	БЛ4.4,0	4	660	
БЛ5	"	БЛ5.2.5	2	285	
БЛ6	"	БЛ6.4,0	1	550	
		Изделия соединительные			
Т3	1.030.1-1.4-1-120	Т3	273	0,4	
Т8	-140	Т8	95	0,5	
Т17	-220	Т17	65	0,3	
Т19	-220-02	Т19	21	0,5	
лист -8х80х140	1.030.1-1.3-1-455	-8х80х140	265	0,7	
лист -10х20х60	3-2-511	-10х20х60	2	0,1	
лист -8х140х140	-515	-8х140х140	11	1,23	
лист -8х60х130	ГОСТ 19903-74*	-8х60х130	11	0,5	
L63х5	ГОСТ 8509-86	L63х5, ГОСТ 8509-86, ℓ=200	2	1,0	
РК8С	1.030.1-1.4-1-330	РК8С	4	19,9	
МС3	903-1-288.91 КЖ.И-МС3, МС3а	МС3	9	12,2	
МС3а	"	МС3а	8	12,2	
МС4	КЖ.И-МС4, МС4а	МС4	1	17,1	
МС4а	"	МС4а	3	17,1	
МС5	КЖ.И-МС5,МС21, МС40,МС44	МС5	2	0,7	
МС6	КЖ.И-МС6,МС16, МН20	МС6	2	3,6	
МС7	КЖ.И-МН17,А8 МС9	МС7	6	0,85	
МС10	КЖ.И-МС10	МС10	2	21,9	
МС13	КЖ.И-МС11...МС13	МС13	2	21,8	
МС15	КЖ.И-МС14, МС15	МС15	1	21,8	
МС26	КЖ.И-МС26	МС26	1	9,5	
МС27	КЖ.И-МС19, МС27	МС27	6	5,3	
МС30	КЖ.И-МС28...МС31	МС30	1	9,3	
МС31	"	МС31	1	10,5	
Ф16АI	ГОСТ 5781-82*	Ф16АI, ГОСТ 5781-82*, ℓ=400	5	0,6	
Ф16АI	"	" ℓ=300	3	0,5	
МС43	903-1-288.91 КЖ.И- МС43	МС43	2	24,9	
лист -14х70х200	1.030.1-1.0-3-2404	-14х70х200	8	1,5	
лист -8х70х100	-2403	-8х70х100	12	0,4	
∠90х56х8	-2401	∠90х56х8, ℓ=80	8	0,7	
∠160х100х8	1.030.1-1.3-2-513	∠160х100х8, ℓ=200	48	3,2	

*Схема расположения закладных изделий в стеновых панелях принята по вып. 0-1.

Привязан:

Инв. №

Инв. № подл. | Подп. и дата | Взам. инв. №

Нач. отд.	Агранович		903-1-288.91 КЖ
Н. контр.	Кудричевская		Котельная с 4 котлами Е-4-1,4Р. Золошлакоудаление механическое.
Гл. спец.	Коротецкий		Главный корпус — Стадия: Р; Лист: 45; Листов:
Зав. гр.	Кудричевская		
Провер.	Чепелева		Спецификация к схеме расположения стеновых панелей из арболита при t=-40°С.
Азраб.	Тремль		Харьковский Промстройниипроект

Альбом 11 ч.1

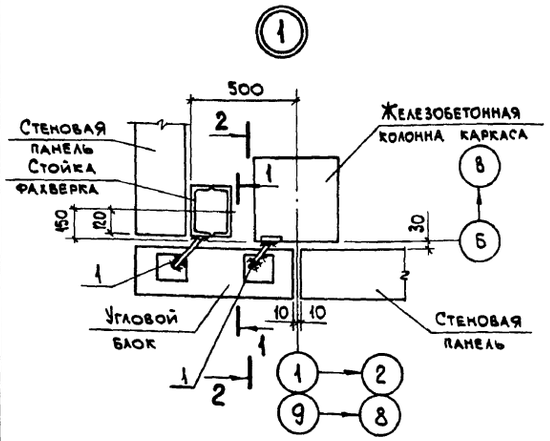

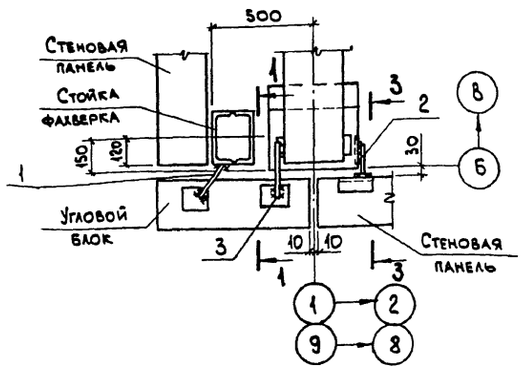

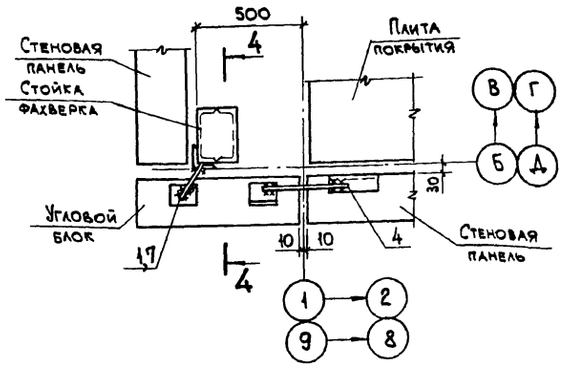

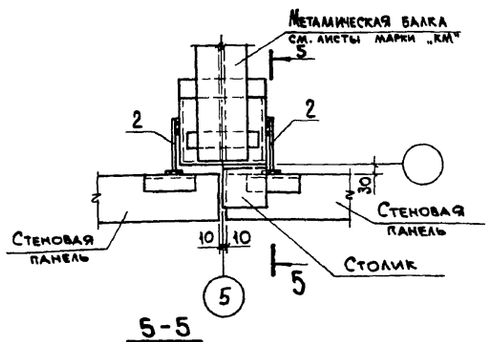

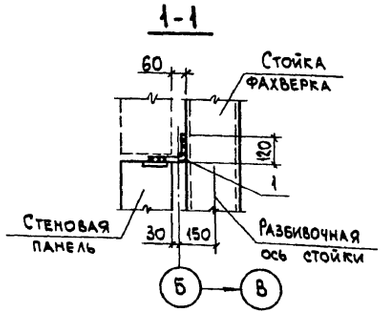

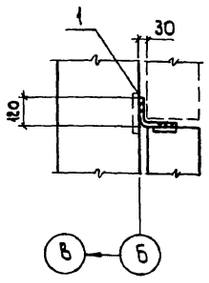

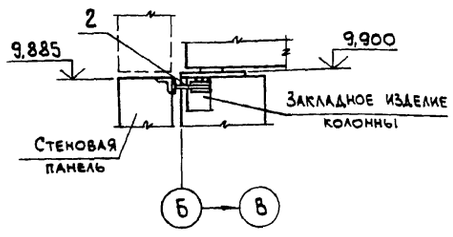

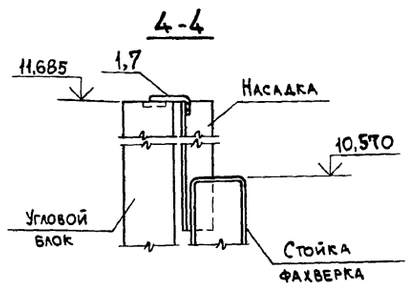

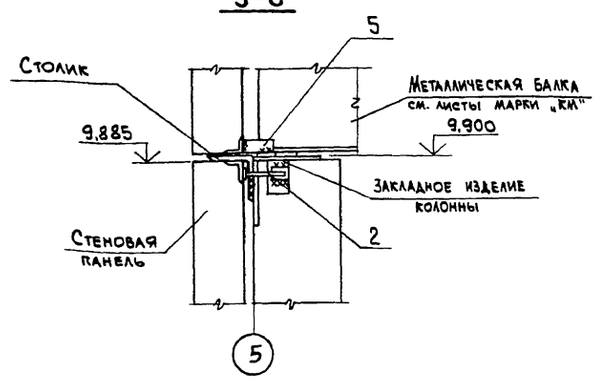

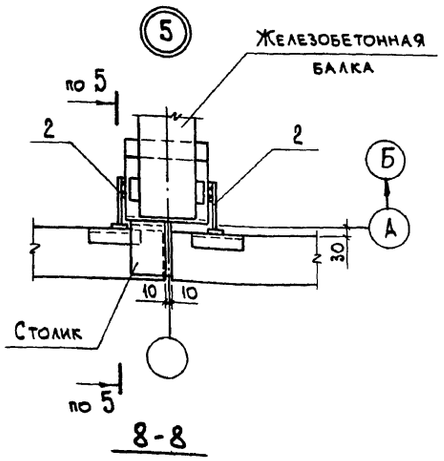

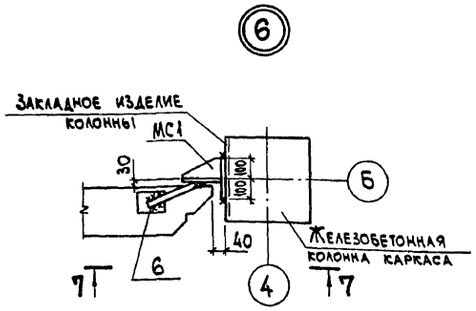

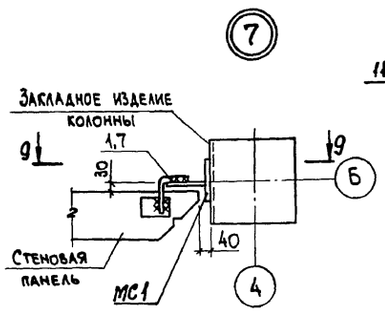

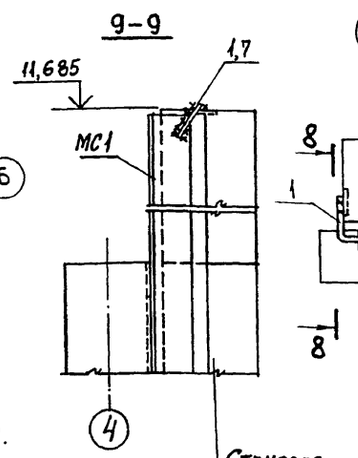

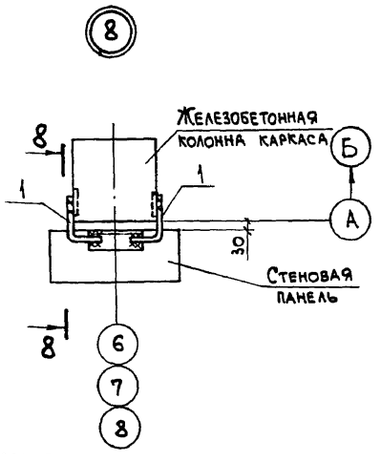

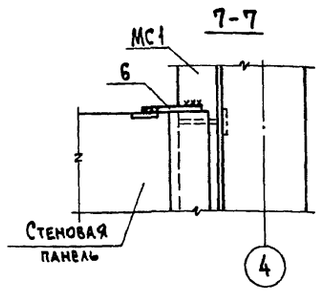

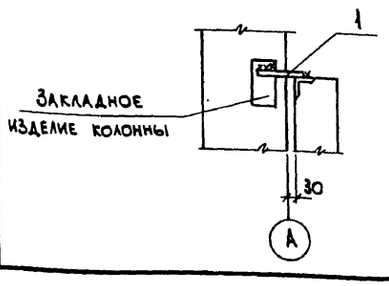

1. Спецификацию смотрите лист 49.
2. Маркировку узлов смотрите лист 38,39.

Инв. № подл. | Подп. и дата | Взам. инв. №

			903-1-288.91 КЖ	
			Котельная с 4 котлами Е-4-1,4Р. Золошлакоудаление механическое.	
Нач. отд.	Агранович		Главный корпус	Стадия: Р; Лист: 46; Листов:
Н. контр.	Кудричевская			
Гл. спец.	Коротецкий			
Зав. гр.	Кудричевская			
Провер.	Челелева		Схема расположения стеновых панелей. Узел 1...8.	Харьковский Промстройниипроект
Разраб.	Хвостик			

Привязан:

Инв. №

Альбом 11 ч.1

9

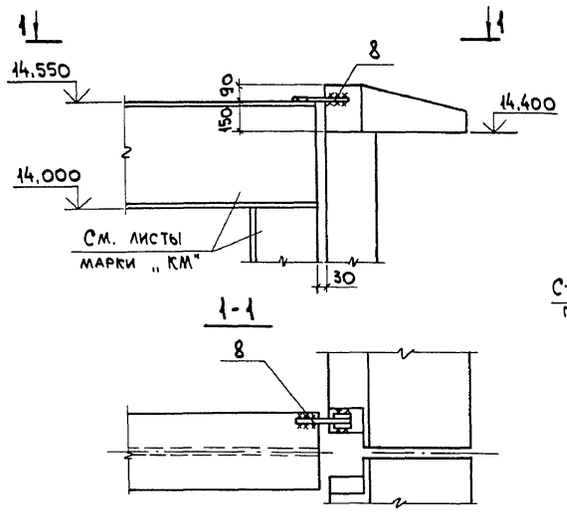

10

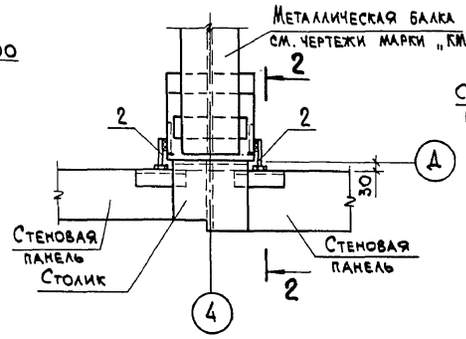

12

для $t_н$=-20°; -30°

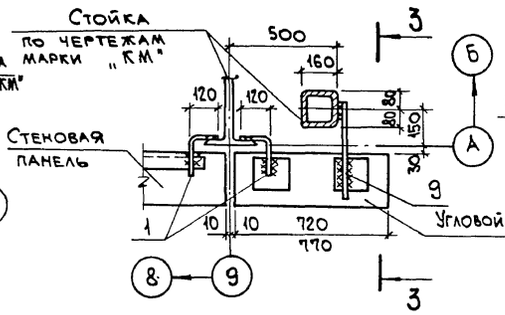

12

для $t_н$=-40°

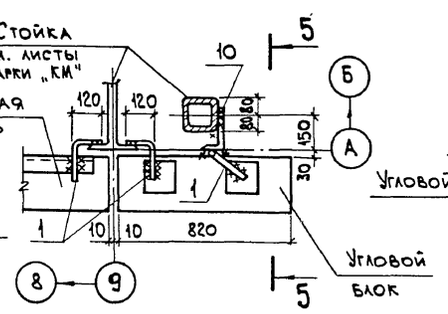

3-3

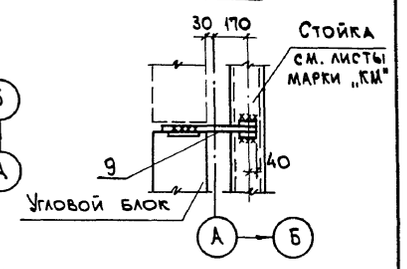

13

для $t_н$=-20°

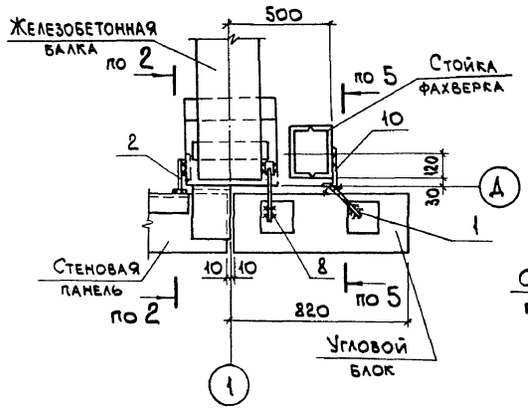

13

для $t_н$=-30°, -40°

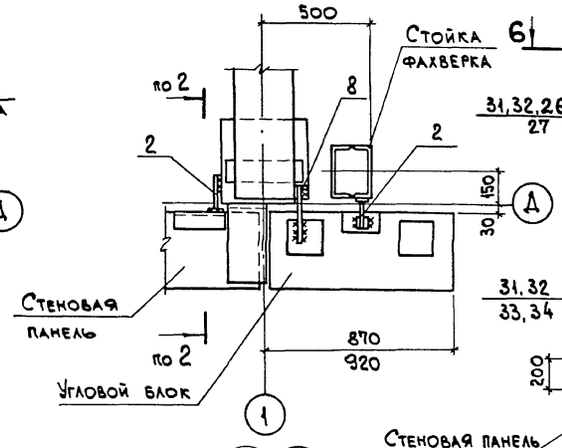

26 27

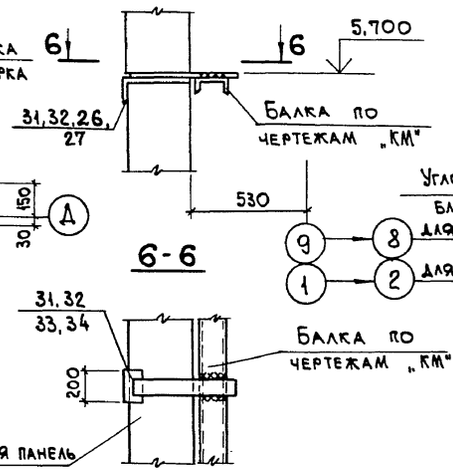

5-5

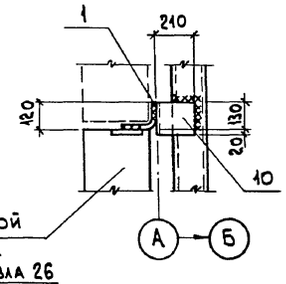

6-6

11

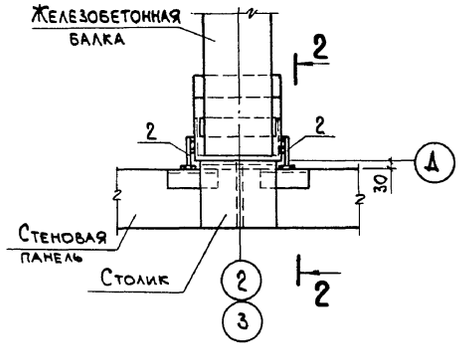

2-2

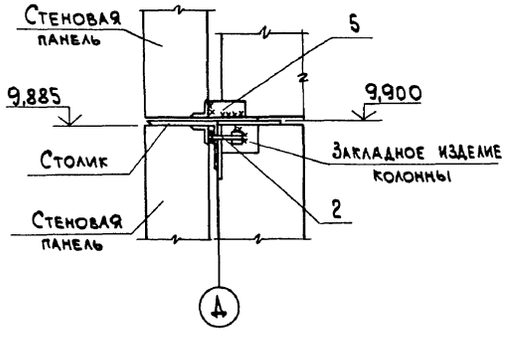

14 14а

для $t_н$=-20°

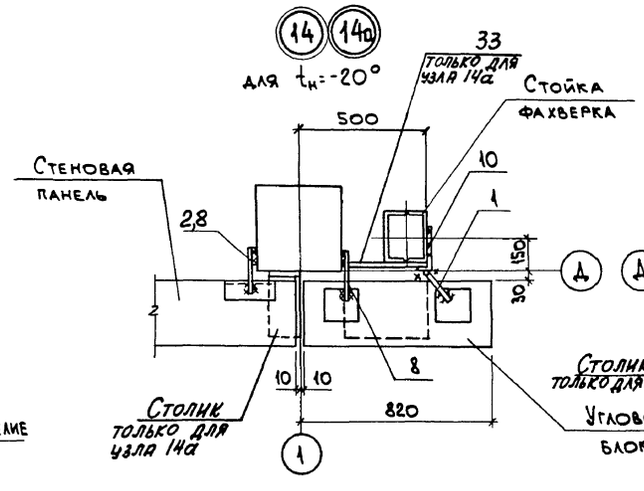

14 14а

для $t_н$=-30°, -40°

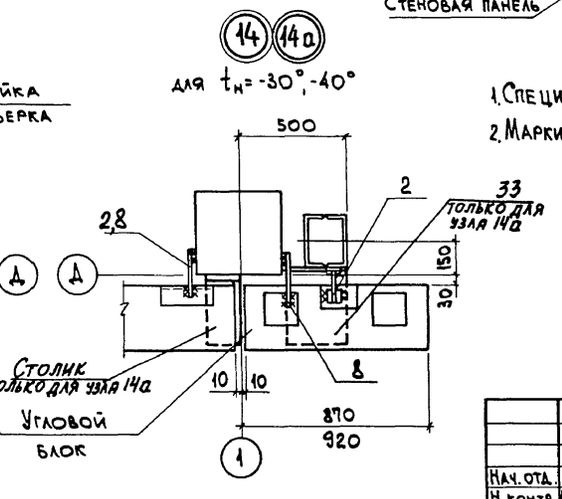

1. Спецификацию смотрите лист 49, 50.
2. Маркировку узлов смотрите лист 38, 39.

Нач. отд.	Агранович		
Н. контр.	Кудричевская		
Гл. спец.	Коротецкий		
Зав. гр.	Кудричевская		
Провер.	Чепелева		
Разраб.	Тремль		

Привязан:

Инв. №

903-1-288.91 КЖ

Котельная с 4 котлами Е-4-1,4 Р.
Золошлакоудаление механическое.

Главный корпус

Стадия	Лист	Листов
Р	47	

Схема расположения стеновых панелей. Узел 9...14, 26, 27.

Харьковский Промстройниипроект

Инв. № подл. | Подп. и дата | Взам. инв. №

Альбом 11 ч.1

15 15а

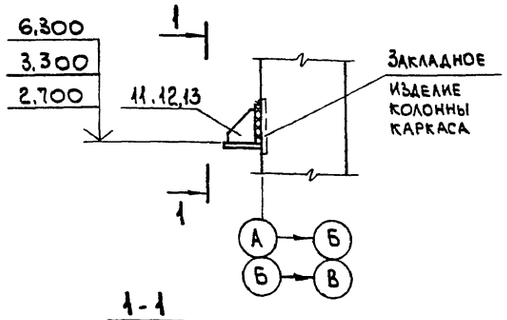

16 16а

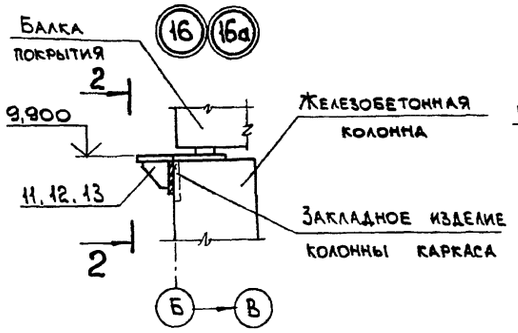

17 17а 21 22

(Конструкции покрытия условно не показаны)

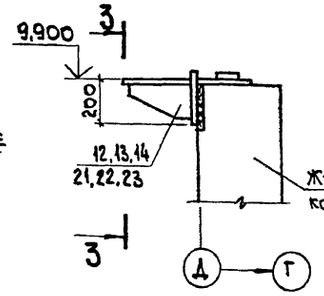

3-3
для узла 17а

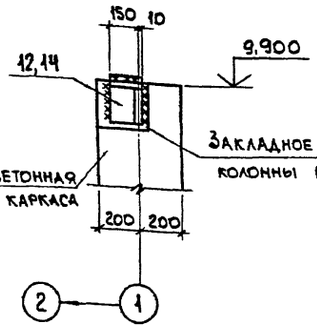

3-3
для узла 17

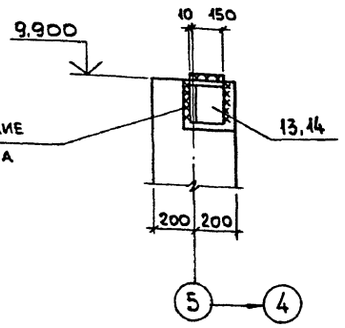

1-1
для узла 15

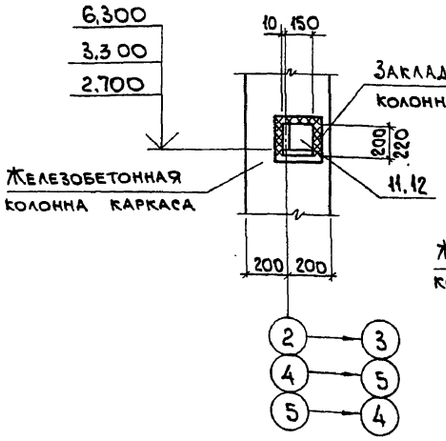

1-1
для узла 15а

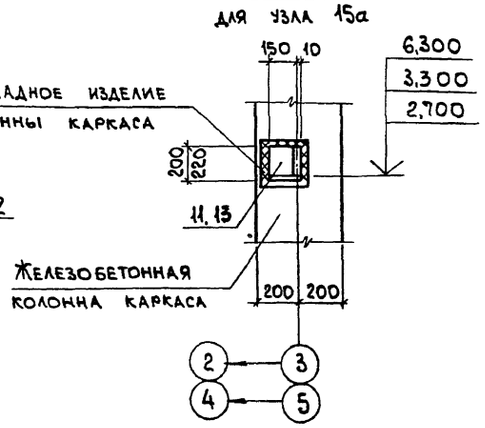

2-2
для узла 16а

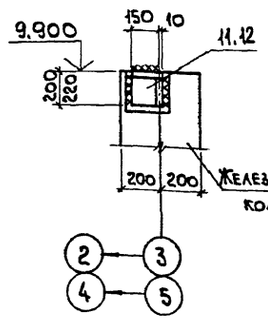

2-2
для узла 16

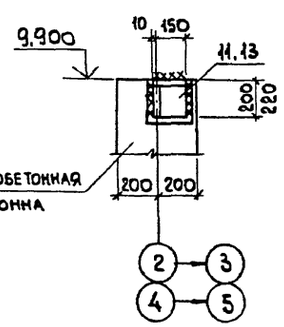

3-3
для узла 21

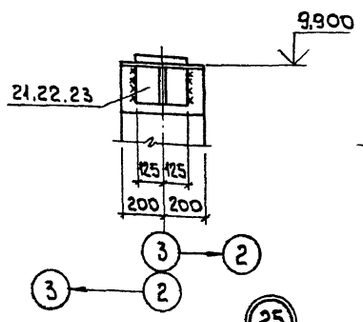

3-3
для узла 22

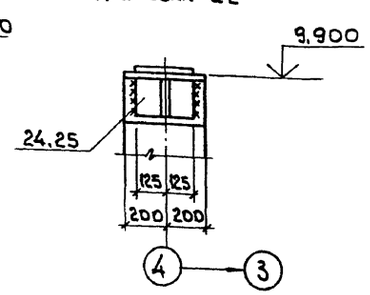

24

25

7-7

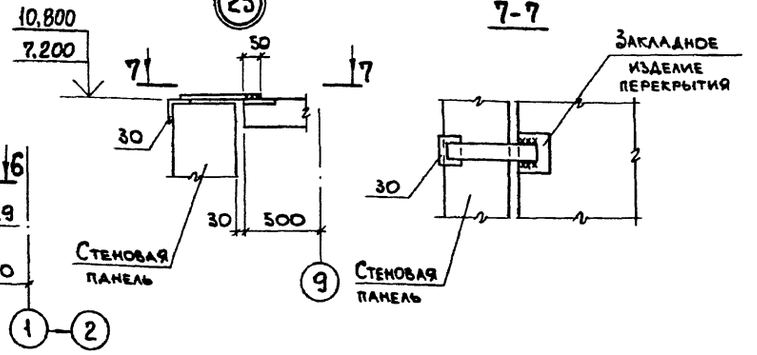

18 18а

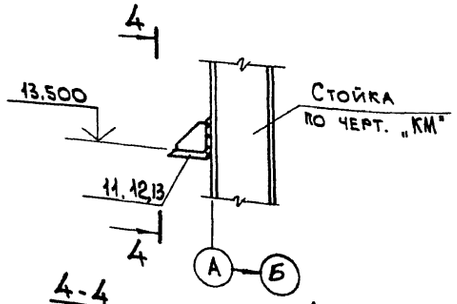

19 20 23

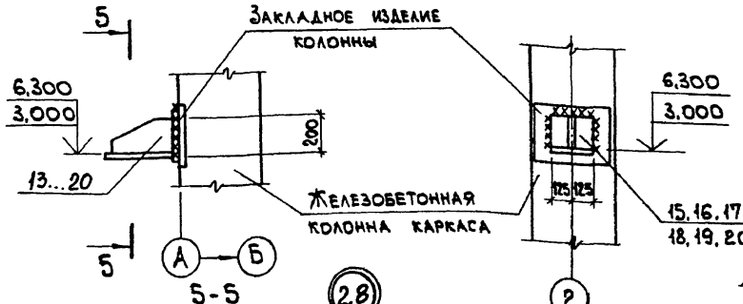

5-5
для узла 19,20

5-5
для узла 23

28

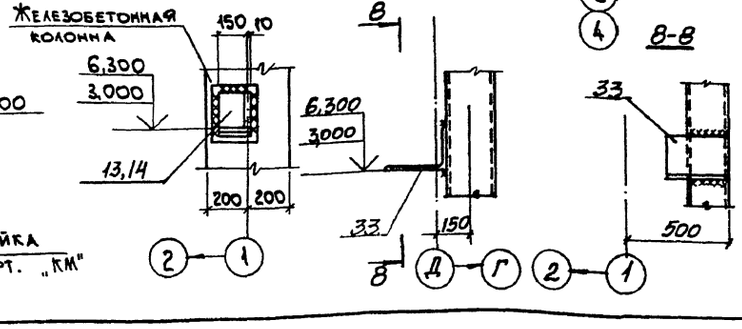

6-6

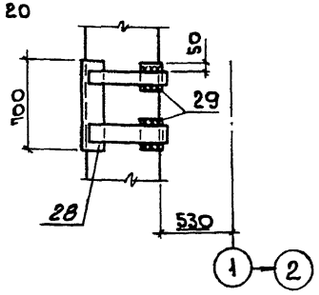

1. Спецификацию смотрите лист 49,50.
2. Маркировку узлов смотрите лист 35,39.
3. Приварку соединительных изделий и деталей крепления производить для изделий из прокатных профилей и листов по ГОСТ5264-80, тип шва Н1, для изделий из арматурной стали по ГОСТ14098-85, тип шва Н1-Рш.

				903-1-288.91 КЖ	
Нач.отд.	Агранович			Котельная с 4 котлами Е-4-1,4Р. Золошлакоудаление механическое.	
Н.контр.	Кудричевская				
Гл.спец.	Коротецкий			Главный корпус	Стадия: Р; Лист: 48; Листов:
Зав.гр.	Кудричевская				
Провер.	Чепелева			Схема расположения стеновых панелей. Узел 15...25.	ХАРЬКОВСКИЙ ПРОМСТРОЙНИИПРОЕКТ
Разраб.	Тремль				

Привязан:

Инв. №

Инв. № подл. | Подп. и дата | Взам. инв. №

25030-14 50

Альбом 11 ч. 1

Марка, поз.	Обозначение	Наименование	Кол. t=-20°	Кол. t=-30°	Кол. t=-40°	Масса ед., кг	Примечание
		Узел 1					
		Сборочные единицы					
1	1.030.1-1.4-1-140	Элемент крепления Т8	2	2	2	0.5	
		Узел 2					
		Сборочные единицы					
1	1.030.1-1.4-1-140	Элемент крепления Т8	1	1	1	0,5	
2	-220	Т17	1	1	1	0,3	
		Детали					
3		ф16АI, ГОСТ5781-82*, ℓ=300	1	1	1	0,5	
		Узел 3					
		Сборочные единицы					
1	1.030.1-1.4-1-140	Элемент крепления Т8	1	1	1	0,5	
		Детали					
4		ф16АI, ГОСТ5781-82*, ℓ=400	1	1	1	0,6	
		Узел 4,5					
		Сборочные единицы					
2	1.030.1-1.4-1-220	Элемент крепления Т17	2	2	2	0,3	
		Детали					
5		-8х60, ГОСТ19903-74*, ℓ=130	1	1	1	0,5	
		Узел 6					
		Сборочные единицы					
		Изделие соединительное					
6	903-1-288.91 КЖ.И-МН19, А8 МС7	МС7	1	1	1	0,85	
		Узел 7					
		Сборочные единицы					
1	1.030.1-1.4-1-140	Элемент крепления Т8	1	-	-	0,5	
		Изделие соединительное					
7	903-1-288.91 КЖ.И-МС5, МС21, МС40, МС44	МС5	-	1	1	0,7	
		Узел 8					
		Сборочные единицы					
1	1.030.1-1.4-1-140	Элемент крепления Т8	2	2	2	0,5	
		Узел 9					
		Сборочные единицы					
		Элемент крепления					
8	1.030.1-1.4-1-120	Т3	1	1	1	0,4	
		Узел 3а					
		Сборочные единицы					
7	903-1-288.91 КЖ.И-МС5, МС21, МС40, МС44	Изделие соединительное МС5	1	1	1	0,7	
		Детали					
4		ф16АI, ГОСТ5781-82*, ℓ=400	1	1	1	0,6	

Марка, поз.	Обозначение	Наименование	Кол. t=-20°	Кол. t=-30°	Кол. t=-40°	Масса ед., кг	Примечание
		Узел 10, 11					
		Сборочные единицы					
2	1.030.1-1.4-1-220	Элемент крепления Т17	2	2	2	0,3	
		Детали					
5		-8х60, ГОСТ19903-74*, ℓ=130	2	2	2	0,5	
		Узел 12					
		Сборочные единицы					
1	1.030.1-1.4-1-140	Элемент крепления Т8	2	2	3	0,5	
9	-120-01	Т4	1	1	-	0,7	
10	903-1-288.91 КЖ.И-МС6, МС18, МН20	Изделие соединительное МС6	-	-	1	3,6	
		Узел 13					
		Сборочные единицы					
2	1.030.1-1.4-1-220	Элемент крепления Т17	1	2	2	0,3	
8	-120	Т3	1	1	1	0,4	
1	-140	Т8	1	-	-	0,5	
10	903-1-288.91 КЖ.И-МС6, МС18, МН20	Изделие соединительное МС6	1	-	-	3,6	
		Узел 14					
		Сборочные единицы					
1	1.030.1-1.4-1-140	Элемент крепления Т8	1	-	-	0,5	
2	-220	Т17	-	1	1	0,3	
8	-120	Т3	2	2	2	0,4	
10	903-1-288.91 КЖ.И-МС6, МС18, МН20	Изделие соединительное МС6	1	-	-	3,6	
		Узел 15					
		Сборочные единицы					
11	903-1-288.91 КЖ.И-МС2	Изделие соединительное МС2	1	1	-	12,7	
12	КЖ.И-МС3, МС3а	МС3	-	-	1	12,2	
		Узел 15а					
		Сборочные единицы					
11	903-1-288.91 КЖ.И-МС2	Изделие соединительное МС2	1	1	-	12,7	
13	КЖ.И-МС3, МС3а	МС3а	-	-	1	12,2	
		Узел 14а					
		Сборочные единицы					
1	1.030.1-1.4-1-140	Элемент крепления Т8	1	-	-	0,5	
2	-220	Т17	1	2	2	0,3	
8	-120	Т3	1	1	1	0,4	
10	903-1-288.91 КЖ.И-МС6, МС18, МС20	Изделие соединительное МС6	1	-	-	3,6	

Инв. № подл. | Подп. и дата | Взам. инв. №

Привязан:

Инв. №

			903-1-288.91 КЖ
Нач. ОТА	Агранович		Котельная с 4 котлами Е-4-1,4Р. Золошлакоудаление механическое.
Н. контр.	Кудричевская		
Гл. спец.	Коротецкий		Главный корпус
Зав. гр.	Кудричевская		Стадия: Р; Лист: 49; Листов:
Провер.	Чепелева		Схема расположения стеновых панелей. Узлы. Спецификация. (начало)
Разраб.	Тремль		Харьковский Промстройниипроект

Альбом 11 ч.1

Марка, поз.	Обозначение	Наименование	Кол. tн=-20°	Кол. tн=-30°	Кол. tн=-40°	Масса ед., кг	Приме-чание
		Узел 16					
		Сборочные единицы					
11	903-1-288 КЖ.И-МС2	Изделие соединительное МС2	1	1		12,7	
13	КЖ.И-МС3,МС3а	МС3а	-	-	1	12,2	
		Узел 16а					
		Сборочные единицы					
11	903-1-288.91 КЖ.И-МС2	Изделие соединительное МС2	1	1	-	12,7	
12	КЖ.И-МС3,МС3а	МС3	-	-	1	12,2	
		Узел 17					
		Сборочные единицы					
14	903-1-288.91 КЖ.И-МС4,МС4а	Изделие соединительное МС4а	-	-	1	17,1	
13	КЖ.И-МС3,МС3а	МС3а	1	1	-	12,2	
		Узел 17а					
		Сборочные единицы					
12	903-1-288.91 КЖ.И-МС3,МС3а	Изделие соединительное МС3	1	1	-	12,2	
14	КЖ.И-МС4,МС4а	МС4	-	-	1		
		Узел 18					
		Сборочные единицы					
11	903-1-288.91 КЖ.И-МС2	Изделие соединительное МС2	1	1	-	12,7	
12	КЖ.И-МС3, МС3а	МС3	-	-	1	12,2	
		Узел 18а					
		Сборочные единицы					
11	903-1-288.91 КЖ.И-МС2	Изделие соединительное МС2	1	1	-	12,7	
13	КЖ.И-МС3,МС3а	МС3а	-	-	1	12,2	
		Узел 19					
		Сборочные единицы					
15	1.030.1-1.4-1-330	Консоль опорная РК8с	-	-	1	19,9	
16	-01	РК7с	-	1	-	17,9	
17	-02	РК6с	1	-	-	15,	
		Узел 20					
		Сборочные единицы					
18	903-1-288.91 КЖ.И-МС8..МС10	Изделие соединительное МС8	1	-	-	17,2	
19	"	МС9	-	1	-	19,6	
20	"	МС10	-	-	1	21,9	

Марка, поз.	Обозначение	Наименование	Кол. tн=-20°	Кол. tн=-30°	Кол. tн=-40°	Масса ед., кг	Приме-чание
		Узел 21					
		Сборочные единицы					
21	903-1-288.91 КЖ.И-МС11...МС13	Изделие соединительное МС11	1	-	-	17,1	
22	"	МС12	-	1	-	19,5	
23	"	МС13	-	-	1	21,8	
		Узел 22					
		Сборочные единицы					
24	903-1-288.91 КЖ.И-МС14, МС15	Изделие соединительное МС14	1	-	-	20,4	
25	"	МС15	-	1	1	21,8	
		Узел 23					
		Сборочные единицы					
13	903-1-288.91 КЖ.И-МС3, МС3а	Изделие соединительное МС3а	1	-	-	12,2	
14	КЖ.И- МС4,МС4а	МС4а	-	1	1	17,1	
		Узел 24					
		Сборочные единицы					
28	903-1-288.91 КЖ.И-МС26 ...	Изделие соединительное МС26	1	1	1	12,1	
		Детали					
29		L63х5,ГОСТ8509-86, ℓ=200	2	2	2	1,0	
		Узел 25					
		Сборочные единицы					
30	903-1-288.91 КЖ.И-МС19,МС27	Изделие соединительное МС27	1	1	1	5,8	
		Узел 26					
		Сборочные единицы					
31	903-1-288.91 КЖ.И-МС28...МС31	Изделие соединительное МС28	1	-	-	7,4	
32	"	МС29	-	1	-	8,0	
26	"	МС30	-	-	1	9,3	
		Узел 27					
		Сборочные единицы					
26	903-1-288.91 КЖ.И-МС28...МС31	Изделие соединительное МС30	1	1	-	9,3	
27	"	МС31	-	-	1	10,5	
		Узел 28					
		Сборочные единицы					
33	903-1-288.91 КЖ.И- МС43	Изделие соединительное МС43	1	1	1	22,7	

Инв. № подл. | Подп. и дата | Взам. инв. №

Привязан:

Инв. №

Нач. отд.	Агранович		
Н. контр.	Кудричевская		
Гл. спец.	Коротецкий		
Зав. гр.	Кудричевская		
Провер.	Непелева		
Разраб.	Тремль		

903-1-288.91 КЖ

Котельная с 4 котлами Е-4-1,4Р. Золошлакоудаление механическое.

Главный корпус

Стадия	Лист	Листов
Р	50	

Схема расположения стеновых панелей. Узлы. Спецификация (окончание)

ХАРЬКОВСКИЙ ПРОМСТРОЙНИИПРОЕКТ

Альбом 11 ч. 1

Ум 1

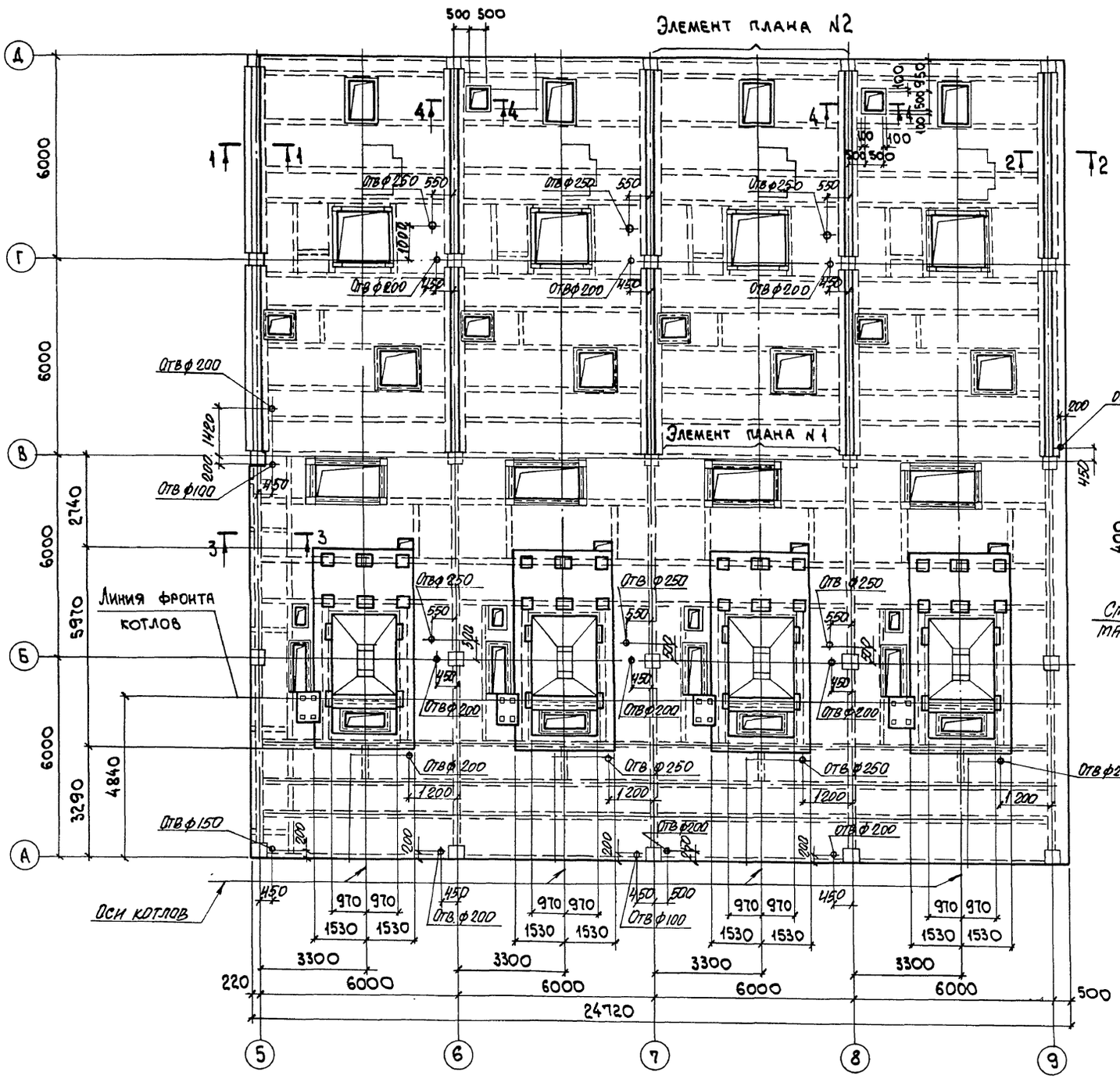

1-1

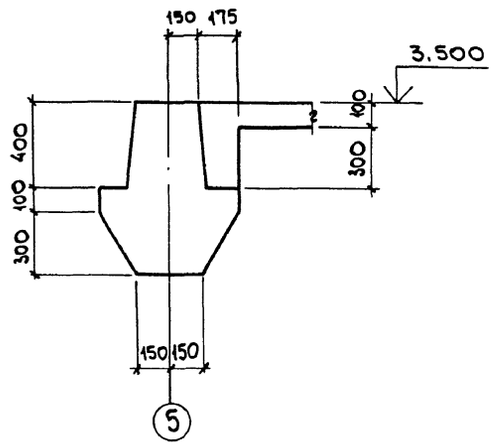

2-2

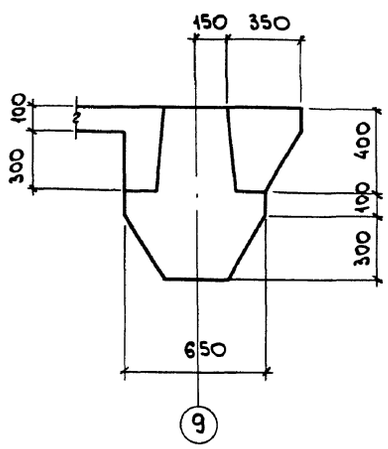

3-3

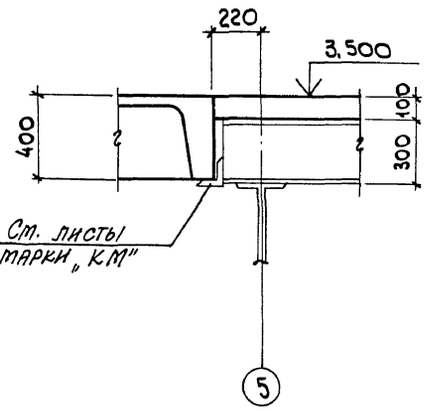

4-4

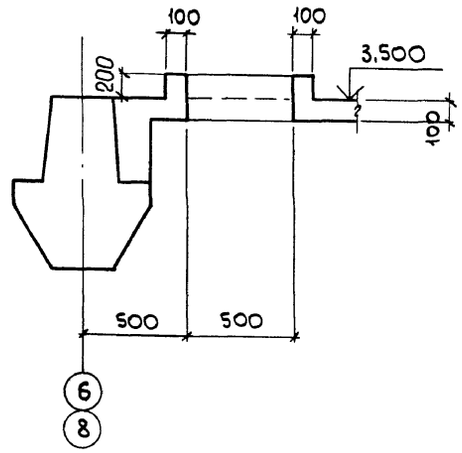

Нач.отд.	Агранович		
Н.контр.	Кудричевская		
Гл.спец.	Коротецкий		
Зав.гр.	Кудричевская		
Провер.	Тремль		
Разраб.	Копина		

Привязан:

Инв. №

Инв.№ подл. | Подп. и дата | Взам.инв.№

903-1-288.91 КЖ

Котельная с 4 котлами Е-4-1,4Р. Золошлакоудаление механическое.

Главный корпус

Стадия	Лист	Листов
Р	51	

Перекрытие на отм. 3,600. Участок монолитный Ум 1. Опалубка. Вариант: каменные угли.

ХАРЬКОВСКИЙ ПРОМСТРОЙНИИПРОЕКТ

Альбом 11 ч.1

Элемент плана №1

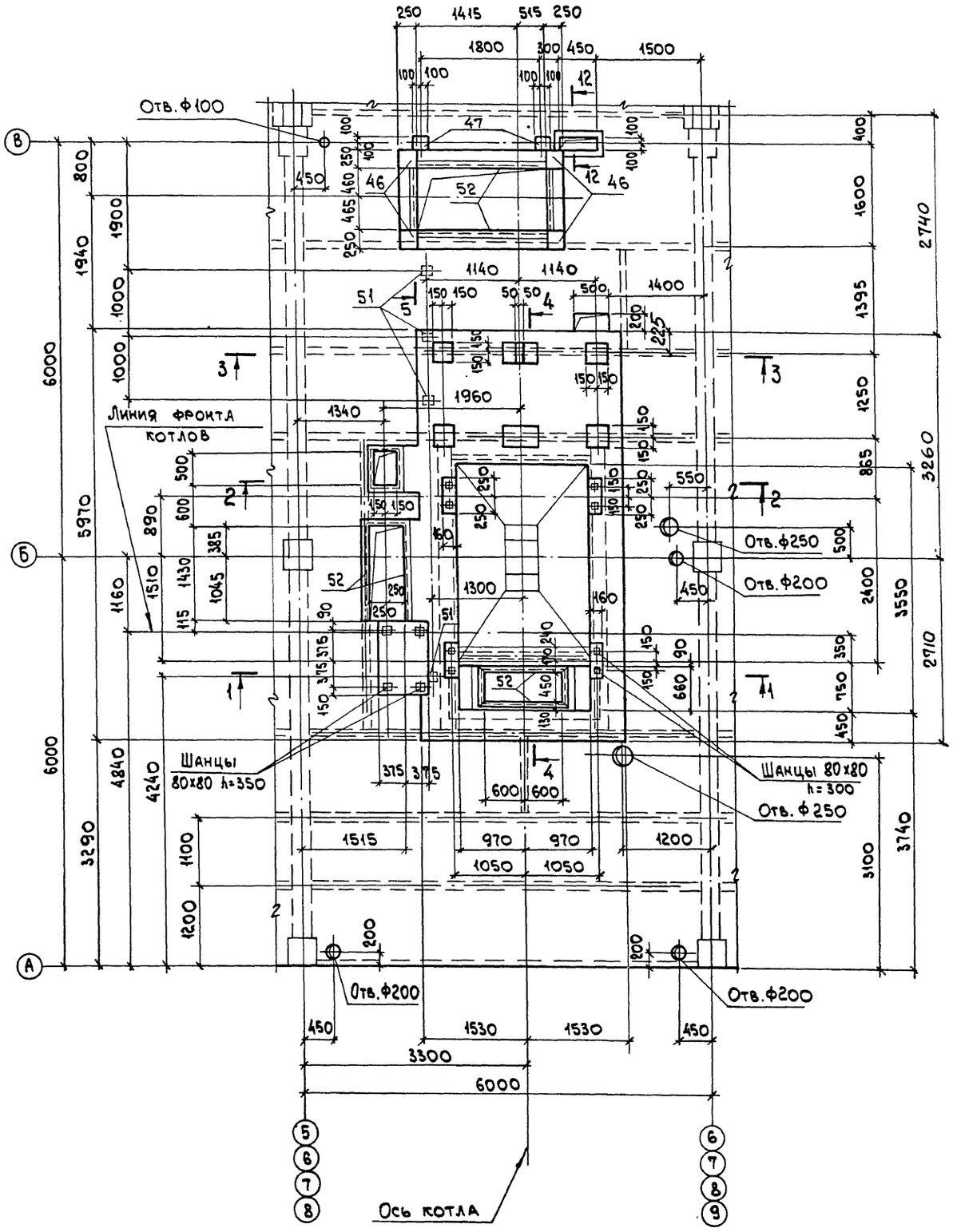

Элемент плана №2

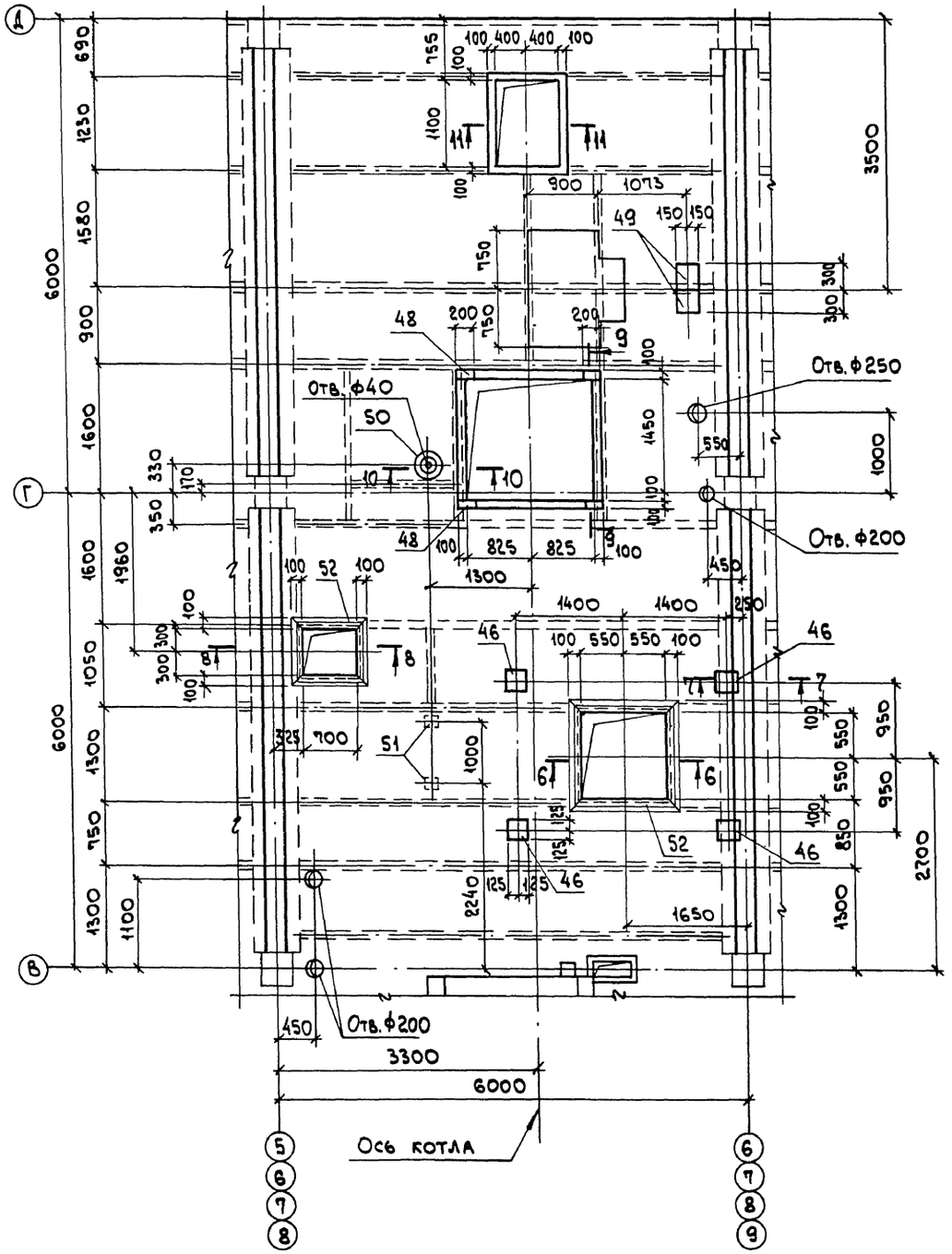

Нач.отд.	Агранович		
Н.контр.	Кудричевская		
Гл.спец.	Коротецкий		
Зав.гр.	Кудричевская		
Провер.	Тремль		
Разраб.	Копина		

Привязан:

Инв.№

903-1-288.91 КЖ

Котельная с 4 котлами Е-4-1,4Р. Золошлакоудаление механическое.

Главный корпус

Стадия	Лист	Листов
Р	52	

Перекрытие на отм. 3,600. Участок монолитный Ум 1. Элемент плана №1 и №2. Опалубка. Вариант: каменные угли.

ХАРЬКОВСКИЙ ПРОМСТРОЙНИИПРОЕКТ

Инв.№ подл. | Подп. и дата | Взам.инв.№

Альбом 11 ч.1

1-1

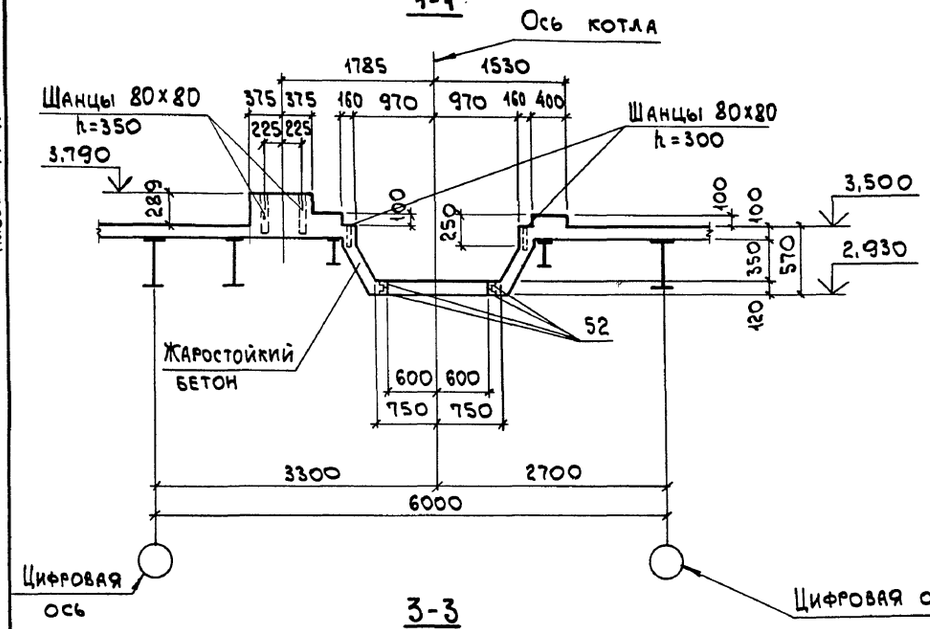

2-2

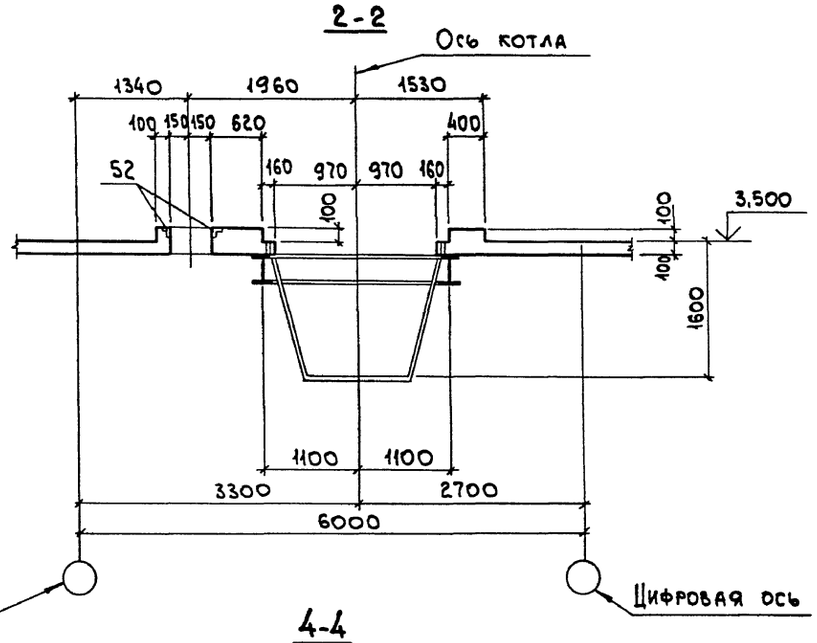

5-5

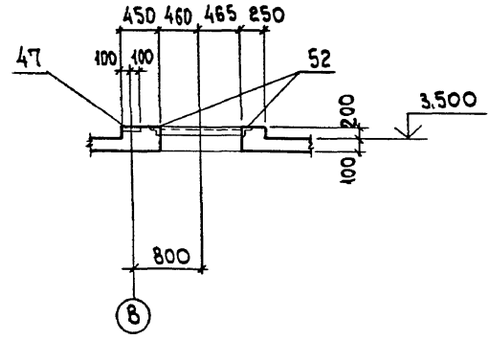

6-6

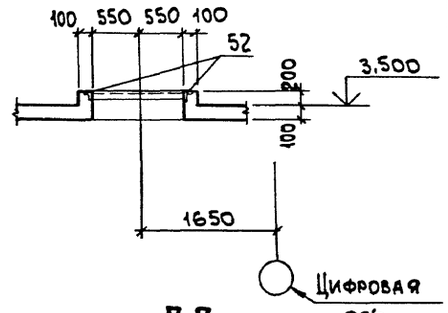

3-3

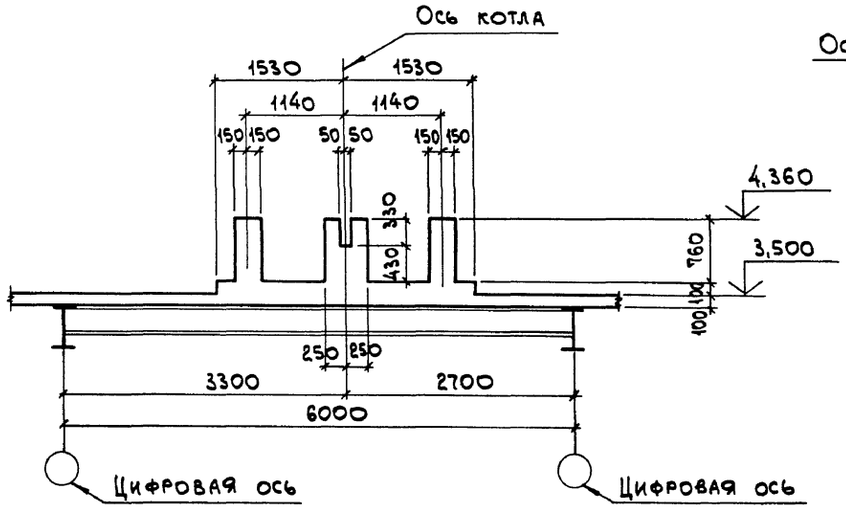

4-4

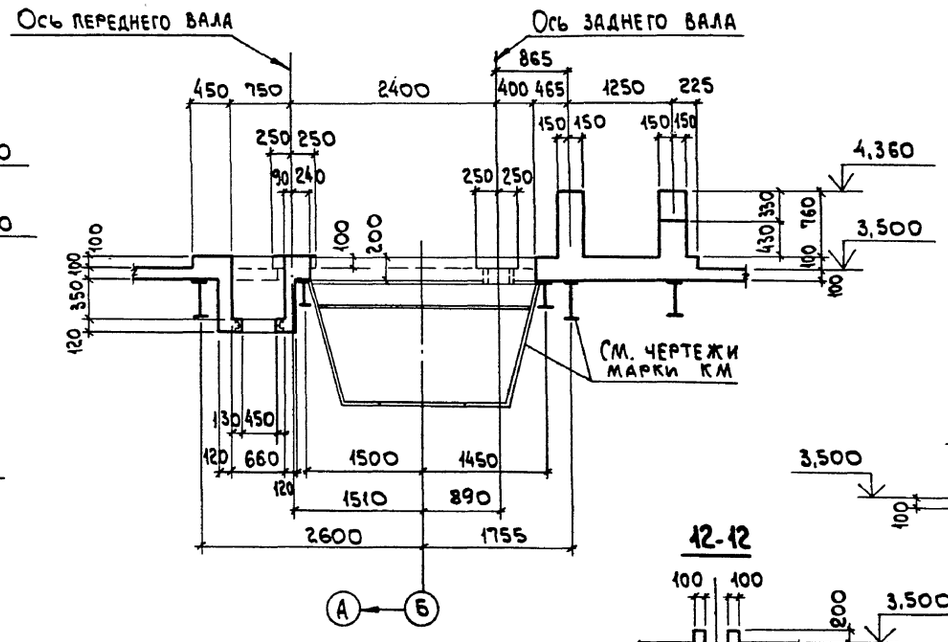

7-7

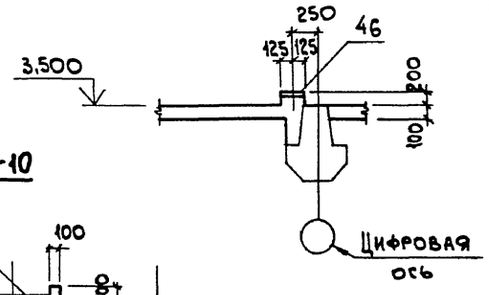

8-8

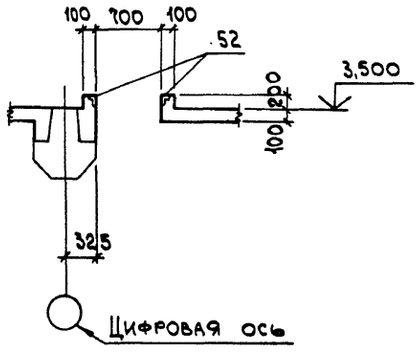

9-9

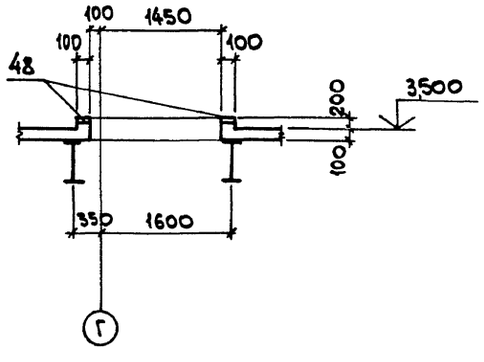

10-10

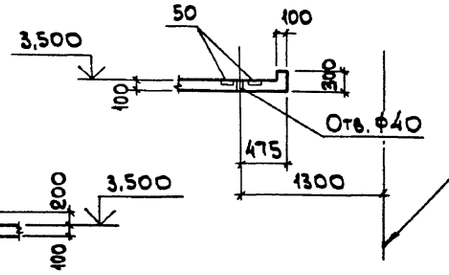

11-11

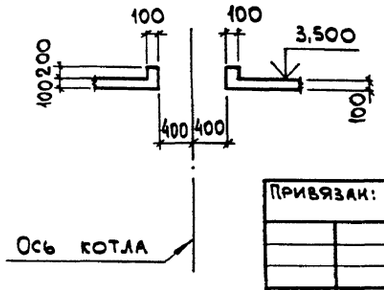

12-12

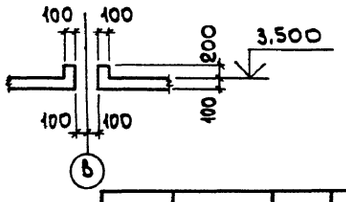

Инв. № подл. | Подп. и дата | Взам. инв. №

Привязан:

Инв. №

Нач.отд.	Агранович	
Н.контр.	Кудричевская	
Гл.спец.	Коротецкий	
Зав.гр.	Кудричевская	
Провер.	Тремль	
Разраб.	Копина	

903-1-288.91 КЖ

Котельная с 4 котлами Е-4-1,4Р. Золошлакоудаление механическое.

Главный корпус

Стадия	Лист	Листов
Р	53	

Перекрытие на отм. 3,600. Участок монолитный ум.1. Элемент плана №1,№2. Опалубка. Сечения 1-1...12-12. Вариант: каменные угли.

ХАРЬКОВСКИЙ ПРОМСТРОЙНИИПРОЕКТ

Альбом 11 ч.1

Ум 1

Схема расположения нижних сеток

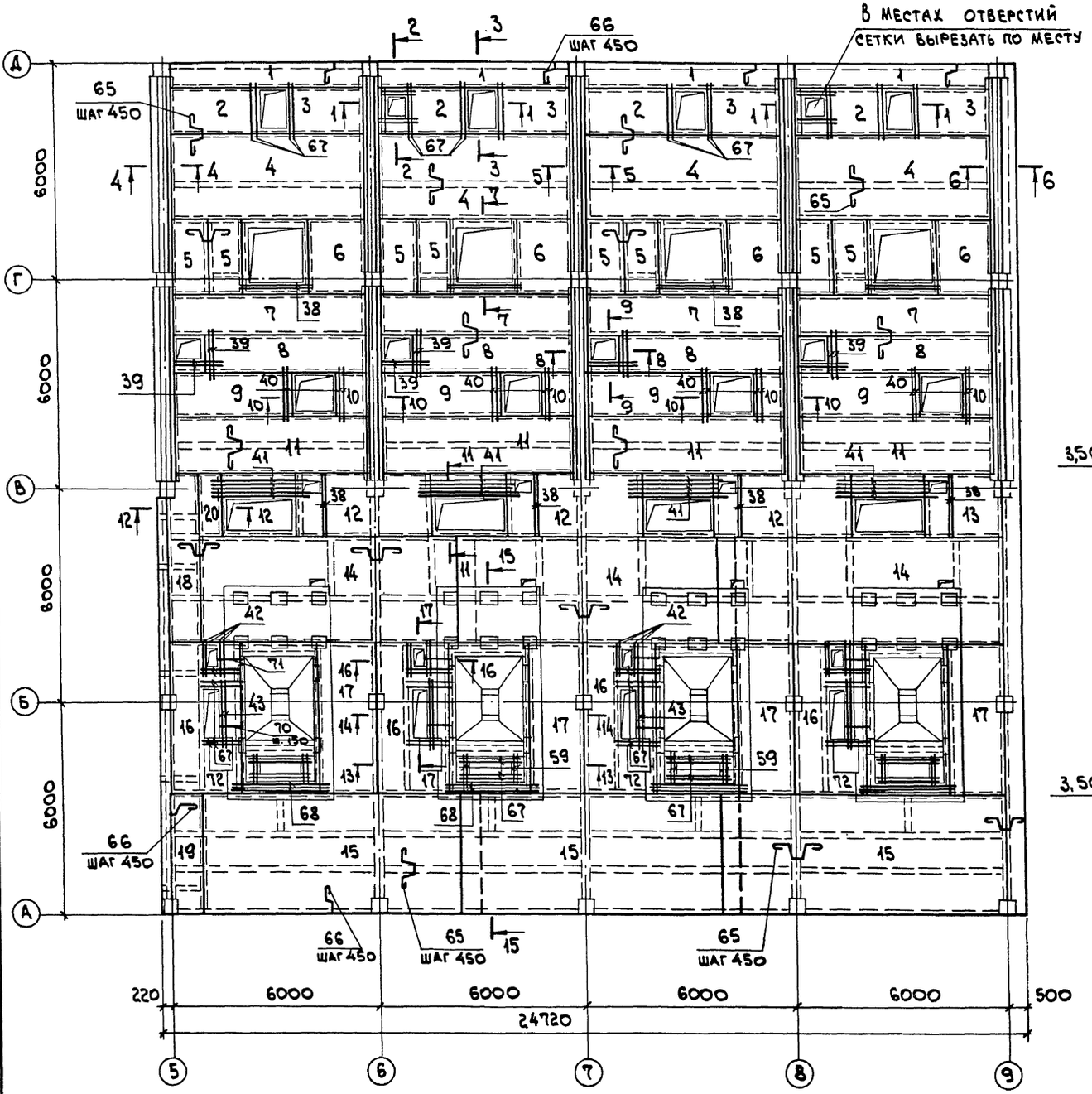

1-1

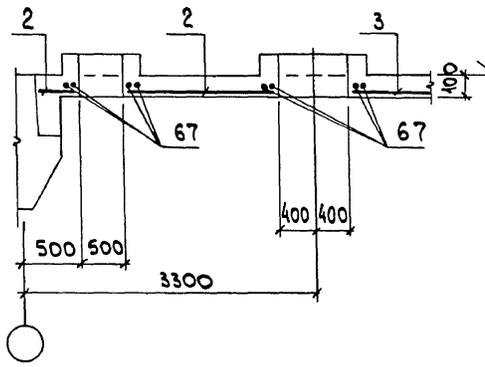

2-2

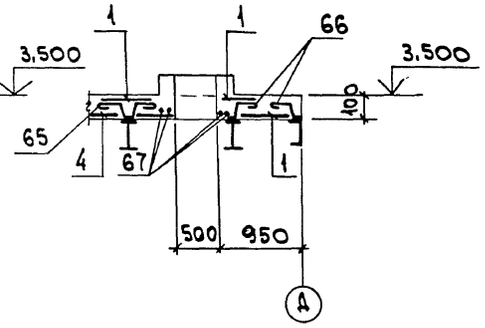

3-3

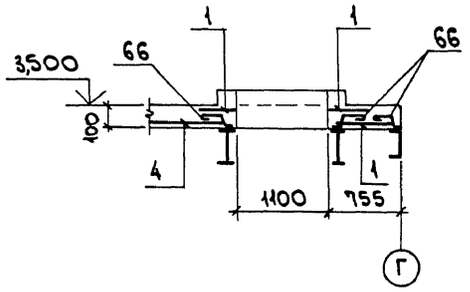

4-4

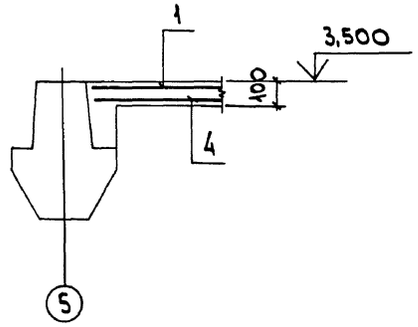

5-5

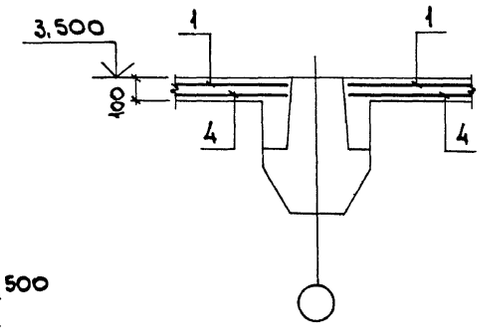

6-6

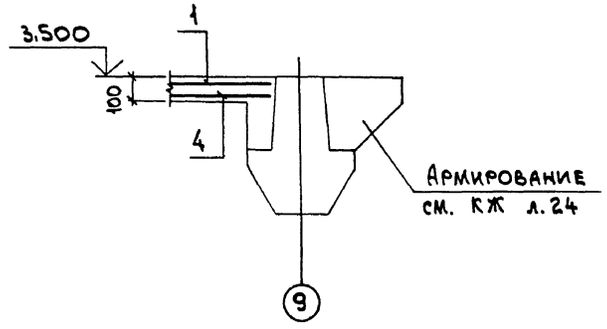

Инв.№подл. | Подп. и дата | Взам.инв.№

Нач.отд.	Агранович		
Н.контр.	Кудричевская		
Гл.спец.	Коротецкий		
Зав.гр.	Кудричевская		
Провер.	Тремль		
Разраб.	Копина		

Привязан:

Инв.№

903-1-288.91 КЖ

Котельная с 4 котлами Е-4-1,4Р. Золошлакоудаление механическое.

Главный корпус

Стадия	Лист	Листов
Р	54	

Перекрытие на отм. 3,600. Участок монолитный Ум 1. Армирование. Вариант: каменные угли.

ХАРЬКОВСКИЙ ПРОМСТРОЙНИИПРОЕКТ

Альбом 11 4.1

Ум 1

Схема расположения верхних сеток

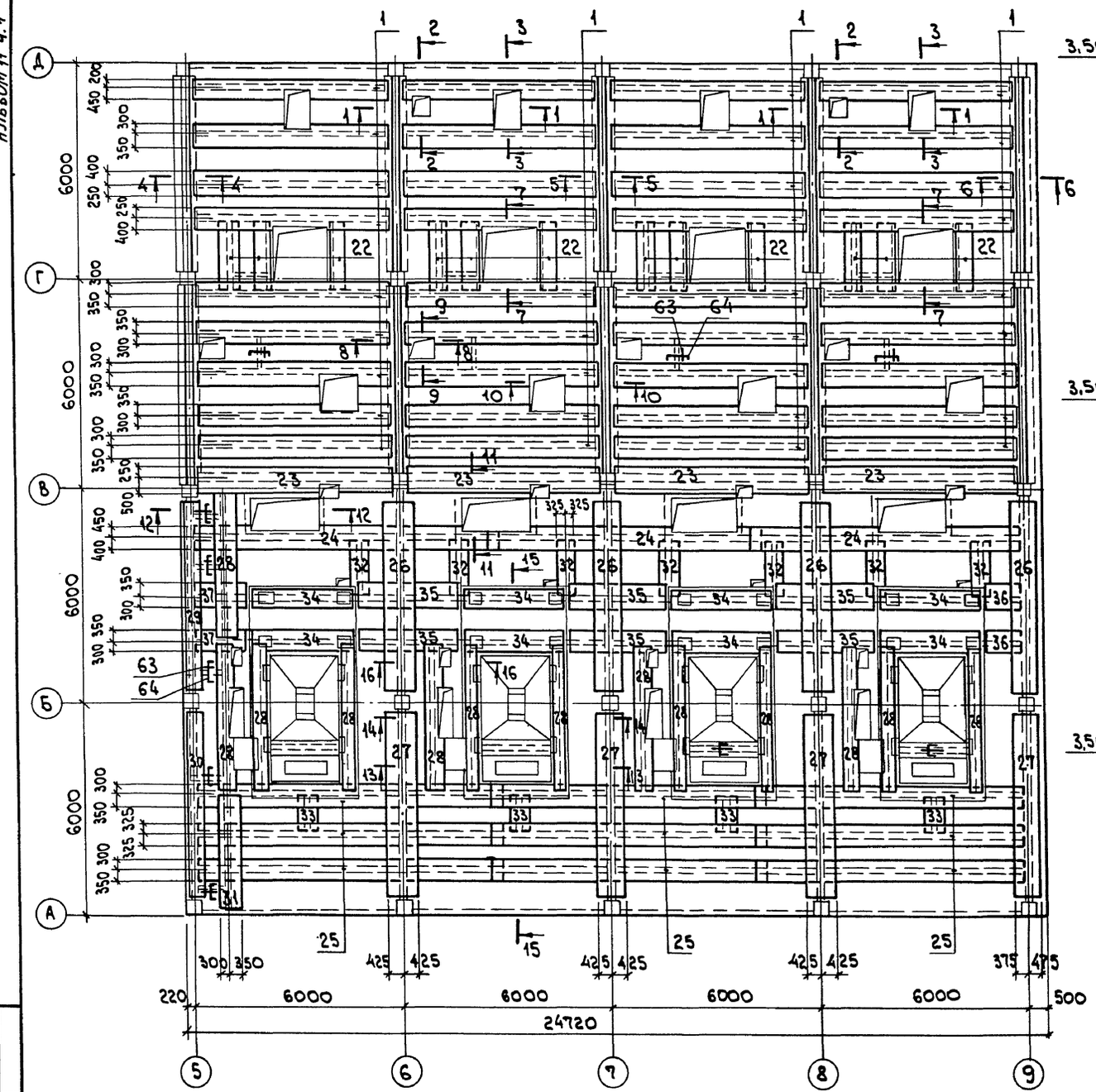

7-7

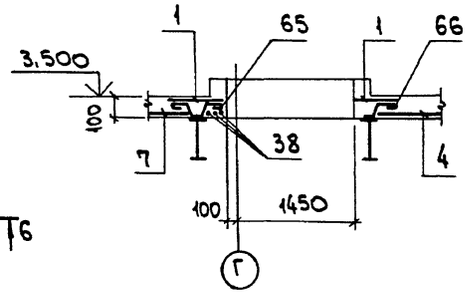

8-8

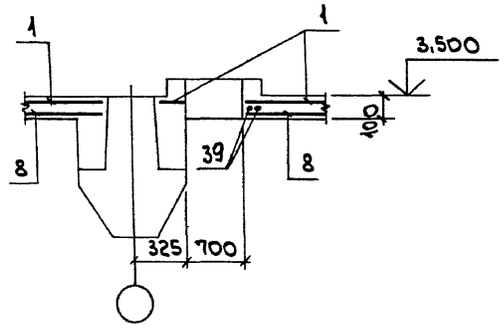

9-9

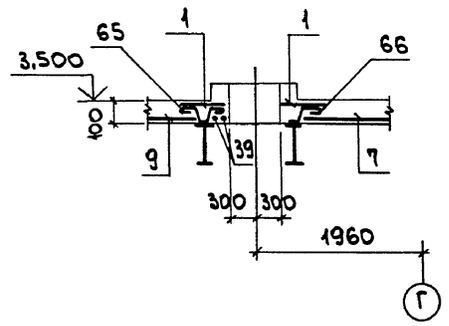

10-10

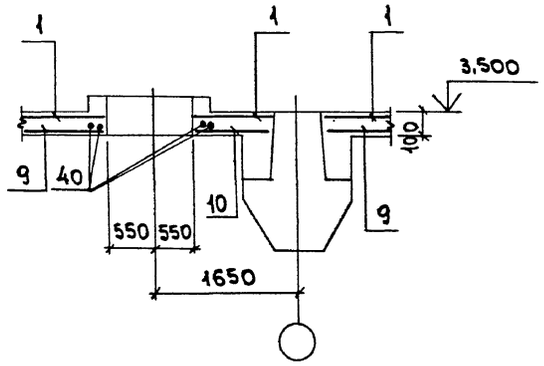

11-11

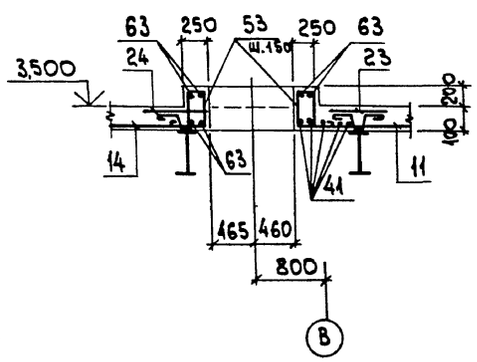

12-12

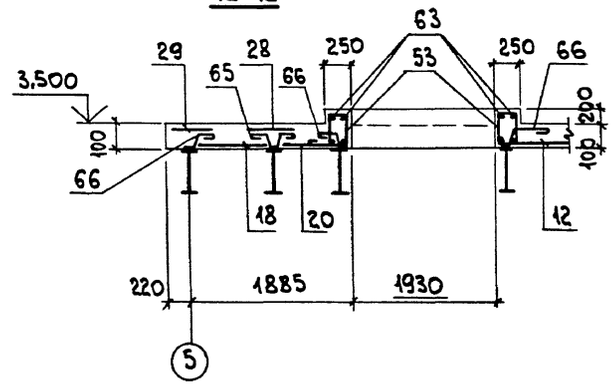

1. Спецификацию см. лист 57,58.
2. В местах отверстий сетки вырезать по месту.

Инв.№подл. | Подп. и дата | Взам.инв.№

			903-1-288.91 КЖ	
			Котельная с 4 котлами Е-4-1,4Р. Золошлакоудаление механическое.	
Привязан:			Главный корпус	Стадия: Р; Лист: 55; Листов:
Инв.№			Перекрытие на отм. 3,600. Участок монолитный Ум 1. Армирование. Вариант: каменные угли.	Харьковский Промстройниипроект
	Нач.отд.	Аграмович		
	Н.контр.	Кудричевская		
	Гл.спец.	Коротецкий		
	Зав.гр.	Кудричевская		
	Провер.	Тремль		
	Разраб.	Копина		

Альбом 11 ч.1

13-13

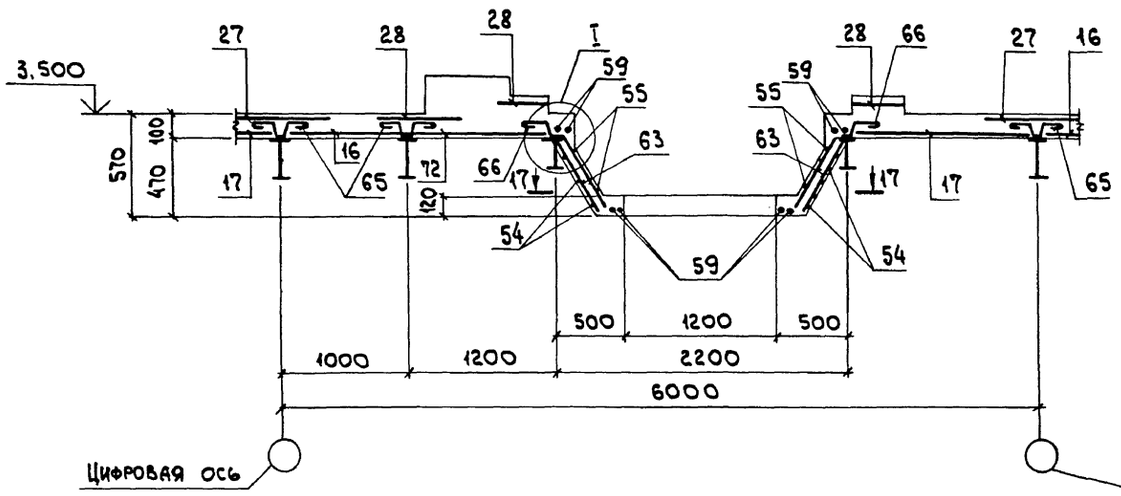

14-14

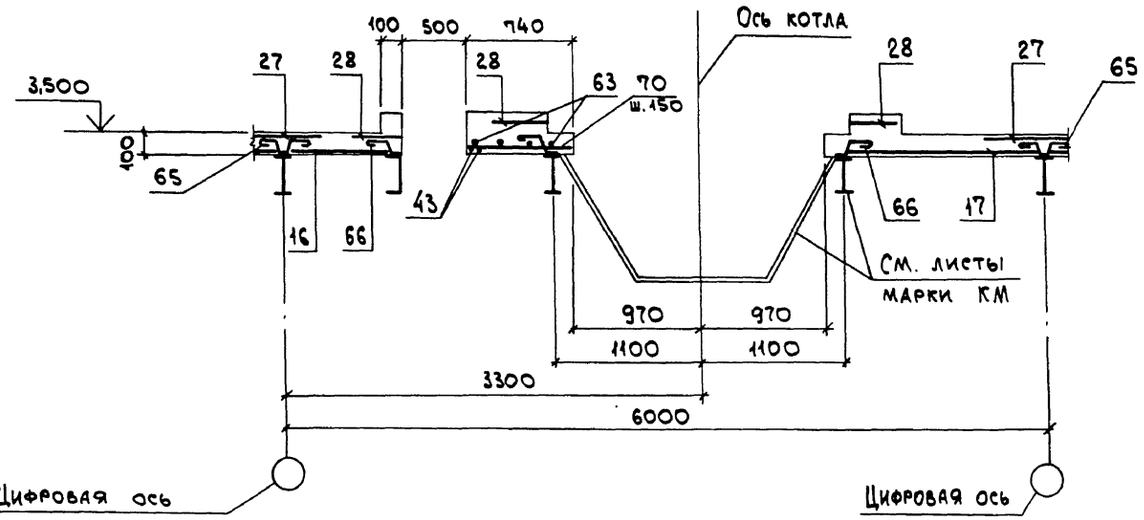

15-15

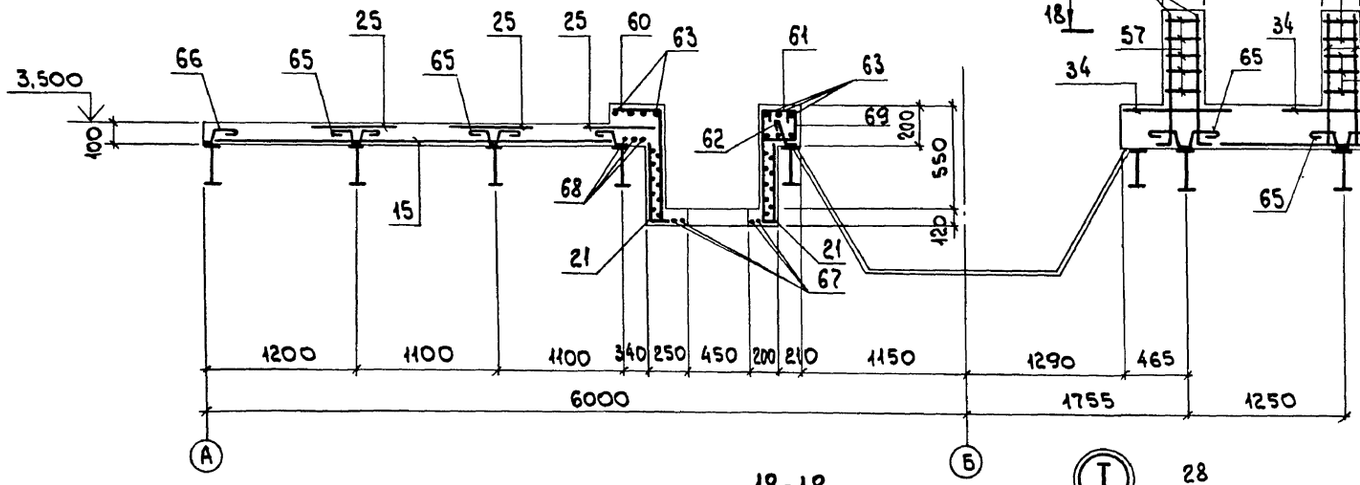

16-16

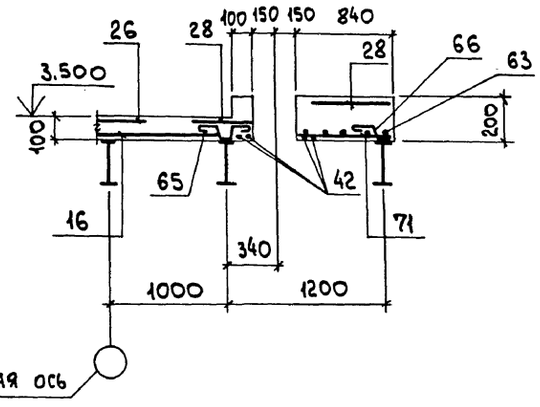

17-17

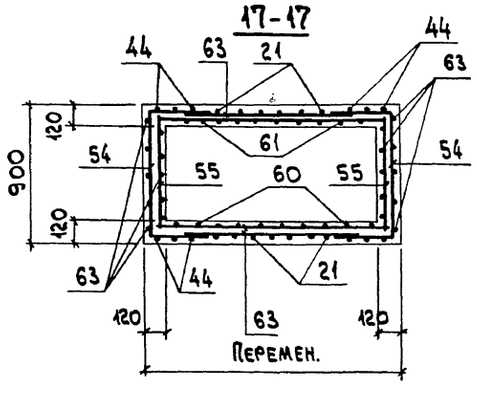

18-18

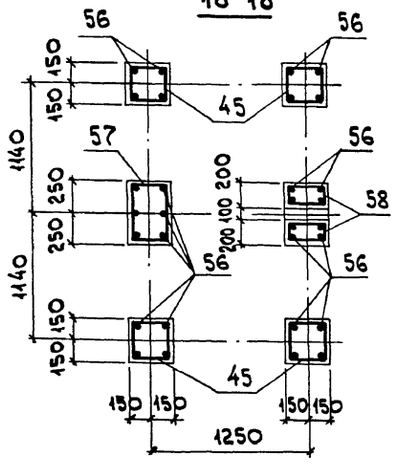

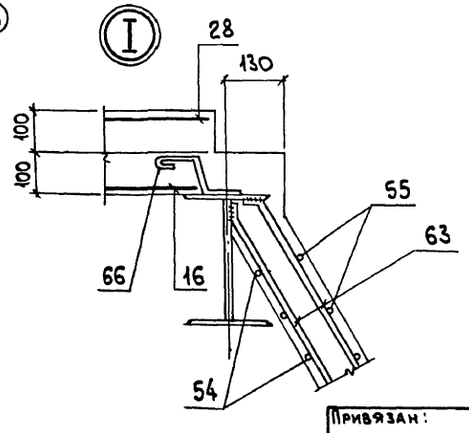

Нач.отд.	Агранович		
Н.контр.	Кудричевская		
Гл.спец.	Коротецкий		
Зав.гр.	Кудричевская		
Провер.	Тремль		
Разраб.	Копина		

Привязан:

Инв. №

903-1-288.91 КЖ

Котельная с 4 котлами Е-4-1,4Р. Золошлакоудаление механическое.

Главный корпус

Стадия	Лист	Листов
Р	56	

Перекрытие на отм. 3,600. Участок монолитный Ум.1. Армирование. Сечение 13-13... 18-18. Вариант: каменные угли.

ХАРЬКОВСКИЙ ПРОМСТРОЙНИИПРОЕКТ

Инв. № подл. | Подп. и дата | Взам. инв. №

Альбом 11 ч. 1

Формат	Зона	Поз.	Обозначение	Наименование	Кол.	Примеч.
				Участок монолитный Ум 1 шт. 1		
				Сборочные единицы		
				Сетки арматурные		
		1	ГОСТ 23279-85	4С 4Вр I-200 / 6А III-150 65×565 50/25	40	7,1
		2	"	4С 4Вр I-200 / 6А III-150 115×270 75/75	4	6,2
		3	"	4С 4Вр I-200 / 6А III-150 115×210 75/75	4	4,8
		4	"	4С 4Вр I-200 / 6А III-150 240×565 50/100	4	26,9
		5	"	4С 4Вр I-200 / 6А III-150 105×195 75/25	8	4,2
		6	"	4С 4Вр I-200 / 6А III-150 170×195 75/50	4	6,7
		7	"	4С 4Вр I-200 / 6А III-150 125×565 50/25	4	14,4
		8	"	4С 4Вр I-200 / 6А III-150 105×480 75/25	4	10,3
		9	"	4С 4Вр I-200 / 6А III-150 125×200	4	5,3
		10	"	4С 4Вр I-200 / 6А III-150 90×130 50/50	4	2,4
		11	"	4С 4Вр I-200 / 6А III-150 165×565 50/25	4	18,9
		12	"	4С 4Вр I-200 / 6А III-150 195×400 50/75	3	15,6
		13	"	4С 6А III-150 / 6А III-150 195×215 25/75	1	12,6
		14	"	4С 4Вр I-200 / 6А III-150 265×800	3	42,7
		15	"	4С 4Вр I-200 / 6А III-150 335×800 25/75	3	53,5
		16	ГОСТ 23279-85	4С 4Вр I-200 / 6А III-150 105×430 50/25	4	9,3
		17	"	4С 4Вр I-200 / 6А III-150 165×430 50/25	4	14,4
		18	"	4С 4Вр I-200 / 6А III-150 105×460 50/25	1	9,9
		19	"	4С 4Вр I-200 / 6А III-150 105×335	1	7,4
		20	"	4С 4Вр I-200 / 6А III-150 70×195 75/50	1	2,9
		22	"	4С 4Вр I-200 / 6А III-150 65×190 50/25	12	2,7
		23	"	4С 4Вр I-200 / 6А III-150 75×565 50/75	4	8,6
		24	"	4С 4Вр I-200 / 6А III-150 85×830	3	14,7
		25	"	4С 4Вр I-200 / 6А III-150 65×830	12	11,4
		26	"	4С 4Вр I-200 / 6А III-150 85×555 75/25	4	9,7
		27	"	4С 4Вр I-200 / 6А III-150 85×530	4	9,4
		28	903-1-288.91 КЖ.И-С17	С17	13	4,7
		29	ГОСТ 23279-85	4С 4Вр I-200 / 6А III-150 65×555 75/25	1	7,5
		30	"	4С 4Вр I-200 / 6А III-150 65×530	1	7,3
		31	"	4С 4Вр I-200 / 6А III-150 65×335	1	4,6
		32	"	4С 4Вр I-200 / 6А III-150 65×130 50/25	7	1,8
		33	"	4С 4Вр I-200 / 6А III-150 65×95	4	1,4
		34	ГОСТ 23279-85	4С 4Вр I-200 / 6А III-150 65×305	8	4,2
		35	"	4С 4Вр I-200 / 6А III-150 65×290	6	4,0
		36	"	4С 4Вр I-200 / 6А III-150 65×115 50/25	2	1,7
		37	"	4С 4Вр I-200 / 6А III-150 65×175 50/25	2	2,4
		72	"	4С 6А III-150 / 6А III-150 130×150 75/50	4	6,0
				Изделия закладные		
		46	1.400-15 в. 1	МН 122-6	32	4,6
		47	"	МН 118-6	8	3,9
		48	"	МН 108-6	16	2,7
		49	"	МН 126-6	8	7,1
		50	903-1-288.91 КЖ.И-МН6	МН6	4	6,2
		51	1.400-15 в. 1	МН 105-6	24	1,0
		52	"	МН 548	57,0 п.м.	4,2

Привязан:

Инв. №

Нач. отд.	Агранович	
Н. контр.	Кудричевская	
Гл. спец.	Коротецкий	
Зав. гр.	Кудричевская	
Провер.	Тремль	
Разраб.	Копина	

903-1-288.91 КЖ

Котельная с 4 котлами Е-4-1,4Ф. Золошлакоудаление механическое.

Главный корпус

Стадия	Лист	Листов
Р	57	

Перекрытие на отм. 3,600. Спецификация участка монолитного Ум 1 (начало). Вариант: каменные угли.

ХАРЬКОВСКИЙ ПРОМСТРОЙНИИПРОЕКТ

Инв. № подл. | Подп. и дата | Взам. инв. №

Альбом 11 ч.1

Формат	Зона	Поз.	Обозначение	Наименование	Кол.	Примеч.
				Детали		
		21		ф8AIII ГОСТ5781-82* ℓ=600	80	0,24
		38		ф12AIII " ℓ=2000	16	1,8
		39		ф12AIII " ℓ=1100	16	1,0
		40		ф12AIII " ℓ=1500	16	1,3
		41		ф12AIII " ℓ=2300	20	2,0
		42		ф12AIII " ℓ=900	16	0,8
		43		ф12AIII " ℓ=1700	8	1,5
		44		ф8AIII " ℓ=300	48	0,12
		45*		ф6AI " ℓ=1170	96	0,26
		53*		ф6AI " ℓ=1000	136	0,22
		54*		ф8AIII " ℓ=1770	24	0,7
		55		ф8AIII " ℓ=850	24	0,34
		56*		ф8AIII " ℓ=1050	120	0,41
		57*		ф6AI " ℓ=1560	36	0,35
		58*		ф6AI " ℓ=900	24	0,20
		59		ф12AIII " ℓ=850	16	0,75
		60*		ф8AIII " ℓ=1060	40	0,42
		61*		ф8AIII " ℓ=930	40	0,37
		62*		ф8AI " ℓ=350	20	0,14
		63		ф6AI " ℓ=п.м.	240,0	0,22
		64*		ф8AIII " ℓ=710	60	0,28
		65*		ф8AI " ℓ=650	1000	0,26
		66*		ф8AI " ℓ=350	280	0,14
		67		ф12AIII " ℓ=1300	80	1,2
		68		ф12AIII " ℓ=3200	12	2,8
		69*		ф6AI " ℓ=720	52	0,16
		70		ф6AIII " ℓ=700	32	0,16
		71		ф6AIII " ℓ=800	20	0,18
				Материалы		
				Бетон класса В15	59,3	м³
				Жаростойкий бетон	1,6	м³

Ведомость деталей

Поз.	Эскиз
45	270 × 270
53	230 × 270, 350
54	870, 450, 450
56	940, 110
57	270 × 470
58	270 × 170
60	430, 630

Поз.	Эскиз
61	300, 630
62	170, 170, 60
64	550, 80, 80
65	130, 110, 110, 130, 80, 80, 80, 80
66	110, 130, 60, 80, 80
69	170, 170, 300
21	450, 150

Марка элемента	Изделия арматурные										Изделия закладные										Общий расход
	Арматура класса									Всего	Арматура класса				Прокат марки					Всего	
	A III				A I			Bp I			A III				C 235						
	ГОСТ 5781-82*							ГОСТ 6727-80			ГОСТ 5781-82*				ГОСТ 19903-74*				ГОСТ 8509-86		
	ф6	ф8	ф12	Итого	ф6	ф8	Итого	ф4	Итого		ф8	ф10	ф12	Итого	δ=6	δ=8	δ=10	Итого	L50×5	Итого		
Ум 1	1597,8	147,6	171,2	1916,6	133,4	302,0	435,4	564,8	564,8	2916,8	30,2	9,6	19,2	59,0	41,7	223,8	25,3	290,8	214,9	214,9	505,7	3422,5

Привязан:

Инв. №

Нач. отд.	Агранович		
Н. контр.	Кудричевская		
Гл. спец.	Коротецкий		
Зав. гр.	Кудричевская		
Провер.	Тремль		
Разраб.	Копика		

903-1-288.91 КЖ

Котельная с 4 котлами Е-4-1,4Р. Золошлакоудаление механическое.

Главный корпус

Стадия	Лист	Листов
Р	58	

Перекрытие на отм. 3,600. Спецификация участка монолитного ум 1 (окончание). Вариант: каменные угли.

ХАРЬКОВСКИЙ ПРОМСТРОЙНИИПРОЕКТ

Инв. № подл. | Подп. и дата | Взам. инв. №

Ум 1

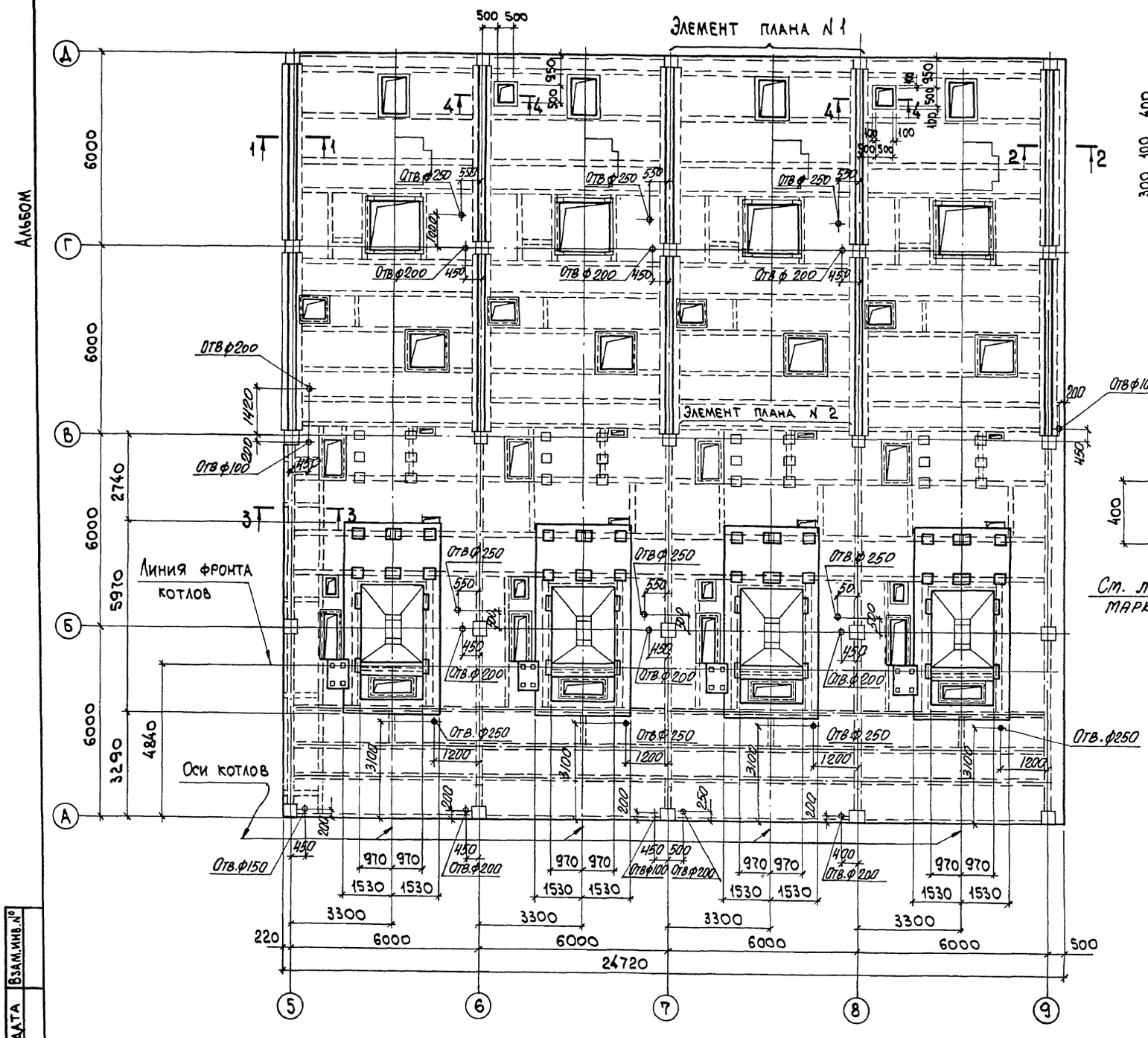

1-1

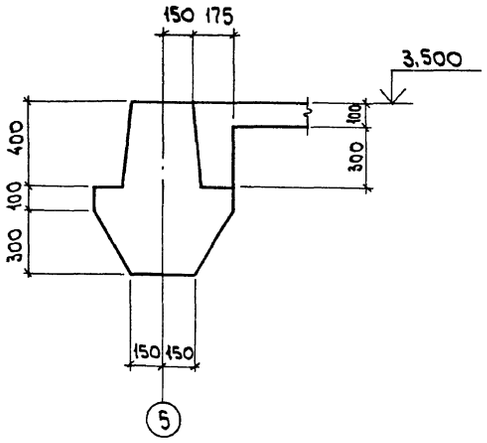

2-2

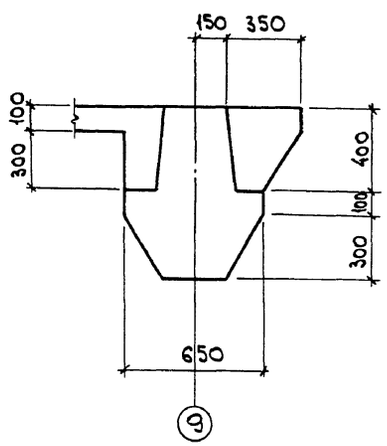

3-3

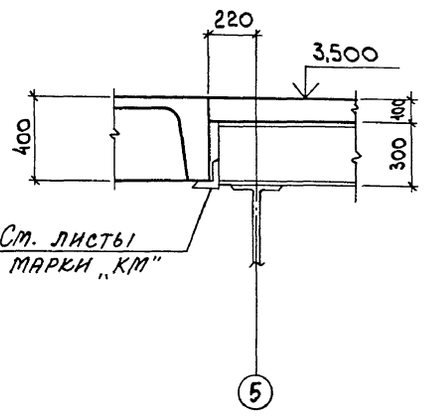

4-4

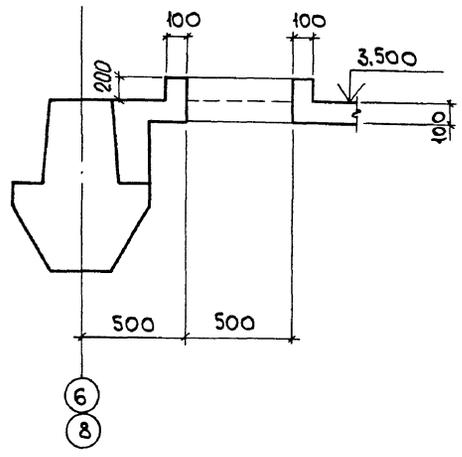

Нач.отд.	Агранович		
Н.контр.	Кудричевская		
Гл.спец.	Коротецкий		
Зав.гр.	Кудричевская		
Провер.	Тремль		
Разраб.	Копина		

Привязан:

Инв. №

Взам.инв.№ | Подп. и дата | Инв.№ подл.

903-1-288.91 КЖ

Котельная с 4 котлами Е-1 1,4Р. Золошлакоудаление механическое.

Главный корпус

Стадия	Лист	Листов
Р	59	

Перекрытие на отм. 3,600. Участок монолитный Ум 1. Опалубка. Вариант: бурые угли.

ХАРЬКОВСКИЙ ПРОМСТРОЙНИИПРОЕКТ

Альбом 11 ч.1

Элемент плана N1

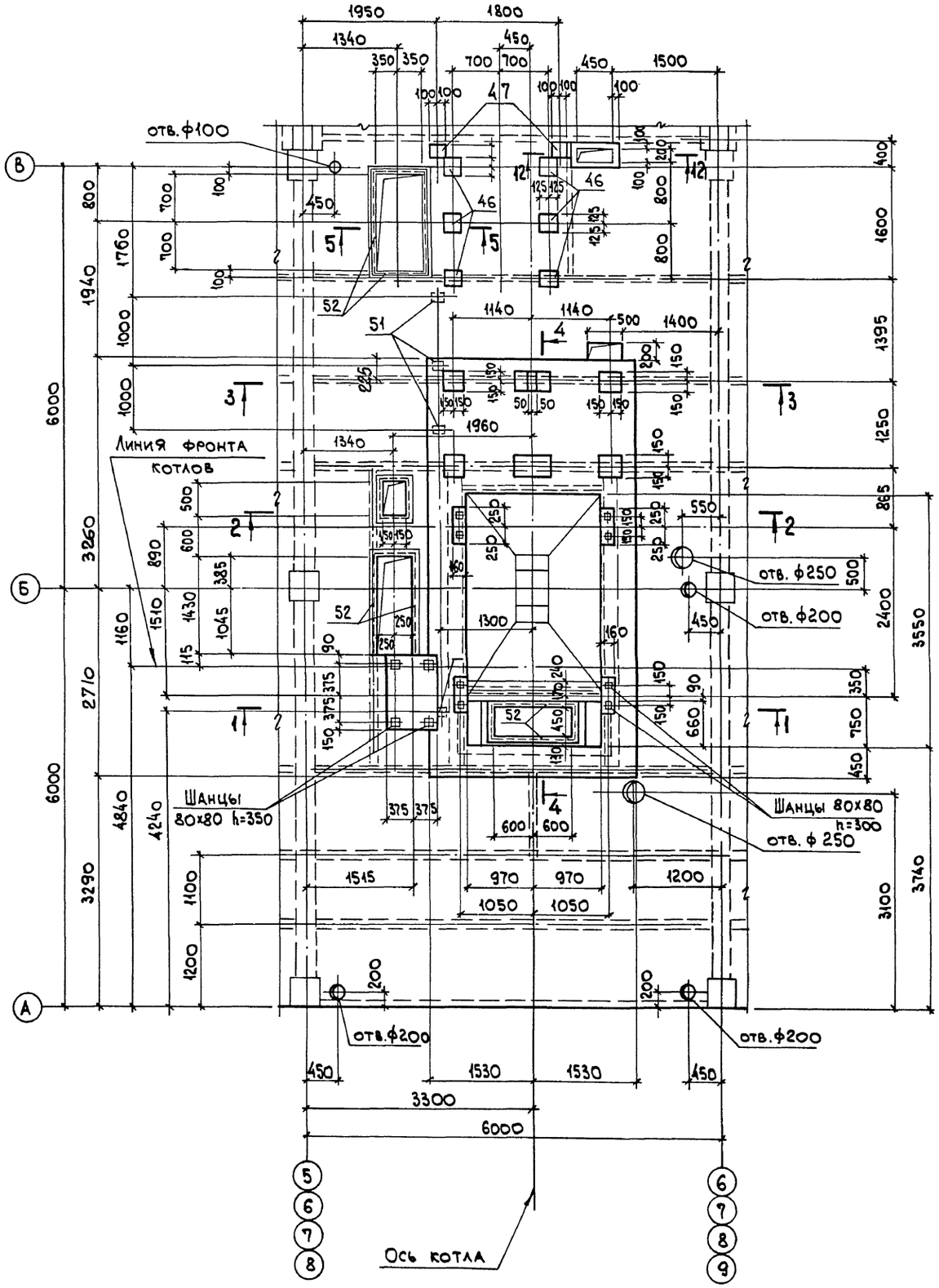

Элемент плана N2

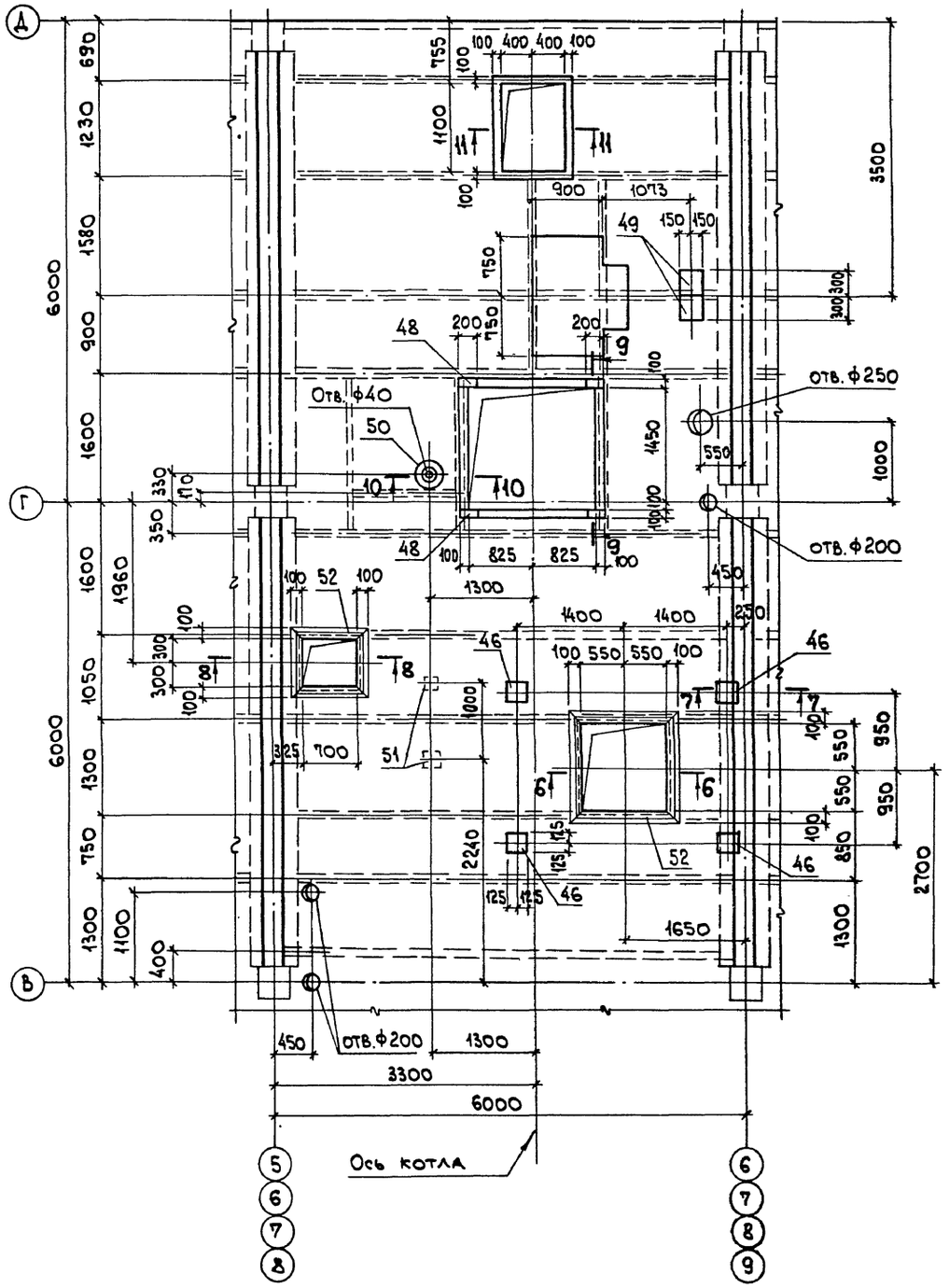

Привязан:

Инв.№

Нач.отд.	Агранович		
Н.контр.	Кудричевская		
Гл.спец.	Коротецкий		
Зав.гр.	Кудричевская		
Провер.	Тремль		
Разраб.	Копина		

903-1-288.91 КЖ

Котельная с 4 котлами Е-4-1,4Р. Золошлакоудаление механическое.

Главный корпус

Стадия	Лист	Листов
Р	60	

Перекрытие на отм. 3,600. Участок монолитный ум.1. Элемент плана N1 и N2. Опалубка. Вариант: бурые угли.

ХАРЬКОВСКИЙ ПРОМСТРОЙНИИПРОЕКТ

Инв.№ подл. | Подп. и дата | Взам. инв.№

Альбом 11 ч.1

1-1

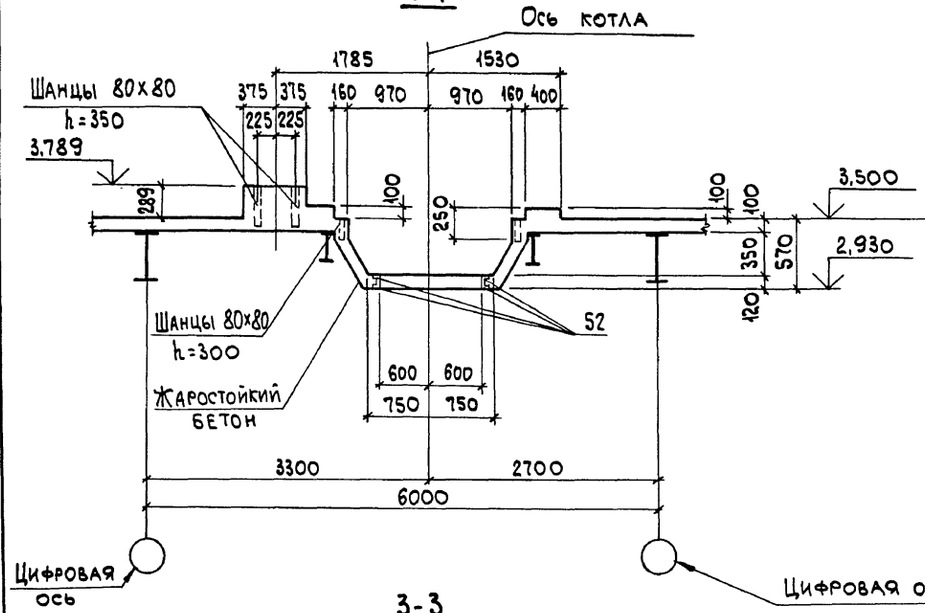

2-2

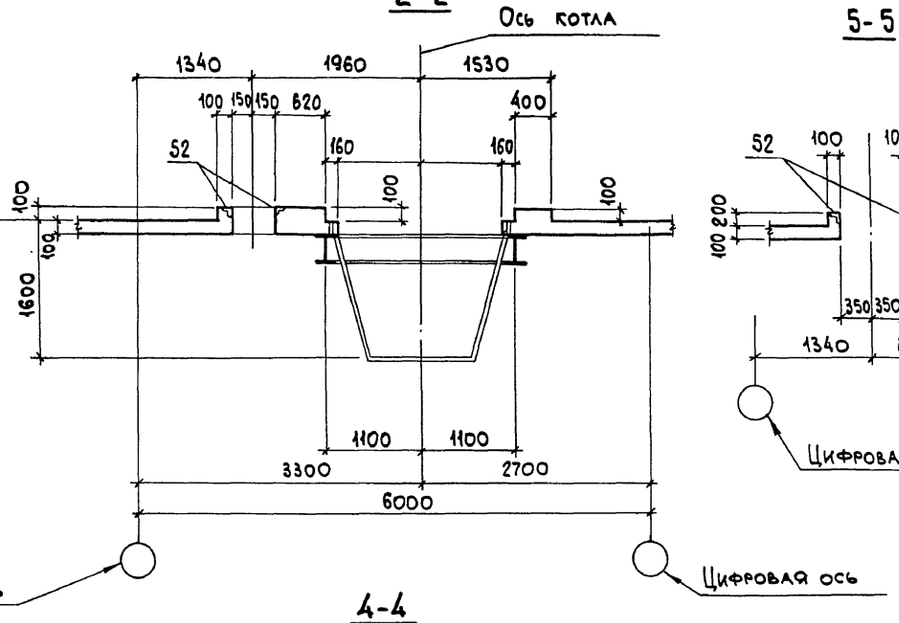

5-5

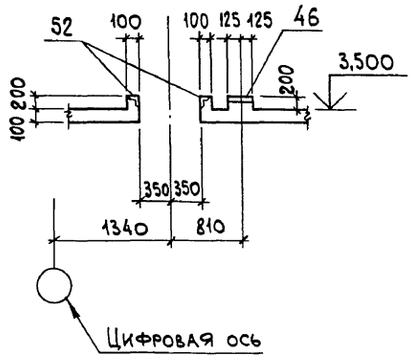

12-12

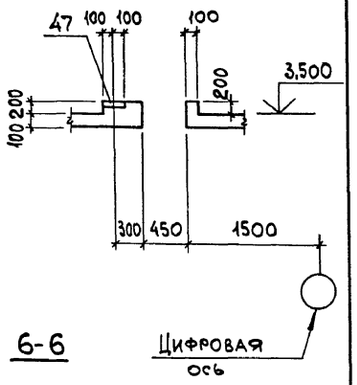

6-6

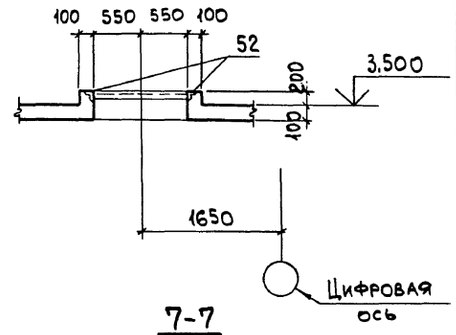

3-3

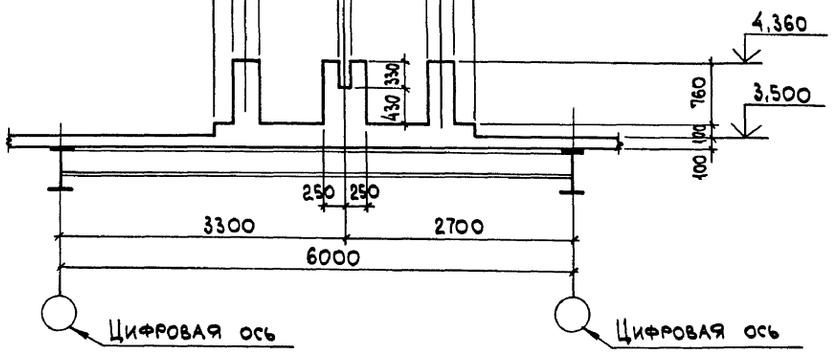

4-4

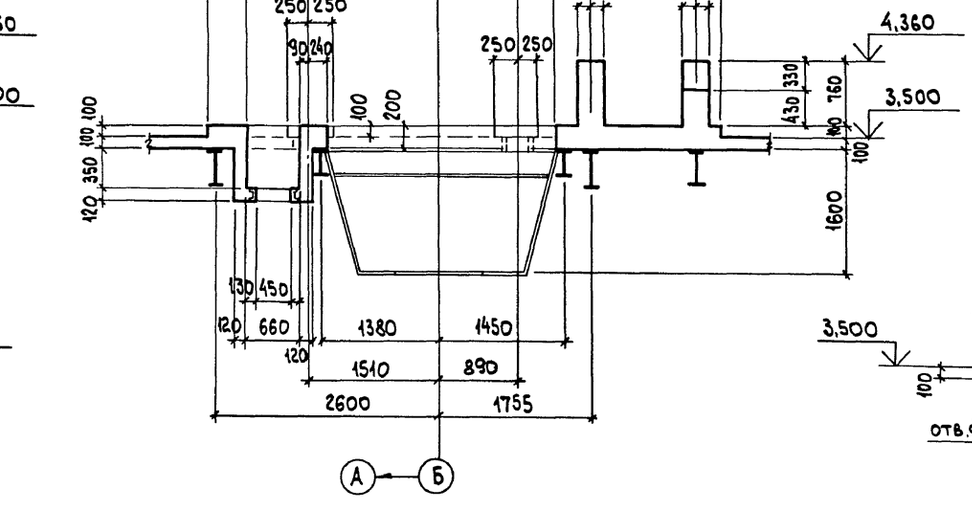

7-7

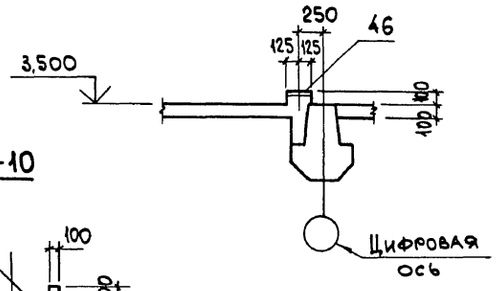

10-10

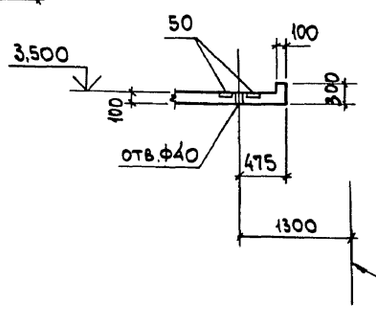

8-8

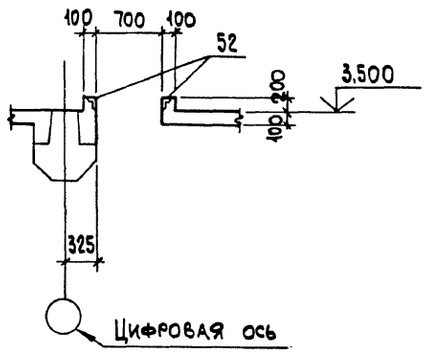

9-9

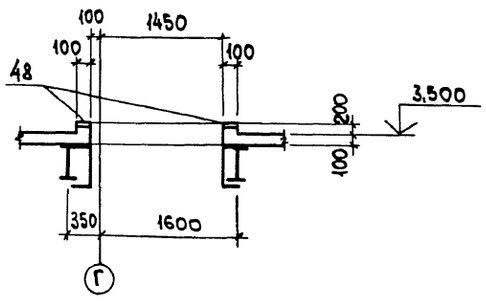

11-11

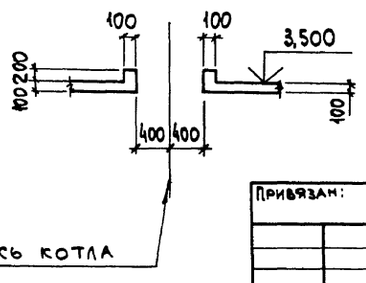

Инв. № подл. | Подп. и дата | Взам. инв. №

Нач. отд.	Агранович		
Н. контр.	Кудричевская		
Гл. спец.	Коротецкий		
Зав. гр.	Кудричевская		
Провер.	Тремль		
Разраб.	Копина		

Привязан:

Инв. №

903-1-288.91 КЖ

Котельная с 4 котлами Е-4-1,4Р
Золошлакоудаление механическое.

Главный корпус

Стадия	Лист	Листов
Р	61	

Перекрытие на отм. 3,600. Участок монолитный Ум 1. Элемент плана N1, N2. Опалубка. Сечения 1-1 ... 12-12. Вариант: бурые угли.

ХАРЬКОВСКИЙ ПРОМСТРОЙНИИПРОЕКТ

Альбом 11 ч. 1

Ум 1
Схема расположения нижних сеток

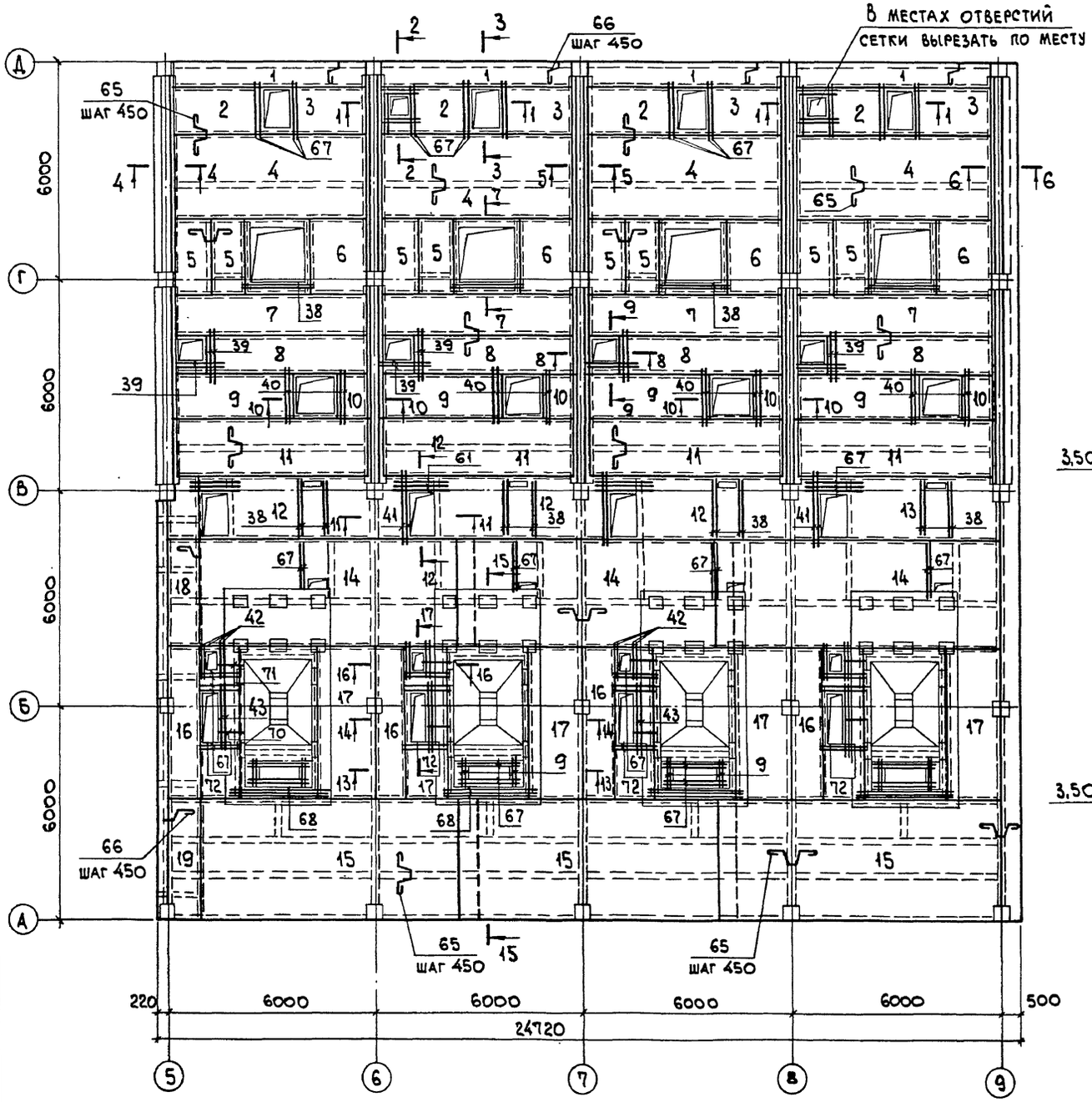

1-1

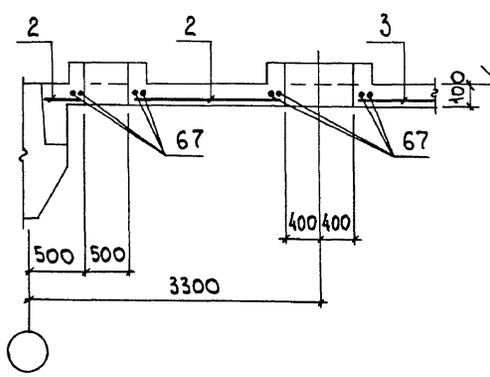

2-2

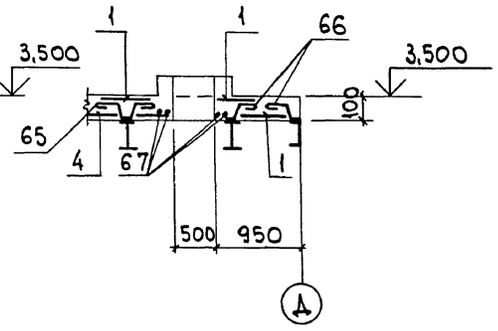

3-3

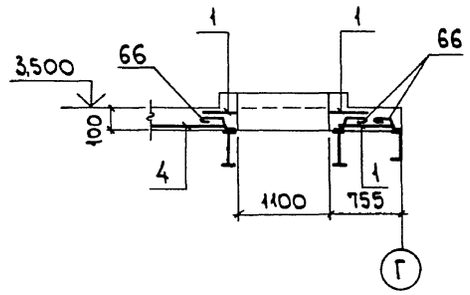

4-4

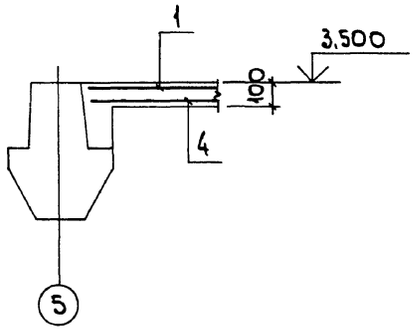

5-5

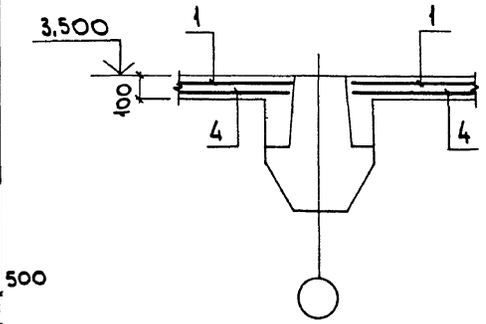

6-6

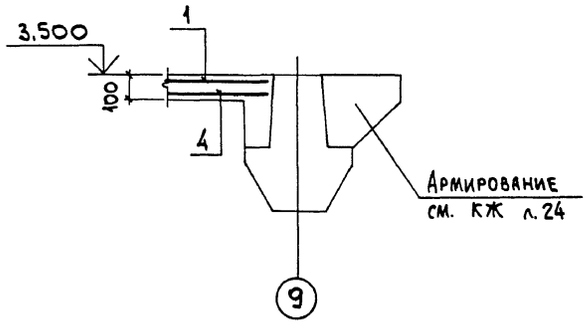

Нач. отд.	Агранович		
Н. контр.	Кудричевская		
Гл. спец.	Коротецкий		
Зав. гр.	Кудричевская		
Провер.	Тремль		
Разраб.	Копина		

Привязан:

Инв. №

903-1-288.91 КЖ

Котельная с 4 котлами Е-4-1,4Р. Золошлакоудаление механическое.

Главный корпус

Стадия	Лист	Листов
Р	62	

Перекрытие на отм. 3,600. Участок монолитный Ум 1. Армирование. Вариант: бурые угли.

ХАРЬКОВСКИЙ ПРОМСТРОЙНИИПРОЕКТ

Инв. № подл. | Подп. и дата | Взам. инв. №

Альбом 11 ч.1

Ум 1

Схема расположения верхних сеток

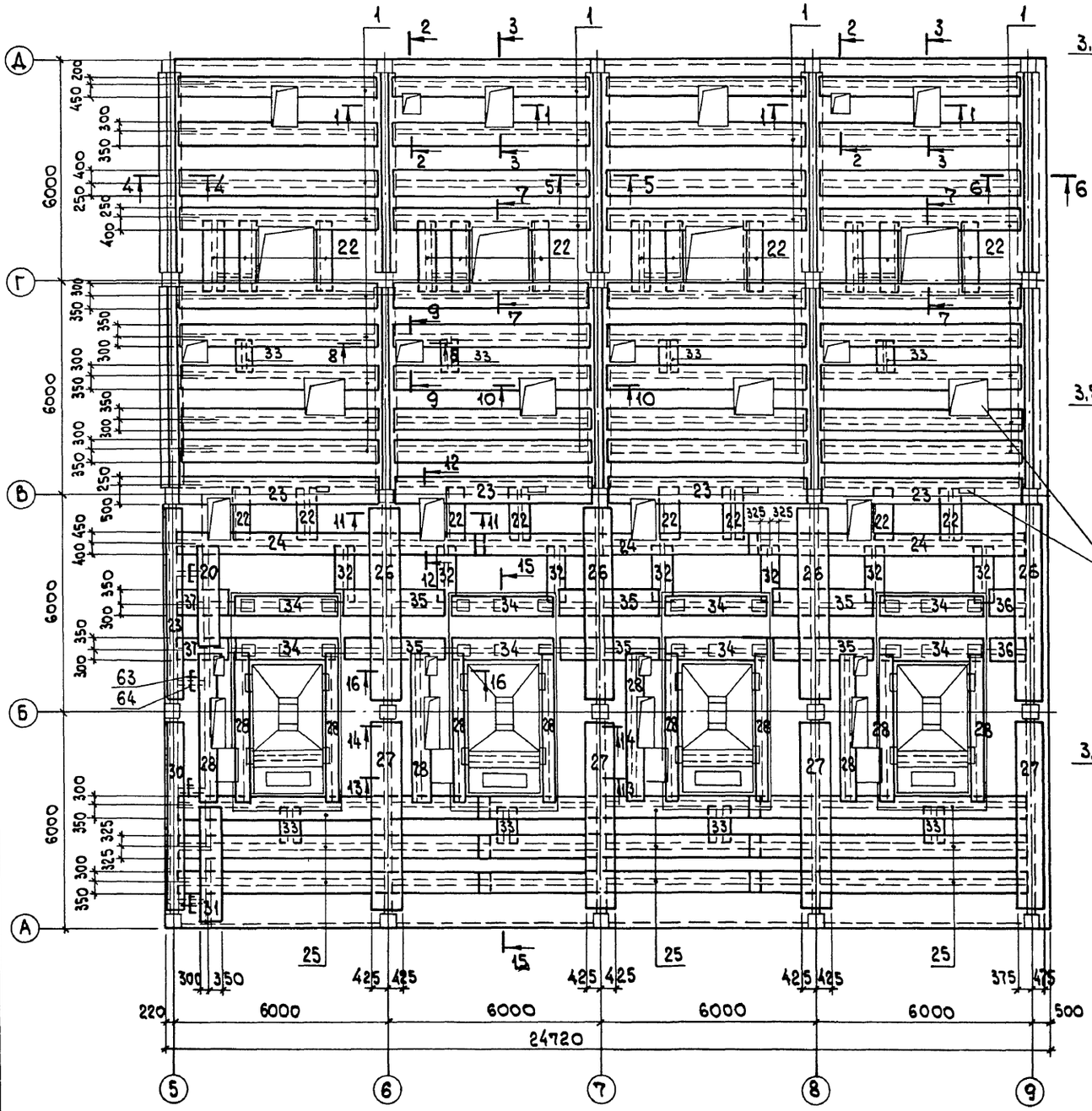

7-7

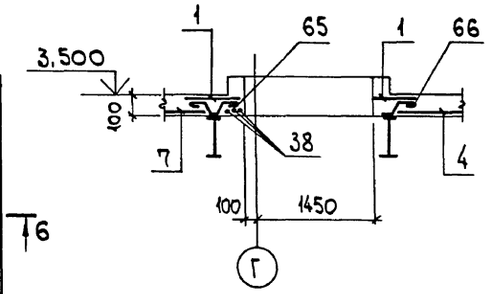

8-8

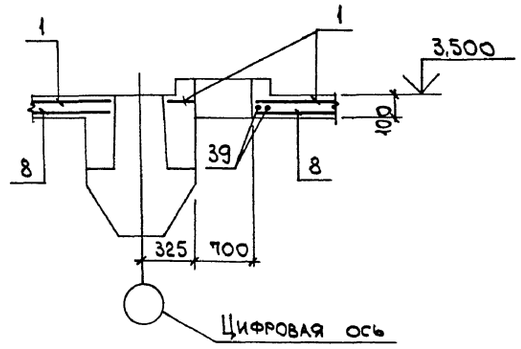

9-9

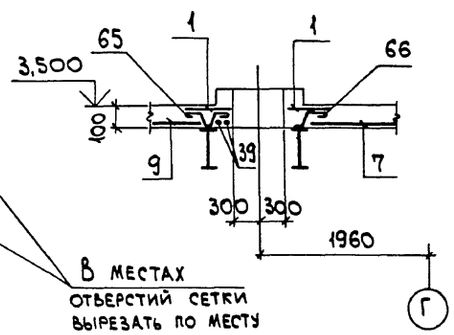

10-10

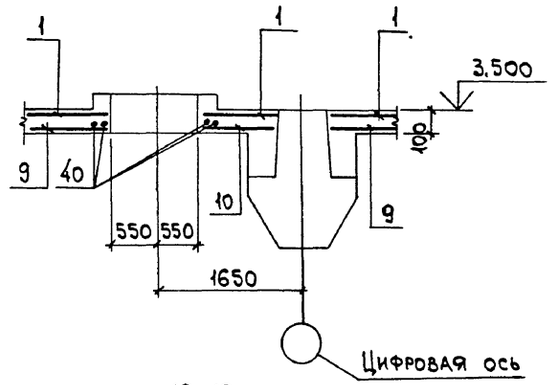

11-11

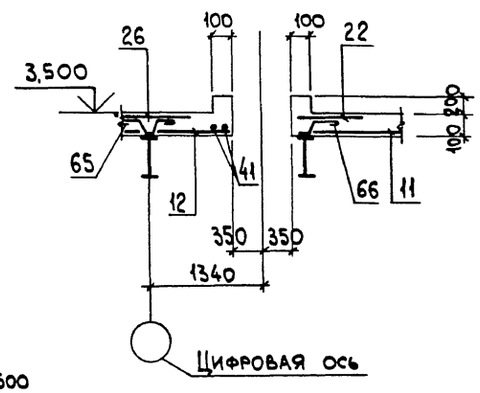

12-12

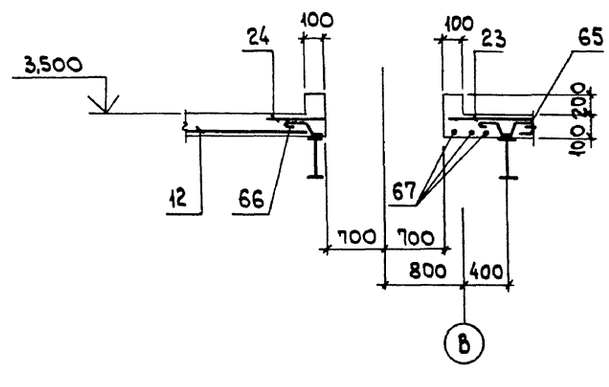

1. Спецификацию см. листы 65, 66.
2. В местах отверстий сетки вырезать по месту.

Инв. № подл.	Подп. и дата	Взам. инв. №	

Нач. отд.	Агранович		903-1-288.91 КЖ
Н. контр.	Кудричевская		Котельная с 4 котлами Е-4-1,4Р. Золошлакоудаление механическое.
Гл. спец.	Коротецкий		
Зав. гр.	Кудричевская		Главный корпус — Стадия: Р; Лист: 63; Листов:
Провер.	Тремль		Перекрытие на отм. 3,600. Участок монолитный Ум 1. Армирование. Вариант: бурые угли.
Разраб.	Копина		ХАРЬКОВСКИЙ ПРОМСТРОЙНИИПРОЕКТ

Привязан:

Инв. №

25030-14 65

Альбом 11 ч.1

13-13

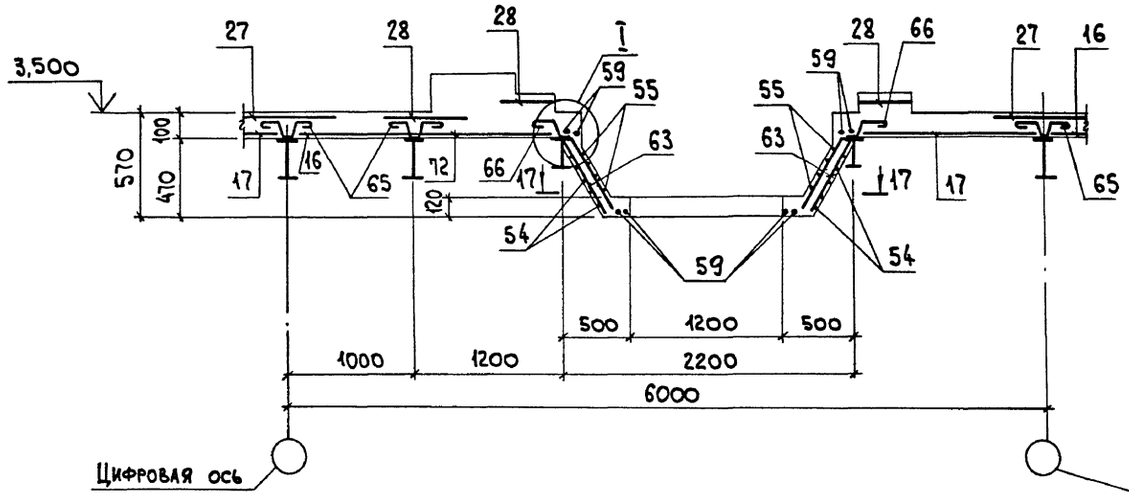

14-14

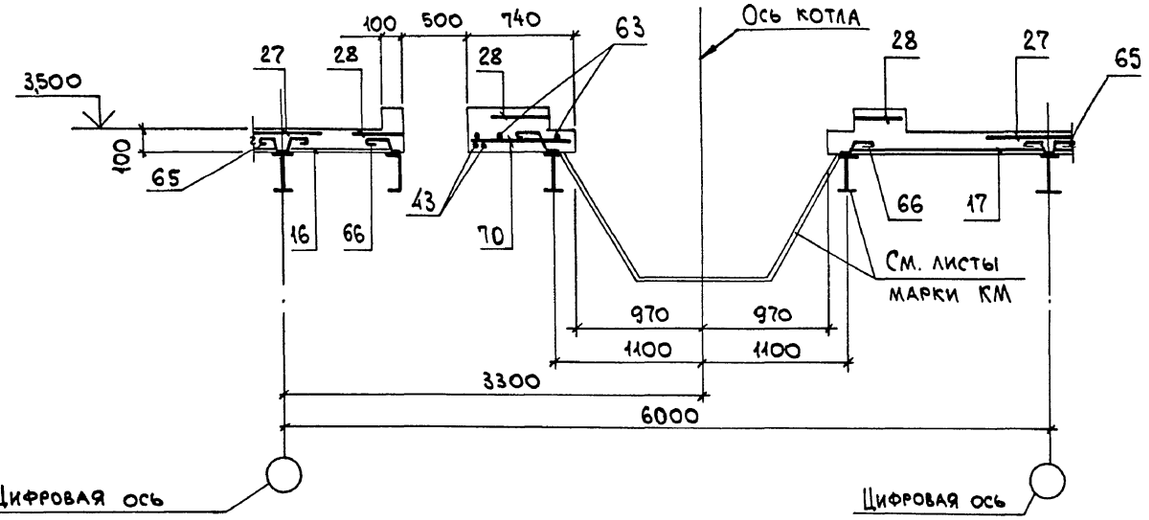

15-15

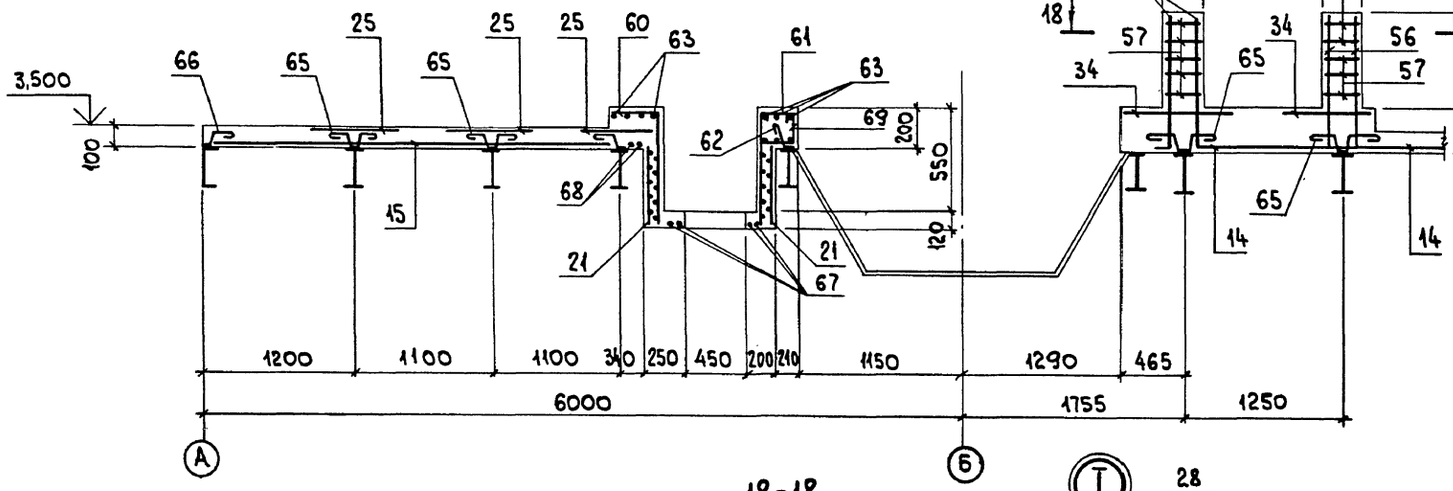

16-16

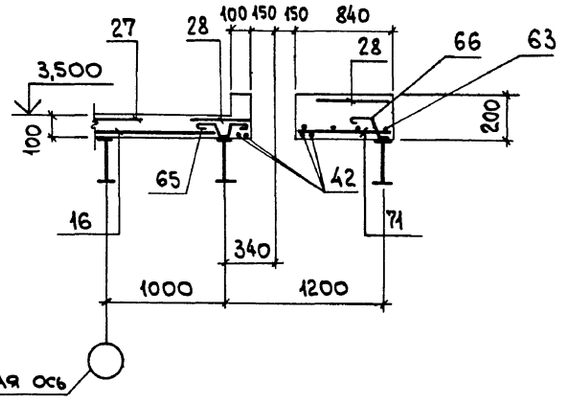

17-17

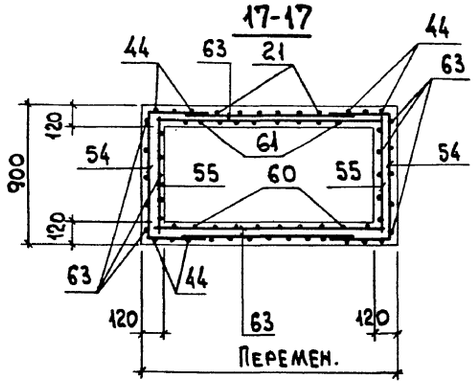

18-18

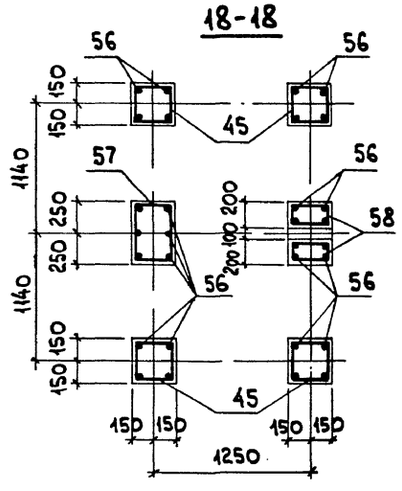

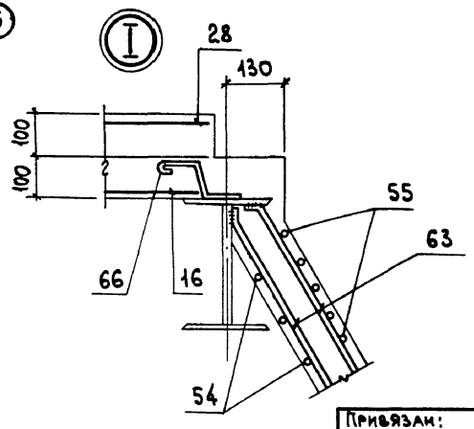

Нач.отд.	Агранович		
Н.контр.	Кудричевская		
Гл.спец.	Коротецкий		
Зав.гр.	Кудричевская		
Провер.	Тремль		
Разраб.	Копина		

Привязан:

Инв.№

903-1-288.91 КЖ

Котельная с 4 котлами Е-4-1,4 Р. Золошлакоудаление механическое.

Главный корпус

Стадия	Лист	Листов
Р	64	

Перекрытие на отм. 3,600. Участок монолитный Ум 1. Армирование. Сечение 13-13... 18-18. Вариант: бурые угли.

ХАРЬКОВСКИЙ ПРОМСТРОЙНИИПРОЕКТ

Инв.№подл. | Подп. и дата | Взам.инв.№

25030-14' 66

Альбом 11 ч.1

Формат	Зона	Поз.	Обозначение	Наименование	Кол.	Примеч.
				Участок монолитный Ум.1 шт.1		
				Сборочные единицы		
				Сетки арматурные		
		1	ГОСТ23279-85	4с 4Вр I-200 / 6А III-150 65х565 50/25	40	7,7
		2	"	4с 4Вр I-200 / 6А III-150 115х270 75/75	4	6,2
		3	"	4с 4Вр I-200 / 6А III-150 115х210 75/75	4	4,8
		4	"	4с 4Вр I-200 / 6А III-150 240х565 50/100	4	26,1
		5	"	4с 4Вр I-200 / 6А III-150 105х195 75/25	8	4,2
		6	"	4с 4Вр I-200 / 6А III-150 170х195 75/50	4	6,7
		7	"	4с 4Вр I-200 / 6А III-150 125х565 50/25	4	14,4
		8	"	4с 4Вр I-200 / 6А III-150 105х480 75/25	4	10,3
		9	"	4с 4Вр I-200 / 6А III-150 125х200	4	5,3
		10	"	4с 4Вр I-200 / 6А III-150 90х130 50/50	4	2,4
		11	"	4с 4Вр I-200 / 6А III-150 165х565 50/25	4	18,9
		12	"	4с 4Вр I-200 / 6А III-150 195х525 75/75	3	19,8
		13	"	4с 4Вр I-200 / 6А III-150 195х425 25/75	1	16,3
		14	"	4с 4Вр I-200 / 6А III-150 265х800	3	42,7
		15	"	4с 4Вр I-200 / 6А III-150 335х800 25/75	3	53,5
		16	ГОСТ23279-85	4с 4Вр I-200 / 6А III-150 105х430 50/25	4	9,3
		17	"	4с 4Вр I-200 / 6А III-150 165х430 50/25	4	14,4
		18	"	4с 4Вр I-200 / 6А III-150 105х460	1	9,9
		19	"	4с 4Вр I-200 / 6А III-150 105х335	1	7,4
		20	"	4с 4Вр I-200 / 6А III-150 65х265 50/25	1	3,6
		22	"	4с 4Вр I-200 / 6А III-150 65х190 50/25	20	2,7
		23	"	4с 4Вр I-200 / 6А III-150 75х565 50/25	4	8,6
		24	"	4с 4Вр I-200 / 6А III-150 85х830	3	14,7
		25	"	4с 4Вр I-200 / 6А III-150 65х830	12	11,4
		26	"	4с 4Вр I-200 / 6А III-150 85х555 75/25	4	9,7
		27	"	4с 4Вр I-200 / 6А III-150 85х530	4	9,4
		28	903-1-288.91 КЖ.И-С17	С17	12	4,7
		29	ГОСТ23279-85	4с 4Вр I-200 / 6А III-150 65х555 75/25	1	7,5
		30	"	4с 4Вр I-200 / 6А III-150 65х530	1	7,3
		31	"	4с 4Вр I-200 / 6А III-150 65х335	1	4,6
		32	"	4с 4Вр I-200 / 6А III-150 65х130 50/25	7	1,8
		33	"	4с 4Вр I-200 / 6А III-150 65х95	1	1,4
		34	ГОСТ23279-85	4с 4Вр I-200 / 6А III-150 65х305	8	4,2
		35	"	4с 4Вр I-200 / 6А III-150 65х290	6	4,0
		36	"	4с 4Вр I-200 / 6А III-150 65х115 50/25	2	1,7
		37	"	4с 4Вр I-200 / 6А III-150 65х175 50/25	2	2,4
		72	"	4с 6А III-150 / 6А III-150 130х150 75/50	4	6,0
				Изделия закладные		
		46	1.400-15 в.1	МН122-6	40	4,6
		47	"	МН118-6	8	3,9
		48	"	МН108-6	16	2,7
		49	"	МН126-6	8	7,1
		50	903-1-28.91 КЖ.И-МН6	МН6	4	
		51	1.400-15 в.1	МН105-6	20	1,0
		52	"	МН548	55,0 п.м.	4,2

Привязан:

Инв. №

Взам. инв. №

Подп. и дата

Инв. № подл.

Нач. отд.	Агранович		
Н. контр.	Кудричевская		
Гл. спец.	Коротецкий		
Зав. гр.	Кудричевская		
Провер.	Тремль		
Разраб.	Копина		

903-1-288.91 КЖ

Котельная с 4 котлами Е-4-1,4Р. Золошлакоудаление механическое.

Главный корпус

Стадия	Лист	Листов
Р	65	

Перекрытие на отм. 3,600. Спецификация участка монолитного Ум.1 (начало). Вариант: бурые угли.

ХАРЬКОВСКИЙ ПРОМСТРОЙНИИПРОЕКТ

Альбом 11 ч.1

Формат	Зона	Поз.	Обозначение	Наименование		Кол.	Примеч.
				Детали			
		21		ф8АIII, ГОСТ5781-82*, Р=600		80	0,24
		38		ф12АIII	" Р=2000	24	1,8
		39		ф12АIII	" Р=1100	16	1,0
		40		ф12АIII	" Р=1500	16	1,3
		41		ф12АIII	" Р=2300	8	2,0
		42		ф12АIII	" Р=900	16	0,80
		43		ф12АIII	" Р=1700	8	1,5
		44		ф8АIII	" Р=300	48	0,12
		45*		ф6АI	" Р=1170	96	0,26
		54*		ф8АIII	" Р=1770	24	0,70
		55		ф8АIII	" Р=850	24	0,34
		56*		ф8АIII	" Р=1050	120	0,41
		57*		ф6АI	" Р=1560	36	0,35
		58*		ф6АI	" Р=900	24	0,20
		59		ф12АIII	" Р=850	16	0,75
		60*		ф8АIII	" Р=1060	40	0,42
		61*		ф8АIII	" Р=930	40	0,37
		62*		ф8АI	" Р=350	20	0,14
		63		ф6АI	" Р=п.м.	240,0	0,22
		64*		ф8АIII	" Р=710	60	0,28
		65*		ф8АI	" Р=650	1000	0,26
		66*		ф8АI	" Р=350	280	0,14
		67		ф12АIII	" Р=1300	84	1,2
		68		ф12АIII	" Р=3200	8	2,8
		69*		ф6АI	" Р=720	52	0,16
		70		ф6АIII	" Р=700	32	0,16
		71		ф6АIII	Р=800	20	0,18
				Материалы			
				Бетон класса В15		59,3	м³
				Жаростойкий бетон		1,6	м³

Ведомость деталей

Поз.	Эскиз
45	270 × 270
54	450, 870, 450
56	940, 110
57	270 × 470
58	270 × 170
60	430, 630
21	450, 150

Поз.	Эскиз
61	300, 630
62	170, 170, 60
64	80, 550, 80
65	130, 110, 110, 130, 65, 80, 80, 80
66	110, 130, 80, 60, 80
69	170, 170, 300

Марка элемента	Изделия арматурные										Изделия закладные									Общий расход
	Арматура класса									Всего	Арматура класса				Прокат марки				Всего	
	А-III				А-I			Вр-I			А-III	С235								
	ГОСТ5781-82*							ГОСТ6727-80			ГОСТ5781-82*	ГОСТ19903-74*			ГОСТ8509-86					
	ф6	ф8	ф12	Итого	ф6	ф8	Итого	ф4	Итого		ф8	ф10	ф12	Итого	δ=6	δ=8	δ=10	Итого	L50×5	Итого		
Ум 1	1597,8	147,6	171,2	1916,6	133,4	302,0	435,4	564,8	564,8	2916,8	30,2	10,8	19,2	60,2	41,7	258,4	25,3	325,4	214,9	214,9	600,5	3517,3

Инв.№ подл. | Подп. и дата | Взам. инв.№

			903-1-288.91 КЖ
Нач.отд.	Агранович		Котельная с 4 котлами Е-4-1,4Р. Золошлакоудаление механическое.
Н.контр.	Кудричевская		
Гл.спец.	Коротецкий		Главный корпус — Стадия: Р; Лист: 66; Листов:
Зав.гр.	Кудричевская		
Провер.	Тремль		Перекрытие на отм. 3,600. Спецификация участка монолитного Ум1 (окончание). Вариант: бурые угли. — Харьковский Промстройниипроект
Разраб.	Копина		

Привязан:

Инв.№

25030-14 68

Альбом 11 ч. 1

Ум 2
Схема расположения нижних сеток

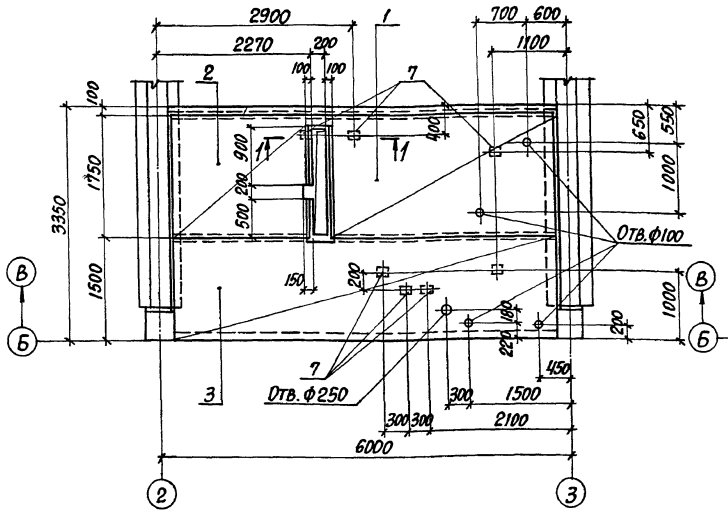

Ум 2
Схема расположения верхних сеток

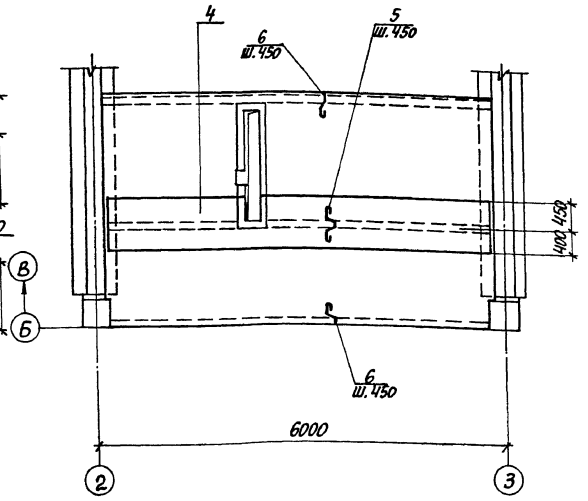

Ум 3
Схема армирования

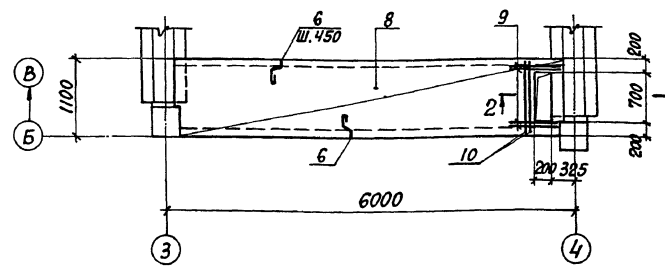

1-1

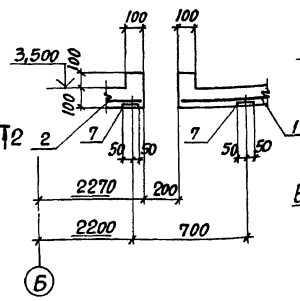

2-2

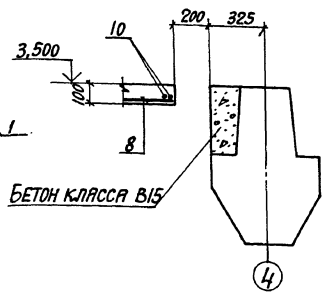

Формат	Зона	Поз.	Обозначение	Наименование	Кол.	Примечание
				Участок монолитный Ум2		
				Сборочные единицы		
		1	ГОСТ 23279-85	4С $\frac{4Вр\,I-200}{6А\,III-150}$ 175×335 $\frac{75}{75}$	1	11,9 кг
		2	ГОСТ 23279-85	4С $\frac{4Вр\,I-200}{6А\,III-150}$ 175×210 $\frac{75}{75}$	1	7,3 кг
		3	ГОСТ 23279-85	4С $\frac{4Вр\,I-200}{6А\,III-150}$ 150×565 $\frac{25}{50}$	1	16,0 кг
		4	ГОСТ 23279-85	4С $\frac{4Вр\,I-200}{6А\,III-150}$ 85×565 $\frac{50}{25}$	1	10,0 кг
				Изделие закладное		
		7	1.400-15 в.1	МН105-6	7	1,0 кг
				Детали		
		5*		Ф8А I, ГОСТ 5781-82*, ℓ=650	13	0,26 кг
		6*		Ф8А I, " , ℓ=480	26	0,14 кг
				Материалы		
				Бетон класса В15	2,0	м³
				Участок монолитный Ум3		
				Сборочные единицы		
		8	ГОСТ 23279-85	4С $\frac{4Вр\,I-200}{6А\,III-150}$ 105×530	1	11,5 кг
				Детали		
		6*		Ф8А I, ГОСТ 5781-82*, ℓ=350	24	0,14 кг
		9		Ф8А III, " , ℓ=600	4	0,24 кг
		10		Ф8А III, " , ℓ=1050	2	0,41 кг
				Материалы		
				Бетон класса В15	0,62	м³

*) Позиции смотрите ведомость деталей

Ведомость расхода стали на один элемент, кг

Марка элемента	Изделия арматурные									Изделия закладные							Общий расход
	Арматура класса								Всего	Арматура класса			Прокат марки			Всего	
	А-III			А-I			Вр-I			А-III			С235				
	ГОСТ 5781-82*						ГОСТ 6727-80			ГОСТ 5781-82*			ГОСТ 19903-74*				
	6	8	Итого	8		Итого	4		Итого	8		Итого	δ=6	δ=8	Итого		
	12,6		42,6	9,6		9,6	14,1		14,1	66,3	0,5		0,5	2,5	2,0	4,5	5,0	71,3
Ум 3	8,4	1,8	10,2	3,4		3,4	3,1		3,1	16,7	—		—	—	—	—	—	16,7

Ведомость деталей

Поз.	Эскиз
5	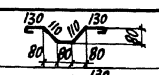
6	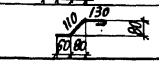

Привязан:

Инв. №

Нач. отд.	Агранович	
Н. контр.	Кудричевская	
Гл. спец.	Коротецкий	
Зав. гр.	Кудричевская	
Провер.	Хаинсон	
Разраб.	Копина	

903-1-288.91 КЖ

Котельная с 4 котлами Е-4-1,4Р
Золошлакоудаление механическое

Главный корпус

Стадия	Лист	Листов
Р	67	

Перекрытие на отм. 3,600. Участок монолитный Ум 2; Ум 3

ХАРЬКОВСКИЙ ПРОМСТРОЙНИИПРОЕКТ

Взам. инв. №

Подпись и дата

Инв. № подл.

gost.e-ecolog.ru