ТИПОВОИ ПРОЕКТ
903-1-288-91

КОТЕЛЬНАЯ С 4 КОТЛАМИ Е-4-1,4Р
ЗОЛОШЛАКОУДАЛЕНИЕ МЕХАНИЧЕСКОЕ
ТОПЛИВО - КАМЕННЫЕ И БУРЫЕ УГЛИ
СИСТЕМА ТЕПЛОСНАБЖЕНИЯ ЗАКРЫТАЯ

АЛЬБОМ 9

ЭО ЭЛЕКТРООСВЕЩЕНИЕ СТР 2-15

gost.e-ecolog.ru

ТИПОВОЙ ПРОЕКТ
903-1-288.91
КОТЕЛЬНАЯ С 4 КОТЛАМИ Е-4-1,4Р. ЗОЛОШЛАКОУДАЛЕНИЕ МЕХАНИЧЕСКОЕ. ТОПЛИВО-КАМЕННЫЕ И БУРЫЕ УГЛИ. СИСТЕМА ТЕПЛОСНАБЖЕНИЯ ЗАКРЫТАЯ.

АЛЬБОМ 9
ПЕРЕЧЕНЬ АЛЬБОМОВ

АЛЬБОМ 1		ПОЯСНИТЕЛЬНАЯ ЗАПИСКА.
АЛЬБОМ 2		РЕШЕНИЯ ТЕПЛОМЕХАНИЧЕСКИЕ.
	ТМ1	РАСПОЛОЖЕНИЕ ОБОРУДОВАНИЯ.
	ТМ2	ОБЩЕКОТЕЛЬНЫЕ ТРУБОПРОВОДЫ. ДЕАЭРАЦИОННО-ПИТАТЕЛЬНАЯ УСТАНОВКА.
	ТМ3	ВОДОНАГРЕВАТЕЛЬНАЯ УСТАНОВКА.
	ТМ4	УСТАНОВКА ГОРЯЧЕГО ВОДОСНАБЖЕНИЯ.
АЛЬБОМ 3		РЕШЕНИЯ ТЕПЛОМЕХАНИЧЕСКИЕ.
	ч.1 ТМ5	КОТЛОАГРЕГАТ. ТОПЛИВО-КАМЕННЫЕ УГЛИ.
	ТСВ	ГАЗОСНАБЖЕНИЕ. ВНУТРЕННИЕ УСТРОЙСТВА.
	ч.2 ТМ6	КОТЛОАГРЕГАТ. ТОПЛИВО-БУРЫЕ УГЛИ.
АЛЬБОМ 4	ВП	ВОДОПОДГОТОВКА.
АЛЬБОМ 5	ТП	ТОПЛИВОПОДАЧА.
	ЗШ	ЗОЛОШЛАКОУДАЛЕНИЕ.
АЛЬБОМ 6		БЛОКИ ОБОРУДОВАНИЯ.
	ТМ.Н	БЛОКИ ТЕПЛОМЕХАНИЧЕСКОГО ОБОРУДОВАНИЯ
	ВП.Н	БЛОКИ ВОДОПОДГОТОВКИ.
АЛЬБОМ 7	ч.1,2А	АВТОМАТИЗАЦИЯ.
	СС	СВЯЗЬ И СИГНАЛИЗАЦИЯ.
АЛЬБОМ 8	ч.1,2 ЭМ	ЭЛЕКТРООБОРУДОВАНИЕ СИЛОВОЕ.
АЛЬБОМ 9	ЭО	ЭЛЕКТРООСВЕЩЕНИЕ.
АЛЬБОМ 10	АР	РЕШЕНИЯ АРХИТЕКТУРНЫЕ.
	АРИ	СТРОИТЕЛЬНЫЕ ИЗДЕЛИЯ.
	АЗ	ЗАЩИТА АНТИКОРРОЗИОННАЯ КОНСТРУКЦИЙ.
	ГП	ГЕНЕРАЛЬНЫЙ ПЛАН.
	ОС	ОРГАНИЗАЦИЯ СТРОИТЕЛЬСТВА.
АЛЬБОМ 11	ч.1,2 КЖ	КОНСТРУКЦИИ ЖЕЛЕЗОБЕТОННЫЕ.
АЛЬБОМ 12	ч.1,2 КЖИ	СТРОИТЕЛЬНЫЕ ИЗДЕЛИЯ.
АЛЬБОМ 13	КМ	КОНСТРУКЦИИ МЕТАЛЛИЧЕСКИЕ.
АЛЬБОМ 14	ОВ	ОТОПЛЕНИЕ И ВЕНТИЛЯЦИЯ.
	ВК	ВОДОПРОВОД И КАНАЛИЗАЦИЯ ВНУТРЕННИЕ
АЛЬБОМ 15		ВОЗДУХОВОДЫ И ГАЗОХОДЫ КОТЛОАГРЕГАТА. ТОПЛИВО-КАМЕННЫЙ УГОЛЬ. КОНСТРУКТОРСКАЯ ДОКУМЕНТАЦИЯ.
АЛЬБОМ 16		ВОЗДУХОВОДЫ И ГАЗОХОДЫ КОТЛОАГРЕГАТА. ТОПЛИВО-БУРЫЙ УГОЛЬ. КОНСТРУКТОРСКАЯ ДОКУМЕНТАЦИЯ.
АЛЬБОМ 17		КОНВЕЙЕР ЛЕНТОЧНЫЙ. КОНСТРУКТОРСКАЯ ДОКУМЕНТАЦИЯ.
АЛЬБОМ 18	ч.1,2	МОНТАЖНЫЕ ИЗДЕЛИЯ КОНСТРУКТОРСКАЯ ДОКУМЕНТАЦИЯ
АЛЬБОМ 19		ЩИТЫ УПРАВЛЕНИЯ ЗАДАНИЕ ЗАВОДУ-ИЗГОТОВИТЕЛЮ
АЛЬБОМ 20		НИЗКОВОЛЬТНЫЕ КОМПЛЕКТНЫЕ УСТРОЙСТВА ЗАДАНИЕ ЗАВОДУ-ИЗГОТОВИТЕЛЮ
АЛЬБОМ 21	ч.1,2	СПЕЦИФИКАЦИЯ ОБОРУДОВАНИЯ. ПОСТАВКА ЗАКАЗЧИКА.
АЛЬБОМ 22		СПЕЦИФИКАЦИЯ ОБОРУДОВАНИЯ. ПОСТАВКА ПОДРЯДЧИКА.
АЛЬБОМ 23		ОПРОСНЫЕ ЛИСТЫ.
АЛЬБОМ 24		ВЕДОМОСТИ ПОТРЕБНОСТИ В МАТЕРИАЛАХ.
АЛЬБОМ 25	ч.1,2	СМЕТЫ НА ТЕПЛОМЕХАНИЧЕСКОЕ ОБОРУДОВАНИЕ.
АЛЬБОМ 26		СМЕТЫ НА РАБОТЫ ПО АВТОМАТИЗАЦИИ, СВЯЗИ И СИГНАЛИЗАЦИИ.
АЛЬБОМ 27		СМЕТЫ НА ЭЛЕКТРООБОРУДОВАНИЕ И МОНТАЖНЫЕ РАБОТЫ.
АЛЬБОМ 28	ч.1,2	СМЕТЫ НА СТРОИТЕЛЬНЫЕ РАБОТЫ.
АЛЬБОМ 29		СМЕТЫ НА САНИТАРНО-ТЕХНИЧЕСКИЕ РАБОТЫ.
АЛЬБОМ 30		ТЕХНИКО-ЭКОНОМИЧЕСКИЕ ПОКАЗАТЕЛИ. ОБЪЕКТНЫЕ СМЕТЫ.

ПРИМЕНЕННЫЕ МАТЕРИАЛЫ

ТИПОВОЙ ПРОЕКТ	709-9-101.89	СКЛАД МОКРОГО ХРАНЕНИЯ ХЛОРИСТОГО НАТРИЯ V=40 м³
ТИПОВОЙ ПРОЕКТ	903-9-29.89	БЛОК КОТЕЛЬНО-ВСПОМОГАТЕЛЬНЫХ ПОМЕЩЕНИЙ
ТИПОВОЙ ПРОЕКТ	907-2-193	ТРУБА ДЫМОВАЯ КИРПИЧНАЯ H=30м; $Д_0$=1,2м С НАДЗЕМНЫМ ПРИМЫКАНИЕМ ГАЗОХОДОВ ДЛЯ КОТЕЛЬНЫХ УСТАНОВОК
ТИПОВОЙ ПРОЕКТ	907-02-222	СВЕТОВЫЕ ОГРАЖДЕНИЯ ВЫСОТНЫХ ДЫМОВЫХ ТРУБ
ТИПОВОЙ ПРОЕКТ	903-9-28.89	СТАЛЬНОЙ БАК-АККУМУЛЯТОР ДЛЯ ГОРЯЧЕЙ ВОДЫ V=100м³

РАЗРАБОТАН:

ИНСТИТУТОМ ХАРЬКОВСКИЙ САНТЕХПРОЕКТ

ГЛАВНЫЙ ИНЖЕНЕР ИНСТИТУТА

В.А. СЛЮСАРЕВ

ГЛАВНЫЙ ИНЖЕНЕР ПРОЕКТА

Л.И. ЛЕВОНТИН

ИНСТИТУТОМ ХАРЬКОВСКИЙ ПРОМСТРОЙНИИПРОЕКТ

ГЛАВНЫЙ ИНЖЕНЕР ИНСТИТУТА

Н.Ф. ДОВГИЙ

ГЛАВНЫЙ ИНЖЕНЕР ПРОЕКТА

А.П. ШКОЛЬНЫЙ

УТВЕРЖДЕН

И ВВЕДЕН В ДЕЙСТВИЕ

ГПКНИИ „САНТЕХНИИПРОЕКТ"

ПРОТОКОЛ ОТ

Альбом 9

Ведомость чертежей основного комплекта марки ЭО

Лист	Наименование	Примечание
1	Общие данные	
2	Принципиальная схема питающей сети	
3	План расположения электрического оборудования и прокладки электрических сетей на отм. 0.000 Разрез 1-1	
4	План расположения электрического оборудования и прокладки электрических сетей на отм. 3.600	
5	План расположения электрического оборудования и прокладки электрических сетей на отм. 7.200	
6	План расположения электрического оборудования и прокладки электрических сетей на отм. 11.350 Разрез 2-2	
7	Топливоподача. План расположения электрического оборудования и прокладки электрических сетей	
8	План расположения электрооборудования и прокладки кабелей. Спецификация (начало)	
9	План расположения электрооборудования и прокладки кабелей. Спецификация (окончание)	
10	План освещения территории	

Ведомость ссылочных и прилагаемых документов

Обозначение	Наименование	Примечание
	Ссылочные документы	
5.407-90	Установка светильников с люминесцентными лампами в производственных помещениях	
4.407-236	Установка светильников с люминесцентными лампами на железобетонных фермах и перекрытиях	
5.407-91	Установка светильников с разрядными лампами высокого давления и лампами накаливания в производственных помещениях	
5.407-43В1	Установка распределительных шкафов серии ПР11	
5.407-82	Установка распределительных шкафов серии ПР8501, ПР8701	
5.407-63.1	Прокладка проводов и кабелей в полиэтиленовых трубах в производственных помещениях	
5.407-112	Установка групповых осветительных щитков	
А639	Узлы и детали наружного освещения (материалы для проектирования и чертежи изделий)	
5.407-83	Установка выключателей и штепсельных розеток	

Обозначение	Наименование	Примечание
	Прилагаемые документы	
903-1-288.91 -ЭО.С01	Спецификация оборудования Поставка заказчика	Альбом 21
903-1-288.91 -ЭО.С01.1	Спецификация оборудования Поставка подрядчика	Альбом 22
903-1-288.91 -ЭО.ВМ	Ведомость потребности в материалах по рабочим чертежам основного комплекта марки ЭО	Альбом 24
903-1-288.91 -ЭО.И.ВБ л.1,2	Ведомость электромонтажных конструкций подлежащих изготовлению в МЭЗ	Альбом 9
903-1-288.91 -ЭО.И.ВА л.1,2	Ведомость изделий и материалов для изготовления электромонтажных конструкций и деталей в МЭЗ	Альбом 9
903-1-288.91 -ЭО.ПЗ	Пояснительная записка	Альбом 1
903-1.288.91	Сметы на электрооборудование и монтажные работы	Альбом 27

N п/п	Перечень видов работ, для которых необходимо составить акты освидетельствования скрытых работ согласно СНиП 3.01.01-85
1	Монтаж проводок, требующих заделки борозд и отверстий
2	Прокладка кабелей в траншее, защита кирпичем

Типовой проект разработан в соответствии с действующими нормами и правилами и предусматривает мероприятия, обеспечивающие пожарную безопасность при эксплуатации здания

Главный инженер проекта /Л.И. Левонтин/

Инв.№ подл. | Подп. и дата | Взам.инв.№

Привязан:

Инв.№

903-1-288.91 ЭО

котельная с 4 котлами Е-4-1,4Р Золошлакоудаление механическое

ГИП	Левонтин		Главный корпус	Стадия	Лист	Листов
Гл.спец.	Морозова			Р	1	11
Нач.отд.	Бутченко					
Н.контр.	Борцев					
Гл.спец.	Андреева		Общие данные	Харьковский Сантехпроект		
Рук.гр.	Глушкова					
Вед.инж.	Альчук					

25030-12 3 Формат А2

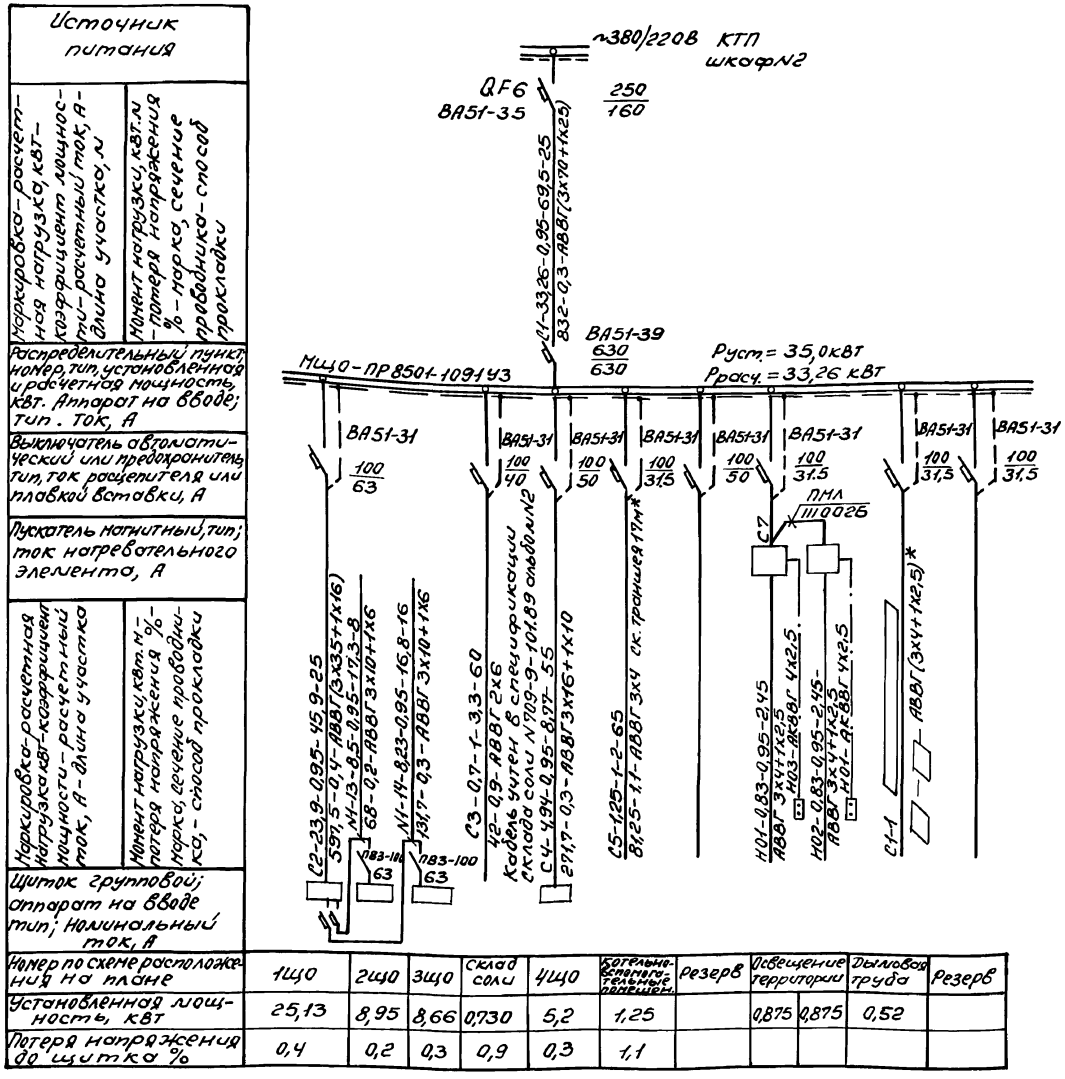

Номер по схеме расположения на плане	1ЩО	2ЩО	3ЩО	Склад соли	4ЩО	Котельно-вспомогательные помещения	Резерв	Освещение территории		Дымовая труба	Резерв
Установленная мощность, квт	25,13	8,95	8,66	0,730	5,2	1,25		0,875	0,875	0,52	
Потеря напряжения до щитка %	0,4	0,2	0,3	0,9	0,3	1,1					

Резерв	1ЩАО	2ЩАО	3ЩАО	4ЩАО	Дымовая труба	Резерв	Резерв	Резерв	Резерв
	7,91	2,16	2,93	2,4	0,52				
	0,7	0,4	0,3	0,7					

Кабель, отмеченный * учитывается проектом внутриплощадочных кабельных сетей

- заполняется при привязке

Привязан:

Инв.N

Нач.отд.	Евтушенко	
Н.контр.	Борисев	
Гл.спец.	Амбросова	
Рук.гр.	Стукачева	
Вед.инж.	Амдур	

903-1-288.91 ЭО

Котельная с 4 котлами Е-4-1,4Р Золошлакоудаление механическое

Главный корпус

Стадия	Лист	Листов
Р	2	

Принципиальная схема питающей сети

Харьковский Сантехпроект

25030-12 4

Формат А2

Инв.N подл. | Подп. и дата | Взам.инв.N

Альбом 9

Продолжение кабелей см. альбом 8 часть 1 л. 49

С3; АВВГ 3х4+1х2,5
N1А-1; АВВГ 2х2,5
N1А-3; АВВГ 2х4
N1-3; АВВГ 2х4
N1-2; АВВГ 2х2,5

N1-1А
ПСХ60 60/3,5

На отм. 7.200 — лист Э06 — N1-14; АВВГ 3х10+1х6 К3ЩАО
На отм. 3.600 — лист Э05 — N1-13; АВВГ 3х10+1х6 К2ЩАО
На отм. 7.200 — лист Э06 — N1А-14А; АВВГ 3х6+1х4 К3ЩАО
На отм. 3.600 — лист Э05 — N1А-13; АВВГ 3х4+1х2,5 К2ЩАО

ПСХ60 60/3,0
N1-1; АПВ3(1х2,5) на отм. 3.000
ЯТП-0,25 220/12В
НБ006 100/3,0
под перекрытием на скобах
N1-2; АВВГ 2х2,5
N1А-1; АВВГ 2х2,5
N1-3; АВВГ 2х4
на ▽3.100
1ЩО 1ЩАО
N1-1; АВВГ 2х4 освещение шахты лифта (см. лист 6)
С8; АВВГ

N1-9; АВВГ 3х2,5
N1А-5; АВВГ
N1А-2; АПВ2(1х2,5) на отм. 1.800
15ЛК
5НСП11 100/3,0 К
Помещение выгрузки шлака А
С1-2*; АВВГ
С2-2*; АВВГ
Продолжение кабелей см. альбом 8 часть 1 л. 49
ЧПСХ-60 60/3.0
N1-6; АВВГ 2х4
N1-7; АВВГ 2х2,5
N1-8; АВВГ 2х2,5
На конструкциях совместно с силовыми кабелями
N1-5; АВВГ 2х4 На отм. 3.600
ПСХ-60 60/3.0
ЯТП-0,25 220/12В
N1А-5; АВВГ 2х4
N1А-6; АВВГ 2х2,5
N1А-7; АВВГ 2х2,5

100ЛК 23ЛСП02 2х40/3,5
С1-1*
С2-1*
На отм. 3.600 НО3; НО4; 2АКВВГ 4х2,5
N1-2; АВВГ 2х2,5
N1А-1; АВВГ 2х2,5
N1-3; АВВГ 2х4
N1А-4; АВВГ 2х2,5
ЯТП-0,25 220/12В
С9; АВВГ 3х10+1х5 К4ЩАО
С4; АВВГ 3х16+1х10 К4ЩАО
На отм. 3.600
С2; АВВГ 3х35+1х16
100ЛК
МЩО
С2-2*; АВВГ
С1-2*; АВВГ
с отм. 3.600
С3; АВВГ 3х4+1х2,5
С4; АВВГ 3х16+1х10
С7; АВВГ 3х4+1х2,5
С5; АВВГ 3х4
МЩАО
25ЛСП02 2х40

1700 3000 2000 2000 2000
300ЛК 6ЛСП02 2х80/3.0
Полещение котельно-вспомогательного оборудования
N1-3; АВВГ 2х4
N1-4; АВВГ 3х4
Механическая мастерская
Продолжение кабелей см. альбом 8 часть 1 л. 49
С5
ЯТП-0,25 220/36В
В кабельном канале
150ЛК
12ЛСП02 2х40/3.0
N1А-4; АВВГ 2х2,5
N1-5; АВВГ 3х2,5
2000 1500 1000 2000
МЛ для НО
НО3
НО4
С7; АВВГ
ПСХ60 60/3.0
N1А-5; АВВГ 2х4 На отм. 3.600
6000

1 2 3 Ч 5 6 7 8 9
6000 6000 6000 6000 6000 6000 6000 6000

Продолжение кабелей см. лист Э010
НО1
НО2

1-1
3.000
Кабели рабочего освещения
Полка К116ОУ3
Кабели авар. освещения
Скоба К115ГУ3
Стойка К115ОУ3
Трансформаторная подстанция и ЩСУ

Привязан:			
Инв. №			
Нач. отд.	Евушенко		
Н. контр.	Борщев		
Гл. спец.	Амбросова		
Рук. гр.	Стукачева		
Вед. инж.	Амдур		

903-1-288.91 ЭО

Котельная с 4 котлами Е-4-1.4Р. Золошлакоудаление механическое

Главный корпус	Стадия	Лист	Листов
	Р	3	

План расположения электрического оборудования и прокладки электрических сетей на отм. 0.000. Разрез 1-1.

Харьковский Сантехпроект

25030-12 5

Формат А2

Инв. № подл. | Подп. и дата | Взам. инв. №
Должность | Фамилия | Подпись | Дата | Должность | Рецензия
Нач. гр. | Кузняк | | | Гл. спец. | Рябов
Гл. спец. | Новиков | | | Гл. спец. | ОВТ

Альбом 9

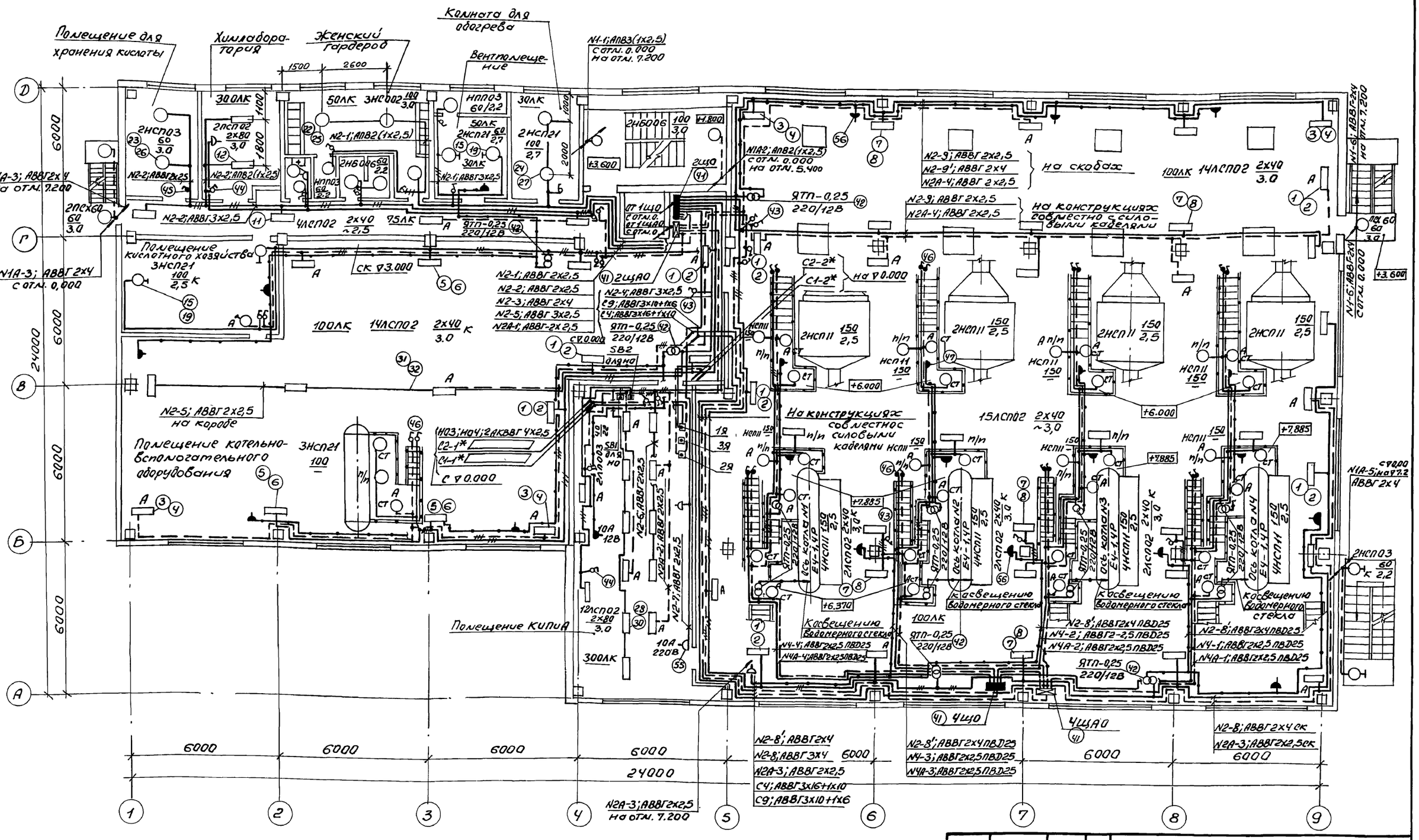

Инв.№ подл.	Подп. и дата	Взам.инв.№	Должность	Фамилия	Подпись	Дата	Должность	Фамилия	Подпись	Дата
			Нач.гр. КУ	Хижняк			Гл.спец.ОВТ	Рядой		
			Гл.спец.ПВК	Новиков						

Привязан:				903-1-288.91 ЭО		
				Котельная с 4 котлами Е-4-1.4Р Золошлакоудаление механическое		
		Нач.отд.	Евтушенко	Главный корпус	Стадия	Лист	Листов
		Н.контр.	Борщев		Р	4	
		Гл.спец.	Андросова	План расположения электрического оборудования и прокладки электрических сетей на отм. 3.600	Харьковский Сантехпроект		
		Рук.гр.	Стукачева				
Инв.№		Вед.инж.	Андур				

25030-12 6

Формат А2

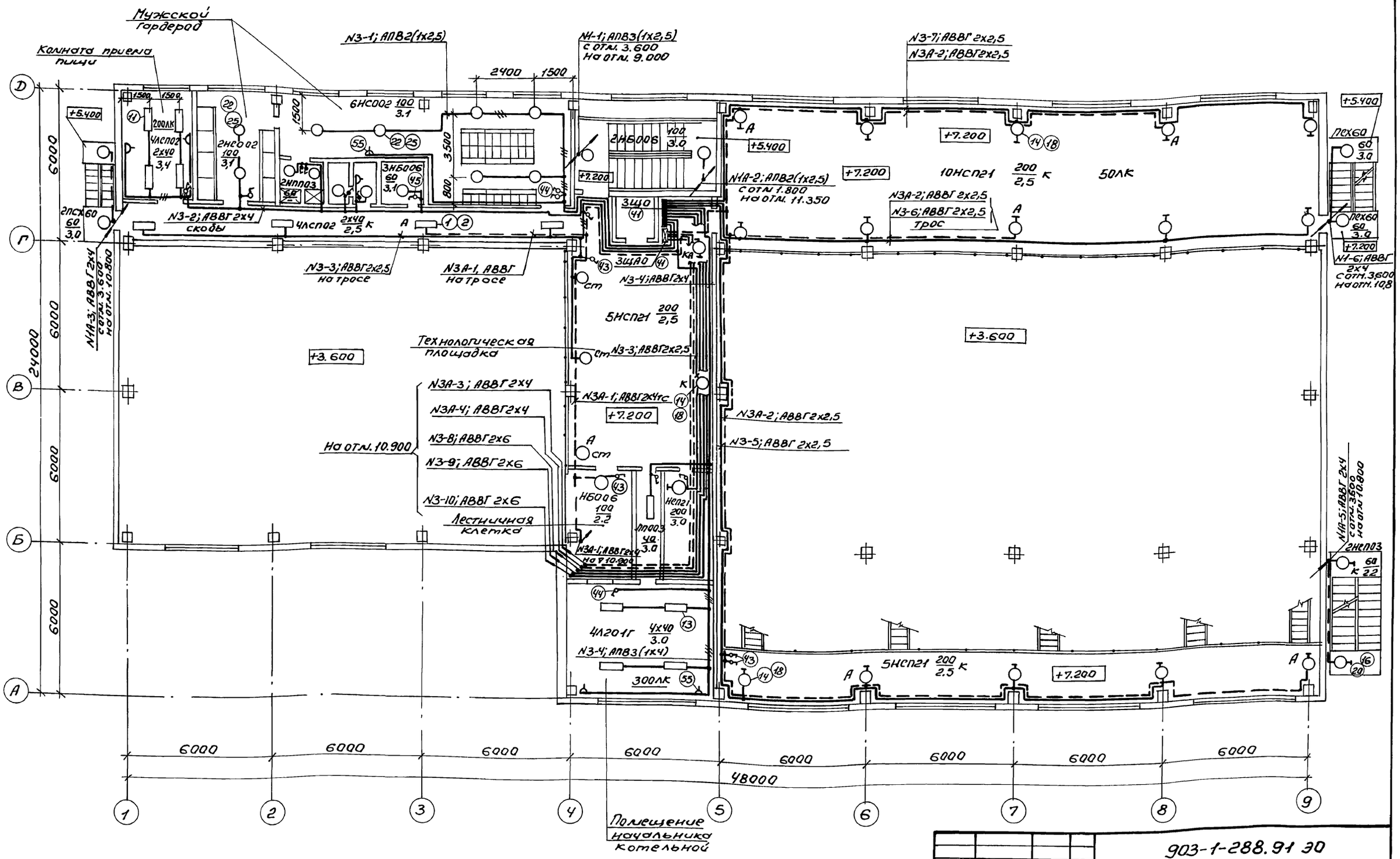

Альбом 9

Согласовано:

Инв. № подл.	Подп. и дата	Взам. инв. №	Должность	Фамилия	Подп.	Дата	Должность	Фамилия	Подп.	Дата
			Нач. гр. КУ	Хижняк			Гл. спец. ОВТ	Рябой		
			Гл. спец. ПВК	Новиков						

Нач. отд.	Евтушенко		903-1-288.91 ЭО		
Н. контр.	Борщев		Котельная с 4 котлами Е-4-1.4 Р Золошлакоудаление механическое		
Гл. спец.	Амбросова		Главный корпус	Стадия	Лист	Листов
Рук. гр.	Стукачева			Р	5	
Вед. инж.	Андур		План расположения электрического оборудования и прокладки электрических сетей на отм. 7.200	Харьковский Сантехпроект		

Привязан:

Инв. №

25030-12 7

Формат А2

Альбом 9

План на отм. 11.350

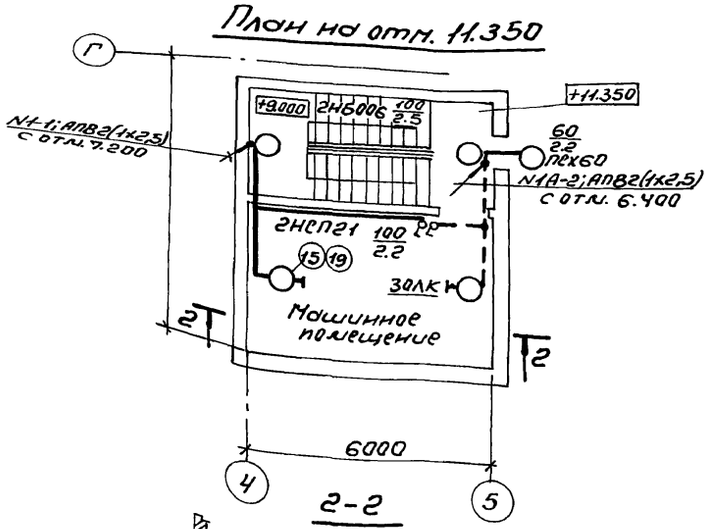

2-2

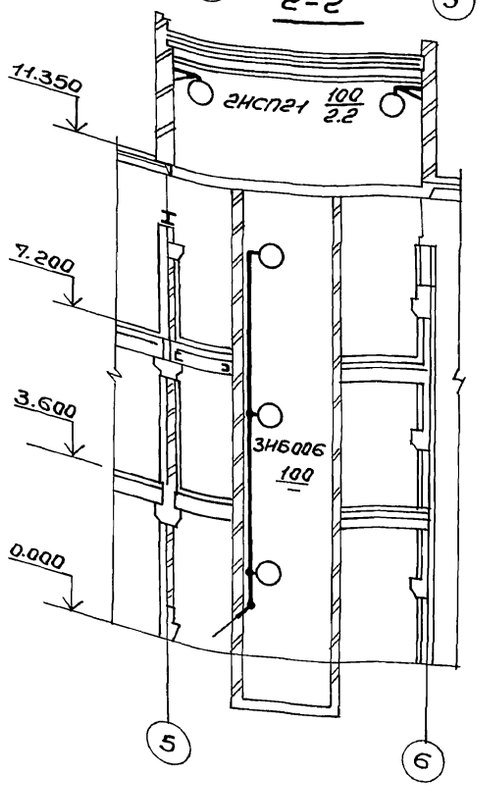

Согласовано:

Зам. инвд.		Гл. инж. проекта	Ивасюк
Нач. отд.	Евтушенко	Гл. спец.	Ивасюк
Гл. инж.	Фомина	Нач. гр. КУ	Ивасюк
Рук. гр.	Стукачева		

Данные групповых щитков с автоматическими выключателями

Номер щитка	Тип	Установленная мощность кВт	Номера автоматических выключателей: однополюсные, занятые	однополюсные, резервные	трехполюсные, занятые	трехполюсные, резервные	Ток расцепителя, А: на вводе	на линиях
1ЩО	ПР8501-1091143		—	—	1÷7	8	630	
1ЩАО	ПР8501-1091143		—	—	2÷5	1,6÷8	630	
1ЩО	ПР113061-2143	25,13	1÷9	10÷12	13,14	—	—	12-12,5 2-20
2ЩО	ЯОУ-8502	8,95	1÷9	10÷12			—	12,5
3ЩО	ЯОУ-8502	8,66	1÷10	11,12	—	—	—	12,5
4ЩО	ЯОУ-8501	5,2	1÷4	5,6			—	10
1ЩАО	ПР11-3061-2143	7,91	1÷7	8÷12	13,14	—	—	12,5
2ЩАО	ЯОУ-8501	2,16	1÷4	5,6	—	—	—	10
3ЩАО	ЯОУ-8501	2,93	1÷4	5,6	—	—	—	10
4ЩАО	ЯОУ-8501	2,4	1÷4	5,6	—	—	—	10

Сводка кабелей и проводов

Число и сечение жил, напряжение	Марка: АВВГ	АПВ	Число и сечение жил, напряжение	Марка: АВВГ	АПВ
2х2,5-0,66	1585	—	3х10+1х6-0,66	79	—
3х2,5-0,66	235	—	3х16+1х10-0,66	55	—
2х4-0,66	795	—	3х25+1х16-0,66	25	—
3х4-0,66	130	—	3х35+1х16-0,66	50	—
3х4+1х2,5-0,66	63	—	3х70+1х25-1,0	25	—
2х6-0,66	240	—	1х6-0,38	—	
3х6-0,66	5	—	1х4-0,38	—	275
3х6+1х4-0,66	16	—	1х2,5-0,38	—	710

1. Условные обозначения приняты по ГОСТ 21614-88.
2. Напряжение сети общего рабочего и аварийного освещения ~380/220В с глухозаземленной нейтралью трансформатора, ремонтного переносного 36 и 12В.
3. Питающая сеть рабочего освещения предусматривается от шкафа N2 КТП, аварийного от шкафа N3 КТП.
4. Групповая сеть выполняется:
   а) проводом АПВ скрыто под штукатуркой в административно-бытовых помещениях и на лестничной клетке.
   б) проводом АПВ в поливинилхлоридных трубах по площадкам котлов и деаэраторов.
   в) кабелем АВВГ открыто на скобах, конструкциях, в полу в полиэтиленовых и легких водогазопроводных трубах.
   г) сеть ремонтного освещения выполняется кабелем АВВГ-0,66 сеч. 4кв. мм.
5. Управление освещением осуществляется со щитков и выключателями установленными у входов.
6. Для зануления осветительного оборудования использовать нулевой рабочий провод сети.

Привязан:

Инв. №

Нач. отд.	Евтушенко		
Н. контр.	Борцев		
Гл. спец.	Андреева		
Рук. гр.	Стукачева		
Инженер	Андур		

903-1-288.91 ЭО

Котельная с 4 котлами Е-4-1.4Р
Золошлакоудаление механическое

Главный корпус

Стадия	Лист	Листов
Р	6	

План расположения электрического оборудования и проводка электрических сетей на отм. 11.350. Разрез 2-2

Харьковский Сантехпроект

25030-12 8

Формат А2

Альбом 9

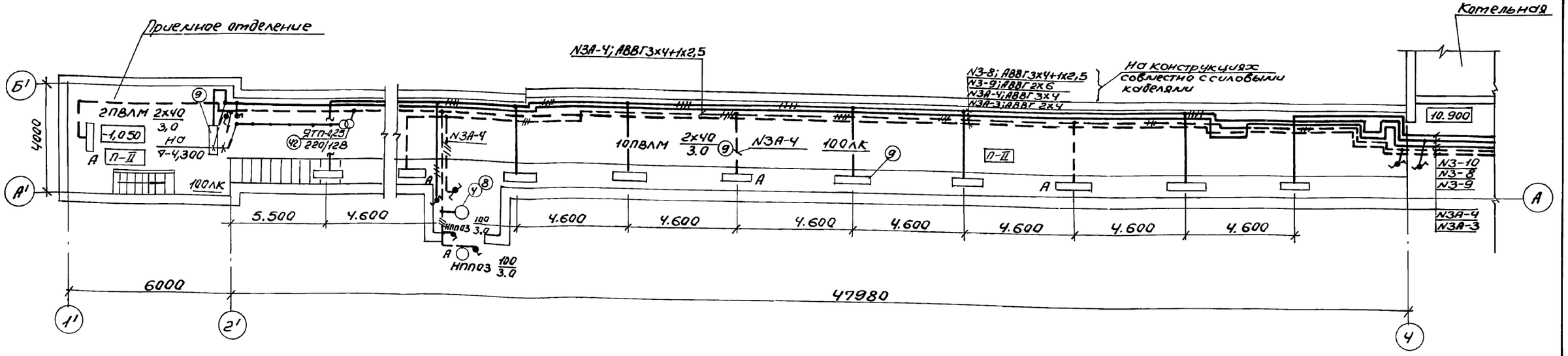

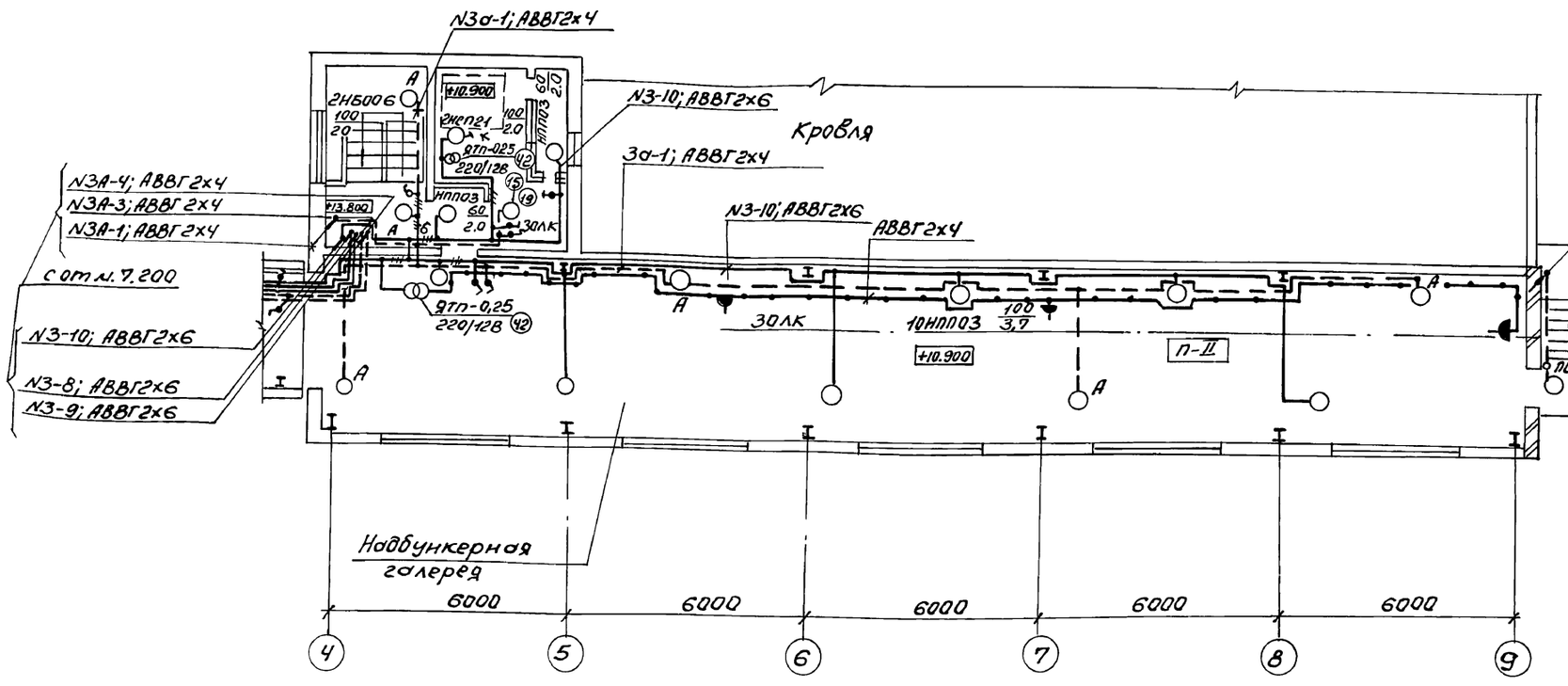

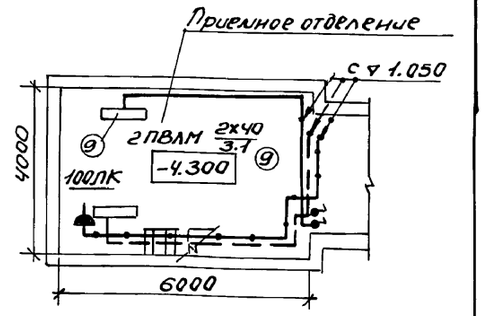

Схема управления освещением из 2 х листов

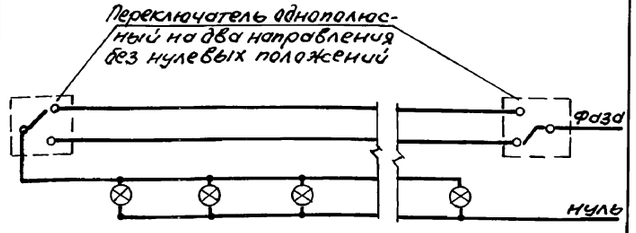

Общие примечания см. лист 7

Ведомость узлов установки электрического оборудования см. стр. 12, 13 (Альбом 9)

Согласовано:

Инв. № подл. | Подп. и дата | Взам. инв. №

Ген. директор | Подпись | Дата
Должность | Фамилия
Нач. ОПО | Евтушенко
Гл. спец. ПВК | Новиков
Должность | Фамилия | Подпись | Дата
Нач. ср. КУ | Жижнак
Гл. спец. ПВТ | Радов

Привязан:

Инв. №

Нач. отд.	Евтушенко	
Н. контр.	Борщев	
Гл. спец.	Андросова	
Рук. гр.	Стукачева	
Вед. инж.	Андур	

903-1-288.91 ЭО

Котельная с 4 котлами Е-4-1,4Р
Золошлакоудаление механическое

Главный корпус

Стадия	Лист	Листов
Р	7	

Топливоподача. План расположения электрического оборудования и прокладки электрических сетей.

Харьковский Сантехпроект

25030-12 9

Формат А2

Альбом 9

Поз.	Обозначение	Наименование	Кол.	Прим.
1	5.407-90.50М4	Установка светильника ЛСП02-2х40 с люминесцентными лампами на кронштейне с вылетом 500мм	22	
2	5.407-90.220	Конструкция с вылетом 500мм для установки светильника ЛСП02-2х40 на стене	22	
3	5.407-90.60М4	Установка светильника ЛСП02-2х40 с люминесцентными лампами на кронштейне с вылетом 1000мм	7	
4	5.407-90.230	Конструкция с вылетом 1000мм для установки светильника ЛСП02-2х40 на стене	7	
5	5.407-90.180М4-02	Установка светильника ЛСП02-2х40 с люминесцентными лампами на железобетонных колоннах	18	
6	5.407-90.260-02	Конструкция для установки светильника ЛСП02-2х40 на железобетонной колонне	18	
7	5.407-90.180М4-20	Установка светильника ЛСП02-2х40 с люминесцентными лампами на железобетонных колоннах. Монтажный чертеж	20	
8	5.407-90.270-04	Конструкция для установки светильника ЛСП02-2-40 на железобетонной колонне	20	
9	5.407-90.90М4	Установка светильника ПВЛМ-2х40 с люминесцентными лампами под перекрытием на профиле	14	
10	5.407-90.90М4	Установка светильника ЛСП02-2х80 с люминесцентными лампами под перекрытием на профиле	6	
11	5.407-90.140М4 применительно	Установка светильника ЛСП02-2х40 с люминесцентными лампами на подвесе под перекрытием	29	
		толщиной более 150мм		
12	5.407-90.140М4 по типу	Установка светильника ЛСП02-2х80 на подвесе под перекрытием	2	
13	5.407-90.100М4	Установка светильника Л201Г 4х40 под перекрытием	4	
	5.407-91.1.30	Установка светильника с лампой накаливания на стене или колонне на кронштейне У116У3. Монтажный чертеж		
14		НСП21-200	18	
15		НСП21-100	9	
16		НСП03	4	
17		НСП11-100	5	
	5.407-91.2.10	Кронштейн У116 со светильником		
18		НСП21-200	18	
19		НСП21-100	9	
20		НСП03	4	
21		НСП11-100	5	
	5.407-91.1.250М4	Установка светильника на трубчатом подвесе под перекрытием		
22		НСО02-100	11	
23		НСП03	2	
24		НСП21-100	2	
25	5.407-91.2.150	Подвес со светильником НСО02	11	
26	5.407-91.2.150	Подвес со светильником НСП03	2	
27	5.407-91.2.150	Подвес со светильником НСП21-100	2	
28	4.407-236-070 исп.2	Линия L=12м из коробов КЛ-1С 6 светильниками ЛСП02-2х80	2	
29	4.407-236-070 исп.2	Линия L=12м из коробов КЛ-1 с 6 светильниками ЛСП02-2х40	2	
30	4.407-236-030 исп.2	Крепление коробов КЛ-1 с люминесцентными светильниками ЛСП02 на подвесе к сборному железобетону	24	
31	4.407-236-070 исп.3	Линия L=18м из коробов КЛ-1 с 3 светильниками ЛСП02-2х40	1	
32	4.407-236-030 исп.1	Крепление коробов КЛ-1 с люминесцентными светильниками ЛСП02 на подвесе к сборному железобетону	21	
33	4.407-236-064	Подвес	24	
34	4.407-236-063	Подвес исполн. 4	21	
	5.407-63.1.100М4	Крепление полиэтиленовой трубы к плите перекрытия	33	
35				
36	5.407-63.1.130М4	Крепление колена к плите перекрытия	22	
37	5.407-63.1.180	Колено	22	
38	5.407-82.1.50М4-02	Распределительный шкаф ПР8501 на стене. Монтажный чертеж	2	
39	5.407-43 В1 л 11, 12	Установка распределительного шкафа ПРН-3061-2193 на стене	2	
40	5.407-43 В1 л 36	Планка переходная	8	
41	5.407-112.1.300М4	Щиток ЯОУ на стене. Монтажный чертеж	6	
42	5.407-112.1.360М4	Ящик ЯТП-0,25 на стене	12	

Взам. инв. №

Подп. и дата

Инв. № подл.

Привязан

Инв. №

Нач. отд.	Ебтушенко		
Н. контр.	Борщев		
Гл. спец.	Андросова		
Рук. гр.	Стукачева		
Вед. инж.	Алдур		

903-1-288.91 ЭО

Котельная с 4 котлами Е-4-1.4Р
Золошлакоудаление механическое

Главный корпус

Стадия	Лист	Листов
Р	8	

План расположения электрооборудования и прокладки кабелей. Спецификация (на чертеже)

Харьковский Сантехпроект

25030-12 10

Формат А2

Поз.	Обозначение	Наименование	Кол.	Прим.
Ч3	5.407-83.1.30МЧ	1,2 или 3 выключателя для открытой установки (УР20) на стене. Монтажный чертеж	27	
Ч4	5.407-83.1.60МЧ	Выключатель для скрытой установки (УР20) в стене кирпичной кладки. Монтажный чертеж	14	
Ч5	5.407-83.1.80МЧ-01	1 или 2 выключателя для открытой установки (УР44) на стене или ж.б. колонне Монтажный чертеж	32	
Ч6	5.407-83.1.100МЧ-01	Коробка с выключателем (УР44) на перилах ограждения Монтажный чертеж	18	
Ч7	5.407-83.1.370 МЧ по типу	Коробка с розеткой Рш-П-2-0-IР43-0-1-10/42 на перилах ограждения	8	
Ч8	5.407-83.2.50-04	Рама	8	
Ч9	5.407-83.2.110	Коробка с розеткой Рш-П-2-0-IР43--01-10/42	8	
50	5.407-83.2.30-01	Коробка с выключателем 0-4-IР44-01-6/220	18	
51	5.407-83.2.40-01	Коробка	26	
52	5.407-83.2.21-05	Скоба	26	

Поз.	Обозначение	Наименование	Кол.	Примеч.
53	5.407-83.1.150МЧ-03	1,2 или 3 розетки для открытой установки (УР20) на стене Монтажный чертеж	3	
54	5.407-83.2.50-01	Рама	18	
55	5.407-83.1.180МЧ	Розетка для скрытой установки (УР20) в стене кирпичной кладки Монтажный чертеж	4	
56	5.407-83.1.210МЧ	Розетка с сальниковым вводом (УР43) на стене или ж.б. колонне. Монтажный чертеж	27	
57	5.407-83.2.04	Скоба	27	
58	5.407-83.2.04-01	Скоба	32	
59	К115 ОУ3	Стойка	84	
60	К116 ОУ3	Полка	168	
61	К115 7У3	Скоба	168	

Инв.№ подл. | Подп. и дата | Взам. инв.№

Привязан:

Инв.№

Нач.отд.	Евтушенко		
Н.контр.	Борщев		
Гл.спец.	Андрогова		
Рук.гр.	Стукачев		
Вед.инж.	Алдур		

903-1-288.91 ЭО

Котельная с 4 котлами Е-4-1,4Р
Золошлакоудаление механическое

Главный корпус

Стадия	Лист	Листов
Р	9	

План расположения электрооборудования и прокладки кабелей. Спецификация (окончание)

Харьковский Сантехпроект

25030-12 11

Формат А2

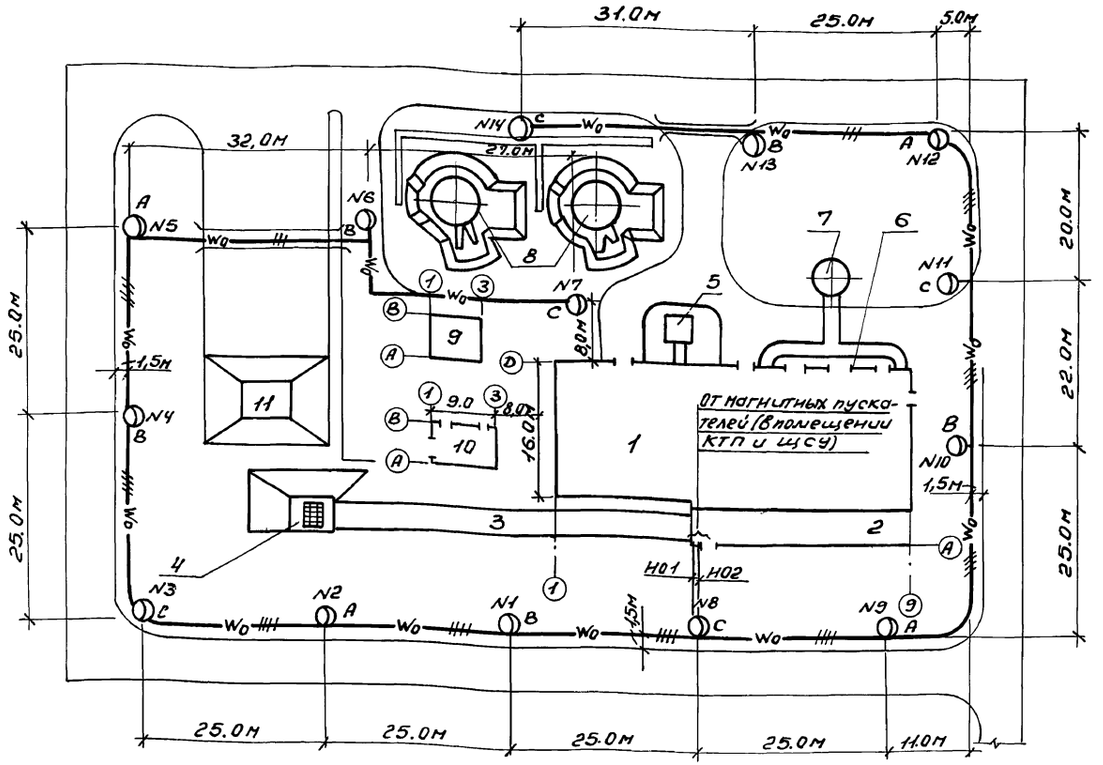

Экспликация зданий и сооружений

Поз. по плану	Наименование здания (сооружения)
1	Главный корпус
2	Надбункерная галерея
3	Галерея топливоподачи
4	Приемно-дробильное отделение
5	Продувочный колодец
6	Газоходы
7	Дымовая труба
8	Баки-аккумуляторы
9	Склад мокрого хранения хлористого натрия
10	Блок котельно-вспомогательных
	помещений
11	Открытый расходный склад
	угля

1. Напряжение сети освещения 380/220В с глухозаземленной нейтралью трансформатора, у ламп - 220В переменного тока
2. Питание наружного освещения принято от магистрального щитка освещения МЩО, установленного в помещении КТП и ЩСУ.
3. Управление наружным освещением осуществляется кнопками из помещения КИП котельной.
4. Сеть внутри опор выполняется проводом АПВ-4мм².
5. Все металлические нетоковедущие части осветительной установки заземляются через рабочую нулевую жилу питающей сети.
6. Прокладку кабеля в местах пересечения с технологическими трубопроводами и автодорогой выполнить по альбому 4.407-251 „Прокладка кабелей в траншее"

Поз.	Обозначение	Наименование	Кол.	Примеч.
1	АБ39-01-00-00 СБ	Кронштейн К0к 1х1х0,4		
		Тип 1. Сборочный чертеж	14	
2	АБ39-01-01-00 СБ	Оголовник. Сборочный		
		чертеж	14	
3	АБ39-01-00-01-01	Стойка	14	
4	АБ39-01-00-02	Ребро	56	
5	АБ39-01-01-01	Фланец	14	
6	АБ39-01-00-03	Патрубок	14	
7	АБ39-01-01-02	Обечайка	14	
8	РКУ 06-125-001-У1	Светильник наружного освещения	14	
9	ДРЛ-125(6)	Лампа ртутная	14	
10	ПМЛ-111002Б	Пускатель магнитный	2	
11	ПКЕ 222-2У3	Пост кнопочный	2	
12	К654У2	Ящик протяжной	14	
13	6324-4П25-8/ВУ35	Блок зажимов	14	
14	АПВ	Провод с алюминиевой		
		жилой сечением 4кв.мм	320м	
15	АКВВГ	Кабель контрольный с		
		алюминиевыми жилами		
		сечением 4х2,5кв. мм	20м	
		Кабель силовой с алюми-		
		ниевыми жилами сечени-		
16	АВВГ	ем 2х4 кв. мм	75м	
17	АВВГ	3х4 кв. мм	60м	
18	АВВГ	3х4+1х2,5 кв. мм	320м	
19	М-Р 25х2,8	Труба водогазопроводная	30м	
20	ф100	Труба асбоцементная	65м	
21		Кирпич красный	1512	Длина траншеи 1360м
22	СЦс-0,8-10	Опора ж.б. с кабельным		
		вводом высотой 10м	14	

Привязан:

Инв. №

Нач. отд.	Евтушенко	
Н. контр.	Борцев	
Гл. спец.	Амбросова	
Рук. гр.	Стукачева	
Вед. инж.	Амбур	

903-1-288.91 ЭО

Котельная с 4 котлами КЕ-4-1,4Р. Золошлакоудаление механическое

Стадия	Лист	Листов
Р	10	

Харьковский Сантехпроект

Инв. № подл. | Подп. и дата | Взам. инв. № | Дубл. инв. № | Подпись и дата | Инв. № подл.

Альбом 9

Обозначение	Наименование	Кол.	Прим.
5.407-90.50 М4	Установка светильника ЛСП02-2х40 с	22	
	люминесцентными лампами на		
	кронштейне с вылетом 500 мм		
5.407-90.220	Конструкция с вылетом 500 мм для	22	
	установки светильника ЛСП02-2х40		
	на стене		
407-43В1.л11,л12	Установка распределитель-	2	
исп.3	ного шкафа ПР11-3061-21У3		
	Монтажный чертеж		
5.407-43 В1 л 36	Планка переходная	8	
5.407-112.1.300 М4	Щиток ЯОУ на стене	6	
5.407-90.180 М4-02	Установка светильника ЛСП02-2х40	18	
	с люминесцентными лампами		
	на железобетонных колоннах		
5.407-90.260-02	Конструкция для установки светиль-	18	
	ника ЛСП02-2х40 на железобетон-		
	ной колонне		
5.407-82.150 М4-02	Шкаф распределительный	2	
	ПР8501 на стене		
	Монтажный чертеж		
5.407-90.90 М4	Установка светильника ПВЛМ-2х40	14	
	с люминесцентными лампами		
	под перекрытием на профиле		
5.407-90.140 М4	Установка светильника ЛСП02-2х40	29	
по типу	с люминесцентными лампами		
	на подвесе под перекрыти-		
	ем толщиной более 150 мм		
5.407-112.1.360 М4	Ящик ЯТП-0,25 на стене	12	
5.407-91.2.150	Подвес со светильником		
	НСП02-100	11	
	НСП03	2	
	НСП21-100	2	

Обозначение	Наименование	Кол.	Примеч.
5.407-91.1.250 М4	Установка светильника на трубча-		
	том подвесе под перекрытием		
	НСП02-100	11	
	НСП03	2	
	НСП21-100	2	
4.407-236-070	Линия L=18 м. из коробов	1	
исп.3	КЛ-7 с 3 светильниками		
	ЛП02-2х40		
4.407-236-070	Линия L=72 м из коробов КЛ-7 с	2	
исп.2	6 светильниками ЛСП02-2х80		
4.407-236-070	Линия L=72 м из коробов	2	
исп.2	КЛ-7 с 6 светильниками ЛСП02-2х40		
4.407-236-030	Крепление коробов КЛ-7 с люми-	24	
исп.2	несцентными светильниками		
	ЛСП02 на подвесе к сборно-		
	му железобетону		
4.407-236-030	Крепление коробов КЛ-7 с люми-	21	
исп.1	несцентными светильни-		
	ками ЛСП02 на подвесе		
	к сборному железобетону		
5.407-90.230	Конструкция с вылетом	7	
	1000 мм для установки светиль-		
	ника ЛСП02-2х40 на стене		
5.407-90.140 М4	Установка светильника	2	
по типу	ЛСП02-2х80 на подвесе под		
	перекрытием		
5.407-90.180 М4-	Установка светильника	20	
по типу-20	ЛСП02-2х40 с люминесцентны-		
	ми на железобетонных		
	колоннах		
	Монтажный чертеж		
5.407-90.270-04	Конструкция для установки	20	
	светильника ЛСП02-2х40 на		
	железобетонной колонне		

Обозначение	Наименование	Кол.	Примеч.
5.407-90.100 М4	Установка светильника	4	
	ЛГ 01 Г4х40 под перекры-		
	тием		
5.407-90.90 М4	Установка светильника ЛСП02-2х80	6	
	под перекрытием на про-		
	филе		
5.407-90.60 М4	Установка светильника ЛСП02-2х40	7	
	с люминесцентными лампами на		
	кронштейне с вылетом 1000 мм		
4.407-236-064	Подвес	24	
4.407-236-063	Подвес исполн. 4	21	
5.407-63.1.180	Колено	22	
5.407-63.1.100 М4	Крепление полиэтиленовой	33	
	трубы к плите перекрытия		
5.407-63.1.130 М4	Крепление колена к	22	
	плите перекрытия		

Инв.№ подл. | Подп. и дата | Взам.инв.№

Инв.№

Привязан:

903-1-288.91 ЭО.И.ВБ

Нач.отд.	Евтушенко	
Н.контр.	Борцев	
Гл.спец.	Амбросов	
Рук.гр.	Стукачев	
Ведущ.инж.	Мдур	

Котельная с 4 котлами Е-4-1,4 Р.
Золошлакоудаление механическое

Главный корпус

Стадия	Лист	Листов
Р	1	2

Ведомость электромонтажных конструкций подлежащих изготовлению (начало)

Харьковский Сантехпроект

25030-12 13 Формат А2

Альбом 9

Обозначение	Наименование	Кол.	Примечание
5.407-91.1.30МЧ	Установка светильника		
	с лампой накаливания		
	на стене или колонне на кронштей-		
	не У116У3		
	НСП21-200	18	
	НСП21-100	9	
	НСП03	4	
	НСП11-100	5	
5.407-91.2.10	Кронштейн У116У3 со светильни-		
	ком с лампой накаливания		
	НСП21-200	18	
	НСП21-100	9	
	НСП03	4	
	НСП11-100	5	
5.407-83.1.100МЧ-01	Коробка с выключателем	18	
	на перилах ограждения		
5.407-83.2.30-01	Коробка с выключателем	18	
	0-4-IP44-01-6/220		
5.407-83.2.50-04	Рама	8	
5.407-83.1.370МЧ	Коробка с розеткой Рш-П-2-0-IP43-	8	
по типу	-0-1-10/42 на перилах ограждения		
5.407-83.2.110	Коробка с розеткой Рш-П-2-0-IP43-	8	
	-0-1-10/42		
5.407-83.2.50-01	Рама	18	
5.407-83.2.40-01	Коробка	26	
5.407-83.1.30МЧ	1,2 или 3 выключателя для откры-	27	
	той установки (IP20) на стене		
	Монтажный чертеж		
5.407-83.1.60МЧ	Выключатель для скрытой уста-	14	
	новки (IP20) в стене кирпичной		
	кладки. Монтажный чертеж		

Обозначение	Наименование	Кол.	Примечание
5.407.83.2.04	Скоба	27	
5.407-83.2.04-01	Скоба	32	
5.407-83.1.80МЧ-01	1 или 2 выключателя для открытой	32	
	установки (IP44) на стене		
	или ж.б. колонне. Монтажный		
	чертеж		
5.407-83.2.21-05	Скоба	26	
5.407-83.1.150МЧ-03	1,2 или 3 розетки для открытой	3	
	установки (IP20) на стене		
	Монтажный чертеж		
5.407-83.1.180МЧ	Розетка для скрытой установ-	4	
	ки (IP20) в стене кирпичной		
	кладки. Монтажный чертеж		
5.407-83.1.210МЧ	Розетка с сальниковым	27	
	вводом (IP43) на стене или		
	ж.б. колонне		
	Монтажный чертеж		
	Освещение территории		
А639-01-00-000СБ	Кронштейн КОк-1к1х0,4. Тип 1	14	
	Сборочный чертеж		
А639-01-01-00 СБ	Оголовник. Сборочный чертеж	14	
А639-01-00-01-01	Стойка	14	
А639-01-00-02	Ребро	56	
А639-01-01-01	Фланец	14	
А639-01-00-03	Патрубок	14	
А639-01-01-02	Обечайка	14	

Инв.№ подл. | Подп. и дата | Взам.инв.№

Привязан:

Инв.№

Нач.отд.	Евтушенко	
Н.контр.	Борщев	
Гл.спец.	Амбросова	
Рук.гр.	Стукачева	
Вед.инж.	Алдур	

903-1-288.91 ЭО.И.ВБ

Котельная с 4 котлами Е-4-1,4Р
Золошлакоудаление механическое

Главный корпус

Стадия	Лист	Листов
Р	2	2

Ведомость электромонтажных изделий подлежащих изготовлению в мзс (окончание)

Харьковский Сантехпроект

Формат А2

Альбом 9

Наименование и техническая характеристика изделия, материала	Тип, марка	Ед. изм.	Количество
Электрооборудование			
Светильник подвесной			
до 100Вт	НСП11-100--231У3	шт	5
до 100Вт	НСПО3-60/Р51-02У3	шт	6
до 100Вт	НСП21-100-001 У3 исп.1	шт	11
до 150Вт	НСО02-150/НОГ-01УХЛ4	шт	11
до 200Вт	НСП21-200--431У3	шт	18
Светильник с люминесцентной лампой			
до 40Вт	ЛВЛМ-ДО--2х40-02	шт	14
до 40Вт	ЛГ01Г4х40	шт	4
до 40Вт	ЛСПО2-2х40/ДОО-40	шт	111
до 80Вт	ЛСП02-2х80	шт	20
Ящик с понижающим трансформатором 0,25кВ.А: 220/12В	ЯТП-0,25--21У3	шт	11
220/36В	ЯТП-0,25--23У3	шт	1
Распределительный пункт МЩО 380В	ПР8501-	шт	1
Вводной выключатель ВА-51-39 с тепловым расцепителем 630А, с выключателями ВА51-31 на отходящих линиях: N1-ток расцепителя 63А, N2-ток расцепителя 40А, N3, N5-ток расцепителя 50А; N4, N6 ÷ N8-ток расцепителей 31,5А	1091 1У3 ТУ16-656--032-84		
Распределительный пункт МЩАО, 380В	ПР8501-	шт	1
Вводной выключатель ВА51-39 с тепловым расцепителем 630А, с выключателями ВА51-31 на отходящих линиях: N1-ток расцепителя 63А, N2, N8-ток расцепителя 50А; N3, N7-ток расцепителя 40А; N4 ÷ N6-ток расцепителя 31,5А	1091 1У3 ТУ16-656--032-84		

Наименование и техническая характеристика изделия, материала	Тип марка	Ед. изм.	Количество
Кабельные изделия			
Кабель силовой с алюминиевыми жилами без защитного покрова, сечением: 2х2,5-0,66	ГОСТ16442--80 АВВГ	км	0,105
3х2,5-0,66	АВВГ	км	0,015
Провод с алюминиевой жилой сечением 1х2,5-0,38	ГОСТ6323-79 АПВ	км	0,070
Изделия заводов ГЭМ			
Коробка ТУ36-2709-85	КУВ-1М УХЛ3	шт	26
Угольник ТУ36-2355-80	УСЭК59У3	шт	29
Швеллер ℓ=450; ТУ36-1434-82	К235У2	шт	15
Швеллер ℓ=620; ТУ36-1434-82	К347У2	шт	36
Швеллер ℓ=280; ТУ36-1434-82	К347У2	шт	16
Швеллер ℓ=525; ТУ36-2355-80	УСЭК54У3	шт	22
Швеллер ℓ=650; ТУ36-2355-80	УСЭК53У3	шт	67
Держатель ТУ36-1459-77	У25М У3	шт	15
Дюбель ТУ36-941-79	У663У3	шт	146
Дюбель ТУ36-941-79	У661У3	шт	8
Подвес ТУ36-1459-82	К981У3	шт	15
Кронштейн ТУ36-2240-80	У116У3	шт	36
Дюбель-винт ТУ14-4-1375-86	Д8М6х45	шт	272
Трубка электромонтажная ТУ36-501-80; ℓ=50мм	ХВТ14УХЛ2,5	шт	125
ℓ=300мм	"	шт	14
Уголок; ТУ36-2355-80			
ℓ=50мм	УСЭК55У3	шт	74
ℓ=300мм	"	шт	22
ℓ=650мм	"	шт	37
ℓ=975мм	"	шт	64
ℓ=1675мм	"	шт	12
ℓ=400мм	"	шт	7
Швеллер ℓ=1025мм ТУ36-2355-80	УСЭК54У3	шт	7

Наименование и техническая характеристика изделия, материала	Тип, марка	Ед изм.	Количество
Полоса ТУ36-2355-80			
ℓ=700мм	УСЭК56У3	шт	7
ℓ=400мм	"	шт	12
ℓ=625мм	"	шт	8
ℓ=50мм	"	шт	30
ℓ=650мм	"	шт	66
Шайба царапающая ТУ36-2355-80	УСЭК76У1	шт	876
Планка ТУ36-2355-80	УСЭК8У3	шт	8
Шпилька ТУ36-2355-80	УСЭК81-4У1	шт	64
Профиль ℓ=650мм; ТУ36-1434-80	К238У2	шт	28
Коробка ТУ36-2415-81	У995М У3	шт	26
Профиль ℓ=150мм; ТУ36-1434-82	К101/1У2	шт	4
Дюбель ГОСТ 26998-86	35-5-8У3	шт	136
Дюбель ГОСТ 26998-86	45-5-8У3	шт	
Скоба ТУ36-1448-82	К146ПУ2	шт	55
Дюбель-гвоздь		шт	110
Короб для светильников с люминесцентными лампами для однорядной подвески	КЛ-1У3 (К833)	шт	33
Заглушка	КЛ-3У3 (К839)	шт	10
Подвес тросовый	КЛ-ПТУ3 (К837)	шт	66
Болт специальный ТУ36-2355-80	УСЭК74У1	шт	24
Втулка ТУ36-1436-80	Л84УХЛ2	шт	26
Подрозетник ТУ6-05-1581-78	ПС-1	шт	18

Инв.№ подл. | Подп. и дата | Взам.инв.№

Привязан:

Инв.№

903-1-288.91 ЭО.ИВА

Котельная с 4 котлами Е-4-1,4Р
Золошлакоудаление механическое

Начальник	Евтушенко			
Н.контр.	Борцев	Главный корпус	Стадия	Лист	Листов
Гл.спец.	Альбросова		Р	1	2
Рук.гр.	Стукачев				
Ведущ. инж.	Алдур	Ведомость изделий и материалов для изготовления электромонтажных конструкций и деталей в МЗЗ (начало)	Харьковский Сантехпроект		

25030-12 15 Формат А2

Альбом 9

Наименование и техническая характеристика изделия, материала	Тип, марка	Ед. изм.	Количество
Сталь круглая ГОСТ2590-71			
ф10, ℓ=100мм	—	шт	21
	—	т	0,001
ф10, ℓ=30мм	—	шт	8
	—	т	0,001
ф10, ℓ=350мм	—	шт	21
	—	т	0,005
Полоса ГОСТ103-76			
4х40		шт	8
4х40 ℓ=125мм		т	0,0013
4х40	—	т	0,002
4х40, ℓ=100мм	—	шт	12
Лента ГОСТ 6009-74	—	т	0,005
3х30, ℓ=500мм	—	шт	33
	—	т	0,012
2х30, ℓ=173 мм	—	шт	6
	—	т	0,001
Лист 3; ГОСТ 19903-74			
140х114		шт	26
		т	0,010
Лист 2; ГОСТ 19903-74	—	т	0,004
Трубы стальные			
Труба электросварная ГОСТ10704-76			
25х1,6 ℓ=484мм		шт	22
		т	0,010

Наименование и техническая характеристика изделия, материала	Тип марка	Ед. изм.	Количество
Электроустановочные изделия			
Выключатель однополюсный, герметический, открытой установки 6А, 250В	О-4-1Р44-0-1-6/220	шт	50
Выключатель однополюсный, защищенный, открытой установки 6А, 250В	О-1-046/220	шт	14
Выключатель однополюсный для скрытой установки 6А, 250В	С-1-11-6/220	шт	27
Розетка 2х полюсная, с плоскими контактами 10А, 42В	Рш-П-2-0-1Р43-0-1-10/42	шт	35
Розетка 2х полюсная с цилиндрическими контактами 63А, 250В			
скрытой установки	Рш-4-2-с-02-6/220	шт	4
открытой установки	Рш-4-2-05-6/220	шт	3
Пункт распределительный 1ЩО 660В, ~250А без вводного выключателя; с выключателями на отходящих линиях АЕ2046 тепловыми и эл. магнитными расцепителями на 12,5А и АЕ2044 с тепловыми и эл. магнитными расцепителями на 20А	ПР11-3061-21У3	шт	1
Пункт распределительный 1ЩАО 660В, ~250А без вводного выключателя; с выключателями на отходящих линиях АЕ2046 с тепловыми и эл. магнитными расцепителями 12,5А, и АЕ2044 с тепловыми и эл. магнитными расцепителями на 12,5А	ПР11-3061-21У3	шт	1
Щиток осветительный	ЯОУ850-41У3	шт	4
Щиток осветительный	ЯОУ850-23У3	шт	2

Наименование и техническая характеристика изделия, материала	Тип марка	Ед. изм.	Количество
Наружное освещение			
Прокат черных металлов из стали ВСт2кп			
Лист 3 ГОСТ19903-74	—	т	0,047
Лист 5 ГОСТ19903-74	—	т	0,041
Трубы стальные			
Труба обыкновенная ГОСТ3262-75			
н-р 40х3,5	—	км	0,010
	—	т	0,033
н-р 50х3,5	—	км	0,024
	—	т	0,115

Инв.№ подл. | Подп. и дата | Взам.инв.№

Привязан:

Инв.№

Нач.отд.	Евтушенко		
Н.контр.	Борисев		
Гл.спец.	Андросова		
Рук.гр.	Стукачева		
Ведущ.	Алдур		

903-1-288.91 ЭО.И.ВА

Котельная с 4 котлами Е-4-1,4Р. Золошлакоудаление механическое

Главный корпус

Стадия	Лист	Листов
Р	2	2

Ведомость изделий и материалов для изготовления электромонтажных конструкций и деталей (окончание)

Харьковский Сантехпроект

Формат А2

gost.e-ecolog.ru