ТИПОВОЙ ПРОЕКТ
903-1-288.91

КОТЕЛЬНАЯ С 4 КОТЛАМИ Е-4-1,4Р
ЗОЛОШЛАКОУДАЛЕНИЕ МЕХАНИЧЕСКОЕ
ТОПЛИВО - КАМЕННЫЕ И БУРЫЕ УГЛИ
СИСТЕМА ТЕПЛОСНАБЖЕНИЯ ЗАКРЫТАЯ

АЛЬБОМ 5
РЕШЕНИЯ ТЕПЛОМЕХАНИЧЕСКИЕ

ТП	ТОПЛИВОПОДАЧА	СТР. 3-27
ЗШ	ЗОЛОШЛАКОУДАЛЕНИЕ	СТР. 28-33

25П3П - ПБ Отпускная цена

gost.e-ecolog.ru

ТИПОВОЙ ПРОЕКТ
903-1-288.91
КОТЕЛЬНАЯ С 4 КОТЛАМИ Е-4-1,4Р. ЗОЛОШЛАКОУДАЛЕНИЕ МЕХАНИЧЕСКОЕ. ТОПЛИВО-КАМЕННЫЕ И БУРЫЕ УГЛИ. СИСТЕМА ТЕПЛОСНАБЖЕНИЯ ЗАКРЫТАЯ.

АЛЬБОМ 5
ПЕРЕЧЕНЬ АЛЬБОМОВ

АЛЬБОМ 1		ПОЯСНИТЕЛЬНАЯ ЗАПИСКА.
АЛЬБОМ 2		РЕШЕНИЯ ТЕПЛОМЕХАНИЧЕСКИЕ. ТМ1 РАСПОЛОЖЕНИЕ ОБОРУДОВАНИЯ. ТМ2 ОБЩЕКОТЕЛЬНЫЕ ТРУБОПРОВОДЫ. ДЕЛЭРАЦИОННО-ПИТАТЕЛЬНАЯ УСТАНОВКА. ТМ3 ВОДОНАГРЕВАТЕЛЬНАЯ УСТАНОВКА. ТМ4 УСТАНОВКА ГОРЯЧЕГО ВОДОСНАБЖЕНИЯ.
АЛЬБОМ 3		РЕШЕНИЯ ТЕПЛОМЕХАНИЧЕСКИЕ.
	ч.1	ТМ5 КОТЛОАГРЕГАТ. ТОПЛИВО-КАМЕННЫЕ УГЛИ. ГСВ ГАЗОСНАБЖЕНИЕ. ВНУТРЕННИЕ УСТРОЙСТВА.
	ч.2	ТМ6 КОТЛОАГРЕГАТ. ТОПЛИВО-БУРЫЕ УГЛИ.
АЛЬБОМ 4		ВП ВОДОПОДГОТОВКА.
АЛЬБОМ 5		ТП ТОПЛИВОПОДАЧА. ЗШ ЗОЛОШЛАКОУДАЛЕНИЕ.
АЛЬБОМ 6		БЛОКИ ОБОРУДОВАНИЯ. ТМ.Н БЛОКИ ТЕПЛОМЕХАНИЧЕСКОГО ОБОРУДОВАНИЯ ВП.Н БЛОКИ ВОДОПОДГОТОВКИ.
АЛЬБОМ 7	ч.1,2А	АВТОМАТИЗАЦИЯ. СС СВЯЗЬ И СИГНАЛИЗАЦИЯ.
АЛЬБОМ 8	ч.1,2 ЭМ	ЭЛЕКТРООБОРУДОВАНИЕ СИЛОВОЕ.
АЛЬБОМ 9	ЭО	ЭЛЕКТРООСВЕЩЕНИЕ.
АЛЬБОМ 10	АР	РЕШЕНИЯ АРХИТЕКТУРНЫЕ.
	АРИ	СТРОИТЕЛЬНЫЕ ИЗДЕЛИЯ.
	АЗ	ЗАЩИТА АНТИКОРРОЗИОННАЯ КОНСТРУКЦИЙ.
	ГП	ГЕНЕРАЛЬНЫЙ ПЛАН.
	ОС	ОРГАНИЗАЦИЯ СТРОИТЕЛЬСТВА.
АЛЬБОМ 11	ч.1,2 КЖ	КОНСТРУКЦИИ ЖЕЛЕЗОБЕТОННЫЕ.
АЛЬБОМ 12	ч.1,2 КЖИ	СТРОИТЕЛЬНЫЕ ИЗДЕЛИЯ.
АЛЬБОМ 13	КМ	КОНСТРУКЦИИ МЕТАЛЛИЧЕСКИЕ.
АЛЬБОМ 14	ОВ	ОТОПЛЕНИЕ И ВЕНТИЛЯЦИЯ.
	ВК	ВОДОПРОВОД И КАНАЛИЗАЦИЯ ВНУТРЕННИЕ
АЛЬБОМ 15		ВОЗДУХОВОДЫ И ГАЗОХОДЫ КОТЛОАГРЕГАТА. ТОПЛИВО-КАМЕННЫЙ УГОЛЬ. КОНСТРУКТОРСКАЯ ДОКУМЕНТАЦИЯ.
АЛЬБОМ 16		ВОЗДУХОВОДЫ И ГАЗОХОДЫ КОТЛОАГРЕГАТА. ТОПЛИВО-БУРЫЙ УГОЛЬ. КОНСТРУКТОРСКАЯ ДОКУМЕНТАЦИЯ.
АЛЬБОМ 17		КОНВЕЙЕР ЛЕНТОЧНЫЙ. КОНСТРУКТОРСКАЯ ДОКУМЕНТАЦИЯ.
АЛЬБОМ 18	ч.1,2	МОНТАЖНЫЕ ИЗДЕЛИЯ КОНСТРУКТОРСКАЯ ДОКУМЕНТАЦИЯ
АЛЬБОМ 19		ЩИТЫ УПРАВЛЕНИЯ ЗАДАНИЕ ЗАВОДУ-ИЗГОТОВИТЕЛЮ
АЛЬБОМ 20		НИЗКОВОЛЬТНЫЕ КОМПЛЕКТНЫЕ УСТРОЙСТВА ЗАДАНИЕ ЗАВОДУ-ИЗГОТОВИТЕЛЮ
АЛЬБОМ 21	ч.1,2	СПЕЦИФИКАЦИЯ ОБОРУДОВАНИЯ. ПОСТАВКА ЗАКАЗЧИКА.
АЛЬБОМ 22		СПЕЦИФИКАЦИЯ ОБОРУДОВАНИЯ. ПОСТАВКА ПОДРЯДЧИКА.
АЛЬБОМ 23		ОПРОСНЫЕ ЛИСТЫ.
АЛЬБОМ 24		ВЕДОМОСТИ ПОТРЕБНОСТИ В МАТЕРИАЛАХ.
АЛЬБОМ 25	ч.1,2	СМЕТЫ НА ТЕПЛОМЕХАНИЧЕСКОЕ ОБОРУДОВАНИЕ.
АЛЬБОМ 26		СМЕТЫ НА РАБОТЫ ПО АВТОМАТИЗАЦИИ, СВЯЗИ И СИГНАЛИЗАЦИИ.
АЛЬБОМ 27		СМЕТЫ НА ЭЛЕКТРООБОРУДОВАНИЕ И МОНТАЖНЫЕ РАБОТЫ.
АЛЬБОМ 28	ч.1,2	СМЕТЫ НА СТРОИТЕЛЬНЫЕ РАБОТЫ.
АЛЬБОМ 29		СМЕТЫ НА САНИТАРНО-ТЕХНИЧЕСКИЕ РАБОТЫ.
АЛЬБОМ 30		ТЕХНИКО-ЭКОНОМИЧЕСКИЕ ПОКАЗАТЕЛИ. ОБЪЕКТНЫЕ СМЕТЫ.

ПРИМЕНЕННЫЕ МАТЕРИАЛЫ

ТИПОВОЙ ПРОЕКТ	709-9-101.89	СКЛАД МОКРОГО ХРАНЕНИЯ ХЛОРИСТОГО НАТРИЯ V=40 м³
ТИПОВОЙ ПРОЕКТ	903-9-29.89	БЛОК КОТЕЛЬНО-ВСПОМОГАТЕЛЬНЫХ ПОМЕЩЕНИЙ
ТИПОВОЙ ПРОЕКТ	907-2-193	ТРУБА ДЫМОВАЯ КИРПИЧНАЯ H=30м; $Д_о$=1,2м С НАДЗЕМНЫМ ПРИМЫКАНИЕМ ГАЗОХОДОВ ДЛЯ КОТЕЛЬНЫХ УСТАНОВОК
ТИПОВОЙ ПРОЕКТ	907-02-222	СВЕТОВЫЕ ОГРАЖДЕНИЯ ВЫСОТНЫХ ДЫМОВЫХ ТРУБ
ТИПОВОЙ ПРОЕКТ	903-9-28.89	СТАЛЬНОЙ БАК-АККУМУЛЯТОР ДЛЯ ГОРЯЧЕЙ ВОДЫ V=100 м³

РАЗРАБОТАН:
ИНСТИТУТОМ ХАРЬКОВСКИЙ САНТЕХПРОЕКТ
ГЛАВНЫЙ ИНЖЕНЕР ИНСТИТУТА
В.А. СЛЮСАРЕВ
ГЛАВНЫЙ ИНЖЕНЕР ПРОЕКТА
Л.И. ЛЕВОНТИН
ИНСТИТУТОМ ХАРЬКОВСКИЙ ПРОМСТРОЙНИИПРОЕКТ
ГЛАВНЫЙ ИНЖЕНЕР ИНСТИТУТА
Н.Ф. ДОВГИЙ
ГЛАВНЫЙ ИНЖЕНЕР ПРОЕКТА
А.П. ШКОЛЬНЫЙ

УТВЕРЖДЕН
И ВВЕДЕН В ДЕЙСТВИЕ
ГПКНИИ „САНТЕХНИИПРОЕКТ"
ПРОТОКОЛ ОТ 14.06.91г. N24

Альбом 5

Типовой проект 903-1-288.91

Содержание альбома N5

NN листов	Наименование и обозначение документов Наименование листа	стр.
	Содержание альбома N5	2
	Топливоподача – ТП	
1	Общие данные (начало)	3
2	Общие данные (окончание)	4
3	Механизация топливоподачи. Разрез 1-1. План	5
4	Установка дробилки ВДП-15. Вид А. Узел I	6
5	Установка дробилки ВДП-15. Вид Б. Разрез 1-1	7
6	Установка электромагнитного железоотделителя. Разрез 2-2	8
7	Установка электромагнитного железоотделителя. Вид В	9
8	Конвейер ленточный. Разрез 1-1. План	
	Техническая характеристика	10
9	Конвейер ленточный. Узлы I – II	
	Разрезы 2-2, 3-3. Виды В, Д.	11
10	Конвейер ленточный. Виды Е, Ж. Узел V	
	Спецификация	12
11	Установка роликоопор	13
12	Установка роликоопор. Разрезы 1-1; 2-2; 3-3	
	Вид А. Спецификация	14
13	Металлоконструкция средней части конвейера	15
14	Металлоконструкция средней части конвейера	
	Узлы I ÷ III. Разрез 1-1	16
15	Металлоконструкция средней части конвейера	
	Узлы IV – V. Спецификация	17
16	Устройство приводное. План на отм. 10.800	
	Разрезы 1-1, 2-2	18
17	Устройство приводное. Вид В. Узел I	19
18	Устройство приводное. Узлы II – IV	
	Спецификация	20
19	Устройство натяжное грузовое	
	План на отм. -5.800. Спецификация	21
20	Устройство натяжное грузовое	
	Разрез 1-1	22

NN листов	Наименование и обозначение документов Наименование листа	стр.
21	Установка ограждений и аварийных выключателей. Разрез 1-1. План на отм. 0.000	23
22	Установка ограждений и аварийных выключателей. Разрезы 2-2, 3-3, 4-4, 5-5, 6-6, 7-7, 8-8	
	Узел I. Вид Б	24
23	Установка ограждений и аварийных выключателей. Виды А, В. Спецификация	25
24	Установка сбрасывателя плужкового	
	двустороннего. План на отм. 12.800	
	Спецификация	26
25	Установка сбрасывателя плужкового	
	двустороннего. Разрезы 1-1, 2-2, 3-3, 4-4	
	Вид Б	27
	Золошлакоудаление – ЗШ	
1	Общие данные	28
2	Установка подвесника для золошлакоудаления. План на отм. 0.000	
	в осях „А-Д", „5-9"	29
3	Установка подвесника для золошлакоудаления. Вид А. Разрез 1-1	30
4	Установка подвесника для золошлакоудаления. Разрез 1-1	31
5	Установка подвесника для золошлакоудаления. Узлы I, II Виды Б, В	
	Разрезы 2-2, 3-3	32
6	Принципиальная схема монтажа	
	каната подвесника для золошлакоудаления	33

Альбом 5

Ведомость рабочих чертежей основного комплекта марки ТП (начало)

Лист	Наименование	Примечан.
1	Общие данные (начало)	
2	Общие данные (окончание)	
3	Механизация топливоподачи. Разрез 1-1. План.	
4	Установка дробилки ВДП-15	
	Вид А. Узел I	
5	Установка дробилки ВДП-15.	
	Вид Б. Разрез 1-1	
6	Установка электромагнитного	
	железоотделителя. Разрез 2-2	
7	Установка электромагнитного	
	железоотделителя. Вид В	
8	Конвейер ленточный. Разрез 1-1. План	
	Техническая характеристика	
9	Конвейер ленточный. Узлы I–II. Разрезы 1-2, 2-3, 3. Виды В, Д	
10	Конвейер ленточный. Виды Е, Ж. Узел V. Спецификация	
11	Установка роликоопор	
12	Установка роликоопор. Разрезы 1-1, 2-2, 3-3. Вид А. Спецификация	
13	Металлоконструкция средней части конвейера	
14	Металлоконструкция средней части конвейера. Узлы I–III. Разрез 1-1	
15	Металлоконструкция средней части конвейера	
	Узлы IV–V. Спецификация	
16	Устройство приводное. План на отм. 10.800	
	Разрезы 1-1, 2-2	
17	Устройство приводное. Вид В. Узел I	
18	Устройство приводное. Узлы II–IV. Спецификация	
19	Устройство натяжное грузовое	
	План на отм. -5.800. Спецификация	
20	Устройство натяжное грузовое. Разрез 1-1	

Ведомость рабочих чертежей основного комплекта марки ТП (окончание)

Лист	Наименование	Примеч.
21	Установка ограждений и аварийных выключателей	
	Разрез 1-1. План на отм. 0.000	
22	Установка ограждений и аварийных выключателей	
	Разрезы 2-2, 3-3, 4-4, 5-5, 6-6, 7-7, 8-8. Узел I. Вид Б	
23	Установка ограждений и аварийных выключателей	
	Виды А, В. Спецификация	
24	Установка сбрасывателя плужкового .	
	двустороннего. План на отм. 12.800. Спецификация	
25	Установка сбрасывателя плужкового	
	двустороннего. Разрезы 1-1, 2-2, 3-3, 4-4. Вид Б	

Ведомость спецификаций

Лист	Наименование	Примечан.
10	Конвейер ленточный. Спецификация	
12	Установка роликоопор. Спецификация	
15	Металлоконструкция средней части конвейера. Спецификация	
18	Устройство приводное. Спецификация	
19	Устройство натяжное грузовое. Спецификация	
23	Установка ограждений и аварийных выключателей. Спецификация	
24	Установка сбрасывателя плужкового. Спецификация	

Ведомость ссылочных и прилагаемых документов (начало)

Обозначение	Наименование	Примеч.
ссылочные документы		
ГОСТ 5264-80	Швы сварных соединений	
	Ручная электродуговая сварка	
	Основные типы и конструктив-	
	ные элементы	
ГОСТ 11534-75	Ручная дуговая сварка. Соедине-	
	ния сварные под острыми и	
	тупыми углами. Основные	
	типы и конструктивные элементы	

Ведомость ссылочных и прилагаемых документов (окончание)

Обозначение	Наименование	Примеч.
Каталог 1-87	Конвейеры ленточные	
	ГПКИ „Союзпроммеханизация"	
Прилагаемые документы		
903-1-288.91-ТП.С01	Спецификация оборудования	
альбом 21, часть 1	Поставка заказчика	
903-1-288.91-ТП.С01.1	Спецификация оборудования	
альбом 22	Поставка подрядчика	
903-1-288.91-ТП.ВМ,	Ведомости потребности в	
альбом 24	материалах	
903-1-288.91	Конвейер ленточный	
альбом 17	Конструкторская документация	
903-1-288.91	Монтажные изделия	
альбом 18, часть 1	Конструкторская документация	

Общие указания

1. За нулевую отметку сооружений топливоподачи условно принята отметка чистого пола здания котельной.
2. Описание работы механизмов топливоподачи и другие технические данные приведены в пояснительной записке (903-1-288.91 ПЗ, альбом 1).
3. Указания по привязке проекта:
   - при установке в котельной количество котлов отличного от принятого в проекте, следует соответственно скорректировать длину ленточного конвейера;
   - габариты открытого склада угля и рекомендации по его размещению на генплане принимаются по материалам данного проекта.

Указания по монтажу и окраске.

1. Антикоррозионную защиту производить покрытиями, приведенными в указаниях по антикоррозионной защите на листе 2.
2. Производство и приемку работ по монтажу оборудования выполнять в соответствии со СНиП 3.05.05-84.

Типовой проект разработан в соответствии с действующими нормами и правилами и предусматривает мероприятия обеспечивающие пожарную безопасность при эксплуатации сооружений.

Главный инженер проекта Левонтин

Инв. № подл. | Подп. и дата | Взам. инв. №

Привязан:

Инв. №

Гл. инж. пр.	Левонтин	
Нач. отд.	Григорьева	
Н. контр.	Алферов	
Гл. спец.	Зуренко	
Рук. гр.	Кривко	
Техн.	Макурина	

903-1-288.91 ТП

Котельная с 4 котлами Е-4-1, 4 Р. Золошлакоудаление механическое

Главный корпус	Стадия	Лист	Листов
	Р	1	25

Общие данные (начало)

Харьковский Сантехпроект

25030-06 4 Формат А2

Альбом 5

Марка, поз.	Обозначение	Наименование	Кол.	Масса ед.кг	Примечание
Т1		Винтовая дробилка			
		питатель ВДП-15	2	1500	
Т5		Железоотделитель			
		подвесной электро-			
		магнитный П-100М	1	1520,0	
Т6	ТУ24.09.519-80Е	Тель ручная передвиж-			
		ная шестеренная			
		г/п 2,0т; Н=3м	1	65,0	
Т7	ГОСТ 1107-62	Тель ручная передвиж-			
		ная червячная			
		г/п 1,0т; Н=3м.	2	40,0	
Т9		Одноковшовый фрон-			
		тальный погруз-			
		чик Т0-7А	1	8400	
Т8	903-1-288.91 ТП	Конвейер ленточ-			
	л.л. 8÷10	ный В=500	1	9220,0	альбом 5
		В составе:			
		Датчик скорости			
		УПДС	1	5,0	
		Редуктор Ц2-250-40-12У2	1	320,0	
		Электродвигатель			
		4А132М6У3	1	93,0	
		Муфта кулачково-			
		дисковая КДН	1	6,5	
		Муфта упругая			
		втулочно-пальце-			
		вая МУВП	1	5,5	
		Лента транспортерная			
		2-500-БКНЛ-100-3-18	1	710,0	
		Весы конвейерные			
		автоматические			

Марка поз.	Обозначение	Наименование	Кол.	Масса ед. кг	Примечание
		1954 АВ 63-9	1	440,0	
		Сбрасыватель плужковый двухсторон-			
		ний 1ЕВ-4422	7	189,5	
		Исполнительный электр-			
		рический механизм			
		ИМТМ-40/2,5-83	7	9,0	
	УПИКИ, Союзпромле-	Роликоопора ЖГ50-102-30	56	18,5	
	ханизация, г. Н.,	Роликоопора ЛГ50-102	1	10,5	
	каталог 1-87	Роликоопора НГ50-102	31	10,5	
		Ролик дефлекторный			
		Верхний ДЖ50-102-30	15	9,7	
		Ролик дефлекторный			
		нижний ДН 102	15	5,0	
		Барабан приводной			
		5050-80	1	2050	
		Барабан неприводной			
		5040-60	1	130,0	
		Блок 200-1	3	39,0	
		Устройство грузо-			
		вое 50-12-10	1	1100,0	
		Устройства выключа-			
		ющее канатное	1	11,0	
		Устройство от			
		схода ленты на			
		сторону 500	8	12,5	
		Устройство очистное			
		плужковое 500	1	10,5	
		Скребок 500	1	18,0	
		Тележка натяжно-			
		ная 5040 Т0-60	1	249,0	

Марка поз.	Обозначение	Наименование	Кол.	Масса ед.кг.	Примечание
	Б14И.068.290СБ	Лоток направляю-			
		щий	1	165,0	альбом 17
	903-1-288.91 ТП	Металлоконструкция			
	л.л. 13-15	средней части конвейера	1	1576,0	альбом 17
	Б14И.068.170СБ	Рама привода	1	67,0	альбом 17
	Б14И.068.180СБ	Ограждение муф-			
		ты КДН	1	6,2	альбом 17
	Б14И.068.190СБ	Ограждение муф-			
		ты МУВП	1	3,5	альбом 17
	Б14И.068.200СБ	Опора приводного			
		барабана	1	88,0	альбом 17
	Б14И.068.210СБ	Воронка головная	1	99,0	альбом 17
	Б14И.068.230СБ	Очиститель привод-			
		ного барабана	1	9,2	альбом 17
	Б14И.068.240СБ	Ограждение грузов	1	36,5	альбом 17
	Б14И.068.250СБ	Опора устройства на-			
		тяжного грузового	1	112,0	альбом 17
	Б14И.068.260СБ	Ограждение тележ-			
		ки натяжной	1	84,0	альбом 17
	Б14И.068.270СБ	Опора блока	3	22,5	альбом 17
	Б14И.068.280СБ	Панель ограждения	1	18,5	альбом 17
	Б14И.068.280-01СБ	Панель ограждения	15	22,5	альбом 17
	Б14И.068.280-02СБ	Панель ограждения	1	24,9	альбом 17
	Б14И.068.280-03СБ	Панель ограждения	1	19,0	альбом 17
	Б14И.068.280-04СБ	Панель ограждения	1	23,1	альбом 17
	Б14И.068.340 СБ	Воронка	14	67,0	альбом 17
Т2	Б15М152.000 СБ	Воронка тип I	2	63,5	альбом 18 4.1
Т3	Б15М153.000СБ	Воронка тип II	1	114,0	альбом 18 4.1
Т4	Б15М154.000СБ	Воронка тип III	1	125,0	альбом 18 4.1

Указания по антикоррозионной защите

Наименование технологического оборудования, габаритные размеры, м; номер позиции, номер чертежа	Условия эксплуатации (состав среды, температура, °С; давление, МПа; место установки)	Конструкция антикоррозионного покрытия	Технические требования на производство работ
1. Конвейер ленточный В=500, поз. Т8	Уголь, В помещении	Наружной поверхность: Эмаль ПФ-133 в 2слоя по двум слоям грунтовки ГФ-021	Приведены в альбоме 2-ТМ2 лист 1
2. Воронки, поз. Т2, Т3, Т4	Уголь, В помещении	Наружная поверхность: Эмаль ПФ-133 в 2слоя по двум слоям грунтовки ГФ-021	Приведены в альбоме 2-ТМ2 лист 1

Привязан:

Инв. №

Нач. отд.	Григорьевич		
Н. контр.	Григорьевич		
Гл. спец.	Зиренко		
Рук. гр.	Грибко		
Техн.	Пакурина		

903-1-288.91 ТП

Котельная с 4 котлами Е-4-1,4 Р. Золошлакоудаление механическое

Главный корпус	Стадия	Лист	Листов
	Р	2	25
Общие данные (окончание)	Харьковский Сантехпроект		

Инв. № подл. | Подп. и дата | Взам. инв. №

Альбом 5

Разрез 1-1

М1:200

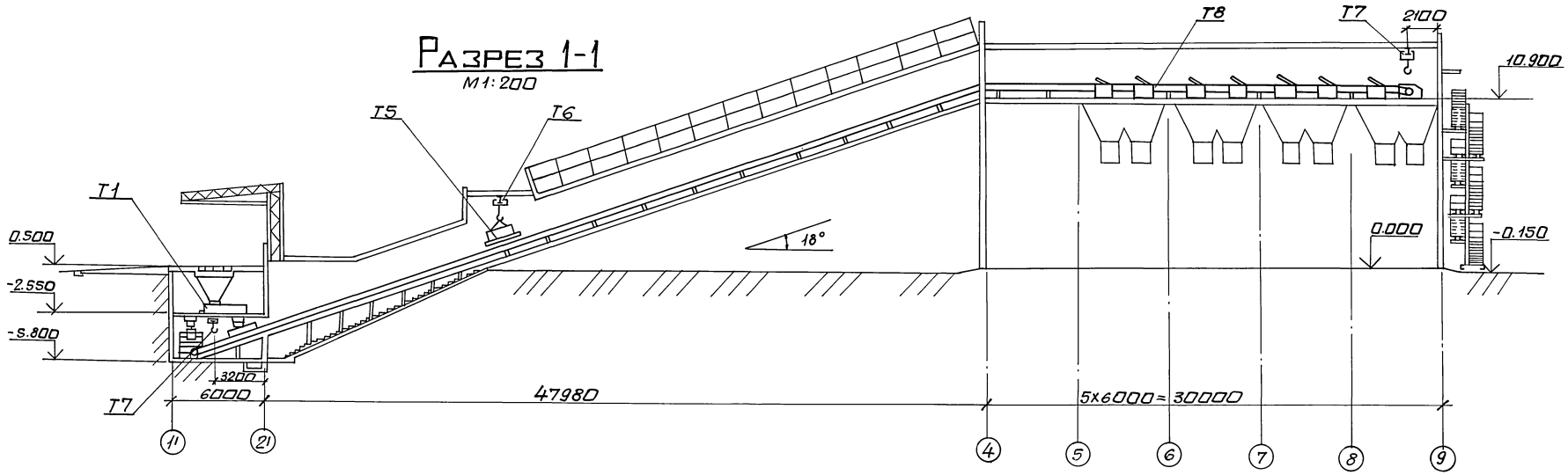

План

М1:300

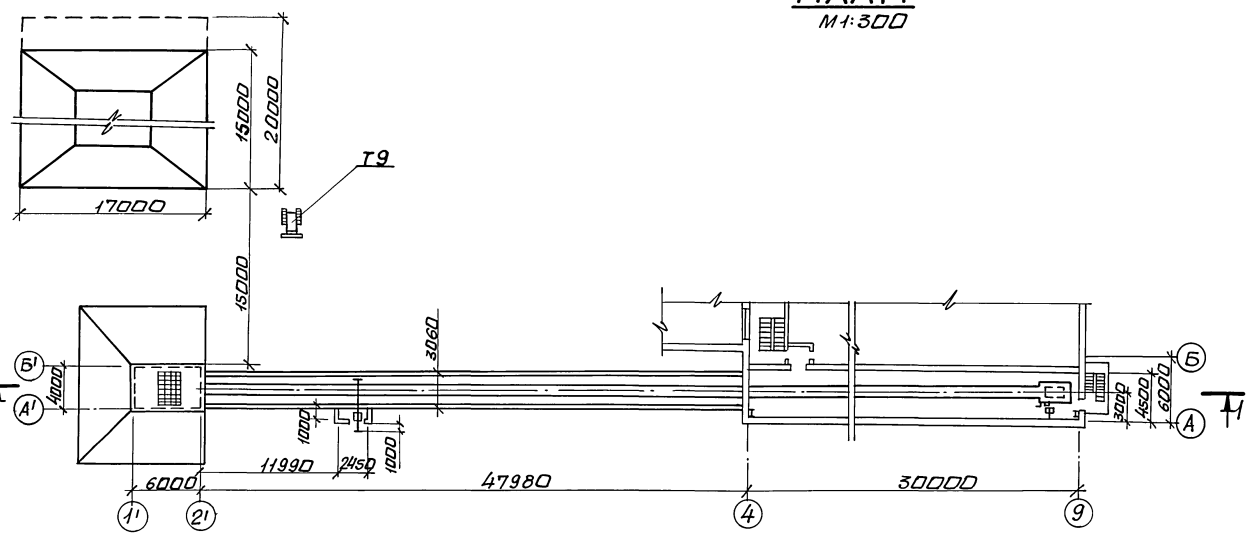

Техническая характеристика		
1	Транспортируемый материал	Уголь: размер кусков 0÷50,0мм
2	Производительность тракта топливоподачи	до 30,0 т/ч
3	Запас топлива на складе	7 суток 280,0т (345,0т)
4	Режим работы тракта топливоподачи	2 смены

В скобках приведен запас бурого угля на складе.

Нач.отд.	Григорьяна		
Н.контр.	Амбрас		
Гл.спец.	Зиренко		
Рук.гр.	Кривко		
Техник	Макурина		

Привязан:

Инв. №

903-1-288.91 ТП

Котельная с 4 котлами Е-4-1,4Р. Золошлакоудаление механическое.

Главный корпус

Стадия	Лист	Листов
Р	3	25

Механизация топливоподачи. Разрез 1-1. План.

Харьковский сантехпроект

Согласовано:

Должность	Фамилия	Подп.	Дата	Гл.спец. ОА	Красношевский	Рук.гр. ПСП
Гл.спец. ОВТ	Рябой			Гл.спец. ОА	Амбросова	Гл.спец. ПСП
Гл.спец. ВК	Новиков					Рук.гр. ПСП

Учитель Берлин

Инв.№ подл. | Подп. и дата | Взам.инв.№

25030-06 6

Формат А2

Альбом 5

А (М1:20) лист 5

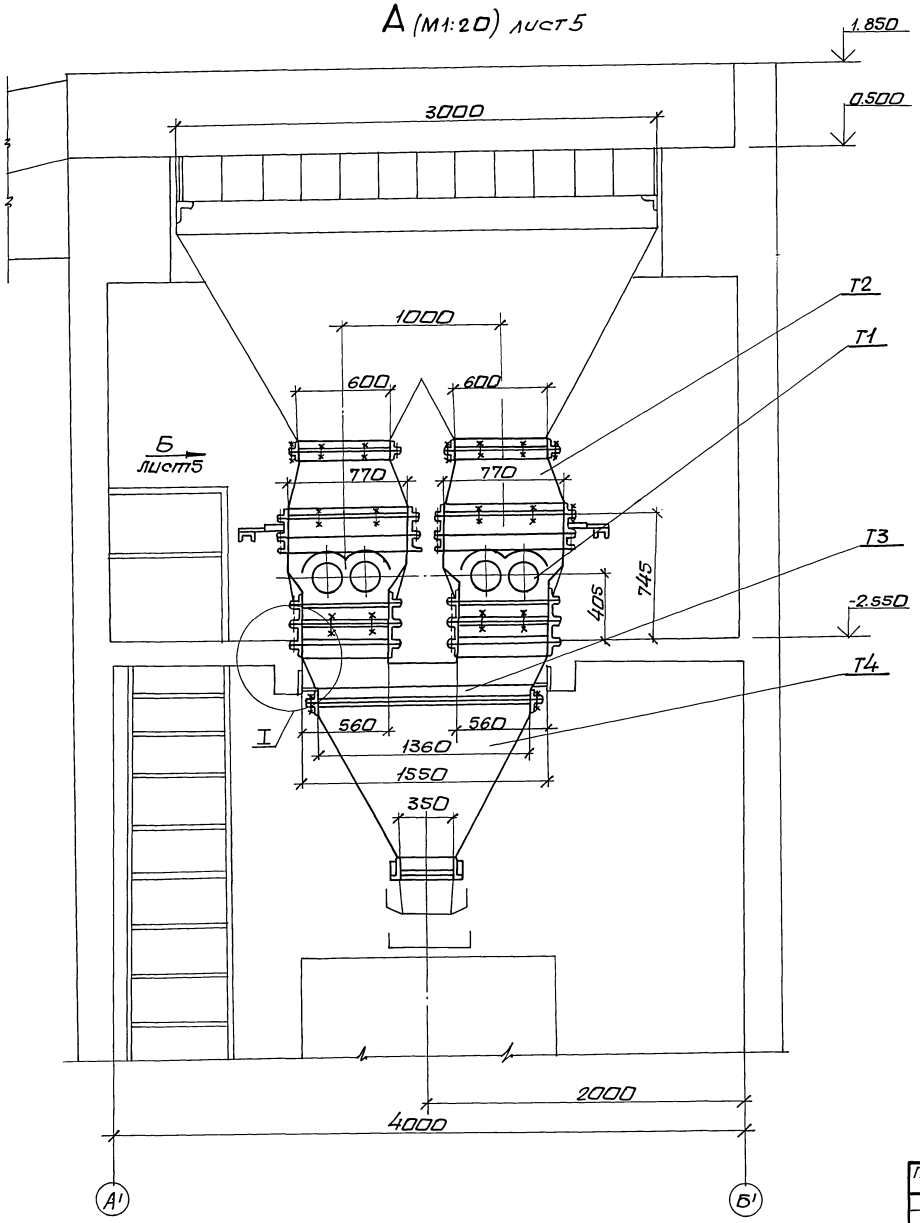

I (М1:10)

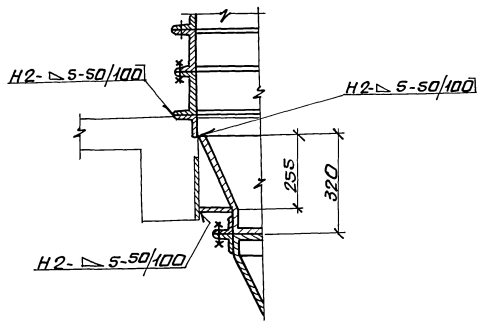

1. Монтаж оборудования производить в соответствии с инструкциями заводов-изготовителей.

Инв.№подл. | Подп. и дата | Взам.инв.№

Привязан:

Инв.№

Нач.отд.	Григорьянц	
Н.контр.	Амбрас	
Гл.спец.	Зиренко	
Рук.гр.	Кривко	
Техн.	Макурина	

903-1-288.91 ТП

Котельная с 4 котлами Е-4-1,4Р. Золошлакоудаление механическое.

Главный корпус

Стадия	Лист	Листов
Р	4	25

Установка дробилки ВДП-15. Вид А. Узел I.

Харьковский Сантехпроект

25030-06 7

формат А2

Альбом 5

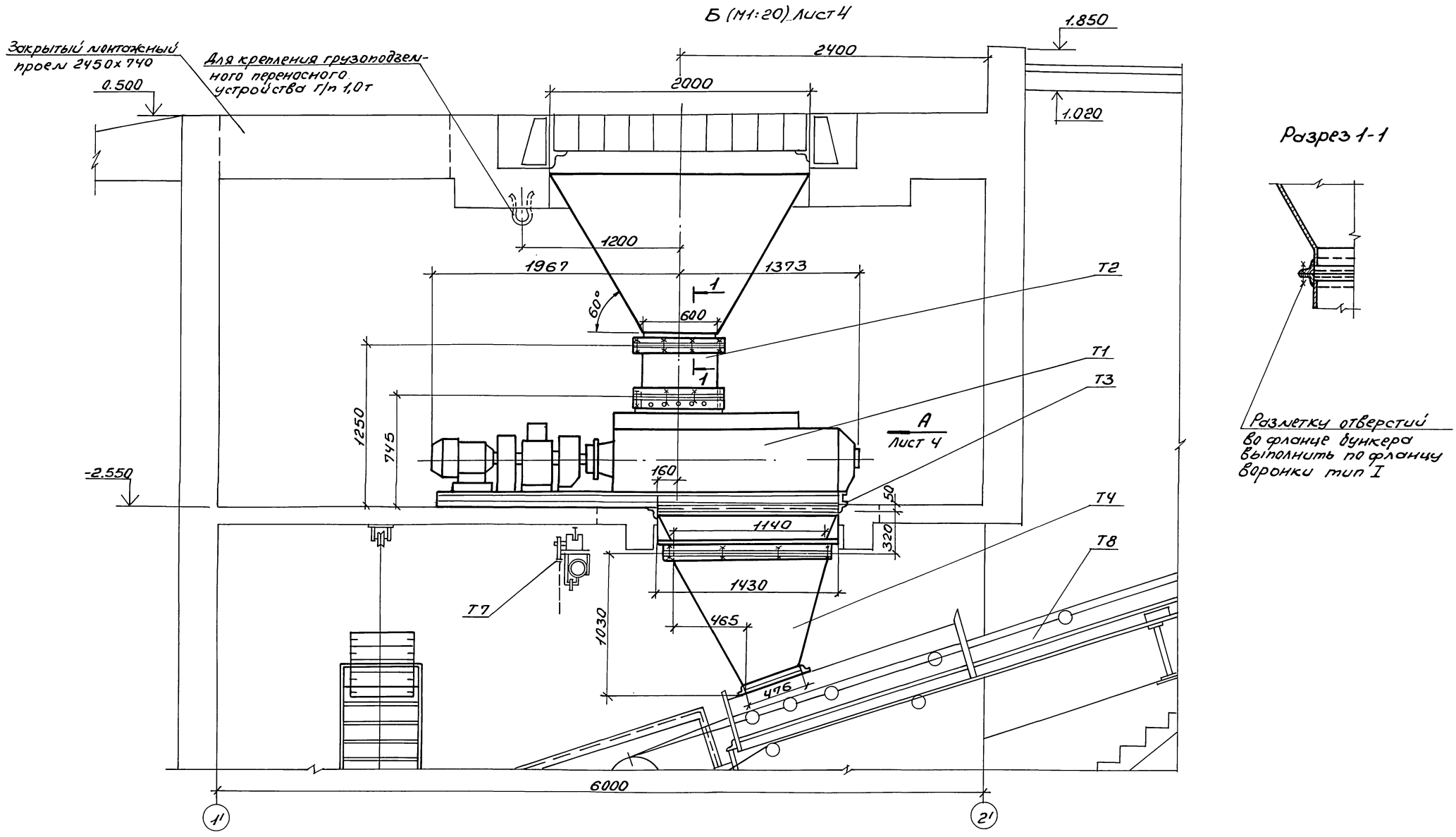

Нач.отд.	Григорьяны		903-1-288.91 ТП			
Н.контр.	Амбрас		Котельная с 4 котлами Е-4-1,4Р Золошлакоудаление механическое			
Гл.спец.	Зиренко		Главный корпус	Стадия	Лист	Листов
Рук.гр.	Кривко			Р	5	25
Техн.	Макурина		Установка дробилки ВДП-15. Вид Б. Разрез 1-1	Харьковский Сантехпроект		

Привязан:

Инв.№

Инв.№ подл. | Подп. и дата | Взам.инв.№

25030-06 8

Формат А2

Альбом 5

Разрез 2-2

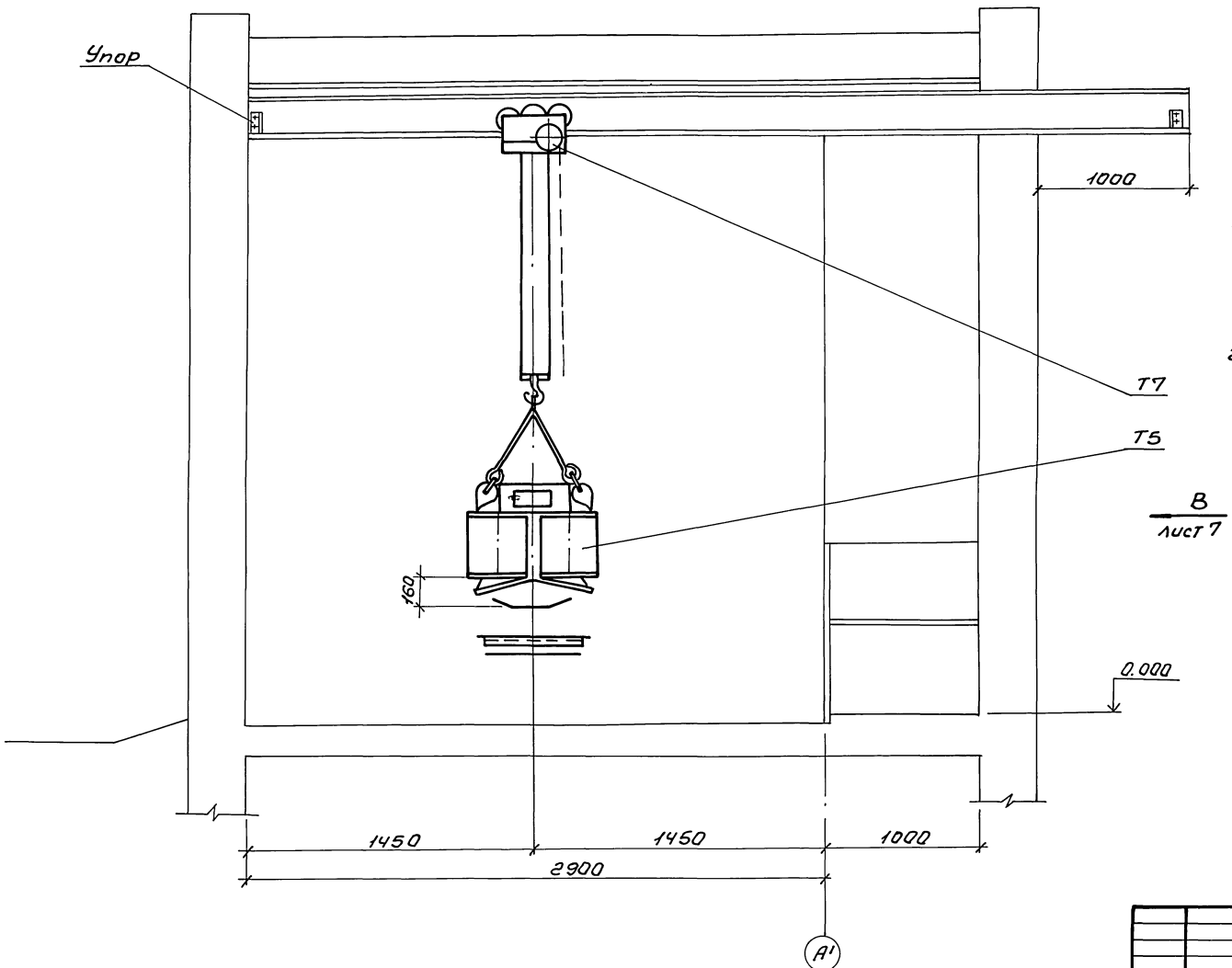

1. Подвесной электромагнитный железоотделитель установить в соответствии с инструкцией завода-изготовителя на высоте 160 мм от ленты конвейера.
2. Отключение электромагнитного железоотделителя для его разгрузки производить вне ленточного конвейера.

					903-1-288.91 ТП		
					Котельная с 4 котлами Е-4-1,4Р Золошлакоудаление механическое		
Нач.отд.	Григорьянц						
Н.контр.	Амбрас				Главный корпус	Стадия	Лист	Листов
Гл.спец.	Зиренко					Р	6	25
Рук.гр.	Кривко						
Техн.	Макурина				Установка электромагнитного железоотделителя Разрез 2-2	Харьковский Сантехпроект	

Привязан:

Инв.№

Инв.№подл. | Подп. и дата | Взам.инв.№

25030-06 9

Формат А2

Альбом 5

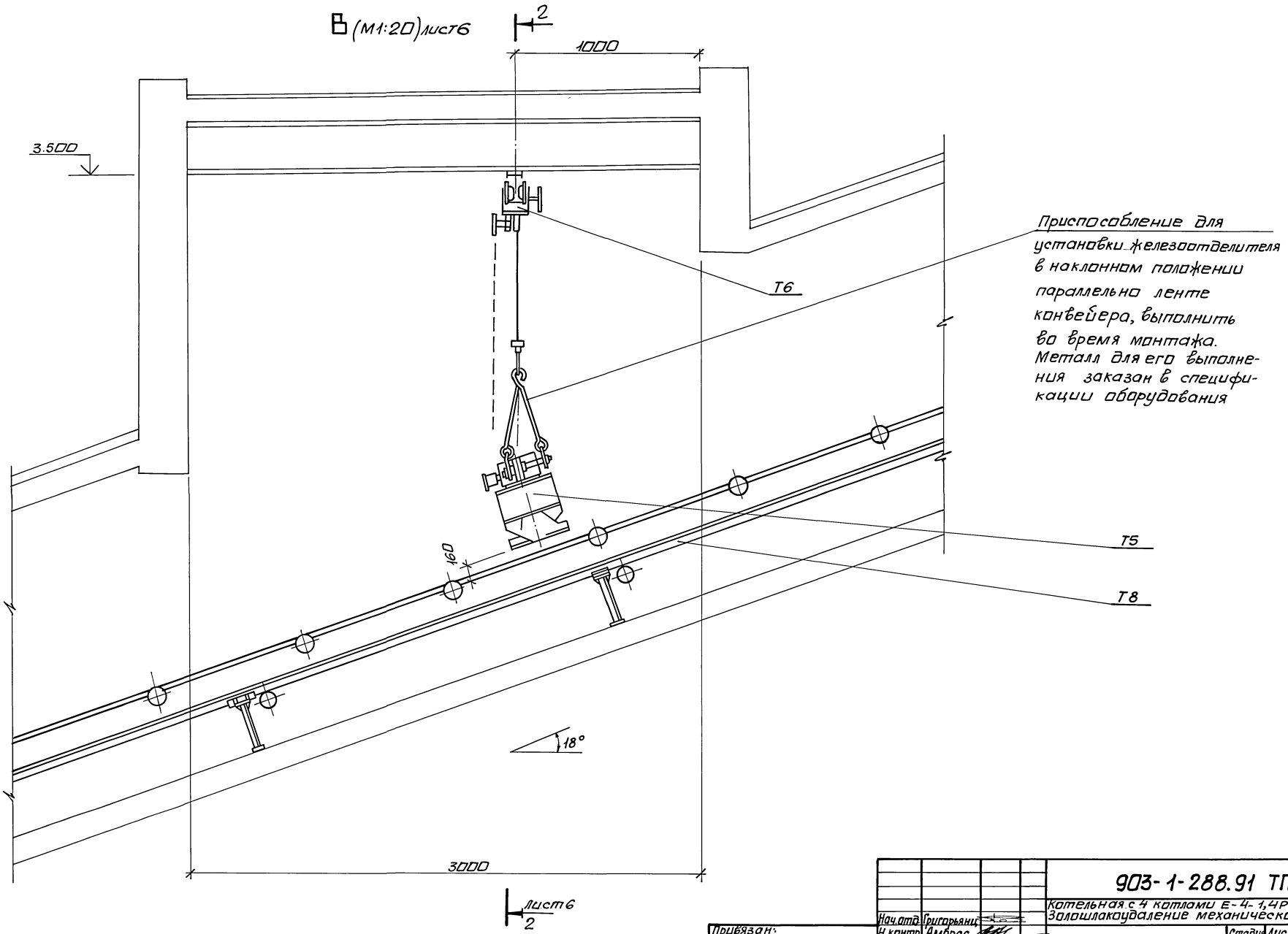

Приспособление для установки железоотделителя в наклонном положении параллельно ленте конвейера, выполнить во время монтажа. Металл для его выполнения заказан в спецификации оборудования

Нач.отд.	Григорьянц			903-1-288.91 ТП			
Н.контр.	Амбрас			Котельная с 4 котлами Е-4-1,4Р Золошлакоудаление механическое			
Гл.спец.	Зиренко			Главный корпус	Стадия	Лист	Листов
Рук.гр.	Кривко				Р	7	25
Техн.	Макурина			Установка электромагнитного железоотделителя. Вид В.	Харьковский Сантехпроект		

Привязан:

Инв. №

Инв.№ подл. | Подп. и дата | Взам.инв.№

25030-06 10 формат А2

Альбом 5

Разрез 1-1 Начало конвейера

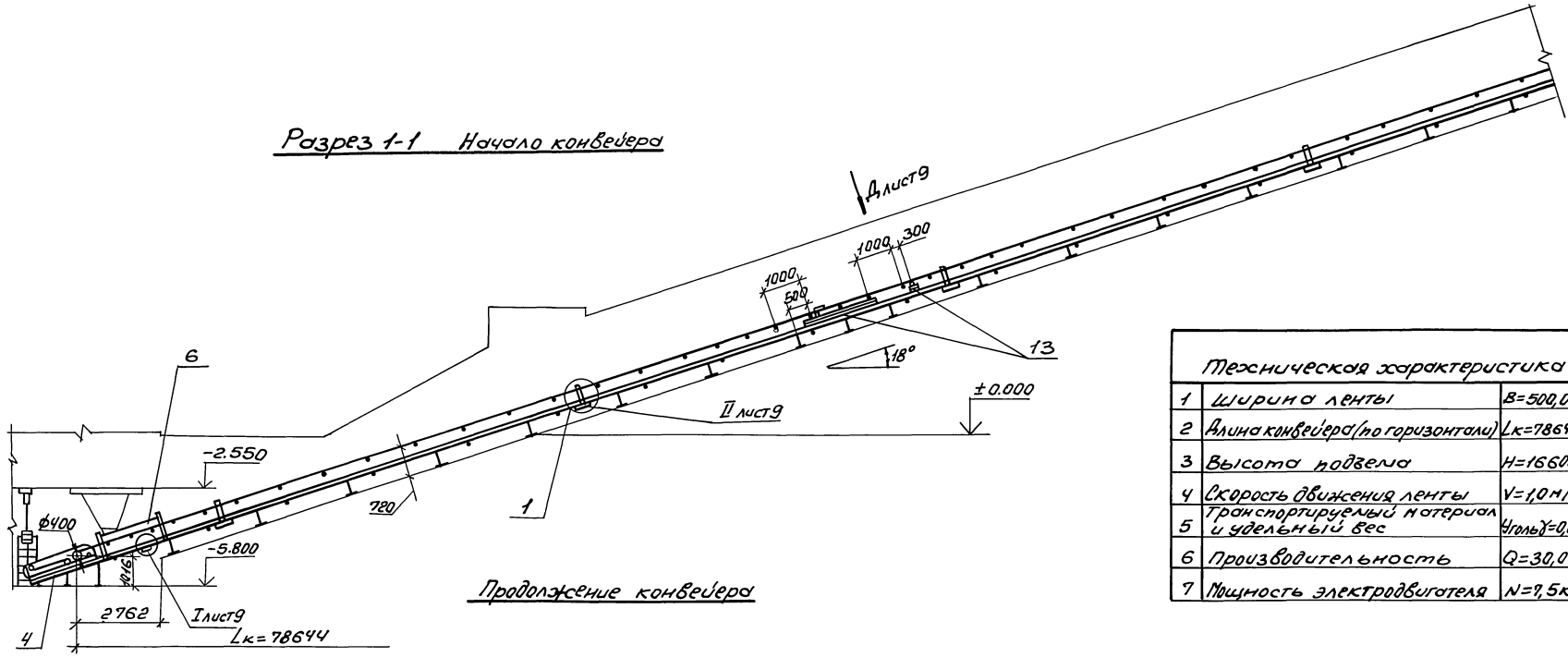

Продолжение конвейера

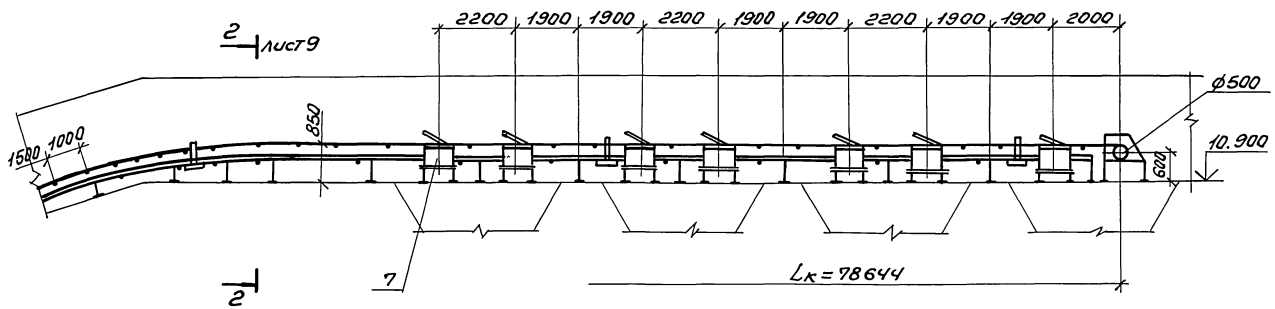

План
М1:200

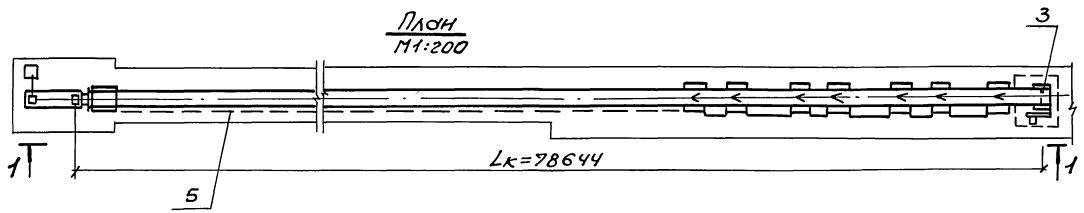

Техническая характеристика		
1	Ширина ленты	B=500,0мм
2	Длина конвейера (по горизонтали)	Lк=78644мм
3	Высота подъема	H=16600мм
4	Скорость движения ленты	V=1,0м/сек
5	Транспортируемый материал и удельный вес	Уголь γ=0,85т/м³
6	Производительность	Q=30,0т/ч
7	Мощность электродвигателя	N=7,5кВт

1. Ограждение конвейера на разрезе 1-1 условно не показано.
2. Стыковку ленты производить методом вулканизации.
3. Упорные уголки поз. 8 приварить при установке очистного устройства поз. 11.
4. Спецификация к чертежу приведена на л. 10.

Привязан:

Инв. №

				903-1-288.91 ТП		
				Котельная с 4 котлами ЕИ-1,4Р Золошлакоудаление механическое		
Нач.отд.	Григорьянц			Главный корпус	Стадия	Лист	Листов
Н.контр.	Алферов				Р	8	25
Гл.спец.	Зиренко						
Рук.гр.	Кривко						
Вед.инж.	Ровкина			Конвейер ленточный Разрез 1-1. План. Техническая характеристика	Харьковский Сантехпроект		
Техн.	Накурина						

Инв.№ подл. | Подп. и дата | Взам.инв.№

Формат А2

Альбом 5

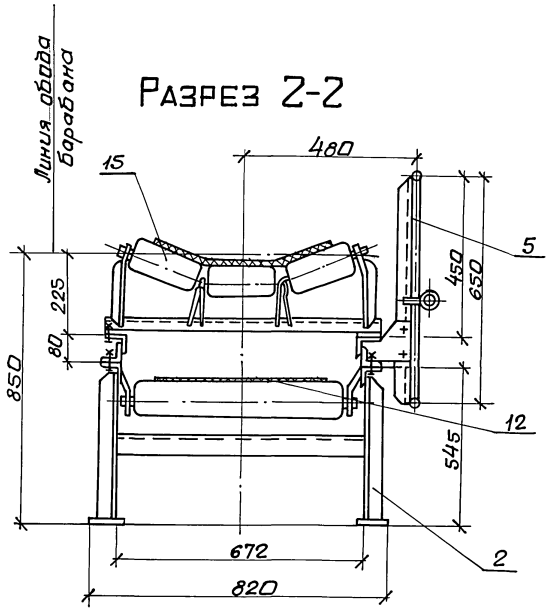
Разрез 2-2

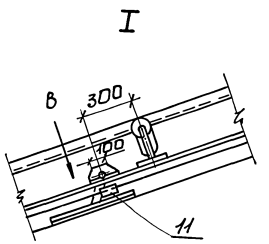
I

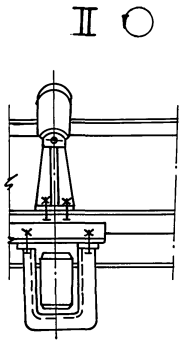
II

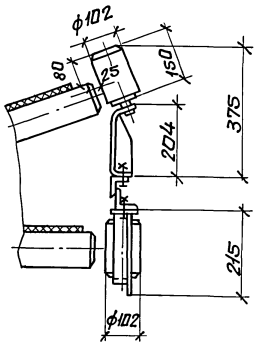

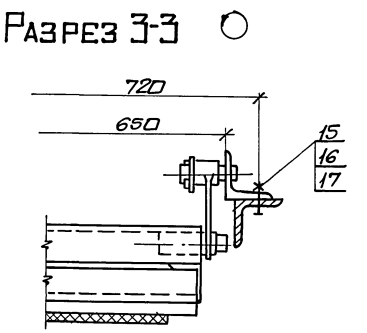
Разрез 3-3

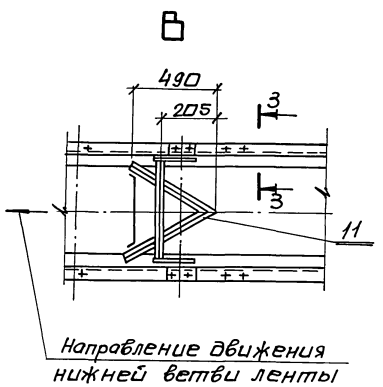
В

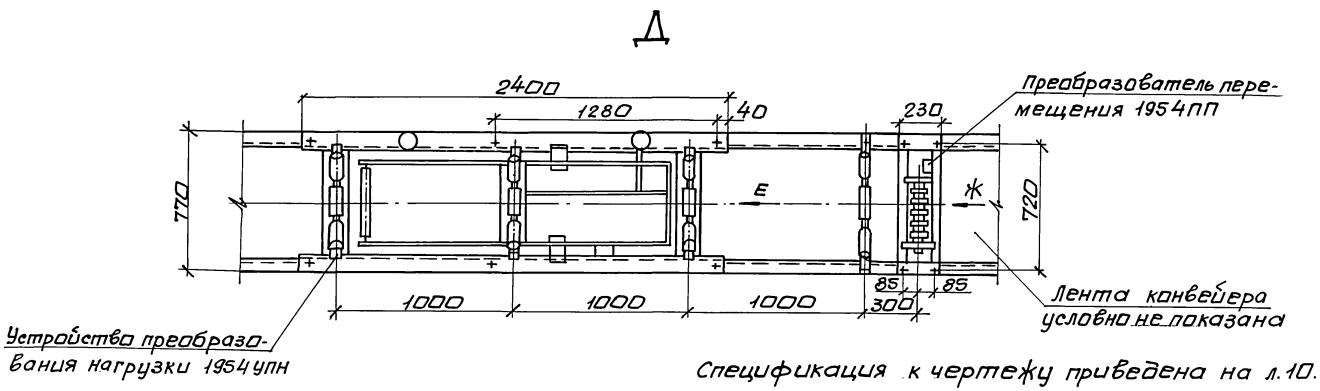
Д

Спецификация к чертежу приведена на л.10.

Привязан:					903-1-288.91 ТП		
					Котельная с 4 котлами Е-4-1,4Р. Золошлакоудаление механическое		
			Нач.отд.	Григорьянц	Главный корпус	Стадия	Лист	Листов
			Н.контр.	Амбрас		Р	9	25
			Гл.спец.	Зиренко				
			Рук.гр.	Кривко				
			Вед.инж.	Равкина	Конвейер ленточный. Узлы I, II. Разрезы 2-2, 3-3. Виды В, Д.	Харьковский Сантехпроект		
			Техн.	Макурина				
Инв. №								

Инв.№ подл. | Подп. и дата | Взам. инв.№

25030-06 12

формат А2

Альбом 5

Марка поз	Обозначение	Наименование	Кол.	Масса ед.кг	Примечание
18		Болт М16х80.46			
		ГОСТ 7798-70	10	0,16	
19		Гайка М16.5 ГОСТ 15521-70	10	0,033	
20		Шайба 16.65Г			
		ГОСТ 6402-70	10	0,008	

Е

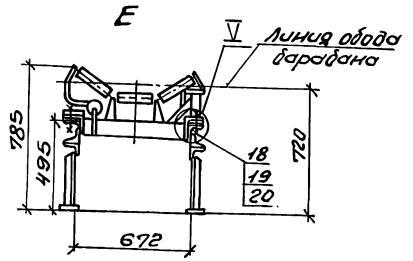

Ж

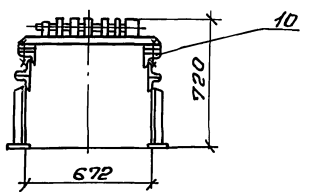

V

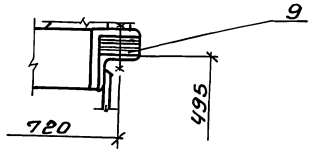

Марка поз	Обозначение	Наименование	Кол.	Масса ед.кг.	Примечание
1	903-1-288.91ТП	Установка роликоопор	1	1629,0	Альбом 5 л.12
2	903-1-288.91ТП	Металлоконструкция			
		средней части			
		конвейера	1	1576,0	Альбом 5 л.15
3	903-1-288.91ТП	Устройство при-			
		водное	1	920,0	Альбом 5 л.18
4	903-1-288.91ТП	Устройство натяж-			
		ное грузовое	1	186,0	Альбом 5 л.19
5	903-1-288.91ТП	Установка огражде-			
		ний и аварийных			
		выключателей	1	618,0	Альбом 5 л.21
6	Б14И068.290	Лоток направляю-			
		щий	1	165,0	
7	903-1-288.91ТП	Установка сбрасы-			
		вателя плужково-			
		го двустороннего	7	337,0	Альбом 5 л.24
9		Прокладка 63х80	30	0,03	
10		Прокладка 63х230	8	0,07	
11		Устройство очистное			
		плужковое 500	1	10,6	
12		Лента транспортер			
		ная 2-500-3БКНЛ-			
		-100-3-1-В ГОСТ 20-76	п.м.	180,0	710,0
13		Весы конвейерные			
		автоматические			
		1954АВ63-7	1	440,0	
15		Болт М12х30.46			
		ГОСТ 7798-70	4	0,044	
16		Гайка М12.5			
		ГОСТ 15521-70	4	0,015	
17		Шайба 12.65Г			
		ГОСТ 6402-70	4	0,003	

N чертежа в графе „Обозначение" соответствует альбому 17, тп 903-1-288.91.

Привязан:

Инв. №

Нач.отд.	Григорьянц	
Н.контр.	Амбрас	
Гл.спец.	Зиренко	
Рук.гр.	Кривко	
Вед.инж.	Равкина	
Техн.	Макурина	

903-1-288.91 ТП

Котельная с 4 котлами Е 4-1,4Р
Золошлакоудаление механическое

Главный корпус

Стадия	Лист	Листов
Р	10	25

Конвейер ленточный
Виды Е; Ж. Узел V.
Спецификация.

Харьковский Сантехпроект

Инв. № подл. | Подп. и дата | Взам. инв. №

Альбом 5

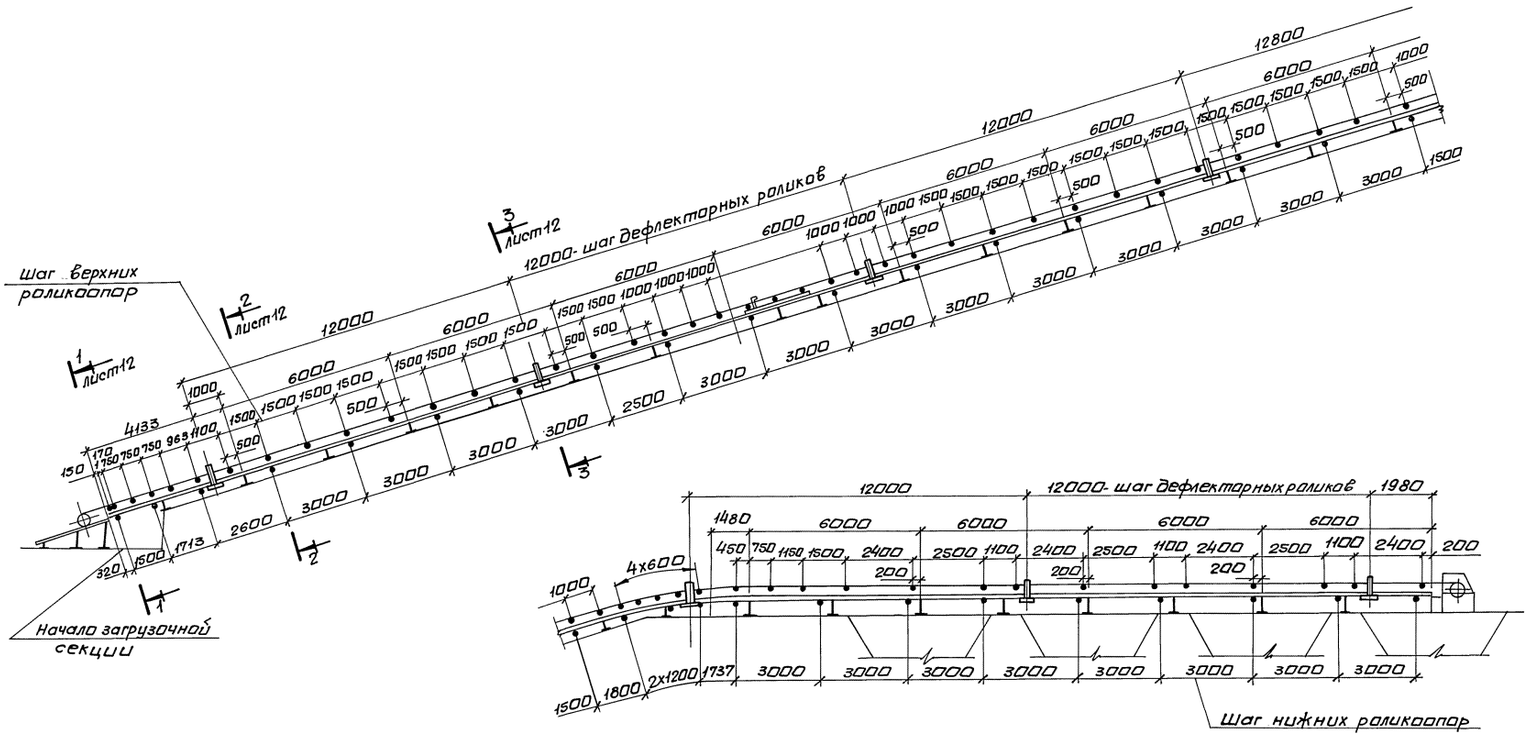

Спецификация к чертежу приведена на л. 12

				903-1-288.91 ТП	
				Котельная с 4 котлами Е-4-1,4 Р. Золошлакоудаление механическое.	
Привязан:	Нач. отд.	Григорьянц		Главный корпус	Стадия: Р; Лист: 11; Листов: 25
	Н. контр.	Амбрас			
	Гл. спец.	Зиренко			
	Рук. гр.	Кривко			
	Вед. инж.	Рабкина		Установка роликоопор	Харьковский Сантехпроект
Инв. №	Техн.	Макурина			

Инв. № подл. | Подп. и дата | Взам. инв. №

25030-06 14 формат А2

Альбом 5

Разрез 1-1

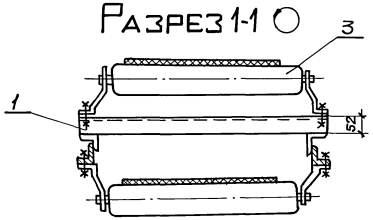

Разрез 2-2

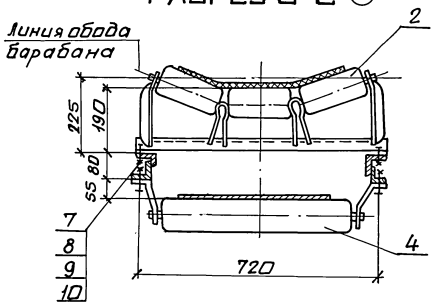

Разрез 3-3

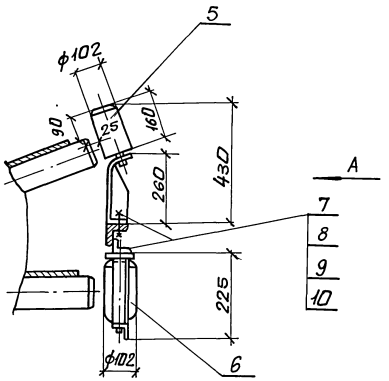

А

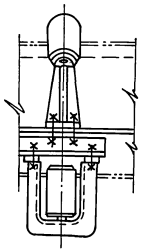

Марка поз.	Обозначение	Наименование	Кол.	Масса ед.кг	Примечание
1		Кронштейн			
		Швеллер 12 ГОСТ 8240-72			
		Ст3-I ГОСТ 535-79			
		ℓ = 760	1	7,9кг	
2		Роликоопора ЖГ 50-102-30	56	18,5кг	
3		Роликоопора ПГ 50-102	1	10,6кг	
4		Роликоопора НГ 50-102	31	10,5кг	
5		Ролик дефлекторный			
		верхний ДЖ 50-102-30	15	9,7кг	
6		Ролик дефлекторный			
		нижний ДН 102	15	5,0кг	
7		Болт М12х30,46			
		ГОСТ 7798-70	448	0,044кг	
8		Гайка М12 ГОСТ 15521-70	448	0,01кг	
9		Шайба 12 65Г ГОСТ 6402-70	448	0,0033кг	
10		Шайба 12.01 ГОСТ 11371-78	448	0,0062кг	

Инв.№подл. | Подп. и дата | Взам.инв.№

Привязан:

Инв. №

Нач.отд.	Григорьянц		
Н.контр.	Амбрас		
Гл.спец.	Зиренко		
Рук.гр.	Кривко		
Вед.инж. техн.	Ровкина Макурина		

903-1-288.91 ТП

Котельная с 4 котлами Е-4-1,4 Р. Золошлакоудаление механическое.

Главный корпус

Стадия	Лист	Листов
Р	12	25

Установка роликоопор разрезы 1-1, 2-2, 3-3. Вид А. Спецификация.

Харьковский Сантехпроект

25030-06 15

формат А2

Альбом 5

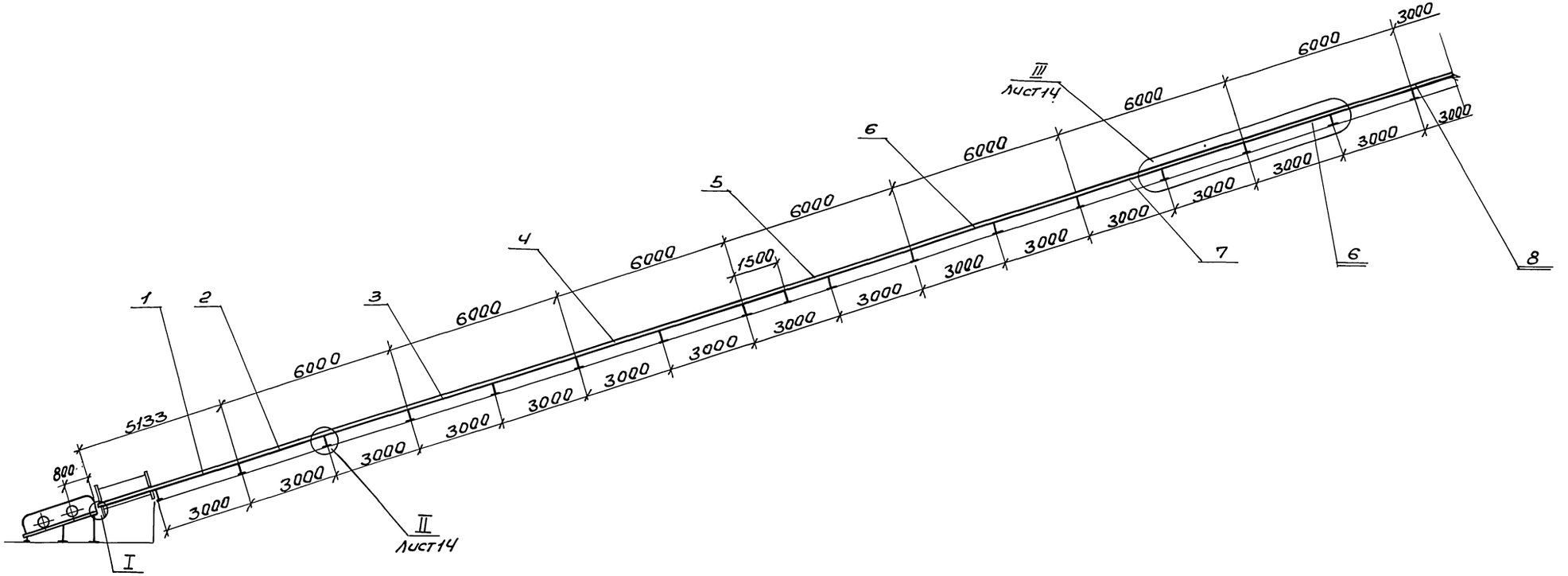

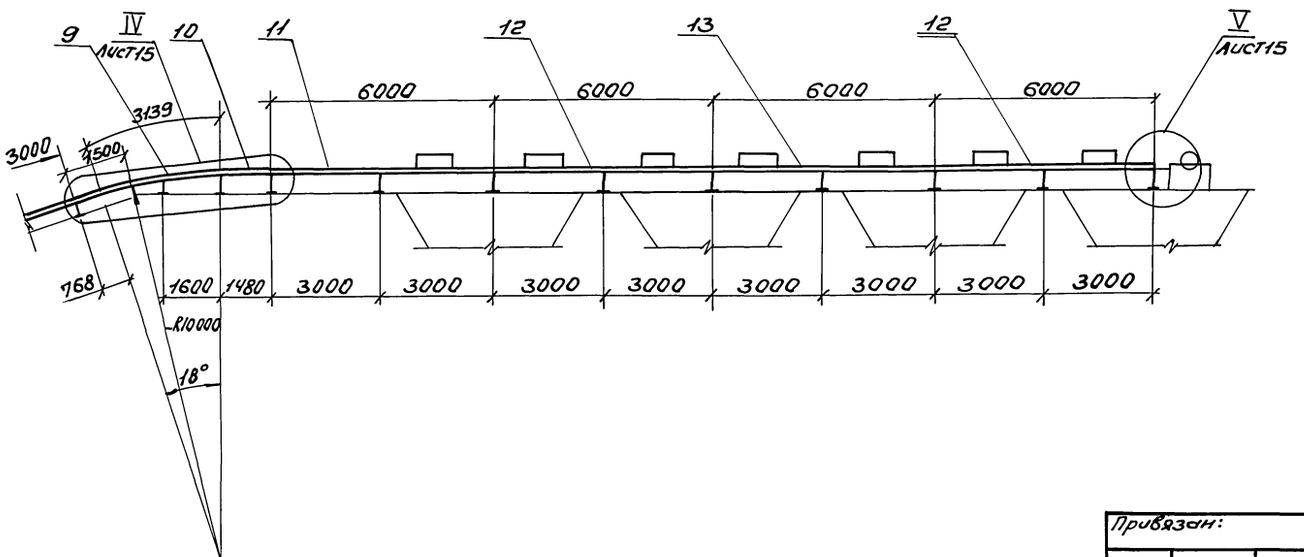

1. Основания стоек (поз.14,15,16) приварить к закладным элементам (см. строительную часть проекта).
2. Спецификация к чертежу приведена на л. 15.

				903-1-288.91 ТП	
				Котельная с 4 котлами Е4-1,4Р Золошлакоудаление механическое	
Привязан:	Нач.отд.	Григорьянц		Главный корпус	Стадия: Р; Лист: 13; Листов: 25
	Н.контр.	Амбрас			
	Гл.спец.	Зуренко			
	Рук.гр.	Кривко			
Инв.№	Вед.инж.	Рабкина		Металлоконструкция средней части конвейера	Харьковский Сантехпроект
	Техн.	Макурина			

Инв.№подл. | Подп. и дата | Взам.инв.№

Альбом 5

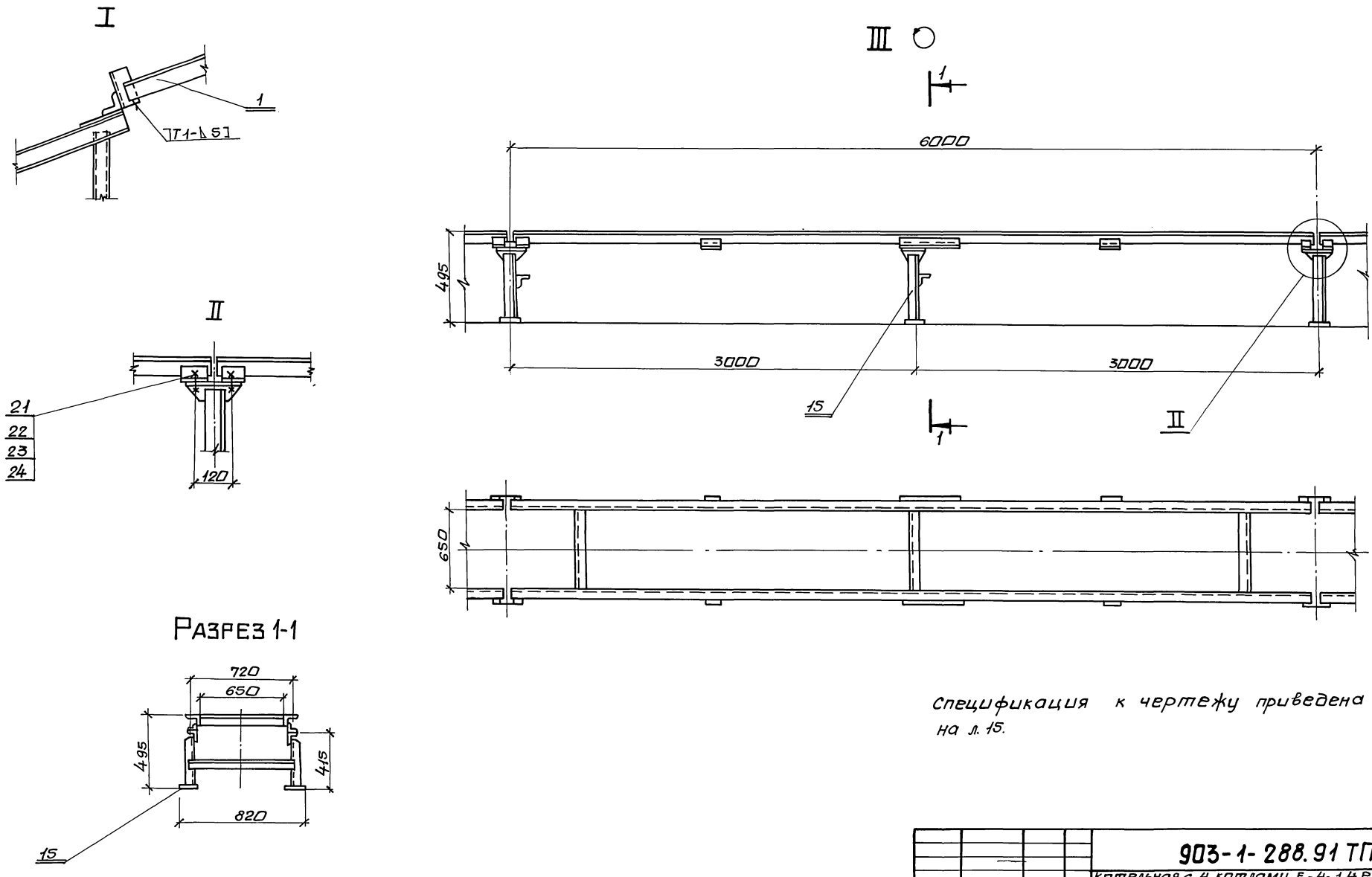

Спецификация к чертежу приведена на л. 15.

Нач.отд.	Григорьянц			903-1-288.91 ТП			
Н.контр.	Амбрас			Котельная с 4 котлами Е-4-1,4Р. Золошлакоудаление механическое.			
Гл.спец.	Зиренко			Главный корпус	Стадия	Лист	Листов
Рук.гр.	Кривко				Р	14	25
Вед.инж.	Равкина			Металлоконструкция средней части конвейера. Узел I-III. Разрез 1-1.	Харьковский Сантехпроект		
Техн.	Макурина						

Привязан:

Инв. №

Инв. № подл. | Подп. и дата | Взам. инв. №

25030-06 17

формат А2

Альбом 5

Инв.№подл. | Подп. и дата | Взам.инв.№

IV

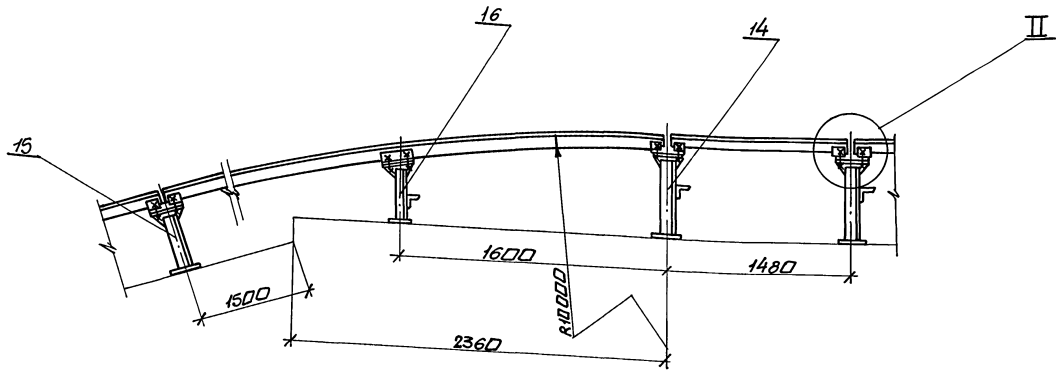

V

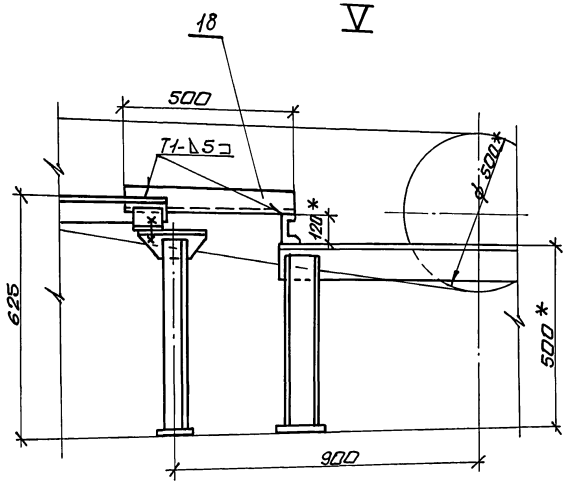

Марка поз.	Обозначение	Наименование	Кол.	Масса ед.кг	Примечание
1	Б14И068.010	Секция загрузочная			
		ℓ=5133	1	80,0	
2	Б14И068.020	Секция средняя			
		ℓ=6000 тип I	1	88,0	
3	Б14И068.030	Секция средняя			
		ℓ=6000 тип II	1	90,0	
4	Б14И068.040	Секция средняя			
		ℓ=6000 тип III	1	88,0	
5	Б14И068.050	Секция весовая			
		ℓ=6000	1	90,0	
6	Б14И068.060	Секция средняя			
		ℓ=6000 тип IV	2	88,0	
7	Б14И068.070	Секция средняя			
		ℓ=6000 тип V	1	90,0	
8	Б14И068.080	Секция средняя			
		ℓ=3000	1	47,0	
9	Б14И068.090	Секция гнутая	1	66,0	
10	Б14И068.100	Секция ℓ=1480	1	28,0	
11	Б14И068.110	Секция разгрузочная			
		ℓ=6000 тип I	1	88,0	

Марка поз.	Обозначение	Наименование	Кол.	Масса ед.кг	Примечание
12	Б14И068.120	Секция разгрузочная			
		ℓ=6000 тип II	2	90,0	
13	Б14И068.130	Секция разгрузочная			
		ℓ=6000 тип III	1	88,0	
14	Б14И068.140	Стойка Н=545	10	13,5	
15	Б14И068.150	Стойка Н=415	18	12,0	
16	Б14И068.160	Стойка Н=365	1	11,5	
18		Связь			
		Уголок Б-63х63х6 ГОСТ 8509-86 Ст3-I ГОСТ 535-79			
		ℓ=500	2	2,86	
21		Болт М12х30.46			
		ГОСТ 7798-70	128	0,044	
22		Гайка М12S			
		ГОСТ 5915-70	128	0,015	
23		Шайба 12,65Г			
		ГОСТ 6402-70	128	0,003	
24		Шайба 12.01			
		ГОСТ 11371-78	128	0,006	

NN чертежей в графе „Обозначение" соответствуют альбому 17, ТП 903-1-288.91

Привязан:

Инв.№

		903-1-288.91 ТП	
		Котельная с 4 котлами ЕД-1,4Р Золошлакоудаление механическое	
Нач.отд.	Григорьянц	Главный корпус	Стадия: Р; Лист: 15; Листов: 25
Н.контр.	Амбрас		
Гл.спец.	Зиренко		
Рук.гр.	Крывко		
Вед.инж.	Робкина	Металлоконструкция средней части конвейера. Узлы IV-V. Спецификация.	Харьковский Сантехпроект
Техн.	Макурина		

формат А2

Альбом 5

План на отм. 10.800

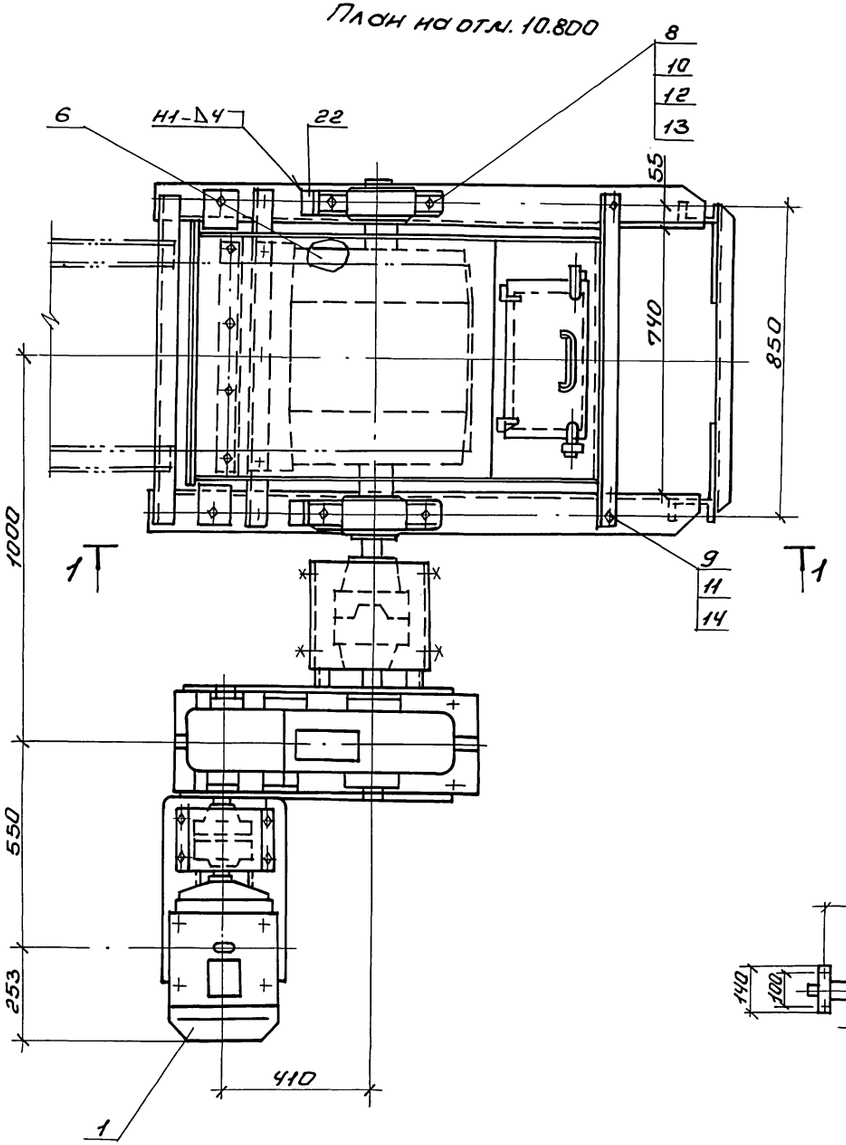

Разрез 1-1

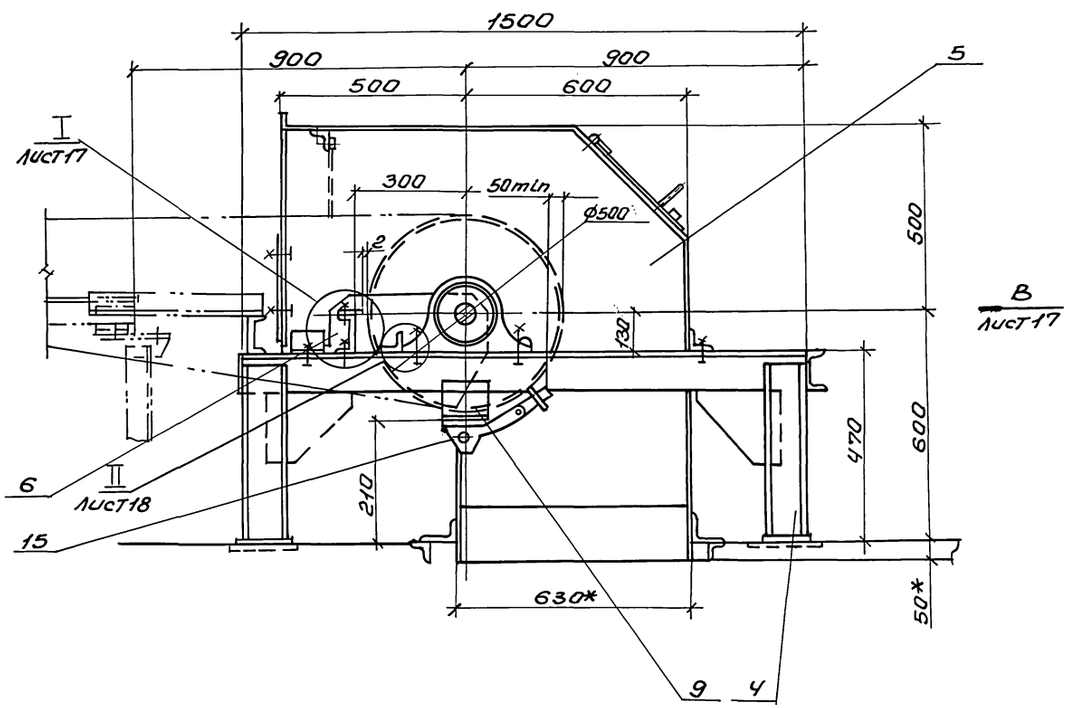

Разрез 2-2

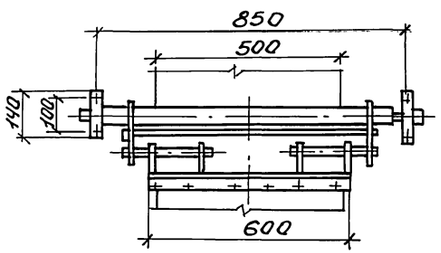

Спецификация к чертежу приведена на л. 18

						903-1-288.91 ТП	
						Котельная с 4 котлами Е 4-1,4 Р Золошлакоудаление механическое	
Привязан:			Нач.отд.	Григорьянц		Главный корпус	Стадия: Р; Лист: 16; Листов: 25
			Н.контр.	Андрос			
			Гл.спец.	Зиренко			
			Рук.гр.	Кривко			
			Вед.инж.	Равкина		Устройство приводное. План на отм. 10.800. Разрезы 1-1; 2-2.	Харьковский Сантехпроект
Инв.№			Техн.	Макурина			

Инв.№подл. | Подп. и дата | Взам.инв.№

Альбом 5

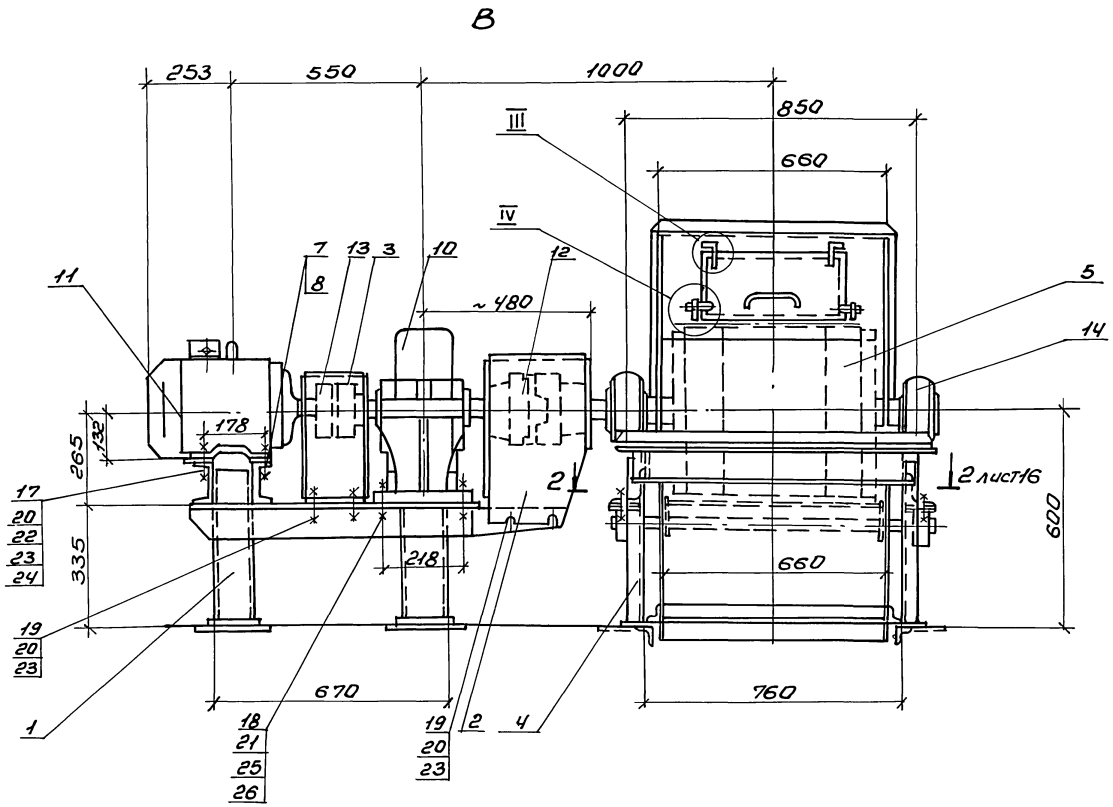

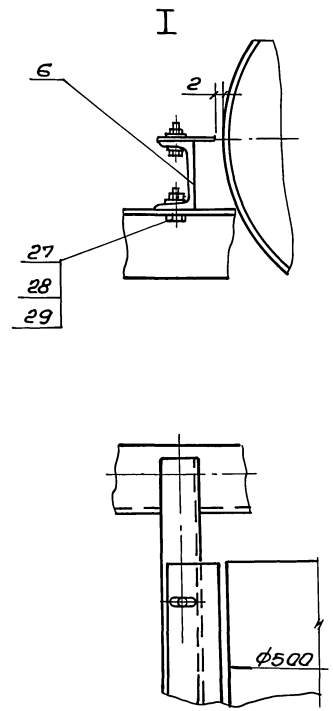

Спецификация к чертежу приведена на л. 18.

					903-1-288.91 ТП		
					Котельная с 4 котлами Е4-1,4Р Золошлакоудаление механическое		
Привязан:					Главный корпус	Стадия	Лист	Листов
						Р	17	25
					Устройство приводное. Вид В. Узел I	Харьковский Сантехпроект		
Инв.№								

Нач.отд.	Григорьян	
Н.контр.	Алибрас	
Гл.спец.	Зиренко	
Рук.гр.	Кривко	
Вед.инж.	Ровкина	
Техн.	Макурина	

Инв.№подл. | Подп. и дата | Взам.инв.№

25030-06 20 Формат А2

Альбом 5

II

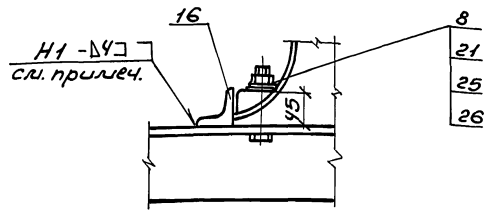

III

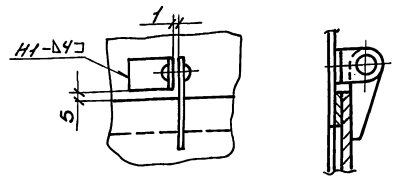

IV

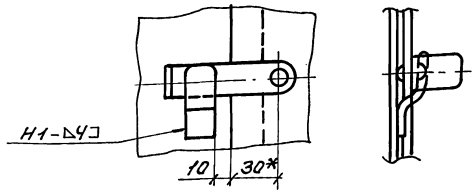

Марка поз.	Обозначение	Наименование	Кол.	Масса ед.кг.	Примечание
1	Б14И068.170	Рама привода	1	67,0	
2	Б14И068.180	Ограждение муфты КДН	1	6,2	
3	Б14И068.190	Ограждение муфты МУВП	1	3,5	
4	Б14И068.200	Опора приводного барабана	1	88,0	
5	Б14И068.210	Воронка головная	1	99,0	
6	Б14И068.230	Очиститель приводного барабана	1	9,2	
7	Б14И068.132	Прокладка	6	0,2	
8	Б14И068.133	Прокладка	4	0,05	
9		Прокладка	2	0,07	
		Пластина I			
		Лист ТМКЩ-3-5,8			
		ГОСТ 7338-77 110х140			
10		Редуктор Ц2У-250-			
		-40-12Ч2 ГОСТ 20758-75	1	320,0	
11		Электродвигатель			
		4А132М6У3 N=7,5кВт			
		n=1000 об/мин	1	93,0	
12		Муфта кулачково-			
		дисковая 710-40-II			
		1-48-I.1 ГОСТ 20720-81	1	6,5	
13		Муфта упругая			
		втулочно-пальцевая			
		2500-70.1.1-90-21			
		ГОСТ 21427-75	1	5,5	
14		Барабан приводной			
		5050-80	1	204,0	
15		Скребок 500	1	17,5	
16		Уголок Б50х50х5 ГОСТ 8509-86			
		ВСт3-I ГОСТ 535-79			
		ℓ=80	2	0,35	
17		Болт М10х50.48			
		ГОСТ 7798-70	4	0,043	
18		Болт М24х90.46			
		ГОСТ 7798-70	10	0,43	
19		Болт М10х25.46			
		ГОСТ 7798-70	8	0,027	
20		Гайка М10.5 ГОСТ 5915-70	12	0,011	
21		Гайка М24.5 ГОСТ 5915-70	10	0,107	
22		Шайба 10.01 ГОСТ 11371-78	4	0,004	
23		Шайба 10.65г ГОСТ 6402-70	12	0,002	
24		Шайба 10.36 ГОСТ 10906-78	4	0,012	
25		Шайба 24.01 ГОСТ 11371-78	10	0,032	
26		Шайба 24.65 ГОСТ 6402-70	10	0,027	
27		Болт М12х35.46			
		ГОСТ 7798-70	6	0,048	
28		Гайка М12,5			
		ГОСТ 5915-70	6	0,015	
29		Шайба 12.65Г ГОСТ 6402-70	6	0,003	

1. Упоры подшипников (поз.16) приварить после завершения пуско-наладочных работ.
2. NN чертежей в графе „Обозначение" соответствуют альбому 17, тп 903-1-288.91

Привязан:

Инв. №

Нач.отд.	Григорьянц	
Н.контр.	Албрас	
Гл.спец.	Зиренко	
Рук.гр.	Кривко	
Вед.инж.	Равкина	
Техн.	Макурина	

903-1-288.91 ТП

Котельная с 4 котлами Е 4-1,4Р
Золошлакоудаление механическое

Главный корпус

Стадия	Лист	Листов
Р	18	25

Устройство приводное
Узлы II-IV.
Спецификация

Харьковский Сантехпроект

Инв. № подл. | Подп. и дата | Взам. инв. №

Альбом 5

План на отм.-5.800

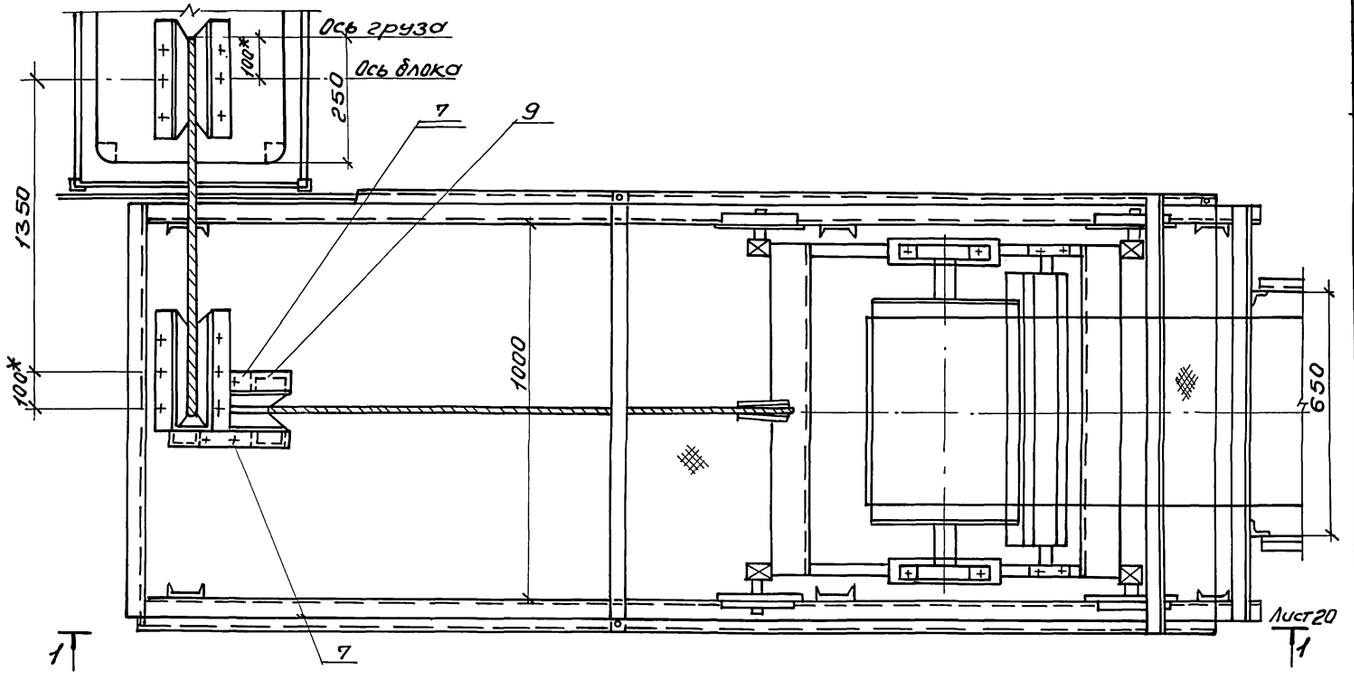

Марка поз.	Обозначение	Наименование	Кол.	Масса ед.кг.	Примечание
1	Б14И068.240	Ограждение груза	1	36,5	
2	Б14И068.250	Опора устройства натяжного грузового	1	112,0	
3	Б14И068.260	Ограждение тележки натяжной	1	84,0	
4	Б14И068.270	Опора блока	1	22,5	
5		тележка натяжная 5040 ТО-60	1	249	
6		Устройство грузовое 50-12-10	1	1100	
7		Блок 200-1	3	39,0	
8		Барабан непривод-ной 50 40-60	1	127,0	
9		Болт М20х220-46 ГОСТ 7798-70	12	0,6	
10		Болт М20х70.46 ГОСТ 7798-70	4	0,23	
11		Болт М20х50.46 ГОСТ 7798-70	6	0,18	
12		Гайка М20.5 ГОСТ 15521-70	22	0,062	
13		Шайба 20.01 ГОСТ 11371-78	4	0,022	
14		Шайба 20.65Г ГОСТ 6402-70	22	0,015	

NN чертежей в графе „Обозначение" соответствует альбому 17, ТП 903-1-288.91

Нач.отд.	Григорьянц		903-1-288.91 ТП	
Н.контр.	Амбрас		Котельная с 4 котлами Е4-1,4Р Золошлакоудаление механическое	
Гл.спец.	Зиренко		Главный корпус	Стадия: Р; Лист: 19; Листов: 25
Рук.гр.	Кривко			
Вед.инж.	Равкина		Устройство натяжное грузовое. План на отм.-5.800 Спецификация	Харьковский Сантехпроект
Техн.	Макурина			

Привязан:

Инв.N

Инв.N подл. | Подп. и дата | Взам.инв.N

25030-06 22

Формат А2

Альбом 5

Разрез 1-1

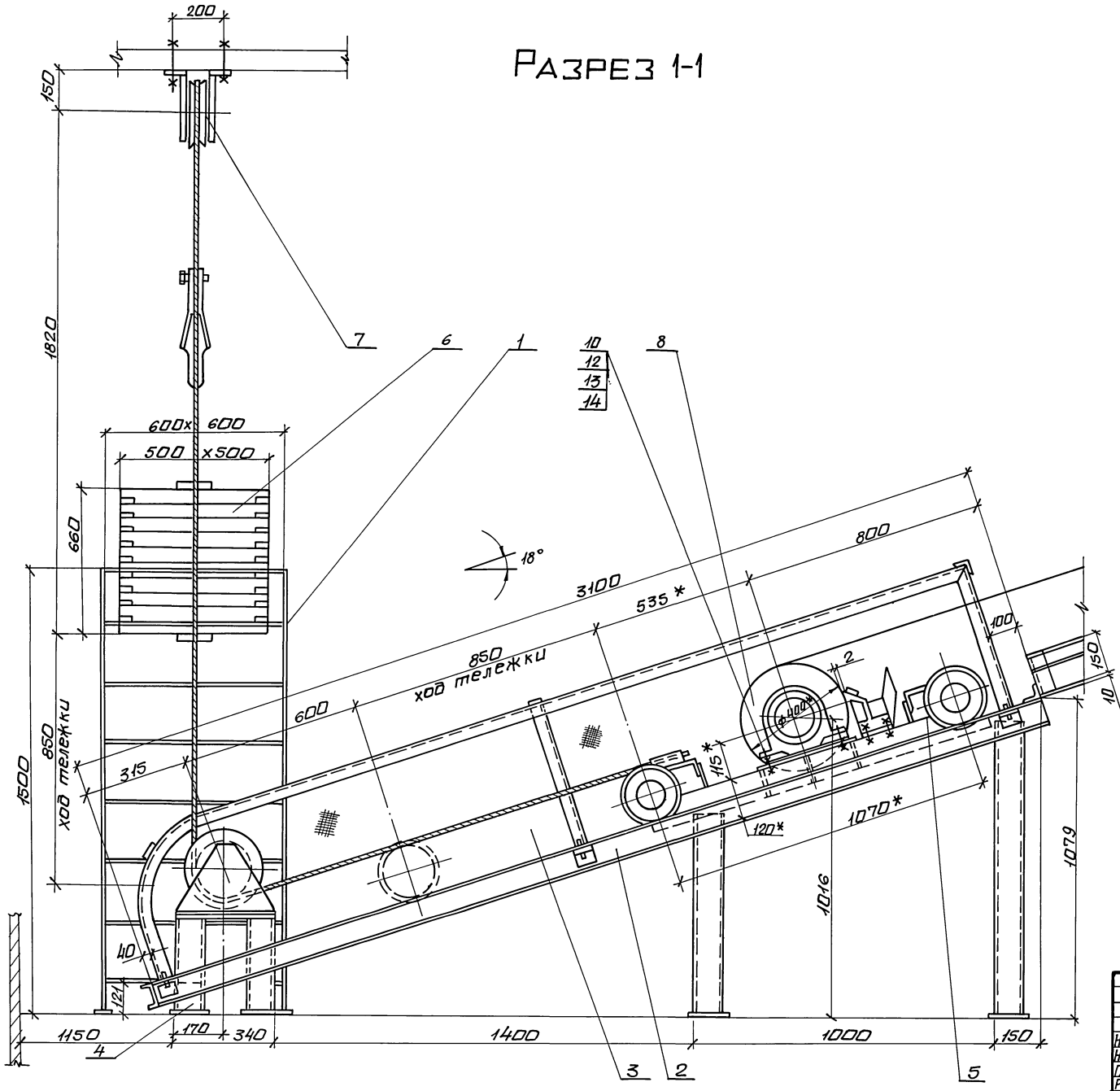

Спецификация к чертежу приведена на л. 19.

Привязан:

Инв. №

				903-1-288.91 ТП	
				Котельная с 4 котлами Е 4-1,4 р. Золошлакоудаление механическое.	
Нач. отд.	Григорьянц			Главный корпус	Стадия: Р; Лист: 20; Листов: 25
Н. контр.	Амбрас				
Гл. спец.	Зиренко				
Рук. гр.	Кривко				
Вед. инж.	Рабкина			Устройства натяжное грузовое. Разрез 1-1.	Харьковский сантехпроект
Техн.	Макурина				

Инв. № подл. | Подп. и дата | Взам. инв. №

25030-06 23

формат А2

Альбом 5

Разрез 1-1

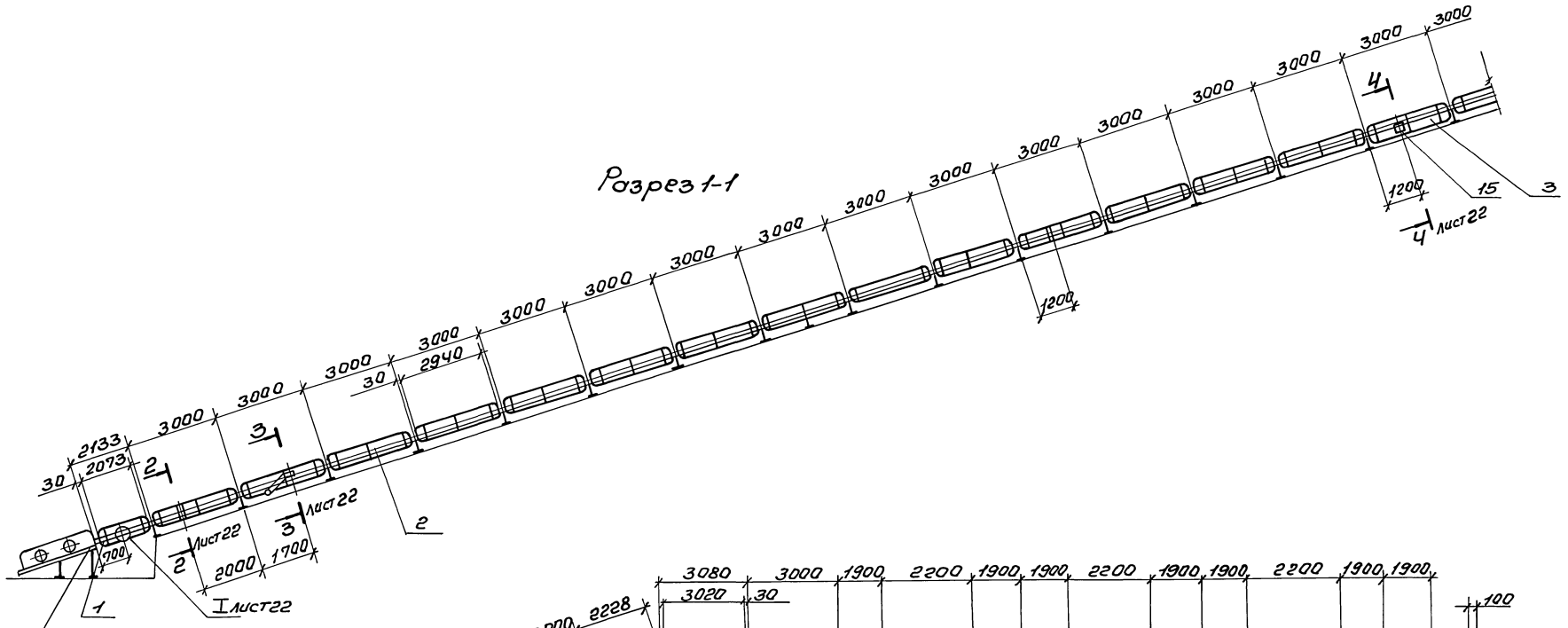

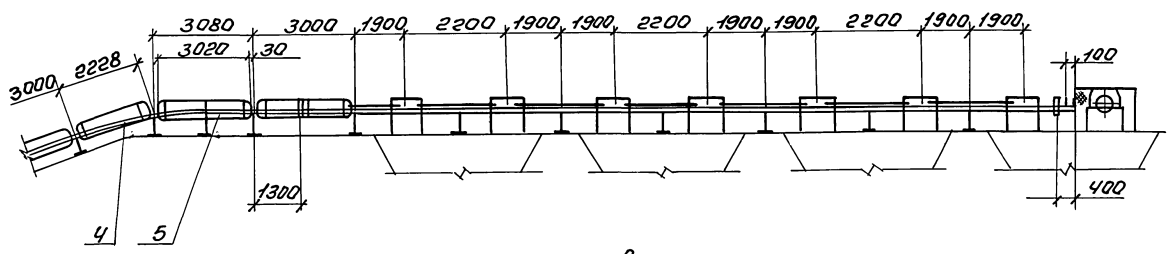

Спецификация к чертежу приведена на л. 23

План на отм. 0.000

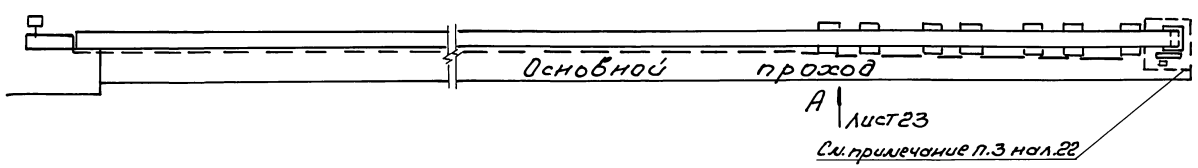

Привязан:

Инв.№

		903-1-288.91 тп	
		Котельная с 4 котлами ЕЧ-1,4Р Золошлакоудаление механическое	
Нач.отд.	Григорьянц		
Н.контр.	Мирас	Главный корпус	Стадия: Р; Лист: 21; Листов: 25
Гл.спец.	Зирёнко		
Рук.гр.	Кривко		
Вед.инж.	Равкина	Установка ограждений и аварийных выключателей. Разрез 1-1. План на отм. 0.000	Харьковский Сантехпроект
Техн.	Накурина		

Инв.№подл. | Подп. и дата | Взам.инв.№

Формат А2

Альбом 5

Разрез 2-2

Ограждение условно не показано

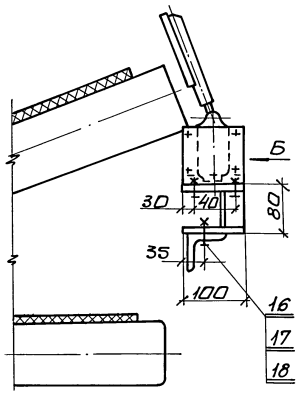

Разрез 3-3

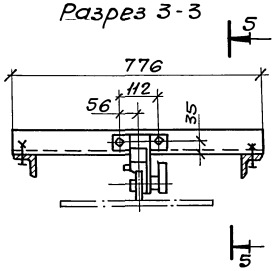

Разрез 4-4

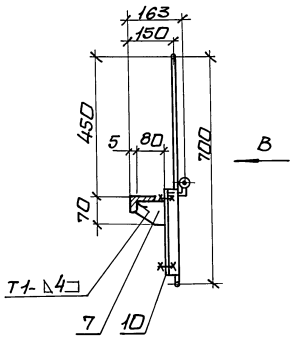

Разрез 5-5

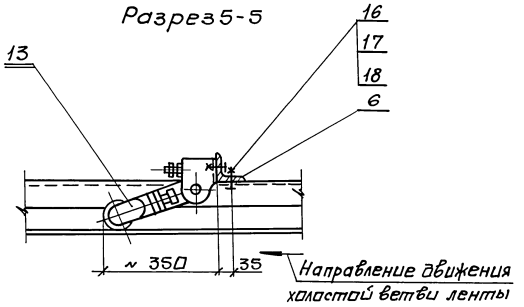

Разрез 7-7

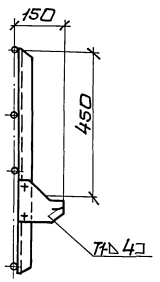

Разрез 8-8

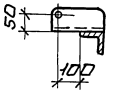

Разрез 6-6

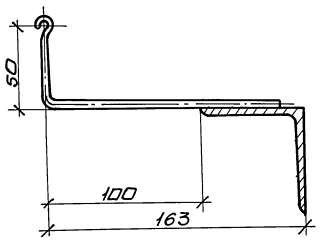

I

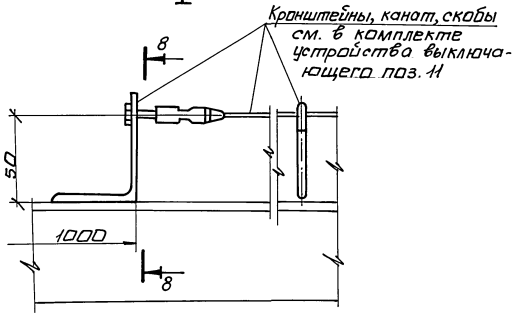

Б

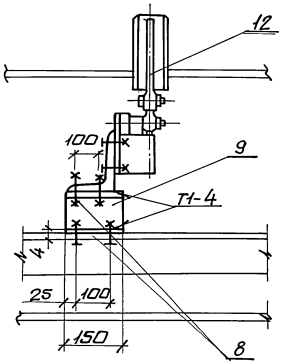

1. Панели ограждений (поз. 1÷5) и устройство выключающее канатное (поз. 11) установить со стороны основного прохода конвейера.
2. Ограждение приводного устройства произвести по месту съемными щитами высотой 1200 мм. Щиты изготовить из сетки и уголков (см. спецификацию поз. 14, 15).
3. Предусмотреть съемное ограждение для прохода при ремонтных работах.
4. Длина каната и количество скоб принимаются в зависимости от длины трассы конвейера.
5. Отверстия в секциях металлоконструкции средней части для установки аварийных выключателей выполнить по месту.
6. Спецификация к чертежу приведена на л. 23.

Нач. отд.	Григорьянц			903-1-288.91 ТП			
Н. контр.	Амбрас			Котельная с 4 котлами Е4-1,4 Р. Золошлакоудаление механическое			
Гл. спец.	Зиренко			Главный корпус	Стадия	Лист	Листов
Рук. гр.	Кривко				Р	22	25
Вед. инж.	Равкина			Установка ограждений и аварийных выключателей. Разрезы 2-2, 3-3, 4-4, 5-5, 6-6, 7-7, 8-8. Узел I. Вид Б.	Харьковский Сантехпроект		
Техн.	Макурина						

Привязан:

Инв. №

Инв. № подл. | Подп. и дата | Взам. инв. №

25030-06 25

формат А2

Альбом 5

А

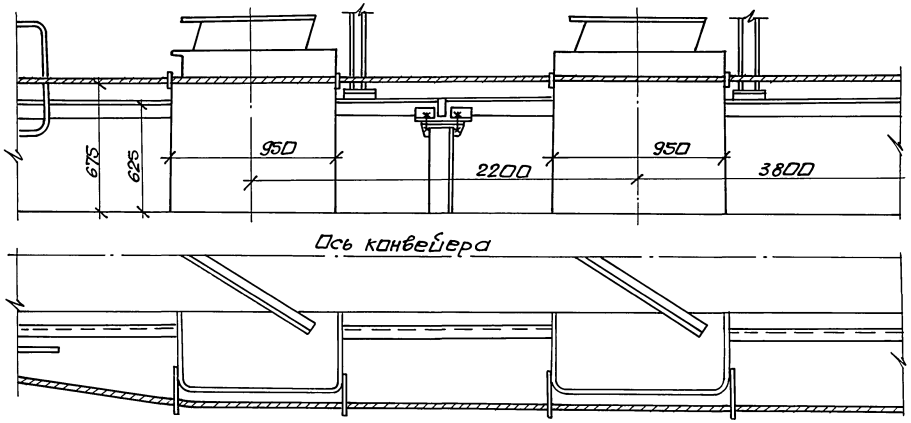

В

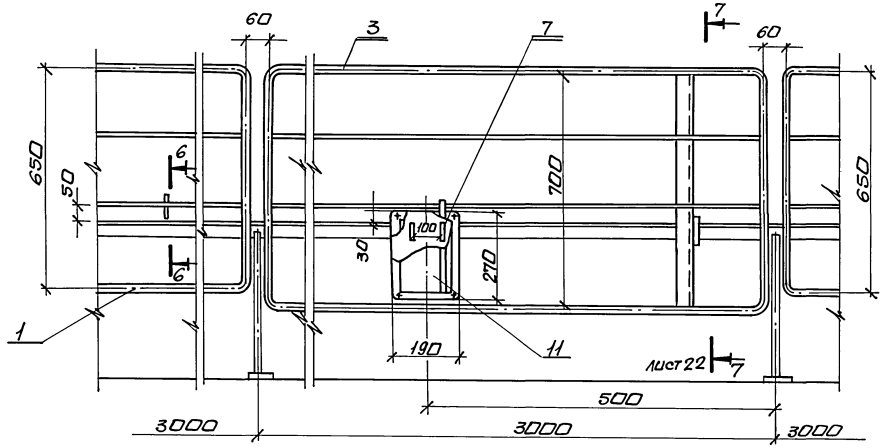

Марка поз.	Обозначение	Наименование	Кол.	Масса ед.кг	Примечание
1	Б14И068.280	Панель ограждения	1	18,5	
2	Б14И068.280-01	Панель ограждения	15	22,5	
3	Б14И068.280-02	Панель ограждения	1	24,7	
4	Б14И068.280-03	Панель ограждения	1	19,0	
5	Б14И068.280-04	Панель ограждения	1	23,1	
6	Б14И068.167	Кронштейн	1	4,4	
7	Б14И068.168	Косынка	2	0,15	
8		Плита 100×150			
		Лист Б-ПН-4 ГОСТ 19903-74			
		Вст3-I ГОСТ 14637-79	16	0,32	
9		Ребро 72×150			
		Лист Б-ПН-4 ГОСТ 19903-74			
		Вст3-I ГОСТ 14637-79	8	0,16	
10		Плита 190×270			
		Лист Б-ПН-4 ГОСТ 19903-74			
		Вст3-I ГОСТ 14637-79	1	1,6	
11		Устройство выключающее канатное			
		ВК-80-20	1	11,0	
12		Устройство от схода			
		ленты на сторону 500	8	12,5	
13		Датчик скорости			
		УПДС	1	5,0	
14		Сетка 20-1,6 ГОСТ 5336-80	10м²	26,6	
15		Уголок Б-32×32×3 ГОСТ 8509-86			
		Вст3-I ГОСТ 535-79	20м	29,2	
16		Болт М12×30.46			
		ГОСТ 7798-70	48	0,044	
17		Гайка М12.5 ГОСТ 5915-70	48	0,015	
18		Шайба 12,65Г			
		ГОСТ 6402-70	48	0,003	

№№ чертежей в графе „Обозначение" соответствуют альбому 17, ТП 903-1-288.91.

Нач. отд.	Григорьянц	903-1-288.91 ТП	
Н. контр.	Амбрас	Котельная с 4 котлами Е-4-1,4Р. Золошлакоудаление механическое.	
Гл. спец.	Зиренко	Главный корпус	Стадия: Р; Лист: 23; Листов: 25
Рук. гр.	Кривка	Установка ограждений и аварийных выключателей. Виды А, В. Спецификация.	Харьковский Сантехпроект
Вед. инж.	Рабкина		
Техн.	Макурина		

Привязан:

Инв. №

Инв. № подл. | Подп. и дата | Взам. инв. №

формат А2

Альбом 5

План на отм. 12.800

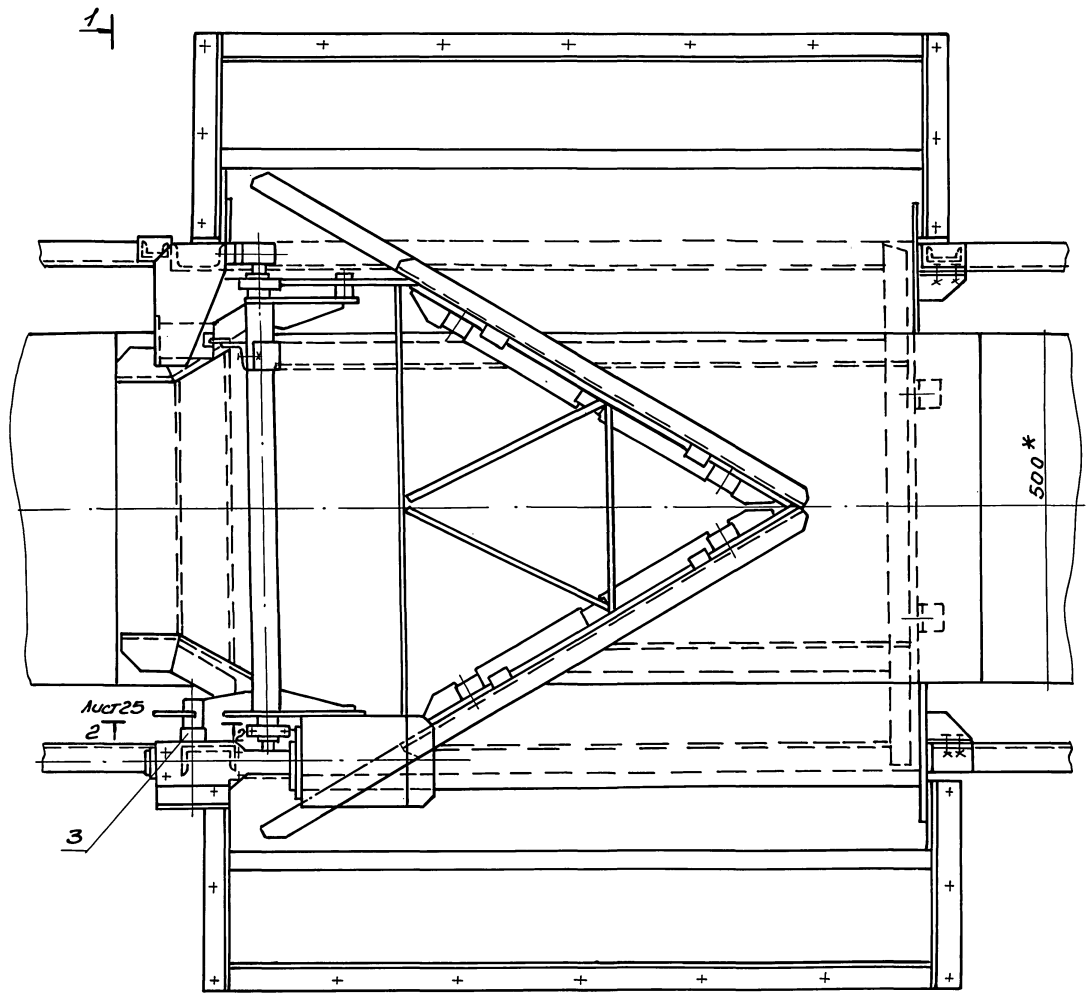

Марка поз.	Обозначение	Наименование	Кол.	Масса ед. кг.	Примечание
7		Сбрасыватель плужковый двусторонний 1Е8-4422с механизмом исполнительным электрическим однооборотным			
		МПМ-40/25	1	189,5	
8		Болт М16х45.46 ГОСТ 7798-70	32	0,1	
9		Гайка М16.5 ГОСТ 5915-70	32	0,033	
10		Шайба 16.65Г ГОСТ 6402-70	32	0,008	
11		Гайка М20х1,5 ГОСТ 5929-70	2	0,034	
12		Шпилька М20х1.56дх150 ГОСТ 22043-76	1	0,37	
13		Шайба 12.02 ГОСТ 9649-78	1	0,002	
14		Ось 6-12h11х35 Ст3сп ГОСТ 9650-80	1	0,031	
15		Шплинт 3,2х16 ГОСТ 397-79	1	0,004	
16		Винт М5х16.46 ГОСТ 1476-84	1	0,001	
17		Гайка М5х7Н5 ГОСТ 5927-70	1	0,001	
18		Болт М12х30.46 ГОСТ 7798-70	3	0,044	
19		Гайка М12.5 ГОСТ 5915-70	7	0,015	
20		Шайба 12.65Г ГОСТ 6402-70	7	0,003	
21		Болт М12х45.46 ГОСТ 7798-70	4	0,051	

NN чертежей в графе „Обозначение" соответствуют альбому 17, 903-1-288.

Марка поз.	Обозначение	Наименование	Кол.	Масса ед.кг	Примечание
1	Б14И068.340	Воронка	2	67,0	
2	Б14И068.350	Кронштейн	1	1,2	
3	Б14И068.360	Рычаг	1	0,6	
4	Б14И068.215	Прокладка	2	1,5	
5		Стойка ℓ=70 Швеллер 10 ГОСТ 8240-72 Вст3-I ГОСТ 535-79	4	0,6	
6	Б14И068.216	Вилка	2	0,2	

Инв.№подл. | Подп. и дата | Взам.инв.№

Привязан:

Инв.№

		903-1-288.91 ТП	
		Котельная с 4 котлами Е4-1,4Р Золошлакоудаление механическое	
Нач.отд.	Григорьяна	Главный корпус	Стадия: Р; Лист: 24; Листов: 25
Н.контр.	Алибрас		
Гл.спец.	Зуренко		
Рук.гр.	Кривко		
Вед.инж.	Ровкина	Установка сбрасывателя плужкового двустороннего. План на отм. 12.800. Спецификация	Харьковский Сантехпроект
Техн.	Накурина		

25030-06 27

Формат А2

Альбом 5

Разрез 1-1

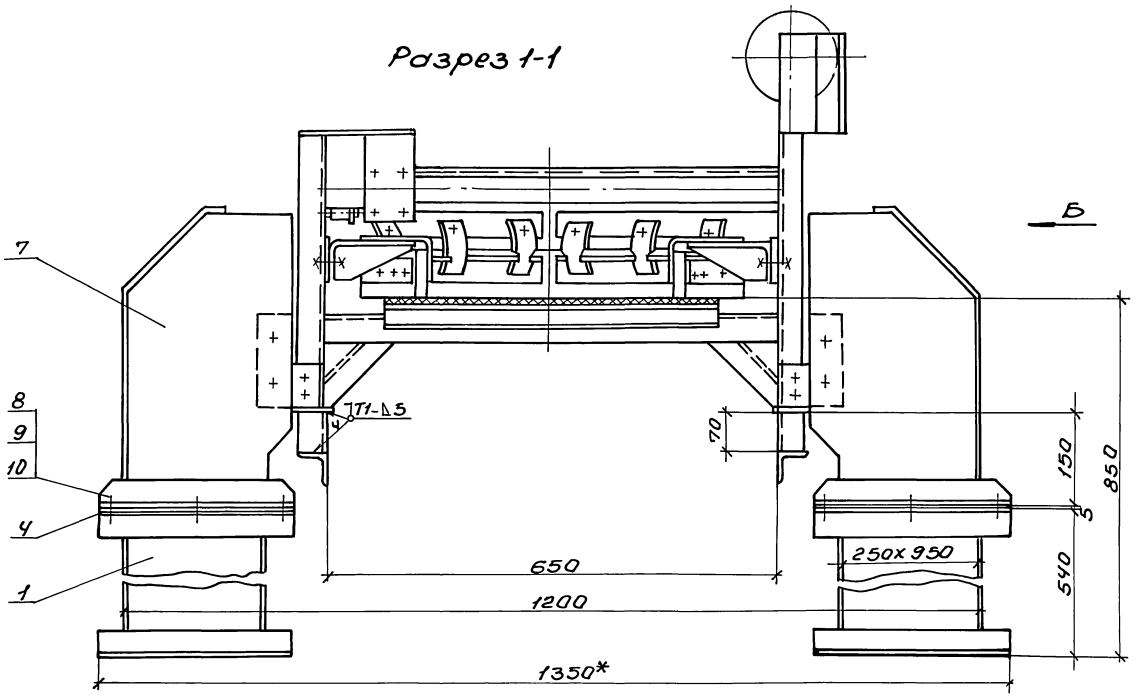

Разрез 2-2

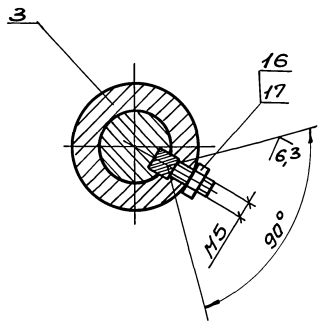

Разрез 3-3

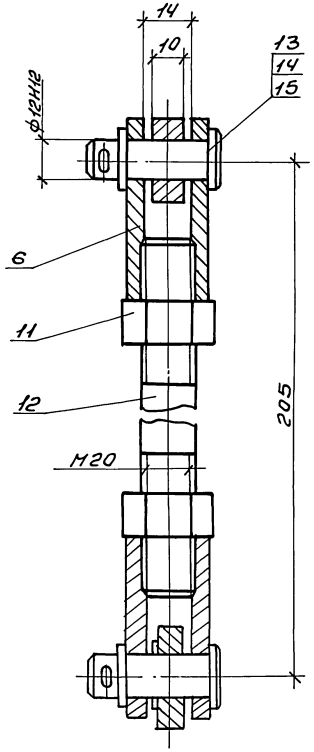

Разрез 4-4

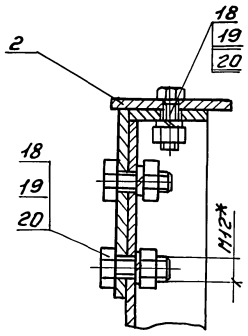

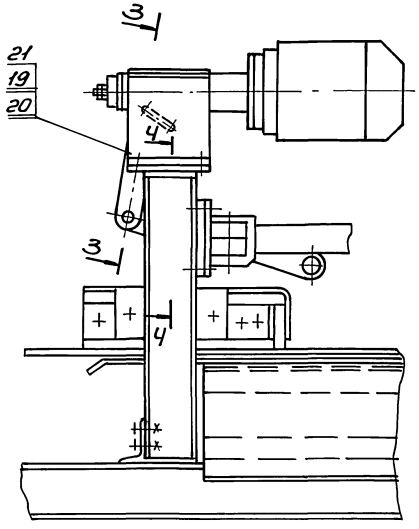

1. Спецификация к чертежу приведена на л. 24.
2. Ручной привод в плужковом сбрасывателе подлежит демонтажу, вместо него установить механизм исполнительный электрический однооборотный ИМТМ-40/2,5.

Привязан:				903-1-288.91 ТП	
		Нач.отд.	Григорьянц	Котельная с 4 котлами Е4-1,4Р Золошлакоудаление механическое	
		Н.контр.	Амирасланов	Главный корпус	Стадия: Р; Лист: 25; Листов: 25
		Гл.спец.	Зирьянко		
		Рук.гр.	Кривко		
		Ред.инж.	Ровкина	Установка сбрасывателя плужкового двустороннего разрезы 1-1; 2-2; 3-3; 4-4. Вид Б.	Харьковский Сантехпроект
Инв.№		Техн.	Макурина		

Инв.№ подл. | Подп. и дата | Взам.инв.№

Альбом 5

Ведомость рабочих чертежей основного комплекта марки ЗШ

Лист	Наименование	Примечан.
1	Общие данные	
2	Установка подвелника для золошлакоудаления	
	План на отм. 0.000 в осях „А-Д", „5-9"	
3	Установка подвелника для золошлакоудаления. Вида А. Разрез 1-1	
4	Установка подвелника для золошлакоудаления.	
	Разрез 1-1.	
5	Установка подвелника для золошлакоудаления	
	Узлы I, II. Виды Б, В. Разрезы 2-2, 3-3	
6	Принципиальная схема монтажа каната	
	подвелника для золошлакоудаления	

Ведомость ссылочных и прилагаемых документов

Обозначение	Наименование	Примечан.
Ссылочные документы		
ГОСТ 5264-80	Швы сварных соединений	
	Ручная электродуговая сварка. Основные	
	типы и конструктивные элементы	
Прилагаемые документы		
903-1-288.91-3Ш.С01	Спецификация оборудования	
альбом 21, часть 1	Поставка заказчика	
903-1-288.91-3Ш.С01.1	Спецификация оборудования	
альбом 22	Поставка подрядчика	
903-1-288.91-3Ш, ВМ	Ведомость потребности в	
альбом 24	материалах	
903-1-288.91	Монтажные изделия	
альбом 18, часть 1	Конструкторская	
	документация	

Типовой проект разработан в соответствии с действующими нормами и правилами и предусматривает мероприятия, обеспечивающие пожарную безопасность при эксплуатации сооружений.

Главный инженер проекта Левонтин

Марка поз.	Обозначение	Наименование	Кол.	Масса ед. кг.	Примеч.
У1		Подвелник скреперно-			
		ковшовый ПСКП-0,5-75	4	4938,1	
		В том числе			
		на один комплект			
		подвелника:			
У1.1		Лебедка	1	1078,0	
У1.2		Ковш $V=0,5 м^3$	1	393,7	
У1.3		Участок головной	1	787,0	
У1.4		Участок поворотный	1	303,0	
У1.5		Участок хвостовой	1	363,0	
У1.6		Участок прямолиней-			
		ный L=3000,0 мм	6	169,0	
У1.7		Вставка L=360,0 мм	1	21,0	
У1.8		Устройство натяжное	1	556,8	
У1.9		Блок в 300 мм с рамой	6	29,8	
У1.10		Блок ф 160 мм с рамой	2	11,4	
У1.11		Устройство аварий-			
		ного останова	2	6,0	
У1.12		Затвор односекторный			
		500х800 мм	1	211,0	
У1.13		Канат 16,5-1-1-Ж-О-Н-			
		-1568(160) ГОСТ 2688-80	280 м	—	
У2	Б1Ч.Д.052.000СБ	Опора блоков тип I	1	400,0	альбом 18
У3	Б1Ч.Д.053.000СБ	Опора блока тип II	1	321,0	альбом 18
У4	Б1Ч.Д.054.000СБ	Рама	1	15,5	альбом 18

Общие указания.

Описание работы системы золошлакоудаления и другие, технические данные приведены в пояснительной записке (903-1-288.91.3Ш.ПЗ, альбом 1)

Указания по монтажу и окраске

1. Антикоррозионную защиту производить покрытиями приведенными в указаниях по антикоррозионной защите.

Указания по антикоррозионной защите

Наименование технологического аппарата, габаритные размеры мм; номер позиции, номер чертежа	Условия эксплуатации: состав среды, температура °С; давление МПа; место установки	Конструкция антикоррозионного покрытия	Технические требования по производству работ
Опора блоков тип I поз. У2	В помещении	Наружная поверхность эмалью ПФ-133 В слоя по двум слоям грунтовки ГФ-021	Приведены в альбоме 2-ТМ2 лист 1
Опора блока тип II поз. У3	В помещении	Наружная поверхность эмалью ПФ-133 В слоя по двум слоям грунтовки ГФ-021	Приведены в альбоме 2-ТМ2 лист 1
Рама, поз. У4	В помещении	Наружная поверхность эмалью ПФ-133 В слоя по двум слоям грунтовки ГФ-021	Приведены в альбоме 2-ТМ2 лист 1

2. Производство и приемку работ по монтажу оборудования выполнять в соответствии со СНиП 3.05.05-84.

Привязан:

Инв. №

Гл. инж. пр.	Левонтин	
Нач. отд.	Григорьянц	
Н. контр.	Андрасюк	
Гл. спец.	Зуренко	
Рук. гр.	Кривко	
Техн.	Накурина	

903-1-288.91 ЗШ

Котельная с 4 котлами Е-4-1,4 Р. Золошлакоудаление механическое.

Главный корпус	Стадия	Лист	Листов
	Р	1	6
Общие данные	Харьковский Сантехпроект		

Инв. № подл. | Подп. и дата | Взам. инв. №

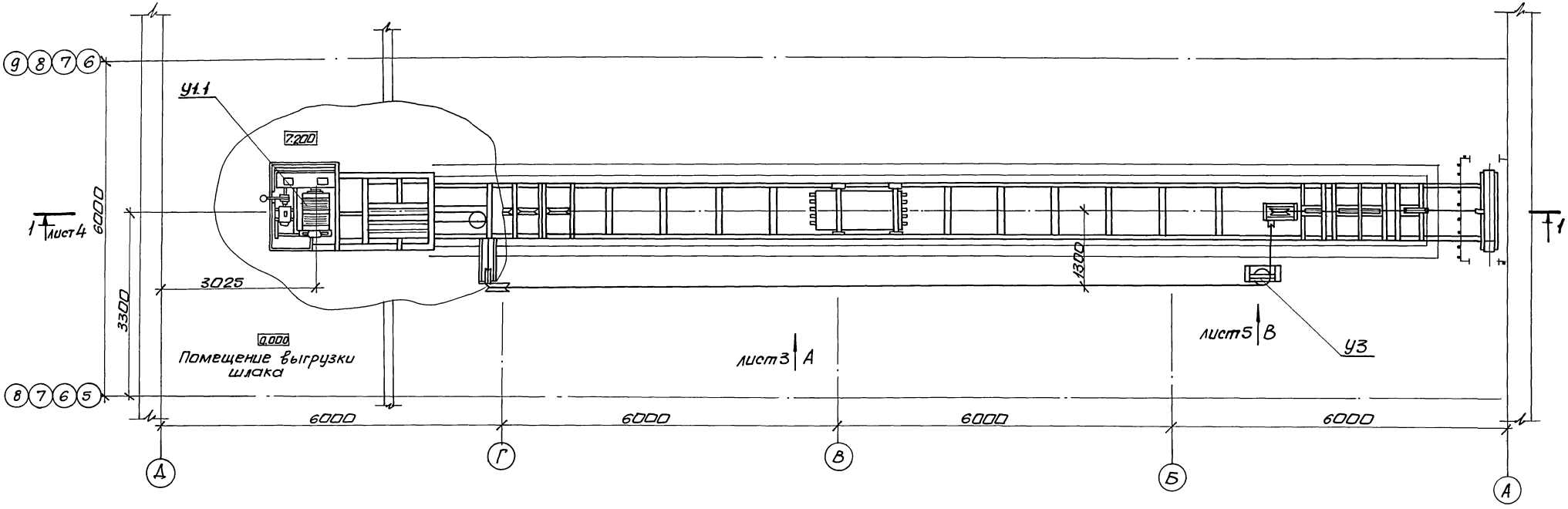

План на отм. 0.000 в осях „А-Д" „5-9"

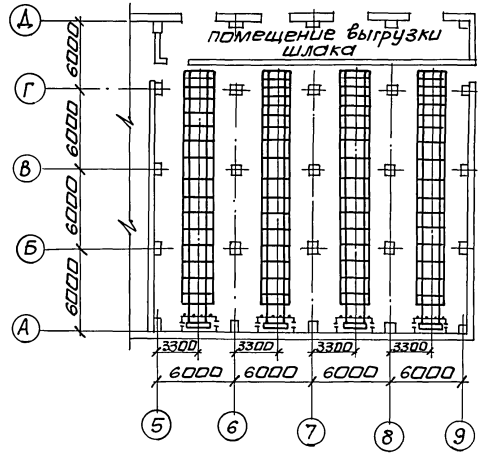

Техническая характеристика		
1	Расчетная максимальная производительность одного подъемника	7,0 м³/ч
2	Емкость ковша	0,5 м³
3	Угол подъема ковша	75°
4	Скорость движения ковша	0,5 м/с
5	Мощность электродвигателя	8,5 квт

Согласовано:

Должность	Фамилия	Подпись	Дата
Гл. спец. ОА	Новиков		
Гл. спец. ОВТ	Амбросова		
Гл. спец. ПСП	Учитель		
Рук. гр. ПСП	Кудричевская		
Рук. гр. ПСП	Берлин		
Инв. № подл.	Подп. и дата	Взам. инв. №	

Альбом 5

Нач. отд.	Григорьянц		
Н. контр.	Амбрас		
Гл. спец.	Зиренко		
Рук. гр.	Кривко		
Техн.	Макурина		

Привязан:

Инв. №

903-1-288.91 ЗШ

Котельная с 4 котлами Е-4-1,4Р. Золошлакоудаление механическое

Главный корпус

Стадия	Лист	Листов
Р	2	6

Установка подъемника для золошлакоудаления. План на отм. 0.000 в осях „А-Д", „5-9"

Харьковский Сантехпроект

25030-06 30

формат А2

Альбом 5

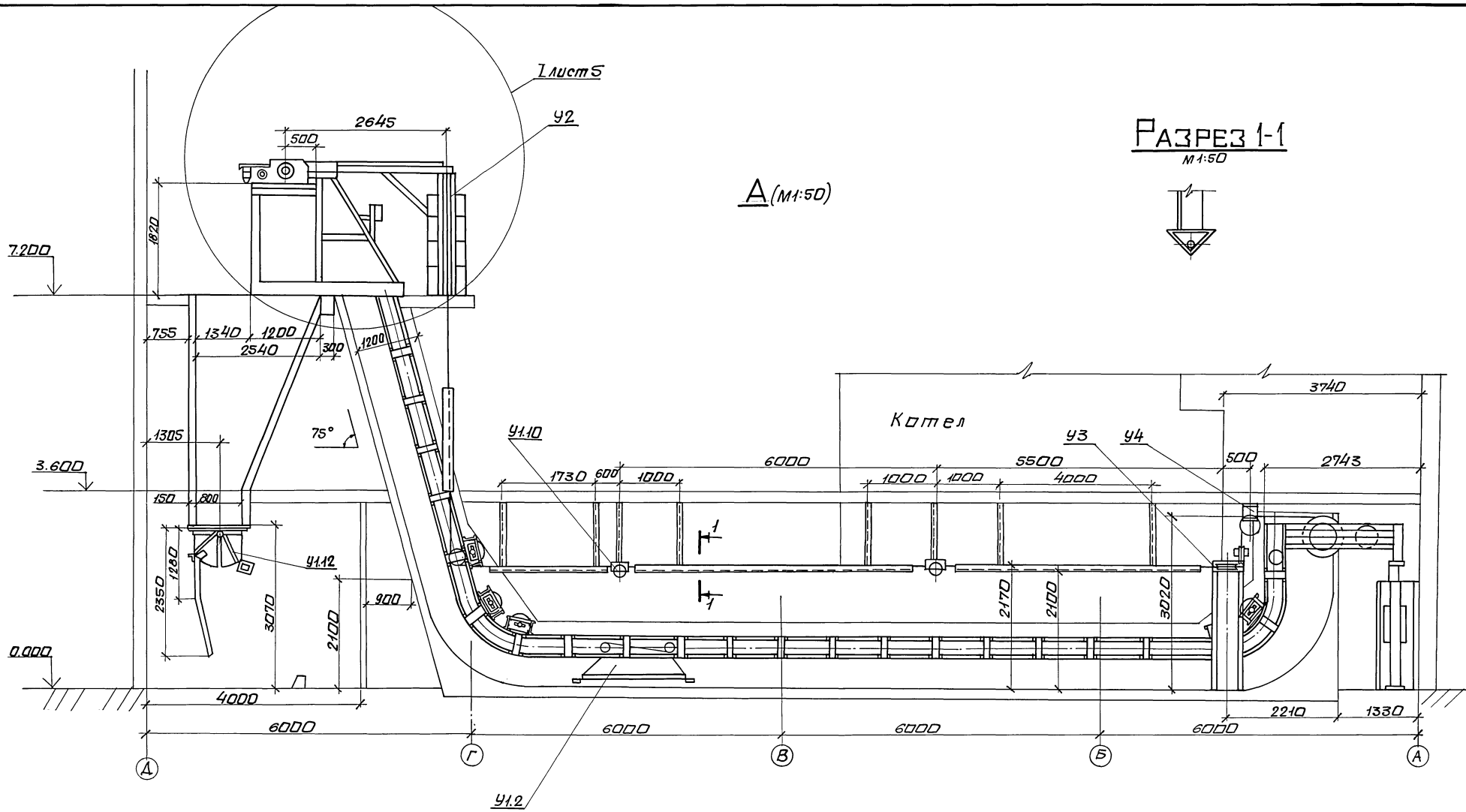

Разрез 1-1
М1:50

А (М1:50)

Нач.отд.	Григорьянц			903-1-288.91 ЗШ			
Н.контр.	Амбрас			Котельная с 4 котлами Е-4-1,4Р. Золошлакоудаление механическое.			
Гл.спец.	Зиренко			Главный корпус	Стадия	Лист	Листов
Рук.гр.	Кривко				Р	3	6
Техн.	Макурина			Установка подъемника для золошлакоудаления. Вид А. Разрез 1-1.	Харьковский Сантехпроект		

Привязан:

Инв.№

Инв.№подл. | Подп. и дата | Взам.инв.№

25030-06 31

формат А2

Альбом 5

Разрез 1-1

М1:20

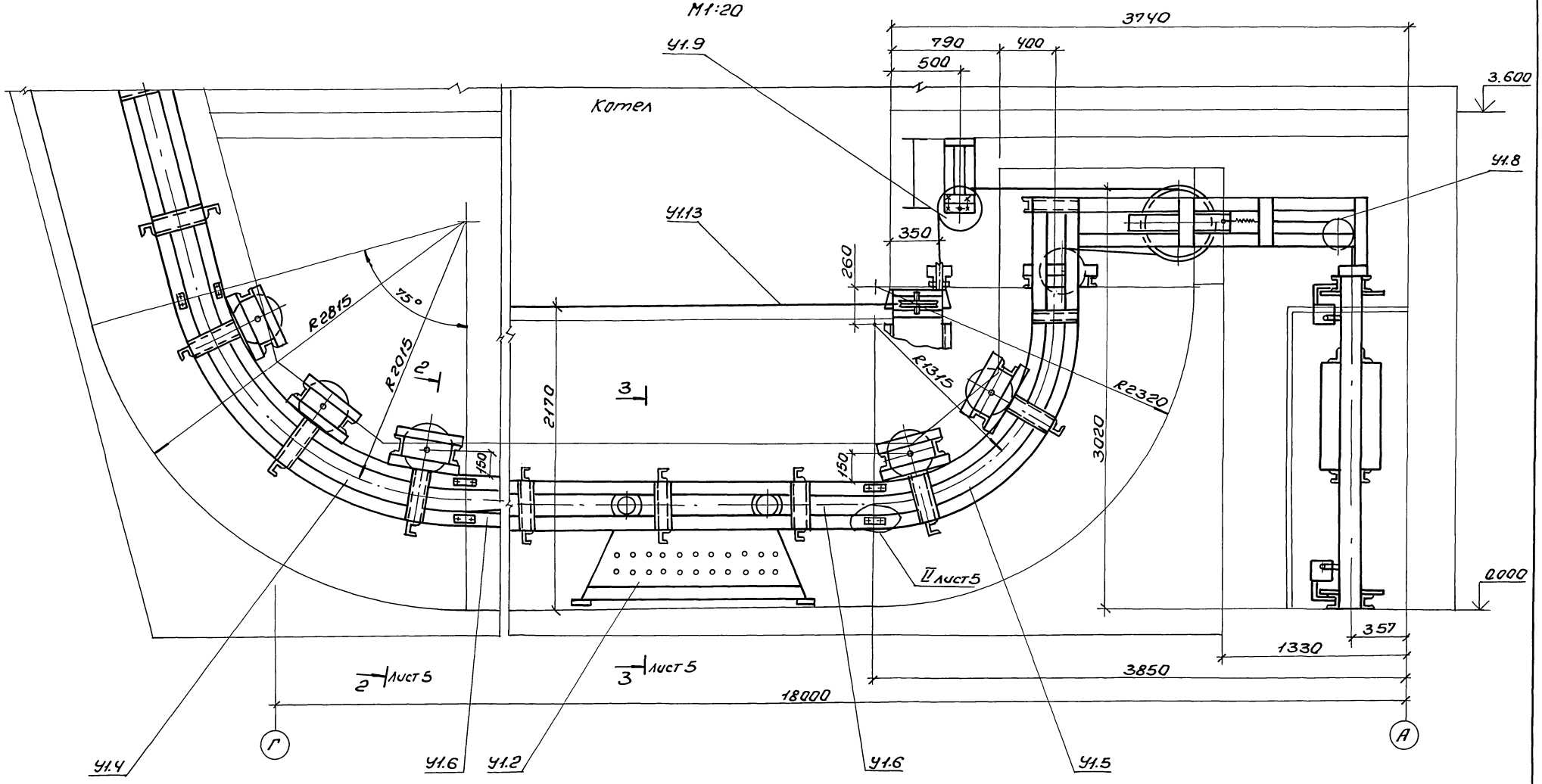

Нач. отд.	Григорьяны			903-1-288.91 ЗШ			
Н. контр.	Андрас			Котельная с 4 котлами Е-4-14С Золошлакоудаление механическое			
Гл. спец.	Зиренко			Главный корпус	Стадия	Лист	Листов
Рук. гр.	Кривко				Р	4	6
Техн.	Макурина			Установка подъемника для золошлакоудаления Разрез 1-1	Харьковский Сантехпроект		

Привязан:

Инв. №

Инв. № подл. | Подп. и дата | Взам. инв. №

Формат А2

25030-06 32

Альбом 5

I (М1:20)

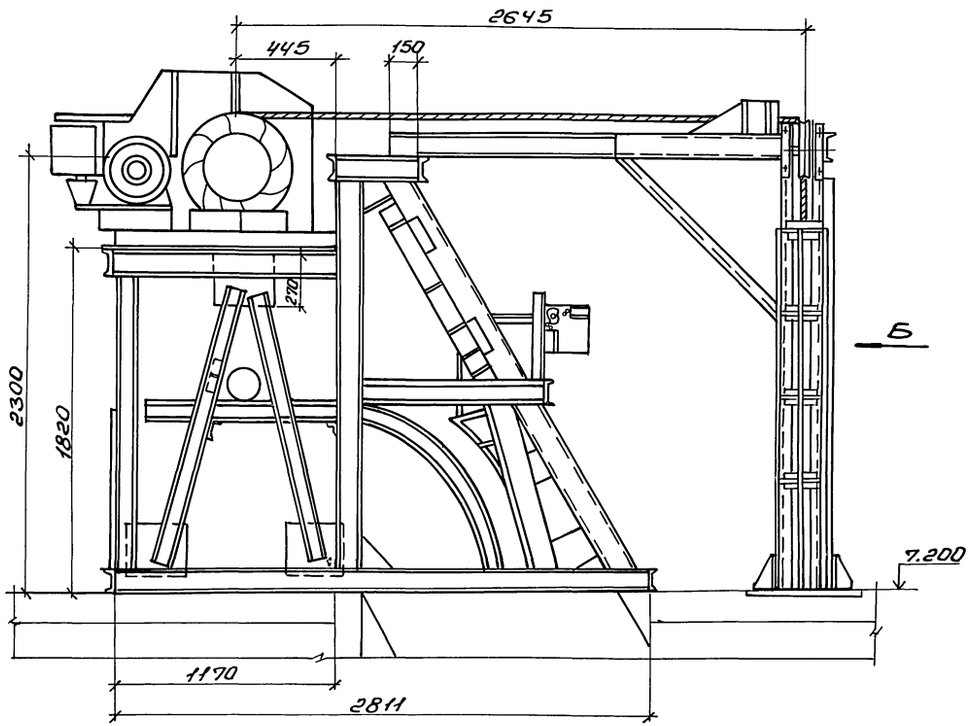

Б (М1:20)

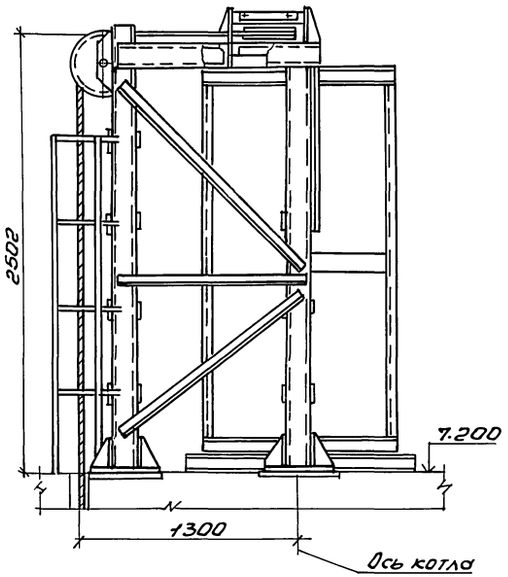

В (М1:20)

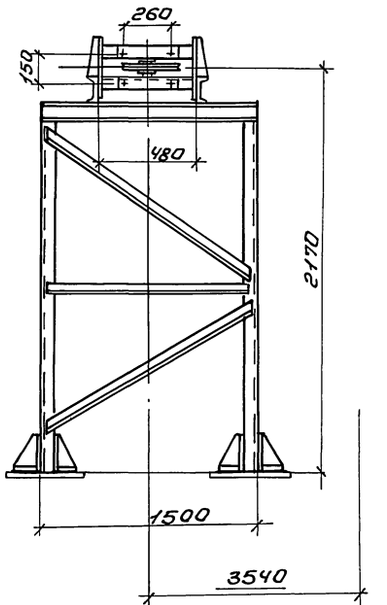

Разрез 2-2
М1:20

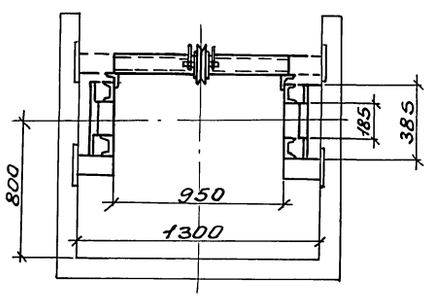

Разрез 3-3
М1:20

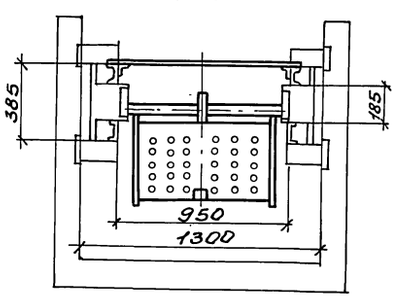

II (М1:20)

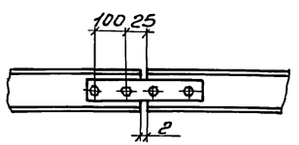

				903-1-288.91 ЗШ	
				Котельная с 4 котлами Е4-1,4Р Золошлакоудаление механическое	
Привязан:	Нач.отд.	Григорьева		Главный корпус	Стадия: Р; Лист: 5; Листов: 6
	Н.контр.	Андрас			
	Гл.спец.	Зиренко			
	Рук.гр.	Кривко			
	Техник	Накурина		Установка подвесников для золошлакоудаления. Узлы I-II Виды Б, В. Разрезы 2-2; 3-3.	Харьковский Сантехпроект
Инв.№					

Инв.№подл. | Подп. и дата | Взам.инв.№

Формат А2

Альбом 5

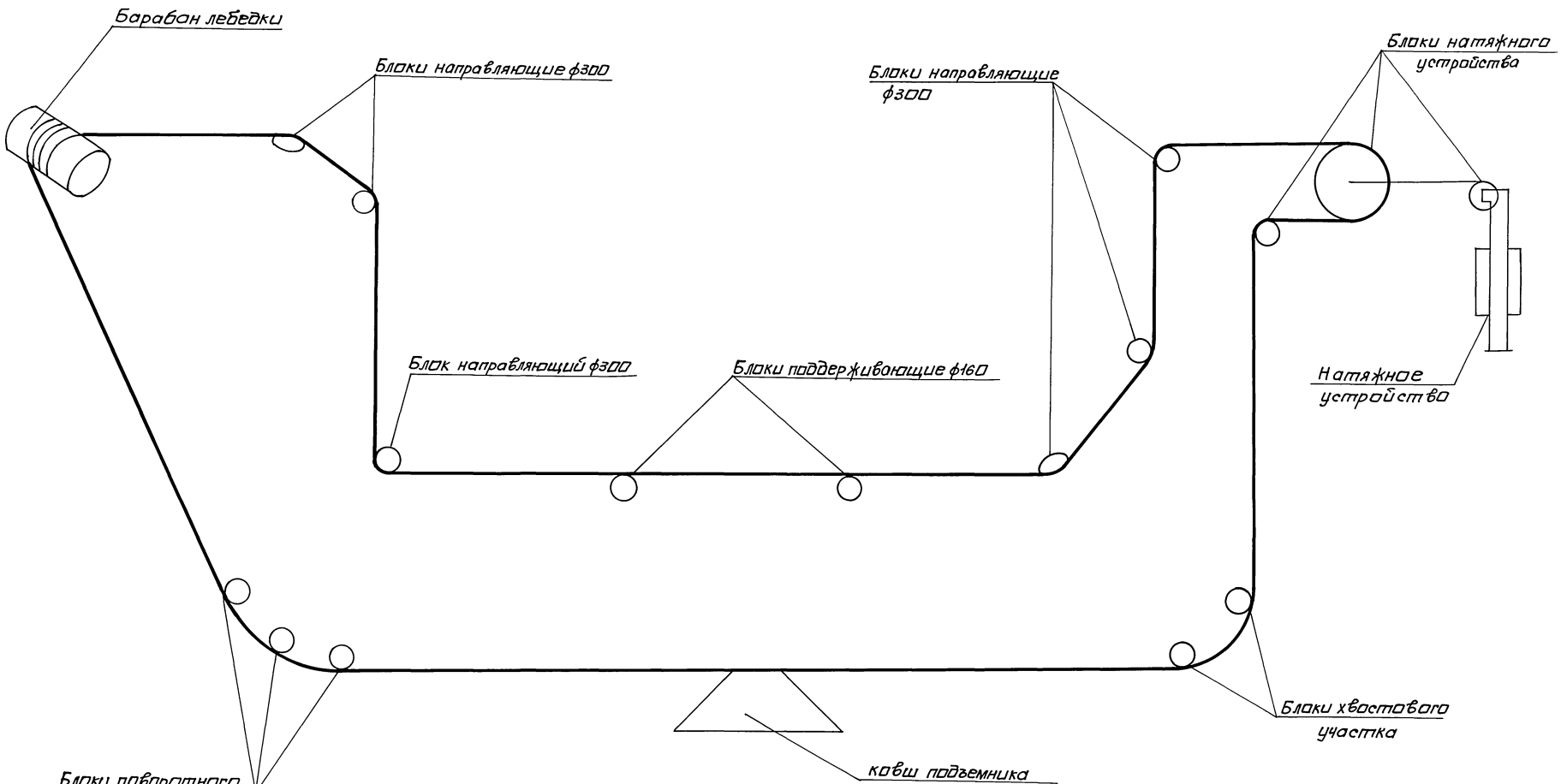

Инв.№ подл. | Подп. и дата | Взам. инв.№

Нач.отд.	Григорьянц			903-1-288.91 ЗШ	
Н.контр.	Амбрас			Котельная с 4 котлами Е-4-1,4Р. Золошлакоудаление механическое.	
Гл.спец.	Зырянко			Главный корпус	Стадия: Р; Лист: 6; Листов: 6
Рук.гр.	Кривко				
Техн.	Макурина			Принципиальная схема монтажа каната подъемника для золошлакоудаления.	Харьковский Сантехпроект

Привязан:

Инв.№

25030-06

Формат А2

Копир З.Х.

gost.e-ecolog.ru