ТИПОВЫЕ ПРОЕКТНЫЕ РЕШЕНИЯ

А-II(III,IV)-2500-0459.90

СКЛАД МАТЕРИАЛОВ В ПОДВАЛЕ ИНЖЕНЕРНОГО КОРПУСА

СУХИЕ ГРУНТЫ 1,2 КЛИМАТИЧЕСКИЕ ЗОНЫ

АЛЬБОМ 4 ВК ВНУТРЕННИЕ ВОДОПРОВОД И КАНАЛИЗАЦИЯ

ТХ МЕХАНИЗАЦИЯ СКЛАДСКОГО ХОЗЯЙСТВА

gost.e-ecolog.ru

ТИПОВЫЕ ПРОЕКТНЫЕ РЕШЕНИЯ

А-II(III,IV)-2500-0459.90

СКЛАД МАТЕРИАЛОВ В ПОДВАЛЕ ИНЖЕНЕРНОГО КОРПУСА

СУХИЕ ГРУНТЫ. 1,2 КЛИМАТИЧЕСКИЕ ЗОНЫ

АЛЬБОМ 4

ПЕРЕЧЕНЬ АЛЬБОМОВ

АЛЬБОМ 1		ПЗ	ОБЩАЯ ПОЯСНИТЕЛЬНАЯ ЗАПИСКА
		АР	АРХИТЕКТУРНО-СТРОИТЕЛЬНЫЕ РЕШЕНИЯ
		КЖ	КОНСТРУКЦИИ ЖЕЛЕЗОБЕТОННЫЕ
АЛЬБОМ 2		КЖИ	СТРОИТЕЛЬНЫЕ ИЗДЕЛИЯ
АЛЬБОМ 3		ОВ	ОТОПЛЕНИЕ И ВЕНТИЛЯЦИЯ
АЛЬБОМ 4		ВК	ВНУТРЕННИЕ ВОДОПРОВОД И КАНАЛИЗАЦИЯ
		ТХ	МЕХАНИЗАЦИЯ СКЛАДСКОГО ХОЗЯЙСТВА
АЛЬБОМ 5		ЭМ	СИЛОВОЕ ЭЛЕКТРООБОРУДОВАНИЕ
		ЭО	ЭЛЕКТРООСВЕЩЕНИЕ
		СС	СВЯЗЬ И СИГНАЛИЗАЦИЯ
		ДЭС	ДИЗЕЛЬНАЯ ЭЛЕКТРОСТАНЦИЯ
		АПЖ	УСТАНОВКА АВТОМАТИЧЕСКОГО ПОЖАРОТУШЕНИЯ
АЛЬБОМ 6		СО	СПЕЦИФИКАЦИЯ ОБОРУДОВАНИЯ
АЛЬБОМ 7	ЧАСТЬ 1		СМЕТЫ
	ЧАСТЬ 2		СМЕТЫ
АЛЬБОМ 8	ЧАСТЬ 1	ВМ	ВЕДОМОСТИ ПОТРЕБНОСТИ В МАТЕРИАЛАХ
	ЧАСТЬ 2		ВЕДОМОСТИ ПОТРЕБНОСТИ В МАТЕРИАЛАХ
АЛЬБОМ 9			ПРОЕКТНАЯ ДОКУМЕНТАЦИЯ ПО ПЕРЕВОДУ ПОМЕЩЕНИЯ СКЛАДА НА РЕЖИМ УБЕЖИЩА
		АУС	АВТОМАТИЧЕСКАЯ УСТАНОВКА ПОЖАРНОЙ СИГНАЛИЗАЦИИ

РАЗРАБОТАН

ГПИ КИЕВСКИЙ ПРОМСТРОЙПРОЕКТ

ГЛАВНЫЙ ИНЖЕНЕР ИНСТИТУТА — И.Г. ХАРИТОНОВ

ГЛАВНЫЙ ИНЖЕНЕР ПРОЕКТА — А.В. АНФИМОВА

КИЕВСКИМ ОТДЕЛЕНИЕМ ПРОМТРАНСНИИПРОЕКТ

ГЛАВНЫЙ ИНЖЕНЕР ИНСТИТУТА — А.А. ПУШКАРСКИЙ

ГЛАВНЫЙ ИНЖЕНЕР ПРОЕКТА — И.М. ЕРЁМИН

УТВЕРЖДЕН

ГЗ СЛУЖБОЙ ГО СССР
ПРОТОКОЛ ОТ 7.05.90г.

© ЦИТП Госстроя СССР, 1990

Содержание альбома

Наименование листа	№ листа	№ страницы
Чертежи марки ВК		
Общие данные (начало)	1	3
Общие данные (окончание)	2	4
План с сетями водопровода и канализации	3	5
Фрагмент плана 1, 2. Разрез 1-1	4	6
Схема систем В1, В10	5	7
Схемы систем К1, К1Н	6	8

Наименование листа	№ листа	№ страницы
Чертежи марки ТХ		
Общие данные	1	9
Схема складирования материалов	2	10
Установка лифта грузового выжимного 3200/Q50 Данные для заказа лифта	3	11
Настил	4	12

Инв.№подл. | Подпись и дата | Взам.инв.№

Альбом 4

ВЕДОМОСТЬ РАБОЧИХ ЧЕРТЕЖЕЙ ОСНОВНОГО КОМПЛЕКТА ВК

ЛИСТ	НАИМЕНОВАНИЕ	ПРИМЕЧАНИЕ
I	Общие данные / начало/	
2	Общие данные / окончание /	
3	План с сетями водопровода и канализации .	
4	Фрагмент плана I.2. Разрез I-I.	
5	Схема систем ВI, ВIO.	
6	Схемы систем КI, КIН.	

ВЕДОМОСТЬ ССЫЛОЧНЫХ И ПРИЛАГАЕМЫХ ДОКУМЕНТОВ

ОБОЗНАЧЕНИЕ	НАИМЕНОВАНИЕ	ПРИМЕЧАНИЕ
Серия 4.900-10. Выпуск 4	Установка унитаза с прямым выпуском , с цельноотлитой полочкой	Лист 1-2
Серия 4.900-10. Выпуск 4	Установка писсуаров с цельноотлитыми сифонами .	Лист 16
Серия 4.900-10. Выпуск 4	Установка умывальника с бутылочным сифоном .	Лист 22
Серия 4.900-10. Выпуск 4	Трапы чугунные эмалированные по ГОСТ 1811-81.	Лист 55
Серия 4.900-10 Выпуск I, РАЗДЕЛ 1;3	Трубы и их соединения .	
Серия 4.900-10 Выпуск II , РАЗДЕЛ 1	Трубопроводная арматура.	
Серия 4.904-69	Детали крепления санитарно-технических приборов и трубопроводов. Рабочие чертежи .	
Серия 07.900-2	Бак запаса питьевой воды БВ-0.9	
Серия 03.005-5 Выпуск I	Конструкции ввода и выпуска коммуникаций в убежищах гражданской обороны .	
	Прилагаемые документы.	
Серия 4.900-10 Выпуск 4	Установка поливочного крана /внутри помещения/.	Лист 44
AI7800-I Выпуск Iу	Средства крепления труб к стенам и перекрытиям.	

ОБОЗНАЧЕНИЕ	НАИМЕНОВАНИЕ	ПРИМЕЧАНИЕ
А-П,/Ш,IУ/-2500-0459.90-ВК. СО	Спецификация оборудования .	Стр. 1-10
А-П,/Ш,IУ/-2500-0459.90-ВК. ВМ	ВМ по рабочим чертежам основного комплекта марки ВК.	Стр. 1-4

ОСНОВНЫЕ ПОКАЗАТЕЛИ ПО ЧЕРТЕЖАМ ВОДОПРОВОДА И КАНАЛИЗАЦИИ

НАИМЕНОВАНИЕ СИСТЕМЫ	ПОТРЕБНЫЙ НАПОР НА ВВОДЕ, М	РАСЧЕТНЫЕ РАСХОДЫ				УСТАНОВОЧНАЯ МОЩНОСТЬ ЭЛ. ДВИГАТЕЛЕЙ кВт	ПРИМЕЧАНИЯ
		м3/сут	м3/ч	л/с	при пожаре л/с		
Водопровод хозяйственно-							
питьевой		62,5	5,0	2,41			ВI
Канализация бытовая		62,5	5,0	4,01		3,0	КI

Типовой проект разработан в соответствии с действующими нормами и правилами и предусматривает мероприятия, обеспечивающие взрывобезопасность и пожаробезопасность при эксплуатации здания и сооружения.

Главный инженер проекта Анфимова

УСЛОВНЫЕ ОБОЗНАЧЕНИЯ .

ВIO - трубопровод воздуха .

Привязан

Инв. №:

Провер.	Рейдерман		11.03.91
Исполн.	Паричкина		11.03.91
Исполн.	Сала		11.03.91
Нач.груп.	Рейдерман		11.03.91
Гл.спец.	Гоман		11.03.91
Гл.спец.	Шмарук		11.03.91
Н.контр.	Шмарук		11.03.91
Нач.отд.	Белан		11.03.91
ГИП	Анфимова		11.03.91

А-II,(III,IV)-2500-0459.90-ВК

Склад материалов в пристройке инженерного корпуса. 6малоблажн. грунт.-1,2 кл. зон.

Стадия	Лист	Листов
Р	1	6

Общие данные (начало).

МИНСТРОЙ УССР „КИЕВСКИЙ ПРОМСТРОЙПРОЕКТ"

Взам. инв. № | Подпись и дата | Инв. № подл.

24497-04 4

I. ОБЩИЕ УКАЗАНИЯ

I.I. Рабочие чертежи типового проекта АП-(III,IV)-2500-0459.90 „Склад материалов в подвале инженерного корпуса" разработаны в соответствии с заданием, выданным институтом " Промстройпроект" г. Москва, согласованным НТО СССР и утвержденным Госстроем СССР.

I.2. Относительной отметке 0.000, за которую принят уровень пола подвала, соответствует абсолютная отметка

I.3. Настоящий проект выполнен на основании следующих нормативных документов : СНиП 2.04.01.85.СНиП II-II-77^{X}, ГОСТ 2I.I02-79, ГОСТ 2I60I-79.

I.4. В помещении склада предусматриваются следующие системы водопровода и канализации:
- водопровод хозяйственно-питьевой / BI/,
- канализация бытовая / KI/,

Расходы воды и стоков по каждой системе приведены в таблице основных показателей .

Вводы и выпуски проектируются до наружной стены здания .

I.5. Внутреннее пожаротушение склада проектирует институт ГПИ "Спецавтоматика ".

2. Водопровод хозяйственно-питьевой BI.

2.I. Водопровод запроектирован для подачи воды к бакам запаса питьевой воды, санитарным приборам , поливочным кранам и подключается к одноименной наружной сети.

2.2. На случай повреждения наружного водопровода в складе предусматривается запас питьевой воды, хранимый в семнадцати специальных проточных вертикальных металлических баках типа БВ-09 по серии 07.900-2 "Технологические металлические емкости для убежищ " выпуск 2.

Баки оборудованы указателями уровня жидкости, трубопроводами для отвода воздуха водоразборными кранами, люками для возможной очистки и окраски внутренних поверхностей .

Полный обмен воды в баках запаса питьевой воды в период пребывания укрываемых обеспечивается

путем протока через баки к санитарным приборам, установленным в убежище .

2.3. Сеть водопровода монтируется из водогазопроводных оцинкованных легких труб под накатку резьбы ∅ I5-: 50 мм.

2.4. Состав конструкции противокоррозийной и тепловой изоляции баков питьевой воды :
а/противокоррозийная изоляция поверхности грунтом ГФ-020 ТУ6-I0-I642-77 - I раз, битумным лаком БТ-577 ГОСТ 563I-79_2 - 2 раза ;
б/плиты теплоизоляционные из минеральной ваты на синтетическом связующем марки I75 ГОСТ 9573 -82, толщиной 40 мм;
в/рубероид РП-250 ГОСТ I0923-82, в I слой с проклейкой стыков нефтяным битумом БН ;
г/ фольгоизол ГОСТ 20429-75 с креплением винтами самонарезающими 4хI2 ГОСТ I062I-80.

Внутренняя поверхность баков грунтуется грунтом ХС-04/ ТУ-I0-I4I4-76/ I слой и окрашивается эмалью ХС-558 / ТУI0-592-76/2 - 3 раза .

2.5. Состав конструкции изоляции трубопроводов, по которым циркулируется водопроводная вода :
а/ противокоррозийная изоляция поверхности грунтом ГФ-020 - I раз и битумным лаком БТ 577 ГОСТ 563I-79-2 раза ;
б/ шнур теплоизоляционный с набивкой из минеральной ваты /ТУ36-I695-73 / в оплетке стеклянной нитью ;
в/ мешковина .

3. Канализация бытовая K1.

3.I. Склад материалов оборудуется промывными санитарными узлами . Стоки от приборов самотеком поступают в резервуар, откуда насосом ЦМК-I6-27 перекачиваются в наружную сеть бытовой канализации .

Насос принят без резерва, согласно СНиП II-II-77^{X}, п.7.48 Полезный объем резервуара - I0м3.

3.2. На случай выхода из строя наружной канализационной сети перед унитазами в полу устраиваются отверстия,закрываемые крышками и используемые вместо унитазов .

3.3. Ввиду того, что санитарные приборы используются только в период пребывания укрываемых , проектом принят приемный резервуар насосной установки, совмещенный с приемным резервуаром для сбора бытовых стоков .

3.4. Внутри склада самотечная канализационная сеть монтируется из чугунных канализационных труб, напорная - из стальных водогазопроводных неоцинкованных труб под накатку резьбы.

3.5. Для сбора сухих отбросов предусматриваются бумажные мешки емкостью 20 кг в количестве 250 шт / места расположения см. чертежи марки АР/.

Взам. инв. №

Подпись и дата

Инв. № подл.

Привязан

Инв. №

Провер.	Рейдерман			
Исполн.	Сала			
Нач.груп	Рейдерман			
Гл.спец.	Гамон			
Гл.спец.	Шмарук			
Н.контр.	Шмарук			
Нач.отд.	Белан			

А-II.(III.IV)-2500-0459.90 - ВК

Склад материалов в подвале инженерного корпуса. Вмаловлажн. грунт. -1,2кдим. зон.

Стадия	Лист	Листов
Р	2	

Общие данные (окончание).

МИНСТРОЙ УССР „КИЕВСКИЙ ПРОМСТРОЙПРОЕКТ"

Альбом 4

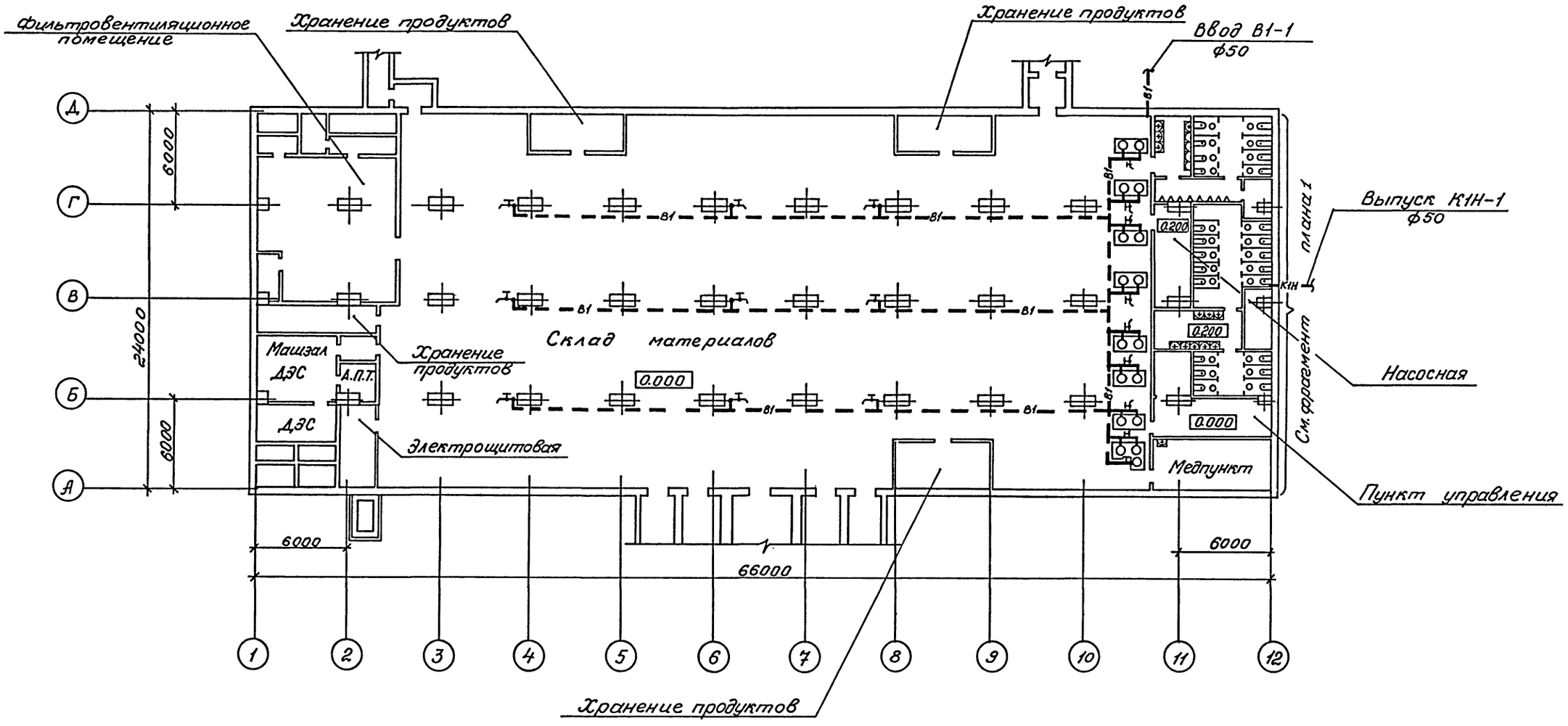

Привязан					
Инв. №					

				А-II(III,IV)-2500 -0459.90-ВК	
Провер.	Рейдерман		19.03.90		
Инженер	Марчукина		19.03.90	Склад материалов в подвале инженерного корпуса. Мало-влаж. грунты-1,2 клим. зоны.	Стадия: Р; Лист: 3; Листов:
Нач.гр.	Рейдерман		19.03.90		
Гл.спец.	Гомон		19.03.90		
Гл.спец.	Шмарук		19.03.90	План с сетями водопровода и канализации.	МИНСТРОЙ УССР „КИЕВСКИЙ ПРОМСТРОЙПРОЕКТ"
Н.конт.	Шмарук		19.03.90		
Нач.отд.	Белан		19.03.90		

24497-04 6

Инв. № подл.	Подпись и дата	Взам.инв.№

Альбом 4

Фрагмент плана 1

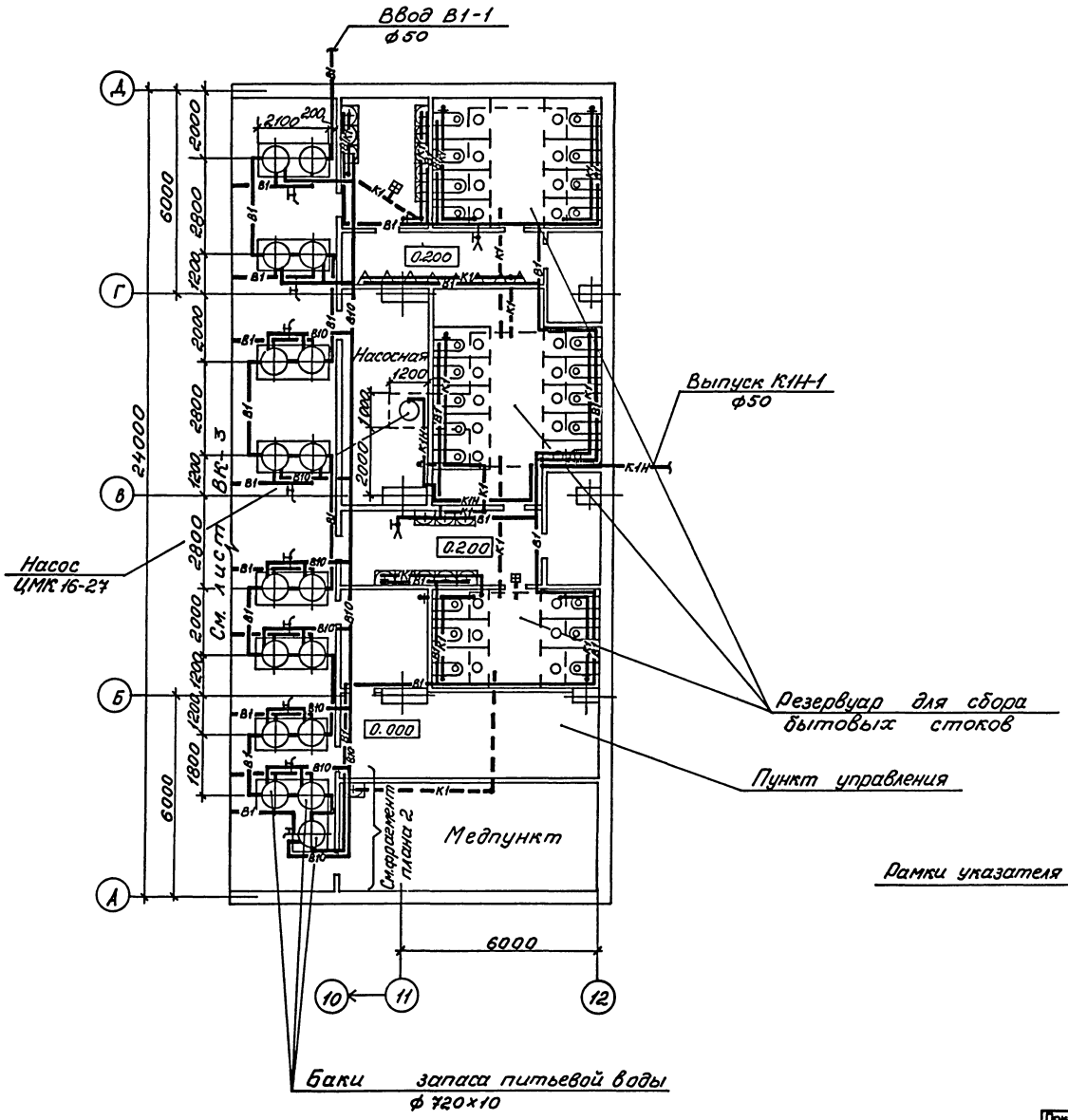

Фрагмент плана 2

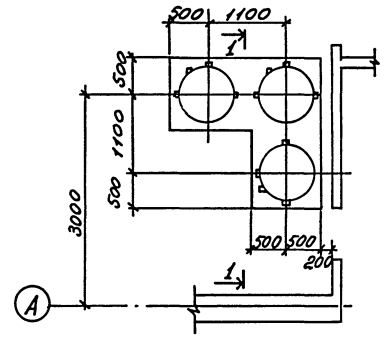

Разрез 1-1

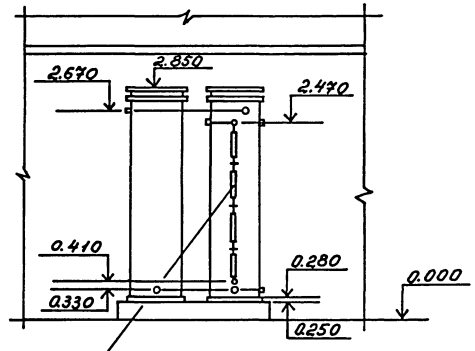

Рамки указателя уровня

Провер.	Рейдерман		29.03.90	А-II,/III,IV/-2500-0459. 90 - ВК
Инженер	Ларичкина		29.03.90	Склад материалов в подвале инженерного корпуса. Маловлаж. грунты-1,2 клим. зоны
Нач.гр.	Рейдерман		29.03.90	Стадия: Р; Лист: 4; Листов:
Гл.спец.	Гомон		29.03.90	
Гл.спец.	Шмарук		29.03.90	Фрагмент плана 1,2. Разрез 1-1.
Н.контр.	Шмарук		29.03.90	МИНСТРОЙ УССР „КИЕВСКИЙ ПРОМСТРОЙПРОЕКТ"
Нач.отд.	Белан		29.03.90	

Привязан

Инв. №

Инв. № подл. | Подпись и дата | Взам. инв. №

24497-04 7

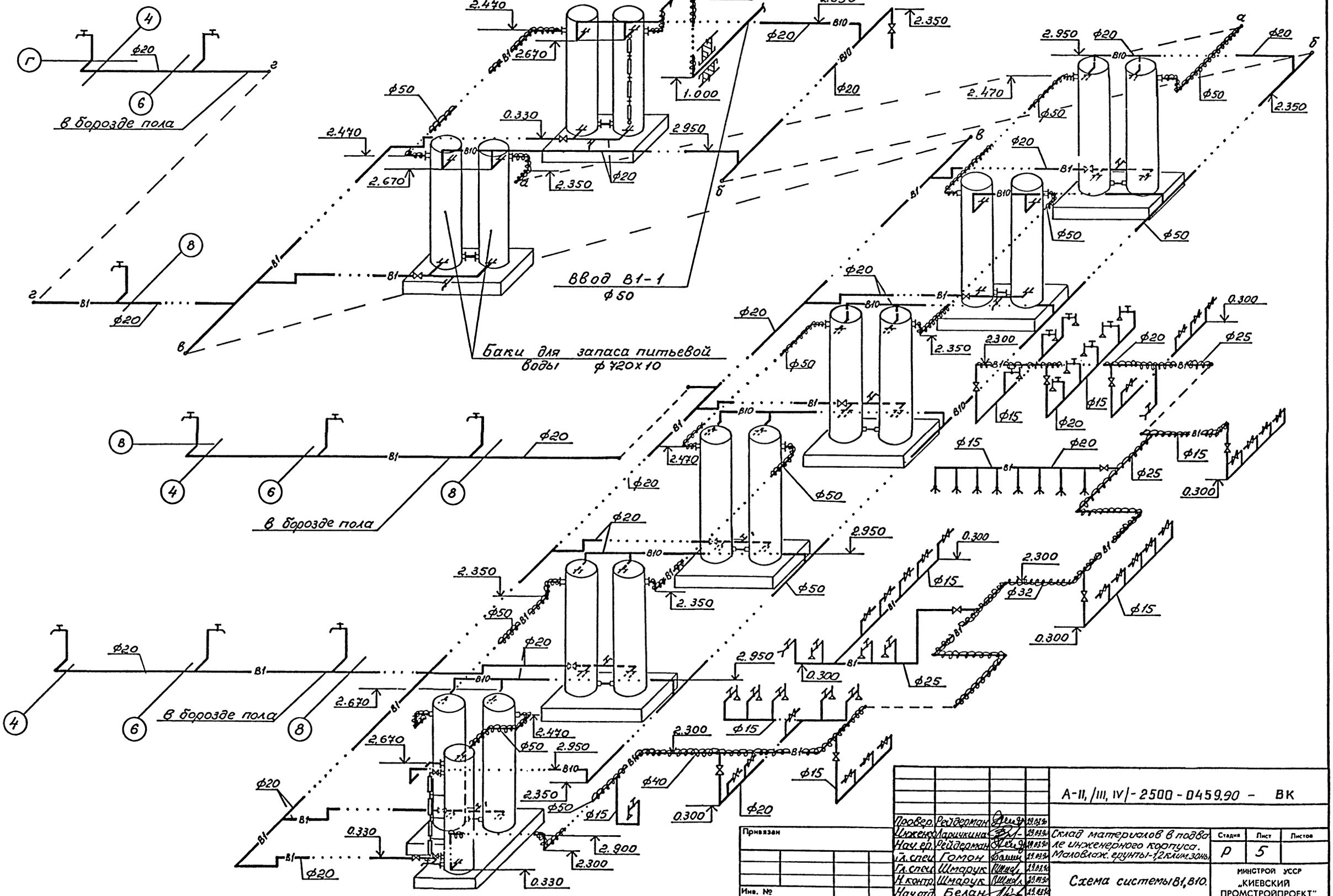

Инв. № подл.	Подпись и дата	Взам. инв. №			

Привязан

Инв. №

				А-II, /III, IV/- 2500 - 0459.90 - ВК	
Провер.	Рейдерман		19.03.90		
Инженер	Ларчикина		19.03.90	Склад материалов в подвале инженерного корпуса. Маловлаж. грунты-1,2 клим. зоны.	Стадия: Р; Лист: 5; Листов:
Нач. гр.	Рейдерман		19.03.90		
Гл. спец.	Гомон		19.03.90		
Гл. спец.	Шмарук		19.03.90	Схема системы В1, В10.	МИНСТРОЙ УССР „КИЕВСКИЙ ПРОМСТРОЙПРОЕКТ"
Н. контр.	Шмарук		19.03.90		
Нач. отд.	Белан		19.03.90		

К1

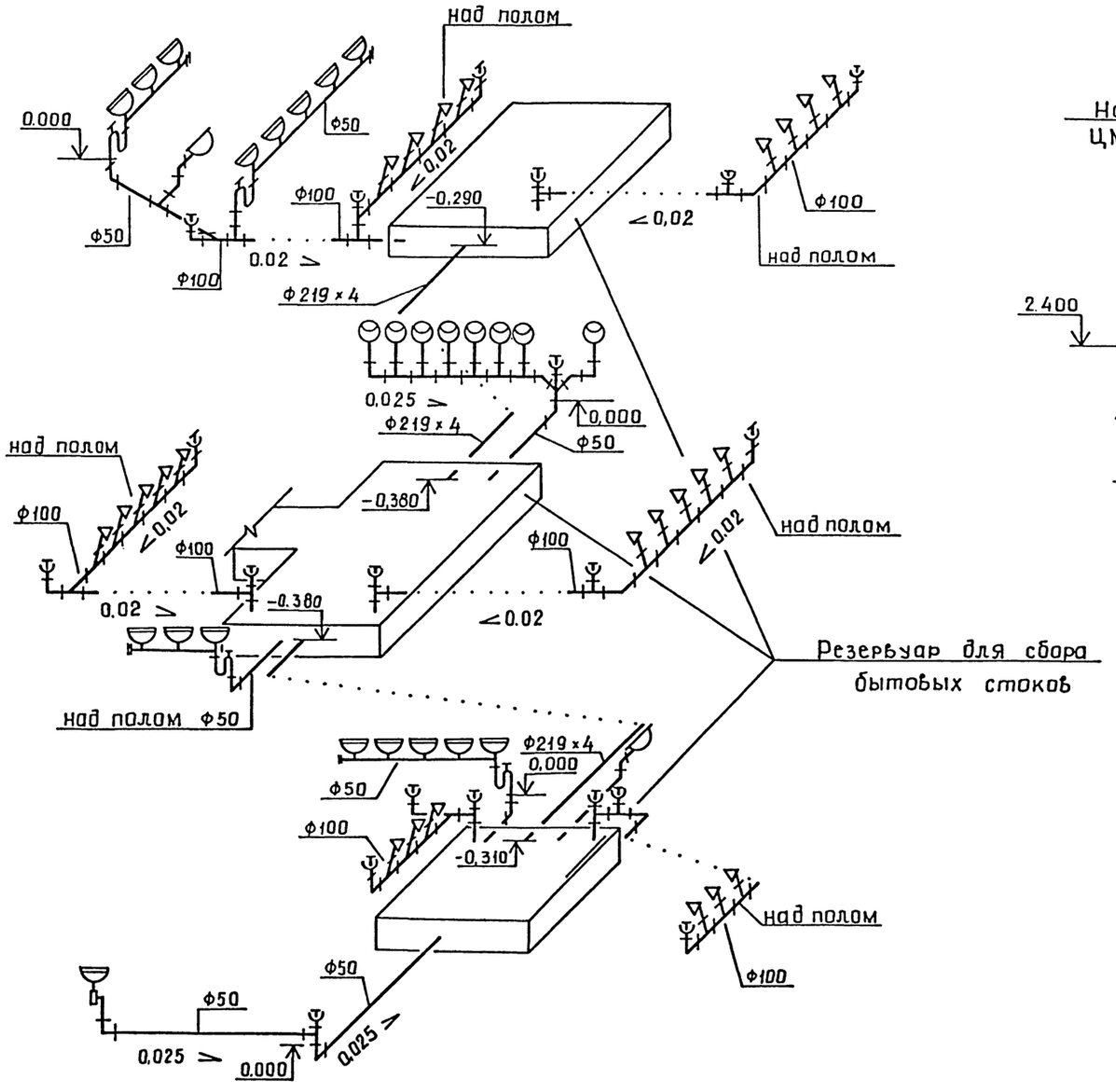

К1Н

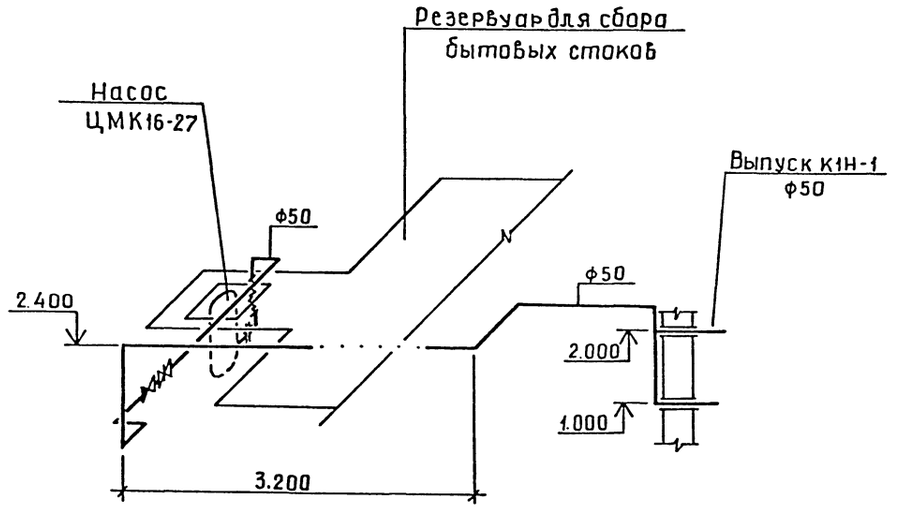

				А-II, (III, IV)-2500-0459.90 - ВК	
Привязан	Провер.	Рейдерман			
	Исполн.	Сало		Склад материалов в подвале инженерного корпуса в малоблажн. грунт. т-1, 2 клим. зон.	Стадия: Р; Лист: 6; Листов:
	Нач. груп.	Рейдерман			
	Гл. спец.	Гомон			
	Гл. спец.	Шмарук			МИНСТРОЙ УССР „КИЕВСКИЙ ПРОМСТРОЙПРОЕКТ"
Инв. №	Н. контр.	Шмарук		Схемы систем К1, К1Н.	
	Нач. отд.	Белан			

24497-04 9

Инв. № подл. | Подпись и дата | Взам. инв. №

ВЕДОМОСТЬ РАБОЧИХ ЧЕРТЕЖЕЙ ОСНОВНОГО КОМПЛЕКТА

Лист	Наименование	Примечание
1	Общие данные	
2	Схема складирования материалов	
3	Установка лифта грузового выжимного 3200/0,50 Данные для заказа лифта	
4	Настил	

ПРИЛАГАЕМЫЕ ДОКУМЕНТЫ

Обозначение	Наименование	Примечание
А-II(III,IV)-2500-		
0459.90 -ТХ.СО	Спецификация оборудования	

СВОДНЫЕ ТЕХНИКО – ЭКОНОМИЧЕСКИЕ ПОКАЗАТЕЛИ СКЛАДА

№№ п/п	Наименование	Ед. изм.	Кол-во
1	Площадь склада	м²	1030
2	Коэффициент использования площади		0,32
3	Коэффициент использования объема		0,15
4	Штат производственных рабочих	чел.	3
5	Производительность труда	т/чел.год	7333
6	Уровень механизации	%	96

Проект разработан в соответствии с действующими нормами и правилами и предусматривает мероприятия, обеспечивающие пожарную безопасность при эксплуатации сооружения.

Главный инженер проекта И.М.Еремин

ЕМКОСТЬ СКЛАДА И ПОТРЕБНОЕ КОЛИЧЕСТВО ПОГРУЗОЧНО – РАЗГРУЗОЧНЫХ МЕХАНИЗМОВ

№№	Наименование	Ед. изм.	Кол-во
1	Срок хранения материалов	дней	13
2	Количество тары П грузоподъемностью Q = 500 кг	шт.	1200
3	Грузоподъемность тары с учетом коэффициента использования тары $q = 0,942 \times 0,5$	т	0,471
4	Емкость склада $W = n \cdot q$	т	565
5	Среднесуточный грузооборот, в т.ч. прибытие отправление $q_{сут.} = \frac{2W}{t_{хр}}$	т —«— —«—	87 43,5 43,5
6	Грузооборот склада $q_{сут.} \times 252$	т	22000
7	Часовая производительность: - лифта грузового выжимного - электропогрузчиков на погрузке-разгрузке автотранспорта - электропогрузчиков на внутрискладской грузопереработке	т/ч —«— —«—	84 19,5 17,3
8	Принятое количество: - лифтов грузовых - электропогрузчиков	шт —«—	1 2
9	Время, затрачиваемое на переработку груза: - лифтом грузовым выжимным - электропогрузчиком на погрузке-разгрузке автотранспорта - электропогрузчиком на внутрискладской грузопереработке	ч/см —«— —«—	1,1 4,5 5,1

ОБЩИЕ УКАЗАНИЯ

1. Проект склада предусматривает хранение оборудования, несгораемых материалов в сгораемой упаковке и твердых сгораемых материалов по номенклатуре для помещений 5 и 6 групп, приложения 2. СНиП 2.04.09-84.

Хранение материалов и оборудования - штабельное, в 2 яруса; высота хранения - 1300 мм.

2. Работа склада.

Склад работает в одну смену, количество рабочих дней в году - 252.

Грузооборот склада определен из расчета хранения грузов в течение 13 суток.

В основу механизации погрузочно-разгрузочных и транспортно-складских работ на складе принят метод транспортирования и хранения грузов в таре производственной (тара 5-80-60-65-0,5 ГОСТ 14861-86).

а) По прибытии материалов на автотранспорте в производственной таре, последние снимают электропогрузчиком ЭП-1213 грузоподъемностью 1,25 т, транспортируют и загружают в лифт грузовой выжимной ГОСТ 8823-85 грузоподъемностью 3,2 т.

Лифтом груз подают вниз, в галерею.

б) Электропогрузчиком ЭП-1213, предназначенным для внутрискладской грузопереработки, снимают поданный груз с грузовой платформы лифта, транспортируют к месту складирования и укладывают в штабель. Освободившуюся грузовую платформу лифта подают наверх под загрузку.

в) Отгрузка грузов из склада осуществляется в обратной последовательности.

3. Примерный списочный состав рабочих:

кладовщик-лифтер – 1

водитель электропогрузчика – 2

Штат обслуживающего персонала склада уточняется при привязке проекта к местным условиям.

Типовой проект А-II(III,IV)-2500-0459.90 Альбом 4

Инв. № подл. | Подпись и дата | Взам. инв. №

Привязан:

Инв. №

А-II(III,IV)-2500-0459.90 ТХ

Инженер	Фатеева		23.03.94
Инженер	Коваль		23.03.94
Нач. гр.	Биленко		23.03.94
Н. контр.	Еремин		23.03.94
Нач. отд.	Щабелько		23.03.94
ГИП	Еремин		23.03.94

Склад материалов в подвале инженерного корпуса сухие грунты - 1,2 кл. зоны

Стадия	Лист	Листов
РП	1	4

Общие данные

Госстрой СССР ПРОМТРАНСНИИПРОЕКТ Киевское отделение

24497-04 10

Типовой проект А-II(III,IV)-2500-0459.90 Альбом 4

План подвала (зона 3,4)

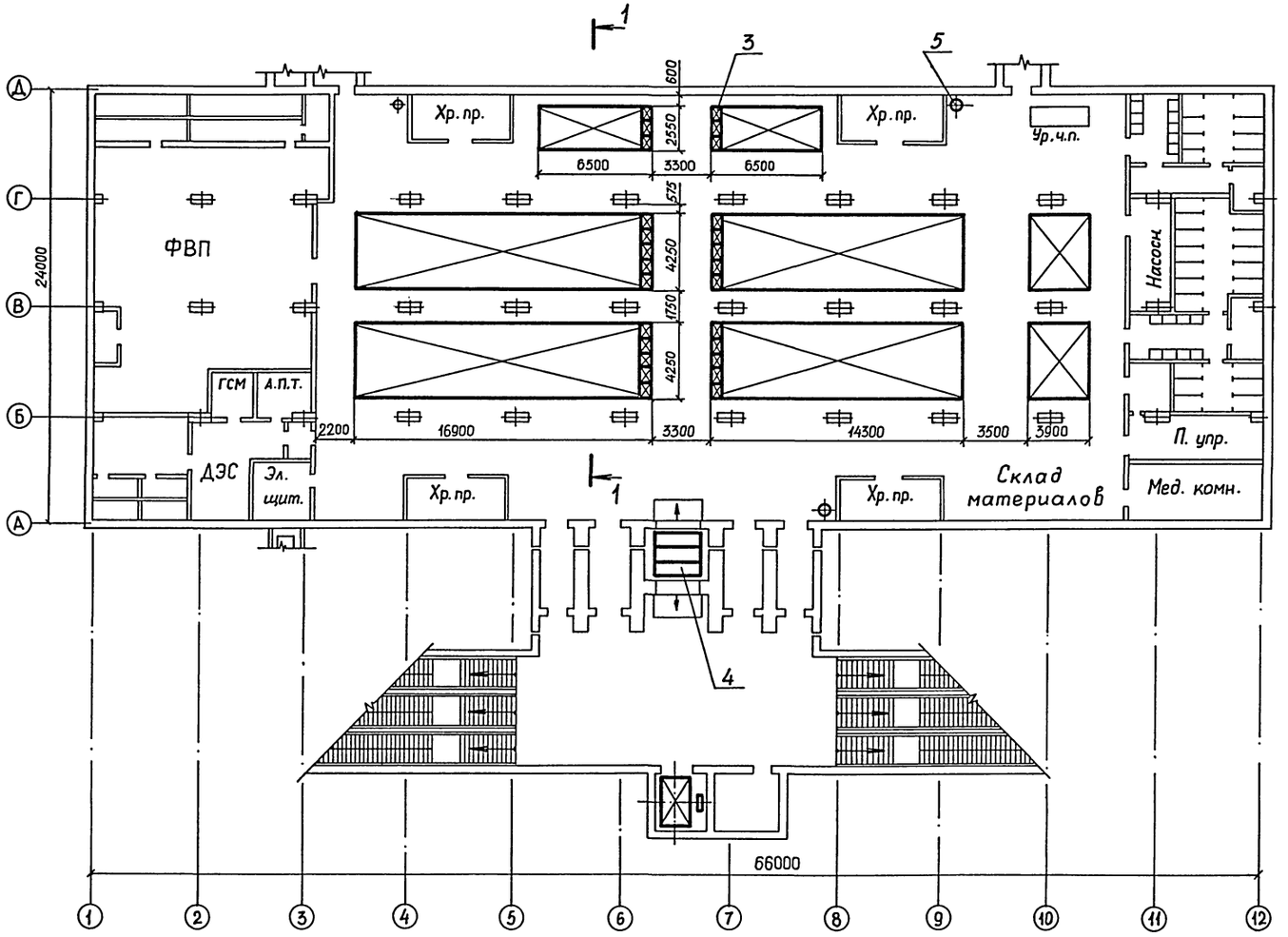

1-1

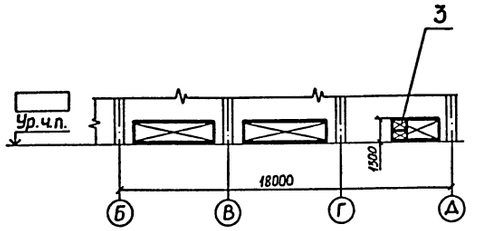

План на отм. 0.000

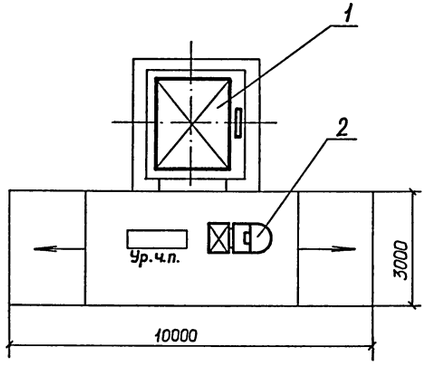

Марка, поз.	Обозначение	Наименование	Кол.	Масса ед. кг	Примечание
1	ГОСТ 8823-85	Лифт грузовой выжимной, г/п 3,2 т	1		
2	ЭП-1213	Электропогрузчик г/п 1,25т; H=2,8м.	2		
3	ГОСТ 14861-86	Тара 5-80-60-65-0,5	1200		
4	А-II(III,IV)-2500-0459.90-ТХ, лист 4	Настил	3		
5	ОХВП-10 ТУ22-4720-80	Огнетушитель химический воздушно-пенный	3		

Привязан:

Инв. №

Инженер	Фатеева		23.03.90
Инженер	Коваль		23.03.90
Нач. гр.	Биленко		23.03.90
Н. контр.	Еремин		23.03.90
Нач. отд.	Щабелько		23.03.90
ГИП	Еремин		23.03.90

А-II(III,IV)-2500-0459.90 ТХ

Склад материалов в подвале инженерного корпуса сухие грунты -1,2 кл. зоны

Схема складирования материалов

Стадия	Лист	Листов
РП	2	

Госстрой СССР ПРОМТРАНСНИИПРОЕКТ Киевское отделение

24497-04 11

Инв. № подл. | Подпись и дата | Взам. инв. №

Типовой проект А-II(III,IV)-2500-0459.90 Альбом 4

Данные для заказа лифта

1	Наименование, адрес и телефон заказчика	*	
2	Реквизиты грузополучателя (почтовые, телеграфные, отгрузочные)	*	
3	Назначение здания в котором устанавливается лифт и его почтовый адрес	*	
4	Номера прилагаемых чертежей	*	
5	Назначение лифта	Грузовой выжимной	
6	Грузоподъемность лифта в кг, скорость в м/с	Q = 3200 V = 0,5	
7	Высота подъема кабины в м	4,7	
8	Размеры кабины (ширина × высота × глубина) мм	2000 × 2500 × 2200	
9	Требуется ли выход из кабины в две противоположные стороны	требуется	
10	Количество дверей шахты	2	
11	Количество остановок кабины	2 — 1 ост. на отм. -4.700 2 ост. на отм. 0.000	
12	Напряжение на клеммах эл. двигателя	380 в	
13	Система управления	Кнопочная внутренняя с проводником и сигнальным вызовом кабины с любого этажа	
14	Режим работы лифта	60 вкл./ч	
15	Требуется ли оборудование для диспетчерского управления	—	
16	Число заказываемых лифтов одинаковой характеристики	*	
17	Место расположения шахты лифта	вне здания	
18	Желательный срок поставки (год, квартал)	*	

* Позиции 1,2,3,4,16,18 заполняются заказчиком

Схема расположения проемов для дверей шахты лифта

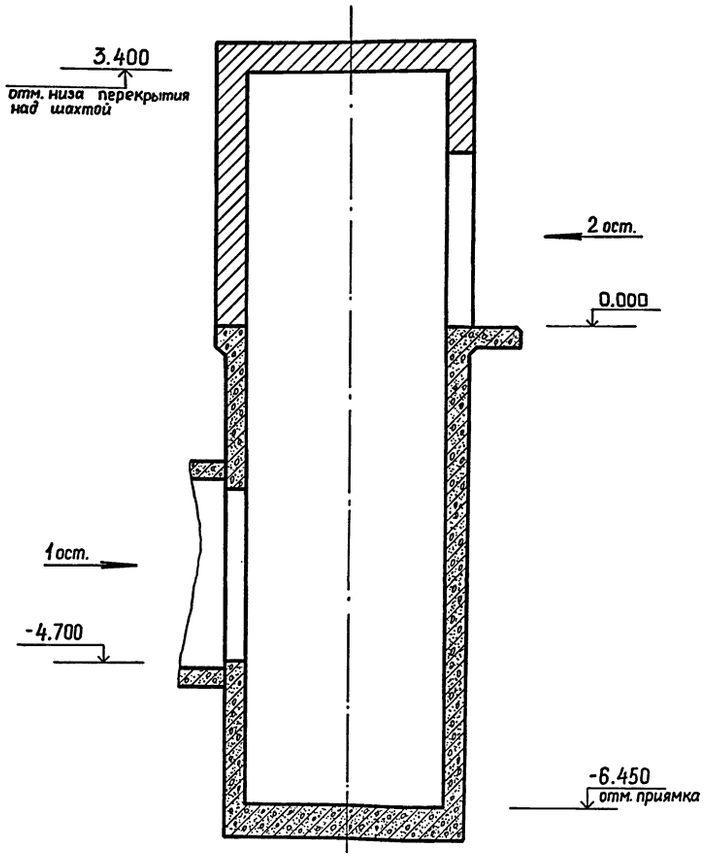

Проект строительной части лифтовой установки выполнен в соответствии с ГОСТ 8823-85 „Лифты грузовые выжимные," альбомом заданий на проектирование строительной части лифтовых установок АТ-600-003.

Взам. инв. № | Подпись и дата | Инв. № подл.

Привязан

Инв. №

Инженер	Фатеева		23.03.90
Инженер	Коваль		23.03.90
Нач. гр.	Биленко		23.03.90
Н. контр.	Еремин		23.03.90
Нач. отд.	Щабелько		23.03.90
ГИП	Еремин		23.03.90

A-II(III,IV)-2500-0459.90 ТХ

Склад материалов в подвале инженерного корпуса
Сухие грунты - 1,2 кл. зоны

Стадия	Лист	Листов
РП	3	

Установка лифта грузового выжимного 3200/0,50
Данные для заказа лифта

Госстрой СССР
ПРОМТРАНСНИИПРОЕКТ
Киевское отделение

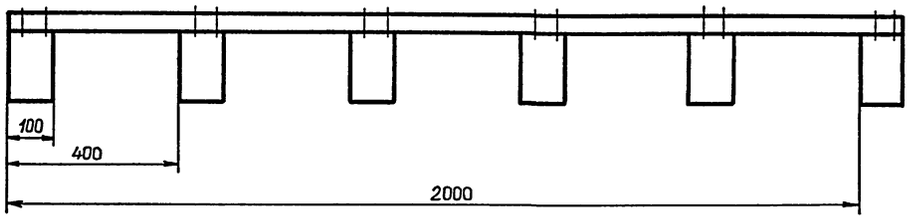

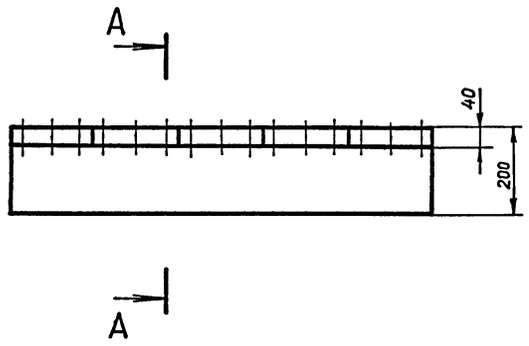

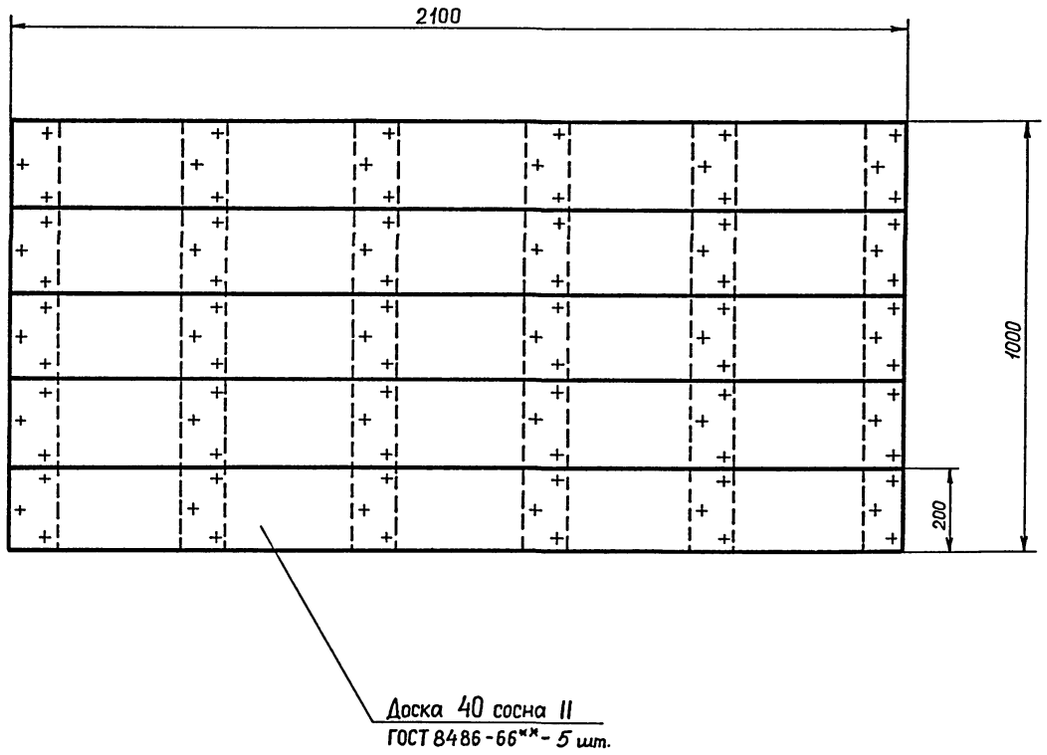

A – A

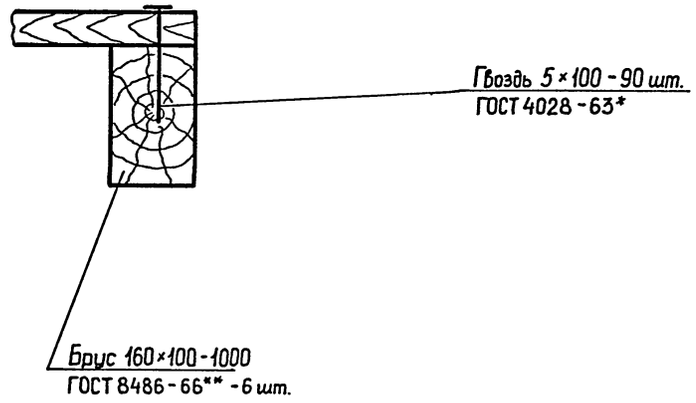

Типовой проект А-II (III,IV)-2500-0459.90 Альбом 4

Инв. № подл. | Подпись и дата | Взам. инв. №

Привязан				A-II(III,IV)-2500-0459.90 ТХ	
Инв. №	Инженер	Фатеева	23.03.90	Склад материалов в подвале инженерного корпуса сухие грунты - 1.2 кл.зоны	Стадия: РП; Лист: 4; Листов:
	Инженер	Коваль	23.03.90		
	Нач. гр.	Биленко	23.03.90		
	Н.контр.	Еремин	23.03.90	Настил	Госстрой СССР ПРОМТРАНСНИИПРОЕКТ Киевское отделение
	Нач. отд	Щабелько	23.03.90		
	ГИП	Еремин	23.03.90		

gost.e-ecolog.ru