ТИПОВЫЕ ПРОЕКТНЫЕ РЕШЕНИЯ

А–II(III,IV)–2500–0459.90

СКЛАД МАТЕРИАЛОВ В ПОДВАЛЕ ИНЖЕНЕРНОГО КОРПУСА

СУХИЕ ГРУНТЫ 1,2 КЛИМАТИЧЕСКИЕ ЗОНЫ

АЛЬБОМ 3 ОВ ОТОПЛЕНИЕ И ВЕНТИЛЯЦИЯ

gost.e-ecolog.ru

ТИПОВЫЕ ПРОЕКТНЫЕ РЕШЕНИЯ

А–II(III,IV)–2500–0459.90

СКЛАД МАТЕРИАЛОВ В ПОДВАЛЕ ИНЖЕНЕРНОГО КОРПУСА

СУХИЕ ГРУНТЫ I,2 КЛИМАТИЧЕСКИЕ ЗОНЫ

АЛЬБОМ 3

ПЕРЕЧЕНЬ АЛЬБОМОВ

АЛЬБОМ 1		ПЗ	ОБЩАЯ ПОЯСНИТЕЛЬНАЯ ЗАПИСКА
		АР	АРХИТЕКТУРНО-СТРОИТЕЛЬНЫЕ РЕШЕНИЯ
		КЖ	КОНСТРУКЦИИ ЖЕЛЕЗОБЕТОННЫЕ
АЛЬБОМ 2		КЖИ	СТРОИТЕЛЬНЫЕ ИЗДЕЛИЯ
АЛЬБОМ 3		ОВ	ОТОПЛЕНИЕ И ВЕНТИЛЯЦИЯ
АЛЬБОМ 4		ВК	ВНУТРЕННИЕ ВОДОПРОВОД И КАНАЛИЗАЦИЯ
		ТХ	МЕХАНИЗАЦИЯ СКЛАДСКОГО ХОЗЯЙСТВА
АЛЬБОМ 5		ЭМ	СИЛОВОЕ ЭЛЕКТРООБОРУДОВАНИЕ
		ЭО	ЭЛЕКТРООСВЕЩЕНИЕ
		СС	СВЯЗЬ И СИГНАЛИЗАЦИЯ
		ДЭС	ДИЗЕЛЬНАЯ ЭЛЕКТРОСТАНЦИЯ
		АПЖ	УСТАНОВКА АВТОМАТИЧЕСКОГО ПОЖАРОТУШЕНИЯ
		АУС	АВТОМАТИЧЕСКАЯ УСТАНОВКА ПОЖАРНОЙ СИГНАЛИЗАЦИИ
АЛЬБОМ 6		СО	СПЕЦИФИКАЦИЯ ОБОРУДОВАНИЯ
АЛЬБОМ 7	ЧАСТЬ I		СМЕТЫ
	ЧАСТЬ 2		СМЕТЫ
АЛЬБОМ 8	ЧАСТЬ I	ВМ	ВЕДОМОСТИ ПОТРЕБНОСТИ В МАТЕРИАЛАХ
	ЧАСТЬ 2		ВЕДОМОСТИ ПОТРЕБНОСТИ В МАТЕРИАЛАХ
АЛЬБОМ 9			ПРОЕКТНАЯ ДОКУМЕНТАЦИЯ ПО ПЕРЕВОДУ ПОМЕЩЕНИЯ СКЛАДА НА РЕЖИМ УБЕЖИЩА

РАЗРАБОТАН

ГПИ КИЕВСКИЙ ПРОМСТРОЙПРОЕКТ

ГЛАВНЫЙ ИНЖЕНЕР ИНСТИТУТА И.Г. ХАРИТОНОВ

ГЛАВНЫЙ ИНЖЕНЕР ПРОЕКТА А.В. АНФИМОВА

УТВЕРЖДЕН

13 СЛУЖБОЙ ГО СССР

ПРОТОКОЛ ОТ 7.05.90г.

© ЦИТП Госстроя СССР, 1990

Альбом 3

ВЕДОМОСТЬ РАБОЧИХ ЧЕРТЕЖЕЙ ОСНОВНОГО КОМПЛЕКТА ОВ

ЛИСТ	НАИМЕНОВАНИЕ	ПРИМЕЧАНИЕ
–	Титульный лист	I
	Комплект чертежей марки ОВ	ГПИ "Киевский Промстройпроект"
I	Общие данные.Ведомость чертежей основного комплекта.	2
2	Общие данные. Пояснительная записка / начало/.	3
3	Общие данные. Пояснительная записка / окончание/.	4
4	Общие данные. Основные показатели проекта / начало/.	5
5	Общие данные. Основные показатели проекта / окончание/.	6
6	Общие данные.Характеристика вентоборудования. I,2 климатические зоны.	7
7	Принципиальная схема вентиляции. I климатическая зона.	8
8	Принципиальная схема вентиляции. 2 климатическая зона.	9
9	План на отм. 0.000 в осях I÷ 8 . I климатическая зона.	I0
I0	План на отм. 0.000 в осях 8÷ I2. Разрезы I–I, 2–2, I климатическая зона.	II
II	План на отм. 0.000 в осях I÷ 8. 2 климатическая зона.	I2
I2	План на отм. 0.000 в осях 8÷ I2. Разрезы I–I,2–2. 2 климатическая зона.	I3
I3	Схема системы отопления № I. I климатическая зона.	I4
I4	Схема системы отопления № I. 2 климатическая зона.	I5
I5	Установка систем ПI,П2,П3,В2,В3. План. Спецификация системы П3. I климатическая зона.	I6
I6	Установка систем ПI,П2,П3,В2,В3. Разрезы I–I,2–2,3–3. Спецификации систем В2,В3. I климатическая зона.	I7
I7	Спецификации систем ПI,П2,В4. I климатическая зона.	I8
I8	Установка систем ПI,П2,П3,В2,В3. План. Спецификация системы П3. 2 климатическая зона.	I9
I9	Установка систем ПI,П2,П3,В2,В3. Разрезы I–I,2–2,3–3. Спецификация системы В2. 2 климатическая зона.	20
20	Спецификации систем ПI,П2,В3. 2 климатическая зона.	2I
2I	Установка системы ВI. План. Разрез I–I. Спецификация. I,2 климатические зоны.	22
22	Установка систем В4,В5. План, разрез I–I.Спецификация системы В5. I,2 климатические зоны.	23
23	Схемы систем ПI,П2,П3. I климатическая зона.	24
24	Схемы систем ПI,П2,П3. 2 климатическая зона.	25
25	Схемы систем ВI,В2,В3,В4,В5. I климатическая зона	26
26	Схемы систем ВI,В2,В3,В4,В5. 2 климатическая зона.	27
27	Принципиальная схема отбрасывания рамы с фильтрами ФяРБ. I,2 климатические зоны.	28

Типовой проект разработан в соответствии с действующими нормами и правилами и предусматривает мероприятия, обеспечивающие пожарную, взрывную и взрывопожарную безопасность при эксплуатации здания.

Главный инженер проекта – Анфимова А.В.

Взам.инв.№ | Подпись и дата | Инв.№ подл.

Привязан

Инв.№

А-II(III,IV)-2500-0459.90-ОВ

Провер.	Прибылева		6.04.90
Инж.	Макаева		6.04.90
Вед.инж.	Пугачева		6.04.90
Нач.гр.	Прибылева		6.04.90
Гл.спец.	Анфимова		6.04.90
Гл.спец.от	Цапенко		6.04.90
Н.контр.	Цапенко		6.04.90
Нач.отд.	Загробский		6.04.90

Склад материалов в подвале инженерного корпуса сухие грунты-1.2 кл. зоны.

Общие данные (начало)

Стадия	Лист	Листов
Р	1	28

МИНСТРОЙ УССР „КИЕВСКИЙ ПРОМСТРОЙПРОЕКТ"

24497-03 3

Альбом 3

ВЕДОМОСТЬ ССЫЛОЧНЫХ И ПРИЛАГАЕМЫХ ДОКУМЕНТОВ

ОБОЗНАЧЕНИЕ	НАИМЕНОВАНИЕ	ПРИМЕЧАНИЕ
	Ссылочные	
I.494-25	Подставки под калориферы	
I.494-27 вып.I	Воздухоприемные устройства с подвесными утепленными клапанами. Лебедка ручная.	
I.494-30 вып.2	Установка и крепление центробежных вентиляторов Ц4-70	
I.494-39	Дроссель-клапаны с ручным управлением круглого и прямоугольного сечения	
3.900-9	Опорные конструкции и средства крепления стальных трубопроводов внутренних санитарно-технических систем	
4.904-69	Детали крепления санитарно-технических приборов и трубопроводов	
5.904-I вып.0	Детали крепления воздуховодов. Указания по выбору и компоновке крепления.	
5.904-I3 вып.I-I	Заслонки воздушные прямоугольного сечения. Рабочие чертежи.	
5.904-38	Гибкие вставки к центробежным вентиляторам	
05.900-I вып.3	Оборудование для внутренних сантехнических систем и ДЭС сооружений гражданской обороны	
07.904-3	Люк-вставка	
ТДК-Н-I-70 ч.II р.III альбом 3	Установка дверей и противовзрывных устройств	
ТДК-Н-I-70 ч.II р.III альбом 3 /приложение/	Рабочие чертежи коробок для УЗС, МЗС и фильтра	

ОБОЗНАЧЕНИЕ	НАИМЕНОВАНИЕ	ПРИМЕЧАНИЕ
	Прилагаемые	
А-II/III,IV/-2500-0459.90-ОВ.СО альбом VI	Спецификация оборудования	
А-II/III,IV/-2500-0459.90-ОВ.ВМ альбом VIII	Ведомость потребности в материалах	
ОВН I	Рама для установки 2-х, 3-х фильтров типа ФяРБ. Общий вид.	стр. 29
ОВН 2	Рама для установки 2-х, 3-х фильтров типа ФяРБ. Детали, узлы.	стр. 30
ОВН 3	Подставка под фильтр ФП-300-3. Узел установки сетки с движком.	
	Ограждение входного патрубка центробежного вентилятора.	стр. 31
ОВН 4	Рама для установки 6-ти фильтров типа ФяРБ. Общий вид.	стр. 32
ОВН 5	Рама для установки 6-ти фильтров типа ФяРБ. Детали, узлы.	стр. 33

План-схема

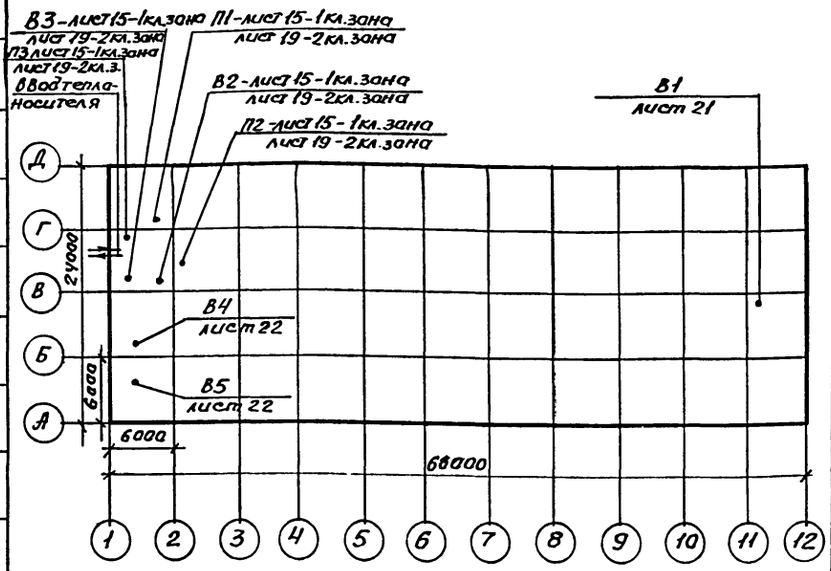

ОСНОВНЫЕ ПОКАЗАТЕЛИ ПО ЧЕРТЕЖАМ ОТОПЛЕНИЯ И ВЕНТИЛЯЦИИ

Наименование здания (сооружения), помещения	Объем, м3	Периодичность года при $t_н$, °С	Климатическая зона	Расход тепла Вт / ккал/час: на отопление	на вентиляцию	на горячее водоснабжение	Общий	Расход холода, ккал/ч	Установленная мощность эл/двигателей квт
Склад материалов в подвале инженерного корпуса		-40	1	50815 / 43700	56930 / 48960	—	107745 / 92660	—	38,25
		-30	2	40650 / 34960	45540 / 39170	—	86190 / 74130	—	42,25

Взамен №

Подпись и дата

Инв. № подл.

Привязан

Инв. №

Провер.	Прибылева		6.04.90
Вед.инж.	Пугачева		6.04.90
Нач.гр.	Прибылева		6.04.90
Гл.спец.	Анфимова		6.04.90
Гл.спец.отд.	Цапенко		6.04.90
Н.контр.	Цапенко		6.04.90
Нач.отд.	Загродский		6.04.90

А-II (III, IV) - 2500-0459.90 · ОВ

Склад материалов в подвале инженерного корпуса сухие грунты — 1,2 кл. зона

Общие данные (продолжение)

Стадия	Лист	Листов
Р	2	

МИНСТРОЙ УССР „КИЕВСКИЙ ПРОМСТРОЙПРОЕКТ"

24497-03 4

Альбом 3

ОБЩИЕ УКАЗАНИЯ

I. Общая часть.

I.I. Типовой проект А-П/Ш,IУ/-2500 "Склад материалов в подвале инженерного корпуса" разработан ГПИ Промстройпроект г. Москва / ведущий/, институтом " Киевский Промстройпроект", Киевским отделением "ПромтрансНИИпроект", Ивановским отделом ГПИ "Электропроект" и СПКБ Спецавтоматика г. Москва по плану типового проектирования Госстроя СССР на 1988 г. / спецтема Т.8.I.2.I7/ на стадии рабочего проекта в соответствии с программой, согласованной Управлением ГО СССР и утвержденной Госстроем СССР.

I.2. Проект разработан в соответствии со СНиП П-II-77 "Защитные сооружения гражданской обороны".

I.3. Вместимость убежища 2500 человек для I,2 климатических зон.

2. Отопление.

2.I. Проект отопления разработан для применения в районах с расчетной зимней температурой для проектирования отопления:
- 40°С - I климатическая зона,
- 30°С - 2 климатическая зона.

2.2. Внутренняя температура помещения, используемого в мирное время под склад материалов, /категория "В"/ принята I0°С.

2.3. В качестве теплоносителя для системы отопления и теплоснабжения калорифера системы ПЗ принята вода с параметрами I50-70°С, поступающая из теплового пункта инженерного корпуса.

На вводе теплоносителя на подающем и обратном трубопроводах устанавливаются фланцевые вентили.

2.4. В качестве нагревательных приборов приняты: в помещении склада и электрощитовой - гладкие трубы, проложенные по стенам сооружения.

Трубопровод в пределах электрощитовой выполнить на сварке без разъемных соединений.

Трубопроводы и нагревательные приборы окрашиваются краской БТ-I77 -2 слоя / ГОСТ 563I-79/ по грунту ГФ-02I - I слой /ГОСТ 25I29-82/.

2.5. Система отопления эксплуатируется только в мирное время. При заполнении убежища отопление отключается.

2.6. Расходы тепла приведены в таблице основных показателей на листе ОВ-4.

3. Вентиляция.

3.I. Проект вентиляции выполнен для I,2 климатических зон.

3.2. Системы вентиляции запроектированы из условия обеспечения их работы по режимам:

I-й режим - чистая вентиляция;

2-й режим - фильтровентиляция

И режим мирного времени.

3.3. Количество наружного воздуха, подаваемого в помещение для укрываемых, в режиме чистой вентиляции принято по табл.34 СНиП П-II_77* и составляет:

I климатическая зона - 20080 м3/ч,

2 -"- -"- - 25100 м3/ч.

Количество наружного воздуха на одного укрываемого в режиме фильтровентиляции принято:

I климатическая зона - 2,5м3/час,

2 климатическая зона - 2,7 м3/час.

Увеличение количества подаваемого воздуха на одного человека в режиме фильтровентиляции вызвано недостатком воздуха для вентиляции машзала ДЭС.

В режиме фильтровентиляции предусмотрена рециркуляция воздуха в объеме, обеспечивающем сохранение в приточной системе количества воздуха, подаваемого при чистой вентиляции.

Для режима мирного времени проектом предусматривается однократный воздухообмен.

3.4. Баланс воздуха по сооружению для каждой климатической зоны в зависимости от режима эксплуатации приведен на листе ОВ_5.

3.5. Воздухозабор для режима чистой вентиляции совмещен с аварийным выходом из убежища.

Воздухозабор для режима фильтровентиляции осуществляется через отдельные вентиляционные шахты.

Воздуховоды чистой вентиляции и фильтровентиляции должны располагаться на расстоянии не ближе I0 м от выбросов вытяжных систем вентиляции убежища, помещения ДЭС и выхлопа от дизеля.

Расстояние между воздухозаборами и выбросами необходимо указывать при привязке типового проекта.

3.6. На воздухозаборных и вытяжных каналах предусмотрена установка противовзрывных устройств.

3.7. В форкамерах воздухозаборов установлены спаренные фильтры ФЯРБ в виде вращающихся рам - дверей.

При повышении аэродинамического сопротивления фильтров ФЯРБ/ до I00Па/ проектом предусматривается принципиальное решение по открыванию первого ряда / по ходу воздуха/ дверей с фильтрами / см. лист ОВ-27/.

При привязке проекта необходимо выполнить открывание в соответствии с действующими на момент привязки типовыми решениями.

3.8. Раздача приточного воздуха в помещении для укрываемых производится воздуховодами равномерной раздачи через металлические сетки с движками. Воздушные потоки направлены под углом 45° к потолку.

3.9. Для удаления теплоизбытков в ДЭС и обеспечения нормальной работы дизель -генератора и узла охлаждения предусмотрена приточно-вытяжная вентиляция.

Дизель -генератор имеет водовоздушную /радиаторную /систему охлаждения с выносным узлом охлаждения.

По данным Ивановского отдела ГПИ "Электропроект" тепловыделения от узла охлаждения составляют:

I и 2 климатические зоны - 75580 вт/час /65000ккал/час/ -
- ДГМА-75
- в машзале ДЭС

I и 2 климатические зоны - I8600 вт/час / I6000 ккал/час/.

Температура в помещении узла охлаждения принята 45°С, а в помещении машзала 40°С.

Количество необходимого воздуха для охлаждения радиатора определено из условия удаления теплоизбытков и выброса воздуха из помещения машзала в помещение узла охлаждения.

Провер.	Прибылева		6.04.90	А-II (III, IV) - 2500-0459.90 - ОВ
Инж.	Мараева		6.04.90	
Вед.инж.	Пугачева		6.04.90	Склад материалов в подвале инженерного корпуса сухие грунты - 1,2 кл.зоны
Нач.гр.	Прибылева		6.04.90	
Гл.спец.	Анфимова		6.04.90	
Гл.спец.отд.	Цапенко		6.04.90	Общие данные. (продолжение)
Н.контр.	Цапенко		6.04.90	
Нач.отд.	Загродский		6.04.90	

Стадия: Р | Лист: 3 | Листов:

МИНСТРОЙ УССР „КИЕВСКИЙ ПРОМСТРОЙПРОЕКТ"

Привязан

Инв.№

СОГЛАСОВАНО:

Взам.инв.№ | Подпись и дата | Инв.№ подл.

24497-03 5

Альбом 3

Данные по балансу объемов воздуха в ДЭС по режимам вентиляции приведены в таблице на листе ОВ-5.

Охлаждение выносного узла обеспечивается работой отдельной системы вентиляции, вентилятор которой установлен вблизи радиаторного узла / система В5/.

Для предотвращения охлаждения помещения в мирное время в холодный период на приточном и вытяжном трактах вентсистемы В5 установлены утепленные воздушные заслонки типа КВУ с электроприводом и электроподогревом.

Вентиляция помещения машзала осуществляется воздухом из помещения для укрываемых /t = 30°С/, для чего в стене, разделяющей машзал и помещение укрываемых, установлены гермоклапаны для перетекания воздуха.

Количество забираемого из помещения для укрываемых воздуха определено из условия ассимиляции теплоизбытков в помещении машзала и требуемого количества воздуха на горение дизеля.

3.10. В помещении для укрываемых обеспечивается эксплуатационный подпор воздуха 5кгс/м2 в режиме фильтровентиляции, а в режиме чистой вентиляции количество удаляемого воздуха составляет 0,9 объема приточного воздуха.

В машзале ДЭС в I режиме вентиляции поддерживается давление, равное атмосферному, во II режиме - разрежение равное 19,6 -29,4 па / 2-3 кгс/м2/, по отношению к помещению укрываемых.

В помещении выносного узла охлаждения в I-ом и 2-ом режимах вентиляции поддерживается разрежение в пределах 0,2÷ 30 кгс/м2.

3.11. Вентиляция тамбура аварийного выхода во 2-ом режиме / для обеспечения выхода укрываемых из убежища/ осуществляется системой П2 без увеличения ее производительности.

Вентиляция тамбура между помещением укрываемых и ДЭС осуществляется через клапаны избыточного давления КИД-150.

Вентиляция помещения электрощитовой осуществляется приточной системой III с кратностью воздухообмена - 2.

Вентиляция помещений хранения продуктов осуществляется в I режиме системой В2, а во II режиме - системой В3.

Для сохранения величины эксплуатационного подпора на период проветривания тамбура предусматривается отключение вытяжных систем вентиляции.

В чертежах марки ОВ за 0.000 условно принята отметка чистого пола сооружения.

3.12. При использовании помещения для укрываемых в мирное время под склад / категория "В"/ предусматривается дымоудаление в момент пожара системой В2.

Рециркуляционная заслонка системы III в мирное время должна быть закрыта.

Для удаления дыма из помещения машзала и склада ГСМ используется система В5 и гермоклапан, установленный в стене между машзалом и выносным узлом охлаждения.

Работа систем предусмотрена в соответствии с п. 10.6 СНиП II-11-77*.

3.13. Пуск вентиляторов, а также переключение энергоснабжения вентиляторов от внешних источников на ДЭС должны осуществляться при закрытых шиберах.

3.14. Воздуховоды приточно-вытяжных систем выполняются из оцинкованной стали по ГОСТ 14918-80* толщиной согласно приложению 19 СНиП 2.04.05-86.

Воздуховоды обвязки фильтров- поглотителей ФП-300 изготавливаются из стали черной тонколистовой δ= 2,0 мм по ГОСТ 19903-74*.

Воздуховоды от границы зоны герметизации до герметического клапана, а также соединительный воздуховод между воздухозаборами чистой вентиляции и фильтровентиляции выполняется из труб стальных электросварных по ГОСТ 10704-76*.

Воздуховоды толщиной 2 мм и стальные электросварные трубы покрываются грунтом ГФ-021 за I раз по ГОСТ 25129-82, а затем краской БТ-177 за 2 раза по ГОСТ 5631-79.

Воздуховоды, проложенные в земле, выполняются из труб стальных электросварных по ГОСТ 10704-76*с весьма усиленной антикоррозийной изоляцией. Трубы прокладнваются с уклоном 0,03 в сторону защитного сооружения.

Процуск коммуникаций через стены убежища по линии герметизации выполняется по серии 03.005-5 в. I "Конструкции ввода и пропуска коммуникаций в убежищах гражданской обороны".

Монтаж систем отопления и вентиляции производить в соответствии со СНиП 3.05.01-85 "Внутренние санитарно-технические системы".

3.15. Схемы взаимной работы вентиляционных систем в зависимости от режимов вентиляции и климатических зон приведены в таблице на листе ОВ-7.

3.16. Для замера подпора воздуха в помещении укрываемых, ДЭС и для определения сопротивления фильтров проектом предусматриваются тягонапоромеры типа ТНЖ.

В проекте использованы следующие авторские свидетельства : 382849 - вентилятор радиальный общего назначения ВЦ14-46;

814007/963350 - вентилятор радиальный ВЦ4-75.

3.17. Научно-технические достижения и мероприятия по снижению сметной стоимости.

1. Применение в проекте воздуховодов облегченных с бесфланцевым соединением по ВСН-182-82 позволяет :
снизить металлоемкость системы - 606 кг,
снизить трудозатраты на изготовление воздуховодов -31,364ч/дн,
снизить сметную стоимость строительно-монтажных работ на 140 руб.

2. Применение в проекте вентиляторов ВЦ4-75 с повышенным К.П.Д. позволяет снизить потребление электроэнергии на 4,86 квт/ч.

3. Применение в проекте для систем отопления и теплоснабжения труб, облегченных по ГОСТ 10704-76* дает возможность снизить металлоемкость систем на 185 кг.

Взам.инв.№ | Подпись и дата | Инв.№ подл.

Привязан

Инв.№

Провер.	Приболева		6.04.90
Инж.	Мараева		6.04.90
Вед.инж.	Пугачева		6.04.90
Нач.гр.	Приболева		6.04.90
Гл.спец.	Анфимова		6.04.90
Ил.спец.от	Цапенко		6.04.90
Н.контр.	Цапенко		6.04.90
Нач.отд.	Загребский		6.04.90

А-II(III, IV)-2500-045990-ОВ

Склад материалов в подвале инженерного корпуса сухие грунты - 1,2 кл.зоны

Общие данные. (продолжение)

Стадия	Лист	Листов
Р	4	

Минстрой УССР „КИЕВСКИЙ ПРОМСТРОЙПРОЕКТ"

ТЕПЛО-ВОЗДУШНЫЙ БАЛАНС В ПОМЕЩЕНИИ ДЛЯ УКРЫВАЕМЫХ

Климатическая зона	Режим вентиляции	Кубатура, м³	Теплопоступления, вт / ккал/ч				Норма наружного воздуха м³/ч	Общее количество наружного воздуха м³/ч	Количество рециркуляционного воздуха м³/ч	Количество воздуха, удаляемого из помещения укрываемых, вентсистемами м³/ч	Количество воздуха удаляемого через ДЭС м³/ч	Количество воздуха удаляемого через санузлы м³/ч	Подпор воздуха в помещение укрываемых Па м³/ч	№ вентиляционных систем		Мирное время		№ вентиляционных систем		
			От людей	От оборудования	От освещения	Теплоизбытки								Приточная	Вытяжная	Общеобменная вентиляция м³/ч	Дымоудаление м³/ч	Приточная	Вытяжная	Дымоудаление
1	I		Тепловой расчет не производится				8	20080	—	8280	8300	1500	2000	П1	В1, В2	3400	13540	П3	В3	В2
	II						2,5	6320	13760	—	3630	850	1840	П1, П2	В1, В3					
2	I		Тепловой расчет не производится				10	25100	—	12800	8300	1500	2500	П1	В1, В2	3400	13540	П3	В3	В2
	II						2,7	6740	18360	—	4050	850	1840	П1, П2	В1, В3					

БАЛАНС ОБЪЁМОВ ВОЗДУХА В ДЭС ПО РЕЖИМАМ ВЕНТИЛЯЦИИ

Климатическая зона	Наименование помещений	Чистая вентиляция					Фильтровентиляция					Мирное время	
		Приток		Вытяжка		№ системы	Приток		Вытяжка		№ системы	Дымоудаление м³/ч	№ системы
		Наружный воздух м³/ч	Из помещения укрываемых м³/ч	На горение м³/ч	Вытяжными системами м³/ч		Наружный воздух м³/ч	Из помещения укрываемых м³/ч	На горение м³/ч	Вытяжными системами м³/ч			
1	Узел охлаждения	7160	7700	—	14860	В5	7160	3030	—	10190	В5	380	В5
	Машзал	—	8300	600	7700	В4	—	3630	600	3030	В4		
2	Узел охлаждения	8370	7700	—	16070	В5	8370	3450	—	11820	В5	380	В5
	Машзал	—	8300	600	7700	В4	—	4050	600	3450	В4		

Привязан

Инв. №

Гл. спец.	Анфимова		6.04.93
Гл. спец. от	Цапенко		6.04.93
Н. контр.	Цапенко		6.04.93
Нач. отд.	Загробский		6.04.93

А-II (III, IV)-2500-0459 90-08

Провер.	Приболева		6.04.93
Инж.	Маркева		6.04.93
Вед. инж.	Пугачева		6.04.93
Нач. гр.	Приболева		6.04.93

Склад материалов в подвале инженерного корпуса сухие грунты – 1,2 кл. зоны (Общие данные (продолжение))

Стадия	Лист	Листов
Р	5	

МИНСТРОЙ УССР „КИЕВСКИЙ ПРОМСТРОЙПРОЕКТ"

Инв. № подл. | Подпись и дата | Взам. инв. №

Альбом 3

ХАРАКТЕРИСТИКА ОТОПИТЕЛЬНО-ВЕНТИЛЯЦИОННЫХ СИСТЕМ

Обозначение системы	Кол. систем	Режим работы	Наименование обслуживаемого помещения (технологического оборудования)	Тип установки, агрегата	Вентилятор: Тип, исполнение по взрывозащ.	№	Схема исполнения	Положение	L, м3/ч	P, Па	n, об/мин	Электродвигатель: Тип, исполнение по взрывозащите	N, кВт	n, об/мин	Воздухонагреватель: Тип	№	Кол.	Т-ра нагрева, °С от	до	Расход тепла, Вт	ΔP, Па	Фильтр: Тип	№	Кол	ΔP, Па	Концентрация, мг/м3 начальная	конечная	Примечание
1	2	3	4	5	6	7	8	9	10	11	12	13	14	15	16	17	18	19	20	21	22	23	24	25	26	27	28	29
1 климатическая зона																												
П1	1	I, II	Помещение для укрываемых	dк=1,1dн	В-Ц4-75	10	1	Л0°	20080	1200	730	4А160М8	11,0	730	—	—	—	—	—	—	—	ФЯРБ	—	28	—	—	—	
П2	1	II	Помещение для укрываемых	dк=1,1dн	В-Ц4-75	4	1	Л0°	6320	2500	2900	4А112М2	7,5	2900	—	—	—	—	—	—	—	ФП-300 ФЯРБ	- -	21 8	—	—	—	
П3	1	мирн. время	Склад материалов	dк=dн	В-Ц4-75	5	1	Л0°	3400	800	1415	4А80В4	1,5	1415	КСк3	6	1	-40	10	56930	—	—	—	—	—	—	—	
В1	1	I, II	Санузлы	dк=1,1dн	В-Ц4-75	2,5	1	Пр270°	1500/850	900/1000	2800	4А71А2	0,75	2800	—	—	—	—	—	—	—	—	—	—	—	—	—	
В2	1	I, м.вр.*	Помещение для укрываемых, склад материалов	dк=0,95dн	В-Ц4-75	8	1	Пр0°	8280/13540	900/800	965	4А132S6	5,5	965	—	—	—	—	—	—	—	—	—	—	—	—	—	
В3	1	II, м.вр.	Помещение для укрываемых, склад материалов	dк=dн	В-Ц4-75	5	1	Пр0°	3630/3400	800	1415	4А80В4	1,5	1415	—	—	—	—	—	—	—	—	—	—	—	—	—	
В4	1	I, II	ДЭС-машзал	dк=1,05dн	В-Ц4-75	5	1	Л0°	8300/3630	700/950	1420	4А100S4	3,0	1420	—	—	—	—	—	—	—	—	—	—	—	—	—	
В5	1	I, II, м.вр.*	ДЭС-узел охлаждения	dк=dн	В-Ц4-75	8	1	Л90°	14860/10190	1000/1000	970	4А132М6	7,5	970	—	—	—	—	—	—	—	ФЯРБ	—	6	—	—	—	
2 климатическая зона																												
П1	1	I, II	Помещение для укрываемых	dк=0,95dн	В-Ц4-75	10	1	Л0°	25100	1200	975	4А160М6	15	975	—	—	—	—	—	—	—	ФЯРБ	-	34	—	—	—	
П2	1	II	Помещение для укрываемых	dк=1,1dн	В-Ц4-75	4	1	Л0°	6740	2500	2900	4А112М2	7,5	2900	—	—	—	—	—	—	—	ФП-300 ФЯРБ	- -	22 10	—	—	—	
П3	1	мирн. время	Склад материалов	dк=dн	В-Ц4-75	5	1	Л0°	3400	800	1415	4А80В4	1,5	1415	КСк3	6	1	-30	10	45540	—	—	—	—	—	—	—	
В1	1	I, II	Санузлы	dк=1,1dн	В-Ц4-75	2,5	1	Пр270°	1500/850	900/1000	2800	4А71А2	0,75	2800	—	—	—	—	—	—	—	—	—	—	—	—	—	
В2	1	I, м.вр.*	Помещение для укрываемых, склад материалов	dк=0,95dн	В-Ц4-75	8	1	Пр0°	12800/13540	800/800	965	4А132S6	5,5	965	—	—	—	—	—	—	—	—	—	—	—	—	—	
В3	1	II, м.вр.*	Помещение для укрываемых, склад материалов	dк=dн	В-Ц4-75	5	1	Пр0°	4050/3400	800	1415	4А80В4	1,5	1415	—	—	—	—	—	—	—	—	—	—	—	—	—	
В4	1	I, II	ДЭС-машзал	dк=1,05dн	В-Ц4-75	5	1	Л0°	8300/4050	700/900	1420	4А100S4	3,0	1420	—	—	—	—	—	—	—	—	—	—	—	—	—	
В5	1	I, II, м.вр.*	ДЭС-узел охлаждения	dк=dн	В-Ц4-75	8	1	Л90°	16070/11820	1050/950	970	4А132М6	7,5	970	—	—	—	—	—	—	—	ФЯРБ	—	6	—	—	—	

*В2, В5 – в мирное время работает на дымоудаление

Провер.	Прибылева		6.04.90
Инж.	Мараева		6.04.90
Вед. инж.	Пугачева		6.04.90
Нач. гр.	Прибылева		6.04.90
Гл. спец.	Анфимова		6.04.90
Гл. спец. отд.	Цапенко		6.04.90
Н. контр.	Цапенко		6.04.90
Нач. отд.	Загродский		6.04.90

Привязан

Инв. №

А-II (III, IV)-2500-0459.90-ОВ

Склад материалов в подвале инженерного корпуса
сухие грунты – 1, 2 кл. зоны
Общие данные
(окончание)

Стадия	Лист	Листов
Р	6	

МИНСТРОЙ УССР „КИЕВСКИЙ ПРОМСТРОЙПРОЕКТ"

24497-03 8

Инв. № подл. | Подпись и дата | Взамен инв. №

Альбом 3

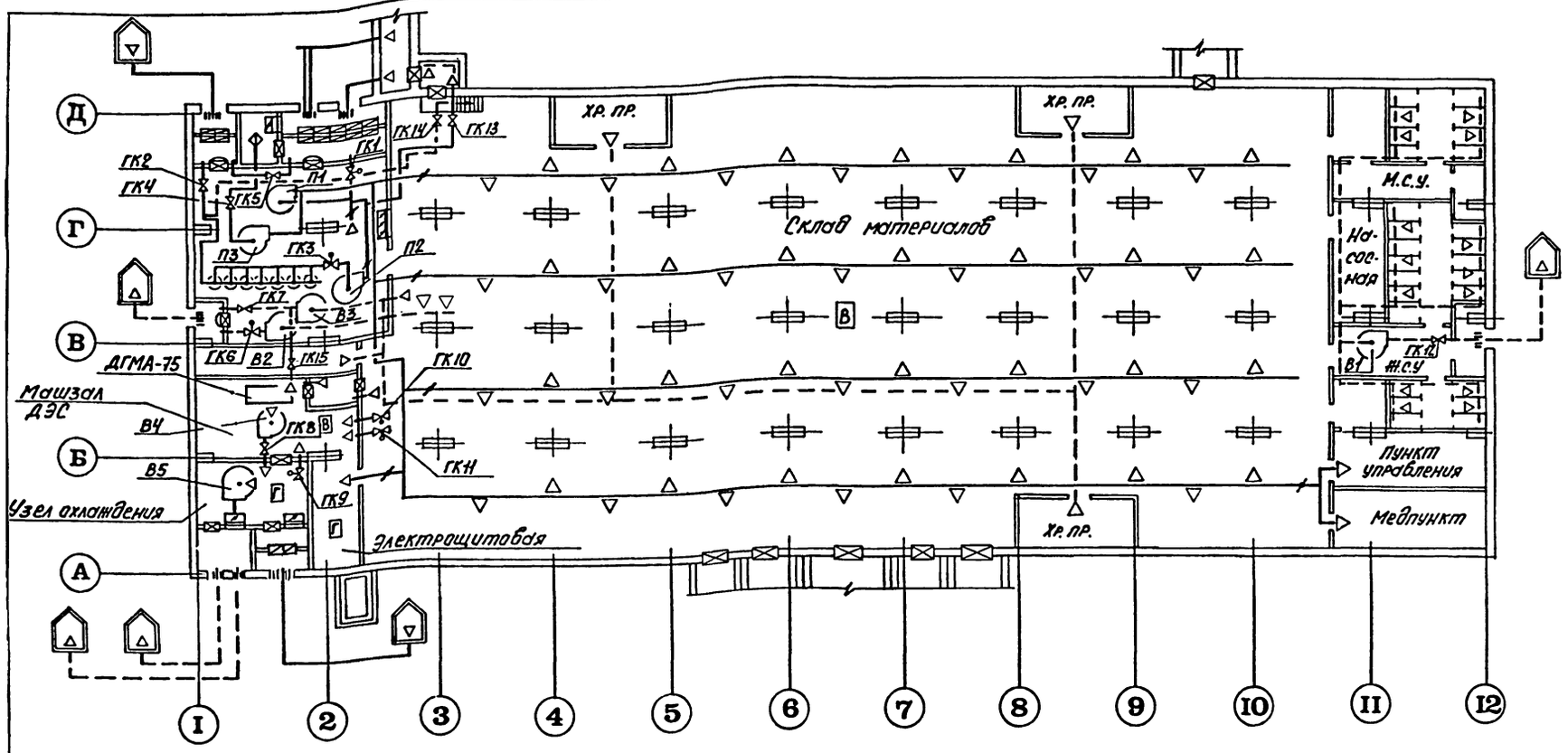

№ систем	№ гермоклапанов	Чистая вентиляция	Фильтровентиляция	Мирное время
П1	ГК1	открыт	закрыт	закрыт
П2	ГК2	закрыт	открыт	закрыт
П2	ГК3	закрыт	открыт	закрыт
П3	ГК4	закрыт	закрыт	открыт
П2	ГК5	закрыт	см. примечание	закрыт
В2	ГК6	открыт	закрыт	см. примечание
В3	ГК7	закрыт	закрыт	открыт
В4	ГК8	открыт	открыт	закрыт
В5	ГК9	закрыт	закрыт	см. примечание
В4	ГК10	открыт	закрыт	закрыт
В4	ГК11	открыт	закрыт	закрыт
В1	ГК12	открыт	открыт	закрыт
П2	ГК13	закрыт	открыт при необходимости проветривания тамбура аварийного входа	закрыт
П2	ГК14	закрыт		закрыт
В3	ГК15	закрыт	открыт	закрыт

ГК5 – открыт при аварийном состоянии воздухозабора

ГК6 – открыт при необходимости дымоудаления из склада в мирное время.

ГК9 – открыт при необходимости дымоудаления из машзала ДЭС в мирное время

УСЛОВНЫЕ ОБОЗНАЧЕНИЯ

- Дверь защитно-герметическая
- Дверь герметическая
- Защитное устройство в стене
- То же в герметическом корпусе
- Граница герметизации
- Приточный воздуховод
- Вытяжной воздуховод
- Приточное отверстие
- Вытяжное отверстие
- Противопыльный фильтр
- Калорифер
- Герметический клапан
- То же с электроприводом
- Заслонка воздушная в стене
- То же на воздуховоде
- Фильтр-поглотитель
- Вентилятор
- Вентшахта

№ вентиляционных систем	1,2 климатические зоны			
	Режим		Мирное время	Дымоудаление
	I	II		
П1	+	+	–	–
П2	–	+	–	–
П3	–	–	+	–
В1	+	+	–	–
В2	+	–	–	+
В3	–	+	+	–
В4	+	+	–	–
В5	+	+	–	+

Взам. инв. №

Подпись и дата

Инв. № подл.

Привязан

Инв. №

Провер.	Прибылева		6.04.90
Инж.	Мараева		6.04.90
Вед. инж.	Пугачева		6.04.90
Нач. гр.	Прибылева		6.04.90
Гл. спец.	Анфимова		6.04.90
Гл. спец. отд.	Цапенко		6.04.90
Н. контр.	Цапенко		6.04.90
Нач. отд.	Загродский		6.04.90

А-II (III, IV)-2500-0459.90-ОВ

Склад материалов в подвале инженерного корпуса сухие грунты – 1,2 кл. зоны

Принципиальная схема вентиляции. 1 климатическая зона.

Стадия	Лист	Листов
РП	7	

МИНСТРОЙ УССР „КИЕВСКИЙ ПРОМСТРОЙПРОЕКТ"

24497-03 9

Альбом 3

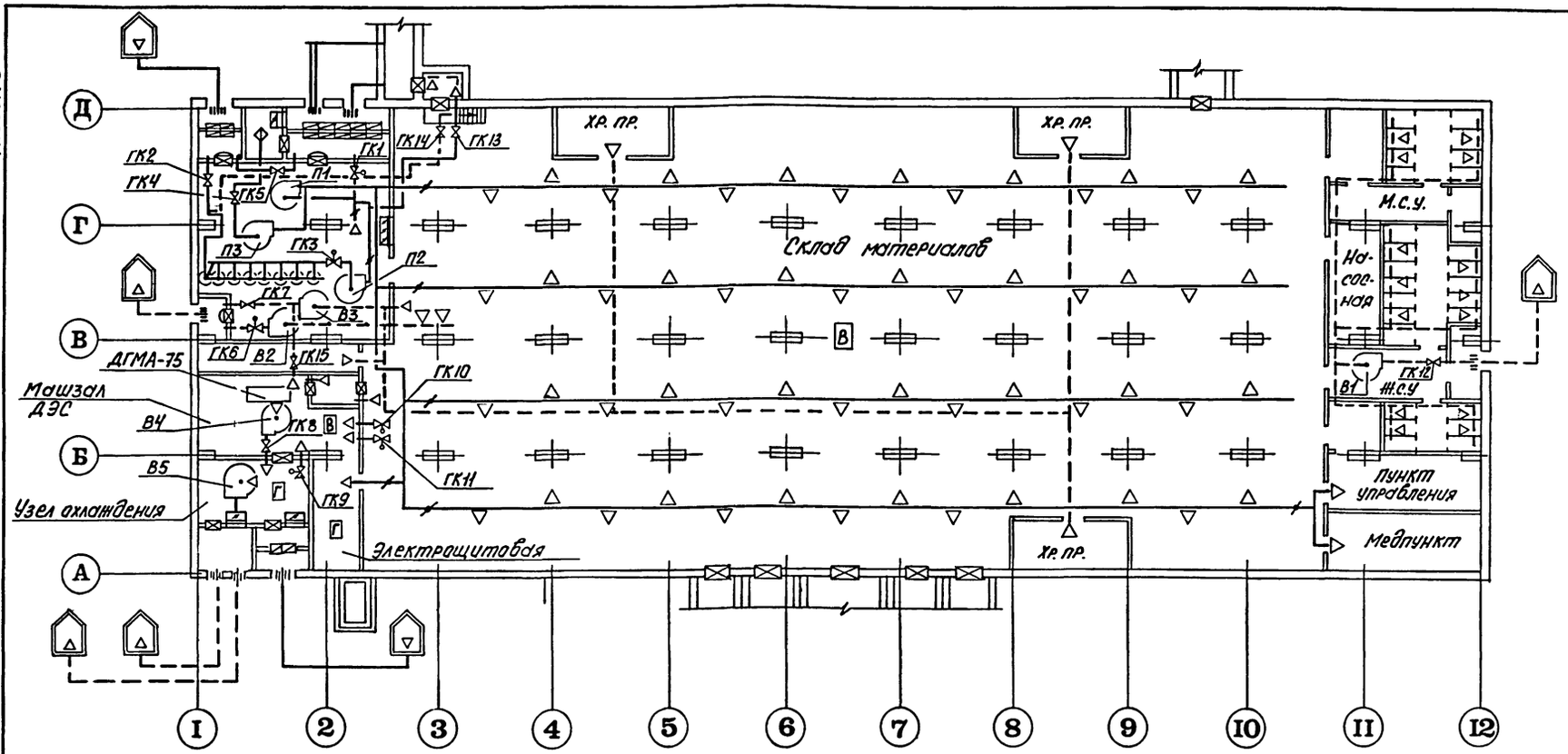

№ систем	№ гермоклапанов	Чистая вентиляция	Фильтровентиляция	Мирное время
П1	ГК1	открыт	закрыт	закрыт
П2	ГК2	закрыт	открыт	закрыт
П2	ГК3	закрыт	открыт	закрыт
П3	ГК4	закрыт	закрыт	открыт
П2	ГК5	закрыт	см. примечание	закрыт
В2	ГК6	открыт	закрыт	см. примечание
В3	ГК7	закрыт	закрыт	открыт
В4	ГК8	открыт	открыт	закрыт
В5	ГК9	закрыт	закрыт	см. примечание
В4	ГК10	открыт	закрыт	закрыт
В4	ГК11	открыт	закрыт	закрыт
В1	ГК12	открыт	открыт	закрыт
П2	ГК13	закрыт	открыт при необходимости проветривания тамбура аварийного входа	закрыт
П2	ГК14	закрыт		закрыт
В3	ГК15	закрыт	открыт	закрыт

ГК5 – открыт при аварийном состоянии воздухозабора

ГК6 – открыт при необходимости дымоудаления из склада в мирное время

ГК9 – открыт при необходимости дымоудаления из машзала ДЭС в мирное время

УСЛОВНЫЕ ОБОЗНАЧЕНИЯ

- Дверь защитно-герметическая
- Дверь герметическая
- Защитное устройство в стене
- То же в герметическом корпусе
- Граница герметизации
- Приточный воздуховод
- Вытяжной воздуховод
- Приточное отверстие
- Вытяжное отверстие
- Противопыльный фильтр
- Калорифер
- Герметический клапан
- То же с электроприводом
- Заслонка воздушная в стене
- То же на воздуховоде
- Фильтр-поглотитель
- Вентилятор
- Вентшахта

№ вентиляционных систем	1,2 климатические зоны			
	Режим		Мирное время	Дымоудаление
	I	II		
П1	+	+	–	–
П2	–	+	–	–
П3	–	–	+	–
В1	+	+	–	–
В2	+	–	–	+
В3	–	+	+	–
В4	+	+	–	–
В5	+	+	–	+

Взам. инв. №

Подпись и дата

Инв. № подл.

Привязан

Инв. №

Провер.	Прибылева		6.04.90
Инж.	Мараева		6.04.90
Вед. инж.	Пугачева		6.04.90
Нач. гр.	Прибылева		6.04.90
Гл. спец.	Анфимова		6.04.90
Гл. спец. отд.	Цапенко		6.04.90
Гл. конт.	Цапенко		6.04.90
Нач. отд.	Загробский		6.04.90

А-II (III, IV) - 2500-0459.90-ОВ

Склад материалов в подвале инженерного корпуса сухие грунты – 1,2 кл. зоны

Принципиальная схема вентиляции. 2 климатическая зона

Стадия	Лист	Листов
Р	8	

МИНСТРОЙ УССР „КИЕВСКИЙ ПРОМСТРОЙПРОЕКТ"

24497-03 10

Альбом 3

ПЛАН НА ОТМ. 0.000

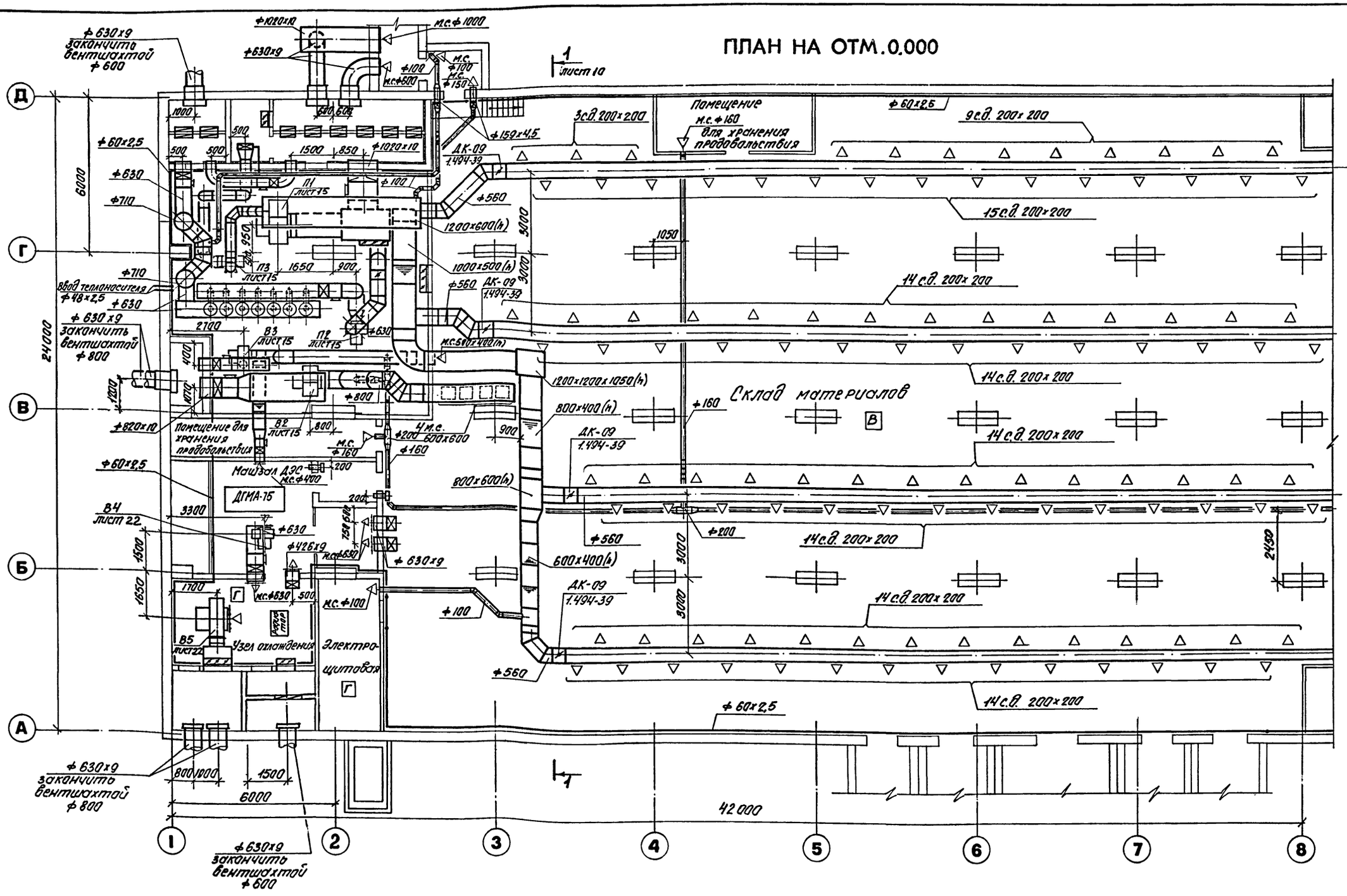

				А-II(III, IV)-2500-0459.90-ОВ
Провер.	Приболева		6.04.90	
Инж.	Жарева		6.04.90	
Вед. инж.	Пугачева		6.04.90	Склад материалов в подвале инженерного корпуса
Нач. гр.	Приболева		6.04.90	сухие грунты - 1,2 кл. зоны
Гл. спец.	Анфимова		6.04.90	
Гл. спец. от	Цапенко		6.04.90	План на отм. 0.000 в осях 1-8.
Н. контр.	Цапенко		6.04.90	1 климатическая зона.
Нач. отд.	Загродский		6.04.90	

Стадия	Лист	Листов
Р	9	

Минстрой УССР „КИЕВСКИЙ ПРОМСТРОЙПРОЕКТ"

Привязан

Инв. №

Инв. № подл. | Подпись и дата | Взам. инв. №

24497-03 11

Альбом 3

ПЛАН НА ОТМ.0.000

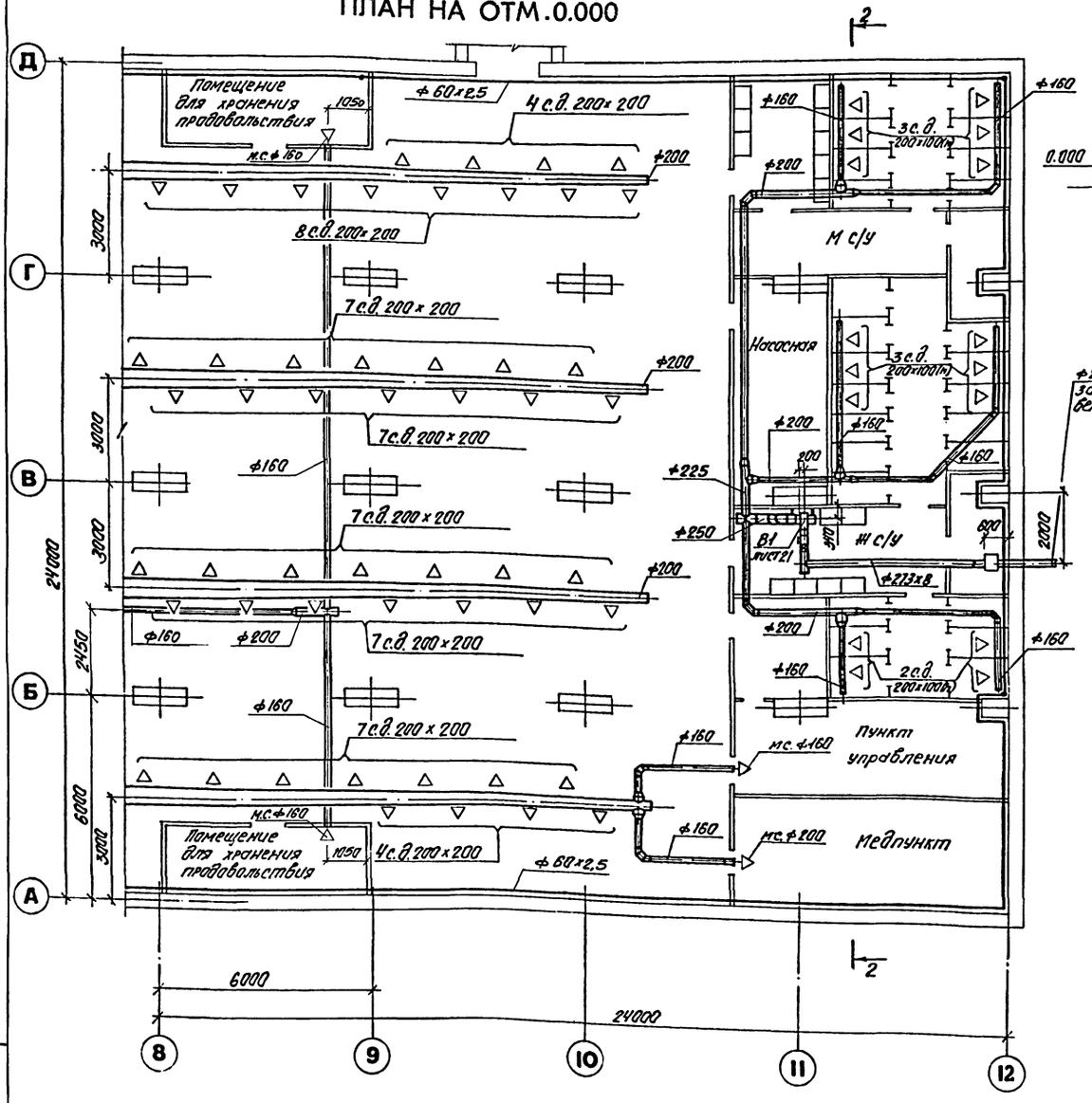

РАЗРЕЗ 1–1

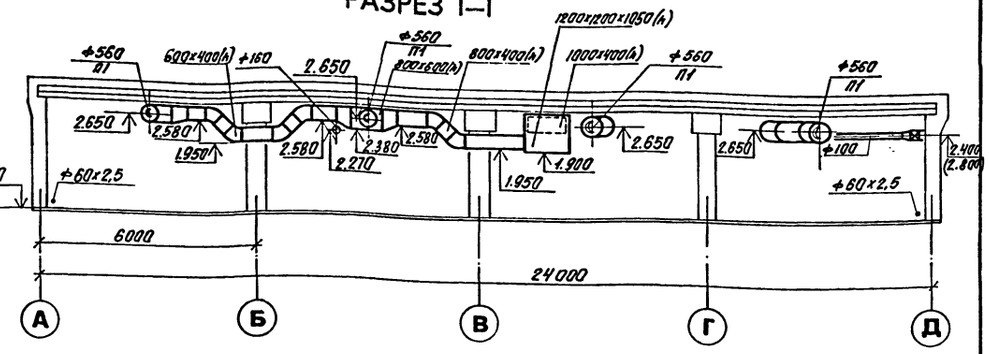

РАЗРЕЗ 2–2

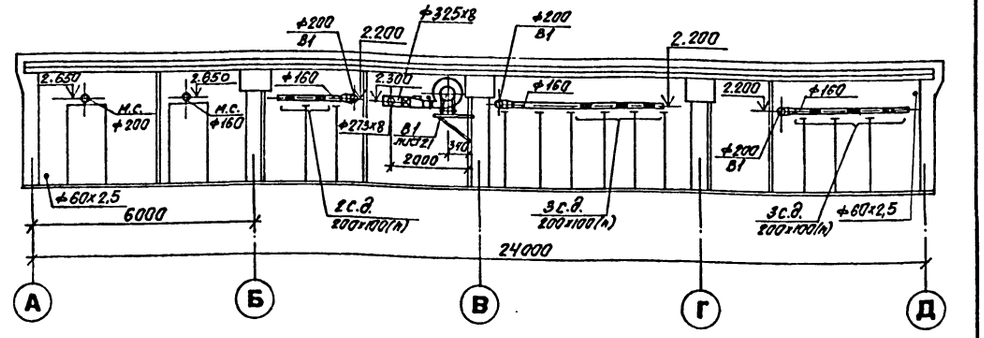

Отметка в скобках дана для водонасыщенных грунтов.

				А-II (III, IV) - 2500-0459.90-08	
Привязан					
Инв.№ подл.	Подпись и дата	Взам. инв.№			
			Гл.спец.	Анфимова	6.04.90
			Рук.гр.	Приймачева	6.04.90
			Нач.сект.	Цапенко	6.04.90
			Н.контр.	Цапенко	6.04.90
			Нач.отд.	Загробский	6.04.90
			Гл.инж.	Мартынова	6.04.90
			Гл.инж.пр.	Приймачева	6.04.90
			Разраб.	Мартынова	6.04.90
			Разраб.	Приймачева	6.04.90

Склад материалов в подвале инженерного корпуса сухие грунты – 1,2 климатические зоны

Стадия	Лист	Листов
Р	10	

План на отм. 0.000 в осях 8-12. Разрезы 1-1, 2-2. 1 климатическая зона.

МИНСТРОЙ УССР „КИЕВСКИЙ ПРОМСТРОЙПРОЕКТ"

24497-03 12

Альбом 3

ПЛАН НА ОТМ. 0.000

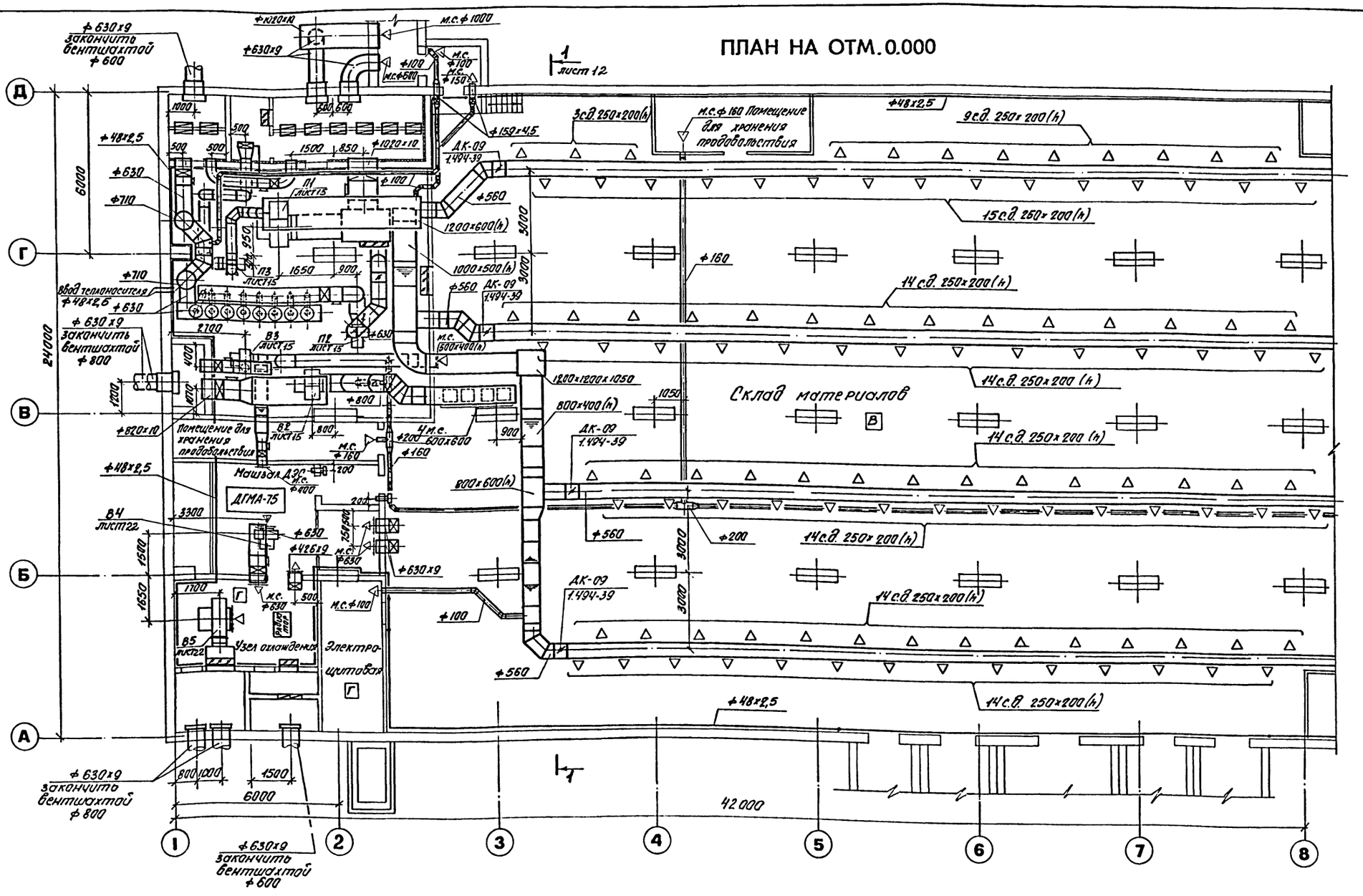

Провер.	Прибылева		6.04.90	А-II(III, IV)-2500-0459.90-ОВ
Инж.	Мараева		6.04.90	
Вед. инж.	Пугачева		6.04.90	Склад материалов в подвале инженерного корпуса сухие грунты – 1, 2 кл. зоны
Нач. гр.	Прибылева		6.04.90	
Гл. спец.	Анфимова		6.04.90	
Гл. спец. отд.	Цапенко		6.04.90	План на отм. 0.000 в осях 1÷8. 2 климатическая зона.
Н. контр.	Цапенко		6.04.90	
Нач. отд.	Загробский		6.04.90	

Стадия	Лист	Листов
Р	11	

МИНСТРОЙ УССР „КИЕВСКИЙ ПРОМСТРОЙПРОЕКТ"

Привязан

Инв. №

Инв. № подл. | Подпись и дата | Взам. инв. №

24497-03 13

Альбом 3

ПЛАН НА ОТМ. 0.000

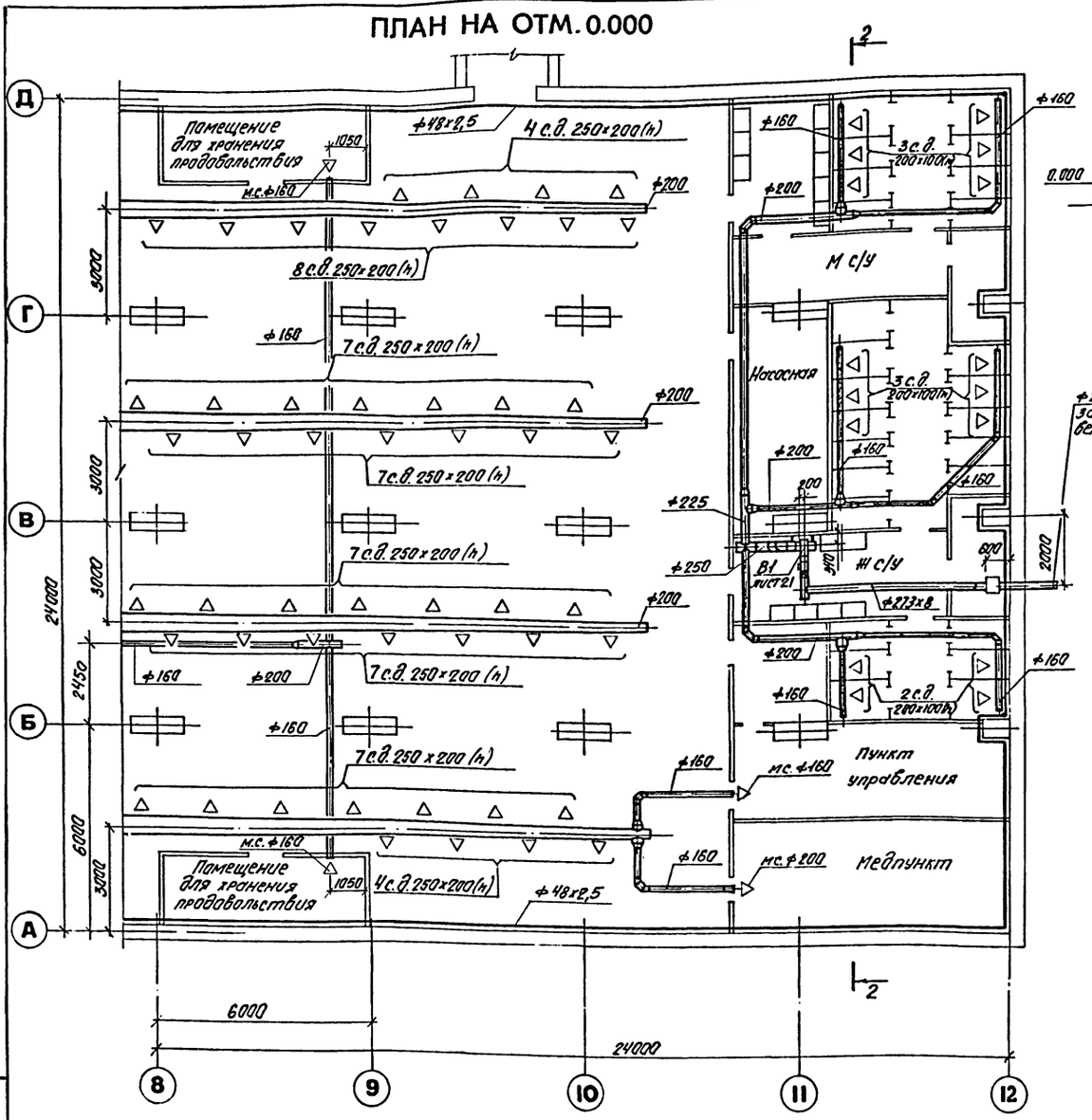

РАЗРЕЗ 1–1

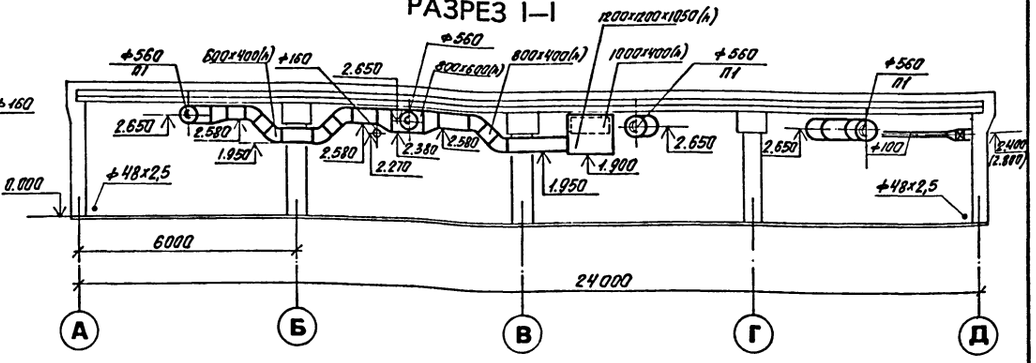

РАЗРЕЗ 2–2

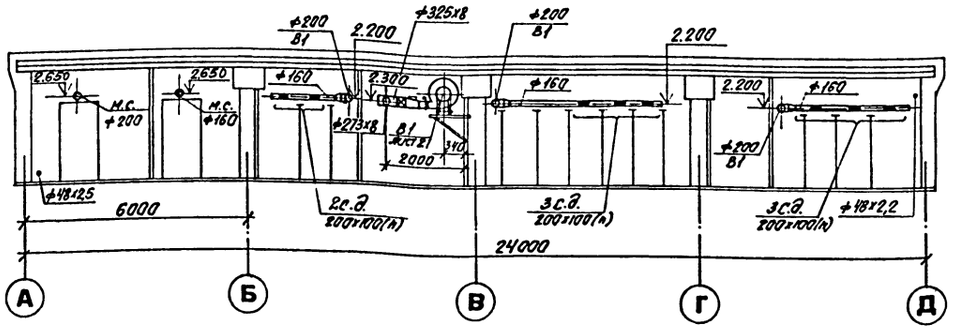

Отметка в скобках дана для водонасыщенных грунтов.

				А-II (III, IV) 2500-0459.90-ОВ
Провер.	Прибылева		6.04.90	
Инж.	Мараева		6.04.90	
Вед. инж.	Пугачева		6.04.90	Склад материалов в подвале инженерного корпуса сухие грунты – 1, 2 кл. зоны
Нач. гр.	Прибылева		6.04.90	
Гл. спец.	Анфимова		6.04.90	
Гл. спец. отд.	Цапенко		6.04.90	План на отм. 0.000 в осях 8÷12. Разрезы 1-1, 2-2. 2 климатическая зона
Н. контр.	Цапенко		6.04.90	
Нач. отд.	Загродский		6.04.90	

Стадия: Р | Лист: 12 | Листов:

МИНСТРОЙ УССР „КИЕВСКИЙ ПРОМСТРОЙПРОЕКТ"

Привязан

Инв. №

Взамен №

Подпись и дата

Инв. № подл.

24497-03 14

Альбом 3

СХЕМА СИСТЕМЫ ОТОПЛЕНИЯ N1

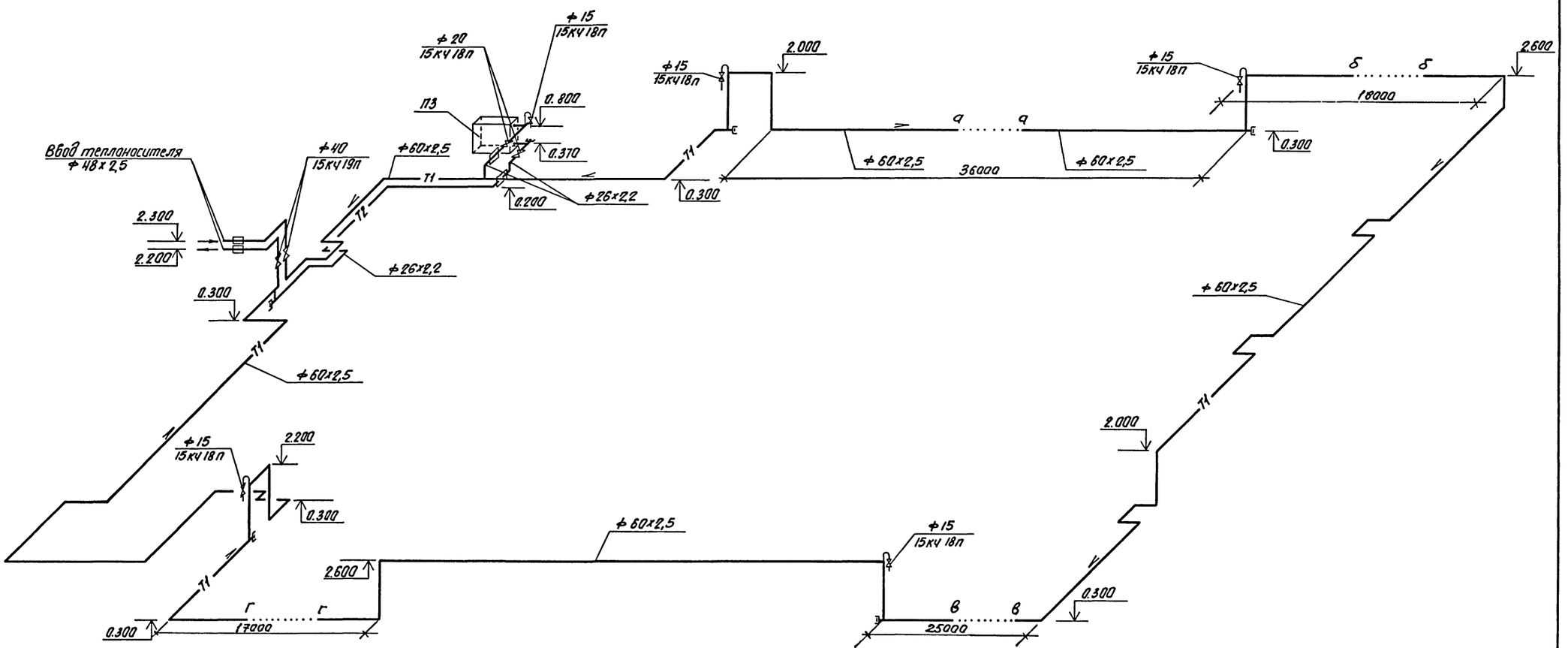

Провер.	Прибылева		6.04.90	А-II (III, IV) - 2500-0459.90-ОВ
Инж.	Мараева		6.04.90	
Вед. инж.	Пугачева		6.04.90	Склад материалов в подвале инженерного корпуса сухие грунты - 1,2 кл.зоны
Нач. гр.	Прибылева		6.04.90	
Гл. спец.	Анфимова		6.04.90	
Гл. спец. отд.	Цапенко		6.04.90	Схема системы отопления N1. 1 климатическая зона.
Н. контр.	Цапенко		6.04.90	
Нач. отд.	Загровский		6.04.90	

Стадия: Р | Лист: 13 | Листов:

МИНСТРОЙ УССР „КИЕВСКИЙ ПРОМСТРОЙПРОЕКТ"

Привязан

Инв. №

Взам. инв. №

Подпись и дата

Инв. № подл.

24497-03 15

Альбом 3

СХЕМА СИСТЕМЫ ОТОПЛЕНИЯ N1

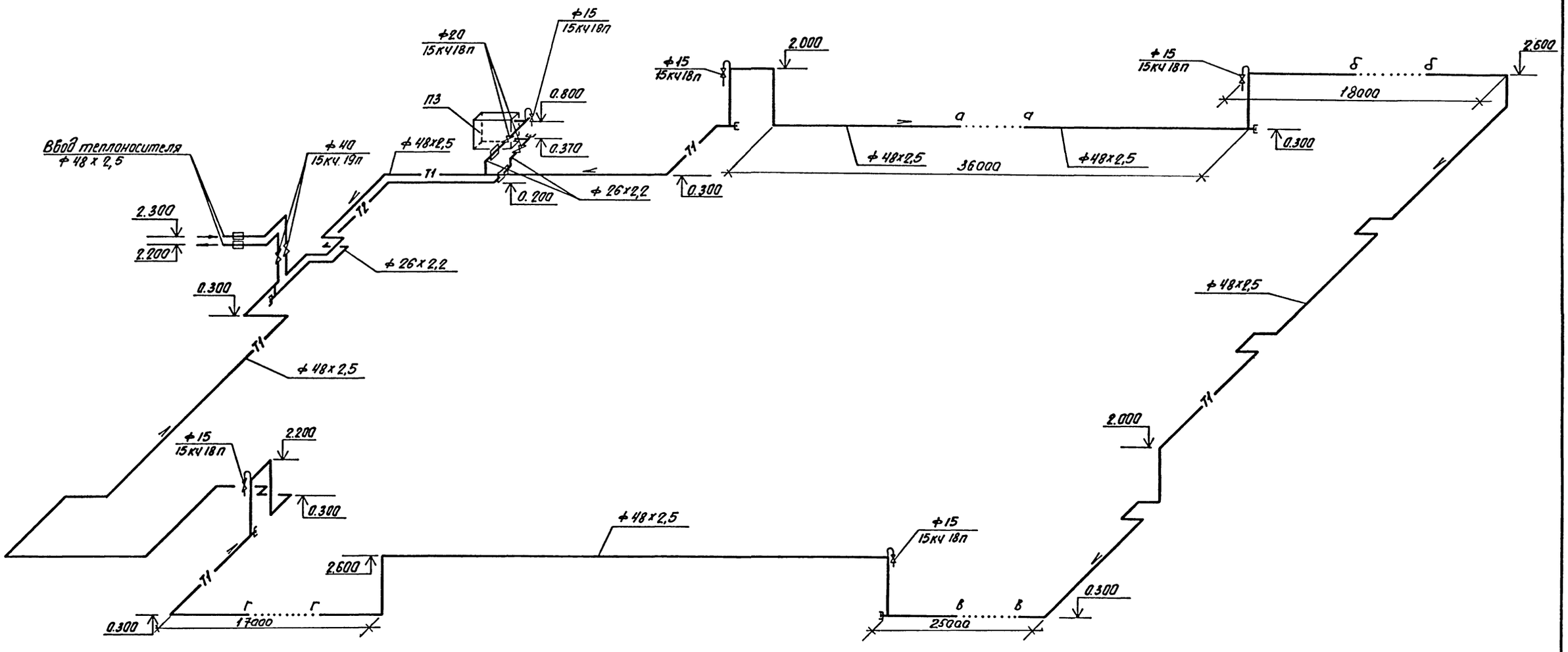

Провер.	Прибылева		6.04.90	А-II (III, IV) - 2500-0459. 90- ОВ
Инж.	Мараева		6.04.90	
Вед.инж.	Пугачева		6.04.90	Склад материалов в подвале инженерного корпуса сухие грунты - 1,2 кл. зоны
Нач.гр.	Прибылева		6.04.90	
Гл.спец.	Анфимова		6.04.90	
Гл.спец.отд.	Цапенко		6.04.90	Схема системы отопления N1
Н.контр.	Цапенко		6.04.90	
Нач.отд.	Загродский		6.04.90	2 климатическая зона.

Стадия	Лист	Листов
Р	14	

МИНСТРОЙ УССР „КИЕВСКИЙ ПРОМСТРОЙПРОЕКТ"

Привязан

Инв. №

Взам.инв. №

Подпись и дата

Инв. № подл.

24497-03 16

Альбом 3

ПЛАН

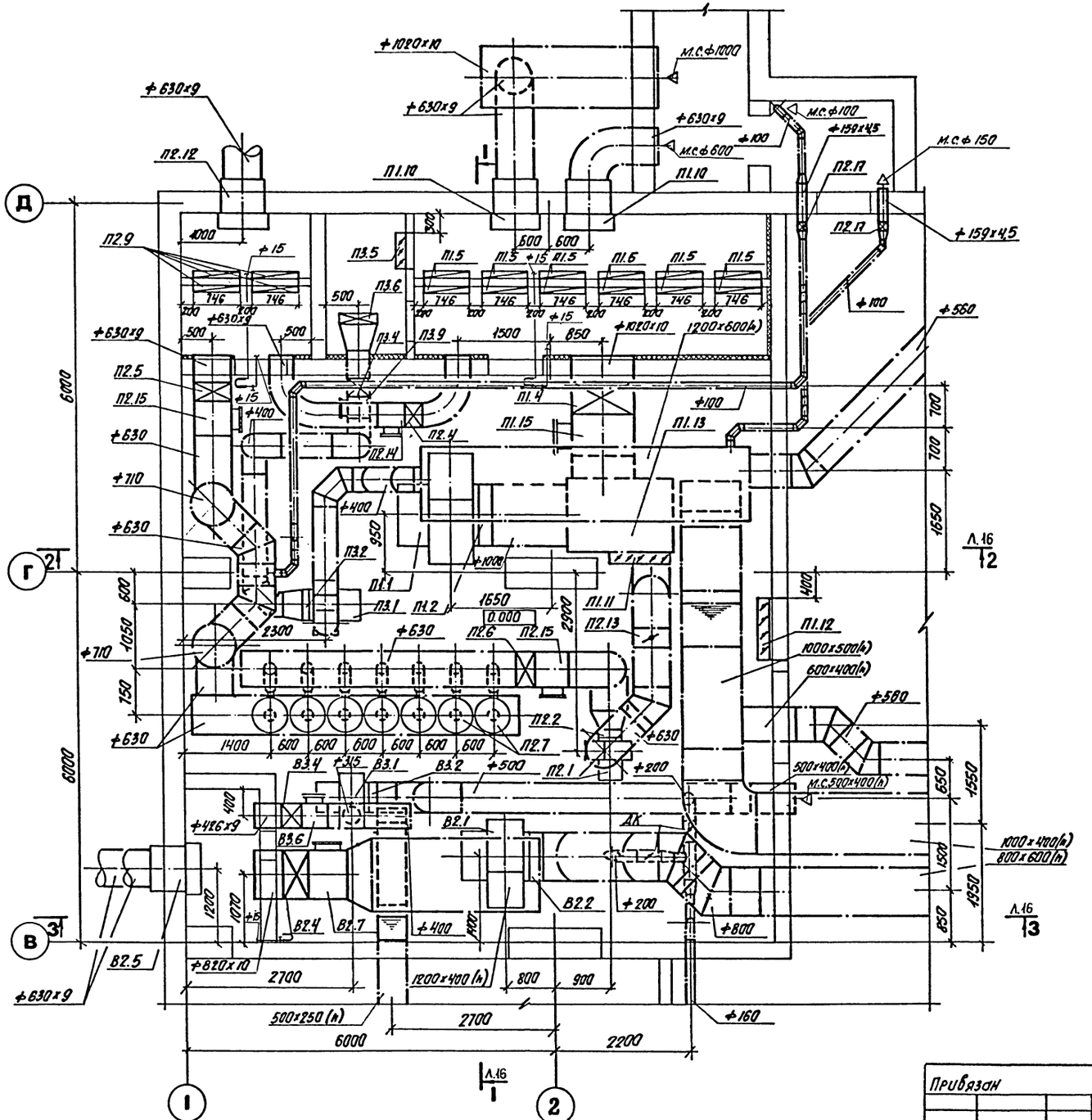

СПЕЦИФИКАЦИЯ ОТОПИТЕЛЬНО – ВЕНТИЛЯЦИОННОЙ УСТАНОВКИ

Марка, поз.	Обозначение	Наименование	Кол.	Масса ед, кг	Примечание.
		П3			
П3.I		Вентилятор радиальный	I	96,4	
		ВЦ4-75№5 $d_к = d_н$			
		исполнение I, по-			
		ложение Л0° с элект-			
		родвигателем 4А80В4			
		I4I5 об/мин. I,5 квт			
		с виброизоляторами			
П3.2	5.904-38	Гибкая вставка			
		В.00.00-09	I	I,7I	
П3.3	5.904-38	Гибкая вставка			
		Н.00.00-II	I	I,64	
П3.4		Герметический клапан			
		ИА 0I0I0-400	I	I94	
П3.5		Утепленная воздушная			
		заслока типа КВУ			
		600хI000Бс исполни-			
		тельным механизмом			
		МЭО-I6/25-0,25	I	41	
П3.6		Калорифер			
		КСК-3-6	I	38	
П3.7	I.494-25	Подставка под кало-			
		рифер h = 300 мм	4	I,49	
П3.8	05.900-I в.3	Шибер ГДТ600.00.000-07	I	I0,I4	
П3.9	07.904-3	Люк-вставка ЛВ-4	I	22,2	

				А-II (III, IV)-2500-0459.90-ОВ
Провер.	Прибылева		6.04.90	
Инж.	Мараева		6.04.90	
Вед. инж.	Пугачева		6.04.90	Склад материалов в подвале инженерного корпуса сухие грунты – 1, 2 кл. зоны
Нач. гр.	Прибылева		6.04.90	
Гл. спец.	Анфимова		6.04.90	
Гл. спец. отд.	Цапенко		6.04.90	Установка систем П1, П2, П3, В2, В3. План. Спецификации системы П3. 1 климатическая зона.
Н. контр.	Цапенко		6.04.90	
Нач. отд.	Загродский		6.04.90	

Привязан

Инв. №

Стадия	Лист	Листов
Р	15	

МИНСТРОЙ УССР „КИЕВСКИЙ ПРОМСТРОЙПРОЕКТ"

24497-03 17

Инв. № подл. | Подпись и дата | Взам. инв. №

Альбом 3

РАЗРЕЗ 1-1

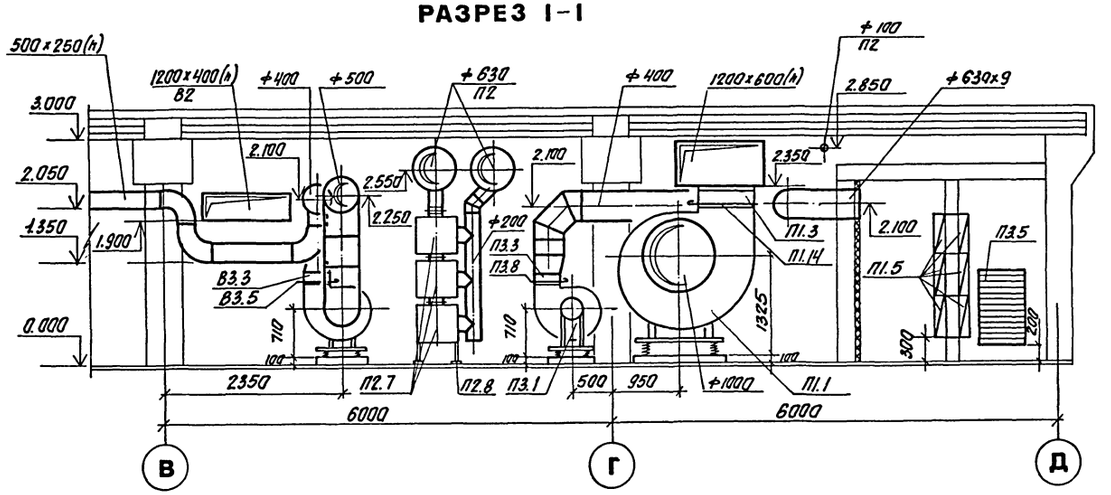

РАЗРЕЗ 2-2

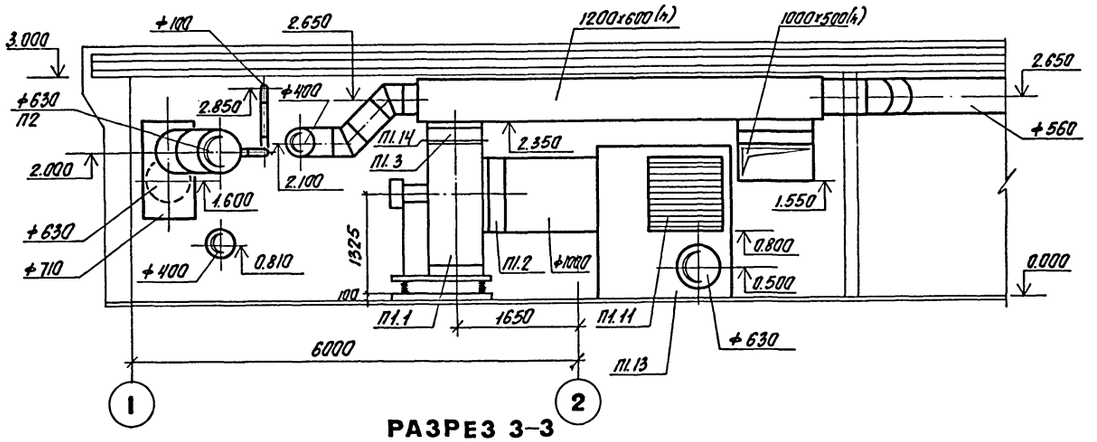

РАЗРЕЗ 3-3

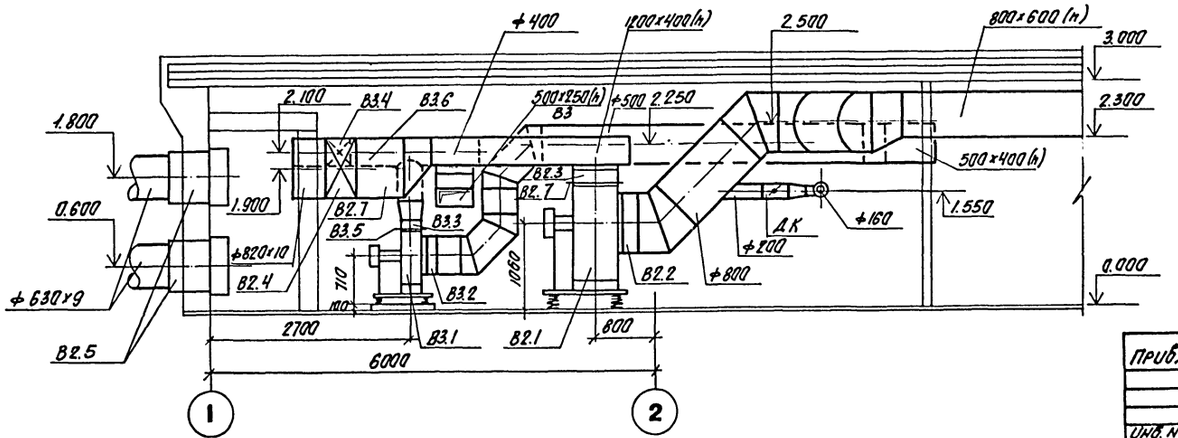

СПЕЦИФИКАЦИЯ ОТОПИТЕЛЬНО – ВЕНТИЛЯЦИОННОЙ УСТАНОВКИ

Марка, поз.	Обозначение	Наименование	Кол.	Масса ед.кг	Примечание.
		В2			
В2.1		Вентилятор радиальный	1	342	
		ВЦ4-75 №8 $d_к = 0,95 d_н$			
		исполнение I, положение			
		Пр0° с электродвигате-			
		лем 4АI32S6 965об/мин			
		5,5 кВт с виброизоля-			
В2.2	5.904-38	Гибкая вставка В.00.00			
		-I4 из стеклоткани			
		ИСФ/а/-9п по ГОСТ			
		I0I46	I	2,69	
В2.3	5.904-38	Гибкая вставка			
		Н.00.00-I7 из стекло-			
		ткани ИСФ/а/-9п по			
		ГОСТ I0I46	I	2,83	
В2.4		Герметический клапан			
		ИАОI0I2-800 с			
		электроприводом	I	548	
В2.5	ТДК-Н-I-70 ч.П р.Ш	Коробка УЗ-2	2	503,35	
В2.6	05.900-I в.3	Шибер ГДТ600.00.00-09	I	28,09	
		В3			
В3.I		Вентилятор радиаль-	1	96,4	
		ный ВЦ4-75 $d_к = d_н$			
		№5 исполнение I,			
		положение Пр0° с			
		электродвигателем			
		4А80В4 I4I5 об/мин.,			
		I,5 квт и с виброизо-			
		ляторами			
В3.2	5.904-38	Гибкая вставка			
		В.00.00-09	I	I,7I	
В3.3	5.904-38	Гибкая вставка			
		Н.00.00-II	I	I,64	
В3.4		Герметический клапан			
		ИАОI0I0-400	I	I94	
В3.5	05.900-I в.3	Шибер ГДТ 600.00.000-07	I	I0,I4	
В3.6	07.904-3	Люк-вставка ЛВ-4	I	22,2	

Привязан

Инв. №

				А-II(III, IV)-2500-0459.90-ОВ
Перер.	Приходько		6.04.90	
Инж.	Морозова		6.04.90	
Вед.инж.	Пугачева		6.04.90	Склад материалов в подвале инженерного корпуса сухие грунты - 1,2 климаты
Нач.гр.	Приходько		6.04.90	
Гл.спец.	Анфимова		6.04.90	
Ст.техник	Цапенко		6.04.90	Установка систем П1,П2,П3,В2,В3. Разрезы 1-1, 2-2, 3-3. Спецификация систем В2,В3 4 климатическ. зона
Н.контр.	Цапенко		6.04.90	
Нач.отд.	Загродский		6.04.90	

Стадия	Лист	Листов
Р	16	

МИНСТРОЙ УССР „КИЕВСКИЙ ПРОМСТРОЙПРОЕКТ"

Альбом 3

СПЕЦИФИКАЦИЯ ОТОПИТЕЛЬНО - ВЕНТИЛЯЦИОННОЙ УСТАНОВКИ

Марка, поз.	Обозначение	Наименование	Кол.	Масса ед.кг	Примечание.
		II			
II.I		Вентилятор радиальный	1	583,5	
		ВЦ4-75№10 $d_к$=I,I $d_н$			
		исполнение I,			
		положение Л0° с электро-			
		родвигателем			
		4АI60М8, 730 об/мин.,			
		II,0 квт с вибро-			
		изоляторами			
II.2	5.904-38	Гибкая вставка			
		В.00.00-I5	I	3,42	
II.3	5.904-38	Гибкая вставка			
		Н.00.00-I9	I	3,47	
II.4		Герметический клапан			
		ИА0I0I2-I000 с			
		электроприводом	I	98I	
II.5		Фильтр ячейковый			
		типа ФЯР5	28	8,4	
II.6	ОВНI,ОВН2	Рама для установки			
		2-х фильтров, тип I	4	35,8	
II.7	ОВНI,ОВН2	Рама для установки			
		2-х фильтров, тип II	4	35,7	
II.8	ОВНI,ОВН2	Рама для установки			
		3-х фильтров, тип I	2	47,I	
II.9	ОВНI,ОВН2	Рама для установки			
		3-х фильтров, тип II	2	46,9	
II.I0	ТДК-Н-I-70 ч.II р.Ш,	Коробка УЗ-2	3	503,35	
	ал.3				
II.II	5.904-I3	Заслонка воздушная			
		прямоугольного сечения			
		РI000хI000Р	I	36,3	
II.I2		Заслонка воздушная			
		утепленная типа II			
		II I000х600Э с испол-			
		нительным механизмом			
		МЭ0-40/63-0,63-82	I	42,0	
II.I3		Короб металлический			
		I700хI200х2000 / h /			
		из тонколистовой			
		стали δ = I,0 мм	I	93,0	
II.I4	05.900-I в.3	Шибер ГДТ600.00.000-II	I	43,I	
II.I5	07.904-3	Люк-вставка ЛВ-I0	I	I0I,6	

Марка, поз.	Обозначение	Наименование	Кол.	Масса ед.кг	Примечание.
		П2			
П2.I		Вентилятор радиальный	I	I04,5	
		ВЦ4-75№4 $d_к$= I,I $d_н$			
		исполнение I,			
		положение Л0 ° с			
		электродвигателем			
		4АII2М2, 2900 об/мин.,			
		7,5 квт с виброизо-			
		ляторами			
П2.2	5.904-38	Гибкая вставка			
		В.00.00-08	I	I,59	
П2.3	5.904-38	Гибкая вставка			
		Н.00.00-08	I	I,34	
П2.4		Герметический клапан			
		ИА0I0I0-600	I	290	
П2.5		Герметический клапан			
		ИА0I0I0-600	I	290	
П2.6		Герметический клапан			
		ИА0I0I2-600 с элект-			
		роприводом	I	297	
П2.7		Фильтр-поглотитель			
		ФП-300-3	2I	66,0	
П2.8	ОВН 3	Подставка под фильтры			
		ФП-300-3 тип П-I	7	I8,0	
П2.9		Фильтр ячейковый			
		типа ФЯР5	8	8,4	
П2.I0	ОВН I, ОВН 2	Рама для установки			
		2-х фильтров, тип I	I	35,8	
П2.II	ОВН I, ОВН 2	Рама для установки			
		2-х фильтров, тип II	I	35,7	
П2.I2	ТДК-Н-I-70 ч.II, р.Ш,				
	ал. 3	Коробка УЗ-2	I	503,35	
П2.I3	5.904-I3	Заслонка воздушная			
		круглого сечения			
		АЗД I36.000 Р630Р	I	28,5	

Марка, поз.	Обозначение	Наименование	Кол.	Масса ед.кг	Примечание.
П2.I4	07.904-3	Люк-вставка ЛВ-4-7	I	62,6	
П2.I5	07.904-3	Люк-вставка ЛВ-6	2	37,5	
П2.I6	05.900-I в.3	Шибер ГДТ600.00.000-05	I	8,04	
П2.I7		Герметический клапан			
		КГ-I50	2	7,7	
		В4 /I,2 климатические	зоны/		
В4.I		Вентилятор радиальный			
		ВЦ4-75№5 $d_к$= I,05 $d_н$	I	II2,8	
		исполнение I,			
		положение Л0° с			
		электродвигателем			
		4АI00S4, I420 об/мин.			
		3,0 квт с виброизо-			
		ляторами			
В4.2	5.904-38	Гибкая вставка			
		Н.00.00-II	I	I,64	
В4.3		Герметический клапан			
		ИА0I0I0-600	I	290	
В4.4		Герматический клапан			
		ИА0I0I2-600 с электро-			
		приводом	2	297	
В4.5	05.900-I в.3	Шибер ГДТ600.00.000-07	I	I0,I4	
В4.6	07.904-3	Люк-вставка ЛВ-6	I	32,4	
В4.7		Клапан избыточного			
		давления КИД-I50	2	4,7	
В4.8	ОВН 3	Ограждение входного			
		патрубка вентилятора			
		Ø 500	I	I,75	

Взам.инв.№ | Подпись и дата | Инв. № подл.

Привязан

Инв. №

А-II (III, IV)-2500-0459.90-ОВ

Провер.	Приболева		6.04.90	
Инж.	Матреева		6.04.90	
Вед.инж.	Пугачева		6.04.90	Склад материалов в подвале
Нач.гр.	Приболева		6.04.90	инженерного корпуса
Гл.спец.	Анфимова		6.04.90	сухие грунты - 1,2 кл.зоны
Гл.спец.от.	Цапенко		6.04.90	Спецификации систем
Н.контр.	Цапенко		6.04.90	П1, П2, В4
Нач.отд.	Загродский		6.04.90	климатическая зона

Стадия	Лист	Листов
Р	17	

МИНСТРОЙ УССР „КИЕВСКИЙ ПРОМСТРОЙПРОЕКТ"

Альбом 3

ПЛАН

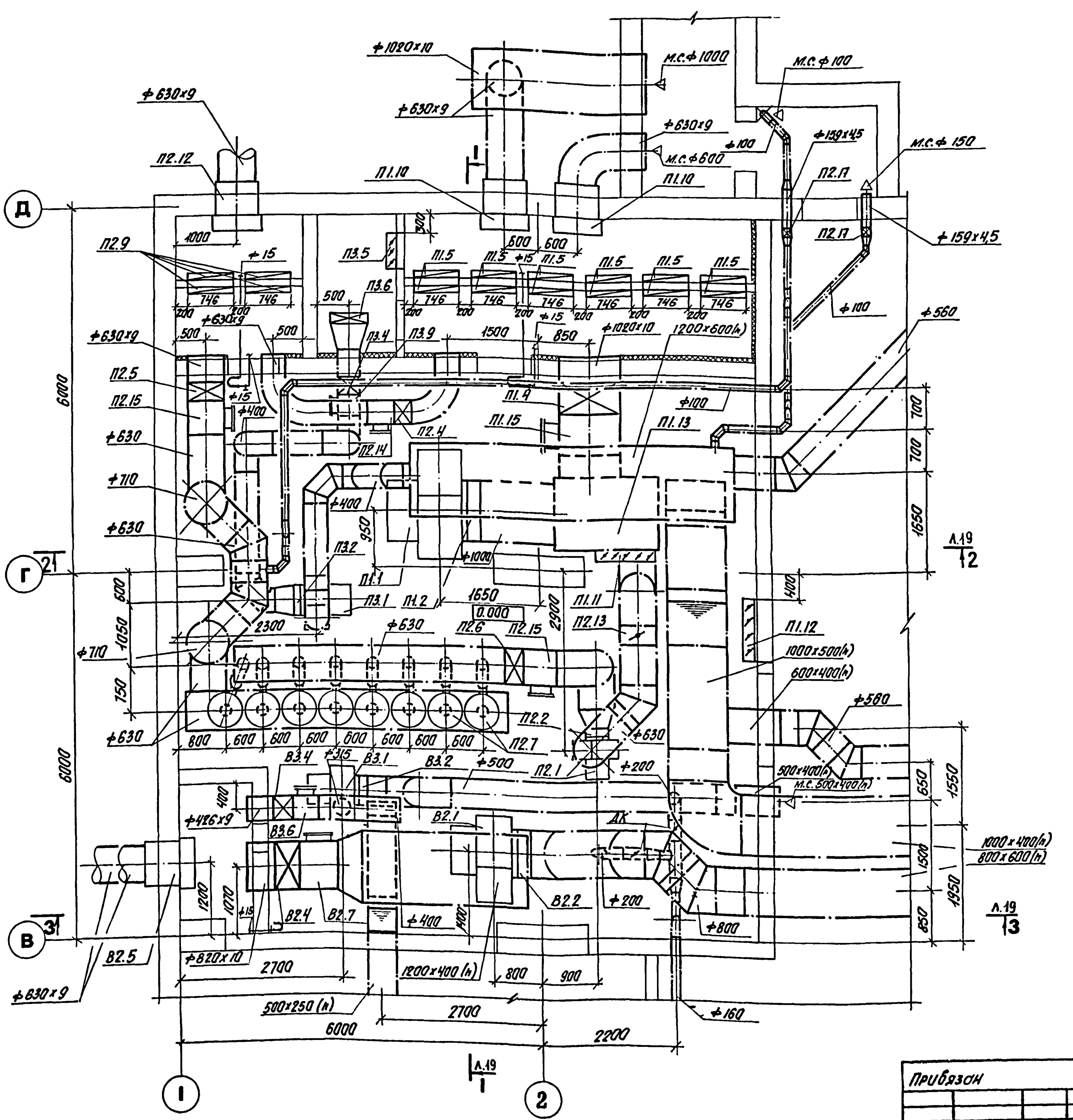

СПЕЦИФИКАЦИЯ ОТОПИТЕЛЬНО - ВЕНТИЛЯЦИОННОЙ УСТАНОВКИ

Марка, поз.	Обозначение	Наименование	Кол.	Масса ед,кг	Примечание.
		П3			
П3.I		Вентилятор радиальный	I	96,4	
		ВЦ4-75 №5 $d_к = d_н$			
		исполнение I, по-			
		ложение Л0° с элект-			
		родвигателем 4А80В4			
		I4I5 об/мин., I,5 квт			
		с виброизоляторами			
П3.2	5.904-38	Гибкая вставка			
		В.00.00-09	I	I,7I	
П3.3	5.904-38	Гибкая вставка			
		Н.00.00-II	I	I,64	
П3.4		Герметический клапан			
		ИА0I0I0-400	I	I94	
П3.5		Утепленная воздушная			
		заслонка типа КВУ			
		600хI000Бс исполните-			
		льным механизмом			
		МЭО-63/25-0,25	I	41	
П3.6		Калорифер			
		КсК-3-6	I	38	
П3.7	I.494-25	Подставка под кало-			
		рифер h = 300 мм	4	I,49	
П3.8	05.900-I в.3	Шибер ГДТ600.00.000-07	I	I0,I4	
П3.9	07.904-3	Люк-вставка ЛВ-4	I	22,2	

Привязан

Инв.№

Взам.инв.№			
Подпись и дата			
Инв.№ подл.			

А-II (III, IV) - 2500-0459.90 - ОВ

Провер.	Прибылева		6.04.90
Инж.	Мараева		6.04.90
Вед.инж.	Пугачева		6.04.90
Нач.гр.	Прибылева		6.04.90
Гл.спец.	Анфимова		6.04.90
Гл.спец.отд	Цапенко		6.04.90
Н.контр.	Цапенко		6.04.90
Нач.отд.	Загребский		6.04.90

Склад материалов в подвале инженерного корпуса сухие грунты - I,2 кл.зоны

Установка систем П1,П2,П3,В2,В3. План. Спецификация системы П3. 2 климатическая зона.

Стадия	Лист	Листов
Р	18	

МИНСТРОЙ УССР „КИЕВСКИЙ ПРОМСТРОЙПРОЕКТ"

Альбом 3

РАЗРЕЗ 1-1

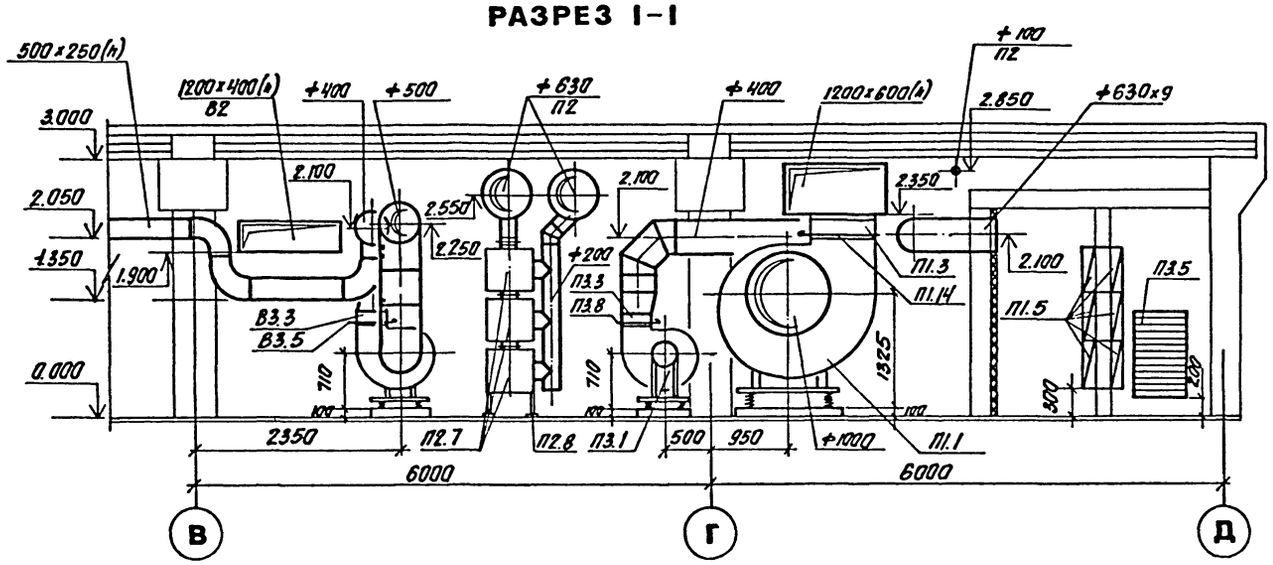

РАЗРЕЗ 2-2

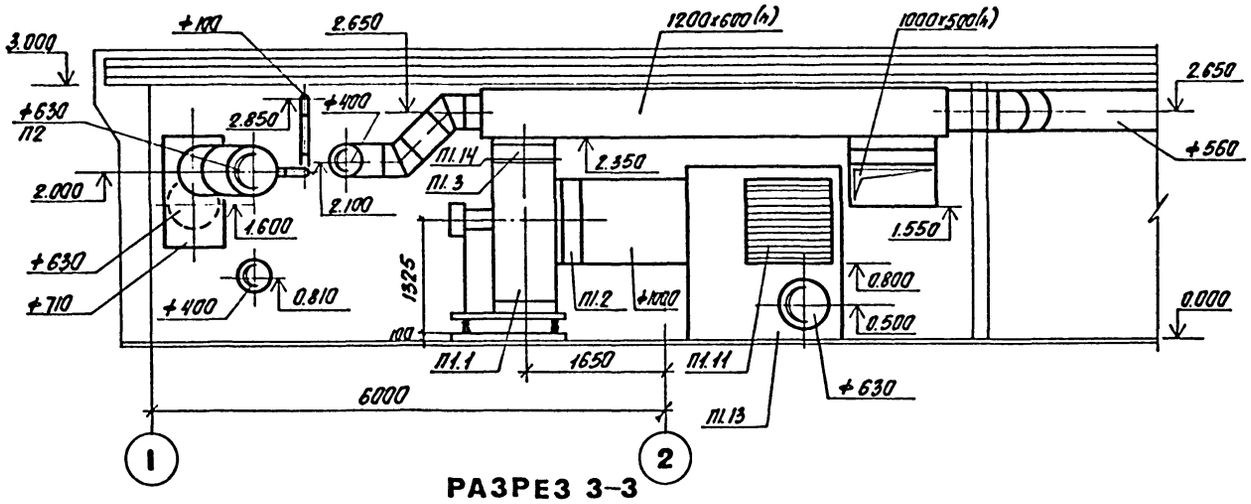

РАЗРЕЗ 3-3

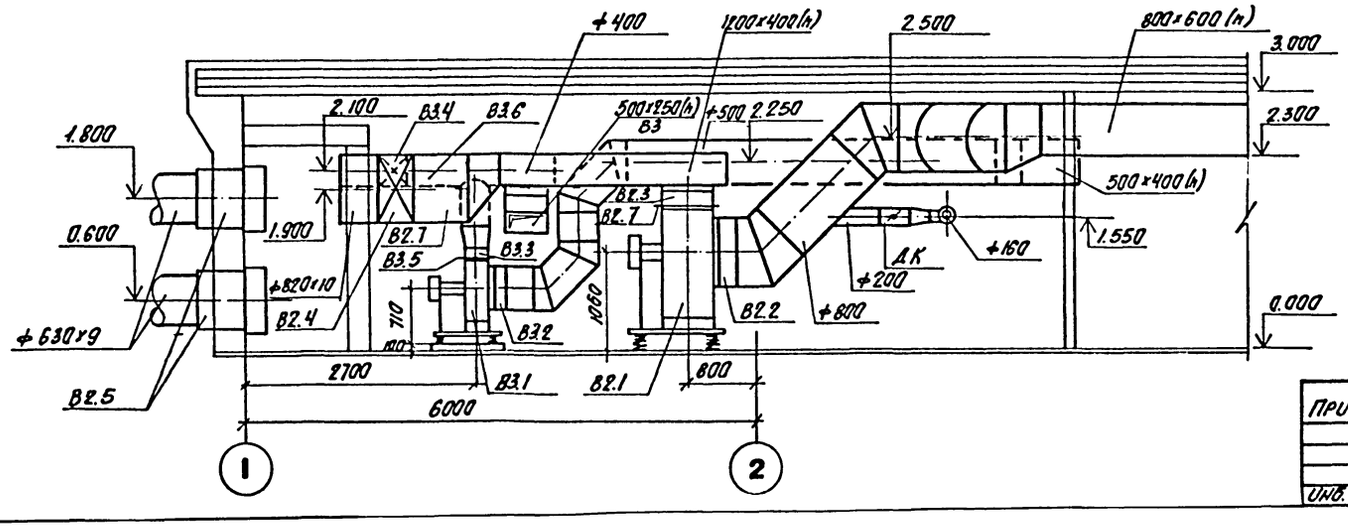

СПЕЦИФИКАЦИЯ ОТОПИТЕЛЬНО - ВЕНТИЛЯЦИОННОЙ УСТАНОВКИ

Марка, поз.	Обозначение	Наименование	Кол.	Масса ед,кг	Примечание.
		В2			
В2.I		Вентилятор радиальный	I	342	
		ВЦ4-75 № 8 d_K= 0,95 d_H			
		исполнение I, положение Пр0° с электродвигателем 4АI32S6			
		965 об/мин 5,5 кВт с			
		виброизоляторами			
В2.2	5.904-38	Гибкая вставка			
		В.00.00-I4 из стеклоткани ГСФ/а/-9п по			
		ГОСТ I0I46	I	2,69	
В2.3	5.904-38	Гибкая вставка			
		Н.00.00-I7 из стеклоткани ГСФ/а/-9п по			
		ГОСТ I0I46	I	2,83	
В2.4		Герметический клапан			
		ИА0I0I2-800 с электроприводом	I	548	
В2.5	ТДК-Н-I-70 ч.П р.Ш	Коробка УЗ-2	2	503,35	
	альбом 3				
В2.6	05.900-I в.3	Шибер ГДТ600.00.00-09	I	28,09	
В2.7	07.904-3	Люк-вставка ЛВ-8	I	63,3	

Провер.	Прибылева		6.04.90	А-II(III, IV) - 2500-0459.90-ОВ
Инж.	Мараева		6.04.90	
Вед. инж.	Пугачева		6.04.90	Склад материалов в подвале инженерного корпуса сухие грунты - 1, 2 кл. зоны
Нач. гр.	Прибылева		6.04.90	
Гл. спец.	Анфимова		6.04.90	
Гл. спец. отд.	Цапенко		6.04.90	Установка систем П1, П2, П3, В2, В3
Н. контр.	Цапенко		6.04.90	Разрезы 1-1, 2-2, 3-3. Спецификация
Нач. отд.	Загробский		6.04.90	системы В2. 2 климатическ. зона

Стадия: Р | Лист: 19 | Листов:

МИНСТРОЙ УССР „КИЕВСКИЙ ПРОМСТРОЙПРОЕКТ"

Привязан

Инв. №

Взам. инв. №

Подпись и дата

Инв. № подл.

24497-03 21

Альбом 3

СПЕЦИФИКАЦИЯ ОТОПИТЕЛЬНО - ВЕНТИЛЯЦИОННОЙ УСТАНОВКИ

Марка, поз.	Обозначение	Наименование	Кол.	Масса ед,кг	Примечание.
		П1			
П1.1		Вентилятор радиальный	1	576,8	
		ВЦ4-75№10 $d_к$=0,95 $d_н$			
		исполнение 1			
		положение Л0° с элект-			
		родвигателем 4А160М6			
		975 об/мин., 15 квт			
		с виброизоляторами			
П1.2	5.904-38	Гибкая вставка			
		В.00.00-15	1	3,42	
П1.3	5.904-38	Гибкая вставка			
		Н.00.00-19	1	3,47	
П1.4		Герметический клапан			
		ИА01012-1000 с			
		электроприводом	1	981	
П1.5		Фильтр ячейковый			
		типа ФЯРБ	34	8,4	
П1.6	ОВН 1, ОВН 2	Рама для установки			
		2-х фильтров, тип 1	1	35,8	
П1.7	ОВН 1,ОВН 2	Рама для установки			
		2-х фильтров, тип П	1	35,7	
П1.8	ОВН 1, ОВН 2	Рама для установки			
		3-х фильтров, тип 1	5	47,1	
П1,9	ОВН 1, ОВН 2	Рама для установки			
		3-х фильтров, тип П	5	46,9	
П1.10	ТДК-Н-1-70 ч.П, р.Ш	Коробка УЗ-2	2	503,35	
	ал.3				
П1.11	5.904-13	Заслонка воздушная			
		прямоугольного сече-			
		ния Р1000х1000Р	1	36,3	
П1.12		Заслонка воздушная			
		утепленная типа П			
		П 1000х1600Э с испол-			
		нительным механизмом			
		МЭО-40/63-0,63-82	1	75,0	
П1.13	ГОСТ 19904-74*	Короб металлический			
		1700х1200х2000 / h /			
		из тонколистовой ста-			
		ли δ = 1,0 мм	1	93,0	
П1.14	05.900-1 в.3	Шибер ГДТ600.00.000-11	1	43,1	
П1.15	07.904-3	Люк-вставка ЛВ-10	1	101,6	

Марка, поз.	Обозначение	Наименование	Кол.	Масса ед,кг	Примечание.
		П2			
П2.1		Вентилятор радиальный	1	104,5	
		ВЦ4-75№4 $d_к$= 1,1 $d_н$			
		исполнение 1,			
		положение Л0° с элект-			
		родвигателем 4А112М2			
		2900 об/мин. 7,5 квт			
		с виброизоляторами			
П2.2	5.904-38	Гибкая вставка			
		В.00.00-08	1	1,59	
П2.3	5.904-38	Гибкая вставка			
		Н.00.00-08	1	1,34	
П2.4		Герметический клапан			
		ИА01010-600	1	290	
П2.5		Герметический клапан			
		ИА01010-600	1	290	
П2.6		Герметический клапан			
		ИА01012-600 с электро-			
		приводом	1	297	
П2.7		Фильтр-поглотитель			
		ФП-300-3	22	66,0	
П2.8	ОВН 3	Подставка под фильтры			
		ФП-300-3 тип П-1	8	18,0	
П2.9		Фильтр ячейковый			
		типа ФЯРБ	10	8,4	
П2.10	ОВН 1, ОВН 2	Рама для установки			
		2-х фильтров, тип 1	1	35,8	
П2.11	ОВН 1, ОВН 2	Рама для установки			
		2-х фильтров, тип П	1	35,7	
П2.12	ОВН 1,ОВН 2	Рама для установки			
		3-х фильтров, тип 1	1	47,1	
П2.13	ОВН 1, ОВН 2	Рама для установки			
		3-х фильтров, тип П	1	46,9	
П2.14	ТДК-Н-1-70 ч.П, р.Ш,				
	ал. 3	Коробка УЗ-2	1	503,35	
П2.15	5.904-13	Заслонка воздушная			
		круглого сечения			
		АЗД 136.000 Р630Р	1	28,5	

Марка, поз.	Обозначение	Наименование	Кол.	Масса ед,кг	Примечание.
П2.16	07.904-3	Люк-вставка ЛВ-4-7	1	62,6	
П2.17	07.904-3	Люк-вставка ЛВ-6	2	37,5	
П2.18	05.900-1 в.3	Шибер ГДТ600.00.000-05	1	8,04	
П2.19		Герметический клапан			
		КГ-150	2	7,7	
		В3			
В3.1		Вентилятор радиальный	1	96,4	
		ВЦ4-75№5 $d_к$= $d_н$			
		исполнение 1, положе-			
		ние Пр0° с электродви-			
		гателем 4А80В4			
		1415 об/мин.,			
		1,5 квт с виброизо-			
		ляторами			
В3.2	5.904-38	Гибкая вставка			
		В.00.00-09	1	1,71	
В3.3	5.904-38	Гибкая вставка			
		Н.00.00-11	1	1,64	
В3.4		Герметический клапан			
		ИА01010-400	1	194	
В3.5	05.900-1 в.3	Шибер ГДТ600.00.000-07	1	10,14	
В3.6	07.904-3	Люк-вставка ЛВ-4	1	22,2	

Взам.инв.№ | Подпись и дата | Инв. № подл.

Привязан

Инв.№

Провер.	Прибылева		6.04.90
Инж.	Мараева		6.04.90
Вед.инж.	Пугачева		6.04.90
Нач.гр.	Прибылева		6.04.90
Гл.спец.	Анфимова		6.04.90
Гл.спец.отд.	Цапенко		6.04.90
Н.контр.	Цапенко		6.04.90
Нач.отд.	Загродский		6.04.90

А-II (III, IV) - 2500-0459.90-08

Склад материалов в подвале инженерного корпуса сухие грунты - 1,2 кл.зоны

Спецификация систем П1, П2, В3. 2 климатическая зона.

Стадия	Лист	Листов
Р	20	

МИНСТРОЙ УССР „КИЕВСКИЙ ПРОМСТРОЙПРОЕКТ"

24497-03 22

Альбом 3

РАЗРЕЗ I–I

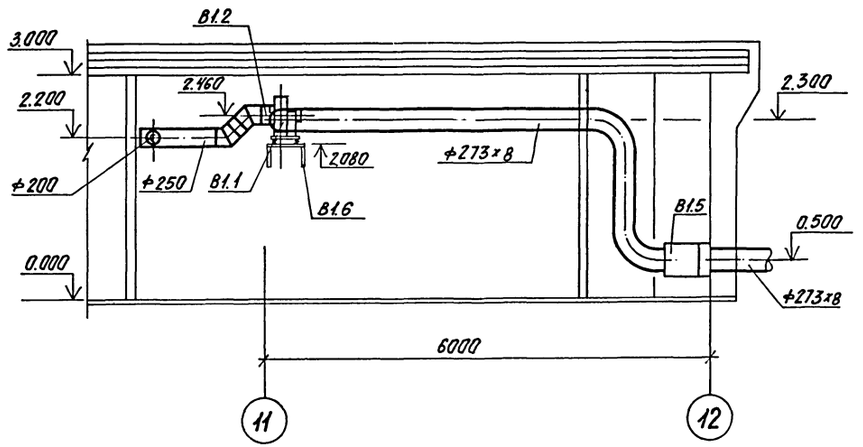

ПЛАН

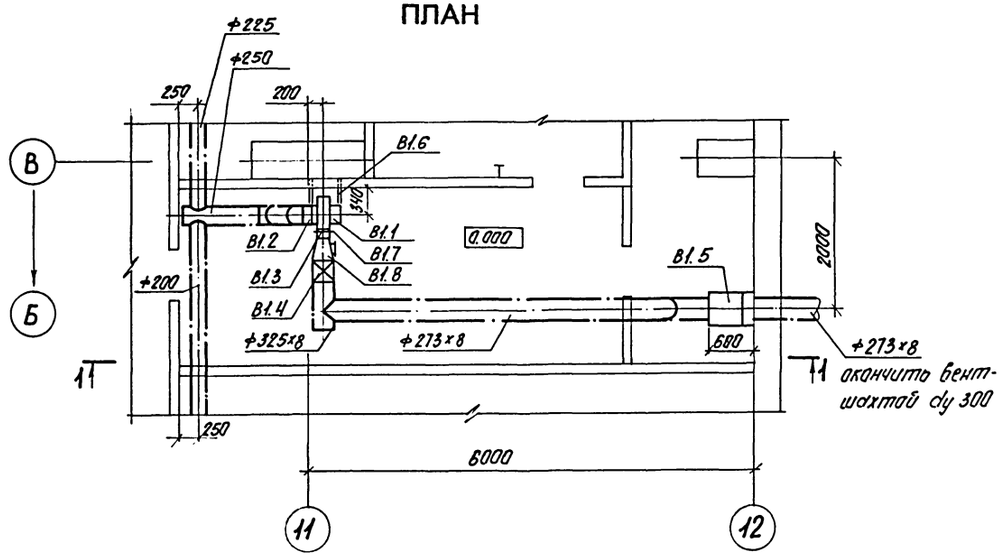

СПЕЦИФИКАЦИЯ ОТОПИТЕЛЬНО - ВЕНТИЛЯЦИОННОЙ УСТАНОВКИ

Марка, поз.	Обозначение	Наименование	Кол.	Масса ед,кг	Примечание.
		ВI/I,2 климатические зоны/			
ВI.I		Вентилятор радиальный			
		ВЦ4-75. $d_к$= I,I$d_н$	I	36,4	
		№2,5 исполнение I, по-			
		ложение Пр270°с элект-			
		родвигателем 4А7IА2			
		2800 об/мин, 0,75 квт			
		с виброизоляторами			
ВI.2	5.904-38	Гибкая вставка			
		В.00.00-03	I	0.9I	
ВI.3	5.904-38	Гибкая вставка			
		Н00.00-03	I	0,86	
ВI.4		Герметический клапан			
		ИА0I0I0-300	I	82,0	
ВI.5	ТДК-Н-I-70 ч.П, р.Ш,	Коробка МЗ-I	I	I60	
	альбом 3				
ВI.6	I.494-30 в.2	Кронштейн для уста-			
		новки вентагрегата			
		Б7А002.000 тип I	I	I6,2	
ВI.7	05.900-I в.3.	Шибер ГДТ600.00.000-03	I	3,64	
ВI.8	07.904-3	Люк-вставка ЛВ-3	I	I3,4	

Провер.	Прибылева		6.04.90	А-II(III, IV) - 2500-0459.90-ОВ
Инж.	Мараева		6.04.90	
Вед. инж.	Пугачева		6.04.90	Склад материалов в подвале инженерного корпуса сухие грунты – 1,2 кл. зоны
Нач. гр.	Прибылева		6.04.90	
Гл. спец.	Анфимова		6.04.90	
Гл. спец. отд.	Цапенко		6.04.90	Установка системы ВI. План Разрез I-I. Спецификация. 1,2 климатические зоны.
Н. контр.	Цапенко		6.04.90	
Нач. отд.	Загродский		6.04.90	

Привязан

Инв. №

Стадия	Лист	Листов
Р	21	

МИНСТРОЙ УССР „КИЕВСКИЙ ПРОМСТРОЙПРОЕКТ"

24497-03 23

Взам.инв.№ | Подпись и дата | Инв. № подл.

Альбом 3

РАЗРЕЗ I–I

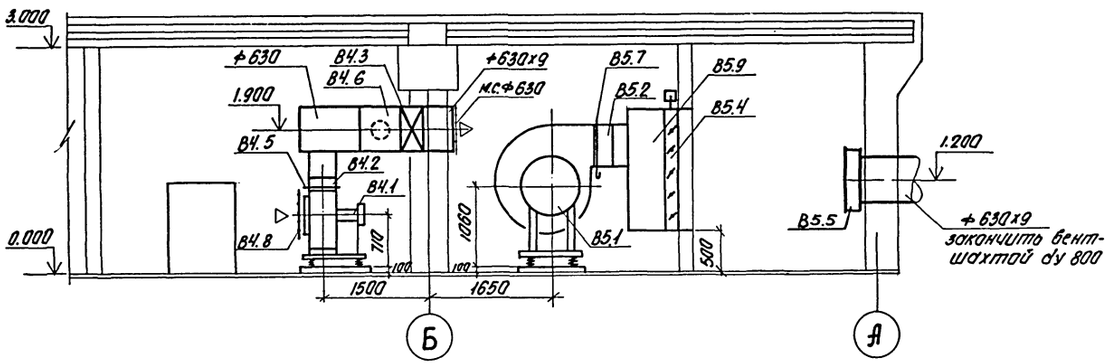

ПЛАН

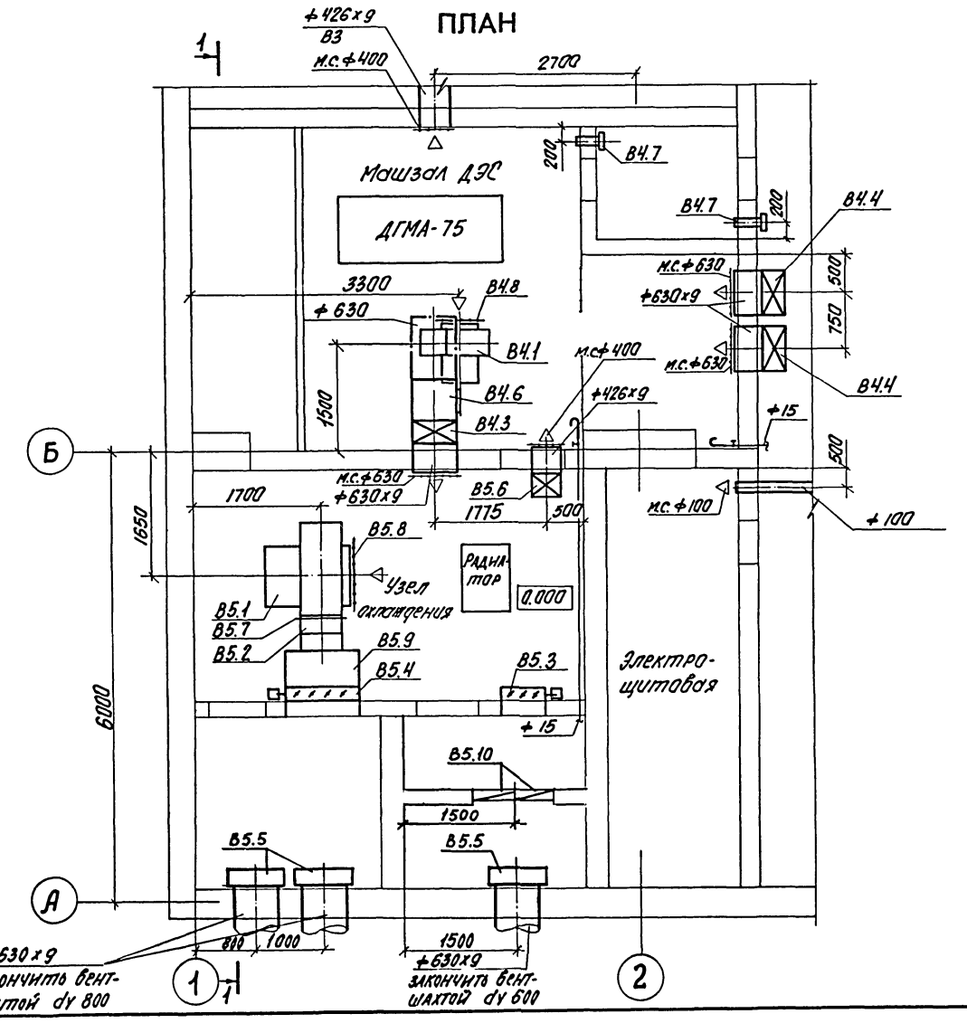

СПЕЦИФИКАЦИЯ ОТОПИТЕЛЬНО – ВЕНТИЛЯЦИОННОЙ УСТАНОВКИ

Марка, поз.	Обозначение	Наименование	Кол.	Масса ед.кг	Примечание.
		В5 /I,2 климатические зоны/			
В5.I		Вентилятор радиальный	I	358	
		ВЦ4-75№8 $d_к = d_н$			
		исполнение I, положение Л90° с			
		электродвигателем			
		4АI32М6 970 об/мин.			
		7,5 квт с виброизоляторами			
В5.2	5.904-38	Гибкая вставка			
		Н.00.00-I7	I	2,83	
В5.3		Утепленная воздушная заслонка типа			
		КВУ 600хI000бс исполнительным механизмом			
		МЭО-6,3/25-0,25	I	41	
В5.4		Утепленная воздушная заслонка типа			
		КВУ I600хI000бс исполнительным механизмом			
		МЭО- 16/63-0,25	I	91,5	
В5.5	ТДК-Н-I-70 ч.II,р.III	Коробка УЗ2	3	503,3	
В5.6		Герметический клапан			
		ИАОIС12-400 с электроприводом	I	I70	
В5.7	05.900-I в.3	Шибер ГДТ600.00.000-09	I	28,09	
В5.8	ОВН 3	Ограждение входного патрубка вентилятора			
		Ø 800	I	3,I2	
В5.9		Короб I000х500хI600/h/ из тонколистовой стали δ = I мм	I	39	
В5.I0		Фильтр ячейковый ФЯРБ	6	8,4	
В5.II	ОВН 4, ОВН 5	Рама для 6-ти фильтров	I	49,I6	

Привязан

Инв.№:

Взам.инв.№			
Подпись и дата			
Инв.№ подл.			

А-II (III, IV) - 2500-0459.90 - ОВ

Главный инженер	Приданцев		6.04.9.
Нач.отд.	Марсева		6.04.9.
Ведущ. инж.	Лугачева		6.04.9.
Нач.гр.	Приданцева		6.04.9.
Гл.спец.	Анфимова		6.04.9.
Гл.спец.отд.	Цопенко		6.04.9.
Н.контр.	Цопенко		6.04.9.
Нач.отд.	Загребский		6.04.9.

Склад материалов в подполье инженерного корпуса сухие грунты – 1,2 кл. зоны

Стадия	Лист	Листов
Р	22	

Установка систем ВЦ.В5. План. Разрез I-I. Спецификация систем В5.I,2 климатические зоны.

МИНСТРОЙ УССР „КИЕВСКИЙ ПРОМСТРОЙПРОЕКТ"

24497-03 24

Альбом 3

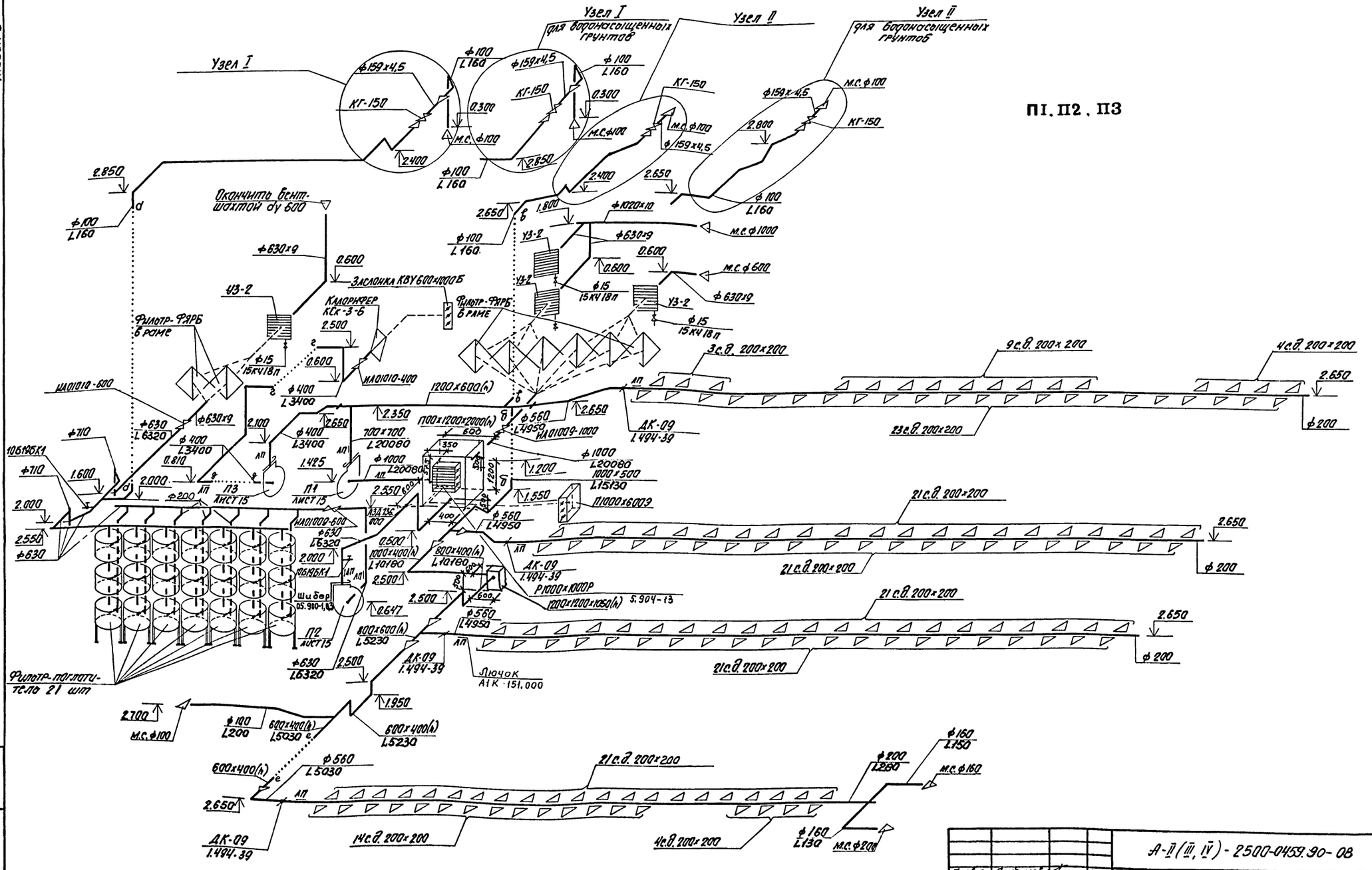
П1, П2, П3
Узел I
Узел I для водонасыщенных грунтов
Узел II
Узел II для водонасыщенных грунтов
Окончить бетонной шахтой dy 600
Заслонка КВУ 600×1000 Б
Калорифер КСК-3-6
Фильтр-ФЯРБ в раме
Фильтр-ФЯРБ в раме
Фильтр-поглотитель 21 шт
Шиber 05.900-1.83
Лючок АГК-151.000
ДК-09 1.494-39
ДК-09 1.494-39
ДК-09 1.494-39
ДК-09 1.494-39
ДК-09 1.494-39
3 с.в. 200×200
9 с.в. 200×200
4 с.в. 200×200
23 с.в. 200×200
21 с.в. 200×200
21 с.в. 200×200
21 с.в. 200×200
21 с.в. 200×200
14 с.в. 200×200
4 с.в. 200×200
П1 лист 15
П2 лист 15
П3 лист 15
1200×600(h)
1100×1200×2000(h)
П1000×6000
Р1000×1000Р
1200×1200×1050(h)
5.904-13
800×400(h)
800×600(h)
600×400(h)
1000×500
1200×1200
Ф1000 L20080
Ф560 L4950
Ф630 L6320
Ф400 L3400
Ф100 L160
Ф159×4,5
Ф630×9
Ф1020×10
Ф200
Ф160 L150
Ф160 L130
Ф200 L280
м.с. Ф100
м.с. Ф160
м.с. Ф200
м.с. Ф600
м.с. Ф1000
КГ-150
УЗ-2
Ф15 15Кч18п
НАО1010-600
НАО1010-400
НАО1009-600
НАО1009-1000
700×700 L20080
2.850
2.650
2.550
2.500
2.350
2.100
2.000
1.950
1.800
1.600
1.550
1.425
1.200
0.810
0.647
0.600
0.500
0.300
2.400
2.800
2.700
2.650
2.500
2.000
1.950
1.600
1.425
1.200
0.810
0.600
0.500
0.300
2.400
2.800

Альбом 3

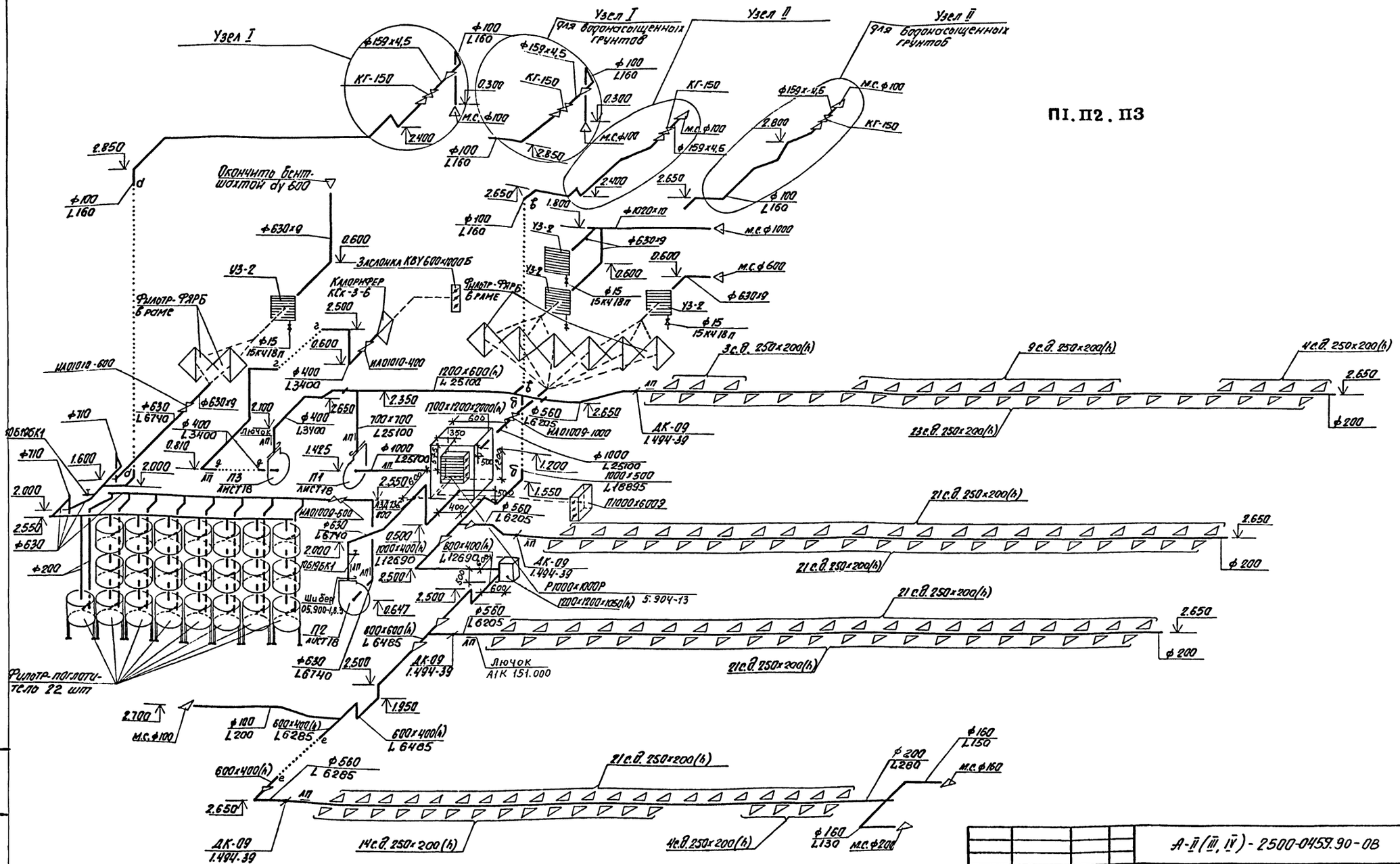

				А-II (III, IV) - 2500-0459.90-ОВ
Провер.	Прибылева		6.04.90	
Инж.	Мараева		6.04.90	
Вед. инж.	Пугачева		6.04.90	Склад материалов в подвале инженерного корпуса
Нач. гр.	Прибылева		6.04.90	сухие грунты – 1, 2 кл. зоны
Гл. спец.	Анфимова		6.04.90	Схемы систем П1, П2, П3
Гл. спец. отд.	Цапенко		6.04.90	2 климатическая зона
Н. контр.	Цапенко		6.04.90	
Нач. отд.	Загродский		6.04.90	

Стадия: Р | Лист: 24 | Листов:

МИНСТРОЙ УССР „КИЕВСКИЙ ПРОМСТРОЙПРОЕКТ"

Привязан

Инв. №

Взам. инв. №

Подпись и дата

Инв. № подл.

24497-03 26

Альбом 3

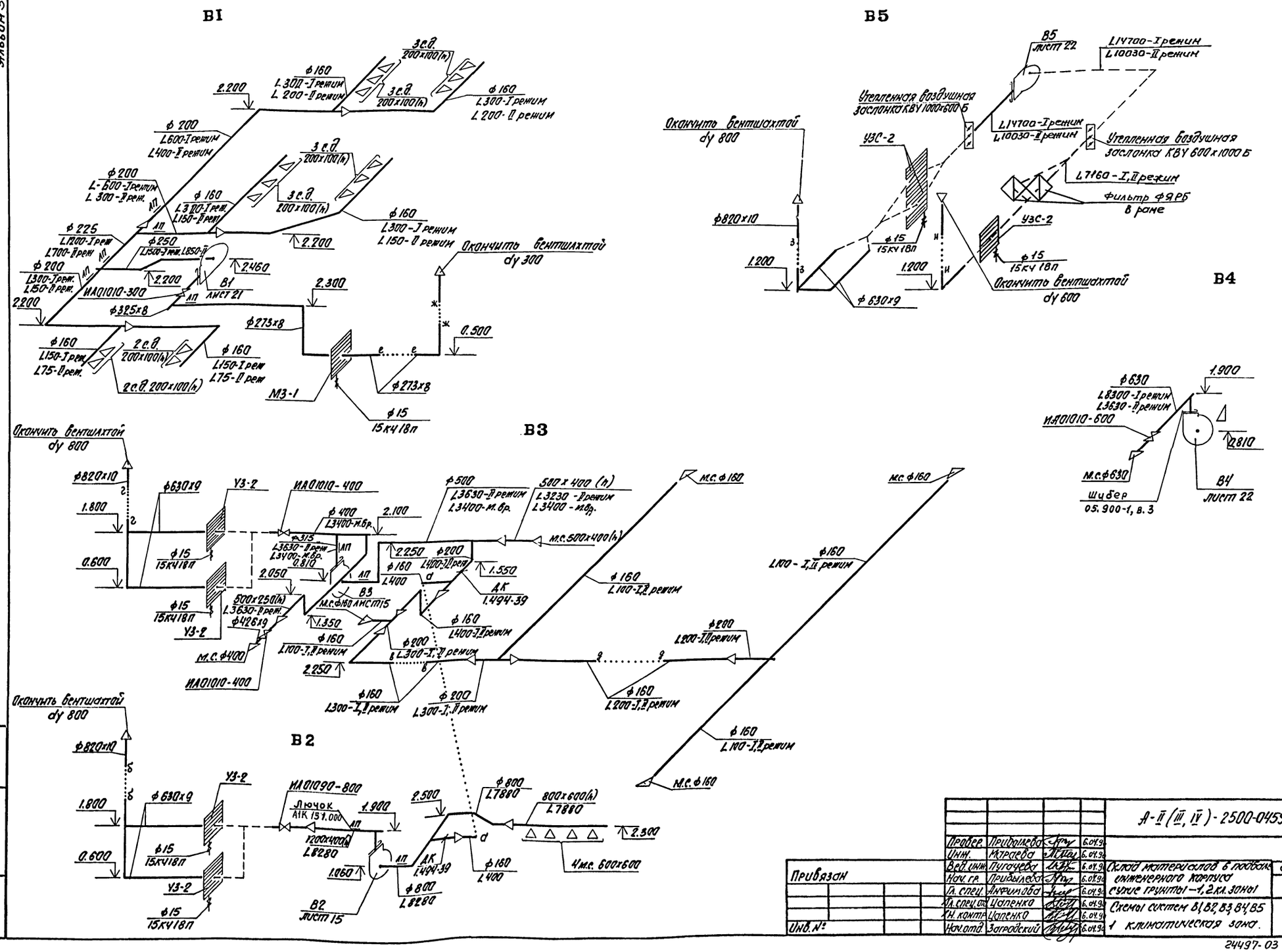

				А-II (III, IV)-2500-0459.90-ОВ
Провер.	Прибылева		6.04.90	
Инж.	Мараева		6.04.90	
Вед. инж.	Пугачева		6.04.90	Склад материалов в подвале инженерного корпуса сухие грунты — 1, 2 кл. зоны
Нач. гр.	Прибылева		6.04.90	
Гл. спец.	Анфимова		6.04.90	
Гл. спец. отд.	Цапенко		6.04.90	Схемы систем В1, В2, В3, В4, В5
Н. контр.	Цапенко		6.04.90	1 климатическая зона.
Нач. отд.	Загродский		6.04.90	

Привязан

Инв. №

Стадия	Лист	Листов
Р	25	

МИНСТРОЙ УССР „КИЕВСКИЙ ПРОМСТРОЙПРОЕКТ"

24497-03 27

Альбом 3

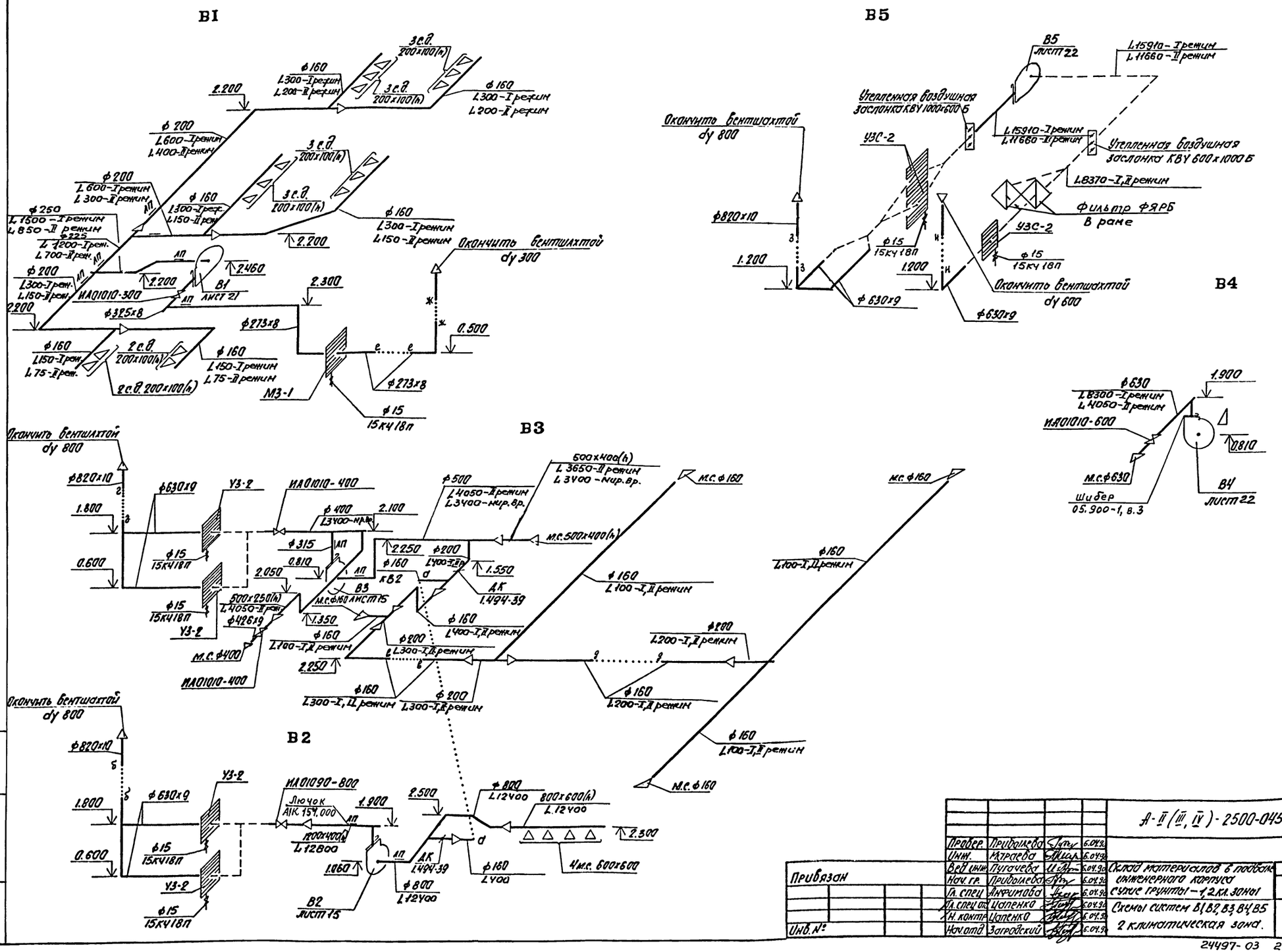

				А-II (III, IV)-2500-0459.90-ОВ
Провер.	Прибылева		6.04.90	
Инж.	Матраева		6.04.90	
Вед. инж.	Пугачева		6.04.90	Склад материалов в подвале инженерного корпуса сухие грунты – 1,2 кл. зоны
Нач. гр.	Прибылева		6.04.90	
Гл. спец.	Анфимова		6.04.90	
Гл. спец. отд.	Цапенко		6.04.90	Схемы систем В1, В2, В3, В4, В5 2 климатическая зона.
Н. контр.	Цапенко		6.04.90	
Нач. отд.	Загродский		6.04.90	

Стадия: Р | Лист: 26 | Листов:

МИНСТРОЙ УССР „КИЕВСКИЙ ПРОМСТРОЙПРОЕКТ"

Привязан

Инв. №

Инв. № подл. | Подпись и дата | Взамен №

24497-03 28

Альбом 3

Принципиальная схема. отбрасывания рамы с фильтрами ФЯРБ

1,2 КЛИМАТИЧЕСКАЯ ЗОНА

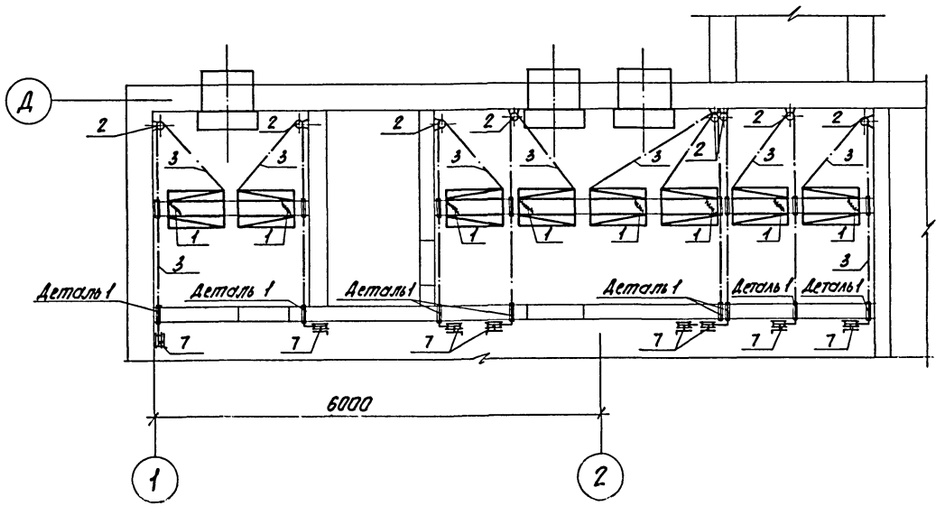

Спецификация материалов

№ поз.	Наименование	Сортамент	Разм.	Кол.	Вес, кг Ед.	Вес, кг Общ.	Примечания
1	Пружина	60С2А Н-ХН-1,8	м	0,31	0,35	0,35	14963-78
2	Блок	Ст 45	шт	1(2)*	1,9	1,9(3,8)	1.494-27.в.1
3	Канат	3,0-Г-В-Н-140	м	10	0,05	0,50	3062-80
4	Муфта прямая	d_y=15мм	шт	2	0,036	0,072	8966-75
5	Резина листовая	δ=2мм	м²	0,0004	3,6	0,0015	7338-77
6	Сталь листовая	δ=3мм	м²	0,004	24	0,096	19903-74
7	Лебедка ручная			1	4,3	4,3	1.494-27.в.1
						7,95(9,85)	

* Количество блоков (поз. 2) определяется по месту.

Деталь 1 Вид А

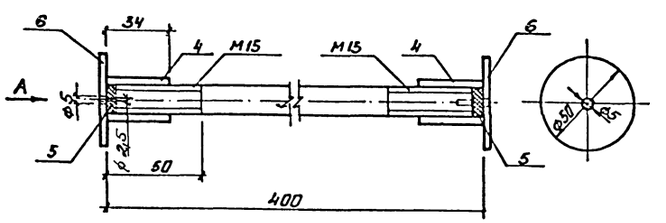

1. Блоки пристрелить к стене при монтаже по месту.
2. Патрубок в стене для пропуска каната заполнить герметиком. В качестве герметика принять литол-24, после чего наглухо закрутить муфту с приваренным торцевым фланцем (поз. 4, 6).

Провер.	Прибылева		6.04.90	А-II (III, IV)-2500-0459.90 - ОВ
Инж.	Мараева		6.04.90	
Вед.инж.	Пугачева		6.04.90	Склад материалов в подвале инженерного корпуса сухие грунты - 1,2 кл.зоны
Нач.гр.	Прибылева		6.04.90	
Гл.спец.	Анфимова		6.04.90	
Гл.спец.отд.	Цапенко		6.04.90	Принципиальная схема отбрасывания рамы с фильтрами ФЯРБ. 1,2 климатические зоны
Н.контр.	Цапенко		6.04.90	
Нач.отд.	Загробский		6.04.90	

Привязан

Инв.№

Стадия	Лист	Листов
Р	27	

МИНСТРОЙ УССР „КИЕВСКИЙ ПРОМСТРОЙПРОЕКТ"

24497-03 29

Взамен №

Подпись и дата

Инв. № подл.

Альбом 3

Рама для 3-х фильтров

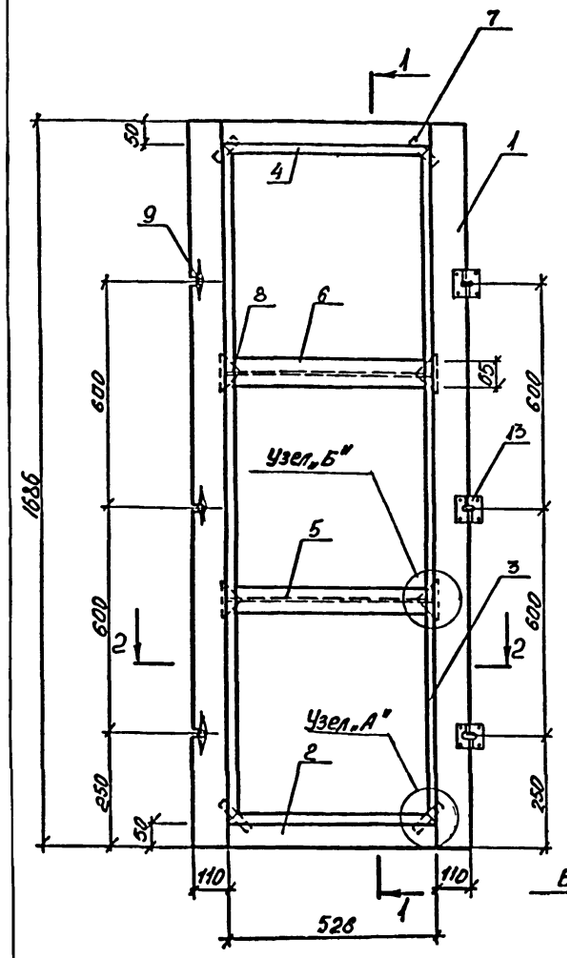

Разрез 1-1
М 1:10

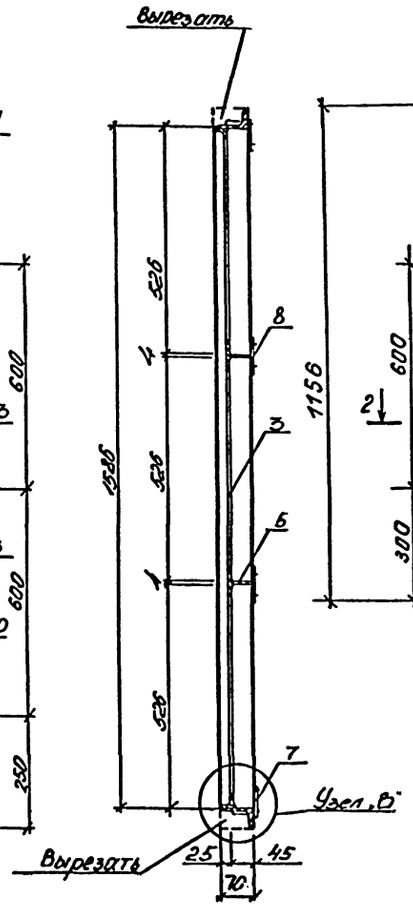

Рама для 2-х фильтров

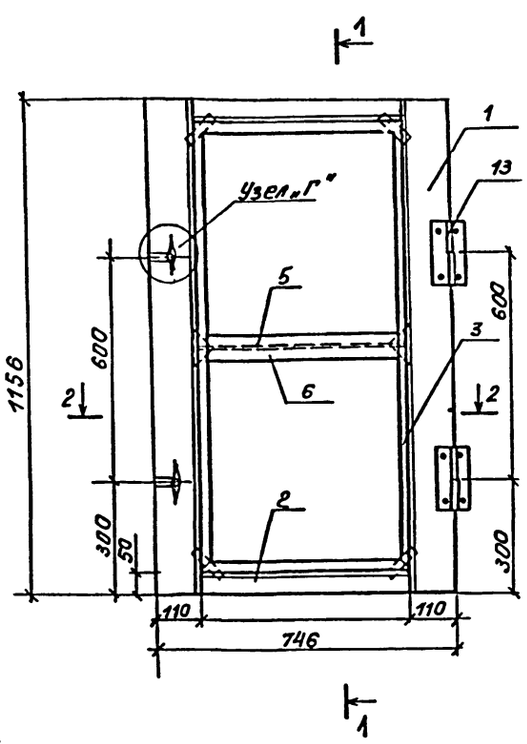

Разрез 1-1
М 1:10

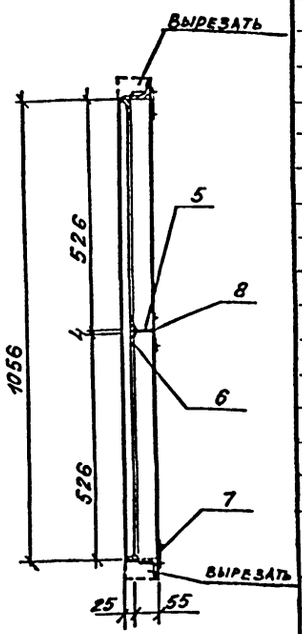

Разрез 2-2
М 1:10

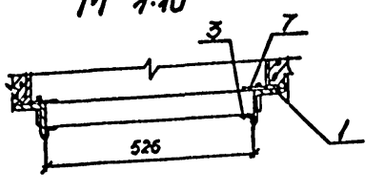

1. Сварку производить электродами Э-42 А ГОСТ 9467-75.
2. Все сварочные швы принять высотой 3мм. все швы должны быть плотными.
3. Шпильку приварить к стенке коробки с двух сторон. Высота шва 3 мм.
4. Все сварочные швы производить по СНиП-3.03.01-87.
5. Фильтры устанавливаются так, чтобы воздух проходил сначала через крупную, затем через мелкую сетку.
6. Промежутки между стенками коробки и обечайкой фильтра забиваются промасленной набивкой.
7. Позиции, отмеченные в спецификации знаком *, учитываются для рам типа II.

Спецификация материалов на раму для 3-х фильтров

№ п/п	Наименование	Сортамент	Разм.	Кол-во	Вес в кг 1 шт.	Вес в кг общ.	Примечание ГОСТ
1.	Вертикальная стойка рамы	L110×70×6.5	1686	2	15.14	30.28	8510-86
2.	Горизонтальная стойка рамы	L80×50×5	526	2	2.63	5.26	8510-86
3.	Ограничитель вертикальный	L25×3	1586	2	1.78	3.56	8509-86
4.	Ограничитель горизонтальный	L25×3	526	2	0.59	1.18	8509-86
5.	Горизонтальная планка рамы	полоса 56×4	526	2	0.93	1.86	103-76
6.	Горизонтальная планка рамы	полоса 65×4	472	2	0.97	1.94	103-76
7.	Защелка	сталь δ=3мм	110×20	4	0.07	0.28	19903-74 19904-74
8.	Косынка	сталь δ=3мм	0.005м²	4	0.12	0.48	19903-74 19904-74
9	Гайка-барашка	М10	–	11(8*)	0.025	0,275 (0,200*)	3032-76
10.	Шпилька	М10	80	19(16*)	0.043	0,82 (0,69*)	22042-76
11.	Шайба ф10	δ=1.5 мм	–	19(16*)	0.004	0,08 0,064	10906-78
12.	Гайка	М10	–	8	0.012	0.096	6393-73
13.	Петля накладная	ПН1-150П	–	3	0.26	0.78	5088-78
	Рама тип I					47,1	
	Рама тип II					46,9	

*Позиции в скобках относятся к раме тип II

Спецификация материалов на раму для 2-х фильтров

1	Вертикальная стойка рамы	L110×70×6,5	1156	2	10,38	20,76	8509-86
2	Горизонтальная стойка рамы	L80×50×5	526	2	3,34	6,68	8509-86
3	Ограничитель вертикальный	L25×3	1056	2	1,18	2,36	8509-86
4	Ограничитель горизонтальный	L25×3	526	2	0,59	1,18	8509-86
5	Горизонтальные планки рамы	полос 56×4	526	1	0,93	0,93	103-76
6	Горизонтальные планки для рамы	полос 65×4	472	2	0,97	1,94	103-76
7	Защелка	сталь δ=3мм	110×20	4	0,07	0,28	19904-74
8	Косынка	сталь δ=3мм	0,005м²	2	0,12	0,24	19904-74
9	Гайка-барашка	М10	–	8(6*)	0,025	0,20 (0,15*)	3032-76
10	Шпилька	М10	80	14(12*)	0,043	0,6 (0,52*)	22042-76
11	Шайба ф10	δ=1,5мм	–	14(12*)	0,004	0,06 (0,05*)	10906-78*
12	Гайка	М10	–	6	0,012	0,072	6393-73
13	Петля накладная	ПН1-150П	–	2	0,26	0,52	5088-78
	Рама Тип I					35,8	
	Рама тип II					35,7	

*Позиции в скобках относятся к раме тип II

Провер.	Прибылева		6.04.90	А-II(III, IV)-2500-0459.90-ОВН
Инж.	Мараева		6.04.90	
Вед. инж.	Пугачева		6.04.90	Склад материалов в подвале инженерного корпуса сухие грунты – 1, 2 кл. зоны
Нач. гр.	Прибылева		6.04.90	
Гл. спец.	Анфимова		6.04.90	
Гл. спец. отд.	Цапенко		6.04.90	Рама для установки 2х, 3х фильтров типа ФЯРБ. Общий вид.
Н. контр.	Цапенко		6.04.90	
Нач. отд.	Загродский		6.04.90	

Стадия: Р | Лист: 1 | Листов: 5

МИНСТРОЙ УССР „КИЕВСКИЙ ПРОМСТРОЙПРОЕКТ"

24497-03 30

Привязан

Инв. №

Взам. инв. №

Подпись и дата

Инв. № подл.

Альбом 3

Узел крепления рамы М 1:2

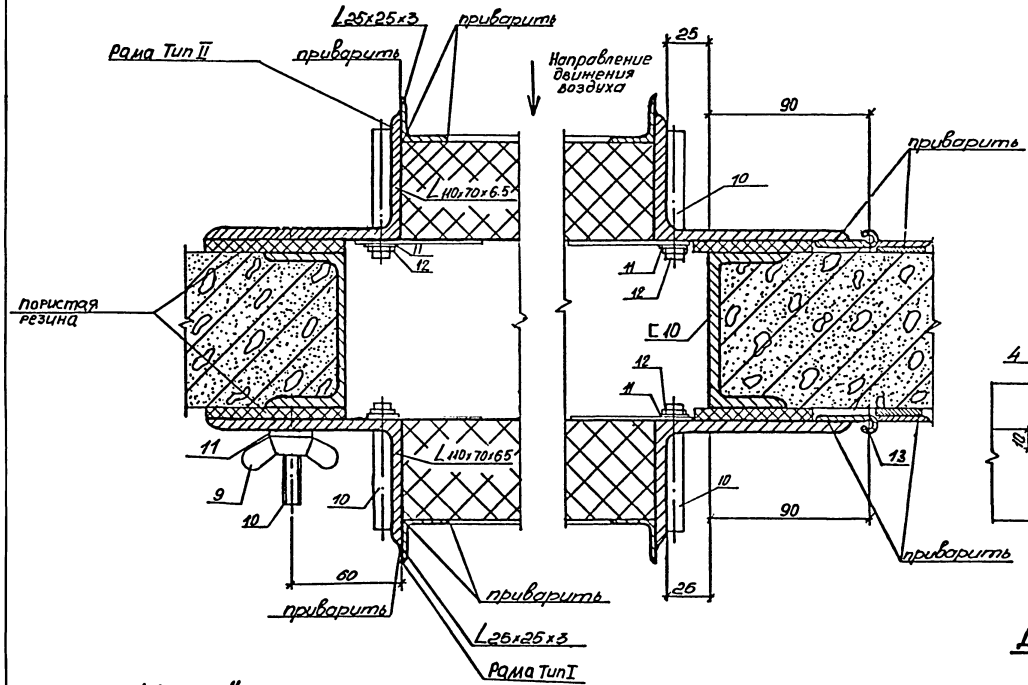

Узел „А"

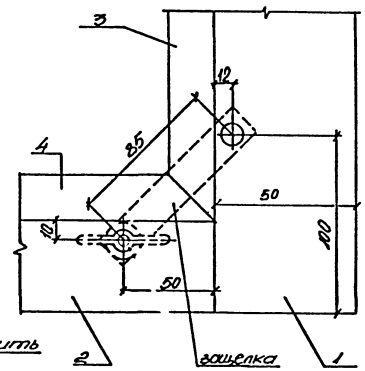

Узел „Б"

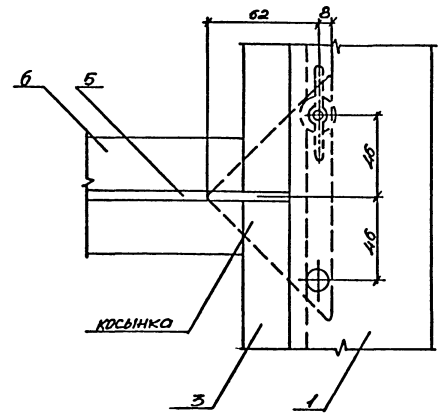

Узел „В"

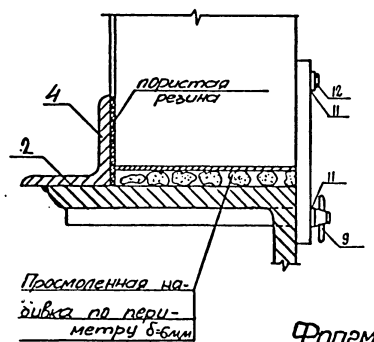

Узел „Г"

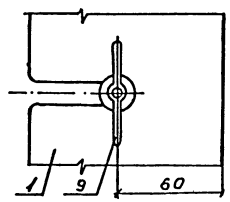

Деталь косынки М 1:2

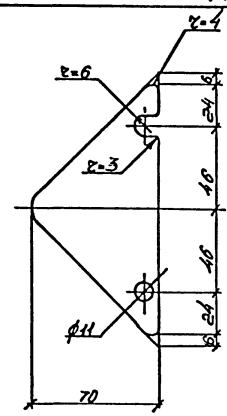

Деталь защелки М 1:2

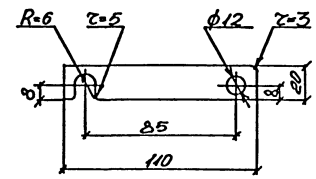

Фрагмент вертикальной стойки М 1:2

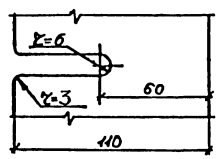

				А-II (III, IV) - 2500-0459.90-ОВН	
Провер.	Прибылева		6.04.90		
Инж.	Мараева		6.04.90		
Вед. инж.	Пугачева		6.04.90	Склад материалов в подвале инженерного корпуса сухие грунты - 1, 2 кл. зоны	Стадия: Р; Лист: 2; Листов:
Нач. гр.	Прибылева		6.04.90		
Гл. спец.	Анфимова		6.04.90		
Гл. спец. отд.	Цапенко		6.04.90	Рама для установки 2х, 3х фильтров типа ФЯРБ. Детали, узлы.	МИНСТРОЙ УССР „КИЕВСКИЙ ПРОМСТРОЙПРОЕКТ"
Н. контр.	Цапенко		6.04.90		
Нач. отд.	Загродский		6.04.90		

Привязан

Инв. №

Взам. инв. №

Подпись и дата

Инв. № подл.

24497-03 31

Альбом 3

ПОДСТАВКА П-1

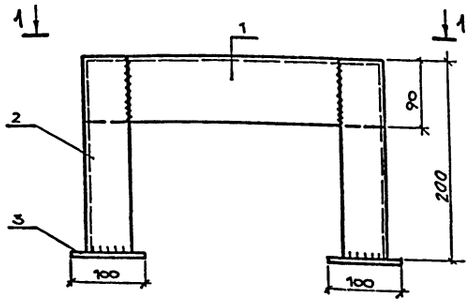

Узел установки сетки с движком М 1:10

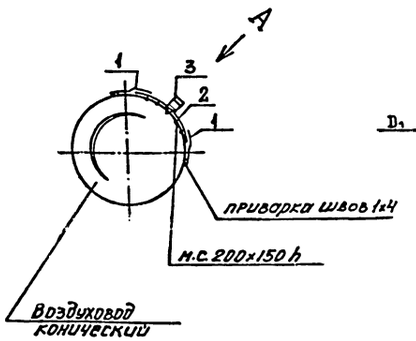

ОГРАЖДЕНИЕ ВХОДНОГО ПАТРУБКА ЦЕНТРОБЕЖНОГО ВЕНТИЛЯТОРА

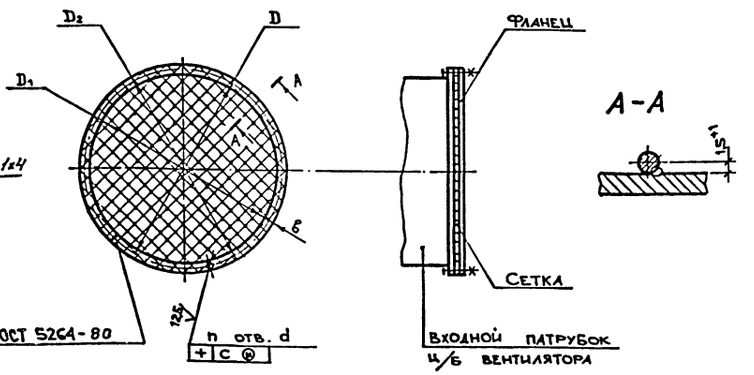

1-1

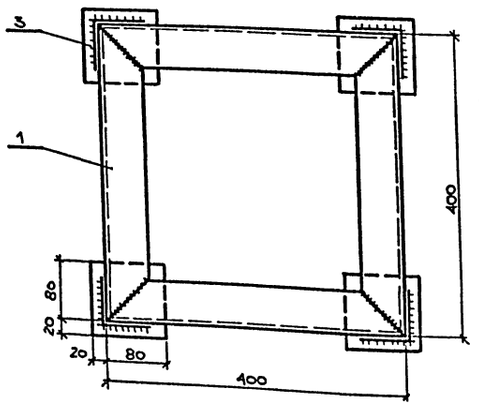

Вид А

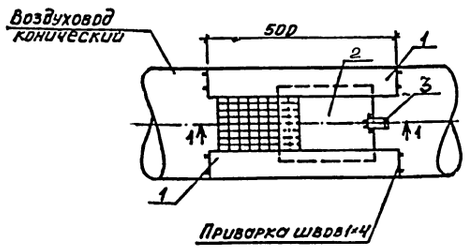

Тип вентилятора	Размеры в мм						n кол. шт.	Сетка	Фланец	Масса, кг
	D	D_1	D_2	d	B	c				
ВЦ4-75 №6,3	660	630 +1,8	680 -2,0	7 +0,36	25	0,5	16	№60-3,0 ГОСТ 5336-80	Б-24×8 ГОСТ 103-76 СТ3 ГОСТ 535-88	2,33
ВЦ4-75 №10	1035	1000 +2,0	1064 -2,5	12 +0,43	32	1,0	24	—"—	—"—	4,94

Спецификация материалов для установки сетки с движком

№ п/п	Наименование	Сортамент	Размер, мм	Кол.	Вес 1шт	Вес общ.	ГОСТ
1	Ограничитель	Листовая сталь δ=1,0мм	500×100	2	0,4	0,8	19903-74
2	Полотно движка	Листовая сталь δ=1,0мм	250×200	1	0,39	0,39	19.903-74
3	Ручка движка	Полосовая сталь δ=1,0мм	c=130	1	0,1	0,1	103-76

Сварку вести электродами типа Э-42 по ГОСТ 9467-75

Разрез 1-1

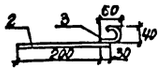

Марка соедин. закладн. элемента	№ поз.	Сортамент	Длина мм	Кол. шт.	Вес в кг			Примеч
					Един.	Общ.	Элем.	
П-1	1	L 90×56×6	400	4	2,7	10,8	18,0	ГОСТ 8510-86
	2	L 63×5	200	4	1,3	5,2		ГОСТ 8509-72*
	3	−100×6	100	4	0,5	2,0		ГОСТ 103-76*

Инв. № подл. | Подпись и дата | Взам. инв. №

Привязан

Инв. №

Провер.	Прибылева		6.04.90	А-II (III, IV)-2500-0459.90-ОВН
Инж.	Мараева		6.04.90	
Вед. инж.	Пугачева		6.04.90	Склад материалов в подвале инженерного корпуса сухие грунты-1,2 кл. зоны
Нач. гр.	Прибылева		6.04.90	
Гл. спец.	Анфимова		6.04.90	
Гл. спец. отд.	Цапенко		6.04.90	Подставка под фильтр ФП-300. Узел установки сетки с движком. Ограждение входного патрубка центробежного вентилятора
Н. контр.	Цапенко		6.04.90	
Нач. отд.	Загродский		6.04.90	

Стадия	Лист	Листов
Р	3	

МИНСТРОЙ УССР „КИЕВСКИЙ ПРОМСТРОЙПРОЕКТ"

24497-03 32

Альбом 3

РАМА ДЛЯ 6-и ФИЛЬТРОВ

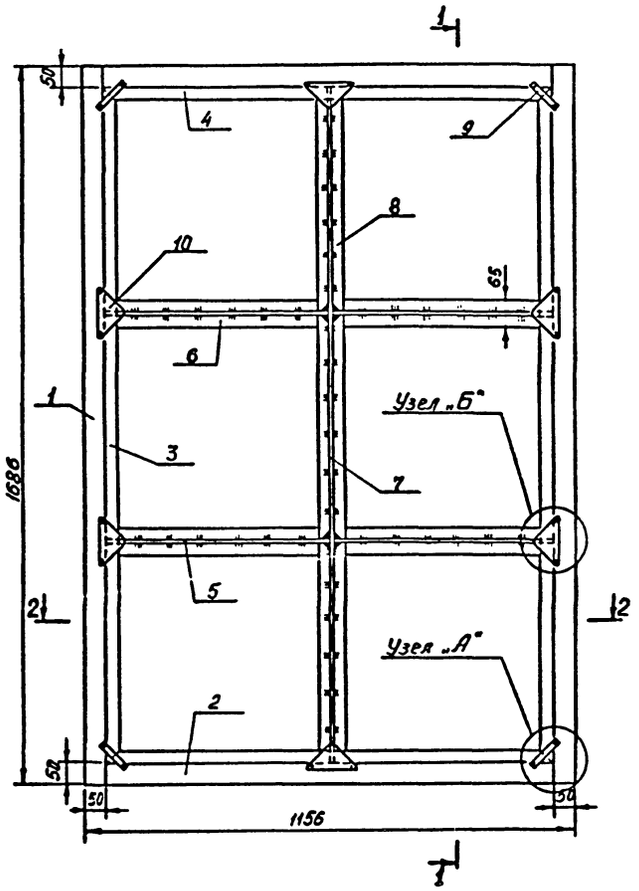

РАЗРЕЗ 1–1
М 1:10

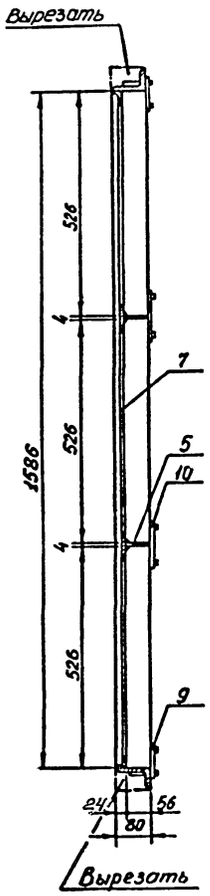

РАЗРЕЗ 2–2
М 1:10

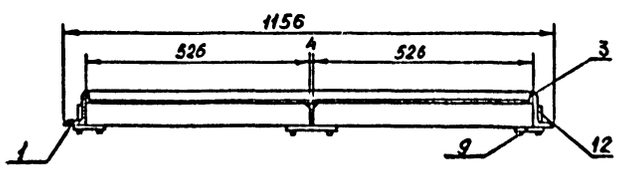

СПЕЦИФИКАЦИЯ МАТЕРИАЛОВ НА РАМУ ДЛЯ 6-ТИ ФИЛЬТРОВ

№№ п.п.	Наименование	Сортамен.	Разм.	К-во	Вес в кг 1 шт.	Вес в кг Общ.	Примечан.
1	Вертикальные стойки рамы	L80×50×5	1686	2	8,43	16,86	8510-86
2	Горизонтальные стойки рамы	L80×50×5	1056	2	5,28	10,56	—"—
3	Ограничитель вертикальный	L25×3	1586	2	1,78	3,56	8509-86
4	Ограничитель горизонтальный	L25×3	1056	2	1,19	2,38	—"—
5	Горизонтальные планки рамы	полоса 56×4	526	4	0,93	3,72	103-76
6	Горизонтальные планки рамы	полоса 65×4	471	4	0,96	3,84	—"—
7	Вертикальные планки рамы	полоса 56×4	1586	1	2,8	2,8	—"—
8	Вертикальные планки рамы	полоса 65×4	1536	1	3,13	3,13	—"—
9	Защелка	сталь δ=3мм	110×20	4	0,07	0,28	19903-74 19904-74
10	Косынка	сталь δ=3мм	0,005м²	6	0,12	0,72	—"—
11	Гайка-барашка	М10	–	10	0,025	0,25	3032-76
12	Шпильки	М10	80	20	0,043	0,86	22042-76
13	Шайбы Ф10	δ=1,5 мм	–	20	0,004	0,08	10906-78
14	Гайки	М10	2	10	0,012	0,12	6393-73

Общий вес 49,16 кг

1. Сварку производить электродами Э-42 А ГОСТ 9467-75
2. Все сварочные швы принять высотой 3мм. Все швы должны быть плотными.
3. Шпильку приварить к стенке рамы с двух сторон. Высота шва 3мм.
4. Все сварочные швы производить по СНиПу-3.03.01-87.
5. Фильтры устанавливаются так, чтобы воздух проходил сначало через крупную, затем через мелкую сетку.
6. Промежутки между стенками рамы и обечайкой фильтра забиваются просмаленной набивкой.
7. Детали и узлы к металлической раме см. л. ОВН5.

Провер.	Прибылева		6.04.90	А-II(III, IV)-2500-0459.90-ОВН
Инж.	Мараева		6.04.90	
Вед. инж.	Пугачева		6.04.90	Склад материалов в подвале инженерного корпуса сухие грунты – 1, 2 кл. зоны
Нач. гр.	Прибылева		6.04.90	
Гл. спец.	Анфимова		6.04.90	
Гл. спец. отд.	Цапенко		6.04.90	Рама для установки 6 ти фильтров типа ФЯР6. Общий вид.
Н. контр.	Цапенко		6.04.90	
Нач. отд.	Загродский		6.04.90	

Стадия: Р | Лист: 4 | Листов:

МИНСТРОЙ УССР „КИЕВСКИЙ ПРОМСТРОЙПРОЕКТ"

Привязан

Инв. №

Инв. № подл. | Подпись и дата | Взам. инв. №

24497-03 33

Альбом 3

УЗЕЛ „А"
М 1:2

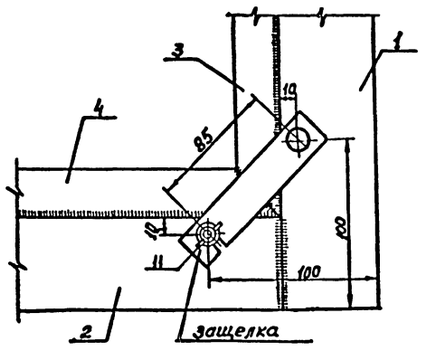

УЗЕЛ „Б"
М 1:2

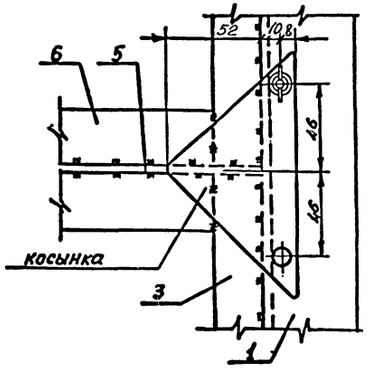

Узел крепления рамы
М 1:2

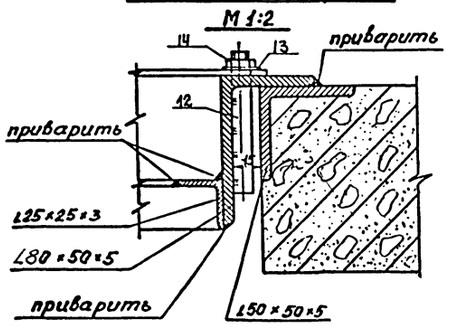

Деталь защелки
М 1:2

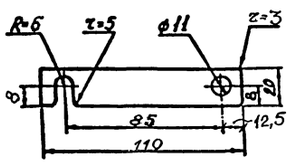

Деталь косынки М 1:2

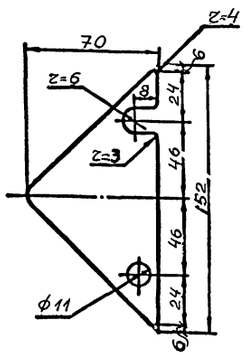

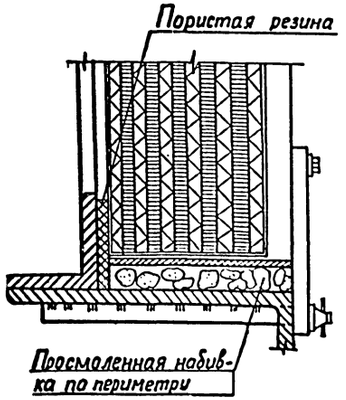

1. Сварку производить электродами Э-42 А ГОСТ 9467-75.
2. Все сварочные швы принять высотой 3 мм. Все швы должны быть плотными.
3. Шпильку приварить к стенке коробки с двух сторон. Высота шва 3 мм.
4. Все сварочные швы производить по СНиП 3.03.01-87.
5. Фильтры устанавливаются так, чтобы воздух проходил сначала через крупную, затем через мелкую сетку.
6. Промежутки между стенками коробки и обечайкой фильтра забиваются просмаленной набивкой.

Взам.инв.№ | Подпись и дата | Инв.№ подл.

Привязан

Инв.№

				А-II(III, IV)-2500-0459.90-ОВН	
Провер.	Приболева		6.04.94		
Инж.	Мороева		6.04.94		
Вед.инж.	Пугачева		6.04.94	Склад материалов в подвале инженерного корпуса	Стадия: Р; Лист: 5; Листов:
Нач.гр.	Приболева		6.04.94	сухие грунты - 1,2 кл.зоны	
Гл.спец.	Анфимова		6.04.94		
Гл.спец.отд.	Цопенко		6.04.94	Рама для установки 6 ти фильтров типа ФЯР	МИНСТРОЙ УССР „КИЕВСКИЙ ПРОМСТРОЙПРОЕКТ"
Н.контр.	Цапенко		6.04.94	Детали, узлы.	
Нач.отд.	Загребский		6.04.94		

gost.e-ecolog.ru