ТИПОВЫЕ ПРОЕКТНЫЕ РЕШЕНИЯ

А — II ( III.IV ) — 2500 — 0459.90

# СКЛАД МАТЕРИАЛОВ В ПОДВАЛЕ ИНЖЕНЕРНОГО КОРПУСА

## СУХИЕ ГРУНТЫ 1,2 КЛИМАТИЧЕСКИЕ ЗОНЫ

АЛЬБОМ 2 КЖИ СТРОИТЕЛЬНЫЕ ИЗДЕЛИЯ

gost.e-ecolog.ru

ТИПОВЫЕ ПРОЕКТНЫЕ РЕШЕНИЯ

А – II ( III,IV ) – 2500 – 0459.90

# СКЛАД МАТЕРИАЛОВ В ПОДВАЛЕ ИНЖЕНЕРНОГО КОРПУСА

## СУХИЕ ГРУНТЫ I,2 КЛИМАТИЧЕСКИЕ ЗОНЫ

АЛЬБОМ 2 КЖИ СТРОИТЕЛЬНЫЕ ИЗДЕЛИЯ


РАЗРАБОТАН

ПРОЕКТНЫМ ИНСТИТУТОМ ПРОМСТРОЙПРОЕКТ

ЗАМ. ДИРЕКТОРА ИНСТИТУТА А.В. ФЕДОРОВ

ГЛАВНЫЙ ИНЖЕНЕР ПРОЕКТА Т.Г. КОНДРАТЬЕВА


УТВЕРЖДЕН

ГЗ СЛУЖБОЙ ГО СССР

ПРОТОКОЛ ОТ 7.05.90 г.

© ЦИТП Госстроя СССР, 1990

24497-02 2

## Содержание альбома


| Обозначение | Наименование | Стр. |
|---|---|---|
| | Содержание альбома | 2...7 |
| А-II(III;IV)-2500-0459.90-КЖ.И.ТУ | Технические условия | 8 |
| – КЖ.И.001 | Плита П1 | 9 |
| – КЖ.И.001СБ | Плита П1. Сборочный чертеж | 10 |
| – КЖ.И.002 | Блок (БВТ-II-1,2×2,2-1, БВТ-III-1,2×2,2-1, | |
| | БВТ-IV-1,2×2,2-1) | 11 |
| – КЖ.И.002СБ | Блок (БВТ-II-1,2×2,2-1, БВТ-III-1,2×2,2-1, | |
| | БВТ-IV-1,2×2,2-1) Сборочный чертеж | 12 |
| – КЖ.И.003 | Каркас пространственный НКП (НКП1... НКП6) | 13,14 |
| – КЖ.И.003СБ | Каркас пространственный НКП (НКП1...НКП6) | |
| | Сборочный чертеж | 15 |
| – КЖ.И.004 | Каркас пространственный НКП7, НКП8 | 16 |
| – КЖ.И.004СБ | Каркас пространственный НКП7, НКП8 | |
| | Сборочный чертеж | 17 |
| – КЖ.И.005 | Каркас пространственный НКП (НКП9...НКП17) | 18,19 |
| – КЖ.И.005СБ | Каркас пространственный НКП (НКП9...НКП12) | |
| | Сборочный чертеж | 20 |
| – КЖ.И.006 | Каркас пространственный НКП (НКП13...НКП15) | 21,22 |
| – КЖ.И.006СБ | Каркас пространственный НКП (НКП13...НКП15) | |
| | Сборочный чертеж | 23 |
| – КЖ.И.007 | Каркас пространственный НКП16 | 24 |
| – КЖ.И.008 | Каркас пространственный НКП17, НКП18 | 25 |
| – КЖ.И.008СБ | Каркас пространственный НКП17, НКП18 | |
| | Сборочный чертеж | 26 |
| – КЖ.И.009 | Каркас пространственный НКП19 | 27 |
| – КЖ.И.010 | Каркас пространственный НКП20 | 28 |
| – КЖ.И.011 | Каркас плоский НКР (НКР1... НКР3) | 29,30 |


Инв.№ подл. | Подпись и дата | Взам. инв.№



Копировал Пивоварова Формат А4

ТПР-А-II(III;IV)-2500-0459.90 Альбом 2

## Содержание альбома (продолжение)


| Обозначение | Наименование | Стр. |
|---|---|---|
| А-II(III;IV)-2500-0459.90-КЖ.И.01СБ | Каркас плоский НКР (НКР1... НКР3) | |
| | Сборочный чертеж | 31 |
| -КЖ.И.012 | Каркас плоский НКР (НКР4... НКР6) | 32,33 |
| -КЖ.И.012 СБ | Каркас плоский НКР (НКР4... НКР6) | |
| | Сборочный чертеж | 34 |
| -КЖ.И.013 | Каркас плоский НКР7 | 35 |
| -КЖ.И.014 | Каркас плоский НКР9, НКР10 | 36 |
| -КЖ.И.015 | Каркас плоский НКР11, НКР12 | 37 |
| -КЖ.И.016 | Каркас плоский НКР13, НКР14 | 38 |
| -КЖ.И.016 СБ | Каркас плоский НКР13, НКР14 | |
| | Сборочный чертеж | 39 |
| -КЖ.И.017 | Каркас плоский НКР (НКР15... НКР19) | 40,41 |
| -КЖ.И.017 СБ | Каркас плоский НКР (НКР15... НКР19) | |
| | Сборочный чертеж | 42 |
| -КЖ.И.018 | Каркас плоский НКР20 | 43 |
| -КЖ.И.019 | Каркас плоский НКР (НКР21... НКР24) | 44,45 |
| -КЖ.И.019 СБ | Каркас плоский НКР (НКР21... НКР24) | |
| | Сборочный чертеж | 46 |
| -КЖ.И.020 | Каркас плоский НКР (НКР25... НКР27) | 47 |
| -КЖ.И.020 СБ | Каркас плоский НКР (НКР25... НКР27) | |
| | Сборочный чертеж | 48 |
| -КЖ.И.021 | Каркас плоский НКР (НКР28... НКР30) | 49 |
| -КЖ.И.021 СБ | Каркас плоский НКР (НКР28... НКР30) | |
| | Сборочный чертеж | 50 |
| -КЖ.И.022 | Каркас плоский НКР31 | 51 |
| -КЖ.И.023 | Каркас плоский НКР (НКР32... НКР34) | 52 |
| -КЖ.И.024 | Каркас плоский НКР (НКР35... НКР37) | 53 |


Инв.№ подл. | Подпись и дата | Взам.инв.№



Копировал Пивоварова Формат А4

ТПР-А-II(III;IV)-2500-0459.90 Альбом 2

## Содержание альбома (продолжение)


| Обозначение | Наименование | Стр. |
|---|---|---|
| А-II(III;IV)-2500-0459.90-КЖ.И.024сб | Каркас плоский НКР (НКР35... НКР37) | |
| | Сборочный чертеж | 54, 55 |
| - КЖ.И.025 | Каркас плоский НКР (НКР38... НКР41) | 56 |
| - КЖ.И.025сб | Каркас плоский НКР (НКР38... НКР41) | |
| | Сборочный чертеж | 57 |
| - КЖ.И.026 | Каркас плоский НКР (НКР42... НКР45) | 58, 59 |
| - КЖ.И.026сб | Каркас плоский НКР (НКР42... НКР45) | |
| | Сборочный чертеж | 60 |
| - КЖ.И.027 | Каркас плоский (НКР46, НКР47) | 61 |
| - КЖ.И.027сб | Каркас плоский (НКР46, НКР47) | |
| | Сборочный чертеж | 62 |
| - КЖ.И.028 | Каркас плоский (НКР48, НКР49) | 63 |
| - КЖ.И.028сб | Каркас плоский (НКР48, НКР49) | |
| | Сборочный чертеж | 64 |
| - КЖ.И.029 | Каркас плоский НКР50 | 65 |
| - КЖ.И.030 | Каркас плоский НКР51 | 66 |
| - КЖ.И.031 | Каркас плоский НКР52 | 67 |
| - КЖ.И.032 | Каркас плоский НКР53 | 68 |
| - КЖ.И.033 | Каркас плоский (НКР54... НКР56) | 69, 70 |
| - КЖ.И.033сб | Каркас плоский (НКР54... НКР56) | |
| | Сборочный чертеж | 71 |
| - КЖ.И.034 | Каркас плоский (НКР57... НКР59) | 72, 73 |
| - КЖ.И.034сб | Каркас плоский (НКР57... НКР59) | |
| | Сборочный чертеж | 74 |
| - КЖ.И.035 | Каркас плоский (НКР60... НКР62) | 75 |
| - КЖ.И.035сб | Каркас плоский (НКР60... НКР62) | |
| | Сборочный чертеж | 76 |
| | | |


Инв.№ подл. | Подпись и дата | Взам.инв.№



Копировал Пивоварова Формат А4

ТПР-А-II(III;IV)-2500-0459.90 Альбом 2

## Содержание альбома (продолжение)


| Обозначение | Наименование | Стр. |
|---|---|---|
| А-II(III;IV)-2500-0459.90-КЖ.И.036 | Каркас плоский (НКР63... НКР65) | 77,78 |
| -КЖ.И.036СБ | Каркас плоский (НКР63... НКР65) | |
| | Сборочный чертеж | 79 |
| -КЖ.И.037 | Каркас плоский (НКР66... НКР68) | 80, 81 |
| -КЖ.И.037СБ | Каркас плоский (НКР66... НКР68) | |
| | Сборочный чертеж | 82 |
| -КЖ.И.038 | Каркас плоский (НКР69... НКР71, НКР99... НКР101) | 83,84 |
| -КЖ.И.038СБ | Каркас плоский (НКР69... НКР71, НКР99... НКР101) | |
| | Сборочный чертеж | 85 |
| -КЖ.И.039 | Каркас плоский (НКР72... НКР77, НКР96... НКР98) | 86... 88 |
| -КЖ.И.039СБ | Каркас плоский (НКР72... НКР77, НКР96... НКР98) | |
| | Сборочный чертеж | 89 |
| -КЖ.И.040 | Каркас плоский (НКР78... НКР95) | 90... 94 |
| -КЖ.И.040СБ | Каркас плоский (НКР78... НКР95) | |
| | Сборочный чертеж | 95 |
| -КЖ.И.041 | Каркас плоский (НКР102... НКР104) | 96 |
| -КЖ.И.041СБ | Каркас плоский (НКР102... НКР104) | |
| | Сборочный чертеж | 97 |
| -КЖ.И.042 | Каркас плоский (НКР105... НКР110) | 98,99 |
| -КЖ.И.042СБ | Каркас плоский (НКР105... НКР110) | |
| | Сборочный чертеж | 100 |
| -КЖ.И.043 | Каркас плоский НКР111 | 101 |
| -КЖ.И.044 | Каркас плоский НКР112 | 102 |
| -КЖ.И.045 | Сетка арматурная НС1 | 103 |
| -КЖ.И.046 | Сетка арматурная НС2 | 104 |
| -КЖ.И.047 | Изделие закладное (НМН1... НМН3) | 105 |
| -КЖ.И.047СБ | Изделие закладное (НМН1... НМН3) | |
| | Сборочный чертеж | 106 |


Инв.№ подл. | Подпись и дата | Взам.инв.№

ТТР-А-II(III,IV)-2500-0459.90 Альбом 2

## Содержание альбома (продолжение)


| Обозначение | Наименование | Стр. |
|---|---|---|
| А-II(III,IV)-2500-0459.90-КЖ.И.048 | Изделие закладное (НМН4... НМН7) | 107, 108 |
| - КЖ.И.048СБ | Изделие закладное (НМН4... НМН7) | |
| | Сборочный чертеж | 109 |
| - КЖ.И.049 | Изделие закладное (НМН8, НМН9) | 110 |
| - КЖ.И.049СБ | Изделие закладное (НМН8, НМН9) | |
| | Сборочный чертеж | 111 |
| - КЖ.И.050 | Изделие закладное (НМН10, НМН11) | 112 |
| - КЖ.И.050СБ | Изделие закладное (НМН10, НМН11) | |
| | Сборочный чертеж | 113 |
| - КЖ.И.051 | Изделие закладное (НМН12, НМН13) | 114 |
| - КЖ.И.051СБ | Изделие закладное (НМН12, НМН13) | |
| | Сборочный чертеж | 115 |
| - КЖ.И.052 | Изделие закладное НМН14 | 116 |
| - КЖ.И.053 | Изделие закладное НМН15 | 117 |
| - КЖ.И.054 | Изделие закладное НМН16 | 118 |
| - КЖ.И.055 | Изделие закладное (НМН17, НМН18) | 119 |
| - КЖ.И.055СБ | Изделие закладное (НМН17, НМН18) | |
| | Сборочный чертеж | 120 |
| - КЖ.И.056 | Изделие закладное (НМН19, НМН20) | 121 |
| - КЖ.И.057 | Изделие закладное НМН21 | 122 |
| - КЖ.И.058 | Изделие закладное НМН22 | 123 |
| - КЖ.И.058СБ | Изделие закладное НМН22 | |
| | Сборочный чертеж | 124 |
| - КЖ.И.059 | Изделие соединительное НМС1 | 125 |
| - КЖ.И.060 | Изделие соединительное НМС2 | 126 |
| - КЖ.И.061 | Щиты кабин сянузлов ЩА | |
| | (ЩА1 ... ЩА6) | 127, 128 |
| | | |


Взам. инв.№ | Подпись и дата | Инв.№ подл.



Копировал Пивоварова Формат А4

## Содержание альбома (продолжение)


| Обозначение | Наименование | Стр. |
|---|---|---|
| Я-II(III;IV)-2500-0459.90-КЖ.И.061СБ | Щиты кабин санузлов ЩЯ | |
| | (ЩЯ1... ЩЯ6) Сборочный чертеж | 129 |
| - КЖ.И.062 | Ограничитель | 130 |
| - КЖ.И.063 | Ограничитель 1...4 | 131 |
| - КЖ.И.064 | Ограничитель | 132 |
| - КЖ.И.065 | Ограничитель 5,6 | 133 |
| - КЖ.И.066 | Пластина | 134 |
| - КЖ.И.067 | Пластина | 135 |
| - КЖ.И.068 | Шкаф для установки пожарных | |
| | кранов ШПК-1 | 136, 137 |
| - КЖ.И.068СБ | Шкаф для установки пожар- | |
| | ных кранов ШПК-1. Сбороч- | |
| | ный чертеж. | 138...140 |
| - КЖ.И.069 | Кронштейн | 141 |
| - КЖ.И.070 | Полка для пожарного рукавя | 142 |
| - КЖ.И.071 | Рамка для ШПК-1. | 143 |
| - КЖ.И.072 | Деревянная обшивка ШПК-1 | 144 |
| | | |


Альбом 2

ТПР-А-II(III,IV)-2500-0459.90

Инв.№ подл. | Подпись и дата | Взам. инв.№

Альбом 2

1. На страницах 11, 12 приведен чертеж разбивки дополнительных закладных изделий в типовых блоках по серии 03.005-6. Марки блоков состоят из марок блоков по выпуску 2 серии 03.005-6 и индекса „1", обозначающего наличие дополнительных закладных изделий.
2. Плоские арматурные каркасы и сетки изготовлять при помощи контактной точечной электросварки в соответствии с ГОСТ 10922-75 и СН393-78. Сварку стержней в каркасах и сетках производить во всех точках пересечения. Объединение плоских каркасов в пространственные производить в кондукторах при помощи электросварочных клещей.
3. Привярку анкеров к пластинам в раззенкованные отверстия выполнять ручными вяликовыми швами (см. СН393-78 тип 21)
4. Соединение элементов съемных щитов ЩЯ1... ЩЯ6 производить электродуговой сваркой электродами Э-42 диаметром 2-3 мм или полуавтоматической сваркой.
5. Все поверхности щитов ЩЯ1... ЩЯ6 окрасить эмалью ХВ-16 ТУ6-10-1301-83 за 2 раза по грунту ФЛ-03к ГОСТ 9109-81.*

Инв.№ подл. | Подпись и дата | Взам. инв.№

| | | | | | | |
|---|---|---|---|---|---|---|
| | | | | А-II(III;IV)-2500-0459.90-КЖ.И.ТУ | | |
| Вед. инж | Никифорова | | 17.04.90 | Технические условия | Стадия | Лист | Листов |
| ГИП | Кондратьева | | 17.04.90 | | Р | | 1 |
| Н. контр. | Кондратьева | | 17.04.90 | | ПРОМСТРОЙПРОЕКТ | | |
| Нач. отэп | Сергеев | | 17.04.90 | | | | |

24497-02 9

Копировал Пивоварова Формат А4

Альбом 2

| Формат | Зона | Поз. | Обозначение | Наименование | Кол. | Примечание |
|---|---|---|---|---|---|---|
| | | | | Документация | | |
| А4 | | | А-II(III;IV)-2500-0459.90-КЖ.И.ТУ | Технические условия | | |
| А4 | | | - КЖ.И.001СБ | Сборочный чертеж | | |
| | | | | Сборочные единицы | | |
| А4 | | 1 | А-II(III;IV)-2500-0459.90-КЖ.И.01Б | Сетка арматурная НС2 | 1 | |
| | | | | Детали | | |
| А4 | | 2 | 3.400-7 вып. 1/87 | Петля монтажная М8-100 | 4 | 0,23 кг |
| | | | | Материалы | | |
| | | 3 | | Бетон класса В15 | 0,1 | м³ |

Привязан

Инв. №

Взам. инв. №

Подпись и дата

Инв. № подл.

| | | | |
|---|---|---|---|
| Техник | Захарова | | 17.04.90 |
| Вед. инж | Никифорова | | 17.04.90 |
| ГИП | Кондратьева | | 17.04.90 |
| Н. контр. | Кондратьева | | 17.04.90 |
| Нач. ОТЭП | Сергеев | | 17.04.90 |

А-II(III;IV)-2500-0459.90-КЖ.И.001

Плита П1

| Стадия | Лист | Листов |
|---|---|---|
| Р | | 1 |

ПРОМСТРОЙПРОЕКТ

Копировал Пивоварова

24497-02 10 Формат А4

Альбом 2

П1

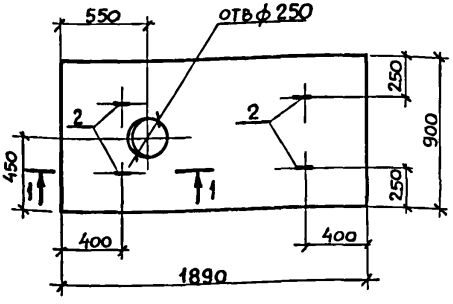


1-1

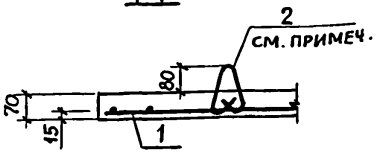


ВЕДОМОСТЬ РАСХОДА СТАЛИ НА ЭЛЕМЕНТ, КГ

| Марка элемента | Изделия арматурные | | | | | Общий расход |
|---|---|---|---|---|---|---|
| | Арматура класса | | | | | |
| | А-I | | А-III | | Всего | |
| | ГОСТ 5781-82* | | | | | |
| | ф8 | итого | ф8 | итого | | |
| П1 | 0,9 | 0,9 | 9.2 | 9.2 | 10.1 | 10.1 |

Узел установки монтажных петель см. 3.400-7.1/87- см. 6

Привязан

Инв. №

Взам. инв. №

Подпись и дата

Инв. № подл.

А-II(III;IV)-2500-0459.90-КЖ.И.001 СБ

Плита П1
Сборочный чертеж

| Стадия | Масса | Масштаб |
|---|---|---|
| Р | 300 | 1:30 |
| Лист | Листов 1 | |

ПРОМСТРОЙПРОЕКТ

| | | | |
|---|---|---|---|
| Техник | Захарова | | 17.04.90 |
| Вед. инж | Никифорова | | 17.04.90 |
| ГИП | Кондратьева | | 17.04.90 |
| Н. контр. | Кондратьева | | 17.04.90 |
| Нач. отэп | Сергеев | | 17.04.90 |

Альбом 2

| Формат | Зона | Поз. | Обозначение | Наименование | Кол. | Примечание |
|---|---|---|---|---|---|---|
| | | | | Документация | | |
| А4 | | | А-II(III;IV)-2500-0459.90-КЖ.И.ТУ | Технические условия | | |
| А4 | | | - КЖ.И.002СБ | Сборочный чертеж | | |
| | | | | Сборочные единицы | | |
| А4 | | 1 | А-II(III,IV)-2500-0459.90-КЖ.И. 052 | Изделие закладное НМН 14 | 1 | |
| | | | | | | |
| | | | Переменные данные | Для исполнении: | | |
| | | | А-II(III,IV)-2500-0459.90-КЖ.И. 002 | БВТ-II-1,2×2,2-1 | | |
| | | | | Сборочные единицы | | |
| А2 | | 2 | 03.005-6 вып. 2 | Блок БВТ-II-1,2×2,2 | | |
| | | | | | | |
| | | | А-II(III,IV)-2500-0459.90-КЖ.И.002-01 | БВТ-III-1,2×2,2-1 | | |
| | | | | Сборочные единицы | | |
| А2 | | 2 | 03.005-6 вып.2 | Блок БВТ-III-1,2×2,2 | | |
| | | | | | | |
| | | | А-II(III,IV)-2500-0459.90-КЖ.И.002-02 | БВТ-IV-1,2×2,2-1 | | |
| | | | | Сборочные единицы | | |
| А2 | | 2 | 03.005-6 вып.2 | Блок БВТ-IV-1,2×2,2 | | |

Взам. инв. №

Подпись и дата

Инв. № подл.

Привязан

Инв. №

А-II(III;IV)-2500-0459.90-КЖ.И. 002

| | | | |
|---|---|---|---|
| Вед. инж | Никифорова | | 17.04.90 |
| ГИП | Кондратьева | | 17.04.90 |
| Н. контр. | Кондратьева | | 17.04.90 |
| Нач. отэп | Сергеев | | 17.04.90 |

Блок (БВТ-II-1,2×2,2-1, БВТ-III-1,2×2,2-1, БВТ-IV-1,2×2,2-1)

| Стадия | Лист | Листов |
|---|---|---|
| Р | | 1 |

ПРОМСТРОЙПРОЕКТ

Копировал Пивоварова 24497-02 12 Формат А4

Альбом 2

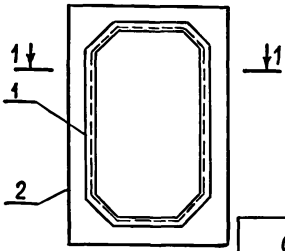


1-1

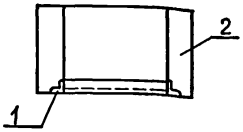


| Обозначение | Марка | Масса, кг |
|---|---|---|
| Я-II(III;IV)-2500-0459.90-КЖ.И.002 | БВТ-II-1,2×2,2-1 | 6400 |
| -01 | БВТ-III-1,2×2,2-1 | 6400 |
| -02 | БВТ-IV-1,2×2,2-1 | 4200 |

Ведомость расхода стали на дополнительные закладные изделия, кг

| Марка элемента | Изделия закладные | | | | | | Всего |
|---|---|---|---|---|---|---|---|
| | Арматура класса | | | Прокат марки | | | |
| | А-II | | | ВСт3кп2 | | | |
| | ГОСТ 5781-82* | | | ГОСТ 8509-72* | | | |
| | 12 | | Итого | Ш100×6,5 | | Итого | |
| БВТ-II-1,2×2,2-1 | 5,4 | | 5,4 | 88,6 | | 88,6 | 94.0 |
| БВТ-III-1,2×2,2-1 | 5,4 | | 5,4 | 88,6 | | 88,6 | 94.0 |
| БВТ-IV-1,2×2,2-1 | 5,4 | | 5,4 | 88,6 | | 88,6 | 94.0 |

Привязан

Инв. №

Взам. инв. № | Подпись и дата | Инв. № подл.

Я-II(III;IV)-2500-0459.90-КЖ.И. 002 СБ

Блок (БВТ-II-1,2×2,2-1, БВТ-III-1,2×2,2-1, БВТ-IV-1,2×2,2) Сборочный чертеж

| Стадия | Масса | Масштаб |
|---|---|---|
| Р | см. табл. | |
| Лист | Листов 1 | |

ПРОМСТРОЙПРОЕКТ

| | | | |
|---|---|---|---|
| Вед.инж | Никифорова | | 17.04.90 |
| ГИП | Кондратьева | | 17.04.90 |
| Н.контр | Кондратьева | | 17.04.90 |
| Нач.ОТЭП | Сергеев | | 17.04.90 |



Копировал Пивоварова Формат А4

Альбом 2

| Формат | Зона | Поз. | Обозначение | Наименование | Кол | Примечание |
|---|---|---|---|---|---|---|
| | | | | Документация | | |
| А4 | | | Я-II(III;IV)-2500-0459.90-КЖ.И.ТУ | Технические условия | | |
| А4 | | | - КЖ.И.003СБ | Сборочный чертеж | | |
| | | | | | | |
| | | | Переменные данные для исполнений: | | | |
| | | | Я-II(III;IV)-2500-0459.90-КЖ.И.003 | НКП1 | | |
| | | | | Сборочные единицы | | |
| А4 | | 1 | Я-II(III;IV)-2500-0459.90-КЖ.И.011 | Каркас плоский НКР1 | 2 | 30.7 кг |
| | | | | Детали | | |
| Б4 | | 2 | Я-II(III;IV)-2500-0459.90-КЖ.И.003.1 | 6А-III ГОСТ 5781-82* $\ell$=190 | 44 | 0.04 кг |
| | | | | | | |
| | | | Я-II(III;IV)-2500-0459.90-КЖ.И.003-01 | НКП2 | | |
| | | | | Сборочные единицы | | |
| А4 | | 1 | Я-II(III;IV)-2500-0459.90-КЖ.И.011-01 | Каркас плоский НКР2 | 2 | 32.5 кг |
| | | | | Детали | | |
| Б4 | | 2 | Я-II(III;IV)-2500-0459.90-КЖ.И.003.1 | 6А-III ГОСТ 5781-82* $\ell$=190 | 44 | 0.04 кг |
| | | | | | | |

Взам. инв.№

Подпись и дата

Инв.№ подл.

Привязан:

Инв №

Я-II(III;IV)-2500-0459.90-КЖ.И.003

| | | | |
|---|---|---|---|
| Инженер | Сумрова | | 17.04.90 |
| ГИП | Кондратьева | | 17.04.90 |
| Н. контр. | Кондратьева | | 17.04.90 |
| Нач.ОТЭП | Сергеев | | 17.04.90 |

Каркас пространственный НКП (НКП1... НКП6)

| Стадия | Лист | Листов |
|---|---|---|
| Р | 1 | 2 |

ПРОМСТРОЙПРОЕКТ

Альбом 2

| Формат | Зона | Поз. | Обозначение | Наименование | Кол. | Примечание |
|---|---|---|---|---|---|---|
| | | | Я-II(III;IV)-2500-0459.90-КЖ.И.003-02 | НКП3 | | |
| | | | | Сборочные единицы | | |
| А4 | | 1 | Я-II(III;IV)-2500-0459.90-КЖ.И.011-02 | Каркас плоский НКР3 | 2 | 33,1 кг |
| | | | | Детали | | |
| Б4 | | 2 | Я-II(III;IV)-2500-0459.90-КЖ.И.003.2 | 6А-III ГОСТ 5781-82* $\ell$=280 | 47 | 0,06 кг |
| | | | Я-II(III;IV)-2500-0459.90-КЖ.И.003-03 | НКП4 | | |
| | | | | Сборочные единицы | | |
| А4 | | 1 | Я-II(III;IV)-2500-0459.90-КЖ.И.011 | Каркас плоский НКР1 | 3 | 30.7 кг |
| | | | | Детали | | |
| Б4 | | 2 | Я-II(III;IV)-2500-0459.90-КЖ.И.003.3 | 6А-III ГОСТ 5781-82* $\ell$=410 | 44 | 0,09 кг |
| | | | Я-II(III;IV)-2500-0459.90-КЖ.И.003-04 | НКП5 | | |
| | | | | Сборочные единицы | | |
| А4 | | 1 | Я-II(III;IV)-2500-0459.90-КЖ.И.011-01 | Каркас плоский НКР2 | 3 | 32,5 кг |
| | | | | Детали | | |
| Б4 | | 2 | Я-II(III;IV)-2500-0459.90-КЖ.И.003.3 | 6А-III ГОСТ 5781-82* $\ell$=410 | 44 | 0,09 кг |
| | | | Я-II(III;IV)-2500-0459.90-КЖ.И.003-05 | НКП6 | | |
| | | | | Сборочные единицы | | |
| А4 | | 1 | Я-II(III;IV)-2500-0459.90-КЖ.И.011-02 | Каркас плоский НКР3 | 3 | 33,1 кг |
| | | | | Детали | | |
| Б4 | | 2 | Я-II(III;IV)-2500-0459.90-КЖ.И.003.4 | 6А-III ГОСТ 5781-82* $\ell$=590 | 47 | 0,13 кг |

Взам.инв.№

Подпись и дата

Инв.№ подл.

Привязан:

Инв. №

Я-II(III;IV)-2500-0459.90-КЖ.И.003

Лист 2

АЛЬБОМ 2

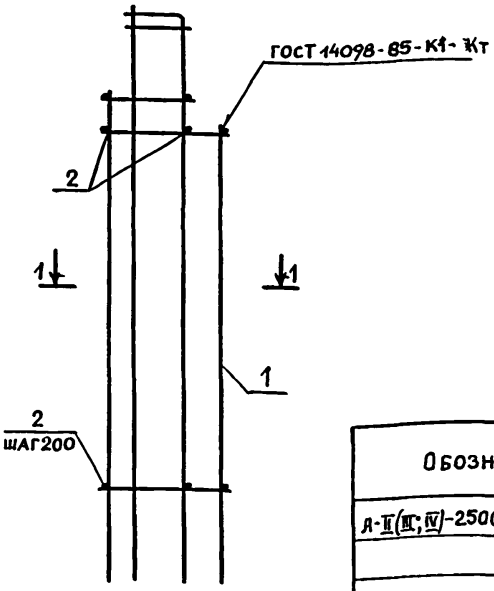


1-1
ДЛЯ НКП1...НКП3

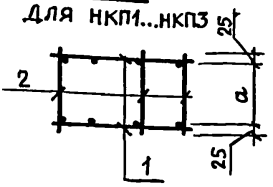


| Обозначение | Марка | a, мм | Масса, кг |
|---|---|---|---|
| А-II(III;IV)-2500-0459.90-КЖ.И.003 | НКП1 | 140 | 63.2 |
| -01 | НКП2 | 140 | 66.8 |
| -02 | НКП3 | 230 | 69.0 |
| -03 | НКП4 | 180 | 96.1 |
| -04 | НКП5 | 180 | 101.5 |
| -05 | НКП6 | 270 | 105.4 |
| | | | |

1-1
ДЛЯ НКП4.. НКП6

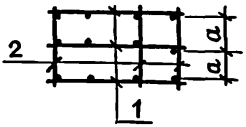


ВЗАМ. ИНВ. №

ПОДПИСЬ И ДАТА

ИНВ. № ПОДЛ.

Привязан:

Инв. №

А-II(III;IV)-2500-0459.90-КЖ.И.003 СБ

КАРКАС ПРОСТРАНСТВЕННЫЙ НКП (НКП1 ... НКП6) Сборочный чертеж

| Стадия | Масса | Масштаб |
|---|---|---|
| Р | см. табл. | |
| Лист | Листов 1 | |

ПРОМСТРОЙПРОЕКТ

| | | | |
|---|---|---|---|
| Инженер | Сумрова | | 17.04.90 |
| ГИП | Кондратьева | | 17.04.90 |
| Н. контр. | Кондратьева | | 17.04.90 |
| Нач. отэп | Сергеев | | 17.04.90 |

Альбом 2

| Формат | Зона | Поз. | Обозначение | Наименование | Кол. | Примечание |
|---|---|---|---|---|---|---|
| | | | | Документация | | |
| А4 | | | А-II(III;IV)-2500-0459.90-КЖ.И.ТУ | Технические условия | | |
| А4 | | | -КЖ.И.004СБ | Сборочный чертеж | | |
| | | | А-II(III;IV)-2500-0459.90-КЖ.И.004 | НКП7 | | |
| | | | | Сборочные единицы | | |
| А4 | | 1 | А-II(III;IV)-2500-0459.90-КЖ.И.012 | Каркас плоский НКР4 | 2 | 31.8 кг |
| | | | | Детали | | |
| Б4 | | 2 | А-II(III;IV)-2500-0459.90-КЖ.И.004.1 | 6А-III ГОСТ 5781-82* $\ell$=290 | 48 | 0,06 кг |
| | | | А-II(III;IV)-2500-0459.90-КЖ.И.004-01 | НКП8 | | |
| | | | | Сборочные единицы | | |
| А4 | | 1 | А-II(III;IV)-2500-0459.90-КЖ.И.012 | Каркас плоский НКР4 | 3 | 31.8 кг |
| | | | | Детали | | |
| Б4 | | 2 | А-II(III;IV)-2500-0459.90-КЖ.И.004.2 | 6А-III ГОСТ 5781-82* $\ell$=510 | 48 | 0.11 кг |

Привязан:

Инв. №

Взам. инв. № | Подпись и дата | Инв. № подл.

| | | | |
|---|---|---|---|
| Инженер | Сумрова | | 17.04.90 |
| ГИП | Кондратьева | | 17.04.90 |
| Н. контр. | Кондратьева | | 17.04.90 |
| Нач. отэп | Сергеев | | 17.04.90 |

А-II(III;IV)-2500-0459.90 - КЖ.И.004

Каркас пространственный (НКП7, НКП8)

| Стадия | Лист | Листов |
|---|---|---|
| Р | | 1 |

ПРОМСТРОЙПРОЕКТ

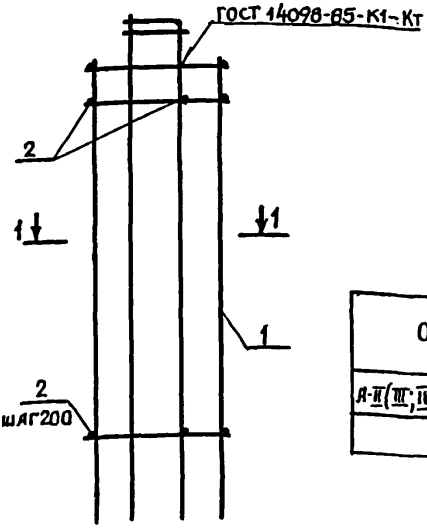


1-1
ДЛЯ НКП8

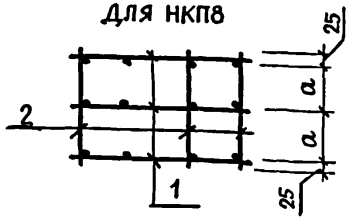


| Обозначение | Марка | a | Масса, кг |
|---|---|---|---|
| Я-II(III;IV)-2500-0459.90-КЖ.И.004 | НКП7 | 240 | 66.5 |
| -01 | НКП8 | 230 | 100.7 |

1-1
ДЛЯ НКП7

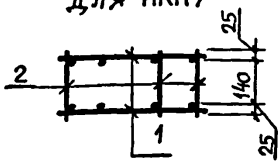


Привязан:

Инв. №

Я-II(III;IV)-2500-0459.90-КЖ.И. 004СБ

Каркас пространственный (НКП7, НКП8) Сборочный чертеж

| Стадия | Масса | Масштаб |
|---|---|---|
| Р | см. табл. | |
| Лист | Листов 1 | |

Промстройпроект

| | | | |
|---|---|---|---|
| Инженер | Сумрова | | 17.04.90 |
| ГИП | Кондратьева | | 17.04.90 |
| Н.контр. | Кондратьева | | 17.04.90 |
| Нач.отэп | Сергеев | | 17.04.90 |

Инв.№ подл. | Подпись и дата | Взам.инв.№

Альбом 2

| Формат | Зона | Поз. | Обозначение | Наименование | Кол. | Примечание |
|---|---|---|---|---|---|---|
| | | | | Документация | | |
| А4 | | | А-II(III;IV)-2500-0459.90-КЖ.И.ТУ | Технические условия | | |
| А4 | | | А-II(III;IV)-2500-0459.90-КЖ.И.005СБ | Сборочный чертеж | | |
| | | | Переменные данные | для исполнений: | | |
| | | | А-II(III;IV)-2500-0459.90-КЖ.И.005 | НКП 9 | | |
| | | | | Сборочные единицы | | |
| А4 | | 1 | А-II(III;IV)-2500-0459.90-КЖ.И.012-01 | Каркас плоский НКР5 | 3 | 34.2 кг |
| | | | | Детали | | |
| Б4 | | 2 | А-II(III;IV)-2500-0459.90-КЖ.И.005.1 | 6 А-III ГОСТ 5781-82* ℓ=390 | 51 | 0.09 кг |
| | | | А-II(III;IV)-2500-0459.90-КЖ.И.005-01 | НКП 10 | | |
| | | | | Сборочные единицы | | |
| А4 | | 1 | А-II(III;IV)-2500-0459.90-КЖ.И.012-02 | Каркас плоский НКР6 | 3 | 34.4 кг |
| | | | | Детали | | |
| Б4 | | 2 | А-II(III;IV)-2500-0459.90-КЖ.И.005.1 | 6 А-III ГОСТ 5781-82* ℓ=390 | 51 | 0,09 кг |
| | | | А-II(III;IV)-2500-0459.90-КЖ.И.005-02 | НКП 11 | | |
| | | | | Сборочные единицы | | |
| А4 | | 1 | А-II(III;IV)-2500-0459.90-КЖ.И.012-01 | Каркас плоский НКР5 | 3 | 34.2 кг |
| | | | | Детали | | |
| Б4 | | 2 | А-II(III;IV)-2500-0459.90-КЖ.И.005.2 | 6 А-III ГОСТ 5781-82* ℓ = 610 | 51 | 0,14 кг |

Взам. инв.№

Подпись и дата

Инв.№ подл.

Привязан:

Инв.№

А-II(III;IV)-2500-0459.90 - КЖ.И.005

| | | | |
|---|---|---|---|
| Инженер | Сумрова | | 12.04.90 |
| ГИП | Кондратьева | | 12.04.90 |
| Н. контр. | Кондратьева | | 12.04.90 |
| Нач. ОТЭП | Сергеев | | 12.04.90 |

Каркас пространственный НКП (НКП 9... НКП 12)

| Стадия | Лист | Листов |
|---|---|---|
| Р | 1 | 2 |

ПРОМСТРОЙПРОЕКТ



Копировал Пивоварова Формат А4

АЛЬБОМ 2

| Формат | Зона | Поз. | Обозначение | Наименование | Кол | Примечание |
|---|---|---|---|---|---|---|
| | | | Я-II(III;IV)-2500-0459.90-КЖ.И.005-03 | НКП 12 | | |
| | | | | Сборочные единицы | | |
| А4 | | 1 | Я-II(III;IV)-2500-0459.90-КЖ.012-02 | Каркас плоский НКР 6 | 3 | 34.4 кг |
| | | | | Детали | | |
| Б4 | | 2 | Я-II(III;IV)-2500-0459.90-КЖ.И.005.3 | 6 А-III ГОСТ 5781-82* ℓ=700 | 51 | 0,16 кг |

Инв. № подл. | Подпись и дата | Взам. инв. №

Привязан:

Инв. №

Я-II(III;IV)-2500-0459.90-КЖ.И.005

Лист 2

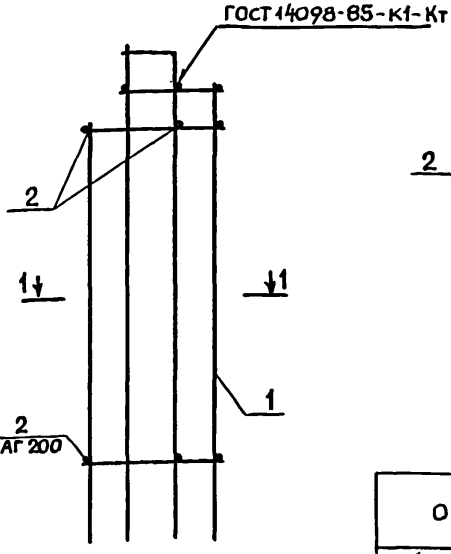


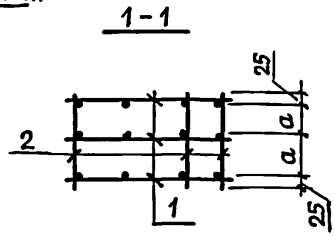


| ОБОЗНАЧЕНИЕ | МАРКА | a, мм | МАССА, кг |
|---|---|---|---|
| Я-II(III;IV)-2500-0459.90-КЖ.И.005 | НКП9 | 170 | 107.2 |
| -01 | НКП10 | 170 | 107.8 |
| -02 | НКП11 | 280 | 109.7 |
| -03 | НКП12 | 325 | 111.4 |

Привязан:

Инв. №

Я-II(III;IV)-2500-0459.90-КЖ.И.005 СБ

Каркас пространственный НКП (НКП9... НКП12) Сборочный чертеж

| СТАДИЯ | МАССА | МАСШТАБ |
|---|---|---|
| Р | см. табл. | |
| ЛИСТ | ЛИСТОВ 1 | |

ПРОМСТРОЙПРОЕКТ

| | | | |
|---|---|---|---|
| Инженер | Сумрова | | 17.04.90 |
| ГИП | Кондратьева | | 17.04.90 |
| Н. контр | Кондратьева | | 17.04.90 |
| Нач. отэп | Сергеев | | 17.04.90 |

Инв.№подл | Подпись и дата | Взам.инв.№

Копировал Пивоварова 24497-02 21 Формат А4

Альбом 2

| Формат | Зона | Поз. | Обозначение | Наименование | Кол. | Примечание |
|---|---|---|---|---|---|---|
| | | | | Документация | | |
| А4 | | | А-II(III;IV)-2500-0459.90-КЖ.И.ТУ | Технические условия | | |
| А4 | | | - КЖ.И.006 СБ | Сборочный чертеж | | |
| | | | | Детали | | |
| Б4 | | 1 | А-II(III;IV)-2500-0459.90-КЖ.И.006.1 | 6А-III ГОСТ 5781-82* ℓ=580 | 12 | 0,13 кг |
| Б4 | | 2 | - КЖ.И.006.2 | 12А-III ГОСТ 5781-82* ℓ=800 | 24 | 0,71 кг |
| Б4 | | 3 | - КЖ.И.006.3 | 6А-III ГОСТ 5781-82* ℓ=270 | 12 | 0,06 кг |
| | | | | | | |
| | | | | | | |
| | | | Переменные данные | для исполнений: | | |
| | | | А-II(III;IV)-2500-0459.90-КЖ.И.006 | НКП 13 | | |
| | | | | Сборочные единицы | | |
| | | | | Каркас плоский | | |
| А4 | | 4 | А-II(III;IV)-2500-0459.90-КЖ.И.016 | НКР 13 | 1 | 18.7 кг |
| А4 | | 5 | - КЖ.И.017 | НКР 15 | 1 | 22,5 кг |
| А4 | | 6 | - КЖ.И.020 | НКР 25 | 1 | 31.6 кг |
| А4 | | 7 | - КЖ.И.019 | НКР 21 | 1 | 7.6 кг |
| Б4 | | 8 | - КЖ.И.006.4 | 6А-III ГОСТ 5781-82* ℓ=360 | 24 | 0,08 кг |
| | | | А-II(III;IV)-2500-0459.90-КЖ.И.006-01 | НКП 14 | | |
| | | | | Сборочные единицы | | |
| | | | | Каркас плоский | | |
| А4 | | 4 | А-II(III;IV)-2500-0459.90-КЖ.И.016 | НКР 13 | 1 | 18.7 кг |

Инв.№подл. | Подпись и дата | Взам. инв.№

Привязан:

Инв. №

| | | | |
|---|---|---|---|
| Инженер | Сумрова | | 17.04.90 |
| ГИП | Кондратьева | | 17.04.90 |
| Н. контр. | Кондратьева | | 17.04.90 |
| Нач. ОТЭП | Сергеев | | 17.04.90 |

А-II(III;IV)-2500-0459.90-КЖ.И.006

Каркас пространственный НКП (НКП 13... НКП 15)

| Стадия | Лист | Листов |
|---|---|---|
| Р | 1 | 2 |

ПРОМСТРОЙПРОЕКТ

Альбом 2

| Формат | Зона | Поз. | Обозначение | Наименование | Кол | Примечание |
|---|---|---|---|---|---|---|
| А4 | | 5 | А-II(III;IV)-2500-0459.90-КЖ.И.017-01 | НКР 16 | 1 | 22,5 кг |
| А4 | | 6 | - КЖ.И.020-01 | НКР 26 | 1 | 31.6 кг |
| А4 | | 7 | - КЖ.И. 019 | НКР 21 | 1 | 7.6 кг |
| Б4 | | 8 | - КЖ.И.006.4 | 6А-III ГОСТ 5781-82* ℓ=360 | 24 | 0,08 кг |
| | | | А-II(III;IV)-2500-0459.90-КЖ.И.006-02 | НКП 15 | | |
| | | | | Сборочные единицы | | |
| | | | | каркас плоский | | |
| А4 | | 4 | А-II(III;IV)-2500-0459.90-КЖ.И.016-01 | НКР 14 | 1 | 19.7 кг |
| А4 | | 5 | - КЖ.И.017-02 | НКР 17 | 1 | 24.7 кг |
| А4 | | 6 | - КЖ.И.020-02 | НКР 27 | 1 | 34.0 кг |
| А4 | | 7 | - КЖ.И.019-01 | НКР 22 | 1 | 8.6 кг |
| Б4 | | 8 | - КЖ.И.006.4 | 6А-III ГОСТ 5781-82* ℓ=360 | 36 | 0,08 кг |

Инв.№ подл | Подпись и дата | Взам. инв.№

Привязан:

Инв.№

А-II(III;IV)-2500-0459.90 - КЖ.И. 006

Лист 2

АЛЬБОМ 2

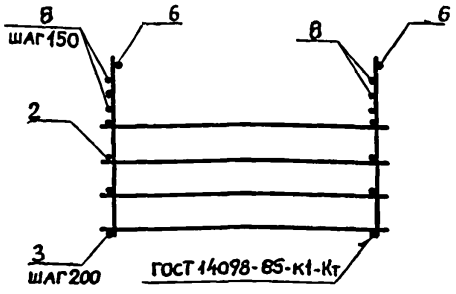


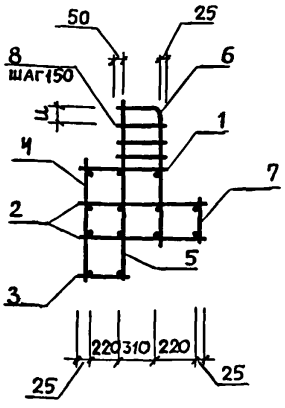


| Обозначение | Марка | $u$ | Масса, кг |
|---|---|---|---|
| Я-II(III;IV)-2500-0459.90-КЖ.И.006 | НКП13 | 30 | 101.6 |
| -01 | НКП14 | 80 | 101.6 |
| -02 | НКП15 | 60 | 109.2 |

Привязан:

Инв. №

Взам. инв. №

Подпись и дата

Инв. № подл.

Я-II(III;IV)-2500-0459.90-КЖ.И.006 СБ

Каркас пространственный НКП (НКП13... НКП15) Сборочный чертеж

| Стадия | Масса | Масштаб |
|---|---|---|
| Р | см. табл. | |

Лист | Листов 1

ПРОМСТРОЙПРОЕКТ

| | | | |
|---|---|---|---|
| Инженер | Сумрова | | 17.04.90 |
| ГИП | Кондратьева | | 17.04.90 |
| Н. контр. | Кондратьева | | 17.04.90 |
| Нач. отэп | Сергеев | | 17.04.90 |

АЛЬБОМ 2

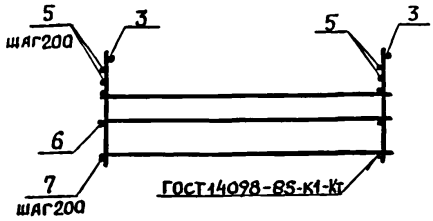


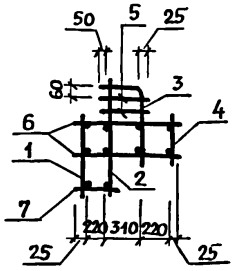


| Формат | Зона | Поз. | Обозначение | Наименование | Кол. | Примечание |
|---|---|---|---|---|---|---|
| | | | | Документация | | |
| А4 | | | Я-II(III;IV)-2500-0459.90-КЖ.И.ТУ | Технические условия | | |
| | | | | Сборочные единицы | | |
| | | | | Каркас плоский | | |
| А4 | | 1 | Я-II(III;IV)-2500-0459.90-КЖ.И.022 | НКР31 | 1 | 21.9 кг |
| А4 | | 2 | -КЖ.И.018 | НКР20 | 1 | 25.9 кг |
| А4 | | 3 | -КЖ.И.021 | НКР28 | 1 | 39.0 кг |
| А4 | | 4 | -КЖ.И.019-02 | НКР23 | 1 | 13.5 кг |
| | | | | | | |
| | | | | Детали | | |
| Б4 | | 5 | Я-II(III;IV)-2500-0459.90-КЖ.И.007.1 | 6А-III ГОСТ 5781-82* ℓ=360 | 36 | 0,08 кг |
| Б4 | | 6 | -КЖ.И.007.2 | 12А-III ГОСТ 5781-82* ℓ=800 | 36 | 0,71 кг |
| Б4 | | 7 | -КЖ.И.007.3 | 6А-III ГОСТ 5781-82* ℓ=270 | 18 | 0,06 кг |

Взам. инв.№

Подпись и дата

Инв.№ подл.

Привязан:

Инв.№

Я-II(III;IV)-2500-0459.90-КЖ.И.007

Каркас пространственный НКП16

| Стадия | Масса | Масштаб |
|---|---|---|
| Р | 129.8 | |
| Лист | Листов 1 | |

ПРОМСТРОЙПРОЕКТ

| | | | |
|---|---|---|---|
| Инженер | Сумрова | | 17.04.90 |
| ГИП | Кондратьева | | 17.04.90 |
| Н. контр. | Кондратьева | | 17.04.90 |
| Нач. отэп | Сергеев | | 17.04.90 |

Копировал Пивоварова 24497-02 25 Формат А4

Альбом 2

| Формат | Зона | Поз. | Обозначение | Наименование | Кол | Примечание |
|---|---|---|---|---|---|---|
| | | | | **Документация** | | |
| А4 | | | А-II(III;IV)-2500-0459.90-КЖ.И. ТУ | Технические условия | | |
| А4 | | | -КЖ. И.008 СБ | Сборочный чертеж | | |
| | | | | **Сборочные единицы** | | |
| | | | | Каркас плоский | | |
| А4 | | 1 | А-II(III;IV)-2500-0459.90-КЖ.И.022 | НКР 31 | 1 | 21.9 кг |
| А4 | | 2 | -КЖ.И.019-03 | НКР 24 | 1 | 15.1 кг |
| | | | | **Детали** | | |
| Б4 | | 3 | А-II(III;IV)-2500-0459.90-КЖ.И.008.1 | 6А-III ГОСТ 5781-82* $\ell$=360 | 36 | 0.08 кг |
| Б4 | | 4 | -КЖ.И.008.2 | 12А-III ГОСТ 5781-82* $\ell$= 580 | 18 | 0.52 кг |
| Б4 | | 5 | -КЖ.И.008.3 | 6А-III ГОСТ 5781-82* $\ell$= 850 | 18 | 0,19 кг |
| Б4 | | 6 | -КЖ.И.008.4 | 6А-III ГОСТ 5781-82* $\ell$= 270 | 18 | 0,06 кг |
| Б4 | | 7 | -КЖ.И.008.5 | 6А-III ГОСТ 5781-82* $\ell$= 580 | 18 | 0,13 кг |
| | | | **Переменные данные** | **для исполнений:** | | |
| | | | А-II(III;IV)-2500-0459.90-КЖ.И.008 | **НКП 17** | | |
| | | | | **Сборочные единицы** | | |
| | | | | Каркас плоский | | |
| А4 | | 8 | А-II(III;IV)-2500-0459.90-КЖ.И.017-03 | НКР 18 | 1 | 32.0 кг |
| А4 | | 9 | -КЖ.И.021-01 | НКР 29 | 1 | 39.0 кг |
| | | | А-II(III;IV)-2500-0459.90-КЖ.И.008-01 | **НКП 18** | | |
| | | | | **Сборочные единицы** | | |
| А4 | | 8 | А-II(III;IV)-2500-0459.90-КЖ.И.017-04 | Каркас плоский НКР 19 | 1 | 30.6 кг |
| А4 | | 9 | -КЖ.И.021-02 | Каркас плоский НКР 30 | 1 | 42.6 кг |

Взам. инв.№

Подпись и дата

Инв.№ подл.

Привязан:

Инв. №

А-II(III;IV)-2500-0459.90 - КЖ.И. 008

| | | | |
|---|---|---|---|
| Инженер | Сумрова | | 17.04.90 |
| ГИП | Кондратьева | | 17.04.90 |
| Н. контр. | Кондратьева | | 17.04.90 |
| Нач. ОТЭП | Сергеев | | 17.04.90 |

Каркас пространственный (НКП 17; НКП 18)

| Стадия | Лист | Листов |
|---|---|---|
| Р | | 1 |

ПРОМСТРОЙПРОЕКТ

Альбом 2

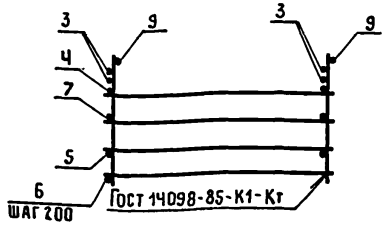


| Обозначение | Марка | Масса, кг |
|---|---|---|
| А-II(III,IV)-2500-0459.90-КЖ.И.008 | НКП17 | 127,5 |
| -01 | НКП18 | 129,7 |

Привязан

Инв.№

| | | | |
|---|---|---|---|
| Инженер | Сумрова | | 17.04.97 |
| ГИП | Кондратьева | | 17.04.97 |
| Н.контр. | Кондратьева | | 17.04.97 |
| Нач.ОТЭП | Сергеев | | 17.04.97 |

А-II(III,IV)-2500-0459.90-КЖ.И.008СБ

Каркас пространственный (НКП 17, НКП 18) Сборочный чертеж

| Стадия | Масса | Масштаб |
|---|---|---|
| Р | См. табл. | |
| Лист | Листов 1 | |

ПРОМСТРОЙПРОЕКТ

Взам. инв.№ | Подпись и дата | Инв.№ подл.



Копировал Замотаева Формат А4

Альбом 2

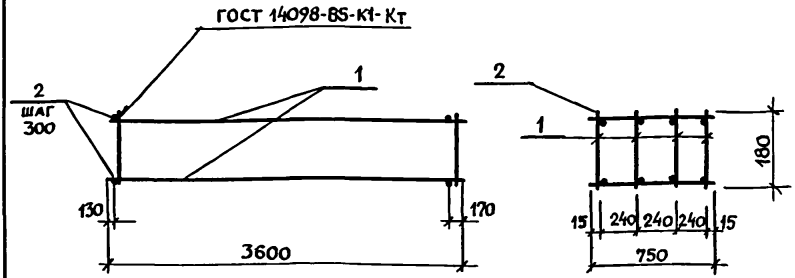


| Формат | Зона | Поз | Обозначение | Наименование | Кол. | Примечание |
|---|---|---|---|---|---|---|
| | | | | Документация | | |
| А4 | | | А-II(III,IV)-2500-0459.90-КЖИ.ТУ | Технические условия | | |
| | | | | Сборочные единицы | | |
| А4 | | 1 | А II(III,IV)-2600-0459.90-КЖИ.013 | Каркас плоский НКР7 | 4 | |
| | | | | Детали | | |
| Б4 | | 2 | А-II(III;IV)-2500-0459.90-КЖ.И.009.1 | 6А-I ГОСТ 5781-82* $l$=750 | 24 | 0,17 кг |

Привязан:

Инв №

А-II(III;IV)-2500-0459.90-КЖ.И.009

Каркас пространственный НКП 19

| Стадия | Масса | Масштаб |
|---|---|---|
| Р | 51.7 | |
| Лист | Листов 1 | |

ПРОМСТРОЙПРОЕКТ

| | | | |
|---|---|---|---|
| Инженер | Зельцер | | 17.04.90 |
| Вед. инж. | Никифорова | | 17.04.90 |
| ГИП | Кондратьева | | 17.04.90 |
| Н. контр. | Кондратьева | | 17.04.90 |
| Нач. ОТЭП | Сергеев | | 17.04.90 |

Инв № подл. | Подпись и дата | Взам. инв. №

Копировал Пивоварова 24497-02 28 Формат А4

Альбом 2

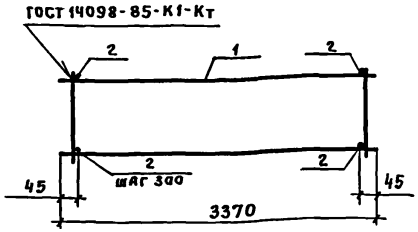


| Формат | Зона | Поз. | Обозначение | Наименование | Кол. | Примечание |
|---|---|---|---|---|---|---|
| | | | | Документация | | |
| А4 | | | А-II(III;IV)-2500-0459.90-КЖ.И.ТУ | Технические условия | | |
| | | | | Сборочные единицы | | |
| А4 | | 1 | А-II(III;IV)-2500-0459.90-КЖ.И.023 | Каркас плоский НКР32 | 2 | 19,4 кг |
| | | | | Детали | | |
| Б4 | | 2 | А-II(III;IV)-2500-0459.90-КЖ.И.010.1 | 10А-I ГОСТ 5781-82* ℓ = 370 | 24 | 0,23 кг |

Привязан

Инв. №

Взам. инв. №

Подпись и дата

Инв. № подл.

| | | | |
|---|---|---|---|
| ГИП | Кондратьева | | 17.04.90 |
| Н. контр. | Кондратьева | | 17.04.90 |
| Нач. ОТЗП | Сергеев | | 17.04.90 |

А-II(III;IV)-2500-0459.90-КЖ.И.010

Каркас пространственный НКП 20

| Стадия | Масса | Масштаб |
|---|---|---|
| Р | 44,3 | |
| Лист | Листов 1 | |

ПРОМСТРОЙПРОЕКТ



Копировал Замалуева

Формат А4

Альбом 2

| Формат | Зона | Поз. | Обозначение | Наименование | Кол. | Примечание |
|---|---|---|---|---|---|---|
| | | | | Документация | | |
| А4 | | | А-II(III;IV)-2500-0459.90-КЖ.И.ТУ | Технические условия | | |
| А4 | | | -КЖ.И.011СБ | Сборочный чертеж | | |
| | | | | Детали | | |
| Б4 | | 1 | А-II(III;IV)-2500-0459.90-КЖ.И.011.1 | 16А-III ГОСТ 5781-82* ℓ=3980 | 1 | 6.3 кг |
| Б4 | | 2 | -КЖ.И.011.2 | 6А-III ГОСТ 5781-82* ℓ=610 | 2 | 0.14 кг |
| | | | Переменные данные | Для исполнений: | | |
| | | | А-II(III;IV)-2500-0459.90-КЖ.И.011 | НКР1 | | |
| | | | | Детали | | |
| Б4 | | 3 | А-II(III;IV)-2500-0459.90-КЖ.И.011.3 | 18А-III ГОСТ 5781-82* ℓ=3600 | 1 | 7.2 кг |
| Б4 | | 4 | -КЖ.И.011.4 | 16А-III ГОСТ 5781-82* ℓ=4660 | 1 | 7.4 кг |
| Б4 | | 5 | -КЖ.И.011.5 | 16А-III ГОСТ 5781-82* ℓ=4340 | 1 | 6.8 кг |
| Б4 | | 6 | -КЖ.И.011.6 | 6А-III ГОСТ 5781-82* ℓ=810 | 14 | 0.18 кг |
| Б4 | | 7 | -КЖ.И.011.7 | 6А-III ГОСТ 5781-82* ℓ=350 | 2 | 0.08 кг |
| | | | А-II(III;IV)-2500-0459.90-КЖ.И.011-01 | НКР2 | | |
| | | | | Детали | | |
| Б4 | | 3 | А-II(III;IV)-2500-0459.90-КЖ.И.011.8 | 20А-III ГОСТ 5781-82* ℓ=3600 | 1 | 8.9 кг |
| Б4 | | 4 | -КЖ.И.011.9 | 16А-III ГОСТ 5781-82* ℓ=4680 | 1 | 7.4 кг |
| Б4 | | 5 | -КЖ.И.011.10 | 16А-III ГОСТ 5781-82* ℓ=4360 | 1 | 6.9 кг |
| Б4 | | 6 | -КЖ.И.011.6 | 6А-III ГОСТ 5781-82* ℓ=810 | 14 | 0.18 кг |
| Б4 | | 7 | -КЖ.И.011.7 | 6А-III ГОСТ 5781-82* ℓ=350 | 2 | 0.08 кг |

Взам. инв. №

Подпись и дата

Инв. № подл.

Привязан:

Инв. №

А-II(III;IV)-2500-0459.90-КЖ.И.011

| | | | |
|---|---|---|---|
| Инженер | Сумрова | | 12.04.90 |
| ГИП | Кондратьева | | 12.04.90 |
| Н. контр. | Кондратьева | | 12.04.90 |
| Нач. ОТЭП | Сергеев | | 12.04.90 |

Каркас плоский (НКР1 ... НКР3)

| Стадия | Лист | Листов |
|---|---|---|
| Р | 1 | 2 |

ПРОМСТРОЙПРОЕКТ

Альбом 2

| Формат | Зона | Поз. | Обозначение | Наименование | Кол | Примечание |
|---|---|---|---|---|---|---|
| | | | Я-II(III;IV)-2500-0459.90-КЖ.И.011-02 | НКРЗ | | |
| | | | | Детали | | |
| Б4 | | 3 | Я-II(III;IV)-2500-0459.90-КЖ.И.011.11 | 20 А-III ГОСТ 5781-82* ℓ=3690 | 1 | 9.1 кг |
| Б4 | | 4 | - КЖ.И.011.12 | 16 А-III ГОСТ 5781-82* ℓ=4780 | 1 | 7.5 кг |
| Б4 | | 5 | - КЖ.И.011.13 | 16 А-III ГОСТ 5781-82* ℓ=4460 | 1 | 7.0 кг |
| Б4 | | 6 | - КЖ.И.011.6 | 6 А-III ГОСТ 5781-82* ℓ= 810 | 15 | 0.18 кг |
| Б4 | | 7 | - КЖ.И.011.7 | 6 А-III ГОСТ 5781-82* ℓ= 350 | 3 | 0,08 кг |
| | | | | | | |

Взам инв №

Подпись и дата

Инв № подл

Привязан:

Инв. №

Я-II(III;IV)-2500-0459.90 - КЖ.И.011

Лист 2

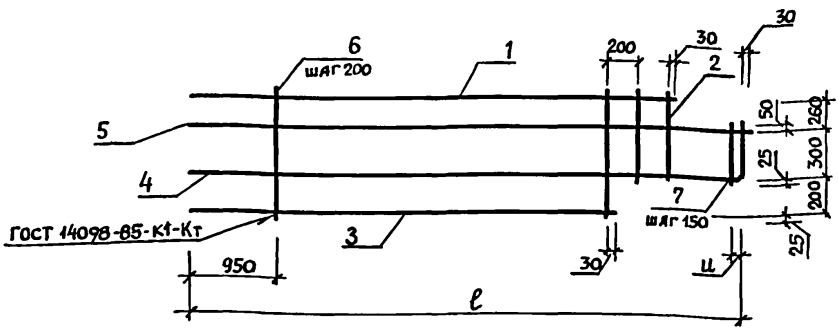


| Обозначение | Марка | Размеры, мм | | | Масса, кг |
|---|---|---|---|---|---|
| | | ℓ | ц | | |
| А-II(III;IV)-2500-0459.90-КЖ.И.011 | НКР1 | 4310 | 60 | | 30.7 |
| -01 | НКР2 | 4330 | 80 | | 32.5 |
| -02 | НКР3 | 4430 | 30 | | 33.1 |

Привязан:

Инв. №

Взам. инв.№

Подпись и дата

Инв.№ подл.

А-II(III;IV)-2500-0459.90 -КЖ.И.011 СБ

Каркас плоский НКР (НКР1... НКР3) Сборочный чертеж

| Стадия | Масса | Масштаб |
|---|---|---|
| Р | см. табл. | |
| Лист | Листов 1 | |

ПРОМСТРОЙПРОЕКТ

| | | |
|---|---|---|
| Инженер | Сумрова | 17.04.90 |
| ГИП | Кондратьева | 17.04.90 |
| Н.контр. | Кондратьева | 17.04.90 |
| Нач.ОТЭП | Сергеев | 17.04.90 |

Альбом 2

| Формат | Зона | Поз. | Обозначение | Наименование | Кол. | Примечание |
|---|---|---|---|---|---|---|
| | | | | Документация | | |
| А4 | | | А-II(III;IV)-2500-0459.90-КЖ.И.ТУ | Технические условия | | |
| А4 | | | - КЖ.И.012СБ | Сборочный чертеж | | |
| | | | | Детали | | |
| Б4 | | 1 | А-II(III;IV)-2500-0459.90-КЖ.И.012.1 | 16 А-III ГОСТ 5781-82* ℓ=3980 | 1 | 6.3 кг |
| Б4 | | 2 | - КЖ.И.012.2 | 6А-III ГОСТ 5781-82* ℓ=810 | 16 | 0.18 кг |
| Б4 | | 3 | - КЖ.И.012.3 | 6А-III ГОСТ 5781-82* ℓ=350 | 2 | 0.08 кг |
| | | | Переменные данные для исполнений: | | | |
| | | | А-II(III;IV)-2500-0459.90-КЖ.И.012 | НКР4 | | |
| | | | | Детали | | |
| Б4 | | 4 | А-II(III,IV)-2500-0459.90-КЖ.012.4 | 18 А-III ГОСТ 5781-82* ℓ=4000 | 1 | 8.0 кг |
| Б4 | | 5 | - КЖ.И.012.5 | 16А-III ГОСТ 5781-82* ℓ=4660 | 1 | 7.4 кг |
| Б4 | | 6 | - КЖ.И.012.6 | 16 А-III ГОСТ 5781-82* ℓ=4340 | 1 | 6.8 кг |
| | | | А-II(III;IV)-2500-0459.90-КЖ.И.012-01 | НКР5 | | |
| | | | | Детали | | |
| Б4 | | 4 | А-II(III;IV)-2500-0459.90-КЖ.И.012.7 | 20А-III ГОСТ 5781-82* ℓ=4100 | 1 | 10.1 кг |
| Б4 | | 5 | - КЖ.И.012.8 | 16А-III ГОСТ 5781-82* ℓ=4680 | 1 | 7.4 кг |
| Б4 | | 6 | - КЖ.И.012.9 | 16А-III ГОСТ 5781-82* ℓ=4360 | 1 | 6.9 кг |
| Б4 | | 7 | - КЖ.И.012.10 | 6А-III ГОСТ 5781-82* ℓ=550 | 1 | 0.12 кг |

Привязан:

Инв. №

Взам. инв. №

Подпись и дата

Инв. № подл.

| | | | |
|---|---|---|---|
| Инженер | Сумрова | | 17.04.90 |
| ГИП | Кондратьева | | 17.04.90 |
| Н. контр. | Кондратьева | | 17.04.90 |
| Нач. ОТЭП | Сергеев | | 17.04.90 |

А-II(III;IV)-2500-0459.90 - КЖ.И.012

Каркас плоский НКР (НКР4... НКР6)

| Стадия | Лист | Листов |
|---|---|---|
| Р | 1 | 2 |

Промстройпроект



Копировал Пивоварова Формат А4

Альбом 2

| Формат | Зона | Поз | Обозначение | Наименование | Кол. | Примечание |
|---|---|---|---|---|---|---|
| | | | Я-II(III;IV)-2500-0459.90-КЖ.И.012-02 | НКР6 | | |
| | | | | Детали | | |
| Б4 | | 4 | Я-II(III;IV)-2500-0459.90-КЖ.И.012.7 | 20А-III ГОСТ 5781-82* ℓ=4100 | 1 | 10.1 кг |
| Б4 | | 5 | - КЖ.И.012.11 | 16А-III ГОСТ 5781-82* ℓ= 4780 | 1 | 7.5 кг |
| Б4 | | 6 | - КЖ.И.012.12 | 16А-III ГОСТ 5781-82* ℓ= 4460 | 1 | 7.0 кг |
| Б4 | | 7 | -КЖ.И.012.10 | 6А-III ГОСТ 5781-82* ℓ = 550 | 1 | 0.12 кг |
| | | | | | | |

Взам. инв. №

Подпись и дата

Инв. № подл.

Привязан:

Инв. №

Я-II(III;IV)-2500-0459.90-КЖ.И.012

Лист 2

Альбом 2

НКР4

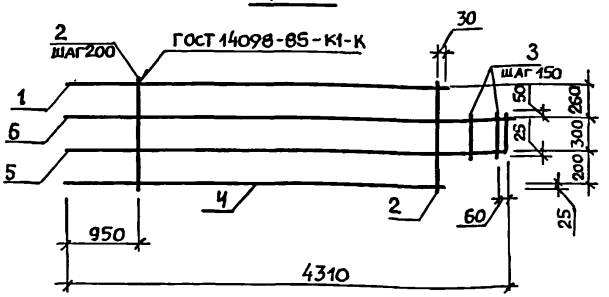


НКР5, НКР6

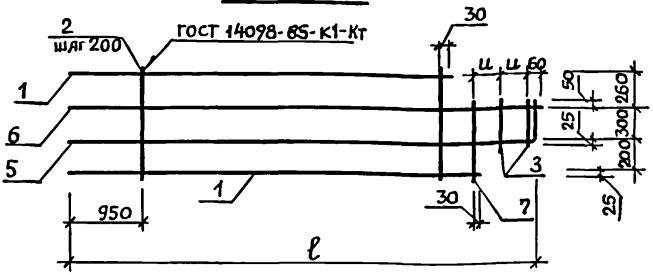


| Обозначение | Марка | Размеры, мм ℓ | Размеры, мм и | Масса, кг |
|---|---|---|---|---|
| Я-II(III;IV)-2500-0459.90-КЖ.И.012 | НКР4 | | | 31.8 |
| -01 | НКР5 | 4330 | 100 | 34.2 |
| -02 | НКР6 | 4430 | 150 | 34.4 |

Привязан:

Инв. №

Взам. инв. №

Подпись и дата

Инв. № подл.

Я-II(III;IV)-2500-0459.90 – КЖ.И.012 СБ

Каркас плоский НКР (НКР4... НКР6) Сборочный чертеж

| Стадия | Масса | Масштаб |
|---|---|---|
| Р | см. табл. | |
| Лист | Листов 1 | |

ПРОМСТРОЙПРОЕКТ

| | | | |
|---|---|---|---|
| Инженер | Сумровя | | 12.04.90 |
| ГИП | Кондратьева | | 12.04.90 |
| Н. контр. | Кондратьева | | 12.04.90 |
| Нач. отэп | Сергеев | | 12.04.90 |

Копировал Пивоварова

Альбом 2

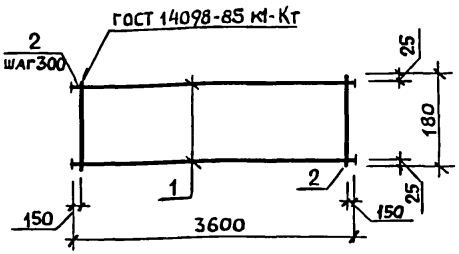


| Формат | Зона | Поз. | Обозначение | Наименование | Кол. | Примечание |
|---|---|---|---|---|---|---|
| | | | | **Документация** | | |
| А4 | | | Я-II(III;IV)-2500-0459.90-КЖ.И.ТУ | Технические условия | | |
| | | | | | | |
| | | | | **Детали** | | |
| Б4 | | 1 | Я-II(III;IV)-2500-0459.90-КЖ.И.013.1 | 16 А-III ГОСТ 5781-82* ℓ = 3600 | 2 | 5.7 кг |
| Б4 | | 2 | -КЖ.И.013.2 | 6 А-I ГОСТ 5781-82* ℓ = 180 | 12 | 0.04 кг |
| | | | | | | |

Привязан:

Инв №

Взам. инв №

Подпись и дата

Инв № подл.

| | | | |
|---|---|---|---|
| Инженер | Сумрова | | 12.04.90 |
| Вед. инж | Никифорова | | 12.04.90 |
| ГИП | Кондратьева | | 12.04.90 |
| Н. контр. | Кондратьева | | 12.04.90 |
| Нач. ОТЭП | Сергеев | | 12.04.90 |

Я-II(III;IV)-2500-0459.90 – КЖ.И.013

Каркас плоский КР7

| Стадия | Масса | Масштаб |
|---|---|---|
| Р | 11.9 | |
| Лист | Листов 1 | |

ПРОМСТРОЙПРОЕКТ

Копировал: Пивоварова 24497-02 36 Формат А4

Альбом 2

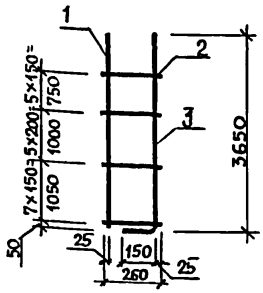


| Обозначение | Марка | Масса, кг |
|---|---|---|
| А-II(III;IV)-2500-0459.90-КЖ.И.014 | НКР9 | 12.1 |
| -01 | НКР10 | 13.9 |

| Формат | Зона | Поз. | Обозначение | Наименование | Кол. | Примечание |
|---|---|---|---|---|---|---|
| | | | | Документация | | |
| А4 | | | А-II(III;IV)-2500-0459.90-КЖ.И.ТУ | Технические условия | | |
| | | | | Детали | | |
| Б4 | | 1 | А-II(III;IV)-2500-0459.90-КЖ.И.014.1 | 12 А-III ГОСТ 5781-82* ℓ=3630 | 1 | 3.2 кг |
| Б4 | | 2 | -КЖ.И.014.2 | 6 А-III ГОСТ 5781-82* ℓ=310 | 18 | 0,07 кг |
| | | | Переменные данные | Для исполнений: | | |
| | | | А-II(III;IV)-2500-0459.90-КЖ.И.014 | НКР9 | | |
| | | | | Детали | | |
| Б4 | | 3 | А-II(III;IV)-2500-0459.90-КЖ.И.14.3 | 18 А-III ГОСТ 5781-82* ℓ=3800 | 1 | 7.6 кг |
| | | | А-II(III;IV)-2500-0459.90-КЖ.И.014-01 | НКР10 | | |
| | | | | Детали | | |
| Б4 | | 3 | А-II(III;IV)-2500-0459.90-КЖ.И.014.4 | 20 А-III ГОСТ 5781-82* ℓ=3800 | 1 | 9.4 кг |

Привязан:

Инв. №

Взам. инв.№ | Подпись и дата | Инв.№ подл.

А-II(III;IV)-2500-0459.90 - КЖ.И.014

Каркас плоский (НКР9, НКР10)

| Стадия | Масса | Масштаб |
|---|---|---|
| Р | см. табл. | |
| Лист | Листов 1 | |

| | | | |
|---|---|---|---|
| Инженер | Сумрова | | 17.04.90 |
| ГИП | Кондратьева | | 17.04.90 |
| Н. Контр. | Кондратьева | | 17.04.90 |
| Нач. отэп | Сергеев | | 17.04.90 |

Промстройпроект

Альбом 2

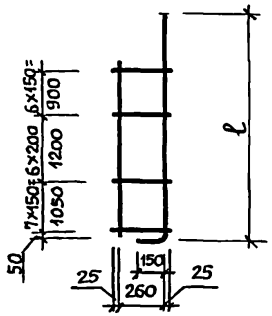


| Обозначение | марка | ℓ | масса, кг |
|---|---|---|---|
| А-II(III;IV)-2500-0459.90-КЖ.И.015 | НКР11 | 4000 | 12.6 |
| -01 | НКР12 | 4150 | 14.8 |

| Формат | Зона | Поз. | Обозначение | Наименование | Кол. | Примечание |
|---|---|---|---|---|---|---|
| | | | | Документация | | |
| А4 | | | А-II(III;IV)-2500-0459.90-КЖ.И.ТУ | Технические условия | | |
| | | | | Детали | | |
| Б4 | | 1 | А-II(III;IV)-2500-0459.90-КЖ.И.015.1 | 12 А-III ГОСТ 5781-82* ℓ=3630 | 1 | 3,2 кг |
| Б4 | | 2 | -КЖ.И.015.2 | 6 А-III ГОСТ 5781-82* ℓ=310 | 20 | 0,7 кг |
| | | | Переменные данные | для исполнений: | | |
| | | | А-II(III;IV)-2500-0459.90-КЖ.И.015 | НКР11 | | |
| | | | | Детали | | |
| Б4 | | 3 | А-II(III;IV)-2500-0459.90-КЖ.И.015.3 | 18 А-III ГОСТ 5781-82* ℓ=4000 | 1 | 8,0 кг |
| | | | А-II(III;IV)-2500-0459.90-КЖ.И.015-01 | НКР12 | | |
| | | | | Детали | | |
| Б4 | | 3 | А-II(III;IV)-2500-0459.90-КЖ.И.015.4 | 20 А-III ГОСТ 5781-82* ℓ=4150 | 1 | 10,2 кг |

Привязан:

Инв. №

Взам. инв. № | Подпись и дата | Инв. № подл.

| | | | |
|---|---|---|---|
| Инженер | Сумрова | | 12.04.90 |
| ГИП | Кондратьева | | 12.04.90 |
| Н. Контр. | Кондратьева | | 12.04.90 |
| Нач. ОТЭП | Сергеев | | 12.04.90 |

А-II(III;IV)-2500-0459.90-КЖ.И.015

Каркас плоский (НКР11, НКР12)

| Стадия | Масса | М/Масштаб |
|---|---|---|
| Р | См табл. | |
| Лист | Листов 1 | |

Промстройпроект

Копировал Пивоварова 24497-02 38 Формат А4

Альбом 2

| Формат | Зона | Поз. | Обозначение | Наименование | Кол | Примечание |
|---|---|---|---|---|---|---|
| | | | | Документация | | |
| А4 | | | А-II(III;IV)-2500-0459.90-КЖ.И.ТУ | Технические условия | | |
| А4 | | | -КЖ.И.016СБ | Сборочный чертеж | | |
| | | | | Детали | | |
| | | | | 12 А-III ГОСТ 5781-82* | | |
| Б4 | | 1 | А-II(III;IV)-2500-0459.90-КЖ.И.016.1 | $\ell$= 2250 | 3 | 2.0 кг |
| Б4 | | 2 | -КЖ.И.016.2 | $\ell$= 770 | 12 | 0,68 кг |
| | | | Переменные данные | для исполнений: | | |
| | | | А-II(III;IV)-2500-0459.90-КЖ.016 | НКР 13 | | |
| | | | | Детали | | |
| Б4 | | 3 | А-II(III;IV)-2500-0459.90-КЖ.И.016.3 | 18 А-III ГОСТ 5781-82* $\ell$=2250 | 1 | 4.5 кг |
| | | | А-II(III;IV)-2500-0459.90-КЖ.И.016-01 | НКР 14 | | |
| | | | | Детали | | |
| Б4 | | 3 | А-II(III;IV)-2500-0459.90-КЖ.И.016.4 | 20 А-III ГОСТ 5781-82* $\ell$=2250 | 1 | 5,5 кг |

Привязан:

Инв. №

Инв.№подл. | Подпись и дата | Взам.инв.№

| | | | |
|---|---|---|---|
| Инженер | Сумрова | | 12.04.90 |
| ГИП | Кондратьева | | 12.04.90 |
| Н. контр. | Кондратьева | | 12.04.90 |
| Нач. ОТЭП | Сергеев | | 12.04.90 |

А-II(III;IV)-2500-0459.90-КЖ.И.016

Каркас плоский (НКР 13, НКР 14)

| Стадия | Лист | Листов |
|---|---|---|
| Р | | 1 |

Промстройпроект

Альбом 2

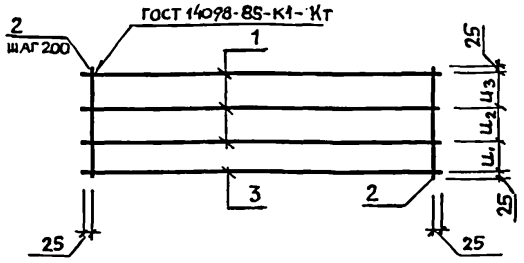


| Обозначение | Марка | Размеры, мм | | | | Масса, кг |
|---|---|---|---|---|---|---|
| | | $u_1$ | $u_2$ | $u_3$ | | |
| А-II(III;IV)-2500-0459.90-КЖ.И.016 | НКР13 | 200 | 140 | 380 | | 18.7 |
| -01 | НКР14 | 200 | 230 | 290 | | 19.7 |
| | | | | | | |

Привязан:

Инв. №

Взам. инв. № | Подпись и дата | Инв. № подл.

| | | | |
|---|---|---|---|
| Инженер | Сумрова | | 12.04.90 |
| ГИП | Кондратьева | | 12.04.90 |
| Н. Контр. | Кондратьева | | 12.04.90 |
| Нач. ОТЭП | Сергеев | | 12.04.90 |

А-II(III;IV)-2500-0459.90-КЖ.И.016СБ

Каркас плоский (НКР 13, НКР 14) сборочный чертеж

| Стадия | Масса | Масштаб |
|---|---|---|
| Р | см. табл. | |
| Лист | Листов 1 | |

ПРОМСТРОЙПРОЕКТ

Альбом 2

| Формат | Зона | Поз. | Обозначение | Наименование | Кол | Примечание |
|---|---|---|---|---|---|---|
| | | | | Документация | | |
| А4 | | | А-II(III;IV)-2500-0459.90-КЖ.И.ТУ | Технические условия | | |
| А4 | | | -КЖ.И.017СБ | Сборочный чертеж | | |
| | | | Переменные данные | для исполнений: | | |
| | | | А-II(III;IV)-2500-0459.90-КЖ.И.017 | НКР 15 | | |
| | | | | Детали | | |
| Б4 | | 1 | А-II(III;IV)-2500-0459.90-КЖ.И.017.1 | 18А-III ГОСТ 5781-82* ℓ=2250 | 1 | 4.5кг |
| Б4 | | 2 | -КЖ.И.017.2 | 12А-III ГОСТ 5781-82* ℓ=2250 | 3 | 2.0кг |
| Б4 | | 3 | -КЖ.И.017.3 | 12А-III ГОСТ 5781-82* ℓ=1125 | 12 | 1.0кг |
| | | | А-II(III;IV)-2500-0459.90-КЖ.И.017-01 | НКР 16 | | |
| | | | | Детали | | |
| Б4 | | 1 | А-II(III;IV)-2500-0459.90-КЖ.И.017.1 | 18А-III ГОСТ 5781-82* ℓ=2250 | 1 | 4.5кг |
| Б4 | | 2 | -КЖ.И.017.2 | 12А-III ГОСТ 5781-82* ℓ=2250 | 3 | 2.0кг |
| Б4 | | 3 | -КЖ.И.017.4 | 12А-III ГОСТ 5781-82* ℓ=1145 | 12 | 1.0кг |
| | | | А-II(III;IV)-2500-0459.90-КЖ.017-02 | НКР 17 | | |
| | | | | Детали | | |
| Б4 | | 1 | А-II(III;IV)-2500-0459.90-КЖ.И.17.5 | 20А-III ГОСТ 5781-82* ℓ=2250 | 1 | 5.5кг |
| Б4 | | 2 | -КЖ.И.017.2 | 12А-III ГОСТ 5781-82* ℓ=2250 | 3 | 2.0кг |
| Б4 | | 3 | -КЖ.И.017.6 | 12А-III ГОСТ 5781-82* ℓ=1245 | 12 | 1.1кг |

Взам.инв.№ | Подпись и дата | Инв.№подл.

Привязан:

Инв.№

А-II(III;IV)-2500-0459.90-КЖ.И.017

| | | | |
|---|---|---|---|
| Инженер | Сумрова | | 17.04.90 |
| ГИП | Кондратьева | | 17.04.90 |
| Н.контр. | Кондратьева | | 17.04.90 |
| Нач.отэп | Сергеев | | 17.04.90 |

Каркас плоский НКР (НКР 15... НКР 19)

| Стадия | Лист | Листов |
|---|---|---|
| Р | 1 | 2 |

Промстройпроект

Альбом 2

| Формат | Зона | Поз. | Обозначение | Наименование | Кол | Примечание |
|---|---|---|---|---|---|---|
| | | | А-II(III;IV)-2500-0459.90-КЖ.И.017-03 | НКР18 | | |
| | | | | Детали | | |
| Б4 | | 1 | А-II(III;IV)-2500-0459.90-КЖ.И.017.7 | 20 А-III ГОСТ 5781-82* ℓ=3550 | 1 | 8.8 кг |
| Б4 | | 2 | - КЖ.И.017.8 | 12 А-III ГОСТ 5781-82* ℓ=3350 | 3 | 3.0 кг |
| Б4 | | 3 | - КЖ.И.017.9 | 12 А-III ГОСТ 5781-82* ℓ=895 | 18 | 0.79 кг |
| | | | А-II(III;IV)-2500-0459.90-КЖ.И.017-04 | НКР19 | | |
| | | | | Детали | | |
| Б4 | | 1 | А-II(III;IV)-2500-0459.90-КЖ.И.017.7 | 20 А-III ГОСТ 5781-82* ℓ=3550 | 1 | 8.8 кг |
| Б4 | | 2 | - КЖ.И.017.8 | 12 А-III ГОСТ 5781-82* ℓ=3350 | 3 | 3.0 кг |
| Б4 | | 3 | - КЖ.И.017.10 | 12 А-II ГОСТ 5781-82* ℓ=795 | 18 | 0.71 кг |
| | | | | | | |
| | | | | | | |

Инв.№ подл. | Подпись и дата | Взам. инв.№

Привязан:

Инв.№

А-II(III;IV)-2500-0459.90 – КЖ.И.017

Лист 2

Альбом 2

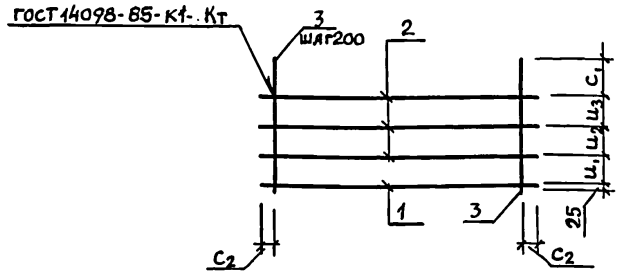


| Обозначение | Марка | Размеры, мм | | | | | | Масса, кг |
|---|---|---|---|---|---|---|---|---|
| | | $u_1$ | $u_2$ | $u_3$ | $c_1$ | $c_2$ | | |
| Я-II(III;IV)-2500-0459.90-КЖ.И.017 | НКР15 | 200 | 140 | 380 | 380 | 25 | | 22.5 |
| -01 | НКР16 | 200 | 140 | 380 | 400 | 25 | | 22.5 |
| -02 | НКР17 | 200 | 230 | 290 | 500 | 25 | | 24.7 |
| -03 | НКР18 | 150 | 220 | 120 | 280 | 75 | | 32.0 |
| -04 | НКР19 | 150 | 220 | 120 | 380 | 75 | | 30.6 |

Привязан:

Инв. №

Взам. инв.№ | Подпись и дата | Инв.№ подл.

| | | | |
|---|---|---|---|
| Инженер | Сумрова | | 12.04.90 |
| ГИП | Кондратьева | | 12.04.90 |
| Н. контр. | Кондратьева | | 12.04.90 |
| Нач. ОТЭП | Сергеев | | 12.04.90 |

Я-II(III;IV)-2500-0459.90-КЖ.И.017СБ

Каркас плоский НКР (НКР15... НКР19) Сварочный чертеж

| Стадия | Масса | Масштаб |
|---|---|---|
| Р | см. табл. | |
| Лист | Листов 1 | |

ПРОМСТРОЙПРОЕКТ

Альбом 2

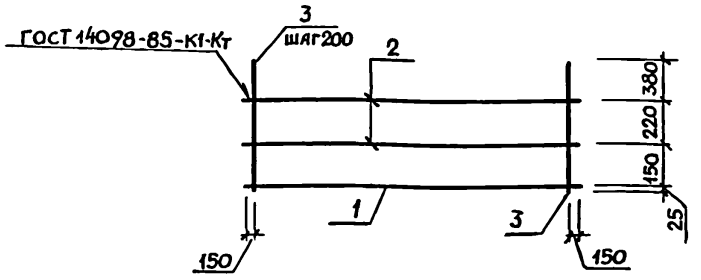


| Формат | Зона | Поз. | Обозначение | Наименование | Кол. | Примечание |
|---|---|---|---|---|---|---|
| | | | | Документация | | |
| А4 | | | А-II(III;IV)-2500-0459.90-КЖ.И.ТУ | Технические условия | | |
| | | | | | | |
| | | | | Детали | | |
| Б4 | | 1 | А-II(III;IV)-2500-0459.90-КЖ.И.018.1 | 18 А-III ГОСТ 5781-82* ℓ=3550 | 1 | 7.1 кг |
| Б4 | | 2 | - КЖ.И.018.2 | 12 А-III ГОСТ 5781-82* ℓ=3550 | 2 | 3.2 кг |
| Б4 | | 3 | - КЖ.И.018.3 | 12 А-III ГОСТ 5781-82* ℓ=775 | 18 | 0.69 кг |

Привязан:

Инв. №

Взам. инв. № | Подпись и дата | Инв. № подл.

А-II(III;IV)-2500-0459.90 - КЖ.И.018

Каркас плоский
НКР 20

| Стадия | Масса | Масштаб |
|---|---|---|
| Р | 25.9 | |
| Лист | Листов 1 | |

ПРОМСТРОЙПРОЕКТ

| | | | |
|---|---|---|---|
| Инженер | Сумрова | | 17.04.90 |
| ГИП | Кондратьева | | 17.04.90 |
| Н. контр. | Кондратьева | | 17.04.90 |
| Нач. отэп | Сергеев | | 17.04.90 |

Альбом 2

| Формат | Зона | Поз. | Обозначение | Наименование | Кол. | Примечание |
|---|---|---|---|---|---|---|
| | | | | Документация | | |
| А4 | | | А-II(III;IV)-2500-0459.90-КЖ.И.ТУ | Технические условия | | |
| А4 | | | -КЖ.И.019СБ | Сборочный чертеж | | |
| | | | Переменные данные | для исполнений: | | |
| | | | А-II(III;IV)-2500-0459.90-КЖ.И.019 | НКР21 | | |
| | | | | Детали | | |
| Б4 | | 1 | А-II(III;IV)-2500-0459.90-КЖ.И.019.1 | 16 А-III ГОСТ 5781-82* ℓ=2250 | 1 | 3.6 кг |
| Б4 | | 2 | -КЖ.И.019.2 | 12 А-III ГОСТ 5781-82* ℓ=2250 | 1 | 2.0 кг |
| Б4 | | 3 | -КЖ.И.019.3 | 12А-III ГОСТ 5781-82* ℓ=190 | 12 | 0.17 кг |
| | | | А-II(III;IV)-2500-0459.90-КЖ.И.019-01 | НКР 22 | | |
| | | | | Детали | | |
| Б4 | | 1 | А-II(III;IV)-2500-0459.90-КЖ.И.019.1 | 16 А-III ГОСТ 5781-82* ℓ=2250 | 1 | 3.6 кг |
| Б4 | | 2 | -КЖ.И.019.2 | 12А-III ГОСТ 5781-82* ℓ=2250 | 1 | 2.0 кг |
| Б4 | | 3 | -КЖ.И.019.4 | 12А-III ГОСТ 5781-82* ℓ=280 | 12 | 0,25 кг |
| | | | А-II(III;IV)-2500-0459.90-КЖ.И.019-02 | НКР23 | | |
| | | | | Детали | | |
| Б4 | | 1 | А-II(III;IV)-2500-0459.90-КЖ.И.019.5 | 16 А-III ГОСТ 5781-82* ℓ=3550 | 1 | 5,6 кг |
| Б4 | | 2 | -КЖ.И.019.6 | 12А-III ГОСТ 5781-82* ℓ=3550 | 1 | 3,2 кг |
| Б4 | | 3 | -КЖ.И.019.7 | 12А-III ГОСТ 5781-82* ℓ=290 | 18 | 0,26 кг |

Взам.инв.№ | Подпись и дата | Инв.№подл.

Привязан:

Инв №

А-II(III;IV)-2500-0459.90-КЖ.И.019

| | | | |
|---|---|---|---|
| Инженер | Сумрова | | 17.04.90 |
| ГИП | Кондратьева | | 17.04.90 |
| Н. контр. | Кондратьева | | 17.04.90 |
| Нач.ОТЭП | Сергеев | | 17.04.90 |

Каркас плоский НКР (НКР 21... НКР 24)

| Стадия | Лист | Листов |
|---|---|---|
| Р | 1 | 2 |

ПРОМСТРОЙПРОЕКТ



Копировал Пивоварова Формат А4

Альбом 2

| Формат | Зона | Поз. | Обозначение | Наименование | Кол | Примечание |
|---|---|---|---|---|---|---|
| | | | А-II(III;IV)-2500-0459.90-КЖ.И.019-03 | НКР 24 | | |
| | | | | ДЕТАЛИ | | |
| Б4 | | 1 | А-II(III;IV)-2500-0459.90-КЖ.И.019.5 | 16А-III ГОСТ 5781-82* ℓ=3550 | 1 | 5,6 кг |
| Б4 | | 2 | -КЖ.И.019.6 | 12А-III ГОСТ 5781-82* ℓ=3550 | 1 | 3,2 кг |
| Б4 | | 3 | -КЖ.И.019.8 | 12А-III ГОСТ 5781-82* ℓ=390 | 18 | 0,35 кг |
| | | | | | | |

Инв.№ подл. | Подпись и дата | Взам. инв.№

Привязан:

Инв.№

А-II(III;IV)-2500-0459.90-КЖ.И.019

Лист 2

Альбом 2

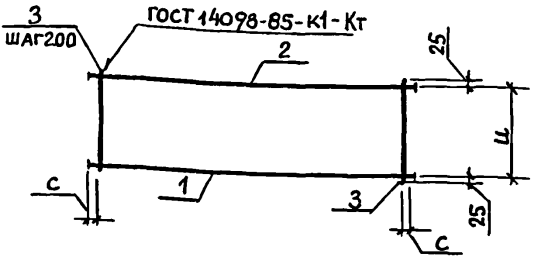


| Обозначение | Марка | с, мм | ц, мм | Масса, кг |
|---|---|---|---|---|
| Я-II(III;IV)-2500-0459.90-КЖ.И.019 | НКР21 | 25 | 140 | 7.6 |
| -01 | НКР22 | 25 | 230 | 8.6 |
| -02 | НКР23 | 75 | 140 | 13.5 |
| -03 | НКР24 | 75 | 340 | 15.1 |

Привязан:

Инв. №

Я-II(III;IV)-2500-0459.90 - КЖ.И.019 СБ

КАРКАС ПЛОСКИЙ НКР (НКР21, НКР24) СБОРОЧНЫЙ ЧЕРТЕЖ

| Стадия | Масса | Масштаб |
|---|---|---|
| Р | см. табл. | |
| Лист | Листов 1 | |

ПРОМСТРОЙПРОЕКТ

| | | | |
|---|---|---|---|
| Инженер | Сумрова | | 12.04.90 |
| ГИП | Кондратьева | | 12.04.90 |
| Н. контр. | Кондратьева | | 12.04.90 |
| Нач. отэп | Сергеев | | 12.04.90 |

Взам. инв. № | Подпись и дата | Инв. № подл.

Альбом 2

| Формат | Зона | Поз. | Обозначение | Наименование | Кол | Примечание |
|---|---|---|---|---|---|---|
| | | | | Документация | | |
| А4 | | | А-II(III;IV)-2500-0459.90-КЖ.И.ТУ | Технические условия | | |
| А4 | | | -КЖ.И.020СБ | Сборочный чертеж | | |
| | | | | Детали | | |
| Б4 | | 1 | А-II(III;IV)-2500-0459.90-КЖ.И.020.1 | 16А-III ГОСТ 5781-82* ℓ=2250 | 1 | 3.6 кг |
| Б4 | | 2 | -КЖ.И.020.2 | 12А-III ГОСТ 5781-82* ℓ=2250 | 2 | 2.0 кг |
| | | | Переменные данные | для исполнений: | | |
| | | | А-II(III;IV)-2500-0459.90-КЖ.И.020 | НКР 25 | | |
| | | | | Детали | | |
| Б4 | | 3 | А-II(III;IV)-2500-0459.90-КЖ.И.020.3 | 16А-III ГОСТ 5781-82* ℓ=1255 | 12 | 2.0 кг |
| | | | А-II(III;IV)-2500-0459.90-КЖ.И.020-01 | НКР 26 | | |
| | | | | Детали | | |
| Б4 | | 3 | А-II(III;IV)-2500-0459.90-КЖ.И.020.4 | 16А-III ГОСТ 5781-82* ℓ=1275 | 12 | 2.0 кг |
| | | | А-II(III;IV)-2500-0459.90-КЖ.И.020-02 | НКР 27 | | |
| | | | | Детали | | |
| Б4 | | 3 | А-II(III;IV)-2500-0459.90-КЖ.И.020.5 | 16А-III ГОСТ 5781-82* ℓ=1375 | 12 | 2,2 кг |

Взам. инв. № | Подпись и дата | Инв. № подл.

Привязан:

Инв. №

А-II(III;IV)-2500-0459.90 – КЖ.И.020

| | | | |
|---|---|---|---|
| Инженер | Сумрова | | 17.04.90 |
| ГИП | Кондратьева | | 17.04.90 |
| Н.контр. | Кондратьева | | 17.04.90 |
| Нач. отэп | Сергеев | | 17.04.90 |

Каркас плоский НКР (НКР 25 .. НКР 27)

| Стадия | Лист | Листов |
|---|---|---|
| Р | | 1 |

Промстройпроект

Альбом 2

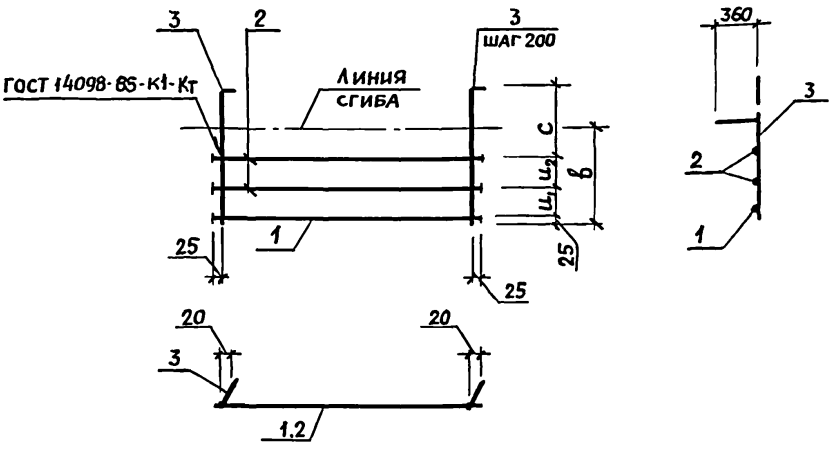


| Обозначение | Марка | Размеры, мм | | | | Масса, кг |
|---|---|---|---|---|---|---|
| | | $u_1$ | $u_2$ | c | в | |
| Я-II(III;IV)-2500-0459.90-КЖ.И.020 | НКР25 | 140 | 380 | 700 | 895 | 31.6 |
| -01 | НКР26 | 140 | 380 | 700 | 915 | 31.6 |
| -02 | НКР27 | 230 | 290 | 820 | 1015 | 34.0 |

Привязан:

Инв. №

Я-II(III;IV)-2500-0459.90 - КЖ.И.020СБ

Каркас плоский НКР (НКР 25... НКР 27) Сборочный чертеж

| Стадия | Масса | Масштаб |
|---|---|---|
| Р | см. табл. | |

Лист | Листов 1

ПРОМСТРОЙПРОЕКТ

| | | | |
|---|---|---|---|
| Инженер | Сумрова | | 17.04.90 |
| ГИП | Кондратьева | | 17.04.90 |
| Н. контр. | Кондратьева | | 17.04.90 |
| Нач. отэп | Сергеев | | 17.04.90 |

Взам. инв. № | Подпись и дата | Инв. № подл.

Альбом 2

| Формат | Зона | Поз. | Обозначение | Наименование | Кол | Примечание |
|---|---|---|---|---|---|---|
| | | | | Документация | | |
| А4 | | | А-II(III;IV)-2500-0459.90-КЖ.И.ТУ | Технические условия | | |
| А4 | | | - КЖ.И.021СБ | Сборочный чертеж | | |
| | | | | Детали | | |
| Б4 | | 1 | А-II(III;IV)-2500-0459.90-КЖ.И.021.1 | 16А-III ГОСТ 5781-82* ℓ=3550 | 1 | 5,6 кг |
| Б4 | | 2 | - КЖ.И.021.2 | 12 А-III ГОСТ 5781-82* ℓ=3550 | 2 | 3,2 кг |
| | | | Переменные данные | для исполнений: | | |
| | | | А-II(III;IV)-2500-0459.90-КЖ.И.021 | НКР28 | | |
| | | | | Детали | | |
| Б4 | | 3 | А-II(III;IV)-2500-0459.90-КЖ.И.021.3 | 16А-III ГОСТ 5781-82* ℓ=955 | 18 | 1,5 кг |
| | | | | | | |
| | | | А-II(III;IV)-2500-0459.90-КЖ.И.021-01 | НКР29 | | |
| | | | | Детали | | |
| Б4 | | 3 | А-II(III;IV)-2500-0459.90-КЖ.И.021.4 | 16А-III ГОСТ 5781-82* ℓ=975 | 18 | 1,5 кг |
| | | | | | | |
| | | | А-II(III;IV)-2500-0459.90-КЖ.И.021-02 | НКР30 | | |
| | | | | Детали | | |
| Б4 | | 3 | А-II(III;IV)-2500-0459.90-КЖ.И.021.5 | 16А-III ГОСТ 5781-82* ℓ=1075 | 18 | 1,7 кг |
| | | | | | | |
| | | | | | | |

Взам. инв.№

Подпись и дата

Инв.№ подл.

Привязан

Инв №

А-II(III;IV)-2500-0459.90 - КЖ.И.021

| | | | |
|---|---|---|---|
| Инженер | Сумрова | | 12.04.90 |
| ГИП | Кондратьева | | 12.04.90 |
| Н. контр. | Кондратьева | | 12.04.90 |
| Нач. ОТЭП | Сергеев | | 12.04.90 |

Каркас плоский НКР (НКР28 ... НКР30)

| Стадия | Лист | Листов |
|---|---|---|
| Р | | 1 |

ПРОМСТРОЙПРОЕКТ

Копировал Пивоварова

24497-02 50

Формат А4

Альбом 2

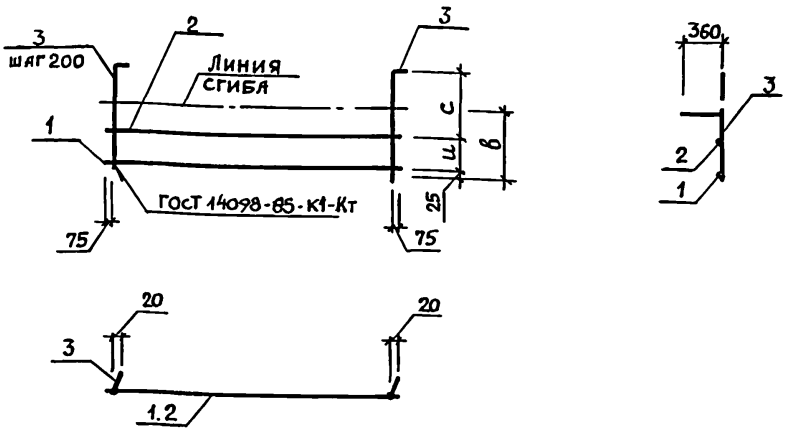


| Обозначение | Марка | Размеры, мм | | | Масса, кг |
|---|---|---|---|---|---|
| | | ш | с | в | |
| Я-II(III;IV)-2500-0459.90-КЖ.И.021 | НКР28 | 220 | 700 | 595 | 39.0 |
| -01 | НКР29 | 340 | 600 | 605 | 39.0 |
| -02 | НКР30 | 340 | 700 | 705 | 42.6 |

Привязан:

Инв №

Я-II(III;IV)-2500-0459.90-КЖ.И.021 СБ

Каркас плоский НКР (НКР28... НКР30) Сборочный чертеж

| Стадия | Масса | Масштаб |
|---|---|---|
| Р | см. табл. | |
| Лист | Листов 1 | |

ПРОМСТРОЙПРОЕКТ

| | | | |
|---|---|---|---|
| Инженер | Сумрова | | 17.04.90 |
| ГИП | Кондратьева | | 17.04.90 |
| Н. контр. | Кондратьева | | 17.04.90 |
| Нач. отэп | Сергеев | | 17.04.90 |

Инв. № подл. | Подпись и дата | Взам. инв. №

Альбом 2

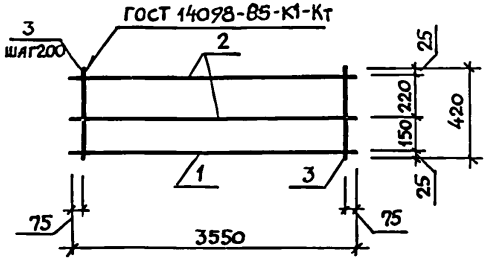


| Формат | Зона | Поз. | Обозначение | Наименование | Кол. | Примечание |
|---|---|---|---|---|---|---|
| | | | | Документация | | |
| А4 | | | А-II(III;IV)-2500-0459.90-КЖ.И.ТУ | Технические условия | | |
| | | | | | | |
| | | | | Детали | | |
| Б4 | | 1 | А-II(III;IV)-2500-0459.90-КЖ.И.022.1 | 20 А-IV ГОСТ 5781-82* ℓ=3550 | 1 | 8.8 кг |
| | | | | 12 А-III ГОСТ 5781-82* | | |
| Б4 | | 2 | А-II(III;IV)-2500-0459.90-КЖ.И.022.2 | ℓ=3550 | 2 | 3.2 кг |
| Б4 | | 3 | -КЖ.И.022.3 | ℓ=420 | 18 | 0,37 кг |

Привязан:

Инв №

Взам. инв.№ | Подпись и дата | Инв.№подл.

| | | | |
|---|---|---|---|
| Инженер | Сумрова | | 17.04.90 |
| ГИП | Кондратьева | | 17.04.90 |
| Н. контр | Кондратьева | | 17.04.90 |
| Нач.ОТЭП | Сергеев | | 17.04.90 |

А-II(III;IV)-2500-0459.90 - КЖ.И.022

Каркас плоский НКР31

| Стадия | Масса | Масштаб |
|---|---|---|
| Р | 21.9 | |
| Лист | Листов 1 | |

ПРОМСТРОЙПРОЕКТ

Альбом 2

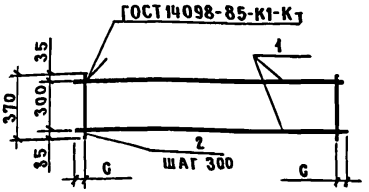


| Обозначение | Марка | С, мм | Масса кг |
|---|---|---|---|
| А-II(III;IV)-2500-0459.90-КЖ.И.023 | НКР 32 | 35 | 19,4 |
| -01 | НКР 33 | 85 | 12,7 |
| -02 | НКР 34 | 135 | 13,5 |

| Формат | Зона | Поз. | Обозначение | Наименование | Кол. | Примечание |
|---|---|---|---|---|---|---|
| | | | | Документация | | |
| А4 | | | А-II(III;IV)-2500-0459.90-КЖ.И.ТУ | Технические условия | | |
| | | | Переменные данные для исполнений: | | | |
| | | | А-II(III;IV)-2500-0459.90-КЖ.И.023 | НКР 32 | | |
| | | | | Детали | | |
| БЧ | | 1 | А-II(III;IV)-2500-0459.90-КЖ.И.023.1 | 20А-III ГОСТ 5781-82* ℓ=3370 | 2 | 8,3 кг |
| БЧ | | 2 | КЖ.И.023.2 | 10А-I ГОСТ 5781-82* ℓ=370 | 12 | 0,23 кг |
| | | | А-II(III;IV)-2500-0459.90-КЖ.И.023-01 | НКР 33 | | |
| | | | | Детали | | |
| БЧ | | 1 | А-II(III;IV)-2500-0459.90-КЖ.И.023.3 | 12А-III ГОСТ 5781-82* ℓ=6170 | 2 | 5,5 кг |
| БЧ | | 2 | КЖ.И.023.4 | 6А-I ГОСТ 5781-82* ℓ=370 | 21 | 0,08 кг |
| | | | А-II(III;IV)-2500-0459.90-КЖ.И.023-02 | НКР 34 | | |
| | | | | Детали | | |
| БЧ | | 1 | А-II(III;IV)-2500-0459.90-КЖ.И.023.5 | 20А-III ГОСТ 5781-82* ℓ=2370 | 2 | 5,8 кг |
| БЧ | | 2 | КЖ.И.023.2 | 10А-I ГОСТ 5781-82* ℓ=370 | 8 | 0,23 кг |

Взам. инв. №

Подпись и дата

Инв. № подл.

Привязан

Инв. №

А-II(III;IV)-2500-0459.90-КЖ.И.023

Каркас плоский (НКР 32 ... НКР 34)

| Стадия | Масса | Масштаб |
|---|---|---|
| Р | см. табл. | |
| Лист | Листов 1 | |

ПРОМСТРОЙПРОЕКТ

| | | | |
|---|---|---|---|
| ГИП | Кондратьева | | 12.04.90 |
| Н. контр | Кондратьева | | 12.04.90 |
| Нач. отд | Сергеев | | 12.04.90 |

24497-02 53

Копировал Замалуева Формат А4

Альбом 2

| Формат | Зона | Поз. | Обозначение | Наименование | Кол. | Примечание |
|---|---|---|---|---|---|---|
| | | | | Документация | | |
| А4 | | | А-II(III;IV)-2500-0459.90-КЖ.И.ТУ | Технические условия | | |
| А4 | | | - КЖ.И. 024СБ | Сборочный чертеж | | |
| | | | | Детали | | |
| Б4 | | 1 | А-II(III;IV)-2500-0459.90-КЖ.И.024.1 | 12А-III ГОСТ 5781-82* ℓ=3570 | 1 | 3.2 кг |
| | | | | 6А-III ГОСТ 5781-82* | | |
| Б4 | | 2 | - КЖ.И. 024.2 | ℓ=310 | 22 | 0,07 кг |
| Б4 | | 3 | - КЖ.И. 024.3 | ℓ=210 | 1 | 0,04 кг |
| | | | Переменные данные | для исполнений: | | |
| | | | А-II(III;IV)-2500-0459.90-КЖ.И.024 | НКР 35 | | |
| | | | | Детали | | |
| Б4 | | 4 | А-II(III;IV)-2500-0459.90-КЖ.И.024.4 | 18А-III ГОСТ 5781-82* ℓ=4050 | 1 | 8.1 кг |
| Б4 | | 5 | - КЖ.И. 024.5 | 16А-III ГОСТ 5781-82* ℓ=1930 | 1 | 3.1 кг |
| Б4 | | 6 | - КЖ.И. 024.6 | 6А-III ГОСТ 5781-82* ℓ=360 | 4 | 0,08 кг |
| | | | А-II(III;IV)-2500-0459.90-КЖ.И.024-01 | НКР 36 | | |
| | | | | Детали | | |
| Б4 | | 4 | А-II(III;IV)-2500-0459.90-КЖ.И.024.7 | 20А-III ГОСТ 5781-82* ℓ=4100 | 1 | 10,1 кг |
| Б4 | | 5 | - КЖ.И. 024.8 | 16А-III ГОСТ 5781-82* ℓ=1910 | 1 | 3.8 кг |
| Б4 | | 6 | - КЖ.И. 024.6 | 6А-III ГОСТ 5781-82* ℓ=360 | 4 | 0,08 кг |
| | | | А-II(III;IV)-2500-0459.90-КЖ.И.024-02 | НКР 37 | | |
| | | | | Детали | | |
| Б4 | | 4 | А-II(III;IV)-2500-0459.90-КЖ.И.024.9 | 20А-III ГОСТ 5781-82* ℓ=4310 | 1 | 10.6 кг |
| Б4 | | 5 | - КЖ.И.024.10 | 18А-III ГОСТ 5781-82* ℓ=2050 | 1 | 4.1 кг |
| Б4 | | 6 | - КЖ.И. 024.6 | 6А-III ГОСТ 5781-82* ℓ=360 | 5 | 0,08 кг |

Взам. инв.№

Подпись и дата

Инв.№ подл.

Привязан:

Инв.№

А-II(III;IV)-2500-0459.90 - КЖ.И.024

| | | | |
|---|---|---|---|
| Инженер | Сумрова | | 12.04.90 |
| ГИП | Кондратьева | | 12.04.90 |
| Н. контр. | Кондратьева | | 12.04.90 |
| Нач. отэп | Сергеев | | 12.04.90 |

Каркас плоский НКР (НКР35... НКР37)

| Стадия | Лист | Листов |
|---|---|---|
| Р | | 1 |

Промстройпроект

Альбом 2

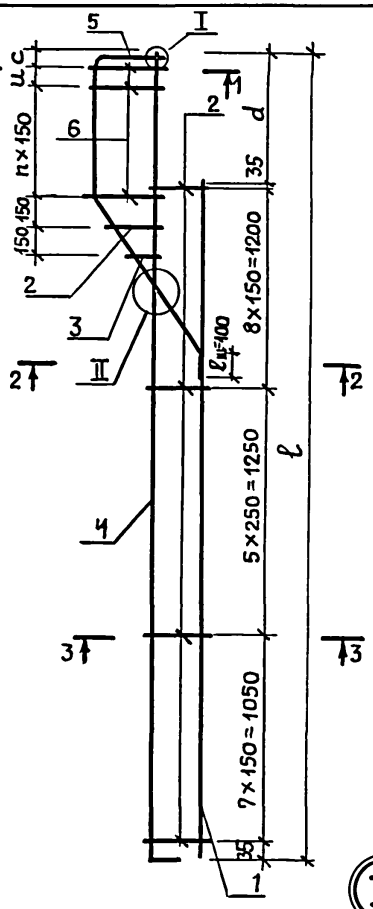


1 - 1

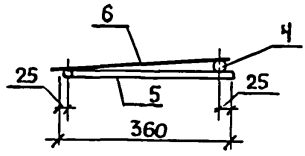


2 - 2

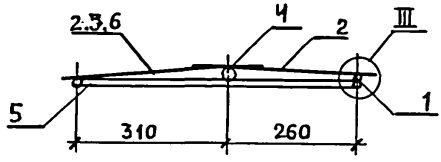


3 - 3

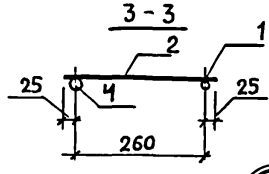


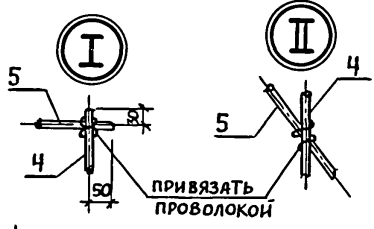


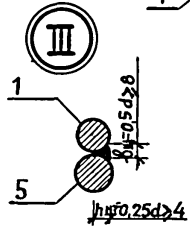


Привязан:

Инв. №

| | | | |
|---|---|---|---|
| Инженер | Сумрова | | 17.04.90 |
| ГИП | Кондратьева | | 17.04.90 |
| Н. контр | Кондратьева | | 17.04.90 |
| Нач. ОТЭП | Сергеев | | 17.04.90 |

Взам. инв. № | Подпись и дата | Инв. № подл.

Я-II(III;IV)-2500-0459.90 - КЖ.И.024СБ

Каркас плоский НКР (НКР35... НКР37) Сборочный чертеж

| Стадия | Масса | Масштаб |
|---|---|---|
| Р | см табл. | |

Лист 1 Листов 2

ПРОМСТРОЙПРОЕКТ

24497-02 55 Копировал Пивоварова Формат А4

Поз. 4

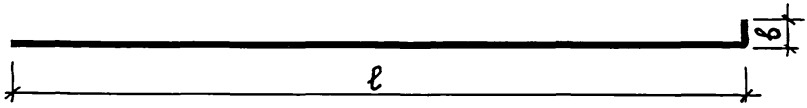


Поз. 5

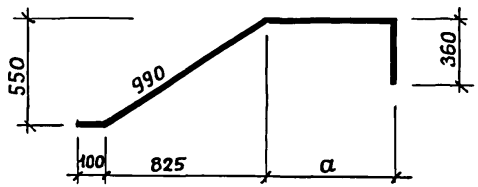


| Обозначение | Марка | Размеры, мм | | | | | | | Масса, кг |
|---|---|---|---|---|---|---|---|---|---|
| | | а | в | с | d | и | п | ℓ | |
| А-II(III;IV)-2500-0459.90-КЖ.И.024 | НКР35 | 500 | 120 | 50 | 360 | 150 | 2 | 3930 | 13.1 |
| -01 | НКР36 | 510 | 150 | 70 | 380 | 150 | 2 | 3950 | 15.8 |
| -02 | НКР37 | 610 | 260 | 70 | 480 | 100 | 3 | 4050 | 16.7 |

Взам. инв. №

Подпись и дата

Инв. № подл.

Привязан:

Инв. №

А-II(III;IV)-2500-0459.90-КЖ.И.024СБ

Лист 2

Альбом 2

| Формат | Зона | Поз. | Обозначение | Наименование | Кол. | Примечание |
|---|---|---|---|---|---|---|
| | | | | Документация | | |
| А4 | | | А-II(III;IV)-2500-0459.90-КЖ.И.ТУ | Технические условия | | |
| А4 | | | -КЖ.И.025сб | Сборочный чертеж | | |
| | | | | Детали | | |
| Б4 | | 1 | А-II(III;IV)-2500-0459.90-КЖ.И.025.1 | 22А-III ГОСТ 5781-82 $\ell$=3370 | 3 | 11,3 кг |
| | | | Переменные данные для исполнений: | | | |
| | | | А-II(III;IV)-2500-0459.90-КЖ.И.025 | НКР 38 | | |
| | | | | Детали | | |
| Б4 | | 2 | А-II(III;IV)-2500-0459.90-КЖ.И.025.2 | 6А-III ГОСТ 5781-82* $\ell$=470 | 7 | 0.10 кг |
| | | | А-II(III;IV)-2500-0459.90-КЖ.И.025-01 | НКР 39 | | |
| | | | | Детали | | |
| Б4 | | 2 | А-II(III;IV)-2500-0459.90-КЖ.И.025.3 | 6А-III ГОСТ 5781-82* $\ell$=510 | 7 | 0,11 кг |
| | | | А-II(III;IV)-2500-0459.90-КЖ.И.025-02 | НКР 40 | | |
| | | | | Детали | | |
| Б4 | | 2 | А-II(III;IV)-2500-0459.90-КЖ.И.025.4 | 6А-III ГОСТ 5781-82* $\ell$=610 | 7 | 0.14 кг |
| | | | А-II(III;IV)-2500-0459.90-КЖ.И.025-03 | НКР 41 | | |
| | | | | Детали | | |
| Б4 | | 2 | А-II(III;IV)-2500-0459.90-КЖ.И.025.5 | 6А-III ГОСТ 5781-82* $\ell$=700 | 7 | 0,17 кг |

Взам. инв. №

Подпись и дата

Инв. № подл.

Привязан:

Инв. №

А-II(III,IV)-2500-0459.90-КЖ.И.025

| | | | |
|---|---|---|---|
| ГИП | Кондратьева | | 17.04.90 |
| Н.контр. | Кондратьева | | 17.04.90 |
| Нач.отд. | Сергеев | | 17.04.90 |

Каркас плоский (НКР 38... НКР 41)

| Стадия | Лист | Листов |
|---|---|---|
| Р | | 1 |

ПРОМСТРОЙПРОЕКТ

Альбом 2

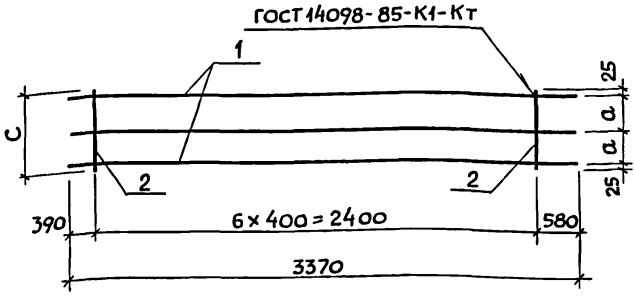


| Обозначение | Марка | Размеры, мм | | Масса, кг. |
|---|---|---|---|---|
| | | a | c | |
| А-II(III;IV)-2500-0459.90-КЖ.И.025 | НКР38 | 210 | 470 | 34.6 |
| -01 | НКР39 | 230 | 510 | 34.7 |
| -02 | НКР40 | 280 | 610 | 34.9 |
| -03 | НКР41 | 325 | 700 | 35.1 |

Привязан:

Инв №

Инв № подл. | Подпись и дата | Взам. инв №

А-II(III;IV)-2500-0459.90-КЖ.И.025 СБ

Каркас плоский (НКР 38 ... НКР 41) Сборочный чертеж

| Стадия | Масса | Масштаб |
|---|---|---|
| Р | см. табл. | |
| Лист | Листов 1 | |

| | | |
|---|---|---|
| ГИП | Кондратьева | 12.04.90 |
| Н. контр. | Кондратьева | 12.04.90 |
| Нач. ОТЭП | Сергеев | 12.04.90 |

ПРОМСТРОЙПРОЕКТ

Альбом 2

| Формат | Зона | Поз. | Обозначение | Наименование | Кол. | Примечание |
|---|---|---|---|---|---|---|
| | | | | Документация | | |
| А4 | | | А-II(III;IV)-2500-0459.90-КЖ.И.ТУ | Технические условия | | |
| А4 | | | -КЖ.И.026 СБ | Сборочный чертеж | | |
| | | | | Детали | | |
| Бч | | 1 | А-II(III;IV)-2500-0459.90-КЖ.И.026.1 | 14Я-I ГОСТ 5781-82* ℓ=3450 | 1 | 4.2 кг |
| | | | Переменные данные для исполнений: | | | |
| | | | А-II(III;IV)-2500-0459.90-КЖ.И.026 | НКР 42 | | |
| | | | | Детали | | |
| Бч | | 2 | А-II(III;IV)-2500-0459.90-КЖ.И.026.2 | 22Я-III ГОСТ 5781-82* ℓ=5070 | 1 | 15.1 кг |
| Бч | | 3 | -КЖ.И.026.3 | ℓ=2800 | 1 | 8.4 кг |
| Бч | | 4 | -КЖ.И.026.4 | 10Я-III ГОСТ 5781-82* ℓ=560 | 20 | 0.35 кг |
| | | | А-II(III;IV)-2500-0459.90-КЖ.И.026-01 | НКР 43 | | |
| | | | | Детали | | |
| Бч | | 2 | А-II(III;IV)-2500-0459.90-КЖ.И.026.5 | 22Я-III ГОСТ 5781-82* ℓ=4870 | 1 | 14.5 кг |
| Бч | | 3 | -КЖ.И.026.3 | ℓ=2800 | 1 | 8.4 кг |
| Бч | | 4 | -КЖ.И.026.4 | 10Я-III ГОСТ 5781-82* ℓ=560 | 19 | 0.35 кг |
| | | | А-II(III;IV)-2500-0459.90-КЖ.И.026-02 | НКР 44 | | |
| | | | | Детали | | |
| Бч | | 2 | А-II(III;IV)-2500-0459.90-КЖ.И.026.6 | 32Я-III ГОСТ 5781-82* ℓ=5020 | 1 | 31.7 кг |
| Бч | | 3 | 026.7 | ℓ=2800 | 1 | 17.7 кг |
| Бч | | 4 | 026.8 | 10Я-III ГОСТ 5781-82* ℓ=380 | 26 | 0.23 кг |

Взам. инв.№

Подпись и дата

Инв.№ подл.

Привязан:

Инв. №

А-II(III;IV)-2500-0459.90-КЖ.И.026

| | | | |
|---|---|---|---|
| Техник | Захарова | | 17.04.90 |
| Вед. инж. | Никифорова | | 17.04.90 |
| ГИП | Кондратьева | | 17.04.90 |
| Н. контр. | Кондратьева | | 17.04.90 |
| Нач. ОТЭП | Сергеев | | 17.04.90 |

Каркас плоский (НКР42... НКР45)

| Стадия | Лист | Листов |
|---|---|---|
| Р | 1 | 2 |

Промстройпроект

Альбом 2

| Формат | Зона | Поз | Обозначение | Наименование | Кол. | Примечание |
|---|---|---|---|---|---|---|
| | | | А-II(III;IV)-2500-0459.90-КЖ.И.0260 | НКР 45 | | |
| | | | | Детали | | |
| БЧ | | 2 | А-II(III;IV)-2500-0459.90-КЖ.И.026.9 | 32А-III ГОСТ 5781-82* ℓ=4870 | 1 | 30.7 кг |
| БЧ | | 3 | -КЖ.И.026.7 | ℓ=2800 | 1 | 17.7 кг |
| БЧ | | 4 | -КЖ.И.026.8 | 10А-III ГОСТ 5781-82* ℓ=380 | 25 | 0.23 кг |
| | | | | | | |

Инв.№ подл. | Подпись и дата | Взам.инв.№

Привязан:

Инв. №

А-II(III;IV)-2500-0459.90-КЖ.И.026

Лист 2

Альбом 2

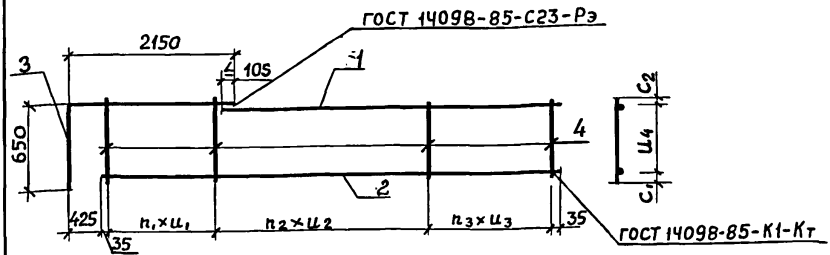


| Обозначение | Марка | Размеры, мм | | | | | | | | | Масса, кг |
|---|---|---|---|---|---|---|---|---|---|---|---|
| | | $u_1$ | $u_2$ | $u_3$ | $u_4$ | $c_1$ | $c_2$ | $n_1$ | $n_2$ | $n_3$ | |
| А-II(III;IV)-2500-0459.90-КЖ.И.026 | НКР42 | 200 | 400 | 200 | 500 | 35 | 25 | 6 | 6 | 7 | 34.7 |
| -01 | НКР43 | 200 | 400 | 200 | 500 | 35 | 25 | 6 | 6 | 6 | 33.8 |
| -02 | НКР44 | 150 | 300 | 150 | 285 | 60 | 35 | 8 | 8 | 9 | 59.6 |
| -03 | НКР45 | 150 | 300 | 150 | 285 | 60 | 35 | 8 | 8 | 8 | 58.4 |

Привязан:

Инв №

Взам. инв №

Подпись и дата

Инв № подл.

| | | | |
|---|---|---|---|
| Техник | Захарова | | 17.04.90 |
| Вед. инж | Никифорова | | 17.04.90 |
| ГИП | Кондратьева | | 17.04.90 |
| Н. контр | Кондратьева | | 17.04.90 |
| Нач ОТЭП | Сергеев | | 17.04.90 |

А-II(III;IV)-2500-0459.90-КЖ.И.026 СБ

Каркас плоский (НКР 42... НКР 45) Сборочный чертеж

| Стадия | Масса | Масштаб |
|---|---|---|
| Р | см табл. | |
| Лист | Листов 1 | |

ПРОМСТРОЙПРОЕКТ

Копировал

Пивоварова 24497-02 61 Формат А4

Альбом 2

| Формат | Зона | Поз. | Обозначение | Наименование | кол. | Примечание |
|---|---|---|---|---|---|---|
| | | | | Документация | | |
| А4 | | | А-II(III;IV)-2500-0459.90-КЖ.И.ТУ | Технические условия | | |
| А4 | | | - КЖ.И.027СБ | Сборочный чертеж | | |
| | | | | Детали | | |
| Б4 | | 1 | А-II(III;IV)-2500-0459.90-КЖ.И.027.1 | 22А-III ГОСТ 5781-82* ℓ=3500 | 1 | 10.7 кг |
| Б4 | | 2 | - КЖ.И.027.2 | 14А-I ГОСТ 5781-82* ℓ=3500 | 1 | 4.2 кг |
| | | | Переменные данные для исполнений: | | | |
| | | | А-II(III;IV)-2500-0459.90-КЖ.И.027 | НКР46 | | |
| | | | | Детали | | |
| Б4 | | 3 | А-II(III;IV)-2500-0459.90-КЖ.И.027.3 | 10А-III ГОСТ 5781-82* ℓ=510 | 15 | 0.31 кг |
| | | | А-II(III;IV)-2500-0459.90-КЖ.И.027-01 | НКР47 | | |
| | | | | Детали | | |
| Б4 | | 3 | А-II(III;IV)-2500-0459.90-КЖ.И.027.4 | 10А-III ГОСТ 5781-82* ℓ=380 | 19 | 0.23 кг |

Взам. инв. №

Подпись и дата

Инв. № подл.

Привязан:

Инв. №

А-II(III;IV)-2500-0459.90-КЖ.И.027

| | | | |
|---|---|---|---|
| Техник | Захарова | | 17.04.90 |
| Вед. инж | Никифорова | | 17.04.90 |
| ГИП | Кондратьева | | 17.04.90 |
| Н. контр | Кондратьева | | 17.04.90 |
| Нач. отэп | Сергеев | | 17.04.90 |

Каркас плоский (НКР 46, НКР 47)

| Стадия | Лист | Листов |
|---|---|---|
| Р | | 1 |

ПРОМСТРОЙПРОЕКТ

Альбом 2

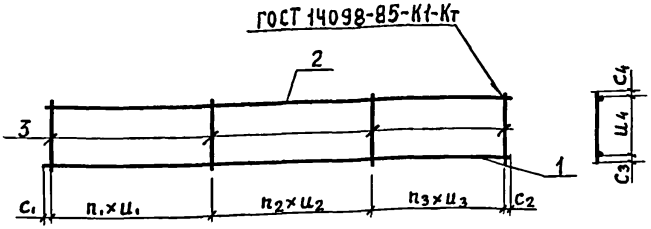


| Обозначение | Марка | Размеры, мм | | | | | | | | | | | Масса кг |
|---|---|---|---|---|---|---|---|---|---|---|---|---|---|
| | | $u_1$ | $u_2$ | $u_3$ | $u_4$ | $c_1$ | $c_2$ | $c_3$ | $c_4$ | $n_1$ | $n_2$ | $n_3$ | |
| А-II(III;IV)-2500-0459.90-КЖ.И.027 | НКР 46 | 200 | 400 | 200 | 450 | 50 | 50 | 35 | 25 | 6 | 3 | 5 | 19.6 |
| -01 | НКР 47 | 150 | 300 | 150 | 285 | 25 | 25 | 60 | 35 | 7 | 5 | 6 | 19.2 |

Привязан:

Инв №

А-II(III;IV)-2500-0459.90-КЖ.И.027 СБ

Каркас плоский (НКР 46, НКР 47) сборочный чертеж

| Стадия | Масса | Масштаб |
|---|---|---|
| Р | см. табл. | |
| Лист | Листов 1 | |

ПРОМСТРОЙПРОЕКТ

| | | | |
|---|---|---|---|
| Техник | Захарова | | 17.04.90 |
| Вед. инж | Никифорова | | 17.04.90 |
| ГИП | Кондратьева | | 17.04.90 |
| Н. контр. | Кондратьева | | 17.04.90 |
| Нач. отэп | Сергеев | | 17.04.90 |

Инв.№ подл | Подпись и дата | Взам. инв.№

Альбом 2

| Формат | Зона | Поз. | Обозначение | Наименование | Кол | Примечание |
|---|---|---|---|---|---|---|
| | | | | Документация | | |
| А4 | | | А-II(III;IV)-2500-0459.90-КЖ.И.ТУ | Технические условия | | |
| А4 | | | -КЖ.И.028СБ | Сборочный чертеж | | |
| | | | | Детали | | |
| | | | | 32А-III ГОСТ 5781-82* | | |
| Б4 | | 1 | А-II(III;IV)-2500-0459.90-КЖ.И.028.1 | ℓ=6500 | 1 | 41.0 кг |
| Б4 | | 2 | -КЖ.И.028.2 | ℓ=3200 | 1 | 20.2 кг |
| Б4 | | 3 | -КЖ.И.028.3 | ℓ=3180 | 1 | 20.0 кг |
| Б4 | | 4 | -КЖ.И.028.4 | 14А-I ГОСТ 5781-82* ℓ=2300 | 1 | 2.8 кг |
| | | | Переменные данные для исполнений: | | | |
| | | | А-II(III;IV)-2500-0459.90-КЖ.И.028 | НКР48 | | |
| | | | | Детали | | |
| Б4 | | 5 | А-II(III;IV)-2500-0459.90-КЖ.И.028.5 | 10А-III ГОСТ 5781-82* ℓ=560 | 25 | 0,35 кг |
| | | | А-II(III;IV)-2500-0459.90-КЖ.И.028-01 | НКР49 | | |
| | | | | Детали | | |
| Б4 | | 6 | А-II(III;IV)-2500-0459.90-КЖ.И.028.6 | 10А-III ГОСТ 5781-82* ℓ=380 | 43 | 0.23кг |

Взам.инв.№ | Подпись и дата | Инв.№ подл.

| | | | |
|---|---|---|---|
| Техник | Дубинкина | | 12.04.90 |
| Вед.инж | Никифорова | | 12.04.90 |
| ГИП | Кондратьева | | 12.04.90 |
| Н.контр. | Кондратьева | | 12.04.90 |
| Нач.ОТЭП | Сергеев | | 12.04.90 |

А-II(III;IV)-2500-0459.90-КЖ.И.028

Каркас плоский (НКР 48, НКР 49)

| Стадия | Лист | Листов |
|---|---|---|
| Р | | 1 |

ПРОМСТРОЙПРОЕКТ

Альбом 2

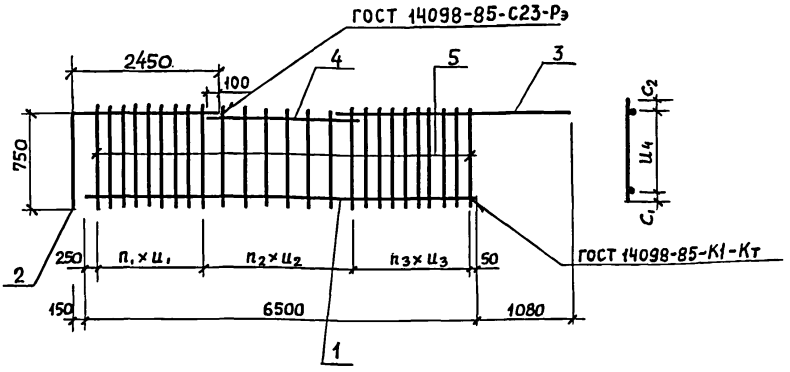


| Обозначение | Марка | Размеры, мм | | | | | | | | | Масса кг |
|---|---|---|---|---|---|---|---|---|---|---|---|
| | | $u_1$ | $u_2$ | $u_3$ | $u_4$ | $n_1$ | $n_2$ | $n_3$ | $C_1$ | $C_2$ | |
| А-II(III;IV)-2500-0459.90-КЖ.И.028 | НКР48 | 200 | 400 | 200 | 500 | 8 | 7 | 9 | 35 | 25 | 92.8 |
| - 01 | НКР49 | 100 | 300 | 100 | 285 | 16 | 10 | 16 | 60 | 35 | 93.9 |

Привязан:

Инв №

Взам. инв №

Подпись и дата

Инв. № подл.

| | | | |
|---|---|---|---|
| Техник | Дубинкина | | 17.04.90 |
| Вед. инж | Никифорова | | 17.04.90 |
| ГИП | Кондратьева | | 17.04.90 |
| Н. контр | Кондратьева | | 17.04.90 |
| Нач. ОТЭП | Сергеев | | 17.04.90 |

А-II(III;IV)-2500-0459.90-КЖ.И.028 СБ

Каркас плоский (НКР 48, НКР 49) Сборочный чертеж

| Стадия | Масса | Масштаб |
|---|---|---|
| Р | см. табл. | б/м |
| Лист | Листов 1 | |

ПРОМСТРОЙПРОЕКТ

24497-02 65 Копировал Пивоварова Формат А4

Альбом 2

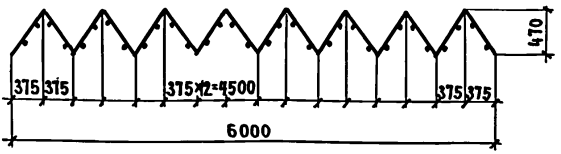


Развертка

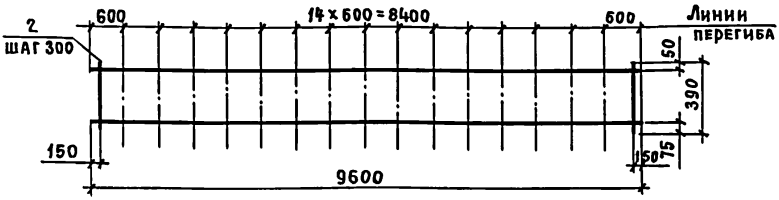


| Формат | Зона | Поз. | Обозначение | Наименование | Кол. | Примечание |
|---|---|---|---|---|---|---|
| | | | | Документация | | |
| А4 | | | А-II(III;IV)-2500-0459.90-КЖ.И.029 | Технические условия | | |
| | | | | Детали | | |
| | | | | 10А-I ГОСТ 5781-82* | | |
| Бч | | 1 | А-II(III;IV)-2500-0459.90-КЖ.И.029.1 | ℓ = 9600 | 2 | 5,9 кг |
| Бч | | 2 | -КЖ.И.029.2 | ℓ = 390 | 32 | 0,24 кг |

Взам. инв. №

Подпись и дата

Инв. № подл.

Привязан

Инв. №

А-II (III;IV)-2500-0459.90-КЖ.И.029

Каркас плоский НКР 50

| Стадия | Масса | Масштаб |
|---|---|---|
| Р | 19,5 | б/м |
| Лист | Листов 1 | |

| | | | |
|---|---|---|---|
| ГИП | Кондратьева | | 17.04.96 |
| Н. контр. | Кондратьева | | 17.04.96 |
| Нач. ОТЭП | Сергеев | | 17.04.96 |

ПРОМСТРОЙПРОЕКТ

24497-02 66

Копировал Замалуева

Формат А4

Альбом 2

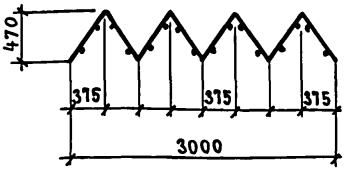


Развертка

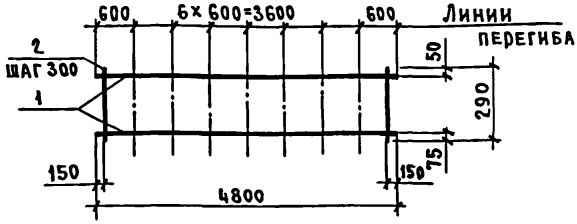


| Формат | Зона | Поз. | Обозначение | Наименование | Кол. | Примечание |
|---|---|---|---|---|---|---|
| | | | | Документация | | |
| А4 | | | А-II(III;IV)-2500-0459.90-КЖ.И.ТУ | Технические условия | | |
| | | | | Детали | | |
| | | | | 10 А-I ГОСТ 5781-82* | | |
| Б4 | | 1 | А-II(III;IV)-2500-0459.90-КЖ.И.030.1 | ℓ = 4800 | 2 | 3,0 кг |
| Б4 | | 2 | -КЖ.И.030.2 | ℓ = 290 | 16 | 0,18 кг |

Привязан

Инв. №

Взам. инв. №

Подпись и дата

Инв. № подл.

А-II(III;IV)-2500-0459.90-КЖ.И.030

Каркас плоский НКР 51

| Стадия | Масса | Масштаб |
|---|---|---|
| Р | 8,8 | б/м |
| Лист | Листов 1 | |

| | | | |
|---|---|---|---|
| ГИП | Кондратьева | | 12.04.90 |
| Н.контр. | Кондратьева | | 12.04.90 |
| Нач. ОТЭП | Сергеев | | 12.04.90 |

ПРОМСТРОЙПРОЕКТ

24497-02 67

Копировал Замалуева

Формат А4

Альбом 2

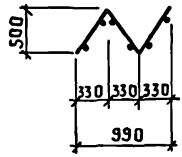


Развертка

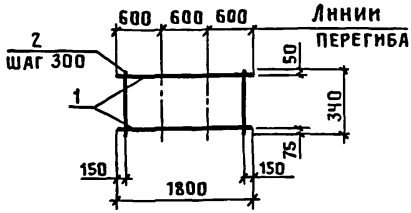


| Формат | Зона | Поз. | Обозначение | Наименование | Кол. | Примечание |
|---|---|---|---|---|---|---|
| | | | | Документация | | |
| А4 | | | А-II(III,IV)-2500-0459.90-КЖ.И.ТУ | Технические условия | | |
| | | | | Детали | | |
| | | | | 10А-I ГОСТ 5781-82* | | |
| Б4 | | 1 | А-II(III,IV)-2500-0459.90-КЖ.И.031.1 | ℓ = 1800 | 2 | 1,1 кг |
| Б4 | | 2 | -КЖ.И.031.2 | ℓ = 340 | 6 | 0,21 кг |

Привязан

Инв. №

Взам. инв. №

Подпись и дата

Инв. № подл.

А-II(III,IV)-2500-0459.90-КЖ.И.031

Каркас плоский НКР52

| Стадия | Масса | Масштаб |
|---|---|---|
| Р | 3,5 | б/м |
| Лист | Листов 1 | |

| | | | |
|---|---|---|---|
| ГИП | Кондратьева | | 12.04.96 |
| Н.контр. | Кондратьева | | 12.04.96 |
| Нач.отэп | Сергеев | | 12.04.96 |

ПРОМСТРОЙПРОЕКТ



Копировал Замотаева Формат А4

Альбом 2

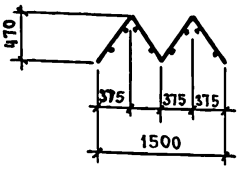


РАЗВЕРТКА

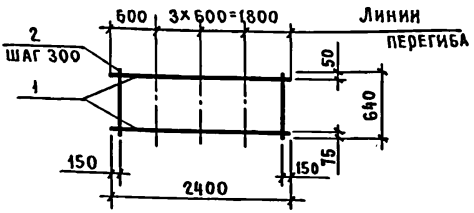


| Формат | Зона | поз. | Обозначение | Наименование | Кол. | Примечание |
|---|---|---|---|---|---|---|
| | | | | Документация | | |
| А4 | | | А-II(III;IV)-2500-0459.90-КЖ.И.ТУ | Технические условия | | |
| | | | | Детали | | |
| | | | | 10А-I ГОСТ 5781-82* | | |
| Бч | | 1 | А-II(III;IV)-2500-0459.90-КЖ.И.032.1 | $\ell$ = 2400 | 2 | 1,5 кг |
| Бч | | 2 | КЖ.И.032.2 | $\ell$ = 640 | 8 | 0,40 кг |

Привязан

Инв. №

Взам. инв. №

Подпись и дата

Инв. № подл.

А-II(III; IV)-2500·0459.90-КЖ.И.032

Каркас плоский НКР 53

| Стадия | Масса | Масштаб |
|---|---|---|
| Р | 6,1 | б/т |
| Лист | Листов 1 | |

| | | |
|---|---|---|
| ГИП | Кондратьева | 12.04.90 |
| Н. Контр. | Кондратьева | 12.04.90 |
| Нач. ОТЭП | Сергеев | 12.04.90 |

ПРОМСТРОЙПРОЕКТ



Копировал Замалуева

Формат А4

Альбом 2

| Формат | Зона | Поз. | Обозначение | Наименование | Кол. | Примечание |
|---|---|---|---|---|---|---|
| | | | | Документация | | |
| А4 | | | А-II(III,IV)-2500-0459.90-КЖ.И-ТУ | Технические условия | | |
| А4 | | | - КЖ.И.033СБ | Сборочный чертеж | | |
| | | | | Детали | | |
| Б4 | | 1 | А-II(III,IV)-2500-0459.90-КЖ.И.033.1 | 12 А-III ГОСТ 5781-82* ℓ=3510 | 1 | 3.1 кг |
| | | | | 8 А-III ГОСТ 5781-82* | | |
| Б4 | | 2 | А-II(III,IV)-2500-0459.90-КЖ.И.033.2 | ℓ=610 | 3 | 0,24 кг |
| Б4 | | 3 | - КЖ.И.033.3 | ℓ=320 | 18 | 0,13 кг |
| | | | Переменные данные для исполнений: | | | |
| | | | А-II(III,IV)-2500-0459.90-КЖ.И.033 | НКР54 | | |
| | | | | Детали | | |
| | | | | 25 А-III ГОСТ 5781-82* | | |
| Б4 | | 4 | А-II(III,IV)-2500-0459.90-КЖ.И.0334 | ℓ=1125 | 1 | 4.3 кг |
| Б4 | | 5 | - КЖ.И.033.5 | ℓ=4180 | 1 | 16.1 кг |
| Б4 | | 6 | - КЖ.И.033.6 | 8 А-III ГОСТ 5781-82* ℓ=340 | 3 | 0,13 кг |
| | | | А-II(III,IV)-2500-0459.90-КЖ.И.033-01 | НКР55 | | |
| | | | | Детали | | |
| | | | | 22 А-III ГОСТ 5781-82* | | |
| Б4 | | 4 | А-II(III,IV)-2500-0459.90-КЖ.И.033.7 | ℓ=1035 | 1 | 3.1 кг |
| Б4 | | 5 | - КЖ.И.033.8 | ℓ=4080 | 1 | 12,2 кг |
| Б4 | | 6 | - КЖ.И.033.6 | 8 А-III ГОСТ 5781-82* ℓ=340 | 2 | 0.13 кг |

Взам. инв. №

Подпись и дата

Привязан

Инв. №

Инв. № подл.

А-II(III,IV)-2500-0459.90-КЖ.И.033

| | | | |
|---|---|---|---|
| Инженер | Зельцер | | 17.04.90 |
| Вед. инж. | Никифорова | | 17.04.90 |
| ГИП | Кондратьева | | 17.04.90 |
| Н. контр. | Кондратьева | | 17.04.90 |
| Нач. отэп | Сергеев | | 17.04.90 |

Каркас плоский (НКР 54... НКР 56)

| Стадия | Лист | Листов |
|---|---|---|
| Р | 1 | 2 |

ПРОМСТРОЙПРОЕКТ



Копировал Пивоварова Формат А4

Альбом 2

| Формат | Зона | Поз. | Обозначение | Наименование | Кол. | Примечание |
|---|---|---|---|---|---|---|
| | | | А-II(III,IV)-2500-0459.90-КЖ.И.033-02 | НКР 56 | | |
| | | | | Детали | | |
| | | | | 18 А-III ГОСТ 5781-82* | | |
| Б4 | | 4 | А-II(III,IV)-2500-0459.90-КЖ.И.033.9 | $\ell$ = 995 | 1 | 2,0 кг |
| Б4 | | 5 | - КЖ.И.033.10 | $\ell$ = 4040 | 1 | 8,1 кг |
| Б4 | | 6 | - КЖ.И.033.6 | 8 А-III ГОСТ 5781-82* $\ell$ = 340 | 2 | 0,13 кг |

Инв № подл. | Подпись и дата | Взам. инв №

Привязан

Инв. №

А-II(III,IV)-2500-0459.90-КЖ.И.033 Лист 2

Альбом 2

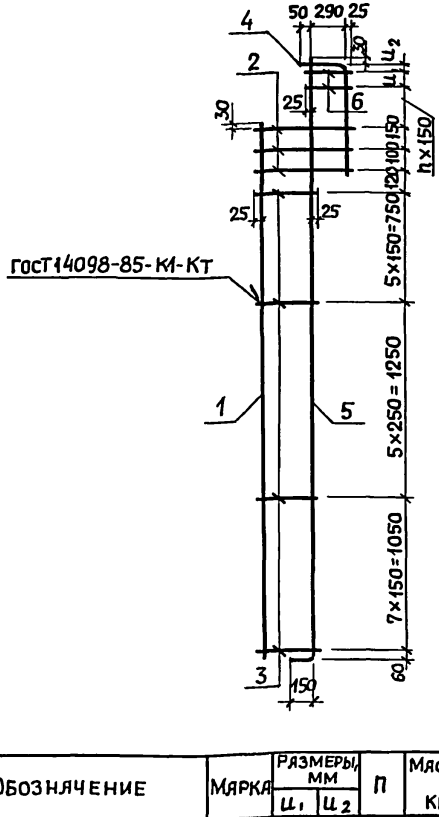


| Обозначение | Марка | Размеры, мм $u_1$ | Размеры, мм $u_2$ | n | Масса, кг |
|---|---|---|---|---|---|
| А-II(III,IV)-2500-0459.90-КЖ.И.033 | НКР54 | 150 | 70 | 2 | 27.0 |
| -01 | НКР55 | 190 | 80 | 1 | 21.7 |
| -02 | НКР56 | 150 | 80 | 1 | 16.5 |

Привязан:

Инв. №

Взам. инв. № | Подпись и дата | Инв. № подл.

| | | | |
|---|---|---|---|
| Инженер | Зельцер | | 17.04.90 |
| Вед. инж. | Никифорова | | 17.04.90 |
| ГИП | Кондратьева | | 17.04.90 |
| Н. контр. | Кондратьева | | 17.04.90 |
| Нач. ОТЭП | Сергеев | | 17.04.90 |

А-II(III,IV)-2500-0459.90-КЖ.И.033 СБ

КАРКАС ПЛОСКИЙ (НКР54... НКР56)
СБОРОЧНЫЙ ЧЕРТЕЖ

| Стадия | Масса | Масштаб |
|---|---|---|
| Р | см. табл. | 1:30 |
| Лист | Листов 1 | |

ПРОМСТРОЙПРОЕКТ



Копировал Пивоварова Формат А4

Альбом 2

| Формат | Зона | Поз. | Обозначение | Наименование | Кол. | Примечание |
|---|---|---|---|---|---|---|
| | | | | Документация | | |
| А4 | | | А-II(III,IV)-2500-0459.90-КЖ.И.ТУ | Технические условия | | |
| А4 | | | -КЖ.И.034СБ | Сборочный чертеж | | |
| | | | | Детали | | |
| Б4 | | 1 | А-II(III,IV)-2500-0459.90-КЖ.И.034.1 | 12 А-III ГОСТ 5781-82* ℓ=790 | 1 | 0,70 кг |
| | | | | 8 А-III ГОСТ 5781-82* | | |
| Б4 | | 2 | -КЖ.И.034.2 | ℓ=610 | 3 | 0,24 кг |
| Б4 | | 3 | -КЖ.И.034.3 | ℓ=320 | 3 | 0,13 кг |
| | | | Переменные данные для исполнений: | | | |
| | | | А-II(III,IV)-2500-0459.90-КЖ.И.034 | НКР 57 | | |
| | | | | Детали | | |
| | | | | 25 А-III ГОСТ 5781-82* | | |
| Б4 | | 4 | А-II(III,IV)-2500-0459.90-КЖ.И.034.4 | ℓ=1125 | 1 | 4,3 кг |
| Б4 | | 5 | -КЖ.И.034.5 | ℓ=1310 | 1 | 5,0 кг |
| Б4 | | 6 | | 8 А-III ГОСТ 5781-82* ℓ=340 | 3 | 0,13 кг |
| | | | А-II(III,IV)-2500-0459.90-КЖ.И.034-01 | НКР 58 | | |
| | | | | Детали | | |
| | | | | 22 А-III ГОСТ 5781-82* | | |
| Б4 | | 4 | А-II(III,IV)-2500-0459.90-КЖ.И.034.7 | ℓ=1035 | 1 | 3,1 кг |
| Б4 | | 5 | -КЖ.И.034.8 | ℓ=1210 | 1 | 3,6 кг |
| Б4 | | 6 | -КЖ.И.034.6 | 8 А-III ГОСТ 5781-82* ℓ=340 | 2 | 0,13 кг |

Инв.№ подл. | Подпись и дата | Взам. инв.№

Привязан

Инв №

А-II(III,IV)-2500-0459.90-КЖ.И.034

| | | | |
|---|---|---|---|
| Инженер | Зельцер | | 12.04.90 |
| Вед.инж | Никифорова | | 13.04.90 |
| ГИП | Кондратьева | | 19.04.90 |
| Н.контр. | Кондратьева | | 19.04.90 |
| Нач.ОТЭП | Сергеев | | 19.04.90 |

Каркас плоский (НКР 57... НКР 59)

| Стадия | Лист | Листов |
|---|---|---|
| Р | 1 | 2 |

ПРОМСТРОЙПРОЕКТ

24497-02 73

Копировал Пивоварова Формат А4

Альбом 2

| Формат | Зона | Поз. | Обозначение | Наименование | Кол. | Примечание |
|---|---|---|---|---|---|---|
| | | | Я-II(III,IV)-2500-0459.90-КЖ.И.034-02 | НКР59 | | |
| | | | | Детяли | | |
| | | | | 18 Я-III ГОСТ 5781-82* | | |
| Б4 | | 4 | Я-II(III,IV)-2500-0459.90-КЖ.И.034.9 | ℓ= 995 | 1 | 2.0 кг |
| Б4 | | 5 | - КЖ.И.034.10 | ℓ= 1170 | 1 | 2,3 кг |
| Б4 | | 6 | - КЖ.И.034.6 | 8Я-III ГОСТ 5781-82* ℓ=340 | 2 | 0,13 кг |
| | | | | | | |

Инв № подл. | Подпись и дата | Взам. инв №

Привязан

Инв. №

Я-II(III,IV)-2500-0459.90-КЖ.И.034 Лист 2



Копировал Пивоварова Формат А4

Альбом 2

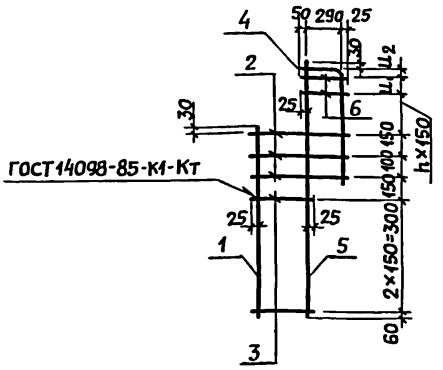


| Обозначение | Марка | Размеры, мм $u_1$ | $u_2$ | h | Масса, кг |
|---|---|---|---|---|---|
| А-II(III,IV)-2500-0459.90-КЖ.И.034 | НКР57 | 150 | 70 | 2 | 11.5 |
| -01 | НКР58 | 190 | 80 | 1 | 8.8 |
| -02 | НКР59 | 150 | 80 | 1 | 6.4 |

Привязан

Инв. №

Взам. инв. № | Подпись и дата | Инв. № подл.

| | | | |
|---|---|---|---|
| Инженер | Зельцер | | 11.04.90 |
| Вед. инж. | Никифорова | | 11.04.90 |
| ГИП | Кондратьева | | 11.04.90 |
| Н. контр. | Кондратьева | | 11.04.90 |
| Нач. отд. | Сергеев | | 11.04.90 |

А-II(III,IV)-2500-0459.90-КЖ.И.034СБ

Каркас плоский (НКР57... НКР59) Сборочный чертеж

| Стадия | Масса | Масштаб |
|---|---|---|
| Р | См. табл. | |
| Лист | Листов 1 | |

ПРОМСТРОЙПРОЕКТ

24497-02 75

Копировал Пивоварова Формат А4

Альбом 2

| Формат | Зона | Поз. | Обозначение | Наименование | Кол. | Примечание |
|---|---|---|---|---|---|---|
| | | | | Документация | | |
| А4 | | | А-II(III,IV)-2500-0459.90-КЖ.И.ТУ | Технические условия | | |
| А4 | | | -КЖ.И.035СБ | Сборочный чертеж | | |
| | | | | | | |
| | | | | Детали | | |
| Б4 | | 1 | А-II(III,IV)-2500-0459.90-КЖ.И.0351 | 8 А-III ГОСТ 5781-82* ℓ=310 | 19 | 0,12 кг |
| | | | Переменные данные для исполнений: | | | |
| | | | А-II(III,IV)-2500-0459.90-КЖ.И.035 | НКР 60 | | |
| | | | | Детали | | |
| | | | | 16 А-III ГОСТ 5781-82* | | |
| Б4 | | 2 | А-II(III,IV)-2500-0459.90-КЖ.И.035.2 | ℓ=3000 | 2 | 4,7 кг |
| Б4 | | 3 | -КЖ.И.035.3 | ℓ=608 | 2 | 0,96 кг |
| | | | А-II(III,IV)-2500-0459.90-КЖ.И.035-01 | НКР 61 | | |
| | | | | Детали | | |
| | | | | 14 А-III ГОСТ 5781-82* | | |
| Б4 | | 2 | А-II(III,IV)-2500-0459.90-КЖ.И.035.4 | ℓ=3000 | 2 | 3,6 кг |
| Б4 | | 3 | -КЖ.И.035.5 | ℓ=608 | 2 | 0,74 кг |
| | | | А-II(III,IV)-2500-0459.90-КЖ.И.035-02 | НКР 62 | | |
| | | | | Детали | | |
| | | | | 12 А-III ГОСТ 5781-82* | | |
| Б4 | | 2 | А-II(III,IV)-2500-0459.90-КЖ.И.0356 | ℓ=3000 | 2 | 2,7 кг |
| Б4 | | 3 | -КЖ.И.035.7 | ℓ=608 | 2 | 0,54 кг |

Инв.№ подл. | Подпись и дата | Взам. инв.№

Привязан

Инв.№

А-II(III,IV)-2500-0459.90-КЖ.И.035

| | | | |
|---|---|---|---|
| Вед. инж | Никифорова | | 17.04.90 |
| ГИП | Кондратьева | | 17.04.90 |
| Н. контр. | Кондратьева | | 17.04.90 |
| Нач. отд. | Сергеев | | 17.04.90 |

Каркас плоский (НКР 60... НКР62)

| Стадия | Лист | Листов |
|---|---|---|
| Р | | 1 |

Промстройпроект

24497-02 76

Копировал Пивоварова Формат А4

Альбом 2

## НКР 60... НКР 62

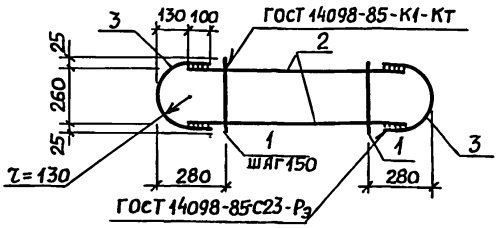


| Обозначение | Марка | Масса, кг |
|---|---|---|
| А-II(III,IV)-2500-0459.90-КЖ.И.035 | НКР60 | 13.6 |
| -01 | НКР 61 | 11.0 |
| -02 | НКР 62 | 8.8 |

Привязан

Инв. №

Взам. инв.№

Подпись и дата

Инв.№ подл.

| | | | |
|---|---|---|---|
| Инженер | Зельцер | | 17.04.90 |
| Вед. инж. | Никифорова | | 17.04.90 |
| ГИП | Кондратьева | | 17.04.90 |
| Н. контр. | Кондратьева | | 17.04.90 |
| Нач. ОТЭП | Сергеев | | 17.04.90 |

А-II(III,IV)-2500-0459.90-КЖ.И.035 СБ

Каркас плоский (НКР 60... НКР 62) Сборочный чертеж

| Стадия | Масса | Масштаб |
|---|---|---|
| Р | См. табл. | |
| Лист | Листов 1 | |

ПРОМСТРОЙПРОЕКТ

24497-02 77

Копировал Пивоварова Формат А4

Альбом 2

| Формат | Зона | Поз. | Обозначение | Наименование | Кол. | Примечание |
|---|---|---|---|---|---|---|
| | | | | Документация | | |
| А4 | | | А-II(III;IV)-2500-0459.90-КЖ.И.ТУ | Технические условия | | |
| А4 | | | - КЖ.И.036СБ | Сборочный чертеж | | |
| | | | | Детали | | |
| Б4 | | 1 | А-II(III;IV)-2500-0459.90-КЖ.И.036.1 | 12 А-III ГОСТ 5781-82* ℓ=3590 | 1 | 3,2 кг |
| | | | | 8 А-III ГОСТ 5781-82* | | |
| Б4 | | 2 | - КЖ.И.036.2 | ℓ=610 | 3 | 0,24 кг |
| Б4 | | 3 | - КЖ.И.036.3 | ℓ=370 | 18 | 0,15 кг |
| | | | Переменные данные для исполнений: | | | |
| | | | А-II(III;IV)-2500-0459.90-КЖ.И.036 | НКР 63 | | |
| | | | | Детали | | |
| | | | | 25 А-III ГОСТ 5781-82* | | |
| Б4 | | 4 | А-II(III;IV)-2500-0459.90-КЖ.И.036.4 | ℓ=1060 | 1 | 4,1 кг |
| Б4 | | 5 | - КЖ.И.036.5 | ℓ=4030 | 1 | 15,5 кг |
| Б4 | | 6 | - КЖ.И.036.6 | 8 А-III ГОСТ 5781-82* ℓ=290 | 3 | 0,12 кг |
| | | | А-II(III;IV)-2500-0459.90-КЖ.И.036-0 | НКР 64 | | |
| | | | | Детали | | |
| | | | | 22 А-III ГОСТ 5781-82* | | |
| Б4 | | 4 | А-II(III;IV)-2500-0459.90-КЖ.И.036.7 | ℓ=960 | 1 | 2,9 кг |
| Б4 | | 5 | - КЖ.И.036.8 | ℓ=3930 | 1 | 11,7 кг |
| Б4 | | 6 | - КЖ.И.036.6 | 8 А-III ГОСТ 5781-82* ℓ=290 | 2 | 0,12 кг |

Взам. инв.№

Подпись и дата

Инв.№ подл.

Привязан:

Инв. №

А-II(III;IV)-2500-0459.90-КЖ.И.036

| | | | |
|---|---|---|---|
| Инженер | Зельцер | | 17.04.90 |
| Вед. инж. | Никифорова | | 17.04.90 |
| ГИП | Кондратьева | | 17.04.90 |
| Н. контр. | Кондратьева | | 17.04.90 |
| Нач. ОТЭП | Сергеев | | 17.04.90 |

Каркас плоский (НКР 63... НКР 65)

| Стадия | Лист | Листов |
|---|---|---|
| Р | 1 | 2 |

Промстройпроект

Копировал Пивоварова 24497-02 78 Формат А4

Альбом 2

| Формат | Зона | Поз. | Обозначение | Наименование | Кол | Примечание |
|---|---|---|---|---|---|---|
| | | | А-II(III;IV)-2500-0459.90-КЖ.И.036-02 | НКР 65 | | |
| | | | | Детали | | |
| | | | | 18 А-III ГОСТ 5781-82* | | |
| Б4 | | 4 | А-II(III;IV)-2500-0459.90-КЖ.И.036.9 | ℓ = 920 | 1 | 1,8 кг |
| Б4 | | 5 | - КЖ.И.036.10 | ℓ = 3890 | 1 | 7,8 кг |
| Б4 | | 6 | - КЖ.И.036.6 | 8 А-III ГОСТ 5781-82* ℓ=290 | 2 | 0,12 кг |

Взам. инв.№

Подпись и дата

Инв.№ подл.

Привязан:

Инв №

А-II(III;IV)-2500-0459.90-КЖ.И.036

Лист 2

Альбом 2

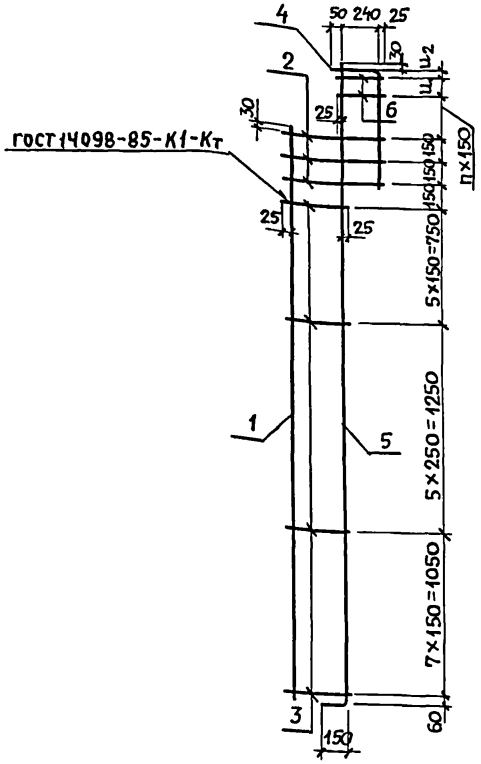


| Обозначение | Марка | Размеры мм ш1 | Размеры мм ш2 | П | Масса, кг |
|---|---|---|---|---|---|
| А-II(III;IV)-2500-0459.90-КЖ.И.036 | НКР63 | 100 | 40 | 2 | 26.6 |
| -01 | НКР64 | 150 | 40 | 1 | 21.5 |
| -02 | НКР65 | 100 | 50 | 1 | 16.5 |

Привязан:

Инв №

Взам. инв.№ | Подпись и дата | Инв.№ подл.

| | | | |
|---|---|---|---|
| Инженер | Зельцер | | 17.09.90 |
| Вед. инж | Никифорова | | 17.09.90 |
| ГИП | Кондратьева | | 17.09.90 |
| Н. контр | Кондратьева | | 17.09.90 |
| Нач. отэп | Сергеев | | 17.09.90 |

А-II(III;IV)-2500-0459.90-КЖ.И.036 СБ

Каркас плоский (НКР63 ... НКР65)

Сборочный чертеж

| Стадия | Масса | Масштаб |
|---|---|---|
| Р | см. табл. | 1:30 |
| Лист | | Листов 1 |

ПРОМСТРОЙПРОЕКТ



Копировал Пивоварова

Формат А4

Альбом 2

| Формат | Зона | Поз. | Обозначение | Наименование | Кол. | Примечание |
|---|---|---|---|---|---|---|
| | | | | Документация | | |
| А4 | | | А-II(III;IV)-2500-0459.90-КЖ.И.ТУ | Технические условия | | |
| А4 | | | - КЖ.И.037 СБ | Сборочный чертеж | | |
| | | | | Детали | | |
| Б4 | | 1 | А-II(III;IV)-2500-0459.90-КЖ.И.037.1 | 12 А-III ГОСТ 5781-82 $\ell$=960 | 1 | 0.85 кг |
| | | | | 8 А-III ГОСТ 5781-82* | | |
| Б4 | | 2 | - КЖ.И.037.2 | $\ell$=610 | 3 | 0.24 кг |
| Б4 | | 3 | - КЖ.И.037.3 | $\ell$=370 | 4 | 0.15 кг |
| | | | Переменные данные для исполнений: | | | |
| | | | А-II(III;IV)-2500-0459.90-КЖ.И.037 | НКР66 | | |
| | | | | Детали | | |
| | | | | 25 А-III ГОСТ 5781-82* | | |
| Б4 | | 4 | А-II(III;IV)-2500-0459.90-КЖ.И.037.4 | $\ell$=1060 | 1 | 4.1 кг |
| Б4 | | 5 | - КЖ.И.037.5 | $\ell$=1400 | 1 | 5.4 кг |
| Б4 | | 6 | - КЖ.И.037.6 | 8 А-III ГОСТ 5781-82* $\ell$=290 | 3 | 0.12 кг |
| | | | А-II(III;IV)-2500-0459.90-КЖ.И.037-01 | НКР67 | | |
| | | | | Детали | | |
| | | | | 22 А-III ГОСТ 5781-82* | | |
| Б4 | | 4 | А-II(III;IV)-2500-0459.90-КЖ.И.037.7 | $\ell$=960 | 1 | 2.9 кг |
| Б4 | | 5 | - КЖ.И.037.8 | $\ell$=1300 | 1 | 3.9 кг |
| Б4 | | 6 | - КЖ.И.037.6 | 8 А-III ГОСТ 5781-82* $\ell$=290 | 2 | 0.12 кг |

Взам. инв. №

Подпись и дата

Инв. № подл.

Привязан:

Инв. №

| | | | | |
|---|---|---|---|---|
| Инженер | Зельцер | | | |
| Вед. инж. | Никифорова | | | |
| ГИП | Кондратьева | | | |
| Н. контр. | Кондратьева | | | |
| Нач. ОТЭП | Сергеев | | | |

А-II(III;IV)-2500-0459.90-КЖ.И.037

Каркас плоский (НКР66 ... НКР68)

| Стадия | Лист | Листов |
|---|---|---|
| Р | 1 | 2 |

ПРОМСТРОЙПРОЕКТ

Копировал Пивоварова 24497-02 81 Формат А4

Альбом 2

| Формат | Зона | Поз. | Обозначение | Наименование | Кол. | Примечание |
|---|---|---|---|---|---|---|
| | | | А-II(III;IV)-2500-0459.90-КЖ.И.037.02 | НКР68 | | |
| | | | | Детали | | |
| | | | | 18 А-III ГОСТ 5781-82* | | |
| Б4 | | 4 | А-II(III;IV)-2500-0459.90-КЖ.И.037.8 | $\ell$ = 920 | 1 | 1,8 кг |
| Б4 | | 5 | - КЖ.И.037.9 | $\ell$ = 1260 | 1 | 2,5 кг |
| Б4 | | 6 | - КЖ.И.037.6 | 8 А-III ГОСТ 5781-82* $\ell$ = 290 | 2 | 0,12 кг |

Инв.№ подл. | Подпись и дата | Взам. инв.№

Привязан:

Инв. №

А-II(III;IV)-2500-0459.90-КЖ.И.037

Лист 2

Альбом 2

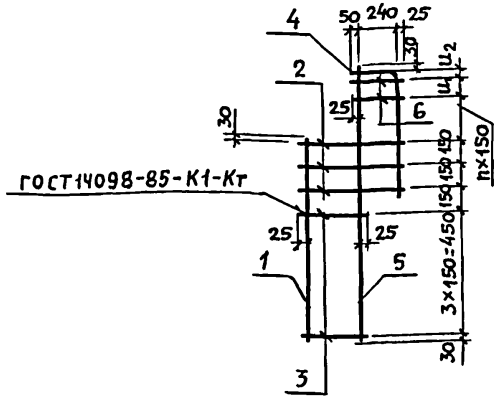


| Обозначение | Марка | Размеры, мм $u_1$ | Размеры, мм $u_2$ | n | Масса, кг |
|---|---|---|---|---|---|
| А-II(III;IV)-2500-0459.90-КЖ.И.037 | НКР66 | 100 | 40 | 2 | 12.0 |
| -01 | НКР67 | 150 | 40 | 1 | 9.2 |
| -02 | НКР68 | 100 | 50 | 1 | 6.7 |

Привязан:

Инв. №

| | | | |
|---|---|---|---|
| Инженер | Зельцер | | 17.04.90 |
| Вед. инж | Никифорова | | 17.04.90 |
| ГИП | Кондратьева | | 17.04.90 |
| Н. контр | Кондратьева | | 17.04.90 |
| Нач. отэп | Сергеев | | 17.04.90 |

Взам. инв. № | Подпись и дата | Инв. № подл.

А-II(III;IV)-2500-0459.90-КЖ.И.037 СБ

Каркас плоский (НКР 66... НКР68) Сборочный чертеж

| Стадия | Масса | Масштаб |
|---|---|---|
| Р | см. табл. | |
| Лист | Листов 1 | |

ПРОМСТРОЙПРОЕКТ

Альбом 2

| Формат | Зона | Поз. | Обозначение | Наименование | Кол. | Примечание |
|---|---|---|---|---|---|---|
| | | | | Документация | | |
| А4 | | | А-II(III;IV)-2500-0459.90-КЖ.И.ТУ | Технические условия | | |
| А4 | | | - КЖ.И.038 СБ | Сборочный чертеж | | |
| | | | Переменные данные | для исполнений: | | |
| | | | А-II(III;IV)-2500-0459.90-КЖ.И.038 | НКР 69 | | |
| | | | | Детали | | |
| | | | | 25 А-III ГОСТ 5781-82* | | |
| Б4 | | 1 | А-II(III;IV)-2500-0459.90-КЖ.И.038.1 | ℓ=1550 | 2 | 6.0 кг |
| Б4 | | 2 | - КЖ.И.038.2 | ℓ= 735 | 2 | 2.8 кг |
| Б4 | | 3 | - КЖ.И.038.3 | 12 А-III ГОСТ 5781-82* ℓ=370 | 9 | 0.33 кг |
| | | | А-II(III;IV)-2500-0459.90-КЖ.И.038-01 | НКР 70 | | |
| | | | | Детали | | |
| | | | | 22 А-III ГОСТ 5781-82* | | |
| Б4 | | 1 | А-II(III;IV)-2500-0459.90-КЖ.И.038.4 | ℓ=1550 | 2 | 4.6 кг |
| Б4 | | 2 | - КЖ.И.038.5 | ℓ= 735 | 2 | 2.2 кг |
| Б4 | | 3 | - КЖ.И.038.6 | 10 А-III ГОСТ 5781-82* ℓ=370 | 9 | 0.23 кг |
| | | | А-II(III;IV)-2500-0459.90-КЖ.И.038-02 | НКР 71 | | |
| | | | | Детали | | |
| | | | | 18 А-III ГОСТ 5781-82* | | |
| Б4 | | 1 | А-II(III;IV)-2500-0459.90-КЖ.И.038.7 | ℓ=1550 | 2 | 3.1 кг |
| Б4 | | 2 | - КЖ.И.038.8 | ℓ= 735 | 2 | 1.5 кг |
| Б4 | | 3 | - КЖ.И.038.9 | 8 А-III ГОСТ 5781-82* ℓ=370 | 9 | 0.15 кг |

Взам. инв. №

Подпись и дата

Инв. № подл.

Привязан:

Инв. №

| | | | |
|---|---|---|---|
| Техник | Захарова | | 17.04.92 |
| Инженер | Зельцер | | 17.04.92 |
| Вед. инж | Никифорова | | 17.04.92 |
| ГИП | Кондратьева | | 17.04.92 |
| Н. контр. | Кондратьева | | 17.04.92 |
| Нач. ОТЭП | Сергеев | | 17.04.92 |

А-II(III;IV)-2500-0459.90-КЖ.И.038

Каркас плоский (НКР 69... НКР 71 НКР 99 ... НКР 101)

| Стадия | Лист | Листов |
|---|---|---|
| Р | 1 | 2 |

ПРОМСТРОЙПРОЕКТ

Альбом 2

| Формат | Зона | Поз. | Обозначение | Наименование | Кол. | Примечание |
|---|---|---|---|---|---|---|
| | | | А-II(III;IV)-2500-0459.90-КЖ.И.038.03 | НКР 99 | | |
| | | | | Детали | | |
| | | | | 25 А-III ГОСТ 5781-82* | | |
| Б4 | | 1 | А-II(III;IV)-2500-0459.90-КЖ.И.038.10 | $\ell$ = 1850 | 2 | 7.1 кг |
| Б4 | | 2 | - КЖ.И.038.2 | $\ell$ = 735 | 1 | 2.8 кг |
| Б4 | | 3 | - КЖ.И.038.3 | 12 А-III ГОСТ 5781-82* $\ell$=370 | 12 | 0.33 кг |
| | | | А-II(III;IV)-2500-0459.90-КЖ.И.038-04 | НКР 100 | | |
| | | | | Детали | | |
| | | | | 22 А-III ГОСТ 5781-82* | | |
| Б4 | | 1 | А-II(III;IV)-2500-0459.90-КЖ.И.038.11 | $\ell$=1850 | 2 | 5,5 кг |
| Б4 | | 2 | - КЖ.И.038.5 | $\ell$= 735 | 1 | 2,2 кг |
| Б4 | | 3 | - КЖ.И.038.6 | 10 А-III ГОСТ 5781-82* $\ell$= 370 | 12 | 0,23 кг |
| | | | А-II(III;IV)-2500-0459.90-КЖ.И.038-05 | НКР 101 | | |
| | | | | Детали | | |
| | | | | 18 А-III ГОСТ 5781-82* | | |
| Б4 | | 1 | А-II(III;IV)-2500-0459.90-КЖ.И.038.12 | $\ell$= 1850 | 2 | 3,7 кг |
| Б4 | | 2 | - КЖ.И.038.8 | $\ell$= 735 | 1 | 1,5 кг |
| Б4 | | 3 | - КЖ.И.038.9 | 8 А-III ГОСТ 5781-82* $\ell$=370 | 12 | 0,15 кг |

Инв. № подл. | Подпись и дата | Взам. инв. №

Привязан:

Инв. №

А-II(III;IV)-2500-0459.90-КЖ.И.038 — Лист 2

24497-02 85

Копировал Пивоварова

Формат А4

Альбом 2

НКР 69...НКР 71

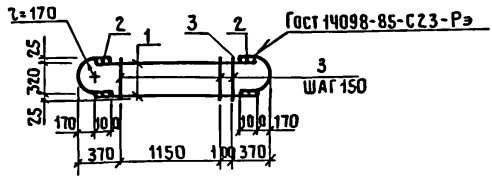


НКР 99...НКР 101

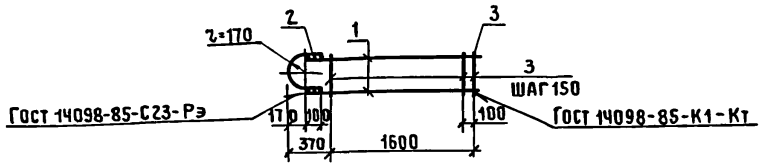


| Обозначение | Марка | Масса, кг |
|---|---|---|
| А-II(III,IV)-2500-0459.90-КЖ.И.038 | НКР 69 | 20,6 |
| -01 | НКР 70 | 15,7 |
| -02 | НКР 71 | 10,6 |
| -03 | НКР 99 | 21,0 |
| -04 | НКР 100 | 16,0 |
| -05 | НКР 101 | 10,7 |

Привязан

Инв.№

Взам.инв.№ | Подпись и дата | Инв.№ подл.

| | | | |
|---|---|---|---|
| Техник | Захарова | | 17.04.90 |
| Инженер | Зельцер | | 17.04.90 |
| Вед.инж. | Никифорова | | 17.04.90 |
| ГИП | Кондратьева | | 17.04.90 |
| Н.контр. | Кондратьева | | 17.04.90 |
| Нач.ОТЭП | Сергеев | | 17.04.90 |

А-II(III,IV)-2500-0459.90-КЖ.И.038 СБ

Каркас плоский (НКР 69...НКР 71, НКР 99...НКР 101) Сборочный чертеж

| Стадия | Масса | Масштаб |
|---|---|---|
| Р | См. табл. | 1:30 |
| Лист | Листов 1 | |

ПРОМСТРОЙПРОЕКТ

24497-02 86

Копировал Замотаева Формат А4

Альбом 2

| Формат | Зона | Поз. | Обозначение | Наименование | Кол. | Примечание |
|---|---|---|---|---|---|---|
| | | | | Документация | | |
| А4 | | | А-II(III,IV)-2500-0459.90-КЖ.И.ТУ | Технические условия | | |
| А4 | | | -КЖ.И.039СБ | Сборочный чертеж | | |
| | | | Переменные данные | для исполнений: | | |
| | | | А-II(III,IV)-2500-0459.90-КЖ.И.039 | НКР72 | | |
| | | | | Детали | | |
| | | | | 25А-III Гост 5781-82* | | |
| БЧ | | 1 | А-II(III,IV)-2500-0459.90-КЖ.И.039.1 | ℓ= 2950 | 2 | 11,4 кг |
| БЧ | | 2 | -КЖ.И.039.2 | ℓ = 735 | 2 | 2,8 кг |
| БЧ | | 3 | -КЖ.И.039.3 | 12А-III Гост 5781-82* ℓ=370 | 18 | 0,33 кг |
| | | | А-II(III,IV)-2500-0459.90-КЖ.И.039-01 | НКР73 | | |
| | | | | Детали | | |
| | | | | 22А-III Гост 5781-82* | | |
| БЧ | | 1 | А-II(III,IV)-2500-0459.90-КЖ.И.039.4 | ℓ= 2950 | 2 | 8,8 кг |
| БЧ | | 2 | -КЖ.И.039.5 | ℓ = 735 | 2 | 2,2 кг |
| БЧ | | 3 | -КЖ.И.039.6 | 10А-III Гост 5781-82* ℓ=370 | 18 | 0,23 кг |
| | | | А-II(III,IV)-2500-0459.90-КЖ.И.039-02 | НКР74 | | |
| | | | | Детали | | |
| | | | | 18А-III Гост 5781-82* | | |
| БЧ | | 1 | А-II(III,IV)-2500-0459.90-КЖ.И.039.7 | ℓ = 2950 | 2 | 5,9 кг |
| БЧ | | 2 | -КЖ.И.039.8 | ℓ = 735 | 2 | 1,5 кг |
| БЧ | | 3 | -КЖ.И.039.9 | 8А-III Гост 5781-82* ℓ=370 | 18 | 0,15 кг |

Взам.инв.№ | Подпись и дата | Инв.№ подл.

Привязан

Инв. №

А-II(III,IV)-2500-0459.90-КЖ.И.039

| | | | |
|---|---|---|---|
| Инженер | Зельцер | | 11.04.94 |
| Вед.инж. | Никифорова | | 11.04.94 |
| ГИП | Кондратьева | | 11.04.94 |
| Н.контр. | Кондратьева | | 11.04.94 |
| Нач.отэп | Сергеев | | 11.04.94 |

Каркас плоский (НКР72...НКР77, НКР96...НКР98)

| Стадия | Лист | Листов |
|---|---|---|
| Р | 1 | 3 |

ПРОМСТРОЙПРОЕКТ

24497-02 87

Копировал Замотаева Формат А4

Альбом 2

| Формат | Зона | Поз. | Обозначение | Наименование | Кол. | Примечание |
|---|---|---|---|---|---|---|
| | | | А-II(III;IV)-2500-0459.90-КЖ.И.039-03 | НКР 75 | | |
| | | | | Детали | | |
| | | | | 25 А-III ГОСТ 5781-82* | | |
| Б4 | | 1 | А-II(III;IV)-2500-0459.90-КЖ.И.039.10 | $\ell$=2370 | 2 | 9,1 кг |
| Б4 | | 2 | - КЖ.И.039.2 | $\ell$= 735 | 1 | 2,8 кг |
| Б4 | | 3 | - КЖ.И.039.3 | 12 А-III ГОСТ 5781-82* $\ell$=370 | 15 | 0,33 кг |
| | | | | | | |
| | | | А-II(III;IV)-2500-0459.90-КЖ.И.039-04 | НКР 76 | | |
| | | | | Детали | | |
| | | | | 22 А-III ГОСТ 5781-82* | | |
| Б4 | | 1 | А-II(III;IV)-2500-0459.90-КЖ.И.039.11 | $\ell$= 2370 | 2 | 7,1 кг |
| Б4 | | 2 | - КЖ.И.039.5 | $\ell$= 735 | 1 | 2,2 кг |
| Б4 | | 3 | - КЖ.И.039.6 | 10 А-III ГОСТ 5781-82* $\ell$=370 | 15 | 0,23 кг |
| | | | | | | |
| | | | А-II(III;IV)-2500-0459.90-КЖ.И.039-05 | НКР 77 | | |
| | | | | Детали | | |
| | | | | 18 А-III ГОСТ 5781-82* | | |
| Б4 | | 1 | А-II(III;IV)-2500-0459.90-КЖ.И.039.12 | $\ell$= 2370 | 2 | 4,7 кг |
| Б4 | | 2 | - КЖ.И.039.8 | $\ell$= 735 | 1 | 1,5 кг |
| Б4 | | 3 | - КЖ.И.039.9 | 8 А-III ГОСТ 5781-82* $\ell$=370 | 15 | 0,15 кг |
| | | | | | | |
| | | | А-II(III;IV)-2500-0459.90-КЖ.И.039-06 | НКР 96 | | |
| | | | | Детали | | |
| | | | | 25 А-III ГОСТ 5781-82* | | |
| Б4 | | 1 | А-II(III;IV)-2500-0459.90-КЖ.И.039.13 | $\ell$=750 | 2 | 2,9 кг |

Инв. № подл. | Подпись и дата | Взам. инв. №

Привязан:

Инв. №

А-II(III;IV)-2500-0459.90-КЖ.И.039 Лист 2

Альбом 2

| Формат | Зона | Поз. | Обозначение | Наименование | Кол. | Примечание |
|---|---|---|---|---|---|---|
| Б4 | | 2 | А-II(III;IV)-2500-0459.90-КЖ.И.039.2 | ℓ=735 | 1 | 2,8 кг |
| Б4 | | 3 | -КЖ.И.039.3 | 12 А-III ГОСТ 5781-82* ℓ=370 | 4 | 0,33 кг |
| | | | А-II(III;IV)-2500-0459.90-КЖ.И.039-07 | НКР97 | | |
| | | | | ДЕТАЛИ | | |
| | | | | 22 А-III ГОСТ 5781-82* | | |
| Б4 | | 1 | А-II(III;IV)-2500-0459.90-КЖ.И.039.14 | ℓ=750 | 2 | 2,2 кг |
| Б4 | | 2 | -КЖ.И.039.5 | ℓ=735 | 1 | 2,2 кг |
| Б4 | | 3 | -КЖ.И.039.6 | 10 А-III ГОСТ 5781-82* ℓ=370 | 4 | 0,23 кг |
| | | | А-II(III,IV)-2500-0459.90-КЖ.И.039-08 | НКР98 | | |
| | | | | ДЕТАЛИ | | |
| | | | | 18 А-III ГОСТ 5781-82* | | |
| Б4 | | 1 | А-II(III;IV)-2500-0459.90-КЖ.И.039.15 | ℓ=750 | 2 | 1,5 кг |
| Б4 | | 2 | -КЖ.И.039.8 | ℓ=735 | 1 | 1,5 кг |
| Б4 | | 3 | -КЖ.И.039.9 | 8 А-III ГОСТ 5781-82* ℓ=370 | 4 | 0,15 кг |

Инв.№ подл. | Подпись и дата | Взам. инв.№

Привязан:

Инв №

А-II(III;IV)-2500-0459.90-КЖ.И.039

Лист 3

Альбом 2

## НКР72...НКР74

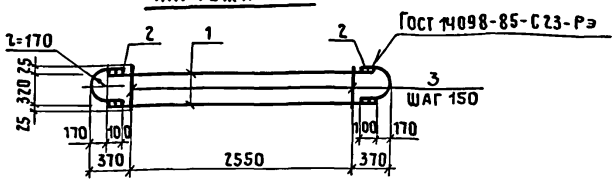


## НКР75...НКР77; НКР96...НКР98

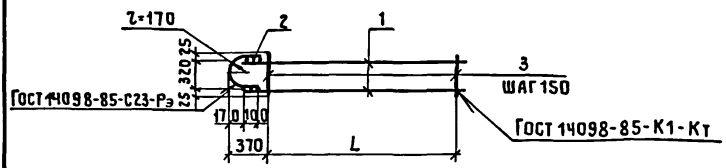


| Обозначение | Марка | L, мм | Масса, кг |
|---|---|---|---|
| А-II(III,IV)-2500-0459.90-КЖ.И.039 | НКР72 | — | 34,3 |
| – 01 | НКР73 | — | 26,1 |
| – 02 | НКР74 | — | 17,5 |
| – 03 | НКР75 | 2100 | 26,0 |
| – 04 | НКР76 | 2100 | 19,9 |
| – 05 | НКР77 | 2100 | 13,2 |
| – 06 | НКР96 | 450 | 9,9 |
| – 07 | НКР97 | 450 | 7,5 |
| – 08 | НКР98 | 450 | 5,1 |

Взам. инв. №

Подпись и дата

Инв. № подл.

Привязан

Инв. №

| | | | |
|---|---|---|---|
| Инженер | Зельцер | | 17.04.90 |
| Вед. инж. | Никифорова | | 17.04.90 |
| ГИП | Кондратьева | | 17.04.90 |
| Н. контр. | Кондратьева | | 17.04.90 |
| Нач. ОТЭП | Сергеев | | 17.04.90 |

А-II(III,IV)-2500-0459.90-КЖ.И.039СБ

Каркас плоский (НКР72... НКР77, НКР96... НКР98) Сборочный чертеж

| Стадия | Масса | Масштаб |
|---|---|---|
| Р | См. табл. | |
| Лист | Листов 1 | |

ПРОМСТРОЙПРОЕКТ

24497-02 90

Копировал Замотаева Формат А4

Альбом 2

| Формат | Зона | Поз. | Обозначение | Наименование | Кол. | Примечание |
|---|---|---|---|---|---|---|
| | | | | Документация | | |
| А4 | | | А-II(III;IV)-2500-0459.90-КЖ.И.ТУ | Технические условия | | |
| А4 | | | - КЖ.И.040СБ | Сборочный чертеж | | |
| | | | Переменные данные для исполнений: | | | |
| | | | А-II(III;IV)-2500-0459.90-КЖ.И.040 | НКР78 | | |
| | | | | Детали | | |
| | | | | 25 А-III ГОСТ 5781-82* | | |
| Б4 | | 1 | А-II(III;IV)-2500-0459.90-КЖ.И.040.1 | ℓ=440 | 2 | 1,7 кг |
| Б4 | | 2 | - КЖ.И.040.2 | ℓ=735 | 1 | 2,8 кг |
| Б4 | | 3 | - КЖ.И.040.3 | 12 А-III ГОСТ 5781-82* ℓ=370 | 2 | 0,33 кг |
| | | | А-II(III;IV)-2500-0459.90-КЖ.И.040-01 | НКР79 | | |
| | | | | Детали | | |
| | | | | 22 А-III ГОСТ 5781-82* | | |
| Б4 | | 1 | А-II(III;IV)-2500-0459.90-КЖ.И.040.4 | ℓ=440 | 2 | 1,3 кг |
| Б4 | | 2 | - КЖ.И.040.5 | ℓ=735 | 1 | 2,2 кг |
| Б4 | | 3 | - КЖ.И.040.6 | 10 А-III ГОСТ 5781-82* ℓ=370 | 2 | 0,23 кг |
| | | | А-II(III;IV)-2500-0459.90-КЖ.И.040-02 | НКР80 | | |
| | | | | Детали | | |
| | | | | 18 А-III ГОСТ 5781-82* | | |
| Б4 | | 1 | А-II(III;IV)-2500-0459.90-КЖ.И.040.7 | ℓ=440 | 2 | 0,88 кг |
| Б4 | | 2 | - КЖ.И.040.8 | ℓ=735 | 1 | 1,5 кг |
| Б4 | | 3 | - КЖ.И.040.9 | 8 А-III ГОСТ 5781-82* ℓ=370 | 2 | 0,15 кг |

Взам. инв.№ | Подпись и дата | Инв.№ подл.

Привязан:

Инв. №

| | | | |
|---|---|---|---|
| Инженер | Зельцер | | 17.09.90 |
| Вед. инж. | Никифорова | | 17.09.90 |
| ГИП | Кондратьева | | 17.09.90 |
| Н. контр. | Кондратьева | | 17.09.90 |
| Нач. ОТЭП | Сергеев | | 17.09.90 |

А-II(III;IV)-2500-0459.90-КЖ.И.040

Каркас плоский (НКР78 ... НКР95)

| Стадия | Лист | Листов |
|---|---|---|
| Р | 1 | 5 |

ПРОМСТРОЙПРОЕКТ

Альбом 2

| Формат | Зона | Поз. | Обозначение | Наименование | Кол. | Примечание |
|---|---|---|---|---|---|---|
| | | | А-II(III;IV)-2500-0459.90-КЖ.И.040-03 | НКР 81 | | |
| | | | | Детали | | |
| | | | | 25 А-III ГОСТ 5781-82* | | |
| Б4 | | 1 | А-II(III;IV)-2500-0459.90-КЖ.И.040.10 | ℓ=540 | 2 | 2,1 кг |
| Б4 | | 2 | -КЖ.И.040.2 | ℓ=735 | 1 | 2,8 кг |
| Б4 | | 3 | -КЖ.И.040.3 | 12А-III ГОСТ 5781-82* ℓ=370 | 3 | 0,33 кг |
| | | | А-II(III;IV)-2500-0459.90-КЖ.И.040-04 | НКР 82 | | |
| | | | | Детали | | |
| | | | | 22 А-III ГОСТ 5781-82* | | |
| Б4 | | 1 | А-II(III;IV)-2500-0459.90-КЖ.И.040.11 | ℓ=540 | 2 | 1,6 кг |
| Б4 | | 2 | -КЖ.И.040.5 | ℓ=735 | 1 | 2,2 кг |
| Б4 | | 3 | -КЖ.И.040.6 | 10 А-III ГОСТ 5781-82* ℓ=370 | 3 | 0,23 кг |
| | | | А-II(III;IV)-2500-0459.90-КЖ.И.040-05 | НКР 83 | | |
| | | | | Детали | | |
| | | | | 18 А-III ГОСТ 5781-82* | | |
| Б4 | | 1 | А-II(III;IV)-2500-0459.90-КЖ.И.040.12 | ℓ=540 | 2 | 1,1 кг |
| Б4 | | 2 | -КЖ.И.040.8 | ℓ=735 | 1 | 1,5 кг |
| Б4 | | 3 | -КЖ.И.040.9 | 8 А-III ГОСТ 5781-82* ℓ=370 | 3 | 0,15 кг |
| | | | | | | |
| | | | А-II(III;IV)-2500-0459.90-КЖ.И.040-06 | НКР 84 | | |
| | | | | Детали | | |
| | | | | 25 А-III ГОСТ 5781-82* | | |
| Б4 | | 1 | А-II(III;IV)-2500-0459.90-КЖ.И.040.13 | ℓ=720 | 2 | 2,8 кг |
| Б4 | | 2 | -КЖ.И.040.2 | ℓ=735 | 1 | 2,8 кг |
| Б4 | | 3 | -КЖ.И.040.3 | 12 А-III ГОСТ 5781-82* ℓ=370 | 4 | 0,33 кг |

Взам. инв.№ | Подпись и дата | Инв.№ подл.

Привязан:

Инв. №

А-II (III; IV)-2500-0459.90-КЖ.И.040

Лист 2



Копировал Пивоварова Формат А4

Альбом 2

| Формат | Зона | Поз. | Обозначение | Наименование | Кол-во | Примечание |
|---|---|---|---|---|---|---|
| | | | А-II(III;IV)-2500-0459.90-КЖ.И.040-07 | НКР 85 | | |
| | | | | Детали | | |
| | | | | 22 А-III ГОСТ 5781-82* | | |
| Б4 | | 1 | А-II(III;IV)-2500-0459.90-КЖ.И.040.14 | ℓ=720 | 2 | 2,1 кг |
| Б4 | | 2 | -КЖ.И.040.5 | ℓ=735 | 1 | 2,2 кг |
| Б4 | | 3 | -КЖ.И.040.6 | 10 А-III ГОСТ 5781-82* ℓ=370 | 4 | 0,23 кг |
| | | | А-II(III;IV)-2500-0459.90-КЖ.И.040-08 | НКР 86 | | |
| | | | | Детали | | |
| | | | | 18 А-III ГОСТ 5781-82* | | |
| Б4 | | 1 | А-II(III;IV)-2500-0459.90-КЖ.И.040.15 | ℓ=720 | 2 | 1,4 кг |
| Б4 | | 2 | -КЖ.И.040.8 | ℓ=735 | 1 | 1,5 кг |
| Б4 | | 3 | -КЖ.И.040.9 | 8 А-III ГОСТ 5781-82* ℓ=370 | 4 | 0,15 кг |
| | | | А-II(III;IV)-2500-0459.90-КЖ.И.040-09 | НКР 87 | | |
| | | | | Детали | | |
| | | | | 25 А-III ГОСТ 5781-82* | | |
| Б4 | | 1 | А-II(III;IV)-2500-0459.90-КЖ.И.040.16 | ℓ=1440 | 2 | 5,5 кг |
| Б4 | | 2 | -КЖ.И.040.2 | ℓ=735 | 1 | 2,9 кг |
| Б4 | | 3 | -КЖ.И.040.3 | 12 А-III ГОСТ 5781-82* ℓ=370 | 9 | 0,33 кг |
| | | | А-II(III;IV)-2500-0459.90-КЖ.И.040.10 | НКР 88 | | |
| | | | | Детали | | |
| | | | | 22 А-III ГОСТ 5781-82* | | |
| Б4 | | 1 | А-II(III;IV)-2500-0459.90-КЖ.И.040.17 | ℓ=1440 | 2 | 4,3 кг |
| Б4 | | 2 | -КЖ.И.040.5 | ℓ=735 | 1 | 2,2 кг |
| Б4 | | 3 | -КЖ.И.040.6 | 10 А-III ГОСТ 5781-82* ℓ=370 | 9 | 0,23 кг |

Взам. инв.№ | Подпись и дата | Инв.№ подл.

Привязан:

Инв №

А-II(III;IV)-2500-0459.90-КЖ.И.040

Лист 3

Альбом 2

| Формат | Зона | Поз. | Обозначение | Наименование | Кол. | Примечание |
|---|---|---|---|---|---|---|
| | | | А-II(III;IV)-2500-0459.90-КЖ.И.040-11 | НКР 89 | | |
| | | | | Детали | | |
| | | | | 18 А III ГОСТ 5781-82* | | |
| Б4 | | 1 | А-II(III;IV)-2500-0459.90-КЖ.И.040.18 | ℓ=1440 | 2 | 2,9 кг |
| Б4 | | 2 | - КЖ.И.040.8 | ℓ=735 | 1 | 1,5 кг |
| Б4 | | 3 | - КЖ.И.040.9 | 8 А-III ГОСТ 5781-82* ℓ=370 | 9 | 0,15 кг |
| | | | А-II(III;IV)-2500-0459.90-КЖ.И.040-12 | НКР 90 | | |
| | | | | Детали | | |
| | | | | 25 А-III ГОСТ 5781-82* | | |
| Б4 | | 1 | А-II(III;IV)-2500-0459.90-КЖ.И.040.19 | ℓ=1540 | 2 | 5.9 кг |
| Б4 | | 2 | - КЖ.И.040.2 | ℓ=735 | 1 | 2.8 кг |
| Б4 | | 3 | - КЖ.И.040.3 | 12 А-III ГОСТ 5781-82* ℓ=370 | 9 | 0,33 кг |
| | | | А-II(III;IV)-2500-0459.90-КЖ.И.040.13 | НКР 91 | | |
| | | | | Детали | | |
| | | | | 22 А-III ГОСТ 5781-82* | | |
| Б4 | | 1 | А-II(III;IV)-2500-0459.90-КЖ.И.040.20 | ℓ=1540 | 2 | 4.6 кг |
| Б4 | | 2 | - КЖ.И.040.5 | ℓ=735 | 1 | 2,2 кг |
| Б4 | | 3 | - КЖ.И.040.6 | 10 А-III ГОСТ 5781-82* ℓ=370 | 9 | 0,23 кг |
| | | | А-II(III;IV)-2500-0459.90-КЖ.И.040.14 | НКР 92 | | |
| | | | | Детали | | |
| | | | | 18 А-IV ГОСТ 5781-82* | | |
| Б4 | | 1 | А-II(III;IV)-2500-0459.90-КЖ.И.040.21 | ℓ=1540 | 2 | 3,1 кг |
| Б4 | | 2 | - КЖ.И.040.8 | ℓ=735 | 1 | 1,5 кг |
| Б4 | | 3 | - КЖ.И.040.9 | 8 А-III ГОСТ 5781-82* ℓ=370 | 9 | 0,15 кг |

Взам. инв.№

Подпись и дата

Инв.№ подл.

Привязан:

Инв. №

А-II(III;IV)-2500-0459.90-КЖ.И.040

Лист 4

Альбом 2

| Формат | Зона | Поз. | Обозначение | Наименование | Кол. | Примечание |
|---|---|---|---|---|---|---|
| | | | А-II(III;IV)-2500-0459.90-КЖ.И.040.15 | НКР 93 | | |
| | | | | Детали | | |
| | | | | 25 А-III ГОСТ 5781-82* | | |
| Б4 | | 1 | А-II(III;IV)-2500-0459.90-КЖ.И.040.22 | ℓ= 1720 | 2 | 6.6 кг |
| Б4 | | 2 | -КЖ.И.040.2 | ℓ= 735 | 1 | 2,6 кг |
| Б4 | | 3 | -КЖ.И.040.3 | 12А-III ГОСТ 5781-82* ℓ=370 | 11 | 0,33 кг |
| | | | А-II(III;IV)-2500-0459.90-КЖ.И.040.16 | НКР 94 | | |
| | | | | Детали | | |
| | | | | 22 А-III ГОСТ 5781-82* | | |
| Б4 | | 1 | А-II(III;IV)-2500-0459.90-КЖ.И.040.23 | ℓ= 1720 | 2 | 5,1 кг |
| Б4 | | 2 | -КЖ.И.040.5 | ℓ= 735 | 1 | 2,2 кг |
| Б4 | | 3 | -КЖ.И.040.6 | 10А-III ГОСТ 5781-82* ℓ=370 | 11 | 0.23 кг |
| | | | А-II(III;IV)-2500-0459.90-КЖ.И.040.17 | НКР 95 | | |
| | | | | Детали | | |
| | | | | 18 А-III ГОСТ 5781-82* | | |
| Б4 | | 1 | А-II(III;IV)-2500-0459.90-КЖ.И.040.24 | ℓ= 1720 | 2 | 3.4 кг |
| Б4 | | 2 | -КЖ.И.040.8 | ℓ= 735 | 1 | 1,5 кг |
| Б4 | | 3 | -КЖ.И.040.9 | 8А-III ГОСТ 5781-82* ℓ=370 | 11 | 0,15 кг |

Инв.№ подл. | Подпись и дата | Взам. инв.№

Привязан:

Инв. №

А-II(III;IV)-2500-0459.90-КЖ.И. 040

Лист 5

Альбом 2

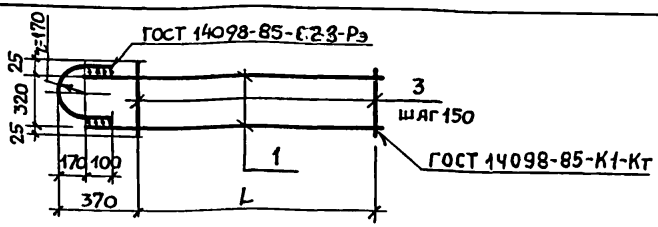


| Обозначение | Марка | L, мм | Масса, кг |
|---|---|---|---|
| А-II(III;IV)-2500-0459.90-КЖ.И.040 | НКР78 | 150 | 6.9 |
| -01 | НКР79 | | 5.3 |
| -02 | НКР80 | | 3.6 |
| -03 | НКР81 | 300 | 8.0 |
| -04 | НКР82 | | 6.1 |
| -05 | НКР83 | | 4.2 |
| -06 | НКР84 | 450 | 9.7 |
| -07 | НКР85 | | 7.3 |
| -08 | НКР86 | | 4.9 |
| -09 | НКР87 | 1200 | 15.9 |
| -10 | НКР88 | | 12.9 |
| -11 | НКР89 | | 8.7 |
| -12 | НКР90 | | 17.6 |
| -13 | НКР91 | | 13.5 |
| -14 | НКР92 | | 9.1 |
| -15 | НКР93 | 1500 | 19.6 |
| -16 | НКР94 | | 14.9 |
| -17 | НКР95 | | 10.0 |

Привязан:

Инв. №

Взам. инв. №

Подпись и дата

Инв. № подл.

| | | | |
|---|---|---|---|
| Инженер | Зельцер | | 17.04.90 |
| Вед. инж | Никифорова | | 17.04.90 |
| ГИП | Кондратьева | | 17.04.90 |
| Н. контр. | Кондратьева | | 17.04.90 |
| Нач. отэп | Сергеев | | 17.04.90 |

А-II(III;IV)-2500-0459.90-КЖ.И.040 СБ

Каркас плоский (НКР78... НКР95) Сборочный чертеж

| Стадия | Масса | Масштаб |
|---|---|---|
| Р | см. табл. | |
| Лист | Листов 1 | |

ПРОМСТРОЙПРОЕКТ

Копировал Пивоварова 24497-02 96 Формат А4

Альбом 2

| Формат | Зона | Поз. | Обозначение | Наименование | Кол. | Примечание |
|---|---|---|---|---|---|---|
| | | | | ДОКУМЕНТАЦИЯ | | |
| А4 | | | А-II(III,IV)-2500-0459.90-КЖ.И.ТУ | Технические условия | | |
| А4 | | | -КЖ.И.041СБ | Сборочный чертеж | | |
| | | | | ДЕТАЛИ | | |
| Б4 | | 1 | А-II(III,IV)-2500-0459.90-КЖ.И.041.1 | 8А-III ГОСТ 5781-82* ℓ=310 | 7 | 0.12кг |
| | | | ПЕРЕМЕННЫЕ ДАННЫЕ ДЛЯ ИСПОЛНЕНИЙ: | | | |
| | | | А-II(III,IV)-2500-0459.90-КЖ.И.041 | НКР 102 | | |
| | | | | ДЕТАЛИ | | |
| Б4 | | 2 | А-II(III,IV)-2500-0459.90-КЖ.И.041.2 | 16А-III ГОСТ 5781-82* ℓ=1600 | 2 | 2,5 кг |
| Б4 | | 3 | -КЖ.И.041.3 | 16А-III ГОСТ 5781-82* ℓ= 608 | 1 | 0.96 кг |
| | | | А-II(III,IV)-2500-0459.90-КЖ.И.041-01 | НКР 103 | | |
| | | | | ДЕТАЛИ | | |
| Б4 | | 2 | А-II(III,IV)-2500-0459.90-КЖ.И.041.4 | 14А-III ГОСТ 5781-82* ℓ=1600 | 2 | 1.9 кг |
| Б4 | | 3 | -КЖ.И.041.5 | 14А-III ГОСТ 5781-82* ℓ= 608 | 1 | 0.74 кг |
| | | | А-II(III,IV)-2500-0459.90-КЖ.И.041-02 | НКР 104 | | |
| | | | | ДЕТАЛИ | | |
| Б4 | | 2 | А-II(III,IV)-2500-0459.90-КЖ.И.041.6 | 12А-III ГОСТ 5781-82* ℓ=1600 | 2 | 1.4 кг |
| Б4 | | 3 | -КЖ.И.041.7 | 12А-III ГОСТ 5781-82* ℓ= 608 | 1 | 0.54 кг |

Взам. инв.№ | Подпись и дата | Инв.№ подл.

Привязан:

Инв №

А-II(III,IV)-2500-0459.90-КЖ.И.041

| | | | |
|---|---|---|---|
| Вед.инж. | Никифорова | | 17.01.90 |
| ГИП | Кондратьева | | 17.01.90 |
| Н.контр. | Кондратьева | | 17.01.90 |
| Нач.отэп | Сергеев | | 17.01.90 |

Каркас плоский (НКР 102 ... НКР 104)

| Стадия | Лист | Листов |
|---|---|---|
| Р | | 1 |

ПРОМСТРОЙПРОЕКТ



Копировал Пивоварова Формат А4

Альбом 2

## НКР 102 ... НКР 104

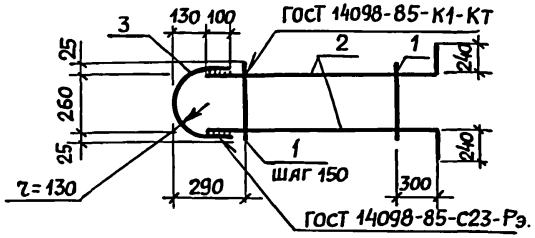


| Обозначение | Марка | Масса, кг |
|---|---|---|
| А-II(III,IV)-2500-0459.90-КЖ.И.041 | НКР102 | 6.8 |
| -01 | НКР103 | 5.4 |
| -02 | НКР104 | 4.2 |

Привязан

Инв. №

Инв. № подл. | Подпись и дата | Взам. инв. №

| | | | |
|---|---|---|---|
| Ведущий инж. | Никифорова | | 17.04.90 |
| ГИП | Кондратьева | | 17.04.90 |
| Н. контр. | Кондратьева | | 17.04.90 |
| Нач. ОТЭП | Сергеев | | 17.04.90 |

А-II(III,IV)-2500-0459.90-КЖ.И.041 СБ

Каркас плоский (НКР102... НКР104) Сборочный чертеж

| Стадия | Масса | Масштаб |
|---|---|---|
| Р | см. табл. | |
| Лист | Листов 1 | |

ПРОМСТРОЙПРОЕКТ



Копировал Пивоварова Формат А4

Альбом 2

| Формат | Зона | Поз. | Обозначение | Наименование | Кол. | Примечание |
|---|---|---|---|---|---|---|
| | | | | Документация | | |
| А4 | | | А-II(III,IV)-2500-0459.90-КЖ.И.ТУ | Технические условия | | |
| А4 | | | -КЖ.И.042СБ | Сборочный чертеж | | |
| | | | | | | |
| | | | Переменные данные для исполнений: | | | |
| | | | А-II(III,IV)-2500-0459.90-КЖ.И.042 | НКР105 | | |
| | | | | Детали | | |
| | | | | 16 А-III ГОСТ 5781-82* | | |
| Б4 | | 1 | А-II(III,IV)-2500-0459.90-КЖ.И.042.1 | $\ell$=630 | 2 | 1.0 кг |
| Б4 | | 2 | -КЖ.И.042.2 | $\ell$=608 | 1 | 0,96 кг |
| Б4 | | 3 | -КЖ.И.042.3 | 8 А-III ГОСТ 5781-82* $\ell$=310 | 4 | 0,12 кг |
| | | | | | | |
| | | | А-II(III,IV)-2500-0459.90-КЖ.И.042-01 | НКР106 | | |
| | | | | Детали | | |
| | | | | 14 А-III ГОСТ 5781-82* | | |
| Б4 | | 1 | А-II(III,IV)-2500-0459.90-КЖ.И.042.4 | $\ell$=630 | 2 | 0,76 кг |
| Б4 | | 2 | -КЖ.И.042.5 | $\ell$=608 | 1 | 0,74 кг |
| Б4 | | 3 | -КЖ.И.042.3 | 8 А-III ГОСТ 5781-82* $\ell$=310 | 4 | 0,12 кг |

Взам. инв. №

Подпись и дата

Инв. № подл.

Привязан:

Инв. №

А-II(III,IV)-2500-0459.90-КЖ.И.042

Каркас плоский (НКР105 ... НКР110)

| Стадия | Лист | Листов |
|---|---|---|
| Р | 1 | 2 |

ПРОМСТРОЙПРОЕКТ

| | | |
|---|---|---|
| Вед. инж. | Никифорова | 17.04.90 |
| ГИП | Кондрятьева | 17.04.90 |
| Н. контр. | Кондрятьева | 17.04.90 |
| Нач. ОТЭП | Сергеев | 17.04.90 |



Копировал Пивоварова Формат А4

Альбом 2

| Формат | Зона | Поз. | Обозначение | Наименование | Кол. | Примечание |
|---|---|---|---|---|---|---|
| | | | А-II(III,IV)-2500-0459.90-КЖ.И.042-02 | НКР 107 | | |
| | | | | Детали | | |
| | | | | 12 А-III ГОСТ 5781-82* | | |
| Б4 | | 1 | А-II(III,IV)-2500-0459.90-КЖ.И.042.6 | ℓ= 630 | 2 | 0,56 кг |
| Б4 | | 2 | - КЖ.И.042.7 | ℓ= 608 | 1 | 0,54 кг |
| Б4 | | 3 | - КЖ.И.042.3 | 8 А-III ГОСТ 5781-82* ℓ= 310 | 4 | 0,12 кг |
| | | | А-II(III;IV)-2500-0459.90-КЖ.И.042-03 | НКР 108 | | |
| | | | | Детали | | |
| | | | | 16 А-III ГОСТ 5781-82* | | |
| Б4 | | 1 | А-II(III,IV)-2500-0459.90-КЖ.И.042.8 | ℓ= 470 | 2 | 0.74 кг |
| Б4 | | 2 | - КЖ.И.042.2 | ℓ= 608 | 1 | 0.96 кг |
| Б4 | | 3 | - КЖ.И.042.3 | 8 А-III ГОСТ 5781-82* ℓ=310 | 3 | 0.12 кг |
| | | | А-II(III,IV)-2500-0459.90-КЖ.И.042-04 | НКР 109 | | |
| | | | | Детали | | |
| | | | | 14 А-III ГОСТ 5781-82* | | |
| Б4 | | 1 | А-II(III,IV)-2500-0459.90-КЖ.И.042.9 | ℓ= 470 | 2 | 0.57 кг |
| Б4 | | 2 | - КЖ.И.042.5 | ℓ= 608 | 1 | 0,74 кг |
| Б4 | | 3 | - КЖ.И.042.3 | 8 А-III ГОСТ 5781-82* ℓ=310 | 3 | 0,12 кг |
| | | | А-II(III,IV)-2500-0459.90-КЖ.И.042-05 | НКР 110 | | |
| | | | | Детали | | |
| | | | | 12 А-III ГОСТ 5781-82* | | |
| Б4 | | 1 | А-II(III,IV)-2500-0459.90-КЖ.И.042.10 | ℓ= 470 | 2 | 0.42 кг |
| Б4 | | 2 | - КЖ.И.042.7 | ℓ= 608 | 1 | 0,54 кг |
| Б4 | | 3 | - КЖ.И.042.3 | 8 А-III ГОСТ 5781-82* ℓ=310 | 3 | 0.12 кг |

Инв.№ подл. | Подпись и дата | Взам. инв.№

Привязан:

Инв. №

А-II(III,IV)-2500-0459.90-КЖ.И.042 — Лист 2

Альбом 2

## НКР105... НКР110

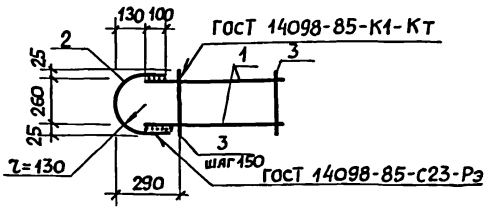


| Обозначение | Марка | Масса, кг |
|---|---|---|
| А-II(III,IV)-2500-0459.90-КЖ.И.042 | НКР105 | 3,4 |
| -01 | НКР106 | 2,7 |
| -02 | НКР107 | 2,1 |
| -03 | НКР108 | 2,8 |
| -04 | НКР 109 | 2,2 |
| -05 | НКР110 | 1,7 |

Привязан:

Инв. №

Взам. инв.№ | Подпись и дата | Инв.№ подл.

| | | | |
|---|---|---|---|
| Вед.инж | Никифорова | | 17.04.90 |
| ГИП | Кондратьева | | 17.04.90 |
| Н.контр. | Кондратьева | | 17.04.90 |
| Нач.отд. | Сергеев | | 17.04.90 |

А-II(III,IV)-2500-0459.90-КЖ.И.042 СБ

Каркас плоский (НКР105... НКР110) Сборочный чертеж

| Стадия | Масса | Масштаб |
|---|---|---|
| Р | см. табл. | |
| Лист | Листов 1 | |

ПРОМСТРОЙПРОЕКТ

Альбом 2

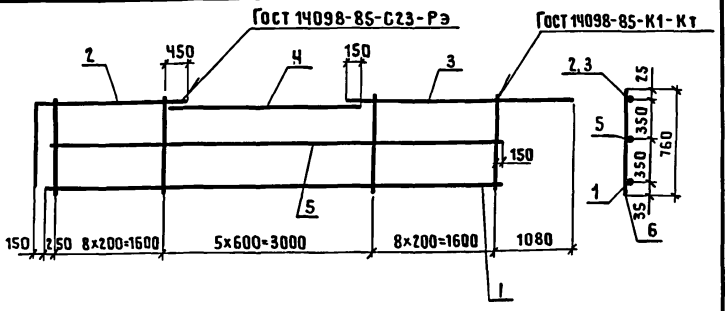


| Формат | Зона | Поз. | Обозначение | Наименование | Кол. | Примечание |
|---|---|---|---|---|---|---|
| | | | | Документация | | |
| А4 | | | А-II(III,IV)-2500-0459.90-КЖ.И.ТУ | Технические условия | | |
| | | | | Детали | | |
| | | | | 22 А-III Гост 5781-82* | | |
| БЧ | | 1 | А-II(III,IV)-2500-0459.90-КЖ.И.043.1 | ℓ= 6500 | 1 | 19,4 кг |
| БЧ | | 2 | -КЖ.И.043.2 | ℓ=3200 | 1 | 9,6 кг |
| БЧ | | 3 | -КЖ.И.043.3 | ℓ=3180 | 1 | 9,5 кг |
| | | | | 14 А-I Гост 5781-82* | | |
| БЧ | | 4 | А-II(III,IV)-2500-0459.90- КЖ.И.043.4 | ℓ=2300 | 1 | 2,8 кг |
| БЧ | | 5 | - КЖ.И.043. 5 | ℓ=6500 | 1 | 7,9 кг |
| БЧ | | 6 | - КЖ.И.043.6 | 10 А-III Гост 5781-82* ℓ=760 | 22 | 0,47 кг |

Взам.инв.№

Привязан

Инв.№

Подпись и дата

Инв.№ подл.

| | | | |
|---|---|---|---|
| Техник | Дубинкина | | 17.04.90 |
| Вед.инж | Никифорова | | 17.04.90 |
| ГИП | Кондратьева | | 17.04.90 |
| Н.контр. | Кондратьева | | 17.04.90 |
| Нач.отэп | Сергеев | | 17.04.90 |

А-II(III,IV)-2500-0459.90-КЖ.И.043

Каркас плоский НКР 111

| Стадия | Масса | Масштаб |
|---|---|---|
| Р | 59,5кг | |
| Лист | Листов 1 | |

ПРОМСТРОЙПРОЕКТ

24497-02 102

Копировал Замотаева Формат А4

Альбом 2

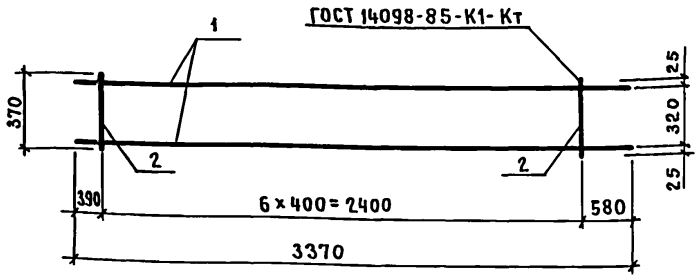


| Формат | Зона | Поз. | Обозначение | Наименование | Кол. | Примечание |
|---|---|---|---|---|---|---|
| | | | | **Документация** | | |
| А4 | | | А-II(III;IV)-2500-0459.90-КЖ.И.ТУ | Технические условия | | |
| | | | | **Детали** | | |
| БЧ | | 1 | А-II(III;IV)-2500-0459.90-КЖ.И.044.1 | 22 А-III ГОСТ 5781-82* ℓ=3370 | 2 | 10,1 кг |
| БЧ | | 2 | -КЖ.И.044.2 | 6 А-III ГОСТ 5781-82* ℓ=370 | 7 | 0,08 кг |

Привязан

Инв. №

Взам. инв. №

Подпись и дата

Инв. № подл.

| | | | |
|---|---|---|---|
| Техник | Дубинкина | | 17.04.90 |
| Вед. инж. | Никифорова | | 17.04.90 |
| ГИП | Кондратьева | | 17.04.90 |
| Н. контр. | Кондратьева | | 17.04.90 |
| Нач. ОТЭП | Сергеев | | 17.04.90 |

А-II (III; IV)-2500-0459.90-КЖ.И.044

Каркас плоский НКР-112

| Стадия | Масса | Масштаб |
|---|---|---|
| Р | 20,8 | |
| Лист | Листов 1 | |

ПРОМСТРОЙПРОЕКТ

24497-02 103

Копировал Замалуева

Формат А4

Альбом 2

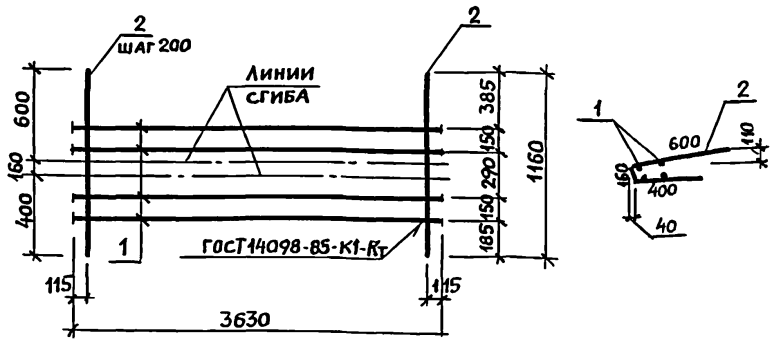


| Формат | Зона | Поз. | Обозначение | Наименование | Кол | Примечание |
|---|---|---|---|---|---|---|
| | | | | **Документация** | | |
| А4 | | | А-II(III;IV)-2500-0459.89-КЖ.И.ТУ | Технические условия | | |
| | | | | | | |
| | | | | **Детали** | | |
| | | | | 12А-III ГОСТ 5781-82* | | |
| Б4 | | 1 | А-II(III;IV)-2500-0459.89-КЖ.И.045.1 | ℓ=3630 | 4 | 3.2 кг |
| Б4 | | 2 | -КЖ.И.045.2 | ℓ=1160 | 18 | 1.0 кг |
| | | | | | | |

Привязан:

Инв. №

Взам. инв. №

Подпись и дата

Инв. № подл.

| | | | |
|---|---|---|---|
| Инженер | Сумрова | | 12.04.90 |
| ГИП | Кондратьева | | 12.04.90 |
| Н. контр. | Кондратьева | | 12.04.90 |
| Нач. ОТЭП | Сергеев | | 12.04.90 |

А-II(А-III, А-IV)-2500-0459.90-КЖ.И.045

СЕТКА АРМАТУРНАЯ НС1

| Стадия | Масса | Масштаб |
|---|---|---|
| Р | 30.8 | |
| Лист | Листов 1 | |

ПРОМСТАЛЬПРОЕКТ

Альбом 2

ГОСТ 14098-85-К1-Кт

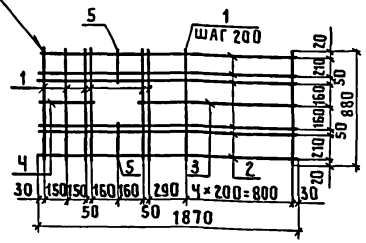


| Формат | Зона | Поз. | Обозначение | Наименование | Кол. | Примечание |
|---|---|---|---|---|---|---|
| | | | | Документация | | |
| А4 | | | А-II(III,IV)-2500-0459.90-КЖ.И ТУ | Технические условия | | |
| | | | | Детали | | |
| | | | | 8А-III ГОСТ 5781-82* | | |
| БЧ | | 1 | А-II(III,IV)-2500-0459.90-КЖ.И.046.1 | ℓ = 880 | 11 | 0,35 кг |
| БЧ | | 2 | -КЖ.И.046.2 | ℓ = 1870 | 6 | 0,74 кг |
| БЧ | | 3 | -КЖ.И.046.3 | ℓ = 1190 | 1 | 0,47 кг |
| БЧ | | Ч | -КЖ.И.046.Ч | ℓ = 400 | 1 | 0,16 кг |
| БЧ | | 5 | -КЖ.И.046.5 | ℓ = 300 | 2 | 0,12 кг |

Взам. инв. №

Подпись и дата

Инв. № подл.

Привязан

Инв. №

А-II(III,IV)-2500-0459.90-КЖ.И.046

| | | | |
|---|---|---|---|
| Техник | Захарова | | 17.09.90 |
| Вед. инж | Никифорова | | 17.09.90 |
| ГИП | Кондратьева | | 17.09.90 |
| Н. контр. | Кондратьева | | 17.09.90 |
| Нач. отэп | Сергеев | | 17.09.90 |

Сетка арматурная НС2

| Стадия | Масса | Масштаб |
|---|---|---|
| Р | 9,2 | 1:30 |
| Лист | Листов 1 | |

ПРОМСТРОЙПРОЕКТ

24497-02 105

Копировал Замотаева Формат А4

Альбом 2

| Формат | Зона | Поз. | Обозначение | Наименование | Кол. | Примечание |
|---|---|---|---|---|---|---|
| | | | | Документация | | |
| А4 | | | А-II(III,IV)-2500-0459.90 КЖИ ТУ | Технические условия | | |
| А4 | | | -КЖИ.047 СБ | Сборочный чертеж | | |
| | | | Переменные данные | для исполнений: | | |
| | | | А-II(III,IV)-2500-0459.90-КЖИ.047 | НМН1 | | |
| | | | | Детали | | |
| | | | | Труба 630×10 ГОСТ 10704-76* / ВСт2сп ГОСТ 10706-76 | | |
| Б4 | | 1 | А-II(III,IV)-2500-0459.90-КЖИ.047.1 | ℓ = 500 | 1 | 76.5 кг |
| А4 | | 2 | -КЖИ.062 | Ограничитель | 1 | |
| | | | А-II(III,IV)-2500-0459.90-КЖИ.047-01 | НМН2 | | |
| | | | | Детали | | |
| | | | | Труба 820×10 ГОСТ 10704-76* / ВСт2сп ГОСТ 10706-76 | | |
| Б4 | | 1 | А-II(III,IV)-2500-0459.90-КЖИ.047.2 | ℓ = 500 | 1 | 99.9 кг |
| А4 | | 2 | -КЖИ.062-01 | Ограничитель | 1 | |
| | | | А-II(III,IV)-2500-0459.90-КЖИ.047-02 | НМН 3 | | |
| | | | | Детали | | |
| | | | | Труба 1020×10 ГОСТ 10704-76* / ВСт2сп ГОСТ 10706-76 | | |
| Б4 | | 1 | А-II(III,IV)-2500-0459.90-КЖИ.047.3 | ℓ = 500 | 1 | 124.6 кг |
| А4 | | 2 | -КЖИ.062-02 | Ограничитель | 1 | |

Взам. инв. №

Подпись и дата

Инв. № подл.

Привязан

Инв. №

А-II(III,VI)-2500-0459.90-КЖ.И.047

| | | | |
|---|---|---|---|
| Ст техн. | Третьякова | | 17.04.90 |
| Вед. инж. | Никифорова | | 17.04.90 |
| ГИП | Кондратьева | | 17.04.90 |
| Н. контр. | Кондратьева | | 17.04.90 |
| Нач. ОТЭП | Сергеев | | 17.04.90 |

Изделие закладное (НМН1... НМН3)

| Стадия | Лист | Листов |
|---|---|---|
| Р | | 1 |

ПРОМСТРОЙПРОЕКТ



Копировал Якубова

Формат А4

Альбом 2

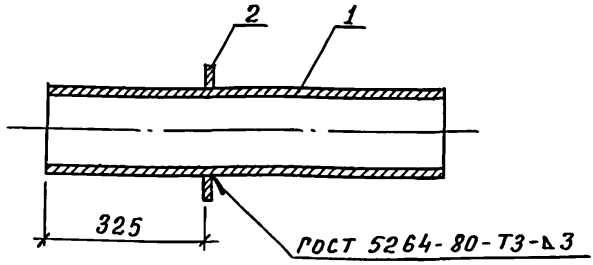


| Обозначение | Марка | Масса, кг |
|---|---|---|
| А-II(III,IV)-2500-0459.90-КЖ.И.047 | НМН1 | 93.7 |
| -01 | НМН2 | 124.8 |
| -02 | НМН3 | 158.7 |

Привязан

Инв. №

Взам. инв. №

Подпись и дата

Инв. № подл.

| | | | |
|---|---|---|---|
| Ст. техн. | Третьякова | | 11.04.90 |
| Вед. инж. | Никифорова | | 11.04.90 |
| ГИП | Кондратьева | | 11.04.90 |
| Н. контр. | Кондратьева | | 11.04.90 |
| Нач. ОТЭП | Сергеев | | 11.04.90 |

А-II(III,IV)-2500-0459.90-КЖ.И.047 СБ

Изделие закладное (НМН1...НМН3) Сборочный чертеж

| Стадия | Масса | Масштаб |
|---|---|---|
| Р | См. Табл. | |
| Лист | Листов 1 | |

ПРОМСТРОЙПРОЕКТ

24497-02 107

Копировал: Яковлева Формат А4

Альбом 2

| Формат | Зона | Поз. | Обозначение | Наименование | Кол. | Примечание |
|---|---|---|---|---|---|---|
| | | | | Документация | | |
| А4 | | | А-II(III,IV)-2500-0459.90-КЖИ.ТУ | Технические условия | | |
| А4 | | | -КЖИ.048 СБ | Сборочный чертеж | | |
| | | | | Переменные данные для исполнений: | | |
| | | | А-II(III,IV)-2500-0459.90-КЖИ.048 | НМН4 | | |
| | | | | Детали | | |
| | | | | Труба 630×9 ГОСТ 10704-76* / ВСт2сп ГОСТ 10706-76 | | |
| БЧ | | 1 | А-II(III,IV)-2500-0459.90-КЖИ.048.1 | ℓ=650 | 1 | 89.6кг |
| А4 | | 2 | -КЖИ.066 | Пластина | 1 | |
| А4 | | 3 | -КЖИ.062 | Ограничитель | 1 | |
| | | | А-II(III,IV)-2500-0459.90-КЖИ.048-01 | НМН5 | | |
| | | | | Детали | | |
| | | | | Труба 820×10 ГОСТ 10704-76* / ВСт2сп ГОСТ 10706-76 | | |
| БЧ | | 1 | А-II(III,IV)-2500-0459.90-КЖИ.048.2 | ℓ=650 | 1 | 129.9кг |
| А4 | | 2 | -КЖИ.066-01 | Пластина | 1 | |
| А4 | | 3 | -КЖИ.062-01 | Ограничитель | 1 | |

Взам. инв. №

Подпись и дата

Инв. № подл.

Привязан

Инв. №

| | | | |
|---|---|---|---|
| Гл. техн. | Третьякова | | 17.04.90 |
| Вед. инж. | Никифорова | | 17.04.90 |
| ГИП | Кондратьева | | 17.04.90 |
| Н. контр. | Кондратьева | | 17.04.90 |
| Нач. ОТЭП. | Сергеев | | 17.04.90 |

А-II(III,IV)-2500-0459-90 КЖ.И.048

Изделие закладное (НМН4... НМН7)

| Стадия | Лист | Листов |
|---|---|---|
| Р | 1 | 2 |

Промстройпроект

24497-02 108

Копировал Яковлева

Формат А4

Альбом 2

| Формат | Зона | Поз. | Обозначение | Наименование | Кол | Примечание |
|---|---|---|---|---|---|---|
| | | | А-II (III, IV)-2500-0459.90-КЖ.И.048-02 | НМН6 | | |
| | | | | Детали | | |
| | | | | Труба 630×9 ГОСТ 10704-76* / Вст2сп ГОСТ 10706-76 | | |
| БЧ | | 1 | А-II (III, IV)-2500-0459.90-КЖ.И.048.3 | ℓ = 700 | 1 | 96,5 кг |
| АЧ | | 2 | -КЖ.И.066 | Пластина | 1 | |
| АЧ | | 3 | -КЖ.И.062 | Ограничитель | 1 | |
| | | | А-II (III, IV)-2500-0459.90-КЖ.И.048-03 | НМН7 | | |
| | | | | Детали | | |
| | | | | Труба 1020×10 ГОСТ 10704-76* / Вст2сп ГОСТ 10706-76 | | |
| БЧ | | 1 | А-II (III, IV)-2500-0459.90-КЖ.И.048.4 | ℓ = 700 | 1 | 174,4 кг |
| АЧ | | 2 | -КЖ.И.066-02 | Пластина | 1 | |
| АЧ | | 3 | -КЖ.И.062-02 | Ограничитель | 1 | |

Взам. инв. №

Подпись и дата

Инв. № подл.

Привязан

Инв. №

А-II (III, IV)-2500-0459.90-КЖ.И.048

Лист 2



Копировал: Яковлева

Формат А4

Альбом 2

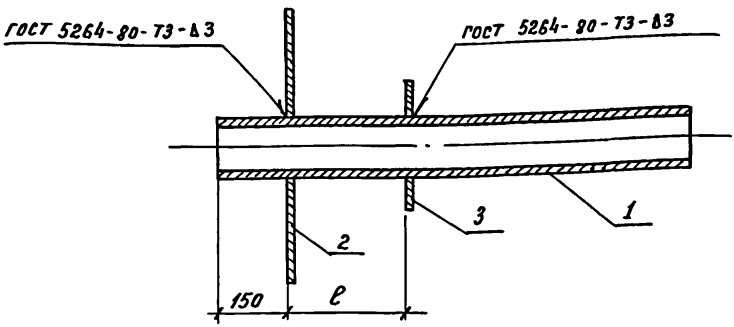


| Обозначение | Марка | ℓ, мм | Масса, кг |
|---|---|---|---|
| А-II(III, IV)-2500-0459.90-КЖИ.048 | НМН4 | 175 | 142.0 |
| -01 | НМН5 | 175 | 200.0 |
| -02 | НМН6 | 175 | 148.9 |
| -03 | НМН7 | 250 | 264.9 |

Привязан

Инв. №

Взам. инв. №

Подпись и дата

Инв. № подл.

| | | | |
|---|---|---|---|
| Стехн. | Третьякова | | 17.04.90 |
| Вединж. | Никифорова | | 17.04.90 |
| ГИП | Кондратьева | | 17.04.90 |
| Н. контр. | Кондратьева | | 17.04.90 |
| Нач. ОТЭП | Сергеев | | 17.04.90 |

А-II(III, IV)-2500-0459.90-КЖИ.048 СБ

Изделие закладное (НМН4...НМН7) Сборочный чертеж

| Стадия | Масса | Масштаб |
|---|---|---|
| Р | см. табл. | |
| Лист | Листов 1 | |

ПРОМСТРОЙПРОЕКТ

24497-02 110

Копировал: Яковлева

Формат А4

Альбом 2

| Формат | Зона | Поз. | Обозначение | Наименование | Кол | Примечание |
|---|---|---|---|---|---|---|
| | | | | Документация | | |
| А4 | | | А-II (III, IV)-2500-0459.90-КЖ.И. ТУ | Технические условия | | |
| А4 | | | -КЖ.И. 049 | Сборочный чертеж | | |
| | | | Переменные данные | для исполнений: | | |
| | | | А-II (III, IV)-2500-0459.90-КЖ.И.049 | НМН8 | | |
| | | | | Детали | | |
| А4 | | 1 | А-II (III, IV)-2500-0459.90-КЖ.И.063 | Ограничитель 1 | 1 | |
| А4 | | 2 | Т-199.250.23.001-22 | Патрубок | 6 | 03.005-5 В2.Ал.16 |
| | | 3 | | Сальник трубный | | |
| | | | | СКПТ-42 ГОСТ 4860.2-83 | 12 | |
| | | | А-II (III, IV)-2500-0459.90-КЖ.И.049-01 | НМН9 | | |
| | | | | Детали | | |
| А4 | | 1 | А-II (III, IV)-2500-0459.90-КЖ.И.063-01 | Ограничитель 2 | 1 | |
| А4 | | 2 | Т-199.250.23.001-22 | Патрубок | 8 | 03.005-5 В.2 Ал.16 |
| | | 3 | | Сальник трубный | | |
| | | | | СКПТ-42 ГОСТ 4860.2-83 | 16 | |

Взам. инв. №

Подпись и дата

Инв. № подл.

Привязан

Инв. №

А-II (III, IV)-1800-0459.90-КЖ.И.049

| | | | |
|---|---|---|---|
| Ст. техн. | Третьякова | | 17.04.90 |
| Вед. инж. | Никифорова | | 17.04.90 |
| ГИП | Кондратьева | | 17.04.90 |
| Н. контр. | Кондратьева | | 17.04.90 |
| Нач. ОТЭП | Сергеев | | 17.04.90 |

Изделие закладное (НМН8, НМН9)

| Стадия | Лист | Листов |
|---|---|---|
| Р | | 1 |

ПРОМСТРОЙПРОЕКТ

24497-02 111

Копировал: Зайцева. Формат А4

Альбом 2

## НМН8, НМН9

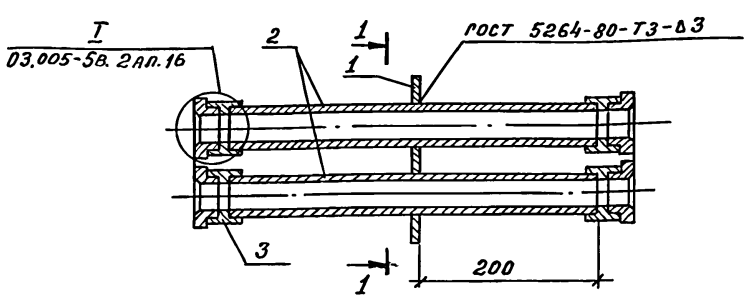


1–1
ДЛЯ НМН8
М1:10

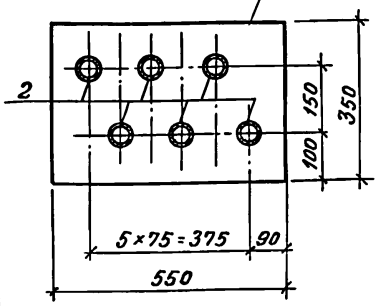


1–1
ДЛЯ НМН9
М1:10

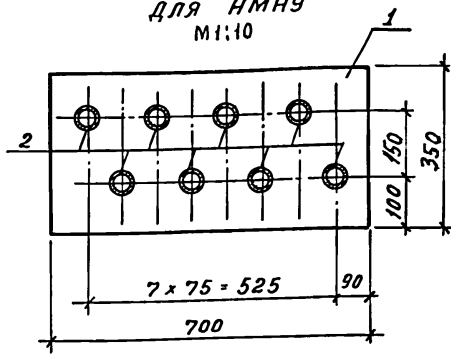


| Обозначение | Марка | Масса, кг |
|---|---|---|
| А-II(III,IV)-2500-0459.90-КЖ.И.049 | НМН8 | 28.5 |
| –01 | НМН9 | 37.1 |

Привязан

Инв. №

Взам. инв. №

Подпись и дата

Инв. № подл.

| | | | |
|---|---|---|---|
| Ст. техн. | Третьякова | | 17.04.90 |
| Вед. инж. | Никифорова | | 17.04.90 |
| ГИП | Кондратьева | | 17.04.90 |
| Н. контр. | Кондратьева | | 17.04.90 |
| Нач. ОТУП | Сергеев | | 17.04.90 |

А-II(III,IV)-2500-0459.90-КЖ.И.049 СБ

Изделие закладное (НМН8, НМН9) Сборочный чертеж

| Стадия | Масса | Масштаб |
|---|---|---|
| Р | см. табл. | 1:5 |
| Лист | Листов 1 | |

ПРОМСТРОЙПРОЕКТ

24497-02 112

Копировал: Жилина

Формат А4

Альбом 2

| Формат | Зона | Поз. | Обозначение | Наименование | Кол | Примечание |
|---|---|---|---|---|---|---|
| | | | | Документация | | |
| А4 | | | А-II(III,IV)-2500-0459.90-КЖ.И.ТУ | Технические условия | | |
| А4 | | | -КЖ.И050СБ | Сборочный чертеж | | |
| | | | Переменные данные для исполнений: | | | |
| | | | А-II(III,IV)-2500-0459.90-КЖ.И.050 | НМН10 | | |
| | | | | Детали | | |
| Б4 | | 1 | А-II(III,IV)-2500-0459.90-КЖ.И.050.1 | Труба 50х3,5 ГОСТ 8732-78* / В Ст 2сп ГОСТ 8731-74* | | |
| | | | | ℓ = 100 | 6 | 0,4 кг |
| А4 | | 2 | А-II(III,IV)-2500-0459.90-КЖ.И.063-02 | Ограничитель 3 | 1 | |
| | | | А-II(III,IV)-2500-0459.90-КЖ.И.050-01 | НМН11 | | |
| | | | | Детали | | |
| Б4 | | 1 | А-II(III,IV)-2500-0459.90-КЖ.И.050.2 | Труба 50х3,5 ГОСТ 8732-78* / В Ст 2сп ГОСТ 8731-74* | | |
| | | | | ℓ = 100 | 18 | 0,4 кг |
| А4 | | 2 | А-II(III,IV)-2500-0459.90-КЖ.И.050-02 | Ограничитель 4 | 1 | |

Взам. инв. №

Подпись и дата

Инв. № подл.

Привязан

Инв. №

| | | | |
|---|---|---|---|
| Гл. техн. | Третьякова | | 18.04.90 |
| Вед. инж. | Никифорова | | 18.04.90 |
| ГИП | Кондратьева | | 18.04.90 |
| Н. контр. | Кондратьева | | 18.04.90 |
| Нач. ОТЭП | Сергеев | | 18.04.90 |

А-II(III,IV)-2500-0459.90.-КЖ.И.050

Изделие закладное (НМН10, НМН11)

| Стадия | Лист | Листов |
|---|---|---|
| Р | | 1 |

ПРОМСТРОЙПРОЕКТ



Копировал: Яковлева Формат А4

Альбом 2

## НМН 10

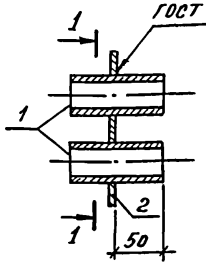


## НМН 11

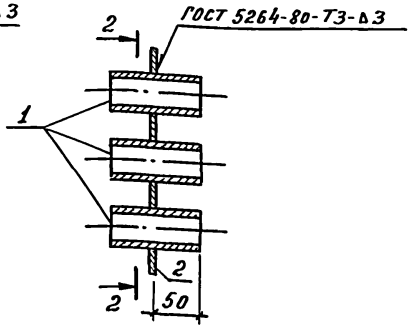


## 1 - 1
М1:10

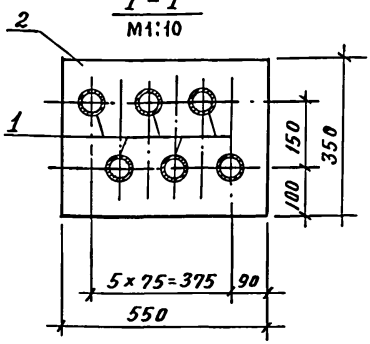


## 2 - 2
М1:10

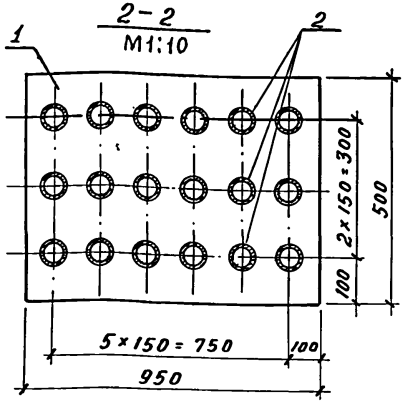


| Обозначение | Марка | Масса, кг |
|---|---|---|
| А-II(III,IV)-2500-0459.90-КЖИ.050 | НМН10 | 16.5 |
| -01 | НМН11 | 41,5 |

Привязан

Инв. №

Взам. инв. №

Подпись и дата

Инв. № подл.

А-II (III, IV)- 2500 - 0459.90 - КЖИ.050 СВ

Изделие закладное (НМН10, НМН11) Сборочный чертеж

| Стадия | Масса | Масштаб |
|---|---|---|
| Р | см. табл. | 1:5 |
| Лист | Листов 1 | |

ПРОМСТРОЙПРОЕКТ

| | | | |
|---|---|---|---|
| Ст. техн. | Третьякова | | 17.04.90 |
| Вед. инж. | Никифорова | | 17.04.90 |
| ГИП | Кондратьева | | 17.04.90 |
| Н. контр. | Кондратьева | | 17.04.90 |
| Нач. ОТЭП | Сергеев | | 17.04.90 |

24497-02 114

Копировал Яковлева

Формат А4

Альбом 2

| Формат | Зона | Поз. | Обозначение | Наименование | Кол. | Примечание |
|---|---|---|---|---|---|---|
| | | | | Документация | | |
| А4 | | | А-II(III,IV)-2500-0459.90-КЖ.И.ТУ | Технические условия | | |
| | | | -КЖ.И.051СБ | Сборочный чертеж | | |
| | | | Переменные данные для исполнений: | | | |
| | | | А-II(III,IV)-2500-0459.90-КЖ.И.051 | НМН12 | | |
| | | | | Детали | | |
| А4 | | 1 | А-II(III,IV)-2500-0459.90-КЖ.И.065 | ограничитель 5 | 1 | |
| А4 | | 2 | Т-199.250.23.001-22 | патрубок | 3 | По серии 03.003-5 |
| А4 | | 3 | Т-199.250.23.001-12 | патрубок | 3 | В2 Ал.16 |
| | | 4 | | сальник трубный | | |
| | | | | СКПТ-42 ГОСТ 4860.2-83 | 6 | |
| | | 5 | | сальник трубный | | |
| | | | | СКПТ-27 ГОСТ 4860.2-83 | 6 | |
| | | | А-II(III,IV)-2500-0459.90-КЖ.И.051-01 | НМН13 | | |
| | | | | Детали | | |
| А4 | | 1 | А-II(III,IV)-2500-0459.90-КЖ.И.065-01 | ограничитель 6 | 1 | |
| А4 | | 2 | Т-199.250.23.001-22 | патрубок | 4 | По серии 03.005-5 |
| А4 | | 3 | Т-199.250.23.001-12 | патрубок | 2 | В2 Ал.16 |
| | | 4 | | сальник трубный | | |
| | | | | СКПТ-42 ГОСТ 4860.2-83 | 12 | |
| | | 5 | | сальник трубный | | |
| | | | | СКПТ-27 ГОСТ 4860.2-83 | 4 | |

Взам. инв. №

Подпись и дата

Инв. № подл.

Привязан

Инв. №

| | | | |
|---|---|---|---|
| Техник | Захарова | | 17.04.90 |
| Инженер | Зельцер | | 17.04.90 |
| Вед. инж. | Никифарова | | 17.04.90 |
| ГИП | Кондратьева | | 17.04.90 |
| Н. контр. | Кондратьева | | 17.04.90 |
| Нач. ОТЭП | Сергеев | | 17.04.90 |

А-II(III,IV)-2500-0459.90-КЖ.И.051

Изделие закладное. (НМН12, НМН13)

| Стадия | Лист | Листов |
|---|---|---|
| Р | | 1 |

ПРОМСТРОЙПРОЕКТ

24497-02 115

Копировал Яковлева Формат А4

Альбом 2

## НМН12. НМН13

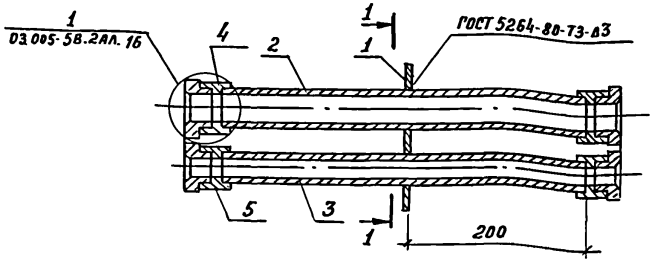


1-1
ДЛЯ НМН12
М1:10

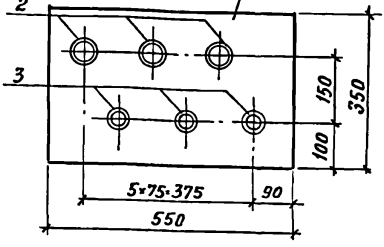


1-1
ДЛЯ НМН13
М1:10

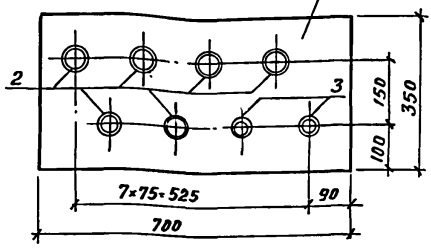


| Обозначение | Марка | Масса кг |
|---|---|---|
| А-II(III, IV)-2500-0459.90-КЖ.И. 051 | НМН12 | 25.0 |
| -01 | НМН13 | 30.2 |

Привязан.

Инв. №

Взам. инв. №

Подпись и дата

Инв. № подл.

| | | | |
|---|---|---|---|
| Техник | Захарова | | 17.04.90 |
| Инженер | Зельцер | | 17.04.90 |
| Вед.инж. | Никифорова | | 17.04.90 |
| ГИП | Кондратьева | | 17.04.90 |
| Н.контр. | Кондратьева | | 17.04.90 |
| Нач.ОТЭП | Сергеев | | 17.04.90 |

А-II(III, IV)-2500-0459.90-КЖ.И. 051 СБ

Изделие закладное (НМН12, НМН13) сборочный чертеж

| Стадия | Масса | Масштаб |
|---|---|---|
| Р | СМ. ТАБЛ. | 1:5 |
| Лист | Листов 1 | |

ПРОМСТРОЙПРОЕКТ

24497-02 116

Копировал: Яковлева

Формат А4

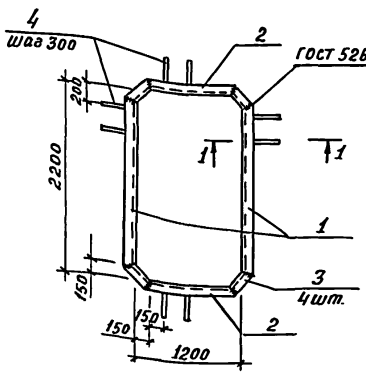


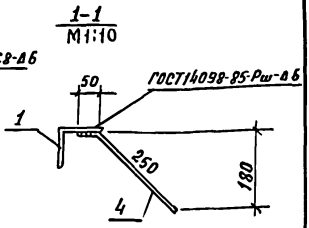


| Формат | Зона | Поз. | Обозначение | Наименование | Кол. | Примечание |
|---|---|---|---|---|---|---|
| | | | | Документация | | |
| А4 | | | А-II(III,IV)-2500-0459.90-КЖ.И. ТУ | Технические условия | | |
| | | | | Детали | | |
| | | | | Уголок 100×100×6.5-Б ГОСТ 8509-72* Вст3кп2 ГОСТ 535-79* | | |
| Б4 | | 1 | А-II(III,IV)-2500-0459.90-КЖ.И. 052.1 | ℓ = 2400 | 2 | 24.2кг |
| Б4 | | 2 | -КЖ.И. 052.2 | ℓ = 1400 | 2 | 14.1кг |
| Б4 | | 3 | -КЖ.И. 052.3 | ℓ = 300 | 4 | 3.0кг |
| Б4 | | 4 | -КЖ.И. 052.4 | 12А-II ГОСТ 5781-82* ℓ = 300 | 20 | 0.27кг |

Привязан:

Инв. №

Взам. инв. №

Подпись и дата

Инв. № подл.

| | | | |
|---|---|---|---|
| Вед. инж | Никифорова | | 13.04.90 |
| ГИП | Кондратьева | | 13.04.90 |
| Н. контр. | Кондратьева | | 13.04.90 |
| Нач. ОТЭП | Сергеев | | 13.04.90 |

А-II(III,IV)-2500-0459.90-КЖ.И. 052

Изделие закладное НМН 14

| Стадия | Масса | Масштаб |
|---|---|---|
| Р | 94.0 | 1:50 |
| Лист | Листов 1 | |

ПРОМСТРОЙПРОЕКТ



Копировал: Яковлева

Формат А4

Альбом 2

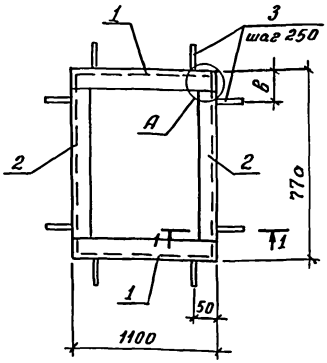


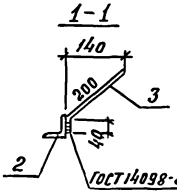


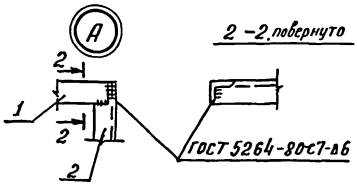


| Формат | Зона | Поз. | Обозначение | Наименование | Кол | Примечание |
|---|---|---|---|---|---|---|
| | | | | Документация | | |
| А4 | | | А-II(III,IV)-2500-0459.90-КЖ.И.ТУ | Технические условия | | |
| | | | | Детали | | |
| | | | | Уголок 50×50×5-Б-ГОСТ 8509-72* / Вст3кп2 ГОСТ 535-79* | | |
| Бч | | 1 | А-II(III,IV)-2500-045.90-КЖ.И.053.1 | ℓ=1090 | 2 | 4.1кг |
| Бч | | 2 | -КЖ.И.053.2 | ℓ=670 | 2 | 2.5кг |
| Бч | | 3 | -КЖ.И.053.3 | 8А-III ГОСТ 5781-82* ℓ=250 | 16 | 0.1кг |

Привязан

Инв. №

Взам. инв.№ | Подпись и дата | Инв.№ подл.

| | | | |
|---|---|---|---|
| Ст.техн. | Третьякова | | 17.04.90 |
| Вед.инж. | Никифорова | | 17.04.90 |
| ГИП | Кондратьева | | 17.04.90 |
| Н.контр. | Кондратьева | | 17.04.90 |
| Нач.ОТЭП | Сергеев | | 17.04.90 |

А-II(III,IV)-2500-0459.90-КЖ.И.053

Изделие закладное НМН15

| Стадия | Масса | Масштаб |
|---|---|---|
| Р | 14.8 | |
| Лист | Листов 1 | |

ПРОМСТРОЙПРОЕКТ



Копировал: Ярославна

Формат А4

Альбом 2

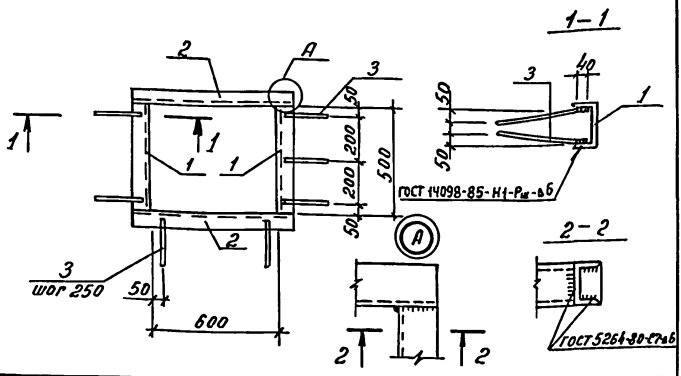


| Формат | Зона | Поз. | Обозначение | Наименование | Кол | Примечание |
|---|---|---|---|---|---|---|
| | | | | Документация | | |
| А4 | | | А-II(III,IV)-2500-0459.90-КЖ.И.ТУ | Технические условия | | |
| | | | | Детали | | |
| | | | | Швеллер 27 ГОСТ 8240-72* / Вст3кп2 ГОСТ 535-79* | | |
| Б4 | | 1 | А-II(III,IV)-2500-0459.90-КЖ.И.054.1 | ℓ=500 | 2 | 13.9 кг |
| Б4 | | 2 | -КЖ.И.054.2 | ℓ=716 | 2 | 19.8 кг |
| Б4 | | 3 | -КЖ.И.054.3 | 8А III ГОСТ 5781-82* ℓ=250 | 12 | 0.1 кг |

Привязан

Инв. №

Взам. инв. №

Подпись и дата

Инв. № подл.

А-II(III,IV)-2500-0459.90-КЖ.И.054

Изделие закладное НМН16

| Стадия | Масса | Масштаб |
|---|---|---|
| Р | 68.6 | 1:20 |
| Лист | Листов 1 | |

| | | | |
|---|---|---|---|
| Вед. инж. | Никифорова | | 17.04.90 |
| ГИП | Кондратьева | | 17.04.90 |
| Н. контр. | Кондратьева | | 17.04.90 |
| Нач. ОТЭП | Сергеев | | 17.04.90 |

ПРОМСТРОЙПРОЕКТ



Копировал: Яковлева Формат А4

Альбом 2

| Формат | Зона | Поз. | Обозначение | Наименование | Кол. | Примечание |
|---|---|---|---|---|---|---|
| | | | | Документация | | |
| А4 | | | А-II (III, IV)-250-0459.90-КЖ.И.ТУ | Технические условия | | |
| А4 | | | -КЖ.И.055 СБ | Сборочный чертеж | | |
| | | | | Детали | | |
| Б4 | | 1 | А-II (III, IV)-2500-0459.90-КЖ.И.055.1 | 8А-III ГОСТ 5781-82* l=250 | 4 | 0,1кг |
| | | | | Переменные данные для исполнений: | | |
| | | | А-II (III, IV)-2500-0459.90-КЖ.И.055 | НМН17 | | |
| | | | | Детали | | |
| Б4 | | 2 | А-II (III, IV)-2500-0459.90-КЖ.И.055.2 | Уголок 50×50×5-Б ГОСТ 8509-72* / Ст3кп2 ГОСТ 535-79* | | |
| | | | | l=592 | 1 | 2,2кг |
| | | | А-II (III, IV)-2500-0459.90-КЖ.И.055-01 | НМН18 | | |
| | | | | Детали | | |
| Б4 | | 2 | А-II (III, IV)-2500-0459.90-КЖ.И.055.3 | Уголок 50×50×5-Б ГОСТ 8509-72* / Ст3кп2 ГОСТ 535-79* | | |
| | | | | l=716 | 1 | 2,7кг |

Привязан

Инв. №

Взам. инв. №

Подпись и дата

Инв. № подл.

| | | | |
|---|---|---|---|
| Вед. инж. | Никифорова | | 13.04.84 |
| РИП | Контратьева | | 13.04.84 |
| Н. контр. | Кондратьева | | 13.04.84 |
| Нач. ОТЭП | Сергеев | | 13.04.84 |

А-II (III, IV)-2500-0459.90-КЖ.И.055

Изделие закладное (НМН17, НМН18)

| Стадия | Лист | Листов |
|---|---|---|
| Р | | 1 |

ПРОМСТРОЙПРОЕКТ

24497-02 120

Копировал: Яковлева

Формат А4

Альбом 2

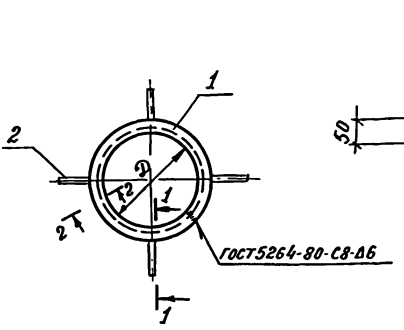


| Обозначение | Марка | Размеры, мм | | Масса, кг |
|---|---|---|---|---|
| | | D | L | |
| А-II (III, IV)-2500-0459.90-КЖ.И.055 | НМН17 | 160 | 592 | 2.6 |
| -01 | НМН18 | 200 | 716 | 3.1 |

Привязан

Инв. №

Взам. инв. №

Подпись и дата

Инв. № подл.

| | | | |
|---|---|---|---|
| Ст. техн | Третьякова | | 17.04.90 |
| Вед. инж. | Никифорова | | 17.04.90 |
| ГИП | Кондратьева | | 17.04.90 |
| Н. Контр. | Кондратьева | | 17.04.90 |
| Нач. ОТЭП | Сергеев | | 17.04.90 |

А-II (III, IV)-2500-0459.90-КЖ.И.055 СБ

Изделие закладное (НМН17, НМН18)

Сборочный чертеж

| Стадия | Масса | Масштаб |
|---|---|---|
| Р | См. табл. | |
| Лист | Листов 1 | |

ПРОМСТРОЙПРОЕКТ



Копировал: Яковлева

Формат А4

Альбом 2

НМН19, НМН20

1-1

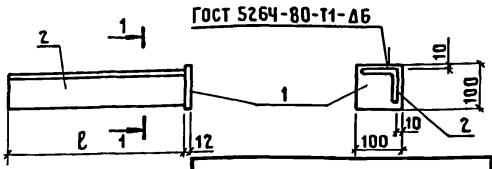


| Обозначение | Марка | ℓ, мм | Масса, кг |
|---|---|---|---|
| А-II(III,IV)-2500-0459.90-КЖ.И.056 | НМН19 | 570 | 5,84 |
| -01 | НМН20 | 870 | 8,34 |

| Формат | Зона | Поз. | Обозначение | Наименование | Кол. | Примечание |
|---|---|---|---|---|---|---|
| | | | | **Документация** | | |
| А4 | | | А-II(III,IV)-2500-0459.90-КЖ.И.ТУ | Технические условия | | |
| | | | | **Детали** | | |
| Б4 | | 1 | А-II(III,IV)-2500-0459.90-КЖ.И.056.1 | Полоса $\frac{6\text{-}12\times100\ \text{ГОСТ}\ 103\text{-}76^*}{\text{Вст3кп2 ГОСТ}\ 535\text{-}79^*}$ ℓ=100 | 1 | 0,94 кг |
| | | | | **Переменные данные** | **для исполнений:** | |
| | | | А-II(III,IV)-2500-0459.90-КЖ.И.056 | **НМН 19** | | |
| | | | | **Детали** | | |
| Б4 | | 2 | А-II(III,IV)-2500-0459.90-КЖ.И.056.2 | Уголок $\frac{80\times80\times7\text{-}Б\ \text{ГОСТ}\ 8509\text{-}72}{\text{Вст3кп2 ГОСТ}\ 535\text{-}79^*}$ ℓ=570 | 1 | 4,9 кг |
| | | | А-II(III,IV)-2500-0459.90-КЖ.И.056-01 | **НМН 20** | | |
| | | | | **Детали** | | |
| Б4 | | 2 | А-II(III,IV)-2500-0459.90-КЖ.И.056.3 | Уголок $\frac{80\times80\times7\text{-}Б\ \text{ГОСТ}\ 8509\text{-}72}{\text{Вст3кп2 ГОСТ}\ 535\text{-}79^*}$ ℓ=870 | 1 | 7,4 кг |

Взам. инв. №

Привязан

Инв. №

Подпись и дата

Инв. № подл.

А-II(III,IV)-2500-0459.90-КЖ.И.056

Изделие закладное (НМН 19, НМН 20)

| Стадия | Масса | Масштаб |
|---|---|---|
| Р | См. табл. | |
| Лист | Листов 1 | |

ПРОМСТРОЙПРОЕКТ

| | | | |
|---|---|---|---|
| Вед. инж. | Никифорова | | 17.04.90 |
| ГИП | Кондратьева | | 17.04.90 |
| Н. контр. | Кондратьева | | 17.04.90 |
| Нач. ОТЭП | Сергеев | | 17.04.90 |

24497-02 122

Копировал Замотаева Формат А4

Альбом 2

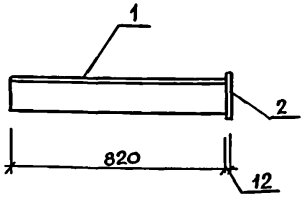


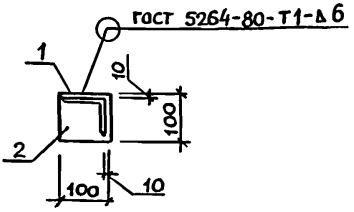


| Формат | Зона | Поз. | Обозначение | Наименование | Кол. | Примечание |
|---|---|---|---|---|---|---|
| | | | | Документация | | |
| А4 | | | А-II(III;IV)-2500-0459.90-КЖ.И.ТУ | Технические условия | | |
| | | | | Детали | | |
| | | | | Уголок 80×80×7-Б ГОСТ 8509-72* / Ст3сп3-I- ГОСТ 535-79* | | |
| Б4 | | 1 | А-II(III;IV)-2500-0459.90-КЖ.И.057.1 | ℓ=820 | 1 | 7.0 кг |
| | | | | Полоса Б-2 12×100 ГОСТ 103-76* / Вст3кп2 ГОСТ 535-79* | | |
| Б4 | | 2 | А-II(III;IV)-2500-0459.90-КЖ.И.057.2 | ℓ=100 | 1 | 0,9 кг |

Привязан:

Инв. №

Взам. инв. №

Подпись и дата

Инв. № подл.

| | | | |
|---|---|---|---|
| Инженер | Сумрова | | 17.04.90 |
| ГИП | Кондратьева | | 17.04.90 |
| Н. контр. | Кондратьева | | 17.04.90 |
| Нач. ОТЭП | Сергеев | | 17.04.90 |

А-II(III;IV)-2500-0459.90-КЖ.И.057

Изделие закладное НМН 21

| Стадия | Масса | Масштаб |
|---|---|---|
| Р | 7.9 | |
| Лист | Листов 1 | |

ПРОМСТРОЙПРОЕКТ

Альбом 2

| Формат | Зона | Поз. | Обозначение | Наименование | Кол. | Примечание |
|---|---|---|---|---|---|---|
| | | | | Документация | | |
| А4 | | | А-II(III,IV)-2500.0459.90-КЖ и. ТУ | Технические условия | | |
| А4 | | | -КЖ и 058СБ | Сборочный чертеж | | |
| | | | | Детали | | |
| А4 | | 1 | А-II(III,IV)-2500-0459.90-КЖ.и.067 | Пластина | 1 | |
| А4 | | 2 | 03.005-5 Вып.2 Ал.12 КПК-13 | Т-199.250.19.002-08 | 2 | 0,77кг |
| А4 | | 3 | | -24 | 4 | 1,06кг |
| А4 | | 4 | А-II(III,IV)-2500-0459.90-КЖ.и.064 | Ограничитель | 4 | 1,36кг |
| А4 | | 5 | 03.005-5 Вып2 Ал. 16 КПК-17 | Т-199.250.23.001-14 | 2 | 0,9 кг |
| А4 | | 6 | | -34 | 4 | 2,7кг |
| А4 | | 7 | | -44 | 4 | 4,6кг |
| | | | | Стандартные изделия | | |
| | | | | Сальник трудный ГОСТ 48602-76 | | |
| | | 8 | 03.005-5 Вып.2 Ал.16 КПК-17 | СКПТ-27 | 4 | |
| | | 9 | | СКПТ-60 | 8 | |
| | | 10 | | СКПТ-90 | 8 | |

Привязан

Инв. №

Взам. инв. №

Подпись и дата

Инв. № подл.

| | | | |
|---|---|---|---|
| Инженер | Сумрова | | 13.04.90 |
| ГИП | Кондратьева | | 13.04.90 |
| Н.контр. | Кондратьева | | 13.04.90 |
| Нач. ОТЭП | Сергеев | | 13.04.90 |

А-II(III,IV)-2500-0459.90-КЖ.И. 058

Изделие закладное НМН 22

| Стадия | Лист | Листов |
|---|---|---|
| Р | | 1 |

ПРОМСТРОЙПРОЕКТ



Копировал: Яковлева

Формат А4

Альбом 2

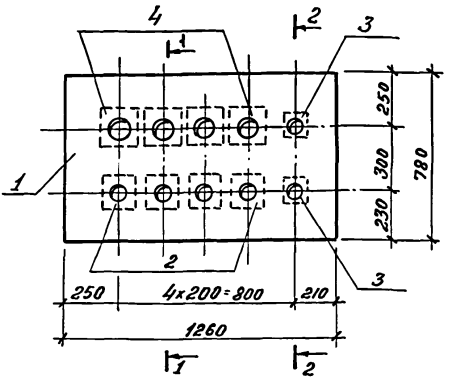


1—1

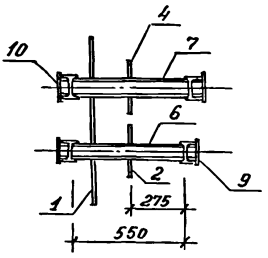


2—2

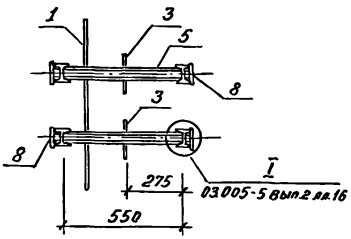


| Привязан | | | |
|---|---|---|---|
| | | | |
| | | | |
| | | | |
| Инв. № | | | |

| | | | |
|---|---|---|---|
| Инженер | Сумрова | [signature] | 17.04.90 |
| ГИП | Кондратьева | [signature] | 17.04.90 |
| Н.контр. | Кондратьева | [signature] | 17.04.90 |
| Нач.ОТЭП | Сергеев | [signature] | 17.04.90 |

А-II (III, IV)-2500-0459.90-КЖИ.058СБ

Изделие закладное НМН22
Сборочный чертеж

| Стадия | Масса | Масштаб |
|---|---|---|
| Р | 111,6 | 1:20 |
| Лист. | Листов 1 | |

ПРОМСТРОЙПРОЕКТ

Инв. № подл. | Подпись и дата | Взам. инв. №

24497-02 125

Копировал. Яковлев

Формат А4

Альбом 2

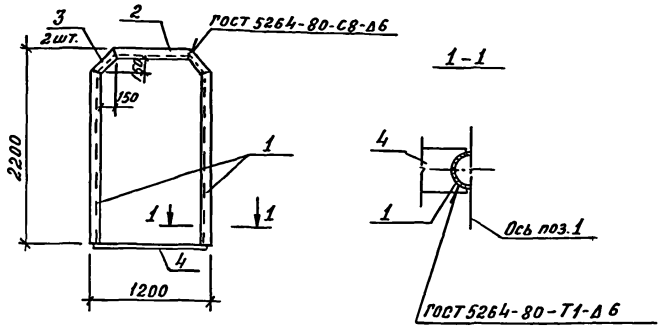


| Формат | Зона | Поз. | Обозначение | Наименование | Кол. | Примечание |
|---|---|---|---|---|---|---|
| | | | | Документация | | |
| А4 | | | А-II(III,IV)-2500-0459.90-КЖ.И. ТУ | Технические условия | | |
| | | | | Детали | | |
| | | | | Труба 219×6 ГОСТ 8732-78* / 2Ст2сп ГОСТ 8731-87 | | |
| Б4 | | 1 | А-II(III,IV)-2500-0459.90-КЖ.И. 059.1 | ℓ = 1990 | 2 | 31,4 кг |
| Б4 | | 2 | -КЖ.И. 059.2 | ℓ = 1080 | 1 | 17,0 кг |
| Б4 | | 3 | -КЖ.И. 059.3 | ℓ = 300 | 2 | 4,7 кг |
| Б4 | | 4 | -КЖ.И. 059.4 | Полоса Б-5-230 ГОСТ 103-76* / ВСт3кп2 ГОСТ 535-79* ℓ=1198 | 1 | 11,8 кг |

Привязан

Инв. №

Взам. инв. №

Подпись и дата

Инв. № подл.

| | | | |
|---|---|---|---|
| Вед. инж. | Никифорова | | 12.04.90 |
| ГИП | Кондратьева | | 12.04.90 |
| Н. контр. | Кондратьева | | 12.04.90 |
| Нач. ОТЭП | Сергеев | | 12.04.90 |

А-II(III,IV)-2500-0459.90-КЖ.И. 059

Изделие соединительное НМС1

| Стадия | Масса | Масштаб |
|---|---|---|
| Р | 101,0 | 1:40 |
| Лист | Листов 1 | |

ПРОМСТРОЙПРОЕКТ



Копировал: Ильина

Формат А4

Альбом 2

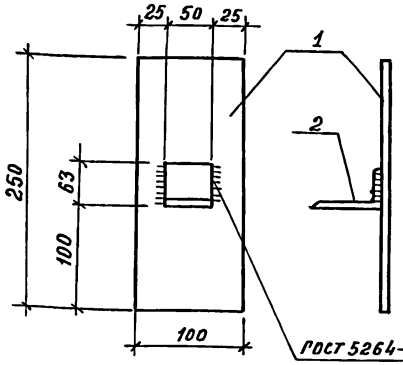


| Формат | Зона | Поз | Обозначение | Наименование | Кол. | Примеч. |
|---|---|---|---|---|---|---|
| | | | | Документация | | |
| А4 | | | А-II (III, IV)-2500-0459.90-КЖ.И.ТУ | Технические условия | | |
| | | | | Детали | | |
| | | | | Полоса Б-4х100 ГОСТ 103-76* / Ст3кп ГОСТ 535-79* | | |
| Б4 | | 1 | А-II (III, IV)-2500-0459.90-КЖ.И.060.1 | ℓ = 250 | 1 | 2,5 кг |
| | | | | Уголок 100х63х6 ГОСТ 8510-86 / Ст2сп ГОСТ 535-79* | | |
| Б4 | | 2 | А-II (III, IV)-2500-0459.90-КЖ.И.060.2 | ℓ = 50 | 1 | 0,4 кг |

Привязан

Инв. №

Взам. инв. №

Подпись и дата

Инв. № подл.

| | | | |
|---|---|---|---|
| Ст. архит. | Рубинштейн | | 12.04.4 |
| ГАП | Гургенян | | 12.04.4 |
| ГИП | Кондратьева | | 12.04.4 |
| Н. контр. | Кондратьева | | 12.04.4 |
| Нач. отд. | Сергеев | | 12.04.4 |

А-II (III, IV)-2500-0459.90-КЖ.И.060

Изделие соединительное НМС2

| Стадия | Масса | Масштаб |
|---|---|---|
| Р | 2,9 | |
| Лист | Листов 1 | |

ПРОМСТРОЙПРОЕКТ

24497-02 127

Копировал. Ялбол. Формат А4

| Инв. № подл. | Подпись и дата | Взам. инв. № |
|---|---|---|
| | | |

Альбом 2

| Формат | Зона | Поз. | Обозначение | Наименование | Кол. на исполн. А-II(III,IV)-2500-0459.90-КЖ.И.061 | | | | | | | | | Примечания |
|---|---|---|---|---|---|---|---|---|---|---|---|---|---|---|
| | | | | | – | 01 | 02 | 03 | 04 | 05 | | | | |
| | | | | Уголок $\frac{Б-25\times25\times4\ ГОСТ\ 8509-86}{Ст3сп\ ГОСТ\ 535-79*}$ | | | | | | | | | | |
| Б4 | | 1 | А-II(III,IV)-2500-0459.90-КЖ.И.061.1 | ℓ=580 | 2 | | | | | 2 | | | | 0.85 кг |
| Б4 | | 2 | – КЖ.И.061.2 | ℓ=830 | | 2 | | | | | | | | 1.23 кг |
| Б4 | | 3 | – КЖ.И.061.3 | ℓ=300 | | | 2 | | | | | | | 0.44 кг |
| Б4 | | 4 | – КЖ.И.061.4 | ℓ=150 | | | | 2 | | | | | | 0.22 кг |
| Б4 | | 5 | – КЖ.И.061.5 | ℓ=450 | | | | | 2 | | | | | 0.66 кг |
| Б4 | | 6 | – КЖ.И.061.6 | ℓ=1450 | 2 | | | | | | | | | 2.12 кг |
| Б4 | | 7 | – КЖ.И.061.7 | ℓ=1600 | | 2 | 2 | 2 | 2 | 2 | | | | 2.34 кг |
| Б4 | | 8 | – КЖ.И.061.8 | Полоса $\frac{Б-4\times30\ ГОСТ\ 103-76*}{Ст3кп\ ГОСТ\ 535-79*}$ ℓ=30 | 8 | 8 | 6 | 6 | 6 | 6 | | | | 0.03 кг |
| | | | | Шифр | ЩА1 | ЩА2 | ЩА3 | ЩА4 | ЩА5 | ЩА6 | | | | |

24497-02 128

Копировал: Литвева. Формат А4

Привязан:

Инв. №

| | | | |
|---|---|---|---|
| Черт-кон. | Налерай | | 17.04.90 |
| Ст. арх. | Лабюченко | | 17.04.90 |
| ГАП | Гургенян | | 17.04.90 |
| ГИП | Кондратьева | | 17.04.90 |
| Н. контр. | Кондратьева | | 17.04.90 |
| Нач. отд. | Сергеев | | 17.04.90 |

А-II(III,IV)-2500-0459.90-КЖ.И.061

Щиты кабин санузлов ЩА (ЩА1 ... ЩА6).

| Стадия | Лист | Листов |
|---|---|---|
| Р | 1 | 2 |

ПРОМСТРОЙПРОЕКТ

| Инв. N подл. | Подпись и дата | Взам. инв. N |
|---|---|---|
| | | |

Альбом 2

| Формат | Зона | Поз. | Обозначение | Наименование | Кол. на испол. А-II(III,IV)-2500-0459.90-КЖ.И.061 | | | | | | | | | Примечание |
|---|---|---|---|---|---|---|---|---|---|---|---|---|---|---|
| | | | | | — | 01 | 02 | 03 | 04 | 05 | | | | |
| | | | | Асбестоцементный лист δ=10 ГОСТ 18124-75 | | | | | | | | | | Белого цвета |
| Б4 | | 9 | А-II(III,IV)-2500-0459.90-КЖ.И.061.9 | 1450×580 | 1 | | | | | | | | | 18,2 кг |
| Б4 | | 10 | -КЖ.И.061.10 | 1600×830 | | 1 | | | | | | | | 28,7 кг |
| Б4 | | 11 | -КЖ.И.061.11 | 1600×300 | | | 1 | | | | | | | 10,4 кг |
| Б4 | | 12 | -КЖ.И.061.12 | 1600×150 | | | | 1 | | | | | | 5,2 кг |
| Б4 | | 13 | -КЖ.И.061.13 | 1600×450 | | | | | 1 | | | | | 15,6 кг |
| Б4 | | 14 | -КЖ.И.061.14 | 1600×580 | | | | | | 1 | | | | 19,86 кг |
| | | | | Шифр | ЩА1 | ЩА2 | ЩА3 | ЩА4 | ЩА5 | ЩА6 | | | | |

| привязан: | | | |
|---|---|---|---|
| | | | |
| | | | |
| Инв. № | | | |

А-II(III,IV)-2500-0459.90-КЖ.И.061

Лист 2

Копировал: Яковлева

Формат А4

24497-02 129

Альбом 2

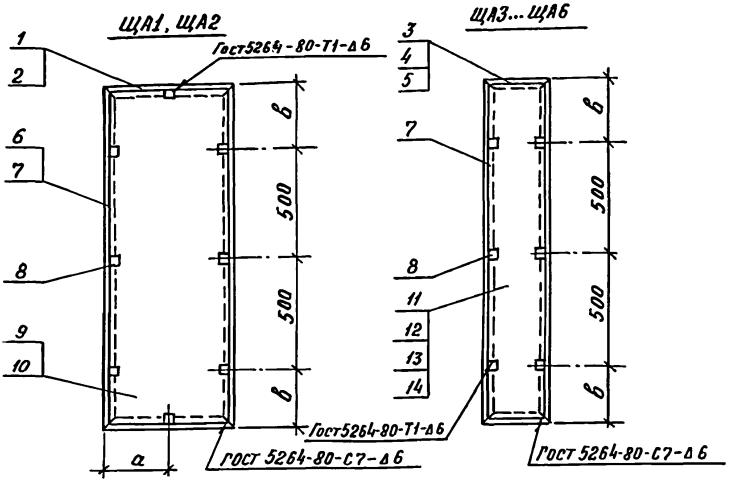


| Обозначение | Марка | Размеры, мм | | Масса |
|---|---|---|---|---|
| | | а | в | кг |
| А-II(III,IV)-2500-0459.90-КЖ.И.061 | ЩА1 | 290 | 225 | 24.38 |
| -01 | ЩА2 | 415 | | 36.08 |
| -02 | ЩА3 | — | | 16.14 |
| -03 | ЩА4 | — | | 10.50 |
| -04 | ЩА5 | — | | 21.78 |
| -05 | ЩА6 | — | | 26.24 |

Привязан:

Инв. №

Взам. инв. №

Подпись и дата

Инв. №

| | | | |
|---|---|---|---|
| Черт.-кон. | Наперой | | 19.04.90 |
| Ст. арх. | Павлюченко | | 19.04.90 |
| Рук. гр. | Сидоров | | 19.04.90 |
| ГАП | Гургенян | | 19.04.90 |
| ГИП | Кондратьева | | 19.04.90 |
| Н. контр. | Кондратьева | | 19.04.90 |
| Нач. отд. | Сергеев | | 19.04.90 |

А-II(III,IV)-2500-0459.90-КЖ.И.061СБ

Щиты кабин санузлов ЩА (ЩА1...ЩА6) Сборочный чертеж

| Стадия | Масса | Масштаб |
|---|---|---|
| Р | см. ТАБЛ. | |
| Лист | Листов 1 | |

ПРОМСТРОЙПРОЕКТ

24497-02 130

Копировал: Яковлева

Формат А4

Альбом 2

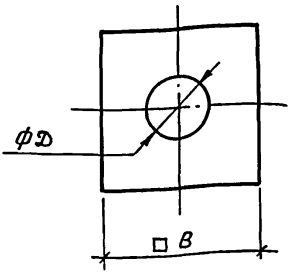


| Обозначение | Размеры, мм | | Масса, кг |
|---|---|---|---|
| | Д | В | |
| А-II(III, IV)-2500-0459.90-КЖ.И. 062 | 632 | 730 | 17,2 |
| -01 | 822 | 920 | 24.9 |
| -02 | 1022 | 1120 | 34.1 |
| | | | |

Привязан

Инв. №

Взам. инв. №

Подпись и дата

Инв. № подл.

| | | | |
|---|---|---|---|
| Ст. техн. | Третьякова | | 17.04.90 |
| Вед. инж. | Никифорова | | 17.04.90 |
| ГИП | Кондратьева | | 17.04.90 |
| Н. контр. | Кондратьева | | 17.04.90 |
| Нач. ОТЭП | Сергеев | | 17.04.90 |

А-II(III, IV)-2500-0459.90-КЖ.И. 062

Ограничитель

| Стадия | Масса | Масштаб |
|---|---|---|
| Р | см. ТАБЛ. | |
| Лист | Листов 1 | |

Лист

Б-ПН-10 ГОСТ 19903-74*
ВСт3сп ГОСТ 14637-79

ПРОМСТРОЙПРОЕКТ

24497-02 131

Копировал: Яковлева

Формат А4

Альбом 2

## Ограничитель 1,3

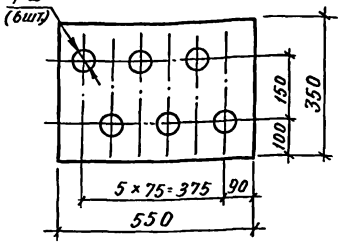


## Ограничитель 2

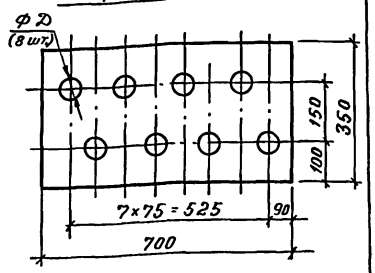


## Ограничитель 4

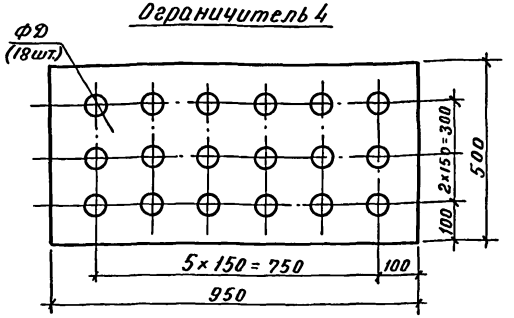


| Обозначение | Марка | Д, мм | Массо, кг |
|---|---|---|---|
| А-II(III,IV)-2500-0459.90-КЖ.И.063 | Ограничитель 1 | 44.3 | 14.4 |
| -01 | Ограничитель 2 | 44.3 | 18.3 |
| -02 | Ограничитель 3 | 52 | 14.1 |
| -03 | Ограничитель 4 | 52 | 34.3 |

Привязан.

Инв. №

Взам. инв. №

Подпись и дата

Инв. № подл.

| | | | |
|---|---|---|---|
| Ст.техн. | Третьякова | | 17.04.90 |
| Вед. инж | Никифорова | | 17.04.90 |
| ГИП | Кондратьева | | 17.04.90 |
| Н.контр. | Кондратьева | | 17.04.90 |
| Нач.ОТЭП | Сергеев | | 17.04.90 |

А-II(III,IV)-2500-0459.90-КЖ.И.063

Ограничитель 1...4

| Стадия | Масса | Масштаб |
|---|---|---|
| Р | см. табл. | 1:10 |

Лист | Листов 1

Лист 6-ПН-10 ГОСТ 19903-74*
ВСТ 3сп ГОСТ 14637-79

ПРОМСТРОЙПРОЕКТ

24497-02 132

копировал Яковлева

формат А4

Альбом 2

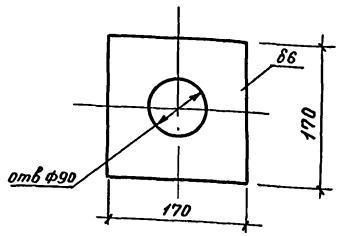


| | | | |
|---|---|---|---|
| Инв. № подл. | Подпись и дата | Взам. инв. № | |

Привязан

Инв. №

А-II(III, IV)-2500-0459.90-КЖ.И.064

| | | | |
|---|---|---|---|
| Инженер | Сумрова | | 17.04.90 |
| ГИП | Кондратьева | | 17.04.90 |
| Н.контр. | Кондратьева | | 17.04.90 |
| Нач.ОТЭП | Сергеев | | 17.04.90 |

Ограничитель

| Стадия | Масса | Масштаб |
|---|---|---|
| Р | 1.36 | 1:5 |

Лист | Листов 1

Лист Б-ПН-6 ГОСТ 19903-74* / Вст3сп ГОСТ 14637-79

ПРОМСТРОЙПРОЕКТ

24497-02 133

Копировал: Яковлева

Формат А4

Альбом 2

## ограничитель 5

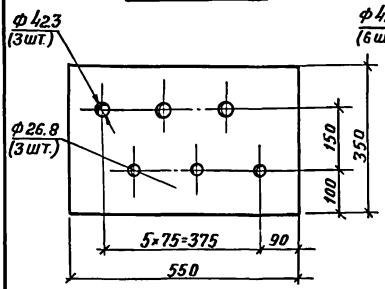


## ограничитель 6

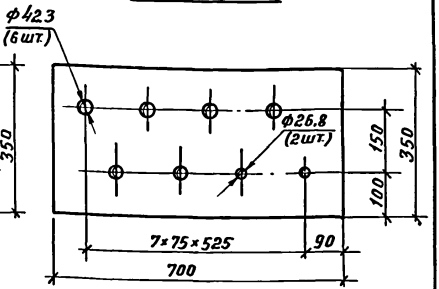


| Обозначение | Марка | Масса, кг |
|---|---|---|
| А-II(III,IV)-2500-0459.90-КЖ.И.065 | Ограничитель 5 | 14,6 |
| -01 | Ограничитель 6 | 18.5 |

Привязан

Инв. №

Взам. инв. №

Подпись и дата

Инв. № подл.

| | | | |
|---|---|---|---|
| Техник | Захарова | | 17.04.90 |
| Инженер | Зельцер | | 17.04.90 |
| Вед. инж. | Никифорова | | 17.04.90 |
| ГИП | Кондратьева | | 17.04.90 |
| Н. контр. | Кондратьева | | 17.04.90 |
| Нач. отд. | Сергеев | | 17.04.90 |

А-II(III,IV)-2500-0459.90-КЖ.И.065

ограничитель 5,6

| Стадия | Масса | Масштаб |
|---|---|---|
| Р | см. табл. | 1:10 |
| Лист | Листов 1 | |

Лист Б-ПН-10 ГОСТ 19903-74*
Вст3сп ГОСТ 14637-79

ПРОМСТРОЙПРОЕКТ

24497-02 134

Копировал Яковлева Формат А4

Альбом 2

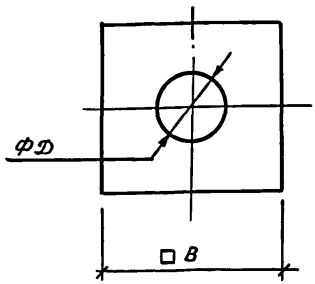


| Обозначение | Размеры, мм | | Масса, кг |
|---|---|---|---|
| | Д | В | |
| А-II (III, IV)-2500-0459.90-КЖ.И.066 | 632 | 1030 | 35.2 |
| — 01 | 822 | 1220 | 45.2 |
| — 02 | 1022 | 1420 | 56.4 |
| | | | |

Привязан

Инв. №

Взам. инв. №

Подпись и дата

Инв. № подл.

| | | | |
|---|---|---|---|
| Ст. техн | Третьякова | | 17.04.90 |
| Вед. инж. | Никифорова | | 17.04.90 |
| ГИП | Кондратьева | | 17.04.90 |
| Н. контр. | Кондратьева | | 17.04.90 |
| Нач. ОТЭП | Сергеев | | 17.04.90 |

А-II (III, IV)-2500-0459.90-КЖ.И.066

Пластина

| Стадия | Масса | Масштаб |
|---|---|---|
| Р | см. табл. | |
| Лист | Листов 1 | |

Лист

Б-ПН-Б ГОСТ 19903-74*
ВСт3сп ГОСТ 14637-79

ПРОМСТРОЙПРОЕКТ

24497-02 135

Копировал: Яковлева

Формат А4

Альбом 2

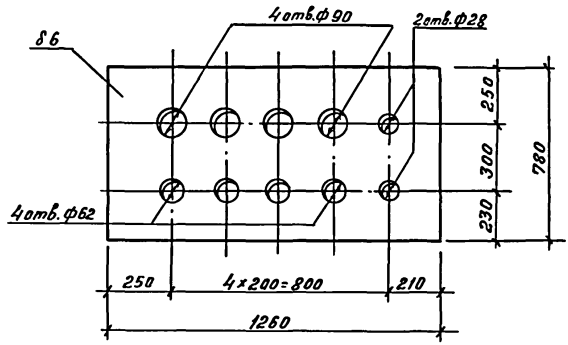


Привязан

Инв. №

| | | | | | |
|---|---|---|---|---|---|
| | | | | А-II(III, IV)-2500-0459,90 – КЖ.И.067 | |
| | | | | Пластина | Стадия: Р; Масса: 44,4; Масштаб: 1:20 |
| Инженер | Сумрова | | 12.04 | | Лист; Листов 1 |
| ГИП | Кондратьева | | 12.04 | Лист: Б-ПН-6 ГОСТ 19903-74*, Вст.3сп ГОСТ 14637-79 | ПРОМСТРОЙПРОЕКТ |
| Н.контр. | Кондратьева | | 12.04 | | |
| Нач. ОТЭП | Сергеев | | 12.04 | | |

Взам. инв. № | Подпись и дата | Инв. № подл.

24497-02 136

Копировал: Яковлева

Формат А4

Альбом 2

| Формат | Зона | Поз. | Обозначение | Наименование | Кол. шт. | Примечание |
|---|---|---|---|---|---|---|
| | | | | | | |
| | | | | **Документация** | | |
| А4 | | | А-II(III;IV)-2500-0459.90-КЖ.И.ТУ | Технические условия | | |
| А4 | | | - КЖ.И.068СБ | Сборочный чертеж | | |
| | | | | | | |
| | | | | **Сборочные единицы** | | |
| А4 | | 1 | А-II(III;IV)-2500-0459.90-КЖ.И.069 | Кронштейн | 1 | |
| А4 | | 2 | - КЖ.И.070 | Полка для пожарного рукава | 1 | |
| А4 | | 3 | - КЖ.И.071 | Рамка для ШПК-1 | 1 | |
| А4 | | 4 | - КЖ.И.072 | Деревянная обшивка ШПК-1 | 1 | |
| | | | | | | |
| | | | | **Детали** | | |
| | | | | Полоса $\frac{\text{Б-20×4 ГОСТ 103-76*}}{\text{Ст3кп ГОСТ 535-79*}}$ | | |
| А4 | | 5*) | А-II(III;IV)-2500-0459.90-КЖ.И.068.1 | $\ell$=150 | 1 | 0,09 кг |
| | | | | Полоса $\frac{\text{Б-20×4 ГОСТ 103-76*}}{\text{Ст3кп ГОСТ 535-79*}}$ | | |
| А4 | | 6*) | А-II(III;IV)-2500-0459.90-КЖ.И.068.2 | $\ell$=85 | 1 | 0,01 кг |
| А4 | | 7*) | - КЖ.И.068.3 | $\ell$=50 | 1 | 0,01 кг |
| | | | | Полоса $\frac{\text{Б-60×4 ГОСТ 103-76*}}{\text{Ст3кп ГОСТ 535-79*}}$ | | |
| А4 | | 8*) | - КЖ.И.068.4 | $\ell$=100 | 1 | 0,19 кг |
| А4 | | 9*) | - КЖ.И.068.5 | $\ell$=183 | 1 | 0,34 кг |

Поз. 5...9 см. А-II(III;IV)-2500-0459.90-КЖ.И.068 СБ лист 3

Привязан:

Инв. №

Взам. инв. №

Подпись и дата

Инв. № подл.

| | | | |
|---|---|---|---|
| Ст. архит. | Рубинштейн | | |
| ГАП | Тургенян | | |
| ГИП | Кондратьева | | |
| Н. контр. | Кондратьева | | |
| Нач. отд. | Сергеев | | |

А-II(III;IV)-2500-0459.90-КЖ.И.068

Шкаф для установки пожарных кранов (ШПК-1)

| Стадия | Лист | Листов |
|---|---|---|
| Р | 1 | 2 |

ПРОМСТРОЙПРОЕКТ

24497-02 137

Копировал Пивоварова

Формат А4

Альбом 2

| Формат | Зона | Поз. | Обозначение | Наименование | Кол. шт. | Примечание |
|---|---|---|---|---|---|---|
| | | | | | | |
| | | | | Стандартные изделия | | |
| | | 10 | | Защелка дверцы ГОСТ 5089-80* | 1 | |
| | | 11 | | Петли ГОСТ 5088-78* | 2 | |
| | | 12 | | Винт ВМ3-6g 10.48 ГОСТ 17473-80* | 0,01 | кг |
| | | | | Шурупы ГОСТ 1145-80* | | |
| | | 13 | | 2-3×2.5.2 | 0,01 | кг |
| | | 14 | | 2-4×30.2 | 0,01 | кг |
| | | 15 | | 2-4×50.2 | 0,01 | кг |
| | | 16 | | 2-5×30.2 | 0,06 | кг |
| | | 17 | | 2-6×35.2 | 0,02 | кг |
| | | 18 | | 2-5×20.2 | 0,02 | кг |
| | | | | | | |
| | | | | Материалы | | |
| | | 19 | | ДБСП-АМО-850×900×1.0 ГОСТ 9590-76* | 3 | |

Взам. инв. №

Подпись и дата

Инв. № подл.

Привязан:

Инв. №

А-II(III;IV)-2500-0459.90-КЖ.И.068

Лист 2

24497-02 138

Копировал Пивоварова

Формат А4

Альбом 2

ШПК-1

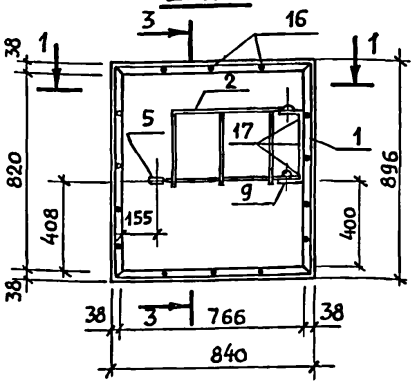


2-2

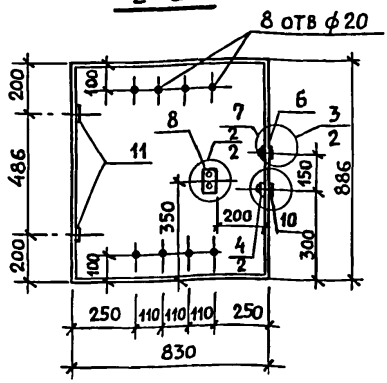


3-3

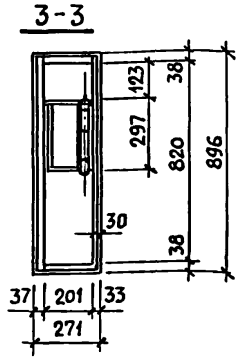


1-1

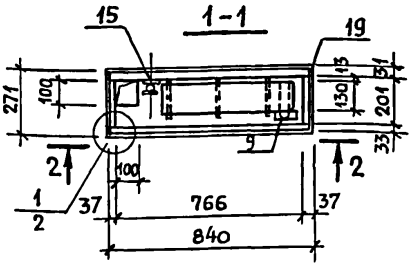


Отверстия в стенках шкафа для пропуска стояка выполнять при установке шкафа.

Привязан:

Инв. №

| | | | |
|---|---|---|---|
| Ст. архит. | Рубинштейн | | 17.04.90 |
| ГАП | Гургенян | | 17.04.90 |
| ГИП | Кондратьева | | 17.04.90 |
| Н. контр. | Кондратьева | | 17.04.90 |
| Нач. отд. | Сергеев | | 17.04.90 |

Взам. инв. № | Подпись и дата | Инв. № подл.

А-II (III; IV)-2500-0459.90-КЖ.И.068СБ

Шкаф для установки пожарных кранов (ШПК-1). Сборочный чертеж

| Стадия | Масса | Масштаб |
|---|---|---|
| Р | | 1:20 |
| Лист 1 | Листов 3 | |

ПРОМСТРОЙПРОЕКТ

Альбом 2

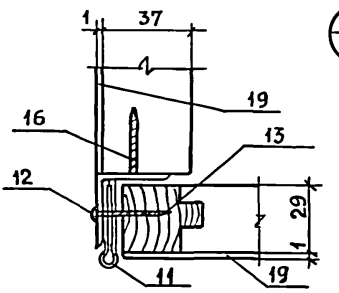


1/1

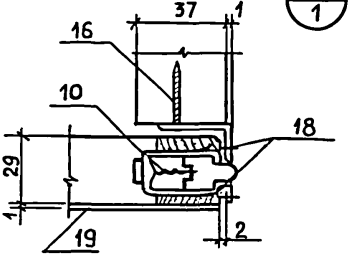


4/1

2/1

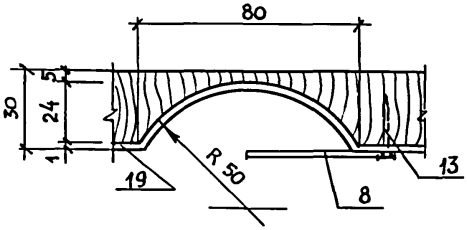


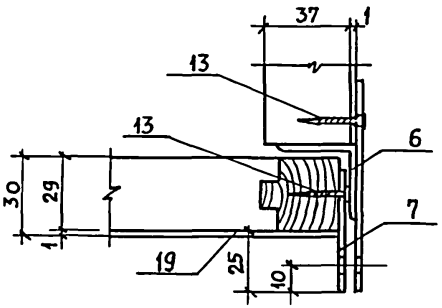


3/1

Инв.№подл. | Подпись и дата | Взам. инв.№

| | |
|---|---|
| Привязан: | |
| Инв. № | |

А-II(III;IV)-2500-0459.90-КЖ.И.068СБ

Лист 2

24497-02 140

Копировал Пивоварова

Альбом 2

## Поз. 5

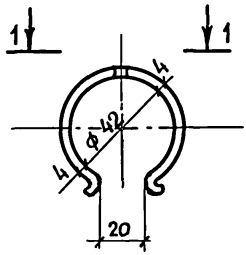


## 1 – 1

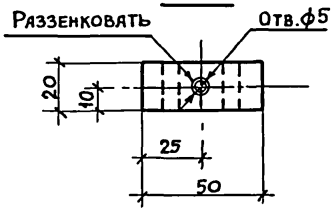


## Поз. 8

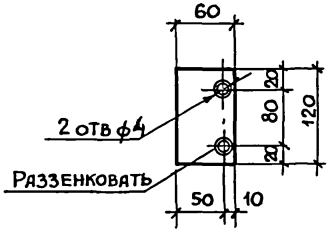


## Поз. 9

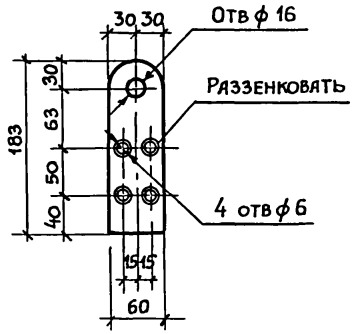


## Поз. 6; 7

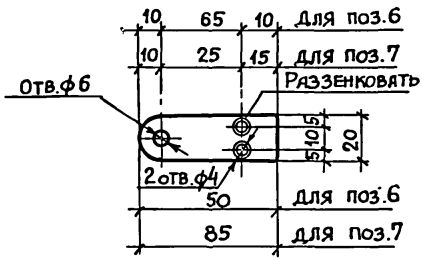


Привязан:

Инв №

А-II(III;IV)-2500-0459.90-КЖ.И.068 СБ

Лист 3

Инв № подл. | Подпись и дата | Взам. инв. №

24497-02 141

Копировал Пивоварова Формат А4

Альбом 2

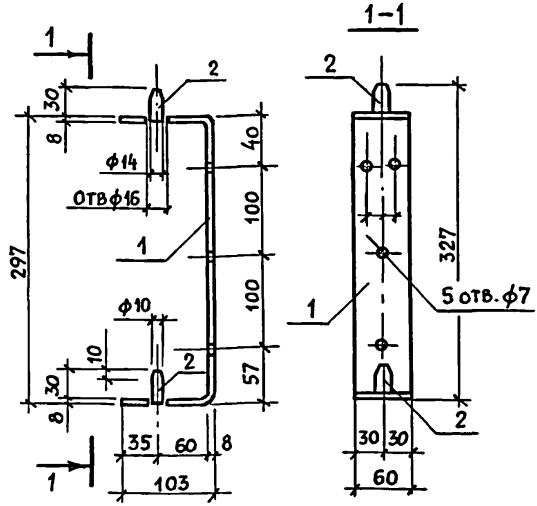


| Формат | Зона | Поз. | Обозначение | Наименование | Кол. шт. | Примечание |
|---|---|---|---|---|---|---|
| | | | | **Документация** | | |
| А4 | | | А-II(III;IV)-2500-0459.90-КЖ.И.ТУ | Технические условия | | |
| | | | | **Детали** | | |
| | | | | Полоса Б-60×8 ГОСТ 103-76* / Ст3кп ГОСТ 535-79* | | |
| Б4 | | 1 | - КЖ.И.069.2 | $\ell$ = 503 | 1 | 1,9 кг |
| Б4 | | 2 | - КЖ.И.069.3 | ф 14 А-I $\ell$=38 ГОСТ 5781-82* | 2 | 0,05 кг |

Взам. инв. №

Подпись и дата

Инв. № подл.

Привязан:

Инв. №

А-II(III;IV)-2500-0459.90-КЖ.И.069

Кронштейн

| Стадия | Масса | Масштаб |
|---|---|---|
| Р | 2.0 | 1:5 |
| Лист | Листов 1 | |

| | | | |
|---|---|---|---|
| Ст. архит. | Рубинштейн | | 17.04.91 |
| ГАП | Гургенян | | 17.04.91 |
| ГИП | Кондратьева | | 17.04.91 |
| Н. контр. | Кондратьева | | 17.04.91 |
| Нач. отд. | Сергеев | | 17.04.91 |

ПРОМСТРОЙПРОЕКТ

Альбом 2

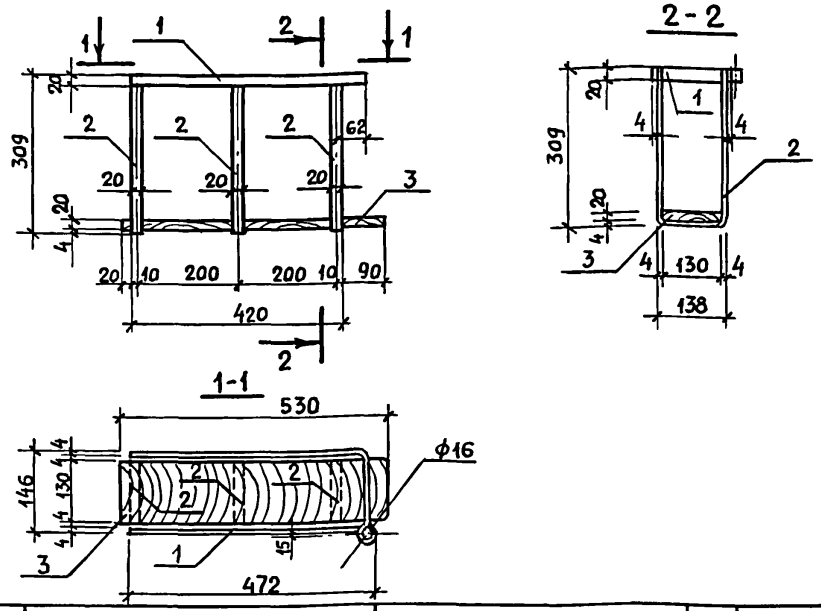


| Формат | Зона | Поз. | Обозначение | Наименование | Кол. шт. | Примечание |
|---|---|---|---|---|---|---|
| | | | | **Документация** | | |
| А4 | | | А-II(III;IV)-2500-0459.90-КЖ.И.ТУ | Технические условия | | |
| | | | | **Детали** | | |
| | | | | Полоса $\frac{\text{Б-20×4 ГОСТ 103-76*}}{\text{Ст3 кп ГОСТ 535-79*}}$ | | |
| Б4 | | 1 | - КЖ.И.070.1 | $\ell$ = 1140 | 1 | 0.72 кг |
| Б4 | | 2 | - КЖ.И.070.2 | $\ell$ = 756 | 3 | 0.47 кг |
| Б4 | | 3 | - КЖ.И.070.3 | Доска 130×20 $\ell$=530 ГОСТ 8486-86 | 1 | 1.2 кг |

Взам. инв.№

Подпись и дата

Инв.№ подл.

Привязан:

Инв.№

А-II(III;IV)-2500-0459.90-КЖ.И.070

Полка для пожарного рукава

| Стадия | Масса | Масштаб |
|---|---|---|
| Р | 3.3 | 1:10 |
| Лист | Листов 1 | |

Промстройпроект

| | | | |
|---|---|---|---|
| Ст. архит. | Рубинштейн | | 17.04.90 |
| ГАП | Гургенян | | 17.04.90 |
| ГИП | Кондратьева | | 17.04.90 |
| Н. контр. | Кондратьева | | 17.04.90 |
| Нач. отд. | Сергеев | | 17.04.90 |



Копировал Пивоварова Формат А4

Альбом 2

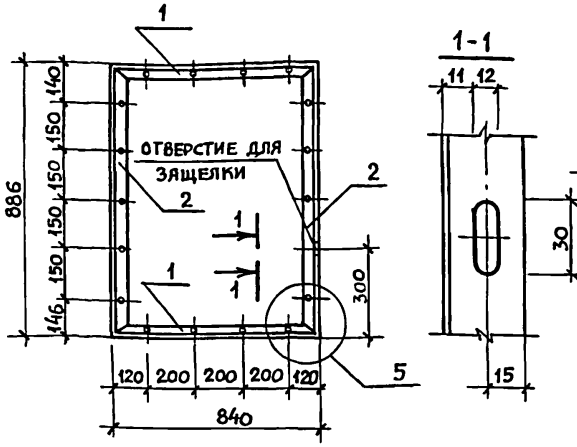


| Формат | Зона | Поз. | Обозначение | Наименование | Кол. шт. | Примечание |
|---|---|---|---|---|---|---|
| | | | | **ДОКУМЕНТАЦИЯ** | | |
| А4 | | | А-II(III;IV)-2500-0459.90-КЖ.И.ТУ | Технические условия | | |
| | | | | **ДЕТАЛИ** | | |
| | | | | Уголок $\frac{\text{Б-32×32×3 ГОСТ 8509-86}}{\text{Ст3сп ГОСТ 535-79*}}$ | | |
| Б4 | | 1 | - КЖ.И.071.1 | $\ell$ = 840 | 2 | 1,23 кг |
| Б4 | | 2 | - КЖ.И.071.2 | $\ell$ = 886 | 2 | 1,29 кг |

Взам. инв. №

Подпись и дата

Инв. № подл.

Привязан:

Инв. №

| | | | |
|---|---|---|---|
| Ст. архит. | Рубинштейн | | 17.04.90 |
| ГИП | Гургенян | | 17.04.90 |
| Гип | Кондратьева | | 17.04.90 |
| Н. контр. | Кондратьева | | 17.04.90 |
| Нач. отд | Сергеев | | 17.04.90 |

А-II(III;IV)-2500-0459.90-КЖ.И.071

Рамка для ШПК-1

| Стадия | Масса | Масштаб |
|---|---|---|
| Р | 5.0 | 1:20 |
| Лист | Листов 1 | |

ПРОМСТРОЙПРОЕКТ



Копировал Пивоварова Формат А4

Альбом 2

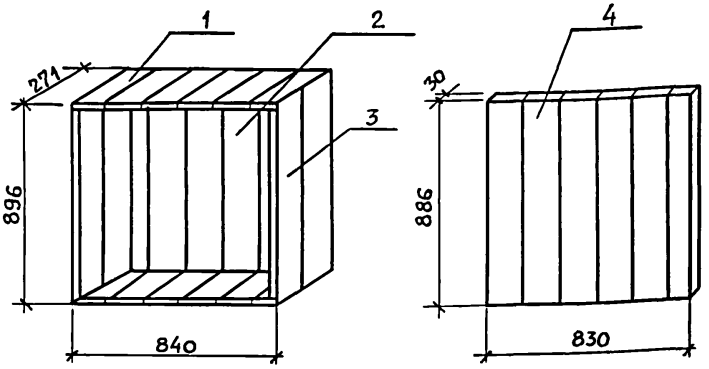


| Формат | Зона | Поз. | Обозначение | Наименование | Кол. шт. | Примечание |
|---|---|---|---|---|---|---|
| | | | | Документация | | |
| А4 | | | А-II(III;IV)-2500-0459.90-КЖ.И.ТУ | Технические условия | | |
| | | | | Детали | | |
| | | | | Доски по ГОСТ 8486-86 | | |
| Б4 | | 1 | А-II(III;IV)-2500-0459.90-КЖ.И.072.1 | 840×38 ℓ=271 | 2 | 5,2 кг |
| Б4 | | 2 | -КЖ.И.072.2 | 840×37 ℓ=896 | 1 | 16.7 кг |
| Б4 | | 3 | -КЖ.И.072.3 | 271×37 ℓ=896 | 2 | 5.4 кг |
| Б4 | | 4 | -КЖ.И.072.4 | 830×30 ℓ=886 | 1 | 13.2 кг |

Привязан:

Инв. №

Взам. инв. №

Подпись и дата

Инв. подл.

| | | | |
|---|---|---|---|
| Ст. архит. | Рубинштейн | [signature] | 17.04.90 |
| ГАП | Гургенян | [signature] | 17.04.90 |
| [illegible] | Кондратьева | [signature] | 17.04.90 |
| Н. контр. | Кондратьева | [signature] | 17.04.90 |
| Нач. отд. | Сергеев | [signature] | 17.04.90 |

А-II(III;IV)-2500-0459.90-КЖ.И.072

Деревянная обшивка ШПК-1

| Стадия | Масса | Масштаб |
|---|---|---|
| Р | 51.1 | 1:20 |

Лист | Листов 1

ПРОМСТРОЙПРОЕКТ

gost.e-ecolog.ru