ТИПОВОЙ ПРОЕКТ
144-16-85.87
МАНСАРДНЫЙ ДВУХКВАРТИРНЫЙ ЖИЛОЙ ДОМ С 3 - КОМНАТНЫМИ КВАРТИРАМИ

АЛЬБОМ 1

АРХИТЕКТУРНО- СТРОИТЕЛЬНЫЕ ЧЕРТЕЖИ

ОТОПЛЕНИЕ И ВЕНТИЛЯЦИЯ, ВОДОПРОВОД И КАНАЛИЗАЦИЯ, ЭЛЕКТРООБОРУДОВАНИЕ, СВЯЗЬ И СИГНАЛИЗАЦИЯ.

22726-01

Отпускная цена
на момент реализации
указана в счет-накладной

gost.e-ecolog.ru

ТИПОВОЙ ПРОЕКТ
144-16-85.87
МАНСАРДНЫЙ ДВУХКВАРТИРНЫЙ ЖИЛОЙ ДОМ С 3-КОМНАТНЫМИ КВАРТИРАМИ

АЛЬБОМ 1

АЛЬБОМ I — АРХИТЕКТУРНО-СТРОИТЕЛЬНЫЕ ЧЕРТЕЖИ. ОТОПЛЕНИЕ И ВЕНТИЛЯЦИЯ, ВОДОПРОВОД И КАНАЛИЗАЦИЯ, ЭЛЕКТРООБОРУДОВАНИЕ, СВЯЗЬ, СИГНАЛИЗАЦИЯ.

АЛЬБОМ II — СМЕТЫ

АЛЬБОМ III — ВЕДОМОСТИ ПОТРЕБНОСТИ В МАТЕРИАЛАХ

АЛЬБОМ IV — СПЕЦИФИКАЦИЯ ОБОРУДОВАНИЯ

ПРИЛАГАЕМЫЕ ДОКУМЕНТЫ: СЕРИЯ 16, ЧАСТЬ 1, РАЗДЕЛ 1-01, ИЗДЕЛИЯ ЗАВОДСКОГО ИЗГОТОВЛЕНИЯ

Проект утвержден Госгражданстроем
приказ N 392 от 21.12.84 года

Разработан:
ЦНИИЭПграждансельстрой
и.о. гл. инженера института — М. Х. Атабаев
гл. архитектор проекта — В. Б. Петросов

Альбом I

Типовой проект 144-16-85.87

лист	НАИМЕНОВАНИЕ	страница
1	2	3
	Титульный лист	1
1	Содержание альбома /начало/	2
2	Содержание альбома /окончание/	3
	Архитектурно-строительная часть	
1	Общие данные /начало/	4
2	Общие данные /продолжение/	5
3	Общие данные /окончание/	6
4	Фасады 1-5; Г-А; 5-1; А-Г	7
5	Фасады 1-5; Г-А; 5-1; А-Г /вариант/	8
6	Отделочный план 1 этажа. Планы полов. Экспликация полов.	9
7	Кладочный план 1 этажа. Ведомость проемов дверей.	10
8	Отделочный и кладочный планы мансарды.	11
9	Ведомость отделки помещений.	12
10	Спецификация столярных изделий	13
11	Узлы плана 1÷5	14
12	Узлы плана 6÷9	15
13	Разрезы 1-1; 2-2	16
14	Узлы разрезов 1÷8.	17
15	План перемычек. Ведомость перемычек.	18
16	План перемычек. Ведомость перемычек. Спецификация.	19
17	План фундаментов	20
18	Сечения фундаментов.	21
19	План цокольного перекрытия	22
20	Цокольное перекрытие. Сечение 1-1÷7-7	23
21	План перекрытия на отм. 2.722	24
22	Сечения перекрытия 2-2÷8-8	25
23	Крыша $P^{н}_{сн}$ = 100 кгс/м² План стропил. План стоек стен мансарды. Разрезы 1-1; 5-5	26
24	Крыша $P^{н}_{сн}$ = 100 кгс/м² Разрезы 2-2, 3-3, 4-4. План кровли	27
25	Крыша $P^{н}_{сн}$ = 100 кгс/м². Спецификация.	28
26	Крыша. Узлы 1÷4.	29
27	Крыша. Узлы 5÷9	30
28	Крыша. Узлы 10÷12.	31
29	Крыша. Узлы 13÷16. Сечения 6-6; 7-7	32
30	Крыша $P^{н}_{сн}$ = 150 кгс/м². План стропил. План стоек стен мансарды. Разрезы 1-1; 5-5.	33
31	Крыша $P^{н}_{сн}$ = 150 кгс/м² Разрезы 2-2; 3-3; 4-4. План кровли	34
32	Крыша $P^{н}_{сн}$ = 150 кгс/м² Спецификация.	35
33	Внутриквартирная лестница. План. Разрезы. Узлы.	36
34	Внутриквартирная лестница. Узлы. Спецификация.	37
35	Встроенный шкаф Ш-1. Антресоль А-1. Спецификация	38
36	Дымовентиляционный стояк.	39
37	Дымовентиляционный стояк.	40
38	План при варианте перегородок поэлементной сборки с обшивкой ГКЛ. Спецификация.	41
39	План перекрытия без щитов перекрытия. /вариант/	42
40÷45	Отгрузочная спецификация.	43÷48

Инв. № подл. | Подпись и дата | Взам. инв. №

Привязан:

Инв. №

Нормокон	Овакимьян	
Зам. нач. м.	Овакимьян	
ГАП	Петросов	
ГИП	Сидорина	
Рук. группы	Чулкова	
Исполнил	Лазарева	
Проверил	Сегень	

144-16-85.87

Мансардный двухквартирный жилой дом с 3-комнатными квартирами

Стадия	Лист	Листов
Р	1	2

Содержание альбома /начало/

ЦНИИЭП граждансельстрой

Альбом I

Типовой проект 144-16-85.87

лист	Наименование	страница
1	2	3
	Отопление и вентиляция	
1	Общие данные /начало/	49
2	Общие данные /окончание/	50
3	План 1 этажа. План мансарды	51
4	План 1 этажа. План мансарды /вариант/	52
	централизованного теплоснабжения/	
5	Схема системы отопления	53
6	Схема системы отопления /вариант	54
	централизованного теплоснабжения/	
	ОВК Содержание	55
	Воздуховод из асбестоцементных листов ОВК-1	56
	Конструкция теплоизоляционная для трубопроводов ОВК-2	
	Водопровод и канализация	
1	Общие данные	57
2	План этажа	58
3	План этажа /вариант/	59
4	Схемы систем $В_1$; $Т_3$; $К_1$	60

1	2	3
	Газоснабжение	
1	Общие данные. План. Схема	61
	Электроосвещение	
1	Общие данные	62
2	План расположения осветительных сетей	63
	Устройство связи	
1	Общие данные.	64
2	Схема расположения устройств связи.	65
	План кровли	
3	План этажа. План мансарды.	66

Инв. № подл. | Подпись и дата | Взам. инв. №

Привязан:

Инв. №

Нормокон	Овакимьян	
Зам. нач. м.	Овакимьян	
ГАП	Петросов	
ГИП	Сидорина	
Рук. груп.	Чулкова	
Исполнил	Сегень	
Проверил	Чулкова	

144-16-85.87

Мансардный двухквартирный жилой дом с 3-комнатными квартирами

Стадия	Лист	Листов
Р	2	

Содержание альбома /окончание/

ЦНИИЭП гражданселькстрой

22726-01 4

Альбом I

Типовой проект 144-16-85.87

Ведомость рабочих чертежей основного комплекта АС

Лист	Наименование	Примечание
1	2	3
1	Общие данные /начало/	
2	Общие данные /продолжение/	
3	Общие данные /окончание/	
4	Фасады 1-5; Г-А; 5-1; А-Г.	
5	Фасады 1-5; Г-А; 5-1; А-Г. /вариант/	
6	Отделочный план 1этажа. Планы полов. Экспликация полов.	
7	Кладочный план. 1этажа. Ведомость проемов дверей.	
8	Отделочный и кладочный планы мансарды	
9	Ведомость отделки помещений	
10	Спецификация столярных изделий	
11	Узлы плана 1÷5.	
12	Узлы плана 6÷9.	
13	Разрезы 1-1; 2-2.	
14	Узлы разрезов 1÷8.	
15	План перемычек. Ведомость перемычек.	
16	План перемычек. Ведомость перемычек. Спецификация.	
17	План фундаментов.	
18	Сечения фундаментов.	
19	План цокольного перекрытия.	
20	Цокольное перекрытие. Сечения 1-1 ÷ 7-7	
21	План перекрытия на отм. 2.722	
22	Сечения перекрытия 2-2 ÷ 8-8.	
23	Крыша $P^{н}_{сн}$=100 кгс/м². План стропил. План стоек стен	
	мансарды. Разрезы 1-1; 5-5.	
24	Крыша $P^{н}_{сн}$=100 кгс/м². Разрезы 2-2; 3-3; 4-4. План кровли.	
25	Крыша $P^{н}_{сн}$=100 кгс/м². Спецификация.	
26	Крыша. Узлы 1÷4.	
27	Крыша. Узлы 5÷9.	
28	Крыша. Узлы 10÷12.	
29	Крыша. Узлы 13÷16. Сечения 6-6; 7-7.	
30	Крыша $P^{н}_{сн}$=150 кгс/м². План стропил. План стоек стен	
	мансарды. Разрезы 1-1; 5-5.	
31	Крыша $P^{н}_{сн}$=150 кгс/м². Разрезы 2-2; 3-3; 4-4. План кровли.	
32	Крыша $P^{н}_{сн}$=150 кгс/м². Спецификация.	
33	Внутриквартирная лестница. План. Разрезы. Узлы.	
34	Внутриквартирная лестница. Узлы. Спецификация.	
35	Встроенный шкаф Ш-1. Антресоль А-1. Спецификация	
36	Дымовентиляционный стояк.	
37	Дымовентиляционный стояк.	
38	План при варианте перегородок поэлементной сборки	
	с обшивкой ГКЛ. Спецификация.	
39	План перекрытия без щитов перекрытия. /вариант/	
40÷45	Отгрузочная спецификация	

Настоящий проект выполнен в соответствии с действующими нормами и правилами.

Гл. арх. проекта В.Б. Петросов

Взам. инв. №

Подпись и дата

Инв. № подл.

Инв. №

Нормокон.	Овакимьян	
Зам. нач. м.	Овакимьян	
ГКП	Петросов	
ГИП	Сидорина	
Рук. группы	Чулкова	
Исполнил	Лазарева	
Проверил	Сегень	

Привязан

144-16-85.87 АС

Мансардный двухквартирный жилой дом с 3-комнатными квартирами

Стадия	Лист	Листов
Р	1	45

Общие данные (начало)

ЦНИИЭП гражданселькстрой

Общие указания

Типовой проект 144-16-85.87 мансардного двухквартирного жилого дома с 3-комнатными квартирами является откорректированным проектом 144-16-85.85. Корректировка проведена по заданию, утвержденному Госграждансстроем 8.07.86г.

Область применения.

Проект предназначен для строительства в Iв, II и III климатических районах с обычными геологическими условиями, со средней температурой наружного воздуха наиболее холодной пятидневки -30°С (основное решение), -20°С и -40°С.

Нормативные данные

Снеговая нагрузка (основное решение)	- 100 кгс/м² (1.0 кПа)
(вариант)	- 150 кгс/м² (1,5 кПа)
Скоростной напор ветра	- 48 кгс/м² (0.48 кПа)

Характеристика здания.

Класс ответственности здания	- III
Степень долговечности	- II
Степень огнестойкости	- IV
Ориентация	- свободная

Противопожарные мероприятия.

Стропила и обрешетку подвергнуть обработке огнезащитным составом.

Указания по производству работ.

Перед началом производства работ проект дома должен быть согласован с соответствующими организациями, привязан к местным условиям с учетом категории грунта, уровня грунтовых вод, горизонтальной и вертикальной планировки.

Указания по производству работ в зимнее время

При производстве работ в зимних условиях руководствоваться указаниями соответствующих разделов глав СНиП III-8-76; СНиП III-17-78.

Указания по наружной отделке здания.

Отделка наружных стен - расшивка швов. Деревянные детали покрываются тонированной олифой и лаком за 2 раза.

Ведомость основных комплектов рабочих чертежей

Обозначение	Наименование	Примечание
АС	Архитектурно-строительная часть	
ОВ	Отопление и вентиляция	
ВК	Водопровод и канализация	
ЭО	Электрическое освещение	
СС	Устройство связи	

Нормоконт	Овакимьян	
Зам.нач.м	Овакимьян	
ГАП	Петросов	
РИП	Сидорина	
Рук.гр.	Чулкова	
Исполнил	Чулкова	
Проверил	Сидорина	

144-16-85.87 АС

Мансардный двухквартирный жилой дом с 3-комнатными квартирами.

Стадия	Лист	Листов
Р	2	

Общие данные. /продолжение/

ЦНИИЭП Гражданселькстрой

Привязан

Инв.№

Инв.№подл. | Подпись и дата | Взам.инв.№

Альбом I

Типовой проект 144-16-85.87

Ведомость ссылочных и прилагаемых документов

Обозначение	Наименование	Примечание
ГОСТ 8717.0-84*	Ступени железобетонные и бетонные	
ГОСТ 530-80	Кирпич и камни керамические	
ГОСТ 20430-84	Листы асбестоцементные волнистые	
	среднего профиля 40/150 и детали к ним	
ГОСТ 4598-86	Плиты древесноволокнистые	
ГОСТ 6266-81*	Листы гипсокартонные	
ГОСТ 10632-77*	Плиты древесностружечные	
ГОСТ 9573-82	Плиты теплоизоляционные из минеральной	
	ваты на синтетическом связующем	
ГОСТ 11047-72	Детали и изделия деревянные для малоэтаж	
	ных жилых и общественных зданий	
ГОСТ 8242-75	Детали деревянные фрезерованные	
	для строительства	
ГОСТ 24454-80Е*	Пиломатериалы хвойных пород	
ГОСТ 10923-82	Рубероид	
ГОСТ 5781-82*	Сталь горячекатанная для армирования	
	железобетонных конструкций	
ГОСТ 103-76*	Полоса стальная горячекатаная	
ГОСТ 9870-61*	Гвозди проволочные оцинкованные для	
	асбестоцементной кровли	
ГОСТ 4028-63*	Гвозди строительные	
2.144-1	Узлы полов жилых зданий	
1.136.5-19	Двери деревянные наружные для жилых	
	и общественных зданий	
1.136-10	Двери деревянные внутренние для	
	жилых и общественных зданий	
2.140-6	Узлы деревянных перекрытий жилых сельских зданий	

Обозначение	Наименование	Примечание
ГОСТ 26601-85	Окна и балконные двери деревянные	
	для малоэтажных жилых домов	
ГОСТ 14918-80*	Сталь тонколистовая оцинкованная	
	с непрерывных линий	
ГОСТ 13579-78*	Блоки бетонные для стен подвала	
ГОСТ 1005-86	Щиты деревянные для перекрытий в жилых и общественных зданиях	
Серия 16, часть 1, раздел 1-01	Изделия заводского изготовления	

Ведомость спецификаций

Лист	Наименование	Примечание
10	Столярные изделия	
16	Перемычки	
17	Фундаменты	
19	Цокольное перекрытие	
21	Перекрытие на отм. 2.722	
22	Металлические изделия	
25	Крыша $P^{н}_{сн} = 100$ кгс/м²	
32	Крыша $P^{н}_{сн} = 150$ кгс/м²	
34	Внутриквартирная лестница	
35	Встроенный шкаф и антресоли	
38	Перегородки поэлементной сборки	
39	Перекрытие. Вариант.	
40÷45	Отгрузочная спецификация.	

Взам.инв.№ | Подпись и дата | Инв.№подл.

Привязан:

Инв.№

Нормоконт	Овакимьян	
Зам.нач.м.	Овакимьян	
ГАП	Петросов	
ГИП	Сидорина	
Рук.гр.	Чулкова	
Исполн.	Сегень	
Провер.	Чулкова	

144-16-85.87 АС

Мансардный двухквартирный дом с 3-комнатными квартирами

Стадия	Лист	Листов
Р	3	

Общие данные (окончание)

ЦНИИЭП Граждансельстрой

Альбом I

Типовой проект 144-16-85.87

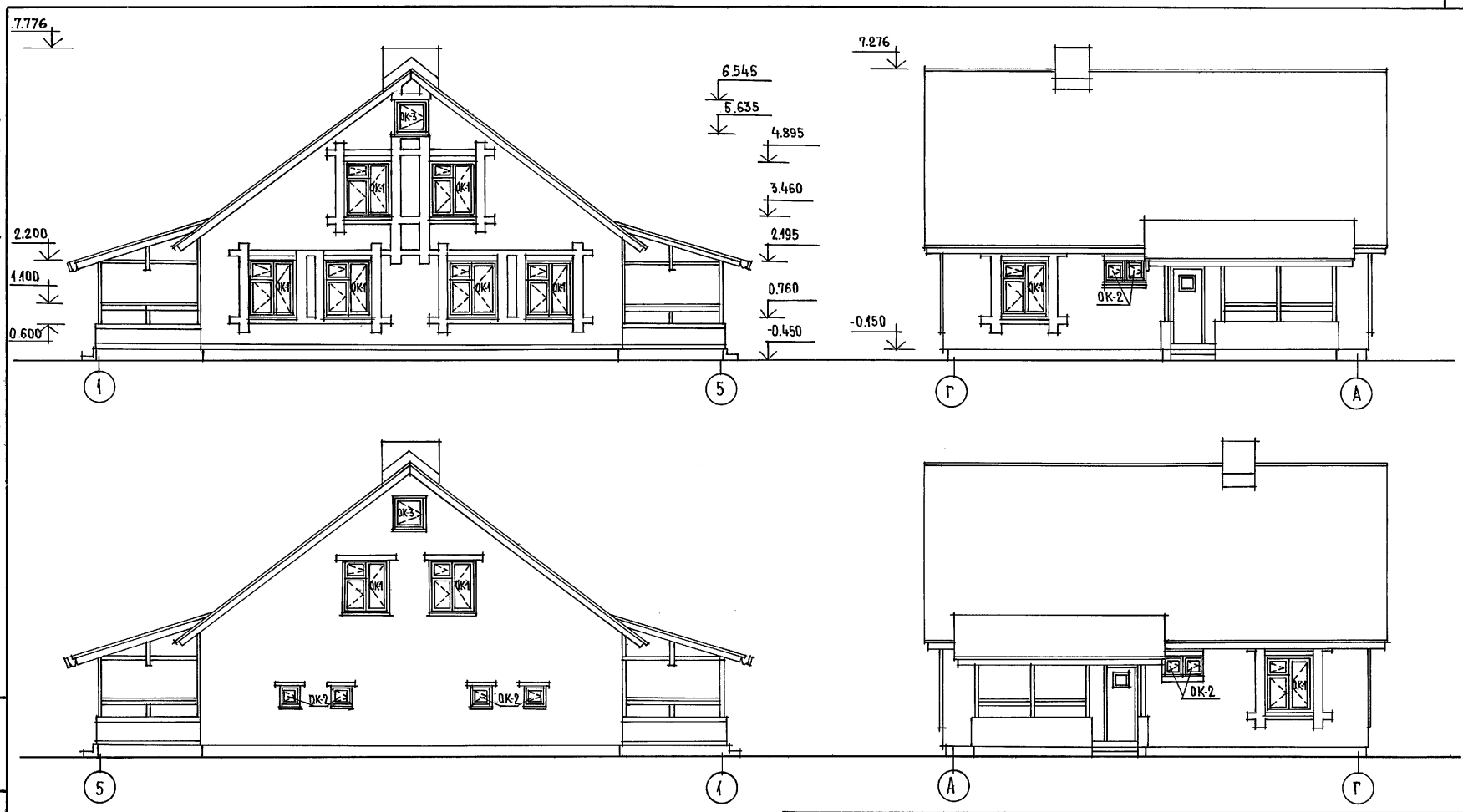

				144 - 16 - 85. 87			АС
ПРИВЯЗАН		НОРМОКОН	ОВАКИМЬЯН	МАНСАРДНЫЙ ДВУХКВАРТИРНЫЙ ЖИЛОЙ ДОМ С 3-КОМНАТНЫМИ КВАРТИРАМИ.	СТАДИЯ	ЛИСТ	ЛИСТОВ
		ЗАМ. НАЧ. М.	ОВАКИМЬЯН		Р	4	
		ГАП	ПЕТРОСОВ				
		ГИП	СИДОРИНА	ФАСАДЫ 1-5; Г-А; 5-1; А-Г.	ЦНИИЭП ГРАЖДАНСЕЛЬСТРОЙ		
		ИСПОЛНИЛ	ДНИЩЕНКО				
ИНВ. №		ПРОВЕРИЛ	ПЕТРОСОВ				

ИНВ. № ПОДЛ. | ПОДПИСЬ И ДАТА | ВЗАМ. ИНВ. №

22726-01 8

Альбом I

Типовой проект 144-16-85.87

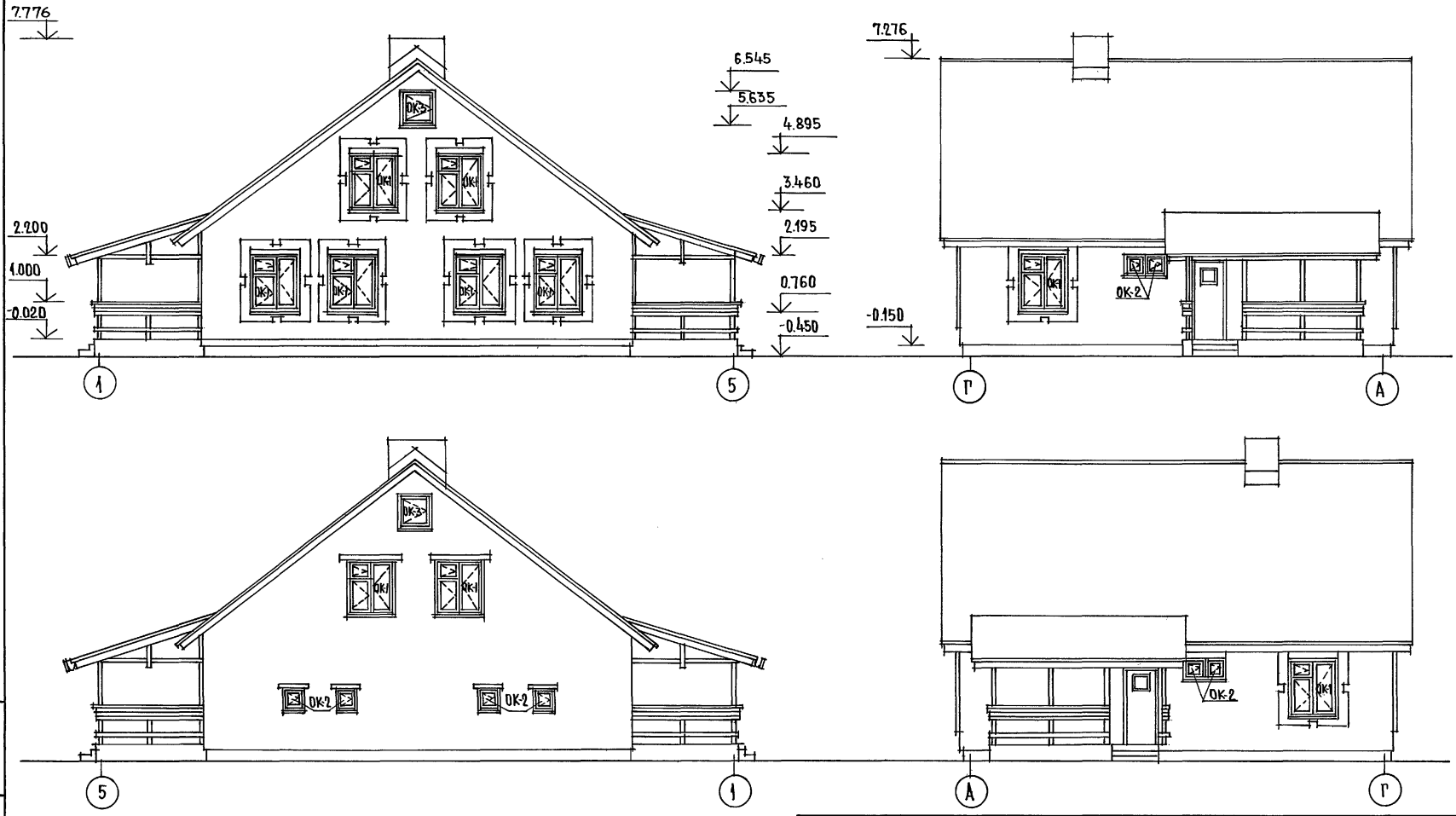

				144-16-85.87			АС
ПРИВЯЗАН:		НОРМОКОН.	ОВАКИМЬЯН	МАНСАРДНЫЙ ДВУХКВАРТИРНЫЙ ЖИЛОЙ ДОМ С 3-КОМНАТНЫМИ КВАРТИРАМИ.	СТАДИЯ	ЛИСТ	ЛИСТОВ
		ЗАМ.НАЧ.М	ОВАКИМЬЯН		Р	5	
		ГАП	ПЕТРОСОВ	ФАСАДЫ 1-5; Г-А; 5-1; А-Г/ВАРИАНТ/	ЦНИИЭП ГРАЖДАНСЕЛЬСТРОЙ		
		ГИП	СИДОРИНА				
		ИСПОЛНИЛ	ЛАЗАРЕВ				
ИНВ.№		ПРОВЕРИЛ	ПЕТРОСОВ				

ИНВ.№ ПОДЛ. | ПОДПИСЬ И ДАТА | ВЗАМ.ИНВ.№

22726-01 9

Типовой проект 144-16-85.87 Альбом I

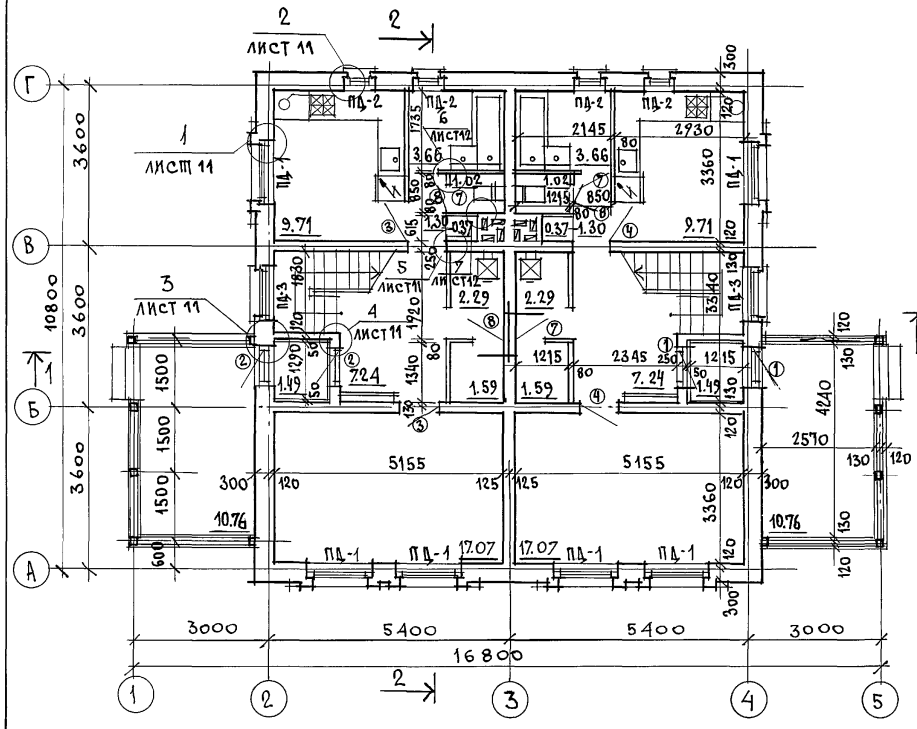

План полов 1 этажа

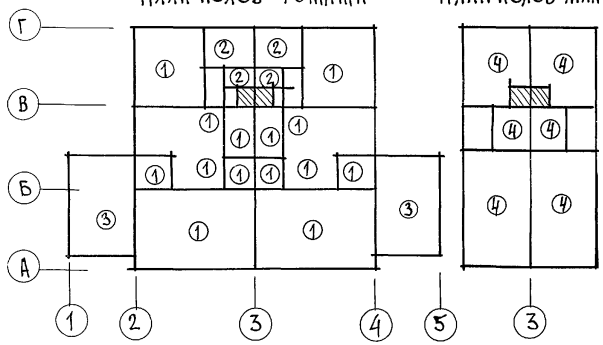

План полов мансарды

Экспликация полов

Наименование помещений по проекту	Тип пола по проекту	Номер узла по серии	Элементы пола и их толщина	Площадь пола м²
Жилые комнаты, кухня, тамбур, передняя, кладовая, топочная, коридор	1	Узел 139 серия 2.144-1-37	покрытие - доски пола - 28мм	82.12
Ванная, санузел	2	Узел 183 серия 2.144-1-71	покрытие - керамическая плитка по ГОСТ 6787-80 - 20мм	9.38
Терраса	3	Узел 177 серия 2.144-1-65	покрытие из бетона М-200 - 20мм	22.28
Мансарда	4	Узел 184 серия 2.144-1-72	покрытие - доски пола - 28мм	56.20

Жилая площадь – 84.20 м²
Общая площадь – 144.70 м²
Общая площадь с учетом летних помещений – 151.16 м²
Строительный объем – 557,0 м³
$K_1 = 0.58$; $K_2 = 6.62$
Естественная освещенность – 0.48

○ – тип заполнения проемов
Разрезы 1-1; 2-2 см. лист 13

Привязан

Инв. N

Нормок.	Овакимьян		
Зам.нач.м	Овакимьян		
ГАП	Петросов		
ГИП	Сидорина		
Исполн.	Лазарев		
Провер.	Петросов		

144-16-85.87 АС

Мансардный двухквартирный жилой дом с 3-комнатными квартирами

Стадия	Лист	Листов
Р	6	

Отделочный план 1 этажа. Планы полов. Экспликация полов.

ЦНИИЭП граждансельстрой

Инв. N подл. | Подпись и дата | Взам. инв. N

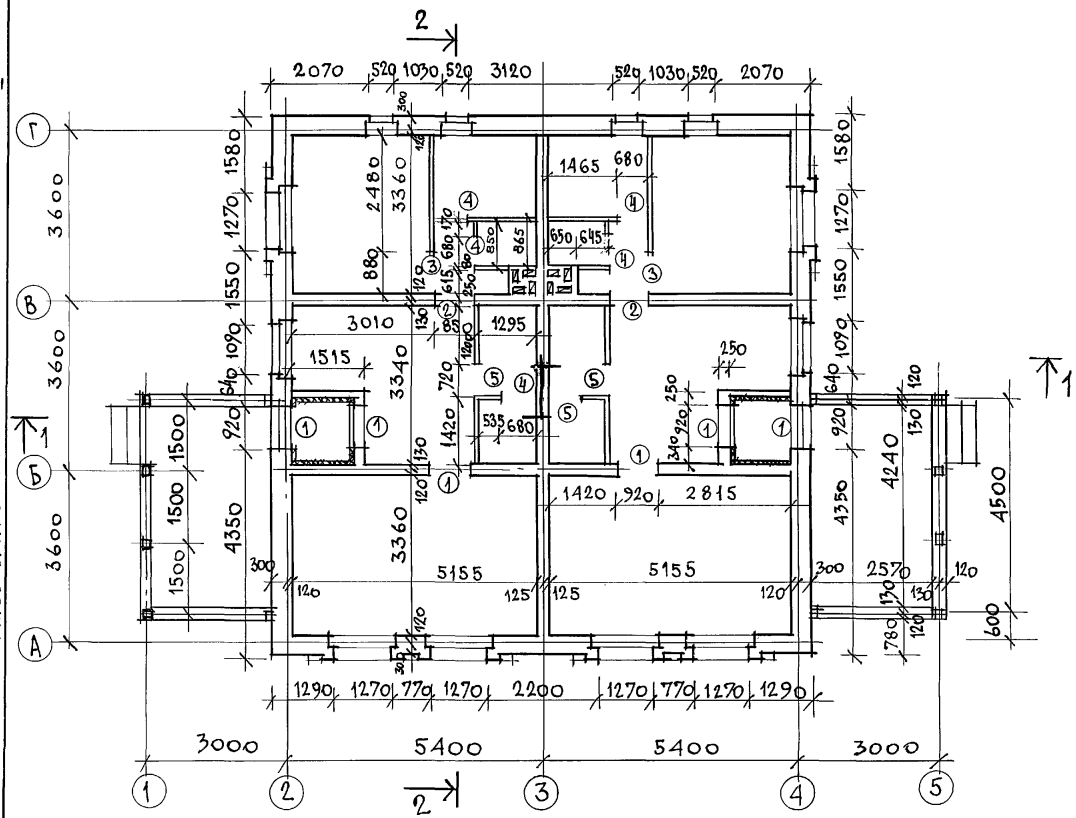

Ведомость проемов дверей

Марка поз.	Размер проема в кладке, мм
1	920 × 2115
2	850 × 2115
3	880 × 2100
4	680 × 2100
5	720 × 2100

○ – тип проема

1. Облегченную кладку наружных стен выполнять из пустотелого керамического кирпича $\gamma = 1400$ кг/м³ ГОСТ 530-80 марки 50 на цементно-песчаном растворе марки 25 с уширенным швом шириной 50 мм, заполненным утеплителем $\gamma = 125$ кг/м³
   Перевязка кладки для пустотелого кирпича толщиной 65 мм – один тычковый ряд на четыре ряда кладки.
2. Разрезы 1-1; 2-2 см. лист 13
3. Внутренняя несущая стена из обыкновенного глиняного кирпича марки 50 на растворе марки 25.
4. Тамбур утепляется минераловатными плитами толщиной 50 мм
5. Деревянные антисептированные пробки устанавливать по ходу кладки; в дверных проемах по три пробки с каждой стороны проема; в оконных проемах по две пробки с каждой стороны.
6. Дымовентиляционный стояк см. лист 36, 37.

Взам. инв. № | Подпись и дата | Инв. № подл.

Привязан

Инв. №

Нормок.	Овакимьян	
Зам. нач. м	Овакимьян	
ГАП	Петросов	
ГИП	Сидорина	
Вед. арх.	Лазарев	
Исполн.	Лазарев	
Провер.	Петросов	

144-16-85.87 АС

Мансардный двухквартирный жилой дом с 3-комнатными квартирами

Стадия	Лист	Листов
Р	7	

Кладочный план 1 этажа. Ведомость проемов дверей

ЦНИИЭП Гражданельстрой

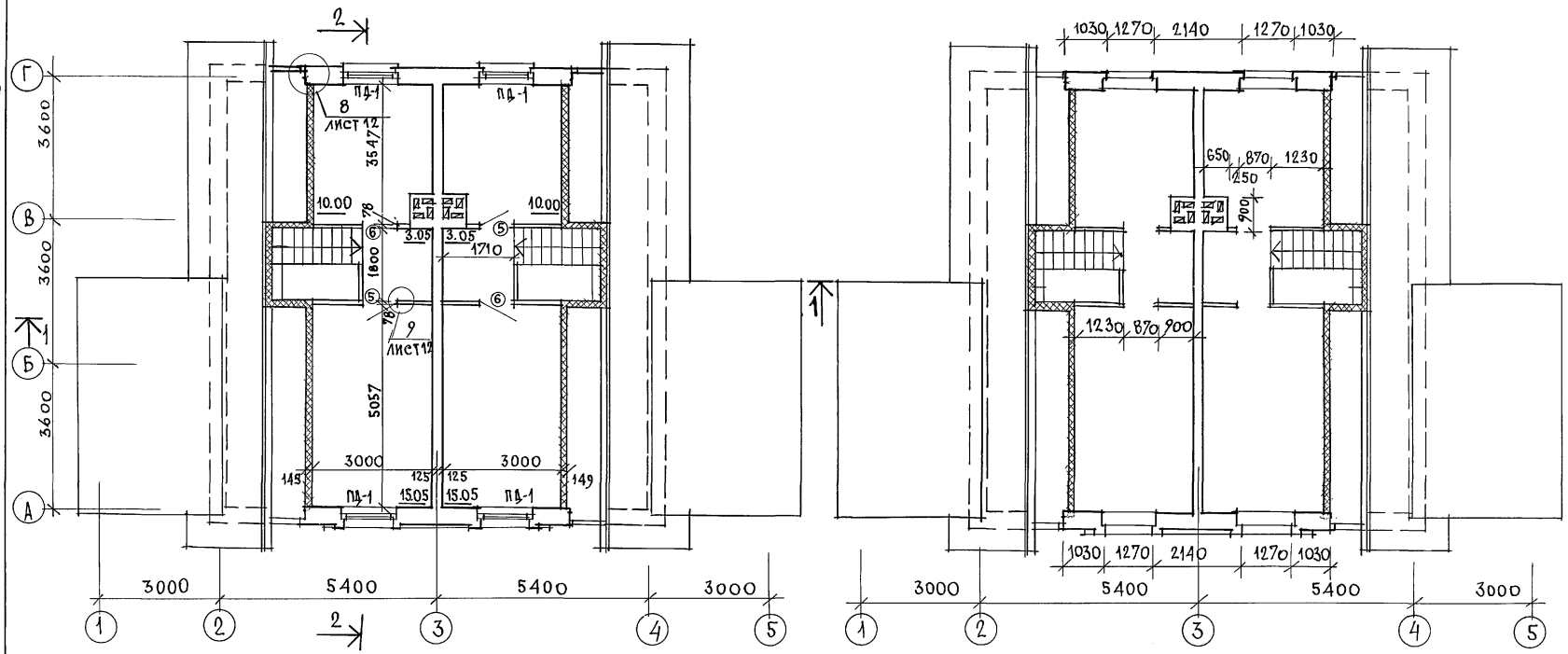

О- ТИП ЗАПОЛНЕНИЯ ПРОЕМОВ.
РАЗРЕЗЫ 1-1; 2-2 СМ. ЛИСТ 13

				144 - 16 - 85. 87			АС
ПРИВЯЗАН		НОРМОК.	ОВАКИМЬЯН	МАНСАРДНЫЙ ДВУХКВАРТИРНЫЙ ЖИЛОЙ ДОМ С 3-КОМНАТНЫМИ КВАРТИРАМИ	СТАДИЯ	ЛИСТ	ЛИСТОВ
		ЗАМ.НАЧ.М	ОВАКИМЬЯН		Р	8	
		ГАП	ПЕТРОСОВ				
		ГИП	СИДОРИНА	ОТДЕЛОЧНЫЙ И КЛАДОЧНЫЙ ПЛАНЫ. МАНСАРДЫ.	ЦНИИЭП ГРАЖДАНСЕЛЬСТРОЙ		
		ИСПОЛН.	ЛАЗАРЕВ				
ИНВ. N		ПРОВЕР.	ПЕТРОСОВ				

22726-01 12

ИНВ. N ПОДЛ. | ПОДПИСЬ И ДАТА | ВЗАМ. ИНВ. N

Ведомость отделки помещений

Наименование помещения	Потолок		Стены и перегородки		Отделка низа стен и перегородок			Примечания
	Площадь м²	Вид отделки	Площадь м²	Вид отделки	Площадь м²	Вид отделки	Высота мм	
Жилые комнаты, коридор, прихожая	51.22	ГКЛ с последующей оклейкой потолочными обоями	118.52	Штукатурка с последующей оклейкой обоями	—	—	—	—
			20.74	Затирка с последующей оклейкой обоями				
Кухня, топочная, кладовая	27.92	ГКЛ с покрытием водоэмульсионной краской	74.46	Штукатурка с покраской водоэмульсионной краской	6.00	Глазурованная плитка	600	В зоне кухонного оборудования, верх отделки на отм. 1.500
			35.02	Затирка с покраской водоэмульсионной краской				
Ванная, санузел	9.36	Штукатурка по металлич. сетке с покрытием водоэмульс. краской	20.20	Штукатурка с покраской водоэмульсионной краской	10.66	Глазурованная плитка		В зоне примыкания сан. оборудования, верх отделки на отм. 1.800
			23.48	Затирка с покраской водоэмульсион. краской				
Тамбур	2.98	ГКЛ с покрытием водоэмульсионной краской	8.45	Штукатурка с покраской водоэмульсионной краской	—	—	—	—
Мансарда	76.34	ГКЛ с последующей оклейкой потолочными обоями	63.72	Обшивка ДВП оклейка обоями	—	—	—	—
			85.12	Штукатурка с оклейкой обоями				

Типовой проект 144-16-85.87 Альбом I

Инв. № подл. | Подпись и дата | Взам. инв. №

Привязан

Инв. N

Нормок.	Овакимьян	
Зам. нач. м	Овакимьян	
ГАП	Петросов	
ГИП	Сидорина	
Исполн.	Лазарев	
Провер.	Петросов	

144-16-85.87 АС

Мансардный двухквартирный жилой дом с 3-комнатными квартирами

Стадия	Лист	Листов
Р	9	

Ведомость отделки помещений

ЦНИИЭП Граждансельстрой

МАРКА ПОЗИЦИИ	ОБОЗНАЧЕНИЕ	НАИМЕНОВАНИЕ	КОЛ.	МАССА ЕД. КГ	ПРИМЕЧАНИЕ
		ДВЕРИ НАРУЖНЫЕ			
1	1.136.5-19	ДН 21-9 ЩП	2	47.4	
2	1.136.5-19	ДН 21-9 ЩП Л	2	47.4	
	НАРУЖНЫЕ ДВЕРИ ПРИМЕНЯЮТСЯ С УПЛОТНЯЮЩИМИ ПРОКЛАДКАМИ				
		ДВЕРИ ВНУТРЕННИЕ			
3	1.136-10	ДО 21-9	2	41.0	
4	1.136-10	ДО 21-9Л	2	41.0	
5	1.136-10	ДГ 21-9	2	40.0	
6	1.136-10	ДГ 21-9Л	2	40.0	
7	1.136-10	ДГ 21-7	3	35.0	
8	1.136-10	ДГ 21-7Л	3	35.0	
		ОКНА /$t^{\circ}_{н}$=-30°С/ - ОСНОВНОЕ РЕШЕНИЕ			
ОК-1	ГОСТ 26601-85	ОРМ 15-13.5	10	64.6	
ОК-2	ГОСТ 26601-85	ОРМ-6-6	8	15.7	
ОК-3		ОКНО ФРОНТОНА ОФ9-9	2	12.8	
		ОКНА /$t^{\circ}_{н}$=-20°С/ - ВАРИАНТ			
ОК-1	ГОСТ 26601-85	ОРМ 15-13.5	10	64.6	
ОК-2	ГОСТ 26601-85	ОРМ 6-6	8	15.7	
ОК-3		ОКНО ФРОНТОНА ОФ9-9	2	12.8	
		ОКНА /$t^{\circ}_{н}$=-40°С/ - ВАРИАНТ			
ОК-1	ГОСТ 26601-85	ОРСМ 15-13,5	10	80.1	
ОК-2	ГОСТ 26601-85	ОРСМ 6-6	8	25.2	
ОК-3		ОКНО ФРОНТОНА ОФ9-9	2	12.8	

МАРКА ПОЗИЦИИ	ОБОЗНАЧЕНИЕ	НАИМЕНОВАНИЕ	КОЛ.	МАССА ЕД. КГ	ПРИМ.
		ПОДОКОННЫЕ ДОСКИ /$t^{\circ}_{н}$=-30°С/ - ОСНОВНОЕ РЕШЕНИЕ			
ПД-1	ГОСТ 17280-79	ПД 14-20	10	5,42	
ПД-2	ГОСТ 17280-79	ПД 7-20	4	2.62	
ПД-3	ГОСТ 17280-79	ПД 13-20	2	4.86	
		ПОДОКОННЫЕ ДОСКИ /$t^{\circ}_{н}$=-20°С/ - ВАРИАНТ			
ПД-1	ГОСТ 17280-79	ПД 14-20	10	5.42	
ПД-2	ГОСТ 17280-79	ПД 7-20	4	2.62	
ПД-3	ГОСТ 17280-79	ПД 13-20	2	4.86	
		ПОДОКОННЫЕ ДОСКИ /$t^{\circ}_{н}$=-40°С/ - ВАРИАНТ			
ПД-1	ГОСТ 17280-79	ПД 14-30	10	8.13	
ПД-2	ГОСТ 17280-79	ПД 7-30	4	3.93	
ПД-3	ГОСТ 17280-79	ПД 13-30	2	7.29	
		ШКАФЫ И АНТРЕСОЛИ			
Ш-1	АЛЬБОМ I ЛИСТ 35	ВСТРОЕННЫЙ ШКАФ	2	21.6	
А-1	АЛЬБОМ I ЛИСТ 35	АНТРЕСОЛЬ	2	9.1	
	ГОСТ 8242-75	НАЛИЧНИК/ТИП1/-1.6 П.МС	150 П.М	0.5	

ТИПОВОЙ ПРОЕКТ 144-16-85.87 АЛЬБОМ I

ВЗАМ. ИНВ. N

ПОДПИСЬ И ДАТА

ИНВ. N ПОДЛ.

ПРИВЯЗАН

ИНВ. N

НОРМОК	ОВАКИМЬЯН	
ЗАМ.НАЧ.М	ОВАКИМЬЯН	
ГАП	ПЕТРОСОВ	
ГИП	СИДОРИНА	
РУК. ГР.	ЧУЛКОВА	
ИСПОЛН	САВОСТИНА	
ПРОВЕР	ПЕТРОСОВ	

144-16-85.87 АС

МАНСАРДНЫЙ ДВУХКВАРТИРНЫЙ ЖИЛОЙ ДОМ С 3-КОМНАТНЫМИ КВАРТИРАМИ

СТАДИЯ	ЛИСТ	ЛИСТОВ
Р	10	

СПЕЦИФИКАЦИЯ СТОЛЯРНЫХ ИЗДЕЛИЙ

ЦНИИЭП ГРАЖДАНСЕЛЬСТРОЙ

22726-01 14

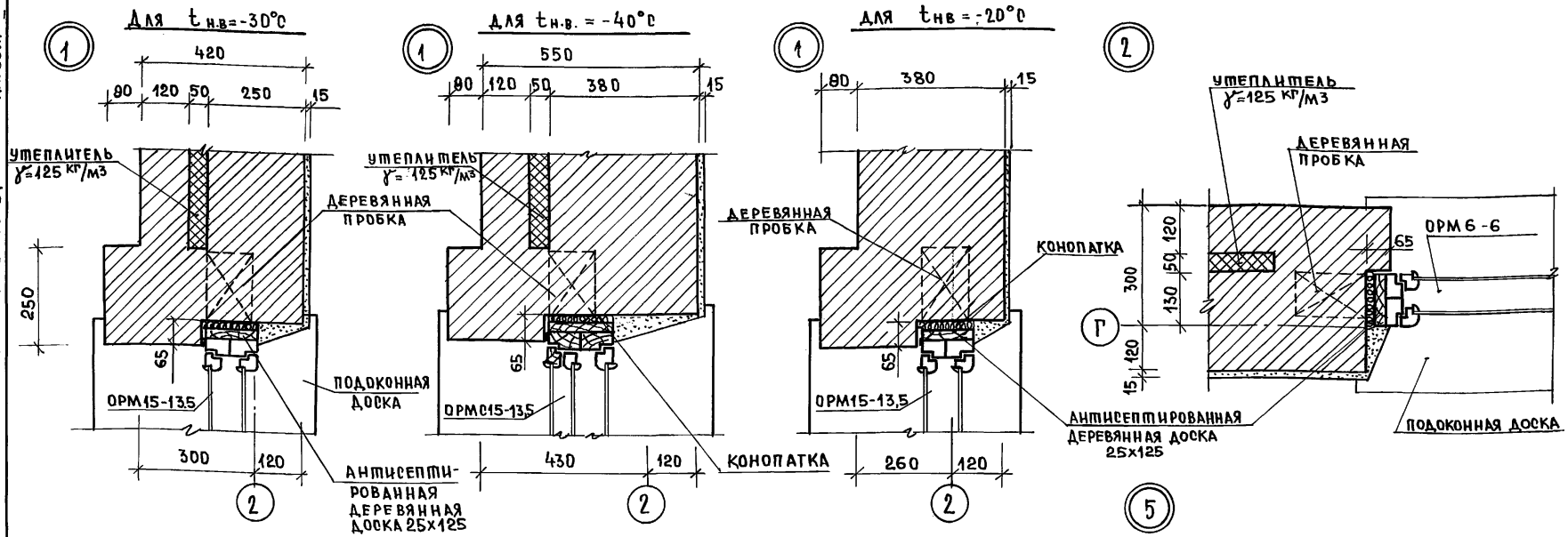

Данный лист см. совместно с листом 6.

нормокон	Овакимьян	
зам.нач.м	Овакимьян	
гап	Петросов	
гип	Сидорина	
рук.гр	Чулкова	
исполн.	Шепелева	
провер.	Чулкова	

144-16-85.87 АС

Мансардный двухквартирный жилой дом с 3-комнатными квартирами

Стадия	Лист	Листов
Р	11	

Узлы плана 1÷5

ЦНИИЭП гражданселькстрой

Привязан:

Инв.№

Взам.инв.№ | Подпись и дата | Инв.№подл.

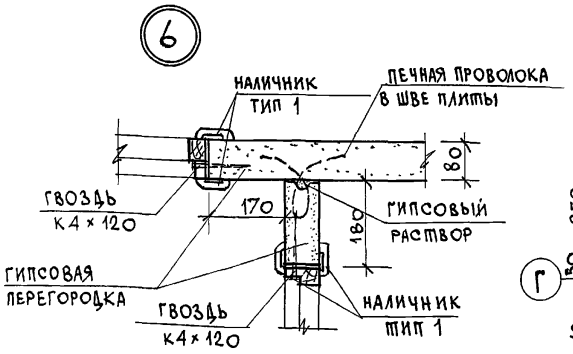

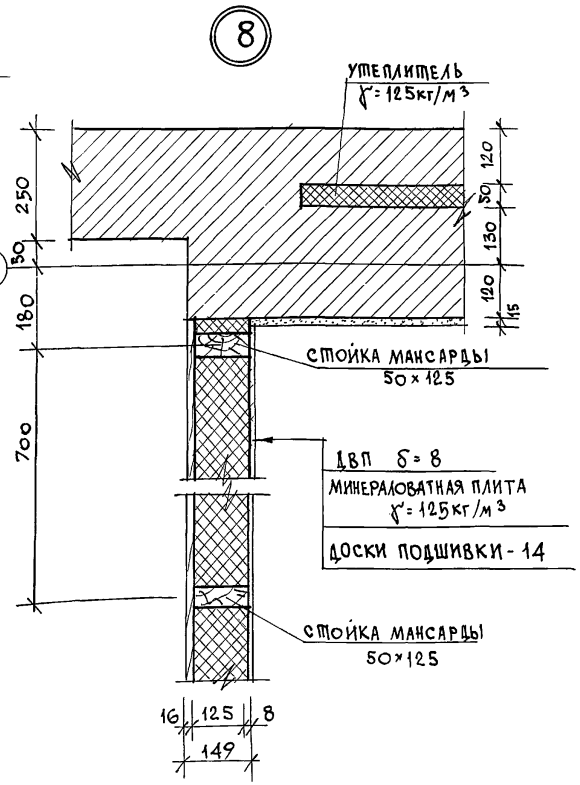

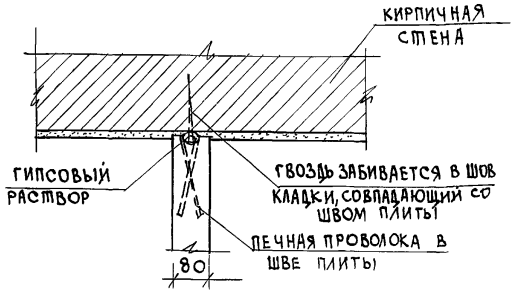

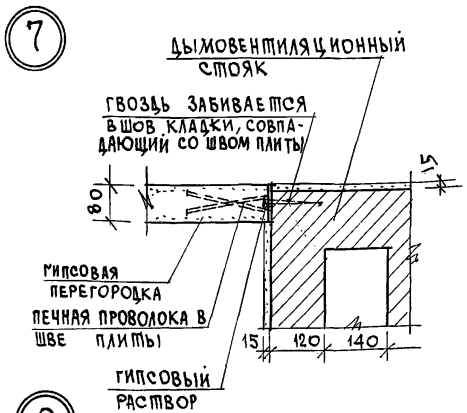

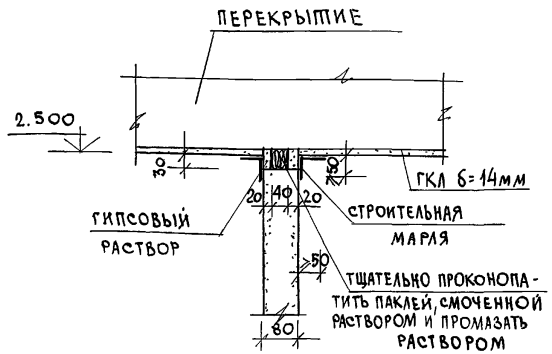

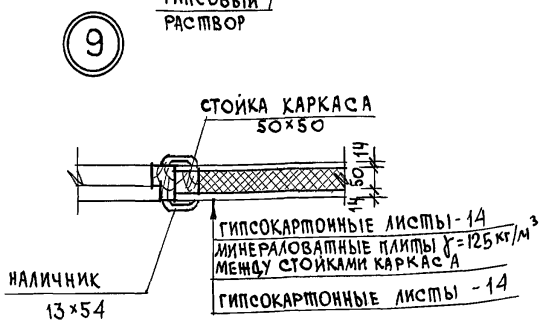

Данный лист см. совместно с листами 6; 8.

НОРМОК	Овакимьян		144-16-85.87 АС
ЗАМ.НАЧ.М	Овакимьян		
ГАП	Петросов		
ГИП	Сидорина		
РУК.ГР.	Чулкова		
ИСПОЛН.	Шепелева		
ПРОВЕР.	Чулкова		

ПРИВЯЗАН

ИНВ. N

Мансардный двухквартирный жилой дом с 3-комнатными квартирами

Узлы плана 6÷9.

СТАДИЯ	ЛИСТ	ЛИСТОВ
Р	12	

ЦНИИЭП граждансельстрой

22726-01 16

ИНВ.N ПОДЛ. | ПОДПИСЬ И ДАТА | ВЗАМ. ИНВ.N

ТИПОВОЙ ПРОЕКТ 144-16-85.87 АЛЬБОМ I

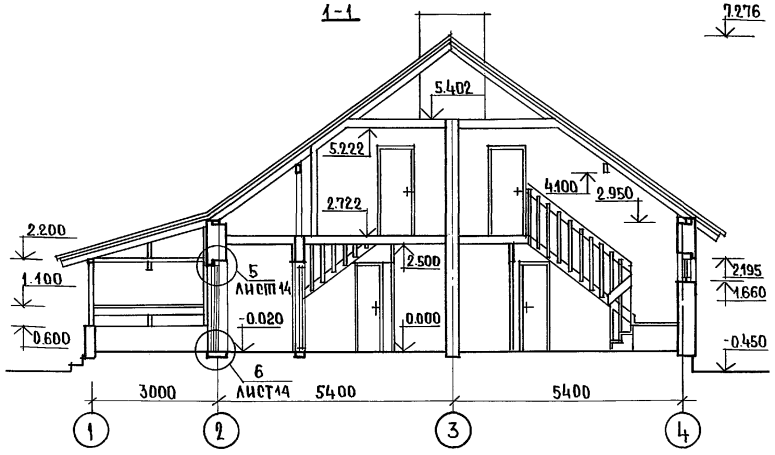

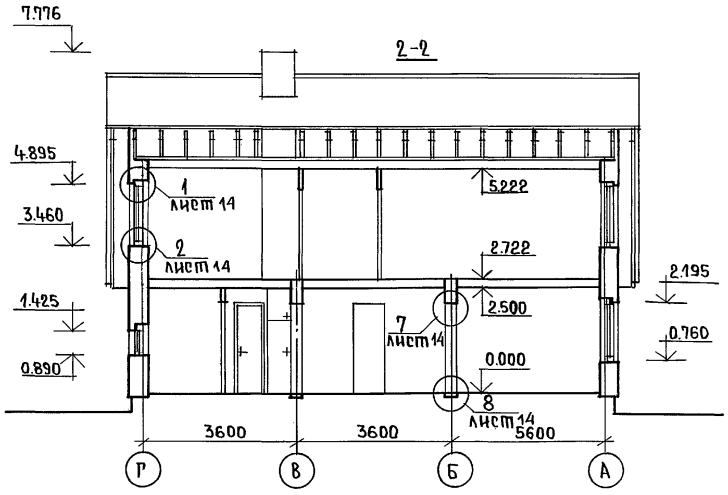

Данный лист см. совместно с листами 6; 7; 8; 14.

				144 - 16 - 85. 87			АС
ПРИВЯЗАН:	НОРМОКОН.	ОВАКИМЬЯН		МАНСАРДНЫЙ ДВУХКВАРТИРНЫЙ ЖИЛОЙ ДОМ С 3-КОМНАТНЫМИ КВАРТИРАМИ	СТАДИЯ	ЛИСТ	ЛИСТОВ
	ЗАМ.НАЧ.М.	ОВАКИМЬЯН			Р	13	
	ГАП	ПЕТРОСОВ					
	ГИП	СИДОРИНА		РАЗРЕЗЫ 1-1 ; 2-2.	ЦНИИЭП ГРАЖДАНСЕЛЬСТРОЙ		
	ИСПОЛНИЛ	ЛАЗАРЕВ					
ИНВ.№	ПРОВЕРИЛ	ПЕТРОСОВ					

ИНВ.№ ПОДЛ. | ПОДПИСЬ И ДАТА | ВЗАМ. ИНВ.№

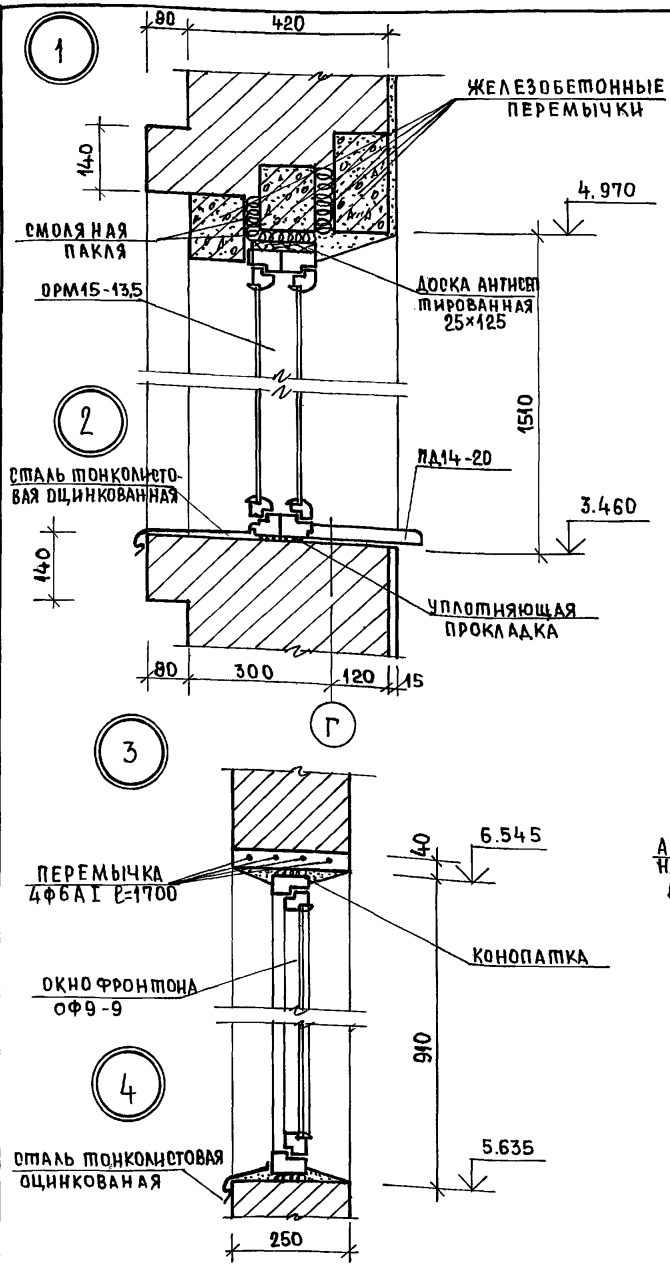

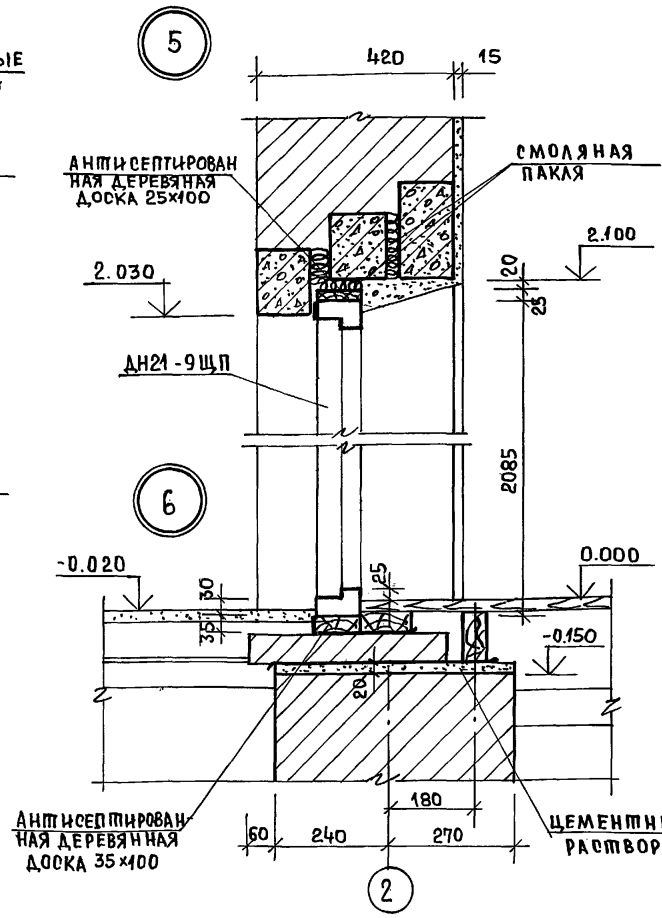

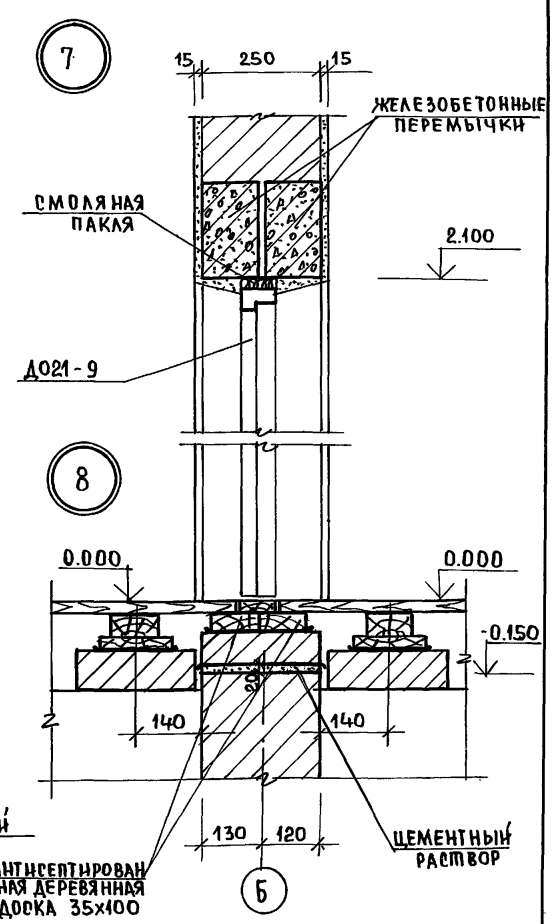

Взам. инв. № | Подпись и дата | Инв. № подл.

Привязан:			
Инв. №			

Нормокон	Овакимьян	
Зам. нач. м	Овакимьян	
РАП	Петросов	
ГИП	Сидорина	
Рук. гр.	Чулкова	
Исполн.	Серень	
Провер.	Чулкова	

144-16-85.87 АС

Мансардный двухквартирный жилой дом с 3-комнатными квартирами	Стадия	Лист	Листов
	Р	14	
Узлы разрезов 1÷8	ЦНИИЭП гражданельстрой		

Типовой проект 144-16-85.87 Альбом I

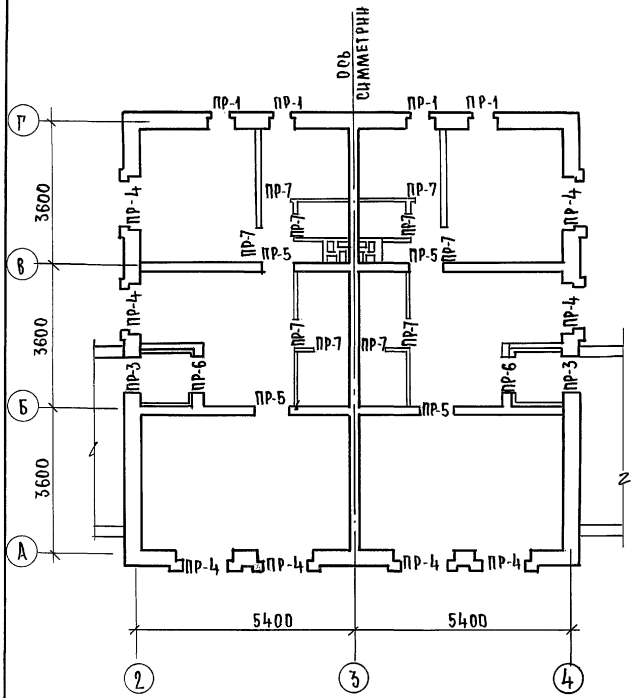

Ведомость перемычек

тип	схема сечений при $t_{н.в}$ = -40°С	схема сечений при $t_{н.в}$ = -30°С	схема сечений при $t_{н.в}$ = -20°С
ПР-1	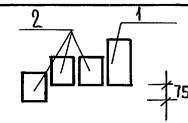	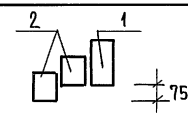	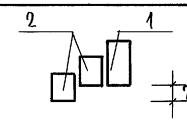
ПР-2	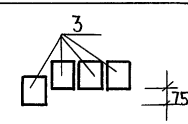	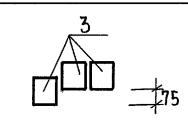	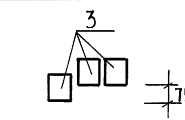
ПР-3	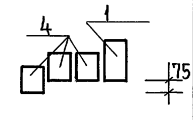	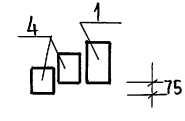	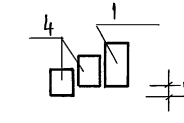
ПР-4	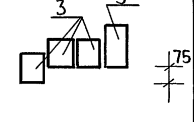	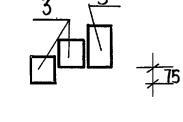	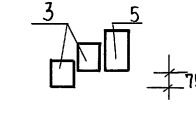
ПР-5	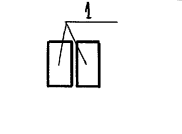	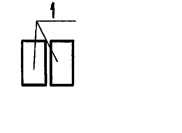	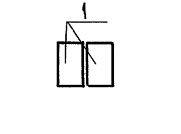

1. Укладку перемычек производить на слой свежеуложенного раствора
2. Данный лист см. совместно с листом 16.

Привязан:

Инв. №

Нормок.	Овакимьян	
Зам.нач.м	Овакимьян	
ГАП	Петросов	
ГИП	Сидорина	
Рук. гр.	Чулкова	
Исполн	Шепелева	
Провер.	Сетень	

144-16-85.87 АС

Мансардный двухквартирный жилой дом с 3-комнатными квартирами

Стадия	Лист	Листов
Р	15	

План перемычек. Ведомость перемычек

ЦНИИЭП гражданселькстрой

Инв.№ подл. | Подпись и дата | Взам. инв. №

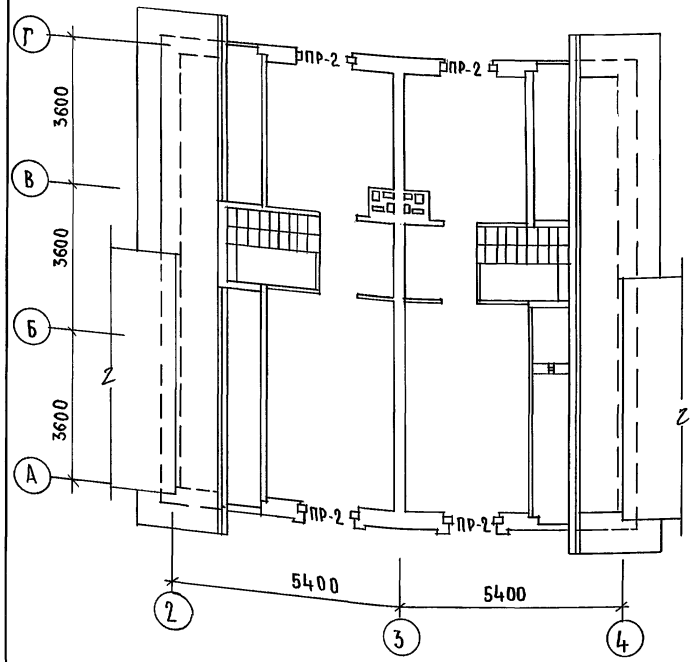

План перемычек на отм. 6.545

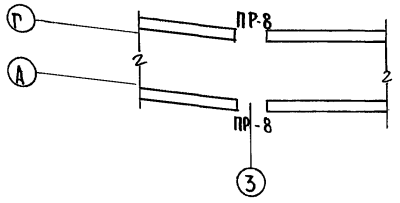

Ведомость перемычек

Тип	Схема сечения
ПР-6	
ПР-7	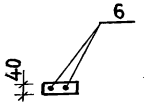
ПР-8	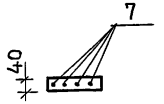

Марка	Обозначение	Наименование	Кол. на дом при t=-40°	при t=-30°	при t=-20°	Масса един кг	Примеч.
1	ГОСТ 948-84	3ПБ13-37	14	14	14	85	
2		2ПБ10-1	12	8	8	43	
3		2ПБ17-2	40	28	28	71	
4		2ПБ13-1	10	8	8	54	
5		3ПБ18-37	8	8	8	119	
6		ф6АI l=1200	20	20	20	0.27	
7		ф6АI l=1700	8	8	8	0.38	

Инв.№ подл. | Подпись и дата | Взам.инв.№

Привязан

Инв.№

Нормок.	Овакимьян	
Зам.нач.м	Овакимьян	
ГАП	Петросов	
ГИП	Сидорина	
Рук.гр.	Чулкова	
Исполн.	Шепелева	
Провер.	Сегень	

144-16-85.87 АС

Мансардный двухквартирный жилой дом с 3-комнатными квартирами

Стадия	Лист	Листов
Р	16	

План перемычек. Ведомость перемычек. Спецификация.

ЦНИИЭП гражданселькстрой

22726-01 20

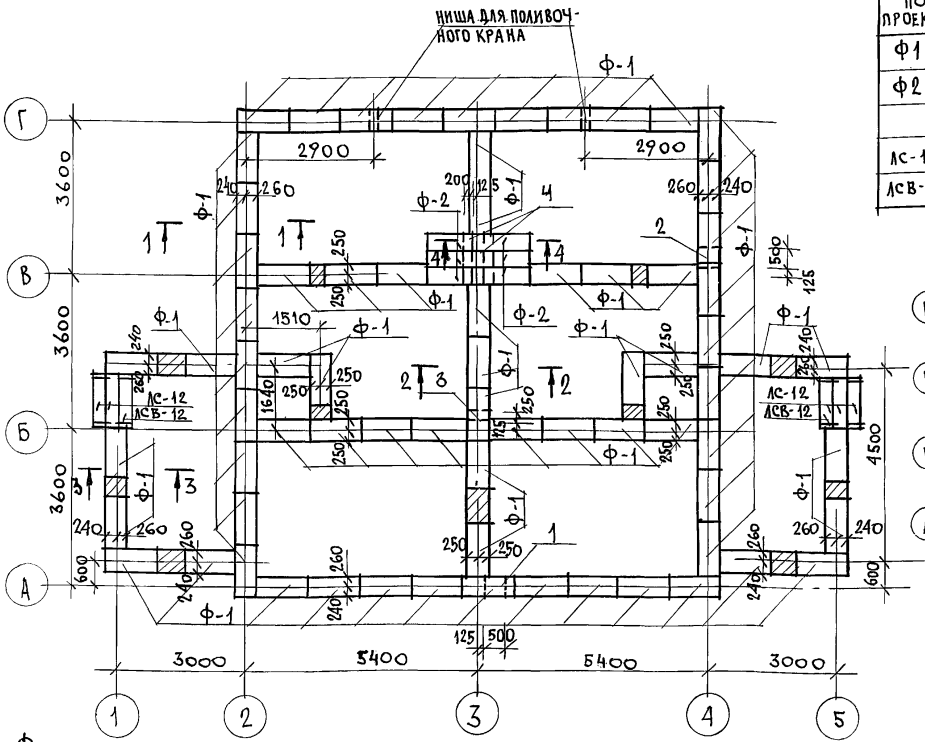

МАРКА ПО ПРОЕКТУ	ОБОЗНАЧЕНИЕ	НАИМЕНОВАНИЕ	КОЛ. ШТ.	МАССА ЕДИН. КГ	ПРИМЕЧ.
Ф1	ГОСТ 13579-78*	БЛОКИ БЕТОННЫЕ ФБС 12.5.3-Т	73	380.0	
Ф2	ГОСТ 13579-78*	БЛОКИ БЕТОННЫЕ ФБС 12.4.3-Т	6	310.0	
АС-12	ГОСТ 8717.0-84*	СТУПЕНИ БЕТОННЫЕ	4	133.0	
АСВ-12	ГОСТ 8717.0-84*	СТУПЕНИ БЕТОННЫЕ	2	105.0	

Схема расчетных нагрузок

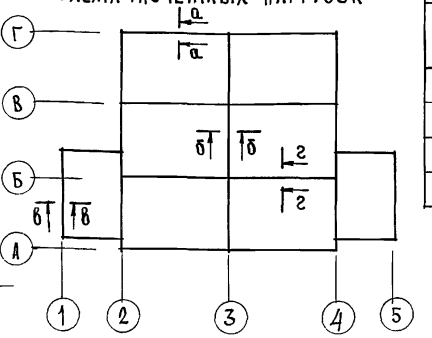

Экспликация отверстий

ТИП ОТВ.	РАЗМЕР ММ В	РАЗМЕР ММ Н	ОТМ. НИЗА М	НАЗНАЧ.
1	500	600	-1.50	КАНАЛИЗ
2	500	600	-2.50	ВОДОПР.
3	250	300	-0.450	КАНАЛИЗ.
4	200	200	-0.450	КАНАЛИЗ.

Таблица нормативных нагрузок на фундамент

NN СЕЧЕНИЙ	НАГРУЗКА Т/П.М	ОТМЕТКА, НА КОТОРОЙ ДАНА НАГРУЗ.
а-а	4.8	-0.450
б-б	3.3	
в-в	2.6	
2-2	2.2	

1. Фундаменты ленточные мелкозаглубленные запроектированы для строительства на площадке со спокойным рельефом, непучинистыми, непросадочными грунтами, грунтовые воды отсутствуют.
2. При привязке проекта фундаменты должны быть переработаны в соответствии со СНиП 2.02.01-83.
3. Цоколь из кирпича керамического рядового полнотелого обыкновенного /ГОСТ 530-80/ марки 75 на растворе марки 50. с расшивкой швов.
4. Горизонтальная гидроизоляция стен выполняется из двух слоев толя на битумной мастике по выровненной поверхности цементным раствором состава 1:2.
5. Вокруг здания выполнить водонепроницаемую отмостку шириной 1м с уклоном 0.03.
6. Данный лист см. совместно с листами 18; 19; 20

НОРМОК.	Овакимьян	
ЗАМ.НАЧ.М	Овакимьян	
ГАП	Петросов	
ГИП	Сидорина	
РУК. ГР.	Чулкова	
ИСПОЛН.	Клищенко	
ПРОВЕР.	Чулкова	

144-16-85.87 АС

Мансардный двухквартирный жилой дом с 3-комнатными квартирами

СТАДИЯ	ЛИСТ	ЛИСТОВ
Р	17	

План фундаментов.

ЦНИИЭП ГРАЖДАНСЕЛЬСТРОЙ

ПРИВЯЗАН

ИНВ. N

ИНВ. N ПОДЛ. | ПОДПИСЬ И ДАТА | ВЗАМ. ИНВ. N

1-1

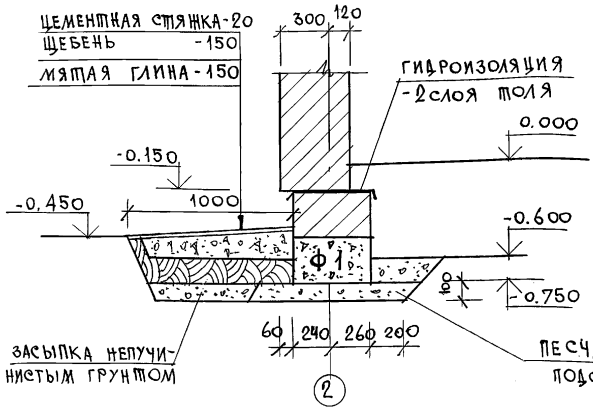

2-2

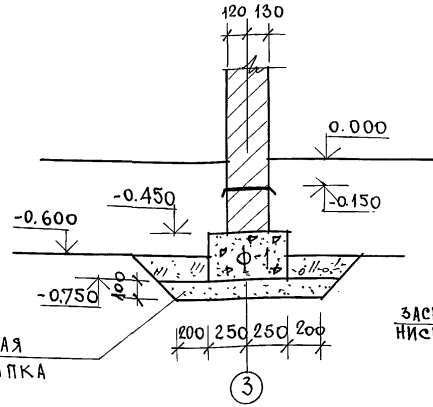

3-3

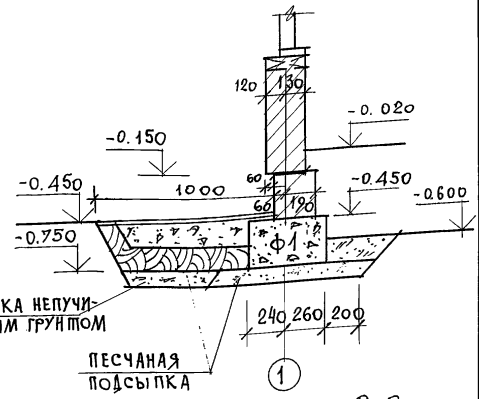

4-4

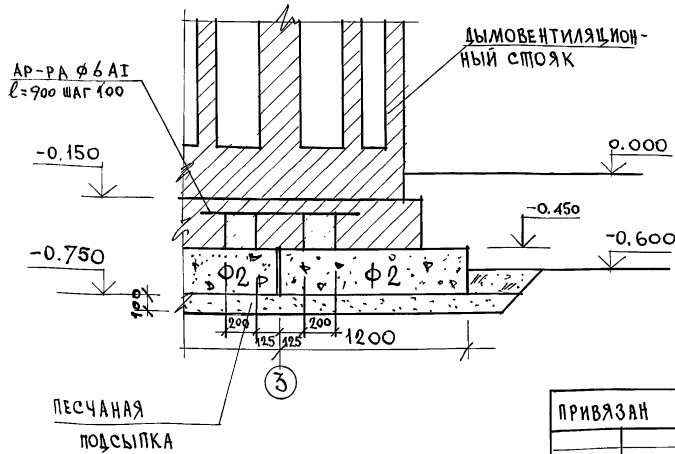

8-8

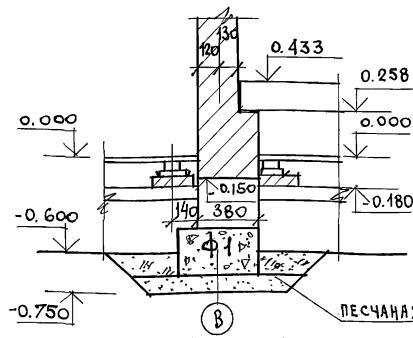

9-9

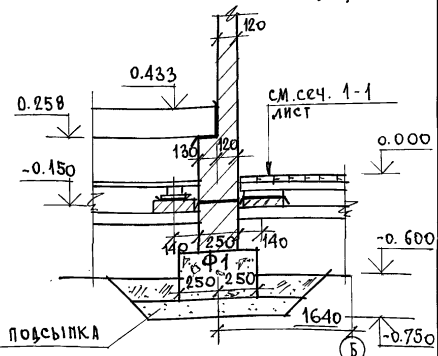

ПРИВЯЗАН			
ИНВ.N			
НОРМОК.	ОВАКИМЯН		
ЗАМ.НАЧ.М	ОВАКИМЯН		
ГАП	ПЕТРОСОВ		
ГИП	СИДОРИНА		
РУК. ГР.	ЧУЛКОВА		
ИСПОЛН.	СЕГЕНЬ		
ПРОВЕР.	ЧУЛКОВА		

144-16-85.87 АС

МАНСАРДНЫЙ ДВУХКВАРТИРНЫЙ ЖИЛОЙ ДОМ С 3-КОМНАТНЫМИ КВАРТИРАМИ	СТАДИЯ	ЛИСТ	ЛИСТОВ
	Р	18	
Сечения фундаментов.	ЦНИИЭП ГРАЖДАНСЕЛЬСТРОЙ		

22726-01 22

ИНВ.N ПОДЛ. | ПОДПИСЬ И ДАТА | ВЗАМ. ИНВ.N

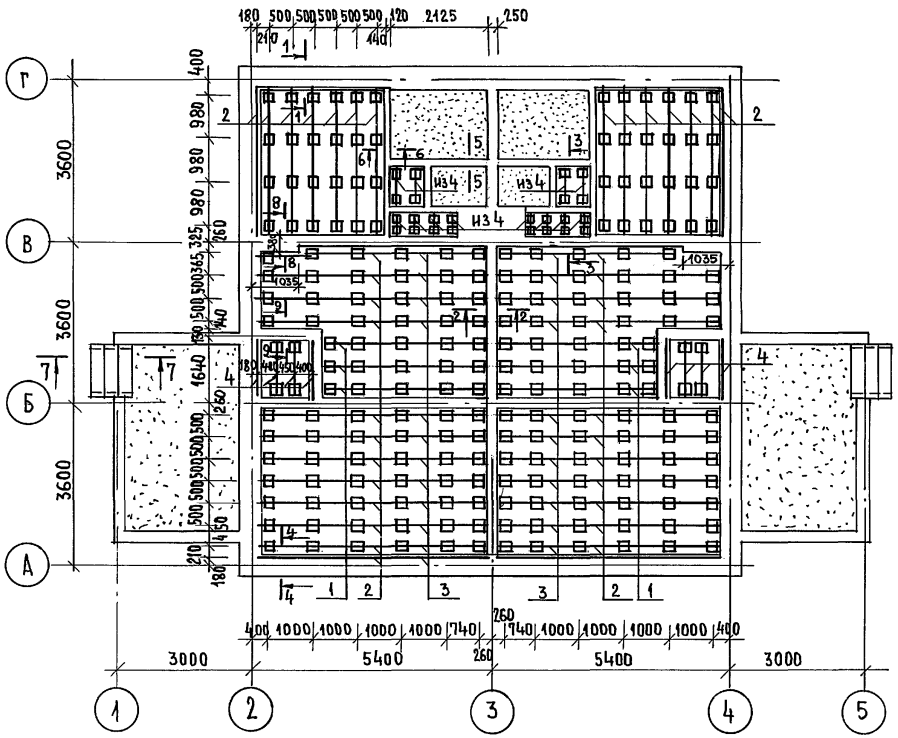

МАРКА ПО ПРОЕКТУ	ОБОЗНАЧЕНИЕ	НАИМЕНОВАНИЕ	КОЛ. ШТ.	МАССА ЕДИН. КГ	ПРИМЕЧАН
1	ГОСТ 24454-80Е*	ЛАГА 50×100×3640	6	9,1	
2	ГОСТ 24454-80Е*	ЛАГА 50×100×3300	38	8,2	
3	ГОСТ 24454-80Е*	ЛАГА 50×100×1880	24	4,7	
4	ГОСТ 24454-80Е*	ЛАГА 50×100×1390	14	3,5	
5	ГОСТ 8242-75	ДОСКИ ПОЛА 28×94×3340	267	5,35	
6	ГОСТ 8242-75	ДОСКИ ПОЛА 28×94×1470	46	2,35	
7	ГОСТ 8242-75	ДОСКИ ПОЛА 28×94×1830	34	2,95	
8	ГОСТ 8242-75	ДОСКИ ПОЛА 28×94×850	20	1,35	
9	ГОСТ 24454-80Е*	ПОДКЛАДКА 25×150×250	242	0,45	
10	ГОСТ 8242-75	ПЛИНТУС /ТИП3/ П.М.	1130	0,75	

1. ПО ПЕРИМЕТРУ ЖИЛОГО ДОМА ПРЕДУСМОТРЕТЬ УТЕПЛЕНИЕ ПОЛА ШЛАКОМ,(КЕРАМЗИТОМ) НА ШИРИНУ 1,5 МЕТРА ТОЛЩИНОЙ 0,15 МЕТРА
2. ДАННЫЙ ЛИСТ СМ. СОВМЕСТНО С ЛИСТОМ 20,18.

ИНВ.№ПОДЛ. | ПОДПИСЬ И ДАТА | ВЗАМ.ИНВ.№

ПРИВЯЗАН:

ИНВ.№

НОРМОК.	ОВАКИМЬЯН	
ЗАМ.НАЧ.М	ОВАКИМЬЯН	
ГАП	ПЕТРОСОВ	
ГИП	СИДОРИНА	
РУК.ГР.	ЧУЛКОВА	
ИСПОЛН.	КЛИЩЕНКО	
ПРОВЕР.	ЧУЛКОВА	

144-16-85.87 АС

МАНСАРДНЫЙ ДВУХКВАРТИРНЫЙ ЖИЛОЙ ДОМ С 3-КОМНАТНЫМИ КВАРТИРАМИ

СТАДИЯ	ЛИСТ	ЛИСТОВ
Р	19	

План цокольного перекрытия.

ЦНИИЭП ГРАЖДАНСЕЛЬСТРОЙ

Типовой проект 144-16-85.87 Альбом I

1-1

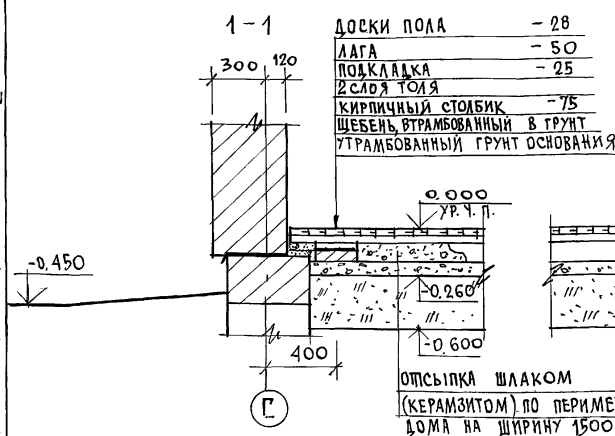

Доски пола	-28
Лага	-50
Подкладка	-25
2 слоя толя	
Кирпичный столбик	-75
Щебень, втрамбованный в грунт	
Утрамбованный грунт основания	

Отсыпка шлаком (керамзитом) по периметру дома на ширину 1500 мм

2-2

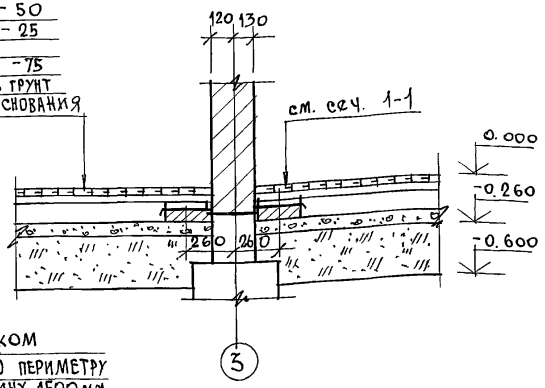

3-3

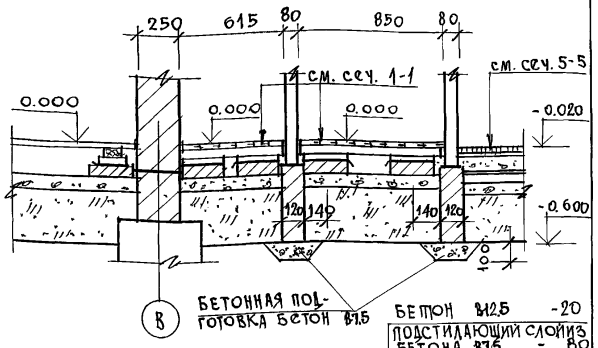

Бетонная подготовка бетон В7.5

Бетон В12.5 -20

Подстилающий слой из бетона В7.5 - 80

Изол. гидроизол на прослойке из битумной мастики или толь на прослойке из дегтевой мастики

Стяжка из бетона В10.

Щебень, втрамбованный в грунт

Грунт основания

4-4

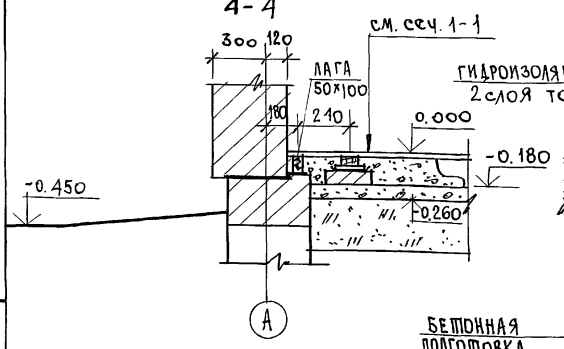

5-5

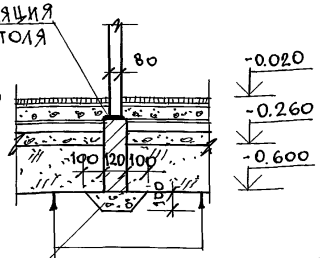

Бетонная подготовка бетон В7.5

Утрамбованный грунт основания

Щебень, втрамбованный в грунт

Стяжка из бетона В10 - 60мм

Толь на прослойке из дегтевой мастики

Подстилающий слой из бетона В7.5 - 80мм

Цементно-песчаный раствор В10

Керамическая плитка

6-6

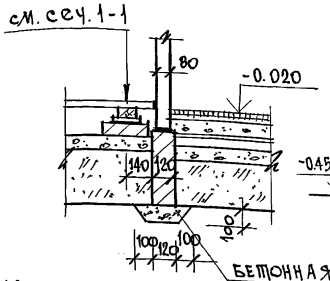

Бетонная подготовка бетон В7.5

7-7

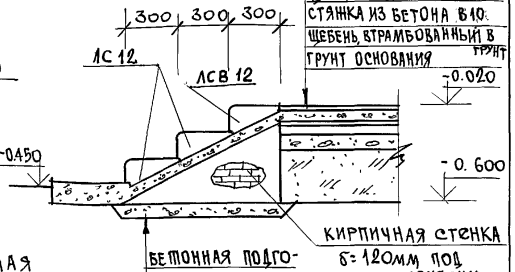

Кирпичная стенка δ=120мм под ступени

Бетонная подготовка В7.5 -80

Песчаная засыпка

Привязан

Инв. N

Нормок.	Овакимьян	
Зам. нач. м	Овакимьян	
ГАП	Петросов	
ГИП	Сидорина	
Рук. гр.	Чулкова	
Исполн.	Сегень	
Провер.	Чулкова	

144-16-85.87 АС

Мансардный двухквартирный жилой дом с 3-комнатными квартирами

Цокольное перекрытие. Сечения 1-1 ÷ 7-7.

Стадия	Лист	Листов
Р	20	

ЦНИИЭП Гражданселькстрой

Инв. N подл. | Подпись и дата | Взам. инв. N

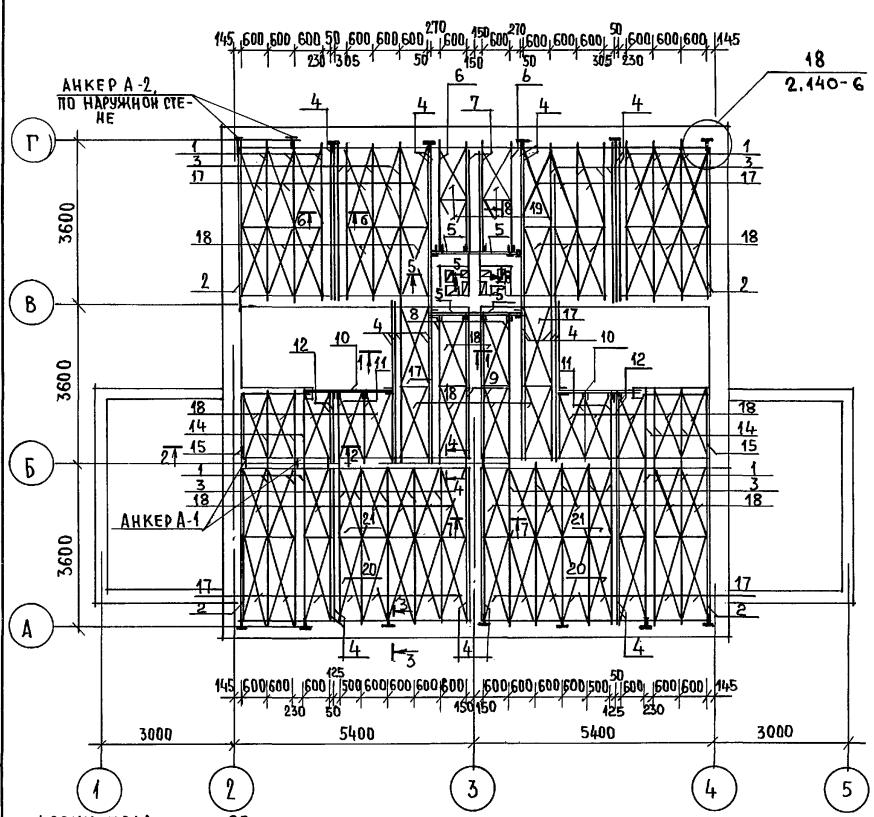

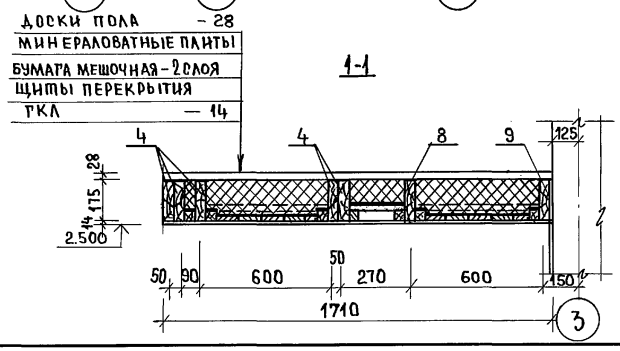

NN ПОЗ	ОБОЗНАЧЕНИЕ	НАИМЕНОВАНИЕ	КОЛ. ШТ	МАССА ЕД. ИН КГ	ПРИМЕЧАНИЕ
1	ГОСТ 4981-78	БАЛКА БДЦ-1.36.2	12	19.3	
2	ГОСТ 4981-78	БАЛКА БДЦ-1.36.1	4	16.4	
3	ГОСТ 4981-78	БАЛКА БДЦ-2.36.2	18	21.5	
4	ГОСТ 4981-78	БАЛКА БДЦ-2.36.1	24	18.65	
5	16-1-1-01-02.00	РИГЕЛЬ Р-10.18.10	4	8.9	
6	16-1-1-01-03.00	БАЛКА БЦ2-27.18.5	2	16.3	
7	16-1-1-01.00	БАЛКА БЦ1-27.18.5	2	14.1	
8	16-1-1-01-03.00	БАЛКА БЦ2-32.18.5	2	19.35	
9	16-1-1-01.00	БАЛКА БЦ1-32.18.5	2	16.75	
10	16-1-1-01-02.00	БАЛКА БЦО-22.18.5	2	19.1	
11	16-1-1-01-03.00	БАЛКА БЦ2-15.18.5	4	9.2	
12	16-1-1-01.00	БАЛКА БЦ1-15.18.5	4	8.0	
13	ГОСТ 24454-80 Е*	ДОСКА 16×200 П.М	38.0	1.6	
14	16-1-1-01-03.00	БАЛКА БЦ2-16.15.5	6	8.8	
15	16-1-1-01.00	БАЛКА БЦ1-16.15.5	2	7.5	
17	ГОСТ 1005-86	ЩИТ Щ18-3а	28	12.7	
18	ГОСТ 1005-86	ЩИТ Щ15-3а	42	10.55	
19	ГОСТ 1005-86	ЩИТ Щ12-3а	4	8.45	
20	ГОСТ 1005-86	ЩИТ Щ18-2а	2	10.0	
21	ГОСТ 1005-86	ЩИТ Щ15-2а	2	8.4	
22	ГОСТ 8242-75	ДОСКИ ПОЛА 28×94×3000	194	4.8	
23	ГОСТ 8242-75	ДОСКИ ПОЛА 28×94×1700	41	2.75	
24	ГОСТ 8242-75	ПЛИНТУС 13×54 П.М.	60.0	0.75	

ПРИВЯЗАН

ИНВ. №

НОРМОК.	ОВАКИМЬЯН	
ЗАМ. НАЧ. М	ОВАКИМЬЯН	
ГАП	ПЕТРОСОВ	
ТИП	СИДОРИНА	
РУК. ГРУП	ЧУАКОВА	
ИСПОЛНИТ.	КАЩЕНКО	
ПРОВЕРИЛ	СЕГЕНЬ	

144-16-85.87 АС

МАНСАРДНЫЙ ДВУХКВАРТИРНЫЙ ЖИЛОЙ ДОМ С 3-КОМНАТНЫМИ КВАРТИРАМИ

ПЛАН ПЕРЕКРЫТИЯ НА ОТМ. 2.722

СТАДИЯ	ЛИСТ	ЛИСТОВ
Р	21	

ЦНИИЭП ГРАЖДАНСЕЛЬСТРОЙ

ИНВ. № ПОДЛ | ПОДПИСЬ И ДАТА | ВЗАМ. ИНВ. №

2 - 2



3 - 3

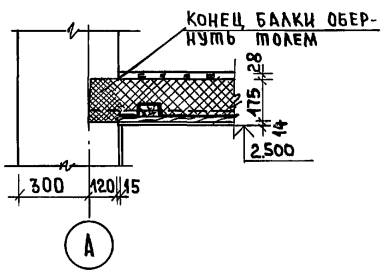

4 - 4

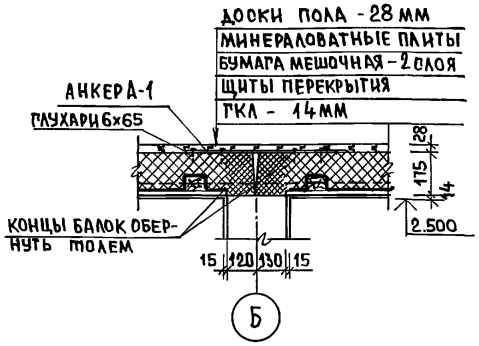

5 - 5

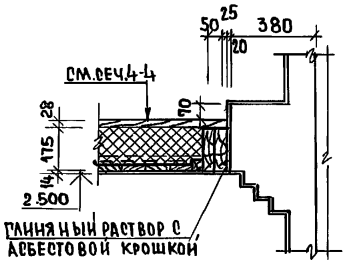

6 - 6

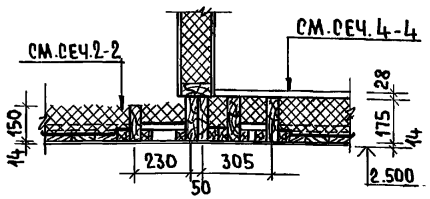

7 - 7

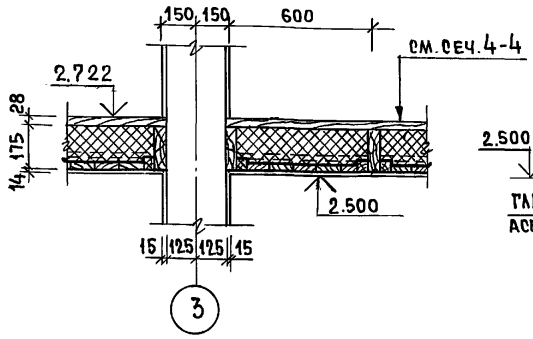

8 - 8

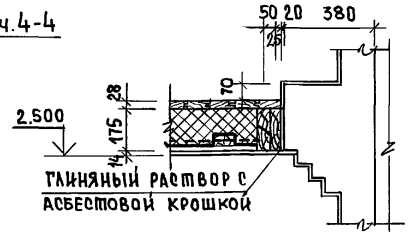

СПЕЦИФИКАЦИЯ МЕТАЛЛИЧЕСКИХ ИЗДЕЛИЙ

МАРКА	ОБОЗНАЧЕНИЕ	НАИМЕНОВАНИЕ	КОЛ. ШТ.	МАССА ЕДИН. КГ	ПРИМЕЧАНИЕ
А-1	16-1-1-01-009.00	АНКЕР	14	0.82	
А-2	16-1-1-01-010.00	АНКЕР	30	1.26	
МИ-1	16-1-1-01-001.00	ХОМУТ КРЕПЕЖНЫЙ	12	1.38	
МИ-7	16-1-1-01-003.00	ХОМУТ КРЕПЕЖНЫЙ	8	2.1	

Данный лист см. совместно с листом 21

ПРИВЯЗАН:

ИНВ. №

НОРМОК.	ОВАКИМЬЯН	
ЗАМНАЧ.М.	ОВАКИМЬЯН	
ГАП	ПЕТРОСОВ	
ГИП	СИДОРИНА	
РУК. ГР.	ЧУЛКОВА	
ИСПОЛНИТ	КЛИЩЕНКО	
ПРОВЕРИЛ	СЕГЕНЬ	

144 - 16 - 85.87 АС

МАНСАРДНЫЙ ДВУХКВАРТИРНЫЙ ЖИЛОЙ ДОМ С 3-КОМНАТНЫМИ КВАРТИРАМИ

СТАДИЯ	ЛИСТ	ЛИСТОВ
Р	22	

СЕЧЕНИЯ ПЕРЕКРЫТИЯ 2-2 ÷ 8-8.

ЦНИИЭП ГРАЖДАНСЕЛЬСТРОЙ

ИНВ.№ПОДЛ. | ПОДПИСЬ И ДАТА | ВЗАМ. ИНВ.№

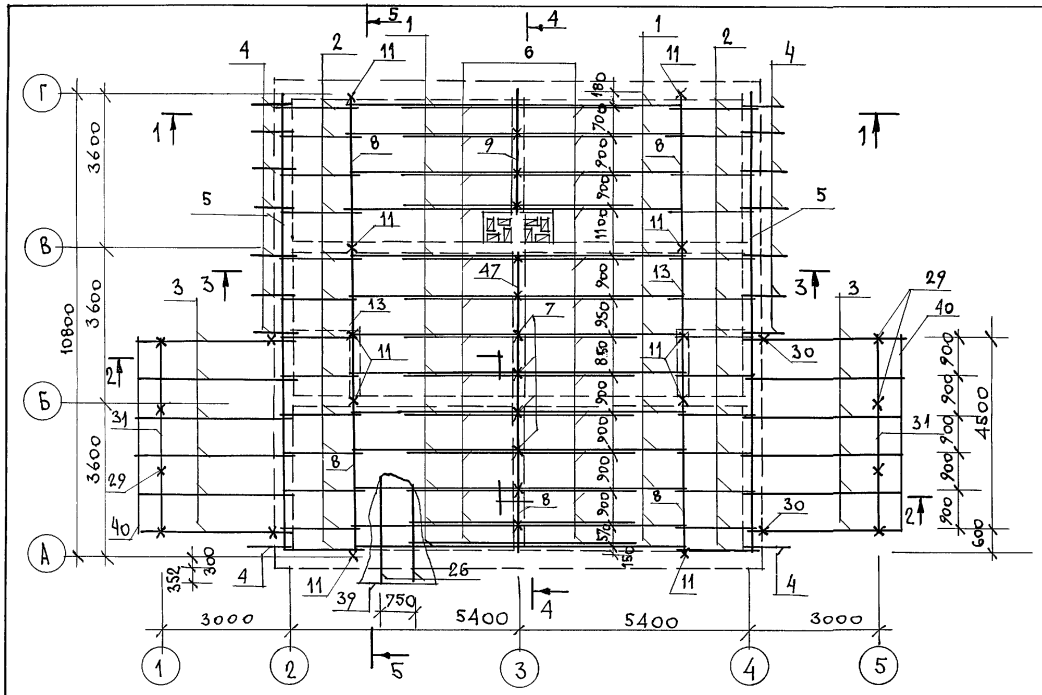

План стоек стен мансарды

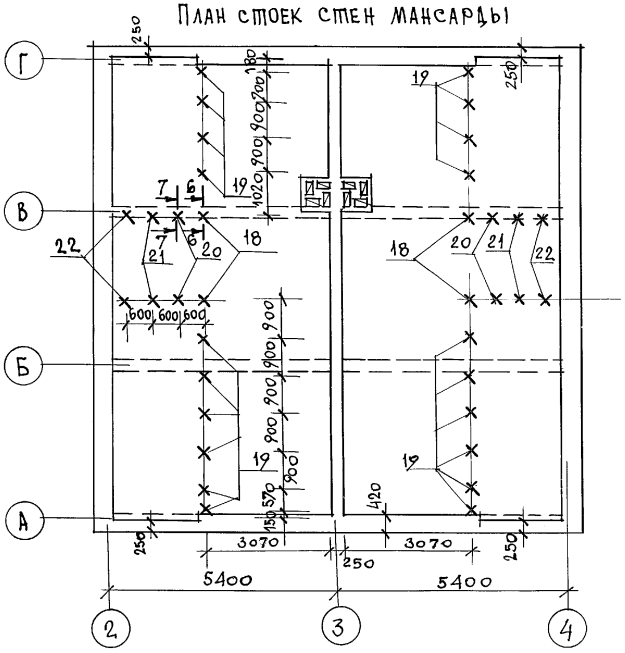

5-5

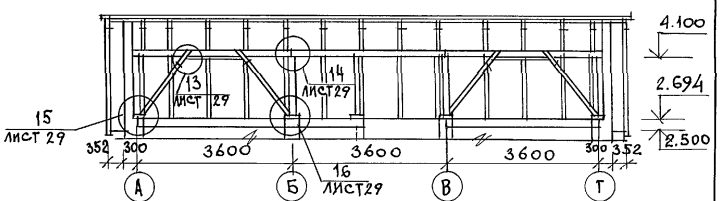

Разрез 1-1

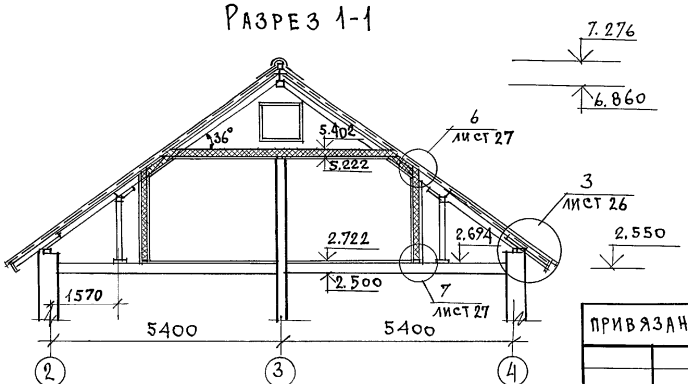

Данный лист см. совместно с листами 24; 25; 26; 27; 29.

НОРМОК.	Овакимьян		
ЗАМ. НАЧ. М	Овакимьян		
ГАП	Петросов		
ГИП	Сидорина		
РУК. ГР.	Чулкова		
ИСПОЛН	Чулкова		
ПРОВЕР.	Сегень		

144-16-85.87 АС

Мансардный двухквартирный жилой дом с 3-комнатными квартирами

Крыша $R^{н}_{сн}$=100 кгс/м². План стропил. План стоек мансарды. Разрез 1-1.; 5-5.

СТАДИЯ	ЛИСТ	ЛИСТОВ
Р	23	

ЦНИИЭП гражданельстрой

ПРИВЯЗАН

ИНВ. N

ИНВ. N ПОДЛ. | ПОДПИСЬ И ДАТА | ВЗАМ. ИНВ. N

22726-01 27

Разрез 2-2

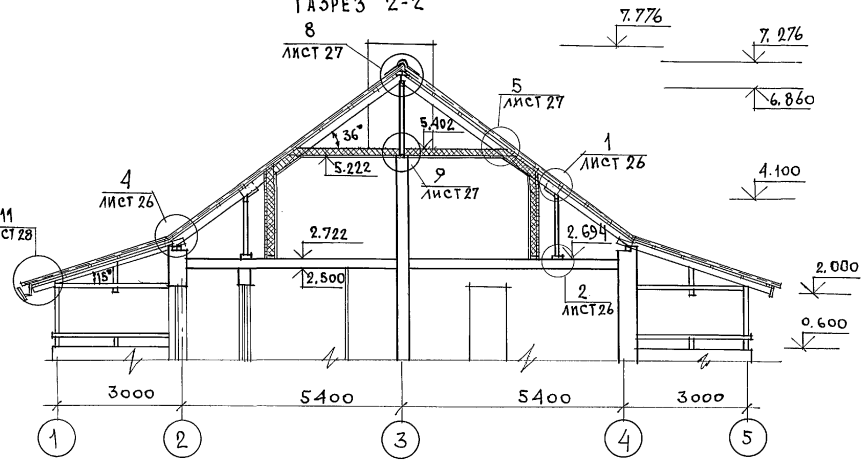

Разрез 4-4

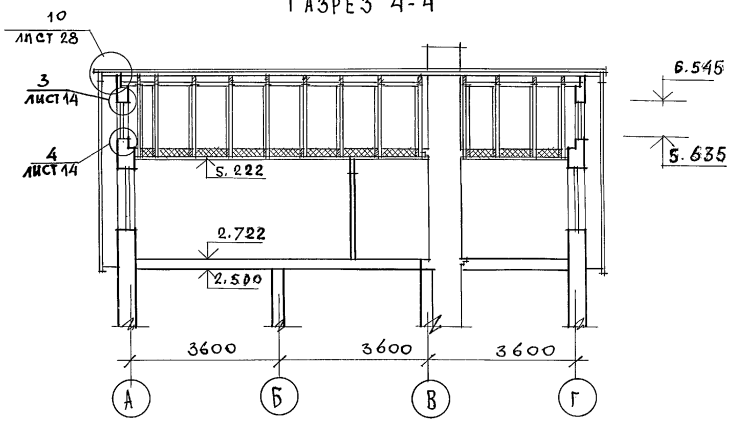

Разрез 3-3

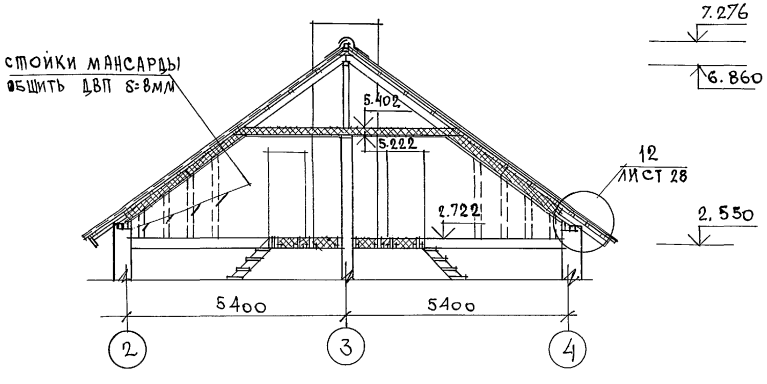

План кровли

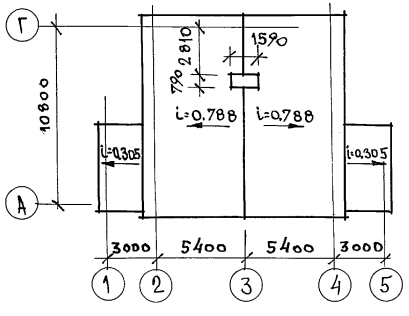

Данный лист см. совместно
с листами 23; 26; 27; 28

Привязан			
Инв. №			

Нормок.	Овакимьян	
Зам. нач. м	Овакимьян	
ГАП	Петросов	
ГИП	Сидорина	
Рук. гр.	Чулкова	
Испол.	Чулкова	
Провер.	С.Егень	

144-16-85.87 АС

Мансардный двухквартирный жилой дом с 3-комнатными квартирами	Стадия	Лист	Листов
	Р	24	
Крыша $P^{н}_{сн}$=100 кгс/м². Разрезы 2-2; 3-3; 4-4. План кровли.	ЦНИИЭП гражданстрой		

Инв. № подл. | Подпись и дата | Взам. инв. №

№№ поз. по проекту	Обозначение	Наименование	Кол. шт. (п.м)	Масса един. кг	Примеч
1	16-1-1-01-10.00	стропила С48.15.5	26	18.25	
2	16-1-1-01-11.00	стропила С24.15.5	26	9.6	
3	ГОСТ 24454-80Е*	стропила террасы 50×150×3600	12	13.5	
4	ГОСТ 24454-80Е*	кобылка 44×94×1200	16	3.0	
5	ГОСТ 24454-80Е*	мауэрлат 50×100 п.м	24.0	2.5	
6	ГОСТ 24454-80Е*	доска к стропилам 50×150×2560	26	9.6	
7	ГОСТ 24454-80Е*	стойки 100×100×1610	11	8.05	
8	ГОСТ 24454-80Е*	прогон 100×100×3650	5	18.0	
9	ГОСТ 24454-80Е*	прогон 100×100×2900	1	14.0	
10	ГОСТ 24454-80Е*	обвязка под стойки 50×150 п.м	10.0	3,75	
11	ГОСТ 24454-80Е*	стойка 100×100×1355	10	6.8	
12	ГОСТ 24454-80Е*	доска к стропильной ноге 50×125×300	20	0.95	
13	ГОСТ 24454-80Е*	прогон 94×94×3600	2	18.0	
14	ГОСТ 24454-80Е*	подкладка под стойку 50×150×200	10	0.75	
15	ГОСТ 24454-80Е*	подкос к стойкам 100×100×1725	8	8.63	
16	ГОСТ 24454-80Е*	накладка к подкосам 25×100×400	28	0,5	
17	ГОСТ 24454-80Е*	доска между подкосами 50×100×1350	4	3,4	
18	ГОСТ 24454-80Е*	стойки стен мансарды 50×125×2100	4	6.56	
19	ГОСТ 24454-80Е*	стойки стен мансарды 50×125×2000	20	6.25	
20	ГОСТ 24454-80Е*	стойки стен мансарды 50×125×1355	4	4.23	
21	ГОСТ 24454-80Е*	стойки стен мансарды 50×125×1150	4	3.6	
22	ГОСТ 24454-80Е*	стойки стен мансарды 50×125×700	4	2,2	
23	ГОСТ 24454-80Е*	стойки перегородок мансарды 50×50×2400	22	3.0	
24	ГОСТ 24454-80Е*	обвязка по стойкам перегородок 50×50 п.м	350	1.25	
25	ГОСТ 24454-80Е*	брусок под стропилами над лестницей 50×50×200	6	0.25	
26	ГОСТ 24454-80Е*	обрешетка 50×50 п.м	313.0	1.25	
27	ГОСТ 24454-80Е*	доски подшивки потолка мансарды лестницы 16×100 п.м	828.0	0.8	
28	ГОСТ 24454-80Е*	доски обшивки стен мансарды 16×100 п.м	380.0	0.8	

№№ поз. по проекту	Обозначение	Наименование	Кол. шт. (п.м)	Масса един. кг	Примеч
29	ГОСТ 24454-80Е*	стойки террасы 94×94×1410	8	7.1	
30	ГОСТ 24454-80Е*	стойки террасы 44×94×2300	4	5.75	
31	ГОСТ 24454-80Е*	прогон террасы 94×144×4600	2	34.5	
32	ГОСТ 24454-80Е*	подкладная доска террасы 44×144×3100	4	11.65	
33	ГОСТ 24454-80Е*	подкладная доска террасы 44×144×2850	8	10.7	
34	ГОСТ 24454-80Е*	поручни 44×94×3100	2	7.75	
35	ГОСТ 24454-80Е*	поручни 44×94×2850	4	7.15	
36	ГОСТ 24454-80Е*	декоративная доска 19×94×2850	2	3.55	
37	ГОСТ 24454-80Е*	декоративная доска 19×94×1100	2	1.4	
38	ГОСТ 24454-80Е*	доски подшивки свеса и террасы 13×94 п.м	654.0	0.95	
39	ГОСТ 24454-80Е*	доски свеса 19×169 п.м	64.0	2.2	
40	ГОСТ 24454-80Е*	доска свеса 19×232 п.м	11.0	3.15	
41	ГОСТ 4598-86	ДВП δ=8мм-обшивка стен мансарды	36.0 м²		
42	ГОСТ 6266-81*	ГКЛ-обшивка потолка мансарды и перегородок	155.0 м²		
43	ГОСТ 9573-82	минераловатные плиты γ=125 кг/м³	14.2 м³		
44	ГОСТ 24454-80Е*	доска по фронтону 25×100 п.м	28.0	1.25	
45	ГОСТ 24454-80Е*	подкладка под стойки 50×125 п.м	26.0	3.15	
46	ГОСТ 24454-80Е*	бобышка 50×100×250	10	0.63	
47	ГОСТ 24454-80Е*	прогон 100×100×3700	1	18.5	
		Металлические изделия			
МИ-22	16-1-1-01-008.00	металлическая скоба	7	2,0	
МИ-23	Альбом I стр. 29	противоветровая скоба	20	0.11	
	ГОСТ 14918-80	сталь тонколистовая оцинкованная (для отделки трубы, окон и слива террасы)	19.0 м²	4.71	
М-3	16-1-1-01-007.00	кронштейн	12	0.96	

Типовой проект 144-16-85.87 Альбом I

Инв. № подл. | Подпись и дата | Взам. инв. №

Данный лист см. совместно с листами 23; 26; 27; 28; 29.

Привязан

Инв. №

144-16-85.87 АС

Нормок.	Овакимьян	
Зам. нач. м	Овакимьян	
ГАП	Петросов	
ГИП	Сидорина	
Рук. гр.	Чулкова	
Исполн.	Чулкова	
Провер.	Сегень	

Мансардный двухквартирный жилой дом с 3-комнатными квартирами

Крыша. R^{H}_{CH} = 100 кгс/м²

Спецификация.

Стадия	Лист	Листов
Р	25	

ЦНИИЭП Граждансельстрой

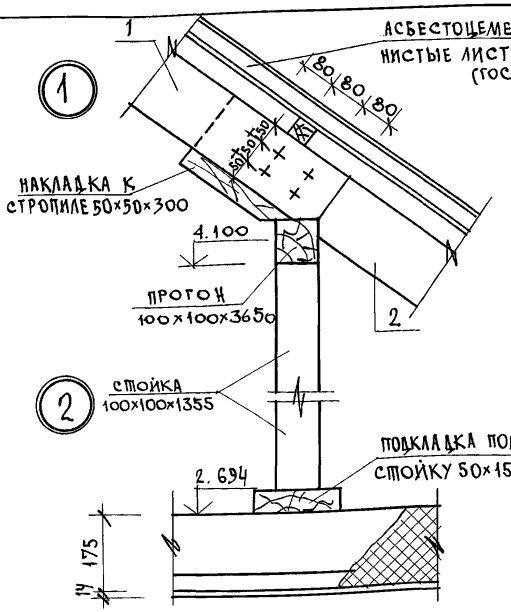

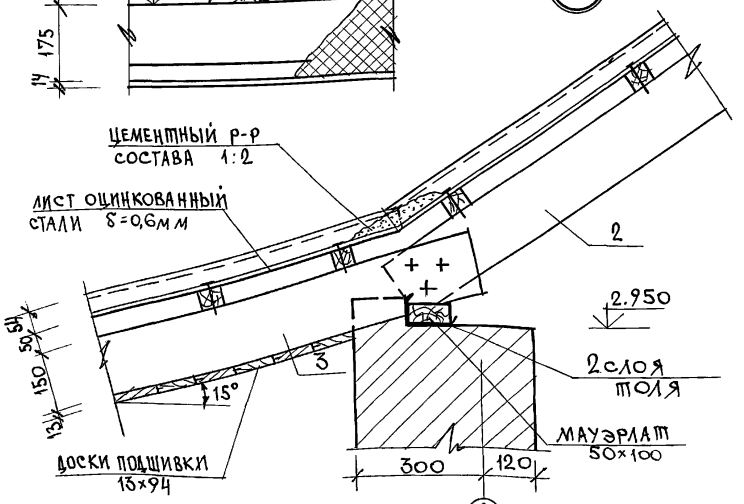

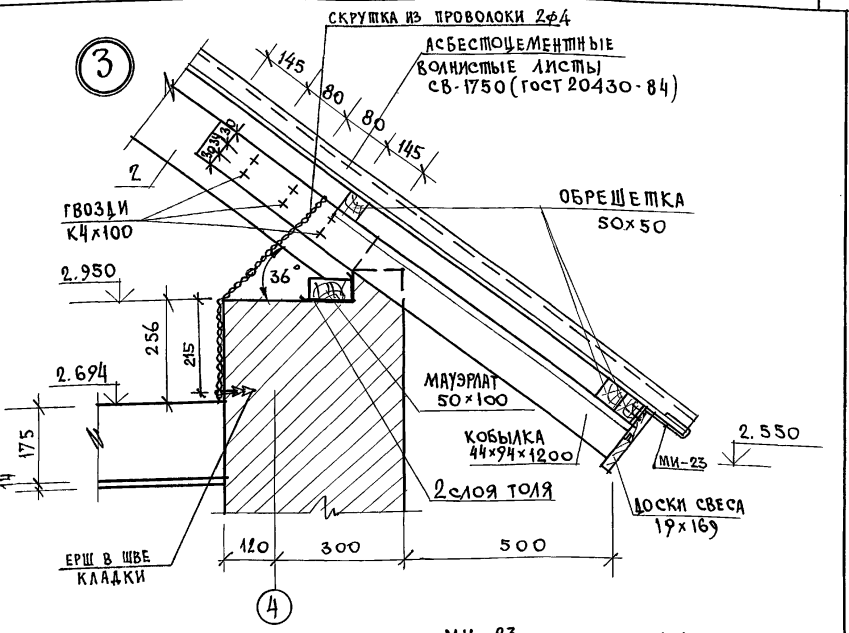

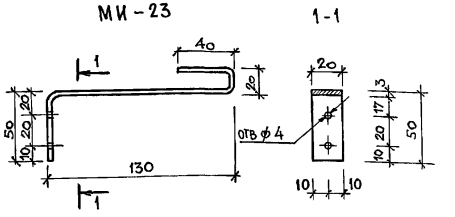

Данный лист см. совместно с листами 23; 24; 25.

		144-16-85.87	АС
НОРМОК.	Овакимьян	Мансардный двухквартирный жилой дом с 3-комнатными квартирами	Стадия: Р; Лист: 26; Листов:
ЗАМ.НАЧ.М	Овакимьян		
ГАП	Петросов		
ГИП	Сидорина		
РУК.ГР.	Чулкова	Крыша. Узлы 1÷4.	ЦНИИЭП ГРАЖДАНСЕЛЬСТРОЙ
ИСПОЛН.	Шелепнева		
ПРОВЕР.	Чулкова		

ПРИВЯЗАН

ИНВ.N

ИНВ.N ПОДЛ. | ПОДПИСЬ И ДАТА | ВЗАМ.ИНВ.N

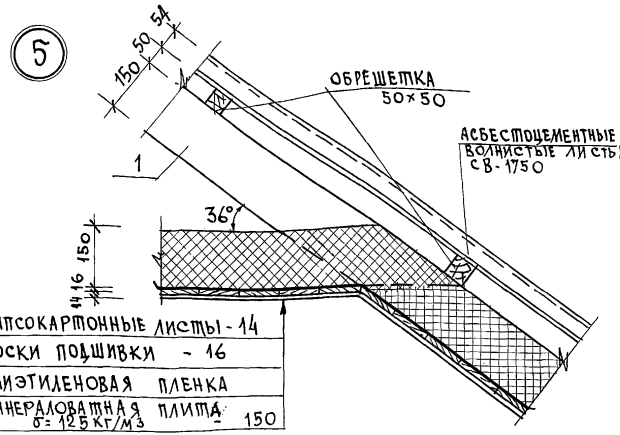

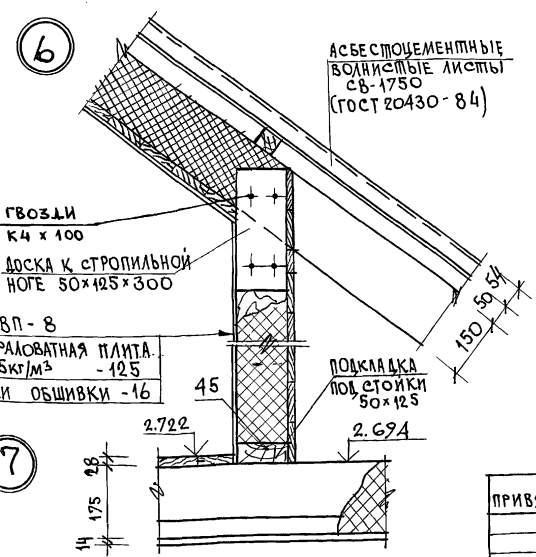

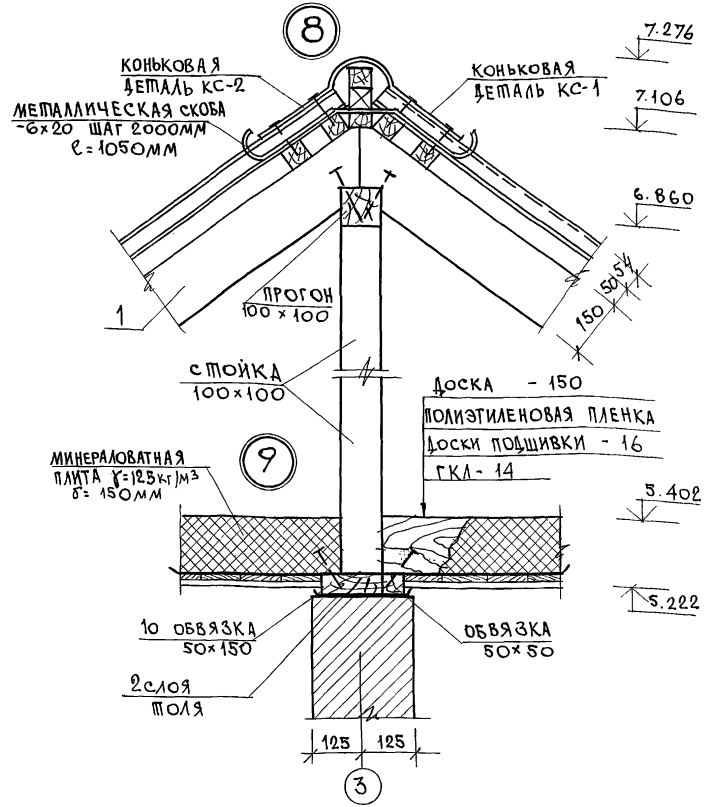

Данный лист см. совместно с листами 23; 24.

		144-16-85.87	АС
НОРМОК.	Овакимьян		
ЗАМ.НАЧ.М	Овакимьян		
ГАП	Петросов		
ГИП	Сидорина		
РУК.ГР.	Чулкова		
ИСПОЛН.	Щепелева		
ПРОВЕР.	Чулкова		

Мансардный двухквартирный жилой дом с 3-комнатными квартирами

СТАДИЯ	ЛИСТ	ЛИСТОВ
Р	27	

Крыша. Узлы 5 ÷ 9.

ЦНИИЭП гражданельстрой

ПРИВЯЗАН

ИНВ. N

ИНВ. N ПОДЛ. | ПОДПИСЬ И ДАТА | ВЗАМ. ИНВ. N

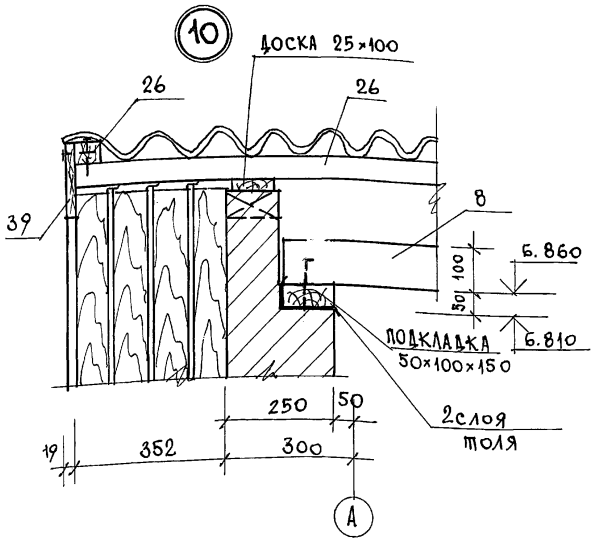

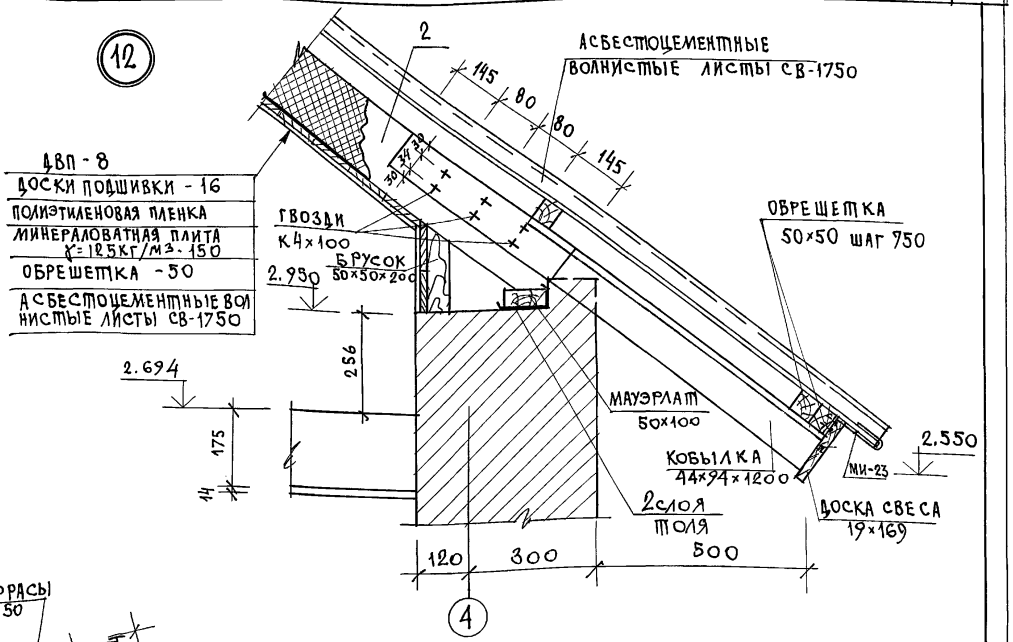

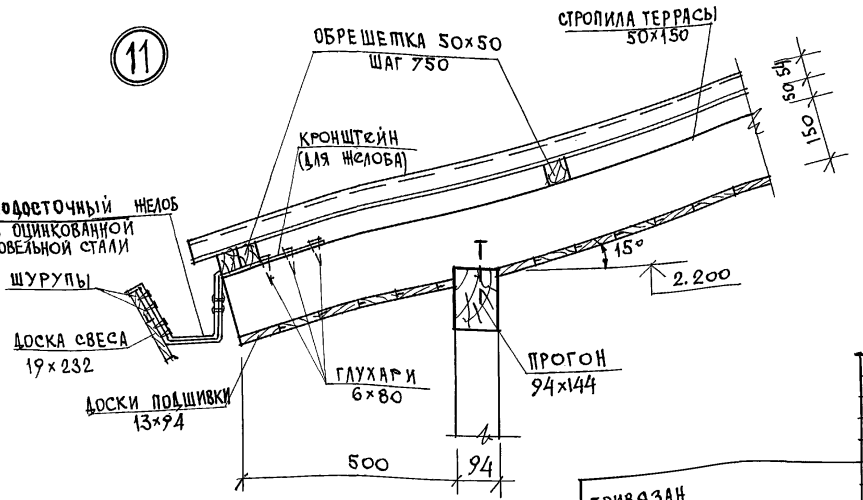

Данный лист см. совместно с листом 24.

Привязан			
Инв. №			
Нормок	Овакимьян		
Зам. нач. м	Овакимьян		
ГАП	Петросов		
ГИП	Сидорина		
Рук. гр.	Чулкова		
Исполн.	Сегень		
Провер.	Чулкова		

144-16-85.87 АС

Мансардный двухквартирный жилой дом с 3-комнатными квартирами

Крыша. Узлы 10÷12.

Стадия	Лист	Листов
Р	28	

ЦНИИЭП Гражданстельстрой

22726-01 32

Инв. № подл. | Подпись и дата | Взам. инв. №

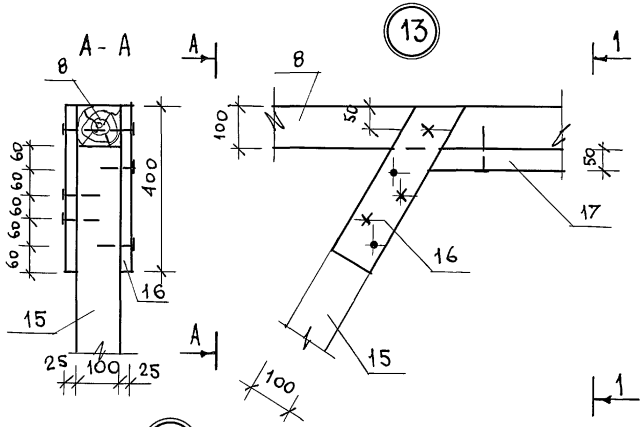

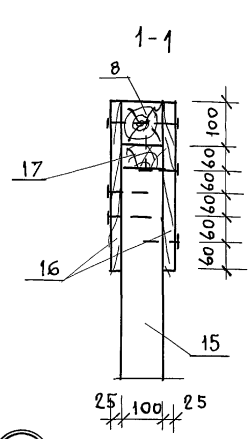

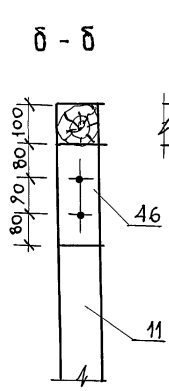

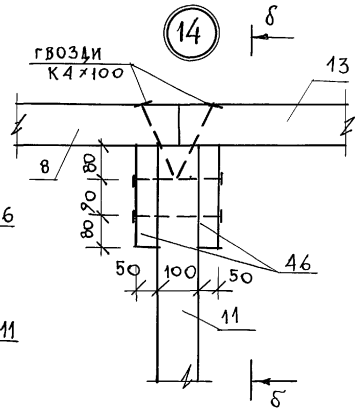

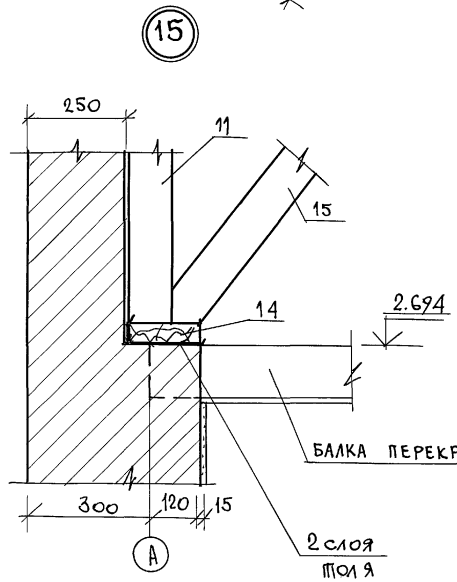

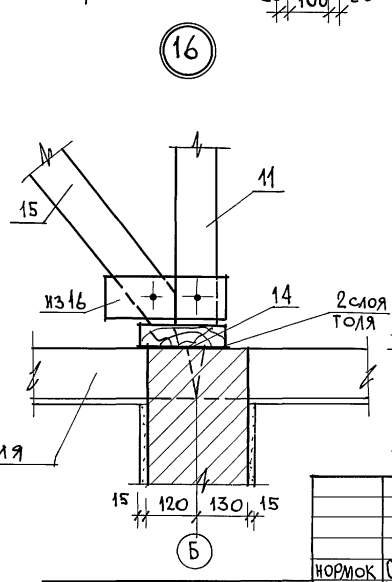

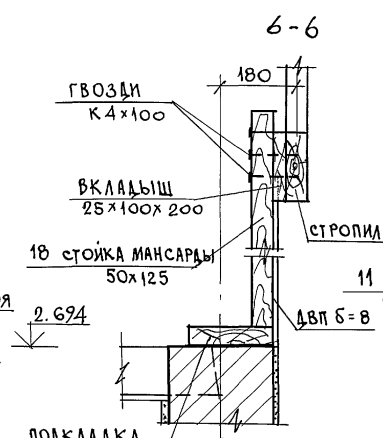

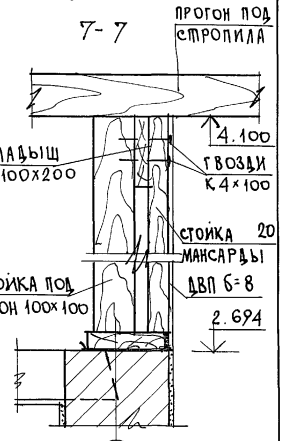

Данный лист см. совместно с листом 23

привязан		
инв. N		

нормок	Овакимьян	
зам. нач. м	Овакимьян	
ГАП	Петросов	
ГИП	Сидорина	
рук. гр.	Чулкова	
исполн.	Сегень	
провер.	Чулкова	

144-16-85.87 АС АС

Мансардный двухквартирный жилой дом с 3-комнатными квартирами

Крыша. Узлы 13÷16. Сечения 6-6; 7-7

стадия	лист	листов
Р	29	

ЦНИИЭП граждансельстрой

Инв. N подл. | Подпись и дата | Взам. инв. N

Типовой проект 144-16-85.87 Альбом I

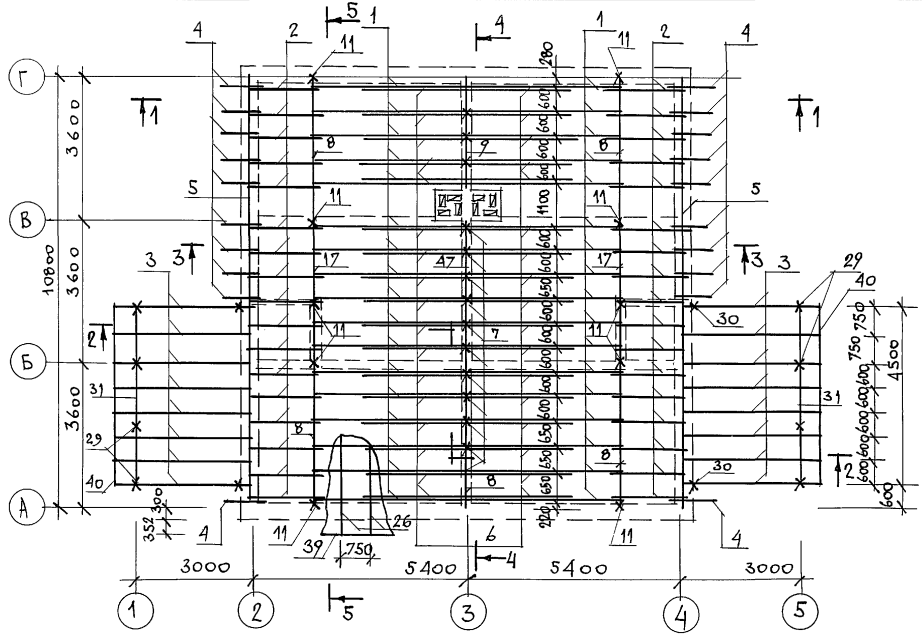

План стоек стен мансарды

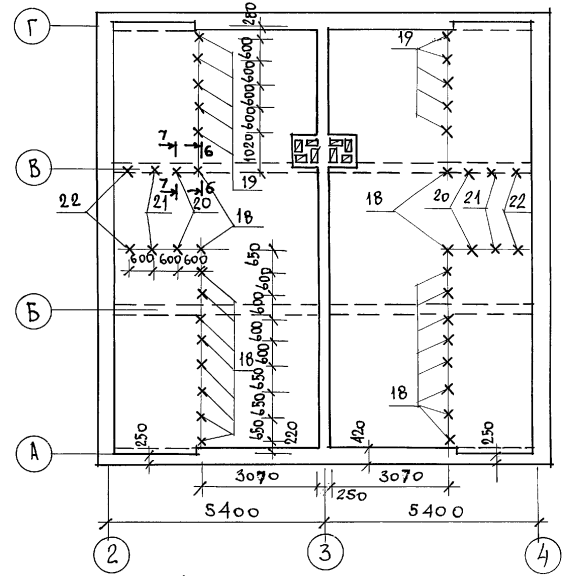

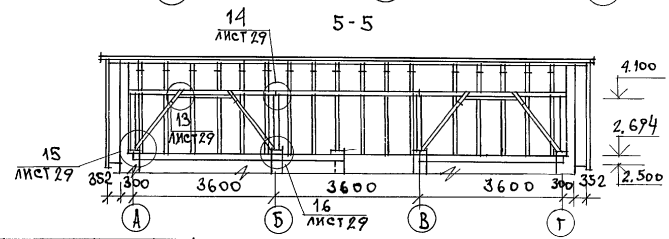

5-5

Разрез 1-1

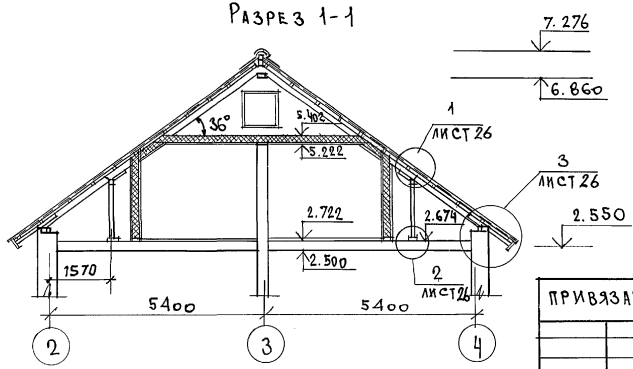

Привязан

Инв. N

Данный лист см. совместно с листами 26; 29; 31; 32.

Нормок.	Овакимьян		
Зам. нач. м	Овакимьян		
ГАП	Петросов		
Гип	Сидорина		
Рук. гр.	Чулкова		
Исполн.	Сегень		
Провер	Чулкова		

144-16-85.87 АС

Мансардный двухквартирный жилой дом с 3-комнатными квартирами	Стадия	Лист	Листов
	Р	30	
Крыша $P^{н}_{сн}$ = 150 кгс/м². План стропил	ЦНИИЭП гражданельстрой		
План стоек мансарды. Разрез 1-1; 5-5.			

22726-01 34

Взам. инв. N | Подпись и дата | Инв. N подл.

Разрез 2-2

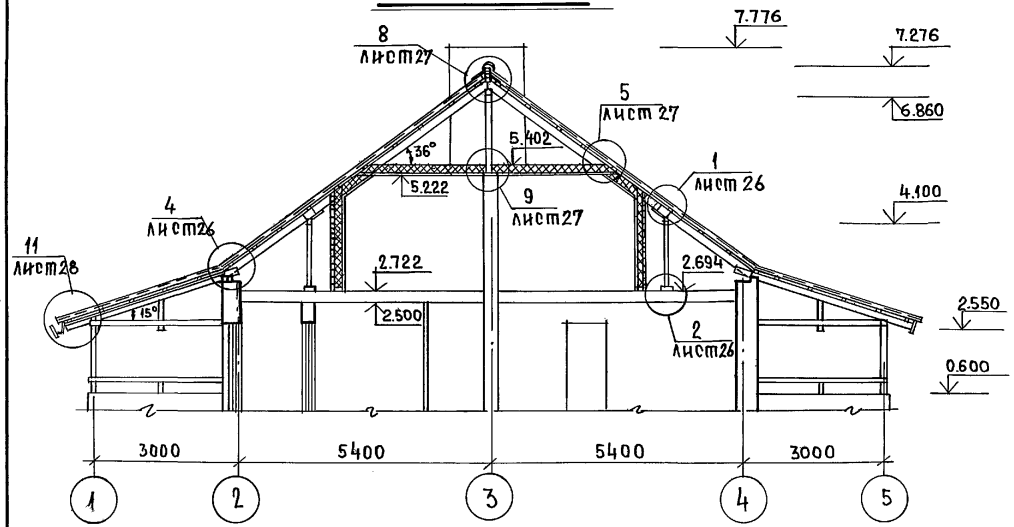

Разрез 4-4

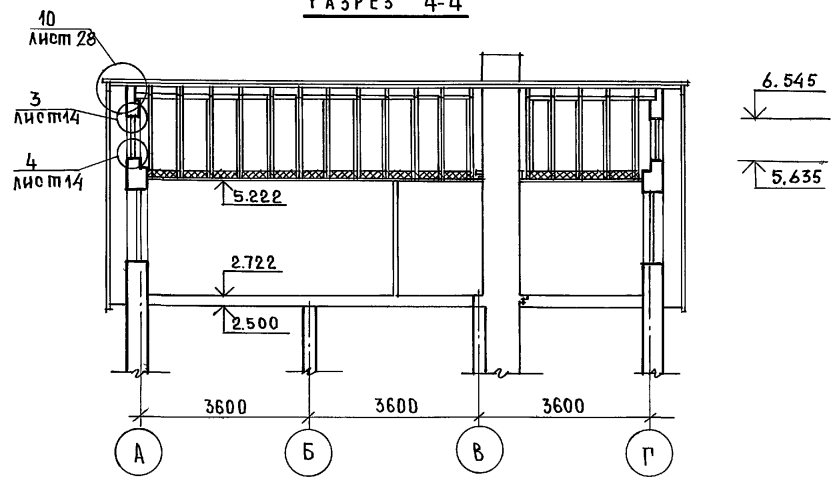

Разрез 3-3

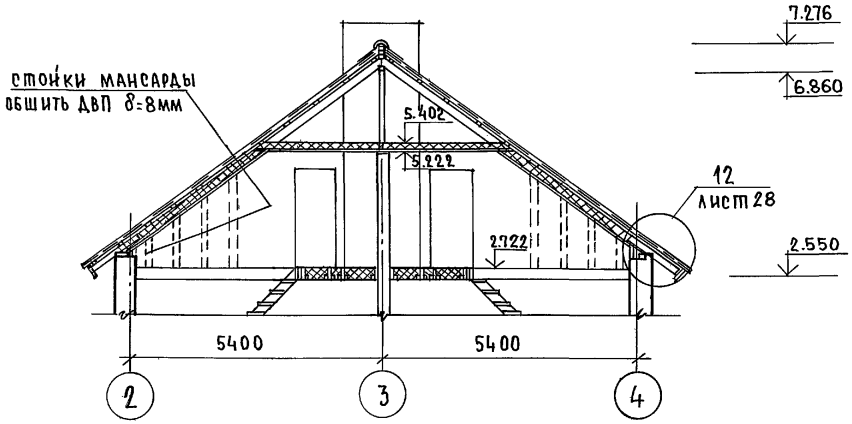

План кровли

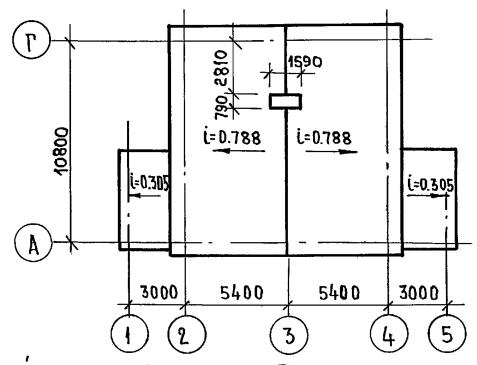

Данный лист см. совместно с листами 14; 26; 27; 28; 30.

				144-16-85.87		АС
Нормокон.	Овакимьян					
Зам.нач.м.	Овакимьян			Мансардный двухквартирный жилой дом с 3-комнатными квартирами.	Стадия	Лист	Листов
ГАП	Петросов				Р	31	
ГИП	Сидорина						
Рук.гр.	Чулкова			Крыша $P^{н}_{сн}$=150 кгс/м²	ЦНИИЭП Граждансельстрой		
Исполнил	Чулкова			Разрезы 2-2; 3-3; 4-4			
Провер.	Сегень			План кровли.			

Привязан

Инв. №

Инв.№подл. | Подпись и дата | Взам.инв.№

№№ поз по проекту	Обозначение	Наименование	Кол. шт. (п.м)	Масса ед. кг	Примечание
1	16-1-1-01-10.00	стропила С48.15.5	34	18.05	
2	16-1-1-01-11.00	стропила С2415.5	34	9.6	
3	ГОСТ 24454-80Е*	стропила террасы 50×150×3600	16	13.5	
4	ГОСТ 24454-80Е*	кобылка 44×94×1200	20	3.0	
5	ГОСТ 24454-80Е*	мауэрлат 50×100× п.м	24.0	2.5	
6	ГОСТ 24454-80Е*	затяжки к стропилам 50×150×2560	34	9.6	
7	ГОСТ 24454-80Е*	стойка 100×100×2610	15	8.05	
8	ГОСТ 24454-80Е*	прогон 100×100×3650	5	18.0	
9	ГОСТ 24454-80Е*	прогон 100×100×2900	1	14.0	
10	ГОСТ 24454-80Е*	обвязка под стойки 50×150× п.м	10,0	3.75	
11	ГОСТ 24454-80Е*	стойка 100×100×1355	10	6.8	
12	ГОСТ 24454-80Е*	доска к стропильной ноге 50×125×300	26	0.95	
13	ГОСТ 24454-80Е*	подкладка под стойку 50×150×200	10	0.75	
14	ГОСТ 24454-80Е*	подкос к стойкам 100×100×1725	8	8.63	
15	ГОСТ 24454-80Е*	накладка к подкосам 25×100×400	28	0,5	
16	ГОСТ 24454-80Е*	доска между подкосами 50×100×1350	4	1.9	
17	ГОСТ 24454-80Е*	прогон 94×94×3600	2	18.0	
18	ГОСТ 24454-80Е*	стойки стен мансарды 50×125×2100	4	6.55	
19	ГОСТ 24454-80Е*	стойки стен мансарды 50×125×2000	26	6.25	
20	ГОСТ 24454-80Е*	стойки 50×125×1355	4	4.23	
21	ГОСТ 24454-80Е*	стойки 50×125×1150	4	3.6	
22	ГОСТ 24454-80Е*	стойки 50×125×700	4	2.2	
23	ГОСТ 24454-80Е*	стойки перегородок мансарды 50×50×2400	22	3.0	
24	ГОСТ 24454-80Е*	обвязка по стойкам перегород 50×50 п.м	350	1.25	
25	ГОСТ 24454-80Е*	брусок под стропилами над лестницей 50×50×200	6	0.25	
26	ГОСТ 24454-80Е*	обрешетка 50×50 п.м	313.0	1.25	
27	ГОСТ 24454-80Е*	доски подшивки потолка мансарды и лестницы 16×100 п.м	828.0	0.8	
28	ГОСТ 24454-80Е*	доски обшивки стен мансарды 16×100 п.м	380.0	0.8	
29	ГОСТ 24454-80Е*	стойка террасы 94×94×1410	8	7.1	
30	ГОСТ 24454-80Е*	стойки террасы 44×94×2300	4	5.75	
31	ГОСТ 24454-80Е*	прогон террасы 94×144×4600	2	34.5	
32	ГОСТ 24454-80Е*	подкладная доска террасы 44×144×3100	4	11.65	
33	ГОСТ 24454-80Е*	подкладная доска террасы 44×144×2850	8	10.7	
34	ГОСТ 24454-80Е*	поручни 44×94×3100	2	7.75	
35	ГОСТ 24454-80Е*	поручни 44×94×2850	4	7.15	
36	ГОСТ 24454-80Е*	декоративная доска 19×94×2850	2	3.55	
37	ГОСТ 24454-80Е*	декоративная доска 19×94×1100	2	1.4	
38	ГОСТ 24454-80Е*	доски подшивки свеса и террасы 13×94 п.м	654.0	0.95	
39	ГОСТ 24454-80Е*	доски свеса 19×169 п.м	64.0	2.2	
40	ГОСТ 24454-80Е*	доска свеса 19×232 п.м	11.0	3.15	
41	ГОСТ 24454-80Е*	доска по фронтону 25×100 п.м	28.0	1.25	
42	ГОСТ 4598-86	ДВП δ=8мм - обшивка стен мансарды	36.0	м²	
43	ГОСТ 6266-81*	ГКЛ - обшивка потолка мансарды и перегородок	155.0	м²	
44	ГОСТ 9573-82	минераловатные плиты γ=125 кг/м³	14.2	м³	
45	ГОСТ 24454-80Е*	подкладка под стойки 50×125 п.м	26.0	3.15	
46	ГОСТ 24454-80Е*	бобышка 50×100×250	10	0,63	
47	ГОСТ 24454-80Е*	прогон 100×100×3700	1	18,5	

Металлические изделия

МИ-22	16-1-1-01-008.00	металлическая скоба	7	20	
МИ-23	альбом I стр. 29	противоветровая скоба	20	0,11	
	ГОСТ 14918-80*	сталь тонколистовая оцинкованная для отделки трубы,	19.0	м²	4.71
		окон, слива террасы			
М-3	16-1-1-01-007.00	кронштейн	12	0.96	

Типовой проект 144-16-85.87 Альбом I

Взам. инв. N

Подпись и дата

Инв. N подл.

Данный лист см. совместно с листами 30; 31.

Привязан

Инв. N

Нормоконт	Овакимьян	
Зам. нач. м	Овакимьян	
ГАП	Петросов	
ГИП	Сидорина	
Рук. гр.	Чулкова	
Исполн	Чулкова	
Провер.	Сегень	

144-16-85.87 АС

Мансардный двухквартирный жилой дом с 3-комнатными квартирами

Стадия	Лист	Листов
Р	32	

Крыша $P_{сн}$=150 кгс/м². Спецификация.

ЦНИИЭП Гражданстельстрой

Типовой проект 144-16-85.87 Альбом I

Разрез 1-1

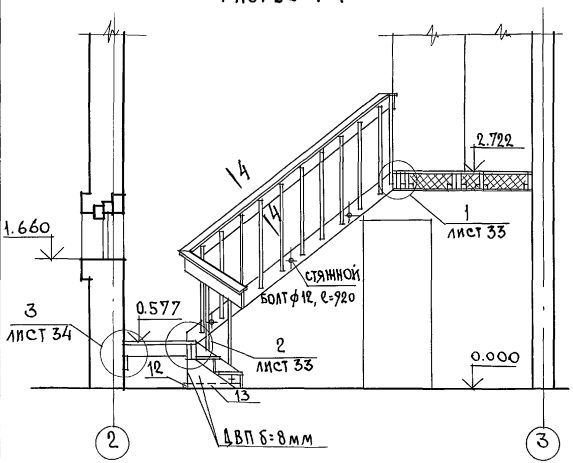

Разрез 2-2

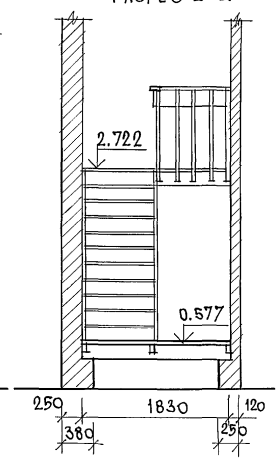

Разрез 3-3

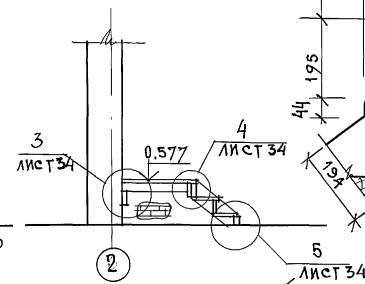

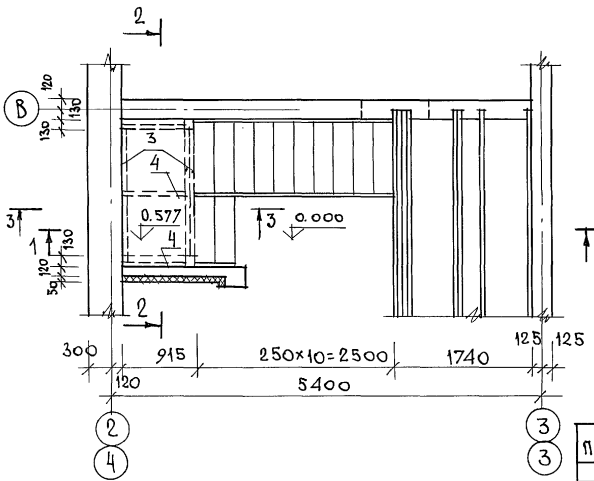

1

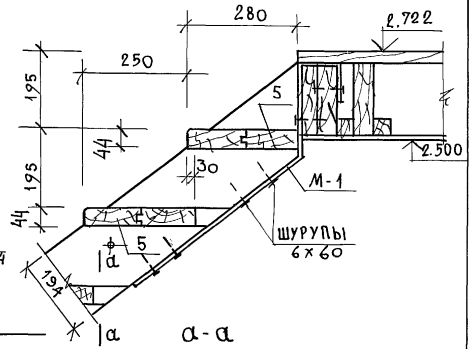

а-а

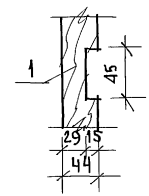

2

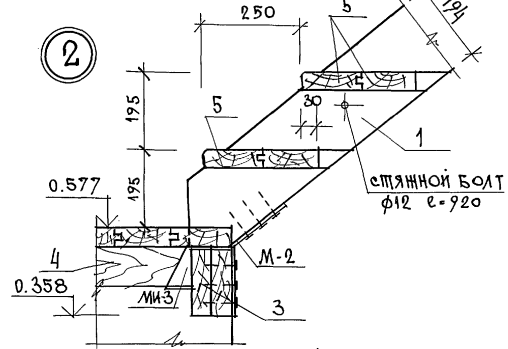

4-4

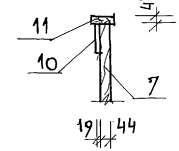

Данный лист см. совместно с листом 34.

				144-16-85.87	АС
Нормок.	Овакимьян				
Зам.нач.м.	Овакимьян				
ГАП	Петросов				
ГИП	Сидорина				
Рук. гр.	Чулкова				
Исполн.	Чулкова				
Провер.	Сидорина				

Мансардный двухквартирный жилой дом с 3-комнатными квартирами	Стадия	Лист	Листов
	Р	33	
Внутриквартирная лестница. План, разрезы, узлы.	ЦНИИЭП гражданселькстрой		

Привязан

Инв. №

Инв. № подл. | Подпись и дата | Взам. инв. №

Типовой проект 144-16-85.87 Альбом I

Спецификация деревянных элементов внутренней лестницы

NN поз. по проекту	Обозначение	Наименование	Кол. шт. (п.м)	Масса един. кг	Прим.
1	16-1-1-01-15.00	тетива 44×194×3320	2	14.2	
2	16-1-1-01-15.00	тетива 44×194×720	2	3.1	
3	ГОСТ 24454-80Е*	прогон 50×175×2000	3	8.9	
4	ГОСТ 24454-80Е*	балка 50×100×815	3	2.1	
5	ГОСТ 24454-80Е*	доски проступи 44×144×840	24	2.7	
6	ГОСТ 8242 -75	доски лестничной площадки 44×144×1800	7	5.7	
7	ГОСТ 24454-80Е*	стойки ограждения 44×44×1200	17	1.2	
8	ГОСТ 24454-80Е*	доска ограждения 19×144×3340	1	4.5	
9	ГОСТ 24454-80Е*	доска ограждения 19×144×800	1	1.0	
10	ГОСТ 24454-80Е*	доска ограждения 19×144×900	1	1.2	
11	ГОСТ 8242 -75	поручень 44×94 п.м	5.30	2.1	
12	ГОСТ 24454-80Е*	брусок 50×50×900	1	1.1	
13	ГОСТ 24454-80Е*	брусок 50×50×600	2	0.8	
14	ГОСТ 24454-80Е*	опорный брус 50×100×900	1	2.3	
15	ГОСТ 24454-80Е*	брусок 30×30×810	2	0.4	
	Металлические изделия				
М-1	16-1-1-01-006.00	хомут крепежный	2	1.98	
М-2	16-1-1-01-005.00	пластина крепежная	2	0.428	
МИ-3	16-1-1-01-001.00	хомут крепежный	3	1.01	
М-4	16-1-1-01-004.00	стяжной болт с 2 гайками и 2 шайбами	4	1.0	
	ГОСТ 4598-86	ДВП δ=8мм - подступенок, стенка под лестницей	1.2 м²		
М-1а	16-1-1-01-006.00	хомут крепежный	2	1.98	

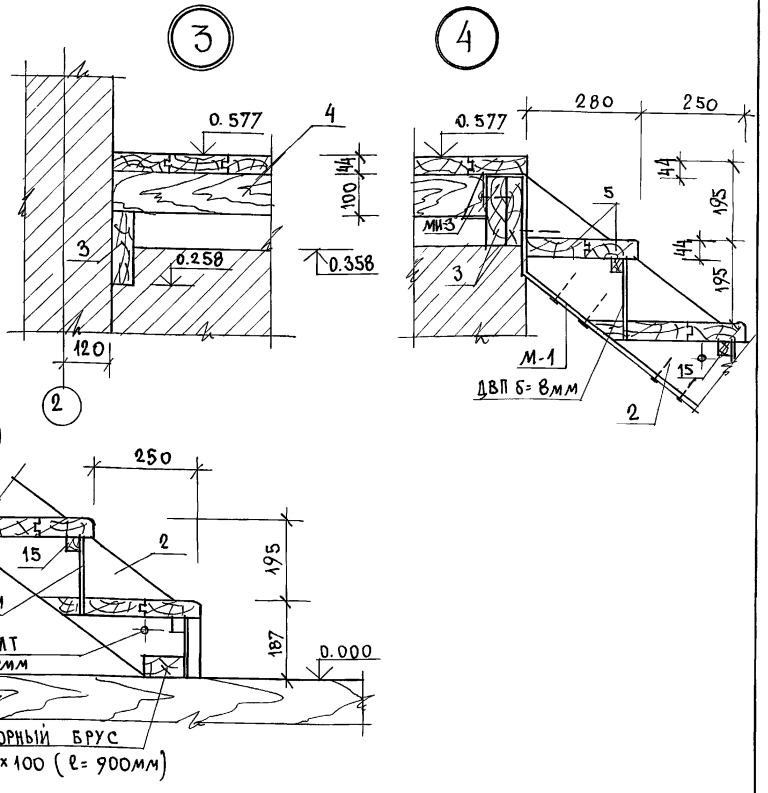

Инв. N подл. | Подпись и дата | Взам. инв. N

Привязан			
Инв. N			

Нормок.	Овакимьян	
Зам. нач. м	Овакимьян	
ГАП	Петросов	
ГИП	Сидорина	
Рук. гр.	Чулкова	
Исполн.	Чулкова	
Провер.	Сидорина	

144-16-85.87 АС

Мансардный двухквартирный жилой дом с 3-комнатными квартирами

Внутриквартирная лестница. Узлы. Спецификация.

Стадия	Лист	Листов
Р	34	

ЦНИИЭП гражданселькстрой

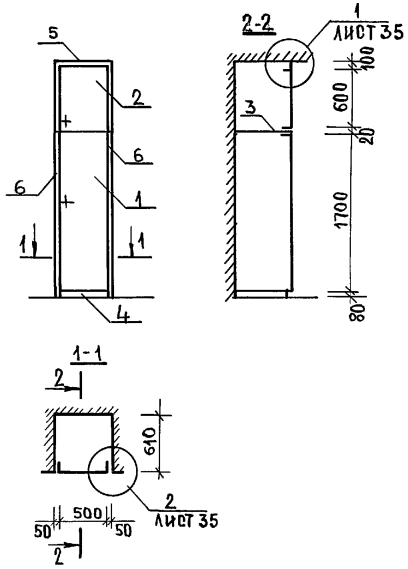

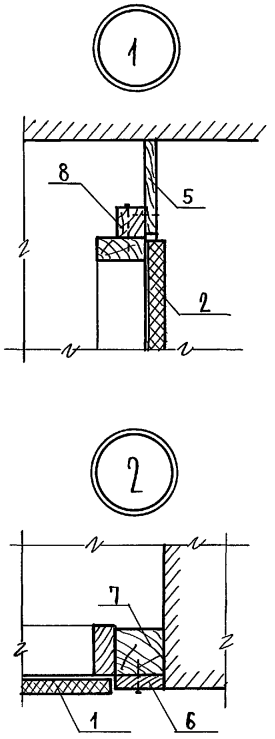

Спецификация шкафа Ш-1 и антресоли А-1

МАРКА	NN ПОЗ.	НАИМЕНОВАНИЕ	СЕРИЯ	ЕД. ИЗМЕР	КОЛ. ШТ.	РАСХОД МАТЕРИАЛОВ ПИЛОМАТ. M^3	ДСП M^2	ДВП M^2	МАССА КГ
	1	ДВЕРНОЙ БЛОК ДШ17-5	1.172.5-6	шт.	1	0.00523	0.8412	—	
	2	ДВЕРНОЙ БЛОК ДА 6-5	1.172.5-6	шт.	1	0.00261	0.29	—	
	3	ПОЛКА АНТРЕСОЛЬНАЯ 607×600	—	шт.	1	—	0.364	—	
	4	ЦОКОЛЬ	1.172.5-6	п.м.	0.5	0.00121	—	—	
	5	НАЛИЧНИК 13×100	—	п.м.	0.6	0.00078	—	—	
	6	НАЛИЧНИК 13×50	—	п.м.	4.8	0.00312	—	—	
	7	БРУСОК МОНТАЖНЫЙ 50×50×2400	—	шт.	2	0.01200	—	—	
	8	БРУСОК ЧЕРНОВОЙ 32×32×600	—	шт.	1	0.00061	—	—	
		ИТОГО:				0.02556	1.501	—	
	9	УГОЛЬНИК УМ-1	1.172.5-6	шт.	4	—	—	—	

ТИПОВОЙ ПРОЕКТ 144-16-85.87 АЛЬБОМ I

ИНВ.№ПОДЛ. | ПОДПИСЬ И ДАТА | ВЗАМ.ИНВ.№

ПРИВЯЗАН:

ИНВ.№

НОРМОК.	ОВАКИМЬЯН	
ЗАМ.НАУМ	ОВАКИМЬЯН	
ГАП	ПЕТРОСОВ	
ГИП	СИДОРИНА	
ИСПОЛН.	ИЛЬИН	
ПРОВЕР.	ПЕТРОСОВ	

144-16-85.87 АС

МАНСАРДНЫЙ ДВУХКВАРТИРНЫЙ ДОМ С 3-КОМНАТНЫМИ КВАРТИРАМИ.

ВСТРОЕННЫЙ ШКАФ Ш-1, АНТРЕСОЛЬ А-1. СПЕЦИФИКАЦИЯ

СТАДИЯ	ЛИСТ	ЛИСТОВ
Р	35	

ЦНИИЭП ГРАЖДАНСЕЛЬСТРОЙ

22726-01 39

Типовой проект 144-16-85.87 Альбом I

1-1

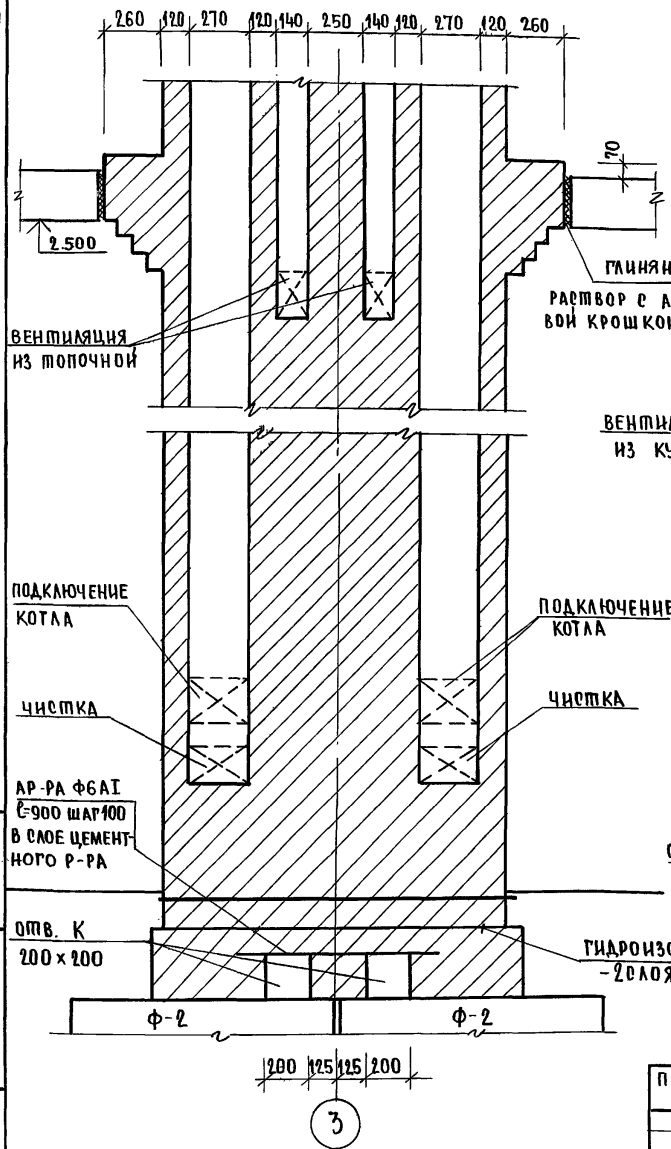

2-2

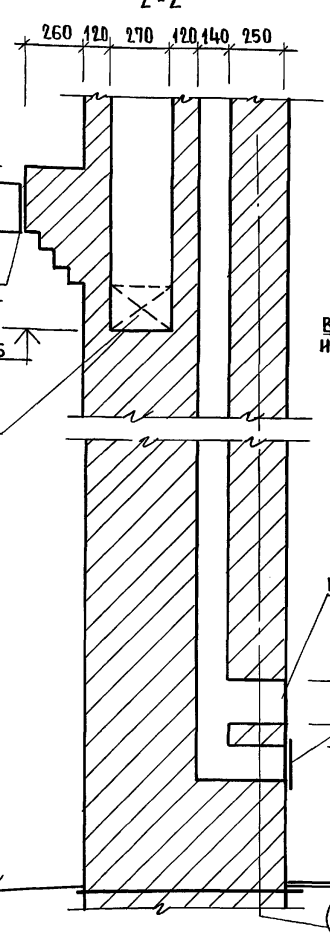

План стояка на отм. 2.200

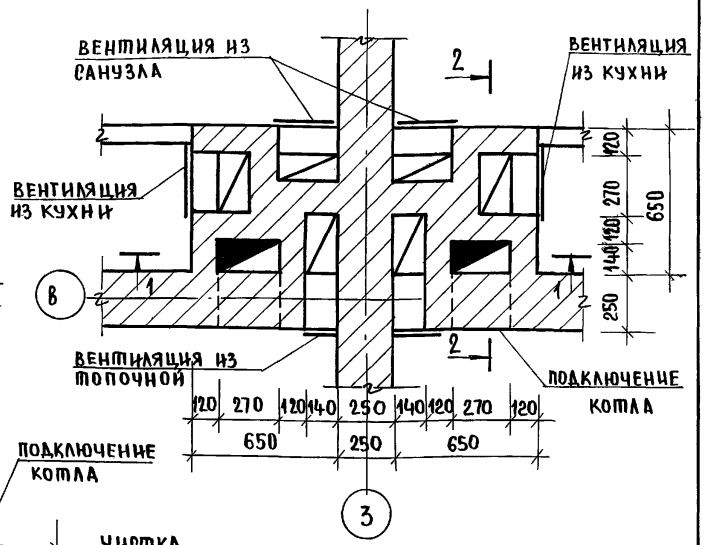

Данный лист см. совместно с листом 37

Нормокон	Овакимьян	
Зам. нач. м	Овакимьян	
Гип	Петросов	
Гип	Сидорина	
Рук. груп	Чулкова	
Исполнил	Чулкова	
Проверил	Сидорина	

Привязан:

Инв. №

144-16-85.87 АС

Мансардный двухквартирный жилой дом с 3-комнатными квартирами.

Стадия	Лист	Листов
Р	36	

Дымовентиляционный стояк.

ЦНИИЭП Гражданселькстрой

Инв. № подл. | Подпись и дата | Взам. инв. №

22726-01 40

Узел примыкания деталей крыши к стояку

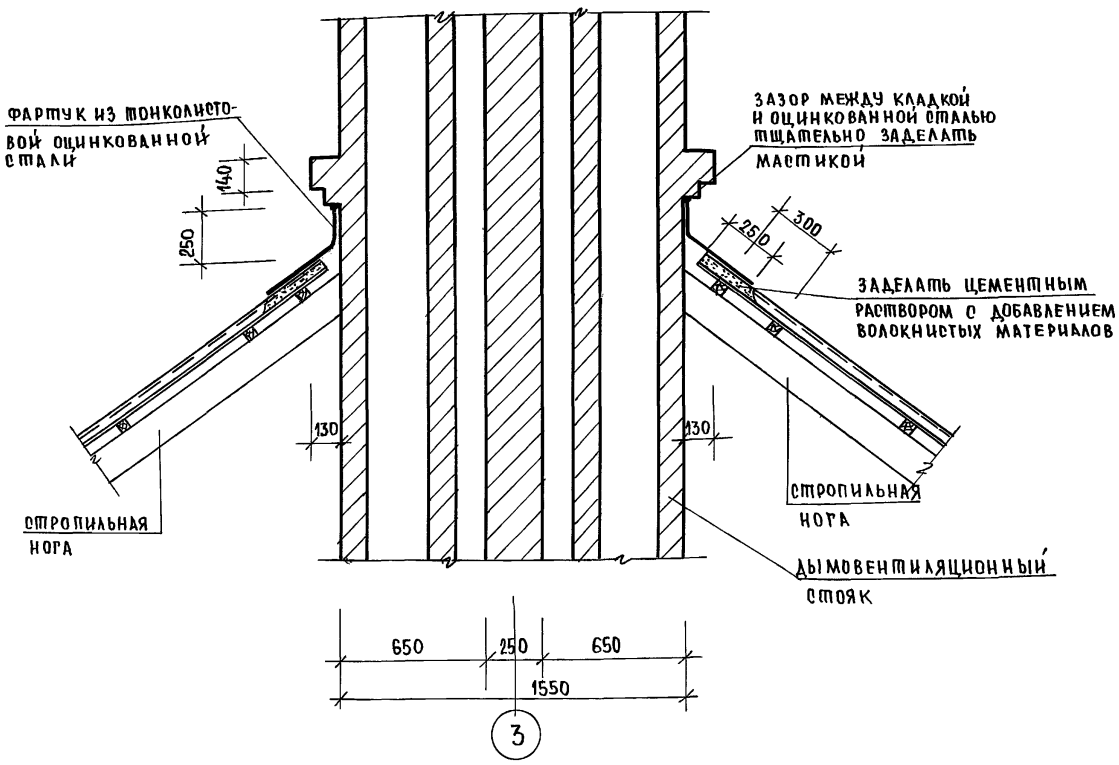

1. Кладка стояка ведется из хорошо обожженного красного кирпича на известково-цементном растворе, категорически не допускаются неровности на внутренней поверхности каналов, промазка их раствором и швы более 5мм. При приемке стояка качество кладки каналов проверяется при помощи зеркала, устанавливаемого в чистке под углом 45°,
2. Пол в кухне под котлом защитить листовой сталью по асбестовому картону толщиной 10мм.
3. На полу под топочной дверкой предусмотреть металлический лист размером 0,7×0,5м длиной стороной вдоль печи.
4. Все деревянные элементы перекрытия должны быть расположены от внутренних стенок дымовых каналов на расстоянии не менее 380мм.
5. Верх разделки дымовых каналов должен выступать над перекрытием на 70мм.
6. Данный лист см. совместно с листом 36.

Инв.№ подл. | Подпись и дата | Взам.инв.№

Нормок.	Овакимьян		
Зам.нач.м.	Овакимьян		
ГАП	Петросов		
РИП	Сидорина		
Рук.груп	Чулкова		
Испол.	Чулкова		
Провер.	Сидорина		

Привязан:

Инв.№

144-16-85.87 АС

Мансардный двухквартирный жилой дом с 3-комнатными квартирами	Стадия	Лист	Листов
	Р	37	
Дымовентиляционный стояк.	ЦНИИЭП Граждансельстрой		

22726-01 41

Типовой проект 144-16-85.87 Альбом I

План 1 этажа

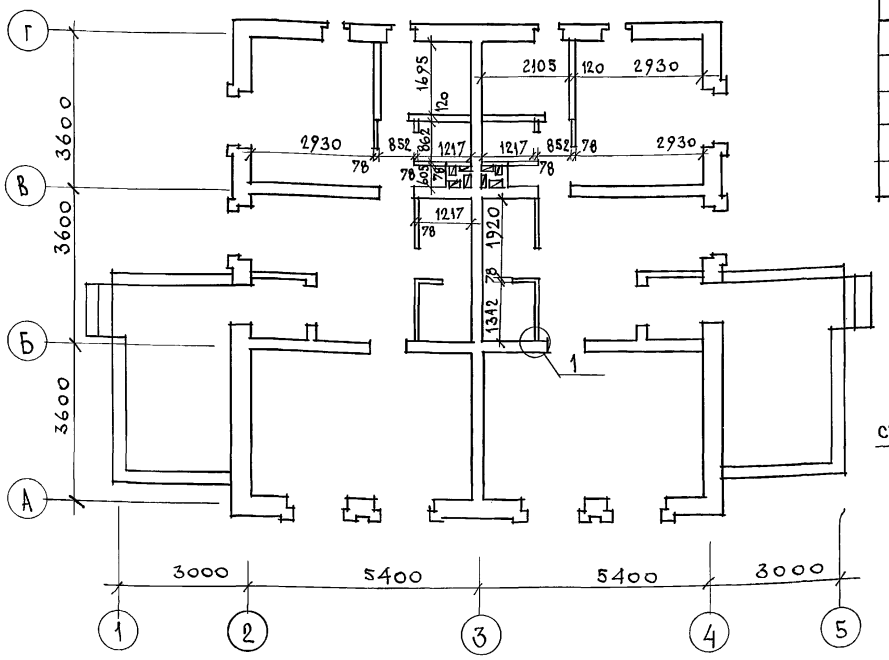

Марка поз.	Обозначение	Наименование	Кол. на дом	Масса един кг	Примеч.
1	ГОСТ 24454-80Е*	Деревянный каркас 50×50 п.м	122,3	1.25	
2	ГОСТ 6266-81*	Листы гипсокартонные δ=14	49.1		
3	ГОСТ 9573-82	Минераловатные плиты	0,936		
		γ = 125 кг/м³			

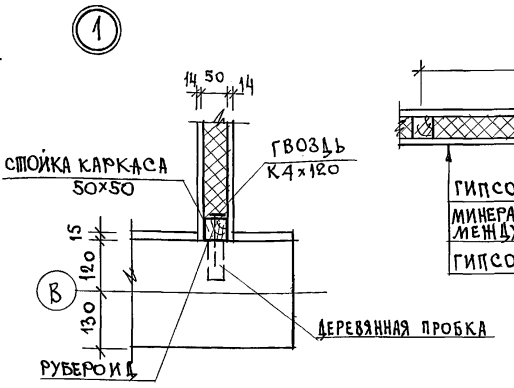

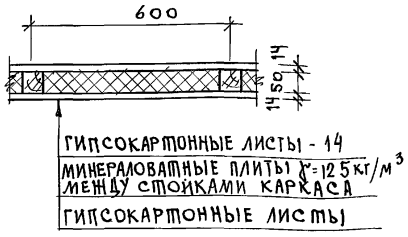

Перегородки поэлементной сборки на деревянном каркасе со звукоизоляцией из минераловатных плит см. серию 1.131.9-24 в.2 „Перегородки из гипсокартонных листов для жилых зданий."

Привязан

Инв. №

Инв. № подл. | Подпись и дата | Взам. инв. №

Нормок.	Овакимьян	
Зам. нач. м	Овакимьян	
ГАП	Петросов	
ГИП	Сидорина	
Рук. гр.	Чулкова	
Исполн.	Клищенко	
Провер.	Чулкова	

144-16-85.87 АС

Мансардный двухквартирный жилой дом с 3-комнатными квартирами

Стадия	Лист	Листов
Р	38	

План при варианте перегородок поэлементной сборки с обшивкой гкл. Спецификация.

ЦНИИЭП Гражданельстрой

Типовой проект 144-16-85.87 Альбом I

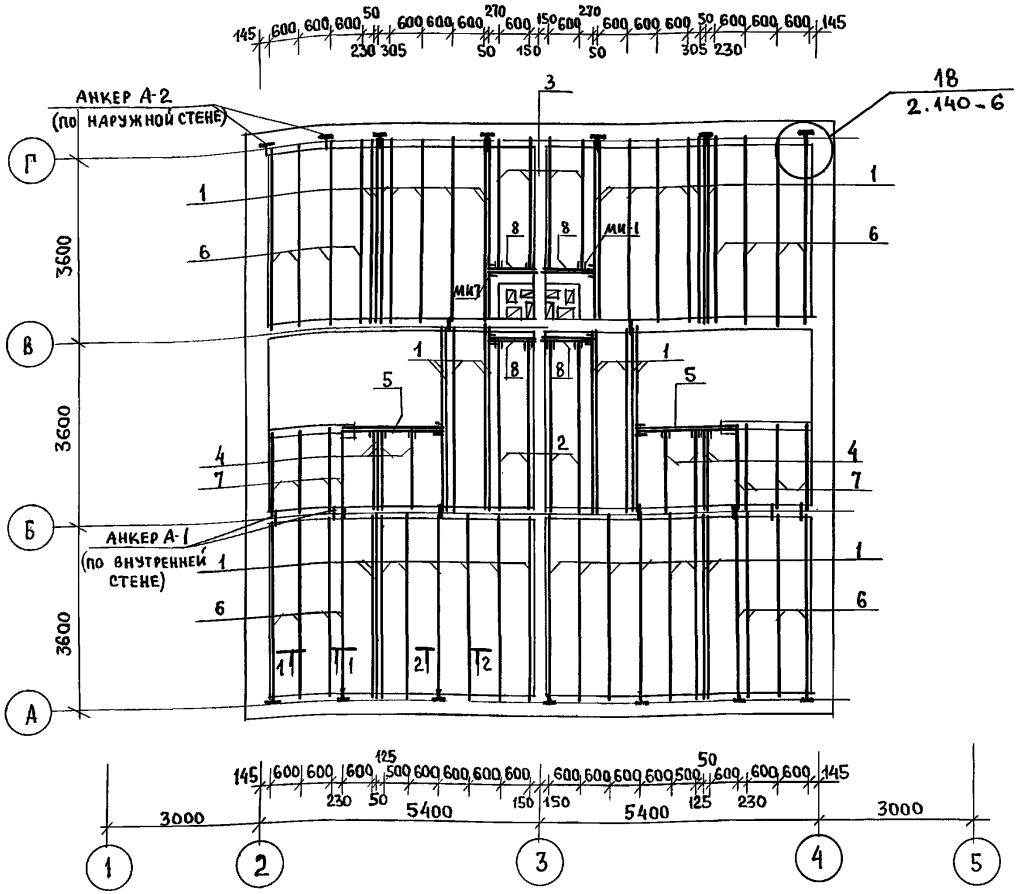

1-1

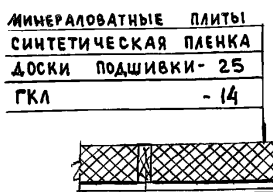

2-2

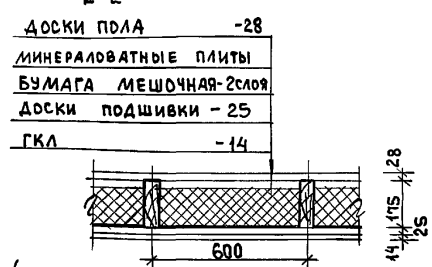

Таблица толщины утеплителя при различной температуре наружного воздуха

Материал утеплителя	Толщина утеплителя (мм) при t н.в.		
	−20°С	−30°С	−40°С
Плиты минераловатные γ= 125 кг/м3	100	150	200

NN поз.	Обозначение	Наименование	Кол. шт.	Масса един. кг	Примечание
	Спецификация деревянных изделий				
1	ГОСТ 24454-80 Е*	Балка 50×17.5×3600	42	15.75	
2	ГОСТ 24454-80 Е*	Балка 50×17.5×3240	4	14.2	
3	ГОСТ 24454-80Е*	Балка 50×17.5×2730	4	12.0	
4	ГОСТ 24454-80 Е*	Балка 50×17.5×1540	8	6.7	
5	ГОСТ 24454-80Е*	Балка 100×175×2180	2	19.1	
6	ГОСТ 24454-80Е*	Балка 50×150×3600	16	13.5	
7	ГОСТ 24454-80Е*	Балка 50×150×1640	8	6.15	
8	ГОСТ 24454-80Е*	Ригель Р-10.18.10	4	8.75	
9	ГОСТ 24454-80Е*	Доски подшивки 25×100	970.0	1.25	
10	ГОСТ 8242-75	Доски пола 28×94×3000	194	4.8	
11	ГОСТ 8242-75	Доски пола 28×94×1700	41	2.7	
12	ГОСТ 8242-75	Плинтус /тип 3/	60.0	0.75	
	Спецификация металлических изделий				
А-1	16-1-1-01-009.00	Анкер	14	0.82	
А-2	16-1-1-01-010.00	Анкер	30	1.26	
МИ-1	16-1-1-01-001.00	Хомут крепежный	12	1.38	
МИ-7	16-1-1-01-003.00	Хомут крепежный	8	2.1	

1. Для обеспечения жесткости чердачного перекрытия стык досок подшивки осуществляется на балках вразбежку. Запрещается стык досок на одной балке.
2. Пленочная пароизоляция должна укладываться в виде сплошного ковра под ребрами балок с перехлестом отдельных полотнищ на 100 мм
3. При укладке утеплителя должна соблюдаться осторожность т.к гвозди для крепления подшивки не выдерживают монтажную нагрузку и наступать на нее запрещается. Укладку утеплителя производить с ходовых настилов.

Привязан

Инв. №

Взам. инв. №

Подпись и дата

Инв. № подл.

Нормок.	Овакимьян	
Зам. нач.	Овакимьян	
ГАП	Петросов	
ГИП	Сидорина	
Рук. гр.	Чулкова	
Исполн.	Сегень	
Провер.	Чулкова	

144-16-85.87 АС

Мансардный двухквартирный жилой дом с 3-комнатными квартирами

План перекрытия без щитов перекрытия /вариант/

Стадия	Лист	Листов
Р	39	

ЦНИИЭП Граждансельстрой

Марка деталей и изделий		Наименование деталей и изделий	Габаритные размеры деталей и изделий мм			Объем одной детали м²	Масса одной един. кг	Количество на комплект дома				Нормативный документ /ГОСТ, ТУ, альбом, серия/	Примечания
по проекту	заводская		толщина	ширина	длина			штук	м.пог.	объем м³	масса кг		
1	2	3	4	5	6	7	8	9	10	11	12	13	14
		I НЕСТРОГАНЫЕ ДЕТАЛИ.											
		Прогон	100	100	3700	0.0370	18,5	1	—	0,0370	18,5	ГОСТ 11047-72	
		Прогон	100	100	3650	0,0365	18,3	5	—	0,1825	91.5	ГОСТ 11047-72	
		Прогон	100	100	2900	0.0290	14.5	1	—	0,0290	14,5	ГОСТ 11047-72	
		Подкос к стойкам	100	100	1725	0.0173	8.7	8	—	0,1384	69,04	ГОСТ 11047-72	
		Стойки	100	100	1610	0.0161	8,1	11	—	0,1771	88.1	ГОСТ 11047-72	
		Стойки	100	100	1355	0.0136	6.8	10	—	0,1360	68.0	ГОСТ 11047-72	
		Стропила	50	150	3660	0.0275	13,7	12	—	0.3294	165.0	ГОСТ 11047-72	
		Доска к стропилам	50	150	2560	0.0192	9.6	26	—	0.4992	249.6	ГОСТ 11047-72	
		Обвязка под стойки	50	150	п.м.	0,0075	3,75	—	10,0	0.0750	37.5	ГОСТ 11047-72	
		Подкладка под стойки	50	150	200	0.0015	0.8	10	—	0.0150	8.0	ГОСТ 11047-72	
		Подкладка по стойки	50	125	п.м	0,0063	3.1	—	26,0	0.1625	81.3	ГОСТ 11047-72	
		Стойки стен мансарды	50	125	2100	0.0131	6.6	4	—	0.0525	26.2	ГОСТ 11047-72	
		Стойки стен мансарды	50	125	2000	0.0125	6.25	20	—	0.2500	125.0	ГОСТ 11047-72	
		Стойки стен мансарды	50	125	1355	0.0085	4,25	4	—	0.0340	17.0	ГОСТ 11047-72	
		Стойки стен мансарды	50	125	1150	0.0072	3,6	4	—	0.0288	14,4	ГОСТ 11047-72	
		Стойки стен мансарды	50	125	700	0.0044	2,2	4	—	0.0176	8,8	ГОСТ 11047-72	
		Доска к стропильной норе	50	125	300	0.0019	0,94	20	—	0,0375	18.8	ГОСТ 11047-72	
		Доска между подкосами	50	100	1350	0,0068	3,4	4	—	0.0270	13,6	ГОСТ 11047-72	
		Мауэрлат	50	100	п.м.	0.005	2.5	—	24.0	0,1200	60,0	ГОСТ 11047-72	

Типовой проект 144-16-85.87 Альбом I

Инв.№ подл. | Подпись и дата | Взам.инв.№

Привязан:

Инв.№

Нормокон.	Овакимьян	
Зам.нач.м	Овакимьян	
ГАП	Петросов	
ГИП	Сидорина	
Рук.груп.	Чулкова	
Исполнил	Ерпылева	
Провер.	Чулкова	

144-16-85.87 АС

Мансардный двухквартирный жилой дом с 3-комнатными квартирами

Стадия: Р | Лист: 40 | Листов:

Отгрузочная спецификация.

ЦНИИЭП Граждансельстрой

1	2	3	4	5	6	7	8	9	10	11	12	13	14
		Бобышка	50	100	250	0.0013	0.6	10	—	0.0130	6.0	ГОСТ 11047-72	
		Лага	50	100	3640	0.0182	9.1	6	—	0,1092	54.6	ГОСТ 11047-72	
		Лага	50	100	3300	0.0165	8.3	38	—	0.6270	315,4	ГОСТ 11047-72	
		Лага	50	100	1880	0.0094	4.7	24	—	0.2256	113	ГОСТ 11047-72	
		Лага	50	100	1390	0.0070	3,5	14	—	0.0980	49,0	ГОСТ 11047-72	
		Стойки перегородок мансарды	50	50	2400	0.0060	3,0	22	—	0,1320	66,0	ГОСТ 11047-72	
		Обвязка по стойкам перегородок	50	50	П.М	0.0025	1.25	—	35.0	0.0875	44.0	ГОСТ 11047-72	
		Обрешетка	50	50	П.М	0.0025	1.25	—	313,0	0.7825	391,3	ГОСТ 11047-72	
		Брусок под стропилами над лестницей	50	50	200	0.0005	0,3	6		0.0030	1,8	ГОСТ 11047-72	
		Подкладка	25	150	250	0.0009	0,5	242	—	0.2178	121.0	ГОСТ 11047-72	
		Накладка к подкосам	25	100	400	0.001	0.5	28	—	0.0280	14.0	ГОСТ 11047-72	
		Доска по фронтону	25	100	П.М	0.0025	1.25	—	28.0	0.070	35,0	ГОСТ 11047-72	
		Доски подшивки	16	100	П.М.	0.0016	0.8	—	1208.0	1.9328	966,4	ГОСТ 11047-72	
		Доска	16	200	П.М.	0,0032	1.6	—	38.0	0.1216	61,0	ГОСТ 11047-72	
								Итого:		6.7965	3414		
		Строганые детали											
		Прогон	94	94	3600	0.0318	16.0	2	—	0,0634	32,0	ГОСТ 11047-72	
		Стойки террасы	94	94	1410	0.0125	6,2	8	—	0.1000	50.0	ГОСТ 11047-72	
		Прогон террасы	94	144	4600	0.0622	31.0	2	—	0,1245	62.0	ГОСТ 11047-72	
		Подкладная доска террасы	44	144	3100	0.0196	9.8	4	—	0.0785	39.2	ГОСТ 11047-72	
		Подкладная доска террасы	44	144	2850	0.0181	9,0	8	—	0,1448	72,0	ГОСТ 11047-72	
		Поручни	44	94	3100	0.0128	6.4	2	—	0.0256	13,0	ГОСТ 11047-72	
		Поручни	44	94	2850	0.0118	6.0	4	—	0.0470	24.0	ГОСТ 11047-72	
		стойки террасы	44	94	2300	0.0095	4,7	4	—	0.0380	18.8	ГОСТ 11047-72	

Типовой проект 144-16-85.87 Альбом I

Инв. № подл. | Подпись и дата | Взам. инв. №

Нормоконт	Овакимьян	
Зам. нач. м	Овакимьян	
ГАП	Петросов	
ГИП	Сидорина	
Рук. груп	Чулкова	
Исполн.	Ерпылева	
Провер.	Чулкова	

Привязан:

Инв. №

144-16-85.87 АС

Мансардный двухквартирный жилой дом с 3-комнатными квартирами

Стадия	Лист	Листов
Р	41	

Отгрузочная спецификация.

ЦНИИЭП гражданселькстрой

1	2	3	4	5	6	7	8	9	10	11	12	13	14
		КОБЫЛКИ	44	94	1200	0.0050	2.5	16	—	0.0800	40.0	ГОСТ 11047 - 72	
		Доски пола	28	94	3340	0.0088	4.4	267	—	2.3496	1174.8	ГОСТ 8242-75	
		Доски пола	28	94	3000	0.0079	3.9	194	—	1.5326	756.6	ГОСТ 8242-75	
		Доски пола	28	94	1830	0.0048	2.4	34	—	0.1635	81.6	ГОСТ 8242-75	
		Доски пола	28	94	1700	0.0045	2.2	41	—	0.1845	90.2	ГОСТ 8242-75	
		Доски пола	28	94	1470	0.0039	1.9	46	—	0.1794	87.4	ГОСТ 8242-75	
		Доски пола	28	94	850	0.0022	1.1	20	—	0.0440	22.0	ГОСТ 8242-75	
		Доски свеса	19	169	п.м.	0.0032	1.6	64	—	0,2048	102.4	ГОСТ 11047-72	
		Декоративная доска	19	94	2850	0.0051	2.5	2	—	0.0102	5.0	ГОСТ 11047-72	
		Декоративная доска	19	94	1100	0.0020	1.0	2	—	0,0040	2.0	ГОСТ 11047-72	
		Доски подшивки свеса и террасы	13	94	п.м	0.00122	0.6	—	654.0	0.7979	392.4	ГОСТ 11047-72	
		Плинтус	22	54	п.м	0.0012	0.6	—	173.0	0.207 6	103.8	ГОСТ 8242-75	
		Наличники тип 1	13	54	п.м	0.0007	0.4	—	150.0	0.1050	50.0	ГОСТ 8242-75	
								Итого		6.4709	2237.0		
Изделия													
с 48.15.5		Стропила	50	150	4820	0.037	18.5	26		0.962	481	16-1-1-01-10.00	
с 24.15.5		Стропила	50	150	2440	0.0192	9.6	26		0.4992	249.6	16-1-1-01-11.00	
БДЦ-2.36.2		Балка	50	175	3600	0.0430	21.5	18		0.7740	387	ГОСТ 4981-78	
БДЦ 2.36.1		Балка	50	175	3600	0,0373	18.7	24		0,8952	448.8	ГОСТ 4981-78	
БДЦ 1.36.2		Балка	50	150	3600	0,0385	19.3	12		0,4620	231.6	ГОСТ 4981-78	
БДЦ 1.36.1		Балка	50	150	3600	0,0328	16.4	4		0,1312	65.6	ГОСТ 4981-78	

Типовой проект 144-16-85.87 Альбом I

Инв.№ подл. | Подпись и дата | Взам. инв.№

Привязан

Инв.№

Нор. конт.	Двакимьян	
Зам. нач.м	Двакимьян	
ГАП	Петросов	
ГИП	Сидорина	
Рук. гр.	Чулкова	
Исполнит.	Ерпылева	
Проверил	Чулкова	

144-16-85.87 АС

Мансардный двухквартирный жилой дом с 3-комнатными квартирами.

Стадия	Лист	Листов
Р	42	

Отгрузочная спецификация

ЦНИИЭП Гражданельстрой

1	2	3	4	5	6	7	8	9	10	11	12	13	14
Р-10.18.10		РИГЕЛЬ	2×50	175	1000	0,0175	9	4		0,0700	36.0	16-1-1-01-02.00	
БЦ2-32.18.5		БАЛКА	50	175	3240	0,0388	19.4	2		0,0776	38.8	16-1-1-01-03.00	
БЦ1-32.18.5		БАЛКА	50	175	3240	0,0336	16.8	2		0,0672	34	16-1-1-01.01.00	
БЦ2-27.18.5		БАЛКА	50	175	2730	0,0327	16.4	2		0,0654	33.0	16-1-1-01-03.00	
БЦ1-27.18.5		БАЛКА	50	175	2730	0,0283	14.2	2		0,0566	28.4	16-1-1-01.01.00	
БЦ0-22.18.10		БАЛКА	2×50	175	2180	0,0382	19.1	2		0,0764	38.0	16-1-1-01.-02.00	
БЦ2-15.18.5		БАЛКА	50	175	1540	0,0185	9.3	4		0,0740	37.0	16-1-1-01-03.00	
БЦ1-15.18.5		БАЛКА	50	175	1540	0,0160	8.0	4		0,0640	32.0	16-1-1-01.01.00	
БЦ1-16.18.5		БАЛКА	50	150	1640	0,0149	7.5	2		0,0298	15.0	16-1-1-01.01.00	
БЦ2-16.18.5		БАЛКА	50	150	1640	0,0175	8.8	6		0,1050	52.8	16-1-1-01-03.00	
		ЛЕСТНИЦА ВНУТРИКВАРТИРНАЯ											
		СОСТАВ КОМПЛЕКТА:											
Т35.19.4 / Т35.19.4Л		ТЕТИВА	44	194	3320	0,0283	14.2	2 / 2		0,1132	56.8	16-1-1-01-15.00	
Т7.19.4 / Т7.19.4Л		ТЕТИВА	44	194	720	0,0061	3.0	2 / 2		0,0244	12.0	16-1-1-01-15.00	
		ПРОГОН	50	175	2000	0,0175	8.8	6		0,1050	53.0	ГОСТ 11047-72	
		ДОСКИ ЛЕСТНИЧНОЙ ПЛОЩАДКИ	44	144	1800	0,0114	5.7	14		0,1596	80.0	ГОСТ 11047-72	
		ДОСКИ ПРОСТУПИ	44	144	840	0,0053	2.7	48		0,2544	129.6	ГОСТ 11047-72	

ТИПОВОЙ ПРОЕКТ 144-16-85.87 Альбом I

ИНВ.N ПОДЛ | ПОДПИСЬ И ДАТА | ВЗАМ. ИНВ.N

ПРИВЯЗАН:

ИНВ.№

НОРМОКОН.	ОВАКИМЯН	
ЗАМ.НАЧ.М	ОВАКИМЯН	
ГАП	ПЕТРОСОВ	
ГИП	СИДОРИНА	
РУК.ГР.	ЧУЛКОВА	
ИСПОЛН.	ЕРПЫЛЕВА	
ПРОВЕРИЛ	ЧУЛКОВА	

144-16-85.87 АС

МАНСАРДНЫЙ ДВУХКВАРТИРНЫЙ ДОМ С 3-КОМНАТНЫМИ КВАРТИРАМИ.

СТАДИЯ	ЛИСТ	ЛИСТОВ
Р	43	

Отгрузочная спецификация

ЦНИИЭП ГРАЖДАНСЕЛЬСТРОЙ

1	2	3	4	5	6	7	8	9	10	11	12	13	14
		БАЛКА	50	100	815	0,0041	2,1	6		0,0246	12.6	ГОСТ 11047-72	
		ОПОРНЫЙ БРУСОК	50	100	900	0,0045	2,3	2		0,0090	4.6	ГОСТ 11047-72	
		СТОЙКИ ОГРАЖДЕНИЯ	44	44	1200	0,0023	1.2	34		0,0782	40,8	ГОСТ 11047-72	
		ПОРУЧЕНЬ	44	94	П.М	0,0041	2,1	10.6		0,0435	22.0	ГОСТ 11047-72	
		БРУСОК	50	50	900	0,0023	1,1	2		0,0046	2.2	ГОСТ 11047-72	
		БРУСОК	50	50	600	0,0015	0,8	4		0,0060	3.2	ГОСТ 11047-72	
		ДОСКА ОГРАЖДЕНИЯ	19	144	3340	0,0091	4.5	2		0,0182	9.0	ГОСТ 11047-72	
		ДОСКА ОГРАЖДЕНИЯ	19	144	900	0,0025	1,2	2		0,0050	2.4	ГОСТ 11047-72	
		ДОСКА ОГРАЖДЕНИЯ	19	144	800	0,0022	1,0	2		0,0044	2.0	ГОСТ 11047-72	
		БРУСОК	30	30	810	0,0007	0,4	4		0,0028	1,6	ГОСТ 11047-72	
Щ-18-3а		ЩИТЫ ПЕРЕКРЫТИЯ	73	540	1800	0,0257	12.9	28		0,7196	361.2	ГОСТ 1005-86	
Щ-15-3а		ЩИТЫ ПЕРЕКРЫТИЯ	73	540	1500	0,0213	10,7	42		0,8946	449.4	ГОСТ 1005-86	
Щ-12-3а		ЩИТЫ ПЕРЕКРЫТИЯ	73	540	1200	0,0169	8.5	4		0,0676	34	ГОСТ 1005-86	
Щ-18-2а		ЩИТЫ ПЕРЕКРЫТИЯ	73	440	1800	0,0201	10	2		0,0402	20,0	ГОСТ 1005-86	
Щ-15-2а		ЩИТЫ ПЕРЕКРЫТИЯ	73	440	1500	0,0167	8.4	2		0,0334	16.8	ГОСТ 1005-86	
		ДОСКА СВЕСА	19	94+144	П.М	0,0045	2.3	–	11,0	0,0495	25.0	ГОСТ 11047-72	
ДН21-9Щп		ДВЕРИ НАРУЖНЫЕ	94	884	2085	0,076	47.4	4		0,3040	199.6	1.136.5-19	
ДО21-9		ДВЕРИ ВНУТРЕННИЕ	74	870	2071	0,0531	41.0	2		0,1062	82.0	1.136-10	
ДГ21-9		ДВЕРИ ВНУТРЕННИЕ	74	870	2071	0,0475	40.0	2		0,0950	80.0	1.136-10	
ДГ21-7		ДВЕРИ ВНУТРЕННИЕ	74	670	2071	0,0442	35.0	3		0,1326	105.0	1.136-10	
ДО21-9Л		ДВЕРИ ВНУТРЕННИЕ	74	870	2071	0,0531	41.0	2		0,1062	82.0	1.136-10	
ДГ21-9Л		ДВЕРИ ВНУТРЕННИЕ	74	870	2071	0,0475	40,0	2		0,0950	80.0	1.136-10	
ДГ21-7Л		ДВЕРИ ВНУТРЕННИЕ	74	670	2071	0,0442	35.0	3		0,1326	105.0	1.136-10	
ОРМ 15-13.5		ОКНО С РАЗДЕЛЬНЫМИ ПЕРЕПЛЕТАМИ	134	1320	1460	0,1781	64.6	10		1.7810	646.0	ГОСТ 26601-85	
ОРМ 6-6		ОКНО С РАЗДЕЛЬНЫМИ ПЕРЕПЛЕТАМИ	134	570	560	0,0508	15.9	8		0,4064	125.6	ГОСТ 26601-85	
ОФ9-9		ОКНО ФРОНТОНА	74	890	890	0,0228	12.8	2		0,0456	25.6	16-1-1-01-13.000	

Типовой проект 144-16-85.87 Альбом I

Взам. инв. N | Подпись и дата | Инв. N подл.

Привязан:

Инв. N

Нач. кон.	Двакимьян	
Зам. нач. м	Двакимьян	
ГАП	Петросов	
ГИП	Сидорина	
Рук. гр.	Чулкова	
Исполн.	Ерпылева	
Проверил	Чулкова	

144-16-85.87 АС

Мансардный двухквартирный жилой дом с 3-комнатными квартирами.

Стадия	Лист	Листов
Р	44	

Отгрузочная спецификация

ЦНИИЭП гражданселькстрой

Альбом I

Типовой проект 144-16-85.87

1	2	3	4	5	6	7	8	9	10	11	12	13	14
ПД 14-20		подоконная доска	34	200	1450	0,0128	5.4	10	—	0,1280	54.0	ГОСТ 17280-79	
ПД 7-20		подоконная доска	34	200	700	0,0062	2.62	4	—	0,0248	10.48	ГОСТ 17280-79	
ПД 13-20		подоконная доска	34	200	1300	0,0114	4.86	2	—	0,0228	9.4	ГОСТ 17280-79	
		Встроенный шкаф с антресолью	—	—	—	0,0256	13.0	2	—	0,0512	26.0		
									итого:	10,4988	5167,8		
		Всего деревянных изделий и деталей:								23,7662	10818.8		
		Металлические изделия											
А-1		Анкер					0.82	14			11.48	16-1-1-01-009.00	
А-2		Анкер					1.26	30			37.8	16-1-1-01-010.00	
МИ-1		Хомут крепежный					1.38	12			16.56	16-1-1-01-001.00	
МИ-7		Хомут крепежный					2.1	8			16.8	16-1-1-01-003.00	
МИ-3		Хомут крепежный					1.01	3			3.03	16-1-1-01-001.00	
МИ-22		Металлическая скоба					2.0	7			14.0	16-1-1-01-008.00	
МИ-23		Противоветровая скоба					0,11	20			2.2	Альбом I стр. 29	
М-1		Хомут крепежный					8.98	2			3.96	16-1-1-01-006.00	
М-2		Пластина крепежная					0,43	2			0,86	16-1-1-01-005.00	
М-3		Кронштейн					0.91	12			10.9	16-1-1-01-007.00	
М-4		Стяжной болт					1.0	4			4.0	16-1-1-01-004.00	
М-11		Хомут крепежный					1.98	2			3.96	16-1-1-01-006.00	
									Итого		126.47		

Инв. N подл. | Подпись и дата | Взам. инв. N

Привязан:

Инв. N

Нормокон.	Двакимьян	
Зам. нач. м	Двакимьян	
ГАП	Петросов	
ГИП	Сидорина	
Рук. гр.	Чулкова	
Исполнит	Ерпылева	
Проверил	Чулкова	

144-16-85.87 АС

Мансардный двухквартирный жилой дом с 3-комнатными квартирами.

Стадия: Р | Лист: 45 | Листов:

Отгрузочная спецификация

ЦНИИЭП гражданселькстрой

Типовой проект
144-16-85.87
Альбом I

Ведомость рабочих чертежей основного комплекта

Лист	Наименование	Примечание
1	Общие данные (начало)	
2	Общие данные (окончание)	
3	План 1 этажа. План мансарды.	
4	План 1 этажа. План мансарды. (вариант централизованного теплоснабжения)	
5	Схема системы отопления	
6	Схема системы отопления (вариант централизованного теплоснабжения)	

Основные показатели по чертежам отопления и вентиляции

Наименование здания (сооружения, помещения)	Объем, м³	Периоды года при $t_н$°С	Расход тепла, Вт (ккал/ч) на отопление	на вентиляцию	на горячее водоснабжение	Общий	Расход холода Вт (ккал/ч)	Установленная мощн. эл. двигат. кВт.
Мансардный двухквартирный дом с 3-комнатными квартирами	557	-20	16390 / 14100	—	—	16390 / 14100	—	—
		-25	16690 / 14350	—	—	16690 / 14350	—	—
		-30	19760 / 17000	—	—	19760 / 17000	—	—
		-35	19630 / 16900	—	—	19630 / 16900	—	—
		-40	22090 / 19000	—	—	22090 / 19000	—	—

Типовой проект соответствует действующим нормам и правилам (в том числе по взрыво-пожарной безопасности).

Гл. инженер проекта / Крейнис /

Гл. инженер проекта привязки

Ведомость ссылочных и прилагаемых документов

Обозначение	Наименование	Примечание
	Ссылочные документы	
4.904-69	Детали крепления санитарно-технических приборов и трубопроводов	
5.903-2 8.0	Воздухосборники для систем отопления и теплоснабжения вентиляционных установок	
4.903-10 8.8	Изделия и детали трубопроводов для тепловых сетей. Грязевики	
	Прилагаемые документы	
ОВ, СО	Спецификация оборудования	Альбом IV
ОВ.ВМ	Ведомость потребности в материалах	Альбом III
ОВН-1	Воздуховод из асбестоцементных листов	стр. 56
ОВН-2	Конструкция теплоизоляционная для трубопроводов	стр. 56

144-16-85.87 ОВ

Н. контр.	Крейнис	
Нач. отд.	Головкин	
Гл. спец.	Крейнис	
Рук. груп.	Кулцова	
Исполн.	Кулцова	
Проверил	Крейнис	

Мансардный двухквартирный дом с 3-комнатными квартирами

Стадия	Лист	Листов
Р	1	

Общие данные (начало)

ЦНИИЭП гражданельстрой

Инв. № подл. | Подпись и дата | Взам. инв. №

ТИПОВОЙ ПРОЕКТ 144-16-85.87 АЛЬБОМ I

ТЕПЛОПОТЕРИ ПОМЕЩЕНИЙ, Вт (ккал/ч)

Расчетная температура $t_н$ °С	Кол-во помещений	Тип помещения 1	2	3	4	5	6	7
-20	2	2335/2010	1290/1110	495/425	50/45	1280/1100	1510/1300	1235/1060
-25	2	2385/2050	1330/1145	480/415	70/60	1310/1125	1525/1310	1245/1070
-30	2	2820/2425	1565/1345	550/475	75/65	1655/1425	1785/1535	1430/1230
-35	2	2730/2350	1550/1335	550/475	70/60	1720/1480	1765/1520	1430/1230
-40	2	3105/2670	1750/1505	605/520	95/80	1930/1660	1975/1700	1585/1365

СОПРОТИВЛЕНИЕ ТЕПЛОПЕРЕДАЧЕ НАРУЖНЫХ ОГРАЖДЕНИЙ R (м²°С) Вт

Наименование ограждений	R, при расчетной температуре °С -20	-25	-30	-35	-40
Наружная стена	0,88	1,1	1,1	1,27	1,27
Покрытие чердачное	2,4	2,4	2,4	3,0	3,0
Окно	0,42	0,42	0,42	0,59	0,59

ПЛАН-СХЕМА

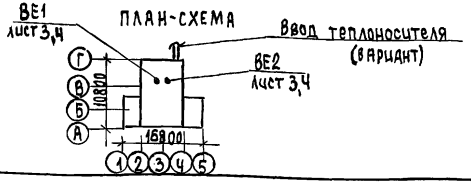

ОБЩИЕ УКАЗАНИЯ

Рабочие чертежи по отоплению и вентиляции разработаны на основании задания на проектирование, утвержденного Госгражданстроем, и действующих нормативных документов СНиП II-33-75*, СНиП 2.08.01-85.

Теплоснабжение дома от котла КЧМ-2М „Жарок-2" и, как вариант, от наружных тепловых сетей с параметрами теплоносителя 95-70°С. В качестве нагревательных приборов приняты стальные радиаторы РСГ-2.

Система отопления принята вертикальная с верхней разводкой при отоплении от котла КЧМ-2М „Жарок-2" и однотрубная горизонтальная при централизованном теплоснабжении. Все трубопроводы, проходящие в конструкции пола, главный стояк изолировать теплоизоляционным шнуром δ=30 мм по ТУ 36-1695-79 с покровным слоем из стеклоткани.

Неизолированные трубопроводы окрасить масляной краской за 2 раза.

Вентиляция – вытяжная естественная через каналы кухни, санузла и ванной. Воздуховоды – асбестоцементные.

Монтаж системы отопления и вентиляции вести согласно СНиП 3.05.01-85.

Удельный расход тепла на 1 м² общей площади 117/(137) ккал/ч/(Вт)

Удельный расход металла на 1 м² общей площади 3,9 кг

Н.контр.	Крейнис	
Нач.отд.	Головкин	
Гл.спец.	Крейнис	
Рук.груп.	Купцова	
Исполн.	Купцова	
Проверил	Крейнис	

144-16-85.87 ОВ

МАНСАРДНЫЙ ДВУХКВАРТИРНЫЙ ДОМ С 3-КОМНАТНЫМИ КВАРТИРАМИ

Стадия	Лист	Листов
Р	2	

ОБЩИЕ ДАННЫЕ (ОКОНЧАНИЕ)

ЦНИИЭП ГРАЖДАНСЕЛЬСТРОЙ

22726-01 51

Привязан

Инв.№

Инв.№ подл. | Подпись и дата | Взам.инв.№ | Гип | АС | Сидорина

ТИПОВОЙ ПРОЕКТ
144-16-85.87
АЛЬБОМ I

СОГЛАСОВАНО

Гип ас	Сидорина	
Гл.спец. вк	Молодкин	
Гл.спец. эо	Кудрячкин	

Инв.№ подл. | Подпись и дата | Взам.инв.№

ПЛАН 1 ЭТАЖА

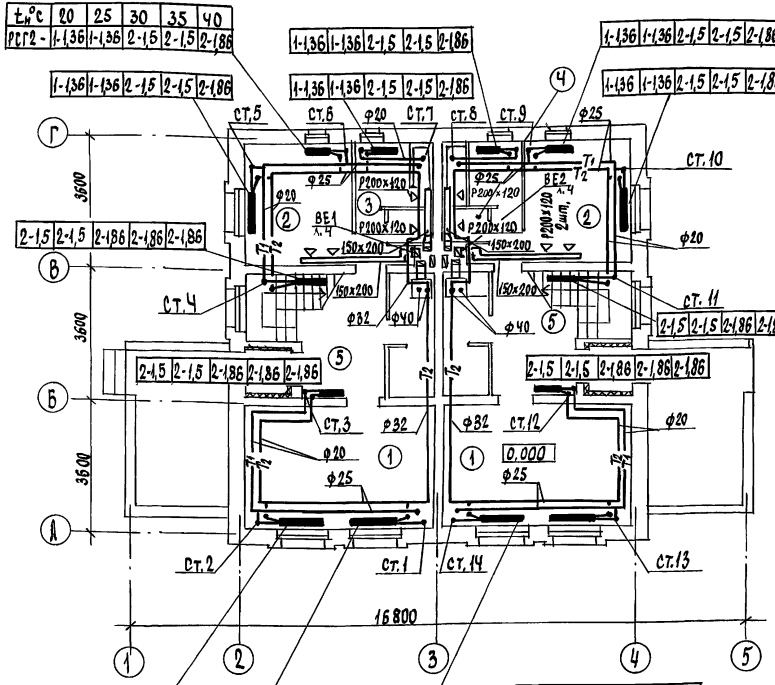

ПЛАН МАНСАРДЫ

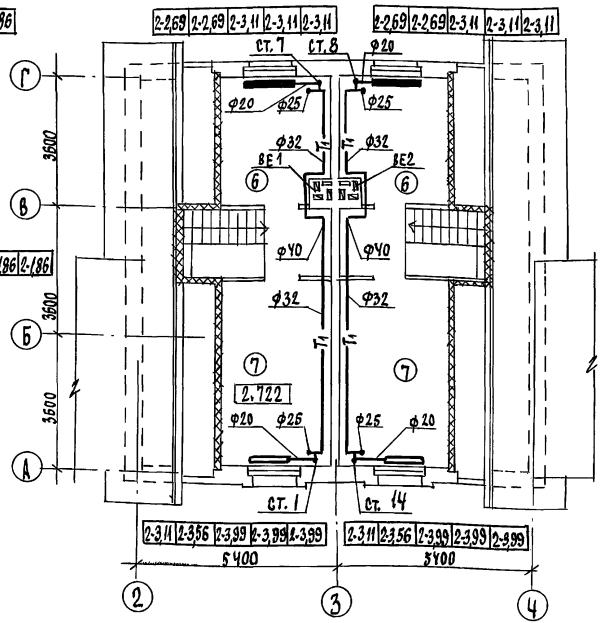

ЭКСПЛИКАЦИЯ ПОМЕЩЕНИЙ

1. Жилая комната
2. Кухня
3. Ванная
4. Санузел
5. Прихожая
6. Спальня
7. Спальня

Привязан			Н.контр.	Крейнис	
			Нач.отд.	Головкин	
			Гл.спец.	Крейнис	
			Рук.груп.	Кузнецова	
			Исполн.	Коженева	
Инв.№			Проверил	Крейнис	

144-16-85.87 ОВ

Мансардный двухквартирный дом с 3-комнатными квартирами

Стадия	Лист	Листов
Р	3	

План 1 этажа. План мансарды

ЦНИИЭП граждансельстрой

22726-01 52

ТИПОВОЙ ПРОЕКТ
144-16-85.87
АЛЬБОМ I

ПЛАН 1 ЭТАЖА

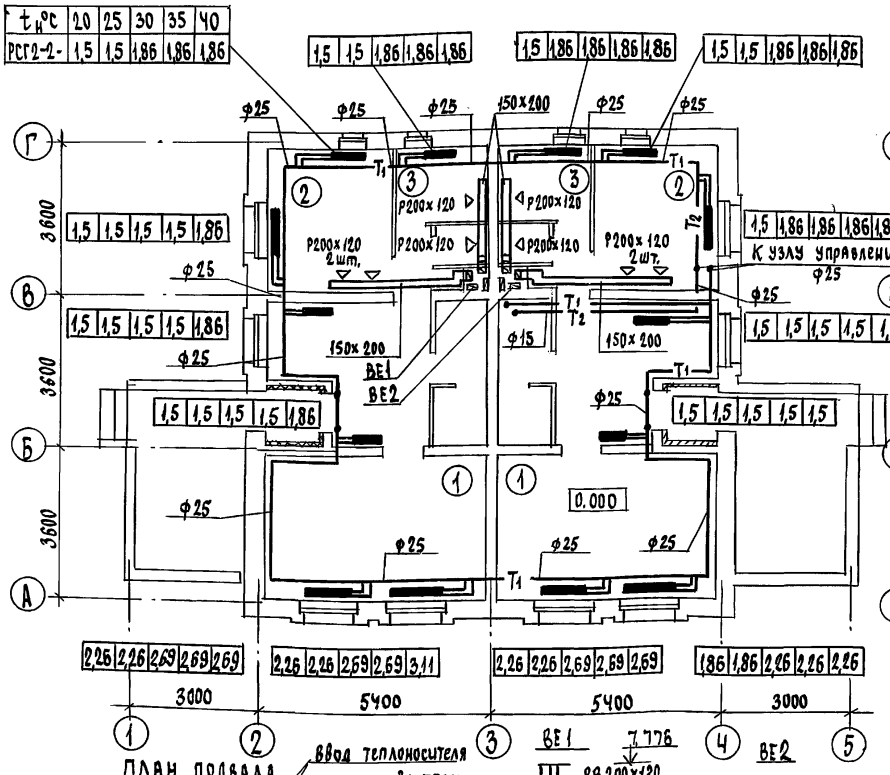

ПЛАН МАНСАРДЫ

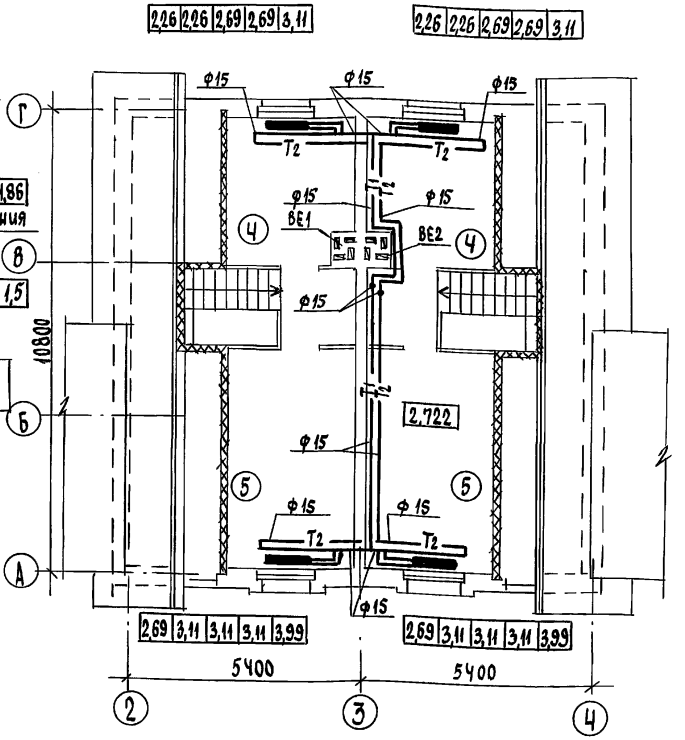

ПЛАН ПОДВАЛА

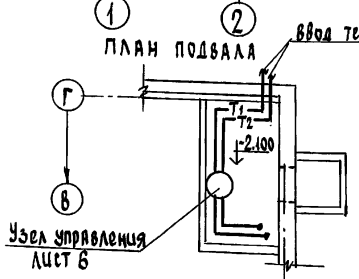

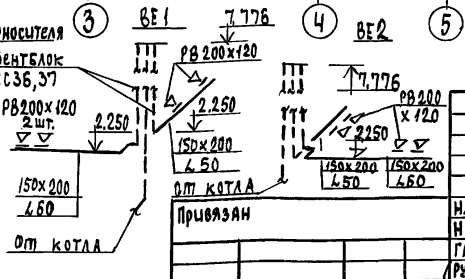

Привязан

Инв.№

Н.Контр.	Крейнис	
Нач.отд.	Головкин	
Гл.спец.	Крейнис	
Рук.груп.	Купцова	
Исполн.	Ковенева	
Проверил	Крейнис	

144-16-85.87 ОВ

Мансардный двухквартирный дом с 3-комнатными квартирами

стадия	лист	листов
Р	4	

План 1 этажа. План мансарды (вариант централизованного теплоснабжения)

ЦНИЦЭП граждансельстрой

22726-01 53

Согласовано

ГИП	АС	Сидорина
Гл.спец. ВК		Молодкин
Гл.спец. ЭО		Курочкин

Инв.№ подл. | Подпись и дата | Взам.инв.№

ТИПОВОЙ ПРОЕКТ
144-16-85.87
АЛЬБОМ I

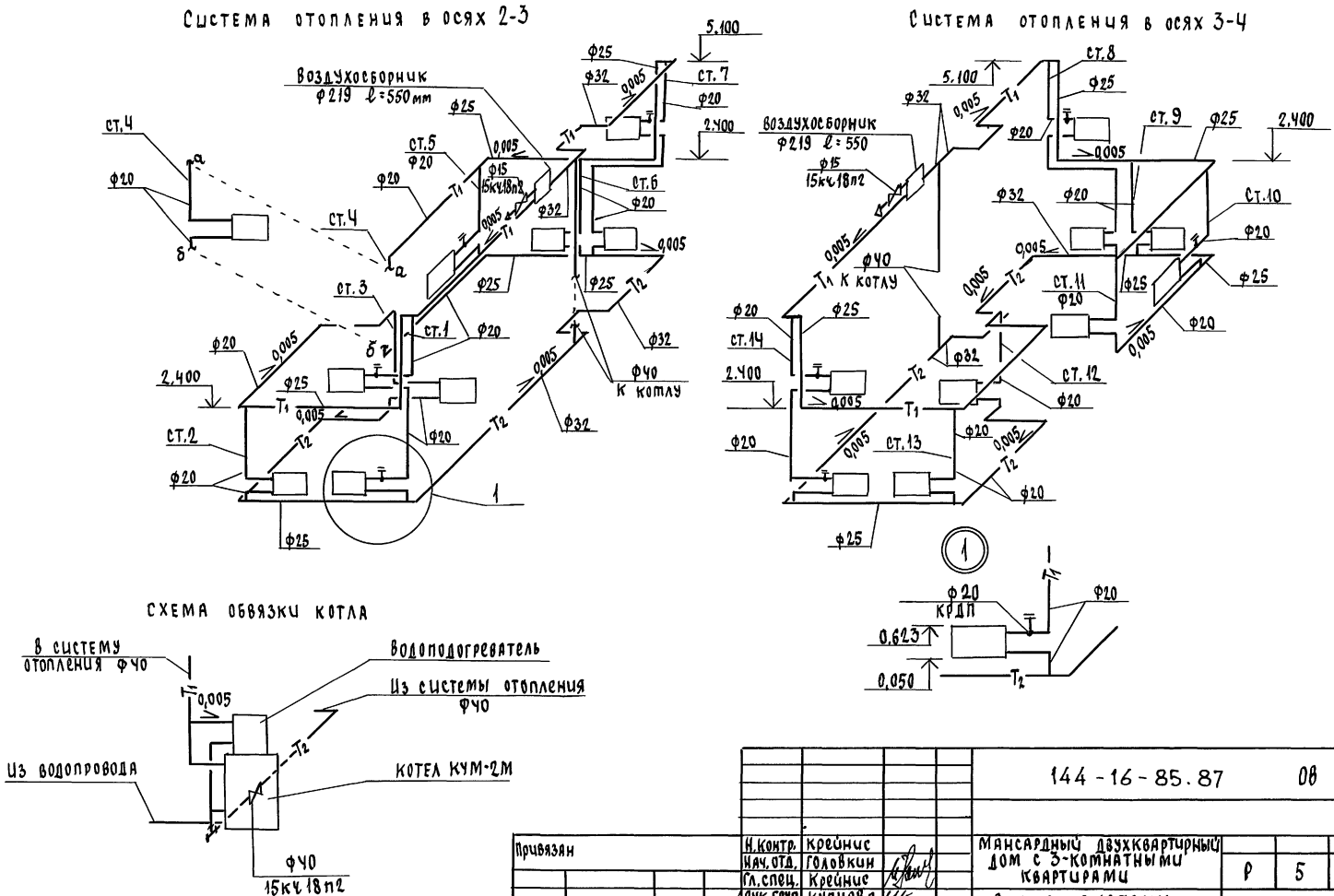

Привязан		Н.контр.	Крейнис		144-16-85.87	ОВ
		Нач.отд.	Головкин		Мансардный двухквартирный дом с 3-комнатными квартирами	Р 5
		Гл.спец.	Крейнис			
		Рук.груп.	Купцова		Схема системы отопления	ЦНИИЭП гражданскельстрой
Инв.№		Исполн.	Кавенева			
		Проверил	Крейнис			

22726-01 54

Инв.№ подл. | Подп. и дата | Взам.инв.№

Типовой проект
144-16-85.87
Альбом I

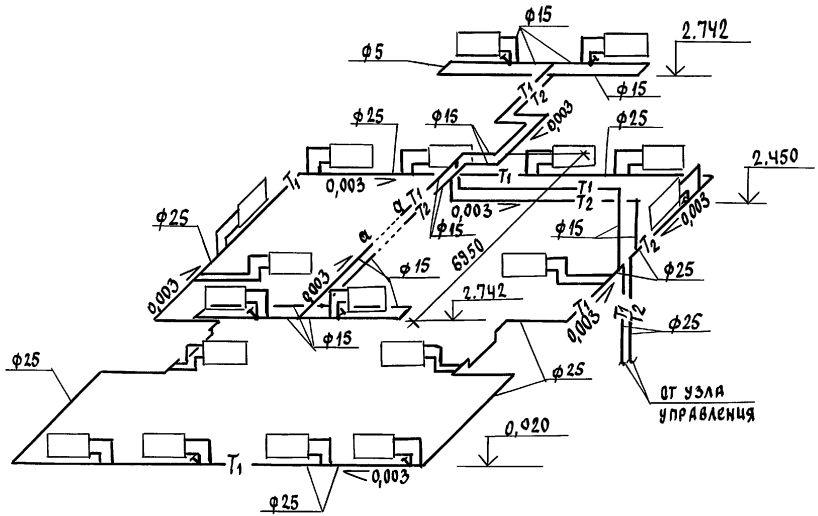

Узел управления

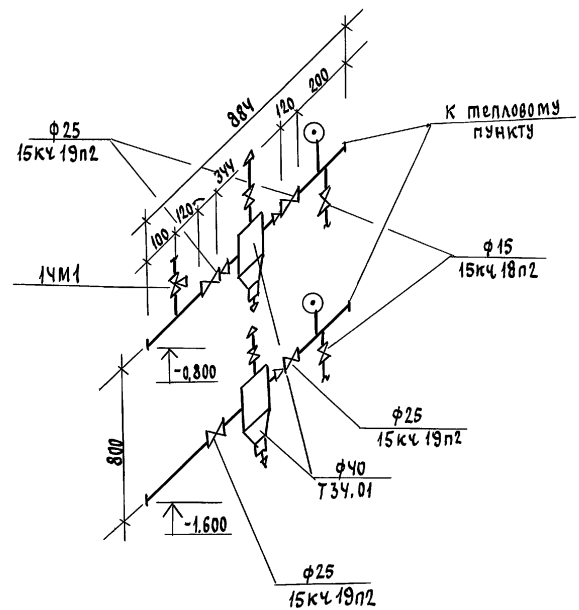

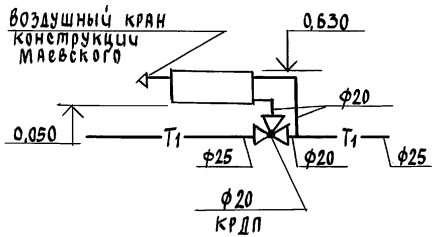

				144-16-85.87 ОВ	
Привязан		Н.контр.	Крейнис	Мансардный двухквартирный дом с 3-комнатными квартирами	Стадия: Р; Лист: 6; Листов:
		Нач.отд.	Головкин		
		Гл.спец.	Крейнис		
		Рук.груп.	Купцова	Схема системы отопления (вариант централизованного теплоснабжения)	ЦНИИЭП гражданселькстрой
Инв.№		Исполн.	Купцова		
		Проверил	Крейнис		

22726-01 55

Инв.№ подл. | Подпись и дата | Взам.инв.№

Типовой проект
144-16-85.87
Альбом I

Инв.№ подл. | Подп. и дата | Взам.инв.№

Типовой проект
144-16-85.87

Мансардный двухквартирный дом с 3-комнатными квартирами

Альбом I

Эскизные чертежи общих видов нетиповых конструкций для систем отопления

Обозначение	Наименование	Примечание
ОВН-1	Воздуховод из асбестоцементных листов	
ОВН-2	Конструкция теплоизоляционная для трубопроводов	

Н.контр.	Крейнис	144-16-85.87 ОВН	
Нач.отд	Головкин		
Гл.спец.	Крейнис		
Рук.груп.	Кулцова	Содержание	Стадия / Лист / Листов
Исполн.	Кулцова		ЦНИИЭП Гражданстрой
Проверил	Крейнис		

ТИПОВОЙ ПРОЕКТ 144-16-85.87 Альбом I

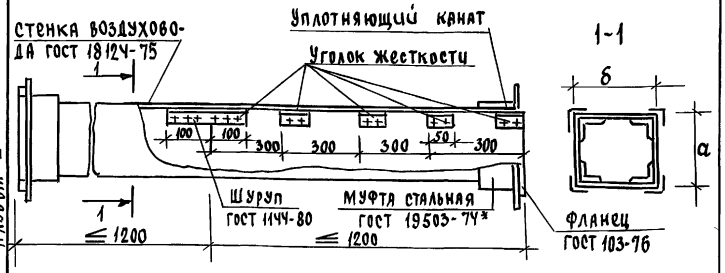

Асбестоцементные листы соединяются с помощью мастики из асбестоцементного раствора смешанного с казеиновым клеем и скрепляются уголками жесткости из алюминия. Продольные и поперечные швы проклеиваются двумя слоями ткани. Зазор между стальной муфтой и воздуховодом уплотняется пеньковым канатом, смоченным в казеиновом клее, а затем густым асбестоцементным раствором с добавлением казеинового клея. Смонтированные воздуховоды проверить на герметичность.

ВНУТРЕННЕЕ СЕЧЕНИЕ ВОЗДУХОВОДА

а	б
150	200

Н. контр.	Крейнис		
Нач. отд.	Головкин		
Гл. спец.	Крейнис		
Рук. груп.	Купцова		
Исполн.	Купцова		
Проверил	Крейнис		

ОВН-1

ВОЗДУХОВОД ИЗ АСБЕСТОЦЕМЕНТНЫХ ЛИСТОВ

Стадия	Лист	Листов
Р		

ЦНИИЭП ГРАЖДАНСЕЛЬСТРОЙ

Инв. № подл. | Подпись и дата | Взам. инв. №

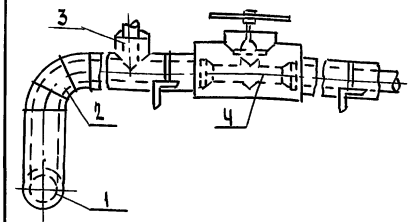

Поз.	Наименование
1	Изоляция горизонтальных трубопроводов
2	Изоляция отводов
3	Изоляция тройников
4	Изоляция арматуры

№ поз.	Наименование изоляционных объектов	Наружный диаметр, мм	Местонахождение	Температура теплоносителя °С	Теплоизоляционная конструкция: Толщина основного слоя, мм	Назначение	Наименование основных элементов
1	2	3	4	5	6	7	8
1	Трубопроводы	25,40	Конструкция пола, главный стояк, узел управления			Соблюдение норм тепловых потерь	а. Битумный лак ГОСТ 6617-76
	подающий			95	30		б. Шнур теплоизоляционный
	обратный			70	30		ТУ36-1695-79 для ф 15÷89×2,8
2	Отвод			95	30		в. Рулонная стеклоткань ВВГ
	Отвод			70	30		ТУ21-23-44-79
3	Тройник			95	30		
	Тройник			70	30		
4	Арматура			95	30		
	Арматура			70	30		

Н. контр.	Крейнис		
Нач. отд.	Головкин		
Гл. спец.	Крейнис		
Рук. груп.	Купцова		
Исполн.	Купцова		
Проверил	Крейнис		

144-16-85.87 ОВН-2

КОНСТРУКЦИЯ ТЕПЛОИЗОЛЯЦИОННАЯ ДЛЯ ТРУБОПРОВОДОВ

Стадия	Лист	Листов
Р		1

ЦНИИЭП ГРАЖДАНСЕЛЬСТРОЙ

Типовой проект 144-16-85.87 Альбом I

Ведомость рабочих чертежей основного комплекта

Лист	Наименование	Примечание
1	Общие данные	
2	План этажа	
3	План этажа (вариант)	
4	Схемы систем В1, Т3, К1	

Ведомость ссылочных и прилагаемых документов

Обозначение	Наименование	Примечание
	Прилагаемые документы	
ВК.СО	Спецификация оборудования	Альбом IV
ВК.ВМ	Ведомость потребности в материалах	Альбом III

Общие указания.

I Водоснабжение.

Холодное водоснабжение здания предусматривается от наружных сетей водопровода по одному вводу. Ввод водопровода предусмотрен из труб ПВД(с) и прокладывается ниже глубины промерзания грунта на 0,5 м.

Горячее водоснабжение - от водонагревателя установленного на котле отопления (основное решение).

Как вариант предусматривается горячее водоснабжение от газового водонагревателя ВПГ-18.

Внутренние сети холодного и горячего водоснабжения монтируются из стальных водогазопроводных оцинкованных труб.

Типовой проект соответствует действующим нормам и правилам.

/Главный специалист /Молодкин/

Расчетные расходы и потребные напоры определены согласно СН и П 2.04.01-85 и сведены в таблицу.

Согласно СН и П 2.04.02-84 расчетный расход воды на наружное пожаротушение составляет 5 л/с.

II Канализация.

Отвод бытовых сточных вод от санитарных приборов осуществляется по одному выпуску ф100 мм в наружную сеть канализации. Вся сеть монтируется из пластмассовых канализационных труб ф50 ÷ 100 мм.

Основные показатели по чертежам водопровода и канализации

Наименование системы	Потребный напор на вводе, м	Расчетный расход м³/сут.	м³/ч	л/с	при пожаре, л/с	Установленная мощность электродвиг. кВт	Примечание
В1	10	2.50	1.04	0.64	—	—	
К1	—	2.50	1.04	2.24	—	—	

Трубопровод холодного водоснабжения изолируется от конденсации, горячего - от теплопотерь.

Основной изоляционный слой - теплоизоляционный шнур ТУ-36-1695-79.

Покровный слой - рулонная стеклоткань ВВГ ТУ 21-23-44-79

Привязан:

Инв. №

144-16-85.87 ВК

Н.контроль	Верховский		
Нач. отд	Головкин		
Гл. спец.	Молодкин		
Исполн.	Кукина		
Провер.	Молодкин		

Мансардный двухквартирный дом с 3 комнатными квартирами

Стадия	Лист	Листов
Р	1	4

Общие данные

ЦНИИЭП гражданселькстрой

Инв.№ подл. | Подпись и дата | Взам. инв.№

Типовой проект
144-16-85.87
Альбом I

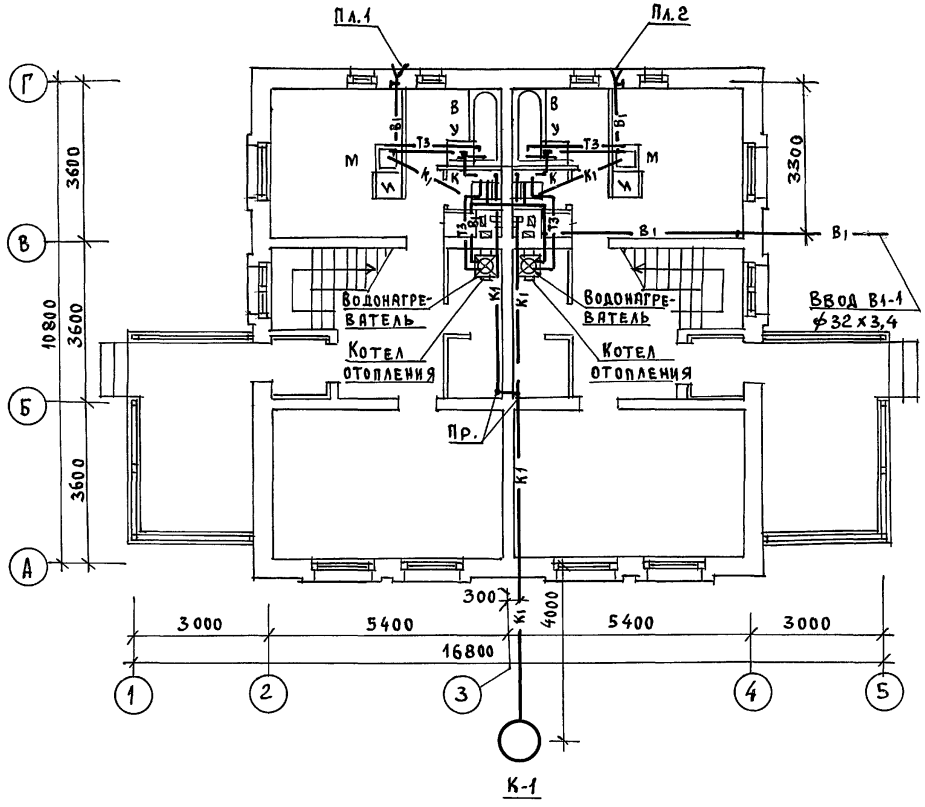

Гл. спец. ОВ	Крейчис		
Гл. спец. ЭО	Курочкин		

СОГЛАСОВАНО:

Инв.№ подл.	Подпись и дата	Взам. инв.№	

Привязан:			
Инв.№			

Н.контроль	Верховский		
Нач.отд.	Головкин		
Гл. спец.	Молодкин		
Исполн.	Кукина		
Провер.	Молодкин		

144-16-85.87 ВК

Мансардный двухквартирный дом с 3-комнатными квартирами

Стадия	Лист	Листов
Р	2	4

План этажа.

ЦНИИЭП гражданселькстрой

Формат:

Типовой проект
144-16-85.87
Альбом I

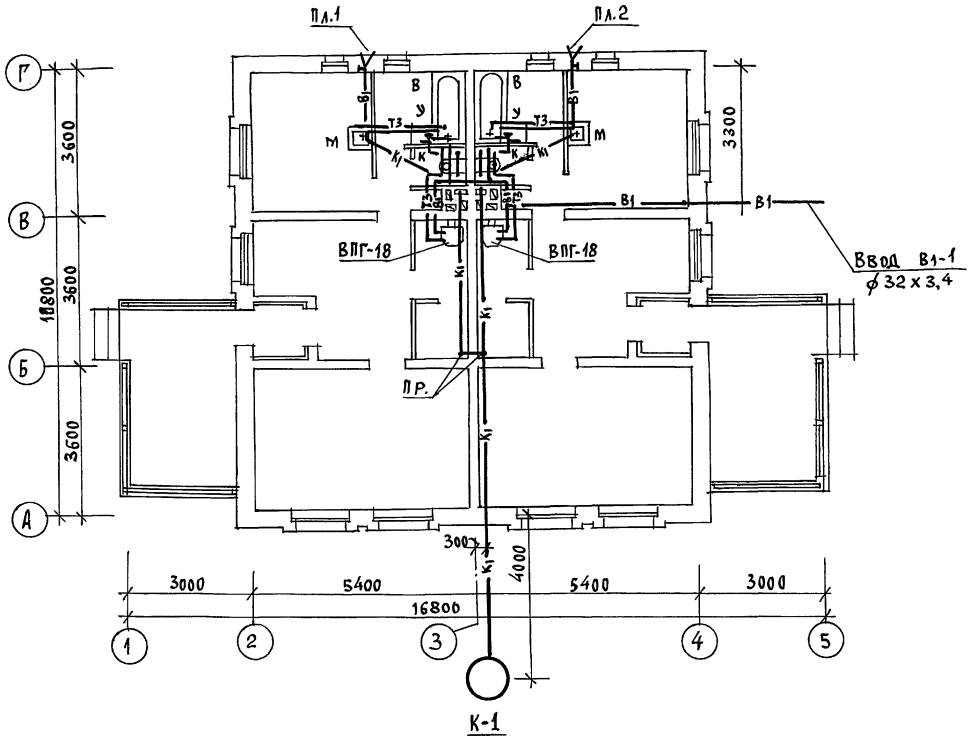

Согласовано:

Гл. спец. ОВ	Крейнис	
Гл. спец. ЭО	Курочкин	

Инв. № подл.	Подпись и дата	Взам. инв. №

Привязан:

Инв. №

Н. контроль	Верховский	
Нач. отд.	Головкин	
Гл. спец.	Молодкин	
Исполн.	Кукина	
Провер.	Молодкин	

144-16-85.87 ВК

Мансардный двухквартирный дом с 3-комнатными квартирами

План этажа /вариант/

Стадия	Лист	Листов
Р	3	4

ЦНИИЭП граждансельстрой

22726-01 60

Формат:

Типовой проект 144-16-85.87 Альбом I

В1

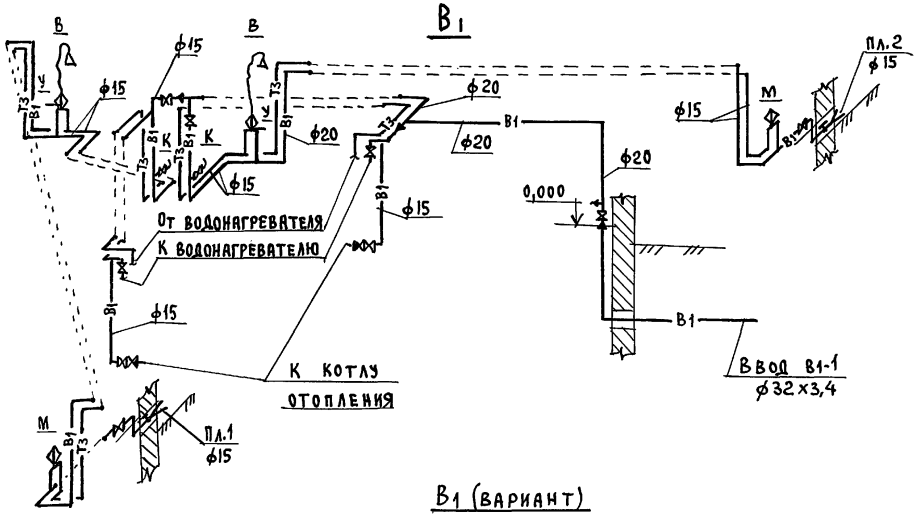

В1 (вариант)

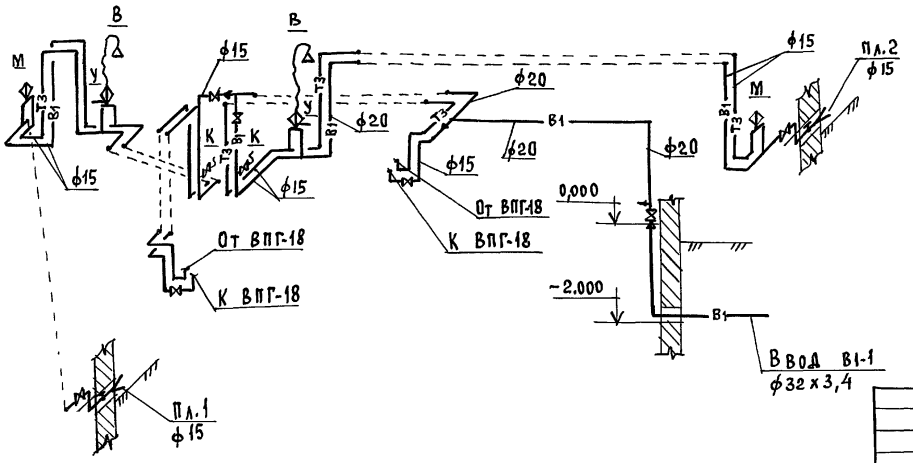

К1

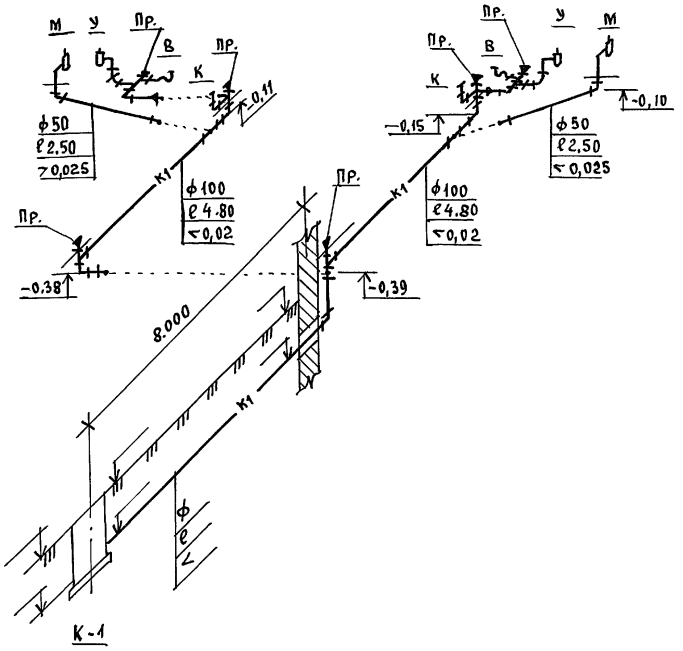

Привязан:			
Инв.№	Н.контроль	Верховский	
	Нач.отд.	Головкин	
	Гл.спец.	Молодкин	
	Исполн.	Кукина	
	Провер.	Молодкин	

144-16-85.87 ВК

Мансардный двухквартирный дом с 3-комнатными квартирами

Стадия	Лист	Листов
Р	4	4

Схемы систем В1, Т3, К1

ЦНИИЭП гражданселькстрой

22726-01 61 Формат:

Инв.№подл. | Подпись и дата | Взам.инв.№

Типовой проект 144-16-85.87 Альбом I

Ведомость ссылочных и прилагаемых документов

Обозначение	Наименование	Примечан.
Серия 5.905-10 Выпуск 1 Серия 5.905-8	Ссылочные документы. Установка газовых приборов и аппаратов в жилых и коммунально-бытовых зданиях. Узлы и детали крепления газопроводов.	
-ГСВ.СО -ГСВ.ВМ	Прилагаемые документы. Спецификация оборудования. Ведомость потребности в материалах.	Альбом IV Альбом III

Технико-экономические показатели

№	Наименование	Ед. изм.	Показатель
1.	Расход газа на квартиру.	н.м³/ч	2,48
2.	Расход газа на здание.	н.м³/ч	3,17
3.	Рабочее давление в газопроводе.	кПа	1,3÷2,0
4.	Металлоёмкость системы.	т	0,025

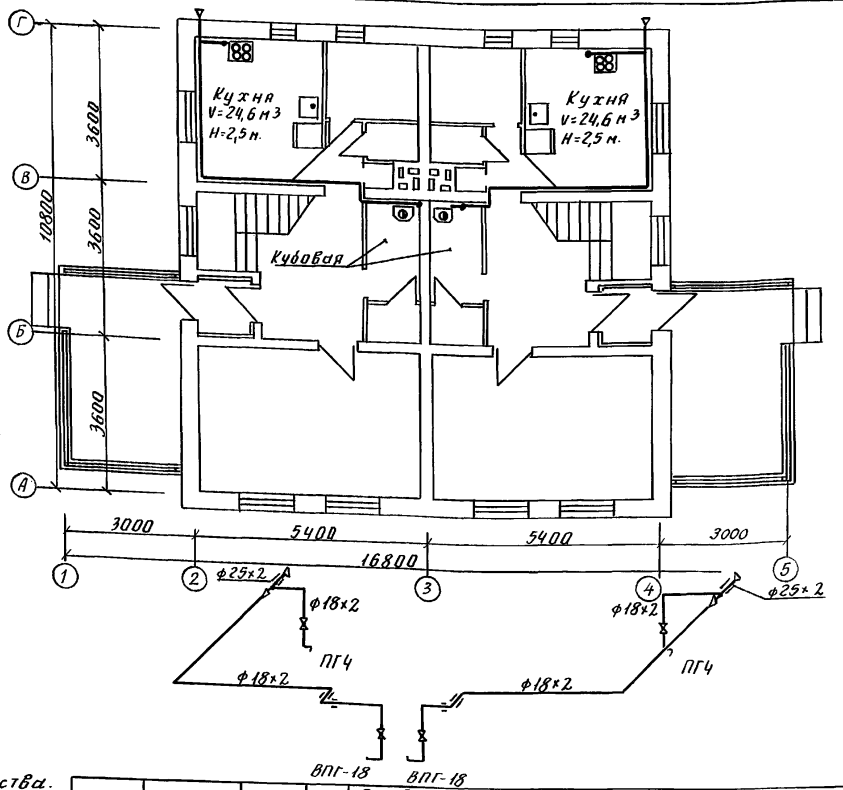

Общие указания.

1. Газоснабжение жилого дома предусмотрено, как вариант, от газопровода природного газа. Газоснабжение от газобаллонных установок осуществляется по эскизам предприятия газового хозяйства.
2. Организацию, производство и приемку работ по газооборудованию выполнить в соответствии с требованиями "Правил безопасности в газовом хозяйстве" Госгортехнадзора СССР изд.1982г., СНиП III-29-76 и III-4-80.
3. Проектная документация подлежит согласованию с предприятием газового хозяйства.

Проектная документация разработана в соответствии с требованиями действующих норм и правил.
Главный инженер проекта /Э.Саламов/
Главный инженер проекта привязки.

Привязан:

Инв. №

144-16-85.87 ГСВ

Н.контр.	Саламов		
Нач.отд.	Головкин		
Гл.спец.	Саламов		

Мансардный двухквартирный дом с 3-комнатными квартирами. Газооборудование. Вариант.

Стадия	Лист	Листов
Р		1

Общие данные. План. Схема.

ЦНИИЭП граждансельстрой

22726-01 62

Инв.№ подл. | Подпись и дата | Взам.инв.№

Типовой проект 144-16-85.87 Альбом I

Ведомость рабочих чертежей основного комплекта марки ЭО.

Лист	Наименование	Примечан.
1.	Общие данные.	
2.	План расположения осветительной сети.	

Основные показатели проекта.

Наименование	Ед. изм.	Данные проекта
Напряжение электросети.	В	220
Расчетная мощность.	квт	11,3
Максимальная потеря напряжения.	%	1,8

Ведомость ссылочных и прилагаемых документов.

Обозначение	Наименование	Примечан.
	Прилагаемые документы.	
ЭО.СО.	Спецификация оборудования.	Альбом IV

Общие указания.

Проект разработан на напряжение 220В в сети 380/220В с глухозаземленной нейтралью трансформатора.
По степени надежности электроснабжения токоприемники жилого дома относятся к III категории.
Электромонтажные работы необходимо производить согласно ПУЭ и СН 544-82.

Расчетная схема.

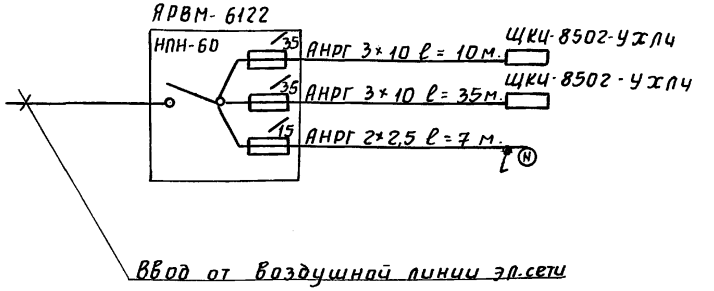

Ввод от воздушной линии эл.сети
Рр = 11,3 квт. Jр = 17,4 А

Типовой проект соответствует действующим нормам и правилам.
Главный инженер проекта /Курочкин/
Главный инженер проекта привязки / /

Привязан:

Инв. №

144-16-85.87 ЭО.

Н. контр.	Верховский		
Нач. отд.	Голавкин		
Гл. ин. отд.	Верховский		
ГИП	Курочкин		
Рук. гр.	Соловьева		
Исполн.	Волкова		
Провер.	Крутова		

Мансардный двухквартирный дом с 3-комнатными квартирами.

Стадия	Лист	Листов
Р	1	2

Общие данные

ЦНИИЭП граждансельстрой

Инв. № подл. | Подпись и дата | Взам. инв. №

Типовой проект 144-16-85.87 Альбом I

План I этажа

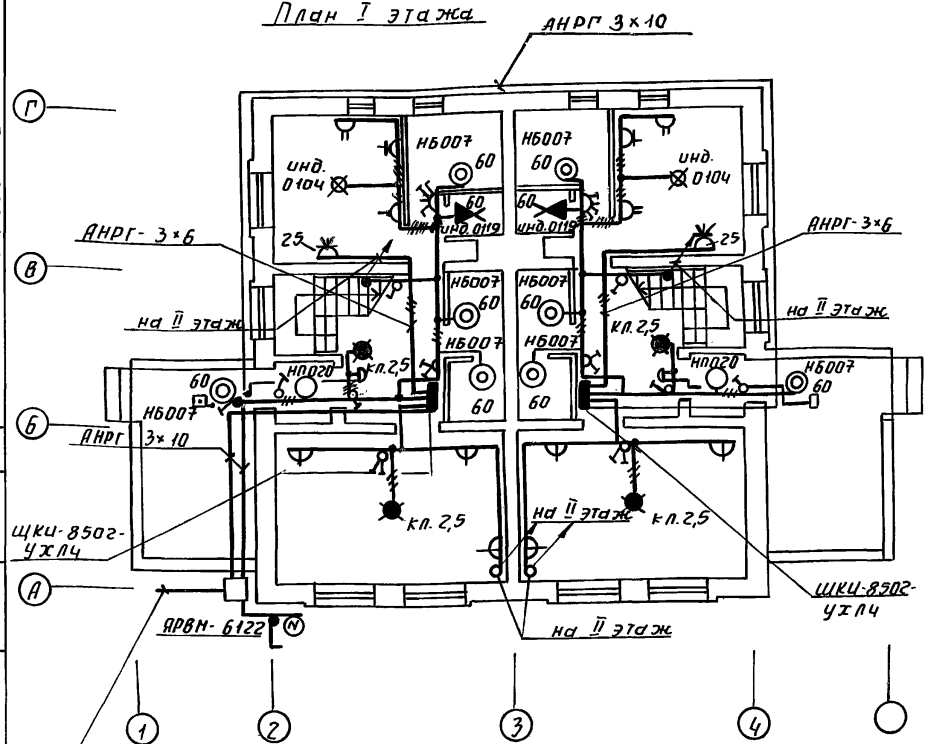

План II этажа

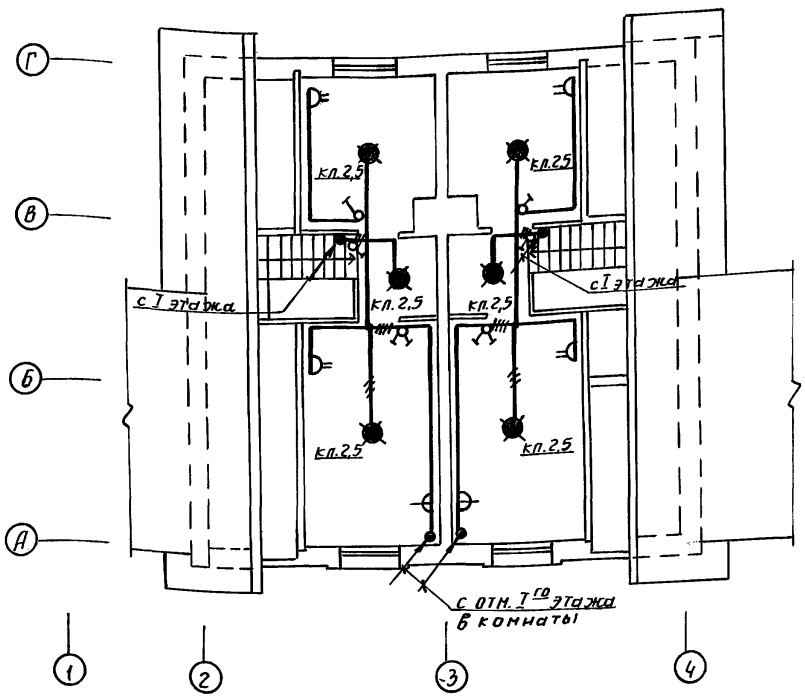

Ввод от воздушной эл. линии

$P_р$ = 11,3 кВт $I_р$ = 17,4 А

Электрическая сеть выполняется: - в квартире по стенам проводом АППВ сечением 2×2,0 мм² скрыто;

- по потолку проводом АПРФ сечением 2×2,5 открыто.
- к светильникам наружной установки кабелем АНРГ сечением 2×2,5 мм² открыто.

Согласовано: Тип ОВ Крейнис, Тип ВК Молодан

Инв. № подл. | Подпись и дата | Взам. инв. №

Привязан:

Инв. №

Н. контр.	Курочкин		
Нач. отд.	Головкин		
Гл. спец.	Курочкин		
Исполн.	Волкова		
Провер.	Крутова		

144-16-85.87 ЭО.

Мансардный двухквартирный дом с 3-комнатными квартирами.

Стадия	Лист	Листов
Р	2	2

План расположения осветительных сетей.

ЦНИИЭП гражданельстрой

22726-01 64

Типовой проект 144-16-85.87 Альбом I

Ведомость рабочих чертежей основного комплекта СС.

Лист	Наименование	Примечан.
1.	Общие данные.	
2.	Схема расположения устройств связи. План кровли	
3.	План этажа. План мансарды.	

Ведомость ссылочных и прилагаемых документов.

Обозначение	Наименование	Примечан.
	Ссылочные документы	
2.1901-1/72 Вып. V	Узлы и детали инженерного оборудования жилых и общественных зданий для сельского строительства.	
	Прилагаемые документы	
СС. ВМ.	Ведомость потребности в материалах	Альбом III
СС. СО.	Спецификация оборудования	Альбом IV

Основные показатели.

Наименование	Ед. изм.	Кол-во
Телефонизация.		
Емкость телефонного ввода в том числе используемых в данном здании.	пар.	1
Радиофикация.		
Количество абонентских точек.	шт.	6
Телевидение.		
Количество телевизионных антенн.	шт.	1

Типовой проект соответствует действующим нормам и правилам.

Гл. инженер проекта /Бородкин/

Гл. инженер проекта привязки

Общие указания.

Для защиты устройств связи от атмосферных разрядов проектом предусматривается установка молниезащиты. Молниеотвод выполняется из арматурной стали ф6 мм. и покрывается битумом за 2 раза. Вертикальный спуск молниеотвода выполняется по стене на штырях или скобах. Для заземления используются электроды из угловой стали разм. 50×50×5 мм. длиной 2,5 м., забиваемые в землю на 3,0 м. Расстояние между ними 5,0 м. Электроды соединяются стальной полосой разм. 20×5 мм. Количество электродов определяется при привязке проекта в зависимости от электрического сопротивления грунта.

Взам. инв. №

Подп. и дата

Инв. № подл.

Инв. №

Привязан:

144-16-85.87 СС.

Н. контр.	Бородкин	
Нач. отд.	Головкин	
Гл. спец.	Бородкин	
Рук. гр.	Лагинова	
Инжен.	Лихонина	

Мансардный двухквартирный дом с 3-комнатными квартирами.

Стадия	Лист	Листов
Р	1	3

Общие данные

ЦНИИЭП граждансельстрой

Типовой проект 144-16-85.87 Альбом I

Схема расположения устройств связи.

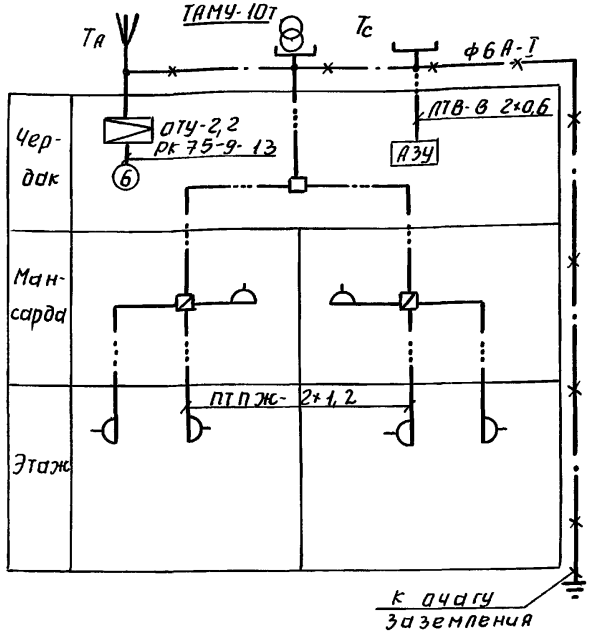

План кровли.

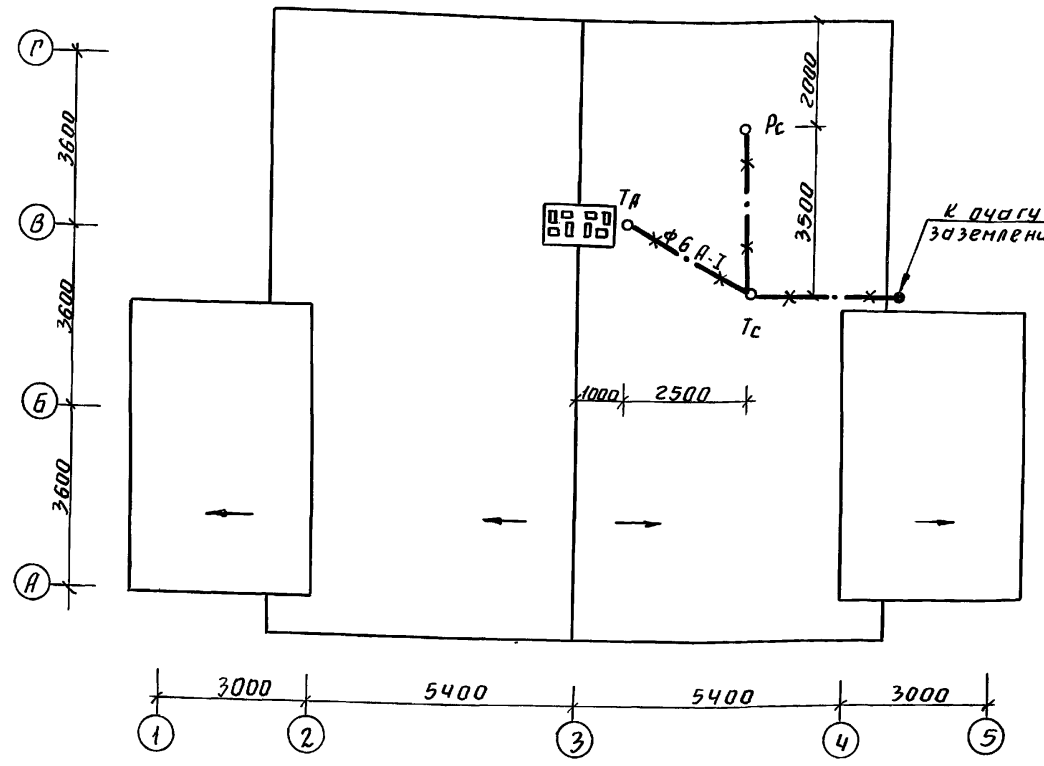

Установка радиостойки, телефонной стойки и телеантенны на кровле уточняется по месту строительства в зависимости от внешних условий прохождения радиофидера, сетей телефонной связи и источника телевизионных сигналов.

Инв.№ подл. | Подпись и дата | Взам. инв.№

Привязан:			144-16-85.87 СС.
	Н.контр.	Бородкин	Мансардный двухквартирный дом с 3-комнатными квартирами. Стадия: Р; Лист: 2; Листов: 3
	Нач.отд.	Головкин	
	Гл.спец.	Бородкин	Схема расположения устройств связи. План кровли. ЦНИИЭП гражданстельстрой
Инв.№	Рук.гр.	Логинова	
	Ин.жен.	Лихонина	

22726-01 66

Типовой проект 144-16-85.87 Альбом I

План этажа

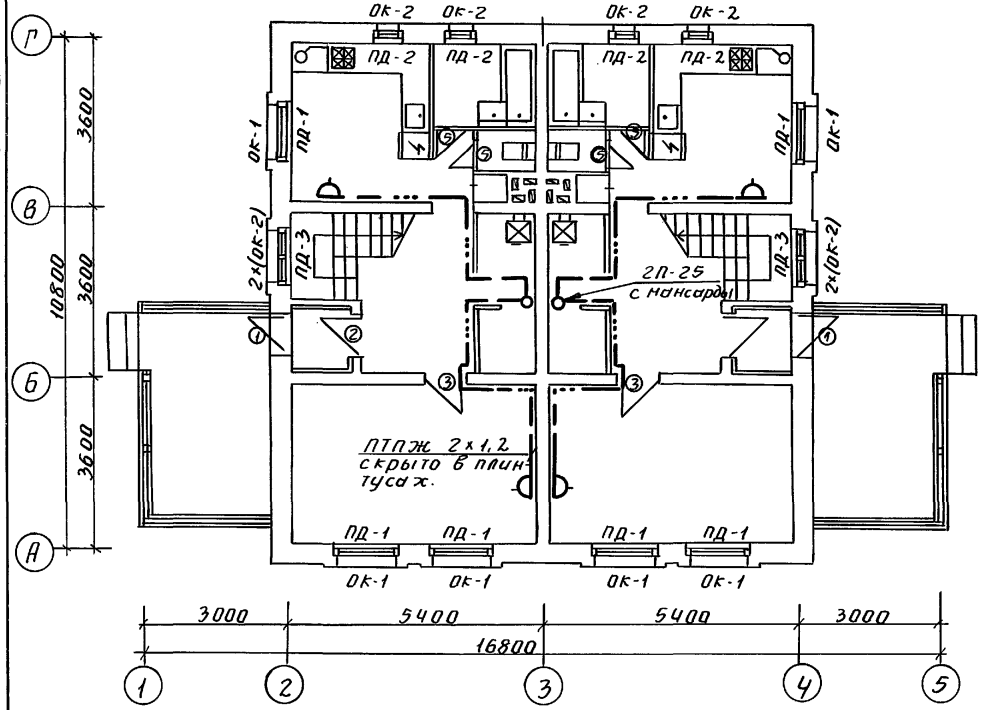

План мансарды

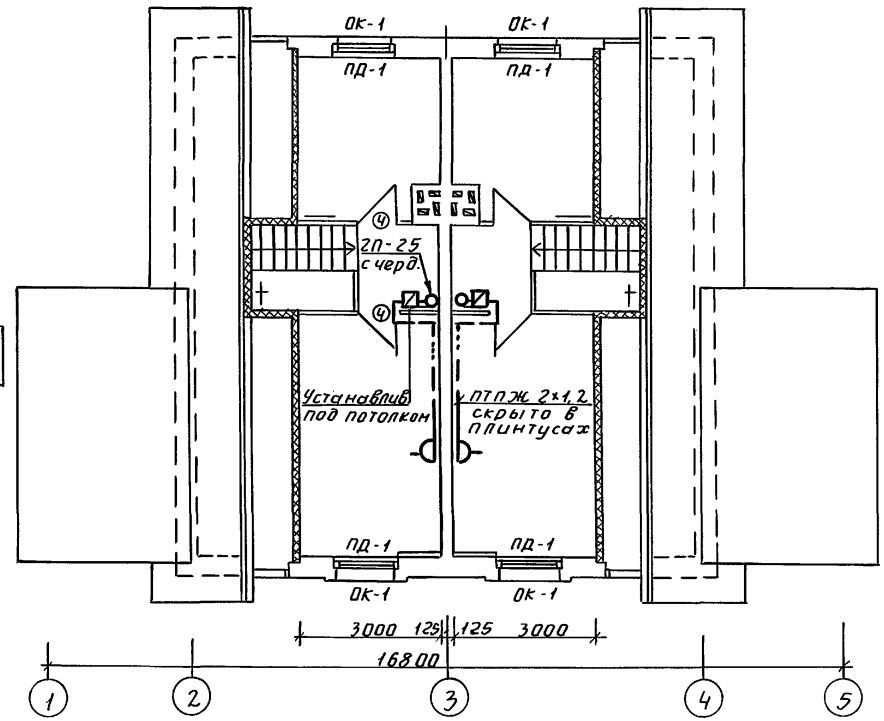

Проводка сетей связи и сигнализации на чердаке производится по настилу из досок.

Привязан:		144-16-85.87	СС.
Н.контр.	Бородкин	Мансардный двухквартирный дом с 3-комнатными квартирами.	Стадия: Р; Лист: 3; Листов: 3
Нач.отд.	Головкин		
Гл.спец.	Бородкин	План этажа. План мансарды.	ЦНИИЭП гражданселькстрой
Рук.гр.	Логинова		
Испол.	Лиханина		
Инв. №		22726-01 (67)	

Подпись и дата | Взам.инв.№ | Инв.№ подл.

gost.e-ecolog.ru

Гаврил