ПРОЕКТ ПОВТОРНОГО ПРИМЕНЕНИЯ

802-5-87.91 пп

СВИНАРНИК-ОТКОРМОЧНИК НА 480 МЕСТ

АЛЬБОМ 2

КЖ.И Строительные изделия стр. 2...38

25248-02

Отпускная цена
на момент реализации
указана в счет-накладной

gost.e-ecolog.ru

ПРОЕКТ ПОВТОРНОГО ПРИМЕНЕНИЯ

802-5-87.91 пл

СВИНАРНИК-ОТКОРМОЧНИК НА 480 МЕСТ

АЛЬБОМ 2

КЖ.И Строительные изделия

Разработан Гипронисельхозом

Утвержден министерством сельского хозяйства
и продовольствия СССР письмо от 16.08.91г. №073-3/151
Введен в действие Гипронисельхозом
приказ от 22.08.91г. № 169-п.

Главный инженер института В. А. Чернояров

Главный инженер проекта О. Л. Левченкова

25248-02 2

Обозначение	Наименование	Стр.	Примечание
КЖИ — ТТ	Технические требования	3,4	
КЖИ — 1.1	Фундаментные балки 2Бф3а, 2Бф15а,		
	2Бф3б, 2Бф6а	5	
— 2.1	Колонны: 1К33.2-2.1-П; 1К36.2-2.1-П;		
	1К33.2-2.2-П; 1К36.2-2.2-П; 1К39.2-2.1-П;	6	
— 2.2	Колонны: 2К39.2-2.1-П; 2К36.2-2.1-П;	7	
— 2.3	Колонны: 1К36.2-2.7-П; 1К39.2-2.1-П;		
	1К45.3-3.1-П; 2К36.2-2.2-П; 2К45.3-3.1-П;	8	
— 2.4	Колонны: 1К36.2-2.3-П; 1К36.2-2.4-П;		
	1К36.2-2.5-П; 1К36.2-2.6-П;		
	1К45.3-3.2-П; 1К45.3-3.3-П;	9	
— 3.1	Балки покрытия: БСП6.1-4АIII-П1;		
	БСП6.1-5АIII-П1; БСП6.1-4АIII-П2;		
	БСП6.1-5АIII-П2	10	
— 4.1	Плита типа 1ПГ; 1ПВ; 2ПГ; 2ПВ.	11	
— 5.1	Панели стеновые: ПСТ60.12.26-ТПП-а;		
	ПСТ60.12.31-ТПП-а; ПСТ60.6.26-ТПП-в;		
	ПСТ60.6.31-ТПП-в; ПСТ60.6.26-ТПП-2;		
	ПСТ60.6.31-ТПП-2; ПСТ60.6.26-ТПП-а;		
	ПСТ60.6.31-ТПП-а;	12	
— 5.2	Панели стеновые: ПСТ60.12.26УЛ-ТПП-а;		
	ПСТ60.12.31УЛ-ТПП-а; ПСТ60.12.26УП-ТПП-а;		
	ПСТ60.12.31УП-ТПП-а;	13	
— 5.3	Панели стеновые: ПСТ60.6.26УЛ-ТПП-а;		
	ПСТ60.6.31УЛ-ТПП-а; ПСТ60.6.26УП-ТПП-а;		
	ПСТ60.6.31УП-ТПП-а;	14	
— 5.4	Панели стеновые: ПСТ30.12.26-ТПП-а;		
	ПСТ30.12.31-ТПП-а; ПСТ30.6.26-ТПП-а;		
	ПСТ30.6.31-ТПП-а; ПСТ60.6.26-ТПП-б;		
	ПСТ60.6.31-ТПП-б; ПСТ9.24.26-ТПП-а;		
	ПСТ9.24.31-ТПП-а	15	

Обозначение	Наименование	Стр.	Примечание
КЖИ — 5.5	Панели стеновые: ПСТ60.9.26-ТПП-а;		
	ПСТ60.9.31-ТПП-а; ПСТ60.9.26УП-ТПП-а;		
	ПСТ60.9.31УП-ТПП-а; ПСТ60.9.26УЛ-ТПП-а;		
	ПСТ60.9.31УЛ-ТПП-а.	16	
— 5.6	Панели стеновые; ПСТ60.6.26-ТПП-д;		
	ПСТ60.6.31-ТПП-д; ПСТ60.6.26-ТПП-е;		
	ПСТ60.6.31-ТПП-е; ПСТ6.24.26-ТПП-а;		
	ПСТ6.24.31-ТПП-а.	17	
— 5.7	Панели стеновые: ПСТ60.12.26-ТПП-б;		
	ПСТ60.12.31-ТПП-б; ПСТ60.12.26-ТПП-в;		
	ПСТ60.12.31-ТПП-в; ПСТ60.18.26УЛ-ТПП-б;		
	ПСТ60.18.31УЛ-ТПП-б; ПСТ60.18.26УП-ТПП-а;		
	ПСТ60.18.31УП-ТПП-а;	18	
— 5.8	Панели стеновые: ПСТ12.24.26-ТПП-а;		
	ПСТ12.24.31-ТПП-а; ПСТ12.12.26УЛ-ТПП-а;		
	ПСТ12.12.31УЛ-ТПП-а; ПСТ15.30.26-ТПП-а;		
	ПСТ15.30.31-ТПП-а;	19	
— 6.1	Панель ПОГ	20	
— 7.1	Изделие закладное МН1; МН2		
	МН3; МН4; МН5	21	
— 8.1	Изделие соединительное МС1		
	МС2; МС3; МС5	22	
— 8.2	Изделие соединительное МС4;		
	МС6; МС7; МС8	23	
— 8.3	Изделие соединительное		
	МС9... МС13	24	
— 8.4	Изделие соединительное		
	МС14... МС18	25	
— 9.1	Колонна стальная СК1; СК2	26	
— 10.1	Насадки НС1; НС2	27	
— 10.2	Насадка НС3.	27	

Взам. инв. №

Подпись и дата

Инв. № подл

Обозначение	Наименование	Стр.	Примечание
КЖИ— 10.3	Насадки НС4; НС5; НС6	28	
— 10.4	Насадки НУ1...НУ4;		
	НФ1...НФ4	29	
— 11.1	Балка металлическая БМ1;		
	БМ2; БМ3.	30	
— 12.1	Подвеска ПВ1	31	
— 12.2	Подвеска ПВ2	31	
— 13.1	Рамка металлическая РМ1;		
	РМ2; РМ4; РМ5; РМ14	32	
— 13.2	Рамка металлическая		
	РМ3	33	
— 13.3	Рамка металлическая РМ7;		
	РМ8; РМ10; РМ11	34	
— 13.4	Рамка металлическая РМ6;		
	РМ9; РМ12; РМ13	35	
— 14.1	Ворота ВРГ 24-24	36	
— 14.2	Щит деревянный ЩД1	36	
— 14.3	Рама деревянная		
	РД1; РД2; РД3	37	
— 14.4	Индивидуальный оконный		
	блок ИОБ1	37	
— 14.5	Полоса стяжная ПС	38	

Инв.№ подл. | Подпись и дата | Взам. инв.№

Альбом 2

1. Сборные железобетонные изделия, отличающиеся от типовых дополнительными закладными изделиями, изготавливаются по чертежам соответствующих серий и чертежам настоящего альбома.
2. Для изготовления сборных железобетонных плит покрытия и перекрытия, а также стропильных балок необходимо применять бетон пониженной проницаемости — марка по водонепроницаемости W6, коэффициент диффузии углекислого газа в бетоне $D=(0{,}04-0{,}2)10^{-4}$ см^2/с.
3. Изготовление закладных элементов выполняется с соблюдением требований следующих нормативных документов:

   ГОСТ 5264-80 „Ручная дуговая сварка. Соединения сварные. Основные типы, конструктивные элементы и размеры."

   ГОСТ 14098-85 „Соединения сварные арматуры и закладных изделий железобетонных конструкций. Типы, конструкция и размеры."

   СНиП 3.09.01-85 „Производство сборных железобетонных конструкций и изделий."
4. Ручную дуговую сварку производить электродами Э-42 по ГОСТ 9467-75.
5. Необетонируемые стальные закладные детали, соединительные и крепежные элементы необходимо покрыть металлизационным слоем мет. А 120 по ГОСТ 9.304-87.
6. Защищаемые поверхности металлических закладных изделий должны быть очищены от грязи, масел, ржавчины и окалины в соответствии с требованиями ГОСТ 9.402-80.
7. Закладные детали и соединительные элементы, покрытые алюминием, в местах контакта с бетоном рекомендуется подвергать дополнительной защитной обработке паром в автоклаве при температуре 150-170 с до бетонирования конструкций
8. Деревянные элементы необходимо обработать биоогнезащитным препаратом БВ по ГОСТ 23787.6-79 или ПБВ по ГОСТ 23787.7-79.

Взам. инв. №

Подпись и дата

Инв. № подл.

Привязан

Инв. №

Нач. отд.	Гамзяков	
Гл. конст.	Олешко	
Гл. спец.	Янковский	
Зав. гр.	Леонов	
Вед. инж.	Грудцинова	
Н. контр.	Скворцова	

802-5-87.91 пп — КЖИ-ТТ

Технические требования

Стадия	Лист	Листов
Р		1

ГИПРОНИСЕЛЬХОЗ

25248-02 5

Формат А3

Альбом 2

2БФ3б

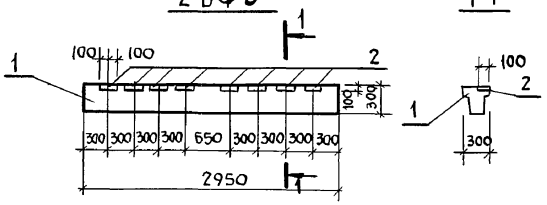

1-1

2БФ3а

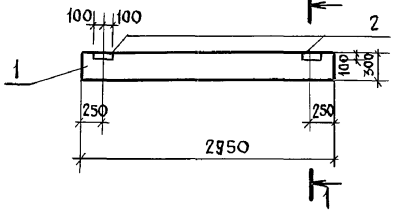

2БФ6а

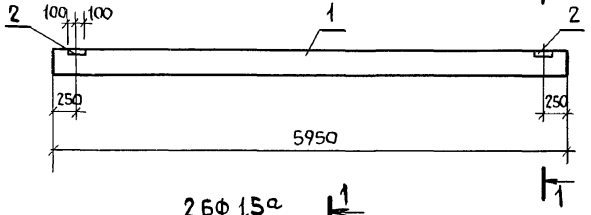

2БФ1.5а

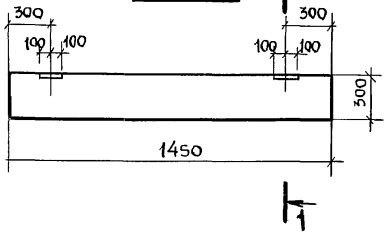

Поз.	Наименование	Кол. на исполнение							Обозначение документа
		-1	-2	-3	-4				
1	2БФ3	1	1						1.815.1-1 вып.1
	2БФ6			1					
	2БФ15				1				
2	Изделие закладное МН107-6	8	2	2	2				1.400-15 вып.1

Обозначение	Марка
КЖИ.1.1-1	2БФ3б
-2	2БФ3а
-3	2БФ6а
-4	2БФ1.5а

Ведомость расхода стали на дополнительные закладные детали

Марка элемента	Изделия закладные						Всего	Общий расход
	Арматура класса AIII			Прокат марки С235				
	ГОСТ 5781-82			ГОСТ 19903-74				
	ф8		Итого	-6	-8	Итого		
2БФ3а	0.25		0.25	0.2	0.2	0.4	0.65	0.65
2БФ3б	1.0		1.0	0.8	0.8	1.6	2.6	2.6
2БФ6а	0.25		0.25	0.2	0.2	0.4	0.65	0.65
2БФ1.5а	0.25		0.25	0.2	0.2	0.4	0.65	0.65

Технические требования см. КЖИ.ТТ

Взам. инв. N | Подпись и дата | Инв. N подл.

Привязан

Инв. №

Разраб.	Грудцинова	
Рассчит.	Грудцинова	
Провер.	Левинская	
Н. контр.	Скворцова	

802-5-87.91 пп – КЖИ 1.1

Фундаментные балки 2БФ3а, 2БФ1.5а 2БФ3б, 2БФ6а

Стадия	Лист	Листов
Р		1

ГИПРОНИСЕЛЬХОЗ

25248-02 6

Формат А3

Альбом 2

Рис. 1

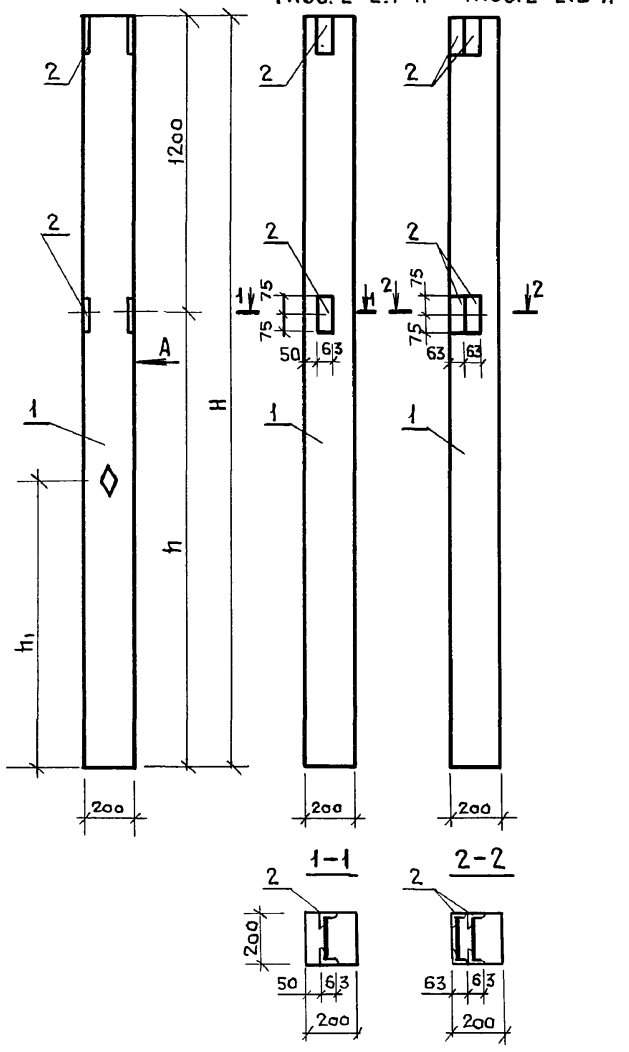

Поз.	Наименование	Кол. на исп. -1	-2	-3	-4	-5	Обозначение документа
1	1К 33.2-2.1-П	1					1.823.1-2 вып. 1
	1К 33.2-2.2-П		1				
	1К 39.2-2.1-П			1			
	1К 36.2-2.1-П				1		
	1К 36.2-2.2-П					1	
2	Изделие закладное МН3	2	4	2	2	4	КЖИ. 7.2

Ведомость расхода стали на дополнительные закладные детали.

Обозначение	Марка	Рис	Размеры, мм H	h	h_1
КЖИ. 2.1 – 1	1К33.2-2.1-П	1	3300	2100	2000
– 2	1К33.2-2.2-П	1	3300	2100	2000
– 3	1К39.2-2.1-П	1	3900	2700	2000
– 4	1К36.2.2.1-П	1	3600	2400	2300
– 5	1К36.2-2.2П	1	3600	2400	2300

Марка элемента	Изделия закладные: Арматура класса A III, ГОСТ 5781-82, ⌀12		Итого	Прокат марки С 235, ГОСТ 538-88, L63×5		Итого	Всего	Общ. расход
1К33.2-2.1-П	0.3		0.3	2.88		2.88	3.2	3.2
1К33.2-2.2-П	0.6		0.6	5.76		5.76	6.4	6.4
1.К39.2-2.1-П	0.3		0.3	2.88		2.88	3.2	3.2
1К.36.2-2.1-П	0.3		0.3	2.88		2.88	3.2	3.2
1К36.2-2.2-П	0.6		0.6	5.76		5,76	6.4	6.4

Технические требования см. КЖИ.ТТ

Привязан

Инв. №

Разраб.	Грудцинова	
Рассчит.	Грудцинова	
Провер.	Левинская	
Н.контр.	Скворцова	

802-5-87.91 пп – КЖИ. 2.1

Колонны
1К33.2-2.1-П; 1К36.2-2.1-П
1К33.2-2.2-П; 1К36.2-2.2-П
1К39.2-2.1-П.

Стадия	Лист	Листов
Р		1

ГИПРОНИСЕЛЬХОЗ

25248-02 7

Формат А3

Инв. № подл. | Подпись и дата | Взам. инв. №

Альбом 2

2К 39.2-2.1-П

2К 36.2-2.1-П

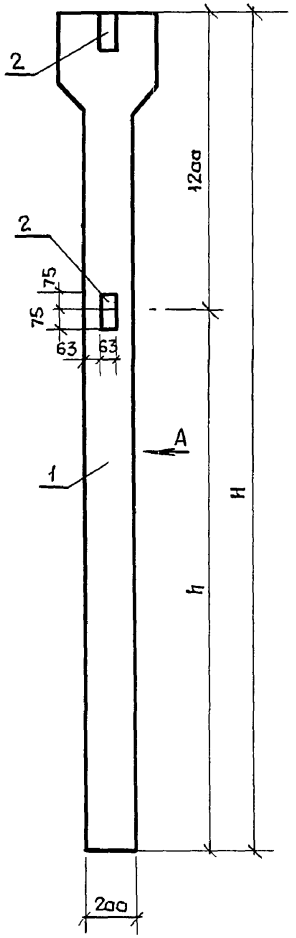

Вид А

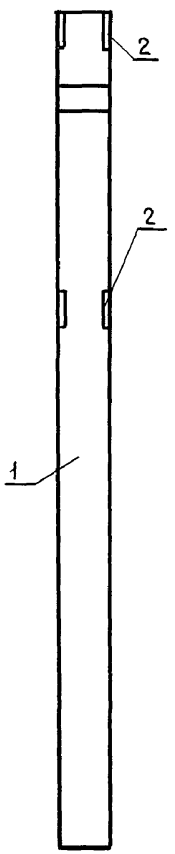

1К36.3-2.1-П

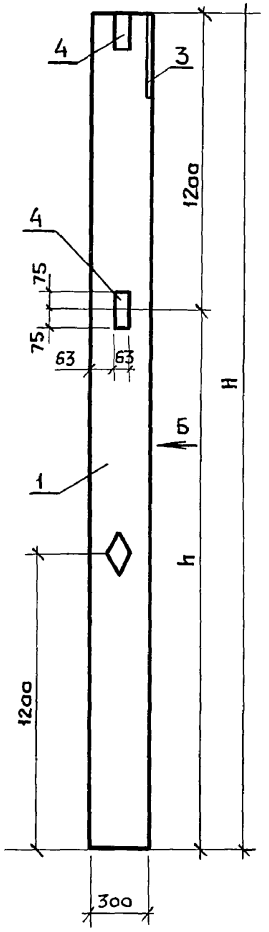

Вид Б

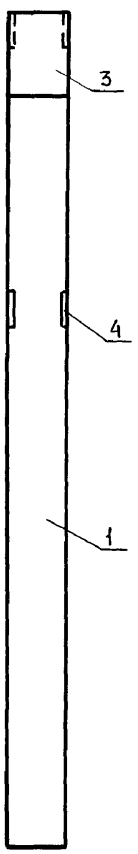

Поз.	Наименование	Кол. на исп. 1	2	3	Обозначение документа
1	2К39.2-2-П	1			1.823.1-2 вып.1
	2К36.2-2-П		1		
	1К36.3-2-П			1	
2	Изделие закладное МН3	2	2		КЖИ.7.2
3	Изделие закладное МН152-3			1	1.400-15 вып.1
4	Изделие закладное М1-13			2	1.400-6/76

Ведомость расхода стали на дополнительные закладные детали.

Марка элемента	Изделия закладные: Арматура класса A III, ГОСТ 5781-82, ϕ12		Итого	Прокат марки С235, ГОСТ 538-88, ∠63×5	t=8	Итого	Всего	Общ. расход
2К39.2-2.1-П	0.3		0.3	2.88		2.88	3.2	3.2
2К36.2-2.1-П	0.3		0.3	2.88		2.88	3.2	3.2
1К36.3-2.1-П	2.46		2.5	2.88	7.5	10.4	12.9	12.9

Обозначение	Марка	Размеры, мм H	h	
КЖИ.2.2-1	2.К39.2-2.1-П	3900	27аа	
-2	2К36.2-2.1-П	3600	24аа	
-3	1К36.3-2.1-П	3600	24аа	

Технические требования см. КЖИ. ТТ

Взам. инв. №

Подпись и дата

Инв. № подл.

Привязан

Инв. №

Разраб.	Грудцинова	
Рассчит.	Грудцинова	
Провер.	Левинская	
Н. контр.	Скворцова	

802-5-87.91 пп - КЖИ.2.2

Колонны
2К39.2-2.1-П
2К36.2-2.1-П

Стадия	Лист	Листов
Р		1

ГИПРОНИСЕЛЬХОЗ

Формат А3

Альбом 2

Рис. 1
1К36.2-2.7-п

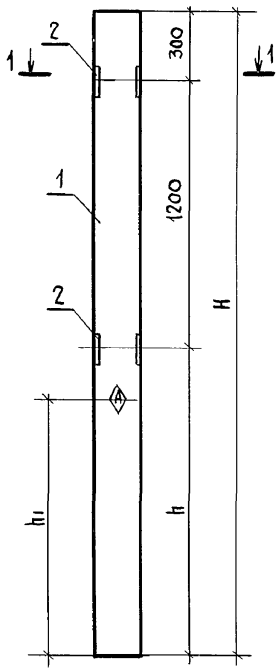

Рис. 2
1К45.3-3.1-п

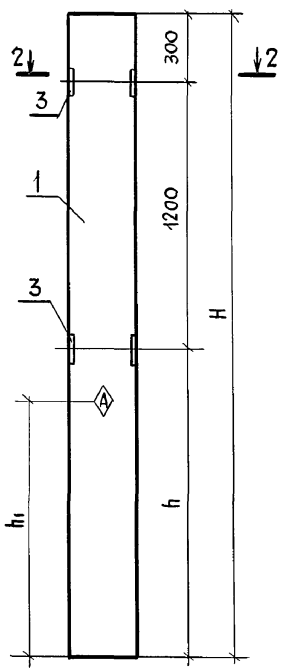

Рис. 3
2К36.2-2.2-п
2К45.3-3.1-п

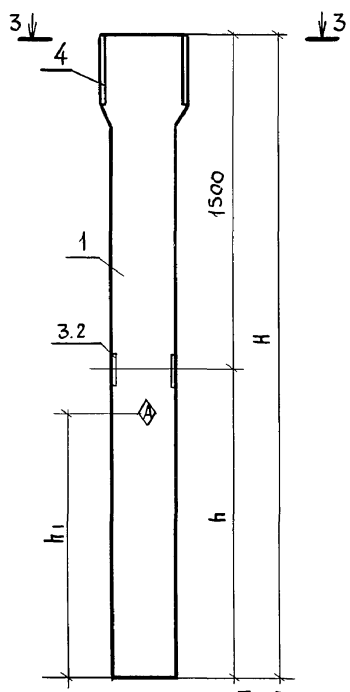

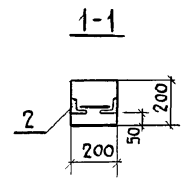

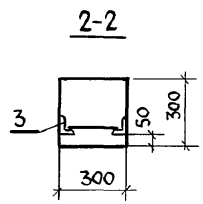

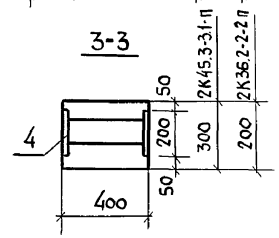

Поз.	Наименование	Кол. на исполнение -1		-2	-3	-4	Обозначение документа
1	1К36.2-2-п	1					1.823.1-2 вып1
	1К45.3-3-п			1			
	2К36.2-2-п				1		
	2К45.3-3-п					1	
2	Изделие закладное МН3	2			1		КЖИ 7.2
3	Изделие закладное М1-13			2		1	1.400-6/76
4	Изделие закладное МН206-5				1	1	1.400-15 в.1

Ведомость расхода стали на дополнительные закладные детали

Марка элемента	Изделия закладные: Арматура класса A III ГОСТ 5781-82 Ф10	Ф12	Итого	Прокат марки С235 ГОСТ 535-88 ГОСТ 19903-74 ∠63×5	–	Итого	Всего	Общий расход
1К36.2-2.7-п		0.3	0.3	2.88		2.88	3.2	3.2
1К45.3-3.1-п		0.4	0.4	3.0		3.0	3.4	3.4
2К36.2-2.2-п	0.96	0.15	1.11	1.44	7.6	9.0	10.1	10.1
2К45.3-3.1-п	0.96	0.2	1.16	1.5	7.6	9.1	10.3	10.3

Обозначение	Марка	Рис.	Размеры мм H	h	h1
КЖИ -1	1К36.2-2.7-п	1	3600	2100	2000
-2	1К45.3-3.1-п	2	4500	3000	2900
-3	2К36.2-2.2-п	3	3600	2100	2000
-4	2К45.3-3.1-п	3	4500	3000	2900

Разраб.	Грудцинова	
Рассчит.	Грудцинова	
Провер	Леонов	
Н. контр.	Скворцова	

802-5-87.91пп – КЖИ.2.3

Колонны: 1К36.2-2.7-п, 1К39.2-2.1-п, 1К45.3-31-п, 2К36.2-2.2-п, 2К45.3-3.1-п.

Стадия	Лист	Листов
Р		1

ГИПРОНИСЕЛЬХОЗ

Инв. N подл. | Подпись и дата | Взам. инв. N

Формат А3

Альбом 2

Рис.1

1К36.2-2.4-п

1К36.2-2.6-п

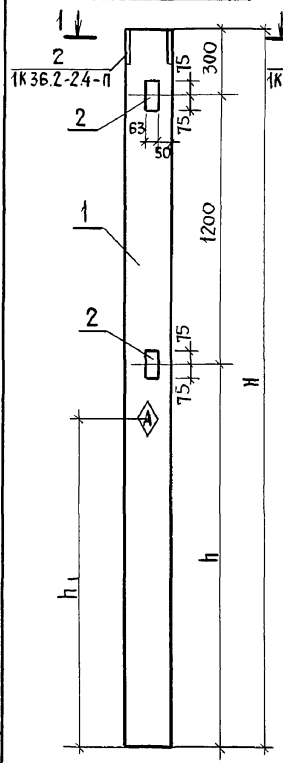

Рис.2

1К36.2-2.3-п

1К36.2-2.5-п

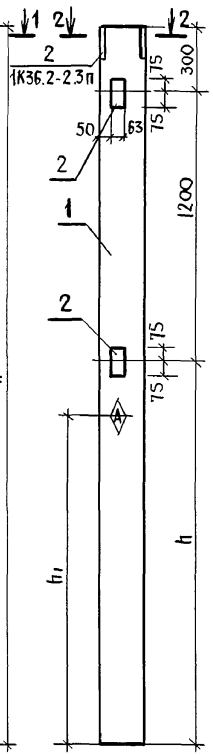

Рис.3

1К45.3-3.2-п

1К45.3-3.3-п

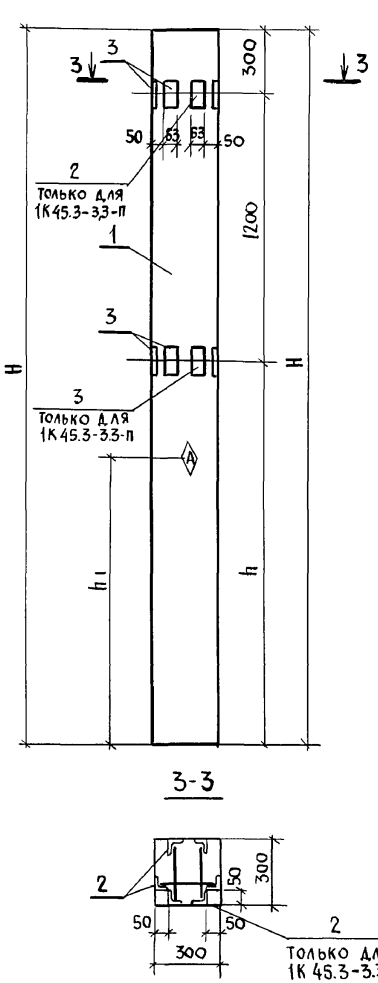

Поз.	Наименование	Кол. на исполнение -1	-2	-3	-4	-5	-6	Обозначение документа
1	1К36.2-2-п	1	1	1	1			1.823.1-2 вып1
	1К45.3-3-п					1	1	
2	Изделие закладное МН3	3	3	3	3			КЖИ 7.2
3	Изделие закладное М1-13					4	4	1.400-6/76

Ведомость расхода стали на дополнительные закладные детали

Марка элемента	Изделия закладные: Арматура класса AIII ГОСТ 5781-82 ф12		Итого	Прокат марки С235 ГОСТ 538-88 63×5		Итого	Всего	Общий расход
1К36.2-2.4-п	0.45		0.45	4.32		4.32	4.8	4.8
1К36.2-2.6-п	0.45		0.45	4.32		4.32	4.8	4.8
1К36.2-2.3-п	0.45		0.45	4.32		4.32	4.8	4.8
1К36.2-2.5-п	0.45		0.45	4.32		4.32	4.8	4.8
1К45.3-3.2-п	0.8		0.8	6.0		6.0	6.8	6.8
1К45.3-3.3-п	0.8		0.8	6.0		6.0	6.8	6.8

Обозначение	Марка	Рис.	Размеры мм. H	h	h1
КЖИ -1	1К36.2-2.4-п	1	3600	2100	1900
-2	1К36.2-2.6-п	1	3600	2100	1900
-3	1К36.2-2.3-п	2	3600	2100	1900
-4	1К36.2-2.5-п	2	3600	2100	1900
-5	1К45.3-3.2-п	3	4500	3000	2800
-6	1К45.3-3.3-п	3	4500	300	2800

Разраб.	Грудцинова	
Рассчит.	Грудцинова	
Провер.	Леонов	
Н контр.	Скворцова	

802-5-87.91пп-КЖИ.2.4

Колонны 1К36.2-2.3-п, 1К36.2-2.4-п, 1К36.2-2.5-п, 1К36.2-2.6-п, 1К45.3-3.2-п, 1К45.3-3.3-Т.

Стадия	Лист	Листов
Р		1

ГИПРОНИСЕЛЬХОЗ

25248-02 10

Формат А3

Инв. N подл. | Подпись и дата | Взам. инв. N

Альбом 2

БСП Б.1-4АIII-1, БСПБ.1-5АIII-1
БСП Б.1-4АIII-2, БСПБ.1-5АIII-2

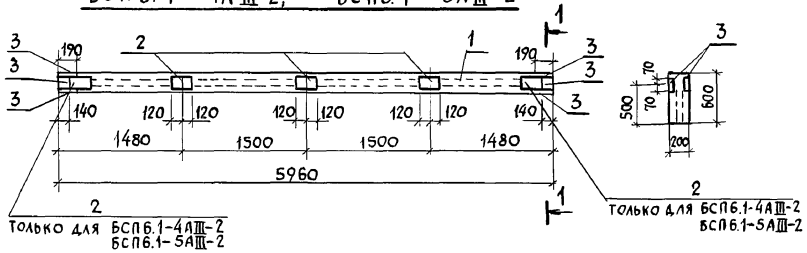

Поз.	Наименование	Кол. на исполнение -1	-2	-3	-4		Обозначение документа
1	БСП Б.1-4АIII-л	1		1			1.462.1-10/89 вып.1
	БСП Б.1-5АIII-п		1		1		
2	Изделия закладные МН2-2	3	3	5	5		1.462.1-10/89 вып.2
3	Изделия закладные МН2-1	6	6	6	6		

Обозначение	Марка
КЖИ.3.1-1	БСПБ.1-4АIII-п1
-2	БСП Б.1-5АIII-п1
-3	БСП Б.1-4АIII-п2
-4	БСП Б.1-5АIII-п2

Ведомость расхода стали на дополнительные закладные детали

Марка элемента	Изделия закладные: Арматура класса AIII, ГОСТ 5781-82, ф8		Итого	Прокат марки С235, ГОСТ 19903-74, - 6		Итого	Всего	Общий расход
БСП.Б.1-4АIII-п1	1.44		1.44	13.95		13.95	15.39	15.39
БСП.Б.1-5АIII-п1	1.44		1.44	13.95		13.95	15.39	15.39
БСП.Б.1-4АIII-п2	1.92		1.92	18.25		18.25	20.17	20.17
БСП Б.1-5АIII-п2	1.92		1.92	18.25		18.25	20.17	20.17

Технические требования см. КЖИ.ТТ

Взам. инв. N | Подпись и дата | Инв. N подл.

Привязан

Инв. N

Разраб.	Грудинова		
Рассчит.	Грудинова		
Проверил	Левинская		
Н.контр.	Скворцова		

802-5-87.91 пп - КЖИ.3.1

Балки покрытия БСПБ.1-4АIII-п1; БСПБ.1-5АIII-п1; БСПБ.1-4АIII-п2; БСП Б.1-5АIII-п2.

Стадия	Лист	Листов
Р		1

ГИПРОНИСЕЛЬХОЗ

25248-02 11

Формат А3

Альбом 2

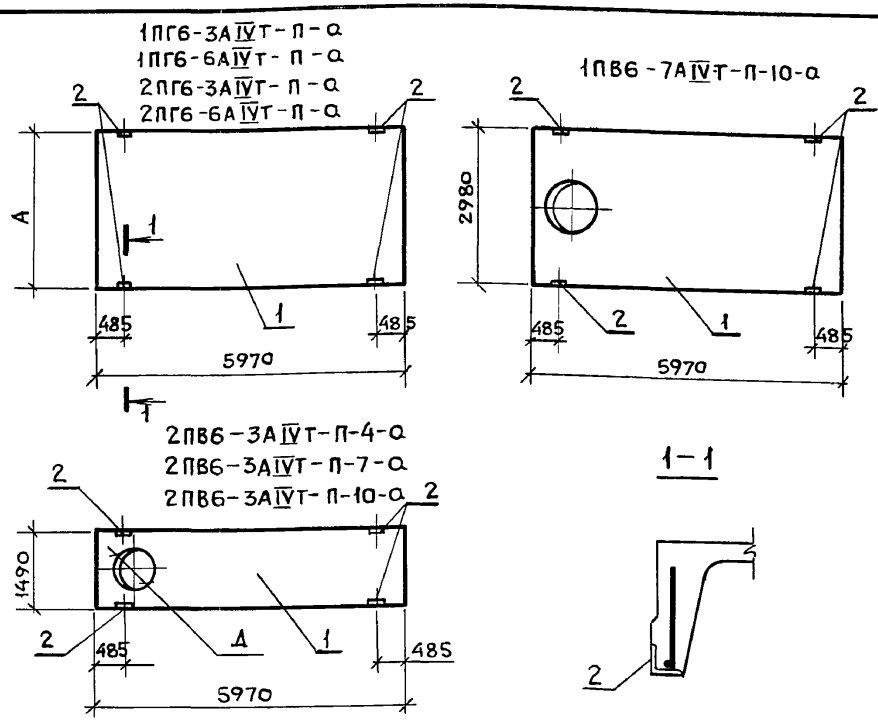

Поз.	Наименование	Кол. на плиту								Обозначение документа
		-1	-2	-3	-4	-5	-6	-7	-8	
1	Плита 1ПГ6-3АIVТ-П-а	1								1.865.1-4/89. вып.1
	1ПГ6-6АIVТ-П-а		1							
	1ПВ6-7АIVТ-П-10-а			1						
	2ПГ6-3АIVТ-П-а				1					1.865.1-4/89. вып.3
	2ПГ6-6АIVТ-П-а					1				
	2ПВ6-3АIVТ-П-4-а						1			
	2ПВ6-3АIVТ-П-7-а							1		
	2ПВ6-3АIVТ-П-10-а								1	
2	Изделие закладное МН7	4	4	4	4	4	4	4	4	1.865.1-4/89. вып.2

Ведомость расхода стали на дополнительные закладные изделия, кг

Марка элемента	Изделия закладные										Общий расход
	Арматура класса А III			Всего	Прокат марки					Всего	
					С 235						
	гост 5781-82*				гост 103-76			гост 8509-86			
	⌀10		Итого		-8×18		Итого	L70×70×6	Итого		
1ПГ6-3АIVТ-П-а 1ПГ6-6АIVТ-П-а 1ПВ6-7АIVТ-П-10-а 2ПГ6-3АIVТ-П-а 2ПГ6-6АIVТ-П-а 2ПВ6-3АIVТ-П-4-а 2ПВ6-3АIVТ-П-7-а 2ПВ6-3АIVТ-П-10-а	0,8		0,8	0,8	0,32		0,32	2,4	2,4	2,72	3,52

Обозначение	Марка	Размеры, мм	
		А	Д
КЖИ.4.1-1	1ПГ6-3АIVТ-П-а	2980	
— 2	1ПГ6-6АIVТ-П-а		
— 3	1ПВ6-7АIVТ-П-10-а		1000
— 4	2ПГ6-3АIVТ-П-а	1490	
— 5	2ПГ6-6АIVТ-П-а		
— 6	2ПВ6-3АIVТ-П-4-а		400
— 7	2ПВ6-3АIVТ-П-7-а		700
— 8	2ПВ6-3АIVТ-П-10-а		1000

Технические требования см. КЖИ.ТТ

Привязан

Инв. №

Разраб.	Никуличева	
Рассчит.	Никуличева	
Провер.	Левинская	
Н. контр.	Скворцова	

802-5-87.91 пп - КЖИ.4.1

Плита типа 1ПГ; 1ПВ; 2ПГ; 2ПВ

Стадия	Лист	Листов
Р		1

ГИПРОНИСЕЛЬХОЗ

Взам. инв. № | Подпись и дата | Инв. № подл.

Альбом 2

ПСТ 60.12.26-ТПП-а, ПСТ 60.12.31-ТПП-а

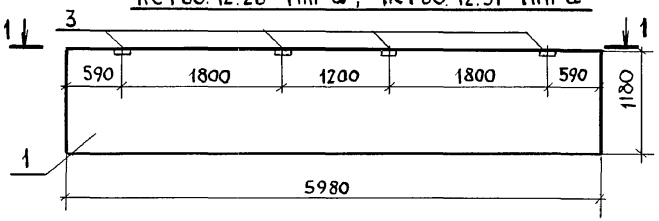

1-1

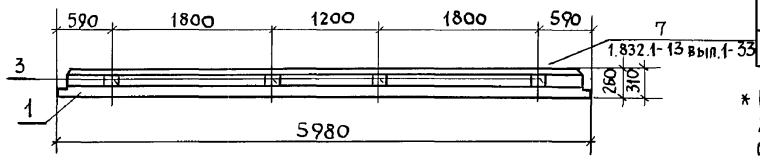

ПСТ 60.6.26-ТПП-В, ПСТ 60.6.31-ТПП-В, ПСТ 60.6.26-ТПП-2, ПСТ 60.6.31-ТПП-2,
ПСТ 60.6.26-ТПП-а, ПСТ 60.6.31-ТПП-а

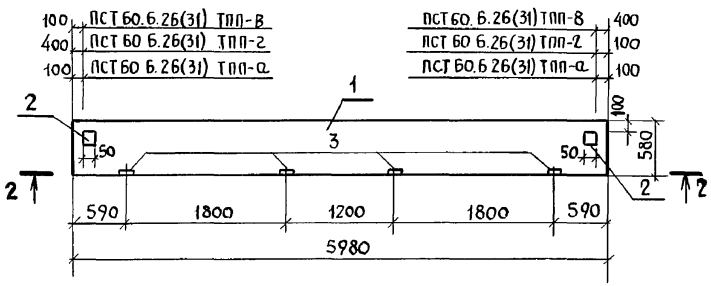

2-2

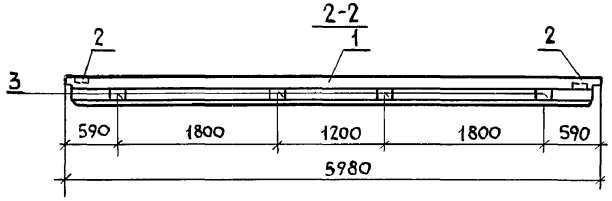

Поз.	Наименование	Кол. на исполнение -1	-2	-3	-4	-5	-6	-7	-8	Обозначение документа
1	ПСТ 60.12.26-ТПП	1								1.832.1-13 вып. 1
	ПСТ 60.12.31-ТПП		1							
	ПСТ 60.6.26-ТПП			1		1		1		
	ПСТ 60.6.31-ТПП				1		1		1	
2	Изделия закладные МН3			2	2	2	2	2	2	1.832.1-13 вып. 2
3*	Брусок 60×60 ℓ=150; 0.0005 м³	4	—	4	—	4	—	4	—	БЕЗ ЧЕРТЕЖА
3*	Брусок 60×60 ℓ=200; 0.0007 м³	—	4	—	4	—	4	—	4	БЕЗ ЧЕРТЕЖА

* Пиломатериалы - древесина хвойных пород второго сорта по ГОСТ 8486-86.

Обозначение	Марка
КЖИ.51-1	ПСТ 60.12 26-ТПП-а
-2	ПСТ 60. 12 31-ТПП-а
-3	ПСТ 60. 6 26-ТПП-в
-4	ПСТ 60. 6 31-ТПП-в
-5	ПСТ 60. 6 26-ТПП-2
-6	ПСТ 60 6.31- ТПП-2
-7	ПСТ 60 6 26-ТПП-а
-8	ПСТ 60.6.31- ТПП-а

Ведомость расхода стали на дополнительные закладные детали

Марка элемента	Изделия закладные: Арматура класса A III ГОСТ 5781-82 ф8		Итого	Прокат марки С235 ГОСТ 19903-74 -6		Итого	Всего	Общий расход
ПСТ60.6.26-ТПП-В	0.16		0.16	0.38		0.38	0.54	0.54
ПСТ 60.6.31-ТПП-В	0.16		0.16	0.38		0.38	0.54	0.54
ПСТ 60. 6.26-ТПП-2	0.16		0.16	0.38		0.38	0.54	0.54
ПСТ 60.6-31-ТПП-2	0.16		0.16	0.38		0.38	0.54	0.54
ПСТ 60.6.26-ТПП-а	0.16		0.16	0.38		0.38	0.54	0.54
ПСТ 60.6.31-ТПП-а	0.16		0.16	0.38		0.38	0.54	0.54

Технические требования см. КЖИ.ТТ

Взам. инв. №

Подпись и дата

Инв. № подл.

Привязан

Инв. N

Разраб.	Грудцинова	
Рассчит	Грудцинова	
Провер.	Левинская	
Н. контр	Скворцова	

802-5-87.91 пп - КЖИ.5.1

Панели стеновые: ПСТ 60.12.26-ТПП-а; ПСТ60.12.31-ТПП-а; ПСТ 60.6.26-ТПП-В; ПСТ60.6.31-ТПП-В; ПСТ 60.6.26-ТПП-2; ПСТ60.6.31-ТПП-2; ПСТ 60.6.26-ТПП-а, ПСТ60.6.31-ТПП-а.

Стадия	Лист	Листов
Р		1

ГИПРОНИСЕЛЬХОЗ

ПСТ 60.12.26 уп - ТПП-а, ПСТ 60 12.31 уп-ТПП-а

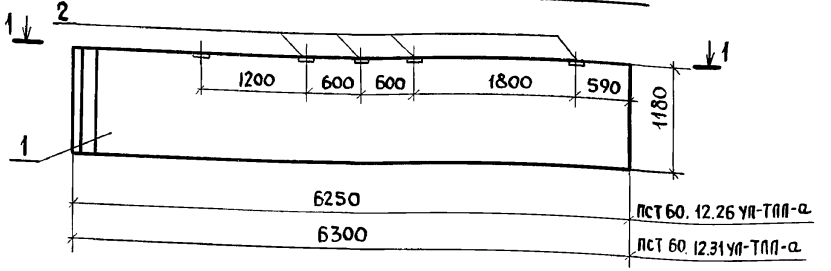

1-1

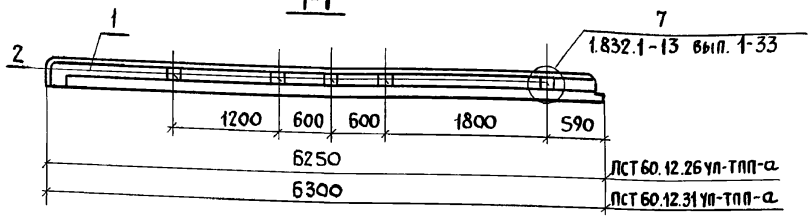

ПСТ 60.12.26 ул-ТПП-а, ПСТ 60.12 31 ул-ТПП-а

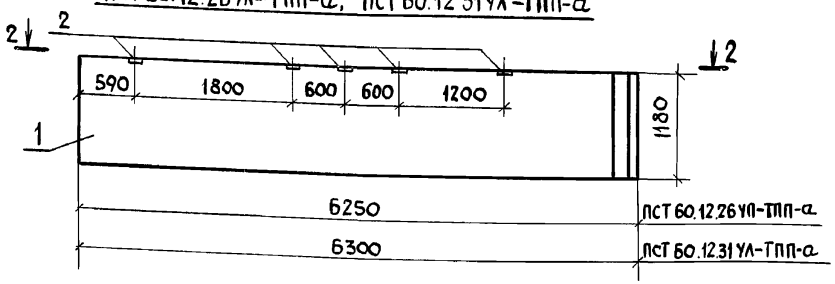

2-2

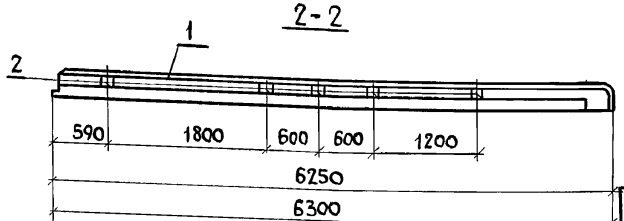

Поз.	Наименование	Кол. на исполнение -1	-2	-3	-4	Обозначение документа
1	ПСТ 60.12.26 уп-ТПП	1				1.832.1-13 вып. 1
	ПСТ 60.12.31 уп-ТПП		1			
	ПСТ 60.12.26-ул-ТПП			1		
	ПСТ 60.10.31-ул-ТПП				1	
2*	Брусок 60х60 ℓ= 150; 0,0005 м³	5	—	5	—	БЕЗ ЧЕРТЕЖА
2*	Брусок 60х60 ℓ= 200; 0,0007 м³	—	5	—	5	БЕЗ ЧЕРТЕЖА

Обозначение	Марка
КЖИ.5.2-1	ПСТ 60 12.26 уп-ТПП-а
2	ПСТ 60 12.31 уп-ТПП-а
3	ПСТ 60.12.26 ул-ТПП-а
4	ПСТ 60.12.31 ул-ТПП-а

* Пиломатериалы - древесина хвойных пород второго сорта по ГОСТ 8486-86

Технические требования см. КЖИ.ТТ

Взам. инв. N | Подпись и дата | Инв. N подл.

Привязан

Инв. N°

Разраб.	Грудцинова	
Рассчит.	Грудцинова	
Проверил	Левинская	
Н. контр.	Скворцова	

802-5-87.91 пп - КЖИ.5.2

Панели стеновые:
ПСТ 60.12.26 ул-ТПП-а;
ПСТ 60.12.31 ул-ТПП-а;
ПСТ 60.12.26 уп-ТПП-а;
ПСТ 60.12.31 уп-ТПП-а.

Стадия	Лист	Листов
Р		1

ГИПРОНИСЕЛЬХОЗ

25248-02 14

Формат А3

Альбом 2

ПСТ 60.6.26 УП ТПП а, ПСТ 60.6.31 УП ТПП-а

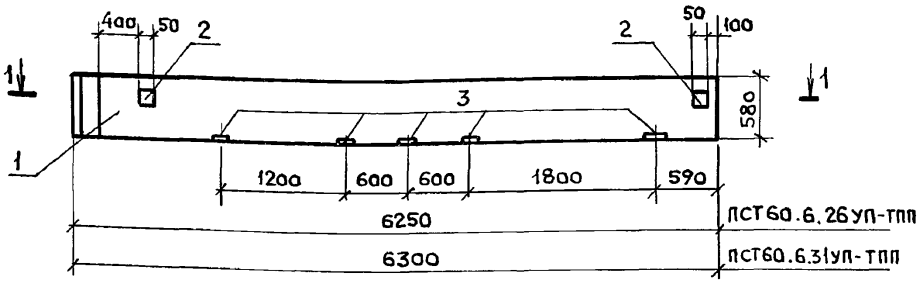

1-1

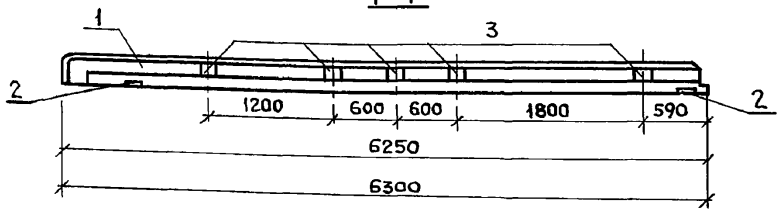

ПСТ 60.6.26 УЛ-ТПП-а, ПСТ 60.6.31 УЛ-ТПП-а

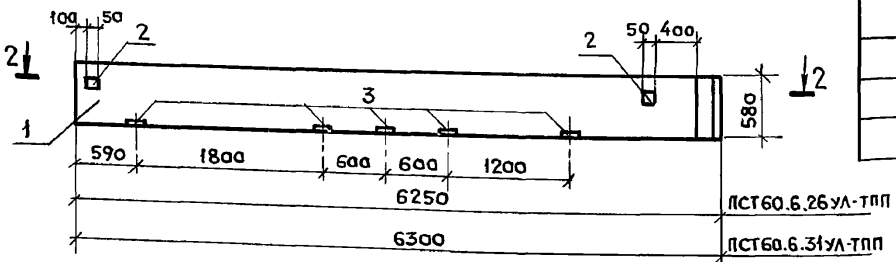

2-2

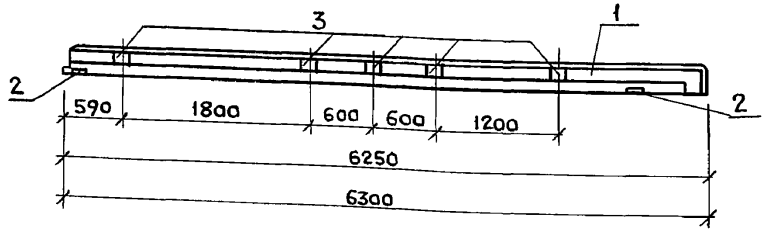

Поз.	Наименование	Кол. на исполнение -1	-2	-3	-4	Обозначение документа
1	ПСТ 60.6.26 УП - ТПП	1				1.832.1-13 вып. 1
	ПСТ 60.6.31 УП - ТПП		1			
	ПСТ 60.6.26 УЛ - ТПП			1		
	ПСТ 60.6.31 УЛ - ТПП				1	
2	Изделие закладное МН3	2	2	2	2	1.832.1-13 вып. 2
3*	Брусок 60×60 ℓ=150; 0,0005 м³	5		5		без чертежа
3*	Брусок 60×60 ℓ=200; 0,0007 м³		5		5	без чертежа

* Пиломатериалы – древесина хвойных пород второго сорта по ГОСТ 8486-86

Обозначение	Марка
КЖИ.5.3 1	ПСТ60.6.26УП-ТПП-а
2	ПСТ60.6.31.УП-ТПП-а
3	ПСТ60.6.26УЛ-ТПП-а
4	ПСТ60.6.31УЛ-ТПП-а

Ведомость расхода стали на дополнительные закладные детали.

Марка элемента	Изделия закладные: Арматура класса A III ГОСТ 5781-82 ⌀8		Итого	Прокат марки: С235 ГОСТ 19903-74 -6		Итого	Всего	Общ. вид
ПСТ60.6.26УП-ТПП-а	0,16		0,16	0.38		0.38	0.54	0.54
ПСТ60.6.31.УП-ТПП-а	0.16		0,16	0.38		0.38	0.54	0.54
ПСТ60.6.26УЛ-ТПП-а	0.16		0.16	0.38		0.38	0.54	0.54
ПСТ60.6.31УЛ-ТПП-а	0,16		0,16	0.38		0.38	0.54	0.54

Технические требования см. КЖИ. ТТ

Взам. инв. №

Подпись и дата

Инв. № подл.

Привязан

Инв. №

Разраб.	Грудинова	
Рассчит.	Грудинова	
Провер.	Левинская	
Н. контр.	Скворцова	

802-5-87.91 пп - КЖИ. 5.3

Панели стеновые:
ПСТ 60.6.26 УЛ ТПП-а;
ПСТ 60.6.31 УЛ ТПП-а;
ПСТ 60.6.26 УП ТПП-а;
ПСТ 60.6.31 УП ТПП-а.

Стадия	Лист	Листов
Р		1

ГИПРОНИСЕЛЬХОЗ

25248-02 15

Формат А3

ПСТ 30.12.26 ТПП-а, ПСТ 30.12.31-ТПП-а

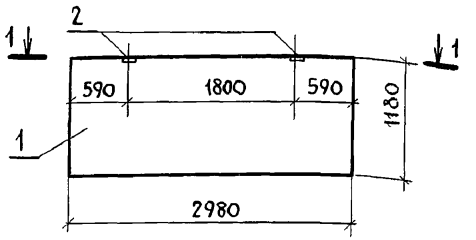

1-1

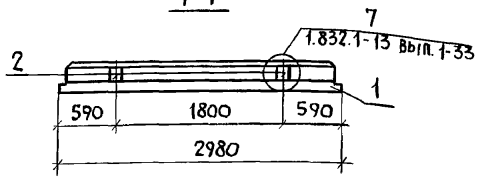

ПСТ 30.6.26-ТПП-а, ПСТ 30.6.31-ТПП-а

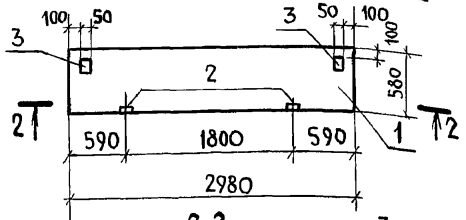

2-2

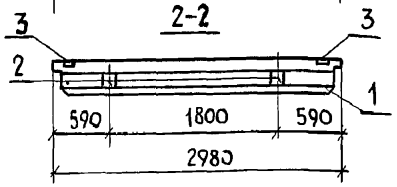

ПСТ 60.6.26-ТПП-б, ПСТ 60.6.31-ТПП-б

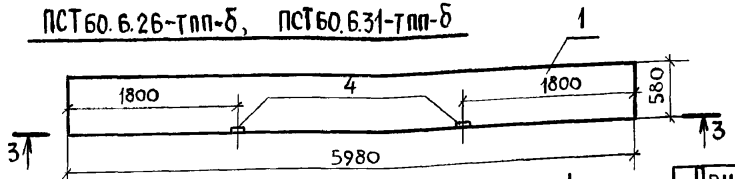

3-3

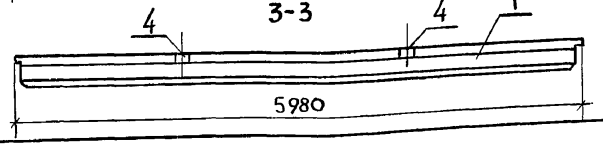

ПСТ 9.24.26-ТПП-а
ПСТ 9.24.31-ТПП-а

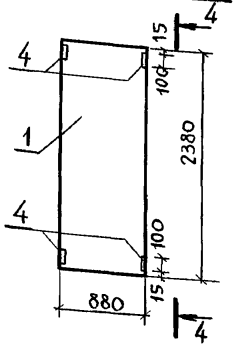

4-4

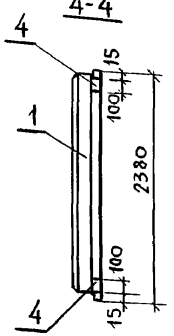

Поз.	Наименование	Кол. на исполнение -1	-2	-3	-4	-5	-6	-7	-8	Обозначение документа
1	ПСТ 30.12.26 – ТПП	1								1.832.1-13 вып. 1
	ПСТ 30.12.31 – ТПП		1							
	ПСТ 30.6.26 – ТПП			1						
	ПСТ 30 6.31 – ТПП				1					
	ПСТ 60.6.26 – ТПП					1				
	ПСТ 60 6.31 – ТПП						1			
	ПСТ 9.24.26 – ТПП							1		
	ПСТ 9.24.31 – ТПП								1	
2*	Брусок 60х60 ℓ=150; 0.0005 м³	2	—	2	—	—	—	2	—	
2*	Брусок 60х60 ℓ=200; 0.0007 м³	—	2	—	2	—	—	—	2	
3	Изделия закладные МН3	—	—	2	2	—	—	—	—	1.832.1-13 вып. 2
4	Изделия закладные МН2	—	—	—	—	2	2	4	4	

Обозначение	Марка
КЖИ 5.4-1	ПСТ 30.12.26-ТПП-а
-2	ПСТ 30.12 31-ТПП-а
-3	ПСТ 30.6.26-ТПП-а
-4	ПСТ 30 6.31-ТПП-а
-5	ПСТ 60.6.26-ТПП-б
-6	ПСТ 60.6.31-ТПП-б
-7	ПСТ 9.24.26-ТПП-а
-8	ПСТ 9.24.31-ТПП-а

* Пиломатериалы – древесина хвойных пород, второго сорта по ГОСТ 8486-86
Технические требования см. КЖИ.ТТ

Ведомость расхода стали дополнительные закладные детали

Марка элемента	Изделия закладные: Арматура класса AIII ГОСТ 5781-82 ф8	ф10	Итого	Прокат марки С235 ГОСТ 19903-74 -6	-8	Итого	Всего	Общий расход
ПСТ30.6.26-ТПП-а	0.16		0.16	0.38		0.38	0.54	0.54
ПСТ 30.6.31-ТПП-а	0.16		0.16	0.38		0.38	0.54	0.54
ПСТ 9.24.26-ТПП-а		1.2	1.2		2.0	2.0	3.2	3.2
ПСТ 9.24.31-ТПП-а		1.2	1.2		2.0	2.0	3.2	3.2
ПСТ 60.6.26-ТПП-б		0,6	0,6		1.0	1.0	1.6	1.6
ПСТ 60 6.31-ТПП-б		0.6	0.6		1.0	1.0	1.6	1.6

Привязан

Инв. N

Разраб.	Грудцинова	
Рассчит.	Грудцинова	
Проверил	Левинская	
Н. контр	Сквордова	

802-5-87.91 пп – КЖИ 5.4

Панели стеновые:
ПСТ30.12.26-ТПП-а; ПСТ30-12.31-ТПП-а;
ПСТ30.6.26-ТПП-а; ПСТ30.6.31-ТПП-а;
ПСТ60.6.26-ТПП-б; ПСТ 60.6.31-ТПП-б;
ПСТ 9.24.26-ТПП-а; ПСТ 9.24.31-ТПП-а.

Стадия	Лист	Листов
Р		1

ГИПРОНИСЕЛЬХОЗ

25248-02 16

Формат А3

Инв. N подл. | Подпись и дата | Взам. инв. N

Альбом 2

ПСТ 60.9.26-ТПП-а; ПСТ60.9.31-ТПП-а

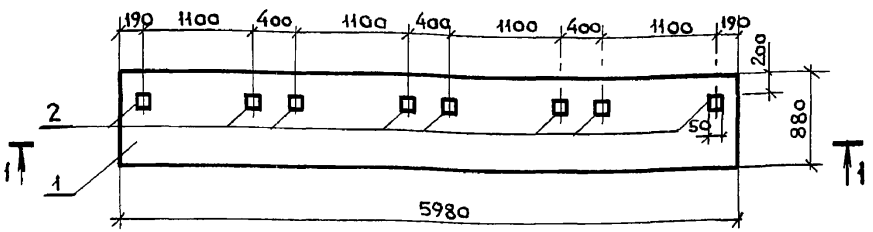

1-1

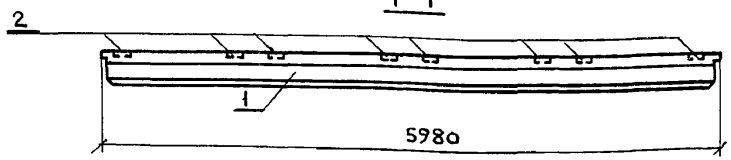

ПСТ60.9.26УП-ТПП-а, ПСТ60.9.31УП-ТПП-а

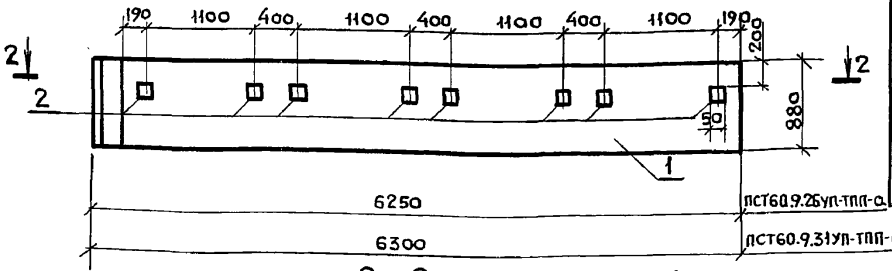

2-2

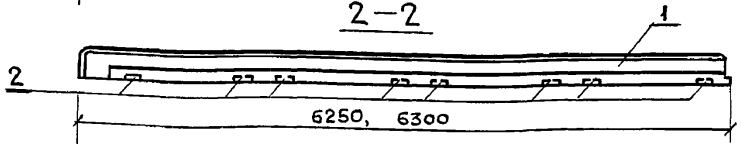

ПСТ60.9.26УЛ-ТПП-а, ПСТ60.9.31УЛ-ТПП-а

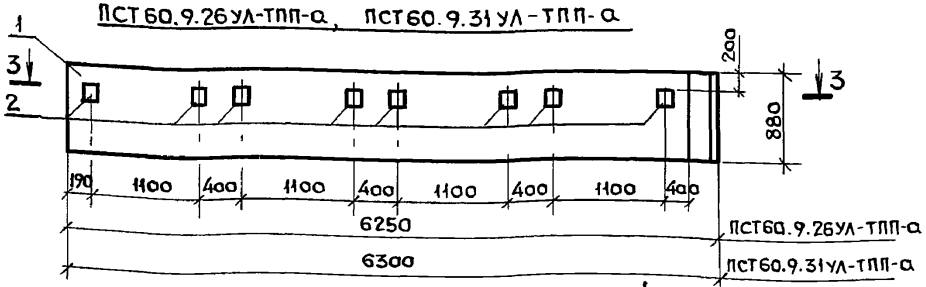

3-3

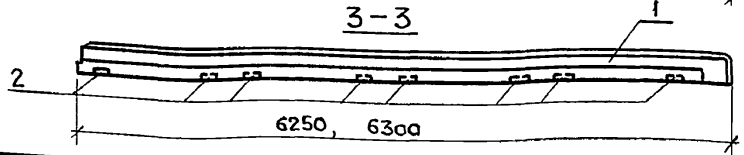

Поз.	Наименование	Количество на исполнение 1	2	3	4	5	6	Обозначение документа
1	ПСТ 60.9.26-ТПП	1						1.832.1-13 Вып. 1
	ПСТ 60.9.31-ТПП		1					
	ПСТ 60.9.26УП-ТПП			1				
	ПСТ 60.9.31УП-ТПП				1			
	ПСТ 60.9.26УЛ-ТПП					1		
	ПСТ 60.9.31УЛ-ТПП						1	
2	Изделие закладное МН3	8	8	8	8	8	8	1.832.1-13 Вып. 2

Обозначение	Марка
КЖИ.5.5-1	ПСТ 60.9.26-ТПП-а
-2	ПСТ 60.9.31-ТПП-а
-3	ПСТ 60.9.26УП-ТПП-а
-4	ПСТ 60.9.31УП-ТПП-а
-5	ПСТ 60.9.26УЛ-ТПП-а
-6	ПСТ 60.9.31УЛ-ТПП-а

Ведомость расхода стали на дополнительные закладные детали.

Марка элемента	Изделия закладные: Арматура класса A III, Гост 5781-82, ⌀8		Итого	Прокат марки С 235, Гост 19903-74, -6		Итого	Всего	Общ. расход
ПСТ60.9.26-ТПП-а	0,64		0,64	1,52		1,52	2,16	
ПСТ60.9.31-ТПП-а	0,64		0,64	1,52		1,52	2,16	
ПСТ60.9.26УП-ТПП-а	0,64		0,64	1,52		1,52	2,16	
ПСТ60.9.31УП-ТПП-а	0,64		0,64	1,52		1,52	2,16	
ПСТ60.9.26УЛ-ТПП-а	0,64		0,64	1,52		1,52	2,16	
ПСТ60.9.31УЛ-ТПП-а	0,64		0,64	1,52		1,52	2,16	

Технические требования см. КЖИ. ТТ.

Привязан

Инв. №

Разраб.	Грудинова	
Рассчит.	Грудинова	
Провер.	Левинская	
Н. контр.	Скворцова	

802-5-87.91 пп - КЖИ.5.5

Панели стеновые: ПСТ60.9.26-ТПП-а; ПСТ60.9.31-ТПП-а; ПСТ60.9.26УП-ТПП-а; ПСТ60.9.31УП-ТПП-а; ПСТ60.9.26УЛ-ТПП-а; ПСТ60.9.31УЛ-ТПП-а

Стадия	Лист	Листов
Р		1

ГИПРОНИСЕЛЬХОЗ

Взам. инв. № | Подпись и дата | Инв. № подл.

25248-02 17

Формат А3

Альбом 2

ПСТ 60.6.26-ТПП-д, ПСТ 60.6.31-ТПП-д

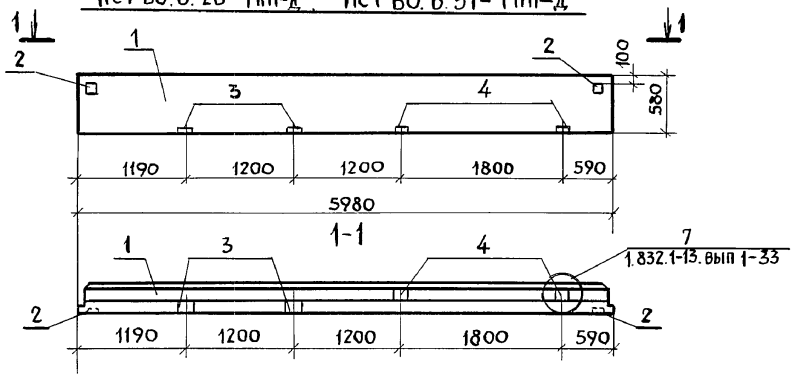

ПСТ 60.6.26-ТПП-е, ПСТ 60.6.31-ТПП-е

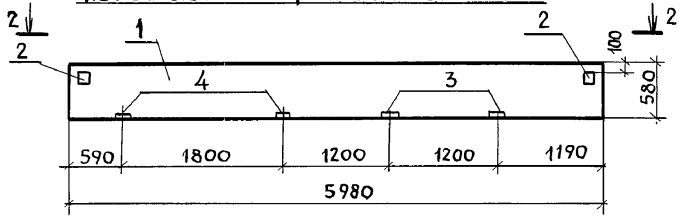

2-2

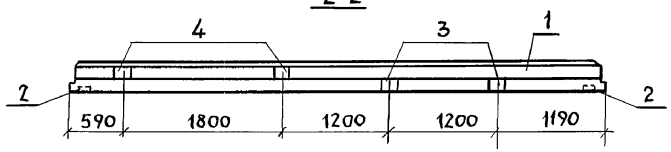

ПСТ 6.24.26-ТПП-а, ПСТ 6.24.31-ТПП-а

3-3

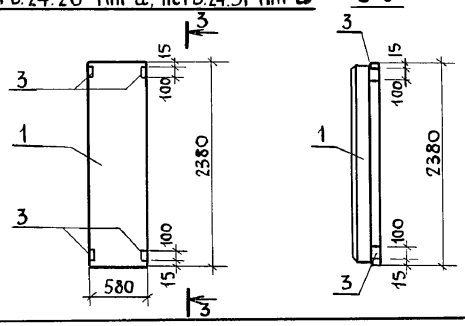

Поз.	Наименование	Кол. на исполнение -1	-2	-3	-4	-5	-6	Обозначение документа
1	ПСТ 60.6.26-ТПП	1		1				1.832.1-13 вып. 1
	ПСТ 60.6.31-ТПП		1		1			
	ПСТ 6.24.26-ТПП					1		
	ПСТ 6.24.31-ТПП						1	
2	Изделия закладные МН3	2	2	2	2	—	—	1.832.1-13 вып. 2
3	Изделия закладные МН2	2	2	2	2	4	4	
4*	Брусок 60х60 ℓ=150; 0.0005 м³	2	—	2	—	—	—	1.832.1-13 вып. 1
4*	Брусок 60х60 ℓ=200; 0.0007 м	—	2	—	2	—	—	

* Пиломатериалы-древесина хвойных пород второгосорта по ГОСТ 8486-86

Обозначение	Марка
КЖИ.5Б-1	ПСТ 60.6.26-ТПП-д
-2	ПСТ 60.6.31-ТПП-д
-3	ПСТ 60.6.26-ТПП-е
-4	ПСТ 60.6.31-ТПП-е
-5	ПСТ 6.24.26-ТПП-а
-6	ПСТ 6.24.31-ТПП-а

Ведомость расхода стали на дополнительные закладные детали.

Марка элемента	Изделия закладные: Арматура класса AIII ГОСТ 5781-82 ф8	ф10	Итого	Прокат марки С235 ГОСТ 19903-74 -6	-8	Итого	Всего	Общий расход
ПСТ 60.6.26-ТПП-д	0.16	0.6	0.76	0.38	1.0	1.38	2.14	2.14
ПСТ 60.6.31-ТПП-д	0.16	0.6	0.76	0.38	1.0	1.38	2.14	2.14
ПСТ 60.6.26-ТПП-е	0.16	0.6	0.76	0.38	1.0	1.38	2.14	2.14
ПСТ 60.6.31-ТПП-е	0.16	0.6	0.76	0.38	1.0	1.38	2.14	2.14
ПСТ.6.24.26-ТПП-а	—	1.2	1.2	—	2.0	2.0	3.2	3.2
ПСТ 6.24.31-ТПП-а	—	1.2	1.2	—	2.0	2.0	3.2	3.2

Взам. инв. №

Подпись и дата

Инв. № подл.

Привязан

Инв. №

Разраб.	Грудцинова	
Рассчит.	Грудцинова	
Проверил	Левицкая	
Н. контр.	Скворцова	

802-5-87.91 пп - КЖИ. 5.6

Панели стеновые: ПСТ60.6.26-ТПП-д; ПСТ60.6.31-ТПП-д; ПСТ60.6.26-ТПП-е; ПСТ60.6.31-ТПП-е; ПСТ 6.24.26-ТПП-а; ПСТ 6.24.31-ТПП-а.

Стадия	Лист	Листов
Р		1

ГИПРОНИСЕЛЬХОЗ

25248-02 18

формат А3

Альбом 2

ПСТ60.12.26-ТПП-б; ПСТ60.12.31-ТПП-б; ПСТ60.12.26-ТПП-в; ПСТ60.12.31-ТПП-в

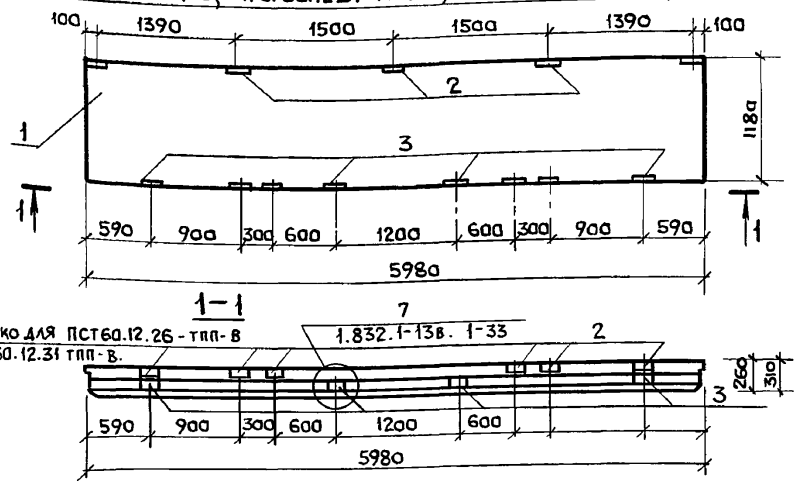

1-1

ПСТ60.18.26УЛ-ТПП-б; ПСТ60.18.31УЛ-ТПП-б

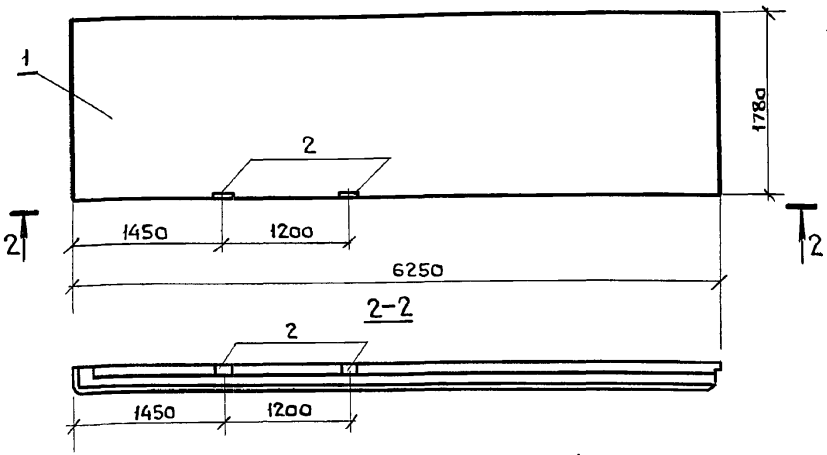

ПСТ60.18.26УП ТПП а; ПСТ60.18.31УП ТПП а

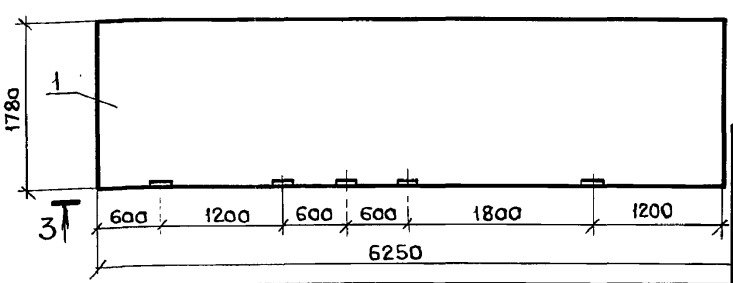

3-3

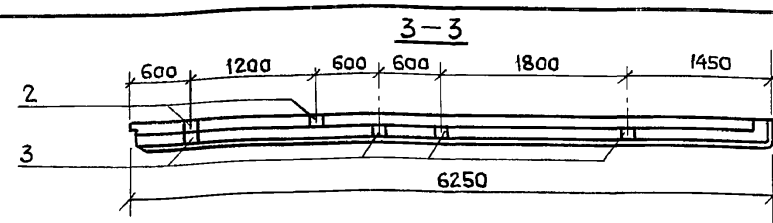

Поз.	Наименование	Кол. на исполнение -1	-2	-3	-4	-5	-6	-7	-8	Обозначение документа
1	ПСТ60.12.26 - ТПП	1		1						1.832.1-13 вып. 1
	ПСТ60.12.31 - ТПП		1		1					
	ПСТ60.18.26УЛ-ТПП					1				
	ПСТ60.18.31УЛ-ТПП						1			
	ПСТ60.18.26УП-ТПП							1		
	ПСТ60.18.31УП-ТПП								1	
2	Изделия закладные МН3	5	5	11	11	2	2	2	2	1.832.1-13 вып.2
3*	Брусок 60×60 ℓ=150; 0,0005 м³	4	—	4	—	—	—	4	—	БЕЗ ЧЕРТЕЖА
3*	Брусок 60×60 ℓ=200; 0,0007 м³	—	4	—	4	—	—	—	4	БЕЗ ЧЕРТЕЖА

* Пиломатериалы- древесина хвойных пород второго сорта по ГОСТ 8486-86

Обозначение	Марка
КЖИ.5.7- 1	ПСТ60.12.26-ТПП-б
- 2	ПСТ60.12.31-ТПП-б
- 3	ПСТ60.12.26-ТПП-в
- 4	ПСТ60.12.31-ТПП-в
- 5	ПСТ60.18.26УЛ-ТПП-б
- 6	ПСТ60.18.31УЛ-ТПП-б
- 7	ПСТ60.18.26УП-ТПП-а
- 8	ПСТ60.18.31УП-ТПП-а

Ведомость расхода стали на дополнительные закладные детали

Марка элемента	Изделия закладные: Арматура класса A III, ГОСТ 5781-82 ⌀8		Итого	Прокат марки С235, ГОСТ 19903-74 -6		Итого	Всего	Общ. расход
ПСТ60.12.26-ТПП-б	0.4		0,4	0,95		0,95	1.35	1,35
ПСТ60.12.31-ТПП-б	0.4		0,4	0,95		0,95	1,35	1,35
ПСТ60.12.26-ТПП-в	0,88		0,88	2,09		2,09	2,97	2,97
ПСТ60.12.31-ТПП-в	0.88		0,88	2,09		2,09	2,97	2,97
ПСТ60.18.26УЛ-ТПП-б	0.16		0,16	0.38		0,38	0,54	0,54
ПСТ60.18.31УЛ-ТПП-б	0.16		0,16	0.38		0,38	0,54	0,54
ПСТ60.18.26УП-ТПП-а	0.16		0,16	0,38		0,38	0,54	0,54
ПСТ60.18.31УП-ТПП-а	0.16		0,16	0,38		0,38	0,54	0,54

Взам. инв. №

Подпись и дата

Инв. № подл.

Привязан

Инв. №

Разраб.	Грудцинова	
Рассчит.	Грудцинова	
Провер.	Леонов	
Н.контр.	Скворцова	

802-5-87.91 пп- КЖИ.5.7

Панели стеновые:
ПСТ60.12.26-ТПП-б; ПСТ60.12.31-ТПП-б;
ПСТ60.12.26-ТПП-в; ПСТ60.12.31-ТПП-в;
ПСТ60.18.26УЛ-ТПП-б; ПСТ60.18.31УЛ-ТПП-б
ПСТ60.18.26УП-ТПП-а; ПСТ60.18.31УП-ТПП-а

Стадия	Лист	Листов
Р		1

ГИПРОНИСЕЛЬХОЗ

Альбом 2

ПСТ 12.24.26-ТПП-а, ПСТ 12 24.31-ТПП-а 1-1

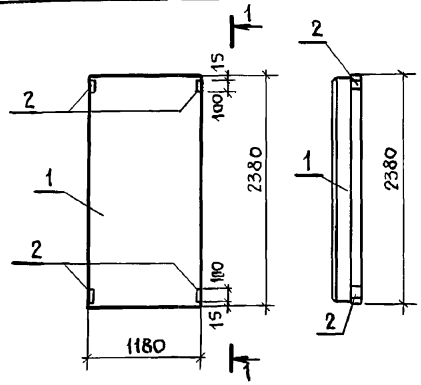

ПСТ 12.12.26 ул-ТПП-а, ПСТ 12 12.31 ул-ТПП-а 2-2

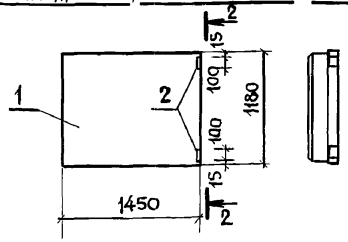

ПСТ 15.30.26-ТПП-а, ПСТ 15.30.31-ТПП-а

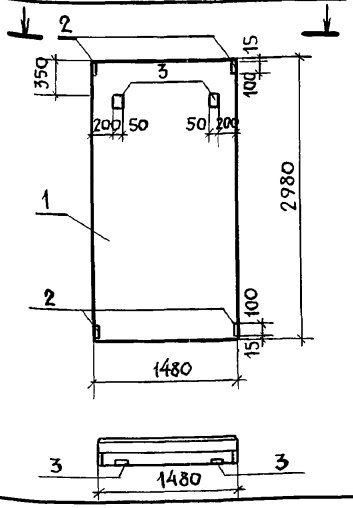

Поз.	Наименование	Кол. на исполнение -1	-2	-3	-4	-5	-6	Обозначение документа
1	ПСТ 12.24.26-ТПП	1						1.832.1-13 вып.1
	ПСТ 12.24.31-ТПП		1					
	ПСТ 12.12.26 ул-ТПП			1				
	ПСТ 12.12.31 ул-ТПП				1			
	ПСТ 15.30.26-ТПП					1		
	ПСТ 15.30.31-ТПП						1	
2	Изделия закладные МН2	4	4	2	2	4	4	1.832.1-13 вып.2
3	Изделия закладные МН3	—	—	—	—	2	2	

Обозначение	Марка
КЖИ 5.8 – 1	ПСТ 12 24 26-ТПП-а
– 2	ПСТ 12 24.31-ТПП-а
– 3	ПСТ 12.12.26 ул-ТПП-а
– 4	ПСТ 12.12.31 ул-ТПП-а
– 5	ПСТ 15.30.26-ТПП-а
– 6	ПСТ 15.30.31-ТПП-а

Ведомость расхода стали на дополнительные закладные детали

Марка элемента	Изделия закладные: Арматура класса A III ГОСТ 5781-82 ф8	ф10	Итого	Прокат марки С 235 ГОСТ 19903-74 -6	-8	Итого	Всего	Общий расход
ПСТ12.24.26-ТПП-а		1.2	1.2		2.0	2.0	3.2	3.2
ПСТ 12.24.31-ТПП-а		1.2	1.2		2.0	2.0	3.2	3.2
ПСТ12.12.26 ул-ТПП-а		0.6	0.6		1.0	1.0	1.6	1.6
ПСТ12.12.31 ул-ТПП-а		0.6	0.6		1.0	1.0	1.6	1.6
ПСТ15.30.26-ТПП-а	0.16	1.2	1.36	0.38	2.0	2.38	3.74	3.74
ПСТ15.30.31-ТПП-а	0.16	1.2	1.36	0.38	2.0	2.38	3.74	3.74

Технические требования см. КЖИ ТТ

Привязан

Инв. N

Разраб.	Грудцинова	
Рассчит.	Грудцинова	
Проверил	Леонов	
Н. контр	Скворцова	

802-5-87.91 пп – КЖИ 5.8

Панели стеновые:
ПСТ 12.24.26-ТПП-а; ПСТ 12.24.31-ТПП-а
ПСТ 12.12.26 ул-ТПП-а; ПСТ 12.12.31 ул-ТПП-а
ПСТ 15.30.26-ТПП-а; ПСТ 15.30.31-ТПП-а

Стадия	Лист	Листов
Р		1

ГИПРОНИСЕЛЬХОЗ

25248-02 20

Формат А3

Инв. N подл. | Подпись и дата | Взам. инв. N

ПОГ 119.105-а

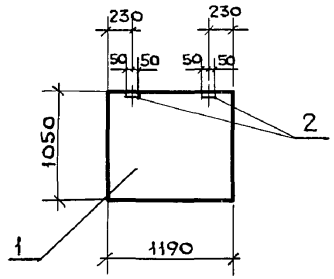

ПОГ 179.105-К-а

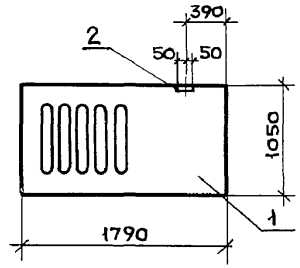

ПОГ 199.105-а

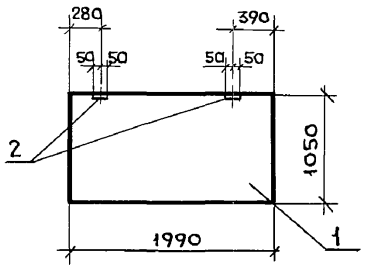

ПОГ 273.105-а

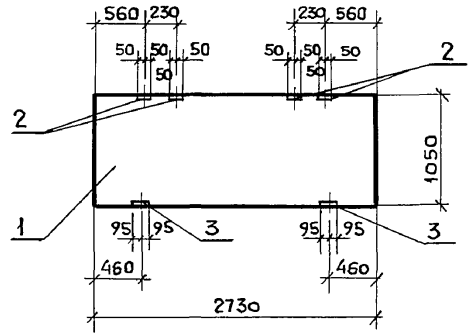

Поз.	Наименование	Кол. на панель 1	2	3	4		Обозначение документа
1	Панель ПОГ 119.105	1					3.818.9-2 вып.2
	ПОГ 179.105-К		1				
	ПОГ 199.105			1			
	ПОГ 273.105				1		
2	Изделие закладное МН1	2	1	2	4		3.818.9-2 вып.2
3	МН2				2		

Ведомость расхода стали на дополнительные закладные изделия, кг

Марка элемента	Изделия закладные: Арматура класса А-III ГОСТ 5781-82 ф 10		Итого	Всего	Прокат марки Вст3кп2 ГОСТ 103-76 -8×80		Итого	Всего	Общий расход
ПОГ 119.105-а	0.36		0,36	0,36	1.0		1,0	1,0	1,36
ПОГ 179.105-К-а	0,18		0,18	0,18	0,5		0,5	0,5	0,68
ПОГ 199.105-а	0.36		0,36	0,36	1.0		1,0	1,0	1,36
ПОГ 273.105-а	2.88		2,88	2,88	3,9		3,9	3,9	6,78

Технические требования см. КЖИ.ТТ

Обозначение	Марка	
КЖИ.6 —1	ПОГ 119.105-а	
—2	ПОГ 179.105-К-а	
—3	ПОГ 199.105-а	
—4	ПОГ 273.105-а	

Взам. инв. №

Подпись и дата

Инв. № подл.

Разраб.	Фетисова		
Рассчит.	Фетисова		
Пров.	Левинская		
Н. контр.	Скворцова		

Привязан

Инв. №

802-5-87.91 пп - КЖИ.6.1

Панель ПОГ

Стадия	Лист	Листов
Р		1

ГИПРОНИСЕЛЬХОЗ

25248-02 21

Формат А3

Альбом 2

МН1; МН4

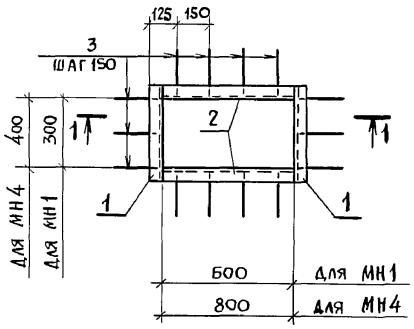

1-1

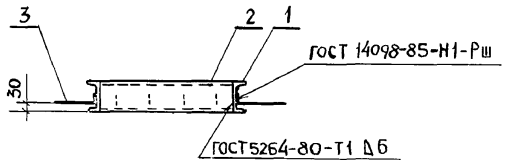

Поз. 3

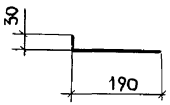

МН2; МН5

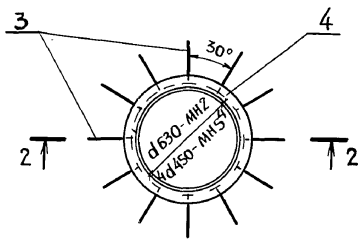

МН3

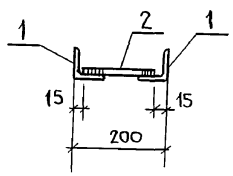

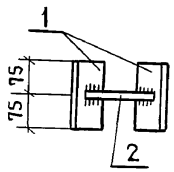

2-2

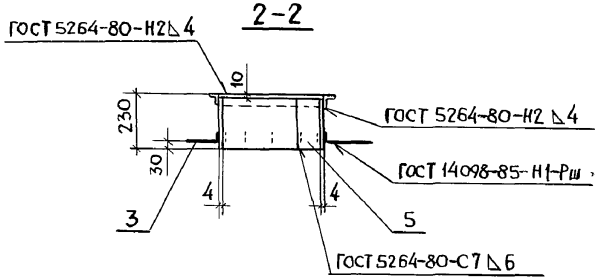

Марка изделия	Поз	Наименование	Кол	Масса ед., кг	Масса рамки кг
МН1	1	⊏ 12, ℓ = 400	2	4.16	22.8
	2	ℓ = 600	2	6.24	
	3	ф 10 А III, ℓ = 220	14	0.14	
МН2	4	∟ 50×50×5, ℓ = 2000	1	7.6	23.0
	5	лист 4×220 ℓ = 1980	1	13.7	
	3	ф 10 А III, ℓ = 220	12	0.14	
МН3	1	∟ 63×63×5 ℓ = 150	2	0.72	1.59
	2	ф 12 ℓ = 170	1	0.15	
МН4	1	⊏ 12, ℓ = 500	2	5.2	29.0
	2	ℓ = 800	2	8.3	
	3	ф 10 А III, ℓ = 220	14	0.14	
МН5	6	∟ 50×50×5, ℓ = 1750	1	6.6	18.2
	7	лист 4×220, ℓ = 1440	1	9.9	
	3	ф 10 А III, ℓ = 220	12	0.14	

Швеллер ⊏12 по ГОСТ 8240-72*, сталь С235-ГОСТ 27772-88;
Уголки по ГОСТ 8509-86, сталь С235 ГОСТ 27772-88;
Лист по ГОСТ 19903-74, сталь С235 ГОСТ 27772-88;
Арматура класса А-II по ГОСТ 5781-82*

Разраб.	Никуличева		802-5-87.91 пп - КЖИ.7.1
Рассчит.	Никуличева		
Пров.	Левинская		Изделие закладное МН1; МН2; МН3; МН4; МН5
Привязан			Стадия: Р; Лист: ; Листов: 1
Инв. N	Н контр	Скварцова	ГИПРОНИСЕЛЬХОЗ

Взам. инв. N | Подпись и дата | Инв. N подл.

25248-02 22

Формат А3

Альбом 2

МС 1

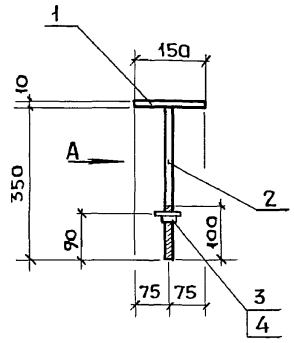

Вид А

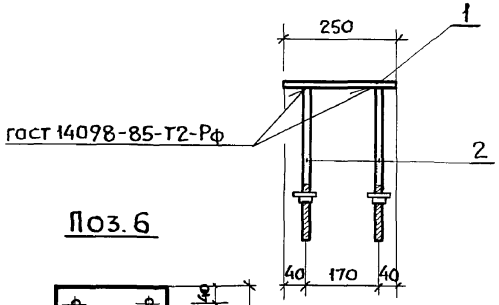

Поз. 6

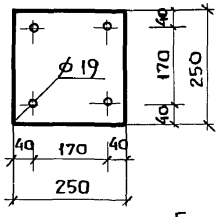

МС 2, МС 3
МС 5

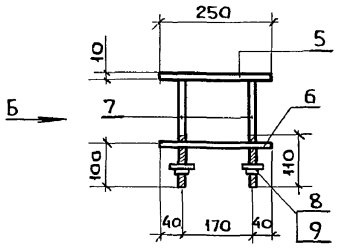

Вид Б

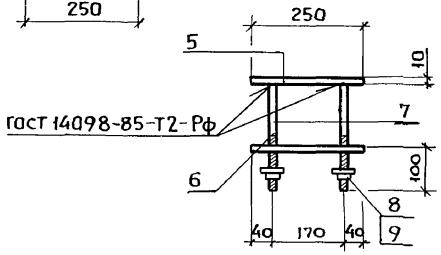

Марка	Поз.	Наименование	Кол.	Масса ед., кг	Масса изделия кг
МС 1	1	Лист 10×150, ℓ=250	1	2,95	3,57
	2	Шпилька М12. ℓ=350	2	0,31	
	3	Гайка М12	2		
	4	Шайба М12	2		
МС 2	5	Лист 10×250, ℓ=250	1	4,91	10,98
	6	Лист 10×250, ℓ=250	1	4,91	
	7	Шпилька М16, ℓ=170	4	0,29	
	3	Гайка М16	4		
	4	Шайба М16	4		
МС 3	5	Лист 10×250, ℓ=250	1	4,91	11,42
	6	Лист 10×250, ℓ=250	1	4,91	
	7	Шпилька М16, ℓ=250	4	0,40	
	8	Гайка М16	4		
	9	Шайба М16	4		
МС 5	5	Лист 10×250, ℓ=250	1	4,91	10,66
	6	Лист 10×250, ℓ=250	1	4,91	
	7	Шпилька М16, ℓ=130	4	0,21	
	8	Гайка М16	4		
	9	Шайба М16	4		

Лист по ГОСТ 19903-74, сталь С245 ГОСТ 27772-88.

Шпилька-арматура класса АI по ГОСТ 2590-88.

Взам. инв. №

Подпись и дата

Инв. № подл.

Привязан

Инв. №

Разраб.	Багатырева	
Рассчит.	Багатырева	
Пров.	Левинская	
Н. контр.	Скворцова	

802-5-87.91 пп – КЖИ.8.1

Изделие соединительное МС1, МС2, МС3, МС5

Стадия	Лист	Листов
Р		1

ГИПРОНИСЕЛЬХОЗ

Формат А3

Альбом 2

МС 4

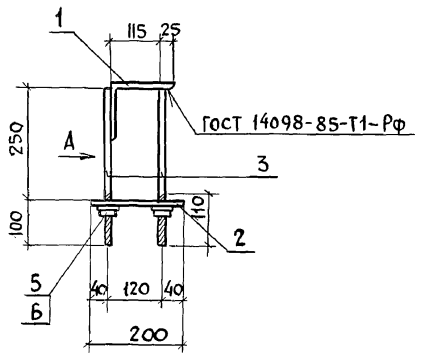

Вид А

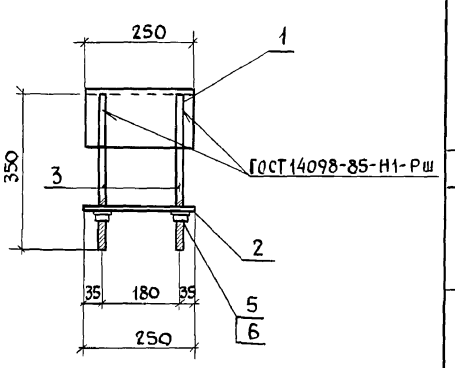

Поз. 2

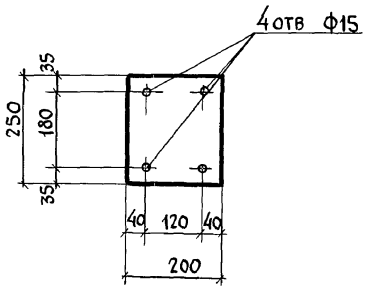

МС 6

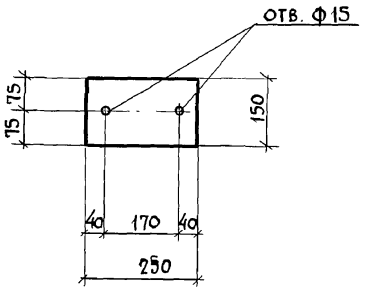

Марка	Поз.	Наименование	Кол	Масса ед., кг	Масса изделия кг
МС 4	1	L 140×140×9, ℓ= 250	1	4,85	9.23
	2	Лист 8×200, ℓ = 250	1	3.14	
	3	Шпилька М 12 ℓ= 350	4	0.31	
	5	Гайка М12	4		
	6	Шайба М 12	4		
МС 6	4	Лист 10×150, ℓ= 250	1	2.95	2.95
МС 7	1	L 100×100×8 ℓ= 850	1	1.04	12,6
	2	лист 10×100×100	1	0.08	
	3	лист 10×220×120	1	2.1	
МС 8	1	L 50×50×5 ℓ= 180	1	0.68	2.5
	2	лист 10×100×170	1	1.4	
	3	лист 10×70×70	1	0.4	

Лист по ГОСТ 19903-74, сталь С 235, С 245 ГОСТ 27772-88

Шпилька – арматура класса АI по ГОСТ 2590-88

Уголок 50×50×5 по ГОСТ 8509-86, сталь С 235 по ГОСТ 27772-88

Уголки 100×100×8, 140×140×9 по ГОСТ 8509-86, сталь С245 по ГОСТ 27772-88

МС7

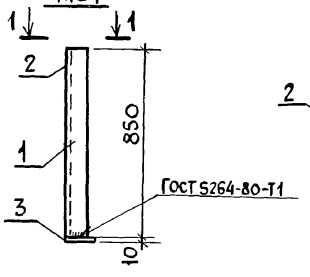

МС 8

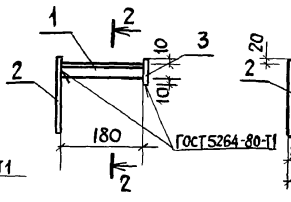

2-2

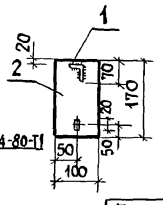

1-1

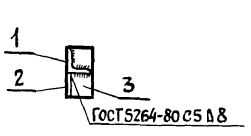

Разраб.	Богатырева		
Рассчит.	Богатырева		
Пров.	Левинская		
Н. контр	Скворцова		

Привязан

Инв. N

802-5-87.91 пп-КЖИ.8.2

Изделие соединительное МС4, МС6, МС7, МС8

Стадия	Лист	Листов
Р		1

ГИПРОНИСЕЛЬХОЗ

Взам. инв. N | Подпись и дата | Инв. N подл.

Альбом 2

МС 9

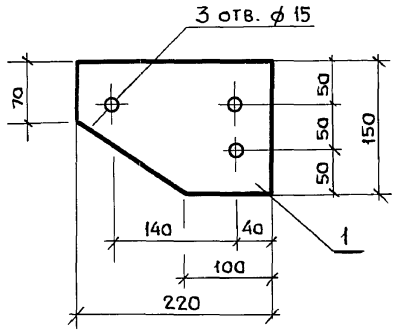

МС 12

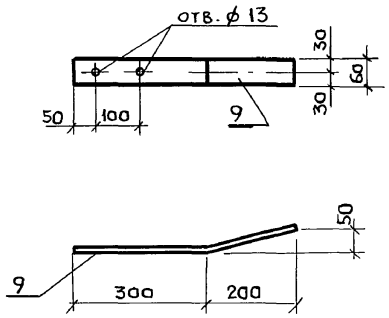

МС 10

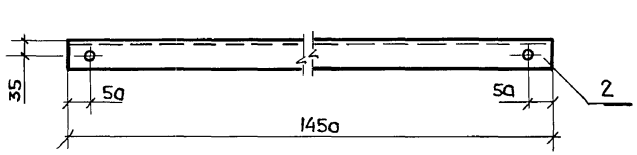

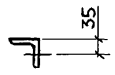

МС 13

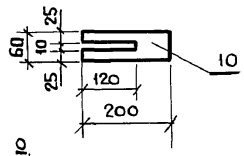

МС 11

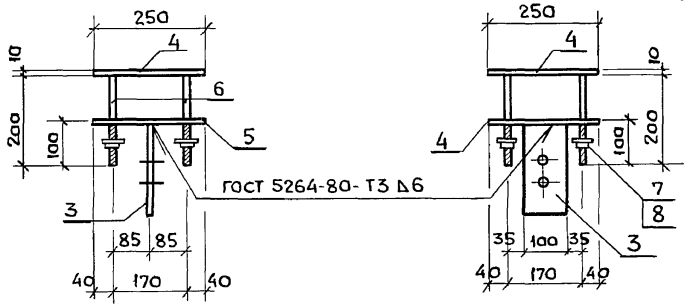

поз. 5

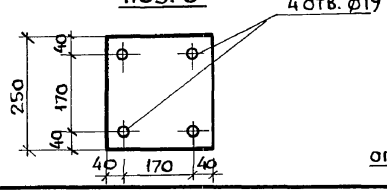

поз. 3

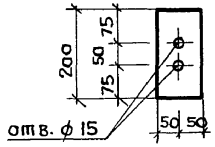

Марка изделия	Поз	Наименование	Кол.	Масса ед., кг	Масса
МС 9	1	Лист 8×150 ℓ=220	1	2,07	2,07
МС 10	2	L63×63×5 ℓ=1450	1	6,97	6,97
МС 11	3	Лист 8×100 ℓ=200	1	1,26	12,36
	4	Лист 10×250 ℓ=250	1	4,91	
	5	Лист 10×250 ℓ=250	1	4,91	
	6	Шпилька М16 ГОСТ 2590-71 ℓ=200	4	0,32	
	7	Гайка М16 ГОСТ 5915-70	4		
	8	Шайба 16 ГОСТ 11371-78	4		
МС 12	9	Лист 6×60 ℓ=500	1	1,44	1,44
МС 13	10	Лист 6×60 ℓ=200	1	0,56	0,56

Уголок L63×63×5 по ГОСТ 8509-86, сталь С235 ГОСТ 27772-88

Лист по ГОСТ 19903-74, сталь С235 ГОСТ 27772-88

Взам. инв. №

Подпись и дата

Инв. № подл.

Привязан

Инв. №

Разраб.	Фетисова	
Рассчит.	Фетисова	
Пров.	Левинская	
Н. контр.	Скворцова	

802-5-87.91 пп – КЖИ.8.3

Изделие соединительное МС9 ... МС13

Стадия	Лист	Листов
Р		1

ГИПРОНИСЕЛЬХОЗ

25248-02 25

Формат А3

Альбом 2

МС 14

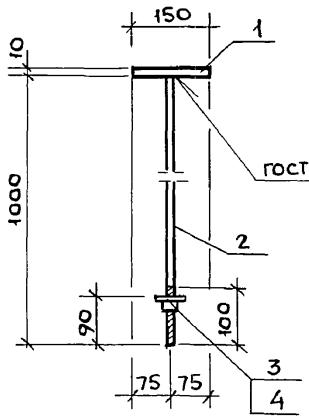

МС 15

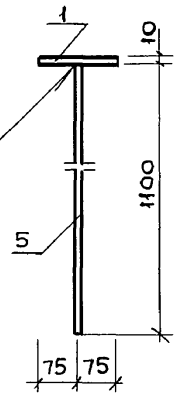

МС 16

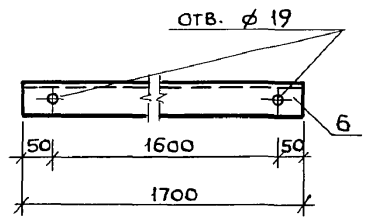

Марка	Поз	Наименование	Кол.	Масса ед. кг	Масса изделия кг
МС 14	1	Лист 10×150, ℓ=150	1	1, 76	3, 34
	2	Шпилька М16, ℓ=1000	1	1, 58	
	3	Гайка М 16	1		
	4	Шайба М 16	1		
МС 15	1	Лист 10×150, ℓ=150	1	1, 76	2, 38
	5	⌀ 10 А III, ℓ=1000	1	0, 62	
МС 16	6	∠90×90×6 ℓ=1700	1	14, 16	14, 16
МС 17	7	L140×140×9 ℓ=250	1	4, 85	11, 22
	8	Лист 8×200, ℓ=250	1	3, 14	
	9	Шпилька М16, ℓ=350	3	0, 55	
	10	Шпилька М16, ℓ=1000	1	1, 58	
	3	Гайка М16	4		
	4	Шайба М16	4		
МС 18	11	Лист 10×280, ℓ=150	1	3, 3	3, 92
	5	⌀ 10 А III, ℓ=1000	2	0, 62	

МС 17

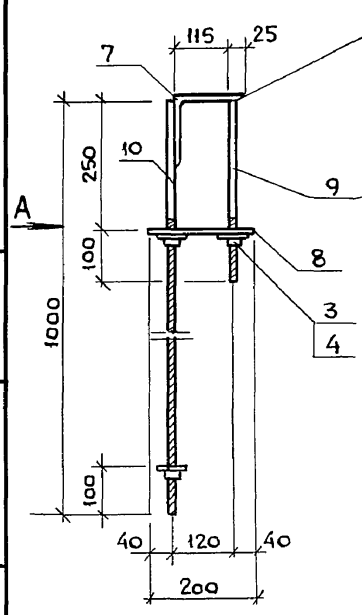

Вид А

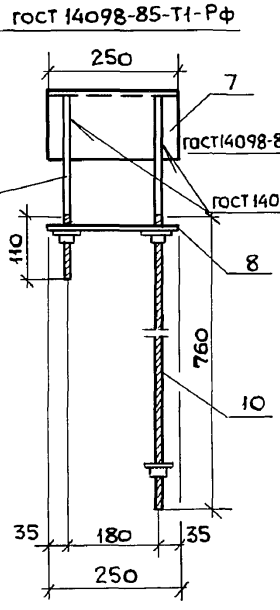

МС 18

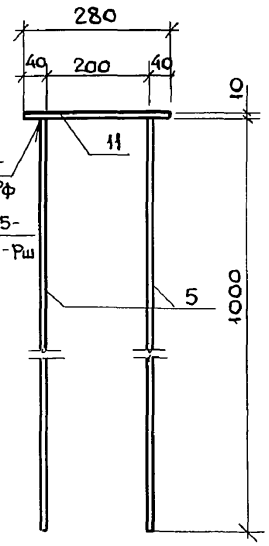

Лист по ГОСТ 19903-74, сталь С235, С245 ГОСТ 27772-88
Уголок по ГОСТ 8509-86 сталь С235, С245 ГОСТ 27772-88
Шпилька - арматура класса А I по ГОСТ 2590-88

Привязан

Инв. №

Разраб.	Фетисова		
Рассчит.	Фетисова		
Пров.	Леонов		
Н. контр.	Скворцова		

802-5-87.91 пп - КЖИ. 8.4

Изделие соединительное МС14 ... МС 18

Стадия	Лист	Листов
Р		1

ГИПРОНИСЕЛЬХОЗ

Взам. инв. № | Подпись и дата | Инв. № подл.

25248 - 02 26

Формат А3

Альбом 2

СК1

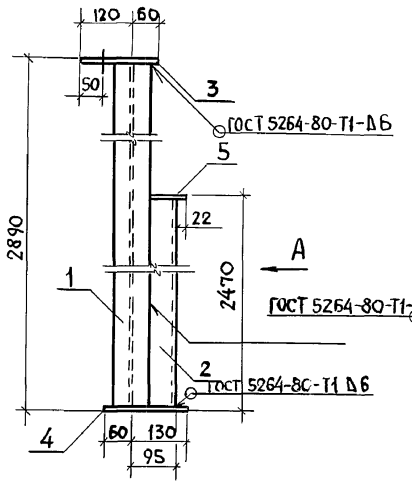

Вид А

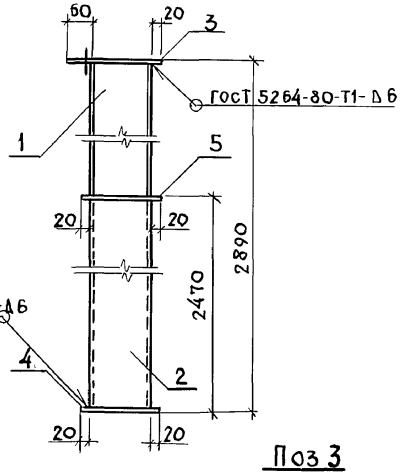

Поз 3

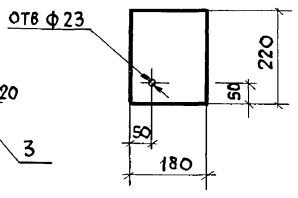

СК2

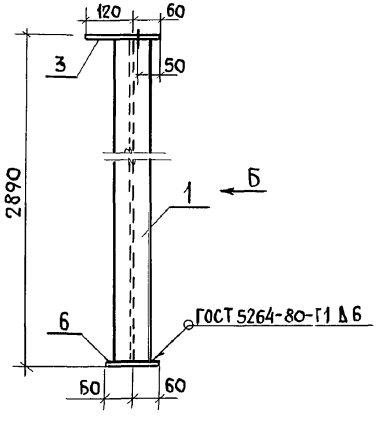

Вид Б

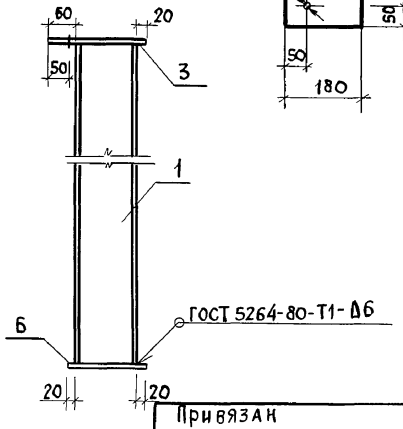

Марка изделия	Поз.	Наименование	Кол.	Масса ед. кг	Масса колонны кг
СК1	1	I 14 ℓ= 2870	1	39.3	76.0
	2	[14 ℓ= 2450	1	30.1	
	3	Лист 8х180 ℓ= 220	1	2.5	
	4	Лист 12х180 ℓ= 190	1	3.2	
	5	Лист 8х80 ℓ= 180	1	0.9	
СК2	1	I 14 ℓ= 2870	1	39.3	45.0
	3	Лист 8х180 ℓ= 220	1	2,5	
	6	Лист 12х120 ℓ= 180	1	3.2	

Двутавр I14 по ГОСТ 8239-72, сталь С235 ГОСТ 27772-88
Швеллер [14 по ГОСТ 8240-72*, сталь С235 ГОСТ 27772-88
Лист по ГОСТ 19903-74; сталь С235, С245 ГОСТ 27772-88

Взам. инв. №
Подпись и дата
Инв. № подл.

Привязан
Инв. №

Разраб.	Фетисова		
Рассчит.	Фетисова		
Пров	Левинская		
Н. контр	Скворцова		

802-5-87.91 пп - КЖИ. 9.1

Колонна стальная СК1, СК2

Стадия	Лист	Листов
Р		1

ГИПРОНИСЕЛЬХОЗ

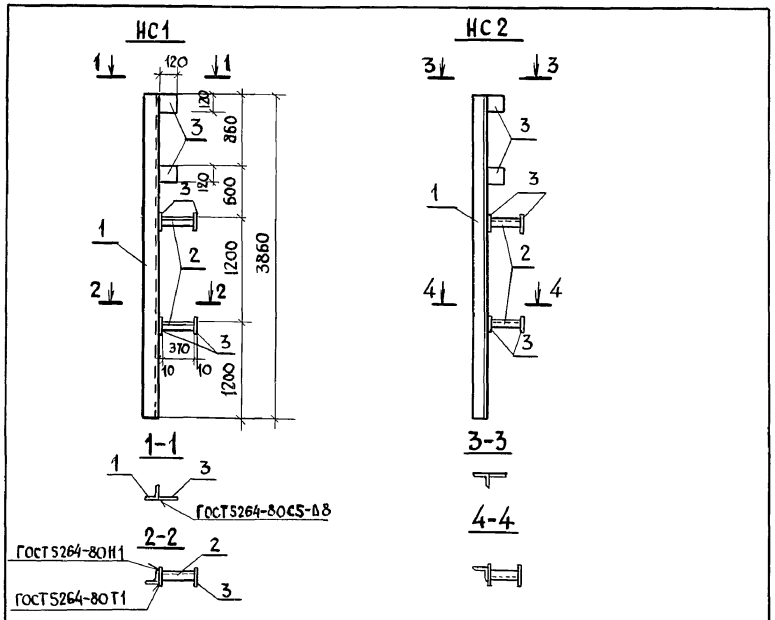

Марка насадки	Поз	Наименование	Кол	Масса ед. кг	Масса насадки кг
НС1 НС2	1	L 100×100×8, ℓ= 3860	1	47.1	59.4
	2	L 80×80×6, ℓ= 370	2	2.72	
	3	лист 10×120×120	6	1.15	

Технические требования см. КЖИ.ТТ
Лист по ГОСТ 19903-71, уголок по ГОСТ 8509-86
сталь С235 по ГОСТ 27772-88

Привязан

Инв. №

Взам. инв. №

Подпись и дата

Инв. № подл.

802-5-87.91 пп - КЖИ 10.1

Разраб.	Грудинова	
Рассчит.	Грудинова	
Провер	Левинская	
Н. контр	Скворцова	

Насадки НС1, НС2

Стадия	Лист	Листов
Р		1

ГИПРОНИСЕЛЬХОЗ

Формат А4

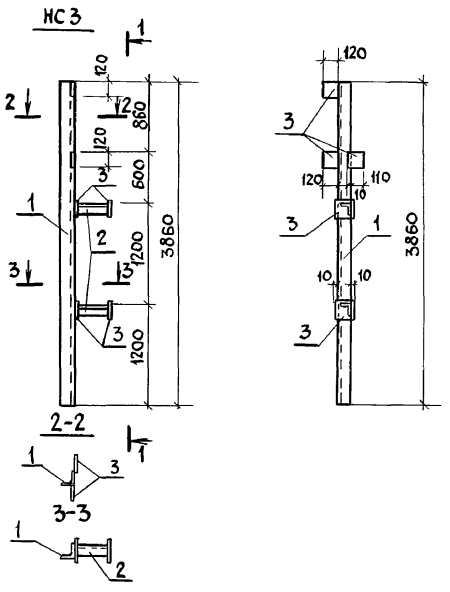

Марка насадки	Поз	Наименование	Кол	Масса ед. кг	Масса насадки кг
НС3	1	L 100×100×8 ℓ= 3860	1	47.1	60.6
	2	L 80×80×6 ℓ= 370	2	2.72	
	3	лист 10×120×120	7	1.15	

Технические требования см КЖИ.ТТ
Лист по ГОСТ 19903-71, уголок по ГОСТ 8509-86
сталь С235 по ГОСТ 27772-88

Привязан

Инв. N

Взам. инв. №

Подпись и дата

Инв. N подл.

802-5-87.91 пп - КЖИ.10.2

Разраб.	Грудинова	
Рассчит.	Грудинова	
Проверил	Левинская	
Н. контр.	Скворцова	

Насадка НС3

Стадия	Лист	Листов
Р		1

ГИПРОНИСЕЛЬХОЗ

25248-02 28

Формат А4

Альбом 2

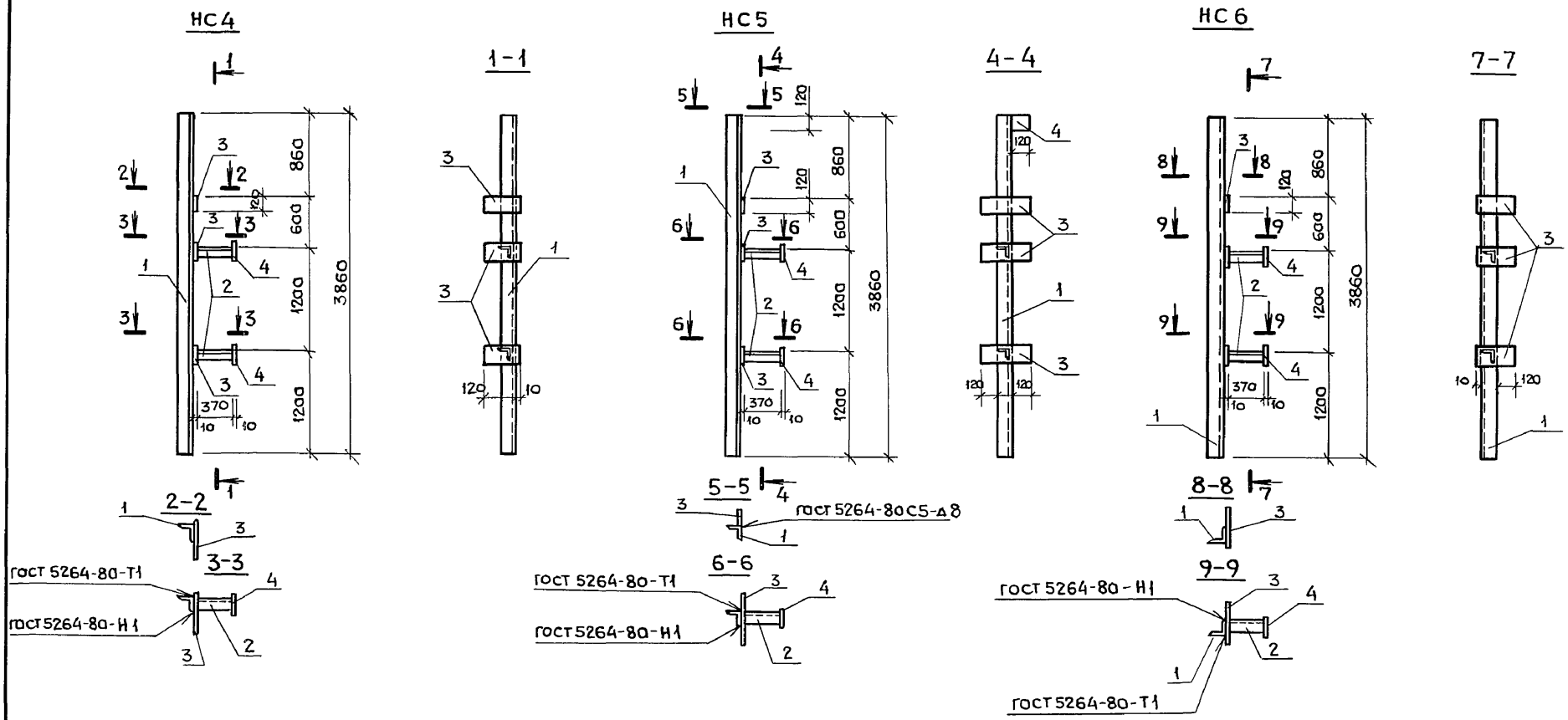

Марка насадки	Поз.	Наименование	Кол.	Масса ед. кг	Масса насадки
НС4 НС6	1	L 100×100×8 ℓ=3860	1	47.1	61.44
	2	L 80×80×6 ℓ=370	2	2.72	
	3	Лист 10×120×230	3	2.2	
	4	Лист 10×120×120	2	1.15	
НС5	1	L 100×100×8 ℓ=3860	1	47.1	65.59
	2	L 80×80×6 ℓ=370	2	2.72	
	3	Лист 10×120×340	3	3.2	
	4	Лист 10×120×120	3	1.15	

Технические требования см. КЖИ. ТТ

Лист по ГОСТ 19903-71, уголок по ГОСТ 8509-88,

сталь С235 по ГОСТ 27772-88

Привязан

Инв. №

Взам. инв. №

Подпись и дата

Инв. № подл.

Разраб.	Грудинова	
Рассчит	Грудинова	
Провер.	Леонов	
Н. контр.	Скворцова	

802-5-87.91 пп – КЖИ. 10.3

Насадки НС4, НС5, НС6

Стадия	Лист	Листов
Р		1

ГИПРОНИСЕЛЬХОЗ

Формат А3

Альбом 2

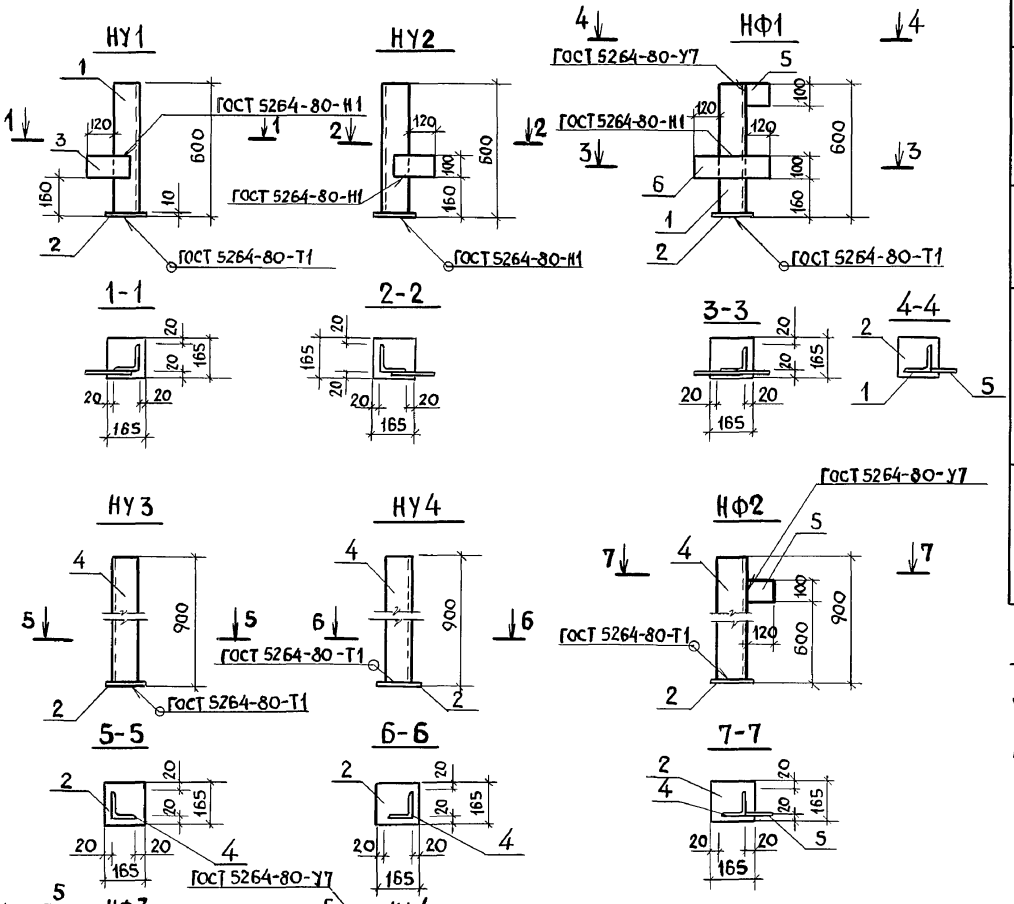

Марка	Поз	Наименование	Кол	Масса ед. кг	Масса изделия
НУ1, НУ2	1	L 125×125×9, ℓ= 600	1	10.38	14.25
	2	Лист 10×165, ℓ=165	1	2.14	
	3	Лист 10×100, ℓ=200	1	1.73	
НУ3, НУ4	2	Лист 10×165 ℓ=165	1	2.14	17.71
	4	L 125×125×9, ℓ= 900	1	15.57	
НФ1	1	L 125×125×9, ℓ= 600	1	10.38	16.33
	2	Лист 10×165, ℓ=165	1	2.14	
	5	Лист 10×100, ℓ=120	1	0.94	
	6	Лист 10×100, ℓ=365	1	2.87	
НФ2... НФ4	2	Лист 10×165, ℓ=165	1	2.14	18.65
	4	L 125×125×9, ℓ= 900	1	15.57	
	5	Лист 10×100, ℓ=120	1	0.94	

Технические требования см. КЖИ.ТТ
Уголок по ГОСТ 8509-86, сталь С245 ГОСТ 27772-88
Лист по ГОСТ 19903-74, сталь С245 ГОСТ 27772-88

Взам. инв. N | Подпись и дата | Инв. N подл.

Привязан

Инв. N

Разраб.	Фетисова	
Рассчит.	Фетисова	
Пров.	Леонов	
Н. контр.	Скворцова	

802-5-87.91 пп - КЖИ 10.4

Насадки НУ1... НУ4; НФ1... НФ4

Стадия	Лист	Листов
Р		1

ГИПРОНИСЕЛЬХОЗ

25248-02 30

Формат А3

Альбом 2

БМ2, БМ3

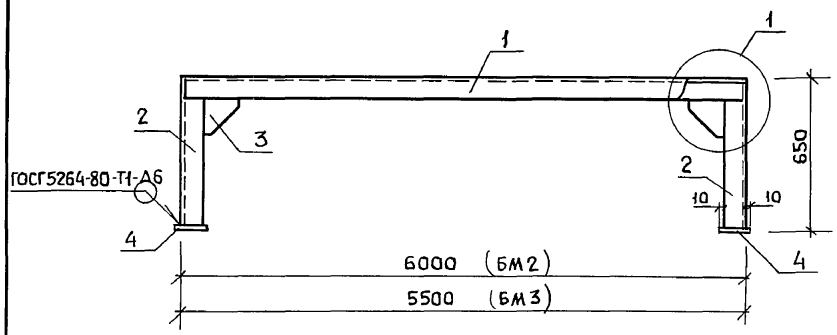

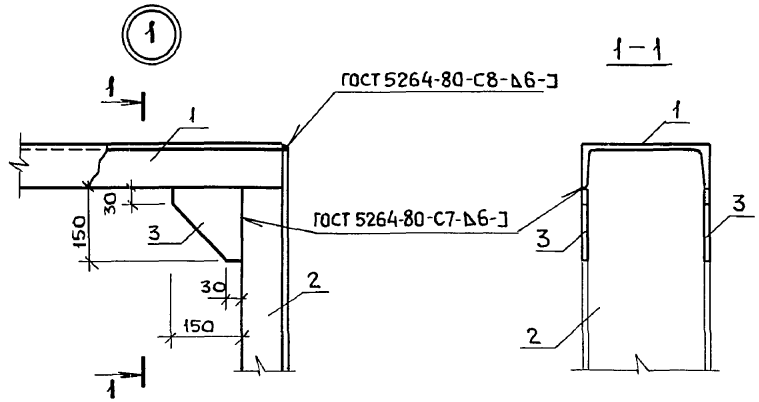

БМ1

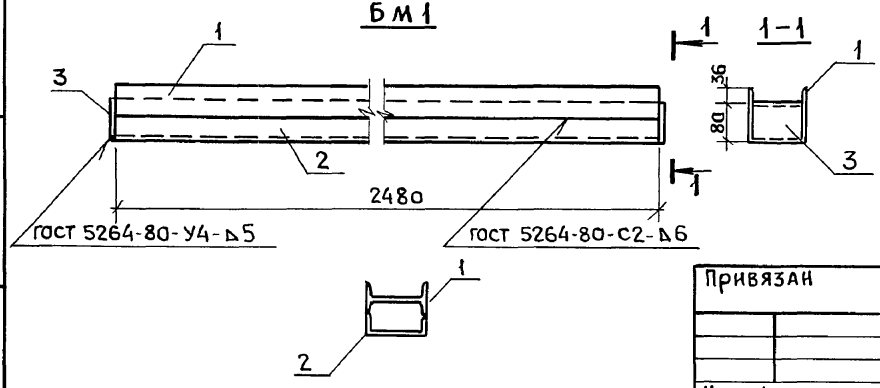

Марка изделия	Поз.	Наименование	Кол.	Масса ед. кг.	Масса балки кг
БМ1	1	I 12 ℓ=2480	1	28.52	55.41
	2	[12 ℓ=2480	1	25.79	
	3	Лист 8×80×110	2	0.55	
БМ2	1	[27 ℓ=5988	1	165,8	216,0
	2	[27 ℓ=636	2	17.6	
	3	Лист 6×150×150	4	1.06	
	4	Лист 8×290×290	2	5.38	
БМ3	1	[27 ℓ=5488	1	152,0	202.2
	2	[27 ℓ=636	2	17.6	
	3	Лист 6×150×150	4	1.06	
	4	Лист 8×290×290	2	5.38	

Швеллер 27 по ГОСТ 8240-72; сталь С245 ГОСТ 27772-88.

Лист по ГОСТ 19903-74; сталь С245, ГОСТ 27772-88.

Швеллер 12 по ГОСТ 8240-72, сталь С235 ГОСТ 27772-88.

Двутавр 12 по ГОСТ 8239-72, сталь С235 ГОСТ 27772-88.

Взам. инв. №

Подпись и дата

Инв. № подл.

Привязан

Инв. №

Разраб.	Грудцинова	
Рассчит.	Грудцинова	
Пров.	Леонов	
Н. контр.	Скворцова	

802-5-87.91 пп - КЖИ.11.1

Балка металлическая БМ1, БМ2, БМ3

Стадия	Лист	Листов
Р		1

ГИПРОНИСЕЛЬХОЗ

25248-02 31

Формат А3

ПВ1

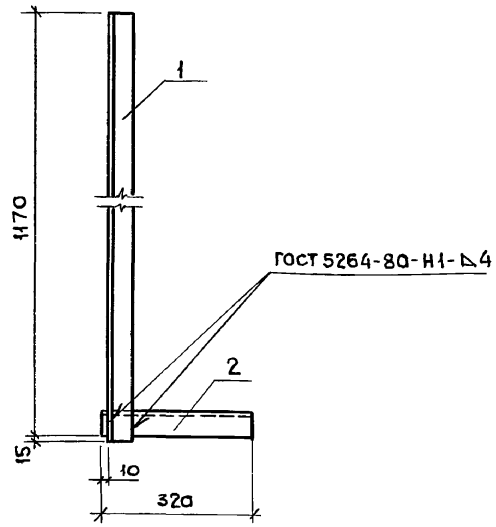

Марка детали	Поз.	Наименование	Кол.	Масса ед. кг	Масса детали
ПВ1	1	∠ 50×50×5 ℓ=1185	1	3,92	4,90
	2	∠ 50×50×5 ℓ=320	1	0,98	

Технические требования см. КЖИ. ТТ
Уголок 50×50×5 по ГОСТ 8509-86,
сталь С235 ГОСТ 27772-88

Привязан

Инв. №

Разраб.	Фетисова		
Рассчит.	Фетисова		
Провер.	Левинская		
Н. контр.	Скворцова		

802-5-87.91 пп - КЖИ. 12.1

Подвеска ПВ1

Стадия	Лист	Листов
Р		1

ГИПРОНИСЕЛЬХОЗ

Взам. инв. № | Подпись и дата | Инв. № подл.

Формат А4

ПВ2

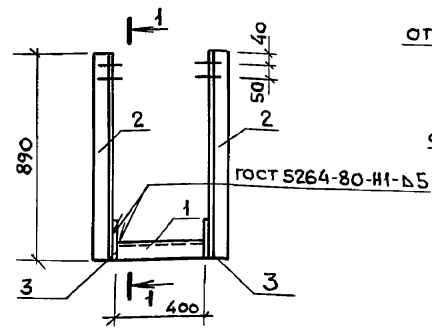

1-1

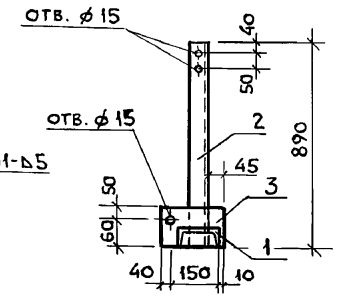

Марка детали	Поз.	Наименование	Кол.	Масса ед. кг	Масса детали
ПВ2	1	[12 ℓ=400	1	4,16	15,52
	2	L 63×63×5 ℓ=890	2	4,28	
	3	Лист 8×110×200	2	1,4	

Технические требования см. КЖИ. ТТ.
Швеллер [12 по ГОСТ 8240-72. сталь С235 ГОСТ 27772-88
Уголок L 63×63×5 по ГОСТ 8509-86, стальС 235 ГОСТ 27772-88
Лист по ГОСТ 19903-74, сталь С235 ГОСТ 27772-88

Привязан

Инв. №

Разраб.	Фетисова		
Рассчит.	Фетисова		
Провер.	Левинская		
Н. контр.	Скворцова		

802-5-87.91 пп - КЖИ. 12.2

Подвеска ПВ2

Стадия	Лист	Листов
Р		1

ГИПРОНИСЕЛЬХОЗ

Взам. инв. № | Подпись и дата | Инв. № подл.

25248-02 32

Формат А4

Альбом 2

РМ1; РМ4; РМ14

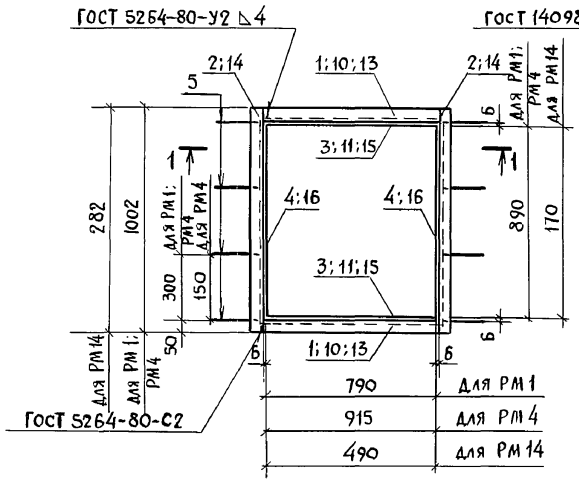

1-1

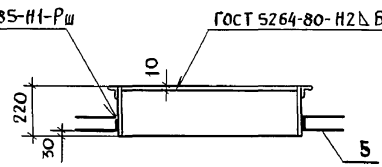

Поз. 2; 6; 14

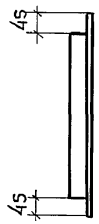

Поз. 5

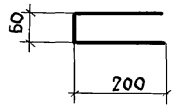

РМ2; РМ5

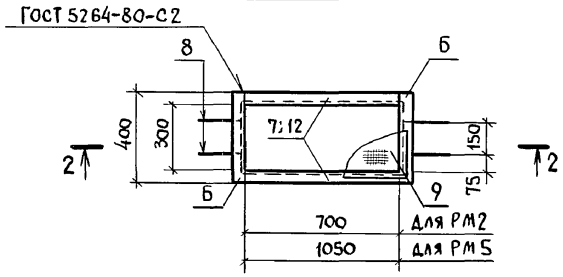

Поз. 8

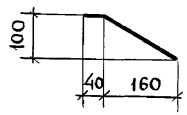

2-2

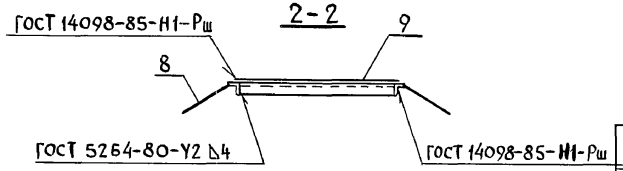

Марки рамки	Поз.	Наименование	Кол	Масса ед. кг	Масса рамки, кг
РМ1	1	50×50×5, ℓ= 802	2	3.02	46.2
	2	ℓ= 1002	2	3.78	
	3	лист 6×210, ℓ= 790	2	7.8	
	4	ℓ= 902	2	8.9	
	5	ф 10 А III, ℓ= 460	8	0.28	
РМ2	6	50×50×5, ℓ= 400	2	1.5	8,9
	7	ℓ= 700	2	2.64	
	8	ф 10 А III, ℓ= 240	4	0.15	
	9	Сетка 10-1.00 НУ	0,3м²	0.34	
РМ4	10	50×50×5, ℓ= 927	2	3.5	52,6
	1	ℓ= 1002	2	3.78	
	11	лист 6×210, ℓ= 915	2	9.0	
	4	ℓ= 902	2	8.9	
	5	ф 10 А III, ℓ= 460	8	0.28	
РМ5	6	50×50×5, ℓ=400	2	1.5	12,0
	12	ℓ= 1050	2	3.96	
	8	ф 10 А III ℓ=240	4	0.15	
	9	Сетка 10-1.00 НУ	0,46м²	0.5	
РМ14	13	50×50×5 ℓ= 502	2	1.9	20,3
	14	ℓ= 282	2	1.1	
	15	Лист 6×210, ℓ= 490	2	4.8	
	16	ℓ= 182	2	1.8	
	5	ф 10 А III, ℓ= 460	4	0.28	

Арматура класса А-III по ГОСТ 5781-82*
Уголок по ГОСТ 8509-86, сталь С235 ГОСТ 27772-88;
Лист по ГОСТ 19903-74, сталь С235 ГОСТ 27772-88;
Сетка по ГОСТ 3826-82

Привязан

Инв N

Разраб.	Никуличева	
Рассчит.	Никуличева	
Пров.	Левинская	
Н.контр.	Скворцова	

802-5-87.91 пп - КЖИ. 13.1

Рамка металлическая РМ1; РМ2; РМ4, РМ5; РМ 14

Стадия	Лист	Листов
Р		1

ГИПРОНИСЕЛЬХОЗ

Инв. N подл. | Подпись и дата | Взам. инв. N

25248-02 33

формат А3

Альбом 2

РМ3

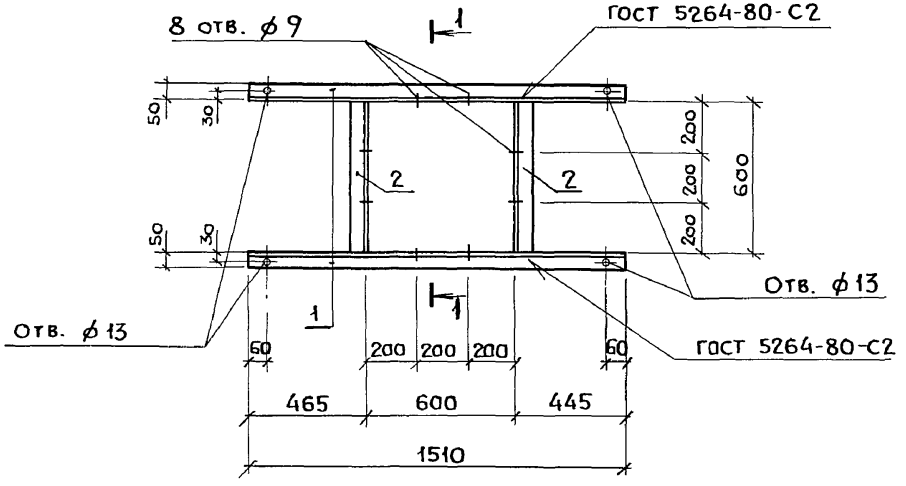

1-1

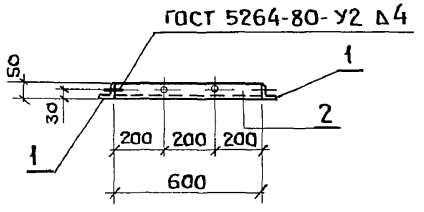

Марка рамки	Поз.	Наименование	Кол.	Масса ед., кг	Масса рамки, кг
РМ3	1	L 50×50×5, ℓ=1510	2	5,69	15,9
	2	ℓ=600	2	2,26	

Уголок по ГОСТ 8509-86, сталь С235 ГОСТ 27772-88.

Взам. инв. №
Подпись и дата
Инв. № подл.

Привязан

Инв. №

Разраб.	Богатырева	
Рассчит.	Богатырева	
Пров.	Левинская	
Н. контр.	Скворцова	

802-5-87.91 пп - КЖИ. 13.2

Рамка металлическая РМ3

Стадия	Лист	Листов
Р		1

ГИПРОНИСЕЛЬХОЗ

Альбом 2

РМ7; РМ8; РМ10

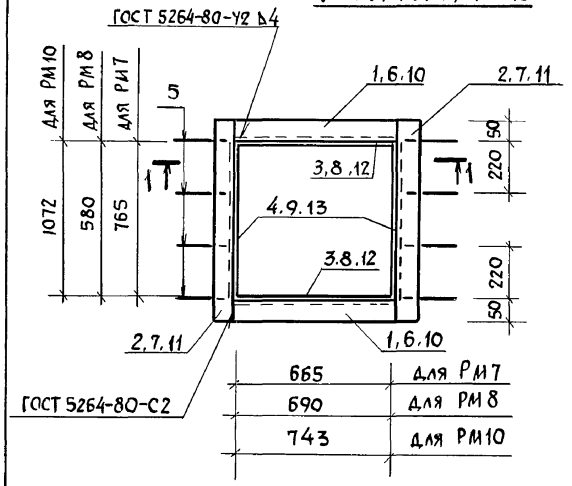

1-1

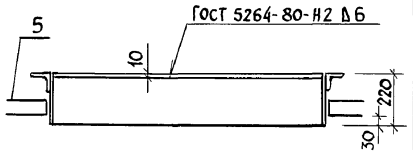

Поз. 2;7;11;15

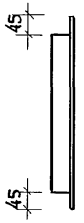

Поз. 5

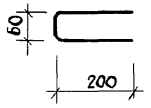

РМ11

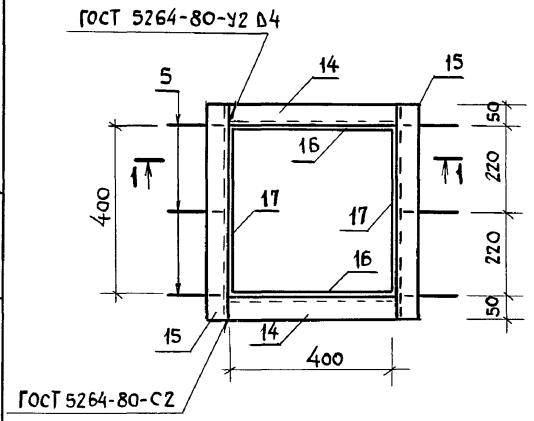

Марка рамки	Поз.	Наименование	Кол.	Масса ед. кг	Масса рамки кг
РМ7	1	∠ 50×50×5 ℓ= 677	2	1.6	37.6
	2	ℓ= 877	2	2.0	
	3	лист 6×210 ℓ= 660	2	6.5	
	4	ℓ= 770	2	7.6	
	5	ф 10 А III ℓ= 460	8	0.28	
РМ8	6	∠ 50×50×5 ℓ= 702	2	1.6	33.6
	7	ℓ= 692	2	1.6	
	8	лист 6×210 ℓ= 690	2	6.8	
	9	ℓ= 580	2	5.7	
	5	ф 10 А III ℓ= 460	8	0.28	
РМ10	10	∠ 50×50×5 ℓ= 755	2	1.8	46.8
	11	ℓ= 1184	2	2.7	
	12	лист 6×210 ℓ= 740	2	7.3	
	13	ℓ= 1070	2	10.5	
	5	ф 10 А III ℓ= 460	8	0.28	
РМ11	14	∠ 50×50×5 ℓ= 412	2	1.0	22.2
	15	ℓ= 512	2	1.2	
	16	лист 6×210 ℓ= 400	2	4.0	
	17	ℓ= 400	2	4.0	
	5	ф 10 А III ℓ= 460	8	0.28	

Уголок по ГОСТ 8509-86 сталь с 235 ГОСТ 27772-88
Лист по ГОСТ 19903-74, сталь с 235 ГОСТ 27772-88
Арматура класса А-III по ГОСТ 5781-82*

Разраб	Леонов		
Рассчит	Леонов		
Пров.	Леонов		
Н. контр	Скворцова		

Привязан

Инв. N

802-5-87.91 пп - КЖИ 13.3

Рамка металлическая РМ7; РМ8; РМ10; РМ11

Стадия	Лист	Листов
Р		1

ГИПРОНИСЕЛЬХОЗ

Инв. N подл. | Подпись и дата | Взам. инв. N

РМ 12; РМ 13

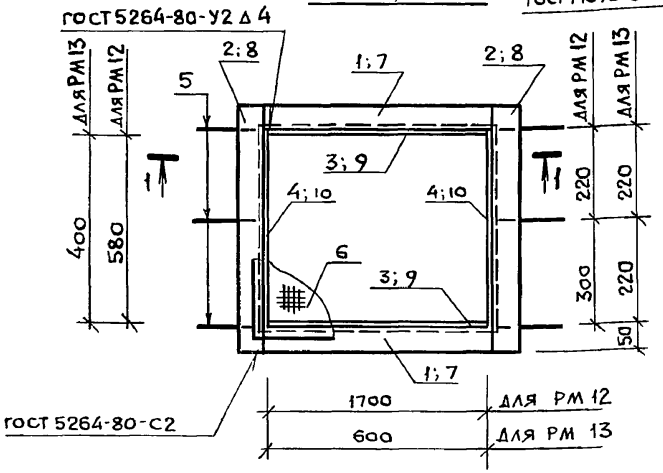

1–1

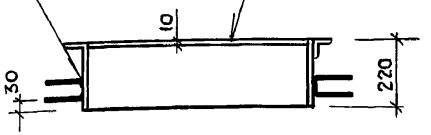

Поз. 2; 8; 12; 14

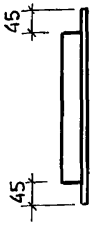

Поз. 5

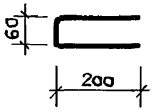

РМ 9

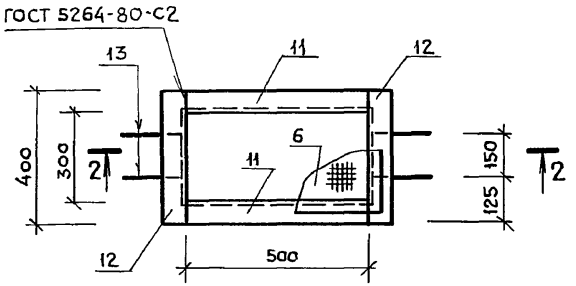

Поз. 13

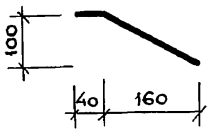

РМ 6

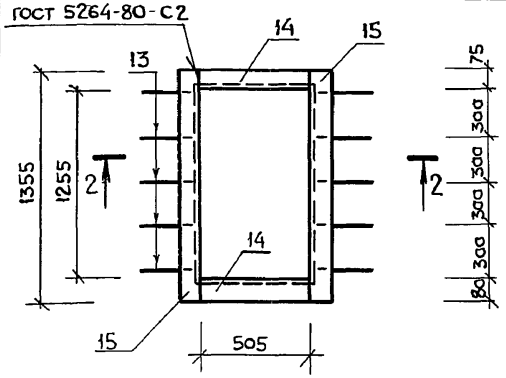

2–2

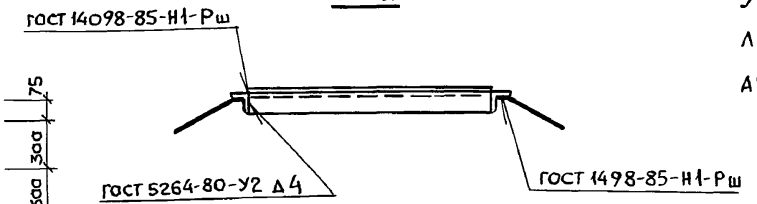

Марка рамки	Поз	Наименование	Кол	Масса ед. кг	Масса рамки кг
РМ 12	1	∠ 50×50×5 ℓ=1712	2	4.0	59.3
	2	ℓ=692	2	1,6	
	3	Лист 6×210 ℓ=1700	2	16.8	
	4	ℓ=580	2	5,7	
	5	⌀ 10 А III ℓ=460	6	0,28	
	6	Сетка 10-1.00 НУ	1,2м²	1,4	
РМ 13	7	∠ 50×50×5 ℓ=612	2	1,4	28,1
	8	ℓ=512	2	1,9	
	9	Лист 6×210 ℓ=600	2	5,9	
	10	ℓ=400	2	4,0	
	5	⌀ 10 А III ℓ=460	6	0,28	
РМ 9	11	∠ 50×50×5 ℓ=500	2	1,16	5,0
	12	ℓ=400	2	0,9	
	13	⌀ 10 А III ℓ=240	4	0,15	
	6	Сетка 10-1.00 НУ	0,2м²	0,23	
РМ 6	14	∠ 50×50×5 ℓ=505	2	1,2	10,3
	15	ℓ=1355	2	3,2	
	13	⌀ 10 А III ℓ=240	10	0,15	

Сетка по ГОСТ 3826-82

Уголок по ГОСТ 8509-86, сталь С-235 ГОСТ 27772-88

Лист по ГОСТ 19903-74, сталь С-235 ГОСТ 27772-88

Арматура класса А-III по ГОСТ 5781-82*

Привязан

Инв. №

Взам. инв. № | Подпись и дата | Инв. № подл.

Разраб.	Леонов		
Рассчит.	Леонов		
Пров.	Леонов		
Н. контр.	Скворцова		

802-5-87.91 ПП-КЖИ. 13.4

Рамка металлическая РМ6; РМ9; РМ12; РМ13.

Стадия	Лист	Листов
Р		1

ГИПРОНИСЕЛЬХОЗ

ВРГ 24-24 (поз. 2)

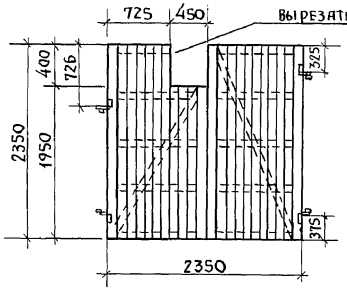

ВРГ 24-24 (поз. 3)

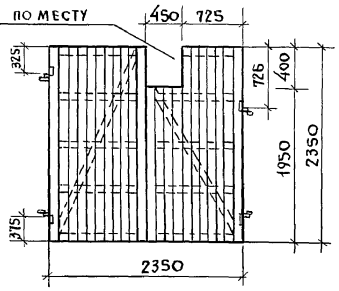

Ворота по ГОСТ 18853-73

Привязан
Инв. N

Разраб	Дробот	
Расчит	Дробот	
Пров.	Росляков	
Н. контр.	Скворцова	

802-5-87.91 пп - КЖ.И 14.1

Ворота ВРГ 24-24

Стадия	Лист	Листов
Р		1

ГИПРОНИСЕЛЬХОЗ

Инв. N подл. | Подпись и дата | Взам. инв. N

Щ Д - 1

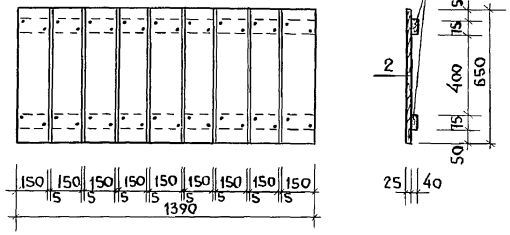

Марка щита	Поз	Наименование	Кол	Масса ед. кг	Масса щита кг.
Щ Д-1		Пиломатериалы ГОСТ 8486-86Е			0,03 м³
		ГОСТ 24454-80Е			
	1	Брус 40х75 ℓ= 1390	2		
	2	Доска 25х150 ℓ= 650	9		

Привязан
Инв. №

Разраб	Дробот	
Расчит.	Дробот	
Пров.	Росляков	
Н. контр	Скворцова	

802-5-87.91 пп - КЖ.И 14.2

Щит деревянный Щ Д 1

Стадия	Лист	Листов
Р		1

ГИПРОНИСЕЛЬХОЗ

Инв. N подл. | Подпись и дата | Взам. инв. N

формат А3

РД 1, РД 2

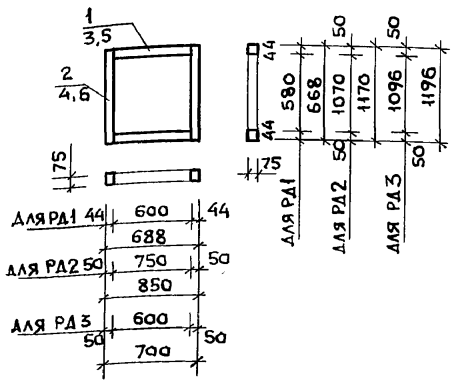

Марка рамы	Поз.	Наименование	Кол	Масса ед. кг	Масса рамы кг
		Пиломатериалы ГОСТ 8486-86Е			
		ГОСТ 24454-80Е			
РД 1	1	Брусок 44×75 ℓ=600	2		0,01 м³
	2	ℓ=688	2		
РД 2	3	Брусок 50×75 ℓ=750	2		0,02 м³
	4	ℓ=1170	2		
РД 3	5	Брусок 50×75 ℓ=600	2		0,01 м³
	6	ℓ=1196	2		

Привязан

Инв. №

Взам. инв. № | Подпись и дата | Инв. № подл.

Разраб.	Дробот	
Расчит.	Дробот	
Пров.	Росляков	
Н. контр.	Скворцова	

802-5-87.91 пп – КЖ.И. 14.3

Рама деревянная РД 1, РД 2 РД 3

Стадия	Лист	Листов
Р		1

ГИПРОНИСЕЛЬХОЗ

ИОБ 1

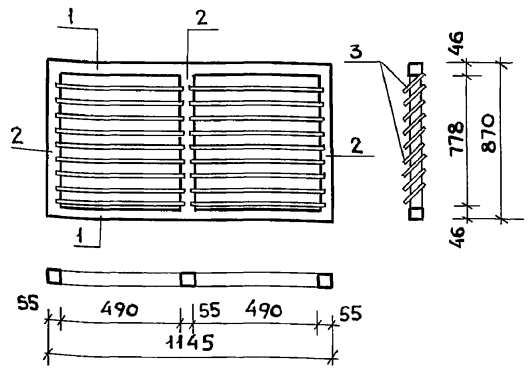

ГОСТ 12506-81

Марка окна	Поз.	Наименование	Кол	Масса ед. кг	Масса окна кг
ИОБ 1		Пиломатериалы ГОСТ 8486-86			0,02 м³
		ГОСТ 24454-80Е			
	1	Брусок 46×55 ℓ=1145	2		
	2	ℓ=870	3		
	3	Рейка 10×80 ℓ=500	18		

Привязан

Инв. №

Взам. инв. № | Подпись и дата | Инв. № подл.

Разраб.	Дробот	
Расчит.	Дробот	
Пров.	Росляков	
Н. контр.	Скворцова	

802-5-87.91 пп – КЖ.И. 14.4

Индивидуальный оконный блок ИОБ 1

Стадия	Лист	Листов
Р		1

ГИПРОНИСЕЛЬХОЗ

Альбом 2

ПС1; ПС2; ПС3; ПС4; ПС5; ПС6; ПС7; ПС8

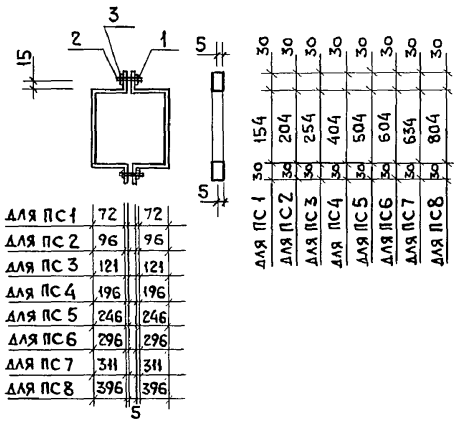

Марка полосы	Поз.	Наименование	Кол.	Масса ед. кг.	Масса полосы
ПС	1	Гайка 11 М8	2		
	2	Болт 11 М8	2		
	3	Шайба 8	2		
ПС1	3	Лист 3×30×358 гост 19903-74			0,2
		Вст 3 кп2 гост 14637-79	2		
ПС2	4	Лист 3×30×456 гост 19903-74			0,3
		Вст 3 кп2 гост 14637-79	2		
ПС3	5	Лист 3×30×556 гост 19903-74			0,4
		Вст 3 кп2 гост 14637-79	2		
ПС4	6	Лист 3×30×856 гост 19903-74			0,6
		Вст 3 кп2 гост 14637-79	2		
ПС5	7	Лист 3×30×1056 гост 19903-74			0,8
		Вст 3 кп2 гост 14637-79	2		
ПС6	8	Лист 3×30×1256 гост 19903-74			0,9
		Вст 3 кп2 гост 14637-79	2		
ПС7	9	Лист 3×30×1316 гост 19903-74			1,0
		Вст 3 кп2 гост 14637-79	2		
ПС8	10	Лист 3×30×1656 гост 19903-74			1,2
		Вст 3 кп2 гост 14637-79	2		

Взам. инв. №

Подпись и дата

Инв. №

Привязан

Инв. №

Разраб.	Дробот	
Рассчит.	Дробот	
Пров.	Росляков	
Н.контр.	Скворцова	

802-5-87.91 пп-КЖИ.14.5

Полоса стяжная ПС

Стадия	Лист	Листов
Р		1

ГИПРОНИСЕЛЬХОЗ

gost.e-ecolog.ru