Альбом

Типовой проект

801 - 7 - 1.91

ПОДВОРЬЕ НА 5 КОРОВ ПРИВЯЗНОГО СОДЕРЖАНИЯ

(СТЕНЫ С ДЕРЕВЯННОЙ ЗАБИРКОЙ)

АЛЬБОМ 3

АР	АРХИТЕКТУРНЫЕ РЕШЕНИЯ	3...9
КЖ	КОНСТРУКЦИИ ЖЕЛЕЗОБЕТОННЫЕ	10...19
КД	КОНСТРУКЦИИ ДЕРЕВЯННЫЕ	20...25

Инв.N подл | подпись и дата | взам.инв. N

gost.e-ecolog.ru

Копировал

Формат А2

Альбом 1

ТИПОВОЙ ПРОЕКТ
801 - 7 - 1.91

ПОДВОРЬЕ НА 5 КОРОВ ПРИВЯЗНОГО СОДЕРЖАНИЯ

ПЕРЕЧЕНЬ АЛЬБОМОВ :

АЛЬБОМ I
- ПЗ ПОЯСНИТЕЛЬНАЯ ЗАПИСКА
- ТХ ТЕХНОЛОГИЯ ПРОИЗВОДСТВА
- ВК ВНУТРЕННИЕ ВОДОПРОВОД И КАНАЛИЗАЦИЯ
- ОВ ОТОПЛЕНИЕ И ВЕНТИЛЯЦИЯ
- ЭМ ЭЛЕКТРООСВЕЩЕНИЕ И ЭЛЕКТРОСИЛОВОЕ ОБОРУДОВАНИЕ

АЛЬБОМ 2 ПОДВОРЬЕ НА 5 КОРОВ ПРИВЯЗНОГО СОДЕРЖАНИЯ (СТЕНЫ КИРПИЧНЫЕ)
- АС АРХИТЕКТУРНО - СТРОИТЕЛЬНЫЕ РЕШЕНИЯ
- КЖ КОНСТРУКЦИИ ЖЕЛЕЗОБЕТОННЫЕ
- КД КОНСТРУКЦИИ ДЕРЕВЯННЫЕ

АЛЬБОМ 3 ПОДВОРЬЕ НА 5 КОРОВ ПРИВЯЗНОГО СОДЕРЖАНИЯ (СТЕНЫ С ДЕРЕВЯННОЙ ЗАБИРКОЙ)
- АС АРХИТЕКТУРНО - СТРОИТЕЛЬНЫЕ РЕШЕНИЯ
- КЖ КОНСТРУКЦИИ ЖЕЛЕЗОБЕТОННЫЕ
- КД КОНСТРУКЦИИ ДЕРЕВЯННЫЕ

АЛЬБОМ 4 ПОДВОРЬЕ НА 5 КОРОВ ПРИВЯЗНОГО СОДЕРЖАНИЯ
- СО СПЕЦИФИКАЦИИ ОБОРУДОВАНИЯ

АЛЬБОМ 5 ПОДВОРЬЕ НА 5 КОРОВ ПРИВЯЗНОГО СОДЕРЖАНИЯ
- КНИГА I С СМЕТА (СТЕНЫ КИРПИЧНЫЕ)
- КНИГА 2 С СМЕТА (СТЕНЫ С ДЕРЕВЯННОЙ ЗАБИРКОЙ)

АЛЬБОМ 6 ПОДВОРЬЕ НА 5 КОРОВ ПРИВЯЗНОГО СОДЕРЖАНИЯ
- КНИГА I ВМ ВЕДОМОСТИ ПОТРЕБНОСТИ В МАТЕРИАЛАХ (СТЕНЫ КИРПИЧНЫЕ)
- КНИГА 2 ВМ ВЕДОМОСТИ ПОТРЕБНОСТИ В МАТЕРИАЛАХ (СТЕНЫ С ДЕРЕВЯННОЙ ЗАБИРКОЙ)

АЛЬБОМ 3

РАЗРАБОТАН ГИПРОНИСЕЛЬХОЗОМ

УТВЕРЖДЕН ГЛАВАГРОПРОМНАУЧПРОЕКТОМ МИНСЕЛЬХОЗПРОДА СССР приказ № 8 от 28.02.91г
Введен в действие ГИПРОНИСЕЛЬХОЗОМ приказ №87-п от 5.05.91г

Главный инженер института В.А.Чернояров
Главный инженер проекта С.П.Попов

инв.N подл | подпись и дата | взам.инв. N

Копировал

Формат А2

Альбом 3

Содержание

Лист	Наименование	Стр
	СОДЕРЖАНИЕ	2
	ОСНОВНОЙ КОМПЛЕКТ РАБОЧИХ ЧЕРТЕЖЕЙ МАРКИ АР	
I	ОБЩИЕ ДАННЫЕ (НАЧАЛО)	3
2	ОБЩИЕ ДАННЫЕ (ОКОНЧАНИЕ)	4
3	ФАСАД I-6.ПЛАН НА ОТМ. 0,000. РАЗРЕЗ 2I-I	5
4	ФАСАДЫ 6-I, А-Д, Д-А. ВИД Б. ПЛАН ЧЕРДАКА.	6
5	ПЛАН КРОВЛИ. УЗЛЫ	7
6	ПЛАН ПОЛОВ, ПЕРЕМЫЧЕК И ОТВЕРСТИЙ НА ОТМ.0,000	8
7	ВИДЫ В,Г,Д	9
	ОСНОВНОЙ КОМПЛЕКТ РАБОЧИХ ЧЕРТЕЖЕЙ МАРКИ КЖ	
I	ОБЩИЕ ДАННЫЕ (НАЧАЛО)	10
2	ОБЩИЕ ДАННЫЕ (ПРОДОЛЖЕНИЕ)	11
3	ОБЩИЕ ДАННЫЕ (ОКОНЧАНИЕ)	I2
4	СХЕМА РАСПОЛОЖЕНИЯ ЭЛЕМЕНТОВ ФУНДАМЕНТОВ	I3
5	СХЕМА РАСПОЛОЖЕНИЯ ЭЛЕМЕНТОВ ФУНДАМЕНТОВ	
	ФРАГМЕНТЫ I,2,3; СЕЧЕНИЯ I-I...II-II,	
	ФУНДАМЕНТ ФмI	I4
6	СХЕМА РАСПОЛОЖЕНИЯ КОРМУШЕК, КАНАЛА И ПРИЯМКОВ;	
	РАЗРЕЗ I-I, 2-2	I5
7	СХЕМА РАСПОЛОЖЕНИЯ КОРМУШЕК, КАНАЛА И ПРИЯМКОВ.	
	ФРАГМЕНТ I, СЕЧЕНИЯ 3-3...9-9	I6
8	СХЕМА РАСПОЛОЖЕНИЯ ЭЛЕМЕНТОВ ВЫГУЛЬНОЙ ПЛОЩАДКИ,	
	СЕЧЕНИЯ I-I, 2-2, а-а	I7
9	ТЕХНИЧЕСКИЕ ТРЕБОВАНИЯ	
	СТОЙКА ОГРАЖДЕНИЯ СО 250, I6-а	
	АНКЕР АI	
	ИЗДЕЛИЕ ЗАКЛАДНОЕ МНI	I8
I0	СКОБА ПРЯМАЯ МСI, МС2, СКОБА УГЛОВАЯ МС3	
	КОСТЫЛЬ МС4	
	ШАЙБА МС5, МС6	
	СТРЕМЯНКА СГI	
	ЩИТ ДЕРЕВЯННЫЙ ЩДI	I9
	ОСНОВНОЙ КОМПЛЕКТ РАБОЧИХ ЧЕРТЕЖЕЙ МАРКИ КД	
I	ОБЩИЕ ДАННЫЕ	20
2	СХЕМА РАСПОЛОЖЕНИЯ ЭЛЕМЕНТОВ ПЕРЕКРЫТИЯ	
	РАЗРЕЗ I-I. ФРАГМЕНТ I	21
3	СХЕМА РАСПОЛОЖЕНИЯ ЭЛЕМЕНТОВ ПЕРЕКРЫТИЯ	
	УЗЛЫ I...7	22

Лист	Наименование	Стр
4	СХЕМА РАСПОЛОЖЕНИЯ ЭЛЕМЕНТОВ ПОКРЫТИЯ	
	РАЗРЕЗЫ I-I, 2-2	23
5	СХЕМА РАСПОЛОЖЕНИЯ ЭЛЕМЕНТОВ ПОКРЫТИЯ	
	РАЗРЕЗЫ 3-3...7-7	24
6	СХЕМА РАСПОЛОЖЕНИЯ ЭЛЕМЕНТОВ ПОКРЫТИЯ	
	УЗЛЫ I...I8	25

Взам. инв. № | Подпись и дата | Инв. № подл

Альбом 3

Ведомость рабочих чертежей основного комплекта марки АР

Лист	НАИМЕНОВАНИЕ	Примечание
1	Общие данные (начало)	
2	Общие данные (окончание)	
3	ФАСАД 1-6. ПЛАН НА ОТМ.0.000 РАЗРЕЗ 1-1.	
4	ФАСАДЫ-Б-1,А-Ж,Д-А. ВИД Б. ПЛАН ЧЕРДАКА.	
5	ПЛАН КРОВЛИ. УЗЛЫ	
6	ПЛАН ПОЛОВ, ПЕРЕМЫЧЕК И ОТВЕРСТИЙ НА ОТМ.0.000	
7	ВИДЫ В, Г, Д	

Ведомость ссылочных и прилагаемых документов

ОБОЗНАЧЕНИЕ	НАИМЕНОВАНИЕ	Примечание
	ссылочные документы	
ГОСТ 12506-81	Окна деревянные для промышленных зданий	
ГОСТ 14624-84	Двери деревянные для производственных зданий	
1.400-15 вып.1	УНИФИЦИРОВАННЫЕ ЗАКЛАДНЫЕ ИЗДЕЛИЯ ЖЕЛЕЗОБЕТОННЫХ КОНСТРУКЦИЙ ДЛЯ КРЕПЛЕНИЯ ТЕХНОЛОГИЧЕСКИХ КОММУНИКАЦИЙ И УСТРОЙСТВ	
2.436-17 вып.0,1	Узлы окон с деревянными переплетами по ГОСТ 12506-81	
2.460-1 вып. 1	Типовые архитектурно-строительные детали одноэтажных промышленных неотапливаемых зданий с покрытием из асбестоцементных листов	
2.800-2 вып.5,9	Унифицированные узлы и детали сельскохозяйственных зданий и сооружений	
2.860-4	Узлы сельскохозяйственных зданий с каркасом из железобетонных рам	
	прилагаемые документы	
АР.ВМ.	ВЕДОМОСТЬ ПОТРЕБНОСТИ В МАТЕРИАЛАХ	Л.6 КН.2

Ведомость спецификаций

Лист	НАИМЕНОВАНИЕ	Примечание
5	СПЕЦИФИКАЦИЯ ВЕНТШАХТ	
5	СПЕЦИФИКАЦИЯ К ВЕНТКАМЕРЕ	
5	СПЕЦИФИКАЦИЯ К УЗЛАМ 3, 6, 7, В.	
6	СПЕЦИФИКАЦИЯ ЭЛЕМЕНТОВ К ПЛАНУ ПОЛОВ	
6	СПЕЦИФИКАЦИЯ ПЕРЕМЫЧЕК	
7	СПЕЦИФИКАЦИЯ К ЛИСТУ	
7	СПЕЦИФИКАЦИЯ ЭЛЕМЕНТОВ К АНКЕРУ А-1	

СПЕЦИФИКАЦИЯ ЭЛЕМЕНТОВ ЗАПОЛНЕНИЯ ПРОЕМОВ

Марка, поз.	Обозначение	Наименование	Кол.	Масса ед., кг.	Примечание
1	ГОСТ 14624-84	ДВЕРНОЙ БЛОК ДНГ 24-13	4		
2	ГОСТ 14624-84	ДНГ 21-12 Л	2		
3	ГОСТ 14624-84	ДНГ 21-10 Л	1		
4	ГОСТ 14624-84	ДНГ 21-10	1		
5	ГОСТ 14624-84	ДНГ 21-8	1		ГГП.1,2
6	ГОСТ 12506-81	ОКОННЫЙ БЛОК СВД 9-12	5		
7	ГОСТ 12506-81	СП0 6-12	2		

1. СО СТОРОНЫ ВЕНТКАМЕРЫ ДВЕРЬ ОБИТЬ ОЦИНКОВАННОЙ СТАЛЬЮ t=0,8 ГОСТ 14918-80
2. ПО ПЕРИМЕТРУ ДВЕРНОЙ КОРОБКИ ПРЕДУСМОТРЕТЬ ДОПОЛНИТЕЛЬНОЕ УПЛОТНЕНИЕ.

Типовой проект разработан в соответствии с действующими нормами и правилами и предусматривает мероприятия,обеспечивающие пожарную безопасность при эксплуатации здания

Главный инженер проекта С.П.ПОПОВ

Взам. инв. №

Подпись и дата

Инв. № подл.

Привязан

Инв.N

801-7-1.91 -АР

ГИП	Попов		
Нач.отд	Гомзяков		
Н.контр	Скворцова		
ГАП	Гаврилов		
Гл.констр	Олешко		
Гл.спец	Васильев		
Вед.арх	Маргулис		

ПОДБОРЫЕ НА 5 КОРОВ ПРИВЯЗНОГО СОДЕРЖАНИЯ (СТЕНЫ С ДЕРЕВЯННОЙ ЗАБИРКОЙ)

стадия	лист	листов
Р	1	7

Общие данные (начало)

ГИПРОНИСЕЛЬХОЗ

Формат А2

ВЕДОМОСТЬ ОТДЕЛКИ ПОМЕЩЕНИЙ

площадь м²

Наименование или номер помещения	Потолок		Стены или перегородки		Низ стен или перегородок(панель)			Примечание
	Площадь	Вид отделки	Площадь	Вид отделки	Площадь	Вид отделки	Высота, мм	
1	82,5	НЕФТЕПОЛИМЕРНАЯ КРАСКА	102,0	НЕФТЕПОЛИМЕРНАЯ КРАСКА				
2	8,2	ИЗВЕСТКОВАЯ ПОБЕЛКА	29,1 10,8	ШТУКАТУРКА ИЗВЕСТКОВАЯ ПОБЕЛКА	19,0	ГЛАЗУРОВАХАЯ ПЛИТКА	1800	
3А	10,5	ИЗВЕСТКОВАЯ ПОБЕЛКА	50,1	ИЗВЕСТКОВАЯ ПОБЕЛКА				

Общие указания

1. Общая часть

1.1 Класс ответственности здания II

1.2 Степень огнестойкости здания

1.3 За условную отметку 0.000 принят уровень чистого пола кормового проезда, что соответствует абсолютной отметке

1.4 Расчетная температура наружного воздуха минус 30°С.

1.5 Расчетная температура внутреннего воздуха в пом.1 +10°С. относительная влажность 75%

1.6 Наружные стены, столбы и перегородки выкладывать из кирпича КР 75/1650/15 ГОСТ 530-80 на растворе марки 50 с пластифицирующими и уплотняющими добавками. Кладку вести с расшивкой швов

Наружные стены толщиной 550 мм выполнять с уширенным швом с заполнением минераловатными плитами ρ=125 кг/м³ толщиной 50 мм на растворе марки 50.

1.7 Над проемами размером до 600 мм устраивать рядовые перемычки из арматуры ⌀6 А III по две штуки на каждые 120 мм толщины стены, утопленные в слой цементного раствора толщиной 50 мм с заведением концов арматуры за грань проемов на 300 мм.

1.8 Отверстия в перегородках после проводки инженерных коммуникаций заложить кладкой из кирпича КР 75/1650/15 ГОСТ 530-80 на растворе марки 50.

2. Указания по устройству гидроизоляции и отмостки.

2.1 Горизонтальную гидроизоляцию стен и перегородок выполнять из цементно-песчаного раствора состава 1:2 толщиной 30 мм на портландцементе марки 400 с уплотняющими добавками.

2.2 По периметру наружных стен здания выполнить отмостку шириной 700 мм из асфальта толщиной 25 мм по уплотненному щебеночному основанию толщиной 100 мм с уклоном 0.1 м от здания.

3. Указания по защите деревянных конструкций от гниения.

3.1 Деревянные элементы соприкасающиеся с бетоном или утеплителем (обрешетка, пробки и др.) антисептировать.

4. Указания по наружной отделке здания

4.1 Окна и двери покрасить пентафталевой эмалью ПФ 115 ГОСТ 6465-76 два слоя по грунту ГФ-021 ГОСТ 25129-82 один слой.

5. Указания по производству работ

5.1. Производство работ, в том числе в зимнее время, вести в соответствии с требованиями СНиП 3.03.01-87 „Несущие и ограждающие конструкции". СНиП 3.04.01-87 „Изоляционные и отделочные покрытия и СНиП III-4-80 „Техника безопасности в строительстве.

5.2 Применение противоморозных добавок при возведении конструкции из кирпича в зимнее время не допускается.

5.3 В случае возведения кирпичных перегородок при отрицательных температурах, кладка способом замораживания не допускается.

Взам.инв. N | Подпись и дата | Инв.N подл.

Привязан

Инв.No

ГИП	Попов		801-7-1.91 -АР
Нач.отд	Гомзяков		
Н.контр	Скворцова		
ГАП	Гаврилов		
Гл.констр	Олешко		
Гл.спец	Васильев		
Вед.арх	Мардулис		

Подворье на 5 коров привязного содержания (стены с деревянной забиркой).	стадия	лист	листов
	Р	2	
Общие данные (окончание)	гипронисельхоз		

Формат А2

Альбом 3

Фасад 1-6

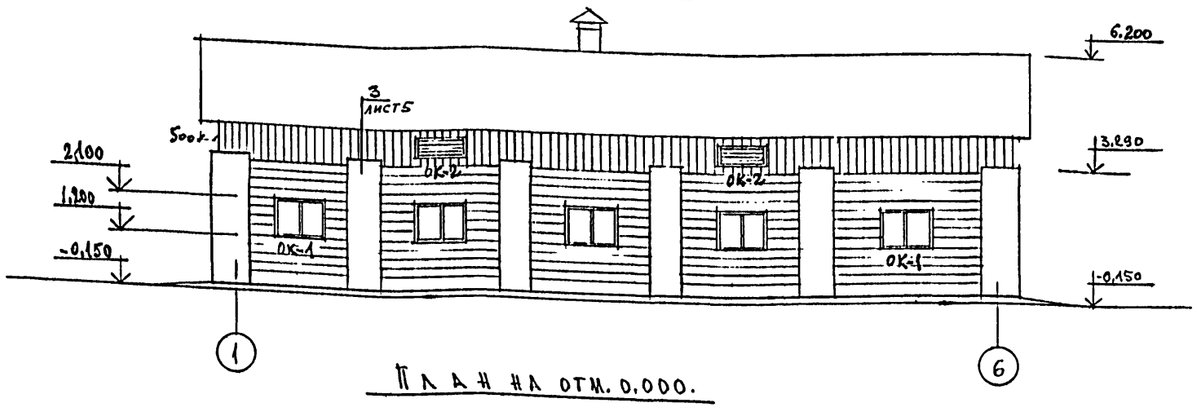

План на отм. 0.000.

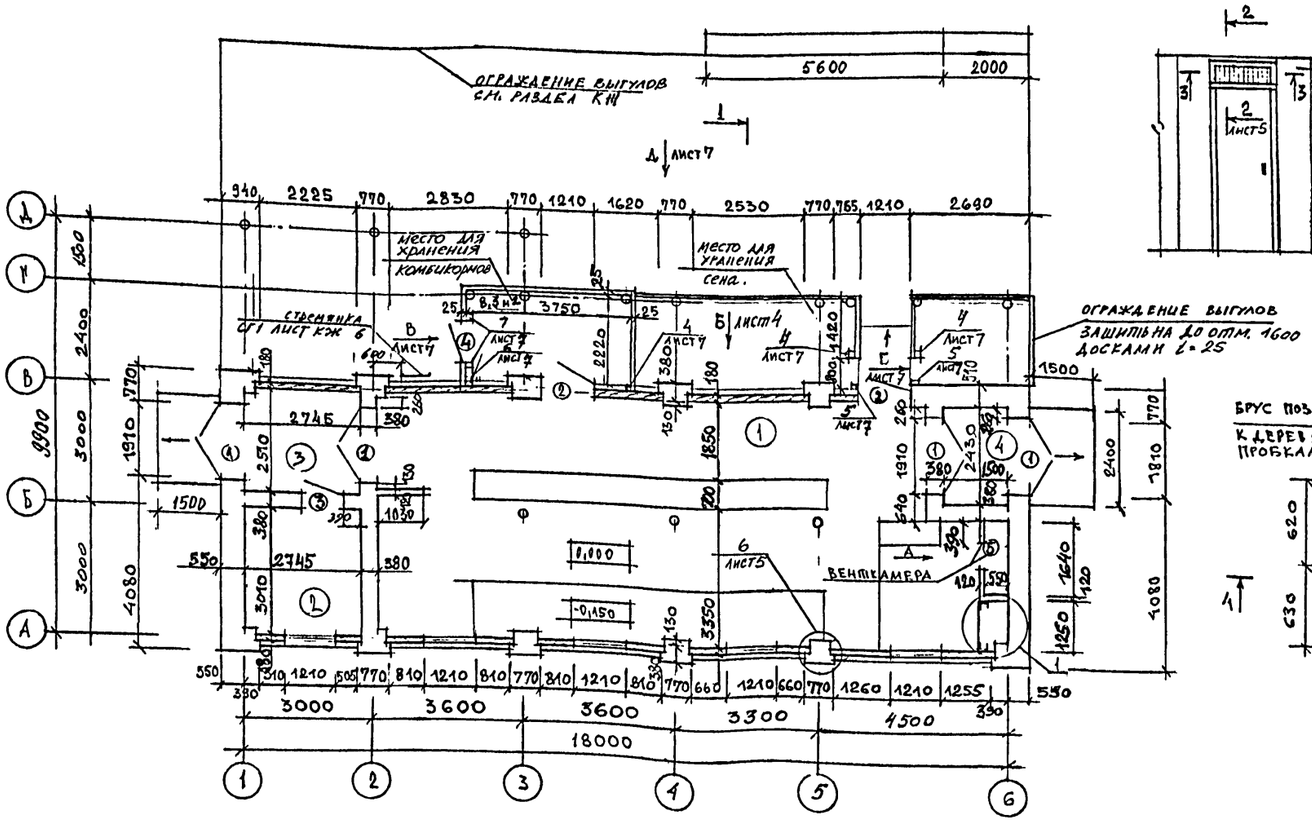

Разрез 1-1

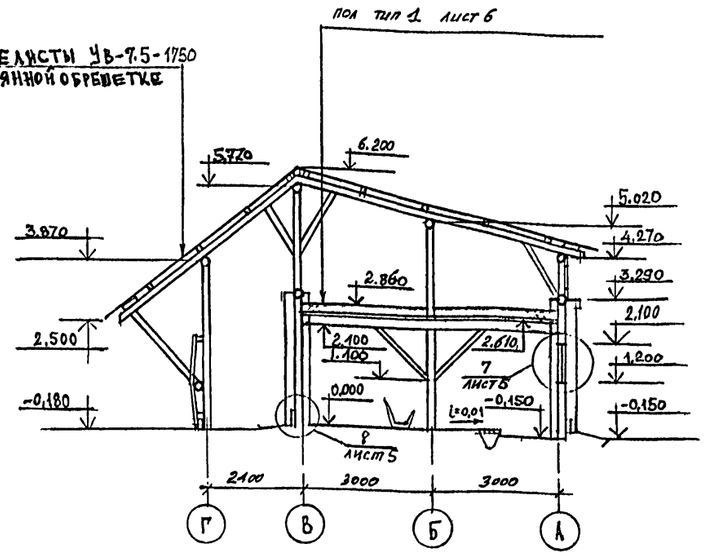

Вид А

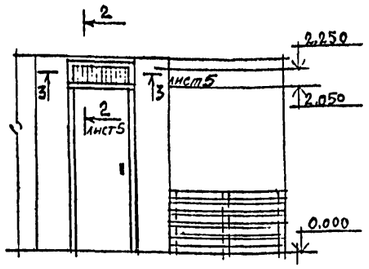

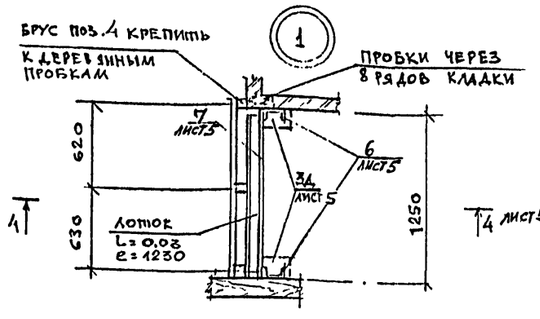

Экспликация помещения

Номер по плану	Наименование	Площадь, м²	Категория производства по взрывной, взрыво-пожарной и пожарной опасности
1	Стойловое помещение	82,5	Д
2	Молочная	8,2	Д
3	Тамбур	6,9	Д
4	Тамбур	3,6	Д

Деталь кирпичной кладки с утеплением см. на листе 7

Ведомость проемов ворот и дверей

Марка, поз.	Размер проема, мм
1	1910 x 2370
2	1210 x 2070
3	1010 x 2070
4	1010 x 2070
5	810 x 2070

Схема заполнения оконных проемов

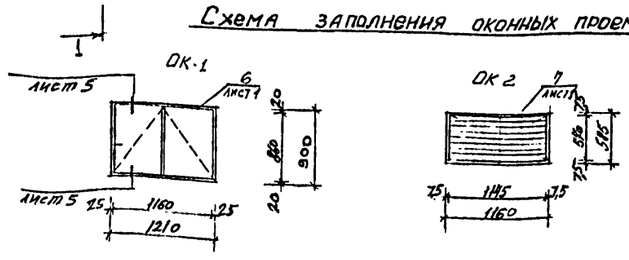

Согласовано: ВК, ЭМ, КЖ, ТХ, СВ

Тренин, Дементьева

Инв. № подл. | Подпись и дата | Взам. инв. №

Привязан

Инв. №

ГИП	Попов	
Нач. отд.	Ломзяков	
Н. контр.	Скворцова	
Гап	Гаврилов	
Гл. констр.	Олешко	
Гл. спец.	Васильев	
Арх.	Гаскарова	

801-7-1.91 -АР

Подворье на 5 коров привязного содержания (стены с деревянной забиркой)

Стадия	Лист	Листов
Р	3	

Фасад 1-6. План на отм. 0.000 Разрез 1-1

ГИПРОНИСЕЛЬХОЗ

Формат А2.

Альбом 3

ФАСАД Б-1

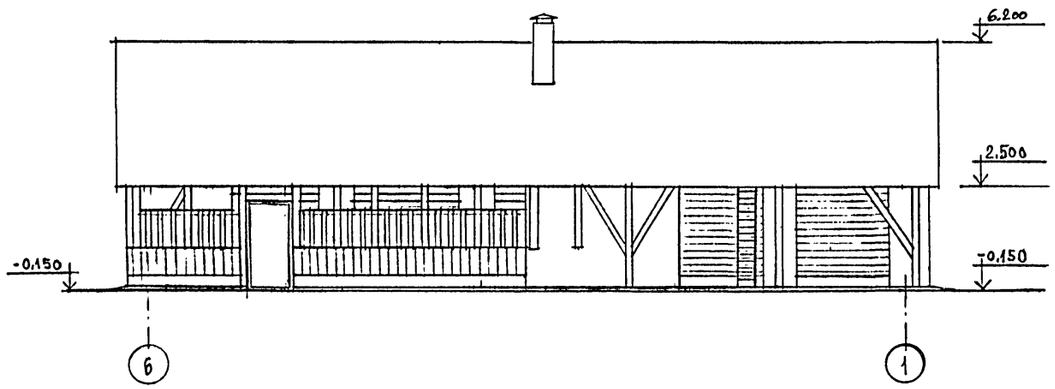

ВИД В

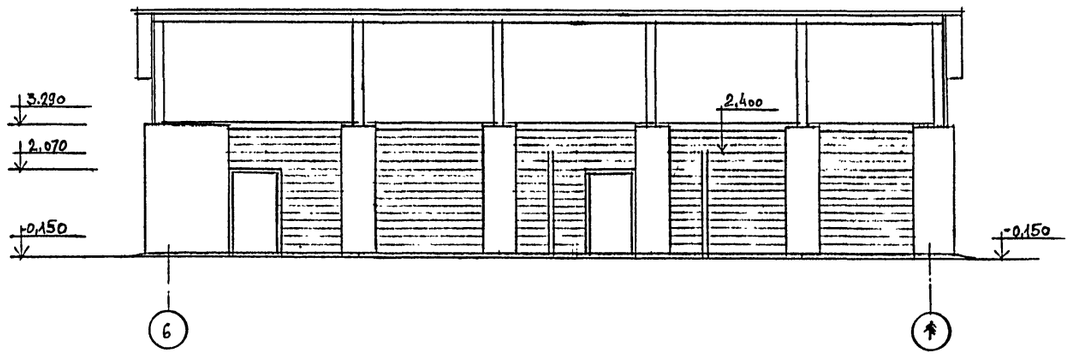

ПЛАН ЧЕРДАКА

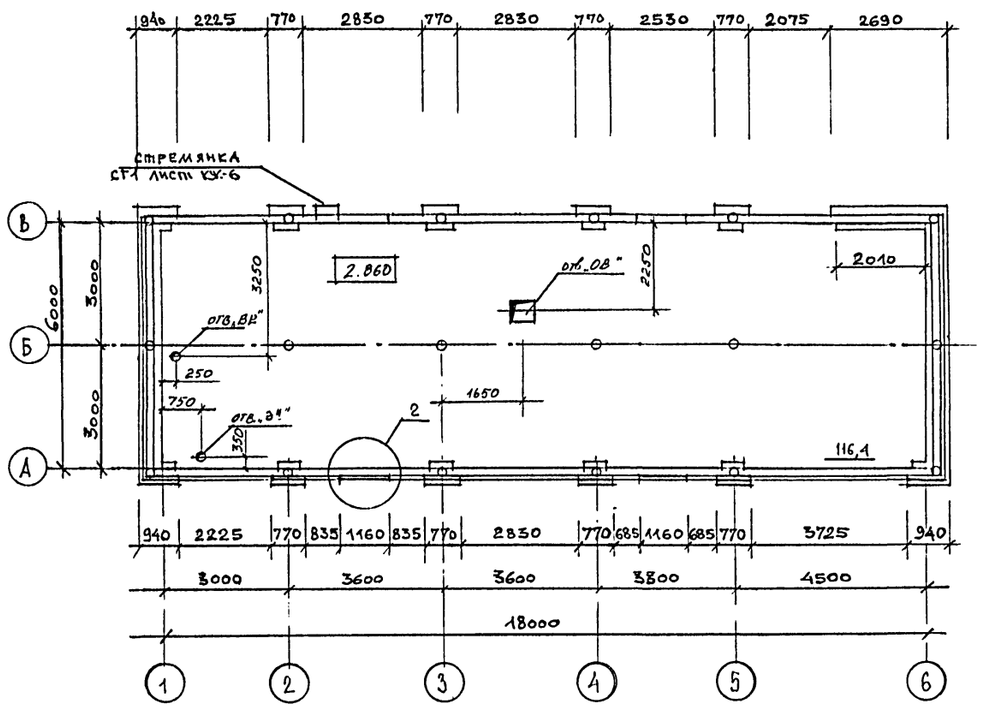

ФАСАД А-Д

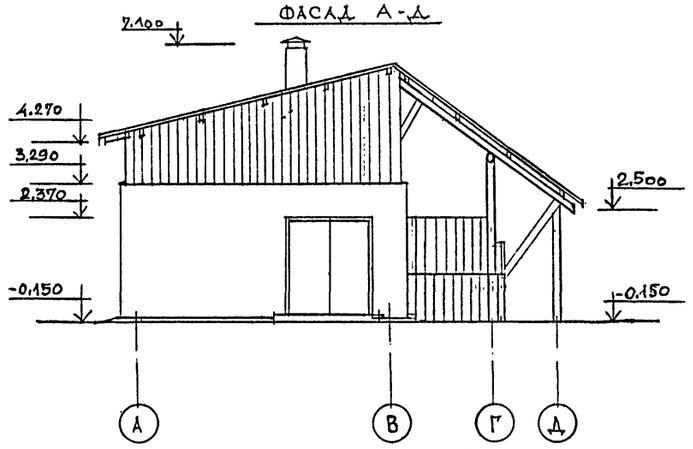

ФАСАД Д-А

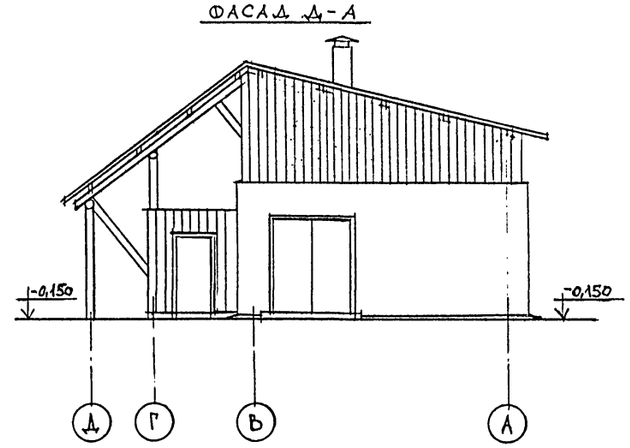

5-5

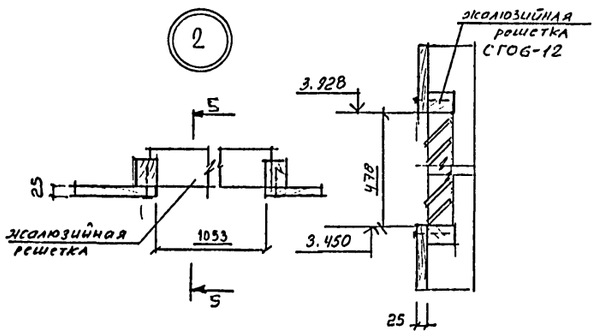

Согласовано

ТХ Орлов

ЭМ Якимчик

ОВ Чубаров

ВК Чубаров

Инв. № подл. | Подпись и дата | Взам. инв. №

Привязан

Инв. №

ГИП	Попов		
Нач.отд.	Гомзяков		
Н.контр.	Скварцова		
ГАП	Гавридов		
Гл.констр.	Одешко		
Гл.спец.	Васильев		

801-7-1.91 - АР

Подворье на 5 коров привязного содержания (стены с деревянной забиркой)

Стадия	Лист	Листов
Р	4	

Фасады Б-1; А-Д, Д-А; Вид Б
План чердака.

ГИПРОНИСЕЛЬХОЗ

Гриф 12

ПЛАН КРОВЛИ

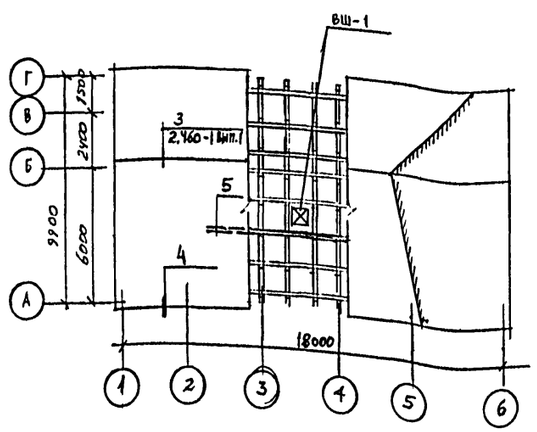

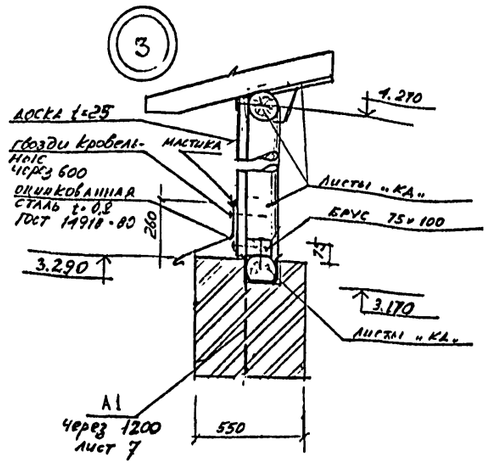

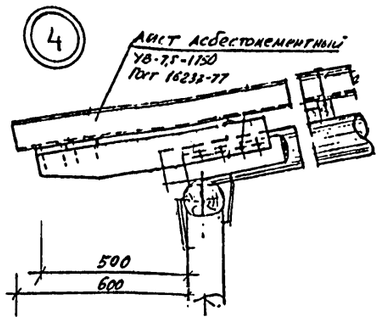

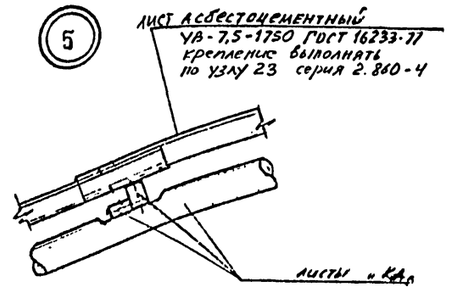

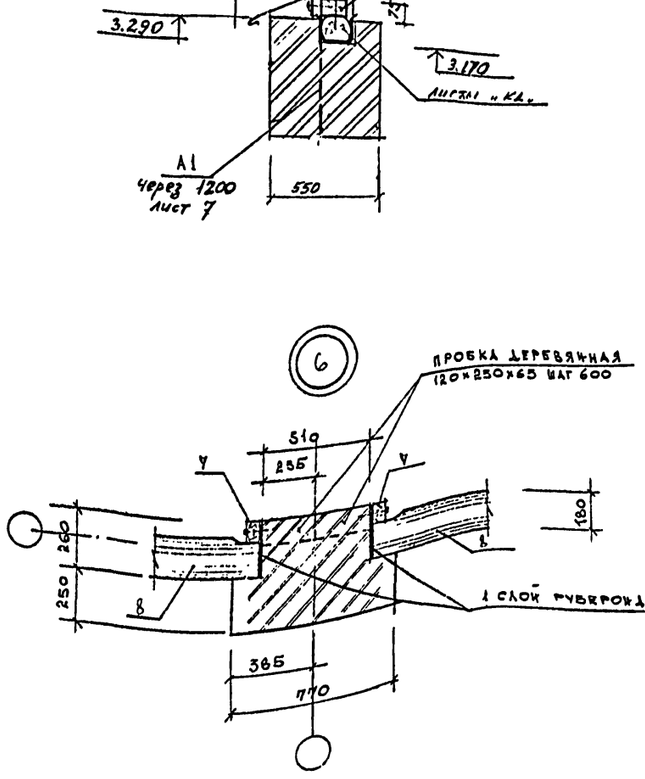

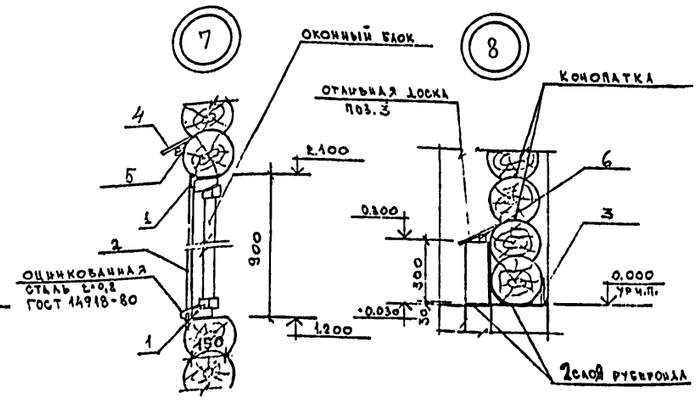

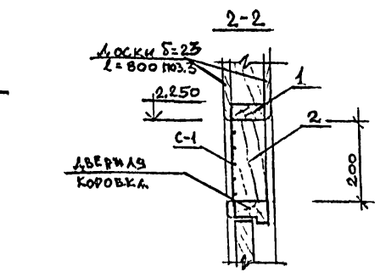

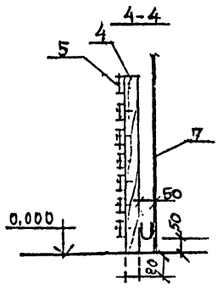

Спецификация вентшахт

Марка, поз.	Обозначение	Наименование	Кол.	Масса ед., кг.	Примечание
ВШ1	2.800-2 вып.9	ВВШ-4-АИ°	1		

СПЕЦИФИКАЦИЯ К ВЕНТКАМЕРЕ

Марка, поз.	Обозначение	Наименование	Кол.	Масса ед., кг.	Примечание
		ПИЛОМАТЕРИАЛЫ ГОСТ 8486-86Е			
		ГОСТ 24454-80			
1		БРУС 45×70 ℓ=870	1		0,003м³
2		45×70 ℓ=570	2		0,004м³
3		ДОСКА 22×125 ℓ=800	6		0,011м³
4	ЛИСТ 3	БРУС 75×100 ℓ=1580	3		0,038м³
5		ДОСКА 32×150 ℓ=1530	7		0,048м³
		ИЗДЕЛИЯ МЕТАЛЛИЧЕСКИЕ			
6		ШВЕЛЛЕР 14 ГОСТ 8240-89 С245 ГОСТ 27772-88 ℓ=2600	2	32,0	
7		ЛИСТ Б-в-1250×2600 ГОСТ 19903-74 С245 ГОСТ 380-71*	1	153,0	ТТП.1
С-1	ГОСТ 5336-80	СЕТКА 35-20-0 900×300	1	0,32	

СПЕЦИФИКАЦИЯ К УЗЛАМ 3,6,7,8

Марка, поз.	Обозначение	Наименование	Кол.	Масса ед., кг.	Примечание
1	ГОСТ 8242-88	НАЛИЧНИК Н-1 44×1220			24,4 п.м.
2		Н-1 44×920			9,2 п.м.
3		22×200			0,28 м³
4		22×125 ℓ=1300	5		0,018м³
5		БРУС 22×50 ℓ=1300	5		0,007м³
6		22×50			0,027м³
7		75×100 ℓ=3150	18		0,236м³
8		БРЕВНО ф180			22,0м³
А1	ЛИСТ 7	АНКЕР А1	32	2,30	

1. Лист окрасить пентафталевой краской НЦ132К или 132П (ГОСТ 6631-74) толщиной покрытия 60...90 мкм с обеих сторон

Согласовано

Инв. № подл. | Подпись и дата | Взам. инв. №

Привязан

Инв. №

		801-7-1.91-АР	
ГИП	Попов		
Нач.отд.	Гомзяков		
Н.контр.	Скворцова		
ГИП	Гаврилов		
Гл.констр.	Олейко		
Гл.спец.	Васильев		
Вед.арх.	Маргулис		
Техн.	Пушкова		

Подборье на 5 коров привязного содержания (стены с деревянной забиркой)	Стадия	Лист	Листов
	Р	5	
План кровли. Узлы.	ГИПРОНИСЕЛЬХОЗ		

Формат А2

Альбом 3

План полов, перемычек и отверстий на отм. 0.000

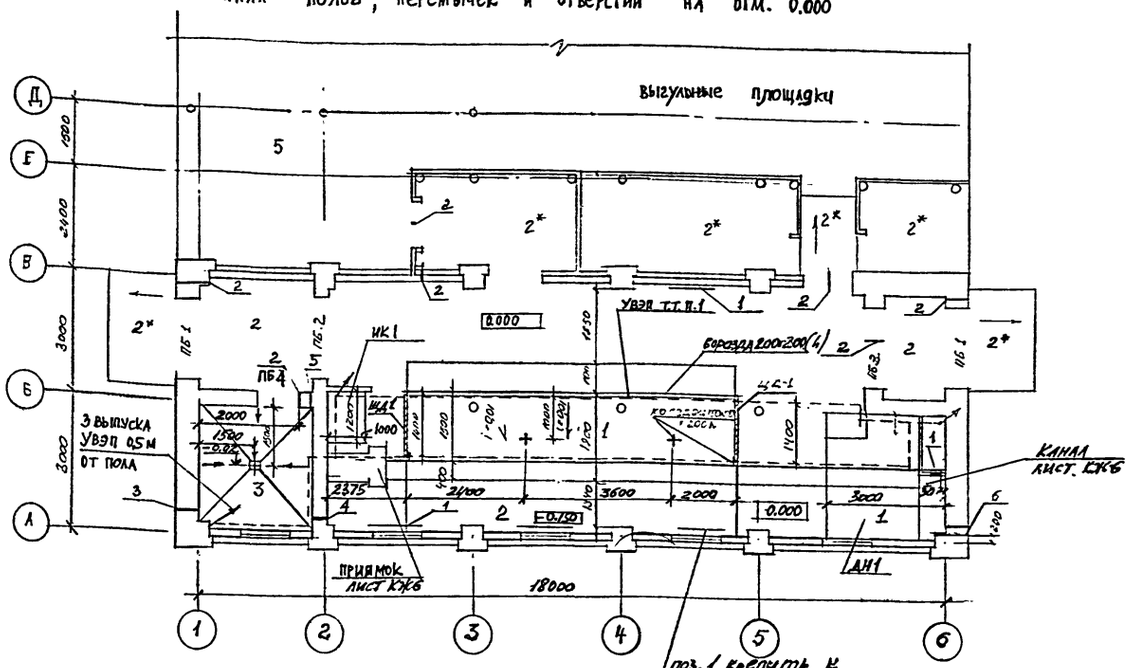

Экспликация полов

Наименование или номер помещения по проекту	Тип пола по проекту	Схема пола или номер узла по серии	Элементы пола и их толщина	Площадь пола, м2
1	1		Покрытие - доска -40мм Прослойка и заполнение швов - битумная мастика -3мм Лага 50×100 втопленная в бетон с шагом 1500 мм Подстилающий слой-бетон класса В 7,5-120мм Слой-щебня или гравия, втрамбованный в грунт -40 мм	19,3
1,3,4, тандус	2 2*		Бетон класса В 22,5; W6 -120мм Слой щебня или гравия, втрамбованный в грунт -40мм	105,4
2	3		Керамическая плитка ГОСТ 6787-90 -13мм Прослойка и заполнение швов из битумной мастики -3мм Гидроизоляция - два слоя изола на прослойке из битумной мастики -10мм Бетон класса В 4,5 -80мм Слой щебня или гравия втрамбованный в грунт	8,2
Чердак	4		Доски ГОСТ 24454-80Е -32мм минватные плиты ρ=75 кг/м³ -180мм лаги 1 слой рубероида на битумной мастике Доски ГОСТ 24454-80Е -28мм	116,4
5, выгульная площадка	5		Цементобетон В25 -160 мм песок стабилизированный битумом -30 мм песок -200 мм уплотненный грунт	123,6

*) Бетон класса В 22,5 по морозостойкости F=75

1. В процессе выполнения полов необходимо заложить на глубине 30-50 мм от поверхности пола проводники УВЭП. Технические решения и расход материала приведены в чертежах марки ЭМ.
2. Перед укладкой полов по периметру здания в помещениях, выполнить подсыпку керамзитовым гравием ρ = 400 кг/м³ толщиной 300 мм шириной 800 мм.
3. Установку стойлового оборудования вести в соответствии с чертежами раздела ТХ

Привязан

Инв. №

Спецификация элементов к плану полов

Марка, поз.	Обозначение	Наименование	Кол.	Масса ед., кг.	Примечание
ЩД-1	КЖД 7	ЩД 1	2		
ДН 1	2.800-2 вып.5	Денник 3000 × 3000	1		
ИК 1	2.800-2 вып.5	индивидуальная клетка для телят 1200 × 1000	1		
ЗД	1.400-15 вып.1	изделие закладное МН 402-2	2	1.5	
1	Гост 18124-75	лист асбестоцементный плоский δ=10мм 1000×1500	4		

Ведомость отверстий

NN отв.	размер отв. b×h	Отметка низа отв.	Кол. отв.	раздел проекта	Примечание
1	400×400	1.000	1	ОВ	
2	50×50	2.300	8	Э	
3	100×100	2.600	1	Э	
4	250×100	2.300	1	Э	
5	100×100	2.150	1	ВК	
6	300×580	1.800	1	ОВ	

Ведомость перемычек

Марка поз.	Схема сечения
ПБ1 мест 2.	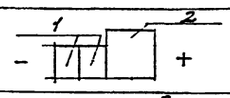
ПБ2 мест 1	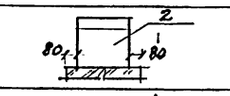
ПБ3 мест 1	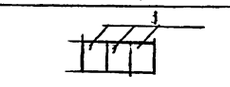
ПБ4 мест 1	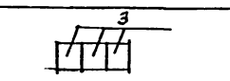

Спецификация перемычек

Марка, поз.	Обозначение	Наименование	Кол.	Масса ед., кг.	Примечание
1	1.038.1-1 вып.1	2ПБ 22-3	7	92	
2	1.038.1-1 вып.1	5ПБ 25-27	3	338	
3	1.038.1-1 вып.1	2ПБ 13-1	3	54	

ГИП	Попов		801-7-1.91-АР
Нач.сад	Галузяков		
Н.контр	Скворцова		
ГАП	Гаврилов		
Гл.конс.	Оленко		
Гл.спец.	Васильев		
Зав.арх.	Мирулис		

подворье на 5 коров привязного содержания (стены с деревянной забиркой).

Стадия	Лист	Листов
Р	6	

План полов, перемычек и отверстий на отм. 0.000

ГИПРОНИСЕЛЬХОЗ

Согласовано: ОВ Жилищ. Гр.ОВ ВК Конст. ЭМ

Инв. № подл. | Подпись и дата | Взам. инв. №

Формат А2

Альбом 3

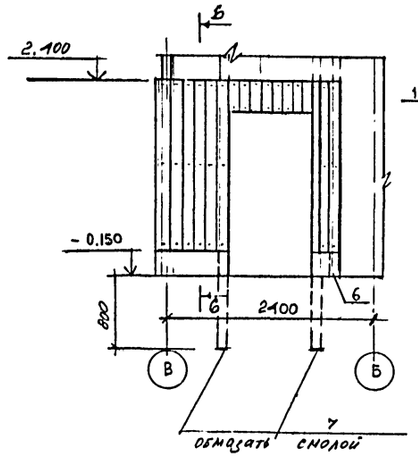

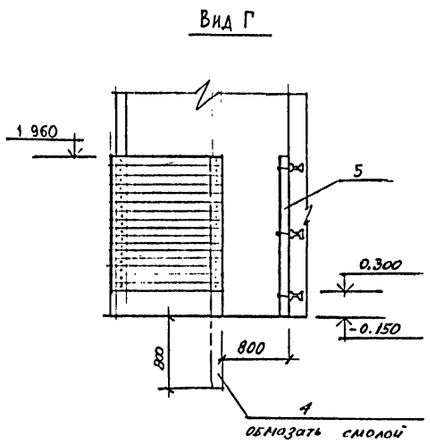

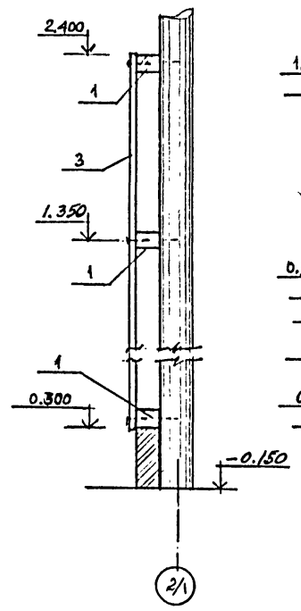

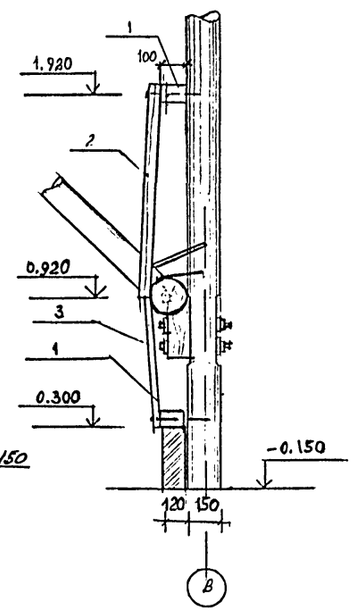

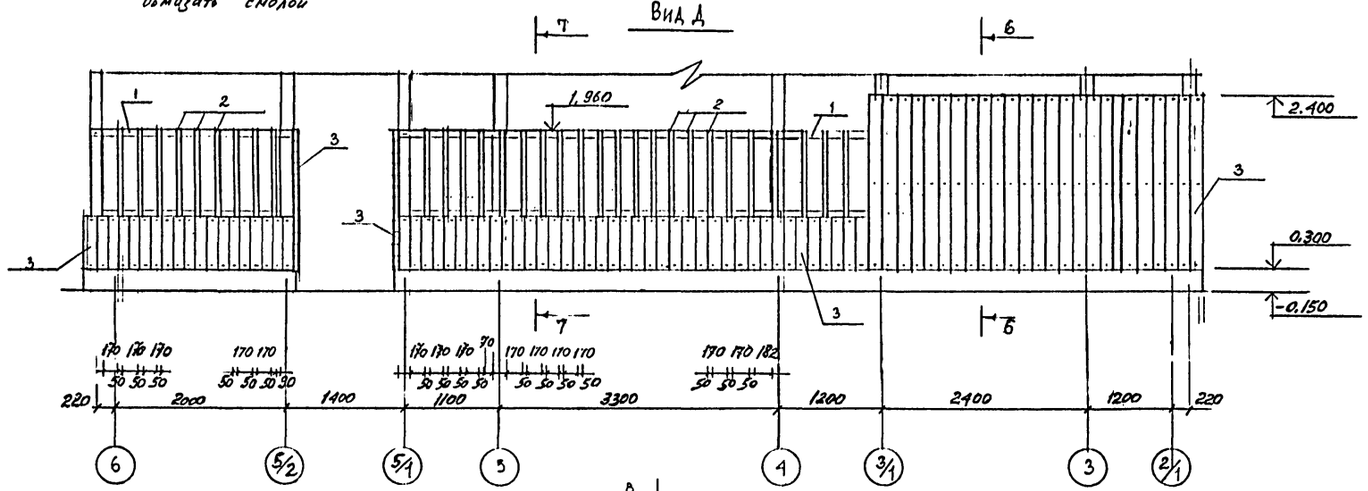

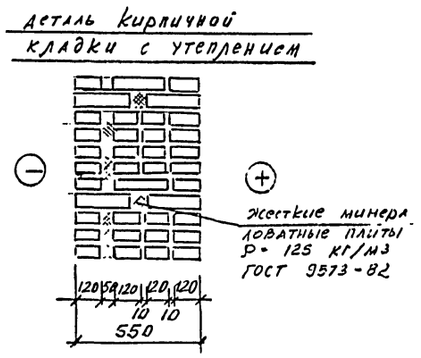

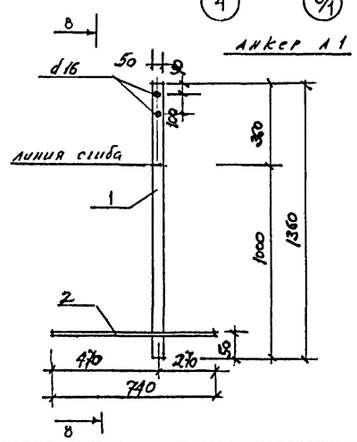

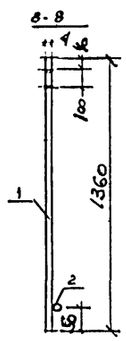

спецификация к листу

Марка, поз.	Обозначение	Наименование	Кол.	Масса ед., кг.	Примечание
		пиломатериалы ГОСТ 8486-86			
1		брус 100×75 ℓ = 38,5	1		2,9 м³
2		брус 50×50 ℓ = 1,04	29		0,09 м³
3		доска t = 25 мм			0,41 м³
4		брус 75×75 ℓ = 2600	2		0,04 м³
5		брус 75×75 ℓ = 1800	2		0,02 м³
6		брус 75×75 ℓ = 2250	1		0,01 м³
7		брус 75×75 ℓ = 3350	2		0,05 м³

спецификация элементов к анкеру А-1

Марка поз.	обозначение	Наименование	Кол.	Масса ед. кг.	примечание
1		лист 4×50×1360	1	2,14	
2		Ø 6 АIII ℓ = 740	1	0,16	

1. Деревянные элементы выполнять из древесины хвойных пород ГОСТ 21454-80

ГИП	Попов		
Нач. отд.	Голизяков		
Н. контр.	Скворцова		
ГАП	Гаврилов		
Гл. констр.	Олешко		
Гл. спец.	Васильев		
Вед. арх.	Маргулис		

801-7-1.91-АР

подворье на 5 коров привязного содержания (стены с деревянной забиркой)

Виды В, Г, Д.

Стадия	Лист	Листов
Р	7	

ГИПРОНИСЕЛЬХОЗ

Формат А2

Привязан

Инв. №

Инв. № подл. | Подпись и дата | Взам. инв. №

Альбом 3

Ведомость рабочих чертежей основного комплекта марки КЖ

Лист	Наименование	Примечание
1	Общие данные (начало)	
2	Общие данные (продолжение)	
3	Общие данные (окончание)	
4	Схема расположения элементов фундаментов.	
5	Схема расположения элементов фундаментов.	
	Фрагменты 1,2,3; сечения 1-1...11-11, фундамент Фм1.	
6	Схема расположения кормушек, канала и приямков;	
	разрез 1-1, 2-2	
7	Схема расположения кормушек, канала и приямков.	
	Фрагмент 1, сечения 3-3...9-9	
8	Схема расположения элементов выгульной	
	площадки, сечения 1-1, 2-2, а-а	

Ведомость ссылочных и прилагаемых документов

Обозначение	Наименование	Примечание
	Ссылочные документы	
ГОСТ 13579-78	Блоки бетонные для стен подвалов	
ГОСТ 13580-85	Плиты железобетонные ленточ-	
	ных фундаментов	
1.815.1-1, вып.1	Балки фундаментные железо-	
	бетонные для продольных и	
	торцовых стен из различных	
	материалов сельскохозяйст-	
	венных производственных зданий	
3.818.9-2, вып.1,2,6	Технологические изделия для животноводчес-	
	ких производственных зданий	
	Прилагаемые документы	
801-7-1.91 - КЖИ.ТТ	Технические требования	альб. 3 стр. 18
- КЖ.И.1	Стойка ограждения СО250.16-а	стр. 18
- КЖ.И.2	Анкер А1	стр. 18
- КЖ.И.3	Изделие закладное МН1	стр. 18
- КЖ.И.4	Скоба прямая МС1, МС2; скоба угловая МС3, костыль МС4	стр. 19
- КЖ.И.5	Шайба МС5, МС6	стр. 19
- КЖ.И.6	Стремянка СГ1	стр. 19
- КЖ.И.7	Щит деревянный Щ.д.1	стр. 19
- КЖ.ВМ	Ведомость потребности в материалах	альб. 6 кн. 2

Типовой проект разработан в соответствии с действующими нормами и правилами и предусматривает мероприятия, обеспечивающие пожарную безопасность при эксплуатации здания

Главный инженер проекта С.П. Попов

Ведомость спецификаций

Лист	Наименование	Примечание
3	Спецификация к схеме расположения	
	элементов фундаментов	
5	Спецификация к схеме расположения	
	кормушек, канала и приямков	
7	Спецификация к схеме расположения	
	элементов выгульной площадки	

Ведомость объемов сборных бетонных и железобетонных конструкций по рабочим чертежам основного комплекта марки КЖ

№ п/п	Наименование группы элементов конструкции	Код	Кол., м³	Примечание
1	Блоки бетонные	574106	23,90	
2	Фундаменты сборные	581200	0,30	
3	Балки фундаментные	582400	1,90	
4	Технологические изделия	585800	2,70	
5	Перемычки	582820	0,80	
	Всего бетона и железобетона		29,60	

Материалы на изготовление сборных бетонных и железобетонных конструкций учтены в ведомости потребности в материалах и отдельно не учитываются.

Общие указания

1. Общая часть

1.1. Класс ответственности здания - II.

1.2. За условную отметку 0.000 принят уровень чистого пола кормового проезда, что соответствует абсолютной отметке [ ].

2. Сведения о нагрузках.

2.1. Расчетная зимняя температура наружного воздуха -минус 30°С.

2.2. Нормативное значение веса снегового покрова для III снегового района СССР - 1.0 кПа (100 кгс/м2).

2.3. Нормативное значение ветрового давления для I ветрового района СССР - 0.23 кПа (23 кгс/м2).

2.4. Зона влажности района строительства - нормальная.

2.5. Нормативное значение равномерно распределенной временной нагрузки на перекрытия и полы на грунте:

на отметке 3.700 - 4.0 кПа (400 кгс/м2);

на отметке 0.000 - 4.0 кПа (400 кгс/м2).

2.6. Нагрузка на пол на грунте в районе проезда автотранспорта -от условного автомобиля с расчетной нагрузкой Н-13.

Взамен инв.№ | Подпись и дата | Инв. № подл.

Привязан

Инв. №

801-7-1.91- КЖ

ГИП	Попов	
Нач. отд.	Гомзиков	
Н. контр.	Скворцова	
Гл. констр.	Ощепко	
Зав. гр.	Островская	
Вод. инж.	Пискунов	
Инж. I кат.	Дитрошов	

Подворье на 5 коров привязного содержания. (стены с деревянной забиркой)

Стадия	Лист	Листов
Р	1	8

Общие данные (начало)

ГИПРОНИСЕЛЬХОЗ

Формат А2

Альбом 3

3.ЗАЩИТА КОНСТРУКЦИЙ ОТ КОРРОЗИИ.

3.1.СТЕПЕНЬ АГРЕССИВНОГО ВОЗДЕЙСТВИЯ ЖИДКОЙ ЧАСТИ НЕРАЗБАВЛЕННЫХ НАВОЗНЫХ СТОКОВ НА БЕТОННЫЕ КОНСТРУКЦИИ ИЗ БЕТОНА ПОНИЖЕННОЙ ПРОНИЦАЕМОСТИ - СЛАБОАГРЕССИВНАЯ, НА ЖЕЛЕЗОБЕТОННЫЕ КОНСТРУКЦИИ И СТАЛЬНЫЕ ЗАКЛАДНЫЕ ДЕТАЛИ - СРЕДНЕАГРЕССИВНАЯ.

3.2.ВОЗДЕЙСТВИЮ ЖИДКОЙ АГРЕССИВНОЙ СРЕДЫ ПОДВЕРЖЕНЫ ПОЛЫ, РЕШЕТКИ, КАНАЛЫ, НАВОЗОХРАНИЛИЩЕ И КОРМУШКИ.

3.3.ДЛЯ БЕТОННЫХ И ЖЕЛЕЗОБЕТОННЫХ КОНСТРУКЦИЙ ПОДВЕРЖЕННЫХ АГРЕССИВНОМУ ВОЗДЕЙСТВИЮ СРЕДЫ НЕОБХОДИМО ПРЕДУСМАТРИВАТЬ ОДИН ИЗ ВИДОВ ЦЕМЕНТОВ: ПОРТЛАНДЦЕМЕНТ, ПОРТЛАНДЦЕМЕНТ С МИНЕРАЛЬНЫМИ ДОБАВКАМИ, ШЛАКОПОРТЛАНДЦЕМЕНТ, УДОВЛЕТВОРЯЮЩИЕ ТРЕБОВАНИЯМ ПО ГОСТ 10178-85.

3.4.В КАЧЕСТВЕ МЕЛКОГО ЗАПОЛНИТЕЛЯ СЛЕДУЕТ ПРЕДУСМАТРИВАТЬ КВАРЦЕВЫЙ ПЕСОК (ОТМУЧИВАЕМЫХ ЧАСТИЦ НЕ БОЛЕЕ 1% ПО МАССЕ ПО ГОСТ 10268-80) .

3.5.В КАЧЕСТВЕ КРУПНОГО ЗАПОЛНИТЕЛЯ СЛЕДУЕТ ПРЕДУСМАТРИВАТЬ ФРАКЦИОНИРОВАННЫЙ ЩЕБЕНЬ ИЗВЕРЖЕННЫХ ПОРОД, ГРАВИЯ И ЩЕБЕНЬ ИЗ ГРАВИЯ, ОТВЕЧАЮЩИЕ ТРЕБОВАНИЯМ ГОСТ 10268-80. СЛЕДУЕТ ИСПОЛЬЗОВАТЬ ЩЕБЕНЬ ИЗВЕРЖЕННЫХ ПОРОД МАРКИ НЕ НИЖЕ 800, ГРАВИЯ И ЩЕБЕНЬ ИЗ ГРАВИЯ НЕ НИЖЕ ДР12.

ЩЕБЕНЬ ИЗ ОСАДОЧНЫХ ПОРОД (ВОДОПОГЛОЩЕНИЕМ НЕ ВЫШЕ 2% И МАРКИ НЕ НИЖЕ 600), ЕСЛИ ОНИ ОДНОРОДНЫ И НЕ СОДЕРЖАТ СЛАБЫХ ПРОСЛОЕК, ДОПУСКАЕТСЯ ПРИМЕНЯТЬ ДЛЯ КОНСТРУКЦИЙ, ЭКСПЛУАТИРУЕМЫХ В ГАЗООБРАЗНОЙ СРЕДЕ.

КРУПНОСТЬ ЗАПОЛНИТЕЛЯ НЕ ДОЛЖНА ПРЕВЫШАТЬ 1/2 ТОЛЩИНЫ ЗАЩИТНОГО СЛОЯ БЕТОНА ДО АРМАТУРЫ И 3/4 РАССТОЯНИЯ МЕЖДУ АРМАТУРНЫМИ СТЕРЖНЯМИ.

3.6.МЕЛКИЙ И КРУПНЫЙ ЗАПОЛНИТЕЛИ ДОЛЖНЫ БЫТЬ ПРОВЕРЕНЫ НА СОДЕРЖАНИЕ ПОТЕНЦИАЛЬНО РЕАКЦИОННОСПОСОБНЫХ ПОРОД. В КАЧЕСТВЕ МЕР ЗАЩИТЫ ОТ ВНУТРЕННЕЙ КОРРОЗИИ ЗА СЧЕТ ПОТЕНЦИАЛЬНО РЕАКЦИОННОСПОСОБНЫХ ПОРД И СНИЖЕНИЯ ВЗАИМОДЕЙСТВИЯ ЗАПОЛНИТЕЛЯ СО ЩЕЛОЧАМИ ЦЕМЕНТА СЛЕДУЕТ ПРЕДУСМАТРИВАТЬ:

ПОДБОР СОСТАВА ПРИ МИНИМАЛЬНОМ РАСХОДЕ ЦЕМЕНТА;

ИЗГОТОВЛЕНИЕ БЕТОНА НА ЦЕМЕНТАХ С СОДЕРЖАНИЕМ ЩЕЛОЧИ НЕ БОЛЕЕ 0,6% В РАСЧЕТЕ НА Na_2O;

ИЗГОТОВЛЕНИЕ БЕТОНА НА ПОРТЛАНДЦЕМЕНТАХ С МИНЕРАЛЬНЫМИ ДОБАВКАМИ, ПУЦЦОЛАНОВОМ ПОРТЛАНДЦЕМЕНТЕ И ШЛАКОПОРТЛАНДЦЕМЕНТЕ;

ВВЕДЕНИЕ В СОСТАВ БЕТОНА ГИДРОФОБИЗИРУЮЩИХ И ГАЗОВЫДЕЛЯЮЩИХ ДОБАВОК.

ПРИ ПОТЕНЦИАЛЬНО РЕАКЦИОННОСПОСОБНЫХ ЗАПОЛНИТЕЛЯХ НЕ ДОПУСКАЕТСЯ ВВЕДЕНИЕ В БЕТОН В КАЧЕСТВЕ ДОБАВОК СОЛЕЙ НАТРИЯ И КАЛИЯ.

3.7.ВОДУ ДЛЯ ЗАТВОРЕНИЯ БЕТОННОЙ СМЕСИ НЕОБХОДИМО ПРИМЕНЯТЬ В СООТВЕТСТВИИ С ТРЕБОВАНИЯМИ ГОСТ 23732-79.

3.8.ДЛЯ ИЗГОТОВЛЕНИЯ МОНОЛИТНЫХ КОНСТРУКЦИЙ КАНАЛОВ, НАВОЗОХРАНИЛИЩА, ПОЛОВ НЕОБХОДИМО ПРИМЕНЯТЬ БЕТОН ПОНИЖЕННОЙ ПРОНИЦАЕМОСТИ - МАРКА ПО ВОДОНЕПРОНИЦАЕМОСТИ W6, КОЭФФИЦИЕНТ ФИЛЬТРАЦИИ ПРИ РАВНОВЕСНОЙ ВЛАЖНОСТИ СВЫШЕ $6*10^{-10}$ ДО $2*10^{-9}$ СМ/С.

3.9.МАРКА БЕТОНА ПО ВОДОНЕПРОНИЦАЕМОСТИ И КОЭФФИЦИЕНТ ФИЛЬТРАЦИИ ОПРЕДЕЛЯЮТСЯ ПО ГОСТ 12730.5-84.

3.10.КЛАССЫ БЕТОНА ПО ПРОЧНОСТИ И МАРКИ ПО МОРОЗОСТОЙКОСТИ ПРИВЕДЕНЫ В ЧЕРТЕЖАХ ПРОЕКТА ИЛИ В ЧЕРТЕЖАХ ТИПОВЫХ КОНСТРУКЦИЙ.

3.11.ДЛЯ ПОВЫШЕНИЯ ЗАЩИТНЫХ СВОЙСТВ БЕТОНА ПО ОТНОШЕНИЮ К АРМАТУРЕ И СНИЖЕНИЯ ПРОНИЦАЕМОСТИ БЕТОНА ЖЕЛЕЗОБЕТОННЫХ КОНСТРУКЦИЙ, НЕПОСРЕДСТВЕННО КОНТАКТИРУЮЩИХ С НАВОЗНЫМИ СТОКАМИ, НАРЯДУ С ОБЕСПЕЧЕНИЕМ ТРЕБУЕМОЙ ПЛОТНОСТИ БЕТОНА W6, В СОСТАВ БЕТОННОЙ СМЕСИ СЛЕДУЕТ ВВОДИТЬ ХИМИЧЕСКИЕ ДОБАВКИ (В ТОМ ЧИСЛЕ ИНГИБИТОРЫ КОРРОЗИИ СТАЛИ) В СООТВЕТСТВИИ С РУКОВОДСТВОМ ПО ПРИМЕНЕНИЮ ХИМИЧЕСКИХ ДОБАВОК В БЕТОНЕ "(МОСКВА, НИИЖБ ГОССТРОЯ СССР, СТРОЙИЗДАТ, 1980).

НЕ ДОПУСКАЕТСЯ ПРИМЕНЕНИЕ ДОБАВОК, СОДЕРЖАЩИХ ХЛОРИСТЫЕ СОЛИ.

3.12.КОНСТРУКЦИИ, ИЗГОТОВЛЕННЫЕ В СООТВЕТСТВИИ С ПЕРЕЧИСЛЕННЫМИ ТРЕБОВАНИЯМИ, НЕ ТРЕБУЕТСЯ ЗАЩИЩАТЬ ЛАКОКРАСОЧНЫМИ ПОКРЫТИЯМИ, КРОМЕ ОГОВОРЕННЫХ НИЖЕ.

3.13.В СЛУЧАЕ ПРИМЕНЕНИЯ ОДНОГО ИЗ ВИДОВ ЦЕМЕНТА ПО П.3.3 ПРИ ИЗГОТОВЛЕНИИ СБОРНЫХ ЖЕЛЕЗОБЕТОННЫХ ТЕХНОЛОГИЧЕСКИХ ИЗДЕЛИЙ ПО СЕРИИ 3.818.9-2 ВМЕСТО СУЛЬФАТОСТОЙКОГО ЦЕМЕНТА, ПРИМЕНЕНИЕ КОТОРОГО ПРЕДУСМАТРИВАЕТСЯ УКАЗАННОЙ СЕРИЕЙ,

КОРМУШКИ НЕОБХОДИМО ПОКРЫТЬ МАСТИКОЙ НА ОСНОВЕ ЛАКА ЭП-55 (ВТУ ГИПИ 4-4031-64), АРМИРОВАННОЙ ХЛОРВИНИЛОВОЙ ТКАНЬЮ, ПО ГРУНТУ ИЗ ЛАКА ЭП-55.

ТОЛЩИНА ПОКРЫТИЯ 200 МКМ (5 СЛОЕВ).

3.14.НЕОБЕТОНИРУЕМЫЕ СТАЛЬНЫЕ ЗАКЛАДНЫЕ ДЕТАЛИ, РЕШЕТКИ, СОЕДИНИТЕЛЬНЫЕ И КРЕПЕЖНЫЕ ЭЛЕМЕНТЫ ЖЕЛЕЗОБЕТОННЫХ КОНСТРУКЦИЙ ЗДАНИЯ И СИСТЕМЫ НАВОЗОУДАЛЕНИЯ НЕОБХОДИМО ЗАЩИТИТЬ КОМБИНИРОВАННЫМ ПОКРЫТИЕМ (ЛАКОКРАСОЧНЫМ ПО МЕТАЛЛИЗАЦИОННОМУ СЛОЮ).

МЕТАЛЛИЗАЦИОННЫЙ СЛОЙ ВЫПОЛНИТЬ АЛЮМИНИЕВЫМ ПОКРЫТИЕМ ТОЛЩИНОЙ НЕ МЕНЕЕ 120 МКМ.

ЛАКОКРАСОЧНОЕ ПОКРЫТИЕ ВЫПОЛНИТЬ СЛЕДУЮЩЕГО СОСТАВА:

ГРУНТ - ГРУНТОВКА ВЛ-02 (ГОСТ 12707-77), ИЛИ ФЛ-03Ж (ГОСТ 9109-81), ПОКРОВНЫЕ СЛОИ - ЛАК ХС-724, ЭМАЛИ ХВ-785, ХС-759 В 5 СЛОЕВ. ОБЩАЯ ТОЛЩИНА ЛАКОКРАСОЧНОГО ПОКРЫТИЯ ДОЛЖНА БЫТЬ НЕ МЕНЕЕ 130 МКМ.

Инв.N подл. | Подпись и дата | Взамен инв.N

				801-7-1.91 - КЖ
ГИП	Попов			
Нач. отд.	Гомзяков			Подворье на 5 коров привязного содержания. (стены с деревянной забиркой)
Н. контр.	Скворцова			
Гл. констр.	Олешко			
Зав. гр.	Островская			Общие данные (продолжение)
Вед. инж	Пискунов			
Инж.I кат	Антропов			

Привязан

Инв.N

Стадия	Лист	Листов
Р	2	

ГИПРОНИСЕЛЬХОЗ

Формат А2

Альбом 3

3.15.НАНЕСЕНИЕ МЕТАЛЛИЧЕСКОГО СЛОЯ НА ПОВЕРХНОСТЬ ДЕТАЛЕЙ РЕКОМЕНДУЕТСЯ ПРОИЗВОДИТЬ ВО ВСЕХ СЛУЧАЯХ В ЗАВОДСКИХ УСЛОВИЯХ ДО ИХ УСТАНОВКИ И ОБЕТОНИРОВАНИЯ КОНСТРУКЦИЙ.

3.16.ЗАКЛАДНЫЕ ДЕТАЛИ И СОЕДИНИТЕЛЬНЫЕ ЭЛЕМЕНТЫ, ПОКРЫТЫЕ АЛЮМИНИЕМ, В МЕСТАХ КОНТАКТА С БЕТОНОМ РЕКОМЕНДУЕТСЯ ПОДВЕРГНУТЬ ДОПОЛНИТЕЛЬНОЙ ЗАЩИТНОЙ ОБРАБОТКЕ ПАРОМ В АВТОКЛАВЕ ПРИ ТЕМПЕРАТУРЕ 150-170°С ДО БЕТОНИРОВАНИЯ КОНСТРУКЦИЙ.

3.17.В ПОСТРОЕЧНЫХ УСЛОВИЯХ ПОСЛЕ ВЫПОЛНЕНИЯ ЭЛЕКТРОСВАРОЧНЫХ РАБОТ ПО СОЕДИНЕНИЮ АЛЮМИНИРОВАННЫХ ИЗДЕЛИЙ С ПОМОЩЬЮ ПЕРЕДВИЖНОЙ УСТАНОВКИ МЕТОДОМ МЕТАЛЛИЗАЦИИ ДОПОЛНИТЕЛЬНО ЗАЩИТИТЬ ВНОВЬ ОБРАЗОВАННЫЕ ШВЫ И НАРУШЕННЫЕ УЧАСТКИ МЕТАЛЛИЧЕСКОГО ПОКРЫТИЯ АЛЮМИНИЕВЫМ ПОКРЫТИЕМ ТОЛЩИНОЙ НЕ МЕНЕЕ 150 МКМ.

ПРИ НЕВОЗМОЖНОСТИ ВЫПОЛНЕНИЯ МЕТАЛЛИЗАЦИИ ДОПУСКАЕТСЯ ЗАЩИТИТЬ СВАРНЫЕ ШВЫ И НАРУШЕННЫЕ УЧАСТКИ МЕТАЛЛИЧЕСКОГО ПОКРЫТИЯ В ГАЗООБРАЗНЫХ СРЕДАХ ПРОТЕКТОРНОЙ ГРУНТОВКОЙ ЭП-057 (ТУ 6-10-1117-75) ИЛИ ДРУГИМИ ПРОТЕКТОРНЫМИ МАТЕРИАЛАМИ, ТОЛЩИНА ПОКРЫТИЯ ДОЛЖНА БЫТЬ НЕ МЕНЕЕ 100 МКМ.

3.18.СТРЕМЯНКУ ПО ПОДГОТОВЛЕННОЙ ПОВЕРХНОСТИ СЛЕДУЕТ ЗАЩИТИТЬ ПЯТЬЮ СЛОЯМИ ОДНОЙ ИЗ ЭМАЛЕЙ, НАЗВАННЫХ В П.3.18 ПО ДВУМ СЛОЯМ ОДНОЙ ИЗ ГРУНТОВОК ХВ-050(ОСТ 6-10-314-79),ХС-010(ТУ6-21-7-89;ТУ6-21-8-89), ХС-059 (ГОСТ 23494-79),ХС-068(ТУ 6-10-820-75), НАНОСИМЫХ НА ЗАВОДЕ-ИЗГОТОВИТЕЛЕ МЕТАЛЛОКОНСТРУКЦИЙ. ОБЩАЯ ТОЛЩИНА ПОКРЫТИЯ - НЕ МЕНЕЕ 130 МКМ.

3.19.ОРИЕНТИРОВОЧНЫЙ СРОК СЛУЖБЫ ЛАКОКРАСОЧНЫХ ПОКРЫТИЙ 3-5 ЛЕТ. ПО МЕРЕ ИЗНОСА В ПРОЦЕССЕ ЭКСПЛУАТАЦИИ В ЗАВИСИМОСТИ ОТ ФАКТИЧЕСКОГО СОСТОЯНИЯ ЛАКОКРАСОЧНЫЕ ПОКРЫТИЯ ДОЛЖНЫ ВОЗОБНОВЛЯТЬСЯ.

3.20.ЗАЩИТНЫЕ ПОКРЫТИЯ СЛЕДУЕТ НАНОСИТЬ НА ПРОЧНУЮ, ЧИСТУЮ И ВЫРОВНЕННУЮ ПОВЕРХНОСТЬ БЕТОНА С УЧЕТОМ ДОПУСТИМОЙ ВЛАЖНОСТИ ДЛЯ ПРИНИМАЕМОГО ПРИ ЗАЩИТЕ ВИДА ЛАКОКРАСОЧНОГО МАТЕРИАЛА, СОГЛАСНО ТРЕБОВАНИЯМ К ПОВЕРХНОСТИ ЗАЩИЩАЕМОГО БЕТОНА.

3.21.ОСНОВНЫМИ НОРМАТИВНЫМИ ДОКУМЕНТАМИ, ОТРАЖАЮЩИМИ ПРАВИЛА ПРИЕМКИ КОНСТРУКЦИЙ ПОД ЗАЩИТУ, ТЕХНОЛОГИЮ ХИМЗАЩИТНЫХ РАБОТ И ПРИЕМКИ ВЫПОЛНЕННОЙ АНТИКОРРОЗИОННОЙ ЗАЩИТЫ, ЯВЛЯЮТСЯ СНИП 3.04.03-85 "ЗАЩИТА СТРОИТЕЛЬНЫХ КОНСТРУКЦИЙ И СООРУЖЕНИЙ ОТ КОРРОЗИИ", СНИП III-4-80 "ТЕХНИКА БЕЗОПАСНОСТИ В СТРОИТЕЛЬСТВЕ", ГОСТ 12.3.016-87 "АНТИКОРРОЗИОННЫЕ РАБОТЫ В СТРОИТЕЛЬСТВЕ. ТРЕБОВАНИЯ К БЕЗОПАСНОСТИ", "РУКОВОДСТВО ПО ЗАЩИТЕ ОТ КОРРОЗИИ ЛАКОКРАСОЧНЫМИ ПОКРЫТИЯМИ СТРОИТЕЛЬНЫХ БЕТОННЫХ И ЖЕЛЕЗОБЕТОННЫХ КОНСТРУКЦИЙ, РАБОТАЮЩИХ В ГАЗОВЛАЖНЫХ СРЕДАХ" (МОСКВА, НИИЖБ, СТРОЙИЗДАТ, 1978),"РЕКОМЕНДАЦИИ ПО ЗАЩИТЕ ОТ КОРРОЗИИ БЕТОННЫХ И ЖЕЛЕЗОБЕТОННЫХ КОНСТРУКЦИЙ СЕЛЬСКОХОЗЯЙСТВЕННЫХ ЗДАНИЙ И СООРУЖЕНИЙ"(МОСКВА, НИИЖБ, 1986), СБОРНИК ИНСТРУКЦИЙ ПО ЗАЩИТЕ ОТ КОРРОЗИИ" ВСН 214-82 ММСС СССР.

4.ТРЕБОВАНИЯ К ПРОИЗВОДСТВУ РАБОТ

4.1.МОНТАЖ КОНСТРУКЦИЙ, А ТАКЖЕ РАБОТЫ ПО ВЫПОЛНЕНИЮ МОНОЛИТНЫХ ЖЕЛЕЗОБЕТОННЫХ И БЕТОННЫХ КОНСТРУКЦИЙ, В ТОМ ЧИСЛЕ В ЗИМНЕЕ ВРЕМЯ, НЕОБХОДИМО ВЕСТИ В СООТВЕТСТВИИ С ТРЕБОВАНИЯМИ СНИП 3.03.01-87 "НЕСУЩИЕ И ОГРАЖДАЮЩИЕ КОНСТРУКЦИИ" И СНИП III-4-80 "ТЕХНИКА БЕЗОПАСНОСТИ В СТРОИТЕЛЬСТВЕ".

4.2 НА ПЕРИОД СТРОИТЕЛЬСТВА В ЗИМНЕЕ ВРЕМЯ В СЛУЧАЕ НЕОБХОДИМОСТИ СЛЕДУЕТ ПРЕДУСМОТРЕТЬ ВРЕМЕННЫЕ ЗАЩИТНЫЕ ТЕПЛОХИМИЧЕСКИЕ МЕРОПРИЯТИЯ ПО ПРЕДОХРАНЕНИЮ ГРУНТА ОСНОВАНИЯ ОТ УВЛАЖНЕНИЯ И ПРОМОРАЖИВАНИЯ (ВРЕМЕННОЕ ТЕПЛОИЗОЛЯЦИОННОЕ ПОКРЫТИЕ ИЗ ОПИЛОК, ШЛАКА, КЕРАМЗИТА, СОЛОМЫ, ШЛАКОВАТЫ, ТОРФЯНЫХ ПЛИТ, СНЕГА; ЗАСОЛЕНИЕ ГРУНТА ЗАСЫПКОЙ ТЕХНИЧЕСКОЙ НЕПРОВАРЕННОЙ СОЛЬЮ; ОРГАНИЗАЦИЯ В ЗИМНИЕ МЕСЯЦЫ ВРЕМЕННОГО ОТОПЛЕНИЯ ПОМЕЩЕНИЙ И ДРУГИЕ МЕРОПРИЯТИЯ).

4.3.ОБРАТНУЮ ЗАСЫПКУ ПАЗУХ ФУНДАМЕНТОВ И ОТСЫПКУ ГРУНТА ПОД ПОЛЫ СЛЕДУЕТ ПРОИЗВОДИТЬ МЕСТНЫМ ГРУНТОМ ОПТИМАЛЬНОЙ ВЛАЖНОСТИ С ПОСЛОЙНЫМ УПЛОТНЕНИЕМ И ДОВЕДЕНИЕМ СТЕПЕНИ УПЛОТНЕНИЯ ГРУНТА ДО K_{com}=0.97 В ПРЕДЕЛАХ ЗДАНИЯ, ДО K_{com}=0.92 ПОД ОТМОСТКУ У ЗДАНИЯ, ДО K_{com}=0.90 НА НЕЗАСТРАИВАЕМЫХ УЧАСТКАХ.

РАБОТУ НЕОБХОДИМО ВЫПОЛНЯТЬ В СООТВЕТСТВИИ С ТРЕБОВАНИЯМИ СНИП 3.02.01-87 "ЗЕМЛЯНЫЕ СООРУЖЕНИЯ, ОСНОВАНИЯ И ФУНДАМЕНТЫ".

Инв.№ подл. | Подпись и дата | Взам.инв.№

Привязан

Инв.№

ГИП	Попов	
Нач.отд.	Гомзяков	
Н.контр.	Скворцова	
Гл.констр.	Олешко	
Зав. гр.	Островская	
Вед.инж.	Пискунов	
Инж.-технол.	Антропов	

801-7-1.91 - КЖ

Подворье на 5 коров привязного содержания (стены с деревянной забиркой)

Стадия	Лист	Листов
Р	3	

Общие данные (окончание)

ГИПРОНИСЕЛЬХОЗ

Формат А2

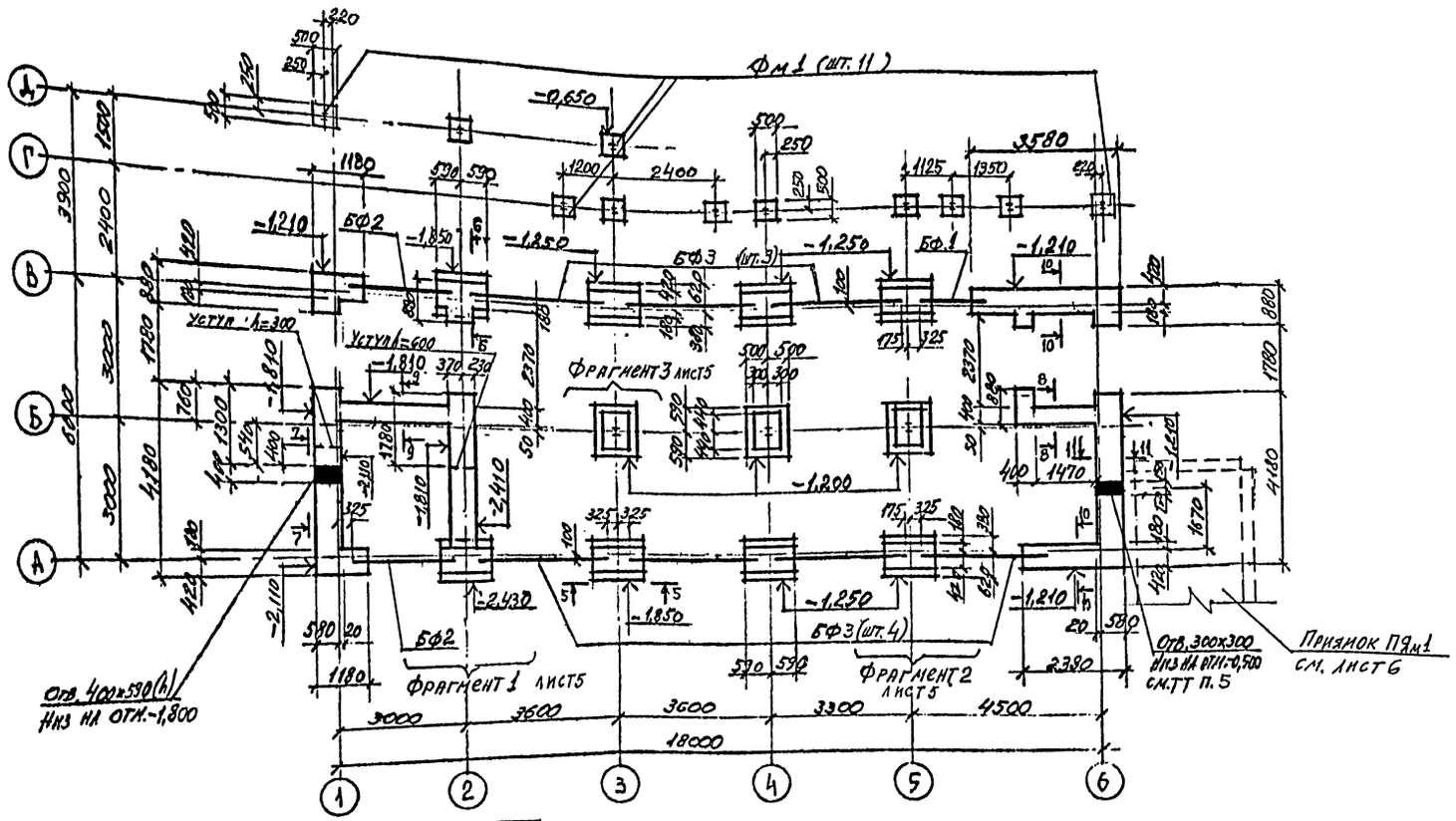

Спецификация к схеме расположения элементов фундаментов

Марка, поз.	Обозначение	Наименование	Кол.	Масса ед. кг	Примечание
		Балки фундаментные			
БФ1	1.815.1-1 вып.1	2БФ1,5	1	250,0	Марка бетона по морозостойкости F75
БФ2		2БФ2,4	2	400,0	
БФ3		2БФ3	7	500,0	
		Плиты фундаментов			
1	ГОСТ 13580-85	ФЛ 10.12-1	11	650,0	F50
		Блоки стен подвалов			
2	ГОСТ 13579-78	ФБС 9.4.6-Т	8	470,0	Марка бетона по морозостойкости F50
3		ФБС 12.4.6-Т	3	640,0	
4		ФБС 24.4.6-Т	3	1300,0	
5		ФБС 12.6.3-Т	4	460,0	
6		ФБС 9.6.6-Т	20	700,0	
7		ФБС 12.6.6-Т	9	960,0	
8		ФБС 24.6.6-Т	8	1960,0	
9	Лист 5	Лист 5×60×13/10 ГОСТ 19903-74 С235 ГОСТ 27772-88	3	3,1	
Фм1	Лист 5	Фундамент Фм1	11		F75
		Материалы			
10		Бетон класса В7,5; F50	2,0		м³

Расчетные нагрузки на верхний обрез фундамента с коэф. n=1, при снеговой нагрузке – 1,0 кПа (100кг/м²)

№№ п/п	Эскиз	Нагрузки M кНм (тсм)	N кН (тс)	Q кН (тс)
1	В А, 2,5	0,7 (0,07)	90,6 (9,06)	0,91 (0,091)
2	Б, 3,5	—	112,4 (11,24)	—
3	Д Г, 1,6	—	25 (2,5)	—
4	1, 270	0,14 (0,014) на м.	53 (5,3) на м.	0,25 (0,025) на м.
5	2	—	66 (6,6) на м	—
6	6, 270	0,14 (0,014) на м	63 (6,3) на м	0,25 (0,025) на м.

4. Фундаментные балки укладывать на цементно-песчаном растворе марки 150 толщиной 20 мм.

5. Отверстие в фундаменте по оси 6 после укладки трубы (по черт. ТХ) тщательно зачеканить цементным раствором марки 50.

6. В месте примыкания приямка ПЯм1 к фундаментам здания последние окрасить горячей битумно-латексно-кукерсольной мастикой за 5 раз.

7. Фрагменты 1,2,3 и сечения 1–1 ... 11–11 с.м. на листе 5.

8. Глубину заложения и размеры подошвы фундаментов необходимо уточнить при привязке проекта к местным условиям по СНиП 2.02.01–83 „Основания зданий и сооружений".

1. Основанием фундаментов служат грунты непучинистые, непросадочные со следующими нормативными характеристиками: угол внутреннего трения $\varphi^н$=0,49 рад или 28°; нормативное удельное сцепление $C^н$=2 кПа (0,02 кгс/см²); модуль деформации нескальных грунтов E=14,7 мПа (150 кгс/см²); плотность грунта γ=1,8 т/м³; коэффициент безопасности по грунту $K_н$=1. Грунтовые воды отсутствуют.

2. Плиты железобетонные ленточных фундаментов укладывать на выровненное песчаное основание.

3. Ленточные фундаменты из бетонных блоков для стен подвалов необходимо укладывать на растворе марки 50 с перевязкой вертикальных швов на 250 мм. Заполнение вертикальных швов между блоками следует производить бетоном класса В7,5; F50.

Согласовано: ТХ Орлов; БК Трегнин; АР Васильев

Инв.№ подл. | Подпись и дата | Взам. инв.№

Привязан

Инв. №

ГИП	Попов	
Нач. отд.	Гомзяков	
Н. контр.	Скворцова	
Гл. конст.	Олешко	
Зав. гр.	Островская	
Рук. мнж.	Пискунов	
Инж. I кат.	Антропов	

801-7-1.91 – КЖ

Подворье на 5 коров привязного содержания. (стены с деревянной забиркой)

Стадия	Лист	Листов
Р	4	

Схема расположения элементов фундаментов

ГИПРОНИСЕЛЬХОЗ

Формат А2

Альбом 3

Фрагмент 1

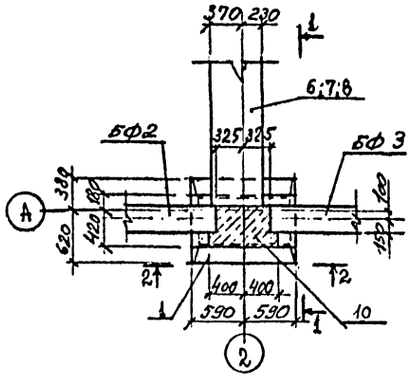

1—1

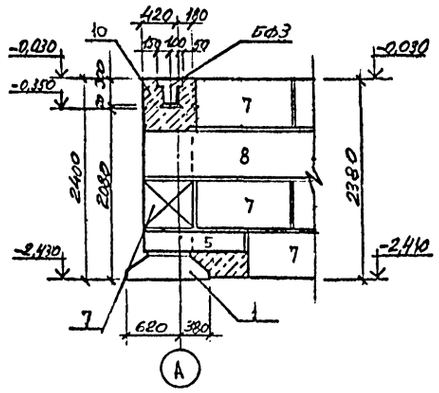

Фрагмент 2

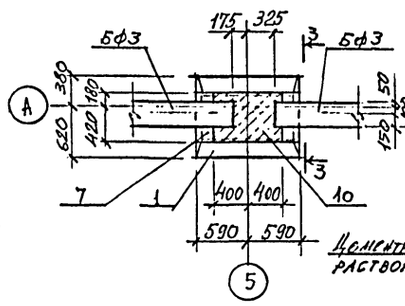

3—3

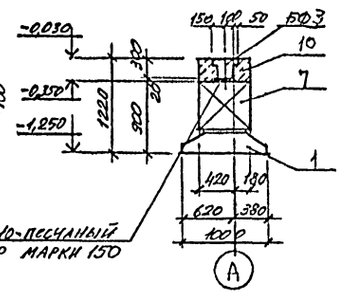

Спецификация на монолитный фундамент Фм1

Формат	Зона	Поз.	Обозначение	Наименование	Кол.	Примечание
		11*		Лист $\frac{5\times60\times1270\ ГОСТ\ 19903-74}{С235\ ГОСТ\ 27772-88}$	1	3,0 кг
				Материалы		
		12		Бетон класса В7,5; F45	0,18	м³

* Поз. 11 эскиз см. на данном листе

2—2

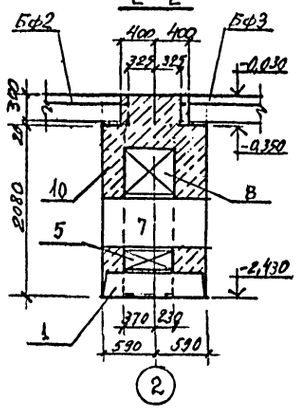

Фрагмент 3

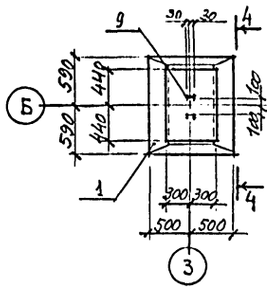

4—4

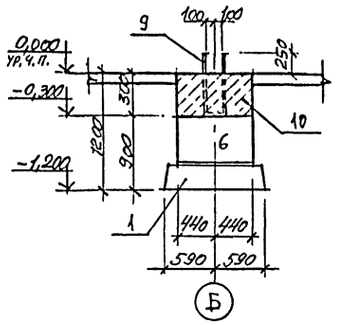

5—5

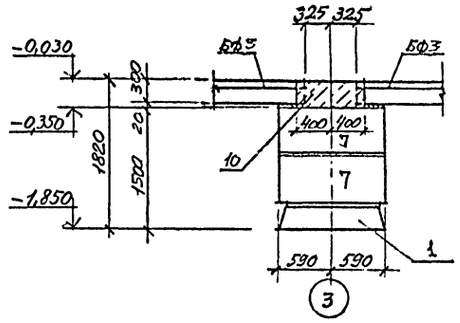

6—6

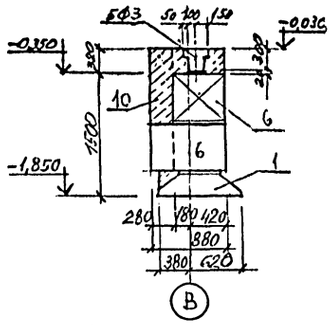

7—7

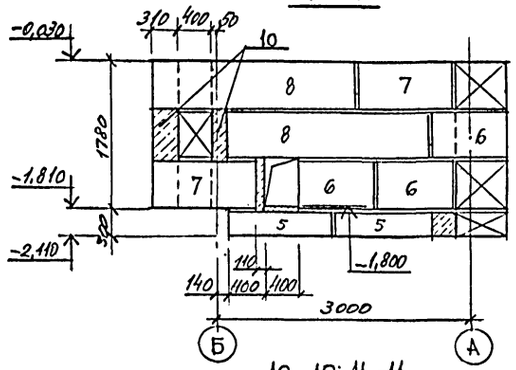

Фм 1

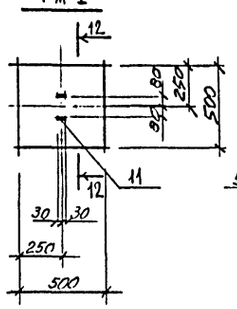

Поз. 9; 11

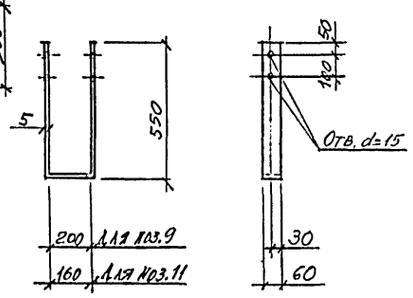

8—8

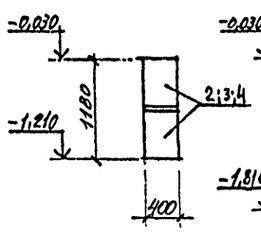

9—9

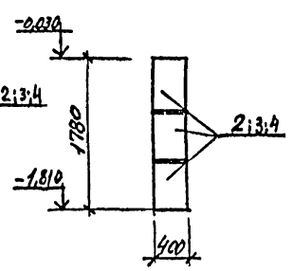

10—10; 11—11

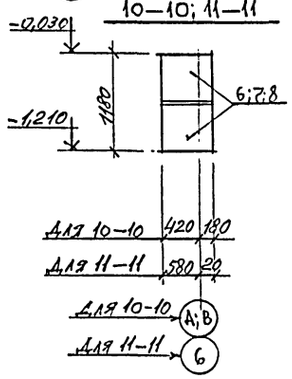

12—12

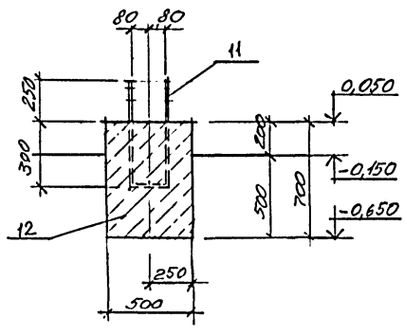

				801-7-1.91 – КЖ
	ГИП	Попов		
Привязан	Нач. отд.	Гомзяков		Подворье на 5 коров привязного содержания. (стены с деревянной забиркой)
	Н. контр.	Скворцова		Стадия: Р; Лист: 5; Листов:
	Гл. конст.	Олешко		Схема расположения элементов фундаментов, фрагменты 1, 2, 3; сечения 1-1... 11-11, фундамент Фм1
	Зав. гр.	Островская		ГИПРОНИСЕЛЬХОЗ
	Вед. инж.	Пискунов		
Инв. №	Инж. кат.	Антропов		

Инв. № подл. | Подпись и дата | Взам. инв. №

Формат А2

Альбом 3

Схема расположения кормушек, канала и приямков.

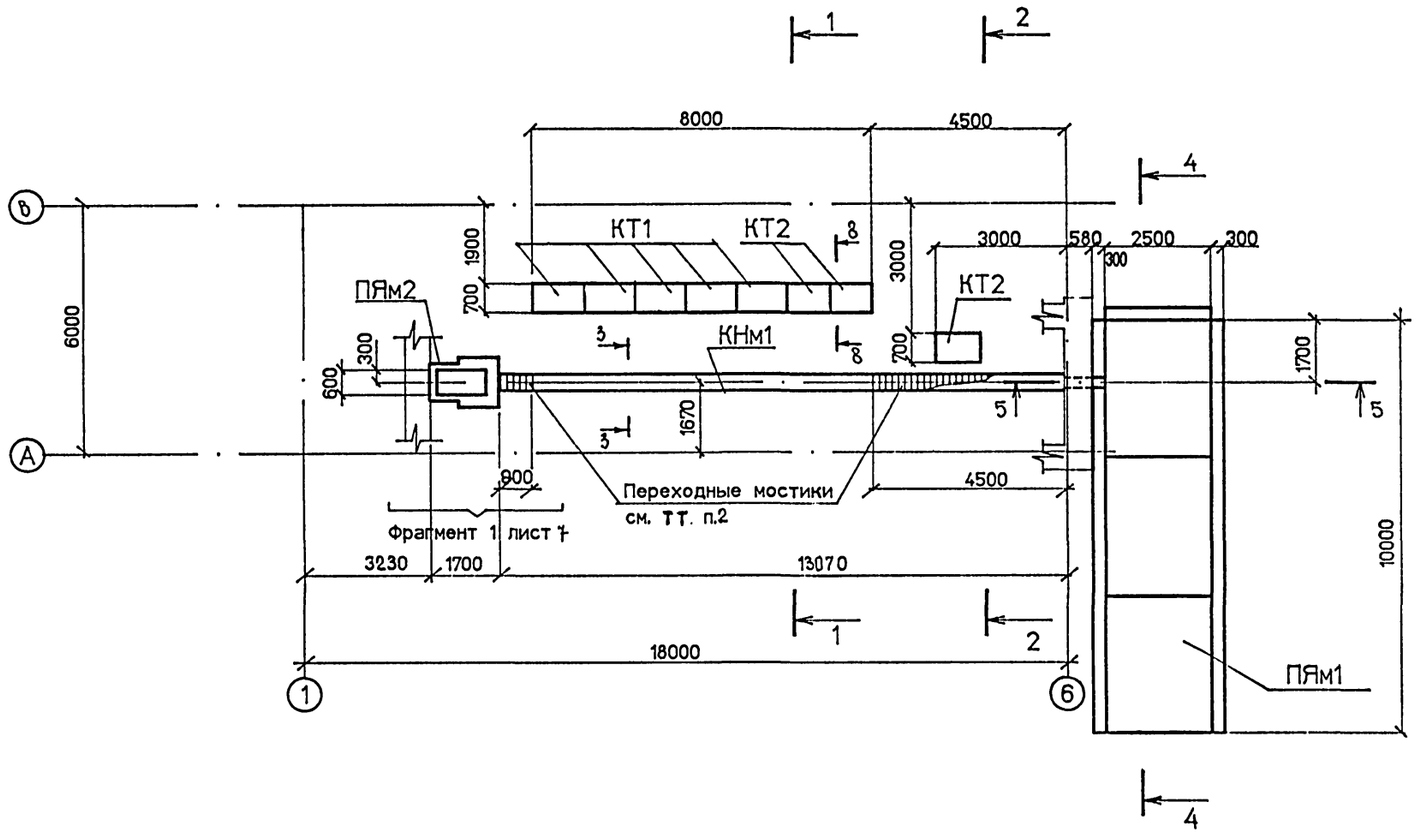

1-1

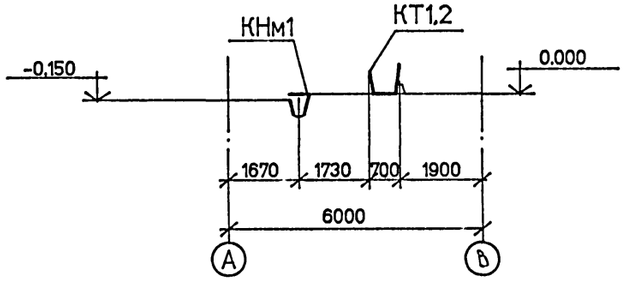

2-2

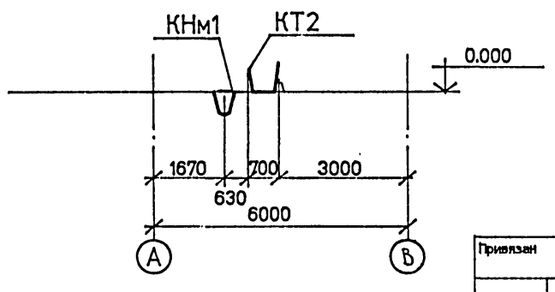

Спецификация к схеме расположения кормушек, канала и приямков.

Марка поз.	Обозначение	Наименование	Кол.	Масса ед. кг.	Примечание
		Кормушки			
КТ1	3.818.9-2 вып.1	КТ 118.70.37	5	300	
КТ2	3.818.9-2 вып.1	КТ 98.70.37	3	250	
КНм1	лист 4	Канал монолитный КНм1	1		
ПЯм1	лист 4	Приямок монолитный ПЯм1	1		
ПЯм2	лист 4	ПЯм2	1		

1. Бетонные блоки необходимо укладывать на растворе марки 50 с перевязкой вертикальных швов на 250 мм.
   Заполнение вертикальных швов между блоками следует производить бетоном класса В 7,5 F150.
2. Переходные мостики изготовить по месту из досок t=40 мм (расход дан на листе 7).
3. Фрагмент 1 и разрезы 3-3,, 8-8 см. на листе 7
4. В основание фундаментов под оборудование, каналы и приямки необходимо втрамбовать слой щебня или гравия на глубину 50 мм.
   Анкерные болты в колодцах после их установки следует залить бетоном класса В15 на мелкозернистом заполнителе.

Согласовано

Инв. N подл. | Подпись и дата | Взамен инв.N

ГИП	Попов	
Нач. отд.	Гомзяков	
Н. контр.	Скворцова	
Гл. констр.	Олешко	
Зав. гр.	Островская	
Вед. инж.	Пискунов	
Инж.I кат.	Шишкина	

Привязан

Инв. N

801-7-1.91 - КМ

Подворье на 5 коров привязного содержания (стены с деревянной забиркой)

Стадия	Лист	Листов
Р	6	

Схема расположения кормушек, канала и приямков. Разрез 1-1, 2-2

ГИПРОНИСЕЛЬХОЗ

Формат А2

Альбом 3

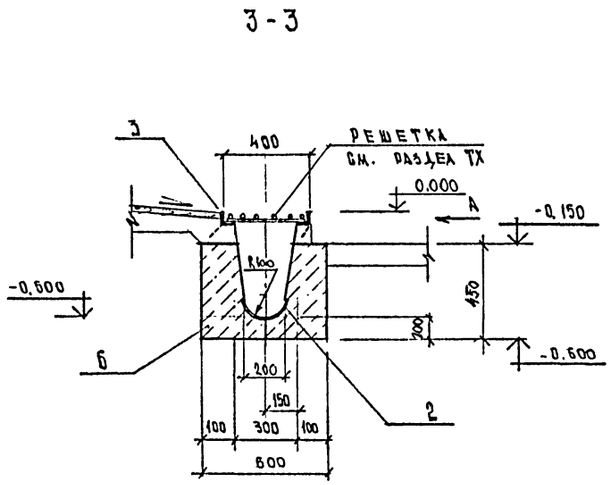

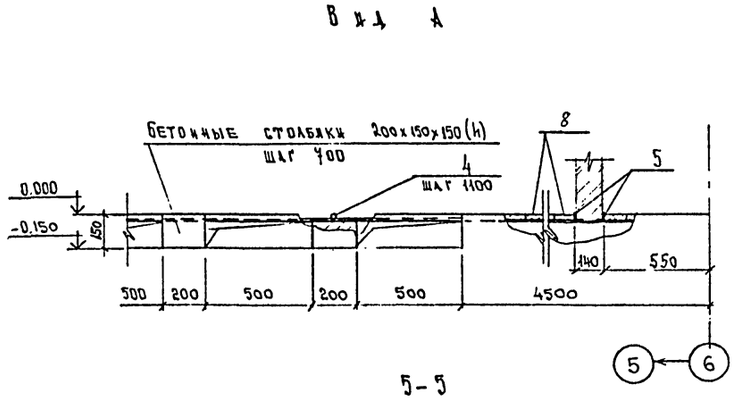

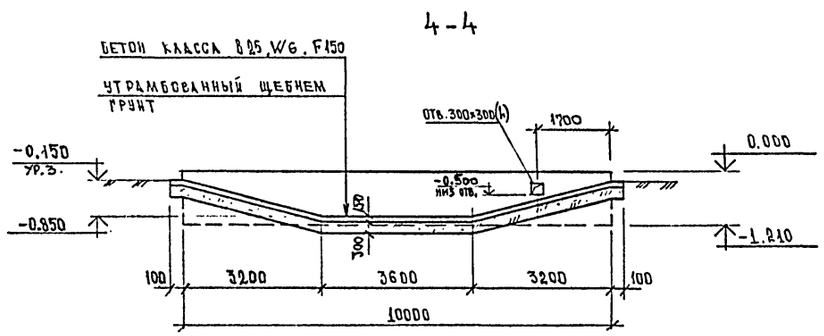

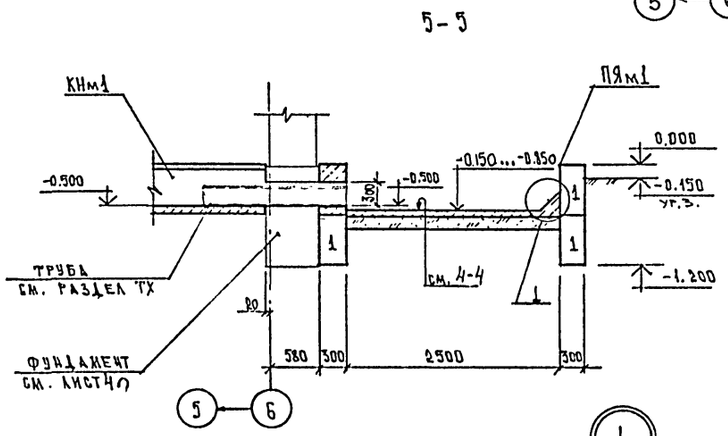

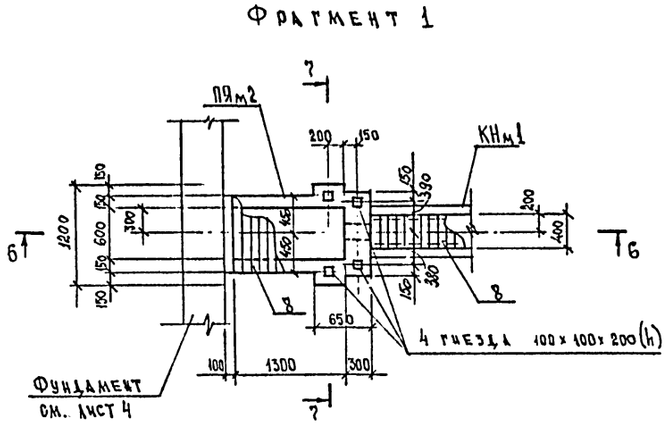

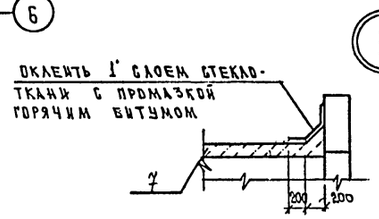

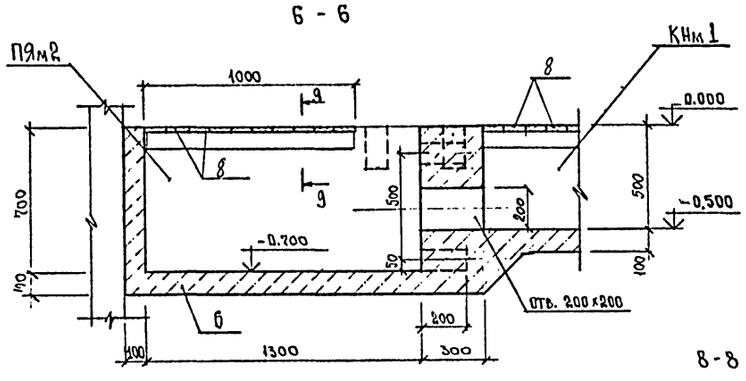

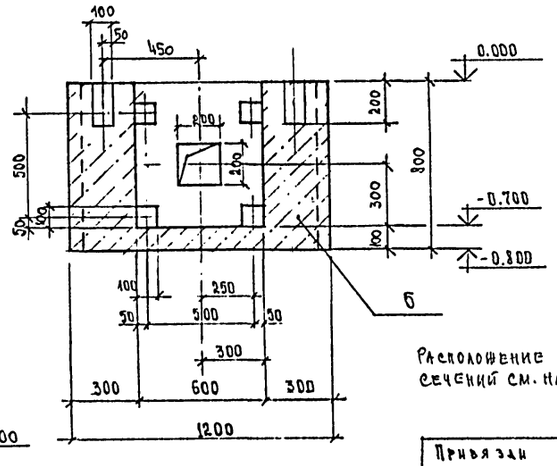

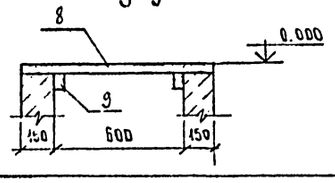

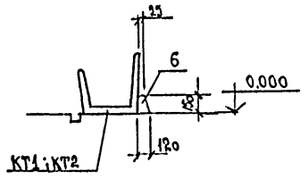

Спецификация канала КНм1 и приямков ПЯм1, ПЯм2

Формат	Зона	Поз.	Обозначение	Наименование	Кол. на исполн. КНм1	ПЯм1	ПЯм2		Примеч.
				Блоки бетонные					
		1	ГОСТ 13579-78	ФБС 24.3.6-Т *		16			970кг
				Сборочные единицы					
		2	КЖ.И.3	Изделие закладное МН1	13,1				м
		3	1.400-15 вып.1	МН554	26,6				м
				Детали					
		4		ф20 АI ГОСТ 5781-82 l=370	8				0,9кг
		5		Уголок Б-63x63x5 ГОСТ 8509-86 С235 ГОСТ 27772-88 l=400	2				1,9кг
				Материалы					
		6		Бетон класса В12,5; W6	1,7		0,8		м³
		7		Бетон класса В25, W6, F150		3,9			м³
		8		Доска-2-ГОСТ 8486-86 40x100	0.21		0,04		м³
		9		40x75			0,01		м³

* Марка бетона по морозостойкости F150, по водонепроницаемости W6

Ведомость расхода стали на КНм1

Марка элемента	Изделия закладные												Общий расход
	Арматура класса					Прокат марки						Всего	
	А-I		А-III			С235							
	ГОСТ 5781-82					ГОСТ 19903-74			ГОСТ 8509-86				
	ф20	Итого	ф8	ф10	Итого	t8		Итого	L50x50x5	L63x63x5	Итого		
КНм1	7,2	7,2	11,5	4,9	16,4	193,7		193,7	109,4	3,8	113,2	330,5	330,5

Расположение фрагментов и сечений см. на листе 6

Привязан	ГИП	Попов	
	Нач. отд.	Гомзяков	
	Н. контр.	Скворцова	
	Гл. констр.	Олешко	
	Зав. гр.	Островская	
	Вед. инж.	Пискунов	
Инв. №	Инж. I кат.	Шишкина	

801-7-1.91 – КЖ

Подворье на 5 коров привязного содержания (стены с деревянной забиркой)

Схема расположения кормушек, канала и приямков Фрагмент 1, Сечения 3-3...9-9

Стадия	Лист	Листов
Р	7	

Гипронисельхоз

Согласовано: ТХ, ДРАСВ, Васильев

Инв. № подл. | Подпись и дата | Взамен инв. №

Формат А2

Альбом 3

Схема расположения элементов выгульной площадки

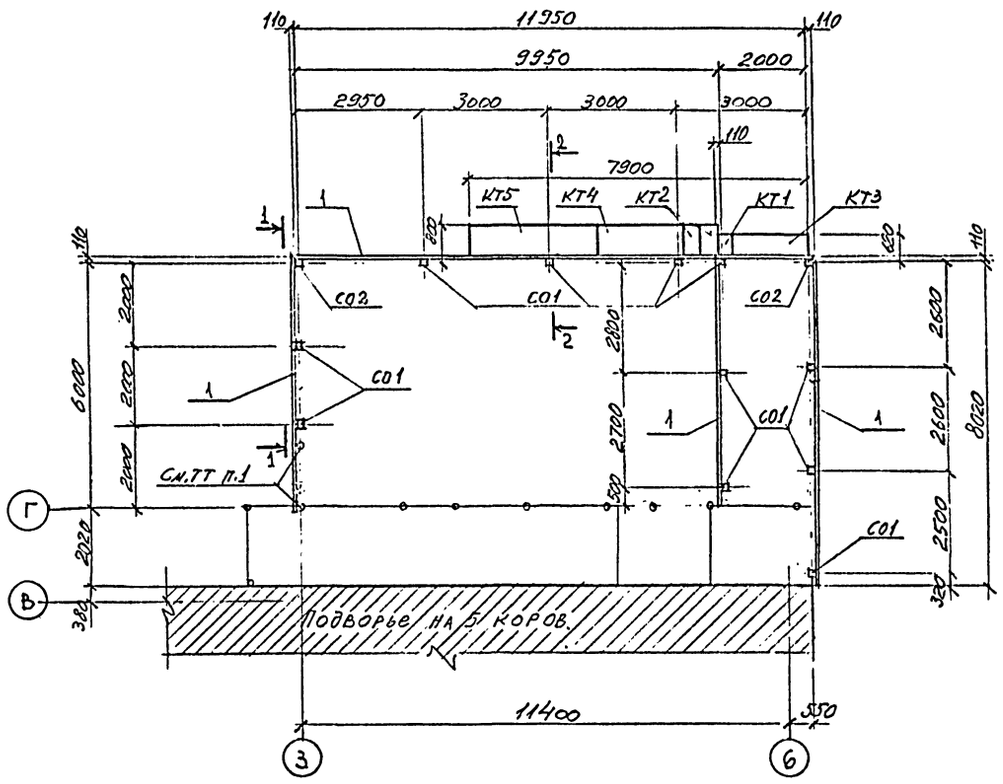

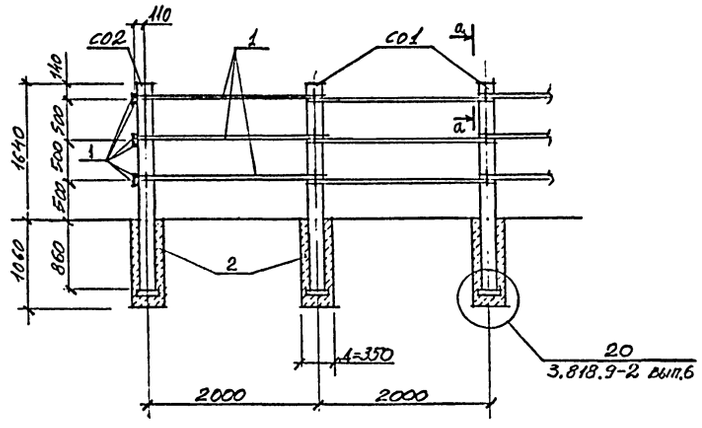

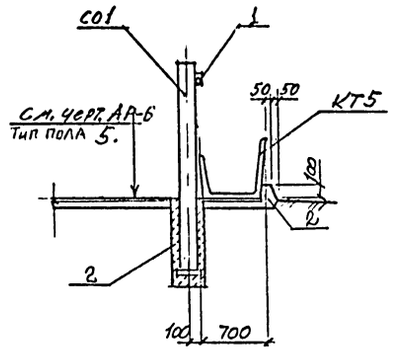

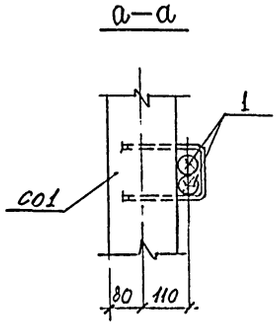

Спецификация к схеме расположения элементов выгульной площадки

Марка, поз.	Обозначение	Наименование	Кол.	Масса ед.кг	Примечание
КТ1	3.818.9-2, вып.1	КТ33.52.30	1	75,0	Марка по морозостойкости F50
КТ2		КТ38.70.57	2	112,5	
КТ3		КТ173.52.30	1	375,0	
КТ4		КТ198.70.57	1	600,0	
КТ5		КТ298.70.57	1	900,0	
СО1	3.818.9-2, вып.2	Стойка СО250.16	11	157,0	
СО2	-КЖ.И.1	СО250.16-а	2	157,0	
		Материалы			
1		Круглые лесоматериалы			
		-2-ель, сосна ⌀80, $l_{общ}$=102 м	1		0,51 м³
2		Бетон класса В7,5; F75	1,04		м³

1. Для крепления жердей использовать стойки навеса (см. лист КД-4)

Согласовано					
Тх	Орлов				
АР	Васильев				
Инв. N подл.	Подпись и дата	Взамен инв.N			

Привязан	ГИП	Попов		801 7-1.91 - КШ
	Нач. отд.	Гомзяков		
	Н. контр	Скворцова		Подворье на 5 коров привязного содержания (стены с деревянной забиркой)
	Гл. констр	Олошко		Стадия: Р; Лист: 8; Листов:
	Зав. гр	Островская		Схема расположения элементов выгульной площадки; сечения 1-1, 2-2, а-а
	Вед. инж.	Пискунов		ГИПРОНИСЕЛЬХОЗ
Инв.N	Инж.I кат	Антропов		

Формат А2

Альбом 3

1. Сборные железобетонные изделия, отличающиеся от типовых дополнительными закладными изделиями, изготавливаются по чертежам соответствующих серий и чертежам настоящего альбома.

2. Для изготовления сборных железобетонных плит перекрытия необходимо применять бетон пониженной проницаемости W6, коэффициент диффузии углекислого газа в бетоне $D=(0,04-0,2)10^{-4}$ см²/с

3. Изготовление закладных элементов выполняется с соблюдением требований следующих нормативных документов:

ГОСТ 5264-80 „Ручная дуговая сварка. Соединения сварные. Основные типы, конструктивные элементы и размеры."

ГОСТ 14098-85 „Соединения сварные арматуры и закладных изделий железобетонных конструкций. Типы, конструкция и размеры."

СНиП 3.09.01-85 „Производство сборных железобетонных конструкций и изделий."

4. Ручную дуговую сварку производить электродами типа Э42 по ГОСТ 9467-75

5. Необетонируемые стальные закладные детали, соединительные и крепежные элементы необходимо покрыть металлизационным слоем мет. А 120 по ГОСТ 9.304-87.

6. Защищаемые поверхности закладных изделий должны быть очищены от грязи, масел, ржавчины и окалины в соответствии с требованиями ГОСТ 9.402-80.

Привязан

Инв. №

Разраб.	Шишкина		
Рассчит.	Шишкина		
Пров.	Островская		
Н. контр.	Скворцова		

801-7-1.91 – КЖ.И.ТТ

Технические требования

Стадия Р | Лист | Листов 1

ГИПРОНИСЕЛЬХОЗ

Формат А4

Альбом 3

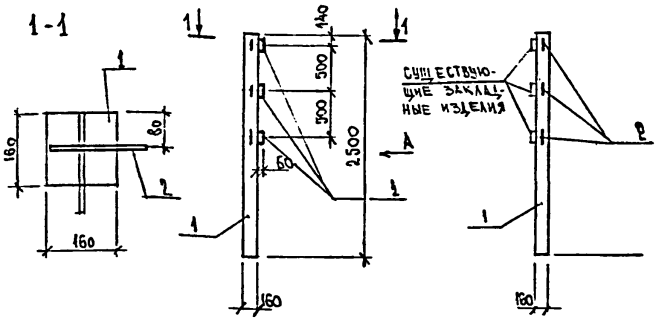

Поз.	Наименование	Кол.	Обозначение
1	Стойка СО 250.16	1	3.818.9-2.вып.2
2	ф10 АI ГОСТ 5781-82, ℓ=800	3	БЕЗ. ЧЕРТ.

Ведомость расхода стали на дополнительные закладные изделия, кг

Марка элемента	Изделия закладные			Всего	Общий расход
	Арматура класса А-I				
	ГОСТ 5781-82				
	ф10		Итого		
СО250.16-9	1,5		1,5	1,5	1,5

Технические требования см. КЖ.И.ТТ

Привязан

Инв. №

Разраб.	Шишкина		
Рассчит.	Шишкина		
Пров.	Островская		
Н. контр.	Скворцова		

801-7-1.91 – КЖ.И. 1

Стойка ограждения СО 250.16-9

Стадия Р | Лист | Листов 1

ГИПРОНИСЕЛЬХОЗ

Формат А4

Альбом 3

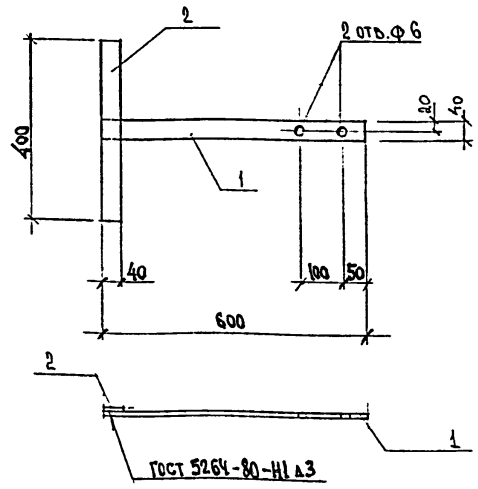

Марка элемента	Поз.	Наименование	Кол.	Масса ед., кг	Масса элемента кг
А1	1	лист 4×40×600	1	0,75	1,25
	2	лист 4×40×400	1	0,5	

Технические требования см. КЖ.И.ТТ.
Лист по ГОСТ 19903-74, марка стали С235

Привязан

Инв. №

Разраб.	Шишкина		
Рассчит.	Шишкина		
Пров.	Островская		
Н. контр.	Скворцова		

801-7-1.91 – КЖ.И. 2

Анкер А1

Стадия Р | Лист | Листов 1

ГИПРОНИСЕЛЬХОЗ

Формат А4

Альбом 3

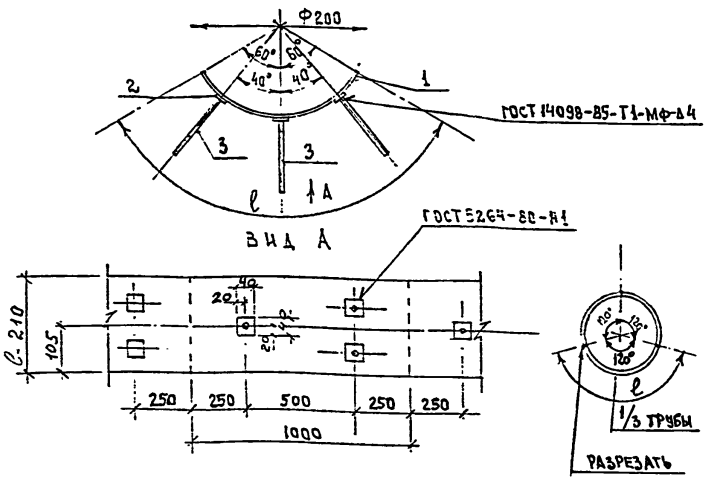

Марка элемента	Поз.	Наименование	Кол.	Масса ед., кг	Масса элемента кг
МН 1	1	1/3 трубы 219×8×1000	1	13,8	14,25
	2	лист 8×40×40	3	0,1	
	3	ф 10 А III, ℓ=85	3	0,05	

Технические требования см -КЖ.И.ТТ.
Лист по ГОСТ 19903-74, марка стали С235
Арматура класса А-III по ГОСТ 5781-82
Труба по ГОСТ 10704-76

Привязан

Инв. №

Разраб.	Шишкина		
Рассчит.	Шишкина		
Пров.	Островская		
Н. контр.	Скворцова		

801-7-1.91 - КЖ.И. 3

Изделие закладное МН1

Стадия Р | Лист | Листов 1

ГИПРОНИСЕЛЬХОЗ

Формат А4

Скоба прямая МС1 МС2 | Скоба угловая МС3 | Костыль МС4

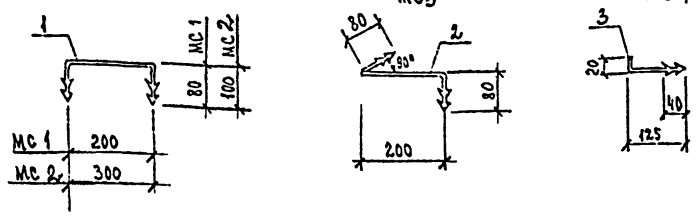

Марка элемента	Поз.	Наименование	Кол.	Масса ед., кг	Масса элемента кг
МС1	1	Круг ⌀10 ℓ=360	1	0,23	0,23
МС3	1	Круг ⌀10 ℓ=360	1	0,23	0,23
МС4	2	Круг ⌀10 ℓ=145	1	0,09	0,09
МС2	3	Круг ⌀10 ℓ=500	1	0,31	0,31

Технические требования см. КЖ.И.ТТ
Круг по ГОСТ 2590-88

Привязан

Инв. №

Разраб.	Шишкина	
Рассчит.	Шишкина	
Пров.	Островская	
Н. контр.	Скворцова	

801-7-1.91 – КЖ.И.4

Скоба прямая МС1, МС2. Скоба угловая МС3 Костыль МС4

Стадия	Лист	Листов
Р		1

ГИПРОНИСЕЛЬХОЗ

Формат А4

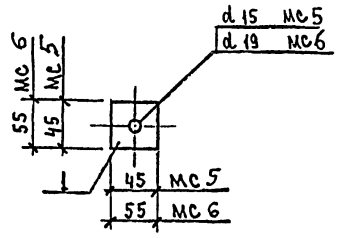

Марка элемента	Поз.	Наименование	Кол.	Масса ед., кг	Марка элемента кг
МС5	1	Лист 5×45×45	1	0,08	0,08
МС6	1	Лист 5×55×55	1	0,12	0,12

Технические требования см КЖ.И.ТТ
Лист по ГОСТ 19903-74, марка стали С235 по ГОСТ 27772-88

Привязан

Инв. №

Разраб.	Шишкина	
Рассчит.	Шишкина	
Пров.	Островская	
Н. контр.	Скворцова	

801-7-1.91-КЖ.И.5

Шайба МС5, МС6

Стадия	Лист	Листов
Р		1

ГИПРОНИСЕЛЬХОЗ

Формат А4

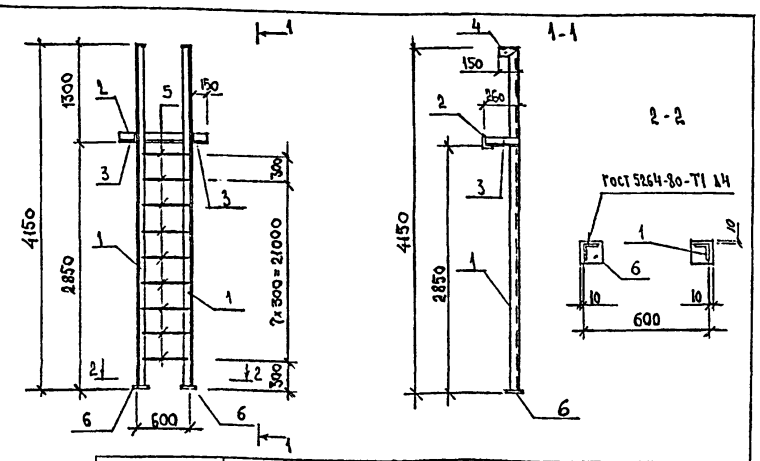

Марка элемента	Поз.	Наименование	Кол.	Масса ед. кг	Масса элемента кг
СГ1	1	Уголок 75×75×6, ℓ=4150	2	26,5	75,17
	2	ℓ=900	1	5.75	
	3	ℓ=260	2	1.66	
	4	ℓ=150	2	0,96	
	5	Круг ⌀18 ℓ=570	9	1,14	
	6	Лист 6×100×100	2	0,46	
	7	Болт М12×30.58.019	2		
	8	Гайка М12.5.019	2		
	9	Шайба 12.65Г.019	2		

Технические требования см. КЖИ ТТ
Уголок по ГОСТ 8509-86, марка стали С245 по ГОСТ 27772-88
Круг по ГОСТ 2590-88 марка стали С235 по ГОСТ 27772-88
Лист по ГОСТ 19903-74, марка стали С235 по ГОСТ 27772-88
Болт по ГОСТ 7798-70
Гайка по ГОСТ 5915-70
Шайба по ГОСТ 6402-70
Покрыть 2 мя слоями одной из грунтовок: ХВ-050 (ОСТ 6-(0-314-79), ХС-010 (ТУ6-21-7-89, ТУ6-21-8-89)

Привязан

Инв. №

Разраб	Шишкина	
Рассчит.	Шишкина	
Пров	Устевская	
Н. контр.	Скворцова	

801-7-1.91 – КЖИ. 6

Стремянка СГ1

Стадия	Лист	Листов
Р		1

ГИПРОНИСЕЛЬХОЗ

Формат А4

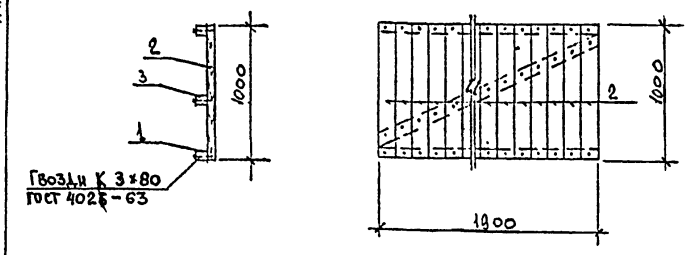

Марка элемента	Поз.	Наименование	Кол.	Масса ед., кг	Масса элемента кг.
ЩД1	1	Брусок 40×60, ℓ=1900	2	0,005 м³	0,1 м³
	2	40×125, ℓ=1000	15	0,005 м³	
	3	40×125, ℓ=2100	1	0,01 м³	

Технические требования см. КЖИ ТТ
Пиломатериалы -2, сосна, ель ГОСТ 24454-80Е

Привязан

Инв. №

Разраб.	Шишкина	
Рассчит.	Шишкина	
Пров.	Островская	
Н. контр.	Скворцова	

801-7-1.91-КЖИ. 7

Щит деревянный ЩД1

Стадия	Лист	Листов
Р		1

ГИПРОНИСЕЛЬХОЗ

Формат А4

Альбом 3

Ведомость рабочих чертежей основного комплекта марки КД

Лист	Наименование	Примечание
1	Общие данные	
2	Схема расположения элементов перекрытия.	
	Разрез 1-1. Фрагмент 1.	
3	Схема расположения элементов перекрытия.	
	Узлы 1 ... 7.	
4	Схема расположения элементов покрытия.	
	Разрезы 1-1; 2-2.	
5	Схема расположения элементов покрытия.	
	Разрезы 3-3 ... 7-7	
6	Схема расположения элементов покрытия	
	Узлы 8 ... 18	

Ведомость спецификаций

Лист	Наименование	Примечание
2	Спецификация к схеме расположения	
	элементов перекрытия.	
4,5	Спецификация к схеме расположения	
	элементов покрытия.	

Типовой проект разработан в соответствии с действующими нормами и правилами и предусматривает мероприятия, обеспечивающие пожарную безопасность при эксплуатации здания.

Главный инженер проекта С.П. Попов

Взамен инв.N | Подпись и дата | Инв. N подл.

Общие данные

1. Общая часть

1.1. В основном комплекте рабочих чертежей марки КД разработаны чертежи деревянных конструкций чердака.

1.2. Класс ответственности здания - II.

1.3. За условную отметку 0,000 принят уровень чистого пола кормового проезда, что соответствует абсолютной отметке [ ].

2. Сведения о нагрузках.

2.1. Расчетная зимняя температура наружного воздуха - минус 30°С.

2.2. Зона влажности района строительства-нормальная.

2.3. Нормативное значение веса снегового покрова для III снегового района СССР - 1 кПа (100 кгс/м2).

2.4. Нормативное значение ветрового давления для I ветрового района СССР - 0,23 кПа (23 кгс/м2).

2.5. Сосредоточенная вертикальная нормативная нагрузка в любом месте - 1 кН (100 кгс).

2.6. В зависимости от температурно- влажностных условий эксплуатации деревянные конструкции покрытия относятся к группе Б2, конструкции эксплуатируемые внутри помещения относятся к группе А3.

3. Защита конструкций от коррозии.

3.1. Степень агрессивного воздействия биологических агентов при конденсационном увлажнении в нормальной зоне влажности на конструкции покрытия - среднеагрессивная, на конструкции эксплуатируемые внутри помещения при воздействии газов группы В - слабоагрессивная.

3.2. Поверхности элементов покрытия, стропильных ног, прогонов, подкосов, ригелей, мауэрлатов, обрешетки, обшивки необходимо обработать биоогнезащитным препаратом ББ по ГОСТ 23787.6-79 или ПББ по ГОСТ 23787.7-79.

Поверхностная обработка конструкций защитными составами должна производится на заводе или строительной площадке до их монтажа.

Поверхности элементов эксплуатируемых внутри помещения, прогонов подкосов, стоек, элементов потолка и стен, окрасить в соответствии с чертежами АР.

3.3. Стальные крепежные и соединительные изделия (скобы, болты, гайки, шайбы, скрутки из проволоки) следует применять оцинкованными.

3.4. После монтажа конструкций метизы и крепежные детали, имеющие резьбу, следует дополнительно окрасить двумя слоями эмали ПФ-115 ГОСТ 6465-76 по одному слою грунта ГФ-021 ГОСТ 25129-82.

4. Указания по производству работ.

4.1. Работы по возведению здания, в том числе в зимнее время, необходимо вести в соответствии с требованиями СНиП III-4-80 "Техника безопасности в строительстве", СНиП 3.03.01-87 "Несущие и ограждающие конструкции", СНиП 3.04.01-87 "Изоляционные и отделочные покрытия", СНиП 3.04.03-85 "Защита строительных конструкций и сооружений от коррозии.

4.2. Деревянные конструкции необходимо изготовлять из древесины хвойных пород влажностью не более 25%.

4.3. Качество древесины в готовых элементах конструкций в отношении допустимых пороков должно отвечать требованиям II категории.

4.4. В узлах и стыках элементы деревянных конструкций должны быть стянуты болтами нормальной точности диаметром 12 мм по ГОСТ 7798-70. Шайбы стяжных болтов должны иметь размер сторон или диаметр не менее 45 мм и толщину не менее 3 мм.

Скобы следует изготавливать из арматуры класса А-I диаметром 10--12 мм.

Инв. N

ГИП	Попов		
Нач. отд.	Гомзяков		
Н. контр.	Скворцова		
Гл. констр.	Олешко		
Зав. гр.	Островская		
Вед. инж.	Пискунов		
Инж. кат.	Аникина		

Привязан

801-7-1.91 - КД

Подворье на 5 коров привязного содержания. (стены с деревянной забиркой)

Стадия	Лист	Листов
Р	1	6

Общие данные

ГИПРОНИСЕЛЬХОЗ

Формат А2

Альбом 3

Схема расположения элементов перекрытия

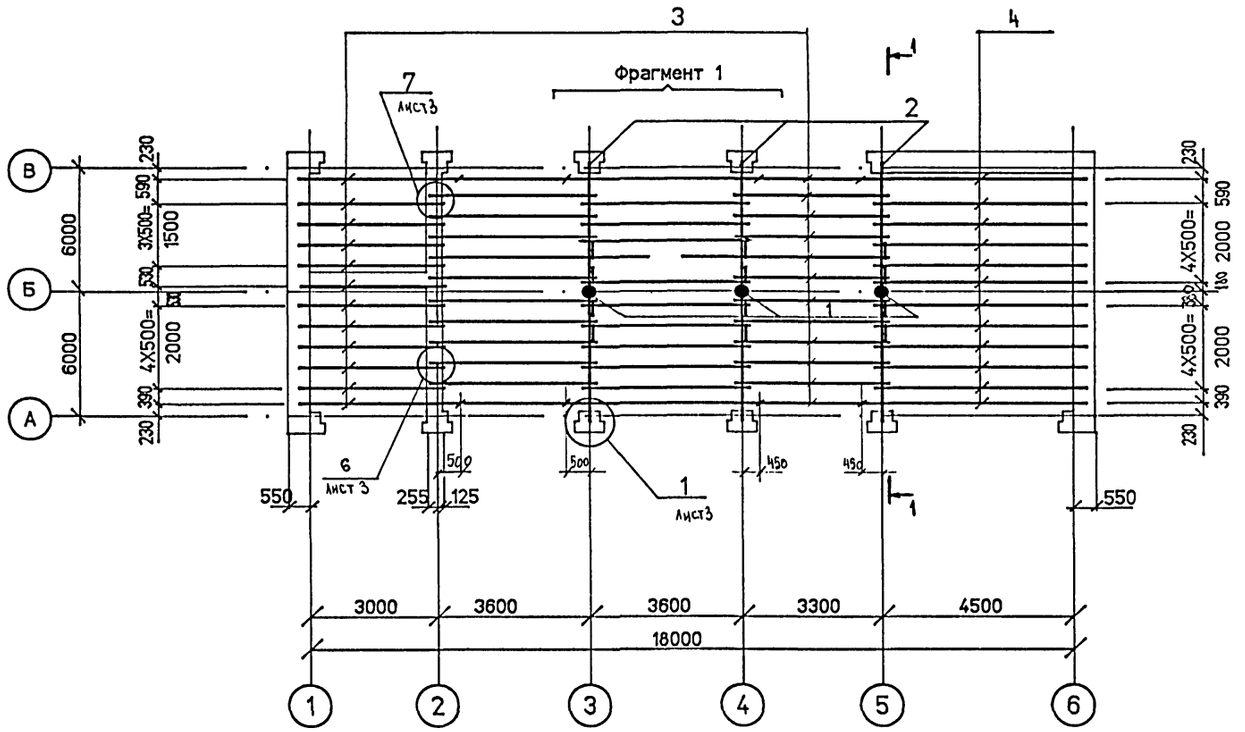

Спецификация к схеме расположения элементов перекрытия

Марка поз.	Обозначение	Наименование	Кол.	Масса ед. кг	Примечание
		Сечение из круглого леса ГОСТ9463-72			
1		Стойка каркаса d-200 L=2000	3		0,06 м³
2		Балка d=240 L=6250	3		0,28 м³
3		Прогон d=180	4.5		м³
4		d=200	1,8		м³
5		Подкос d-200 L=1400	6		0.04 м³
		Сечение из пиломатериалов ГОСТ 8486-86			
6		Бобышка 75x125x270	6		0,03м³
		Детали			
МС1	кж.и.4	Скоба прямая МС1	34		
МС2	кж.и.4	МС2	24		
МС3	кж.и.4	Скоба угловая МС3	28		
МС4	кж.и.4	Костыль МС4	25		
МС5	кж.и.5	Шайба МС5	12		
А-1	кж.и.12	Анкер А-1	6		
МС6	кж.и.5	Шайба МС6	16		
		Стандартные изделия			
7		Болт М12Х260 ГОСТ7798-70	6		
8		М12Х300 ГОСТ7798-70	12		
9		Гайка М12 ГОСТ5915-70	24		
10		Шайба М12 ГОСТ11371-78	12		
11		Гвоздь К5Х120 ГОСТ4028-63	12		

1-1

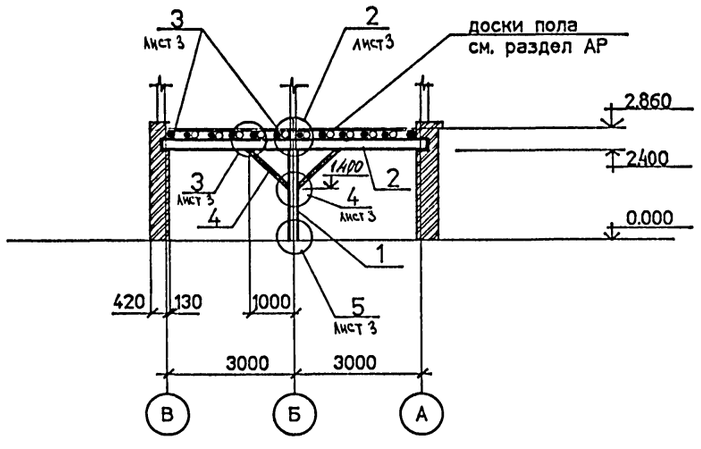

Фрагмент 1

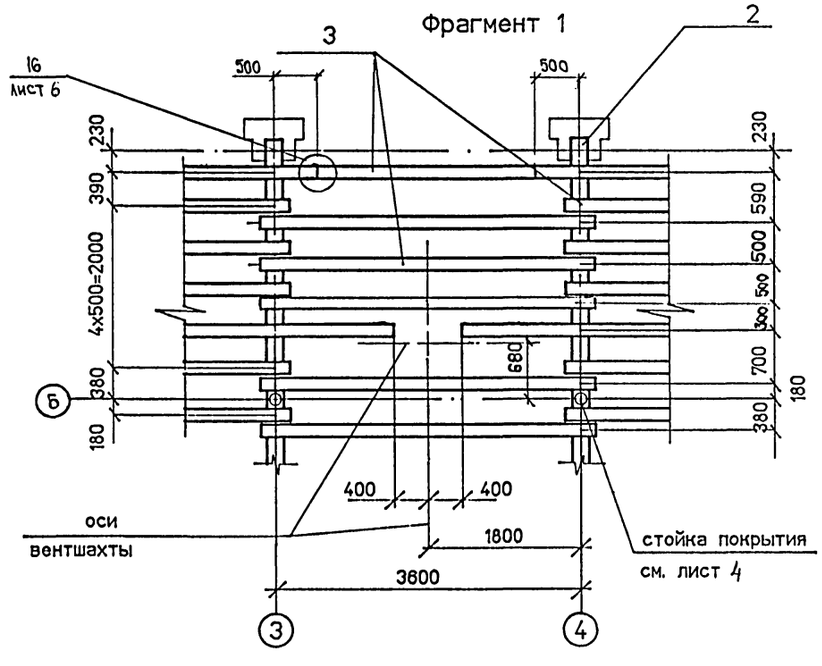

1. Установку вентшахты см. раздел АР

Согласовано			
СВ	Яшина		
АР	Васильев		
Инв. N подл.	Подпись и дата	Взамен инв. N	

Привязан

Инв. N

801-7-1.91 – КД

ГИП	Попов	
Нач. отд.	Гонзяков	
Н. контр.	Скворцова	
Гл. констр.	Олешко	
Рук. гр.	Островская	
Вед. инж.	Пискунов	
Инж. кат.	Шишкина	

Подворье на 5 коров привязного содержания (стены с деревянной забиркой)

Стадия	Лист	Листов
Р	2	

Схема расположения элементов перекрытия. Разрез 1-1, фрагмент 1.

ГИПРОНИСЕЛЬХОЗ

Формат А2

альбом 3

1

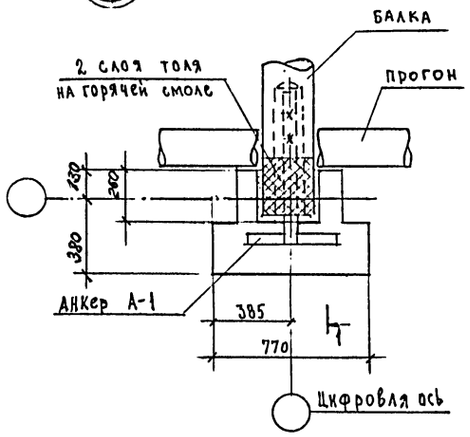

1-1

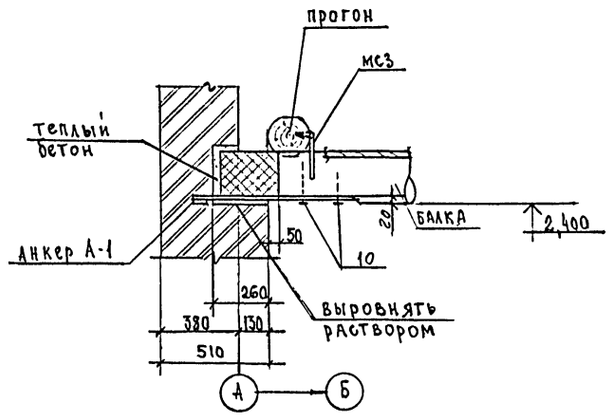

2

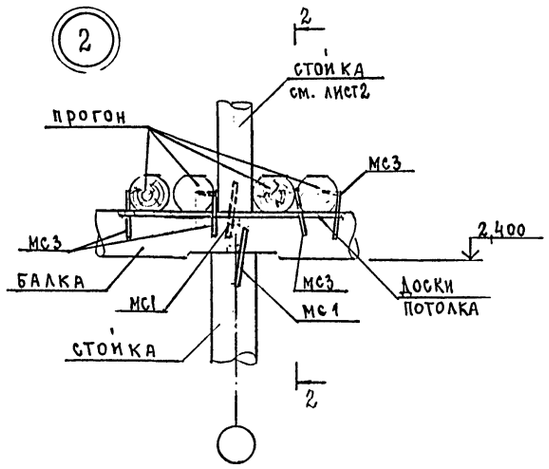

2-2

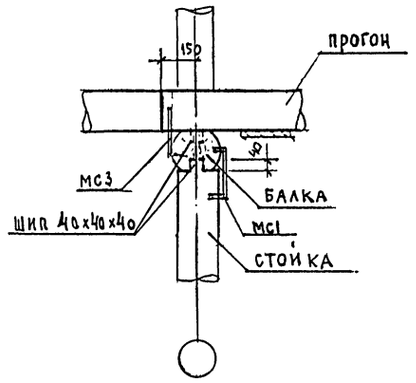

3

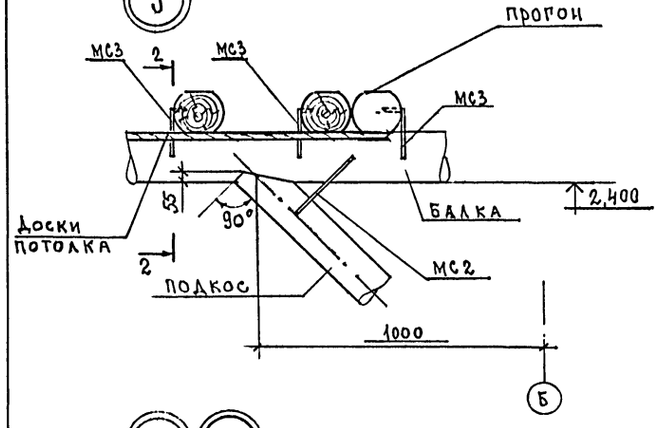

4

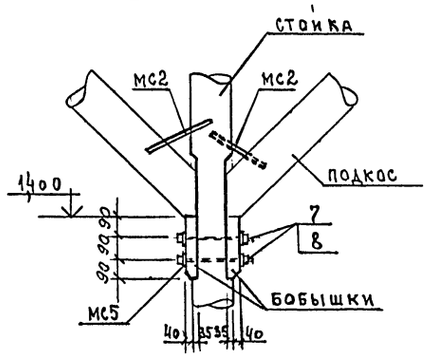

3-3

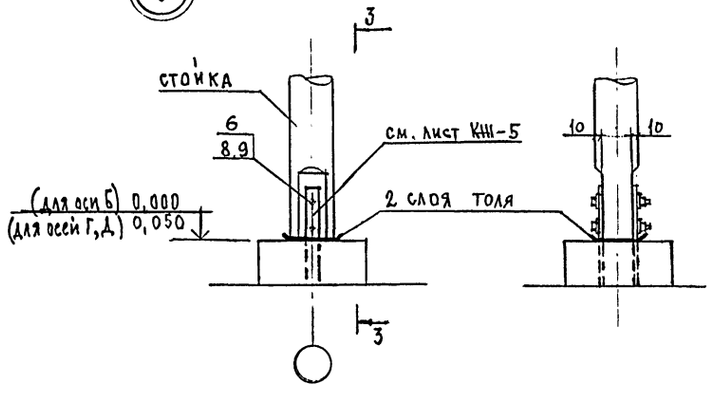

5

5-5

7

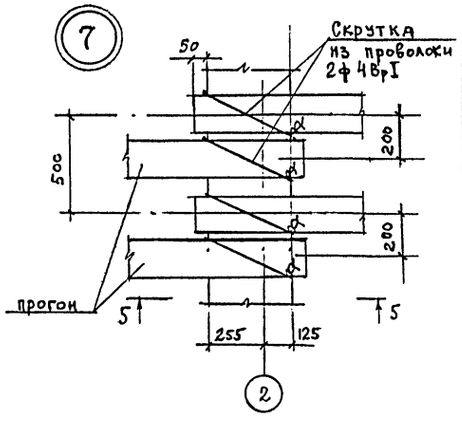

6 7

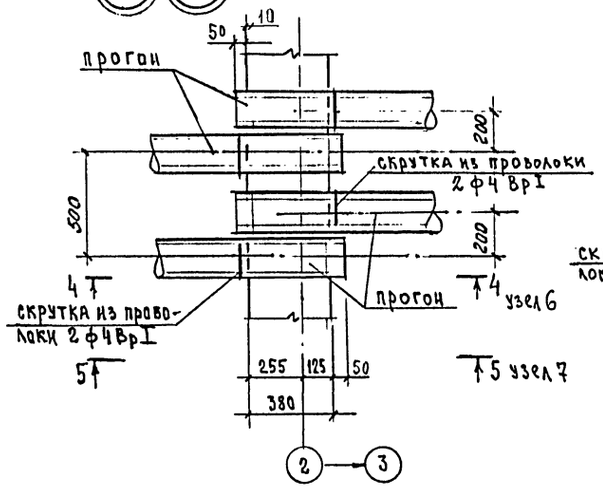

4-4

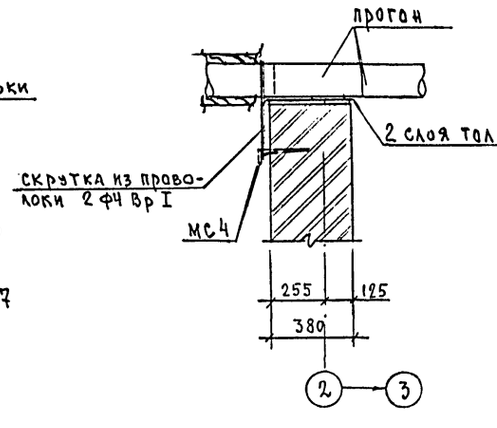

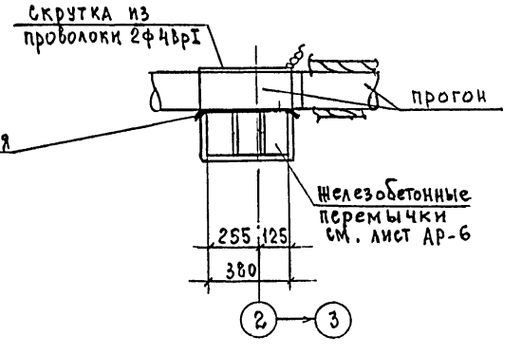

Расположение узлов см. на листе 2

Гип.	Попов		801-7-1.91- КД
Нач. отд.	Гомзяков		
Н. контр.	Скворцовл		Подворье на 5 коров привязного содержания. (стены сдеревянной забиркой)
Гл. конст.	Олешко		Стадия: Р; Лист: 3; Листов:
Зав. гр.	Островская		Схема расположения элементов перекрытия. Узлы 1...7
Вед. инж.	Пискунов		ГИПРОНИСЕЛЬХОЗ
Инж. I кат.	Аникина		

Привязан

Инв. №

Инв. № подл. | Подпись и дата | Взамен инв. №

Формат А2

альбом 3

СХЕМА РАСПОЛОЖЕНИЯ ЭЛЕМЕНТОВ ПОКРЫТИЯ.

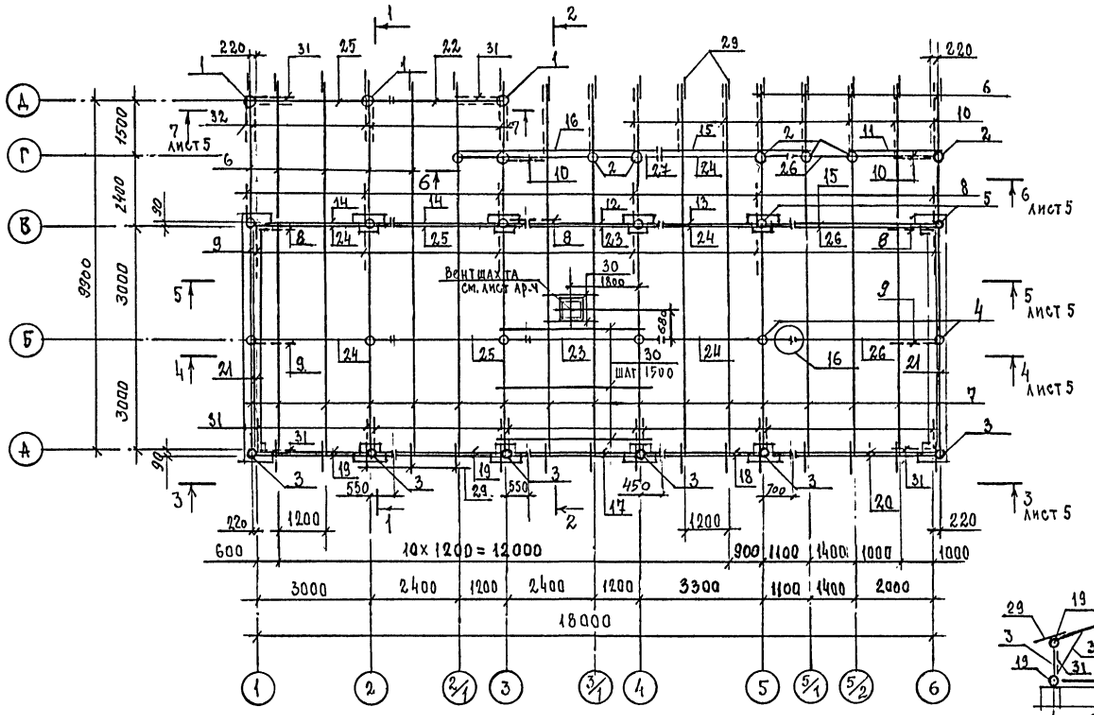

РАЗРЕЗ 10-10

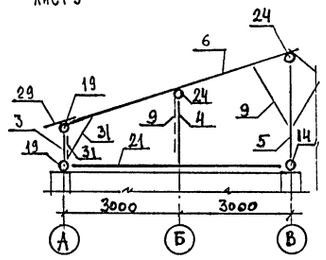

РАЗРЕЗ 1-1

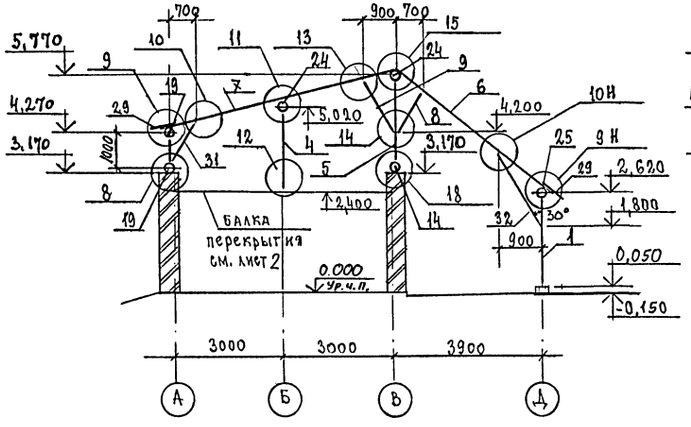

РАЗРЕЗ 2-2

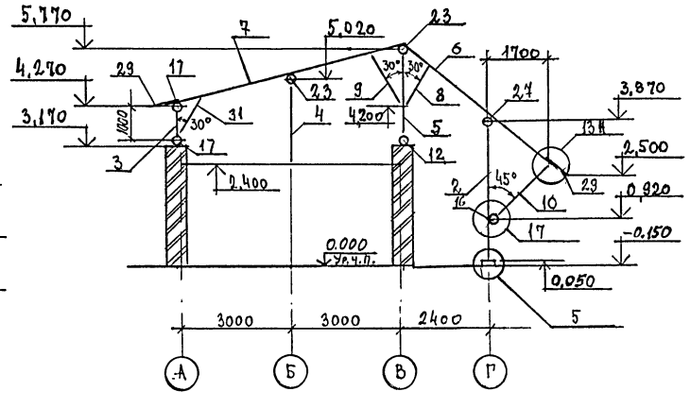

СПЕЦИФИКАЦИЯ К СХЕМЕ РАСПОЛОЖЕНИЯ ЭЛЕМЕНТОВ ПОКРЫТИЯ

начало

Марка поз.	Обозначение	Наименование	Кол.	Масса ед. кг.	Примечание
		Лес круглый			(общая по поз.)
1	ГОСТ 9463-88	Стойка навеса d=150 ℓ=2530	3		0,015 м³
2		ℓ=3780	8		0,069 м³
3		Стойка чердака d=150 ℓ=960	6		0,018 м³
4		ℓ=2400	6		0,046 м³
5		ℓ=2460	6		0,047 м³
6		Стропильная нога d=150 ℓ=5220	17		0,099 м³
7		ℓ=6400	17		0,120 м³
8		Подкос d=120 ℓ=1500	6		0,0180 м³
9		ℓ=1800	6		0,0220 м³
10		ℓ=2400	12		0,034 м³
11		прогон d=160 ℓ=2370	1		0,050 м³
12		ℓ=3820	1		0,080 м³
13		ℓ=3810	1		0,081 м³
14		ℓ=3920	2		0,082 м³
15		ℓ=4180	1		0,088 м³
16		ℓ=4280	1		0,090 м³
17		прогон d=180 ℓ=3860	2		0,104 м³
18		ℓ=3910	2		0,106 м³
19		ℓ=3960	4		0,107 м³
20		ℓ=4180	2		0,113 м³
21		ℓ=6400	2		0,173 м³
22		прогон d=200 ℓ=3360	1		0,111 м³
23		ℓ=3900	2		0,129 м³
24		ℓ=3950	5		0,130 м³
25		ℓ=4000	3		0,132 м³
26		ℓ=4200	3		0,139 м³
27		ℓ=5520	1		0,182 м³

1. Узлы 8 ... 18 см. лист 6
2. Продолжение спецификации см. лист 5.
3. Обшивку фронтона крепить к стропильной ноге (поз. 6) и прогону (поз. 21)

Согласовано
АР Васильев

Инв.№ подл. | Подпись и дата | Взам. инв.№

Привязан

Инв. №

Гип.	Попов	
Нач. отд.	Гомзяков	
Н. контр.	Скворцова	
Гл. констр	Олешко	
Зав. гр.	Островская	
Вед. инж.	Пискунов	
Инж. I кат.	Аникина	

801-7-1.91 - КД

Подворье на 5 коров привязного содержания. (стены с деревянной забиркой)

Стадия	Лист	Листов
Р	4	

Схема расположения элементов покрытия
Разрезы 1-1, 2-2

ГИПРОНИСЕЛЬХОЗ

Формат А2

Альбом 3

Разрез 3-3

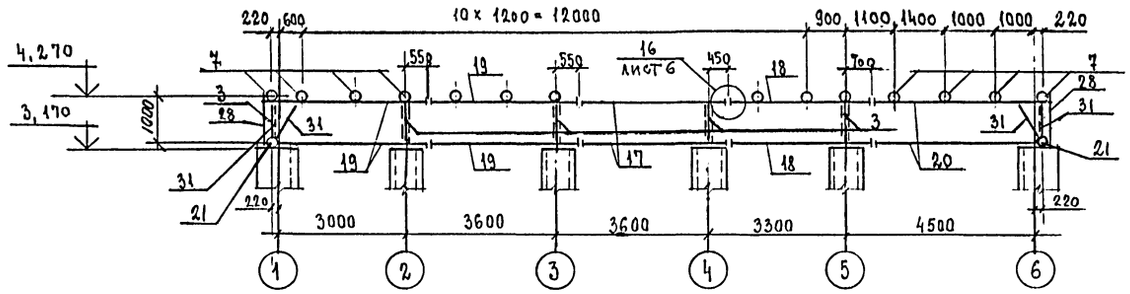

Разрез 4-4

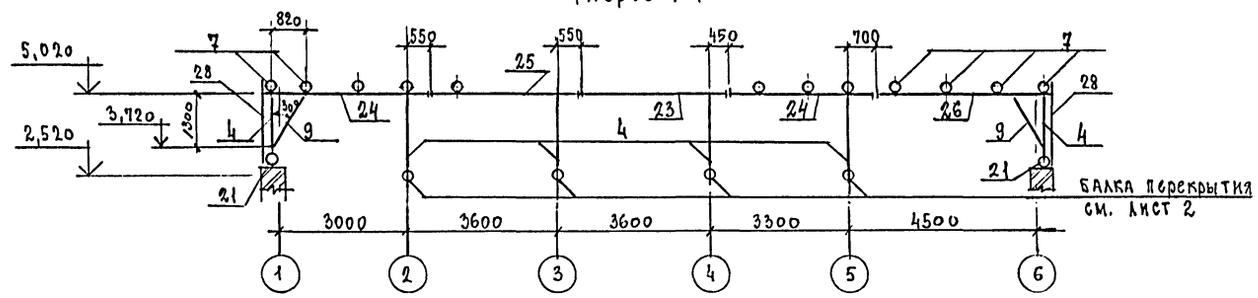

Разрез 5-5

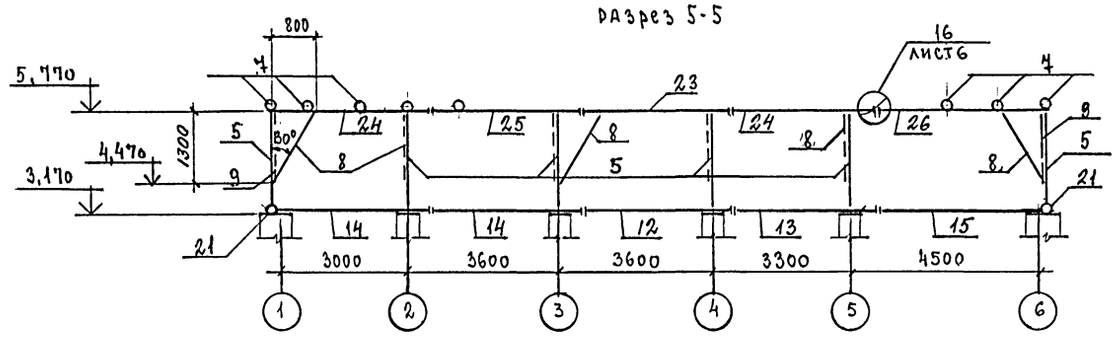

Разрез 6-6

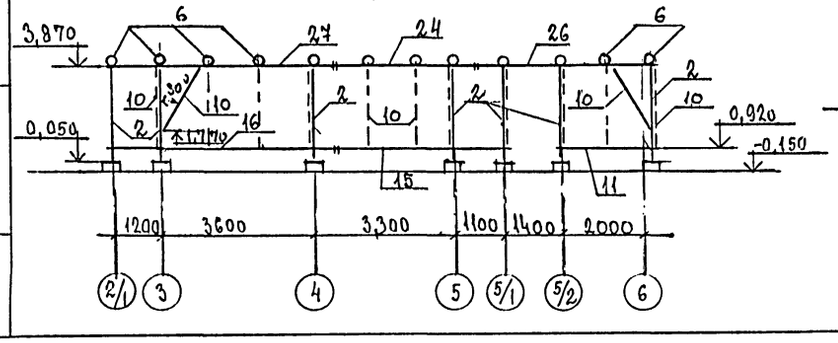

Разрез 7-7

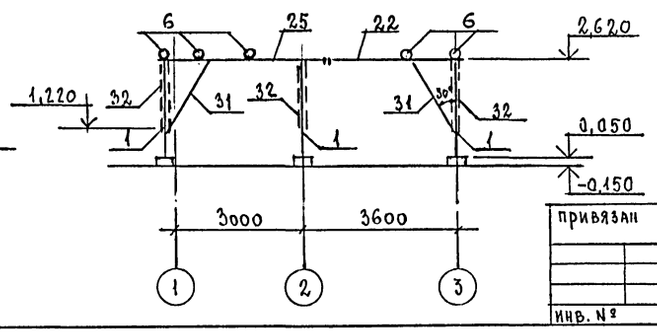

Спецификация к схеме расположения покрытия

Марка поз.	Обозначение	Наименование	Кол.	Масса ед. кг.	Примечание
		Пиломатериалы			
28	ГОСТ 8486-86	Доска 25×125	1,60		м³
29		Кобылка 50×150 ℓ=1000	34		0,0075 м³
30		Обрешетка 60×75	0,80		м³
31		Подкос 25×125 ℓ=1700	14		0,053 м³
32		25×125 ℓ=1900	10		0,059 м³
33		Бобышка 75×125 ℓ=270	20		0,0025 м³
		Изделия соединительные			
МС1	КН.И.4	Скоба прямая МС1	80		
МС2	КН.К.4	МС2	60		
МС3	КН.К.4	Скоба угловая МС3	40		
МС5	КН.И.5	Шайба МС5	100		
МС6	КШ.И.5	МС6	130		
		Стандартные изделия			
34		Болт М12×200 ГОСТ 7798-70	50		
35		М12×300 ГОСТ 7798-70	30		
36		М16×260 ГОСТ 7798-70	80		
37		Гайка М12 ГОСТ 5915-70	90		
38		М16 ГОСТ 5915-70	90		
39		Шайба М12 ГОСТ 11371-78	30		
40		Гвоздь К3×90 ГОСТ 4028-63	1000		
41		К5×120 ГОСТ 4028-63	1500		
42		К5×150 ГОСТ 4028-63	500		

Привязан

Инв. №

ГИП	Попов	
Нач. отд.	Гомзяков	
Н. контр.	Скворцова	
Гл. конст.	Олешко	
Зав. гр.	Островская	
Вед. инж.	Пискунов	
Инж. I кат.	Аникина	

801-7-1.91 – КД

Подворье на 5 коров привязного содержания. (стены с деревянной забиркой)

Схема расположения элементов покрытия. Разрезы 3-3 ... 7-7

Стадия	Лист	Листов
Р	5	

ГИПРОНИСЕЛЬХОЗ

Формат А2

Инв.№ подл. | Подпись и дата | Взам. инв.№

Альбом 3

8

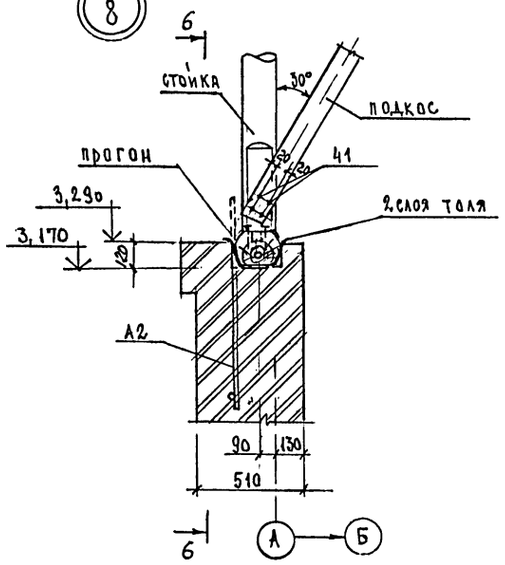

6-6

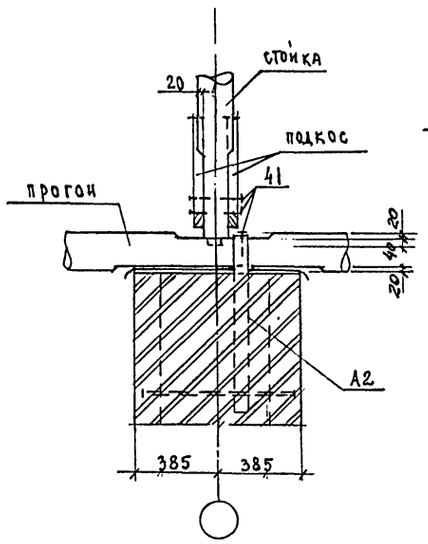

9

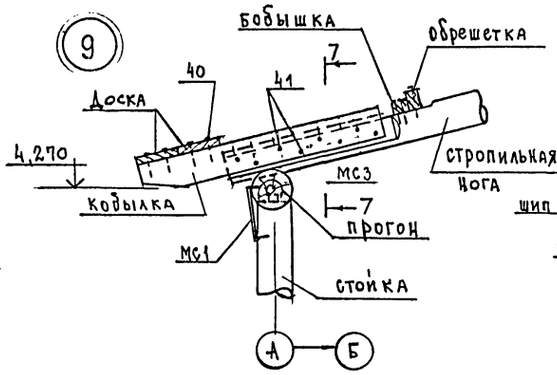

7-7

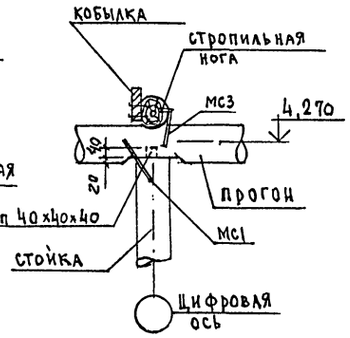

10

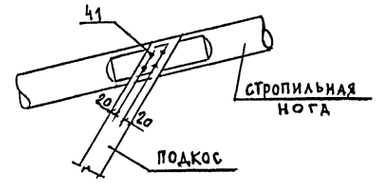

15

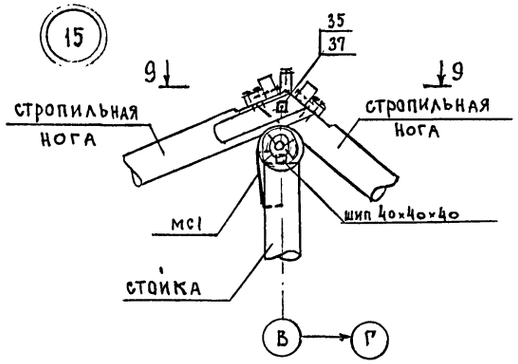

9-9

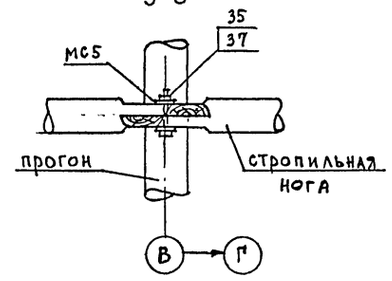

13

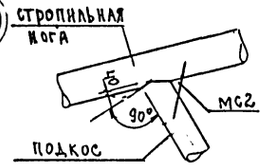

14

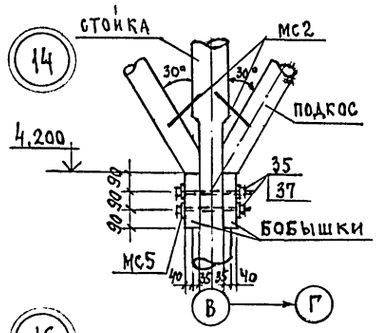

8-8

16

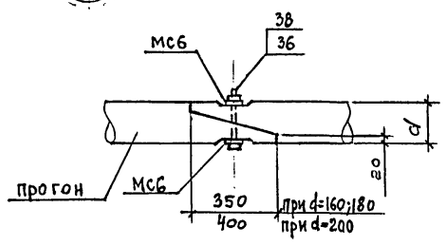

11

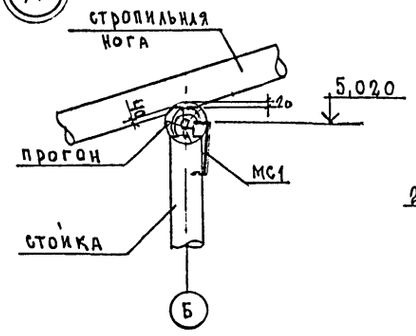

12

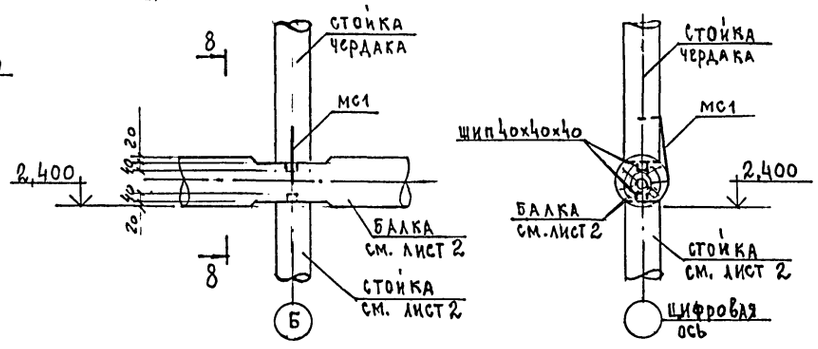

17

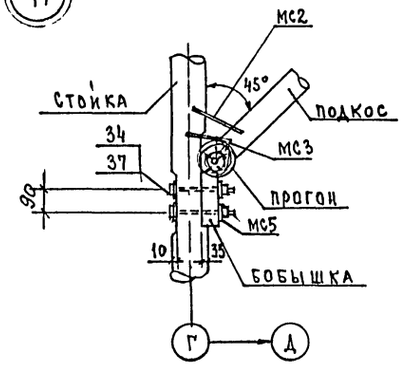

18

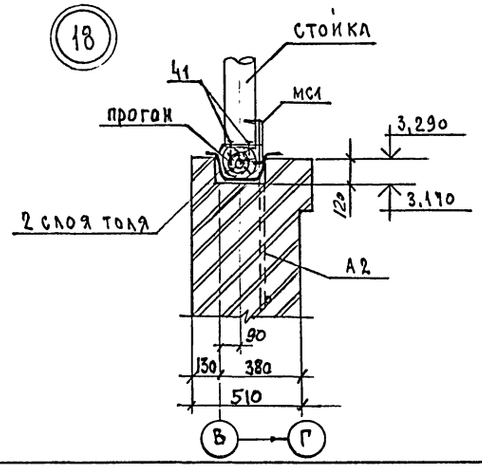

Расположение узлов см. на листах 4,5.

				801-7-1.91 – КД	
Привязан		ГИП	Попов	Подворье на 5 коров привязного содержания. (стены с деревянной эбиркой)	Стадия: Р; Лист: 6; Листов:
		Н.отд.	Гомзяков		
		Н.конт.	Скворцова		
		Гл.конс.	Олешко	Схема расположения элементов покрытия узлы 8 ... 18	ГИПРОНИСЕЛЬХОЗ
Инв. №		Зав. гр.	Островская		
		Инж.1кат	Аникина		

Взамен инв.№ | Подпись и дата | Инв.№ подл.

gost.e-ecolog.ru

Формат А2