Альбом

Типовой проект

801 - 7 - 1.91

ПОДВОРЬЕ НА 5 КОРОВ ПРИВЯЗНОГО СОДЕРЖАНИЯ

(СТЕНЫ КИРПИЧНЫЕ)

АЛЬБОМ 2

АР	АРХИТЕКТУРНЫЕ РЕШЕНИЯ	стр. 3... 9
КЖ	КОНСТРУКЦИИ ЖЕЛЕЗОБЕТОННЫЕ	стр. 10... 20
КД	КОНСТРУКЦИИ ДЕРЕВЯННЫЕ	стр. 21... 24

Инв.N подл | Подпись и дата | Взам.инв. N

gost.e-ecolog.ru

Копировал

Формат А2

ТИПОВОЙ ПРОЕКТ
801 - 7 - 1.91

ПОДВОРЬЕ НА 5 КОРОВ ПРИВЯЗНОГО СОДЕРЖАНИЯ

ПЕРЕЧЕНЬ АЛЬБОМОВ :

АЛЬБОМ I ПЗ ПОЯСНИТЕЛЬНАЯ ЗАПИСКА
ТХ ТЕХНОЛОГИЯ ПРОИЗВОДСТВА
ВК ВНУТРЕННИЕ ВОДОПРОВОД И КАНАЛИЗАЦИЯ
ОВ ОТОПЛЕНИЕ И ВЕНТИЛЯЦИЯ
ЭМ ЭЛЕКТРООСВЕЩЕНИЕ И ЭЛЕКТРОСИЛОВОЕ ОБОРУДОВАНИЕ

АЛЬБОМ 2 ПОДВОРЬЕ НА 5 КОРОВ ПРИВЯЗНОГО СОДЕРЖАНИЯ
(СТЕНЫ КИРПИЧНЫЕ)
АС АРХИТЕКТУРНО - СТРОИТЕЛЬНЫЕ РЕШЕНИЯ
КЖ КОНСТРУКЦИИ ЖЕЛЕЗОБЕТОННЫЕ
КД КОНСТРУКЦИИ ДЕРЕВЯННЫЕ

АЛЬБОМ 3 ПОДВОРЬЕ НА 5 КОРОВ ПРИВЯЗНОГО СОДЕРЖАНИЯ
(СТЕНЫ С ДЕРЕВЯННОЙ ЗАБИРКОЙ)
АС АРХИТЕКТУРНО - СТРОИТЕЛЬНЫЕ РЕШЕНИЯ
КЖ КОНСТРУКЦИИ ЖЕЛЕЗОБЕТОННЫЕ
КД КОНСТРУКЦИИ ДЕРЕВЯННЫЕ

АЛЬБОМ 4 ПОДВОРЬЕ НА 5 КОРОВ ПРИВЯЗНОГО СОДЕРЖАНИЯ
СО СПЕЦИФИКАЦИИ ОБОРУДОВАНИЯ

АЛЬБОМ 5 ПОДВОРЬЕ НА 5 КОРОВ ПРИВЯЗНОГО СОДЕРЖАНИЯ
КНИГА I С СМЕТА (СТЕНЫ КИРПИЧНЫЕ)
КНИГА 2 С СМЕТА (СТЕНЫ С ДЕРЕВЯННОЙ ЗАБИРКОЙ)

АЛЬБОМ 6 ПОДВОРЬЕ НА 5 КОРОВ ПРИВЯЗНОГО СОДЕРЖАНИЯ
КНИГА I ВМ ВЕДОМОСТИ ПОТРЕБНОСТИ В МАТЕРИАЛАХ (СТЕНЫ КИРПИЧНЫЕ)
КНИГА 2 ВМ ВЕДОМОСТИ ПОТРЕБНОСТИ В МАТЕРИАЛАХ (СТЕНЫ С ДЕРЕВЯННОЙ ЗАБИРКОЙ)

АЛЬБОМ 2

РАЗРАБОТАН ГИПРОНИСЕЛЬХОЗОМ

УТВЕРЖДЕН ГЛАВАГРОПРОМНАУЧПРОЕКТОМ
МИНСЕЛЬХОЗПРОДА СССР приказ № 8
от 28.02.91г
Введен в действие ГИПРОНИСЕЛЬХОЗОМ
приказ №87-п от 5.05.91г

Главный инженер института В.А.Черноярoв
Главный инженер проекта С.П.Попов

Альбом 1

инв.N подл. | подпись и дата | взам.инв. N

Копировал

Формат А2

Содержание альбома 2

Лист	Наименование	Стр.
	СОДЕРЖАНИЕ	2
	ОСНОВНОЙ КОМПЛЕКТ РАБОЧИХ ЧЕРТЕЖЕЙ МАРКИ АР	
I	ОБЩИЕ ДАННЫЕ (НАЧАЛО)	3
2	ОБЩИЕ ДАННЫЕ (ОКОНЧАНИЕ)	4
3	ФАСАД I-6. ПЛАН НА ОТМ. 0,000. РАЗРЕЗ I-I	5
4	ФАСАД 6-I, А-Г, Г-А. ВИД Б. ПЛАН ЧЕРДАКА	6
5	ПЛАН КРОВЛИ. УЗЛЫ	7
6	ПЛАН ПОЛОВ, ПЕРЕМЫЧЕК И ОТВЕРСТИЙ НА ОТМ. 0,000	8
7	ВИДЫ В, Г, Д.	9
	ОСНОВНОЙ КОМПЛЕКТ РАБОЧИХ ЧЕРТЕЖЕЙ МАРКИ КЖ	
I	ОБЩИЕ ДАННЫЕ (НАЧАЛО)	10
2	ОБЩИЕ ДАННЫЕ (ПРОДОЛЖЕНИЕ)	11
3	ОБЩИЕ ДАННЫЕ (ОКОНЧАНИЕ)	12
4	СХЕМА РАСПОЛОЖЕНИЯ ЭЛЕМЕНТОВ ФУНДАМЕНТОВ	13
5	СХЕМА РАСПОЛОЖЕНИЯ ЭЛЕМЕНТОВ ФУНДАМЕНТОВ	
	ФРАГМЕНТ I, СЕЧЕНИЯ I-I...8-8, ФУНДАМЕНТ ФмI	14
6	СХЕМА РАСПОЛОЖЕНИЯ КОРМУШЕК, КАНАЛА И ПРИЯМКОВ;	
	РАЗРЕЗ I-I, 2-2	15
7	СХЕМА РАСПОЛОЖЕНИЯ КОРМУШЕК, КАНАЛА И ПРИЯМКОВ	
	ФРАГМЕНТ I, СЕЧЕНИЯ 3-3...9-9	16
8	СХЕМА РАСПОЛОЖЕНИЯ ЭЛЕМЕНТОВ ПЕРЕКРЫТИЯ	17
9	СХЕМА РАСПОЛОЖЕНИЯ ЭЛЕМЕНТОВ ВЫГУЛЬНОЙ	
	ПЛОЩАДКИ, СЕЧЕНИЯ I-I, 2-2, а-а	18
-КЖ.И.ТТ	ТЕХНИЧЕСКИЕ ТРЕБОВАНИЯ	19
-КЖ.И.1	ПЛИТА ПЕРЕКРЫТИЯ 2ПГ6-5Ат-У СКТ-П-а	19
-КЖ.И.2	СТОЙКА ОГРАЖДЕНИЯ С0250.I6-а	19
-КЖ.И.3	ИЗДЕЛИЕ ЗАКЛАДНОЕ МН-I	19
-КЖ.И.4	СКОБА ПРЯМАЯ МС1, МС2, СКОБА УГЛОВАЯ МС3,	20
	КОСТЫЛЬ МС4	
-КЖ.И.5	ШАЙБА МС5, МС6	20
-КЖ.И.6	СТРЕМЯНКА СГI	20
-КЖ.И.7	ЩИТ ДЕРЕВЯННЫЙ ЩДI	20
	ОСНОВНОЙ КОМПЛЕКТ РАБОЧИХ ЧЕРТЕЖЕЙ МАРКИ КД	
I	ОБЩИЕ ДАННЫЕ	21
2	СХЕМА РАСПОЛОЖЕНИЯ ЭЛЕМЕНТОВ ПОКРЫТИЯ.	
	РАЗРЕЗЫ I-I, 2-2	22
3	СХЕМА РАСПОЛОЖЕНИЯ ЭЛЕМНТОВ ПОКРЫТИЯ.	
	РАЗРЕЗЫ 3-3...7-7	23
4	СХЕМА РАСПОЛОЖЕНИЯ ЭЛЕМЕНТОВ ПОКРЫТИЯ. УЗЛЫ I...I2	24

Взам. инв. № | Подпись и дата | Инв. № подл.

Альбом 2

Ведомость рабочих чертежей основного комплекта марки АР

Лист	НАИМЕНОВАНИЕ	Примечание
1	Общие данные (начало)	
2	Общие данные (окончание)	
3	ФАСАД 1-6. ПЛАН НА ОТМ.0.000, РАЗРЕЗ 1-1.	
4	ФАСАДЫ 6-1, А-Г, Г-А. ВИД Б. ПЛАН ЧЕРДАКА.	
5	ПЛАН КРОВЛИ. УЗЛЫ	
6	ПЛАН ПОЛОВ, ПЕРЕМЫЧЕК И ОТВЕРСТИЙ НА ОТМ.0.000	
7	ВИДЫ В, Г, Д.	

Ведомость ссылочных и прилагаемых документов

ОБОЗНАЧЕНИЕ	НАИМЕНОВАНИЕ	Примечание
	ссылочные документы	
ГОСТ 12506-81	Окна деревянные для промыш-	
	ленных зданий	
ГОСТ 14624-84	Двери деревянные для производ-	
	ственных зданий	
1.400-15 вып.1	УНИФИЦИРОВАННЫЕ ЗАКЛАДНЫЕ ИЗДЕ-	
	ЛИЯ ЖЕЛЕЗОБЕТОННЫХ КОНСТРУКЦИЙ ДЛЯ	
	КРЕПЛЕНИЯ ТЕХНОЛОГИЧЕСКИХ КОМ-	
	МУНИКАЦИИ И УСТРОЙСТВ	
2.436-17 вып.0,1	Узлы окон с деревянными пе-	
	реплетами по ГОСТ 12506-81	
2.460-1 вып. 1	Типовые архитектурно-строительные	
	детали одноэтажных промышлен-	
	ных неотапливаемых зданий с пок-	
	рытием из асбестоцементных	
	листов	
2.800-2 вып.5,9	Унифицированные узлы и детали	
	сельскохозяйственных зданий	
	и сооружений	

ОБОЗНАЧЕНИЕ	НАИМЕНОВАНИЕ	Примечание
2.860-4	Узлы сельскохозяйственных зда-	
	ний с каркасом из железобетон-	
	ных рам	
1.038.1-1 вып.1	Перемычки железобетонные для	
	зданий с кирпичными стенами.	
	Перемычки брусковые для жилых	
	и общественных зданий	
	прилагаемые документы	
801-7-1.91 - АР.ВН	Ведомость потребности в	Альбом 6 кн.1
	материалах	

Ведомость спецификаций

Лист	НАИМЕНОВАНИЕ	Примечание
5	СПЕЦИФИКАЦИЯ ВЕНТШАХТ	
5	СПЕЦИФИКАЦИЯ К ВЕНТКАМЕРЕ И К УЗЛУ 3	
5	СПЕЦИФИКАЦИЯ ЭЛЕМЕНТОВ К АНКЕРУ А-1	
6	СПЕЦИФИКАЦИЯ ЭЛЕМЕНТОВ К ПЛАНУ ПОЛОВ	
6	СПЕЦИФИКАЦИЯ ПЕРЕМЫЧЕК	
7	СПЕЦИФИКАЦИЯ К ЛИСТУ	

СПЕЦИФИКАЦИЯ ЭЛЕМЕНТОВ ЗАПОЛНЕНИЯ ПРОЕМОВ

Марка, поз.	Обозначение	Наименование	Кол.	Масса ед., кг.	Примечание
1	ГОСТ 14624-84	ДВЕРНОЙ БЛОК ДНГ24-19	4		
2	ГОСТ 14624-84	ДНГ21-12Л	2		
3	ГОСТ 14624-84	ДНГ21-10Л	1		
4	ГОСТ 14624-84	ДНГ21-10	1		
5	ГОСТ 14624-84	ДНГ21-8	1		ТТП.12
6	ГОСТ 12506-81	ОКОННЫЙ БЛОК. СВД 9-12	5		
7	ГОСТ 12506-81	СТО 6-12	2		

1. СО СТОРОНЫ ВЕНТКАМЕРЫ ДВЕРЬ ОБИТЬ ОЦИНКОВАННОЙ СТАЛЬЮ t=0,8 ГОСТ 14918-80
2. ПО ПЕРИМЕТРУ ДВЕРНОЙ КОРОБКИ ПРЕДУСМОТРЕТЬ ДОПОЛНИТЕЛЬНОЕ УПЛОТНЕНИЕ

Типовой проект разработан в соответствии с действующими нормами и правилами и предусматривает мероприятия,обеспечивающие пожарную безопасность при эксплуатации здания

Главный инженер проекта С.П.ПОПОВ

Взам. инв. №

Подпись и дата

Инв. № подл.

Привязан

Инв.N

801-7-1.91-АР

ГИП	Попов	
Нач.отд	Гомзяков	
Н.контр	Скворцова	
ГАП	Гаврилов	
Гл.констр	Олешко	
Гл.спец	Васильев	
Вед.арх	Мартулис	

ПОДСОСЫЕ НА 5 КОРОВ ПРИВЯЗНОГО СОДЕРЖАНИЯ (СТЕНЫ КИРПИЧНЫЕ)

стадия	лист	листов
Р	1	7

Общие данные (начало)

гипронисельхоз

Формат А2

Альбом 2

ВЕДОМОСТЬ ОТДЕЛКИ ПОМЕЩЕНИЙ

Площадь м²

Наименование или номер помещения	Потолок		Стены или перегородки		Низ стен или перегородок(панель)			Примечание
	Площадь	Вид отделки	Площадь	Вид отделки	Площадь	Вид отделки	Высота мм	
1	80,1	Известковая побелка	49,5	Известковая побелка	46,9	Нефтеполимерная краска	1200	С последующей гидрофобизацией ГКЖ-10, ГКЖ-11
2	8,2	Известковая побелка	25,6 7,2	Штукатурка Известковая побелка	19,0	Глазурованная плитка	1800	
3,4	10,5	Известковая побелка	45,0	Известковая побелка				

Общие указания

1. Общая часть

1.1 Класс ответственности здания II

1.2 Степень огнестойкости здания II

1.3 За условную отметку 0.000 принят уровень чистого пола кормового проезда, что соответствует абсолютной отметке

1.4 Расчетная температура наружного воздуха минус 30°С.

1.5 Расчетная температура внутреннего воздуха в пом. 1 10°С относительная влажность 75%

1.6 Наружные стены, перегородки и столбы выкладывать из кирпича КР 75/1650/15 ГОСТ 530-80 на растворе марки 50 с пластифицирующими и уплотняющими добавками. Кладку вести с расшивкой швов

Наружные стены толщиной 550 мм выполнять с утепленным швом с заполнением минераловатными плитами $\rho = 125$ кг/м³ толщиной 50 мм на растворе марки 50.

1.7 Над проемами размером до 600 мм устраивать рядовые перемычки из арматуры ⌀6 А III по две штуки на каждые 120 мм толщины стены, утопленные в слой цементного раствора толщиной 50 мм с заведением концов арматуры за грань проемов на 300 мм.

1.8 Отверстия в перегородках после проводки инженерных коммуникаций заложить кладкой из кирпича КР 75/1650/15 ГОСТ 530-80 на растворе марки 50.

2. Указания по устройству гидроизоляции и отмостки.

2.1 Горизонтальную гидроизоляцию стен и перегородок выполнять из цементно-песчаного раствора состава 1:2 толщиной 30 мм на портландцементе марки 400 с уплотняющими добавками.

2.2 По периметру наружных стен здания выполнить отмостку шириной 700 мм из асфальта толщиной 25 мм по уплотненному щебеночному основанию толщиной 100 мм с уклоном 0.1 м от здания.

3. Указания по защите деревянных конструкций от гниения.

3.1 Деревянные элементы, соприкасающиеся с бетоном или утеплителем (обрешетка, пробки и др.), Антисептировать.

4. Указания по наружной отделке здания

4.1 Окна и двери покрасить пентафталевой эмалью ПФ 115 ГОСТ 6465-76 в два слоя по грунту ГФ-021 ГОСТ 25129-82 один слой.

5. Указания по производству работ

5.1 Производство работ, в том числе в зимнее время, вести в соответствии с требованиями СНиП 3.03.01-87 „Несущие и ограждающие конструкции СНиП 3.04.01-87 „Изоляционные и отделочные покрытия" и СНиП III-4-80 „Техника безопасности в строительстве.

5.2 Применение противоморозных добавок при возведении конструкций из кирпича в зимнее время не допускается.

5.3 В случае возведения кирпичных перегородок при отрицательных температурах, кладка способом замораживания не допускается.

Инв.N подл. | Подпись и дата | Взам.инв. N

				801-7-1.91 – АР	
ГИП	Попов				
Нач.отд	Гомзяков				
Н.контр	Скворцова				
ГАП	Гаврилов				
Гл.констр	Олешко				
Гл.спец	Васильев				
Вед.арх	Маргулис				
Привязан				Подворье на 5 коров привязного содержания (стены кирпичные)	Стадия: Р; Лист: 2; Листов:
Инв.No				Общие данные (окончание)	гипронисельхоз

Формат А2

Альбом 2

Фасад 1-6

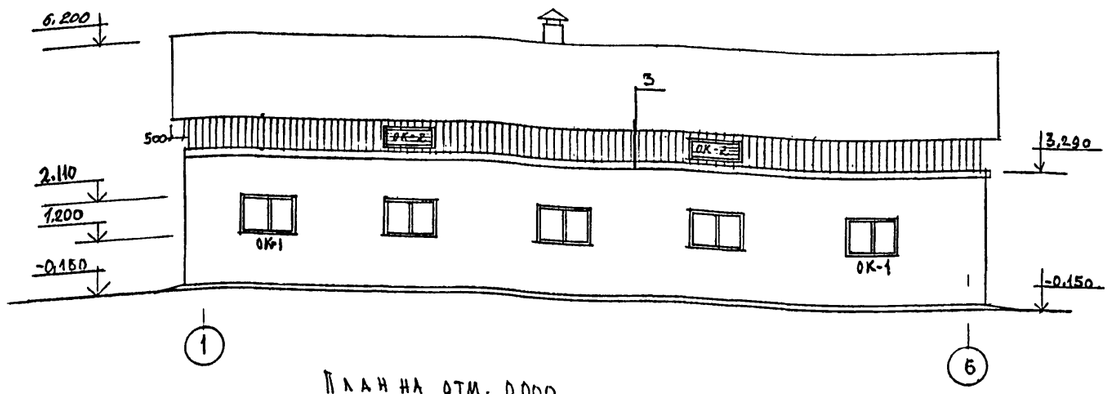

План на отм. 0.000

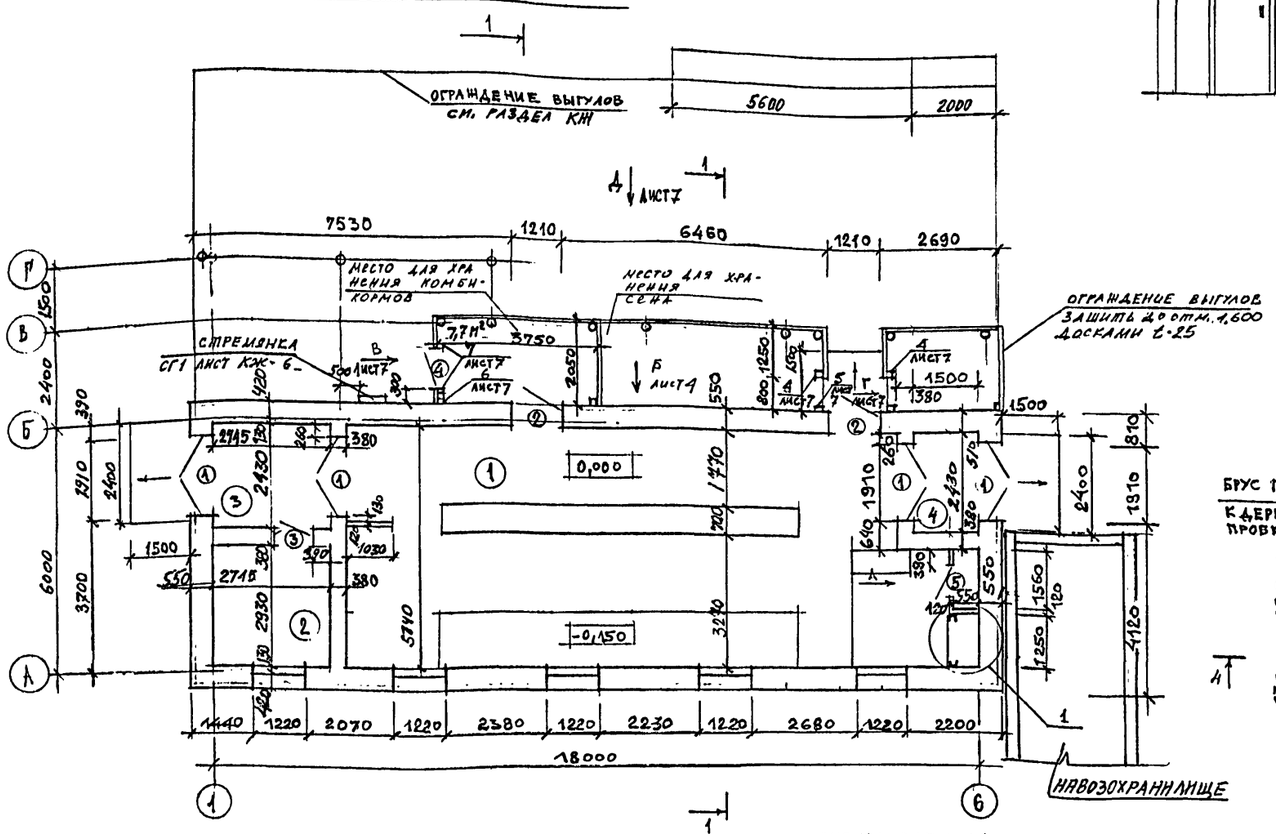

Вид А

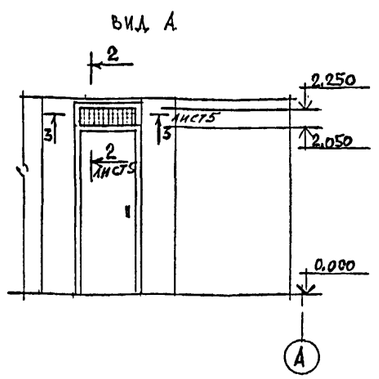

Разрез 1-1

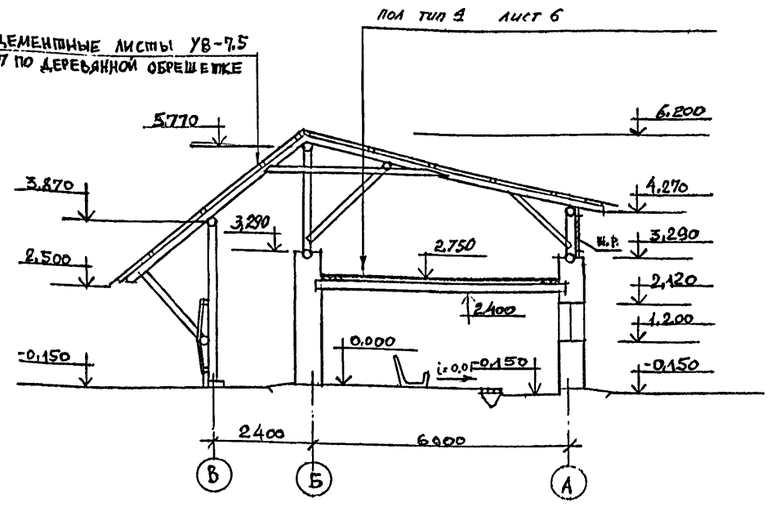

Схема заполнения оконных проемов

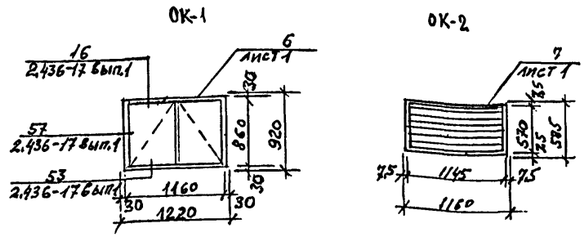

Ведомость проемов ворот и дверей

Марка, поз.	Размер проема, мм
1	1910 × 2370
2	1210 × 2070
3	1010 × 2070
4	1010 × 2070
5	810 × 2070

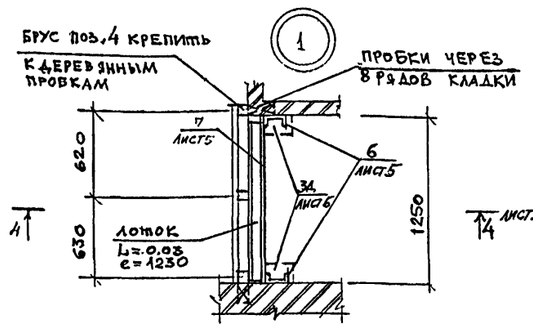

Деталь кирпичной кладки с утеплением см. на листе 7.

Экспликация помещений

Номер по плану	Наименование	Площадь, м²	Категория производства по взрывной, взрыво-пожарной и пожарной опасности
1	Стойловое помещение	80,1	Д
2	Молочная	8,0	Д
3	Тамбур	6,6	Д
4	Тамбур	3,6	Д

Согласовано:

Инв. N подл. | Подпись и дата | Взам. инв. N

Привязан

Инв. №

ГИП	Попов		
Нач. отд.	Гомзяков		
Н. контр.	Скворцова		
ГАП	Гаврилов		
Гл. констр.	Олешко		
Гл. спец.	Васильев		
Арх.	Баскакова		

801-7-1.91 – АР

Подворье на 5 коров привязного содержания (стены кирпичные).

Стадия	Лист	Листов
Р	3	

Фасад 1-6. План на отм. 0,000. Разрез 1-1.

Гипронисельхоз

Формат А2

Альбом 2

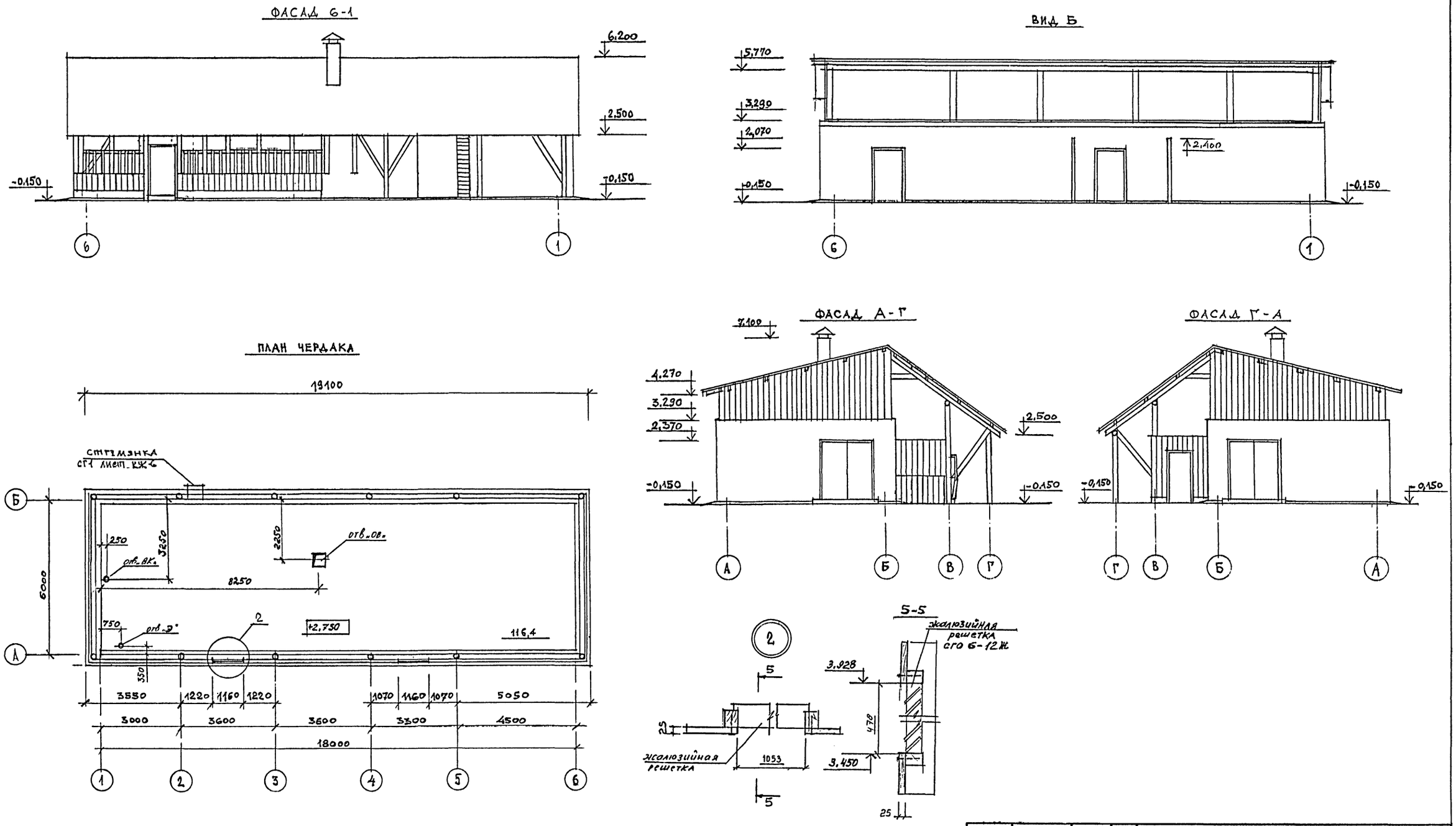

ГИП	Попов		
Нач.отд.	Гомзяков		
Н.контр.	Скворцова		
ГАП	Гаврилов		
Гл.констр.	Олешко		
Гл.спец.	Васильев		

801-7-1.91 – АР

ПОДВОРЬЕ НА 5 КОРОВ ПРИВЯЗНОГО СОДЕРЖАНИЯ (СТЕНЫ КИРПИЧНЫЕ)

ФАСАДЫ 6-1, А-Г, Г-А. ВИД Б ПЛАН ЧЕРДАКА

Стадия	Лист	Листов
Р	4	

ГИПРОНИСЕЛЬХОЗ

Привязан

Инв. №

Согласовано: ТХ, Орлов, ВК, ЭМ, Тренин, Дементьев

Инв. № подл. | Подпись и дата | Взам. инв. №

формат А2

Альбом 2

План кровли

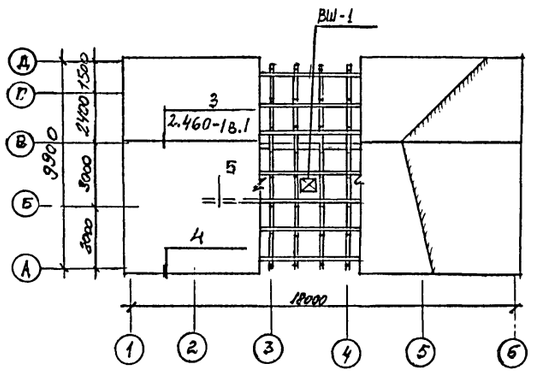

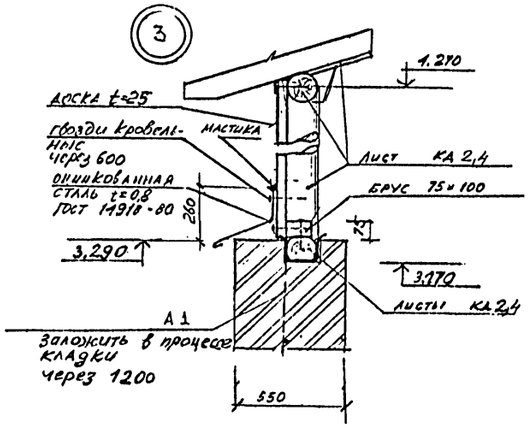

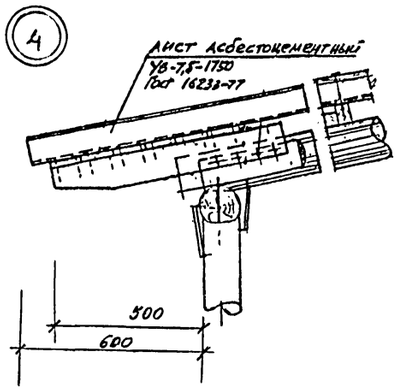

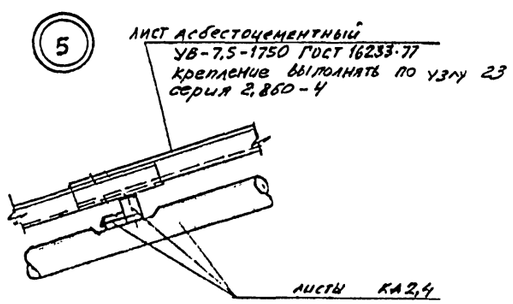

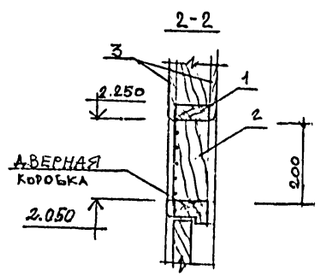

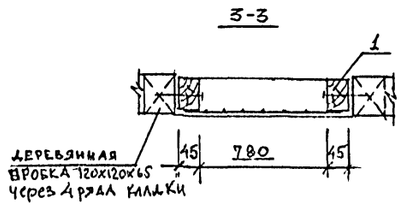

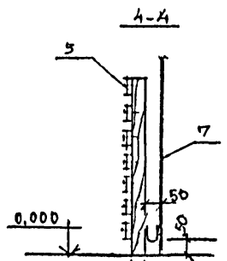

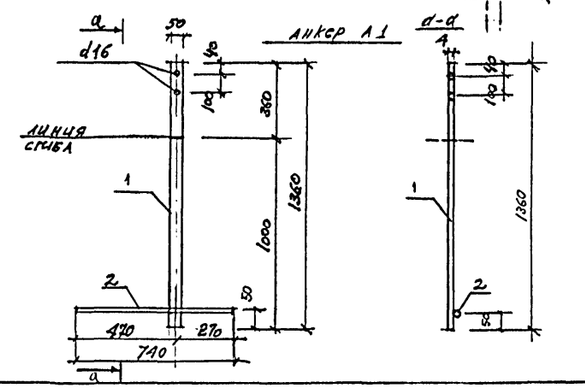

Спецификация вентшахт

Марка, поз.	Обозначение	Наименование	Кол.	Масса ед., кг.	Примечание
ВШ 1	2.800 - 2 вып. 9	ВВШ-4-4И	1		

Спецификация к вентkамере и к узлу 3

Марка, поз.	Обозначение	Наименование	Кол.	Масса ед., кг.	Примечание
		ПИЛОМАТЕРИАЛЫ ГОСТ 8486-86Е			
		ГОСТ 24454-80			
1		БРУС 45×70 ℓ=870	1		0,003м³
2		45×70 ℓ=570	2		0,004м³
3		ДОСКА 22×125 ℓ=800	6		0,014м³
4		БРУС 75×100 ℓ=1580	3		0,038м³
5		ДОСКА 32×150 ℓ=1330	7		0,048м³
		ИЗДЕЛИЯ МЕТАЛЛИЧЕСКИЕ			
6		ШВЕЛЛЕР 14 ГОСТ 8240-89 / С245 ГОСТ 27772-88 ℓ=2620	2	32,0	
7		ЛИСТ Б×1250×2600 ГОСТ 19903-74 / С245 ГОСТ 380-71*	1	153,0	ТТ.П 1
С-1	ГОСТ 5336-80	СЕТКА 35-2.0-0 900×300	1	0,32	
А 1		АНКЕР А 1	32	2,30	

1. Лист окрасить пентафталевой краской НЦ 132К или 132П (ГОСТ 6631-74) толщиной покрытия 60-90 мкм с обеих сторон

Спецификация элементов к анкеру А-1

Марка, поз.	Обозначение	Наименование	Кол.	Масса ед., кг.	Примечание
1		лист 4×50×1360	1	2,14	
2		⌀6А III ℓ=740	1	0,16	

Согласовано: ОВ, Яшина

Инв. № подл. | Подпись и дата | Взам. инв. №

Привязан

Инв. №

ГИП	Попов	
Нач.отд.	Голязков	
Н.контр.	Скворцова	
ГАП	Гаврилов	
Гл.конст.	Олешко	
Гл.спец.	Васильев	
Вед.арх.	Маргулис	
Техн.	Пушкова	

801-7-1,91 - АР

Подворье на 5 коров. привязного содержания (стены кирпичные)

План кровли, узлы

Стадия	Лист	Листов
Р	5	

ГИПРОНИСЕЛЬХОЗ

формат А2

Альбом 2

План полов, перемычек и отверстий на отм. 0.000

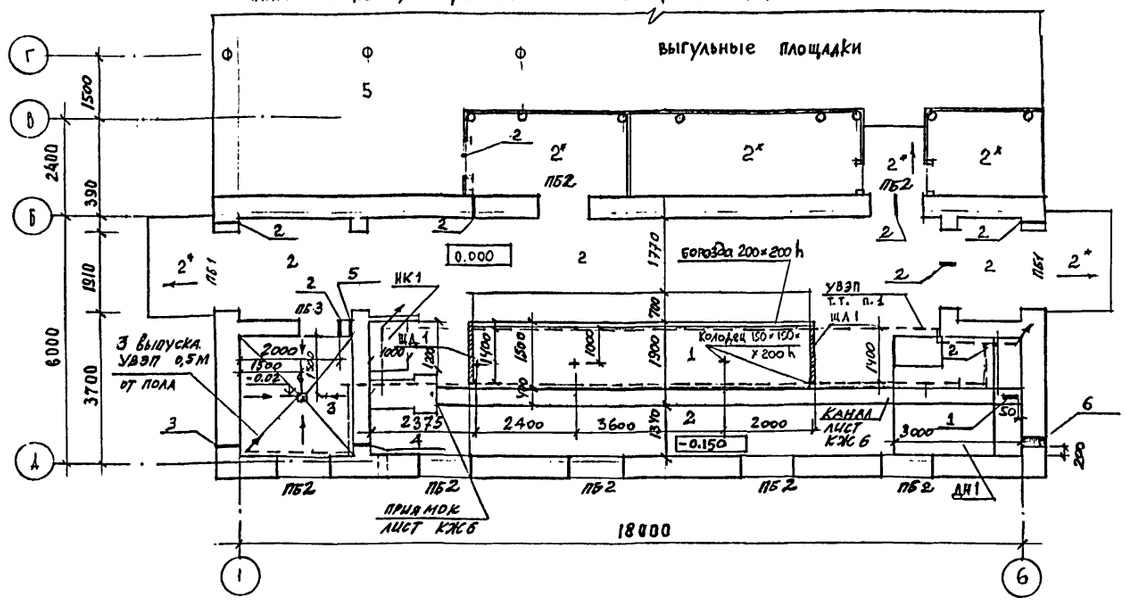

Спецификация элементов к плану полов

Марка, поз.	Обозначение	Наименование	Кол.	Масса ед., кг.	Приме-чание
ЩА-1	КЖИ 7	ЩА 1	2		
ДН 1	2.800-2 вып.5	Денник 3000 × 3000	1		
НК1	2.800-2 вып 5	Индивидуальная клетка для телят 1200 × 1000	1		
ЗД	1.400-15 вып.1	Изделие закладное МН 402-2	2	1.5	

Ведомость отверстий

NN отв	Размер отв. в×h	Отметка низа отв.	Кол отв.	Раздел проекта	Примечание
1	400×100	1.000	1	ОВ	
2	50×50	2.300	8	Э	
3	100×100	2.600	1	Э	
4	250×100	2.300	1	Э	
5	100×100	2.150	1	ВК	
6	300×580	1.800	1	ОВ	

Ведомость перемычек

Марка поз.	Схема сечения
ПБ1 мест 2	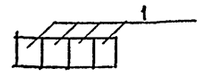
ПБ2 мест 7	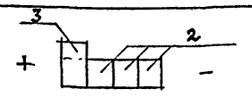
ПБ3 мест 1	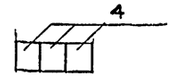

Экспликация полов

Наименование или номер помещения по проекту	Тип пола по проекту	Схема пола или номер узла по серии	Элементы пола и их толщина	Площадь пола, м2
1	1	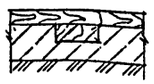	Покрытие - доска -40 мм Прослойка и заполнение швов - битумная мастика -3 мм Лага 50×100 втопленная в бетон с шагом 1500 мм Подстилающий слой бетон класса В 7,5 -120мм Слой щебня или гравия втрамбованный в грунт -40 мм	19,3
1,3,4, пандус	2 2*	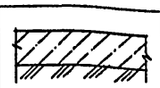	Бетон класса В 22,5; W6 -120мм Слой щебня или гравия втрамбованный в грунт -40 мм	101,4
2	3	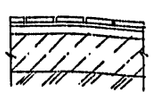	Керамическая плитка ГОСТ 6787-80 -13мм Прослойка и заполнение швов из битумной мастики -3 мм Гидроизоляция - два слоя изола на прослойке из битумной мастики -10мм Бетон класса В 7,5 -80 мм Слой щебня или гравия втрамбованный в грунт -40мм	8,0
Чердак	4	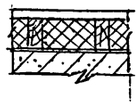	Доски ГОСТ 24454-80Е -32 мм минватные плиты Q=75 кг/м³ -160мм лаги 1 слой рубероида на битумной мастике Затирка цем-песчан. р-ом М50-10мм плита ж.б.	116,4
5	5	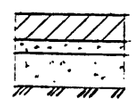	Цементобетон В25 -160 мм песок стабилизированный битумом -20 мм песок -200 мм уплотненный грунт	126,0

*) Бетон класса В 22,5 по морозостойкости F = 75

1 В процессе выполнения полов необходимо заложить на глубине 30-50 мм от поверхности пола проводники УВЭП. Технические решения и расход материала приведены в чертежах марки ЭМ.

2 Перед укладкой полов по периметру здания в помещениях выполнить подсыпку керамзитовым гравием ρ = 400 кг/м³ толщиной 300 мм. шириной 800 мм.

3 Установку стойлового оборудования вести в соответствии с чертежами марки ТХ.

Спецификация перемычек

Марка, поз.	Обозначение	Наименование	Кол.	Масса ед., кг.	Приме-чание
1	1.038.1-1 вып 1	2ПБ 22-3	8	92	
2	1.038.1-1 вып 1	2ПБ 16-2	21	65	
3	1.038.1-1 вып 1	3ПБ 16-37	7	102	
4	1.038.1-1 вып 1	2ПБ 13-1	3	54	

Согласовано: ОВ Ушаков, ВК Гришин, ЭМ Алексеев, ТХ Кас

Привязан

Инв. №

Взам. инв. № | Подпись и дата | Инв. № подл.

ГИП	Попов		801-7-1.91 - АР
Нач.отд.	Гомзяков		
Н.контр.	Севрюкова		
ГАП	Гаврилов		Пятерик на 5 коров привязного содержания (стены кирпичные)
Гл.констр.	Сенько		Стадия: Р; Лист: 6; Листов:
Гл.спец.	Васильев		План полов, перемычек и отверстий на отм. 0.000
Н.контр.	Маркина		ГИПРОНИСЕЛЬХОЗ

19-242

Формат А2

Альбом 2

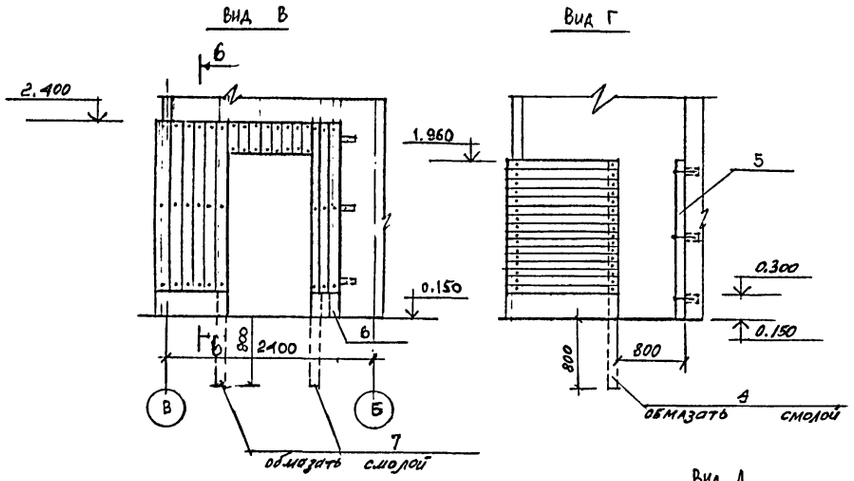

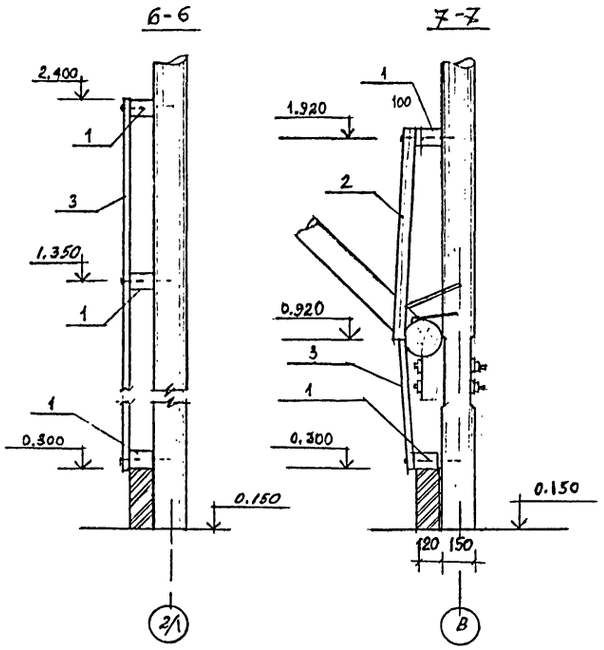

Спецификация к листу

Марка, поз.	Обозначение	Наименование	Кол.	Масса ед., кг.	Примечание
		пиломатериалы ГОСТ 8486-86Е			
1		брус 100×75 ℓ=38,5	1		2,9 м³
2		брус 50×50 ℓ=1,040	29		0,09 м³
3		доска t=25 мм			0,41 м³
4		брус 75×75 ℓ=2600	2		0,04 м³
5		брус 75×75 ℓ=1800	2		0,02 м³
6		брус 75×75 ℓ=2250	1		0,01 м³
7		брус 75×75 ℓ=3350	2		0,05 м³

1. Деревянные элементы выполнять из древесины хвойных пород ГОСТ 24454-80

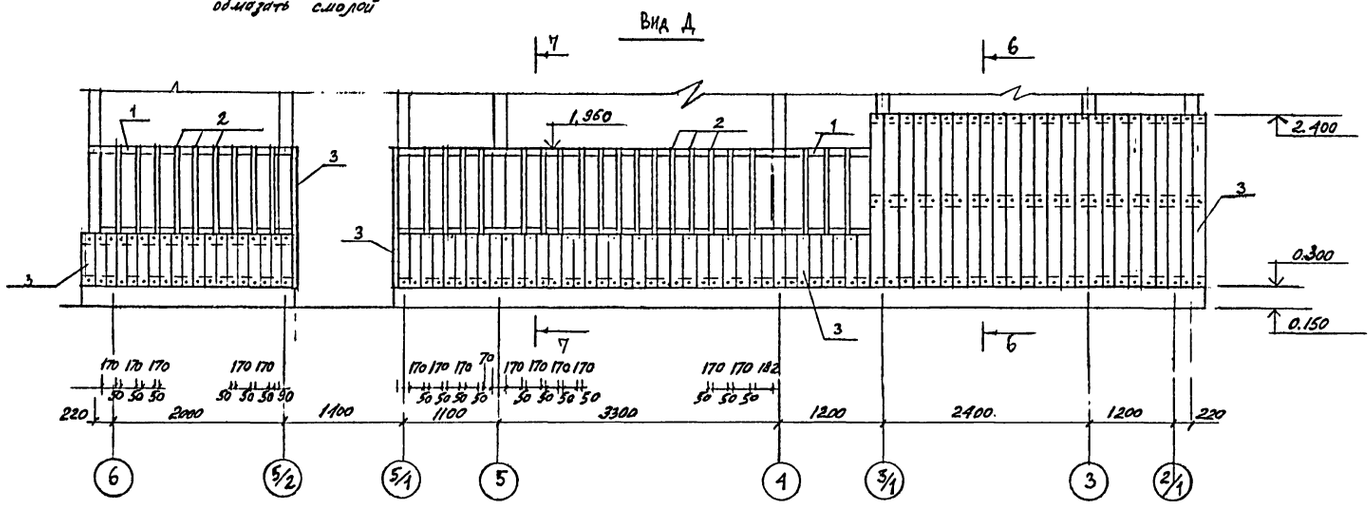

Деталь кирпичной кладки с утеплением

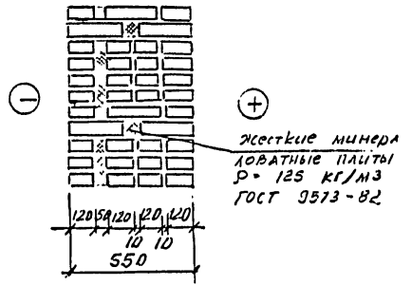

Привязан

Инв. №

ГИП	Попов		
Нач. отд.	Гордиенко		
Н. контр.	Скрынник		
ГАП	Гаврилов		
Гл. техн.	Данилко		
Гл. спец.	Кулаков		
Нач. арх.	Кондрат		

801-7-1.91 – АР

подворье на 5 коров привязного содержания (стены кирпичные)

Виды В, Г, А.

Стадия	Лист	Листов
Р	7	

ГИПРОНИСЕЛЬХОЗ

Инв. № подл. | Подпись и дата | Взам. инв. №

Формат А4

Альбом 2

Ведомость рабочих чертежей основного комплекта марки КЖ

Лист	Наименование	Примечание
1	Общие данные (начало)	
2	Общие данные (продолжение)	
3	Общие данные (окончание)	
4	Схема расположения элементов фундаментов.	
5	Схема расположения элементов фундаментов.	
	Фрагмент 1, сечения 1-1...8-8, фундамент Фм1	
6	Схема расположения кормушек, канала и приямков;	
	разрез 1-1, 2-2	
7	Схема расположения кормушек, канала и приямков.	
	Фрагмент 1, сечения 3-3... 9-9	
8	Схема расположения элементов перекрытия	
9	Схема расположения элементов выгульной	
	площадки, сечения 1-1, 2-2, а-а	

Ведомость спецификаций

Лист	Наименование	Примечание
3	Спецификация к схеме расположения	
	элементов фундаментов	
5	Спецификация к схеме расположения	
	кормушек, канала и приямков	
7	Спецификация к схеме расположения	
	элементов перекрытия	
8	Спецификация к схеме расположения	
	выгульной площадки	

Ведомость ссылочных и прилагаемых документов

Обозначение	Наименование	Примечание
	Ссылочные документы	
ГОСТ 13579-78	Блоки бетонные для стен подвалов	
1.865.1-4/89, вып.3,4	Железобетонные плиты покры-	
	тий сельскохозяйственных	
	производственных зданий	
3.818.9-2, вып.1,2,6	Технологические изделия для	
	животноводческих производствен-	
	ных зданий	
	Прилагаемые документы	
КЖ.И.ТТ	Технические требования	
КЖ.И.1	Плита перекрытия 2ПГ6-5АтVСхт-П-а	
КЖ.И.2	Стойка ограждения СО250.16-а	
КЖ.И.3	Изделие закладное МН1	
КЖ.И.4.	Скоба плоская МС1, МС2; скоба угловая МС3; костыль МС4	
КЖ.И.5	Шайба МС5, МС6	
КЖ.И.6	Стремянка СГ1	
КЖ.И.7	Щит деревянный ЩД.1	
КЖ.ВМ.	Ведомость потребности в материалах	

Ведомость объемов сборных бетонных и железобетонных конструкций по рабочим чертежам основного комплекта марки КЖ

N п/п	Наименование группы элементов конструкции	Код	Кол., м³	Примечание
1	Блоки бетонные	574106	49,50	
2	Перемычки	582820	1,20	
3	Плиты покрытий	584120	5,90	
4	Технологические изделия	585800	2,70	
	Всего бетона и железобетона		59,30	

Материалы на изготовление сборных бетонных и железобетонных конструкций учтены в ведомости потребности в материалах и отдельно не учитываются.

2. Сведения о нагрузках.

2.1. Расчетная зимняя температура наружного воздуха -минус 30°С.

2.2. Нормативное значение веса снегового покрова для III снегового района СССР - 1.0 кПа (100 кгс/м2).

2.3. Нормативное значение ветрового давления для I ветрового района СССР - 0.23 кПа (23 кгс/м2).

2.4. Зона влажности района строительства - нормальная.

2.5. Нормативное значение равномерно распределенной временной нагрузки на перекрытия и полы на грунте:

на отметке 3.700 - 4.0 кПа (400 кгс/м2);

на отметке 0.000 - 4.0 кПа (400 кгс/м2).

Типовой проект разработан в соответствии с действующими нормами и правилами и предусматривает мероприятия, обеспечивающие пожарную безопасность при эксплуатации здания

Главный инженер проекта С.П. Попов

Общие указания

1. Общая часть

1.1. Класс ответственности здания - II.

1.2. За условную отметку 0.000 принят уровень чистого пола кормового проезда, что соответствует абсолютной отметке ____

Взамен инв.N | Подпись и дата | Инв. N подл.

Привязан

Инв.N

801-7-1.91 - КЖ

ГИП	Попов	
Нач. отд.	Гомзяков	
Н. контр.	Скворцова	
Гл. констр.	Олешко	
Зав. гр.	Островская	
Вед. инж.	Пискунов	
Инж. I кат.	Литропов	

Подворье на 5 коров привязного содержания. (стены кирпичные)

Стадия	Лист	Листов
Р	1	9

Общие данные (начало)

ГИПРОНИСЕЛЬХОЗ

Формат А2

Альбом 2

3.ЗАЩИТА КОНСТРУКЦИЙ ОТ КОРРОЗИИ.

3.1.СТЕПЕНЬ АГРЕССИВНОГО ВОЗДЕЙСТВИЯ ГАЗООБРАЗНОЙ СРЕДЫ ЖИВОТНОВОДЧЕСКИХ ПОМЕЩЕНИЙ НА БЕТОННЫЕ КОНСТРУКЦИИ - НЕАГРЕССИВНАЯ, НА ЖЕЛЕЗОБЕТОННЫЕ КОНСТРУКЦИИ И СТАЛЬНЫЕ ЗАКЛАДНЫЕ ДЕТАЛИ - СРЕДНЕАГРЕССИВНАЯ.

3.2.СТЕПЕНЬ АГРЕССИВНОГО ВОЗДЕЙСТВИЯ ЖИДКОЙ ЧАСТИ НЕРАЗБАВЛЕННЫХ НАВОЗНЫХ СТОКОВ НА БЕТОННЫЕ КОНСТРУКЦИИ ИЗ БЕТОНА ПОНИЖЕННОЙ ПРОНИЦАЕМОСТИ - СЛАБОАГРЕССИВНАЯ, НА ЖЕЛЕЗОБЕТОННЫЕ КОНСТРУКЦИИ И СТАЛЬНЫЕ ЗАКЛАДНЫЕ ДЕТАЛИ - СРЕДНЕАГРЕССИВНАЯ.

3.3.ВОЗДЕЙСТВИЮ ГАЗООБРАЗНОЙ АГРЕССИВНОЙ СРЕДЫ ПОДВЕРЖЕНЫ ПЛИТЫ ПЕРЕКРЫТИЯ.

3.4.ВОЗДЕЙСТВИЮ ЖИДКОЙ АГРЕССИВНОЙ СРЕДЫ ПОДВЕРЖЕНЫ ПОЛЫ, РЕШЕТКИ, КАНАЛЫ, НАВОЗОХРАНИЛИЩЕ И КОРМУШКИ.

3.5.ДЛЯ БЕТОННЫХ И ЖЕЛЕЗОБЕТОННЫХ КОНСТРУКЦИЙ ПОДВЕРЖЕННЫХ АГРЕССИВНОМУ ВОЗДЕЙСТВИЮ СРЕДЫ НЕОБХОДИМО ПРЕДУСМАТРИВАТЬ ОДИН ИЗ ВИДОВ ЦЕМЕНТОВ: ПОРТЛАНДЦЕМЕНТ, ПОРТЛАНДЦЕМЕНТ С МИНЕРАЛЬНЫМИ ДОБАВКАМИ, ШЛАКОПОРТЛАНДЦЕМЕНТ, УДОВЛЕТВОРЯЮЩИЕ ТРЕБОВАНИЯМ ПО ГОСТ 10178-85.

3.6.В КАЧЕСТВЕ МЕЛКОГО ЗАПОЛНИТЕЛЯ СЛЕДУЕТ ПРЕДУСМАТРИВАТЬ КВАРЦЕВЫЙ ПЕСОК (ОТМУЧИВАЕМЫХ ЧАСТИЦ НЕ БОЛЕЕ 1% ПО МАССЕ ПО ГОСТ 10268-80) .

3.7.В КАЧЕСТВЕ КРУПНОГО ЗАПОЛНИТЕЛЯ СЛЕДУЕТ ПРЕДУСМАТРИВАТЬ ФРАКЦИОНИРОВАННЫЙ ЩЕБЕНЬ ИЗВЕРЖЕННЫХ ПОРОД, ГРАВИЙ И ЩЕБЕНЬ ИЗ ГРАВИЯ, ОТВЕЧАЮЩИЕ ТРЕБОВАНИЯМ ГОСТ 10268-80. СЛЕДУЕТ ИСПОЛЬЗОВАТЬ ЩЕБЕНЬ ИЗВЕРЖЕННЫХ ПОРОД МАРКИ НЕ НИЖЕ 800, ГРАВИЙ И ЩЕБЕНЬ ИЗ ГРАВИЯ НЕ НИЖЕ ДР12.

ЩЕБЕНЬ ИЗ ОСАДОЧНЫХ ПОРОД (ВОДОПОГЛОЩЕНИЕМ НЕ ВЫШЕ 2% И МАРКИ НЕ НИЖЕ 600), ЕСЛИ ОНИ ОДНОРОДНЫ И НЕ СОДЕРЖАТ СЛАБЫХ ПРОСЛОЕК,ДОПУСКАЕТСЯ ПРИМЕНЯТЬ ДЛЯ КОНСТРУКЦИЙ, ЭКСПЛУАТИРУЕМЫХ В ГАЗООБРАЗНОЙ СРЕДЕ.

КРУПНОСТЬ ЗАПОЛНИТЕЛЯ НЕ ДОЛЖНА ПРЕВЫШАТЬ 1/2 ТОЛЩИНЫ ЗАЩИТНОГО СЛОЯ БЕТОНА ДО АРМАТУРЫ И 3/4 РАССТОЯНИЯ МЕЖДУ АРМАТУРНЫМИ СТЕРЖНЯМИ.

3.8.МЕЛКИЙ И КРУПНЫЙ ЗАПОЛНИТЕЛИ ДОЛЖНЫ БЫТЬ ПРОВЕРЕНЫ НА СОДЕРЖАНИЕ ПОТЕНЦИАЛЬНО РЕАКЦИОННОСПОСОБНЫХ ПОРОД. В КАЧЕСТВЕ МЕР ЗАЩИТЫ ОТ ВНУТРЕННЕЙ КОРРОЗИИ ЗА СЧЕТ ПОТЕНЦИАЛЬНО РЕАКЦИОННОСПОСОБНЫХ ПОР И СНИЖЕНИЯ ВЗАИМОДЕЙСТВИЯ ЗАПОЛНИТЕЛЯ СО ЩЕЛОЧАМИ ЦЕМЕНТА СЛЕДУЕТ ПРЕДУСМАТРИВАТЬ:

ПОДБОР СОСТАВА ПРИ МИНИМАЛЬНОМ РАСХОДЕ ЦЕМЕНТА;

ИЗГОТОВЛЕНИЕ БЕТОНА НА ЦЕМЕНТАХ С СОДЕРЖАНИЕМ ЩЕЛОЧИ НЕ БОЛЕЕ 0,6% В РАСЧЕТЕ НА Na_2O;

ИЗГОТОВЛЕНИЕ БЕТОНА НА ПОРТЛАНДЦЕМЕНТАХ С МИНЕРАЛЬНЫМИ ДОБАВКАМИ, ПУЦЦОЛАНОВОМ ПОРТЛАНДЦЕМЕНТЕ И ШЛАКОПОРТЛАНДЦЕМЕНТЕ;

ВВЕДЕНИЕ В СОСТАВ БЕТОНА ГИДРОФОБИЗИРУЮЩИХ И ГАЗОВЫДЕЛЯЮЩИХ ДОБАВОК.

ПРИ ПОТЕНЦИАЛЬНО РЕАКЦИОННОСПОСОБНЫХ ЗАПОЛНИТЕЛЯХ НЕ ДОПУСКАЕТСЯ ВВЕДЕНИЕ В БЕТОН В КАЧЕСТВЕ ДОБАВОК СОЛЕЙ НАТРИЯ И КАЛИЯ.

3.9.ВОДУ ДЛЯ ЗАТВОРЕНИЯ БЕТОННОЙ СМЕСИ НЕОБХОДИМО ПРИМЕНЯТЬ В СООТВЕТСТВИИ С ТРЕБОВАНИЯМИ ГОСТ 23732-79.

3.10.ДЛЯ ИЗГОТОВЛЕНИЯ СБОРНЫХ ЖЕЛЕЗОБЕТОННЫХ ПЛИТ ПЕРЕКРЫТИЯ НЕОБХОДИМО ПРИМЕНЯТЬ БЕТОН ПОНИЖЕННОЙ ПРОНИЦАЕМОСТИ - МАРКА ПО ВОДОНЕПРОНИЦАЕМОСТИ W6, КОЭФФИЦИЕНТ ДИФФУЗИИ УГЛЕКИСЛОГО ГАЗА В БЕТОНЕ $D=(0.04-0.2)*10^{-4}$ СМ2/С.

3.11.ДЛЯ ИЗГОТОВЛЕНИЯ МОНОЛИТНЫХ КОНСТРУКЦИЙ КАНАЛОВ, НАВОЗОХРАНИЛИЩА, ПОЛОВ НЕОБХОДИМО ПРИМЕНЯТЬ БЕТОН ПОНИЖЕННОЙ ПРОНИЦАЕМОСТИ - МАРКА ПО ВОДОНЕПРОНИЦАЕМОСТИ W6, КОЭФФИЦИЕНТ ФИЛЬТРАЦИИ ПРИ РАВНОВЕСНОЙ ВЛАЖНОСТИ СВЫШЕ $6*10^{-10}$ ДО $2*10^{-9}$ СМ/С.

3.12.МАРКА БЕТОНА ПО ВОДОНЕПРОНИЦАЕМОСТИ И КОЭФФИЦИЕНТ ФИЛЬТРАЦИИ ОПРЕДЕЛЯЮТСЯ ПО ГОСТ 12730.5-84, КОЭФФИЦИЕНТ ДИФФУЗИИ CO_2 В БЕТОНЕ - ПО"РУКОВОДСТВУ ПО ОПРЕДЕЛЕНИЮ ДИФФУЗИОННОЙ ПРОНИЦАЕМОСТИ БЕТОНА ДЛЯ УГЕКИСЛОГО ГАЗА"(МОСКВА, НИИЖБ, 1974) И СОГЛАСНО ПРИЛОЖЕНИЮ 3 "РЕКОМЕНДАЦИЙ ПО ЗАЩИТЕ ОТ КОРРОЗИИ БЕТОННЫХ И ЖЕЛЕЗОБЕТОННЫХ КОНСТРУКЦИЙ СЕЛЬСКОХОЗЯЙСТВЕННЫХ ЗДАНИЙ И СООРУЖЕНИЙ"(МОСКВА, НИИЖБ, 1986).

3.13.КЛАССЫ БЕТОНА ПО ПРОЧНОСТИ И МАРКИ ПО МОРОЗОСТОЙКОСТИ ПРИВЕДЕНЫ В ЧЕРТЕЖАХ ПРОЕКТА ИЛИ В ЧЕРТЕЖАХ ТИПОВЫХ КОНСТРУКЦИЙ.

3.14.ДЛЯ ПОВЫШЕНИЯ ЗАЩИТНЫХ СВОЙСТВ БЕТОНА ПО ОТНОШЕНИЮ К АРМАТУРЕ И СНИЖЕНИЯ ПРОНИЦАЕМОСТИ БЕТОНА ЖЕЛЕЗОБЕТОННЫХ КОНСТРУКЦИЙ, НЕПОСРЕДСТВЕННО КОНТАКТИРУЮЩИХ С НАВОЗНЫМИ СТОКАМИ, НАРЯДУ С ОБЕСПЕЧЕНИЕМ ТРЕБУЕМОЙ ПЛОТНОСТИ БЕТОНА W6, В СОСТАВ БЕТОННОЙ СМЕСИ СЛЕДУЕТ ВВОДИТЬ ХИМИЧЕСКИЕ ДОБАВКИ (В ТОМ ЧИСЛЕ ИНГИБИТОРЫ КОРРОЗИИ СТАЛИ) В СООТВЕТСТВИИ С РУКОВОДСТВОМ ПО ПРИМЕНЕНИЮ ХИМИЧЕСКИХ ДОБАВОК В БЕТОНЕ "(МОСКВА, НИИЖБ ГОССТРОЯ СССР,СТРОЙИЗДАТ, 1980).

НЕ ДОПУСКАЕТСЯ ПРИМЕНЕНИЕ ДОБАВОК, СОДЕРЖАЩИХ ХЛОРИСТЫЕ СОЛИ.

3.15.КОНСТРУКЦИИ, ИЗГОТОВЛЕННЫЕ В СООТВЕТСТВИИ С ПЕРЕЧИСЛЕННЫМИ ТРЕБОВАНИЯМИ, НЕ ТРЕБУЕТСЯ ЗАЩИЩАТЬ ЛАКОКРАСОЧНЫМИ ПОКРЫТИЯМИ, КРОМЕ ОГОВОРЕННЫХ НИЖЕ.

3.16.В СЛУЧАЕ ПРИМЕНЕНИЯ ОДНОГО ИЗ ВИДОВ ЦЕМЕНТА ПО П.3.5 ПРИ ИЗГОТОВЛЕНИИ СБОРНЫХ ЖЕЛЕЗОБЕТОННЫХ ТЕХНОЛОГИЧЕСКИХ ИЗДЕЛИЙ ПО СЕРИИ 3.818.9-2 ВМЕСТО СУЛЬФАТОСТОЙКОГО ЦЕМЕНТА, ПРИМЕНЕНИЕ КОТОРОГО ПРЕДУСМАТРИВАЕТСЯ УКАЗАННОЙ СЕРИЕЙ,

КОРМУШКИ НЕОБХОДИМО ПОКРЫТЬ МАСТИКОЙ НА ОСНОВЕ ЛАКА ЭП-55 (ВТУ ГИПИ 4-4031-64), АРМИРОВАННОЙ ХЛОРВИНИЛОВОЙ ТКАНЬЮ, ПО ГРУНТУ ИЗ ЛАКА ЭП-55.

ТОЛЩИНА ПОКРЫТИЯ 200 МКМ (5 СЛОЕВ).

Инв. N подл.	Подпись и дата	Взамен инв.N	

Привязан	ГИП	Попов
	Нач. отд.	Гомзяков
	Н. контр.	Скворцова
	Гл. констр.	Олешко
	Зав. гр	Островская
	Вед. инж	Пискунов
Инв.N	Инж.I кат.	Антропов

801-7-1.91 - КШ

Подворье на 5 коров привязного содержания. (СТЕНЫ КИРПИЧНЫЕ)

Стадия	Лист	Листов
Р	2	

ОБЩИЕ ДАННЫЕ (ПРОДОЛЖЕНИЕ)

ГИПРОНИСЕЛЬХОЗ

формат А2

Альбом 2

3.17.НЕОБЕТОНИРУЕМЫЕ СТАЛЬНЫЕ ЗАКЛАДНЫЕ ДЕТАЛИ, РЕШЕТКИ, СОЕДИНИТЕЛЬНЫЕ И КРЕПЕЖНЫЕ ЭЛЕМЕНТЫ ЖЕЛЕЗОБЕТОННЫХ КОНСТРУКЦИЙ ЗДАНИЯ И СИСТЕМЫ НАВОЗОУДАЛЕНИЯ НЕОБХОДИМО ЗАЩИТИТЬ КОМБИНИРОВАННЫМ ПОКРЫТИЕМ (ЛАКОКРАСОЧНЫМ ПО МЕТАЛЛИЗАЦИОННОМУ СЛОЮ).

МЕТАЛЛИЗАЦИОННЫЙ СЛОЙ ВЫПОЛНИТЬ АЛЮМИНИЕВЫМ ПОКРЫТИЕМ ТОЛЩИНОЙ НЕ МЕНЕЕ 120 МКМ.

ЛАКОКРАСОЧНОЕ ПОКРЫТИЕ ВЫПОЛНИТЬ СЛЕДУЮЩЕГО СОСТАВА:

ГРУНТ - ГРУНТОВКА ВЛ-02 (ГОСТ 12707-77), ИЛИ ФЛ-03Ж (ГОСТ 9109-81), ПОКРОВНЫЕ СЛОИ - ЛАК ХС-724, ЭМАЛИ ХВ-785, ХС-759 В 5 СЛОЕВ. ОБЩАЯ ТОЛЩИНА ЛАКОКРАСОЧНОГО ПОКРЫТИЯ ДОЛЖНА БЫТЬ НЕ МЕНЕЕ 130 МКМ.

3.18.НАНЕСЕНИЕ МЕТАЛЛИЧЕСКОГО СЛОЯ НА ПОВЕРХНОСТЬ ДЕТАЛЕЙ РЕКОМЕНДУЕТСЯ ПРОИЗВОДИТЬ ВО ВСЕХ СЛУЧАЯХ В ЗАВОДСКИХ УСЛОВИЯХ ДО ИХ УСТАНОВКИ И ОБЕТОНИРОВАНИЯ КОНСТРУКЦИЙ.

3.19.ЗАКЛАДНЫЕ ДЕТАЛИ И СОЕДИНИТЕЛЬНЫЕ ЭЛЕМЕНТЫ, ПОКРЫТЫЕ АЛЮМИНИЕМ, В МЕСТАХ КОНТАКТА С БЕТОНОМ РЕКОМЕНДУЕТСЯ ПОДВЕРГНУТЬ ДОПОЛНИТЕЛЬНОЙ ЗАЩИТНОЙ ОБРАБОТКЕ ПАРОМ В АВТОКЛАВЕ ПРИ ТЕМПЕРАТУРЕ 150-170°С ДО БЕТОНИРОВАНИЯ КОНСТРУКЦИЙ.

3.20.В ПОСТРОЕЧНЫХ УСЛОВИЯХ ПОСЛЕ ВЫПОЛНЕНИЯ ЭЛЕКТРОСВАРОЧНЫХ РАБОТ ПО СОЕДИНЕНИЮ АЛЮМИНИРОВАННЫХ ИЗДЕЛИЙ С ПОМОЩЬЮ ПЕРЕДВИЖНОЙ УСТАНОВКИ МЕТОДОМ МЕТАЛЛИЗАЦИИ ДОПОЛНИТЕЛЬНО ЗАЩИТИТЬ ВНОВЬ ОБРАЗОВАННЫЕ ШВЫ И НАРУШЕННЫЕ УЧАСТКИ МЕТАЛЛИЧЕСКОГО ПОКРЫТИЯ АЛЮМИНИЕВЫМ ПОКРЫТИЕМ ТОЛЩИНОЙ НЕ МЕНЕЕ 150 МКМ.

ПРИ НЕВОЗМОЖНОСТИ ВЫПОЛНЕНИЯ МЕТАЛЛИЗАЦИИ ДОПУСКАЕТСЯ ЗАЩИТИТЬ СВАРНЫЕ ШВЫ И НАРУШЕННЫЕ УЧАСТКИ МЕТАЛЛИЧЕСКОГО ПОКРЫТИЯ В ГАЗООБРАЗНЫХ СРЕДАХ ПРОТЕКТОРНОЙ ГРУНТОВКОЙ ЭП-057 (ТУ 6-10-1117-75) ИЛИ ДРУГИМИ ПРОТЕКТОРНЫМИ МАТЕРИАЛАМИ, ТОЛЩИНА ПОКРЫТИЯ ДОЛЖНА БЫТЬ НЕ МЕНЕЕ 100 МКМ.

3.21.СТРЕМЯНКУ ПО ПОДГОТОВЛЕННОЙ ПОВЕРХНОСТИ СЛЕДУЕТ ЗАЩИТИТЬ ПЯТЬЮ СЛОЯМИ ОДНОЙ ИЗ ЭМАЛЕЙ, НАЗВАННЫХ В П.3.18 ПО ДВУМ СЛОЯМ ОДНОЙ ИЗ ГРУНТОВОК ХВ-050(ОСТ 6-10-314-79), ХС-010(ТУ6-21-7-89;ТУ6-21-8-89), ХС-059 (ГОСТ 23494-79), ХС-068(ТУ 6-10-820-75), НАНОСИМЫХ НА ЗАВОДЕ-ИЗГОТОВИТЕЛЕ МЕТАЛЛОКОНСТРУКЦИЙ. ОБЩАЯ ТОЛЩИНА ПОКРЫТИЯ - НЕ МЕНЕЕ 130 МКМ.

3.22.ОРИЕНТИРОВОЧНЫЙ СРОК СЛУЖБЫ ЛАКОКРАСОЧНЫХ ПОКРЫТИЙ 3-5 ЛЕТ. ПО МЕРЕ ИЗНОСА В ПРОЦЕССЕ ЭКСПЛУАТАЦИИ В ЗАВИСИМОСТИ ОТ ФАКТИЧЕСКОГО СОСТОЯНИЯ ЛАКОКРАСОЧНЫЕ ПОКРЫТИЯ ДОЛЖНЫ ВОЗОБНОВЛЯТЬСЯ.

3.23.ЗАЩИТНЫЕ ПОКРЫТИЯ СЛЕДУЕТ НАНОСИТЬ НА ПРОЧНУЮ, ЧИСТУЮ И ВЫРОВНЕННУЮ ПОВЕРХНОСТЬ БЕТОНА С УЧЕТОМ ДОПУСТИМОЙ ВЛАЖНОСТИ ДЛЯ ПРИНИМАЕМОГО ПРИ ЗАЩИТЕ ВИДА ЛАКОКРАСОЧНОГО МАТЕРИАЛА, СОГЛАСНО ТРЕБОВАНИЯМ К ПОВЕРХНОСТИ ЗАЩИЩАЕМОГО БЕТОНА.

3.24.ОСНОВНЫМИ НОРМАТИВНЫМИ ДОКУМЕНТАМИ, ОТРАЖАЮЩИМИ ПРАВИЛА ПРИЕМКИ КОНСТРУКЦИЙ ПОД ЗАЩИТУ, ТЕХНОЛОГИЮ ХИМЗАЩИТНЫХ РАБОТ И ПРИЕМКИ ВЫПОЛНЕННОЙ АНТИКОРРОЗИОННОЙ ЗАЩИТЫ, ЯВЛЯЮТСЯ СНИП 3.04.03-85 "ЗАЩИТА СТРОИТЕЛЬНЫХ КОНСТРУКЦИЙ И СООРУЖЕНИЙ ОТ КОРРОЗИИ", СНИП III-4-80 "ТЕХНИКА БЕЗОПАСНОСТИ В СТРОИТЕЛЬСТВЕ", ГОСТ 12.3.016-87 "АНТИКОРРОЗИОННЫЕ РАБОТЫ В СТРОИТЕЛЬСТВЕ. ТРЕБОВАНИЯ К БЕЗОПАСНОСТИ", "РУКОВОДСТВО ПО ЗАЩИТЕ ОТ КОРРОЗИИ ЛАКОКРАСОЧНЫМИ ПОКРЫТИЯМИ СТРОИТЕЛЬНЫХ БЕТОННЫХ И ЖЕЛЕЗОБЕТОННЫХ КОНСТРУКЦИЙ, РАБОТАЮЩИХ В ГАЗОВЛАЖНЫХ СРЕДАХ" (МОСКВА, НИИЖБ, СТРОЙИЗДАТ, 1978),"РЕКОМЕНДАЦИИ ПО ЗАЩИТЕ ОТ КОРРОЗИИ БЕТОННЫХ И ЖЕЛЕЗОБЕТОННЫХ КОНСТРУКЦИЙ СЕЛЬСКОХОЗЯЙСТВЕННЫХ ЗДАНИЙ И СООРУЖЕНИЙ"(МОСКВА, НИИЖБ, 1986), СБОРНИК ИНСТРУКЦИЙ ПО ЗАЩИТЕ ОТ КОРРОЗИИ" ВСН 214-82 ММСС СССР.

4.ТРЕБОВАНИЯ К ПРОИЗВОДСТВУ РАБОТ

4.1.МОНТАЖ СБОРНЫХ ЖЕЛЕЗОБЕТОННЫХ КОНСТРУКЦИЙ СЛЕДУЕТ ПРОИЗВОДИТЬ ПОСЛЕ ИНСТРУМЕНТАЛЬНОЙ ПРОВЕРКИ СООТВЕТСТВИЯ ПРОЕКТУ ОТМЕТОК И ПОЛОЖЕНИЯ В ПЛАНЕ ФУНДАМЕНТОВ И ДРУГИХ КОНСТРУКЦИЙ, СЛУЖАЩИХ ОПОРОЙ.

4.2.МОНТАЖ КОНСТРУКЦИЙ, А ТАКЖЕ РАБОТЫ ПО ВЫПОЛНЕНИЮ МОНОЛИТНЫХ ЖЕЛЕЗОБЕТОННЫХ И БЕТОННЫХ КОНСТРУКЦИЙ, В ТОМ ЧИСЛЕ В ЗИМНЕЕ ВРЕМЯ, НЕОБХОДИМО ВЕСТИ В СООТВЕТСТВИИ С ТРЕБОВАНИЯМИ СНИП 3.03.01-87 "НЕСУЩИЕ И ОГРАЖДАЮЩИЕ КОНСТРУКЦИИ" И СНИП III-4-80 "ТЕХНИКА БЕЗОПАСНОСТИ В СТРОИТЕЛЬСТВЕ".

4.3 НА ПЕРИОД СТРОИТЕЛЬСТВА В ЗИМНЕЕ ВРЕМЯ В СЛУЧАЕ НЕОБХОДИМОСТИ СЛЕДУЕТ ПРЕДУСМОТРЕТЬ ВРЕМЕННЫЕ ЗАЩИТНЫЕ ТЕПЛОХИМИЧЕСКИЕ МЕРОПРИЯТИЯ ПО ПРЕДОХРАНЕНИЮ ГРУНТА ОСНОВАНИЯ ОТ УВЛАЖНЕНИЯ И ПРОМОРАЖИВАНИЯ (ВРЕМЕННОЕ ТЕПЛОИЗОЛЯЦИОННОЕ ПОКРЫТИЕ ИЗ ОПИЛОК, ШЛАКА, КЕРАМЗИТА, СОЛОМЫ, ШЛАКОВАТЫ, ТОРФЯНЫХ ПЛИТ, СНЕГА; ЗАСОЛЕНИЕ ГРУНТА ЗАСЫПКОЙ ТЕХНИЧЕСКОЙ ПОВАРЕННОЙ СОЛЬЮ; ОРГАНИЗАЦИЯ В ЗИМНИЕ МЕСЯЦЫ ВРЕМЕННОГО ОТОПЛЕНИЯ ПОМЕЩЕНИЙ И ДРУГИЕ МЕРОПРИЯТИЯ).

4.4.ОБРАТНУЮ ЗАСЫПКУ ПАЗУХ ФУНДАМЕНТОВ И ОТСЫПКУ ГРУНТА ПОД ПОЛЫ СЛЕДУЕТ ПРОИЗВОДИТЬ МЕСТНЫМ ГРУНТОМ ОПТИМАЛЬНОЙ ВЛАЖНОСТИ С ПОСЛОЙНЫМ УПЛОТНЕНИЕМ И ДОВЕДЕНИЕМ СТЕПЕНИ УПЛОТНЕНИЯ ГРУНТА ДО K_{com}=0.97 В ПРЕДЕЛАХ ЗДАНИЯ, ДО K_{com}=0.92 ПОД ОТМОСТКУ У ЗДАНИЯ, ДО K_{com}=0.90 НА НЕЗАСТРАИВАЕМЫХ УЧАСТКАХ.

РАБОТУ НЕОБХОДИМО ВЫПОЛНЯТЬ В СООТВЕТСТВИИ С ТРЕБОВАНИЯМИ СНИП 3.02.01-87 "ЗЕМЛЯНЫЕ СООРУЖЕНИЯ, ОСНОВАНИЯ И ФУНДАМЕНТЫ".

Инв. N подл. | Подпись и дата | Взамен инв.N

Привязан

Инв.N

		801-7-1.91 - КВ
ГИП	Попов	
Нач. отд.	Гомзяков	
Н. контр.	Скворцова	
Гл. констр	Олешко	
Зав. гр.	Островская	
Вед. инж	Пискунов	
Инж.1 кат.	Антропов	
Подворье на 5 коров привязного содержания. (СТЕНЫ КИРПИЧНЫЕ)	Стадия: Р	Лист: 3
Общие данные. (окончание)	ГИПРОНИСЕЛЬХОЗ	

Формат А2

Альбом 2

Схема расположения элементов фундаментов

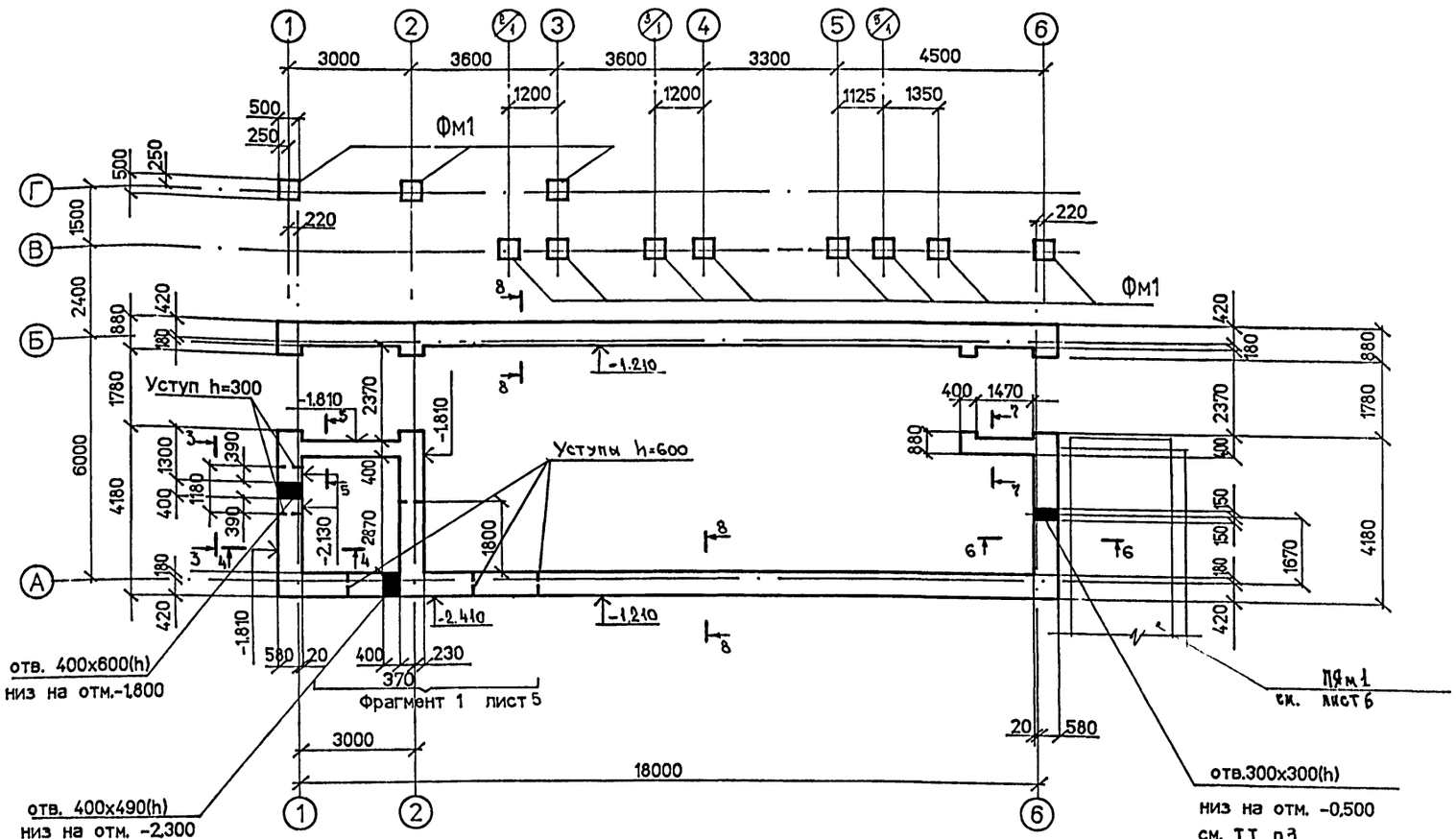

Расчетные нагрузки на верхний обрез фундамента с коэф. n=1, при снеговой нагрузке-1,0 кПа (100 кг/м²)

N N п/п	Эскиз	Нагрузки M, кН.м (тс.м)	N кН (тс)	Q кН (тс)
1	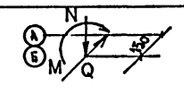	0,14 (0,014)	64,7 (6,47)	0,25 (0,025)
2	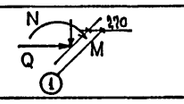	0,14 (0,014)	53 (5,3)	0,25 (0,025)
3	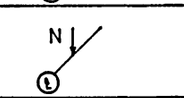	—	66 (6,6)	—
4	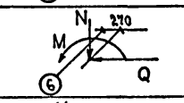	0,14 (0,014)	63 (6,3)	0,25 (0,025)
5	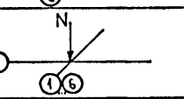	—	25 (2,5)	—

Спецификация к схеме расположения фундаментов.

Марка поз.	Обозначение	Наименование	Кол.	Масса ед. кг	Примечание
		Блоки бетонные			
1	ГОСТ 13579-78	ФБС 9.4.6-Т	2	470	F 75
2	ГОСТ 13579-78	ФБС 12.4.6-Т	5	640	
3	ГОСТ 13579-78	ФБС 24.4.6-Т	3	1300	
4	ГОСТ 13579-78	ФБС 12.6.3-Т	1	460	
5	ГОСТ 13579-78	ФБС 9.6.6-Т	20	700	
6	ГОСТ 13579-78	ФБС 12.6.6-Т	15	960	
7	ГОСТ 13579-78	ФБС 24.6.6-Т	34	1960	
Фм1	лист 5	Фундамент монолитный Фм1	11		
		Материалы			
8		Бетон класса В 7,5; F50	2,2		м³

1. Ленточные фундаменты из бетонных блоков для стен подвалов необходимо укладывать на растворе марки 50 с перевязкой вертикальных швов на 250 мм. Заполнение вертикальных швов между блоками следует производить бетоном класса В 7,5; F50.

2. Глубину заложения и размеры подошвы фундаментов необходимо уточнить при привязке проекта к местным условиям по СНиП 2.02.01-83 "Основания зданий и сооружений".

3. Отверстие в фундаменте по оси 6 после укладки трубы (по черт.ТХ) тщательно зачеканить раствором марки 50.

4. Фрагмент 1 и сечения 3-3...8-8 см. на листе 5.

5. В месте примыкания приямка ПЯм1 к фундаментам здания последние окрасить горячей битумно-латексно-кукерсольной мастикой за 5 раз.

6. Основанием фундаментов служат грунты непучинистые, непросадочные со следующими нормативными характеристиками: угол внутреннего трения φ^n=0,49 рад. или 28°; нормативное удельное сцепление C^n=2 кПа (0,02 кгс/см²); модуль деформации нескальных грунтов E=14,7 мПа (150 кгс/см²); плотность грунта γ=1,8 т/м³; коэффициент безопасности по грунту $K_г$=1. Грунтовые воды отсутствуют.

Согласовано

ВК	Тренин	
ТХ	Орлов	
АР	Басилаев	

Инв. N подл. | Подпись и дата | Взамен инв.N

Привязан

Инв. N

ГИП	Попов	
Нач. отд.	Гомзяков	
Н. контр.	Скворцова	
Гл. констр.	Олешко	
Зав. гр.	Островская	
Вед. инж.	Пискунов	
Инж. кат.	Шишкина	

801-7-1.91 - КЖ

Подворье на 5 коров привязного содержания (стены кирпичные)

Стадия	Лист	Листов
Р	4	

Схема расположения элементов фундаментов.

ГИПРОНИСЕЛЬХОЗ

Формат А2

Альбом 2

Фрагмент 1

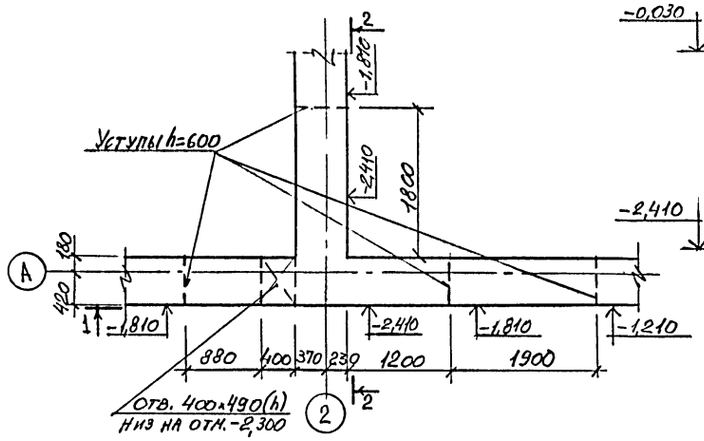

2—2

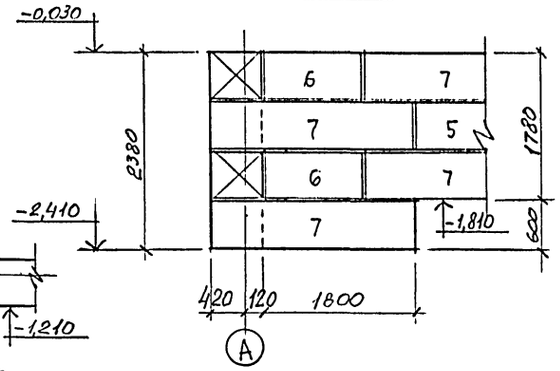

1—1

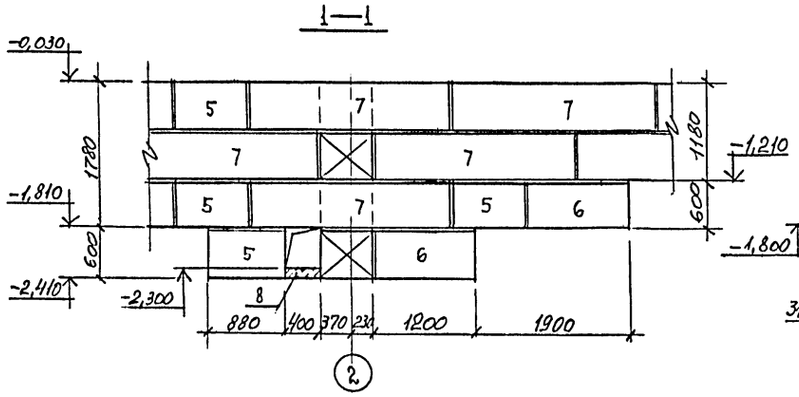

3—3

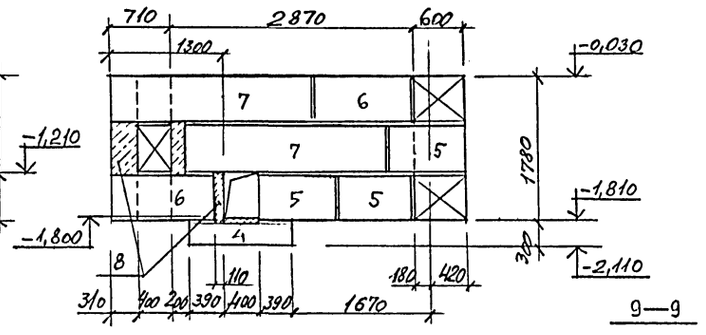

Фм1

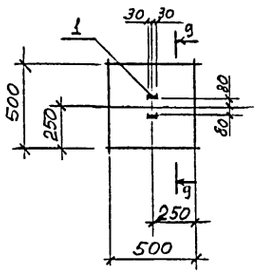

9—9

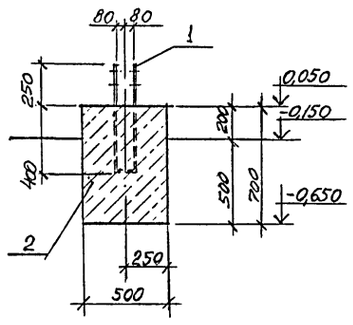

4—4

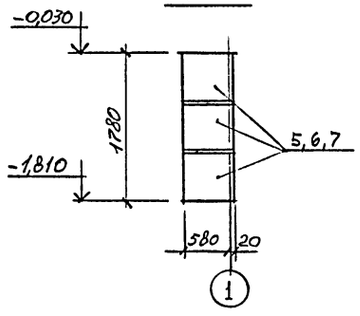

5—5

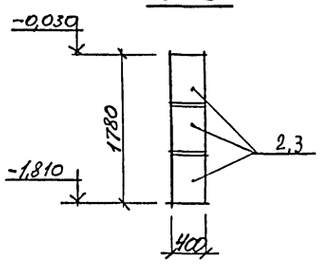

Поз.1

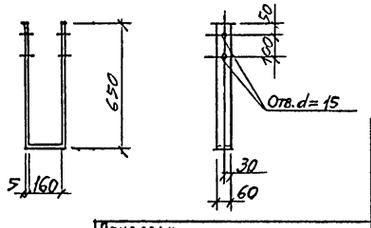

6—6

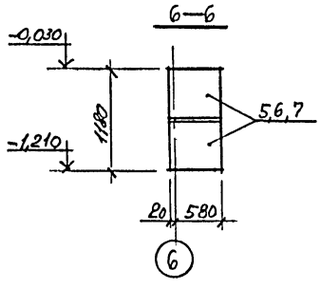

7—7

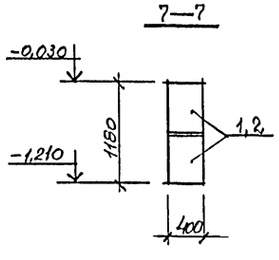

8—8

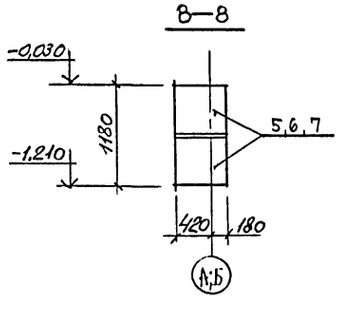

Спецификация на монолитный фундамент фм1

Эскиз	Зона	Поз.	Обозначение	Наименование	Кол.	Примечание
		1*		Лист 5×60×1470 ГОСТ 19903-74 / С 235 ГОСТ 27772-88	1	3,5кг
				Материалы		
		2		Бетон класса В7,5 ; F75	0,18	м³

* Поз.1 эскиз см. на данном листе

Привязан			
Инв. N			

ГИП	Попов		
Нач.отд.	Гомзяков		
Н.контр.	Скворцова		
Гл.конс.	Олешко		
Рук.гр.	Островская		
Вед.инж.	Пискунов		
Инж.-кат	Антропов		

801-7-1.91 - КЖ

Подворье на 5 коров привязного содержания. (стены кирпичные)

Стадия	Лист	Листов
Р	5	

Схема расположения элементов фундаментов. Фрагмент 1, сечения 1-1...8-8, фундамент фм1

ГИПРОНИСЕЛЬХОЗ

Инв.N подл. | Подпись и дата | Взам. инв.N

Формат А2

Альбом 2

Схема расположения кормушек, канала и приямков.

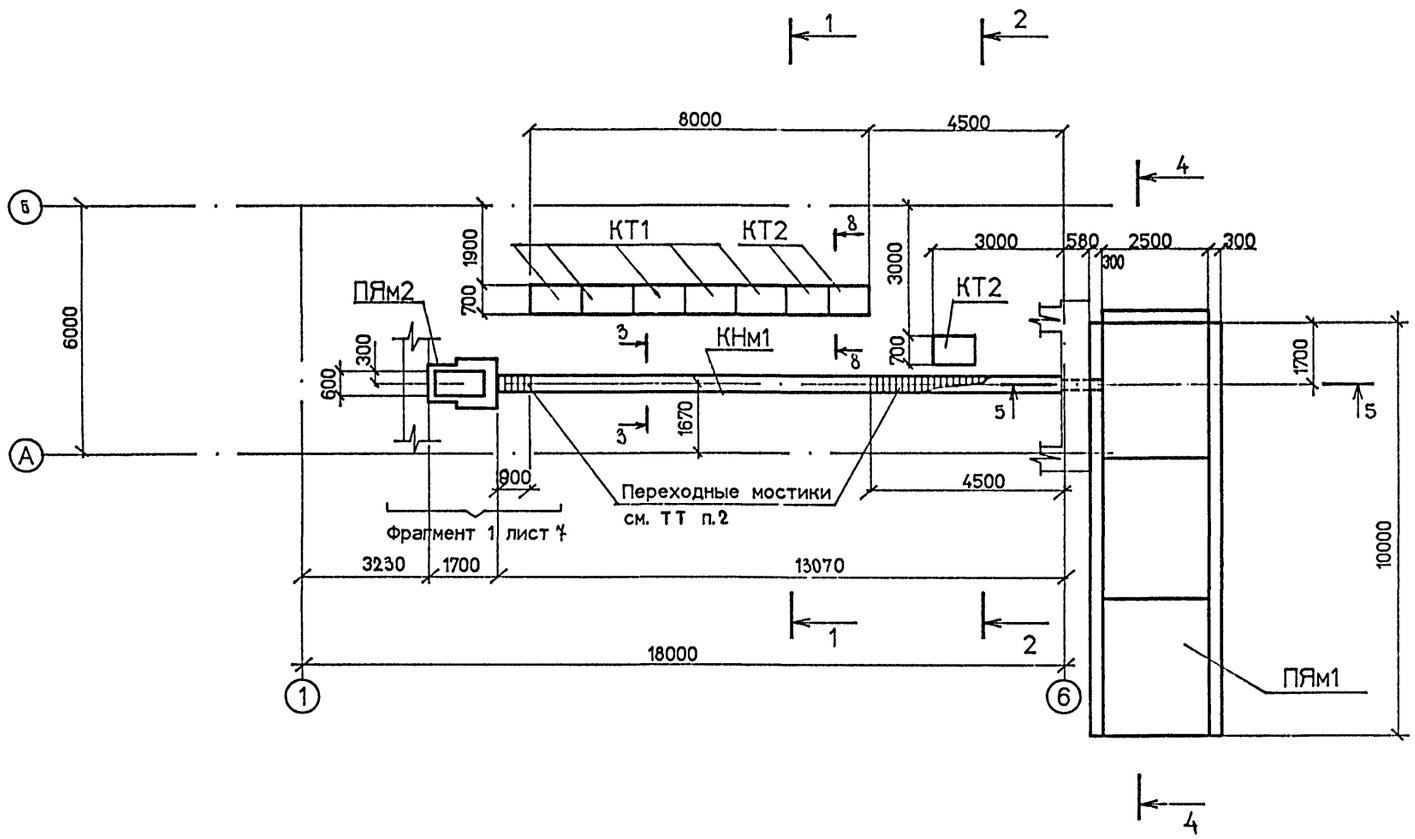

1-1

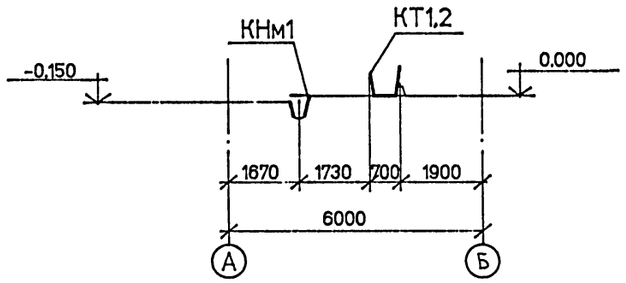

2-2

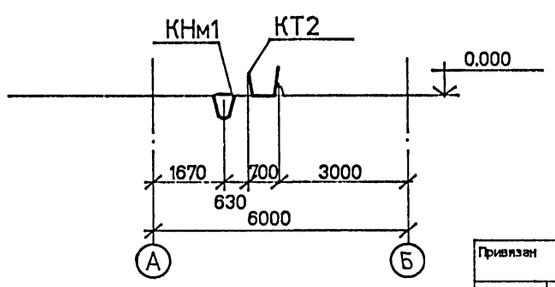

Спецификация к схеме расположения кормушек, канала и приямков.

Марка поз.	Обозначение	Наименование	Кол.	Масса ед. кг.	Примечание
		Кормушки			
КТ1	3.818.9-2 вып.1	КТ 118.70.37	5	300	
КТ2	3.818.9-2 вып.1	КТ 98.70.37	3	250	
КНм1	лист 7	Канал монолитный КНм1	1		
ПЯм1	лист 7	Приямок монолитный ПЯм1	1		
ПЯм2	лист 7	ПЯм2	1		

1. Бетонные блоки необходимо укладывать на растворе марки 50 с перевязкой вертикальных швов на 250мм.
   Заполнение вертикальных швов между блоками следует производить бетоном класса В 7,5, F 150
2. Переходные мостики изготовить по месту из досок t=40 мм (расход дан на листе 7).
3. Фрагмент 1 и разрезы 3-3...5-5, 8-8 см. на листе 7
4. В основание фундаментов под оборудование, каналы и приямки необходимодимо втрамбовать слой щебня или гравия на глубину 50 мм.
   Анкерные болты в колодцах после их установки следует залить бетоном класса В 15 на мелкозернистом заполнителе.

Согласовано: Орлов, Васильев; ТХ, Ар

Инв. N подл. | Подпись и дата | Взамен инв.N

ГИП	Попов		
Нач. отд.	Гомзяков		
Н. контр.	Скворцова		
Гл. констр.	Олешко		
Зав. гр.	Островская		
Вед. инж.	Пискунов		
Инж.I кат.	Шишкина		

Привязан

Инв. N

801-7-1.91- КШ

Подворье на 5 коров привязного содержания (стены кирпичные)

Стадия	Лист	Листов
Р	6	

Схема расположения кормушек, канала и приямков. Разрез 1-1, 2-2

ГИПРОНИСЕЛЬХОЗ

Формат А4

Альбом 2

3-3

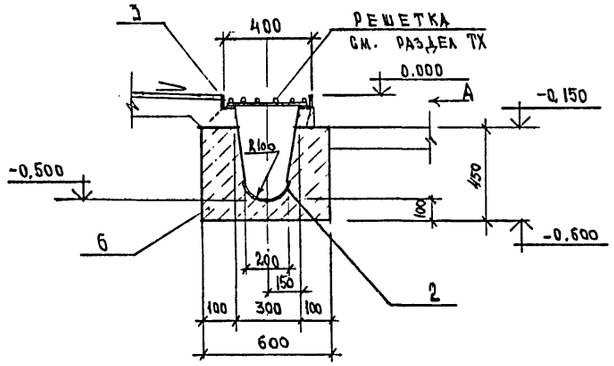

Вид А

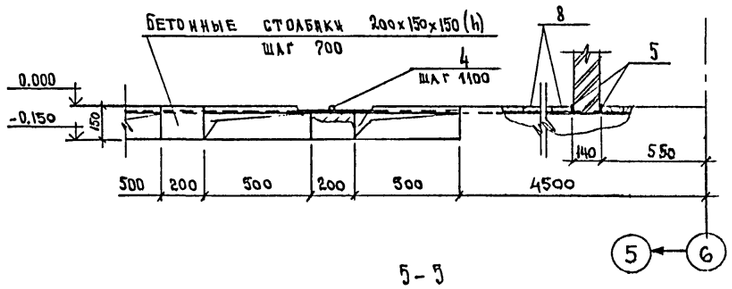

4-4

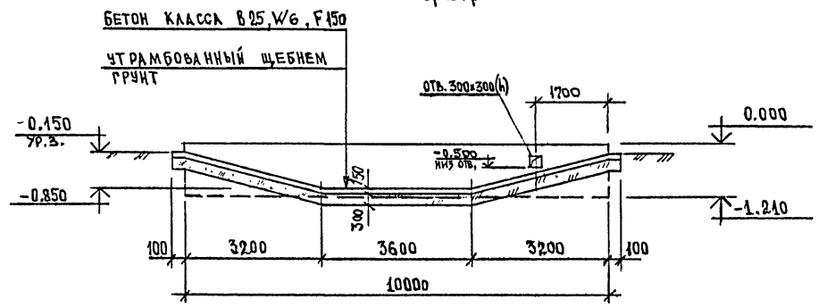

Фрагмент 1

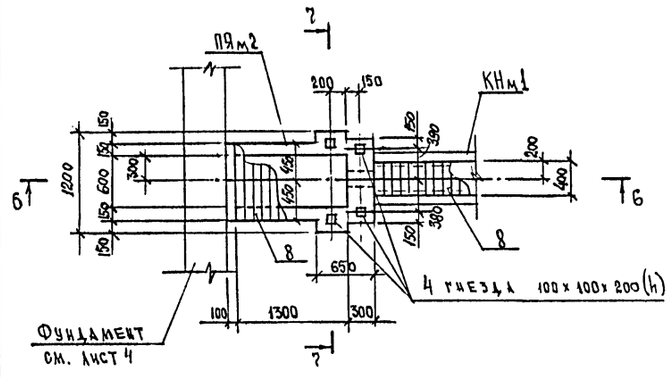

5-5

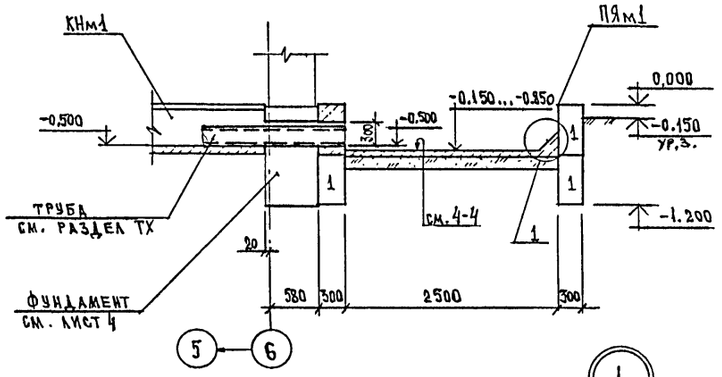



6-6

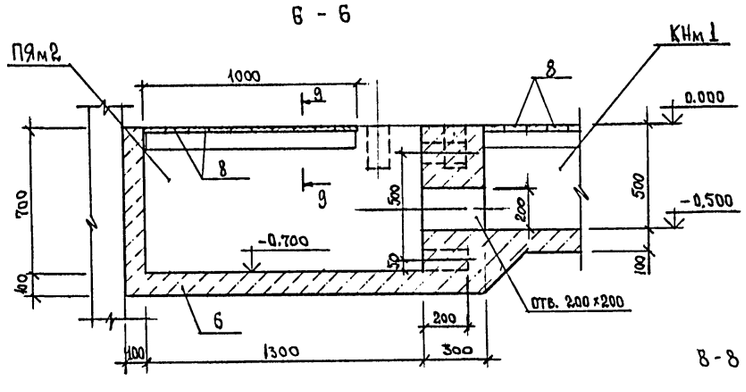

7-7

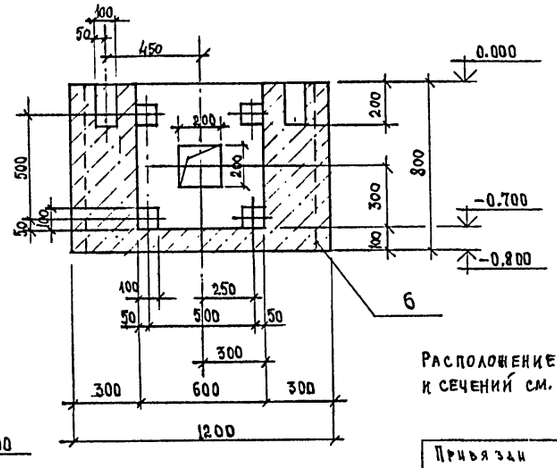

8-8

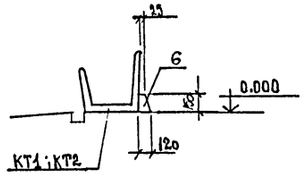

9-9

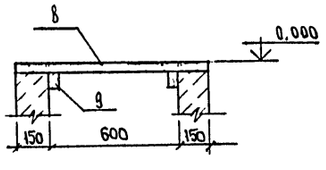

Спецификация канала КНм1 и приямков ПЯм1, ПЯм2

Формат	Зона	Поз.	Обозначение	Наименование	Кол. на испол. КНм1	ПЯм1	ПЯм2		Примеч.
				Блоки бетонные					
		1	ГОСТ 13579-78	ФБС 24.3.6-Т *		16			8шт
				Сборочные единицы					
		2	КЖ.И. 3	Изделие закладное МН1	13,1				м
		3	1.400-15 вып.1	МН554	26.6				м
				Детали					
		4		ф20 AI ГОСТ 5781-82 l=370	8				0,9кг
		5		Уголок Б-63х63х5 ГОСТ 8509-86 С 235 ГОСТ 27772-88 l=400	2				1,9кг
				Материалы					
		6		Бетон класса В12,5; W6	1,7		0,8		м³
		7		В25, W6, F150		3,9			м³
		8		Доска-2-ГОСТ 8486-86 40х100	0,21		0,04		м³
		9		40х75			0,01		м³

* Марка бетона по морозостойкости F150, по водонепроницаемости W6.

Ведомость расхода стали на КНм1

Марка элемента	Изделия закладные: Арматура класса A-I ГОСТ 5781-82 ф20	Итого	A-III ф8	ф10	Итого	Прокат марки С 235: ГОСТ 19903-74 ф8		Итого	ГОСТ 8509-86 L50х50х5	L65х63х5	Итого	Всего	Общий расход
КНм1	7,2	7,2	11,5	4,9	16,4	183,7		183,7	109,4	3,8	113,2	330,5	330,5

Расположение фрагментов и сечений см. на листе 6

ГИП	Попов		
Нач. отд.	Гомзяков		
Н. контр.	Скворцова		
Гл. констр.	Олешко		
Зав. гр.	Островская		
Вед. инж.	Пискунов		
Инж. I кат.	Шишкина		

Привязан

Инв. №

801-7-1.91 - КЖ

Подворье на 5 коров привязного содержания (стены кирпичные)

Стадия	Лист	Листов
Р	7	

Схема расположения кормушек, канала и приямков. Фрагмент 1, сечения 3-3...9-9

ГИПРОНИСЕЛЬХОЗ

Согласовано: ТХ Орлов; АР Васильев

Инв. № подл. | Подпись и дата | Взамен инв. №

Формат А2

Альбом 2

Схема расположения элементов перекрытия

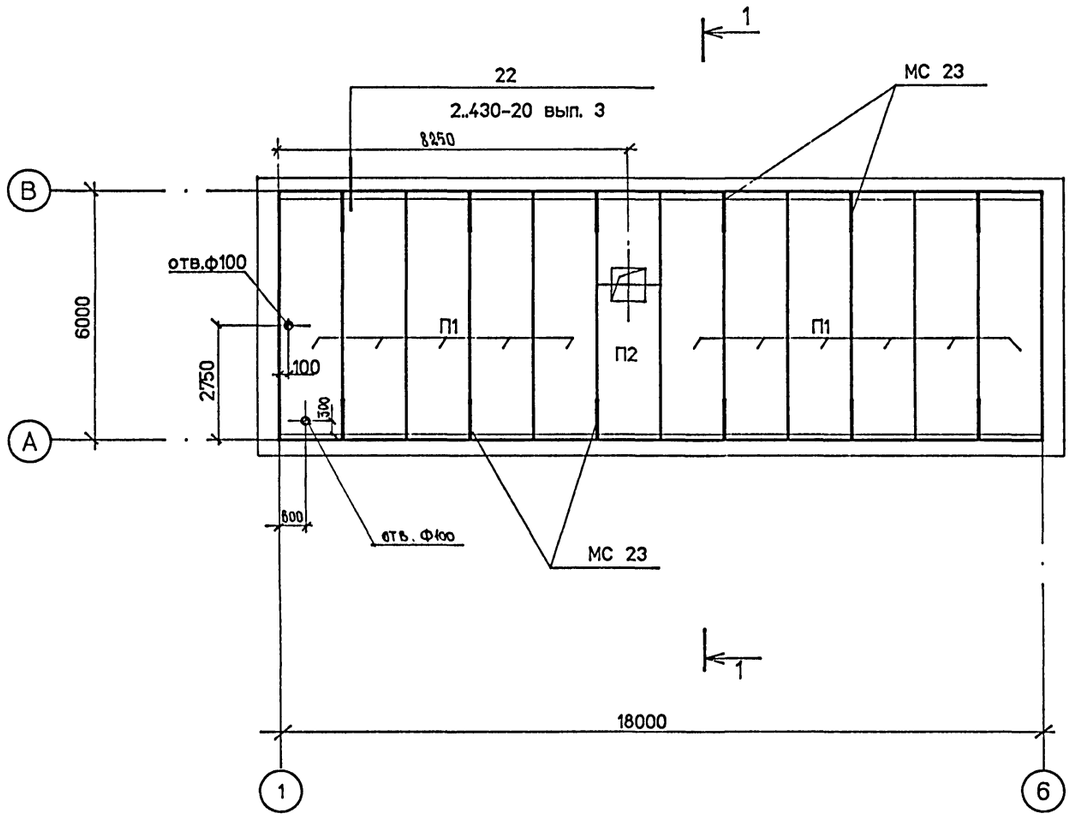

1-1

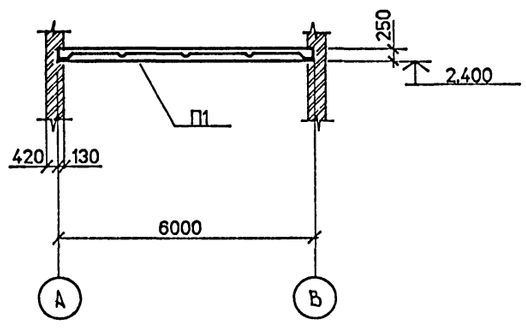

Спецификация к схеме расположения элементов перекрытия

Марка поз.	Обозначение	Наименование	Кол.	Масса ед. кг	Примечание
		Плиты			
П1	1.865.1-4/89 вып.3	2ПГ6-5Ат-$\overline{V}$СКТ-П	11	1230	W6
П2	кжи. 1	2ПГ6-5Ат-$\overline{V}$СКТ-П-а	1	1230	
МС23	2.430-20 вып.4	Изделие соединительное			
		МС23	12	0,74	

1. Плиты укладывать на цементном растворе марки 150 толщиной 20 мм.
2. Швы между плитами должны тщательно заделываться цементным раствором марки 150 или бетоном класса не менее 12,5 на мелкозернистом заполнителе.
3. Закладные изделия плит должны быть защищены лакокрасочным покрытием см. требования п.3.17 лист 3.
4. Отв. ф 100 высверлить по месту.

Согласовано
Вк Тренин
ОВ Яшина
АР Васильев

Взамен инв.N
Подпись и дата
Инв. N подл.

Привязан
Инв. N

ГИП	Попов	
Нач. отд.	Семляков	
Н. контр.	Скворцова	
Гл. констр.	Олешко	
Зав. гр.	Островская	
Вед. инж.	Пискунов	
Инж. кат.	Шишкина	

801-7-1.91 - КЖ

Подворье на 5 коров привязного содержания (стены кирпичные)

Стадия	Лист	Листов
Р	8	

Схема расположения элементов перекрытия

ГИПРОНИСЕЛЬХОЗ

Формат А2

Альбом 2

Схема расположения элементов выгульной площадки

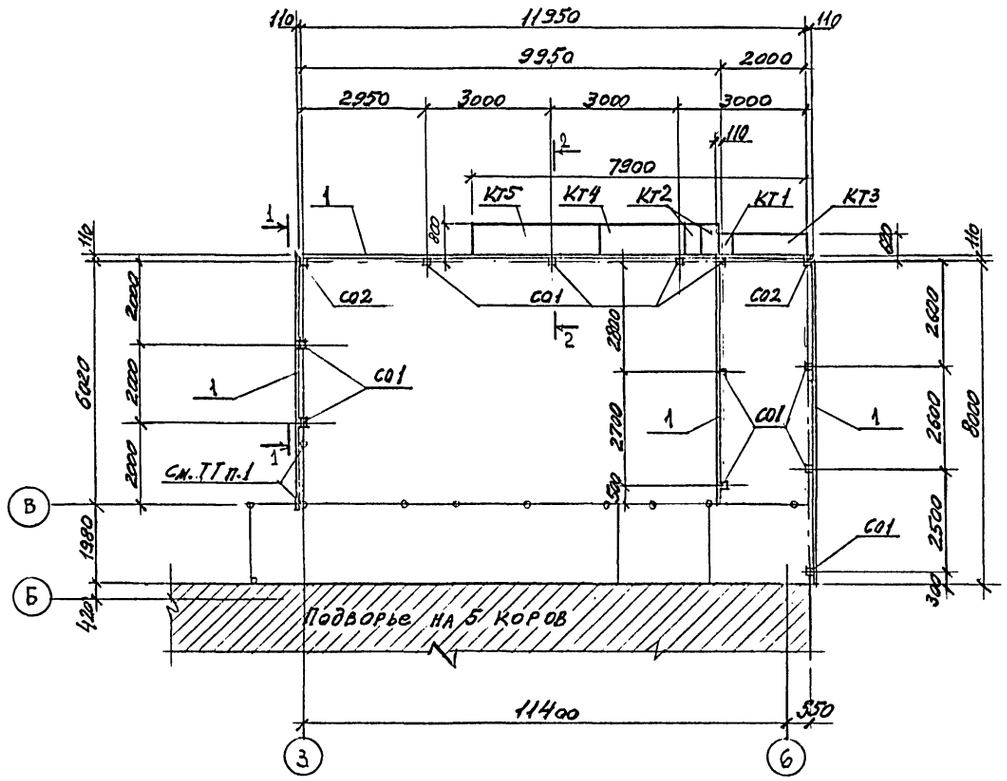

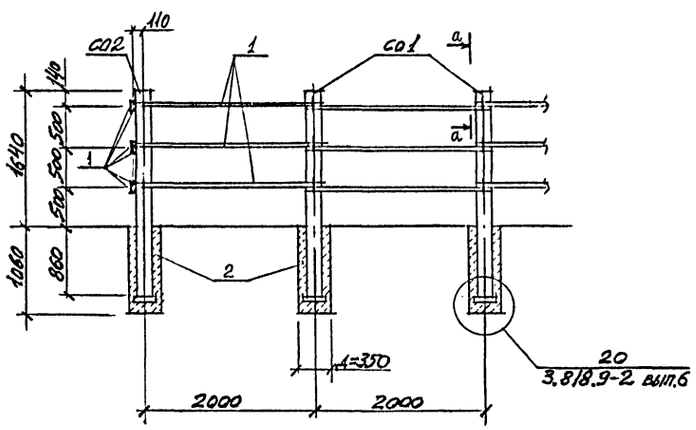

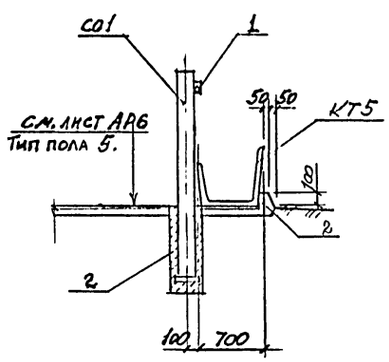

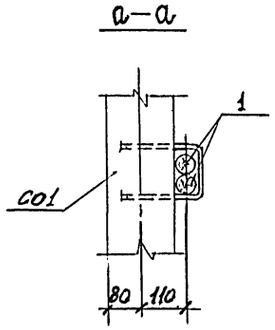

Спецификация к схеме расположения элементов выгульной площадки

Марка, поз.	Обозначение	Наименование	Кол.	Масса ед.кг	Примечание
КТ1	3.818.9-2, вып.1	КТ33.52.30	1	75,0	Марка по морозостойкости F50
КТ2		КТ38.70.57	2	112,5	
КТ3		КТ173.52.30	1	375,0	
КТ4		КТ198.70.57	1	600,0	
КТ5		КТ298.70.57	1	900,0	
СО1	3.818.9-2, вып.2	Стойка СО 250.16	11	157,0	
СО2	-кж.и.2	СО 250.16-а	2	157,0	
		Материалы			
1		Круглые лесоматериалы			
		-2-ель, сосна ⌀80, $l_{общ}$ 102 м	1		0,51 м³
2		Бетон класса В7,5; F75	1,04		м³

1. Для крепления жердей использовать стойки навеса. (см. лист КД-2).

Согласовано	Тх	Орлов			
	АР	Васильев			
Инв. N подл.	Подпись и дата	Взамен инв. N			

Привязан	ГИП	Попов		801-7-1.91 - КШ	
	Нач. отд.	Гомзяков		Подворье на 5 коров привязного содержания. (стены кирпичные)	Стадия: Р; Лист: 9; Листов:
	Н. контр.	Скворцова			
	Гл. констр.	Олешко			
	Зав. гр.	Островская		Схема расположения элементов выгульной площадки; сечения 1-1, 2-2 а-а	ГИПРОНИСЕЛЬХОЗ
	Вед. инж.	Пискунов			
Инв.N	Инж.I кат.	Антропов			

Формат А2

Альбом 2

1. Сборные железобетонные изделия, отличающиеся от типовых дополнительными закладными изделиями, изготавливаются по чертежам соответствующих серий и чертежам настоящего альбома.

2. Для изготовления сборных железобетонных плит перекрытия необходимо применять бетон пониженной проницаемости W6, коэффициент диффузии углекислого газа в бетоне $D=(0,04-0,2)10^{-4}$ см²/с

3. Изготовление закладных элементов выполняется с соблюдением требований следующих нормативных документов:

ГОСТ 5264-80 „Ручная дуговая сварка. Соединения сварные. Основные типы, конструктивные элементы и размеры."

ГОСТ 14098-85 „Соединения сварные арматуры и закладных изделий железобетонных конструкций. Типы, конструкция и размеры."

СНиП 3.09.01-85 „Производство сборных железобетонных конструкций и изделий."

4. Ручную дуговую сварку производить электродами типа Э-42 по ГОСТ 9467-75

5. Необетонируемые стальные закладные детали, соединительные и крепежные элементы необходимо покрыть металлизационным слоем мет. λ 120 по ГОСТ 9.304-87.

6. Защищаемые поверхности закладных изделий должны быть очищены от грязи, масел, ржавчины и окалины в соответствии с требованиями ГОСТ 9.402-80.

Привязан

Инв. №

Разраб.	Шишкина		
Рассчит.	Шишкина		
Пров.	Островская		
Н. контр.	Скворцова		

801-7-1.91 - КЖ.И.ТТ

Технические требования

Стадия	Лист	Листов
Р		1

ГИПРОНИСЕЛЬХОЗ

Формат А4

Альбом 2

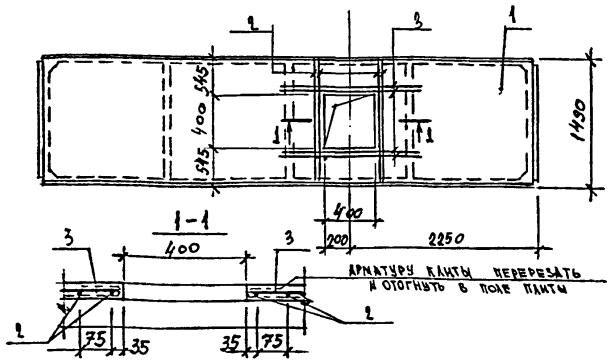

Поз.	Наименование	Кол.	Обозначение
1	Плита перекрытия 2ПГ6-5Ат-Vскт	1	1.865.1-4/89 вып.3
2	ф8 AIII, ℓ=1440; 0,57 кг	4	Без черт.
3	8AIII, ℓ=1870; 0,74 кг	4	Без черт.

Ведомость расхода арматуры на дополнительное армирование

Марка элемента	Изделия арматурные			Всего	Общий расход
	Арматура класса AIII				
	ГОСТ 5781-82				
	ф8		Итого		
2ПГ6-5Ат-Vскт-П-а	5,24		5,24	5,24	5,24

1. Технические требования см. КЖ.И ТТ.
2. Поз. 2 и 3 прикрепить к сетке плиты

Привязан

Инв. №

Разраб.	Шишкина		
Рассчт.	Шишкина		
Пров.	Островская		
Н. контр.	Скворцова		

801-7-1.91-КЖ.И.1

Плита перекрытия 2ПГ6-5Ат-Vскт-П-а

Стадия	Лист	Листов
Р		1

ГИПРОНИСЕЛЬХОЗ

Формат А4

Альбом 2

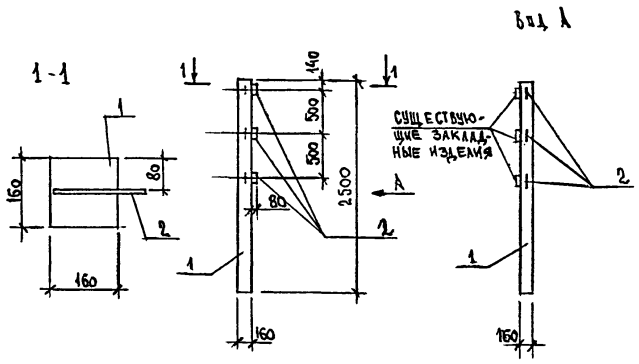

Поз.	Наименование	Кол.	Обозначение
1	Стойка СО 250.16	1	3.818.9-2. вып. 2
2	ф10А AI ГОСТ 5781-82, ℓ=800	3	Без. черт.

Ведомость расхода стали на дополнительные закладные изделия, кг

Марка элемента	Изделия закладные			Всего	Общий расход
	Арматура класса A-I				
	ГОСТ 5781-82				
	ф10		Итого		
СО250.16-а	1,5		1,5	1,5	1,5

Технические требования см. КЖ.И ТТ

Привязан

Инв. №

Разраб	Шишкина		
Рассчит.	Шишкина		
Пров.	Островская		
Н. контр	Скворцова		

801-7-1.91 - КЖ.И. 2

Стойка ограждения СО 250.16-а

Стадия	Лист	Листов
Р		1

ГИПРОНИСЕЛЬХОЗ

Формат А4

Альбом 2

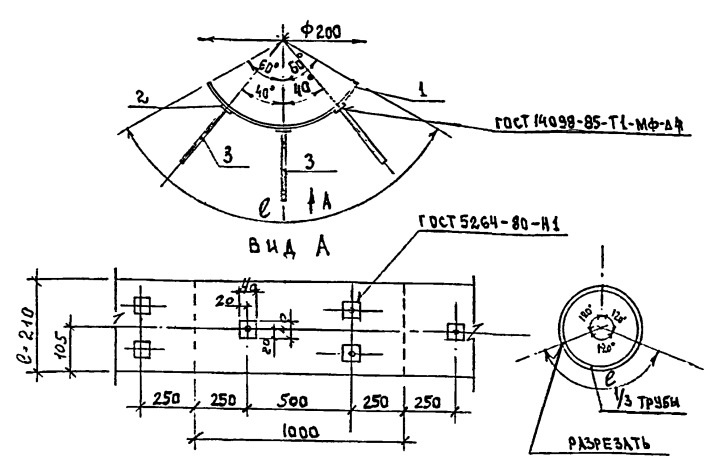

Марк элемента	Поз.	Наименование	Кол.	Масса ед., кг	Масса элемента кг
МН 1	1	1/3 трубы 219×8×1000	1	13.8	14.15
	2	лист 8×40×40	3	0,1	
	3	ф 10А III. ℓ= 85	3	0.05	

Технические требования см - КЖ.И.ТТ.
Лист по ГОСТ 19903-74, марка стали С 235
Арматура класса А-III по ГОСТ 5781-82.
Труба по ГОСТ 10704-76
ℓ - длина дуги

Привязан

Инв. №

Разраб	Шишкина		
Рассчит.	Шишкина		
Пров.	Островская		
Н. контр.	Скворцова		

801-7-1.91 - КЖ.И.3

Изделие закладное МН1

Стадия	Лист	Листов
Р		1

ГИПРОНИСЕЛЬХОЗ

Формат А4

Альбом 2

Скоба прямая МС1 МС2

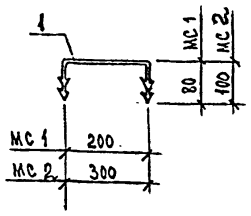

Скоба угловая МС3

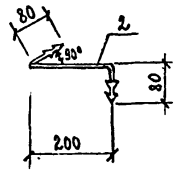

Костыль МС4

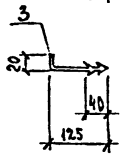

Марка элемента	Поз.	Наименование	Кол.	Масса ед., кг	Масса элемента кг
МС 1	1	Круг ф10 ℓ= 360	1	0,23	0,23
МС3	1	Круг ф 10 ℓ= 360	1	0,23	0,23
МС4	2	Круг ф10 ℓ= 145	1	0,09	0,09
МС 2	3	Круг ф10 ℓ= 500	1	0,31	0,31

Технические требования см КЖ.И. ТТ
Круг по ГОСТ 2590-88

Привязан

Инв. №

Разраб.	Шишкина	
Рассчит.	Шишкина	
Пров	Остроцкая	
Н. контр.	Скворцова	

801-7-1.91 - КЖ.И.4

Скоба прямая МС1, МС2. Скоба угловая МС3 Костыль МС4

Стадия	Лист	Листов
Р		1

ГИПРОНИСЕЛЬХОЗ

Формат А4

Альбом 2

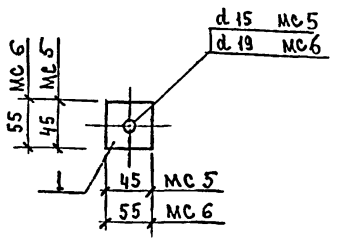

Марка элемента	Поз.	Наименование	Кол.	Масса ед., кг	Марка элемента кг
МС 5	1	Лист 5×45×45	1	0,08	0,08
МС 6	1	Лист 5×55×55	1	0,12	0,12

Технические требования см КЖ.И. ТТ
Лист по ГОСТ 19903-74, марка стали С235 по ГОСТ 27772-88

Привязан

Инв. №

Разраб.	Шишкина	
Рассчит.	Шишкина	
Пров.	Островская	
Н. контр.	Скворцова	

801-7-1.91 - КЖ.И.5

Шайба МС5, МС6

Стадия	Лист	Листов
Р		1

ГИПРОНИСЕЛЬХОЗ

Формат А4

Альбом 2

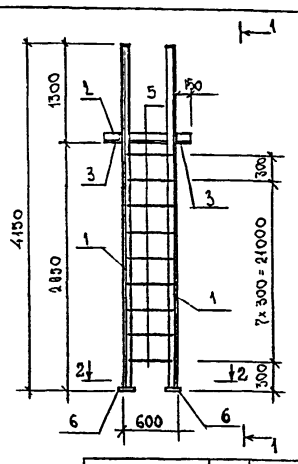

Марка элемента	Поз.	Наименование	Кол.	Масса ед. кг	Масса элемента кг
СГ1	1	Уголок 75×75×6 ℓ=4150	2	26,5	75.17
	2	ℓ= 900	1	5.75	
	3	ℓ= 260	2	1.66	
	4	ℓ= 150	2	0,96	
	5	Круг ф18 ℓ=570	9	1.14	
	6	Лист 6×100×100	2	0,46	
	7	Болт М12×30.58.019	2		
	8	Гайка М12.5.019	2		
	9	Шайба 12.65Г.019	2		

Технические требования см. КЖИ ТТ
Уголок по ГОСТ 8509-86, марка стали С245 по ГОСТ 27772-88
Круг по ГОСТ 2590-88 марка стали С235 по ГОСТ 27772-88
Лист по ГОСТ 19903-74, марка стали С235 по ГОСТ 27772-88
Болт по ГОСТ 7798-70
Гайка по ГОСТ 5915-70
Шайба по ГОСТ 6402-70
Покрыть 2 мя слоями одной из грунтовок: ХВ-050 (ОСТ 6-10-314-79), ХС-010 (ТУ6-21-7-89, ТУ6-21-8-89)

Привязан

Инв. №

Разраб.	Шишкина	
Рассчит.	Шишкина	
Пров	Остроцкая	
Н. контр.	Скворцова	

801-7-1.91 - КЖ.И.6

Стремянка СГ1

Стадия	Лист	Листов
Р		1

ГИПРОНИСЕЛЬХОЗ

Формат А4

Альбом 2

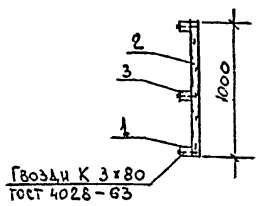

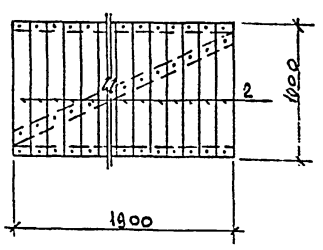

Марка элемента	Поз.	Наименование	Кол.	Масса ед., Кг	Масса элемента кг
ЩД1	1	Брусок 40×60, ℓ=1900	2	0,005м³	0,1 м³
	2	40×125, ℓ=1000	15	0,005м³	
	3	40×125, ℓ=2100	1	0,01м³	

Технические требования см. КЖИ ТТ
Пиломатериалы -2, сосна, ель ГОСТ 24454-80Е

Привязан

Инв. №

Разраб.	Шишкина	
Рассчит.	Шишкина	
Пров.	Островская	
Н. контр	Скворцова	

801-7-1.91 - КЖ.И.7

Щит деревянный ЩД1

Стадия	Лист	Листов
Р		1

ГИПРОНИСЕЛЬХОЗ

Формат А4

Альбом 2

Ведомость рабочих чертежей основного комплекта марки КД

Лист	Наименование	Примечание
1	Общие данные	
2	Схема расположения элементов покрытия.	
	Разрезы 1-1; 2-2.	
3	Схема расположения элементов покрытия.	
	Разрезы 3-3...7-7	
4	Схема расположения элементов покрытия. Узлы 1...12.	

Ведомость спецификаций.

Лист	Наименование	Примечание
2,3	Спецификация к схеме расположения элементов	
	покрытия.	

Общие указания.

1. Общая часть

1.1. В основном комплекте рабочих чертежей марки КД разработаны чертежи деревянных конструкций чердака.

1.2. Класс ответственности здания - II.

1.3. За условную отметку 0,000 принят уровень чистого пола кормового проезда, что соответствует абсолютной отметке ———.

2. Сведения о нагрузках.

2.1. Расчетная зимняя температура наружного воздуха - минус 30°С.

2.2. Зона влажности района строительства-нормальная.

2.3. Нормативное значение веса снегового покрова для III снегового района СССР - 1 кПа (100 кгс/м2).

2.4. Нормативное значение ветрового давления для I ветрового района СССР - 0,23 кПа (23 кгс/м2).

2.5. Сосредоточенная вертикальная нормативная нагрузка в любом месте - 1 кН (100 кгс).

2.6. В зависимости от температурно- влажностных условии эксплуатации деревянные конструкции относятся к группе Б2.

3. Защита конструкций от коррозии.

3.1. Степень агрессивного воздействия биологических агентов при конденсационном увлажнении в нормальной зоне влажности на конструкции покрытия - среднеагрессивная.

3.2. Поверхности стропильных ног, прогонов, подкосов, ригелей, мауэрлатов, обрешетки, обшивки необходимо обработать биоогнезащитным препаратом Бб по ГОСТ 23787.6-79 или пБб по ГОСТ 23787.7-79.

Поверхностная обработка конструкций защитными составами должна производится на заводе или строительной площадке до их монтажа.

Качество огнезащитной обработки должно быть таким, чтобы потеря массы огнезащищенной древесины при испытании по СТ СЭВ 4686-84 не превышала 25%.

3.3. Стальные крепежные и соединительные изделия (скобы, болты, гайки, шайбы, скрутки из проволоки) следует применять оцинкованными.

3.4. После монтажа конструкций метизы и крепежные детали, имеющие резьбу, следует дополнительно окрасить двумя слоями эмали ПФ-115 ГОСТ 6465-76 по одному слою грунта ГФ-021 ГОСТ 25129-82.

4. Указания по производству работ.

4.1. Работы по возведению здания, в том числе в зимнее время, необходимо вести в соответствии с требованиями СНиП III-4-80 "Техника безопасности в строительстве", СНиП 3.03.01-87 "Несущие и ограждающие конструкции", СНиП 3.04.01-87 "Изоляционные и отделочные покрытия", СНиП 3.04.03-85 "Защита строительных конструкций и сооружений от коррозии.

4.2. Деревянные конструкции необходимо изготовлять из древесины хвойных пород влажностью не более 25%.

4.3. Качество древесины в готовых элементах конструкций в отношении допустимых пороков должно отвечать требованиям II категории.

4.4. В узлах и стыках элементы деревянных конструкций должны быть стянуты болтами нормальной точности диаметром 12 мм по ГОСТ 7798-70. Шайбы стяжных болтов должны иметь размер сторон или диаметр не менее 45 мм и толщину не менее 3 мм.

Скобы следует изготавливать из арматуры класса А-I диаметром 10 мм

Типовой проект разработан в соответствии с действующими нормами и правилами и предусматривает мероприятия, обеспечивающие пожарную безопасность при эксплуатации здания.

Главный инженер проекта С.П. Попов

Взам. инв. №

Подпись и дата

Инв. № подл.

Привязан

Инв. N

801-7-1.91 - КД

ГИП	Попов		
Нач. отд.	Гомзяков		
Н. констр.	Скворцова		
Гл. конст.	Слепко		
Зав. гр.	Островская		
Вед. инж.	Пискунова		

Подворье на 5 коров привязного содержания (стены кирпичные)

Стадия	Лист	Листов
Р	1	4

Общие данные

ГИПРОНИСЕЛЬХОЗ

Формат А2

альбом 2

СХЕМА РАСПОЛОЖЕНИЯ ЭЛЕМЕНТОВ ПОКРЫТИЯ.

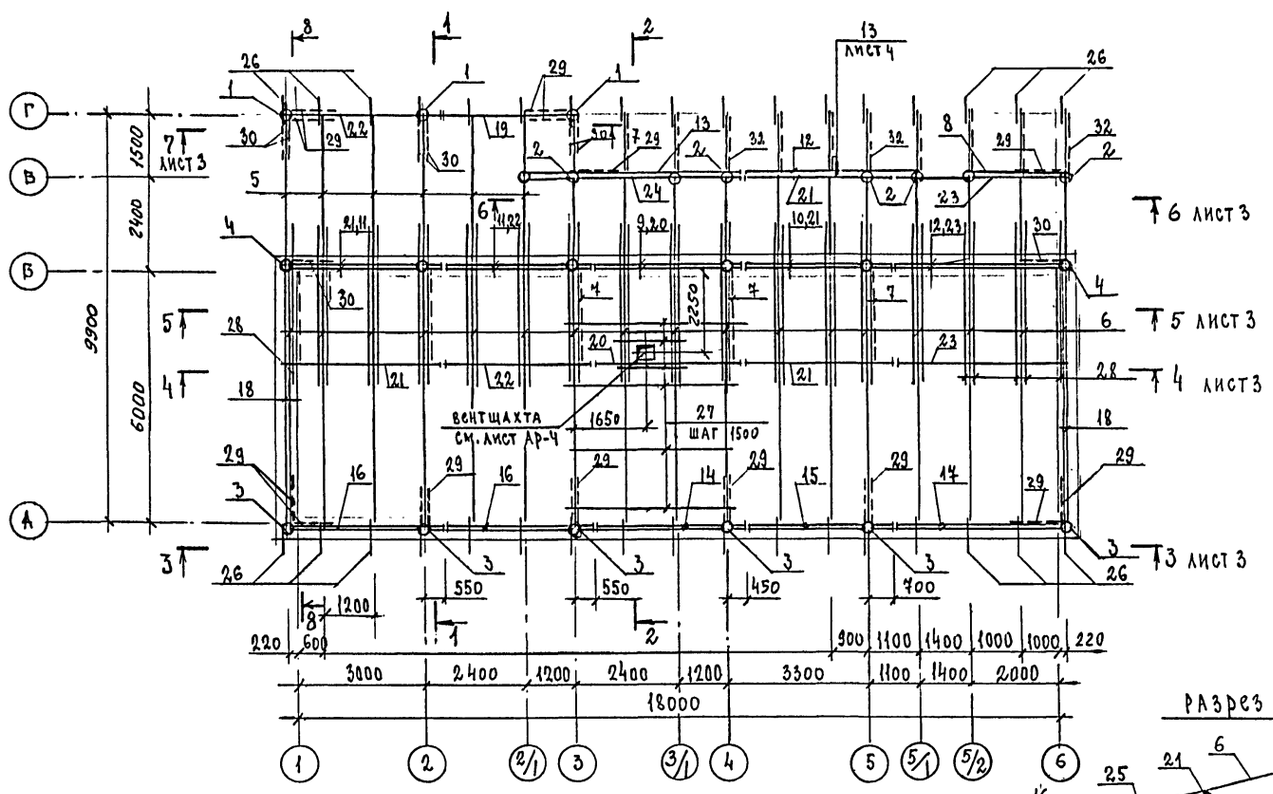

РАЗРЕЗ 8-8

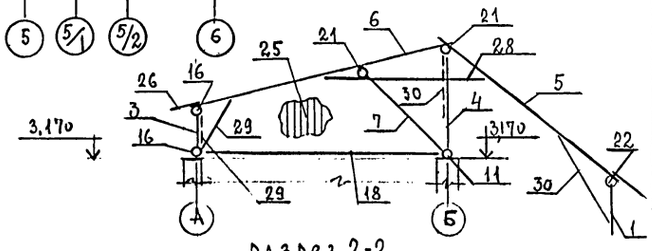

РАЗРЕЗ 1-1

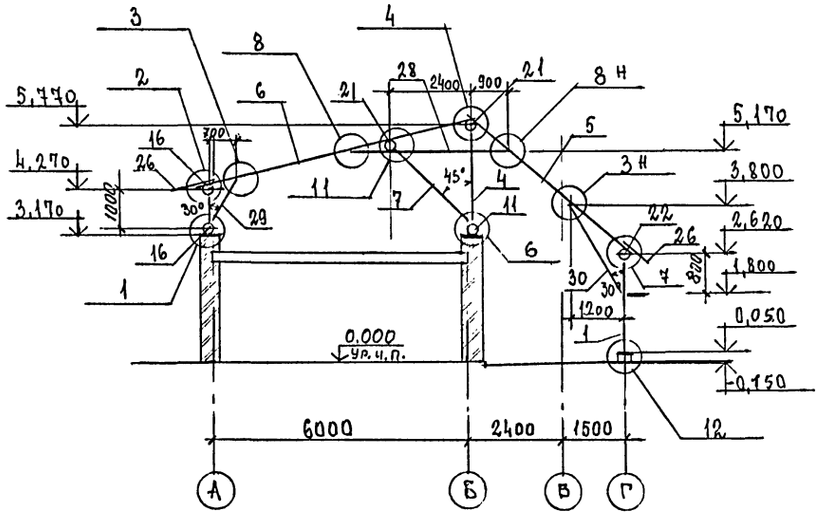

РАЗРЕЗ 2-2

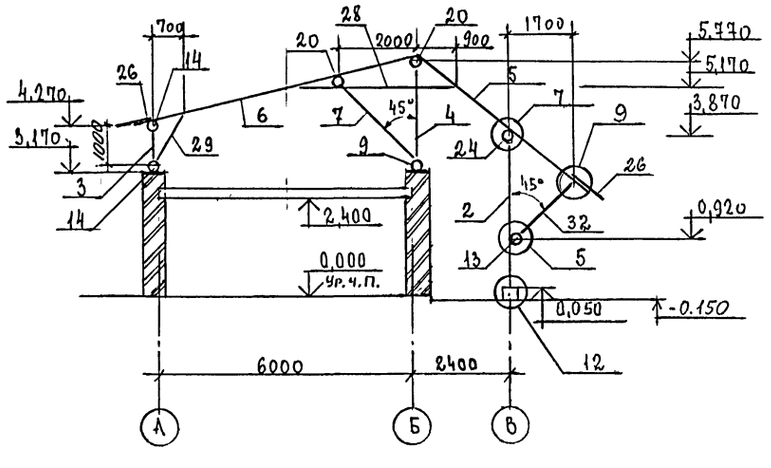

СПЕЦИФИКАЦИЯ К СХЕМЕ РАСПОЛОЖЕНИЯ ЭЛЕМЕНТОВ ПОКРЫТИЯ

марка поз.	обозначение	наименование	кол.	масса ед. кг.	примечание
		Лес круглый			
1	ГОСТ 9463-88	стойка навеса d=150 ℓ=2540	3		0,045 м³
2		ℓ=3790	8		0,069 м³
3		стойка чердака d=150 ℓ=980	6		0,018 м³
4		ℓ=2480	6		0,047 м³
5		Стропильная нога d=150 ℓ=5220	17		0,09 м³
6		ℓ=6400	17		0,120 м³
7		подкос d=120 ℓ=2200	6		0,034 м³
8		прогон d=160 ℓ=2370	1		0,050 м³
9		ℓ=3820	1		0,080 м³
10		ℓ=3870	1		0,081 м³
11		ℓ=3920	2		0,082 м³
12		ℓ=4180	2		0,088 м³
13		ℓ=4280	1		0,090 м³
14		прогон d=180 ℓ=3860	2		0,104 м³
15		ℓ=3910	2		0,106 м³
16		ℓ=3960	4		0,107 м³
17		ℓ=4180	2		0,113 м³
18		ℓ=6400	2		0,173 м³
19		прогон d=200 ℓ=3360	1		0,111 м³
20		ℓ=3900	2		0,129 м³
21		ℓ=3950	5		0,130 м³
22		ℓ=4000	3		0,132 м³
23		ℓ=4200	3		0,139 м³
24		ℓ=5520	1		0,182 м³

1. Узлы с 1... 12 см. лист 4.
2. Продолжение спецификации см. лист 3.
3. Обшивку фронтона крепить к стропильной ноге (поз. 6) и прогону (поз. 18).

привязан

инв. №

Гип.	Попов		
Нач. отд.	Гомзяков		
Н. контр.	Скворцова		
Гл. конст.	Олешко		
Зав. гр.	Островская		
Вед. инж.	Пискунов		
Инж. I кат.	Аникина		

801-7-1.91 - КД

Подворье на 5 коров привязного содержания. (СТЕНЫ КИРПИЧНЫЕ)

Стадия	Лист	Листов
Р	2	

Схема расположения элементов покрытия. Разрезы 1-1; 2-2

ГИПРОНИСЕЛЬХОЗ

Формат А2

Согласовано

Инв.№ подл. | Подпись и дата | Взамен инв.№

Альбом 2

Разрез 3-3

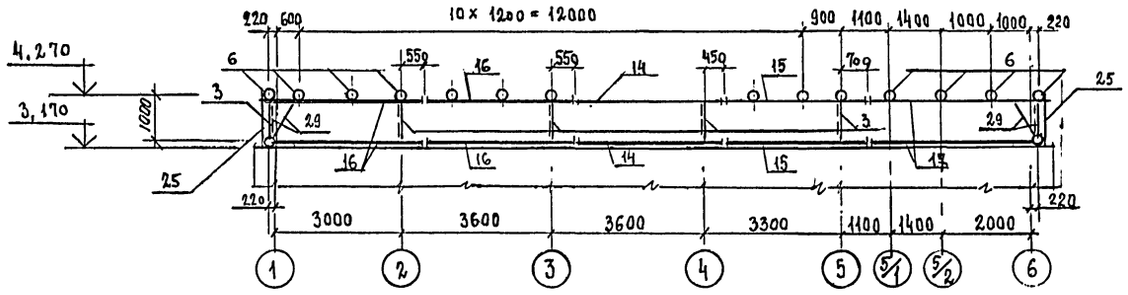

Разрез 4-4

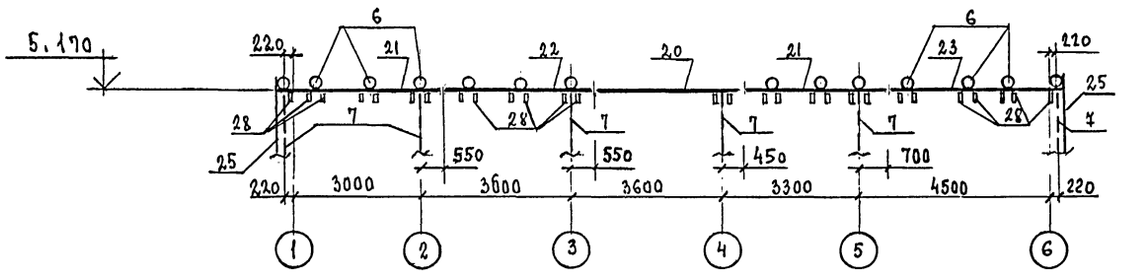

Разрез 5-5

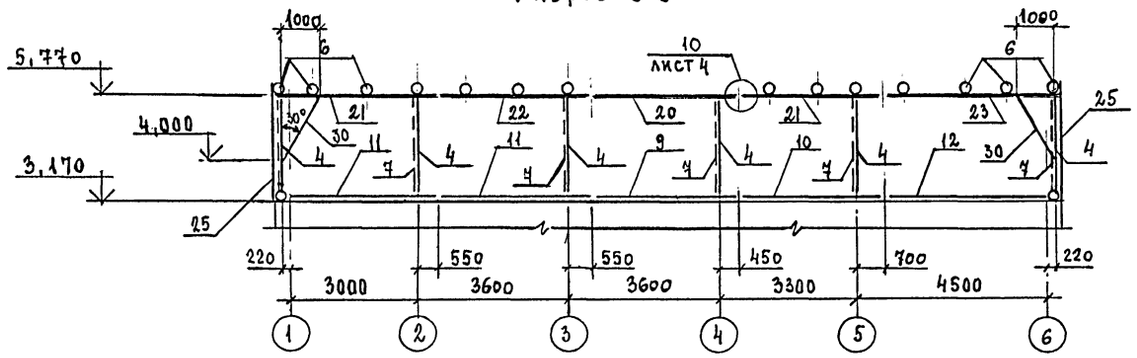

Разрез 6-6

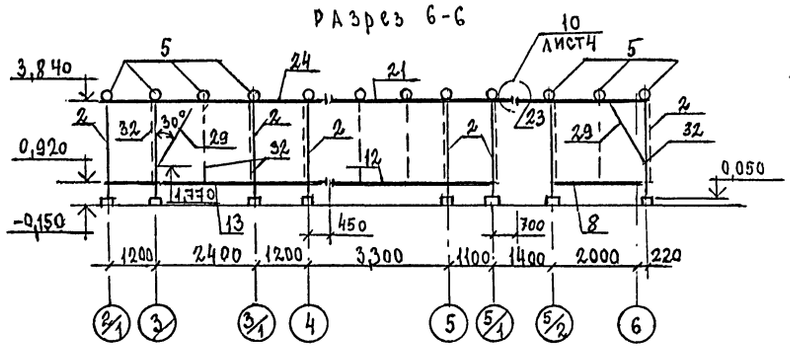

Разрез 7-7

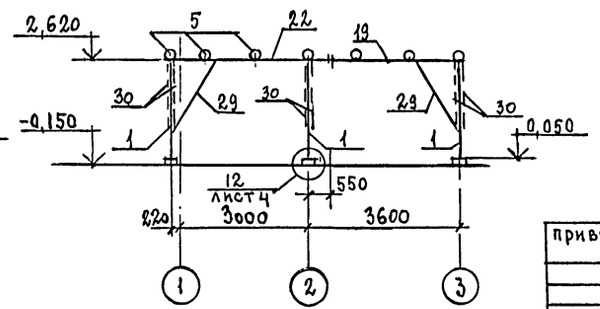

Спецификация к схеме расположения элементов покрытия

Марка поз.	Обозначение	Наименование	Кол.	Масса ед. кг.	Примечания
		Пиломатериалы			
25	ГОСТ 8486-86	Доска 25х125	1,0		м³
26		Кобылка 50х150 ℓ=1000	34		0,0075 м³
27		обрешетка 60х75	0,80		м³
28		ригель 40х100 ℓ=3300	32		0,013 м³
29		подкос 25х125 ℓ=1700	18		0,053 м³
30		ℓ=1900	8		0,059 м³
31		бобышка 75х125 ℓ=270	20		0,0025 м³
32		подкос d120 ℓ=2000	10		0,024 м³
		Изделие соединительное			
МС1	КН.И.4	Скоба прямая МС1	80		
МС2	КН.И.4	МС2	70		
МС3	КН.И.4	Скоба угловая МС3	50		
МС4		Костыль МС4	34		
МС5	КН.И.5	Шайба МС5	120		
МС6	КН.И.5	МС6	130		
		Стандартные изделия			
33		Болт М12х200 ГОСТ 7798-70	70		
34		М12х300 ГОСТ 7798-70	30		
35		М16х260 ГОСТ 7798-70	70		
36		Гайка М12 ГОСТ 5915-70	100		
37		М16 ГОСТ 5915-70	70		
38		Шайба М12 ГОСТ 11371-78	30		
39		Гвоздь К3х70 ГОСТ 4028-63	1000		
40		К5х120 ГОСТ 4028-63	1500		
41		К5х150 ГОСТ 4028-63	500		
42		К3х100 ГОСТ 4028-63	1000		

Инв.N подл. | Подпись и дата | Взам.инв.N

Привязан			
Инв.N			

Гип.	Попов	
Нач.отд.	Гомазков	
Н.контр.	Скворцова	
Гл.конст.	Олешко	
Зав.гр.	Островская	
Ред.инж.	Пискунов	
Инж.-техн.	Аникина	

801-7-1.91 - КД

Подворье на 5 коров привязного содержания. (стены кирпичные.)

Стадия	Лист	Листов
Р	3	

Схема расположения элементов покрытия. Разрезы 3-3 ... 7-7

ГИПРОНИСЕЛЬХОЗ

Формат А2

альбом 2

1

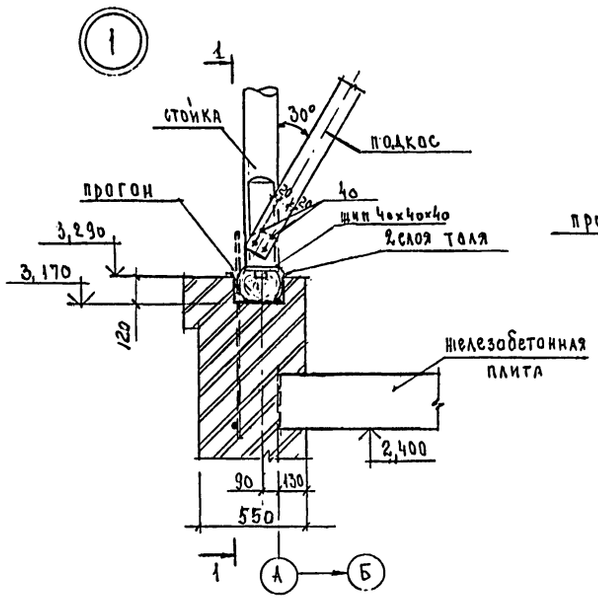

1 - 1

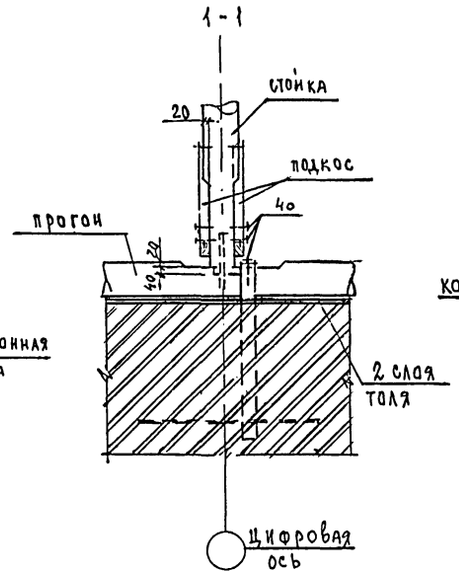

2

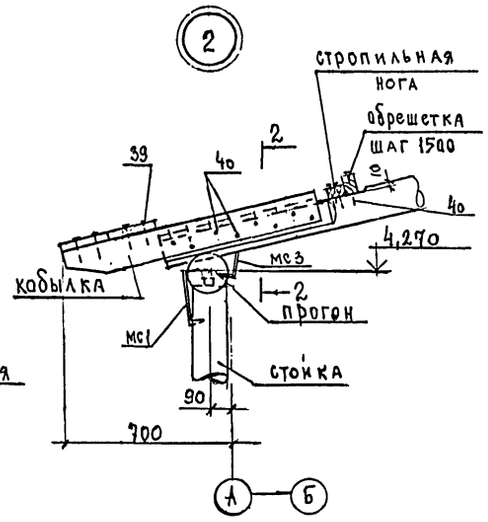

2 - 2

3

3 - 3

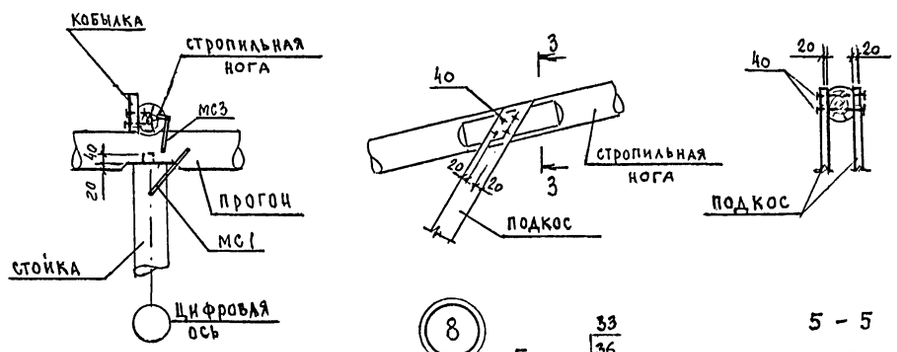

4

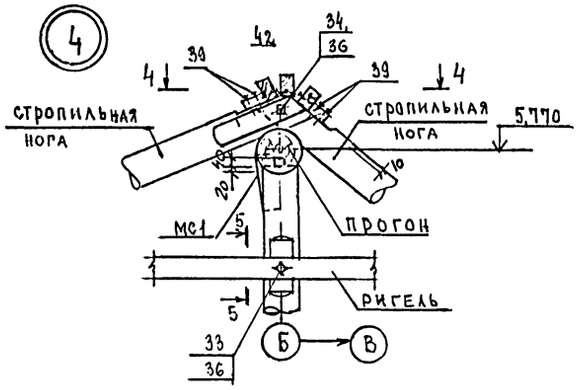

4 - 4

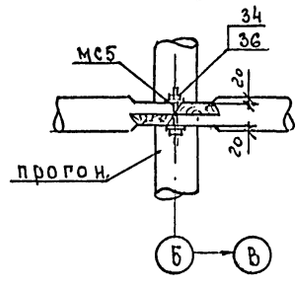

5

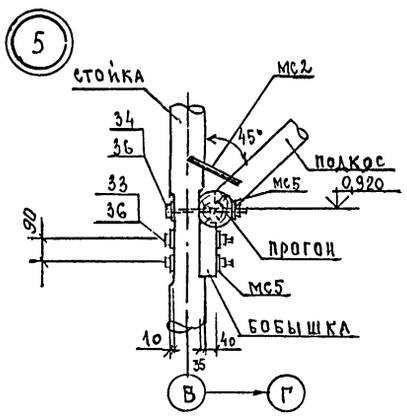

6

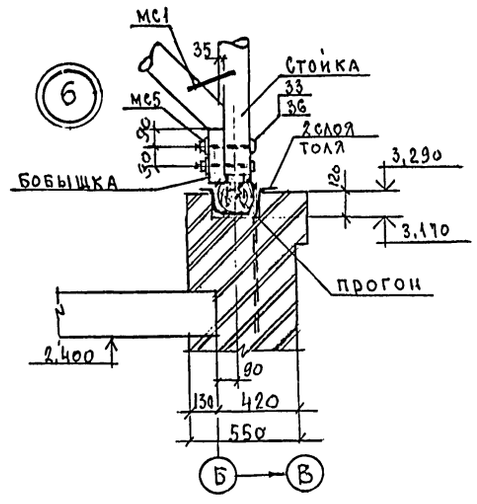

6 - 6

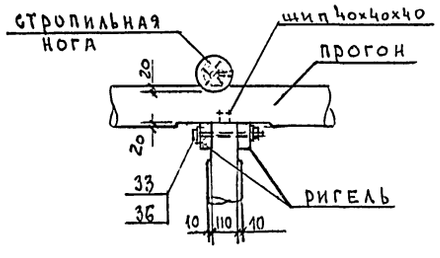

7

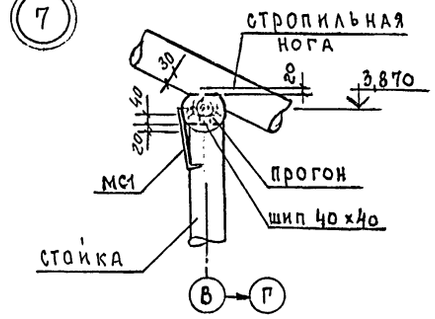

8

5 - 5

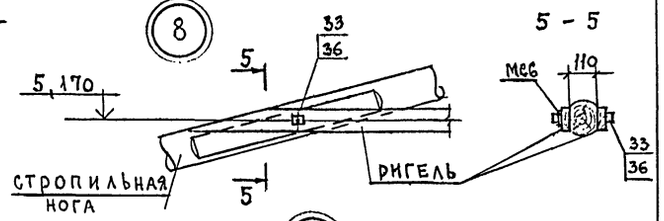

9

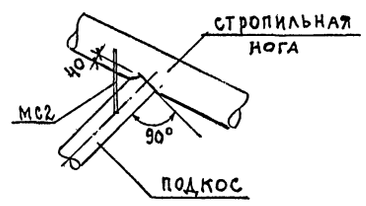

10

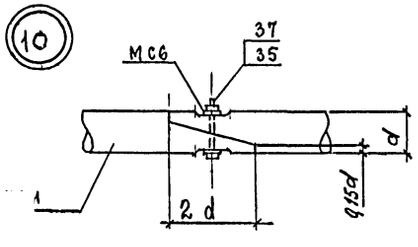

11

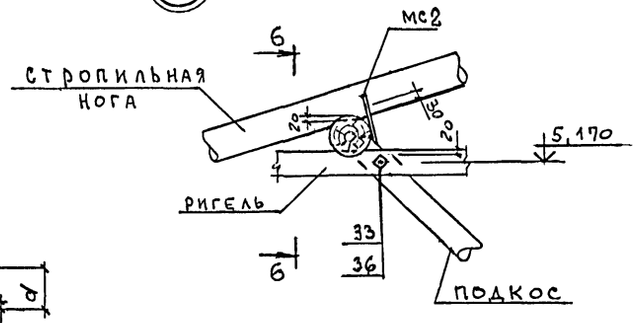

12

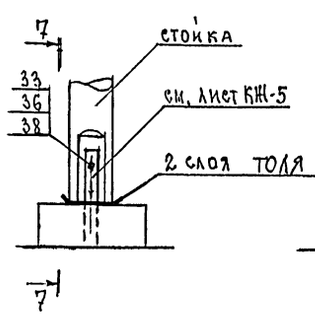

7 - 7

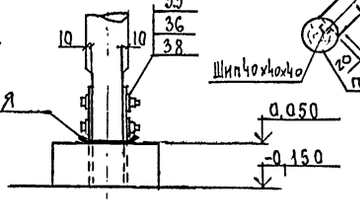

13



Инв. № | Подпись и дата | Взам. инв. №

gost.e-ecolog.ru

привязан

Инв. №

Гип.	Попов	
Нач. отд.	Гомзяков	
Н. контр.	Скворцова	
Гл. конст.	Олешко	
Зав. гр.	Островская	
Вед. инж.	Пискунов	
Инж I кат.	Аникина	

801-7-1.91 – КД

Подворье на 5 коров привязного содержания. (Стены кирпичные)

Схема расположения элементов покрытия. Узлы 1 ... 13

Стадия	Лист	Листов
Р	4	

ГИПРОНИСЕЛЬХОЗ

Формат А2