ТИПОВОЙ ПРОЕКТ
902-3-88.89

БЛОК ЕМКОСТЕЙ

ДЛЯ СТАНЦИЙ БИОЛОГИЧЕСКОЙ ОЧИСТКИ СТОЧНЫХ ВОД

ПРОИЗВОДИТЕЛЬНОСТЬЮ 25; 17; 10 ТЫС.$м^3$/СУТКИ

АЛЬБОМ 4

КЖИ Строительные изделия

23939-04

gost.e-ecolog.ru

ТИПОВОЙ ПРОЕКТ
902-3-88.89

БЛОК ЕМКОСТЕЙ

ДЛЯ СТАНЦИЙ БИОЛОГИЧЕСКОЙ ОЧИСТКИ СТОЧНЫХ ВОД

ПРОИЗВОДИТЕЛЬНОСТЬЮ 25; 17; 10 ТЫС.$м^3$/СУТКИ

АЛЬБОМ 4

ПЕРЕЧЕНЬ АЛЬБОМОВ

Альбом	1	ПЗ	– Пояснительная записка
Альбом	2	ТХ	– Технологические решения
		ТХН	– Нестандартизированное оборудование.
Альбом	3	КЖ	– Конструкции железобетонные
Альбом	4	КЖИ	– Строительные изделия.
Альбом	5	СО	– Спецификации оборудования
Альбом	6	ВМ	– Ведомости потребности в материалах
			Книга I – Вариант с первичным отстаиванием
			Книга II – Вариант без первичного отстаивания
Альбом	7	С	Сметы
			Книга I – Вариант с первичным отстаиванием . Часть I Часть II.
			Книга II – Вариант без первичного отстаивания. Часть I. Часть II.

Разработан
проектным институтом
ЦНИИЭП инженерного оборудования

Главный инженер института А.Г. Кетаов

Главный инженер проекта В.В. Локтюшин

Утвержден Госкомархитектуры
Приказ от 19 июня 1989 г N 112

Содержание альбома (начало)

Обозначение	Наименование	Стр.
ТП902-3-88.89 КЖ.ИТУ	Технические условия	4
КЖ.И 1.0.0.0	Панель стеновая (ПС4; ПС24)	5
КЖ.И 2.0.0.0	Панель стеновая (ПС9; ПС12; ПС13; ПС22; ПС23)	6,7
КЖ.И3.0.0.0	Панель стеновая (ПС5÷ПС8; ПС11; ПС14; ПС21; ПС25; ПС26)	8,9,10
КЖ.И 0.0.0.0 ВМС	Ведомость расхода стали на дополнительные закладные изделия на элемент, кг	11
КЖ.И 4.0.0.0.	Панель стеновая ПС10	12
КЖ.И 5.0.0.0	Панель стеновая (ПС16; ПС18; ПС20)	13
КЖ.И 6.0.0.0	Панель стеновая ПС19	14
КЖ.И 7.0.0.0	Панель стеновая ПС17	15
КЖ.И 8.0.0.0	Плита (П1; П7)	16
КЖ.И 9.0.0.0	Плита (П3; П4)	17
КЖ.И 10.0.0.0	Плита (П2; П6)	18
КЖ.И 11.0.0.0	Балка Б1	19
КЖ.И 12.0.0.0.	Балка Б2	20
КЖ.И 13.0.0.0	Балка Б3	21
КЖ.И 14.0.0.0	Лоток (ЛТ2; ЛТ3)	22
КЖ.И 15.0.0.0	Лоток ЛТ4	23
КЖ.И 16.0.0.0	Лоток (ЛТ5; ЛТ8)	24
КЖ.И 17.0.0.0	Лоток ЛТ6	25
КЖ.И 18.0.0.0	Лоток ЛТ7	26
КЖ.И 19.0.0.0	Лоток фильтросный ЛТФ1	27
КЖ.И 18.0.1.0	Сетка арматурная ЛТ7-С1.	
КЖ.И 19.0.1.0	Сетка арматурная (ЛТФ1-С1; ЛТФ1-С2)	28
КЖ.И 0.1.0.0	Щит струенаправляющий Щ1	29
КЖ.И 0.2.0.0	Щит струенаправляющий Щ2	30
ТП902-3-88.89 КЖ.И 0.3.0.0	Щит струенаправляющий Щ3	31
КЖ.И 0.4.0.0	Щит струенаправляющий Щ4	32
КЖ.И 0.5.0.0	Щит струенаправляющий (Щ5, Щ6)	33
КЖ.И 0.6 0.0	Щит струенаправляющий Щ7	34
КЖ.И 0.7.0.0	Площадка металлическая МП1	35
КЖ.И 0.8.0.0	Площадка металлическая МП2	36
КЖ.И0.9.0.0	Площадка металлическая МП3	37
КЖ.И0.10.0.0	Площадка металлическая МП4	38
КЖ.И 0.11.0.0	Водослив (В1, В2, В4)	39
КЖ.И 0.12.0.0	Водослив В3	
КЖ. И0. 13.0.0	Каркас пространственный (КП1, КП2)	40
КЖ.И0.13.1.0	Каркас плоский Кр1	
КЖ.И.0.14.00	Каркас пространственный (КП3, КП4)	41
КЖ.И0.14.1.0	Каркас плоский Кр2.	
КЖ.И0.15.0.0	Каркас пространственный (КП5, КП7)	42
КЖ.И0.15.1.0	Каркас плоский Кр3.	
КЖ.И0.16.0.0	Каркас пространственный (КП7, КП8)	43
КЖ.И0.16.1.0	Каркас плоский Кр4.	
КЖ.И0.17.0.0	Каркас пространственный КП9	44
КЖ.И0.17.1.1	Каркас плоский Кр5	
КЖ.И0.04.0	Каркас плоский (Кр6, Кр7)	45
КЖ.И0.0.50	Каркас плоский (Кр8, Кр9)	
КЖ.И0.0.6.0	Сетка арматурная С1	46
КЖ.И0.0.7.0	Сетка арматурная С2	
КЖ.И0.08.0	Сетка арматурная С3	47
КЖ.И0.0.9.0	Сетка арматурная С4	
КЖ.И0.0.10.0	Сетка арматурная С5	48
КЖ.И0.0.11.0	Сетка арматурная С8	
КЖ.И0.0.12.0	Сетка арматурная С6	49

(Окончание)

Обозначение	Наименование	Стр.
ТП902-3-88.89 КЖ.ЦО.0.13.0	Сетка арматурная С7	49
КЖ.ЦО.0.15.0	Изделие закладное МН1	50
КЖ.ЦО.0.16.0	Изделие закладное МН2	
КЖ.ЦО.0.17.0	Изделие закладное МН3	51
КЖ.ЦО.0.18.0	Изделие соединительное МС15	
КЖ.ЦО.0.19.0	Изделие соединительное МС13	52
КЖ.ЦО.0.20.0	Изделие соединительное МС21	
КЖ.ЦО.0.21.0	Изделие соединительное МС8	53
———	———	

Альбом 4

Технические условия.

В альбоме даны железобетонные, арматурные и закладные изделия.

Сборные железобетонные стеновые панели приняты по серии 3.900-3. выпуск 3/82 с дополнениями по данному альбому.

Сборные железобетонные плиты - индивидуальные, с возможностью изготовления в опалубке плит по серии 3.006.1-2.87.

Сборные железобетонные лотки приняты по серии 3.900-3 выпуск 8 с дополнениями по данному альбому.

Технические требования на изготовление сборных железобетонных изделий принять по серии. 3.900-3 выпуск 3/82 и выпуск 8 и по серии 3.006.1 - 2.87.

Бетон сборных конструкций имеет следующие качества:
по прочности на сжатие - класс В15.
марка по морозостойкости: F100-для стеновых панелей,
F300-для лотков.

Марка водонепроницаемости W4 (в соответствии с требованиями ГОСТ 26633-85 „Бетон тяжелый: Технические условия").

Арматурные и закладные изделия должны изготавливаться в соответствии с ГОСТ 10922-75 „Арматурные изделия и закладные детали сварные для железобетонных конструкций. Технические требования, методы испытаний."

На поверхность закладных деталей нанести цинковое покрытие слоем 0.05мм по ГОСТ 9.307-85.

Покрытие поверхностей изделий МС8, МС13, МС15 осуществляется окраской лаком ХВ-784 (ГОСТ 7313-75) за три раза по грунтовке ХС-010 (ГОСТ 9355-81) за 2 раза.

Остальные металлические изделия окрасить масляной краской за два раза (ГОСТ 8292-85) по грунтовке ГФ-021 (ГОСТ 25129-82).

				ТП902-3-88.89	КЖ.И ТУ		
Провер.	Лоуцкер			Технические условия	Стадия	Лист	Листов
Инж.I кат.	Курганова				Р		1
Гл.конст.	Лоуцкер				ЦНИИЭП Инженерного оборудования г. Москва		
Н.контр.	Данилевской						
Нач.отд.	Письман						

23939-04 5

Копировал: Хюппенен

Формат А3

Инв.№ подл. | Подпись и дата | Взам. инв.№

Альбом 4

ТП 902 КЖ.И 1.0.0.0(ИЗОБРАЖЕНО); КЖ.И 1.0.0.0-01 (ЗЕРКАЛЬНОЕ ОТРАЖЕНИЕ)

Рис. 1

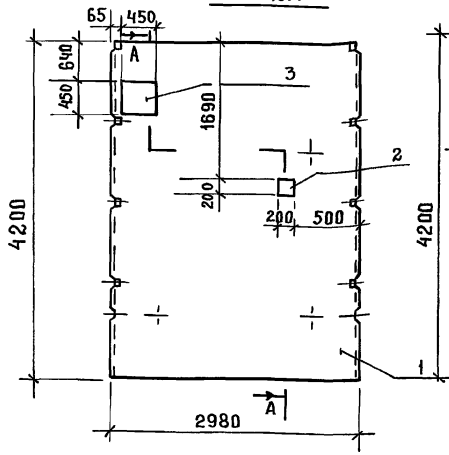

Рис. 2

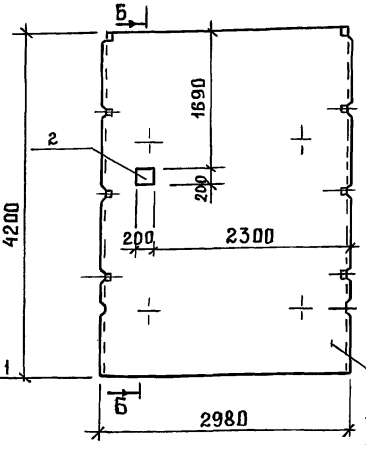

Формат	Зона	Позиц.	Обозначение	Наименование	Кол. Q=10	Кол. Q=17	Примеч.
				Документация			
А3			ТП902-3-88.89 КЖ.И ТУ	Технические условия			
			3.900-3 вып. 3/82	Сборные железобетонные конструкции емкостных сооружений для водоснабжения и канализации			
				Сборочные единицы			
		1	3.900-3 вып. 3/82	Панель стеновая ПС2-42-К12	1	1	
А4		2	ТП902-3-88.89 КЖ.И 0.0.15.0	Изделие закладное МН1	1	1	
А4		3	КЖ.И 0.0.16.0	Изделие закладное МН2	1	-	

Ведомость расхода стали на дополнительные закладные изделия, кг

Марка элемента		Изделия закладные: Арматура класса AIII, ГОСТ 5781-82, ф10		Итого	Прокат марки Вст3 кп2, ГОСТ 103-76, S10					Итого	Всего
ПС 4	Q=10	0.88		0.88	20,48					20,48	21.36
ПС 24	Q=17	0,44		0.44	6,28					6.28	6.72

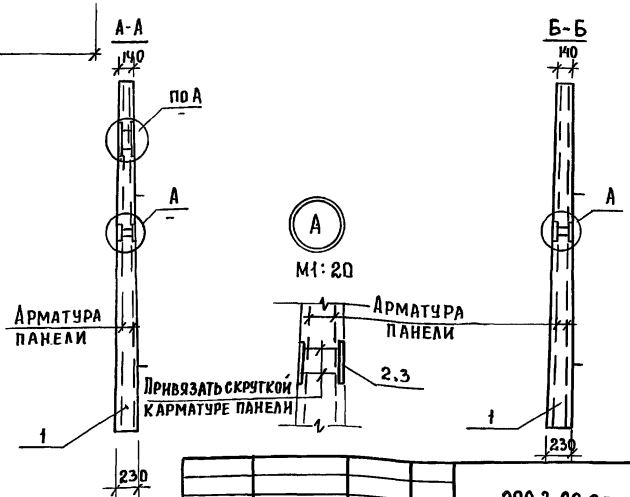

Обозначение	Марка	Рис. Q=10	Рис. Q=17
ТП902-3-88.89 КЖ.И 1.0.0.0	ПС4	1	2
-01	ПС24		

Привязан

инв.№ подл. | Подп. и дата | Взам. инв.№

инв. №

Проверил	Лоуцкер	
Нач. I кат.	Курганова	
Гл. конст.	Лоуцкер	
Н. контр.	Данилевский	
Нач. отд.	Письман	

ТП902-3-88.89 КЖ.И 1.0.0.0

Панель стеновая (ПС4; ПС24)

Стадия	Масса	Масштаб
Р	5780	1:50
Лист	Листов 1	

ЦНИИЭП инженерного оборудования г. Москва

23939-04 6

Копировал: Петрова Формат: А3

Альбом 4

А – А

Рис. 1

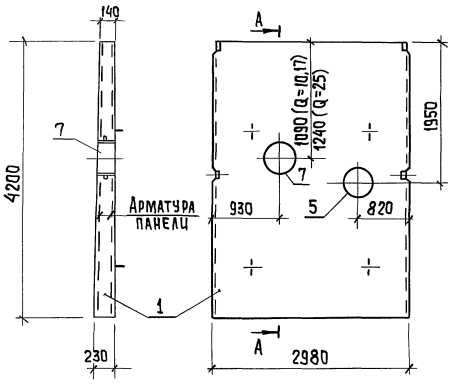

Формат	Зона	Поз.	Обозначение	Наименование	Количество на исполнение КН.И2.00.0 —	01	02	03	04		Примечан.
				Документация							
А3			ТП902-3-88.89 КН.И ТУ	Технические условия	+	+	+	+	+		
			3.900-3 Вып. 3/82	Сборные железобетонные							
				конструкции емкостных							
				сооружений для водо-							
				снабжения и канализации	+	+	+	+	+		
А3			ТП902-3-88.89 КН.ИО.000ВМС	Ведомость расхода стали	+	+	+	+	+		
				Сборочные единицы							
		1	3.900-3 Вып. 3/82	Панель стеновая ПС2-42-К1	1	1	1	1	1		
АЧ		2	ТП902-3-88.89 КН.И 0.0.15.0	Изделие закладное МН1	—	2	—	1 (Q=10,17) 2 (Q=25)	1 (Q=10,17)		
АЧ		3	КН.И 0.0.16.0	Изделие закладное МН2	—	—	—	1 (Q=10) 2 (Q=17,25)	1		
				Сальники							
		4	5.900-2 ТМ89-05	Сальник $d_у$=200 P=200	—	—		—	1		
		5	5.900-2 ТМ89-06	Сальник $d_у$=250 P=200	1	—	2 (Q=10,17)	—	—		
		6	5.900-2 ТМ89-07	Сальник $d_у$=300 P=200		—	2 (Q=25)	—	—		
		7	5.900-2 ТМ89-09	Сальник $d_у$=400 P=200	1	—	—	—	—		

Обозначение		Марка	Рис.
ТП	КН.И2.0.0.0	ПС9	1

Инв.№ подл. | Подпись и дата | Взам. инв.№

Привязан

Инв.№

Провер.	Лоцкер	
Нач.конст.	Курганова	
Гл.конст.	Лоцкер	
Н.контр.	Данцлевский	
Нач.отд.	Письман	

ТП902-3-88.89 КН.И 2.0.0.0

Панель стеновая (ПС9; ПС12; ПС13; ПС22; ПС23)

Стадия	Масса	Масштаб
Р	2310	1:50

Лист 1 | Листов 2

ЦНИИЭП инженерного оборудования г. Москва

Копировал: Хюппенен

Формат А3

Альбом 4

Рис.2

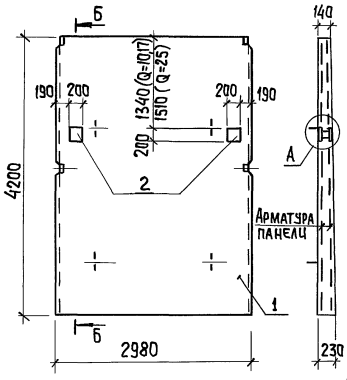

Б-Б

Рис.3

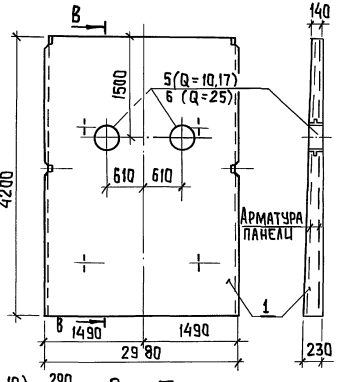

В-В

Рис.4

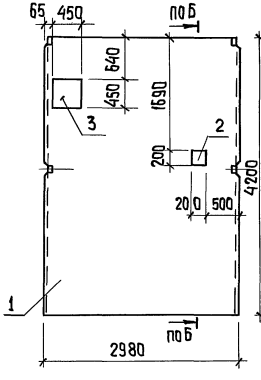

Рис.5

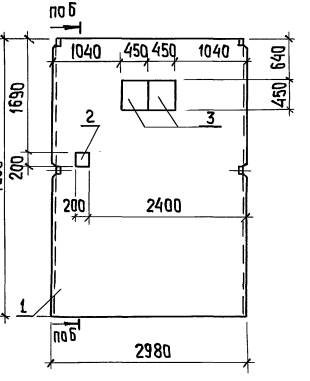

Рис.6

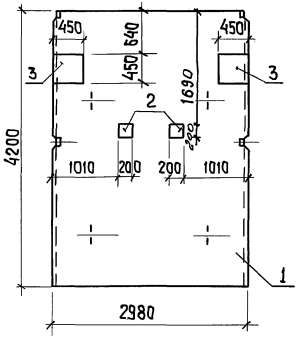

(Q=10) 290
(Q=17) 1090
(Q=25) 190

Рис.7

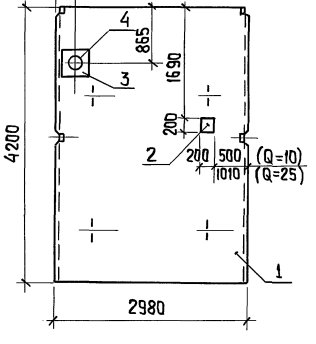



Обозначение	Марка	Рис.	
тп902-3-88.89 кж.и2.00.0-01	пс12	2	
-02	пс13	3	
-03	пс22	Q=10	4
		Q=17	5
		Q=25	6
-04	пс23	7	

Инв.№ подл. | Подпись и дата | Взам. инв.№

Альбом 4

А-А Рис. 1

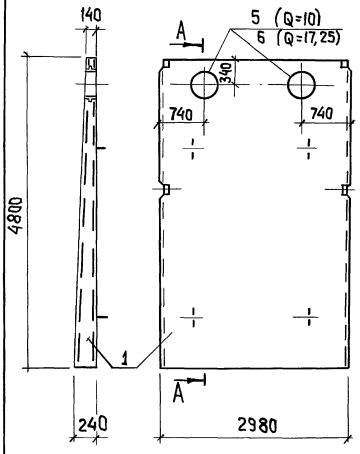

Формат	Зона	Позиц.	Обозначение	Наименование	Количество на исполнение КЖ.И3.0.0.0 —	01	02	03	04	05	06	07	08	Примеч.
				Документация										
А3			ТП902-3-88.89 КЖ.и ТУ	Технические условия	+	+	+	+	+	+	+	+	+	
			3.900-3 выпуск 3/82	Сборные железобетонные										
				конструкции емкостных										
				сооружений для водопрово-										
				да и канализации	+	+	+	+	+	+	+	+	+	
А3			ТП902-3-88.89КЖ.И0.0.0.0 ВМС	Ведомость расхода стали	+	+	+	+	+	+	+	+	+	
				Сборочные единицы										
		1	3.900-3 выпуск 3/82.	Панель стеновая ПС2-48-К2	+	+	+	+	+	+	+	+	+	
АЧ		2	ТП902-3-88.89 КЖ.И0.0.15.0	Изделие закладное МН1	—	—	—	—	3	—	—	—	—	
АЧ		3	КЖ.И0.0.16.0	Изделие закладное МН2	—	—	—	—	—	—	1	2	—	
				Сальники										
		4	5.900-2 ТМ89-05	Сальник d_y=200 P=200	—	—	—	—	—	—	1	—	—	
		5	5.900-2 ТМ89-06	Сальник d_y=250 P=200	2 (Q=10)	1	1	1	—	—	—	—	1	
		6	5.900-2 ТМ89-07	Сальник d_y=300 P=200	2 (Q=17,25)	—	—	—	—	—	—	—	—	
		7	5.900-2 ТМ89-09	Сальник d_y=400 P=200	—	—	—	1	—	2 (Q=10)	—	—	—	
		8	5.900-2 ТМ89-10	Сальник d_y=500 P=200	—	1	—	—	—	2 (Q=17,25)	—	—	—	
		9	5.900-2 ТМ89-11	Сальник d_y=600 P=200	—	—	1	—	—	—	—	—	—	

Обозначение	Марка	Рис.
ТП9023-88.89КЖ.И3.0.0.0	ПС5	1

Инв. № подл. | Подпись и дата | Взам. инв. №

Привязан

Инв. №

Провер.	Лоуцкер	
Нач. к-к.	Курганова	
Гл. конст.	Лоуцкер	
Н. конт.	Данилевский	
Нач. отд.	Письман	

ТП902-2-88.89 КЖ.И 3.0.0.0

Панель стеновая (ПС5÷ПС8; ПС11; ПС14; ПС21; ПС25; ПС26)

Стадия	Масса	Масштаб
Р	6750	1:50

Лист 1 Листов 3

ЦНИИЭП инженерного оборудования г. Москва.

23939-04 9 Копировал: Хюппенен Формат А3

Альбом 4

Рис. 2

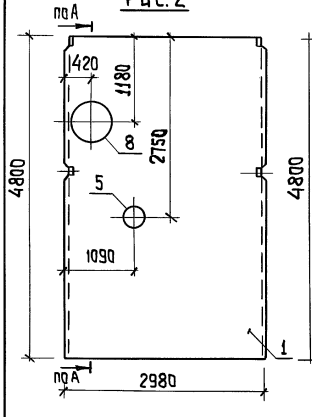

Рис. 3

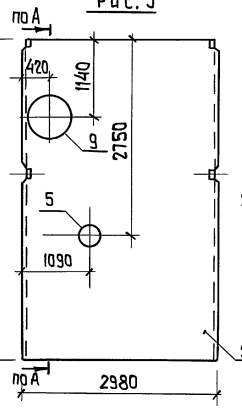

Рис. 4

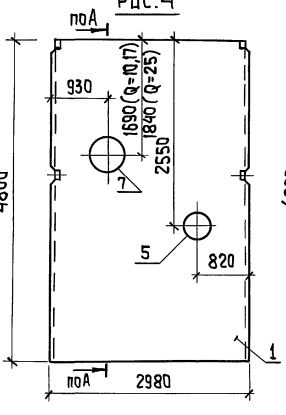

Рис. 5

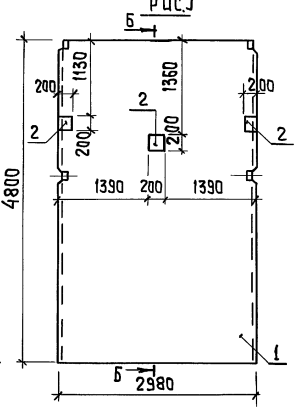

Б-Б



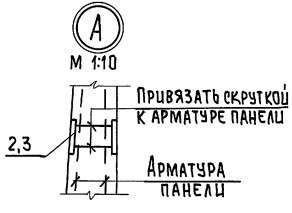

Обозначение	Марка	Рис.
тп902-3-88.89КЖ.ИЗ.0.0.0-01	ПС6	2
-02	ПС7	3
-03	ПС8	4
-04	ПС11	5

Инв.№ подл. | Подпись и дата | Взам. инв.№

Альбом 4

Рис. 6

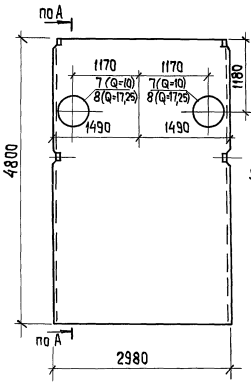

Рис. 7

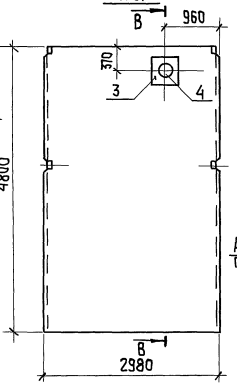

В-В

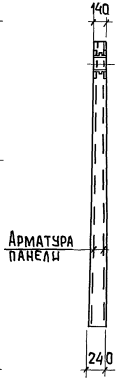

Рис. 8

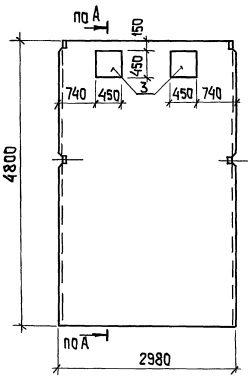

Рис. 9

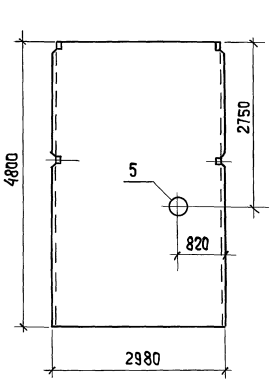

Обозначение	Марка	Рис.
тп902-3-86.89 КЖ.ИЗ.0.0-05	ПС14	6
-06	ПС21	7
-07	ПС25	8
-08	ПС26	9

Инв. № подл. | Подпись и дата | Взам. инв. №

Альбом 4

Марка элемента		Изделия закладные																
		Арматура класса			Прокат марки													
		А-III			В ст 3 кп 2													
		ГОСТ 5781-82			ГОСТ 10704-76						ГОСТ 2590-71		ГОСТ 19903-74	ГОСТ 103-76	—			
		ф10	—	Итого	труба 273х6	труба 325х6	труба 426х6	труба 530х7	труба 630х7	труба 720х8	круг ф10	круг ф15	S=10	S=10	—	—	Итого	Всего
ПС5	Q=10	—	—	—	—	18,8	—	—	—	—	3,6	—	6,0	—	—	—	28,4	28,4
	Q=17,25	—	—	—	—	—	24,8	—	—	—	—	10,2	8,2	—	—	—	43,2	43,2
ПС6		—	—	—	—	—	12,4	—	21,5	—	—	12,9	12,3	—	—	—	59,1	59,1
ПС7		—	—	—	—	9,4	—	—	—	28,1	1,8	9,0	11,3	—	—	—	59,6	59,6
ПС8		—	—	—	—	—	12,4	18,0	—	—	—	11,7	8,9	—	—	—	51,0	51,0
ПС9		—	—	—	—	—	12,4	18,0	—	—	—	11,7	8,9	—	—	—	51,0	51,0
ПС11		1,32	—	1,32	—	—	—	—	—	—	—	—	—	18,84	—	—	18,84	20,16
ПС12		0,88	—	0,88	—	—	—	—	—	—	—	—	—	12,56	—	—	12,56	13,44
ПС13	Q=10,17	—	—	—	—	18,8	—	—	—	—	3,6	—	6,0	—	—	—	28,4	28,4
	Q=25	—	—	—	—	—	24,8	—	—	—	—	10,2	8,2	—	—	—	43,2	43,2
ПС14	Q=10	—	—	—	—	—	—	36,0	—	—	—	13,2	9,6	—	—	—	61,2	61,2
	Q=17,25	—	—	—	—	—	—	—	43,0	—	—	18,0	16,6	—	—	—	77,6	77,6
ПС21		0,44	—	0,44	11,9	—	—	—	—	—	1,41	—	2,7	14,2	—	—	30,21	30,65
ПС22	Q=10	0,88	—	0,88	—	—	—	—	—	—	—	—	—	20,48	—	—	20,48	21,36
	Q=17	1,32	—	1,32	—	—	—	—	—	—	—	—	—	34,68	—	—	34,68	36,00
	Q=25	1,76	—	1,76	—	—	—	—	—	—	—	—	—	40,96	—	—	40,96	42,72
ПС23	Q=10,25	0,88	—	0,88	11,9	—	—	—	—	—	1,41	—	2,7	20,48	—	—	36,49	37,37
	Q=17	0,44	—	0,44	11,9	—	—	—	—	—	1,41	—	2,7	14,2	—	—	30,21	30,65
ПС25		0,88	—	0,88	—	—	—	—	—	—	—	—	—	28,4	—	—	28,4	29,28
ПС26		—	—	—	—	9,4	—	—	—	—	1,8	—	3,0	—	—	—	14,2	14,2

Провер.	Лоуцкер		
Инж. Iк.	Курганова		
Гл. конс.	Лоуцкер		
Н. контр.	Данилевский		
Нач. отд.	Письман		

ТП 902-3-88.89 КЖ.И.О.О.О.О ВМС

Ведомость расхода стали на дополнительные закладные изделия на элемент, кг

Стадия	Лист	Листов
Р		1

ЦНИИЭП Инженерного Оборудования г. Москва

23939-04 12 копировал: Хюппенен Формат А2

Инв. № подл. | Подпись и дата | Взам. инв. №

Альбом 4

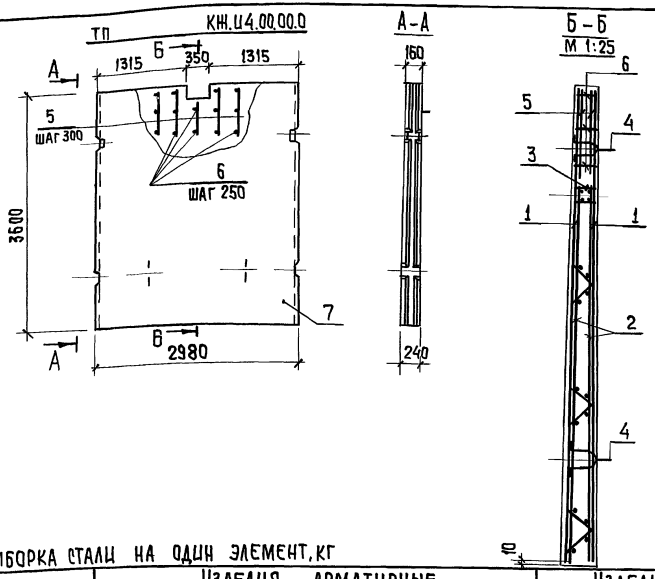

Формат	Зона	Поз.	Обозначение	Наименование	Кол.	Примеч.
				Документация		
А3			ТП902-3-88.89 КЖ.Ц ТУ	Технические условия.		
			3.900-3 выпуск 3/82	Сборные железобетонные конструкции емкостных сооружений для водоснабжения и канализации.		
				Сборочные единицы		
		1	3.900-3 выпуск 3/82 4.2	Сетка арматурная С5	2	
		2	3.900-3 выпуск 3/82 4.2	Каркас пространственный КП8	1	
		3	3.900-3 выпуск 3/82 4.2	Изделие закладное МН27	4	
		4	3.900-3 выпуск 3/82 4.2	Изделие закладное МН8	1	
				Детали		
Б4		5	ТП902-3-88.89 КЖ.Ц4.0.0. 1	ф10 А III ГОСТ 5781-82 ℓ=700	10	0,43кг
Б4		6	2	ф10 А III ГОСТ 5781-82 ℓ=150	14	0,09кг
				Материалы		
		7		Бетон В15, F100, W4	1,69	м³

Выборка стали на один элемент, кг

Марка элемента	Изделия арматурные: Проволока обыкн. арм. Вр I ГОСТ 6727-80 ф5	Итого	Арматура класса А-I ГОСТ 5781-82 ф8	ф10	Арматура класса А-III ГОСТ 5781-82 ф10	ф12	ф14	ф18	ф20	ф22	Итого	Всего	Изделия закладные: Арматура класса А-I ГОСТ 5781-82 ф10	А-II ф20	А-III ф12	Итого	Проволока обыкн. арм. Вр I ГОСТ 6727-80 ф5	Прокат марки Вст3кп2 ГОСТ 103-76 S=5	Итого	Всего	Общий расход
ПС10	13,6	13,6	25,8	6,8	89,6	5,0	39,0	19,0	89,6	30,5	305,3	318,9	8,6	10,4	10,4	29,4	1,3	3,7	3,7	33.1	348.1

Стеновая панель ПС10 изготавливается в опалубочной форме панели ПС2-48-К2 по серии 3.900-3 выпуск 3/82 путем установки вкладышей.
Арматурные стержни поз. 5 вязать в сетки поз. 1 с шагом 300.

Обозначение	Марка
ТП902-3-88.89 КЖ.Ц4.0.0.0	ПС10

Привязан

Инв. №

Провер.	Лоуцкер	
Инж. Контр.	Курганова	
Гл. конст.	Лоуцкер	
Н. контр.	Данилевский	
Нач. отд.	Письман	

ТП902-3-88.89 КЖ.Ц4.0.0.0

Панель стеновая ПС10

Стадия	Масса	Масштаб
Р	4,28	1:50
Лист	Листов 1	

ЦНИИЭП Инженерного оборудования г. Москва

Инв.№ подл. | Подпись и дата | Взам. инв.№

Альбом 4

ТП 902-3-88.89 -КЖ.И5.0.0.0-02(зеркальное отражение)

-КЖ.И5.0.0.0

-КЖ.И5.0.0.0-01(изображено)

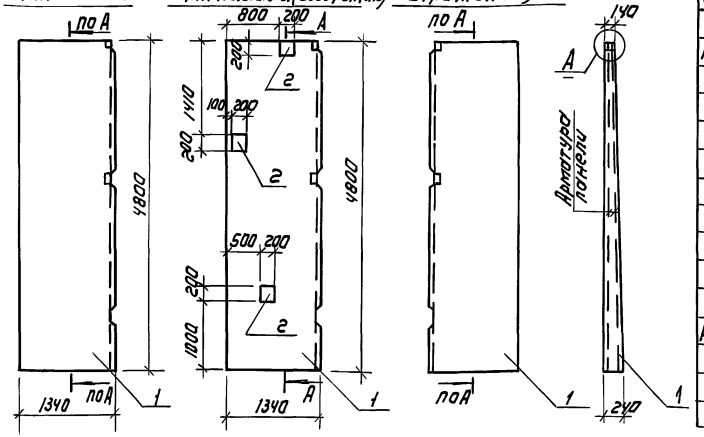

Формат	Зона	Поз.	Обозначение	Наименование	Кол.	Примеч.
				Документация		
А3			ТП 902-3-88.89-КЖ.И ТУ	Технические условия		
			3.900-3 выпуск 3/82	сборные железобетонные конструкции емкостных сооружений для водоснабжения и канализации		
				Сборочные единицы		
			3.900-3 выпуск 3/82	Панель стеновая ПС2-48-К2	1	Без бетона
				Материалы		
		1		Бетон В15, F100, W4	1.3	м³
				Переменные данные для исполнений		
				ТП 902-3-88.89-КЖ.И5.0.0.0-01		
				Сборочные единицы		
Д4		2	ТП 902-3-88.89 КЖ.И 0.0.15.0	Изделие закладное МН1	3	
				различие исполнений ТП 902-3-88.89-КЖ.И5.0.0.0-01 и -КЖ.И5.0.0.0-02 по сборочному чертежу.		

Ведомость расхода стали на дополнительные закладные изделия, кг

Марка элемента	Изделия закладные						Общий расход
	Арматура класса A III, ГОСТ 5781-82			Прокат марки ВСт3ПП2, ГОСТ 103-76			
	ф10		Итого	S10		Итого	
ПС18; ПС20	1.32		1.32	18.84		18.84	20.16

А
М1:20

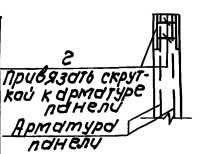

Стеновые панели ПС16, ПС18, ПС20 изготавливаются попарно в опалубочной форме панели ПС2-48-К2 по серии 3.900-3 выпуск 3/82 путем установки вкладышей и разрезки арматуры.

Обозначение	Марка
ТП 902-3-88.89-КЖ.И5.0.0.0	ПС16
-01	ПС18
-02	ПС20

Привязан

Инв. №

Гип	Лоучкер	
Инж. к	Курганова	
Гл. констр.	Лоучкер	
Н. контр.	Даниелевский	
Нач. отд.	Письман	

ТП 902-3-88.89 КЖ.И5.0.0.0

Панель стеновая (ПС16; ПС18; ПС20)

Стадия	Масса	Масштаб
Р	1.68	1:50

Лист 1 Листов 1

ЦНИИЭП инженерного оборудования Госстроя СССР Москва

Копировал: Коршунова 23939-04 14 Формат А3

Инв.№ подл. | Подпись и дата | Взам. инв.№

Альбом 4

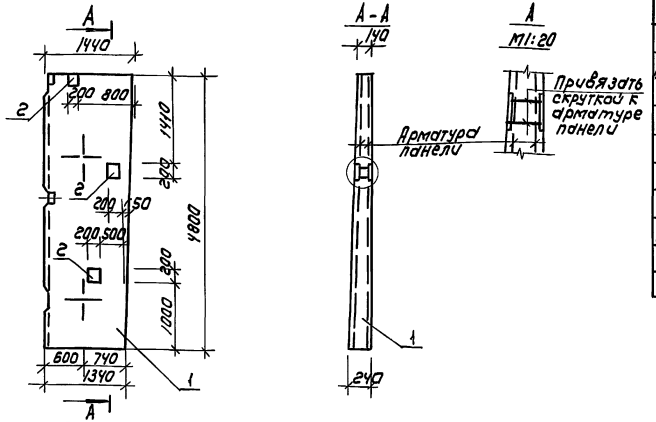

Формат	Зона	Позиц	Обозначение	Наименование	Кол	Примечан.
				Документация		
А3			ТП 902-3-88.89 КЖ.И ТУ	Технические условия		
			3.900-3 Выпуск 3/82	Сборные железобетонные конструкции емкостных сооружений для водопровода и канал.		
				Сборочные единицы		
		1	3.900-3 Выпуск 3/82	Панель стеновая ПС2-48-К2	1	Без бетона
А4		2	ТП 902-3-88.89 КЖ.И 6.0.15.0	Изделие соединительное МН1	3	
				Материалы		
				Бетон В15 F100 W4	1.35	м³

Ведомость расхода стали на дополнительные закладные изделия, кг

Марка элемента	Изделия закладные						
	Арматура класса		Прокат марки				
	A III		Вст3кп2				
	ГОСТ 5781-82		ГОСТ 103-76				
	ф10		Итого	S10		Итого	Всего
ПС19	1.32		1.32	18.84		18.84	20.16

Стеновая панель ПС19 изготавливается лодарно в опалубочной форме панели ПС2-48-К2 по серии 3.900-3 Выпуск 3/82 путем установки вклады-шей и разрезки арматуры.

Обозначение	Марка
ТП 902-3-88.89 КЖ.И.0.0.0	ПС19

Привязан

Инв.№

Провер.	Лоуцкер		
Инж.1к.	Курганова		
Гл. констр.	Лоуцкер		
Н. контр.	Даниловский		
Нач. ОТД	Письман		

ТП 902-3-88.89 КЖ.И 6.0.0.0

Панель стеновая ПС19

Стадия	Масса	Масштаб
Р	1.68	1:50

Лист 1 Листов 1

ЦНИИЭП инженерного оборудования г. Москва

Копировал: Коршунова 23939-04 15 Формат: А3

Инв.№ подл. | Подпись и дата | Взам. инв.№

Альбом 4

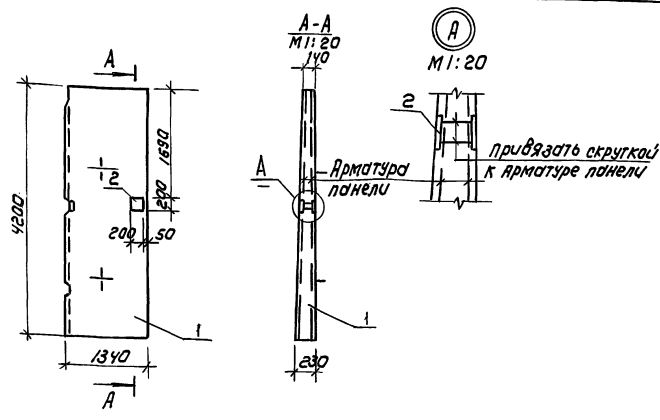

Формат	Зона	Позиц.	Обозначение	Наименование	Кол.	Примечан.
				Документация		
А3			ТП 902-3-88.89 - КЖ.ИТУ	Технические условия		
			3.900-3 выпуск 3/82	Сборные железобетонные конструкции емкостных сооружений для водопровода и канализац.		
				Сборочные единицы		
		1	3.900-3 Выпуск 3/82	Панель стеновая ПС2-48-К2	1	Без бетона
А4		2	ТП902-3-88.89 КЖ.И 0.0.15.0	Изделие закладное МН1	1	
				Материалы		
				Бетон В15 F100 W4	1.16	м³

Стеновая панель ПС17 изготавливается попарно в опалубочной форме панели ПС2-42-К2 по серии 3.900-3 выпуск 3/82 путем установки вкладышей и разрезки арматуры.

Ведомость расхода стали на дополнительные закладные изделия, КГ

Марка элемента	Изделия закладные						Всего
	Арматура класса			Прокат марки			
	AIII			Вст3 кп 2			
	ГОСТ 5781-82			ГОСТ 103-76			
	ф10		Итого	S10		Итого	
ПС17	0.44		0.44	5.28		5.28	5.72

Обозначение	Марка
ТП 902-3-88.89 КЖ.И7.0.0.0	ПС17

Привязан

Инв. №

Провер.	Лоучкер	
Инж. Кк.	Курганова	
Гл. конст.	Лоучкер	
Н. контр.	Даниаевский	
Нач. отд.	Письман	

ТП 902-3-88.89 КЖ.И7.00.0

Панель стеновая ПС17

Стадия	Масса	Масштаб
Р	1.68	1:50
Лист	Листов 1	

ЦНИИЭП инженерного оборудования г. Москва

Копировал: Коршунова 23939-04 16 Формат А3

Инв. № подл. | Подпись и дата | Взам. инв. №

Альбом 4

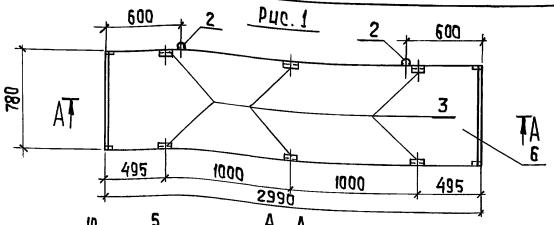

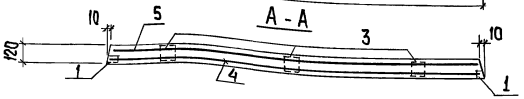

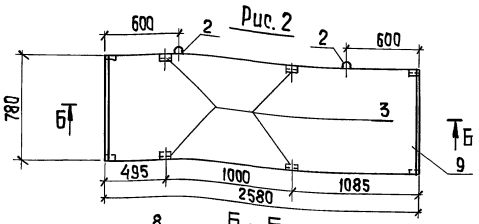

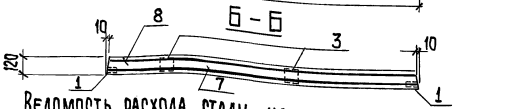

Ведомость расхода стали на элемент, кг.

Формат	Зона	Поз.	Обозначение	Наименование	Кол.	Примеч.
				Документация		
А3			ТП902-3-88.89 ТУ	Технические условия		
				Сборочные единицы		
—		1	1.400-15.В1.540-02	Изделие закладное МН541	4	
				Детали		
Б4		2	1.400-9. Вып.1	Петля для подъёма УП1-2	2	0.8кг
				Переменные данные для исполнения		
				Т.П. КЖИ.8.0.0.0		
				Сборочные единицы		
—		3	1.400.15. В1.540	Изделие закладное МН539	6	
				Детали		
Б4		4	КЖ.И8.0.0 1	4С $\frac{10АIII-100}{6АI-200}$ 75х295 $\frac{25}{75}$ ГОСТ23279-85	1	17,1кг
Б4		5	2	4С $\frac{6АI-200}{6АI-200}$ 75х295 $\frac{75}{75}$ ГОСТ23279-85	1	5,12кг
				Материалы		
		6		Бетон В15	0,29	м³
				Т.П. КЖ.И8.0.0.0-01		
				Сборочные единицы		
—		3	1.400-15.В1.540	Изделие закладное МН539	4	
				Детали		
Б4		7	КЖ.И8.0.0.3	4С $\frac{10АIII-100}{6АI-200}$ 75х255 $\frac{25}{75}$ ГОСТ23279-85	1	14.8кг
Б4		8	4	4С $\frac{6АI-200}{6АI-200}$ 75х255 $\frac{75}{75}$ ГОСТ23279-85	1	4,5кг
				Материалы		
		9		Бетон В15	0,24	м3

Обозначение	Марка	Рис	Масса кг
ТП902-3-88.89 КЖ.И8.0.00	П1	1	700
-01	П7	2	600

Привязан:

Инв.№

Марка элемента	Изделия арматурные: Арматура класса А-I, ГОСТ 5781-82, ф6		Итого	А-III, ф10		Итого	Всего	Изделия закладные: Арматура класса А-III, ГОСТ 5781-82, ф8	ф16		Итого	Прокат марки В ст.3 сп5, ГОСТ 8509-86, ГОСТ 8510-86, ∠50х5	∠100х63х8		Итого	Всего	Общий расход
П1	7,6		7,6	14,6		14,6	22,2	3,2	1.6		4.8	1.6	4.8		6.4	11.2	33.4
П7	6,7		6,7	12,6		12,6	19,3	2.4	1.6		4.0	1.6	3.2		4.8	8.8	28.1

Провер.	Лоуцкер	
Инж.I кат.	Курганова	
Гл.конст.	Лоуцкер	
Н.контр.	Данилевский	
Нач.отд.	Письман	

ТП902-3-88.89 КЖИ8.0.0.0

Плита (П1; П7)

Стадия	Масса	Масштаб
Р	см. табл.	1:25
Лист:	Листов 1	

ЦНИИЭП инженерного оборудования г. Москва.

Инв.№ подл. | Подпись и дата | Взам. инв.№

23939-04 17 Копировал: Хюппенен Формат: А3

Альбом 4

Рис.1

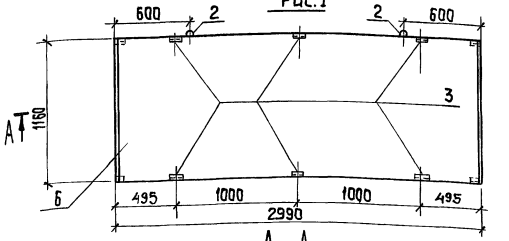

А – А

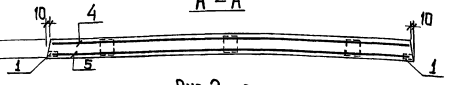

Рис.2

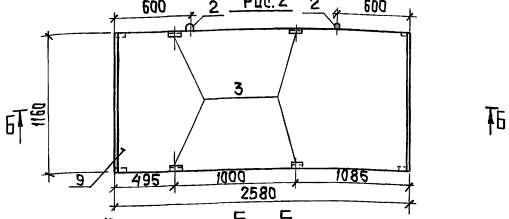

Б – Б

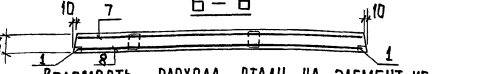

Ведомость расхода стали на элемент, кг

Марка элемента	Изделия арматурные					Изделия закладные						Общий расход
	Арматура класса А-I, ГОСТ 5781-82					Арматура класса А-III, ГОСТ 5781-82			Прокат марки Вст3сп5, ГОСТ 8509-86, ГОСТ 8510-86			
	ф6	Итого	ф10	Итого	Всего	ф8	ф16	Итого	50х5	100х63х8	Итого	Всего
П3	11,5	11,5	20,0	20,0	31,5	3,2	1,6	4,8	1,6	4,8	6,4	11,2	42,7
П4	10,0	10,0	17,3	17,3	27,3	2,4	1,6	4,0	1,6	3,2	4,8	8,8	36,1

Формат	Зона	Поз.	Обозначение	Наименование	Кол.	Примеч.
				Документация		
А3			ТП902-3-88.89 КЖ.ИТУ	Технические условия.		
				Сборочные единицы		
		1	1.400-15.81.540-02	Изделие закладное МН541	4	
				Детали		
Б4		2	1.400-9 вып.1	Петля для подъёма УП1-3	2	0,8 кг
				Переменные данные для исполнения		
				ТП КЖ.ИУ.0.0.0		
				Сборочные единицы		
		3	1.400-15.81.540	Изделие закладное МН539	6	
				Детали		
Б4		4	ТП902-3-88.89 КЖ.ИУ.0.0.1	4С $\frac{\Phi6AI-200}{\Phi6AI-200}$ 115х295 $\frac{75}{75}$ ГОСТ23279-85	1	7,7 кг
Б4		5	2	2С $\frac{\Phi10AIII-100}{\Phi6AI-200}$ 115х295 $\frac{75}{75}$ ГОСТ23279-85	1	23,8 кг
				Материалы		
		6		Бетон В15	0,42	м³
				ТП КЖ.ИУ.0.0.0-01		
				Сборочные единицы		
		3	1.400-15.81.540	Изделие закладное МН539	4	
				Детали		
Б4		7	ТП902-3-88.89 КЖ.ИУ.0.0.3	4С $\frac{\Phi6AI-200}{\Phi6AI-200}$ 115х255 $\frac{75}{75}$ ГОСТ23279-85	1	6,7 кг
Б4		8	4	2С $\frac{\Phi10AIII-100}{\Phi6AI-200}$ 115х235 $\frac{75}{75}$ ГОСТ23279-85	1	20,6 кг
				Материалы		
		9		Бетон В15	0,36	м³

Обозначение	Марка	Рис.	Масса кг
ТП902-3-88.89 КЖ.ИУ.0.0.0	П3	1	1040
-01	П4	2	900

Привязан:

Инв. №

Инв.№ подл. | Подп. и дата | Взам. инв.№

Провер.	Лоцкер		
Инж. ткат	Курганова		
Гл. конст.	Лоцкер		
Н. контр	Данилевский		
Нач. отд	Письман		

ТП902-3-88.89 КЖ.ИУ.0.0.0

Плита (П3; П4)

Стадия	Масса	Масштаб
Р	См. табл.	1:25
Лист	Листов: 1	

ЦНИИЭП инженерного оборудования г. Москва

Копировал: Хяппенен 23939-04 18 Формат: А3

Альбом 4

Рис. 1

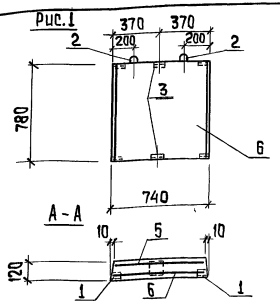

Рис. 2

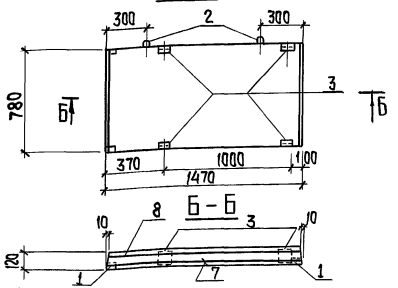

Ведомость расхода стали на элемент, кг.

Формат	Зона	Поз.	Обозначение	Наименование	Кол.	Примеч.
				Документация		
А3			ТП902-3-88.89 ТУ	Технические условия		
				Сборочные единицы		
		1	1.400-15.81.540-02	Изделие закладное МН541	4	
				Детали		
		2	1.400-9.вып.1	Петля для подъёма УП1-2	2	0.8кг
				Переменные данные для исполнения		
				Т.П. КЖ.И10.0.0.0		
				Сборочные единицы		
		3	1.400 15.81.540	Изделие закладное МН539	2	
				Детали		
Б4		4	КЖИ10.0.0.0.1	4С $\frac{10АIII-100}{8АI-200}$ 75х71 $\frac{55}{75}$ ГОСТ23279-85	1	4,7кг
Б4		5	2	4С $\frac{8АI-200}{6АI-200}$ 75х71 $\frac{55}{75}$ ГОСТ23279-85	1	2,32кг
				Материалы.		
		6		Бетон В15	0.1	м3
				Т.П. КЖ.И10.0.0.0-01		
				Сборочные единицы		
		3	1.400-15.81.540	Изделие закладное МН539	4	
				Детали		
Б4		7	КЖ.И10.0.0. 3	4С $\frac{10АIII-100}{8АI-200}$ 75х145 $\frac{25}{75}$ ГОСТ23279-85	1	9,6кг
Б4		8	4	4С $\frac{6АI-200}{6АI-200}$ 75х145 $\frac{25}{75}$ ГОСТ23279-85	1	6,0кг
				Материалы		
		9		Бетон В15	0,2	м3

Обозначение	Марка	Рис	Масса кг
ТП902-3-88.89 КЖ.И10.0.0.0	П2	1	250
-01	П6	2	500

Привязан:

Инв.№

Марка элемента	Изделия арматурные: Арматура класса А-I ГОСТ 5781-82 ф6		Итого	А-III ф10		Итого	Всего	Изделия закладные: Арматура класса А-III ГОСТ 5781-82 ф8	ф16		Итого	Прокат марки В ст.3 сп 5 ГОСТ 8509-86 ГОСТ 8510-86 50х5	100х63х6		Итого	Всего	Общий расход
П2	4,52		4,52	3,5		3,5	8,02	1,6	1,6		3,2	1,6	1,6		3,2	6,4	14,42
П6	8,4		8,4	7,2		7,2	15,6	2,4	1,6		4.0	1,6	3,2		4,8	8,8	24,4

Провер.	Лоуцкер	
Инж.I кат.	Курганова	
Гл.конст.	Лоуцкер	
Н.контр.	Данилевский	
Нач.отд.	Письман	

ТП 902-3-88.89 КЖ.И10.0.0.0

Плита (П2, П6)

Стадия	Масса	Масштаб
Р	см. табл.	1:25

Лист: Листов 1

ЦНИИЭП инженерного оборудования г. Москва

Инв.№ подл. | Подпись и дата | Взам.инв.№

23939-04 19 Копировал: Хюппенен Формат: А3

Альбом 4

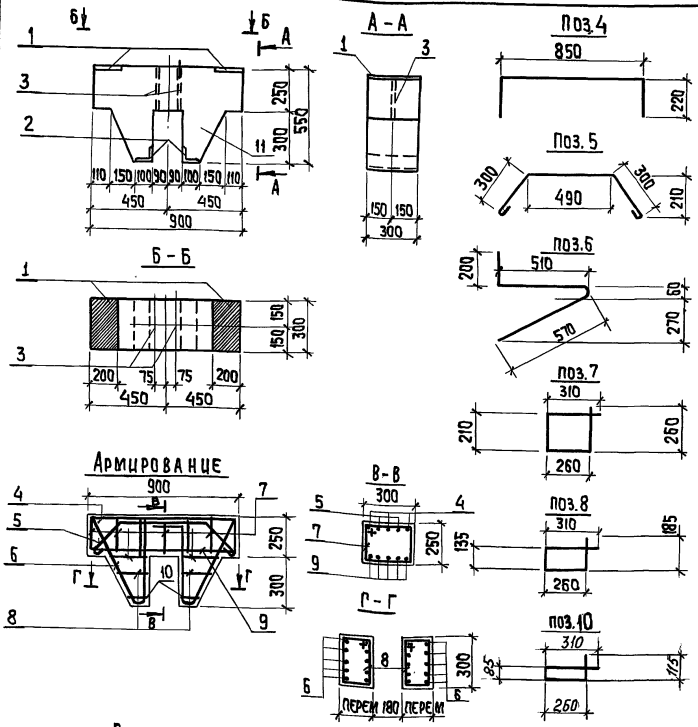

Форм.	Зона	Позиц.	Обозначение	Наименование	Кол	Примеч.
				Документация		
А3			ТП 902-3-88.89 КЖ.И ТУ	Технические условия		
				Сборочные единицы		
		1	1.400-15. В1. 130-26	Изделие закладное МН121-3	2	
		2	1.400-15. В1. 510-06	Изделие закладное МН507	2	
				Детали		
Б4		3	ТП902-3-88.89 КЖ. И11.0.0. 1	Труба Ду=25 ГОСТ 3262-75 ℓ=250	2	0,3 кг
		4		2 ф12 AIII ГОСТ 5781-82 ℓ=1290	3	1.14 кг
		5		3 ф12 AIII ГОСТ 5781-82 ℓ=1190	2	0,26 кг
		6		4 ф12 AIII ГОСТ 5781-82 ℓ=1340	10	1.16 кг
		7		5 ф6 AI ГОСТ 5781-82 ℓ=1040	7	0.23 кг
		8		6 ф6 AI ГОСТ 5781-82 ℓ = 890	2	0.19 кг
		9		7 ф12 AIII ГОСТ 5781-82 ℓ=870	5	0.77 кг
		10		8 ф6 AI ГОСТ 5781-82 ℓ=770	2	0.17 кг
				Материалы		
		11		Бетон В15	0,1	м³

Защитный слой бетона – 20 мм.

Ведомость расхода стали на элемент, кг

Марка элемента	Изделия арматурные					Изделия закладные							Общий расход
	Арматура класса					Арматура класса	Прокат марки						
	А-I		А-III			А-III	Вст3 сп5						
	ГОСТ 5781-82					ГОСТ 5781-82	ГОСТ 8509-86	ГОСТ 103-76	ГОСТ 3262-75				
	ф6	Итого	ф12	Итого	Всего	ф8	ф10	Итого	63х5	Б-8	Труба Ду=25	Итого	Всего	
Б1	2,9	2,9	18,9	18,9	21,8	1,4	1,2	2,6	2,8	7,6	0,6	11,0	13,6	35,4

Привязан

Инв. № подл.

Провер.	Лоуцкер		
Инж.кат.	Курганова		
Гл. конс.	Лоуцкер		
Н. контр.	Данилевский		
Нач. отд.	Письман		

ТП902-3-88.89 КЖ. И11.0.0.0

Балка Б1

Стадия	Масса	Масштаб
Р	0,25т	1:20

Лист | Листов 1

ЦНИИЭП инженерного оборудования г. Москва

Инв. № подл. | Подпись и дата | Взам. инв. №

23939-04 20 Копировал: Хюппенен Формат А2

Альбом 4

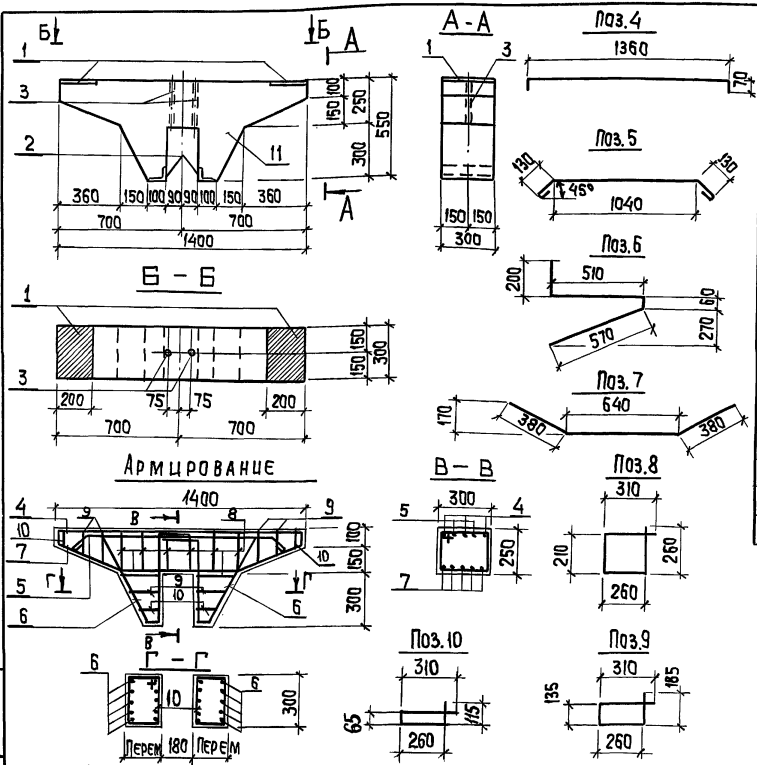

Формат	Зона	Позиц.	Обозначение	Наименование	Кол.	Примеч.
				Документация		
А3			ТП902-3-88.89 КЖ.И ТУ	Технические условия		
				Сборочные единицы		
		1	1.400-15. В1. 130-26	Изделие закладное МН121-3	2	
		2	1.400-15. В1. 510-06	Изделие закладное МН507	2	
				Детали		
Б4		3	КЖ.И 12.0.0.1	Труба d_y=25 ГОСТ 3262-75 ℓ=250	2	0.3кг
		4	2	ф12А III ГОСТ 5781-82 ℓ=1500	3	1.34кг
		5	3	ф6А I ГОСТ 5781-82 ℓ=1400	2	0.30кг
		6	4	ф12А III ГОСТ 5781-82 ℓ=1340	10	1.16кг
		7	5	ф12А III ГОСТ 5781-82 ℓ=1400	5	1.24кг
		8	6	ф6А I ГОСТ 5781-82 ℓ=1040	8	0.23кг
		9	7	ф6А I ГОСТ 5781-82 ℓ=890	6	0.19кг
		10	8	ф6А I ГОСТ 5781-82 ℓ=750	4	0.17кг
				Материалы		
		11		Бетон В15	0,12	м³

Защитный слой бетона - 20 мм.

Ведомость расхода стали на элемент, кг

Марка элемента	Изделия арматурные					Изделия закладные								Общий расход
	Арматура класса					Арматура класса			Прокат марки					
	А-I		А-III			А-III			Вст3сп5					
	ГОСТ 5781-82					ГОСТ 5781-82			ГОСТ 8509-86	ГОСТ 103-76	ГОСТ 3262-75			
	ф6	Итого	ф12	Итого	Всего	ф8	ф10	Итого	∠63х5	S=8	Труба d_y=25	Итого	Всего	
Б2	4.4	4.4	21.8	21.8	26.2	1.4	1.2	2.6	28	7.6	0.6	11.0	13.6	39.8

ПРИВЯЗАН:

ИНВ. № ПОДЛ.

Провер.	Лоуцкер	
Инж. I кат.	Курганова	
Гл. конс.	Лоуцкер	
Н. контр.	Данилевский	
Нач. отд.	Письман	

ТП902-3-88.89. КЖ.И 12.0.0.0

Балка Б2.

Стадия	Масса	Масштаб
Р	0,3т	1:20

Лист: Листов: 1

ЦНИИЭП инженерного оборудования г. Москва

23939-04 21 Копировал: Хюппенен Формат: А3

ИНВ. № ПОДЛ. | ПОДПИСЬ И ДАТА | ВЗАМ. ИНВ. №

Альбом 4

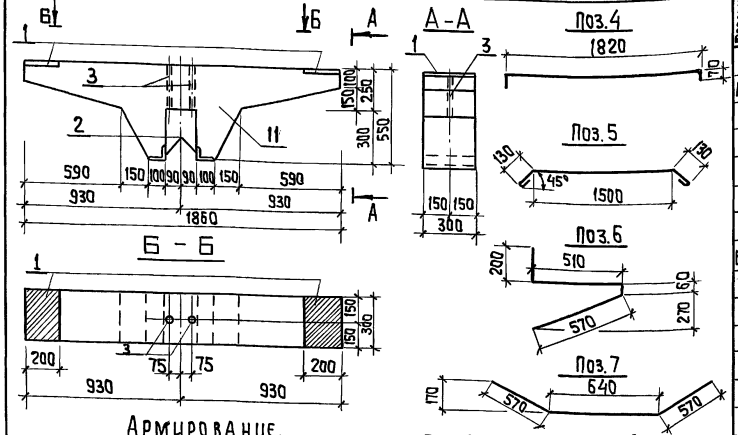

Формат	Зона	Позиц.	Обозначение	Наименование	Кол.	Примеч.
				Документация		
А3			ТП902-3-88.89 КЖ.ИТУ	Технические условия.		
				Сборочные единицы.		
		1	1.400-15.81.130-26	Изделие закладное МН121-3	2	
		2	1.400-15.81.510-06	Изделие закладное МН507	2	
				Детали		
Б4		3	ТП902-3-88.89 КЖ ИЗ.0.0.1	Труба 25х2,8 ГОСТ 3262-75 ℓ=250	2	0,3кг
		4	2	ф12АIII ГОСТ 5781-82 ℓ= 1960	3	1,74кг
		5	3	ф6АI ГОСТ 5781-82 ℓ= 1760	2	0,39кг
		6	4	ф12АIII ГОСТ 5781-82 ℓ= 1340	10	1,19кг
		7	5	ф12АIII ГОСТ 5781-82 ℓ= 1780	5	1,58кг
		8	6	ф6АI ГОСТ 5781-82 ℓ= 1040	8	0,23кг
		9	7	ф6АI ГОСТ 5781-82 ℓ= 890	6	0,19кг
		10	8	ф6АI ГОСТ 5781-82 ℓ=750	4	0,17кг
				Материалы		
		11		Бетон В15	0,15	м³

Защитный слой бетона – 20 мм.

Ведомость расхода стали на элемент, кг.

Марка элемента	Изделия арматурные					Изделия закладные							Общий расход
	Арматура класса					Арматура класса		Прокат марки					
	А-I		А-III			А-III		Вст3кп2					
	ГОСТ 5781-82					ГОСТ 5781-82		ГОСТ 8509-86	ГОСТ 103-76	ГОСТ 8267-75			
	ф6	Итого	ф12	Итого	Всего	ф8	ф10	Итого	⌐63х5	S=8	Труба dу=25	Итого	Всего	
Б2	4,6	4,6	25,0	25,0	29,6	1,4	1,2	2,6	28	7,6	0,6	11,0	13,6	43,2

Привязан

Инв. №

Провер.	Лоцкер		
Инж.Ткат	Смирнова		
Гл.конст	Лоцкер		
Н.контр.	Данилевский		
Нач.отд.	Письман		

ТП902-3-88.89 КЖ.И 13.0.0.0

Балка Б3

Стадия	Масса	Масштаб
Р	403	1:20

Лист | Листов 1

ЦНИИЭП Инженерного оборудования г. Москва

Инв. № подл. | Подпись и дата | Взам. инв. №

23939-04 22 Копировал: Хнппенен Формат А3

Альбом 4

Рис. 1

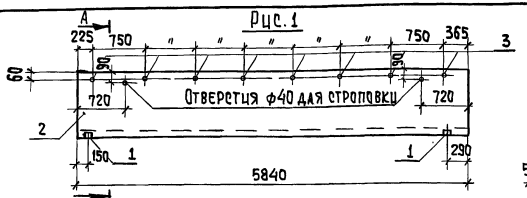

Рис. 2

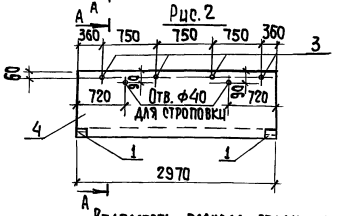

А - А
М 1:25

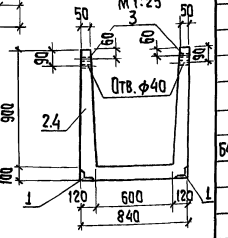

Ведомость расхода стали на дополнительные закладные изделия на элемент, кг.

Марка	Изделия закладные							
	Арматура класса А-III ГОСТ 5781-82		Прокат марки Вст 3 кп 2 ГОСТ 8509-86		ГОСТ 3262-75			Всего
	ф8	Итого	∠50×5	Итого	Труба ф25	—	Итого	
ЛТ2	0.8	0.8	1.6	1.6	0.96		0.96	3.36
ЛТ3	0.8	0.8	1.6	1.6	0.48		0.48	2.88

Обозначение	Марка	Рис.	Масса кг
тп902-3-88.89 КЖ. Ц14.0.0.0	ЛТ2	1	3700
-01	ЛТ3	2	1850

Формат	Зона	Позиц.	Обозначение	Наименование	Кол. шт	Примеч
				Документация		
А3			тп902-3-88.89 КЖ. Ц ТУ	Технические условия		
			3.900-3 вып. 8	Изделия для лотков		
				Сборочные единицы		
		1	1.400-15. В1. 540-02	Изделие закладное МН541	4	
				тп902-3-88.89 КЖ. Ц14.00.0		
				Сборочные единицы		
		2	3.900-3 вып. 8	ЛТ1-9-6	1	
				Детали		
Б4		3	КЖ. Ц14.0.0.1	Труба ф25 ГОСТ 3262-75 ℓ=65	16	0.06 кг
				тп902-3-88.89 КЖ. Ц14.00.0 -01		
				Сборочные единицы		
		4	3.900-3 вып. 8	ЛТ1а-9-6	1	
				Детали		
Б4		3	КЖ. Ц14.0.0.1	Труба ф25 ГОСТ 3262-75 ℓ=65	8	0.06 кг

Привязан

Инв. № подл.

Взам. инв. №

Подпись и дата

Инв. № подл.

Гип	Лоцкер	тп902-3-88.89	КЖ. Ц14.0.0.0
Инж. Ткат	Курганова	Лоток (ЛТ2; ЛТ3)	Стадия: Р; Масса: см. табл.; Масштаб: 1:50
Гл. конст.	Лоцкер		Лист; Листов 1
Н. контр.	Данилевский	ЦНИИЭП инженерного оборудования г. Москва	
Нач. отд.	Письман		

23939-04 23 Копировал: Хюппенен Формат А3

Альбом 4

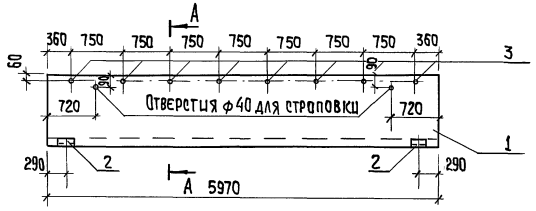

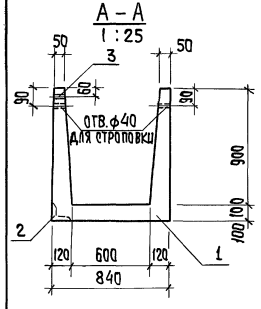

Формат	Зона	Позиц.	Обозначение	Наименование	Кол. шт.	Примеч.
				Документация		
А3			ТП902-3-88.89 КЖ.И ТУ	Технические условия.		
			3.900-3 выпуск 8	Изделия для лотков		
				Сборочные единицы		
		1	3.900-3 выпуск8	ЛТ1-9-6	1	
		2	1.400-15.81.540-02	Изделие закладное МН541	2	
				Детали		
Б4		3	КЖ.И15.0.0.0	Труба ф25 ГОСТ3262-75 Р-65	8	0,06 кг

Ведомость расхода стали на дополнительные закладные изделия на элемент, кг

Марка элемента	Изделия закладные							
	Арматура класса		Прокат марки					
	А-III		Вст3 кп2					
	ГОСТ 5781-82		ГОСТ 8509-86		ГОСТ 3262-75			
	ф8	Итого	L50х5	Итого	Труба ф25		Итого	Всего
ЛТ4	0,4	0,4	0,8	0,8	0,48		0,48	1,68

Инв.№ подл. | Подпись и дата | Взам. инв.№

Привязан

Инв.№

Провер.	Лоуцкер	
Нач.ТК	Курганова	
Гл.конст.	Лоуцкер	
Н.контр.	Данилевский	
Нач.отд.	Письман	

ТП902-3-88.89 КЖ.И15.0.0.0

Лоток ЛТ4

Стадия	Масса	Масштаб
Р	3700	1:50
Лист	Листов 1	

ЦНИИЭП Инженерного оборудования г. Москва

Копировал: Хюппенен 23939-04 24 Формат А3

Альбом 4

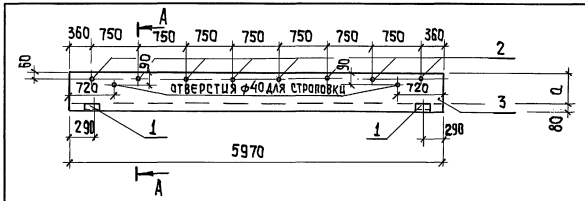

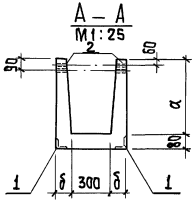

Обозначение	Марка	Размеры, мм		Масса кг
		α	δ	
тп902-3-88.89 КЖ.И16.0.0.0	АТ5	450	80	1420
-01	АТ8	600	90	1850

Формат	Зона	Позиц.	Обозначение	Наименование	Кол. шт.	Примеч.
				Документация		
А3			тп902-3-88.89 КЖ.И ТУ	Технические условия.		
			3.900-3 выпуск 8	Изделия для лотков		
				Сборочные единицы		
		1	1.400-15.81.540-02	Изделие закладное МН541	4	
				Детали		
Б4		2	тп902-3-88.89 КЖ.И16.0.0.0	Труба ф25 ГОСТ 3262-75 е=6,5	16	0,06 кг
				Переменные данные для исполнения		
				тп902-3-88.89 КЖ.И16.0.0.0		
				Сборочные единицы		
		3	3.900-3 выпуск 8	АТ1-6-3	1	
				тп902-3-88.89 КЖ.И16.0.0.0-01		
				Сборочные единицы		
		3	3.900-3 выпуск 8	АТ1-6-4,5	1	

Ведомость расхода стали на дополнительные закладные изделия на элемент, кг

Марка элемента	Изделия закладные						
	Арматура класса	Прокат марки					
	А-III	Вст3кп2					
	ГОСТ 5781-82	ГОСТ 8509-86			ГОСТ 3262-75		
	ф8	Итого	∠50х5	Итого	труба ф25	Итого	Всего
АТ5; АТ8	0,8	0,8	1,6	1,6	0,96	0,96	3,36

Привязан

Инв. № подл. | Подпись и дата | Взам. инв. №

Провер.	Лоуцкер		
Нач. тех.	Курганова		
Гл. конст.	Лоуцкер		
Н. контр.	Данциевский		
Нач. отд.	Письман		

Инв. №

тп902-3-88.89 КЖ.И16.0.0.0

Лоток (АТ5; АТ8)

Стадия	Масса	Масштаб
Р	см. табл.	1:50
Лист	Листов 1	

ЦНИИЭП Инженерного оборудования г. Москва

Альбом 4

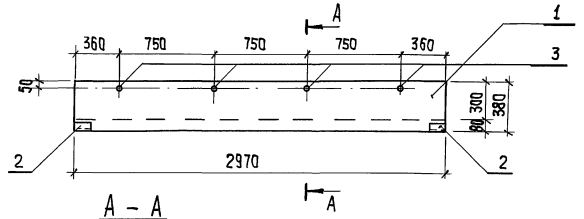

А – А
М 1:10

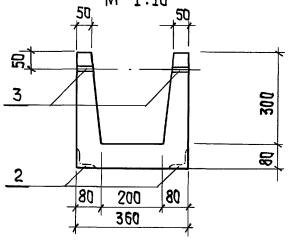

Обозначение	Марка
тп902-3-88.89 кж.и17.0.0.0	лт6

Формат	Зона	Позиц.	Обозначение	Наименование	Кол.	Примеч.
				Документация		
А3			тп902-3-88.89 кж.и ту	Технические условия		
			3.900-3 выпуск 8	Изделия для лотков		
				Сборочные единицы		
		1	3.900-3 выпуск 8	лт1а-3-2	1	
		2	1.400-15.81.540-02	Изделие закладное МН541	4	
				Детали		
Б4		3	тп902-3-88.89 кж.и17.0.0.1	Труба ф25 ГОСТ 3262-75 ℓ=65	8	0.06 кг

Ведомость расхода стали на дополнительные закладные изделия на элемент, кг.

Марка элемента	Изделия закладные							
	Арматура класса		Прокат марки					
	А-III		Вст 3 кп 2					
	ГОСТ 5781-82		ГОСТ 8509-86		ГОСТ 3262-75			
	ф8	Итого	L50×5	Итого	Труба ф25		Итого	Всего
лт6	0.8	0.8	1.6	1.6	0.48		0.48	2.88

Привязан			
Инв. № подл.			

Провер.	Лоуцкер		
Инж. I кат	Курганова		
Гл. конс.	Лоуцкер		
Н. контр.	Данилевский		
Нач. отд.	Письман		

тп902-3-88.89 кж.и 17.0.0.0

Лоток лт6

Стадия	Масса	Масштаб
Р	500	1:25
Лист	Листов 1	

ЦНИИЭП Инженерного оборудования г. Москва

Копировал: Хюппенен 23939-04 26 Формат А3

Инв. № подл. | Подпись и дата | Взам. инв. №

Альбом 4

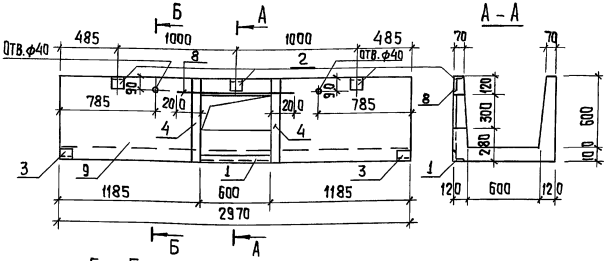

Формат	Зона	Позиц.	Обозначение	Наименование	Кол.	Примеч.
				Документация		
А3			ТП902-3-88.89 КЖ.И ТУ	Технические условия.		
			3.900-3 выпуск 8	Изделия для лотков		
				Сборочные единицы		
		1	1.400-15.81.540-09	Изделие закладное МН548-600	1	
		2	1.400-15.81.540	Изделие закладное МН539	3	
		3	1.400-15.81.540-02	Изделие закладное МН541	2	
		4	ТП902-3-88.89 КЖ.И 18.0.1.0	Сетка арматурная Сл 1	1	
		5	3.900-3 выпуск 8 часть 2	Сетка С33	2	
		6	3.900-3 выпуск 8 часть 2	Сетка С35	1	
				Детали		
		7	1.400-9 вып.1	Петля УП1-4	4	0,6 кг
Б4		8	ТП902-3-88.89 КЖ.И 18.0.0.1	ф5 ВрI ГОСТ 6727-80, ℓ=1000	1	0,15 кг
				Материалы		
		9		Бетон В15	0,68	м³

Ведомость расхода стали на элемент, кг.

Марка элемента	Изделия арматурные					Изделия закладные							Общий расход
	Арматура класса Вр1 ГОСТ 6727-80				Итого	Арматура класса А-I ГОСТ 5781-82		А-III		Прокат марки В Ст 3 кп 2 ГОСТ 8509-86		ГОСТ 8510-86	Итого	
	ф4	ф5				ф10		ф8		2,5ОХ 50Х5		2100Х63 Х6		
ЛТ7	16,3	3,8			20,1	2,4		20		4,6		2,4	11,4	31,5

Лоток ЛТ7 выполняется в опалубочной форме лотка ЛТ1-9-9 путем установки вкладышей, с индивидуальным армированием.

Инв.№ подл. | Подпись и дата | Взам. инв.№

Привязан

Инв.№

Провер.	Лоцкер	
Инж. техн.	Курганова	
Гл. конст.	Лоцкер	
Н. контр.	Даниевский	
Нач. отд.	Цуфман	

ТП902-3-88.89 КЖ.И 18.0.0.0

Лоток ЛТ7

Стадия	Масса	Масштаб
Р	1700	1:25
Лист	Листов 1	

ЦНИИЭП Инженерного оборудования г. Москва

23939-04 22 Копировал: Хюппенен Формат А3

Альбом 4

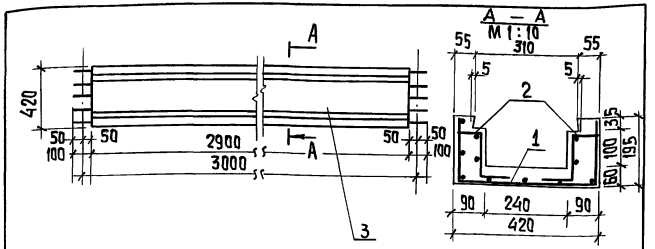

Формат	Зона	Позиц.	Обозначение	Наименование	Кол.	Примеч.
				Документация		
А3			тп902-3-88.89 КЖ.И ТУ	Технические условия		
				Сборочные единицы		
А3		1	КЖ.И 19.0.1.0	Сетка арматурная АТФ1-С1	1	
А3		2	-01	Сетка арматурная АТФ1-С2	2	
				Материалы		
		3		Бетон В15	0,14	м³

Привязан

Инв. №

Инв. № подл. | Подпись и дата | Взам. инв. №

Провер.	Лоцкер	
Инж. тк.	Курганова	
Гл. конс.	Лоцкер	
Н. контр.	Данилевский	
Нач. отд.	Письман	

тп902-3-88.89 КЖ.И 19.0.0.0

Лоток фильтросный АТФ1

Стадия	Масса	Масштаб
Р	350	1:20
Лист	Листов 1	

ЦНИИЭП Инженерного оборудования г. Москва

Альбом 4

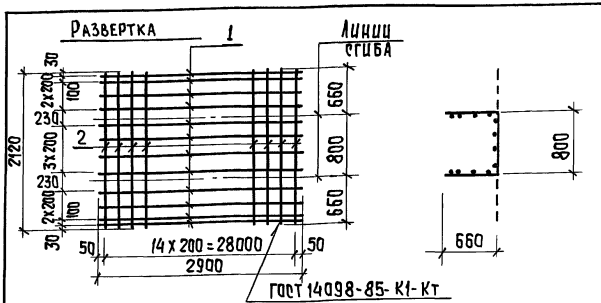

Формат	Зона	Позиц.	Обозначение	Наименование	Кол.	Прим.
				Документация		
А3			тп902-3-88.89 КЖ.И ТУ	Технические условия		
				Детали		
Б4		1	КЖ.И18.0.1.1	5 Вр1 ГОСТ 6727-80 Р=2900	12	0,45кг
Б4		2	2	5 Вр1 ГОСТ 6727-80 Р=2120	15	0,33кг

Привязан

Инв. №

Инв. № подл. | Подпись и дата | Взам. инв. №

Провер.	Лоцкер	
Инж. тк.	Курганова	
Гл. конст.	Лоцкер	
Н. контр.	Данилевский	
Нач. отд.	Письман	

тп902-3-88.89 КЖ.И 18.0.1.0

Сетка арматурная АТ7-С1

Стадия	Масса	Масштаб
Р	10,35	1:50
Лист	Листов 1	

ЦНИИЭП Инженерного оборудования г. Москва

Альбом 4

Рис.1

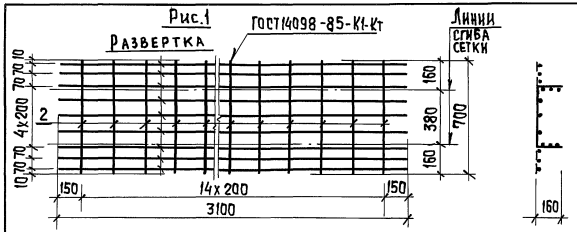

Рис.2



Формат	Зона	Позиц.	Обозначение	Наименование	Кол.	Примеч
				Документация		
А3			ТП902-2-88.89 КЖ.ИТУ	Технические условия		
				ТП КЖ.И 19.0.1.0		
				Детали		
Б4		1	КЖ.И19.0.1.1	ф6АI ГОСТ 5781-82 ℓ=3100	9	0,68кг
Б4		2	2	ф6АI ГОСТ 5781-82 ℓ=700	15	0,15кг
				ТП КЖ.И19.0.1.0-01		
				Детали		
Б4		1	КЖ.И19.0.1.1	ф6АI ГОСТ 5781-82 ℓ=3100	2	0,68кг
Б4		3	3	ф6АI ГОСТ 5781-82 ℓ=220	15	0,05кг

Обозначение	Марка	Масса кг	Рис.
ТП902-3-88.89 КЖ.И 19.0.1.0	АТф1-С1	8,4	1
-01	АТф1-С2	2,1	2

Привязан

Инв.№

Провер.	Лоуцкер	
Инж.Кат.	Курганова	
Гл.конст.	Лоуцкер	
Н.контр.	Данилевский	
Нач.отд.	Письман	

ТП902-3-88.89 КЖ.И 19.0.1.0

Сетка арматурная (АТф1-С1; АТф1-С2)

Стадия	Масса	Масштаб
Р	см. табл.	1:20
Лист	Листов 1	

ЦНИИЭП Инженерного оборудования г. Москва

Инв.№ подл. | Подпись и дата | Взам. инв.№

Копировал: Хюппенен 23939-04 29 Формат А3

Альбом 4

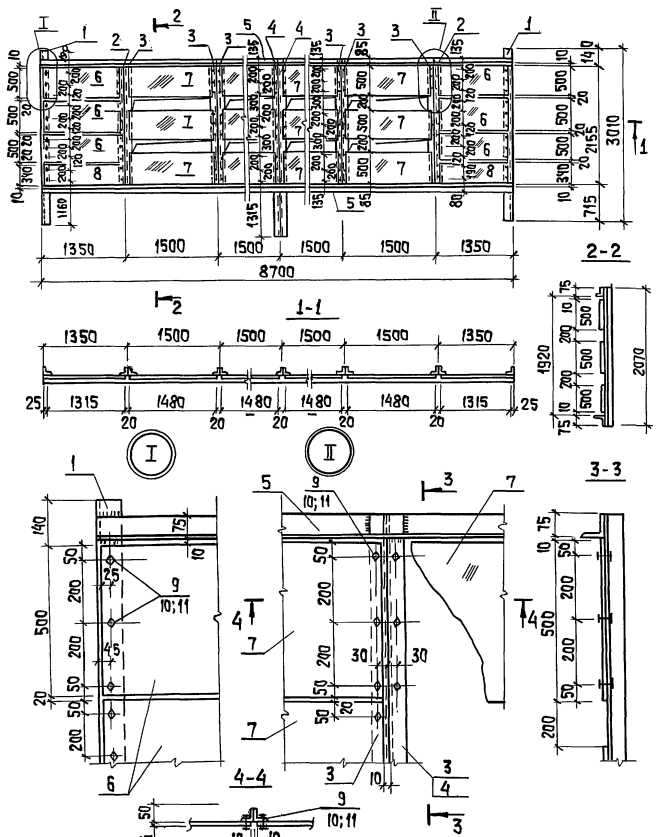

Формат	Зона	Поз.	Обозначение	Наименование	Кол.	Примечание
				Документация		
А3			тп902-3-88.89 КЖИ.ТУ	Технические условия		
				Детали		
Б4		1	тп902-3-88.89 КЖ.И.0.1.0.1	Уголок 75х75х6-В ГОСТ 8509-86 / Вст3кп2 ГОСТ 535-79 ℓ=3010	2	18,0 кг
Б4		2	2	Уголок 50х50х5-В ГОСТ 8509-86 / Вст3кп2 ГОСТ 535-79 ℓ=2070	2	7,8 кг
Б4		3	3	ℓ=2070	6	7,8 кг
Б4		4	4	Уголок 75х75х6-В ГОСТ 8509-86 / Вст3кп2 ГОСТ 535-79 ℓ=3250	2	22,5 кг
Б4		5	5	ℓ=8700	2	60,0 кг
Б4		6	6	Фанера ФБС 1315х500х5 ГОСТ 11539-83	6	3,3 кг
Б4		7	7	Фанера ФБС 1480х500х5 ГОСТ 11539-83	12	3,7 кг
Б4		8	8	Фанера ФБС 1315х340х5 ГОСТ 11539-83	2	2,1 кг
				Стандартные изделия		
		9		Болт М6х25.58 ГОСТ 7796-70*	116	
		10		Гайка М6.5 ГОСТ 5915-70*	116	
		11		Шайба 2.6 ГОСТ 11371-78*	116	

Крепление фанерных листов выполняется без перетяжки болтов для обеспечения влажностных деформаций.

Инв.№ подл. | Подпись и дата | Взам. инв.№

Привязан

Инв.№

Провер.	Лоуцкер	
Инж. II кат.	Вульф	
Гл. конст.	Лоуцкер	
Н. конт.	Данилевский	
Нач. отд.	Цирьман	

тп902-3-88.89 КЖИ.0.1.0.0

Щит струенаправляющий Щ1

Стадия	Масса	Масштаб
Р	332,9	1:50
Лист	Листов 1	

ЦНИИЭП Инженерного оборудования г. Москва

23939-04 30 Копировал: Хюппенен Формат А3

Альбом 4

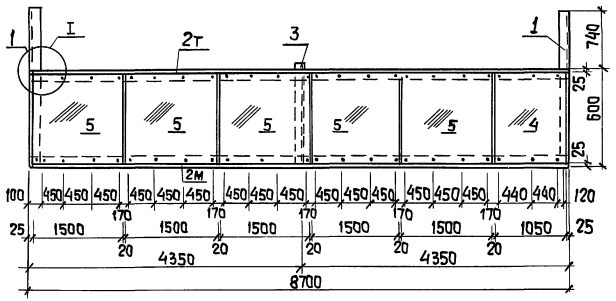

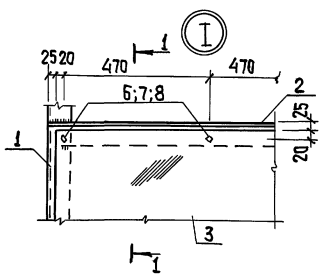

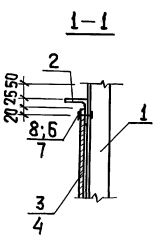

Формат	Зона	Поз.	Обозначение	Наименование	Кол.	Примечание
				Документация		
А3			тп902-3-88.89 КЖ.ЩТУ	Технические условия		
				Детали		
Б4		1	тп902-3-88.89 КЖ.ЩО.2.0.1	Уголок 75х75х6-В ГОСТ 8509-86 / Ст3кп2 ГОСТ 535-79 ℓ=1340	2	7,5 кг
Б4		2	2	ℓ=8700	2	50,0 кг
Б4		3	3	ℓ=650	1	4,0 кг
Б4		4	4	Фанера ФБС 5Sх1050 ГОСТ 11539-83	1	3,2 кг
Б4		5	5	Фанера ФБС 5Sх1500 ГОСТ 11539-83	5	3,9 кг
				Стандартные изделия		
		6		Болт М6х25.58 ГОСТ 7796-70*	46	
		7		Гайка М6,5 ГОСТ 5915-70*	46	
		8		Шайба 2.6 ГОСТ 11371-78*	46	

Крепление фанерных листов выполняется без перетяжки болтов для обеспечения влажностных деформаций.

Инв. № подл. | Подпись и дата | Взам. инв. №

Привязан

Инв. №

Провер.	Лоуцкер	
Инж. ПК.	Вульф	
Гл. конст.	Лоуцкер	
Н. контр.	Данилевский	
Нач. отд.	Письман	

тп 902-3-88.89 КЖ.ЩО.2.0.0

Щит струенаправляющий Щ2

Стадия	Масса	Масштаб
Р	163,4	1:50
Лист	Листов 1	

ЦНИИЭП инженерного оборудования г. Москва

23939-04 31 Копировал: Хюппенен Формат А3

Альбом 4

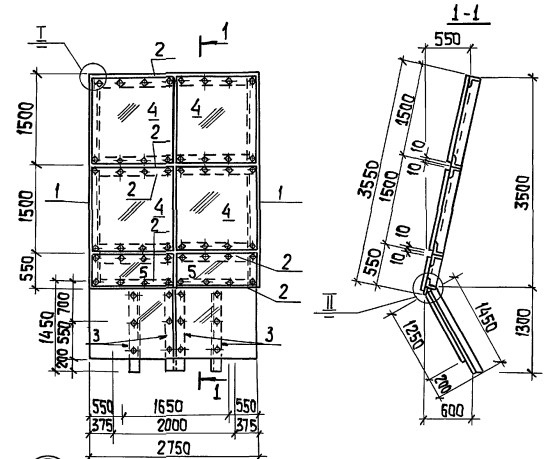

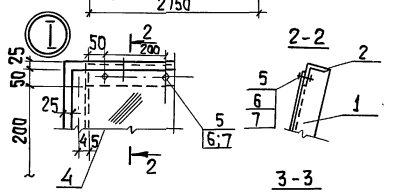

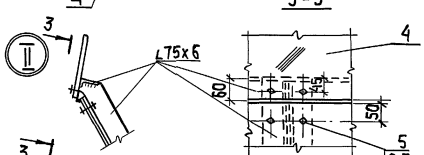

Формат	Зона	Поз.	Обозначение	Наименование	Кол.	Примеч.
				Документация		
А3			тп902-3-88.89 КЖИ.ТУ	Технические условия		
				Детали		
Б4		1	тп902-3-88.89КЖИ.0.3.0.1	Уголок 75х75х6-В ГОСТ 8509-86 Вст3кп2 ГОСТ 535-79 ℓ=3550	2	24,5кг
Б4		2	2	ℓ=2750	6	19.0кг
Б4		3	3	ℓ=1450	4	10.0кг
Б4		4	4	Фанера ФБС 1500х1330х5 ГОСТ 11539-83	4	10,1кг
Б4		5	5	Фанера ФБС 550х1330х5 ГОСТ 11539-83	2	3.7кг
Б4		6	6	Фанера ФБС 1250х1330х5 ГОСТ 11539-83	2	8,1кг
				Стандартные изделия		
—		7		Болт М6х25.58 ГОСТ 7796-70*	48	
—		8		Гайка М6.5 ГОСТ 5915-70*	48	
—		9		Шайба 2.6 ГОСТ 11371-78*	48	

Крепление фанерных листов выполняется без перетяжки болтов для обеспечения влажностных деформаций.

Инв. № подл. | Подпись и дата | Взам. инв. №

Привязан

Инв. №

Провер.	Лоуцкер	
Инж.-кат.	Вулф	
Гл. конст.	Лоуцкер	
Н. контр.	Данцлевский	
Нач. отд.	Лисьман	

тп902-3-88.89 КЖИ.0.3.0.0

Щит струенаправляющий Щ3

Стадия	Масса	Масштаб
Р	267.0	1:50
Лист	Листов 1	

ЦНИИЭП Инженерного оборудования г. Москва

Альбом 4

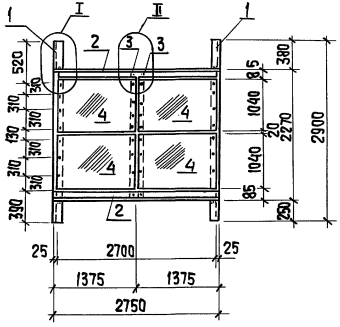

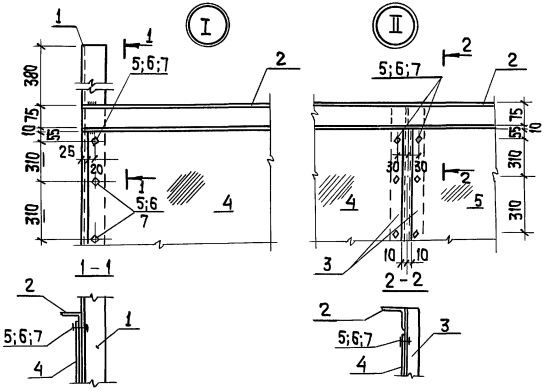

Формат	Зона	Поз	Обозначение	Наименование	Кол.	Приме-чание
				Документация		
А3			тп902-3-88.89 КЖ.ИТУ	Технические условия		
				Детали		
Б4		1	тп902-3-88.89 КЖ.И 0.4.0.1	Уголок 75х75х6-В ГОСТ 8509-86 / Вст 3 кп 2 ГОСТ 535-79 ℓ=2900	2	20.0кг
Б4		2	2	Уголок 75х75х6-В ГОСТ 8509-86 / Вст 3 кп 2 ГОСТ 535-79 ℓ=2750	2	19.0кг
Б4		3	3	Уголок 50х50х5 ГОСТ 8509-86 / Вст 3 кп 2 ГОСТ 535-79 ℓ=2250	2	8,5кг
Б4		4	4	Фанера ФБС 1040х1340х5 ГОСТ 11539-83	4	6,5кг
				Стандартные изделия		
–		5		Болт М6х25.58 ГОСТ 7796-70*	32	
–		6		Гайка М6.5 ГОСТ 5915-70*	32	
–		7		Шайба 2.6 ГОСТ 11371-78*	32	

Крепление фанерных листов выполняется без перетяжки болтов для обеспечения влажностных деформаций.

Инв. № подл. | Подпись и дата | Взам. инв. №

Привязан

Инв. №

Провер.	Лоцкер		
Инж. Ткат.	Вулф		
Гл. конст.	Лоцкер		
Н. контр.	Данилевский		
Нач. отд.	Письман		

тп902-3-88.89 КЖ.И 0.4.0.0

Щит струенаправляющий Щ4

Стадия	Масса	Масштаб
Р	122,3	1:50
Лист	Листов 1	

ЦНИИЭП Инженерного оборудования г. Москва

Альбом V

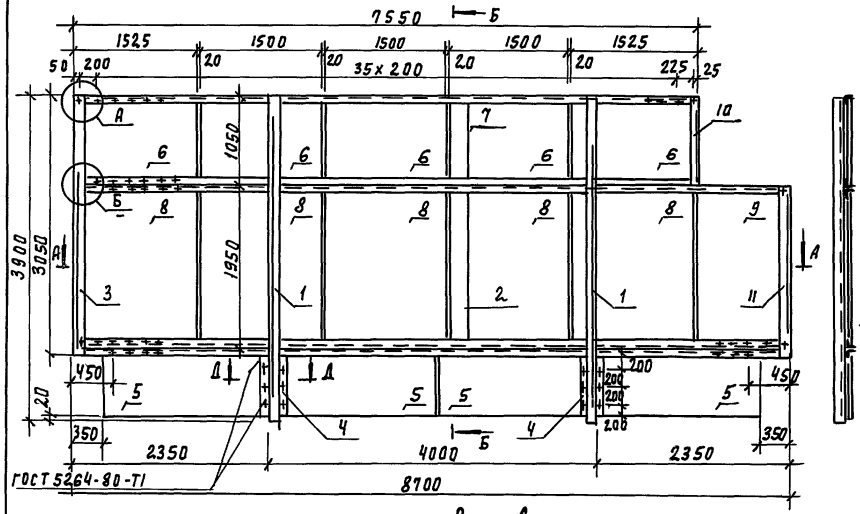

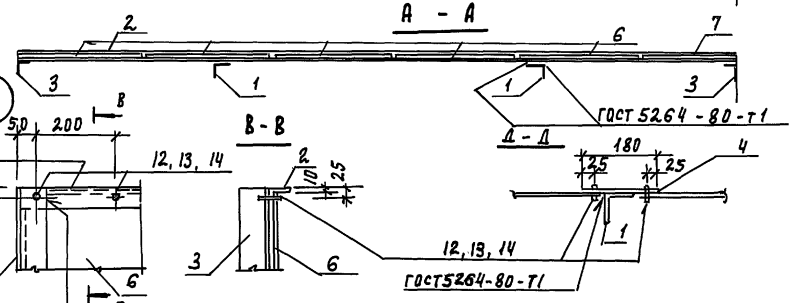

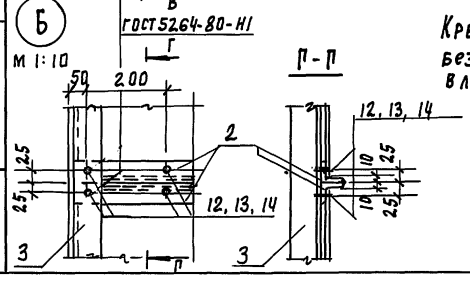

Крепление фанерных листов выполняется без перетяжки болтов для обеспечения влажностных деформаций.

Формат	Зона	Позиц.	Обозначение	Наименование	Кол шт	Примеч
				Документация		
А3			ТП902-3-88.89 КЖ.И ТУ	Технические условия		
				Детали		
БЧ		1	ТП902-3-88.89 КЖ.ИО.50.1	Уголок 75х75х6 ГОСТ 8509-86 / Вст5кп2 ГОСТ 535-79 ℓ=3900	2	26.9 кг
БЧ		2	2	Уголок 50х50х5-В ГОСТ 8509-86 / Вст3кп2 ГОСТ 535-79 ℓ=8700	3	32.8 кг
БЧ		3	3	Уголок 75х75х6 ГОСТ 8509-86 / Вст5кп2 ГОСТ 535-79 ℓ=3050	1	21.0 кг
БЧ		4	4	Полоса Б-2 6х180 ГОСТ 103-76 / Вст3кп2-1 ГОСТ 535-79 ℓ=830	2	7.0 кг
БЧ		5	5	фанера ФБС 1980х87 ГОСТ 11539-83	4	3.9 кг
БЧ		6	6	фанера ФБС 1020х1500 ГОСТ 11539-83	5	4.8 кг
БЧ		7	7	Уголок 50х50х6 ГОСТ 8509-86 / Вст3кп2 ГОСТ 535-79 ℓ=7550	2	28.5 кг
БЧ		8	8	фанера ФБС 1920х1500 ГОСТ 11539-83	5	13.7 кг
БЧ		9	9	фанера ФБС 1920х1050 ГОСТ 11539-83	1	9.6 кг
БЧ		10	10	Уголок 50х50х6-В ГОСТ 8509-86 / Вст3кп2 ГОСТ 535-79 ℓ=1050	1	3.9 кг
БЧ		11	11	Уголок 50х50х6-В ГОСТ 8509-86 / Вст3кп2 ГОСТ 535-79 ℓ=2000	1	7.6
				Стандартные изделия		
		12		Болт М6х25.58 ГОСТ 7796-70*	225	
		13		Гайка М6.5 ГОСТ 5915-70	225	
		14		Шайба 2.6 ГОСТ 11371-78	225	

Обозначение	Марка
ТП902-3-88.89 КЖ.И 0.5.0.0	Щ5
-01	Щ6

Привязан

Инв. N

Взам. инв. | Подпись и дата | Инв. N подл.

Проверил	Лоуцкер	
Инж.-Кат	Курганова	
Гл. конст.	Лоуцкер	
Н. контр.	Данилевский	
Нач. отд	Письман	

ТП902-3-88.89 КЖ.И 0.5.0.0

Щит струенаправляющий (Щ5, Щ6)

Стадия	Масса	Масштаб
Р	388.4	1:50

Лист | Листов 1

ЦНИИЭП инженерного оборудования г. Москва

23939-04 34

Копировал Подлевская

Формат А2

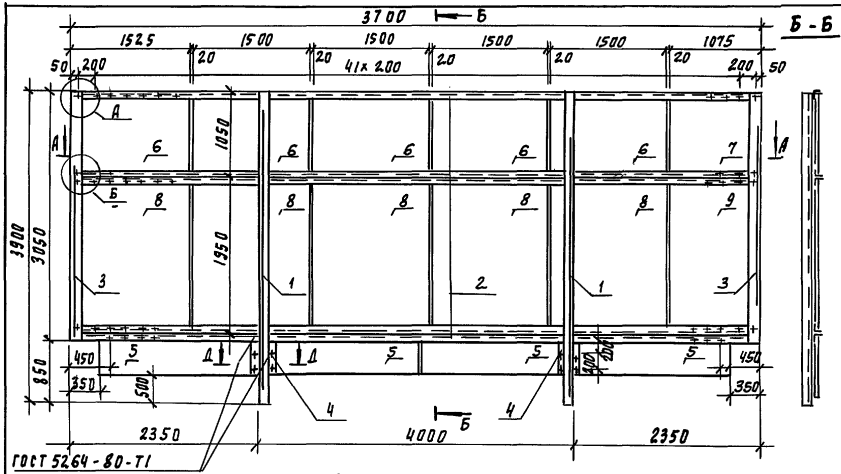

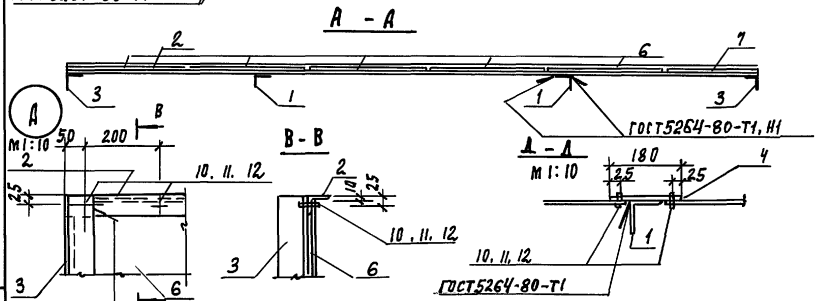

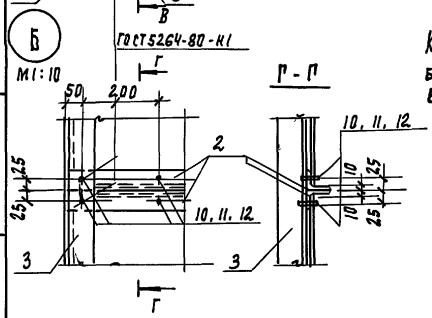

Крепление фанерных листов выполняется без перетяжки болтов для обеспечения влажностных деформаций

Формат	Зона	Позиц	Обозначение	Наименование	Кол шт	Примеч.
				Документация		
А3			ТП902-3-88.89 КН.ИТУ	Технические условия		
				Детали		
БЧ		1	ТП902-3-88.89 КН.ИО.6.0.1	Уголок 75×75×8 ГОСТ 8509-86 / Вст3кп2 ГОСТ 535-79 ℓ=3900	2	26.9 кг
БЧ		2	2	Уголок 50×50×5 ГОСТ 8509-86 / Вст3кп2 ГОСТ 535-79 ℓ=8700	5	32.8 кг
БЧ		3	3	Уголок 75×75×6 ГОСТ 8509-86 / Вст3кп2 ГОСТ 535-79 ℓ=3050	2	21.0 кг
БЧ		4	4	Полоса 6-2.6×180 ГОСТ 103-76 / Вст3кп2-1 ГОСТ 535-79 ℓ=400	2	1.0 кг
БЧ		5	5	Фанера ФБС 1980×390 ГОСТ 11539-83	4	3.9 кг
БЧ		6	6	Фанера ФБС 1020×1500 ГОСТ 11539-83	5	7.8 кг
БЧ		7	7	Фанера ФБС 1020×1050 ГОСТ 11539-83	1	5.1 кг
БЧ		8	8	Фанера ФБС 1920 1500 ГОСТ 11539-83	5	13.7 кг
БЧ		9	9	Фанера ФБС 1920 1050 ГОСТ 11539-83	1	9.6 кг
				Стандартные изделия		
		10		Болт М6×25.58 ГОСТ 7796-70*	238	
		11		Гайка М6.5 ГОСТ 5915-70	238	
		12		Шайба 2.6 ГОСТ 11371-78	238	

Альбом V

Инв.№ подл. | Подпись и дата | Взамен инв.№

Привязан

Инв.№

Провер.	Лоуцкер	
Инж. Ткат	Курганова	
Гл. конст.	Лоуцкер	
Н. контр.	Данилевский	
Нач. отд	Письман	

ТП902-3-88.89 КН.И 0.6.0.0

Щит струенаправляющий Щ 7

Стадия	Масса	Масштаб
Р	411.7	1:50
Лист	Листов 1	

ЦНИИЭП инженерного оборудования г. Москва

23939-04 35

Копировал Родаевская

Формат А2

Альбом ч

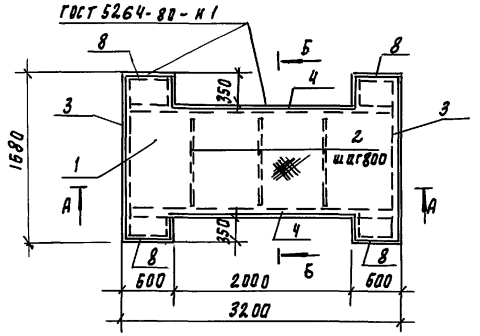

А - А
М 1:25

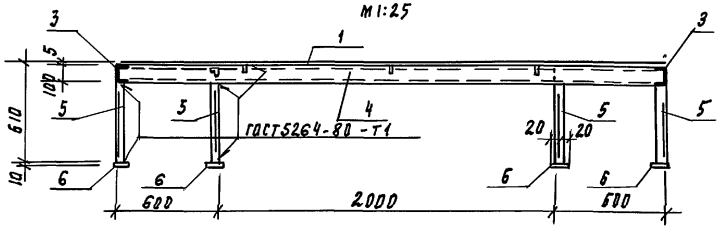

Б - Б
М 1:25

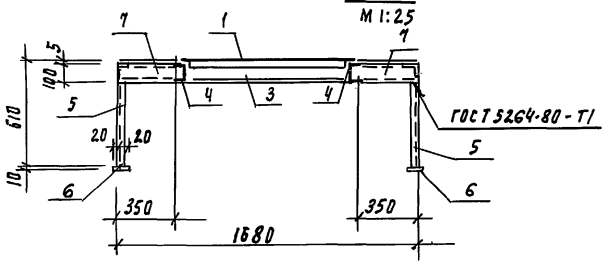

Поз. 6
М 1:10

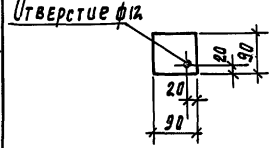

Формат	Зона	Позиц	Обозначение	Наименование	Кол	Примеч.
				Документация		
А3			ТП 902-3-88.89 КЖ.И.ТУ	Технические условия		
				Детали		
БЧ		1	ТП 902-3-88.89 КЖ.И.О.7.0.1	Лист рамбический КПУ-5×3200×1680 / Вст3кп2 ГОСТ 8568-77	1	227.0 кг
БЧ		2	2	Полоса Б-2 4×40 ГОСТ 103-76 / Вст3пс6-1 ГОСТ 535-79 ℓ=860	3	1.1 кг
БЧ		3	3	Швеллер 10 ГОСТ 8240-72 / Вст3кп2-П ГОСТ 535-79 ℓ=1680	2	14.4 кг
БЧ		4	4	Швеллер 10 ГОСТ 8240-72 / Вст3кп2-П ГОСТ 535-79 ℓ=3170	4	27.2 кг
БЧ		5	5	Уголок 50×50×5-В ГОСТ 8509-86 / Вст3кп2 ГОСТ 535-79 ℓ=505	4	1.9 кг
БЧ		6	6	Полоса Б-2 10×90 ГОСТ 103-76 / Вст3кп2 ГОСТ 535-79 ℓ=90	4	0.6 кг
БЧ		7	7	Швеллер 10 ГОСТ 8240-72 / Вст3кп2-П ГОСТ 535-79 ℓ=340	4	2.9 кг
БЧ		8	8	Уголок 50×50×5-В ГОСТ 8509-86 / Вст3кп2 ГОСТ 535-79 ℓ=580	4	2.2 кг

Привязан

Инв. N

Провер.	Лоуцкер	
Инж. ТКат.	Курганова	
Рд. конст.	Лоуцкер	
Н. контр.	Данилевский	
Нач. ОГА	Письман	

ТП 902-3-88.89 КЖ.И.О.7.0.0

Площадка металлическая МП1

Стадия	Масса	Масштаб
Р	398.3	1:50
Лист	Листов 1	

ЦНИИЭП инженерного оборудования г. Москва

23939-04 36

Копировал Подлевская

Формат А2

Инв. N подл. | Подпись и дата | Взам. инв. N

Альбом 4

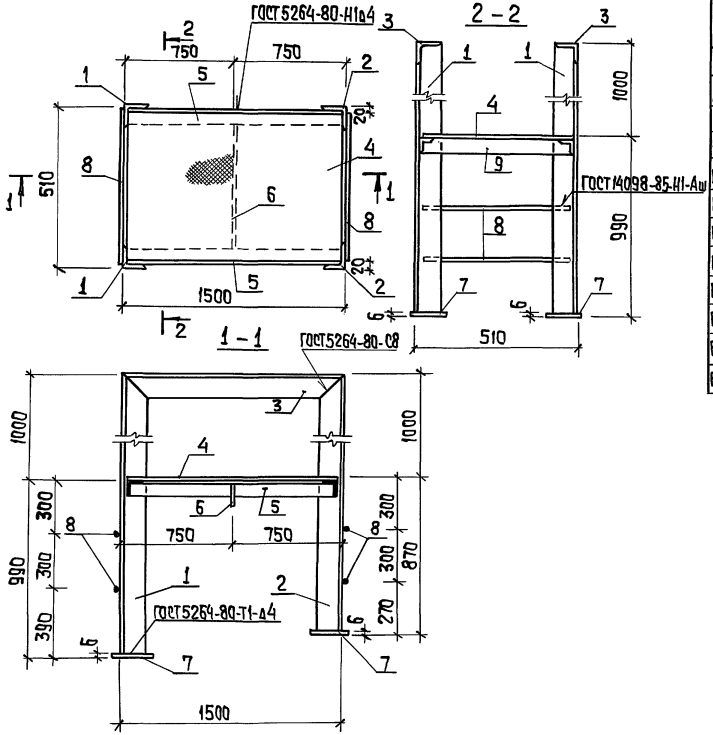

Формат	Зона	Позиц.	Обозначение	Наименование	Кол.	Примеч.
				Документация		
А3			ТП902-3-88.89 КН.ИТУ	Технические условия		
				Детали		
Б4		1	ТП902-3-88.89 КН.ИО.8.О.1	Уголок 75х75х6 ГОСТ 8509-86 Ст3пс6-1 ГОСТ 535-79 ℓ=1990	2	13,7кг
Б4		2	2	Уголок 75х75х6 ГОСТ 8509-86 Ст3пс6-1 ГОСТ 535-79 ℓ=1870	2	12,9кг
Б4		3	3	Уголок 75х75х6 ГОСТ 8509-86 Ст3пс6-1 ГОСТ 535-79 ℓ=1500	2	10,4кг
Б4		4	4	Лист ромбич. К-ПУ-5х480х1470 Ст3кп2 ГОСТ 8568-77	1	31.7кг
Б4		5	5	Уголок 50х50х5 ГОСТ 8509-86 Ст3пс6-1 ГОСТ 535-79 ℓ=1450	2	5.5
Б4		6	6	Полоса 6-2 6х40 ГОСТ 103-76 Ст3пс6-1 ГОСТ 535-79 ℓ=450	1	1.4кг
Б4		7	7	Полоса 6-2 6х120 ГОСТ 103-76 Ст3пс6-1 ГОСТ 535-79 ℓ=120	4	0.68кг
Б4		8	8	ф18А III ГОСТ 5781-82 ℓ=470	4	0.98кг
Б4		9	9	Уголок 50х50х5 ГОСТ 8509-86 Ст3пс6-1 ГОСТ 535-79 ℓ=500	2	1.9кг

Инв.№ подл. | Подпись и дата | Взам. инв.№

Привязан

Инв.№

Провер.	Лоцкер	
Инж. 1 кат.	Курганова	
Гл. конст.	Лоцкер	
Н. контр.	Данилевски	
Нач. отд.	Письман	

ТП 902-3-88.89 КН.ИО.8.О.О

Площадка металлическая МП2

Стадия	Масса	Масштаб
Р	128.32	Без масштаба
Лист	Листов 1	

ЦНИИЭП Инженерного оборудования г. Москва

Копировал: Хюппенен 23939-04 37 Формат А3

Альбом 4

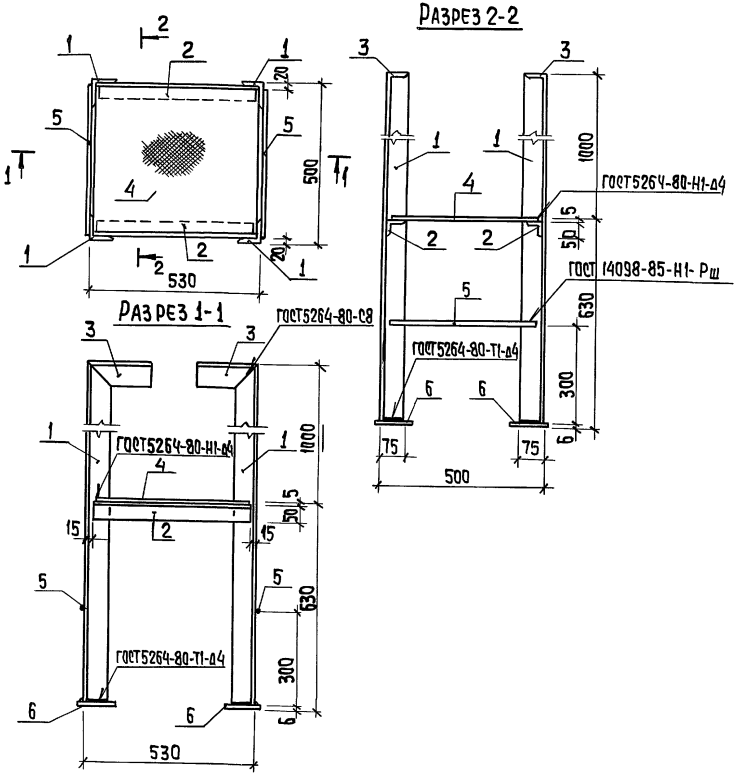

Формат	Зона	Позиц.	Обозначение	Наименование	Кол.	Примеч.
				Документация		
А3			тп902-3-88.89 КЖ.ц.ТУ	Технические условия		
				Детали		
Б4		1	тп902-3-88.89 КЖ.ц.0.9.0.1	Уголок 75х75х6-В ГОСТ8509-86 / Вст3пс6-1 ГОСТ535-79 ℓ=1624	4	11,19кг
Б4		2	2	Уголок 50х50х5-В ГОСТ8509-86 / Вст3пс6-1 ГОСТ535-79 ℓ=480	2	1,81кг
Б4		3	3	Уголок 75х75х6-В ГОСТ8509-86 / Вст3пс6-1 ГОСТ535-79 ℓ=200	4	1,38кг
Б4		4	4	Лист ромбич.-К-ПЧ-5х480х500 / Вст3кп2 ГОСТ8568-77	1	10,15кг
Б4		5	5	ф 18А III ГОСТ5781-82 ℓ=470	2	0,94кг
Б4		6	6	Полоса Б-2 6х120 ГОСТ103-76 / Вст3пс6-1 ГОСТ535-79 ℓ=120	4	0,68кг

Инв. № подл. | Подпись и дата | Взам. инв. №

Привязан

Инв. №

Провер.	Лоуцкер	
Инж. I кат	Смирнова	
Гл. конст.	Лоуцкер	
Н. контр.	Данцлевский	
Нач. отд.	Цирман	

тп902-3-88.89 КЖ.ц.0.9.0.0

Площадка металлическая МП3

Стадия	Масса	Масштаб
Р	68,65	1:10
Лист	Листов 1	

ЦНИИЭП Инженерного оборудования, г. Москва

Альбом 4

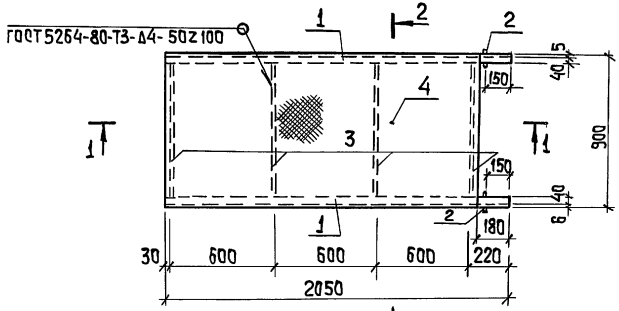

Разрез 1-1

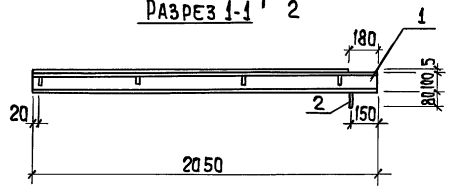

Разрез 2-2

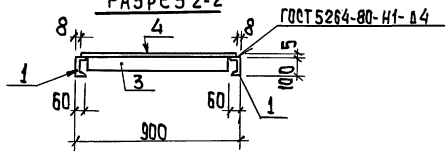

Формат	Зона	Позиц.	Обозначение	Наименование	Кол.	Примеч.
				Документация		
А3			тп902-3-88.89 КЖ.И.ТУ	Технические условия		
				Детали		
Б4		1	тп 902-3-88.89 КЖ.И.0.10.0.1	Швеллер 10 ГОСТ 8240-72 Вст3кп2 ГОСТ 535-79 ℓ=2050	2	17,61кг
Б4		2	2	Полоса Б-2 6х80 ГОСТ 103-76 Вст3кп2 ГОСТ 535-79 ℓ=80	2	0,30кг
Б4		3	3	Полоса Б2 6х80 ГОСТ 103-76 Вст3кп2 ГОСТ 535-79 ℓ=780	4	2,94кг
Б4		4	4	Лист ромбич. К-ПЧ-5х880х1970 Вст3кп2 ГОСТ 8568-77	1	73,33кг

Инв.№ подл. | Подпись и дата | Взам. инв.№

Привязан

Инв.№

Провер.	Лоуцкер		
Инж.-кат	Смирнова		
Гл.конст.	Лоуцкер		
Н.контр.	Данилевский		
Нач.отд.	Письман		

тп902-3-88.89 КЖ.И.0.10.0.0

Площадка металлическая МП4

Стадия	Масса	Масштаб
Р	120,91	1:20
Лист	Листов 1	

ЦНИИЭП Инженерного оборудования г. Москва

Альбом 4

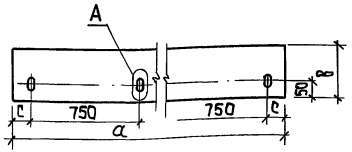

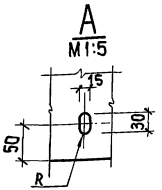

Обозначение	Марка	Размеры в мм a	δ	c	Масса, кг
тп 902-3-88.89 КЖ.ЦО.11.0.0	В1	8700	290	225	24,5
-01	В2	8700	150	225	12,7
-02	В4	2770	150	260	4,0

Привязан

Инв. №

Провер.	Лоуцкер		
Инж. I кат.	Смирнова		
Гл. конст.	Лоуцкер		
Н. контр.	Данилевский		
Нач. отд.	Письман		

тп 902-3-88.89 КЖ.Ц.0.11.0.0

Водослив (В1, В2, В4)

Стекло СБПТ, II ГОСТ 9784-75* Е

Стадия	Масса	Масштаб
Р	см. табл.	без масштаба
Лист	Листов 1	

ЦНИИЭП Инженерного оборудования г. Москва

Формат А4

Альбом

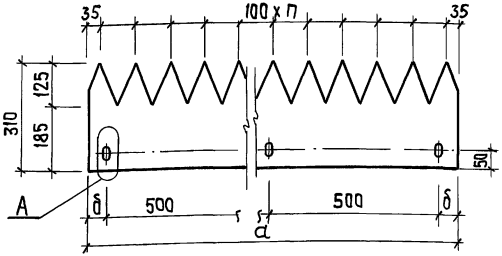

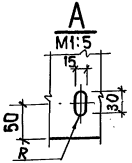

Марка	Производит. в тыс. м³/сут.	Размеры в мм a	δ	n	Масса, кг
В3	10	2270	135	22	6,8
	17	3870	185	38	11,6
	25	5470	235	54	16,4

Привязан

Инв. №

Проверил	Лоуцкер		
Инж. I кат.	Смирнова		
Гл. конст.	Лоуцкер		
Н. контр.	Данилевский		
Нач. отд.	Письман		

тп 902-3-88.89 КЖ.Ц.0.12.0.0

Водослив В3

Стекло СБПТ, II ГОСТ 9784-75* Е

Стадия	Масса	Масштаб
Р	см. табл.	1:10
Лист	Листов 1	

ЦНИИЭП Инженерного оборудования г. Москва

23939-04 4D Копировал: Хлапенен Формат А4

Инв. № подл. | Подпись и дата | Взам. инв. №

Альбом 4

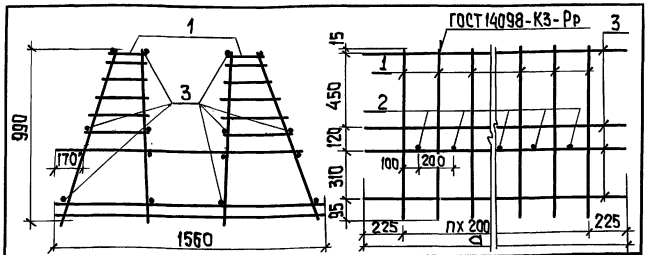

Формат	Зона	Поз.	Обозначение	Наименование	Кол.	Примеч.
				Документация		
А3		—	ТП902-3-88.89 КЖ.Ц.ТУ	Технические условия		
				ТП902-3-88.89 КЖ.Ц.0.13.0.0		
				Сборочные единицы		
А4		1	КЖ.Ц.0.13.1.0	Каркас плоский Кр1	15	
				Детали		
Б4		2	КЖ.Ц.0.13.0.1	ф18АIII ГОСТ5781-82 ℓ=1420	14	2.78кг
Б4		3	2	ф8АIII ГОСТ5781-82 ℓ=3250	16	1.28кг
				ТП902-3-88.89 КЖ.Ц.0.13.0.0-01		
				Сборочные единицы		
А4		1	КЖ.Ц.0.13.1.0	Каркас плоский Кр1	8	
				Детали		
Б4		2	КЖ.Ц.0.13.0.1	ф18АIII ГОСТ5781-82 ℓ=1420	7	2.78кг
Б4		3	3	ф8АIII ГОСТ5781-82 ℓ=1850	16	0.73кг

Обозначение	Марка	a	n	Масса кг
ТП902-3-88.89КЖ.Ц.0.13.0.0	КП1	3250	14	230.85
-01	КП2	1850	7	122.58

Привязан

Инв. №

Инв. № подл. | Подпись и дата | Взам. инв. №

КЖ.Ц.0.13.0.0

Каркас пространственный (КП1, КП2)

Стадия	Масса	Масштаб
Р	См. табл.	1:50
Лист	Листов 1	

ЦНИИЭП Инженерного оборудования г. Москва

Провер.	Лоуцкер	
Инж.Ткат.	Смирнова	
Гл.конст.	Лоуцкер	
Н.контр.	Даниалевский	
Нач.отд.	Писбман	

Формат А4

Альбом

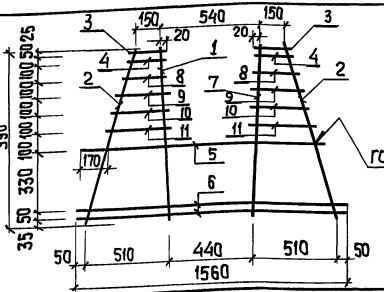

Формат	Зона	Позиц.	Обозначение	Наименование	Кол.	Прим.
				Документация		
А3		—	ТП902-3-88.89 КЖ.Ц.ТУ	Технические условия		
				Детали		
Б4		1	КЖ.Ц.0.13.1.1	ф20АIII ГОСТ5781-82 ℓ=990	1	2,44 кг
Б4		2	2	ф8АIII ГОСТ5781-82 ℓ=1040	2	0,41кг
Б4		3	3	ф8АIII ГОСТ5781-82 ℓ=190	2	0,08кг
Б4		4	4	ф8АIII ГОСТ5781-82 ℓ=215	2	0,08кг
Б4		5	5	ф20АIII ГОСТ5781-82 ℓ=1420	1	3,43кг
Б4		6	6	ф10АIII ГОСТ5781-82 ℓ=1560	2	0,96кг
Б4		7	7	ф16АIII ГОСТ5781-82 ℓ=990	1	1,54кг
Б4		8	8	ф8АIII ГОСТ5781-82 ℓ=255	2	0,10кг
Б4		9	9	ф8АIII ГОСТ5781-82 ℓ=290	2	0,11кг
Б4		10	10	ф8АIII ГОСТ5781-82 ℓ=325	2	0,13кг
Б4		11	11	ф8АIII ГОСТ5781-82 ℓ=360	2	0,14кг

Привязан

Инв. №

Инв. № подл. | Подпись и дата | Взам. инв. №

ТП902-3-88.89 КЖ.Ц.0.13.1.0

Каркас плоский Кр1

Стадия	Масса	Масштаб
Р	11,43	1:50
Лист	Листов 1	

ЦНИИЭП Инженерного оборудования г. Москва

Провер.	Лоуцкер	
Инж.Ткат.	Смирнова	
Гл.конст.	Лоуцкер	
Н.контр.	Даниалевский	
Нач.отд.	Писбман	

Альбом 4

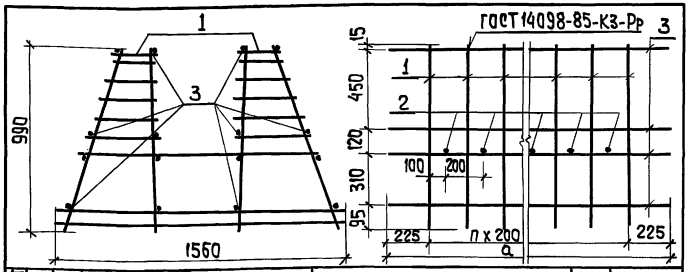

Формат	Зона	Позиц.	Обозначение	Наименование	Кол.	Примеч.
				Документация		
А3		—	тп902-3-88.89 КЖ.И. ТУ	Технические условия		
			тп902-3-88.89 КЖ.И. 0.14.0.0			
				Сборочные единицы		
А4		1	КЖ.И.0.14.1.0	Каркас плоский Кр2	15	
				Детали		
Б4		2	КЖ.И.0.14.0.1	ф12АIII ГОСТ 5781-82 ℓ=1300	14	1.15кг
Б4		3	2	ф8АIII ГОСТ 5781-82 ℓ=3250	16	1.28кг
				тп902-3-88.89 КЖ.И.0.14.00-01		
				Сборочные единицы		
А4		1	КЖ.И.0.14.1.0	Каркас плоский Кр2	8	
				Детали		
Б4		2	КЖ.И.0.14.0.1	ф12АIII ГОСТ 5781-82 ℓ=1300	7	1.15кг
Б4		3	3	ф8АIII ГОСТ 5781-82 ℓ=1850	16	0.73кг

Обозначение	Марка	d	n	Масса кг
тп902-3-88.89 КЖ.И.0.14.0.0	КП3	3250	14	218.23
-01	КП4	1850	7	116.61

Привязан

Инв. №

Взам. инв. № | Подпись и дата | Инв. № подл.

тп902-3-88.89		КЖ.И.0.14.0.0	
Каркас пространственный (КП3, КП4)	Стадия	Масса	Масштаб
	Р	см. табл.	1:50
	Лист	Листов 1	
Провер. Лоуцкер	ЦНИИЭП инженерного оборудования г. Москва		
Инж.Ткат Смирнова			
Гл.конс. Лоуцкер			
Н. контр. Даниевский			
Нач.отд. Письман			

Формат А4

Альбом 4

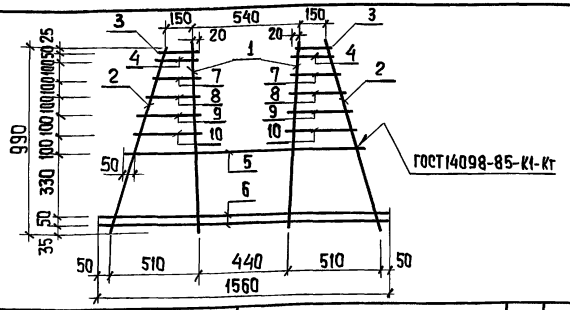

Формат	Зона	Позиц.	Обозначение	Наименование	Кол.	Примеч.
				Документация		
А3		—	тп902-3-88.89 КЖ.И.ТУ	Технические условия.		
				Детали		
Б4		1	КЖ.И.0.14.1.1	ф20АIII ГОСТ 5781-82 ℓ=990	2	2,44кг
Б4		2	2	ф8АIII ГОСТ 5781-82 ℓ=1040	2	0.41кг
Б4		3	3	ф8АIII ГОСТ 5781-82 ℓ=190	2	0.08кг
Б4		4	4	ф8АIII ГОСТ 5781-82 ℓ=215	2	0.08кг
Б4		5	5	ф20АIII ГОСТ 5781-82 ℓ=1300	1	3.21кг
Б4		6	6	ф10АIII ГОСТ 5781-82 ℓ=1560	2	0.96кг
Б4		7	7	ф8АIII ГОСТ 5781-82 ℓ=255	2	0.10кг
Б4		8	8	ф8АIII ГОСТ 5781-82 ℓ=290	2	0.11кг
Б4		9	9	ф8АIII ГОСТ 5781-82 ℓ=325	2	0.13кг
Б4		10	10	ф8АIII ГОСТ 5781-82 ℓ=360	2	0.14кг

Привязан

Инв. №

Взам. инв. № | Подпись и дата | Инв. № подл.

тп902-3-88.89		КЖ.И.0.14.1.0	
Каркас плоский Кр2	Стадия	Масса	Масштаб
	Р	12,11	1:50
	Лист	Листов 1	
Проверил Лоуцкер	ЦНИИЭП инженерного оборудования г. Москва		
Инж.Ткат Смирнова			
Гл.конст. Лоуцкер			
Н. контр. Даниевский			
Нач.отд. Письман			

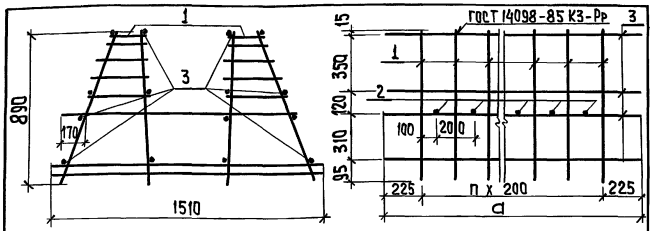

Альбом 4

Формат	Зона	Поз.	Обозначение	Наименование	Кол.	Примеч.
				Документация		
А3		–	тп902-3-88.89 КЖ.И.ТУ	Технические условия		
				тп 902-3-88.89 КЖ.И.0.15.0.0		
				Сборочные единицы		
А4		1	КЖ.И.0.15.1.0	Каркас плоский Кр3	15	
				Детали		
Б4		2	КЖ.И.0.15.0.1	ф16А III ГОСТ 5781-82 ℓ=1420	14	2,24 кг
Б4		3	2	ф6А III ГОСТ 5781-82 ℓ=3250	16	0,72 кг
				КЖ.И.0.15.0.0-01		
				Сборочные единицы		
А4		1	КЖ.И.0.15.1.0	Каркас плоский Кр3	7	
				Детали		
Б4		2	КЖ.И.0.15.0.1	ф16А III ГОСТ 5781-82 ℓ=1420	6	2,24 кг
Б4		3	3	ф6А III ГОСТ 5781-82 ℓ=1650	16	0.36

Обозначение	Марка	а	п	Масса кг
тп902-3-88.89 КЖ.И.0.15.0.0	КП5	3250	14	161,53
-01	КП6	1650	6	74,58

Привязан

Инв.№

Взам. инв.№ | Подпись и дата | Инв.№ подл.

КЖ.И.0.15.0.0

Каркас пространственный (КП5, КП6)

Стадия	Масса	Масштаб
Р	см. табл.	1:50

Лист | Листов 1

ЦНИИЭП Инженерного оборудования г. Москва

Провер.	Лоуцкер	
Инж. I кат.	Смирнова	
Гл. конст.	Лоуцкер	
Н. контр.	Данилевский	
Нач. отд.	Письман	

Формат А4

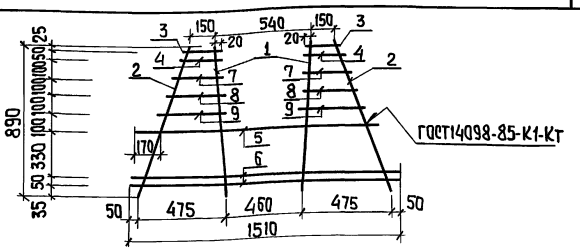

Альбом 4

Формат	Зона	Поз.	Обозначение	Наименование	Кол.	Примеч.
				Документация		
А3		–	тп902-3-88.89 КЖ.И.ТУ	Технические условия.		
				Детали		
Б4		1	КЖ.И.0.15.1.1	ф16А III ГОСТ 5781-82 ℓ=890	2	1,40 кг
Б4		2	2	ф8А III ГОСТ 5781-82 ℓ=935	2	0,37 кг
Б4		3	3	ф8А III ГОСТ 5781-82 ℓ=190	2	0,08 кг
Б4		4	4	ф8А III ГОСТ 5781-82 ℓ=215	2	0,08 кг
Б4		5	5	ф16А III ГОСТ 5781-82 ℓ=1375	1	2,17 кг
Б4		6	6	ф8А III ГОСТ 5781-82 ℓ=1510	2	0,60 кг
Б4		7	7	ф8А III ГОСТ 5781-82 ℓ=255	2	0,10 кг
Б4		8	8	ф8А III ГОСТ 5781-82 ℓ=290	2	0,11 кг
Б4		9	9	ф8А III ГОСТ 5781-82 ℓ=325	2	0,13 кг

Привязан

Инв.№

Взам. инв.№ | Подпись и дата | Инв.№ подл.

тп902-3-88.89

КЖ.И. 0.15.1.0

Каркас плоский Кр3

Стадия	Масса	Масштаб
Р	7,91	1:50

Лист | Листов 1

ЦНИИЭП Инженерного оборудования г. Москва

Провер.	Лоуцкер	
Инж. I кат.	Смирнова	
Гл. конст.	Лоуцкер	
Н. контр.	Данилевский	
Нач. отд.	Письман	

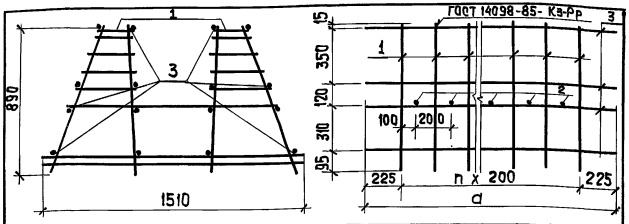

Формат	Зона	Поз.	Обозначение	Наименование	Кол.	Примеч.
				Документация		
А3		—	тп902-3-88.89 КЖ.Ц.ТУ	Технические условия		
				тп902-3-88.89 КЖ.Ц.0.16.0.0		
				Сборочные единицы		
Б4		1	КЖ.Ц.0.16.1.0	Каркас плоский Кр4	15	
				Детали		
Б4		2	КЖ.Ц.0.16.0.1	ф14АIII ГОСТ 5781-82 ℓ=1300	14	1,57 кг
Б4		3	2	ф6АI ГОСТ 5781-82 ℓ=3250	16	0,72 кг
				тп902-3-88.89 КЖ.Ц.0.16.0.0-01		
				Сборочные единицы		
А4		1	КЖ.Ц.0.16.1.0	Каркас плоский Кр4	7	
				Детали		
Б4		2	КЖ.Ц.0.16.0.1	ф14АIII ГОСТ 5781-82 ℓ=1300	6	1,57 кг
Б4		3	3	ф6АI ГОСТ 5781-82 ℓ=1650	16	0,36

Обозначение	Марка	a	n	Масса кг
тп902-3-88.89 КЖ.Ц.0.16.0.0	КП7	3250	14	149,3
-01	КП8	1650	6	69,22

Привязан

Инв.№

Инв.№ подл. | Подпись и дата | Взам. инв.№

Провер.	Лоуцкер	
Инж.Ткат	Смирнова	
Гл.конст	Лоуцкер	
Н.контр.	Даниловский	
Нач.отд.	Письман	

тп 902-3-88.89 КЖ.Ц.0.16.0.0

Каркас пространственный (КП7; КП8)

Стадия	Масса	Масштаб
Р	см. табл.	1:50
Лист	Листов 1	

ЦНИИЭП Инженерного оборудования г. Москва

Копировал: Хюппенен Формат А4

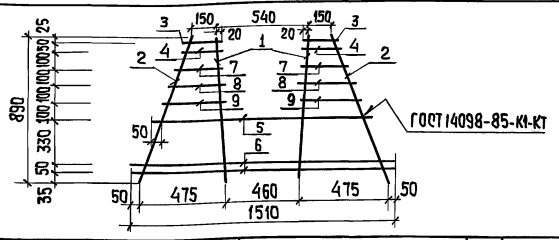

Формат	Зона	Поз.	Обозначение	Наименование	Кол.	Примеч.
				Документация		
А3		—	тп902-3-88.89 КЖ.Ц.ТУ	Технические условия		
				Детали		
Б4		1	тп902-3-88.89 КЖ.Ц.0.16.1.1	ф16АIII ГОСТ 5781-82 ℓ=890	2	1,40 кг
Б4		2	2	ф8АIII ГОСТ 5781-82 ℓ=935	2	0,37 кг
Б4		3	3	ф8АIII ГОСТ 5781-82 ℓ=190	2	0,08 кг
Б4		4	4	ф8АIII ГОСТ 5781-82 ℓ=215	2	0,08 кг
Б4		5	5	ф16АIII ГОСТ 5781-82 ℓ=1255	1	1,98 кг
Б4		6	6	ф8АIII ГОСТ 5781-82 ℓ=1510	2	0,60 кг
Б4		7	7	ф8АIII ГОСТ 5781-82 ℓ=255	2	0,10 кг
Б4		8	8	ф8АIII ГОСТ 5781-82 ℓ=290	2	0,11 кг
Б4		9	9	ф8АIII ГОСТ 5781-82 ℓ=325	2	0,13 кг

Привязан

Инв.№

Инв.№ подл. | Подпись и дата | Взам. инв.№

Провер.	Лоуцкер	
Инж.Ткат	Смирнова	
Гл.конст	Лоуцкер	
Н.контр.	Даниловский	
Нач.отд.	Письман	

тп 902-3-88.89 КЖ.Ц.0.16.1.0

Каркас плоский Кр4

Стадия	Масса	Масштаб
Р	7,72	1:50
Лист	Листов 1	

ЦНИИЭП Инженерного оборудования г. Москва

Формат А4

Альбом 4

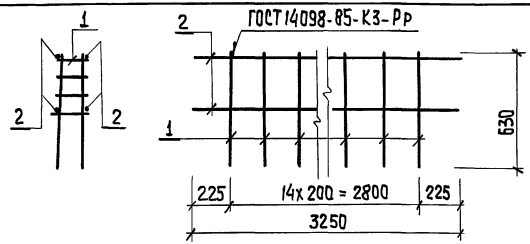

Формат	Зона	Позиц.	Обозначение	Наименование	Кол.	Примеч.
				Документация		
А3		—	тп902-3-88.89 КЖ.И.ТУ	Технические условия		
				Сборочные единицы		
А4		1	КЖ.И.0.17.1.0	Каркас плоский Кр5	15	0,62кг
				Детали		
Б4		2	КЖ.И.0.17.0.1	ф6АI ГОСТ5781-82 ℓ=3250	4	1,28кг

Инв.№ подл. | Подпись и дата | Взам. инв.№

Привязан

Инв.№

тп902-3-88.89 КЖ.И.0.17.0.0

Каркас пространственный КП9

Стадия	Масса	Масштаб
Р	14,42	1:50

Лист | Листов 1

ЦНИИЭП Инженерного оборудования г. Москва

Провер.	Лоуцкер	
Инж. I кат.	Смирнова	
Гл. конст.	Лоуцкер	
Н. контр.	Данилевский	
Нач. отд.	Письман	

Копировал: Хюппенен Формат А4

Альбом 4

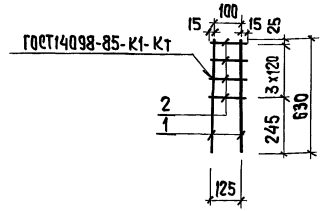

Формат	Зона	Позиц.	Обозначение	Наименование	Кол.	Примеч.
				Документация		
А3			тп902-3-88.89 КЖ.И.ТУ	Технические условия		
				Детали		
Б4		1	КЖ.И.0.17.1.1	ф8АIII ГОСТ5781-82 ℓ=630	2	0,25кг
Б4		2	2	ф6АI ГОСТ5781-82 ℓ=130	4	0,03кг

Инв.№ подл. | Подпись и дата | Взам. инв.№

Привязан

Инв.№

тп902-3-88.89 КЖ.И.0.17.1.0

Каркас плоский Кр5

Стадия	Масса	Масштаб
Р	0,62	1:50

Лист | Листов 1

ЦНИИЭП Инженерного оборудования г. Москва

Провер.	Лоуцкер	
Инж. I кат.	Смирнова	
Гл. конст.	Лоуцкер	
Н. контр.	Данилевский	
Нач. отд.	Письман	

 Копировал: Хюппенен Формат А4

Альбом 4

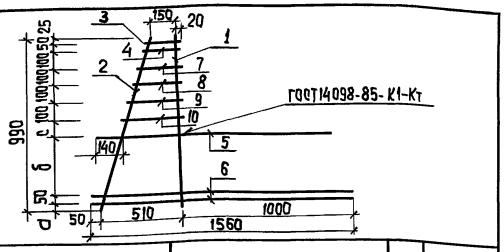

Формат	Зона	Позиц.	Обозначение	Наименование	Кол.	Примеч.
				Документация		
А3		—	тп902-3-88.89 КЖ.И.ТУ	Технические условия.		
				Детали		
Б4		1	КЖ.И.0.0.4.1	ф20А III ГОСТ 5781-82 ℓ=990	1	2,44кг
Б4		2	2	ф8А III ГОСТ 5781-82 ℓ=1040	1	0.41кг
Б4		3	3	ф8А III ГОСТ 5781-82 ℓ=190	1	0.08кг
Б4		4	4	ф8А III ГОСТ 5781-82 ℓ=215	1	0.08кг
Б4		5	5	ф20А III ГОСТ 5781-82 ℓ=1420	1	3,43кг
Б4		6	6	ф8А III ГОСТ 5781-82 ℓ=1560	2	0,62кг
Б4		7	7	ф8А III ГОСТ 5781-82 ℓ=255	1	0.10кг
Б4		8	8	ф8А III ГОСТ 5781-82 ℓ=290	1	0.11кг
Б4		9	9	ф8А III ГОСТ 5781-82 ℓ=325	1	0,13кг
Б4		10	10	ф8А III ГОСТ 5781-82 ℓ=360	1	0,14кг

Обозначение	Марка	а	б	с
тп902-3-88.89 КЖ.И.0.0.4.0	Кр6	35	330	100
-01	Кр7	45	300	120

Привязан

Инв.№

Взам.инв.№ | Подпись и дата | Инв.№ подл.

тп902-3-88.89 КЖ.И.0.0.4.0

Каркас плоский (Кр6, Кр7)

Стадия	Масса	Масштаб
Р	8,16	1:50

Лист | Листов 1

ЦНИИЭП Инженерного оборудования г. Москва

Провер.	Лоуцкер	
Инж.I кат.	Смирнова	
Гл.конст.	Лоуцкер	
Н.контр.	Данилевский	
Нач.отд.	Письман	

Формат А4

Альбом 4

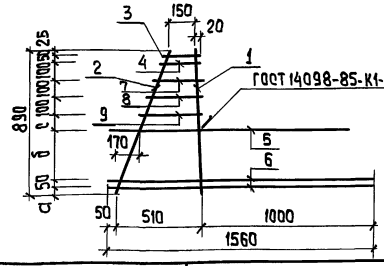

Формат	Зона	Поз.	Обозначение	Наименование	Кол.	Примеч.
				Документация		
А3		—	тп902-3-88.89 КЖ.И.ТУ	Технические условия		
				Детали		
Б4		1	КЖ.И.0.0.5.1	ф16А III ГОСТ 5781-82 ℓ=890	1	1,40кг
Б4		2	2	ф8А III ГОСТ 5781-82 ℓ=955	1	0,38кг
Б4		3	3	ф8А III ГОСТ 5781-82 ℓ=190	1	0.08кг
Б4		4	4	ф8А III ГОСТ 5781-82 ℓ=215	1	0.08кг
Б4		5	5	ф16А III ГОСТ 5781-82 ℓ=1420	1	2,24кг
Б4		6	6	ф8А III ГОСТ 5781-82 ℓ=1560	2	0.62кг
Б4		7	7	ф8А III ГОСТ 5781-82 ℓ=255	1	0.10кг
Б4		8	8	ф8А III ГОСТ 5781-82 ℓ=290	1	0.11кг
Б4		9	9	ф8А III ГОСТ 5781-82 ℓ=325	1	0.13кг

Обозначение	Марка	а	б	с
тп902-3-88.89 КЖ.И.0.0.5.0	Кр8	35	330	100
-01	Кр9	45	310	120

Привязан

Инв.№

Взам.инв.№ | Подпись и дата | Инв.№ подл.

тп902-3-88.89 КЖ.И.0.0.5.0

Каркас плоский (Кр8, Кр9)

Стадия	Масса	Масштаб
Р	5,76	1:50

Лист | Листов 1

ЦНИИЭП Инженерного оборудования г. Москва

Провер.	Лоуцкер	
Инж.I кат.	Смирнова	
Гл.конст.	Лоуцкер	
Н.контр.	Данилевский	
Нач.отд.	Письман	

 Копировал: Хюппенен Формат А4

Альбом 4

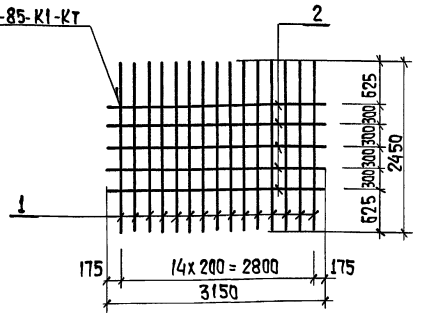

Формат	Зона	Поз.	Обозначение	Наименование	Кол.	Примеч.
				Документация		
А3		—	ТП902-3-88.89 КЖ.Ц.ТУ	Технические условия		
				Детали		
Б4		1	КЖ.Ц.0.0.6.1	ф16А III ГОСТ 5781-82 ℓ=2450	15	3,87 кг
Б4		2	2	ф6А III ГОСТ 5781-82 ℓ=3150	5	0,70 кг

Инв. № подл. | Подпись и дата | Взам. инв. №

Привязан

Инв. №

ТП902-3-88.89		КЖ.Ц.0.0.6.0	
Сетка арматурная С1		Стадия: Р	Масса: 61,55
		Масштаб: 1:50	
		Лист	Листов 1
Провер. Лоуцкер		ЦНИИЭП Инженерного оборудования	
Инж. ткат. Смирнова			
Гл. конст. Лоуцкер			
Н. контр. Даниевский			
Нач. отд. Письман			

Альбом 4

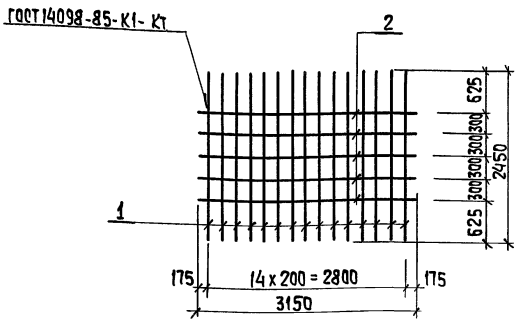

Формат	Зона	Поз.	Обозначение	Наименование	Кол.	Примеч.
				Документация		
А3		—	ТП902-3-88.89 КЖ.Ц.ТУ	Технические условия		
				Детали		
Б4		1	КЖ.Ц.0.0.7.1	ф10А III ГОСТ 5781-82 ℓ=2450	15	1,51 кг
Б4		2	2	ф6А III ГОСТ 5781-82 ℓ=3150	5	0,70 кг

Инв. № подл. | Подпись и дата | Взам. инв. №

Привязан

Инв. №

ТП902-3-88.89		КЖ.Ц.0.0.7.0	
Сетка арматурная С2		Стадия: Р	Масса: 26,15
		Масштаб: 1:50	
		Лист	Листов 1
Провер. Лоуцкер		ЦНИИЭП Инженерного оборудования г. Москва	
Инж. ткат. Смирнова			
Гл. конст. Лоуцкер			
Н. контр. Даниевский			
Нач. отд. Письман			

Альбом 4

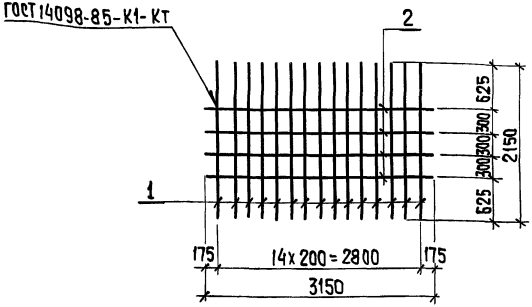

Формат	Зона	Поз.	Обозначение	Наименование	Кол.	Примеч.
				Документация		
А3		—	тп902-3-88.89 КЖ.И.ТУ	Технические условия		
				Детали		
Б4		1	КЖ.И.0.0.8.1	ф14А III ГОСТ 5781-82 ℓ=2150	15	2,6 кг
Б4		2	2	5Вр1 ГОСТ 6727-80 ℓ=3150	4	0.48 кг

ПРИВЯЗАН

ИНВ. №

ИНВ. № ПОДЛ. | ПОДПИСЬ И ДАТА | ВЗАМ. ИНВ. №

тп 902-3-88.89 КЖ.И. 0.0.8.0

Сетка арматурная С3

Стадия	Масса	Масштаб
Р	40,92	1:50

Лист | Листов 1

ЦНИИЭП Инженерного оборудования г. Москва

Провер.	Лоуцкер	
Инж. I кат.	Смирнова	
Гл. конст.	Лоуцкер	
Н. контр.	Данилевский	
Нач. отд.	Письман	

Альбом 4

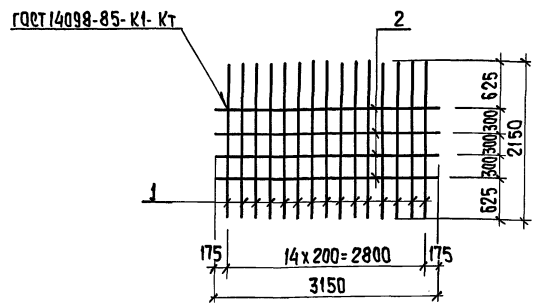

Формат	Зона	Поз.	Обозначение	Наименование	Кол.	Примеч.
				Документация		
А3		—	тп902-3-88.89 КЖ.И.ТУ	Технические условия		
				Детали		
Б4		1	КЖ.И.0.0.9.1	ф8А III ГОСТ 5781-82 ℓ=2150	15	0,85 кг
Б4		2	2	5Вр1 ГОСТ 6727-80 ℓ=3150	4	0.49 кг

ПРИВЯЗАН

ИНВ. №

ИНВ. № ПОДЛ. | ПОДПИСЬ И ДАТА | ВЗАМ. ИНВ. №

тп 902-3-88.89 КЖ.И. 0.0.9.0

Сетка арматурная С4

Стадия	Масса	Масштаб
Р	14,71	1:50

Лист | Листов 1

ЦНИИЭП Инженерного оборудования г. Москва

Провер.	Лоуцкер	
Инж. I кат.	Смирнова	
Гл. конст.	Лоуцкер	
Н. контр.	Данилевский	
Нач. отд.	Письман	

Альбом 4

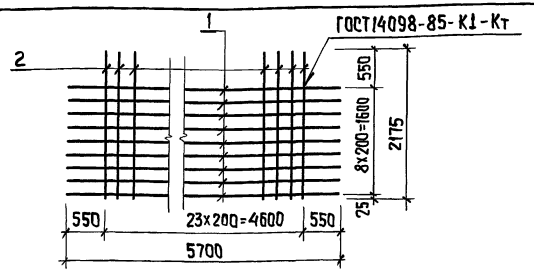

Формат	Зона	Позиц.	Обозначение	Наименование	Кол.	Примеч.
				Документация		
А3		—	ТП902-3-88.89 КЖ.Ц. ТУ	Технические условия		
				Детали		
Б4		1	КЖ.Ц. 0.0.10.1	ф8 А III ГОСТ 5781-82 ℓ=5700	9	2,25кг
Б4		2	2	ф16А III ГОСТ 5781-82 ℓ=2175	24	3,43кг

Привязан

Инв. №

Инв. № подл. | Подпись и дата | Взам. инв. №

Провер.	Лоуцкер	ТП 902-3-88.89	КЖ.Ц. 0.0.10.0
Инж. кат.	Смирнова	Сетка арматурная С5	Стадия: Р; Масса: 102,57; Масштаб: 1:50
Гл. конст.	Лоуцкер		Лист; Листов 1
Н. контр.	Даниелевский		ЦНИИЭП Инженерного оборудования г. Москва
Нач. отд.	Письман		

Альбом 4

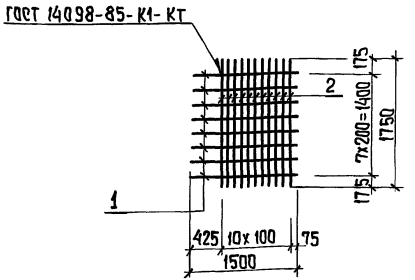

Формат	Зона	Позиц.	Обозначение	Наименование	Кол.	Примеч.
				Документация		
А3		—	ТП902-3-88.89 КЖ.Ц. ТУ	Технические условия		
				Детали		
Б4		1	КЖ.Ц. 0.0.11.1	ф16А III ГОСТ 5781-82 ℓ=1500	8	2,37кг
Б4		2	2	ф16А III ГОСТ 5781-82 ℓ=1750	11	2,80кг

Привязан

Инв. №

Инв. № подл. | Подпись и дата | Взам. инв. №

Провер.	Лоуцкер	ТП 902-3-88.89	КЖ.Ц. 0.0.11.0
Инж. кат.	Смирнова	Сетка арматурная С8	Стадия: Р; Масса: 49,76; Масштаб: 1:50
Гл. конст.	Лоуцкер		Лист; Листов 1
Н. контр.	Даниелевский		ЦНИИЭП Инженерного оборудования г. Москва
Нач. отд.	Письман		

Альбом 4

ГОСТ 14098-85-К1-Кт

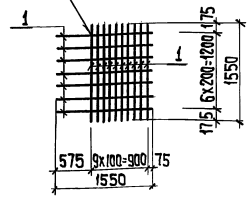

Формат	Зона	Позиц.	Обозначение	Наименование	Кол.	Примеч.
				Документация		
А3		—	тп902-3-88.89 КЖ.Ц.ТУ	Технические условия		
				Детали		
Б4		1	КЖ.Ц.0.0.12.1	ф18А III ГОСТ 5781-82 ℓ=1550	17	3,1 кг

Привязан

Инв. №

Инв. № подл. | Подпись и дата | Взам. инв. №

Провер.	Лоуцкер	
Инж. I кат.	Смирнова	
Гл. конст.	Лоуцкер	
Н. контр.	Данилевский	
Нач. отд.	Письман	

тп902-3-88.89 КЖ.Ц.0.0.12.0

Сетка арматурная С6

Стадия	Масса	Масштаб
Р	52,7	1:50
Лист	Листов 1	

ЦНИИЭП Инженерного оборудования г. Москва

Формат А4

Альбом 4

ГОСТ 14098-85-К1-Кт

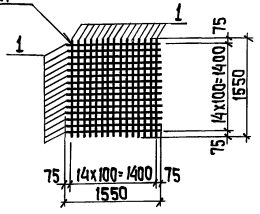

Формат	Зона	Позиц.	Обозначение	Наименование	Кол.	Примеч.
				Документация		
А3		—	тп902-3-88.89 КЖ.Ц.ТУ	Технические условия		
				Детали		
Б4		1	КЖ.Ц.0.0.13.1	ф16А III ГОСТ 5781-82 ℓ=1550	30	2,48 кг

Привязан

Инв. №

Инв. № подл. | Подпись и дата | Взам. инв. №

Провер.	Лоуцкер	
Инж. I кат.	Смирнова	
Гл. конст.	Лоуцкер	
Н. контр.	Данилевский	
Нач. отд.	Письман	

тп902-3-88.89 КЖ.Ц.0.0.13.0

Сетка арматурная С7

Стадия	Масса	Масштаб
Р	90.0	1:50
Лист	Листов 1	

ЦНИИЭП Инженерного оборудования г. Москва

Формат А4

Альбом 4

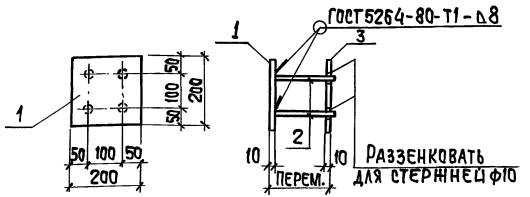

Формат	Зона	Позиц.	Обозначение	Наименование	Кол.	Примеч.
				Документация		
А3			тп902-3-88.89 КЖ.И.ТУ	Технические условия		
				Детали		
Б4		1	КЖ.И.0.0.15.1	Полоса $\frac{5-2\ 10\times200\ ГОСТ\ 103-76}{Ст3пс6-1\ ГОСТ\ 535-79}$ ρ=200	1	3,14 кг
Б4		2	2	ф10 AIII ГОСТ 5781-82 ℓ=200	4	0,14 кг
Б4		3	3	Полоса $\frac{5-2\ 10\times200\ ГОСТ\ 103-76}{Ст3пс6-1\ ГОСТ\ 535-79}$ ρ=200	1	3,14 кг

Штыри поз. 2 приварить к поз. 1 после установки закладной детали. Расстояние между пластинами поз. 1 определяется по месту.

Привязан

Инв. №

Инв. № подл. | Подпись и дата | Взам. инв. №

Провер.	Лоуцкер	тп902-3-88.89	КЖ.И.0.0.15.0
Инж. ткат	Смирнова	Изделие закладное МН1	Стадия: Р; Масса: 6,42; Масштаб: 1:10
Гл. конст.	Лоуцкер		Лист; Листов 1
Н. контр.	Данилевский		ЦНИИЭП Инженерного оборудования г. Москва
Нач. отд.	Письман		

Формат А4

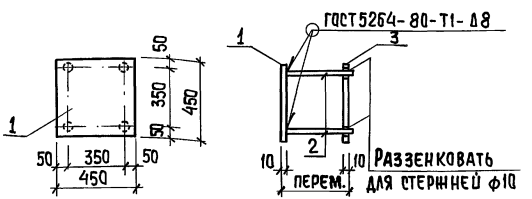

Формат	Зона	Позиц.	Обозначение	Наименование	Кол.	Примеч.
				Документация		
А3			тп902-3-88.89 КЖ.И.ТУ	Технические условия		
				Детали		
Б4		1	КЖ.И.0.0.16.1	Полоса $\frac{5-10\times450\ ГОСТ\ 82-70}{Ст3пс6-1\ ГОСТ\ 14637-79}$ ρ=450	1	15,90 кг
Б4		2	2	ф10 AIII ГОСТ 5781-82 ℓ=200	4	0,14 кг
Б4		3	3	Полоса $\frac{5-10\times450\ ГОСТ\ 82-70}{Ст3пс6-1\ ГОСТ\ 14637-79}$ ρ=450	1	15,90 кг

Штыри поз. 2 приварить к поз. 1 после установки закладной детали. Расстояние между пластинами поз. 1 определяется по месту.

Привязан

Инв. №

Инв. № подл. | Подпись и дата | Взам. инв. №

Провер.	Лоуцкер	тп902-3-88.89	КЖ.И.0.0.16.0
Инж. ткат	Смирнова	Изделие закладное МН2	Стадия: Р; Масса: 31,94; Масштаб: 1:20
Гл. конст.	Лоуцкер		Лист; Листов 1
Н. контр.	Данилевский		ЦНИИЭП Инженерного оборудования г. Москва
Нач. отд.	Письман		

Альбом 4

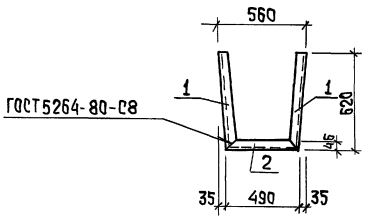

Формат	Зона	Позиц	Обозначение	Наименование	Кол.	Примеч.
				Документация		
А3			ТП902-3-88.89 КЖ.Ц ТУ	Технические условия		
				Детали		
Б4		1	КЖ.Ц 0.0.17.1	Швеллер 10 ГОСТ 8240-72 / Вст3кп2 ГОСТ 535-79 ℓ=630	2	5.42 кг
Б4		2	2	Швеллер 10 ГОСТ 8240-72 / Вст3кп2 ГОСТ 535-79 ℓ=490	1	4.21 кг

Привязан

Инв.№

Инв.№ подл. | Подпись и дата | Взам. инв.№

ТП902-3-88.89	КЖ.Ц 0.0.17.0		
Изделие закладное МН3	Стадия: Р	Масса: 15.05	Масштаб: 1:20
	Лист	Листов 1	
Провер. Лоуцкер	ЦНИИЭП Инженерного Оборудования г. Москва		
Нач.кат. Курганова			
Гл.конст. Лоуцкер			
Н.контр. Даниловский			
Нач.отд. Письман			

Альбом 4

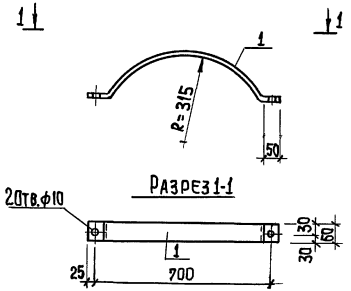

Привязан

Инв.№

Инв.№ подл. | Подпись и дата | Взам. инв.№

ТП902-3-88.89	КЖ.Ц 0.0.18.0		
Изделие соединительное МС15	Стадия: Р	Масса: 2.07	Масштаб: 1:10
	Лист	Листов 1	
Провер. Лоуцкер	ЦНИИЭП Инженерного Оборудования г. Москва		
Нач.кат. Курганова			
Гл.конс. Лоуцкер			
Н. конт. Даниловский			
Нач.отд. Письман			
Полоса Б-2 6х60 ГОСТ 103-76 / Вст3кп2 ГОСТ 535-79			

Альбом 4

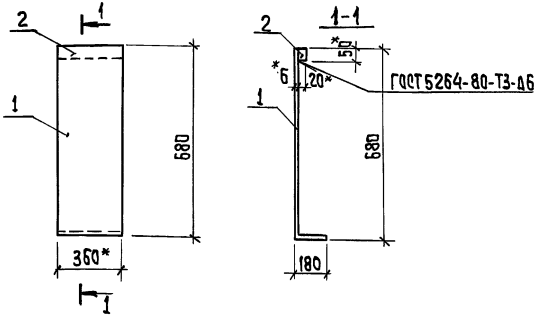

*Размеры для справок.

Формат	Зона	Позиц.	Обозначение	Наименование	Кол.	Примеч.
				Документация		
А3			ТП902-3-88.89 КЖ.И ТУ	Технические условия		
				Детали		
Б4		1	КЖ.И 0.0.19.1	Полоса $\frac{6\ 6\times360\ ГОСТ\ 82-70}{СТ3СП-2\ ГОСТ\ 14637-79}$ ℓ=860	1	14.7 кг
Б4		2	2	Полоса $\frac{62\ 50\times20\ ГОСТ\ 103-76}{ВСТ3СП5-1\ ГОСТ\ 535-79}$ ℓ=360	1	2.8 кг

Привязан

Инв. №

Взам. инв. №

Подпись и дата

Инв. № подл.

Провер.	Лоуцкер	
Инж. I кат.	Курганова	
Гл. конст.	Лоуцкер	
Н. контр.	Данилевский	
Нач. отд.	Письман	

ТП902-3-88.89 КЖ.И 0.0.19.0

Изделие соединительное МС13

Стадия	Масса	Масштаб
Р	17,5	1:20

Лист | Листов 1

ЦНИИЭП Инженерного Оборудования г. Москва

Альбом 4

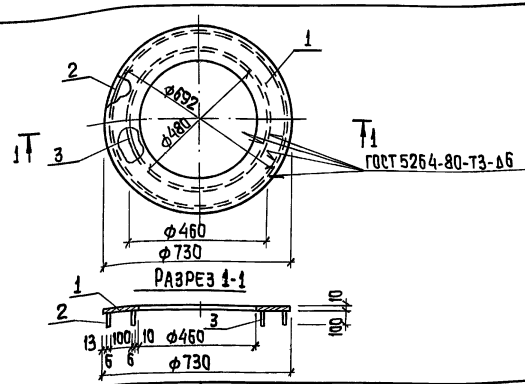

Формат	Зона	Позиц.	Обозначение	Наименование	Кол.	Примеч.
				Документация		
А3			Т.П.902-3-88.89 КЖ.И ТУ	Технические условия		
				Детали		
Б4		1	КЖ.И 0.0.20.1	$\frac{1}{2}$ листа $\frac{6-10\times2000\ ГОСТ\ 19903-74}{ВСТ3кп2\ ГОСТ\ 14637-79}$ ℓ=750	1	58.9 кг
Б4		2	2	Полоса $\frac{62\ 6\times100\ ГОСТ\ 103-76}{ВСТ3СП5-1\ ГОСТ\ 535-79}$ ℓ=2170	1	10.2 кг
Б4		3	3	Полоса $\frac{62\ 6\times100\ ГОСТ\ 103-76}{ВСТ3СП5-1\ ГОСТ\ 535-79}$ ℓ=1510	1	7.1 кг

Привязан

Инв. №

Взам. инв. №

Подпись и дата

Инв. № подл.

Провер.	Лоуцкер	
Инж. I кат.	Курганова	
Гл. конст.	Лоуцкер	
Н. контр.	Данилевский	
Нач. отд.	Письман	

ТП902-3-88.89 КЖ.И 0.0.20.0

Изделие соединительное МС21

Стадия	Масса	Масштаб
Р	76.2	1:20

Лист | Листов 1

ЦНИИЭП Инженерного Оборудования г. Москва

Копировал: Хюппенен

Формат А4

Альбом 4

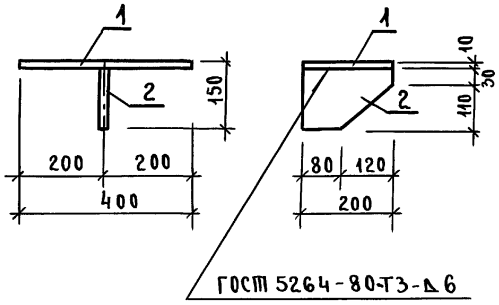

Формат	Зона	Поз.	Обозначение	Наименование	Кол.	Примеч
				Документация		
А3			ТП 902-3-88,89 КЖ.ИТУ	Технические условия		
				Детали		
Б4		1	КЖ.ИО.0.21.0	Полоса $\frac{Б\text{-}2\ 10 \times 200\ ГОСТ\ 103\text{-}76}{Вст3сп5\text{-}1\ ГОСТ\ 535\text{-}79}$ ℓ=400	1	6,3кг
Б4		2	2	Полоса $\frac{Б\text{-}2\ 8 \times 200\ ГОСТ\ 103\text{-}76}{Вст3сп5\text{-}1\ ГОСТ\ 535\text{-}79}$ ℓ=140	1	1,8кг

Привязан

Инв. №

Провер.	Лоуцкер	подп.	
Инж. Тит.	Кисловова	"	
Гл. конс.	Лоуцкер	"	
Н. контр.	Данилевский	"	
Нач. отд.	Письман	"	

ТП 902-3-88,89 КЖ.ИО.0.21.0

Изделие соединительное МС8

Стадия	Масса	Масштаб
Р	8,1	1:10
Лист	Листов 1	

ЦНИИЭП инженерного оборудования г. Москва

Взам. инв. № | Подпись и дата | Инв. № подл.

пров. [signature] 13.7.90г коп. Хо[signature]

gost.e-ecolog.ru