ТИПОВОЙ ПРОЕКТ
801-3-51.85

РОДИЛЬНАЯ НА 50 КОРОВ С ТЕЛЯТНИКОМ НА 230 ГОЛОВ

(С ЭЛЕКТРОТЕПЛОСНАБЖЕНИЕМ, ЗДАНИЕ СО СТОЕЧНО-БАЛОЧНЫМ КАРКАСОМ)

АЛЬБОМ III

СТРОИТЕЛЬНЫЕ ИЗДЕЛИЯ

ЧАСТЬ 3

ОБЩИЕ СТРОИТЕЛЬНЫЕ ИЗДЕЛИЯ

21106-05
ЦЕНА 4-44

				Привязан	
Инв. №					

gost.e-ecolog.ru

ТИПОВОЙ ПРОЕКТ
801-3-51.85

РОДИЛЬНАЯ НА 50 КОРОВ С ТЕЛЯТНИКОМ НА 230 ГОЛОВ

(С ЭЛЕКТРОТЕПЛОСНАБЖЕНИЕМ, ЗДАНИЕ СО СТОЕЧНО-БАЛОЧНЫМ КАРКАСОМ)

АЛЬБОМ III

СТРОИТЕЛЬНЫЕ ИЗДЕЛИЯ

ЧАСТЬ 3

ОБЩИЕ СТРОИТЕЛЬНЫЕ ИЗДЕЛИЯ

Разработан
институтом „Гипронисельхоз"

Утвержден
Минсельхозом СССР, приказ
от 16.02.84 г., № 7-3Г.
Введен в действие институтом „Гипронисельхоз",
приказ от 19.09.84 г. № 112-п

Главный инженер института Л.С. Бутаев

Главный инженер проекта Д.С. Клейн

© ЦИТП Госстроя СССР, 1988

				Привязан	
Инв. №					

Обозначение	Наименование	N стр.
	Содержание альбома	2...6
	Часть 3.1 Опалубочные чертежи и	
	схемы армирования	
КЖИ 3.1-ТУ	Технические условия	7...19
КЖИ 3.1-01.0.0	Плита перекрытия тамбура ППД (ППД 48.12.30-Т	
	ППД 50.12.40-Т)	20
КЖИ 3.1-01.0.0 СБ	Плита перекрытия тамбура ППД (ППД 48.12.30-Т;	
	ППД 50.12.40-Т)	
	Сборочный чертеж	21...22
КЖИ 3.1-02.0.0	Плита пола тамбура ППТ (ППТ 50.25.18-Т;	
	ППД 52.25.18-Т)	23
КЖИ 3.1-02.0.0 СБ	Плита пола тамбура ППТ (ППТ 50.25.18-Т;	
	ППТ 52.25.18-Т)	
	Сборочный чертеж	24...25
КЖИ 3.1-03.0.0	Плита перекрытия вентплощадки ППВ 48.12.16-Т	26
КЖИ 3.1-03.0.0 СБ	Плита перекрытия вентплощадки ППВ 48.12.16-Т	
	Сборочный чертеж	27
КЖИ 3.1-04.0.0	Панель перегородок ПГ (ПГ 30.31-Т; ПГ 15.31-Т;	
	ПГ 10.31-Т; ПГ 5.31-Т)	28
КЖИ 3.1-04.0.0 СБ	Панель перегородок ПГ (ПГ 30.31-Т; ПГ 15.31-Т;	
	ПГ 10.31-Т; ПГ 5.31-Т)	
	Сборочный чертеж	29...30
КЖИ 3.1-05.0.0	Панель перегородок ПГ 52.12-Т	31
КЖИ 3.1-05.0.0 СБ	Панель перегородок ПГ 52.12-Т	
	Сборочный чертеж	32
КЖИ 3.1-06.0.0	Фундамент 2ФО (2ФОП 13.8.40-Т;	
	2ФОН 15.15.36-Т; 2ФОН 12.12.36-Т)	33...34

Обозначение	Наименование	N стр.
КЖИ 3.1-06.0.0 СБ	Фундамент 2ФО (2ФОП 13.8.41-П;	
	2ФОН 15.15.36П; 2ФОН 12.12.36П)	
	Сборочный чертеж	35...37
КЖИ 3.1-07.0.0	Фундамент под оборудование 3ФО	
	(3ФОП 20.6.40-Т-Н; 3ФОН 10.5.40-Т; 3ФОН 10.5.40-Т-Н)	38...39
КЖИ 3.1-07.0.0 СБ	Фундамент под оборудование 3ФО	
	(3ФОП 20.6.40-Т-Н; 3ФОН 10.5.40-Т; 3ФОН 10.5.40-Т-Н)	
	Сборочный чертеж	40...41
КЖИ 3.1-08.0.0	Приямок ПЯ 15.12.15	42
КЖИ 3.1-08.0.0 СБ	Приямок ПЯ-15.12.15	
	Сборочный чертеж	43
КЖИ 3.1-09.0.0	Плита пола стойл ППС (ППС19.10.8-П;	
	ППС19.10.8-П.1; ППС19.10.8-П-1.Н.)	44
КЖИ 3.1-09.0.0 СБ	Плита пола стойл ППС (ППС19.10.8-П;	
	ППС19.10.8-П.1; ППС19.10.8-П-1.Н)	
	Сборочный чертеж	45...46
КЖИ 3.1-10.0.0	Блок фундаментный ограждений БФО	
	(БФО 14.3.28-Т; БФО 20.3.28-Т)	47
КЖИ 3.1-10.0.0 СБ	Блок фундаментный ограждений БФО	
	БФО 14.3.28-Т; БФО 20.3.28-Т)	
	Сборочный чертеж	48...49
КЖИ 3.1-11.0.0	Панель перегородки ПГ 30.31-Т.1	50
КЖИ 3.1-12.0.0	Колонна СК2 (СК2-42-2-1; СК2-36-2-1)	51
КЖИ 3.1-12.0.0 СБ	Колонна СК2 (СК2-42-2-1; СК2-36-2-1)	
	Сборочный чертеж	52
КЖИ 3.1-13.0.0	Колонна (СКТ3-54-3-1; СК3-54-2-1;	
	СК3-54-2-2)	53

Обозначение	Наименование	N стр.
КЖИ 3.1-13.0.0 СБ	Колонна (СКТ3-54-3-1; СК3-54-2-1;	
	СК3-54-2-2)	
	Сборочный чертеж	54...55
КЖИ 3.1-14.0.0	Свая - колонна 1СД (1СД 75.59.30-2-П1;	
	1СД 55.34.20-2-П1)	56
КЖИ 3.1-14.0.0 СБ	Свая- колонна 1СД (1СД 75.53.30-2-П1;	
	1СД 55.34.20-2-П1)	
	Сборочный чертеж	57...58
КЖИ 3.1-15.0.0	Полурама РПС (РПС 21-5-Па; РПС 21-5-Пб;	
	РПС 21-5-Пв)	59
КЖИ 3.1-15.0.0 СБ	Полурама РПС (РПС 21-5-Па; РПС 21-5-Пб;	
	РПС 21-5-Пв. Сборочный чертеж	60...61
КЖИ 3.1-16.0.0	Ферма 1ФТ6 (1ФТ6-6АIIIТ-П.1; 1ФТ6-6АIIIТ-П.2)	62
КЖИ 3.1-16.0.0 СБ	Ферма 1ФТ6 (1ФТ6-6АIIIТ-П.1; 1ФТ6-6АIIIТ-П.2)	
	Сборочный чертеж	63
КЖИ 3.1-17.0.0	Балка БС7,5-4-1	64
КЖИ 3.1-18.0.0	Плита покрытия (1ПГ-3АIVТ-Па; 1ПГ-3АIVТ-Паб;	
	2ПГ-2АIVТ-Па; 2ПГ-2АIVТ-Паб; 2ПВ10-2АIVТ-Па;	
	2ПВ4-2АIVТ-Па; 2ПВ10-2АIVТ-Паб;	
	2ПВ4-2АIVТ-Паб; 2ПВ4-2АIVТ-Пав)	65
КЖИ 3.1-18.0.0 СБ	Плита покрытия (1ПГ-3АIVТ-Па; 1ПГ-3АIVТ-Паб;	
	2ПГ-2АIVТ-Па; 2ПГ-2АIVТ-Паб; 2ПВ10-2АIVТ-Па;	
	2ПВ4-2АIVТ-Па; 2ПВ10-2АIVТ-Паб; 2ПВ4-2АIVТ-Паб;	
	2ПВ4-2АIVТ-Пав)	
	Сборочный чертеж	66...67
КЖИ 3.1-19.0.0	Панель стеновая ПСД (ПСД 6.30-Т-1;	
	ПСД 9.30...-Т-1; ПСД 12.30...-Т-1; ПСД 15.30...-Т-1;	
	ПСД 18.30...-Т-1; ПСД 6.30...-Т-1Н; ПСД 9.30...-Т-1Н;	
	ПСД 12.30...-Т-1Н; ПСД 15.30...-Т-1Н; ПСД 18.30...-Т-1Н.)	68

Обозначение	Наименование	N стр.
КЖИ 3.1-19.0.0 СБ	Панель стеновая ПСД (ПСД 6.30...-Т-1;	
	ПСД 9.30...-Т-1; ПСД 12.30...-Т-1; ПСД 15.30...-Т-1;	
	ПСД 18.30...-Т-1; ПСД 6.30...-Т-1Н; ПСД 9.30...-Т-1.Н;	
	ПСД 12.30...-Т-1.Н; ПСД 15.30...-Т-1Н; ПСД 18.30...-Т-1Н)	
	Сборочный чертеж	69
КЖИ 3.1-20.0.0	Панель стеновая ПСД 12.30...-Т-2	70
КЖИ 3.1-21.0.0	Панель стеновая (ПСД 12.12...-1, ПСД 6.12...-1)	71
КЖИ 3.1-РС	Ведомость расхода стали на 1 элемент	72...75
	Часть 3.2 Арматурные, закладные и	
	металлические изделия	
КЖИ 3.2-ТУ	Технические условия	76...77
КЖИ 3.2-0.01.00	Каркас пространственный КП 1	78
КЖИ 3.2-0.01.00 СБ	Каркас пространственный КП 1	
	Сборочный чертеж	79...80
КЖИ 3.2-0.02.00	Каркас пространственный КП2	81
КЖИ 3.2-0.02.00 СБ	Каркас пространственный КП2	
	Сборочный чертеж	82
КЖИ 3.2-0.03.00	Каркас пространственный КП3	83
КЖИ 3.2-0.04.00	Сетка арматурная С1	84
КЖИ 3.2-0.04.00 СБ	Сетка арматурная С1	
	Сборочный чертеж	85
КЖИ 3.2-0.05.00	Сетка арматурная С2	86
КЖИ 3.2-0.05.00 СБ	Сетка арматурная С2	
	Сборочный чертеж	87
КЖИ 3.2-0.06.00	Сетка арматурная С3	88
КЖИ 3.2-0.07.00	Сетка арматурная С (С4... С7)	89
КЖИ 3.2-0.07.00 СБ	Сетка арматурная С (С4... С7)	
	Сборочный чертеж	90
КЖИ 3.2-0.08.00	Сетка арматурная С (С8; С9)	91

Обозначение	Наименование	N стр.
КЖИ 3.2-0.08.00СБ	Сетка арматурная С (С8; С9)	
	Сборочный чертеж	92
КЖИ 3.2-0.09.00	Сетка арматурная С10	93
КЖИ 3.2-0.10.00	Петля для подъема ПМ14 (ПМ14-1; ПМ14-2)	94
КЖИ 3.2-0.11.00	Изделие закладное МН1	95
КЖИ 3.2-0.12.00	Изделие закладное МН2	96
КЖИ 3.2-0.13.00	Изделие закладное МН3	97
КЖИ 3.2-0.14.00	Изделие закладное МН4 (МН4-1; МН4-2)	98
КЖИ 3.2-0.14.00СБ	Изделие закладное МН4 (МН4-1; МН4-2)	
	Сборочный чертеж	99
КЖИ 3.2-0.15.00	Изделие закладное МН5	100
КЖИ 3.2-0.16.00	Изделие металлическое МН6	101
КЖИ 3.2-0.17.00	Изделие закладное МН7	102
КЖИ 3.2-0.17.00СБ	Изделие закладное МН7	
	Сборочный чертеж	103
КЖИ 3.2-0.18.00	Изделие закладное МН (МН8; МН8-1)	104
КЖИ 3.2-0.18.00СБ	Изделие закладное МН (МН8; МН8-1)	
	Сборочный чертеж	105
КЖИ 3.2-0.19.00	Изделие закладное МН (МН9-1... МН9-4)	106..107
КЖИ 3.2-0.19.00 СБ	Изделие закладное МН (МН9-1... МН9-4)	
	Сборочный чертеж	108
КЖИ 3.2-МС100	Изделие соединительное МС (МС1; МС1Н)	109
КЖИ 3.2-МС200	Изделие соединительное МС 2	110
КЖИ 3.2-МИ3.0.0	Изделие металлическое МИ (МИ1-1; МИ1-2; МИ2)	111
КЖИ 3.2-МИ3.0.0СБ	Изделие металлическое МИ (МИ1-1; МИ1-2; МИ2)	
	Сборочный чертеж	112
КЖИ 3.2-МИ4.0.0	Изделие металлическое МИ3	113
КЖИ 3.2-МИ5.0.0	Изделие металлическое МИ (МИ4; МИ4Н)	114
КЖИ 3.2-МИ6.0.0	Изделие металлическое МИ5	115

Настоящие технические условия распространяются на двухслойные плиты перекрытия и железобетонные плиты пола тамбуров, плиты перекрытия вентплощадок, перегородки, фундаменты под оборудование, а также элементы сборных полов стойл, предназначенные для применения в родильной на 50 коров с телятником на 230 голов, в районах с температурой наружного воздуха $t^н = -20°C$ и $t^н = -30°C$, зона влажности – нормальная (по СН и П II-3-79), скоростной напор ветра - 26 Па (27 кгс/см^2).

Двухслойные легкобетонные плиты перекрытия тамбуров должны соответствовать требованиям ТУ 69-203-82, технических условий части 1.1 (кроме раздела „Маркировка," изложенного в настоящих ТУ), серии 1.832.1-9, а также чертежам настоящей части альбома.

Сборные железобетонные элементы плит пола тамбуров и перекрытия вентплощадок, панелей перегородок, фундаментов под оборудование и полов стойл должны соответствовать требованиям настоящих технических условий и чертежам данного альбома.

Привязан

Инв. N

Взам. инв. N | Подпись и дата | Инв. N подл.

Нач. отд.	Гомзяков		
Гл. конструктор	Теляковский		
Н. контр.	Юдин		
Гл. спец.	Юдин		

801-3-51.85-КЖИ 3.1-ТУ

Технические условия

Стадия	Лист	Листов
Р	1	13

ГИПРОНИСЕЛЬХОЗ

Копир. Лихачева 21106-05 8 Формат А4

1. Технические требования

1.1 Основные параметры и размеры

1.1.1. Номенклатура перегородок включает конструкции 2-х типов высоты: 3,0м и 2,4м. Длина перегородок принята 3,0м; 1,5м; 1,0м и 0,5м. Толщина перегородок принята 80мм.

1.1.2. Изделие изготавливается из тяжелого бетона $\gamma = 2400$ кг/м^3.

1.1.3. Плиты пола тамбуров и перекрытия вентплощадок армируются пространственными каркасами.

Панели перегородок, фундаменты под оборудование и плиты стойл армируются сетками.

Блоки фундаментных ограждений не армируются.

1.1.4. Форма, размеры и марки изделий должны соответствовать настоящим рабочим чертежам.

1.1.5. Точность изготовления, отклонения проектных размеров, качество поверхностей и внешний вид изделий должны соответствовать требованиям ГОСТ 13015.0-83

1.1.6. Отклонения фактической массы панелей не должны превышать 7%.

1.2. Требования к изготовлению изделий.

1.2.1. Изготовление должно осуществляться в соответствии с СНиП III-16-79, ГОСТ 13015.0-83.

Взам.инв.№ | Подпись и дата | Инв.№ подл.

Привязан

Инв.№

Копир. Лихачева 21106-05 9 Формат А4

1.2.2. При изготовлении должно быть обеспечено проектное положение арматуры и закладных деталей. Проектная толщина защитного слоя бетона до арматуры обеспечивается применением пластмассовых или бетонных фиксаторов.

1.3. Требования к бетонам.

1.3.1. Бетон изделий должен быть повышенной плотности (П), марки В6 по водонепроницаемости, иметь В/Ц не более 0,55, водопоглощение по массе свыше 4,2% до 4,7% и объем межзерновых пустот в уплотненной бетонной смеси – не более 3%.

1.3.2. Марка бетона по морозостойкости не ниже МРз 50

1.3.3. Плиты перекрытия тамбуров предусмотрено выполнять с конструкционно-изолирующим слоем из керамзитобетона с объемной массой в высушенном состоянии $\gamma_o = 900$ кг/м^3 и марки М50 по прочности.

1.4. Требования к материалам.

1.4.1. Материалы, применяемые для изготовления изделий должны удовлетворять требованиям действующих государственных стандартов и обеспечивать получение заданных свойств.

1.4.2. В качестве вяжущего для бетонов и раствора должен применяться портландцемент марки не ниже 300. Для бетона фундаментов под оборудование каналов навозоудаления сульфатостойких цемент по ГОСТ 22266-76 марки не ниже 400.

1.4.3. Для тяжелого и легкого (для плит пола стойл) бетона кварцевый песок и крупный заполнитель должен удовлетворять требованиям ГОСТ 8736-77, ГОСТ 8267-75, ГОСТ 10268-80.

Взам. инв. №

Подпись и дата

Инв. № подл.

Привязан

Инв. №

801-3-51.85-КЖИ 3.1-ТУ

Лист 3

Копир. Лихачева 21106-05 10 Формат А4

1.4.4. Вода для бетонных смесей и добавок должна отвечать требованиям ГОСТ 23732-79.

1.4.5. В качестве гидрофобизирующих и пластифицирующих добавок при приготовлении смесей рекомендуется применять:

кремнийорганические жидкости ГКЖ-10 и ГКЖ-11 (ГОСТ 10834-76), жидкостей и др. по ВСН-09-79.

1.4.6. Для изготовления арматурных изделий применяется арматура класса A III по ГОСТ 5781-82 и Bp 1 по ГОСТ 6727-80.

1.4.7. Монтажные петли должны изготавливаться из горячекатанной стали класса A I марки Вс-3ПС2

1.4.8. Закладные детали приняты из стали Вст 3 кп 2

1.5. Маркировка.

1.5.1. Условные обозначения - марки изделий должны соответствовать требованиям ГОСТ 23009-78 и настоящих ТУ.

1.5.2. На каждом изделии, поставляемом потребителю, должны быть нанесены основные и информационные подписи, а также маркировочные знаки в соответствии с ГОСТ 13015.2-81.

Основные подписи должны содержать:

марку изделия, товарный знак или краткое наименование предприятия - изготовителя, штамп технического контроля.

Информационные надписи должны содержать: дату изготовления изделия, величину массы изделия.

Маркировочные знаки должны содержать:

монтажные знаки (место укладки изделия на подкладки при хранении и транспортировании) и для изделий высшей категории качества - государственный знак качества по ГОСТ 1.9-67.

Инв.№ подл. | Подпись и дата | Взам.инв.№

Привязан

Инв.№

Копир. Анхачева 21106-05 11 Формат А4

1.5.3. Маркировка должна наноситься на торцевую поверхность изделий несмываемой краской (ГОСТ 6586-77).

1.5.4. Устанавливается следующая структура обозначения (марок изделий);

Плиты перекрытия тамбуров

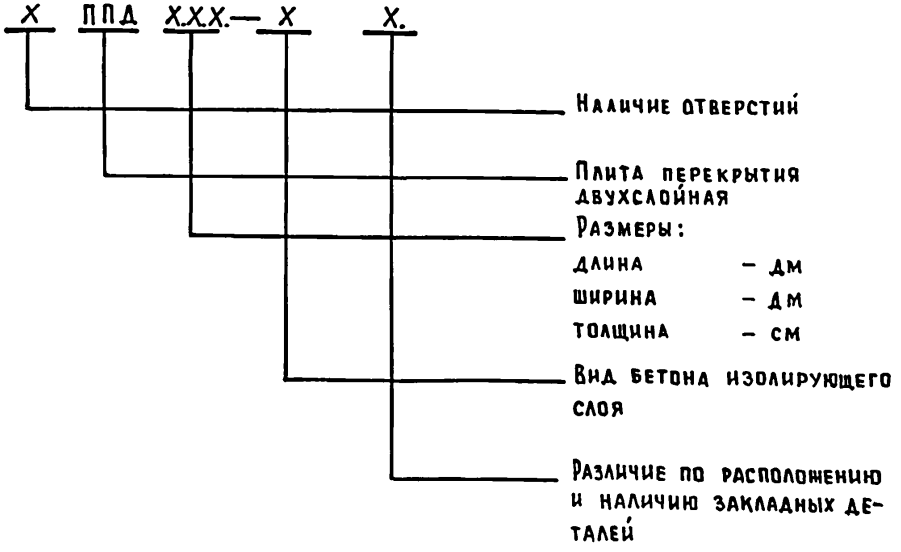

Например, ППД 50.12.40-Т – плита перекрытия двухслойная, длиной 50 дм, шириной 12 дм, толщиной 40 см, изолирующий слой из тяжелого бетона (т) γ_o = 2400 кг/м³

Альбом III часть 3

Плиты пола тамбуров

X ППТ X.X.X. – X. – X.

- Наличие отверстий
- Плита пола тамбура
- Размеры:
  - длина – дм
  - ширина – дм
  - толщина – см
- Вид бетона
- Различие по расположению и наличию закладных деталей

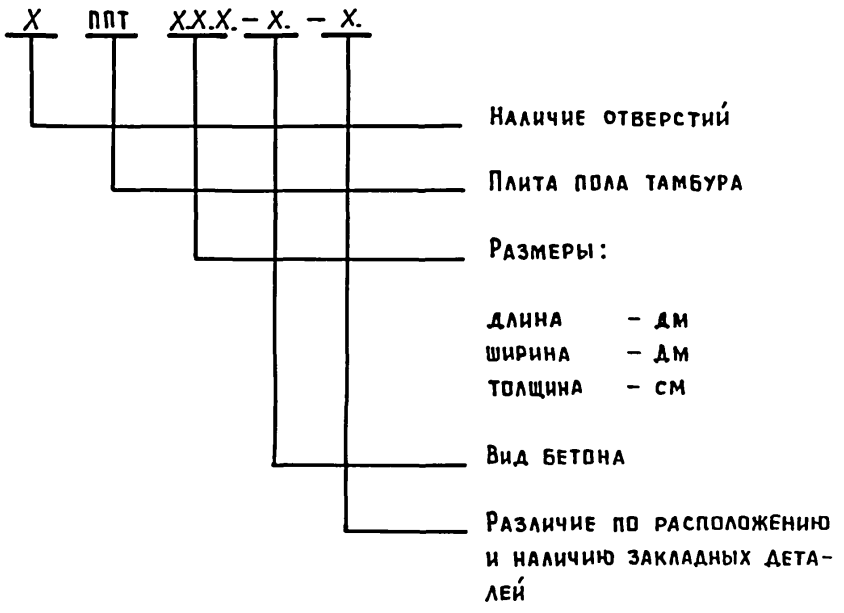

Например, 1ППТ 52.25.18-Т – плита пола тамбура с отверстием, длиной 52 дм, шириной 25 дм, толщиной 18 см из бетона (т) $\gamma_0 = 2400$ кг/м^3.

Инв.N подл.	Подпись и дата	Взам. инв.N

Привязан

Инв. N

801-3-51.85- КЖИ 3.1- ТУ

Лист 6

Плиты перекрытия вентплощадки

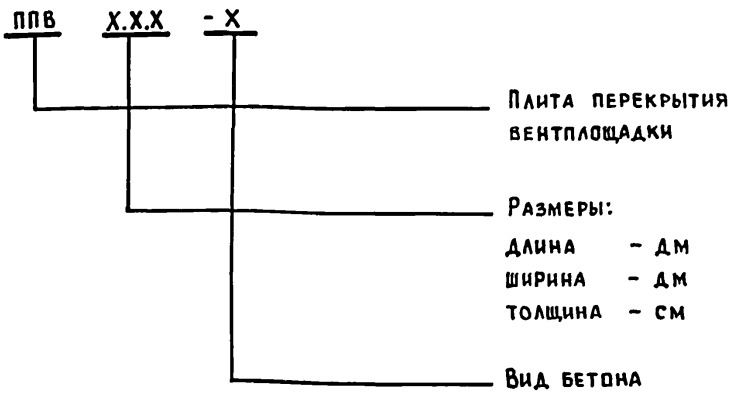

Например, ППВ 48.12.16-Т – плита перекрытия вентплощадки длиной 48 дм, шириной 12 дм, толщиной 16 см из тяжелого бетона (т) γ_o = 2400 кг/м^3.

Перегородки

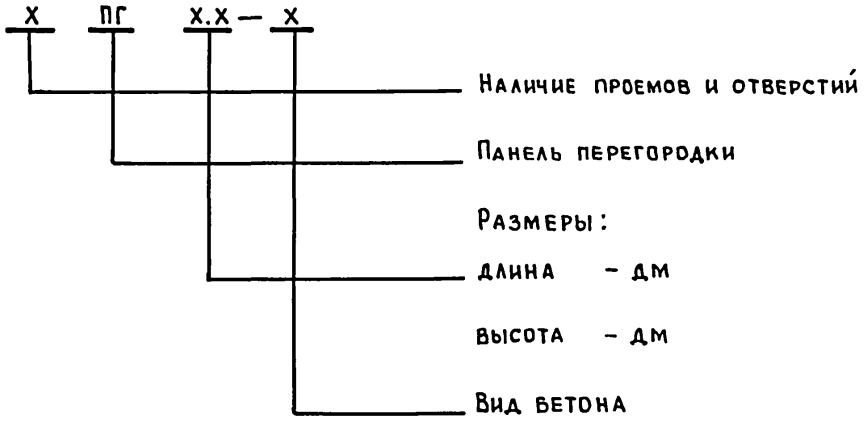

Например, ПГ 15.30-Т – панель перегородки длиной 15 дм, шириной 30 дм из тяжелого бетона (т) ρ_o = 2400 кг/м^3.

Альбом III часть 3

Фундаменты под оборудование каналов навозоудаления

X — ФОП, ФОН, ФО — XXX — -X — -X

- Тип транспортера
  - 1 – ТСН 160
  - 2 – ТСН 2.0Б
  - 3 – скреперная установка УС15
- Фундамент под оборудование привода ФОП натяжного устройства ФОН поворотной звездочки ФО
- Размеры:
  - длина – дм
  - ширина – дм
  - толщина – см
- Вид бетона
- Изделие обратного изображения (И)

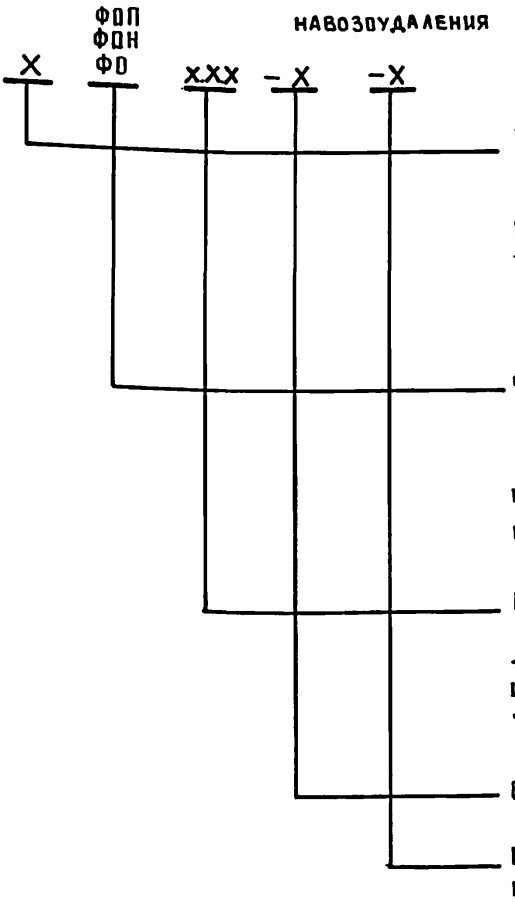

Например, 1ФО 15.15.42-Т – фундамент под оборудование поворотной звездочки транспортера ТСН 160 длиной 15 дм, шириной 15 дм, толщиной 42 см из тяжелого бетона (т) $\gamma_0 = 2400$ кг/м^3.

Инв. N подл.	Подпись и дата	Взам. инв. N

Привязан

Инв. N

801-5-51.85-КЖИ 3.1-ТУ

Лист 9

Плиты пола стойл

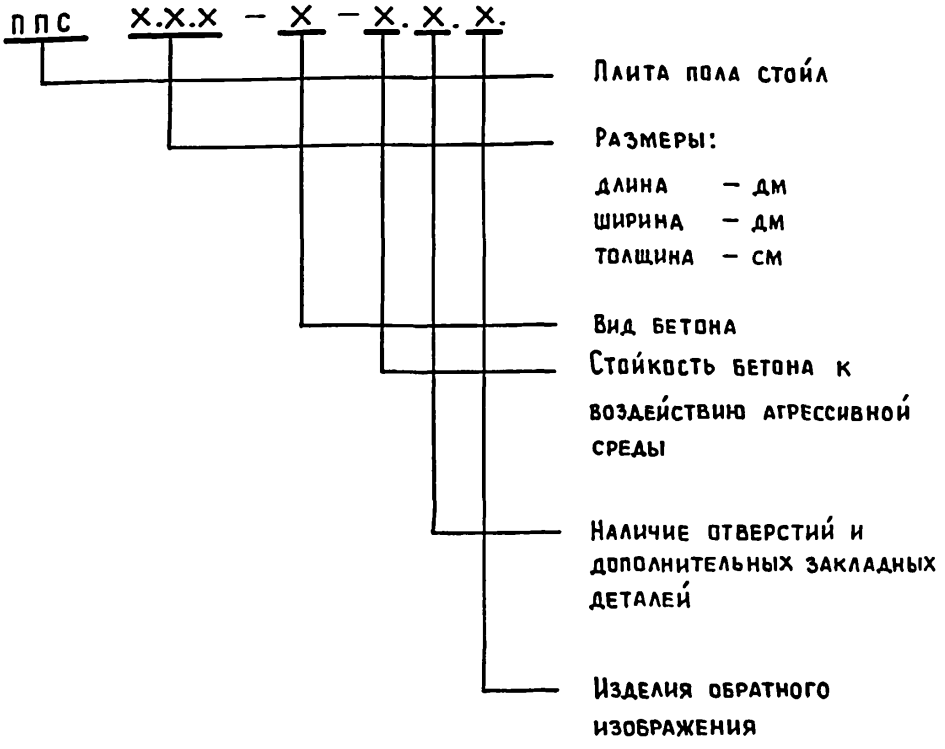

Например, ППС 18.10.8 –П-П.1.Н – плита пола стойла длиной 18 дм, шириной 10 дм, толщиной 8 см из керамзитобетона γ_o = 1200 кг/м³ повышенной плотности, с отверстием, обратного изображения.

Взам.инв.№ | Подпись и дата | Инв.№ подл.

Привязан

Инв.№

801-3-51.85-КЖИ 3.1-ТУ

Лист 10

Копир. Лихачева 21106-05 17 Формат А4

Блоки фундаментные ограждений

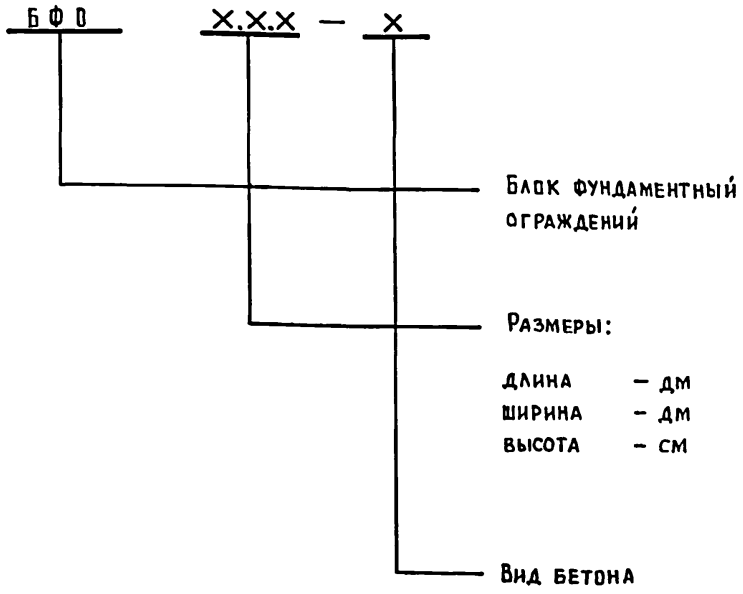

Например: БФО 20.3.28 – Т – блок фундаментный ограждений длиной 20 дм, шириной 3 дм, высотой 28 см из тяжелого бетона (Т) γ_o = 2400 кг/м^3.

Взам. инв. №

Подпись и дата

Инв. № подл.

Привязан

Инв. №

801-3-51.85- КЖИ 3.1-ТУ

Лист 11

Копир. Лихачева

21106-05 18 Формат А4

2. Правила приемки

2.1. Изделия, поставляемые потребителю, должны быть приняты техническим контролем предприятия-изготовителя партиями в соответствии с ГОСТ 13015.1-81.

2.2. Партия должна состоять из изделий, изготовленных предприятием в течение не более одной недели, при этом количество изделий в партии не должно превышать 100 шт.

2.3. При изготовлении изделий должен производиться входной, операционный и приемочный контроль. Требования к видам контроля п.п. 2.3-2.17 ТУ 69-203-82.

2.4. Предприятие-изготовитель должно сопровождать каждую принятую техническим контролем партию изделий документом о качестве – паспортом согласно ГОСТ 13015.3-81. Требования к содержанию паспорта СМ п. П.2.20, 2.21, ТУ 69-209-82.

Фактические данные о поставляемых изделиях, указываемые в документе о качестве, должны подтвердиться подписью работника, ответственного за технический контроль предприятия-изготовителя.

Разделы „Методы контроля", „Транспортирование и хранение" и „Гарантия изготовителя" см. ТУ 69-203-82.

3. Указания по привязке

3.1. В таблицах альбома указаны варианты применения элементов в следующих обозначениях:

I – для здания со стоечно-балочным каркасом

II – для здания с рамным каркасом

1 – при толщине стеновых панелей – 300 мм

2 – " " " " – 400 мм

Например:

I – 1 – для варианта здания со стоечно-балочным каркасом при толщине стеновой панели 300 мм

3.2. При привязке проекта заполняются неоговоренные переменные данные по геометрическим размерам и массам изделий на чертежах и в таблицах. Ненужные графы в таблицах вычеркиваются.

3.3. Неоговоренные размеры длины и толщины в маркировке изделий заполняются при привязке проекта в соответствии с указаниями 1, 12, 4 технических условий.

Инв. N подл.	Подпись и дата	Взам. инв. N

Альбом III часть 3

Формат	Зона	Поз	Обозначение	Наименование	Количество на исполнение КЖИ 3.1-01.0.0-										Примечание
					-										
				Документация											
А4			КЖИ 3.1-01.0.0 СБ	Сборочный чертеж	X										
А4			КЖИ 3.1-ТУ	Технические условия	X										
А4			КЖИ 3.1-РС	Ведомость расхода стали	X										
				Сборочные единицы											
А4		1	КЖИ 3.2-0.1.0	Каркас пространственный КП1	1										
А4		2	1.832.1-9 вып. 2	Изделие закладное М1	8										1,7 кг
А4		3	1.400-15	Изделие закладное МН105-5	4										1,3 кг
				Материалы											
		4		Цементно-песчаный											
				раствор марки 100	0,12										$м^3$
		5		Теплоизоляционный слой	1,35										$\overline{I\text{-}1}^{м^3}; \overline{II\text{-}1}$
				Теплоизоляционный слой	1,95										$\overline{I\text{-}2}^{м^3}; \overline{II\text{-}2}$
		6		Изолирующий слой											
				из тяжелого бетона	0,30										$м^3$

12 50-90112

Нач. отд.	Гомзяков		
Гл. кон. отд.	Теляковский		
Н. контр.	Юдин		
Гл. спец.	Юдин		
Рук. гр.	Котляр		
Инженер	Солоухин		
Инженер	Щеголова		

Привязан:

Инв. N

801-3-51.85-КЖИ 3.1-01.0.0

Плита перекрытия тамбура ППД (ППД 48.12.30-Т ППД 50.12.40-Т)

Стадия	Лист	Листов
Р		1

ГИПРОНИСЕЛЬХОЗ

Копир. Лихачева Формат А4

Альбом III часть 3

Рис. 1

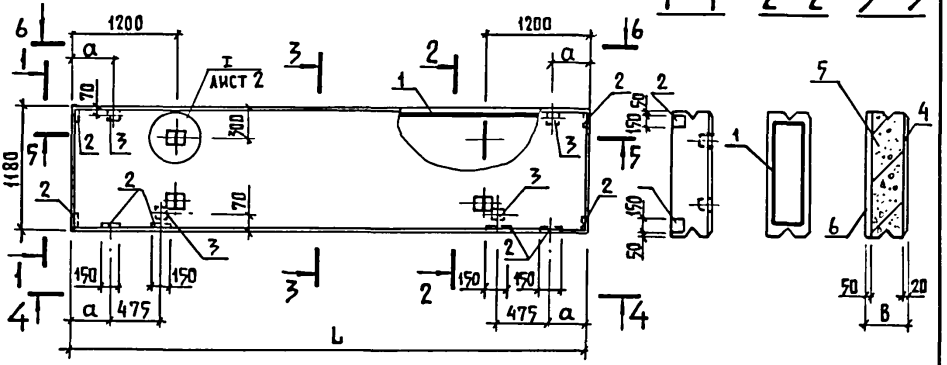

4 - 4

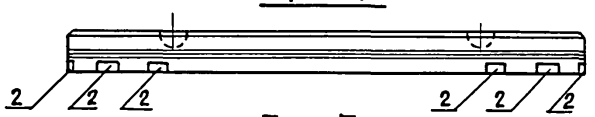

5 - 5

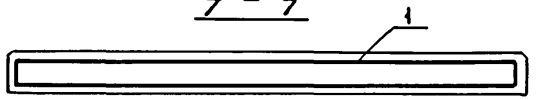

6 - 6

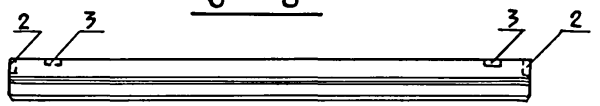

Привязан:

Инв. №

Нач. отд.	Гомзяков		
Гл. конструктор	Теляковский		
Н. контр.	Юдин		
Гл. спец.	Юдин		
Рук. груп.	Котляр		
Инженер	Солоухин		
Инженер	Щеголева		

801-3-51.85- КЖИ 3.1-01.0.0 СБ

Плита перекрытия тамбура ППД
(ППД 48.12.30-Т;
ППД 50.12.40-Т)
Сборочный чертеж

Стадия	Масса	Масштаб
Р	см. табл.	1:50
Лист 1	Листов 2	

ГИПРОНИСЕЛЬХОЗ

Взам. инв. №

Подпись и дата

Инв. № подл.

Копир. Лихачева 21106-05 22 Формат А4

Инв. N подл.	Подпись и дата	Взам. инв. N

Обозначение	Марка	Рисунок	Размеры мм L			В			а			Масса, кг			Примечание
			В А Р И А Н Т Ы												
			I-1; II-1	I-2; II-2		I-1; II-1	I-2; II-2		I-1; II-1	I-2; II-2		I-1; II-1	I-2; II-2		
КЖИ 3.1-01.0.0	ППД-12-Т	1	4750	4990		300	400		270	370		2280	2820		

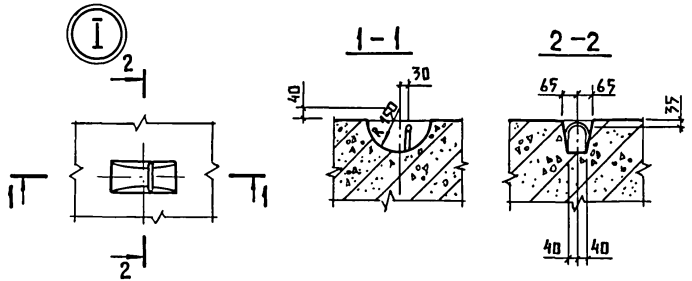

Привязан:			
Инв. N			

801-3-51.85-КЖИ 3.1-01.0.0 СБ

Лист 2

Копир. Лихачева

Формат А4

21106-05 23

Инв.№ подл.	Подпись и дата	Взам.инв.№

Формат	Зона	Поз	Обозначение	Наименование	Количество на исполнение КЖИ 3.1-02.0.0-	Примечание
				Документация		
А4			КЖИ 3.1-02.0.0 СБ	Сборочный чертеж		
А4			КЖИ 3.1 - ТУ	Технические условия		
А4			КЖИ 3.1 - РС	Ведомость расхода стали		
				Сборочные единицы		
А4		1	КЖИ 32-0.02.0	Каркас пространственный К02	1	
А4		2	1.400-15	Изделие закладное МН108-6	14	2,7 кг
				Материалы		
		3		Бетон марки М 200	2,17	$\frac{I-1;\ м^3}{II-1}$
				Бетон марки М 200	2,26	$\frac{I-2;\ м^3}{II-2}$

21106-05 24

Привязан

Инв.№

Нач.отд.	Гомзяков	
Гл.кон.отд.	Теляковский	
Н.контр.	Юдин	
Гл.спец.	Юдин	
Рук.груп.	Котляр	
Инженер	Солоухин	
Инженер	Щеголева	

801-3-51.85 КЖИ 3.1-02.0.0

Плита пола тамбура ППТ (ППТ 50.25.18-Т; ППТ 52.25.18-Т)

Стадия	Лист	Листов
Р		1

ГИПРОНИСЕЛЬХОЗ

Копир. Лихачева

Формат А4

Рис. 1

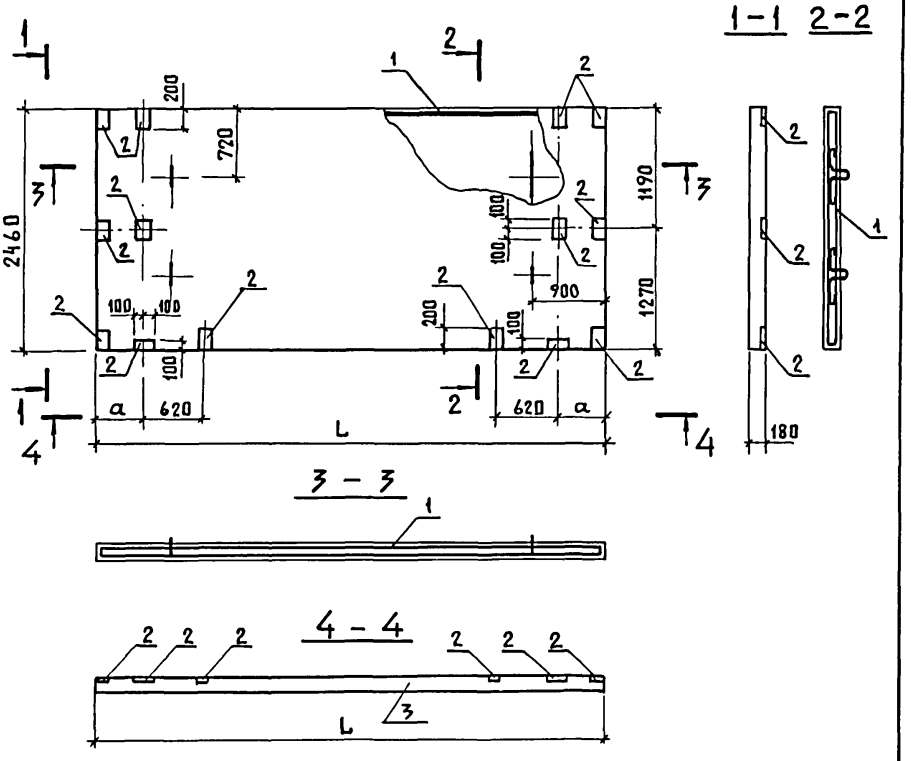

Привязан	
Инв.№	

Нач. отд.	Гомзяков		
Гл. кон. отд.	Теляковский		1.85
Н. контр.	Юдин		
Гл. спец.	Юдин		
Рук. груп.	Котляр		
Инженер	Солоухин		
Инженер	Щеголева		

801-3-51.85 КЖИ 3.1-02.0.0 СБ

Плита пола тамбура ППТ (ППТ 90.25.18-Т; ППТ 92.25.18-Т)
Сборочный чертёж

Стадия	Масса	Масштаб
Р	см. табл.	-
Лист 1	Листов 2	

ГИПРОНИСЕЛЬХОЗ

Копир. Лихачева 21106-05 25 Формат А4

Взам. инв.№ | Подпись и дата | Инв.№ подл.

Обозначение	Марка	Рисунок	Размеры						Масса, кг			Примечание
			L			a						
			Варианты									
			I-1, II-1	I-2, II-2		I-1, II-1	I-2, II-2		I-1, II-1	I-2, II-2		
КЖИ 3.1-02.0.0	ППТ...25.18-Т	1	4910	5110		350	450		5370	5600		

Альбом III часть 3

Формат	Зона	Поз	Обозначение	Наименование	Кол.	Примечание
				Документация		
А4			КЖИ 3.1-03.00 СБ	Сборочный чертеж		
А4			КЖИ 3.1-ТУ	Технические условия		
А4			КЖИ 3.1-РС	Ведомость расхода стали		
				Сборочные единицы		
А4		1	КЖИ 3.2-0.3.0	Каркас пространственный КП3	1	66,21 кг
				Материалы		
		2		Бетон марки М200	0,90	м³

Привязан

Инв. №

Взам. инв. №

Подпись и дата

Инв. № подл.

Нач. отд.	Гомзяков	
Гл. конст.	Теляковский	
Н. контр.	Юдин	
Гл. спец.	Юдин	
Рук. груп.	Котляр	
Инженер	Щеголева	

801-3-51.85- КЖИ 3.1-03.0.0

Плита перекрытия вентплощадки ППВ 48.12.16 - Т

Стадия	Лист	Листов
Р		1

ГИПРОНИСЕЛЬХОЗ

Копир. Анхачева 21106-05 27 Формат А4

Альбом III часть 3

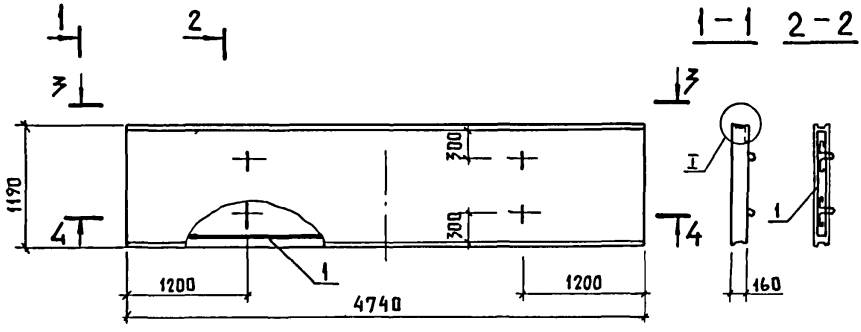

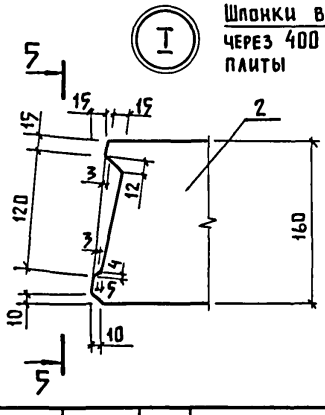

Привязан:

Инв. N

Взам. инв. N | Подпись и дата | Инв. N подл.

Нач. отд.	Гомзяков		
Гл. кон. отд.	Теляковский		
Н. контр.	Юдин		
Гл. спец.	Юдин		
Рук. груп.	Котляр		
Инженер	Щеголева		

801-3-51.85 КЖИ 3.1-03.0.0 СБ

Плита перекрытия вентплощадки ППВ 48.12.16-Т
Сборочный чертёж

Стадия	Масса	Масштаб
Р	2.230	1:50
Лист	Листов 1	

ГИПРОНИСЕЛЬХОЗ

Копир. Лихачева 21106-05 28 Формат А4

Инв.№ подл.	Подпись и дата	Взам.инв.№

Формат	Зона	Поз	Обозначение	Наименование	Количество на исполнение КЖИ 3.1-04.0.0 —										Примечание
					–	01	02	03							
				Документация											
А4			КЖИ 3.1-04.0.0 СБ	Сборочный чертеж											
А4			КЖИ 3.1-ТУ	Технические условия											
А4			КЖИ 3.1-РС	Ведомость расхода стали.											
				Сборочные единицы											
А4		1	КЖИ 3.2-0.7.0	Сетка арматурная С4	1										17,3 кг
			-01	Сетка арматурная С5		1									11,2 кг
			-02	Сетка арматурная С6			1								9,1 кг
			-03	Сетка арматурная С7				1							5,4 кг
А4		2	1.400-9, вып. 1	Изделие закладное УП1-7	2	2	2	1							1,39 кг
А4		3	1.400-15, вып. 1	Изделие закладное МН558	2	2	2	2							0,9 кг
				Материалы											
		4		Бетон марки М150	0,73	0,36	0,24	0,12							м³

21106-05 29

Нач.отд.	Гомзяков		801-3-51.85- КЖИ 3.1-04.0.0
Гл.констр.	Теляковский		
Н.контр.	Юдин		Панель перегородок ПГ (ПГ30.31-Т; ПГ15.31-Т, ПГ10.31-Т; ПГ5.31-Т)
Гл.спец.	Юдин		Стадия: Р; Лист: ; Листов: 1
Рук.гр.	Котляр		ГИПРОНИСЕЛЬХОЗ
Ст.инж.	Захарова		

Привязан

Инв.№

Копир. Лихачева Формат А4

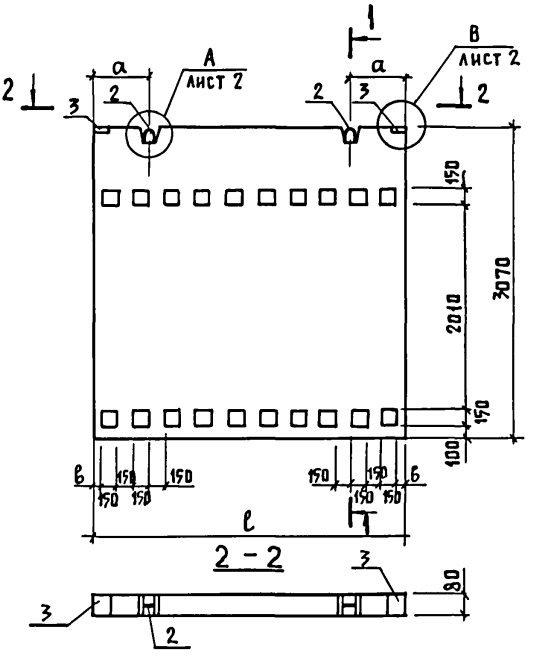

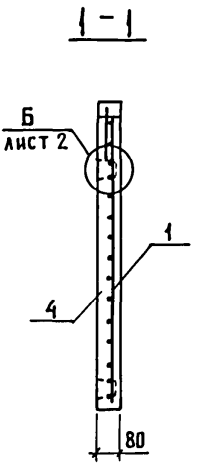

Обозначение	Марка	Размеры мм ℓ	а	в		Масса кг
КЖИ 3.1-04.0.0	ПГ30.31-Т	2980	490	65		1830.0
-01	ПГ15.31-Т	1480	250	65		900.0
-02	ПГ10.31-Т	980	200	115		600.0
-03	ПГ 5.31-Т	480	240	165		300.0

Привязан

Инв. №

Взам. инв. №

Подпись и дата

Инв. № подл.

801-3-51.85 КЖИ 3.1-04.0.0 СБ

Нач.отд.	Гомзяков	
Гл.конст.	Теляковский	
Н.контр.	Юдин	
Гл.спец.	Юдин	
Рук.гр.	Котляр	
Ст.инж.	Захарова	

Панель перегородок ПГ (ПГ30.31-Т; ПГ15.31-Т; ПГ10.31-Т; ПГ 5.31-Т)
Сборочный чертеж

Стадия	Масса	Масштаб
Р	см. табл.	1:50
Лист 1	Листов 2	

ГИПРОНИСЕЛЬХОЗ

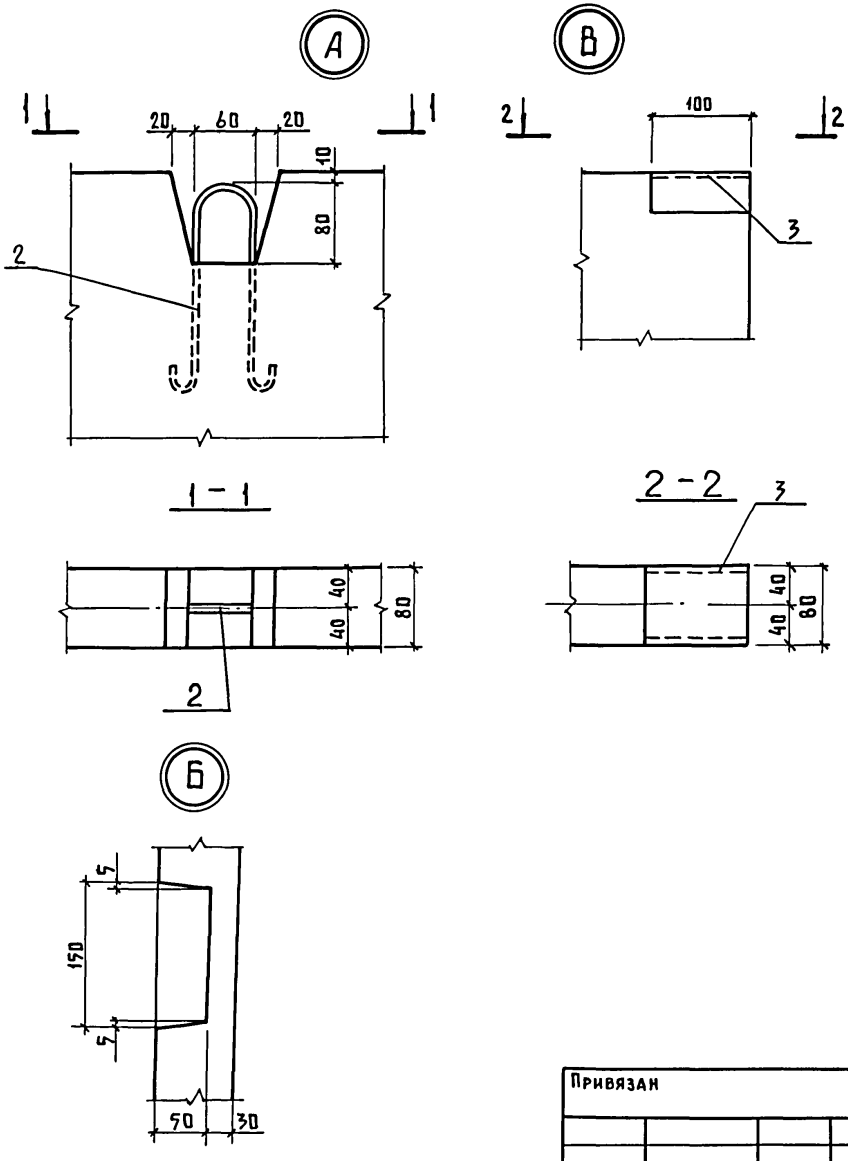

Инв. N подл.	Подпись и дата	Взам. инв. N

Привязан

Инв. N

801-3-51.85-КЖИ 3.1-04.0.0 СБ

Лист 2

Копир. Лихачева 21106-05 31 Формат А4

Альбом III часть 3

Формат	Зона	Поз.	Обозначение	Наименование	Кол.	Примечание
				Документация		
А4			КЖИ 3.1-07.0.0.СБ	Сборочный чертеж		
А4			КЖИ 3.1-ТУ	Технические условия		
А4			КЖИ – РС	Ведомость расхода стали		
				Сборочные единицы		
А4		1	КЖИ 3.2-0.9.0	Сетка арматурная С10	1	10,0 кг
А4		2	1.400-15 вып. 1	Изделие закладное МН-558	4	0,9 кг
А4		3	1.400-9 вып. 1	Изделие закладное УП 1-7	2	1,39 кг
				Материалы		
		4		Бетон марки М200	0,49	м³

Привязан

Инв. N

Взам. инв. N | Подпись и дата | Инв. N подл.

Нач. отд.	Гомзяков		
Гл. конст.	Теляковский		
Гл. спец.	Юдин		
Н. контр.	Юдин		
Рук. гр.	Котляр		
Ст. инж.	Захарова		

801-3-51.85-КЖИ 3.1-07.0.0

Панель перегородок ПГ 52.12-Т

Стадия	Лист	Листов
Р		1

ГИПРОНИСЕЛЬХОЗ

Копир. Лихачева 21106-05 32 Формат А4

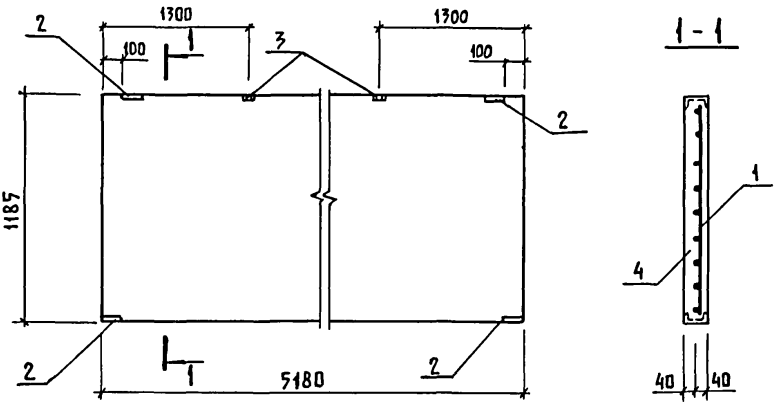

Привязан

Инв. N

Нач. отд.	Гомзяков		
Гл. констр.	Теляковский		
Н. контр.	Юдин		
Гл. спец.	Юдин		
Рук. гр.	Котляр		
Ст. инж.	Захарова		

801-3-51.85- КЖИ 3.1-05.00 СБ

Панель перегородок ПГ 52.12-Т

Сборочный чертеж

Стадия	Масса	Масштаб
Р	1176	1:50
Лист	Листов 1	

ГИПРОНИСЕЛЬХОЗ

Взам. инв. N | Подпись и дата | Инв. N подл.

Инв. N подл.	Подпись и дата	Взам. инв. N

Альбом III часть 3

Формат	Зона	Поз.	Обозначение	Наименование	Количество на исполнение КЖИ 3.1-06.0.0-										Примечание
					–	01	02								
				Документация											
А4			КЖИ 3.1-0.6.0.0	Сборочный чертеж	X	X	X								
А4			КЖИ 3.1-ТУ	Технические условия	X	X	X								
А4			КЖИ 3.1-РС	Ведомость расхода стали	X	X	X								
				Сборочные единицы											
А4		1	КЖИ 3.2-0.14.00	Изделие закладное МН4-1	4										1,47 кг
А4		2	КЖИ 3.2-0.13.00	Изделие закладное МН3	2										2,57 кг
А4		3	3.818.9-2 вып. 4	Изделие закладное МН1	2	2	4								0,8
А4		4	КЖИ 3.2-0.14.00-01	Изделие закладное МН4-2		2	2								1,35 кг
А4		5	КЖИ 3.2-0.12.00	Изделие закладное МН2		1	1								18,62 кг

21106-05 34

Привязан:			
Инв. N			

Нач. отд.	Гомзяков		
Гл. констр.	Теляковский		1.85
Н. контр.	Юдин		
Гл. спец.	Юдин		
Рук. гр.	Котляр		
Исполн.	Захарова	Закар	

801-3-51.85 КЖИ 3.1-06.0.0

Фундамент 2ФО
(2ФОП 13.80.41-Т;
2ФОН 15.15.36-Т;
2ФОН 12.12.36-Т)

Стадия	Лист	Листов
Р	1	2

ГИПРОНИСЕЛЬХОЗ

Копир. Лихачева

Формат А4

Инв.№ подл.	Подпись и дата	Взам. инв.№

Формат	Зона	Поз.	Обозначение	Наименование	Количество на исполнение КЖИ 3.1-0.6.0.0— —	01	02	Примечание
				Детали				
Бч		6		С $\frac{4\text{Вр I-200}}{4\text{Вр I-200}}$ 1140×750×20				
				гост 78478-81	1			1,1 кг
				С $\frac{4\text{Вр I-200}}{4\text{Вр I-200}}$ 1440×1440×20				
				гост 8478-81		2		2,7 кг.
				С $\frac{4\text{Вр I-200}}{4\text{Вр I-200}}$ 1140×1140×20				
				гост 8478-81			2	1,6 кг
Бч		7		Брусок $\frac{50\times50\ \text{гост } 24454-80}{\text{сосна или ель} \leq 20\%}$				
				$\ell = 50$	2	6	4	
				Материалы				
		8		Бетон марки М200	0,32	0,67	0,43	м³

Привязан:

Инв.№

801-3-51.85- КЖИ 3.1-0.6.0.0

Лист 2

Рис. 1

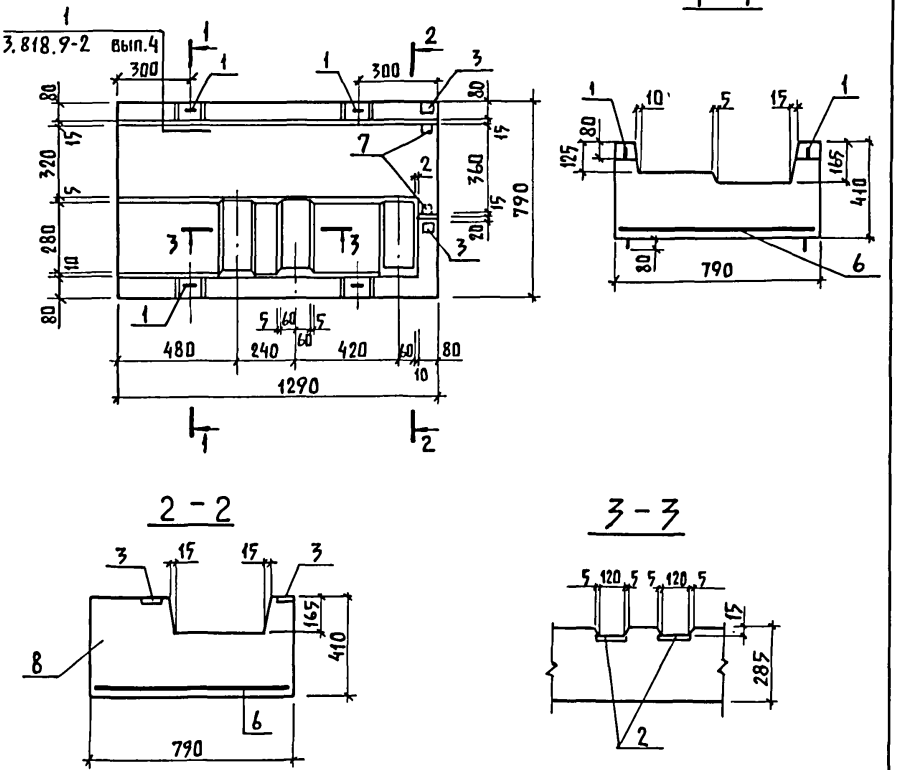

Привязан

Инв. №

Нач. отд.	Гомзяков		
Гл. констр.	Теляковский		
Н. контр.	Юдин		
Гл. спец.	Юдин		
Рук. гр.	Котляр		
Ст. инж.	Захарова		

801-3-51.85 КЖИ 3.1-06.0.0 СБ

Фундамент 2ФО (2ФОП 13.8-41-Т; 2ФОП 15.15.36-Т; 2ФОП 12.12.36-Т) Сборочный чертеж

Стадия	Масса	Масштаб
Р	см. табл.	1:20
Лист 1	Листов 3	

ГИПРОНИСЕЛЬХОЗ

Копир. Лихачева 21106-05 36 Формат А4

Взам. инв. №

Подпись и дата

Инв. № подл.

Рис. 2

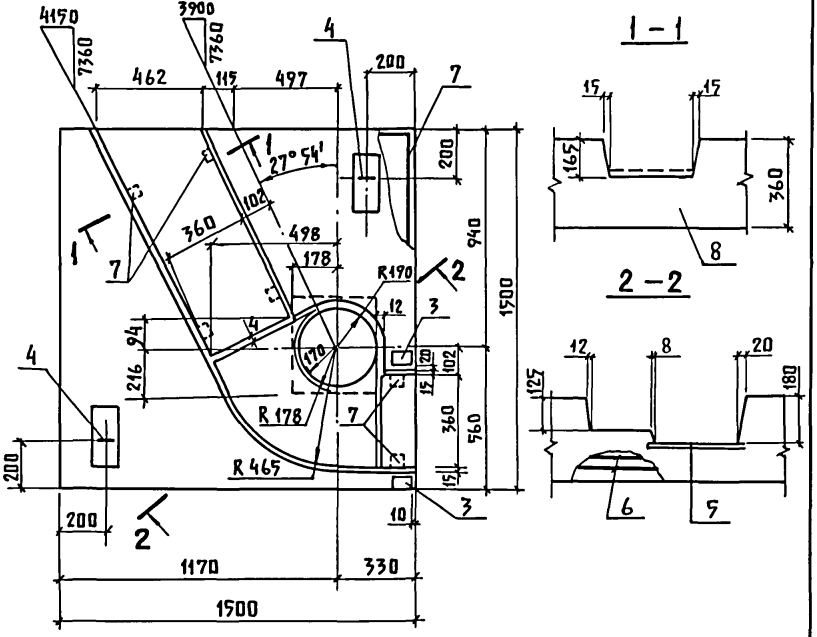

Обозначение	Марка	Рис.	Масса кг
КЖИ 3.1-06.0.0	2ФОП13.8.41-Т	1	780
-01	2ФОН 15.15.36-Т	2	1610
-02	2ФОН 12.12.36-Т	3	1070

Взам. инв. №

Подпись и дата

Инв. № подл.

Привязан

Инв. №

801-3-51.85-КЖИ 3.1-06.0.0 СБ

Лист 2

Рис. 3

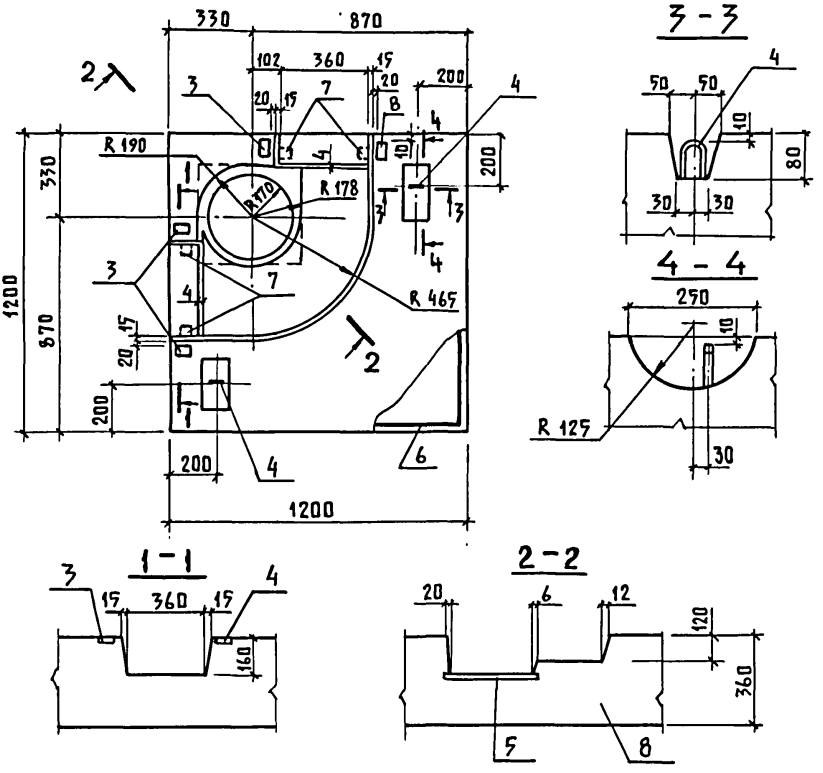

Инв. № подл. | Подпись и дата | Взам. инв. №

Привязан

Инв. №

801-3-51.85-КЖИ 3.1-06.0.0 СБ

Лист 3

Инв. N подл.	Подпись и дата	Взам. инв. N

Альбом III часть 3

Формат	Зона	Поз.	Обозначение	Наименование	Количество на исполнение КЖИ 3.1-07.0.0-										Примечание
					–	01	02								
				Документация											
А4			КЖИ 3.1-07.0.0 СБ	Сборочный чертеж	X	X	X								
А4			КЖИ 3.1 - ТУ	Технические условия	X	X	X								
А4			КЖИ 3.1 - РС	Ведомость расхода стали	X	X	X								
				Сборочные единицы											
БЧ		1		$1/2\ \frac{5Вр\,I-100}{5Вр\,I-100}\ 1040\times2380\ \frac{40}{20}$											
				ГОСТ 8478-81	1										5,05 кг
БЧ		2		$1/2\ \frac{5Вр\,I-100}{5Вр\,I-100}\ 1040\times540\ \frac{20}{20}$											
				ГОСТ 8478-81	1										1,01 кг
БЧ		3		$1/2\ \frac{5Вр\,I-100}{5Вр\,I-100}\ 1040\times530\ \frac{30}{20}$											
				ГОСТ 8478-81		2	2								0,98 кг

Нач. отд.	Гомзяков	[signature]		X11.85
Гл. кон. отд.	Теляковский	[signature]		
Н. контр.	Юдин	[signature]		
Гл. спец.	Юдин	[signature]		
Рук. груп.	Капнулина	[signature]		
Инженер	Щеголева	[signature]		

Привязан

Инв. N

801-3-51.85- КЖИ 3.1-07.0.0

Фундамент под оборудование ЗФО (ЗФОП 20.6.40-Т-Н; ЗФОН 10.5.40-Т; ЗФОН 10.5.40-Т-Н)

Стадия	Лист	Листов
Р	1	2

ГИПРОНИСЕЛЬХОЗ

Копир. Лихачева

Формат А4

21106-05 39

38

Инв. № подл.	Подпись и дата	Взам. инв. №

Формат	Зона	Поз	Обозначение	Наименование	Количество на исполнение КЖИ 3.1-07.0.0										Примечание
					-	01	02								
А4		4	КЖИ 3.2-0.11.00	Изделие закладное МН1	1	1	1								19,62 кг
А4		5	КЖИ 3.2-0.12.00	Изделие закладное МН2	3										3,18 кг
А4		6	1.400-9 вып. 1	Петля УП2-2	2										0,59 кг
			1.400-9 вып. 1	Петля УП1-1		2	2								0,31 кг
БЧ		7	КЖИ 3.1-07.0.0	Труба 25×2,5 ГОСТ 10704-76 / Вст3кп2 ГОСТ 535-79											
				ℓ = 600	2										0,83 кг
			-01	ℓ = 500		2	2								0,70 кг
				Материалы											
		8		Бетон марки М 200	0,46	0,12	0,12								м³

21106-05 40

Сетки позиций 1; 2; 3 резать пополам по ширине

Привязан			
Инв. №			

801-3-51.85- КЖИ 3.1-07.0.0

Лист 2

Копир. Лихачева Формат А4

Рис. 1

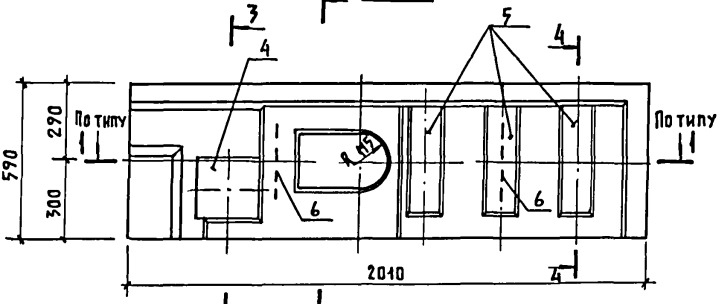

1-1

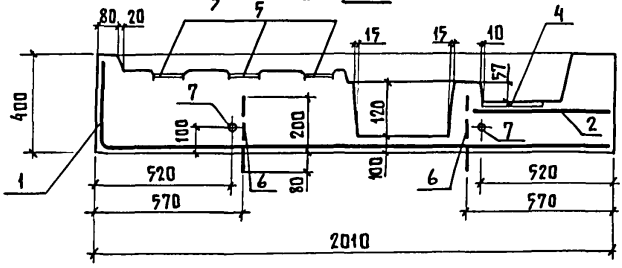

2-2

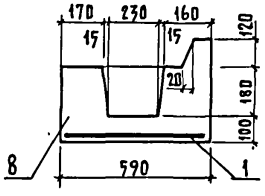

3-3

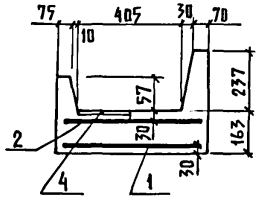

4-4

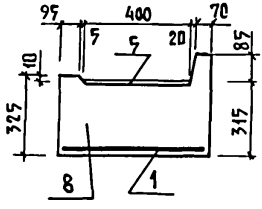

Привязан:

Инв. №

Нач. отд.	Гомзяков		
Гл. кон. отд	Теляковский		
Н. контр.	Юдин		
Гл. спец.	Юдин		
Рук. груп.	Капнулина		
Инженер	Щеголева		

801-3-51.85-КЖИ 3.1-07.0.0 СБ

Фундамент под оборудование ЗФО (ЗФОП 20.6.40-Т-н; ЗФОН 10.5.40-Т; ЗФОН 10.5.40-Т-н)

Стадия	Масса	Масштаб
Р	см. табл.	1:20
Лист 1	Листов 2	

ГИПРОНИСЕЛЬХОЗ

Взам. инв. №

Подпись и дата

Инв. № подл.

Копир. Лихачева 21106-05 41 Формат А4

Рис. 2

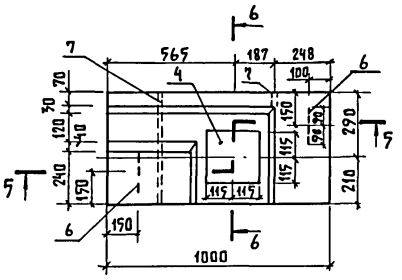

5 – 5

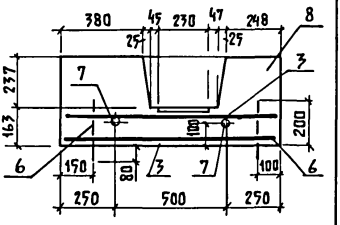

Рис. 3

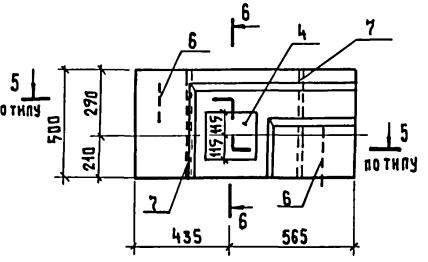

6 – 6

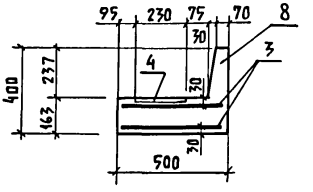

Обозначение	Марка	Рис.	Масса (т)
КЖИ 3.1-07.0.0	3ФОП 20.6.40-Т-Н	1	1,15
-01	3ФОН 10.5.40-Т	2	0.30
-02	3ФОН 10.5.40-Т-Н	3	0,30

Привязан:

Инв. N

Взам. инв. N

Подпись и дата

Инв. N подл.

801-3-51.85 КЖИ 3.1-07.0.0 СБ

Лист 2

Альбом III часть 3

Формат	Зона	Поз	Обозначение	Наименование	Кол.	Примечание
				Документация		
А4			КЖИ 3.1-08.0.0 СБ	Сборочный чертеж		
А4			КЖИ 3.1- ТУ	Технические условия		
А4			КЖИ 3.1-РС	Ведомость расхода стали		
				Сборочные единицы		
				Сетки арматурные		
Б4		1		С $\frac{5Вр\bar{I}-100}{5Вр\bar{I}-100}$ 1040 ГОСТ 8478-81 ℓ=2240	2	7,48 кг
Б4		2		С $\frac{5Вр\bar{I}-100}{5Вр\bar{I}-100}$ 1280 ГОСТ 8478-81 ℓ=2080	2	8,30 кг
Б4		3		С $\frac{5Вр\bar{I}-100}{5Вр\bar{I}-100}$ 1040 ГОСТ 8478-81 ℓ=2740	1	9,14 кг
Б4		4		С $\frac{5Вр\bar{I}-100}{5Вр\bar{I}-100}$ 1280 ГОСТ 8478-81 ℓ=2380	1	9,50 кг
А4		5	1.400-9 вып. 1	Петля УП1-6	2	0,98 кг
				Материалы		
		6		Бетон марки М150	0,82	м^3

Привязан

Инв. №

Взам. инв. №

Подпись и дата

Инв. № подл.

Нач. отд.	Гомзяков	
Гл. констр.	Теляковский	
Н. контр.	Юдин	
Гл. спец.	Юдин	
Рук. гр.	Котляр	
Ст. инж.	Захарова	

801-3-51.85 - КЖИ 3.1-08.0.0

Приямок ПЯ 15.12.15

Стадия	Лист	Листов
Р		1

ГИПРОНИСЕЛЬХОЗ

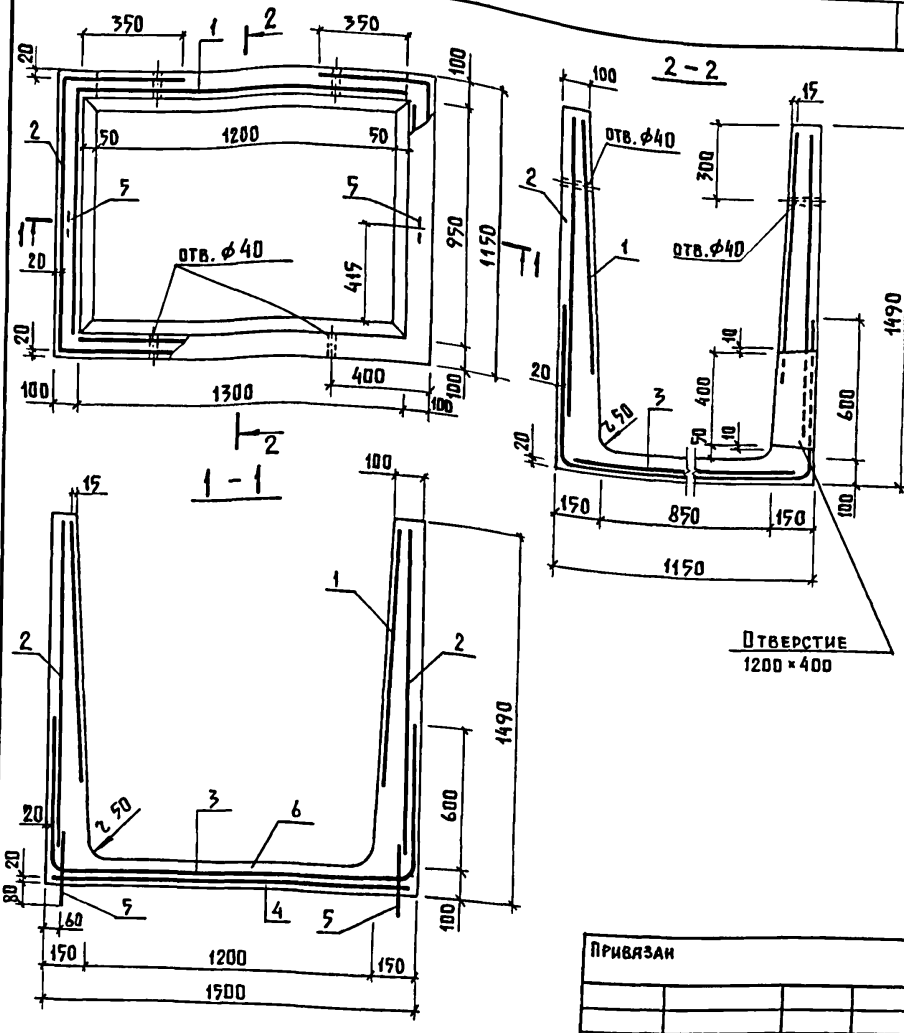

Привязан

Инв. №

Нач. отд.	Гомзяков		801-3-51.85- КЖИ 3.1-08.0.0 СБ		
Гл. кон. отд.	Теляковский				
Н. контр.	Юдин		Приямок ПЯ-15.12.15 Сборочный чертеж	Стадия	Масса	Масштаб
Гл. спец.	Юдин			Р	2.05	1:20
Рук. гр.	Котляр			Лист	Листов 1	
Ст. инж.	Захарова			ГИПРОНИСЕЛЬХОЗ		

Взам. инв. №

Подпись и дата

Инв. № подл.

Инв.№ подл.	Подпись и дата	Взам. инв.№

Формат	Зона	Поз.	Обозначение	Наименование	Количество на исполнение КЖИ 3.1-09.0.0-										Примечание
					-	01	02								
				Документация											
А4			КЖИ 3.1-09.0.0 СБ	Сборочный чертёж											
А4			КЖИ 3.1 - ТУ	Технические условия											
А4			КЖИ 3.1 - РС	Ведомость расхода стали											
				Сборочные единицы											
А4		1	КЖИ 3.2-0.8.0	Сетка арматурная С8	1										3,98 кг
			-01	Сетка арматурная С9		1	1								4,15 кг
А4		2	1.400-9 вып.1	Петля для подъема УП1-2	4	4	4								0,33 кг
				Материалы											
		3		Керамзитобетон марки М75	0,15	0,15	0,15								$м^3$

21106-05 45

Привязан :

Инв.№

Нач.отд.	Гомзяков	
Гл.констр.	Теляковский	
Н.контр.	Юдин	
Гл.спец.	Юдин	
Рук.гр.	Капнулина	
Инженер	Солоухин	

801-3-51.85- КЖИ 3.1-09.0.0

Плита пола стойл ППС (ППС 19.10.8-П; ППС 19.10.8-П-1; ППС 19.10.8-П.1Н)

Стадия	Лист	Листов
Р		1

ГИПРОНИСЕЛЬХОЗ

Копир. Лихачева

Формат А4

Рис. 1

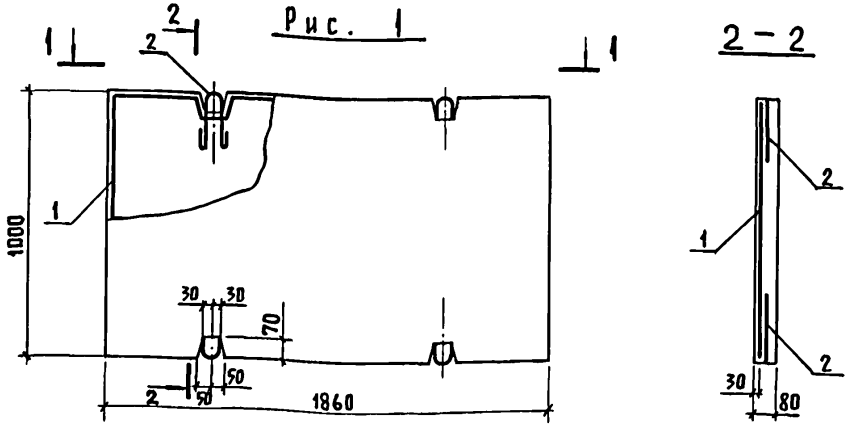

Рис. 2

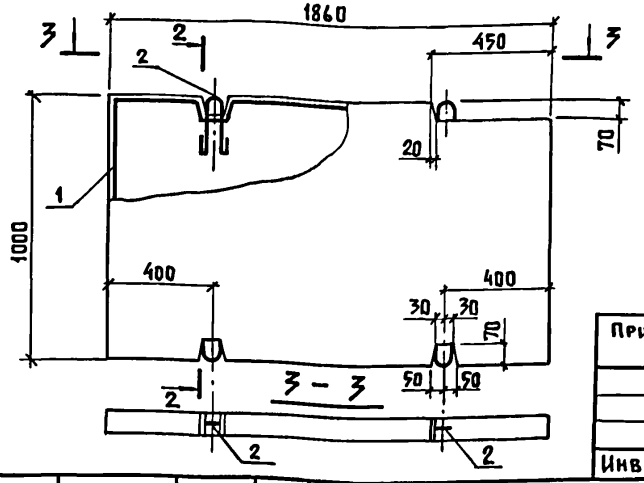

Привязан:

Инв. №

Взам. инв. №			
Подпись и дата			
Инв. № подл.			

801-3-51.85- КЖИ 3.1-09.0.0 СБ

Нач. отд.	Гомзяков	
Гл. констр.	Теляковский	
Н. контр.	Юдин	
Гл. спец.	Юдин	
Рук. гр.	Капнулина	
Инженер	Солоухин	

Плита пола стойл ППС
СППС 19.10.8-П;
ППС 19.10.8-П-1; ППС 19.10.8-П-1.Н)
Сборочный чертёж

Стадия	Масса	Масштаб
Р	СМ. ТАБЛ.	1:20
Лист 1	Листов 2	

ГИПРОНИСЕЛЬХОЗ

Копир. Лихачева 21106-05 46 Формат А4

Рис. 3

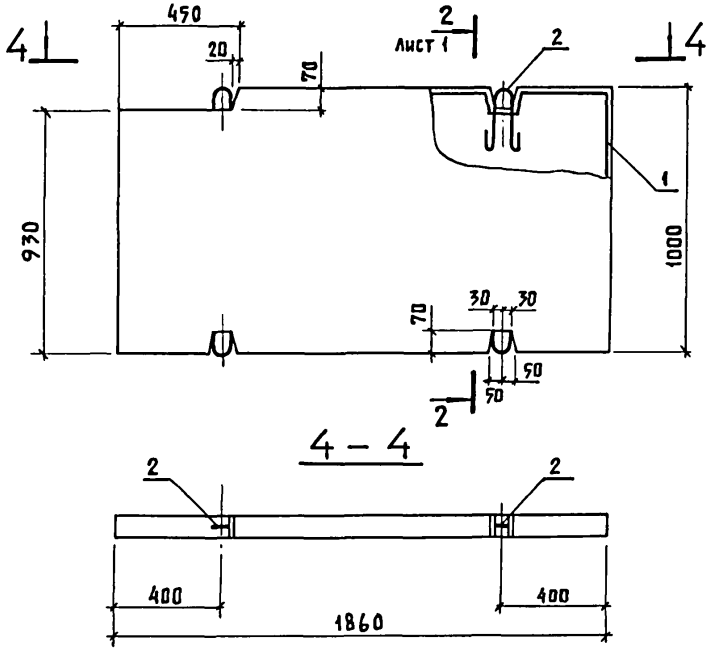

Обозначение	Марка	Рис.	Масса, кг	Примечание
КЖИ 3.1-09.0.0	ППС 19.10.8-П	1	190	
-01	ППС 19.10.8-П-1	2	188	
-02	ППС 19.10.8-П-1.Н	3	188	

Взам. инв. N

Подпись и дата

Инв. N подл.

Привязан

Инв. N

801-3-51.85- КЖИ 3.1- 09.0.0 СБ

Лист 2

Копир. Лихачева

21106-05 47 Формат А4

Инв.№ подл.	Подпись и дата	Взам.инв.№

Формат	Зона	Поз	Обозначение	Наименование	Количество на исполнение КЖИ 3.1-10.0.0- –	01	Примечание
				Документация			
А4			КЖИ 3.1-10.0.0 СБ	Сборочный чертеж			
А4			КЖИ 3.1 - ТУ	Технические условия			
А4			КЖИ 3.1 - РС	Ведомость расхода стали			
				Сборочные единицы			
А4		1	КЖИ 3.2-0.11.0	Изделие закладное МН1	1	2	1,67 кг
Б4		2	КЖИ 3.2-10.0.0	Труба 25×1 ГОСТ 10704-76			
				Вст3кп2 ГОСТ 535-79 ℓ=300	2	2	0,18 кг
				Материалы			
		3		Бетон марки М200	0,1	0,13	$м^3$

21106-05 48

Нач.отд.	Гомзяков		
Гл.констр.	Теляковский		I.85
Н.контр.	Юдин		
Гл.спец.	Юдин		
Рук.гр.	Капнулина		
Инженер	Солоухин		

Привязан

Инв.№

801-3-51.85-КЖИ 3.1-10.0.0

Блок фундаментный ограждений БФО (БФО 14.3.28-Т БФО 20.3.28-т)

Стадия	Лист	Листов
Р		1

ГИПРОНИСЕЛЬХОЗ

Копир. Лихачева Формат А4

Рис. 1

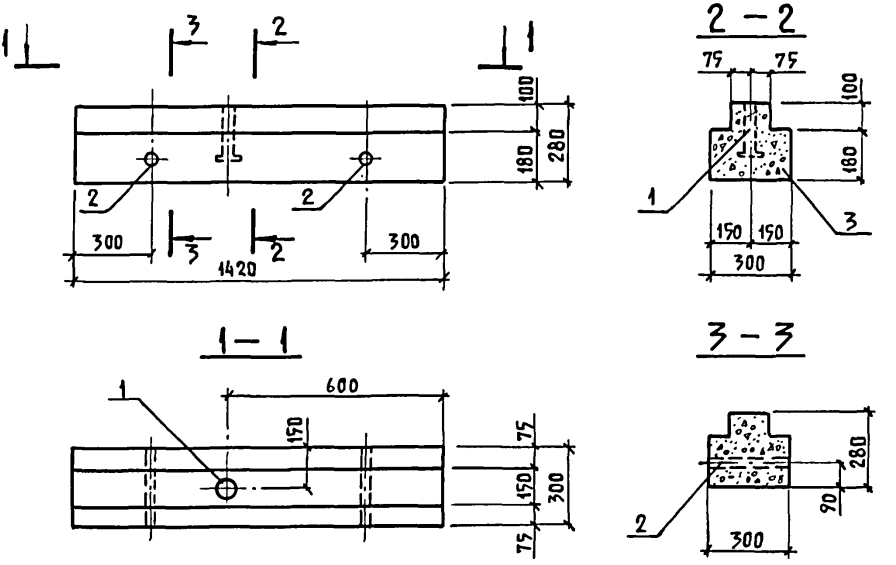

Обозначение	Марка	Рис.	Масса, кг	Примечание
КЖИ 3.1-10.00	БФО 14.3.28-Т	1	235.0	
-01	БФО 20.3.28-Т	2	310.0	

Привязан

Инв. №

Взам. инв. №

Подпись и дата

Инв. № подл.

Нач. отд.	Гомзяков	
Гл. констр.	Теляковский	
Н. контр.	Юдин	
Гл. спец.	Юдин	
Рук. гр.	Капиулина	
Инженер	Солоухин	

801-3-51.85- КЖИ 3.1-10.00 СБ

Блок фундаментный ограждения БФО (БФО 14.3.28-Т, БФО 20.3.28-Т) Сборочный чертеж

Стадия	Масса	Масштаб
Р	См. табл.	1:20
Лист 1	Листов 2	

ГИПРОНИСЕЛЬХОЗ

Рис. 2

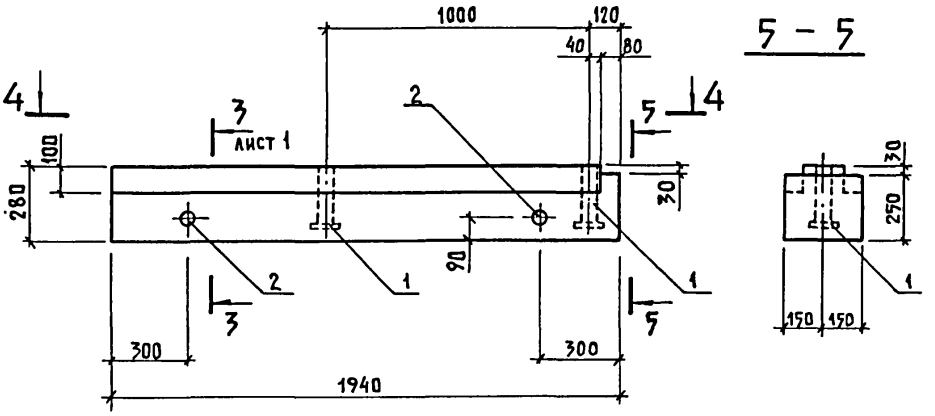

4 - 4

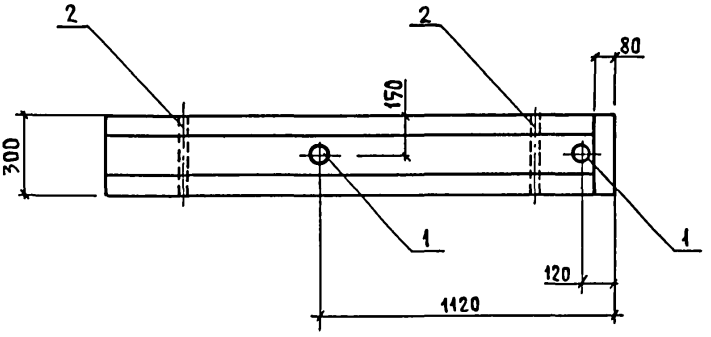

Инв. № подл.	Подпись и дата	Взам. инв. №

Привязан:

Инв. №

801-3-51.85- КЖИ 3.1-10.00 СБ

Лист 2

Копир. Лихачева 21106-05 50 Формат А4

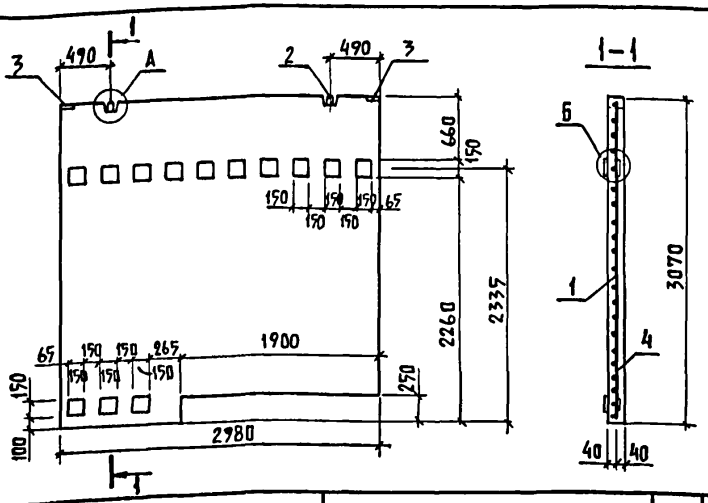

Формат	Зона	Поз.	Обозначение	Наименование	Кол.	Примечание
				Документация		
А4			КЖИ 3.1-ТУ	Технические условия		
А4			КЖИ 3.1-РС	Ведомость расхода стали		
А4			КЖИ 3.1-04.0.0 СБ	Узлы „А"; „Б"		
				Сборочные единицы		
А4		1	КЖИ 3.2-0.07 СБ	Сетка арматурная С4	1	17,3 кг
А4		2	1.400-9 вып. 1	Изделие закладное УП1-7	2	1,39 кг
А4		3	1.400-15 вып. 1	Изделие закладное МН 558	2	0,9 кг
				Материалы		
		4		Бетон марки М 150	0,70	м³

При изготовлении панели ПГ30.31-Т-1 арматурную сетку С4 вырезать по месту.

Привязан:

Инв. №

Взам. инв. №

Подпись и дата

Инв. № подл.

Нач. отд.	Гомзяков	
Гл. кон. отд.	Теляковский	
Н. контр.	Юдин	
Гл. спец.	Юдин	
Рук. груп.	Капнулина	
Инженер	Щеголева	

801-3-51.85 - КЖИ 3.1-11.0.0

Панель перегородки ПГ30.31-Т-1

Стадия	Масса	Масштаб
Р	1780	1:50
Лист	Листов 1	

ГИПРОНИСЕЛЬХОЗ

Копир. Лихачева 21106-05 51 Формат А4

Инв.№ подл.	Подпись и дата	Взам.инв.№

Формат	Зона	Поз.	Обозначение	Наименование	Количество на исполнение КЖИ 3.1-12.0.0-									Примечание
					-	01								
				Документация										
А4			КЖИ 3.1-12.0.0 СБ	Сборочный чертеж										
А4			КЖИ 3.1 - ТУ	Технические условия										
				Сборочные единицы										
А3		1	1.823-1 вып.1	Колонна СК2-42-2	1									
			1.823-1 вып.1	Колонна СК2-36-2		1								
А4		2	1.400-6/76 вып.1	Изделие закладное М1-11-5	2									4,3 кг
А4		3	КЖИ 3.2-0.19.0.0	Изделие закладное МН5		2								1,7 кг

21106-05 52

Привязан			
Инв.№			

Нач.отд.	Гомзяков	
Гл.кон.отд.	Теляковский	
Н.контр.	Юдин	
Гл.спец.	Юдин	
Рук.гр.	Котляр	
Инженер	Кошкина	

801-3-51.85- КЖИ 3.1-12.0.0

Колонна СК2 (СК2-42-2-1; СК2-36-2-1)

Стадия	Лист	Листов
Р		1

ГИПРОНИСЕЛЬХОЗ

Копир. Лихачева Формат А4

Рис. 1

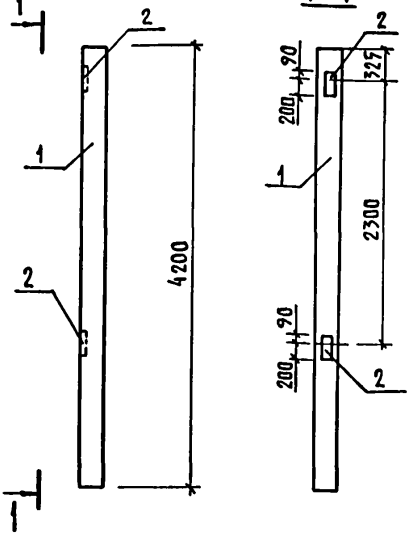

Рис. 2

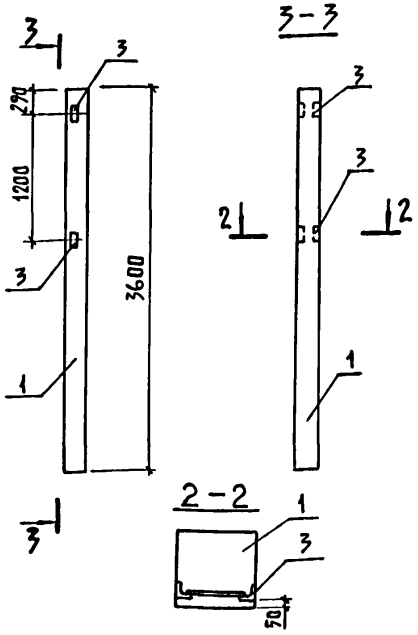

Марка	Изделия закладные								Всего	Общий расход
	Арматура класса A-III ГОСТ 5781-82			Прокат марки Вст3кп2 ГОСТ 8509-72		ГОСТ 103-76				
	⌀12	⌀14	Итого	L 63×5	Итого	-200×10	-50×10	Итого		
СК2-36-2-1	0,72		0,72	3,0	3,0				3,72	3,72
СК2-42-2-1		1,60	1,60			9,2	1,60	10,8	12,4	12,4

Обозначение	Марка	Рис.	Масса кг
КЖИ 3.1-12.0.0	СК2-42-2-1	1	420
-01	СК2-36-2-1	2	360

Привязан:

Инв. N

Взам. инв. N | Подпись и дата | Инв. N подл.

801-3-51.85-КЖИ 3.1-12.0.0 СБ

Нач. отд.	Гомзяков	
Гл. кон. отд.	Теляковский	
Н. контр.	Юдин	
Гл. спец.	Юдин	
Рук. гр.	Коталяр	
Инженер	Кошкина	

Колонна СК2 (СК2-42-2-1; СК2-36-2-1) Сборочный чертеж

Стадия	Масса	Масштаб
Р	см. табл.	1:50
Лист	Листов 1	

ГИПРОНИСЕЛЬХОЗ

Инв. N подл.	Подпись и дата	Взам. инв. N

Формат	Зона	Поз.	Обозначение		Наименование	Количество на исполнение КЖИ 3.1-13.0.0-											Примечание
						-	01	02									
					Документация												
А4			КЖИ 3.1-13.0.0 СБ		Сборочный чертеж												
А4			КЖИ 3.1-ТУ		Технические условия												
					Сборочные единицы												
А3		1	1.823-1	вып. 2	Колонна СКТ3-54-3	1											
			1.823-1	вып. 2	Колонна СК3-54-2		1	1									
А4		2	1.400-6/76	вып. 1	Изделие закладное М1-13		2	2									1,7 кг
А4		3	1.400-6/76	вып. 1	Изделие закладное М1-7-8	1											10,0 кг

21106-05 54

Привязан:				Нач. отд.	Гомзяков		801-3-51.85- КЖИ 3.1-13.0.0		
				Гл. кон. отд.	Теляковский				
				Гл. контр.	Юдин		Колонна (СКТ3-54-3-1; СК3-54-2-1; СК3-54-2-2)	Стадия	Лист	Листов
				Гл. спец.	Юдин			Р		1
				Рук. гр.	Котляр			ГИПРОНИСЕЛЬХОЗ		
Инв. N				Инженер	Кошкина					

Копир. Анхачева Формат А4

Рис. 1

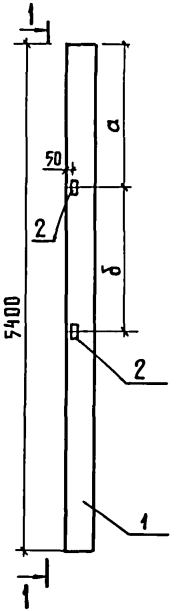

1 – 1

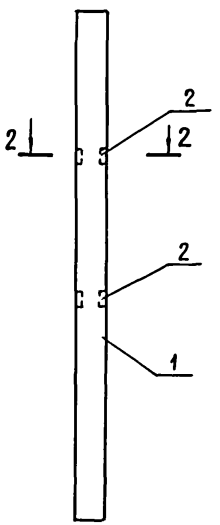

2 – 2

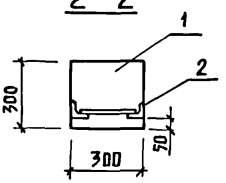

Обозначение	Марка	Рис.	Размеры, мм а	Размеры, мм б	Масса, кг
КЖИ 3.1-13.0.0	СКТ 3-54-3-1	2	—	—	1280
-01	СК 3-54-2-1	1	1500	1500	1215
-02	СК 3-54-2-2		290	1200	1215

Привязан

Инв. №

Взам. инв. №

Подпись и дата

Инв. № подл.

Нач. отд.	Гомзяков	
Гл. кон. отд.	Теляковский	
Н. контр.	Юдин	
Гл. спец.	Юдин	
Рук. гр.	Котляр	
Инженер	Кошкина	

801-3-51.85- КЖИ 3.1-13.0.0 СБ

Колонна (СКТ 3-54-3-1; СК3-54-2-1; СК3-54-2-2)
Сборочный чертеж

Стадия	Масса	Масштаб
Р	см. табл.	1:50
Лист 1	Листов 2	

ГИПРОНИСЕЛЬХОЗ

Рис. 2

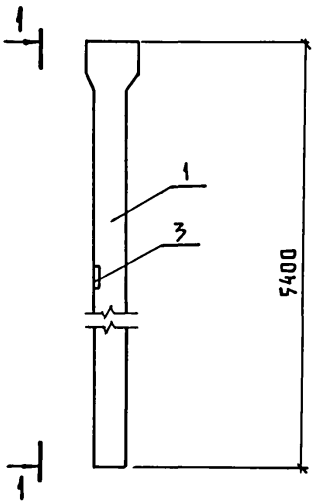

1 - 1

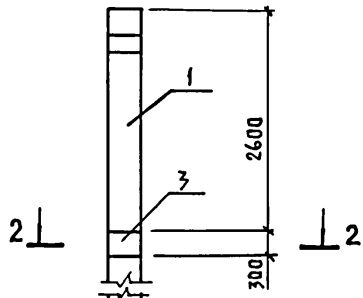

2 - 2

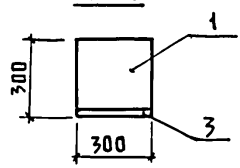

Марка элемента	Изделия закладные										Общий расход стали
	Арматура класса			Прокат марки						Всего	
	А - III			Вст 3 кп 2							
	ГОСТ 5781-82			ГОСТ 103-76		ГОСТ 82-70		ГОСТ 8509-72			
	ф12	ф14	Итого	-50×10	Итого	-290×10	Итого	L 63×5	Итого		
СКТ 3-54-3-1		2,0	2,00	1,2	1,2	6,8	6,8			10,0	10,0
СК 3-54-2-1	0,48		0,48					3,0	3,0	3,48	3,48
СК 3-54-2-2	0,48		0,48					3,0	3,0	3,48	3,48

Взам. инв. N | Подпись и дата | Инв. N подл.

Привязан

Инв. N

801-3-51.85- КЖИ 3.1-13.0.0СБ

Лист 2

Копир. Ахачева 21106-05 56 Формат А4

Инв.№ подл.	Подпись и дата	Взам. инв.№

Формат	Зона	Поз.	Обозначение	Наименование	Количество на исполнение КЖИ 3.1-14.0.0-									Примечание
					-	01								
				Документация										
А4			КЖИ-14.0.0	Сборочный чертеж										
А4			КЖИ 3.1-ТУ	Технические условия										
				Сборочные единицы										
А4		1	ГОСТ 19804.7-83	Свая-колонна 1СД 75.53.30-2-П	1									
			ГОСТ 19804.7-83	1СД 55.34.20-2-П		1								
А4		2	1.400-6/76 вып.1	Изделие закладное М1-13	3									1,7 кг
А4		3	1.400-6/76 вып.1	Изделие закладное М1-11-5		2								4,3 кг

21106-05 57

Привязан:	Нач.отд.	Гомзяков	XII.85
	Гл.констр.	Теляковский	
	Н.контр.	Юдин	
	Гл.спец.	Юдин	
	Рук.гр.	Котляр	
Инв.№	Инженер	Солоухин	

801-3-51.85- КЖИ 3.1-14.0.0

Свая-колонна 1СД (1СД 75.53.30-2-П1, 1СД 55.34.20-2-П1)

Стадия	Лист	Листов
Р		1

ГИПРОНИСЕЛЬХОЗ

Копир. Лихачева Формат А4

Рис. 1

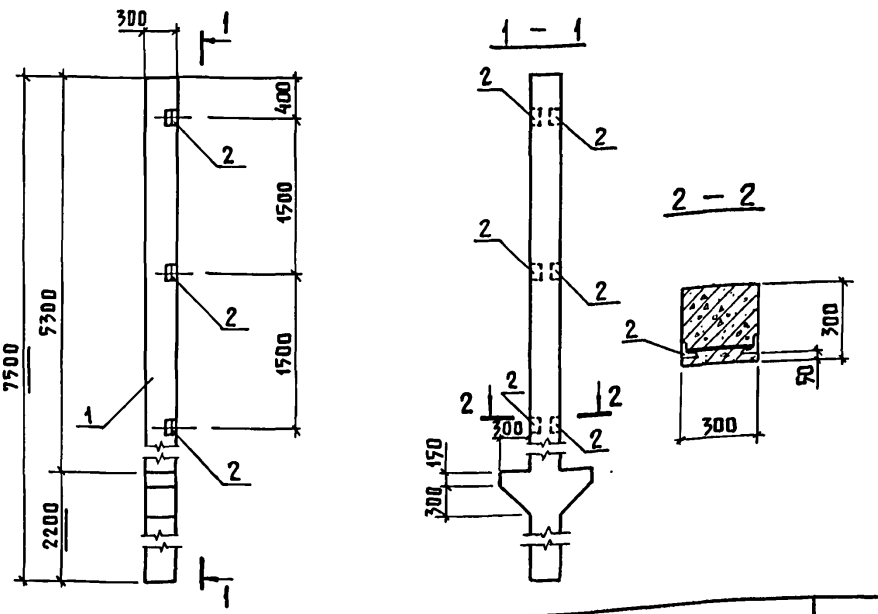

Марка элемента	Изделия закладные											Всего	Общий расход
	Арматура класса				Прокат марки								
	A III				Вст 3 кп 2								
	ГОСТ 5781-82				ГОСТ 8509-72			ГОСТ 103-76					
	⌀14	⌀12		Итого	L63×5		Итого	-200×10	-50×10		Итого		
1СД 75.53.30-2-П1		0,6		0,6	4,5		4,5					5,1	5,1
1СД 55.34.20-2-П1	1,6			1,6				9,2	1,6		10,8	12,4	12,4

Привязан:

Инв. N

Взам. инв. N | Подпись и дата | Инв. N подл.

Нач. отд.	Гомзяков	
Гл. констр.	Теляковский	
Н. контр.	Юдин	
Гл. спец.	Юдин	
Рук. гр.	Котляр	
Инженер	Солоухин	

801-3-51.85-КЖИ 3.1-14.0.0 СБ

Свая-колонна 1СД (1СД 75.53.30-2-П1, 1СД 55.34.20-2-П1)

Сборочный чертеж

Стадия	Масса	Масштаб
Р	см. табл. л. 2	
Лист 1	Листов 2	

ГИПРОНИСЕЛЬХОЗ

Рис. 2

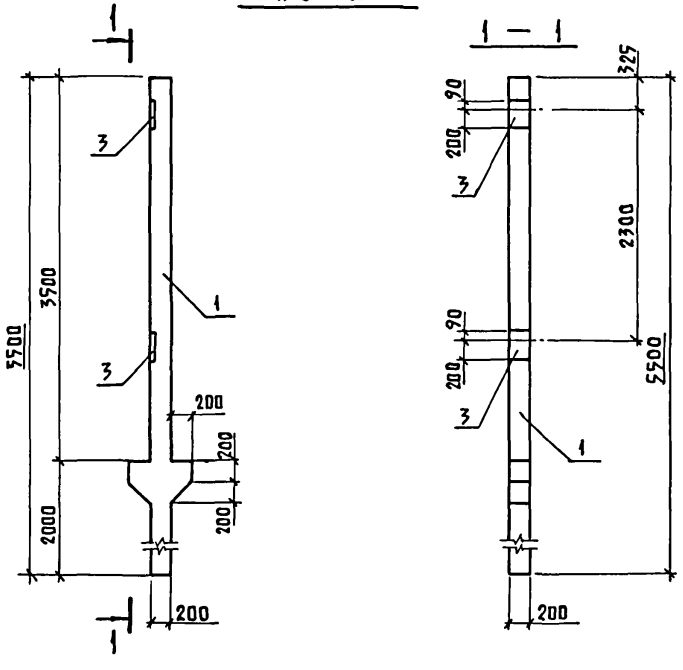

Обозначение	Марка	Рис.	Масса, кг	Примечание
КЖИ 3.1-14.0.0	1СД75.53.30-2-П1	1	1820	
-01	1СД55.34.20-2-П1	2	610	

Привязан:

Инв. N

801-3-51.85- КЖИ 3.1-14.0.0 СБ

Лист 2

Инв. N подл. | Подпись и дата | Взам. инв. N

Копир. Лихачева

Инв.№ подл.	Подпись и дата	Взам.инв.№

Формат	Зона	Поз.	Обозначение	Наименование	Количество на исполнение КЖИ3.1-15.0.0 —	01	02							Примечание
				Документация										
А4			КЖИ3.1-15.0.0СБ	Сборочный чертеж	X	X	X							
А4			КЖИ3.1-ТУ	Технические условия	X	X	X							
				Сборочные единицы										
А3		1	1.822.1-2/82 Вып.1	РПС 21-5-П	1	1	1							
А3		2	1.822.1-2/82 Вып.2	Изделие закладное М5	5	10	5							
А4		3	КЖИ3.2-0.15.0	Изделие закладное МН5	2	2	2							
А4		4	1.822.1-2/82 Вып.2	Изделие закладное М6			2							

21106-05 60

Привязан

Инв.№

Нач.отд.	Гомзяков		
Гл.конст.	Теляковский		9.85
Н.контр.	Юдин		
Гл.спец.	Юдин		
Ст.инж.	Антвинова		

801-3-51.85 КЖИ3.1-15.0.0

Полурама РПС (РПС21-5-Па; РПС21-5-Пб; РПС21-5-Пв)

Стадия	Лист	Листов
Р		1

ГИПРОНИСЕЛЬХОЗ

Копировал Шушакова

Формат А4

Альбом III часть 7

РПС 21-5-Па

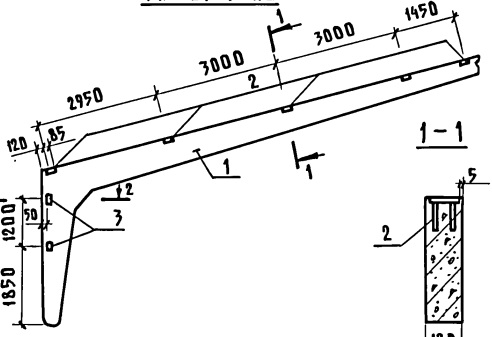

1 – 1

2 – 2

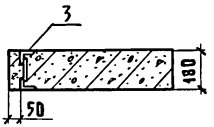

РПС 21-5-Пб

Для панелей повышенной заводской готовности

Для панелей с горизонтальной разрезкой

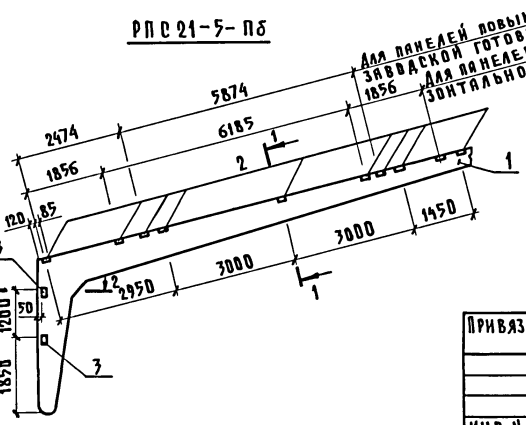

Привязан			
Инв. N			

801-3-51.85- КЖИ 3.1-15.0.0 СБ

Нач. отд.	Гомзяков	
Гл. конст.	Теляковский	
Н. контр.	Юдин	
Гл. спец.	Юдин	
Ст. инж.	Литвинова	

Полурама РПС (РПС 21-5-Па; РПС 21-5-Пб; РПС 21-5-Пв) Сборочный чертеж

Стадия	Масса	Масштаб
Р	3,4т	1:100
Лист 1	Листов 2	

ГИПРОНИСЕЛЬХОЗ

Инв. N подл. | Подпись и дата | Взам. инв. N

21106-05 61 Копировал Шушакова

Формат А4

РПС 21-5-П8

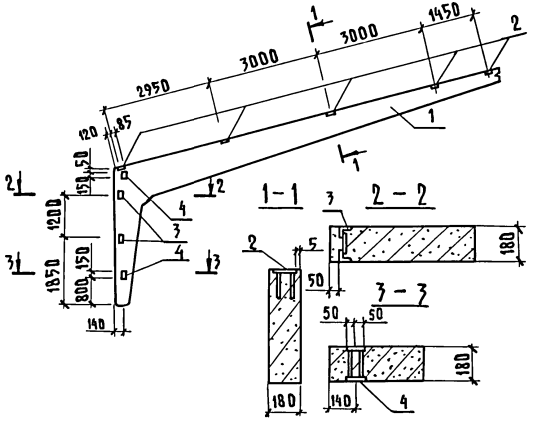

Ведомость расхода стали на дополнительные закладные изделия

Марка элемента	Изделия закладные										Масса кг
	Арматура класса AIII ГОСТ 5781-82					Прокат марки Вст3 кп2 ГОСТ 103-76 / ГОСТ 8509-72					
	Ø8	Ø10	Ø12		Итого	L63×5	-6×170	-8×100		Итого	
РПС21-5-Па	1,20		0,26		1,46	1,92	7,00			8,92	10,38
РПС21-5-Пб	2,40		0,26		2,66	1,92	14,0			15,92	18,58
РПС21-5-П8	1,20	1,20	0,26		2,66	1,92	7,00	3,6		12,52	15,18

Инв.№ подл. | Подпись и дата | Взам.инв.№

Привязан

Инв.№

801-3-51.85-КЖИ3.1-15.0.ОСБ

Лист 2

Инв.№ подл. | Подпись и дата | Взам.инв.№

Формат	Зона	Поз.	Обозначение	Наименование	Количество на исполнение КЖИ3.1-16.0.0- —	01	Примечание
				Документация			
А4			КЖИ3.1-16.0.0СБ	Сборочный чертеж			
А4			КЖИ3.1-ТУ	Технические условия			
				Сборочные единицы			
А3		1	1.063.1-1	1ФТ6-6АIIIт-П	1	1	
А4		2	1.400-6/76 вып.1	Изделие закладное М4-1-4	2		1,4кг
			1.400-6/76 вып.1	Изделие закладное М4-1-4		8	для панелей с горизонтальной разрезкой
			1.400-6/76 вып.1	Изделие закладное М4-1-4		6	для панелей повышенной заводской готовности
А4		3	1.400-6/76 вып.1	Изделие закладное М4-3-2	2	2	2,4кг

21006-05 63

801-3-51.85 - КЖИ3.1-16.0.0

Привязан

Инв.№

Нач.отд.	Гомзяков	
Гл.конст.	Теляковский	
Н.контр.	Юдин	
Гл.спец.	Юдин	
Рук.гр.	Котляр	
Ст.инж.	Литвинова	

Ферма 1ФТ6 (1ФТ6-6АIIIт-П.1; 1ФТ6-6АIIIт-П.2)

Стадия	Лист	Листов
Р		1

ГИПРОНИСЕЛЬХОЗ

Копировал Шушакова

Формат А4

62

Альбом III часть 2

1ФТ6-6АIIIт-П.1

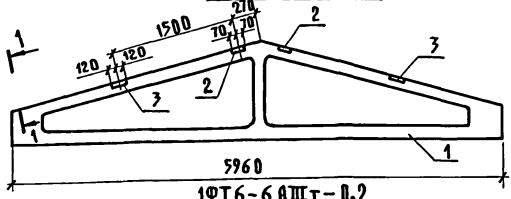

1ФТ6-6АIIIт-П.2

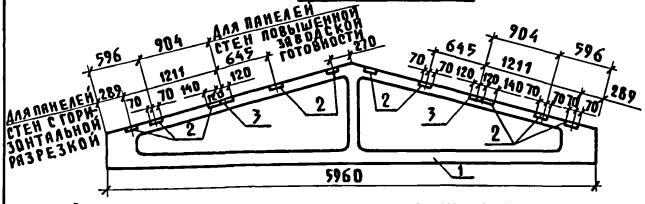

Ведомость расхода стали на дополнительные закладные детали

Марка элемента	Изделие закладное							Всего кг	Примечание
	Арматура класса AIII ГОСТ 5781-82			Прокат марки Вст3кп2 ГОСТ 107-76					
	Ø8		Итого	-140×6	-190×6		Итого		
1ФТ6-6АIIIт-П.1	0,48		0,48	5,20			5,20	5,68	
1ФТ6-6АIIIт-П.2	1,20		1,20	10,40	4,40		14,80	16,00	Для панелей стен с горизонтальной разрезкой
1ФТ6-6АIIIт-П.2	1,00		1,00	7,80	4,40		12,20	17,20	Для панелей стен повыш. заводской готов.

Привязан

Инв. N

Взам. инв. N | Подпись и дата | Инв. N подл.

801-3-51.85- КЖИ 3.1-16.0.0 СБ

Нач. отд.	Гомзяков	
Гл. конст.	Теляковский	
Н. контр.	Юдин	
Гл. спец.	Юдин	
Рук. гр.	Котляр	
Ст. инж.	Литвинова	

Ферма 1ФТ6 (1ФТ6-6АIIIт-П.1, 1ФТ6-6АIIIт-П.2)
Сборочный чертеж

Стадия	Масса	Масштаб
Р	1000	1:50
Лист	Листов 1	

ГИПРОНИСЕЛЬХОЗ

Альбом III часть 3

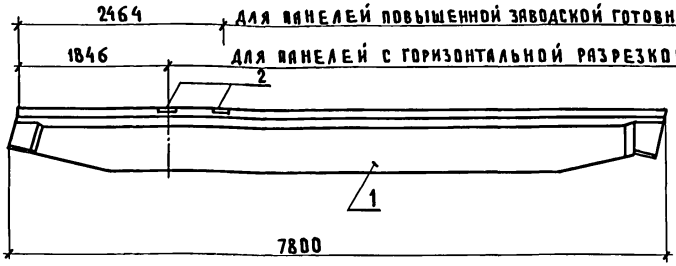

Формат	Зона	Поз.	Обозначение	Наименование	Кол.	Примечание
				Документация		
А4			КЖИ3.1-ТУ	Технические условия	X	
				Сборочные единицы		
А3		1	1.862-2	Балка БС7.5-4	1	
А4		2	1.862-2	Изделие закладное М1	2	для панелей с горизонт. разрез.
А4		2	1.862-2	Изделие закладное М1	1	для панелей повышен. заводской готовн.

Ведомость расхода стали на дополнительные закладные детали

Марка элемента	Изделия закладные				Всего	Примечание
	Арматура класса AII, ГОСТ 5781-82		Прокат марки Вст3кп2, ГОСТ 103-76			
	Ø10	Итого	-160×8	Итого		
БС7.5-4-1	0,4	0,4	2,0	2,0	2,4	для панелей с гориз. разр.
БС7.5-4-1	0,4	0,4	2,0	2,0	2,4	для панелей повышенной завод. готовн.

Привязан

Инв.№

Инв.№ подл. | Подпись и дата | Взам.инв.№

801-3-51.85- КЖИ3.1-17.0.0

Нач.отд.	Гомзяков	Балка БС7.5-4-1	Стадия: Р; Масса: 1,45т; Масштаб: 1:50
Гл.конст.	Теляковский		Лист; Листов 1
Н.контр.	Юдин		ГИПРОНИСЕЛЬХОЗ
Гл.спец.	Юдин		
Рук.гр.	Котляр		
Ст.инж.	Захарова		

ИНВ.N ПОДЛ.	ПОДПИСЬ И ДАТА	ВЗАМ.ИНВ.N

Альбом III часть 3

Формат	Зона	Поз.	Обозначение	Наименование	Количество на исполнение КЖИ3.1-18.0.0 —	01	02	03	04	05	06	07	08	Примечание
				ДОКУМЕНТАЦИЯ										
А4			КЖИ3.1-18.0.0СБ	Сборочный чертеж										
А4			КЖИ3.1-ТУ	Технические условия										
				СБОРОЧНЫЕ ЕДИНИЦЫ										
				ПЛИТЫ ПОКРЫТИЯ										
А3		1	1.865.1-4/80 вып.1	1ПГ-3АIVт-П	1	1								
			1.865.1-4/80 вып.3	2ПГ-2АIVт-П			1	1						
			1.865.1-4/80 вып.3	2ПВ10-2АIVт-П					1			1		
			1.865.1-4/80 вып.3	2ПВ4-2АIVт-П							1		1	
А4		2	1.865.1-4/80 вып.2	Изделие закладное М7		2		2				2	4	0,9 кг
А4		3	1.865.1-4/80 вып.2	Изделие закладное М8	10	10	5	5	5		5	5	5	0,6 кг

21106-05 66

Нач.отд.	Гомзяков		
Гл.конст.	Теляковский		1.85
Н.контр.	Юдин		
Гл.спец.	Юдин		
Рук.гр.	Котляр		
Ст.инж.	Литвинова		

ПРИВЯЗАН

ИНВ.N

801-3-51.85 КЖИ3.1-18.0.0

ПЛИТА ПОКРЫТИЯ (1ПГ-3АIVт-Па; 1ПГ-3АIVт-Паб; 2ПГ-2АIVт-Па; 2ПГ-2АIVт-Паб; 2ПВ10-2АIVт-Па; 2ПВ4-2АIVт-Па; 2ПВ10-2АIVт-Паб; 2ПВ4-2АIVт-Паб; 2ПВ4-2АIVт-Паб)

Стадия	Лист	Листов
Р		1

ГИПРОНИСЕЛЬХОЗ

Копировал Шушакова

Формат А4

Альбом III часть 7

Рис.1

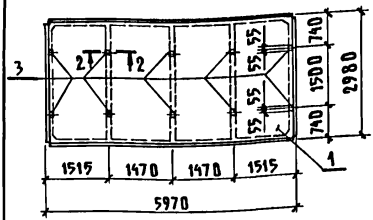

Рис.2

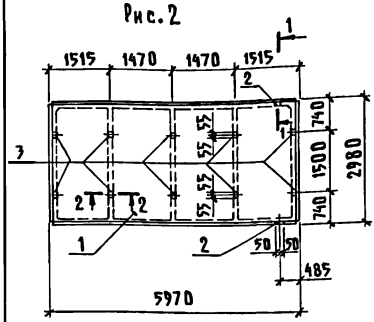

Рис.3

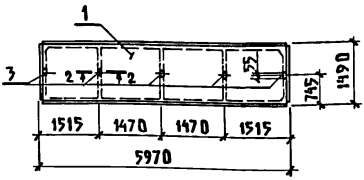

Рис.4

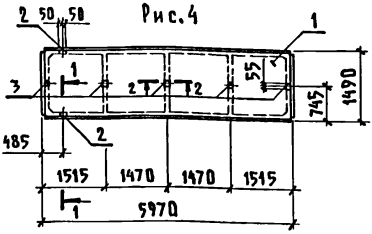

Рис.5

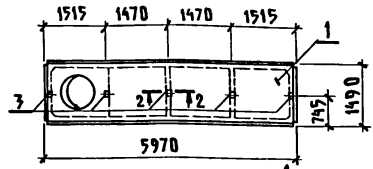

Рис.6

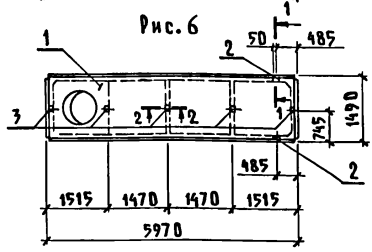

Привязан

Инв.№

Нач.отд.	Гомзяков		
Гл.конст.	Теляковский		
Н.контр.	Юдин		
Гл.спец.	Юдин		
Рук.гр.	Котляр		
Ст.инж.	Литвинова		

801-3-51.85-КЖИ3.1-18.0.0 СБ

Плита покрытия (1ПГ-3АIVт-Па; 1ПГ-3АIVт-Паб; 2ПГ-2АIVт-Па; 2ПГ-2АIVт-Паб; 2ПВ10-2АIVт-Па; 2ПВ4-2АIVт-Па; 2ПВ10-2АIVт-Паб; 2ПВ4-2АIVт-Паб) Сборочный чертеж

Стадия	Масса	Масштаб
Р	См. табл.	1:100

Лист 1 Листов 2

ГИПРОНИСЕЛЬХОЗ

Инв.№ подл. | Подпись и дата | Взам.инв.№

Копировал Шушакова 21106-05 67 Формат А4

Рис.7

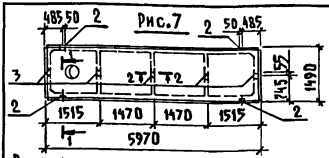

Ведомость расхода стали на дополнительные закладные изделия

Марка элемента	Изделия закладные								Всего кг	Примечание
	Арматура класса AIII			Прокат марки Вст3кп2						
	ГОСТ 5781-82			ГОСТ 8509-72		ГОСТ 103-76				
	⌀10		Итого	∠70×6		-60×8	-18×8	Итого		
1ПГ-3АIIIт-Па	1,8		1,8			4,0		4,0	5,8	
1ПГ-3АIIIт-Паб	2,2		2,2	1,2		4,0	0,16	4,16	7,6	
2ПГ-2АIIIт-Па	0,9		0,9			2,0		2,0	2,9	
2ПГ-2АIIIт-Паб	1,3		1,3	1,2		2,0	0,16	2,16	4,7	
2ПВ...-2АIIIт-Па	0,9		0,9			2,0		2,0	2,9	
2ПВ...-2АIIIт-Паб	1,3		1,3	1,2		2,0	0,16	2,16	4,7	
2ПВ4-2АIIIт-Па8	1,7		1,7	2,4		2,0	0,32	2,32	6,4	

Обозначение	Марка	Рис.	Масса т
КЖИ3.1-18.0.0	1ПГ-3АIIIт-Па	1	2,25
-01	1ПГ-3АIIIт-Паб	2	2,25
-02	2ПГ-2АIIIт-Па	3	1,23
-03	2ПГ-2АIIIт-Паб	4	1,23
-04	2ПВ10-2АIIIт-Па	5	1,35
-06	2ПВ4-2АIIIт-Па		1,53
-07	2ПВ10-2АIIIт-Паб	6	1,35
-08	2ПВ4-2АIIIт-Паб		1,53
	2ПВ4-2АIIIт-Па8	7	1,53

Привязан

Инв.N

Инв.N подл. | Подпись и дата | Взам.инв.N

Формат	Зона	Поз.	Обозначение	Наименование	Количество на исполнение КЖИ3.1-19.0.0 —	01	02	03	04	05	06	07	08	09	Примечание
				Документация											
А4			КЖИ3.1-19.0.0 СБ	Сборочный чертеж	✕	✕	✕								
А4			КЖИ3.1-ТУ	Технические условия	✕	✕	✕								
				Детали											
А3		1	1.832.1-9 вып.1	Панель стеновая ПСД6.30...-Т	1					1					
				Панель стеновая ПСД9.30...-Т		1					1				
				Панель стеновая ПСД12.30...-Т			1					1			
				Панель стеновая ПСД15.30...-Т				1					1		
				Панель стеновая ПСД18.30...-Т					1					1	
А4		4	1.400-15 вып.1	Изделие закладное МН111-5	1	1	1	1	1	1	1	1	1	1	1,9кг
А4		2	1.832.1-9 вып.2	Изделие закладное М1	2	2	2	2	2	2	2	2	2	2	1,7кг
А4		3	2.830-3 вып.2	Изделие закладное МН3-3	2	2	2	2	2	2	2	2	2	2	4,4кг

Закладные детали, предусмотренные серией 1.832.1-9, не устанавливать

21106-05 69

Привязан

Инв.N

Нач.отд.	Гомзяков	
Гл.конст.	Теляковский	
Н.контр.	Юдин	
Гл.спец.	Юдин	
Рук.гр.	Котляр	
Ст.техн.	Корягина	

801-3-51.85- КЖИ 3.1-19.0.0

Панель стеновая ПСД (ПСД6.30...-Т-1; ПСД9.30...-Т-1; ПСД12.30...-Т-1; ПСД15.30...-Т-1; ПСД18.30...-Т-1; ПСД6.30...-Т-1н; ПСД9.30...-Т-1н; ПСД12.30...-Т-1н; ПСД15.30...-Т-1н; ПСД18.30...-Т-1н)

Стадия	Лист	Листов
Р		1

ГИПРОНИСЕЛЬХОЗ

Копировал Шушакова Формат А4

Альбом III часть 3

Рис.1

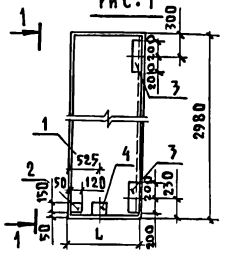

1-1

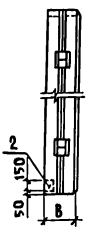

Рис.2

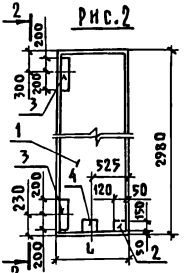

2-2

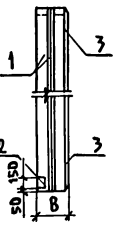

Марка элемента

Марка элемента	Изделия закладные: Арматура класса AIII Ø8	Ø10	Итого	Прокат марки Вст3кп2 ГОСТ 103-76 -8×40	-8×120	-8×130	Итого
ПСД6.30...-Т-1; ПСД6.30...-Т-1н	1,26	0,76	2,02	1,4	2,4	6,6	10,4
ПСД9.30...-Т-1; ПСД9.30...-Т-1н; ПСД12.30...-Т-1; ПСД12.30...-Т-1н; ПСД15.30...-Т-1; ПСД15.30...-Т-1н; ПСД18.30...-Т-1; ПСД18.30...-Т-1н	1,66	0,76	2,42	1,7	3,5	6,6	11,9

Обозначение	Марка	Рис	Размеры L	B	
КЖИ3.1-20.0.0	ПСД6.30...-Т-1	1	580	300	400
-01	ПСД9.30...-Т-1		880	300	400
-02	ПСД12.30...-Т-1		1180	300	400
-03	ПСД15.30...-Т-1		1480	300	400
-04	ПСД18.30...-Т-1		1780	300	400
-05	ПСД6.30...-Т-1н	2	580	300	400
-06	ПСД9.30...-Т-1н		880	300	400
-07	ПСД12.30...-Т-1н		1180	300	400
-08	ПСД15.30...-Т-1н		1480	300	400
-09	ПСД18.30...-Т-1н		1780	300	400

Привязан

Инв.№

Взам.инв.№ | Подпись и дата | Инв.№подл.

801-3-51.85- КЖИ3.1-19.0.0 СБ

Нач.отд.	Гомзяков	
Гл.конст.	Теляковский	
Н.контр.	Юдин	
Гл.спец.	Юдин	
Рук.гр.	Котляр	
Инжен.	Кошкина	

Панель стеновая ПСД (ПСД6.30...-Т-1; ПСД9.30...-Т-1; ПСД12.30...-Т-1; ПСД15.30...-Т-1; ПСД18.30...-Т-1; ПСД6.30...-Т-1н; ПСД 9.30...-Т-1н; ПСД 12.30...-Т-1н; ПСД 15.30...-Т-1н; ПСД 18.30...-Т-1н).
Сборочный чертеж

Стадия	Масса	Масштаб
Р	См. табл.	1:50
Лист	Листов 1	

ГИПРОНИСЕЛЬХОЗ

Рис. 1

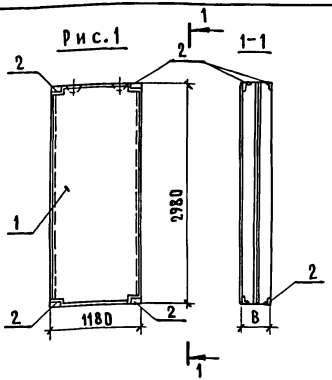

Формат	Зона	Поз.	Обозначение	Наименование	Кол.	Примечание
				Документация		
А4			КЖИ3.1-ТУ	Технические условия		
				Сборочные единицы		
А3		1	1.832.1-9	ПСД 12.30...-Т-2	1	
А4		2	1.400-15	Изделие закладное МН502	8	1,5 кг

Марка элемента	Изделия закладные					Общий расход, кг
	Арматура класса AIII ГОСТ 5781-82		Прокат марки Вст3кп2 ГОСТ 8509-72		Всего	
	Ø8	Итого	∠75×6	Итого		
ПСД12.30...-Т-2	2,0	2,0	4,0	4,0	6,0	6,0

Привязан

Инв. N

Взам. инв. N | Подпись и дата | Инв. N подл.

801-3-51.85-КЖИ3.1-20.0.0

			Стадия	Масса	Масштаб
Нач. отд.	Гомзяков		Р	см. табл.	
Гл. конст.	Теляковский				
Н. контр.	Юдин		Лист	Листов 1	
Гл. спец.	Юдин				
Рук. гр.	Котляр		Гипронисельхоз		
Инженер	Кошкина				

Панель стеновая ПСД12.30...-Т-2

Альбом III часть 7

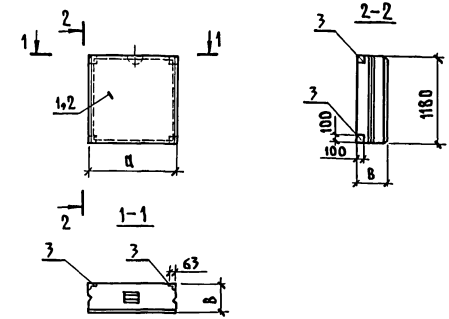

Формат	Зона	Поз.	Обозначение	Наименование	Кол.	Примечание
				Сборочные единицы		
А4		1	1.832.1-9 вып.1	Панель стеновая ПСД12.12...-Т	1	
А4		2	1.832.1-9	Панель стеновая ПСД6.12...-Т	1	
А4		3	1.400-15 вып.1	Изделие закладное МН539	4	1,15 кг

Марка элемента	Изделия закладные						Всего
	Арматура класса AIII ГОСТ 5781-82			Прокат марки Вст3кп2 ГОСТ 8510-72			
	⌀8		Итого	L100×63×6		Итого	
ПСД12.12...-1	0,40		0,40	0,75		0,75	1,15
ПСД 6.12...-1	0,40		0,40	0,75		0,75	1,15

Привязан

Инв. N

Взам. инв. N | Подпись и дата | Инв. N подл.

801-3-51.85-КЖИ3.1-21.0.0

Панель стеновая (ПСД 12.12...-1; ПСД 6.12...-1)

Стадия	Масса	Масштаб
Р	см. табл.	1:50
Лист	Листов 1	

Нач.отд.	Гомзяков	
Гл.конст.	Теляковский	
Н.контр.	Юдин	
Гл.спец.	Юдин	
Инженер.	Позднякова	

ГИПРОНИСЕЛЬХОЗ

Инв.№ подл.	Подпись и дата	Взам.инв.№

Марка элемента	Изделия арматурные										
	Арматура класса										Всего
	AIII						BpI				
	ГОСТ 5781-82						ГОСТ 6727-80				
	⌀10	⌀12	⌀8			Итого	⌀4	⌀5		Итого	
ППД 48.12.30-Т		102,0				102,0	7,65			7,65	109,65
ППД 50.12.40-Т		106,4				106,4	9,36			9,36	115,76
ППГ 50.25.18-Т	157,6					157,6	1,57			1,57	159,17
ППГ 52.25.18-Т	164,0					164,0	1,57			1,57	165,57
ППВ 48.12.16-Т-П		50,20				50,20	10,17			10,17	60,37
ПГ 30.31-Т ПГ 30.31-Т-1			4,80			4,80		12,53		12,53	17,33
ПГ 15.31-Т			4,80			4,80		6,34		6,34	11,14
ПГ 10.31-Т			4,80			4,80		4,28		4,28	9,08
ПГ 5.31-Т			2,40			2,40		3,00		3,00	7,80
ПГ 52.12-Т								10,00		10,00	10,00

21106-05 ТЗ

Привязан

Инв.№

Нач.отд.	Гомзяков	
Гл.конст.	Теляковский	
Н.контр.	Юдин	
Гл.спец.	Юдин	
Рук.гр.	Котляр	
Инжен.	Кошкина	

801-3-51.85-КЖИ3.1-РС

Ведомость расхода стали на 1 элемент

Стадия	Лист	Листов
Р	1	4

ГИПРОНИСЕЛЬХОЗ

Копировал Шушакова

Формат А4

Марка элемента	Изделия закладные																Всего	Общий расход кг
	Арматура класса							Прокат марки										
	AI			AIII				Вст3 кп2										
	ГОСТ 5781-82			ГОСТ 5781-82				ГОСТ 103-76						ГОСТ 8240-72				
	Ф14	Ф16	Итого	Ф10	Ф12	Ф8	Итого	-8×40	-8×120	-10×50	-6×100	-6×150	-8×180	С8	Итого			
ППД48.12.30-Т	5,96	4,20	10,16	3,04	1,6		4,64	1,6	8,8	3,2	2,0				15,60			30,40	140,05
ППД50.12.40-Т	8,88	5,0	13,88	3,04	1,6		4,64	1,6	8,8	3,2	2,0				15,60			34,12	149,88
ППТ50.25.18-Т		7,76	7,76		8,4		8,4			11,2			18,2		29,40			45,56	204,73
ППТ52.25.18-Т		7,76	7,76		8,4		8,4			11,2			18,2		29,40			45,56	211,13
ППВ48.12.16-Т		7,76	7,76			0,24	0,24			1,6		2,2			3,80			11,80	72,17
ПГ30.31-Т	2,78		2,78			0,4	0,4							1,4	1,4			4,58	21,91
ПГ15.31-Т	2,78		2,78			0,4	0,4							1,4	1,4			4,58	15,72
ПГ10.31-Т	2,78		2,78			0,4	0,4							1,4	1,4			4,58	13,66
ПГ5.31-Т	1,39		1,39			0,4	0,4							1,4	1,4			3,19	10,99
ПГ52.12-Т	2,78		2,78			0,8	0,8							2,8	2,8			4,99	14,99

21106-05 74

Привязан

Инв.№

801-3-51.85 - КЖИ3.1-РС

Лист 2

Копировал Шушакова

Формат А4

Инв.№подл.	Подпись и дата	Взам. инв.№

Марка элемента	Изделия арматурные					Изделия закладные												
	Арматура класса				Итого	Арматура класса									Прокат марки			
	Вр I					A I					A III				Вст3кп2			
	ГОСТ 6727-80					ГОСТ 5781-82					ГОСТ 5781-82				ГОСТ 82-70			
	⌀4	⌀5		Итого		⌀8	⌀10	⌀14	⌀16	Итого	⌀8	⌀12		Итого	⌀10-16		Итого	
2ФОП 13.8.41-Т	1,1			1,1	1,1			5,88		5,88	0,32			0,32				
2ФОН 15.15.36-Т	5,0			5,0	5,0			2,70		2,70	0,4	0,54		0,94	16,28		16,28	
2ФОН 12.12.36-Т	3,2			3,2	3,2			2,70		2,70	0,8	0,54		1,34	16,28		16,28	
3ФОН 10.5.40-Т-Н		3,32			3,32			2,94		2,94		0,54		0,54	16,28		16,28	
3ФОН 10.5.40-Т		3,32			3,32			2,94		2,94		0,54		0,54	16,28		16,28	
3ФОП 20.6.40-Т-Н		4,38			4,38		2,90		0,68	3,18	0,48	0,54		1,02	16,28		16,28	
ППС 19.10.8-П.1		4,01		4,01	4,01	1,32				1,32								
ППС 19.10.8-П.1Н		4,01		4,01	4,01	1,32				1,32								
ППС 19.10.8-П		4,01		4,01	4,01	1,32				1,32								
БФО 14.3.28-Т																		
БФО 20.3.28-Т																		

2.900-05 75

Привязан			
Инв.№			

801-3-51.85-КЖИ 3.1-РС

Лист 3

Копир. Лихачева

Формат А4

74

Инв. N подл.	Подпись и дата	Взам. инв. №

Альбом III часть 3

Марка элемента	Изделия закладные																	Всего	Общий расход кг
	Прокат марки																		
	В ст 3 кп 2																		
	ГОСТ 103-76									ГОСТ 10704-76									
	-8×120	-10×50		-6×60	-6×100				Итого	Труба -60×4	Труба 25×1		Итого						
2ФОП 13.8.41-Т	4,82			0,6					5,42									11,62	12,72
2ФОН 15.15.36-Т		1,8		0,6					2,40									22,32	27,32
2ФОН 12.12.36-Т		1,8		1,2					3,0									23,32	26,52
3ФОН 10.5.40-Т-Н		1,8							1,8									21,56	24,84
3ФОН 10.5.40-Т		1,8							1,8									21,56	24,84
3ФОП 20.6.40-Т-Н	7,23	1,8							9,03									29,51	33,89
ППС 19.10.8-П1																		1,32	5,33
ППС 19.10.8-П1Н																		1,32	5,33
ППС 19.10.8-П																		1,32	5,33
БФО 14.3.28-Т					0,47				0,47	1,2	0,36		1,56					2,03	2,03
БФО 20.3.28-Т					0,47				0,47	1,2	0,36		1,56					2,03	2,03

21106-05 76

Привязан			
Инв. №			

801-3-51.85-КЖИ 3.1-РС

Лист 4

Копир. Лихачева

Формат А4

Настоящие технические условия распространяются на арматурные закладные и металлические изделия, предназначенные для родильной на 50 коров с телятником на 230 голов.

Рабочие чертежи железобетонных изделий приведены в части 7.1 настоящего альбома.

1. Технические требования

1.1. Арматурные изделия должны отвечать требованиям ГОСТ 10922-75.

1.2. Размеры арматурных изделий даны по осям и торцам стержней.

1.3. Сварку производить в соответствии с ГОСТ 19292-73 и с „Указаниями по сварке соединений арматуры и закладных деталей железобетонных конструкций" СН393-78.

1.4. Сетки должны изготавливаться при помощи контактной сварки, при этом сварке подлежат все пересечения стержней.

1.5. Объединение сеток в пространственный каркас производить с помощью контактной сварки.

2. Указания по изготовлению

2.1. Сетки рассчитаны на изготовление на многоэлектродных машинах. Приварка отдельных стержней должна выполняться на одноэлектродных сварочных машинах.

Инв.№ подл. | Подпись и дата | Взам. инв.№

Привязан

Инв.№

801-3-51.85 - КЖИ3.2-ТУ

ГИП	Клейн	
Нач.отд.	Гомзяков	
Гл.конст.	Теляковский	
Гл.спец.	Юдин	

Технические условия

Стадия	Лист	Листов
Р	1	2

ГИПРОНИСЕЛЬХОЗ

2.2. Объединение сеток в пространственный каркас производить с помощью электросварочных клещей в следующем порядке

2.3. Замкнутые монтажные петли должны изготавливаться на станках-автоматах. Замкнутость петель обеспечивается контактной точечной или эл.дуговой сваркой концов стержней.

2.4 Приварку анкерных стержней закладных деталей к пластинам выполнять под слоем флюса швом

ГОСТ 19292-73-Т1-Б6

2.5. Сварку стыков деталей металлических изделий выполнять электродами типа 342 по ГОСТ 9467-75.

3. Указания по привязке

3.1. В таблицах альбома указаны варианты применения элементов в следующих обозначениях:

I – для здания со стоечно-балочным каркасом

II – для здания с рамным каркасом

1 – при толщине стеновых панелей 300 мм

2 – при толщине стеновых панелей 400 мм

Например: I-1-для варианта здания со стоечно-балочным каркасом при толщине стеновой панели 300 мм.

3.2. При привязке проекта заполняются неоговоренные переменные данные по геометрическим размерам и массам изделий на чертежах и в таблицах. Ненужные графы в таблицах вычеркиваются.

3.3. Неоговоренные размеры длины и толщины в маркировке изделий заполняются при привязке проекта в соответствии с указаниями п.3 технических условий.

Инв.N подл. | Подпись и дата | Взам.инв.N

Привязан

Инв.N

801-3-51.85- КЖИ3.2-ТУ

Лист 2

Альбом III часть 7

Формат	Зона	Поз.	Обозначение	Наименование	Кол.	Примечание
				Документация		
А4			КЖИ3.2-0.01.00СБ	Сборочный чертеж	X	
А4			КЖИ3.2-ТУ	Технические условия	X	
				Сборочные единицы		
А4		1	КЖИ3.2-0.04.00	Сетка С1	2	
				Детали		
А4		2	КЖИ3.2-0.10.00	Петля для подъема ПМ14-1	4	1,49кг
			-01	Петля для подъема ПМ14-2	4	2,22кг
Б4		3	КЖИ3.2-0.00.01	Ø4 BpI ГОСТ 6727-80 ℓ=280	119	I-2, II-1
				Ø4 BpI ГОСТ 6727-80 ℓ=380	126	II-1, II-2

Привязан

Инв.№

Взам.инв.№ | Подпись и дата | Инв.№ подл.

801-3-51.85-КЖИ3.2-0.01.00

Нач.отд.	Гомзяков		Каркас пространственный КП1	Стадия	Лист	Листов
Гл.конст.	Телятковский			Р		1
Н.контр.	Юдин			ГИПРОНИСЕЛЬХОЗ		
Гл.спец.	Юдин					
Рук.гр.	Котляр					

Рис. 1

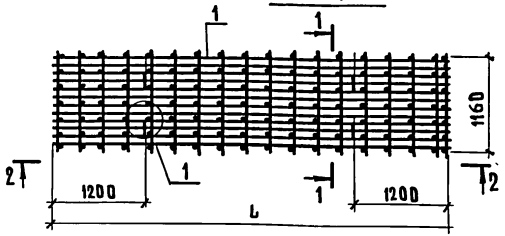

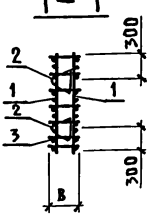

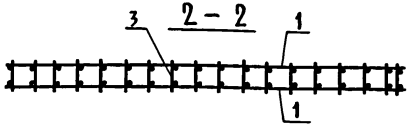

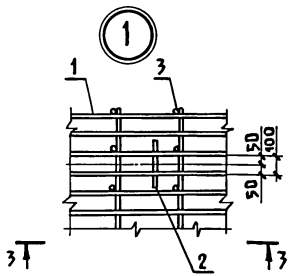

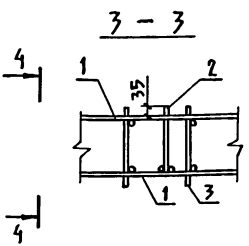

Привязан

Инв.№

801-3-51.85-КЖИ3.2-0.01.00 СБ

Нач.отд.	Гомзяков		
Гл.конст.	Теляковский		
Н.контр.	Юдин		
Гл.спец.	Юдин		
Рук.гр.	Котляр		
Инжен.	Солоухин		
Инжен.	Щеголева		

Каркас пространственный КП1. Сборочный чертеж

Стадия	Масса	Масштаб
Р	см. табл.	1:20
Лист 1	Листов 2	

ГИПРОНИСЕЛЬХОЗ

Копировал Шушакова 21106-05 80 Формат А4

Инв.№ подл. | Подпись и дата | Взам.инв.№

Инв.N подл.	Подпись и дата	Взам.инв.N

Альбом III часть 3

Обозначение	Марка	Рис.	Размеры мм						Масса, кг			Примечание
			L			B						
			Варианты									
			I-1,II-1	I-2,II-2		I-1,II-1	I-2,II-2		I-1,II-1	I-2,II-2		
КЖИ3.2-0.01.00	КП1	1	4730	4930		280	380		122,6	134,2		

Привязан			
Инв.N			

801-3-51.85-КЖИ3.2-0.01.00СБ

Лист 2

80

21106-05 81

Альбом III часть 7

Формат	Зона	Поз.	Обозначение	Наименование	Кол.	Примечание
				Документация		
А4			КЖИ3.2-0.02.00СБ	Сборочный чертеж	X	
А4			КЖИ3.2-ТУ	Технические условия	X	
				Сборочные единицы		
А4		1	КЖИ3.2-0.05.00	Сетка С2	2	
				Детали		
А4		2	КЖИ3.2-0.02.00СБ	Петля для подъема УП1-9н	4	
БЧ		3	КЖИ3.2-0.00.01-02	Ф4Вр-I ГОСТ6727-80 ℓ=160	98	I-1,I-2 II-1,II-2

Привязан

Инв.N

Инв.N подл. | Подпись и дата | Взам.инв.N

Нач.отд.	Гомзяков	
Гл.конст.	Теляковский	
Н.контр.	Юдин	
Гл.спец.	Юдин	
Рук.гр.	Котляр	
Инжен.	Солоухин	
Инжен.	Щеголева	

801-3-51.85- КЖИ3.2-0.02.00

Каркас пространственный КП2

Стадия	Лист	Листов
Р		1

ГИПРОНИСЕЛЬХОЗ

Рис.1

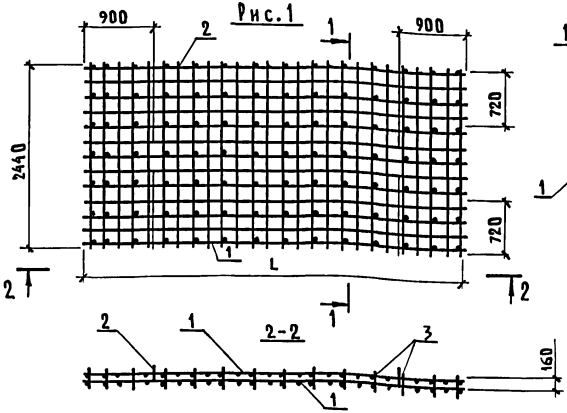

Обозначение	Марка	Рис.	Размеры L		Масса, кг		Примечание
			Варианты				
			I-1, II-1	II-2, II-2	I-1, II-1	I-2, II-2	
КЖИ3.2-0.02.00	КП2	1	4890	5090	169,1	171,9	

Петлю УП1-9н выполнять по петле УП-9 по серии 1.400-9 вып.1 с загибом стержня по данному чертежу

УП 1-9н

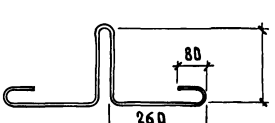

Привязан

Инв.N

801-3-51.85- КЖИ3.2-0.02.00.СБ

Нач.отд.	Гомзяков	
Гл.конст.	Теляковский	
Н.контр.	Юдин	
Гл.спец.	Юдин	
Рук.гр.	Котляр	
Инжен.	Солоухин	
Инжен.	Щеголева	

Каркас пространственный КП2. Сборочный чертеж

Стадия	Масса	Масштаб
Р	см. табл.	
Лист	Листов 1	

ГИПРОНИСЕЛЬХОЗ

Инв.N подл. | Подпись и дата | Взам.инв.N

Копировал Шушакова 21106-05 83 Формат А4

Альбом III часть 3

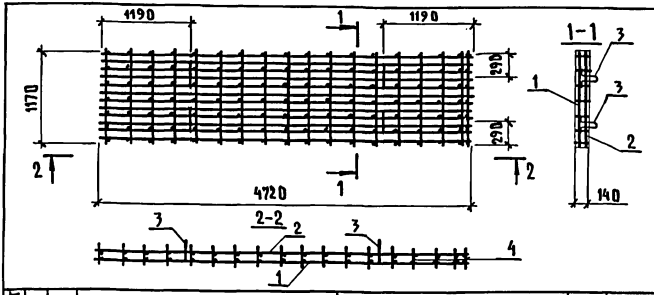

Формат	Зона	Поз.	Обозначение	Наименование	Кол.	Примечание
				ДОКУМЕНТАЦИЯ		
А4			КЖИ3.2-ТУ	ТЕХНИЧЕСКИЕ УСЛОВИЯ		
				СБОРОЧНЫЕ ЕДИНИЦЫ		
А4		1	КЖИ3.2-0.06.00	СЕТКА С3	1	52,2 кг
				ДЕТАЛИ		
				$C\frac{4ВрI-(\times200)+100}{4ВрI-(\times200)+100}1170\times4720\times\frac{60}{60}$		
		2		ГОСТ 8478-81		
					1	6,57 кг
А4		3	КЖИ3.2-0.02.00СБ	ПЕТЛЯ ДЛЯ ПОДЪЕМА УП1-9Н	4	1,94 кг
Б4		4	КЖИ3.2-0.00.01-03	Ф4ВрI ГОСТ 6727-80		
				ℓ=140	119	0,01 кг

Привязан

Инв. N

Взам. инв. N | Подпись и дата | Инв. N подл.

Нач. отд.	Гомзяков		
Гл. конст.	Теляковский		I.85
Н. контр.	Юдин		
Гл. спец.	Юдин		
Рук. гр.	Котляр		
Инжен.	Щеголева		

801-3-51.85-КЖИ3.2-0.03.00

Каркас пространственный КП3

Стадия	Масса	Масштаб
Р	67,72	1:50

Лист | Листов 1

ГИПРОНИСЕЛЬХОЗ

Копировал Шушакова 21.06.05 84 Формат А4

Альбом III часть 3

Формат	Зона	Поз.	Обозначение	Наименование	Кол.	Примечание
				Документация		
А4			КЖИ3.2-0.04.00СБ	Сборочный чертеж		
А4			КЖИ3.2-ТУ	Технические условия		
				Детали		
БЧ		1	КЖИ3.2-0.00.12	Ф12АIII ГОСТ 5781-82 ℓ=4780	12	I-1;II-1
				Ф12АIII ГОСТ 5781-82 ℓ=4980	12	I-2;II-2
БЧ		2	КЖИ3.2-0.00.1-04	Ф4Вр-I ГОСТ 6787-80 ℓ=1160	17	I-1;II-1
				Ф4Вр-I ГОСТ 6787-80 ℓ=1160	18	I-2;II-2

Привязан

Инв.№

Взам.инв.№ | Подпись и дата | Инв.№ подл.

Нач.отд.	Гомзяков		
Гл.конст.	Теляковский		
Н.контр.	Юдин		
Гл.спец.	Юдин		
Рук.гр.	Котляр		
Инжен.	Солоухин		
Инжен.	Цеголева		

801-3-51.85-КЖИ3.2-0.04.00

Сетка арматурная С1

Стадия	Лист	Листов
Р		1

ГИПРОНИСЕЛЬХОЗ

Копировал Шушакова 21106-05 85 Формат А4

Рис. 1

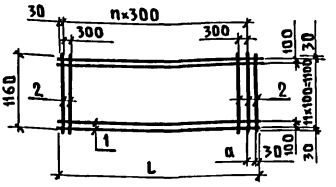

Обозначение	Марка	Рис.	Размеры, мм					
			L			a		
			В а р и а н т ы					
			I-1, II-1	I-2, II-2		I-1, II-1	I-2, II-2	
КЖИ 3.2-0.04.00	С1	1	4730	4930		170	70	

Количество n			Масса, кг			Примечание
В а р и а н т ы						
I-1, II-1	I-2, II-2		I-1, II-1	I-2, II-2		
15	16		53,3	54,1		

Привязан

Инв. №

Взам. инв. №

Подпись и дата

Инв. № подл.

801-3-51.85-КЖИ 3.2-0.04.00СБ

Нач. отд.	Гомзяков	
Гл. конст.	Теляковский	
Н. контр.	Юдин	
Гл. спец.	Юдин	
Рук. гр.	Котляр	
Инжен.	Солоухин	
Инжен.	Щеголева	

Сетка арматурная С1. Сборочный чертеж

Стадия	Масса	Масштаб
Р	см. табл.	1:50
Лист	Листов 1	

ГИПРОНИСЕЛЬХОЗ

Альбом III часть 7

Формат	Зона	Поз.	Обозначение	Наименование	Кол.	Примечание
				Документация		
А4			КЖИ3.2-0.05.00СБ	Сборочный чертеж	X	
А4			КЖИ3.2-ТУ	Технические условия	X	
				Детали		
Б4		1	КЖИ3.2-0.00.03	Ф10 АШ ГОСТ 5781-82 ℓ=4940	13	I-1;II-1
				Ф10 АШ ГОСТ 5781-82 ℓ=5140	13	I-2;II-2
Б4		2	-01	Ф10 АШ ГОСТ 5781-82 ℓ=2440	26	I-1;II-1
				Ф10 АШ ГОСТ 5781-82 ℓ=2440	27	I-2;II-2

Взам.инв.№ | Подпись и дата | Инв.№ подл.

Привязан

Инв.№

Нач.отд.	Гомзяков	
Гл.конст.	Теляковский	
Н.контр.	Юдин	
Гл.спец.	Юдин	
Рук.гр.	Котляр	
Инжен.	Солоухин	
Инжен.	Щеголева	

801-3-51.85- КЖИ3.2-0.05.00

Сетка арматурная С2

Стадия	Лист	Листов
Р		1

ГИПРОНИСЕЛЬХОЗ

21106-05 87 Копировал Шушакова Формат А4

Рис. 1

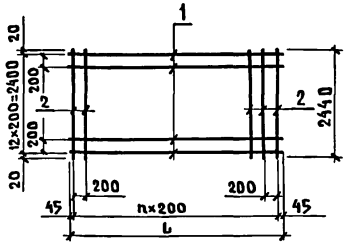

Обозначение	Марка	Рис.	Размеры, мм L		Количество n		Масса кг		Примечание
			Вариант 61						
			I-1, II-1	I-2, II-2	I-1, II-1	I-2, II-2	I-1, II-1	I-2, II-2	
КЖИ 3.2-0.05.00	С2	1	4890	5090	24	25	80,5	83,3	

Привязан

Инв. №

Взам. инв. № | Подпись и дата | Инв. № подл.

Нач. отд.	Гомзяков		
Гл. конст.	Теляковский		
Н. контр.	Юдин		
Гл. спец.	Юдин		
Рук. гр.	Котляр		
Инжен.	Солоухин		
Инжен.	Щеголева		

801-3-51.85 КЖИ 3.2-0.05.00СБ

Сетка арматурная С2. Сборочный чертеж

Стадия	Масса	Масштаб
Р	См. табл.	
Лист	Листов 1	

ГИПРОНИСЕЛЬХОЗ

Копировал Шушакова

Формат А4

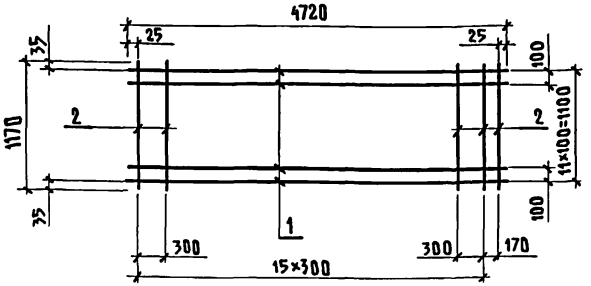

Формат	Зона	Поз.	Обозначение	Наименование	Кол.	Примечание
				ДОКУМЕНТАЦИЯ		
А4			КЖИ3.2-ТУ	Технические условия	X	
				ДЕТАЛИ		
Б4		1	КЖИ3.2-0.00.02-01	Ф12АIII ГОСТ 5781-82 ℓ=4720	12	4,19 кг
Б4		2	КЖИ3.2-0.00.01-05	Ф4ВрI ГОСТ 6727-80 ℓ=1170	17	0,11 кг

Инв.№ подл. | Подпись и дата | Взам.инв.№

Привязан

Инв.№

801-3-51.85-КЖИ3.2-0.06.00

Нач.отд.	Гомзяков	
Гл.конст.	Теляковский	
Н.контр.	Юдин	
Гл.спец.	Юдин	
Рук.гр.	Котляр	
Инжен.	Щеголева	

Сетка арматурная С3

Стадия	Масса	Масштаб
Р	52,2	1:50
Лист	Листов 1	

ГИПРОНИСЕЛЬХОЗ

Инв.№ подл.	Подпись и дата	Взам.инв.№

Альбом III часть 3

Формат	Зона	Поз.	Обозначение	Наименование	Количество на исполнение КЖИ3.2-0.07.00-										Примечание
					—	01	02	03							
				Документация											
А4			КЖИ3.2-0.07.00 СБ	Сборочный чертеж	X	X	X	X							
А4			КЖИ3.2-ТУ	Технические условия	X	X	X	X							
				Детали											
БЧ		1	КЖИ3.2-0.00.04	58 р I ГОСТ 6727-80 ℓ=2960	16										0,46 кг
			-01	ℓ=1460		16									0,22 кг
			-02	ℓ=960			16								0,15 кг
			-03	ℓ=460				16							0,07 кг
БЧ		2	КЖИ3.2-0.00.04-04	ℓ=3050	11	6	4	4							0,47 кг
БЧ		3	КЖИ3.2-0.00.05	98 А III ГОСТ 5781-82 ℓ=3050	4	4	4	2							1,20 кг

21106-05 90

Привязан			
Инв.№			

Нач.отд.	Гомзяков	
Гл.конст.	Теляковский	
Н.контр.	Юдин	
Гл.спец.	Юдин	
Рук.гр.	Котляр	
Ст.инж.	Захарова	

801-3-51.85 КЖИ3.2-0.07.00

Сетка арматурная С (С4...С7)

Стадия	Лист	Листов
Р		1

Гипронисельхоз

Копировал Шушякова Формат А4

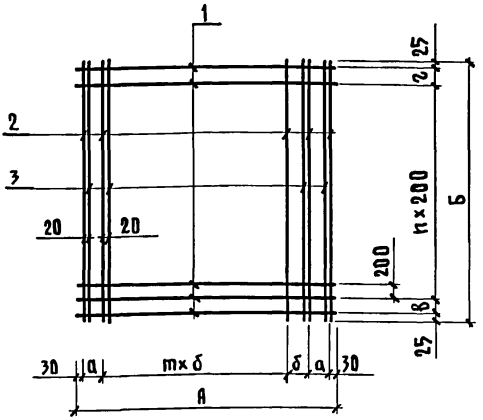

Обозначение	Марка	Размеры в мм А	Б	а	б	в	г	Число шагов n	m	
КЖИ3.2-0.07.00	С4	2960	3050	250	300	220	180	13	8	17,3кг
-01	С5	1460	3050	250	300	220	180	13	3	11,2кг
-02	С6	960	3050	150	300	220	180	13	2	9,1кг
-03	С7	460	3050	100	100	220	180	13	2	5,4кг

Привязан

Инв.№

Взам.инв.№ | Подпись и дата | Инв.№ подл.

Нач.отд.	Гомзяков	
Гл.конст.	Теляковский	
Н.контр.	Юдин	
Гл.спец.	Юдин	
Рук.гр.	Котляр	
Ст.инж.	Захарова	

801-3-51.85-КЖИ 3.2-0.07.00 СБ

Сетка арматурная С(С4...С7) Сборочный чертеж

Стадия	Масса	Масштаб
Р	см. табл.	1:50
Лист	Листов 1	

ГИПРОНИСЕЛЬХОЗ

Инв. № подл.	Подпись и дата	Взам. инв. №

Формат	Зона	Поз	Обозначение	Наименование	Количество на исполнение КЖИ 3.2-0.08.00 —	01								Примечание
				Документация										
А4			КЖИ 3.2-0.08.00 СБ	Сборочный чертеж										
А4			КЖИ 3.2-ТУ	Технические условия										
				Детали										
Бч		1	КЖИ 3.2-0.00.04-02	ф7 Вр I ГОСТ 6727-80										
				ℓ = 960	13	10								0,15 кг
Бч		2	КЖИ 3.2-0.00.04-05	ф7 Вр I ГОСТ 6727-80										
				ℓ = 1840	7	7								0,29 кг
Бч		3	КЖИ 3.2-0.00.04-06	ф7 Вр I ГОСТ 6727-80										
				ℓ = 1270		1								0.20 кг
Бч		4	КЖИ 3.2-0.00.04-07	ф7 Вр I ГОСТ 6727-80										
				ℓ = 910		3								0,14 кг

21106-05 92

Привязан:

Инв. №

Нач. отд.	Гомзяков	
Гл. констр.	Теляковский	
Н. контр.	Юдин	
Гл. спец.	Юдин	
Рук. гр.	Котляр	
Ст. инж.	Захарова	

801-3-51.85- КЖИ 3.2-0.08.00

Сетка арматурная С (С8 ; С9)

Стадия	Лист	Листов
Р		1

ГИПРОНИСЕЛЬХОЗ

Рис. 1

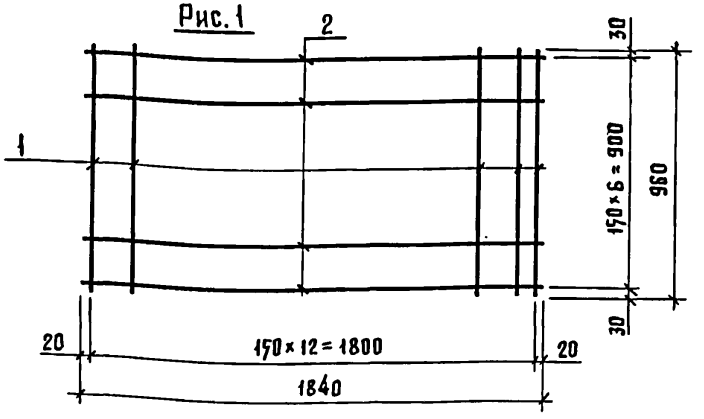

Рис. 2

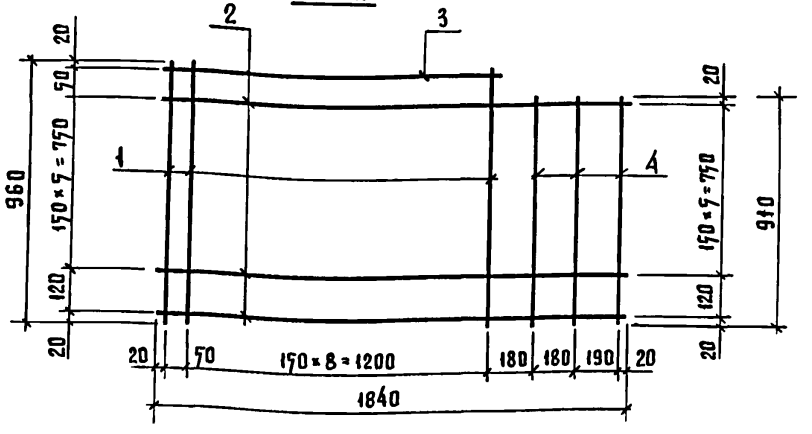

Обозначение	Марка	Рис	Масса кг
КЖИ3.2-0.08.00	С8	1	3,98
-01	С9	2	4,17

Привязан:

Инв. №

Взам. инв. №

Подпись и дата

Инв. № подл.

Нач. отд.	Гомзяков	
Гл. констр.	Теляковский	
Н. контр.	Юдин	
Гл. спец.	Юдин	
Рук. гр.	Котляр	
Ст. инж.	Захарова	

801-3-51.85-КЖИ3.2-0.08.00 СБ

Сетка арматурная С (С8, С9) Сборочный чертеж

Стадия	Масса	Масштаб
Р	См. табл.	
Лист	Листов 1	

ГИПРОНИСЕЛЬХОЗ

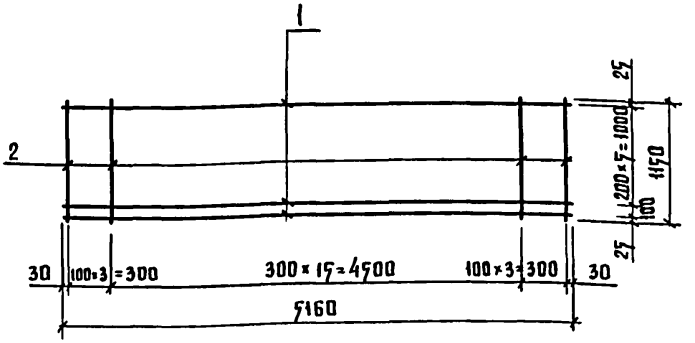

Формат	Зона	Поз.	Обозначение	Наименование	Кол.	Примечание
				Документация		
А4			КЖИ3.2-ТУ	Технические условия	X	
				Детали		
Бч		1	КЖИ 3.2-0.00.04-08	ф5 Вр I ГОСТ 6727-80;		
				ℓ=5160	7	0,8 кг
Бч		2	-09	ф5 Вр I ГОСТ 6727-80;		
				ℓ=1150	22	0,2 кг

Привязан:

Инв. №

801-3-51.85- КЖИ-3.2-0.09.00

Нач. отд.	Гомзяков	
Гл. кон. отд.	Теляковский	
Н. контр.	Юдин	
Гл. спец.	Юдин	
Рук. гр.	Капитулина	
Исполн.	Щеголева	

Сетка арматурная С10

Стадия	Масса	Масштаб
Р	10	1:50
Лист	Листов 1	

ГИПРОНИСЕЛЬХОЗ

Взам. инв. № | Подпись и дата | Инв. № подл.

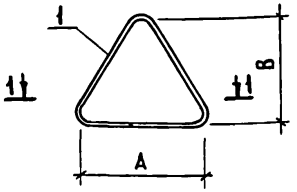

1-1



Формат	Зона	Поз.	Обозначение	Наименование	Кол	Примечание
				Документация		
А4			КЖИ3.2-ТУ	Технические условия	X	
				Детали		
				ПМ14-1		
Б4		1	КЖИ3.2-0.00.06	ф14АI ГОСТ 5781-82; ℓ=970	1	1,49 кг
				ПМ14-2		
Б4		1	КЖИ3.2-0.00.06-01	ф14АI ГОСТ 5781-82; ℓ=1440	1	2,22 кг

Обозначение	Марка	Размеры, мм A	Размеры, мм B	Длина заготовки мм.	Масса кг
КЖИ3.2-0.10.0	ПМ14-1	330	220	970	1,49
-01	ПМ14-2	500	320	1440	2.22

Привязан:

Инв. №

Нач. отд	Гомзяков	
Гл. констр.	Теляковский	
Н. контр.	Юдин	
Гл. спец.	Юдин	
Рук. гр.	Котляр	
Ст. инж.	Захарова	

801-3-51.85-КЖИ 3.2-0.10.00

Петля для подъема ПМ14 (ПМ14-1; ПМ14-2)

Стадия	Масса	Масштаб
Р	см табл.	
Лист	Листов 1	

ГИПРОНИСЕЛЬХОЗ

Инв. № подл. | Подпись и дата | Взам. инв. №

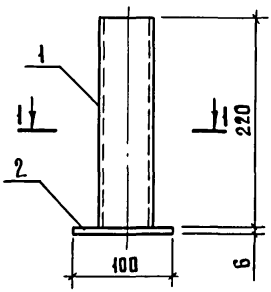

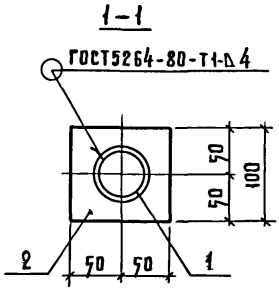

Формат	Зона	Поз.	Обозначение	Наименование	Кол.	Примечание
				Документация		
А4			КЖИ 3.2 – ТУ	Технические условия	X	
				Детали		
Б4		1	КЖИ 3.2–0.00.07	Труба 60×4 ГОСТ 10704-76 / ст 3 кп 2 ГОСТ 535-79		
				ℓ = 220	1	1,20 кг
Б4		2	КЖИ 3.2–0.00.08	Полоса Б-6×100 ГОСТ 103-76 / ст 3 кп 2 ГОСТ 535-79		
				ℓ = 100	1	0,47 кг

Привязан:

Инв. №

Взам. инв. №

Подпись и дата

Инв. № подл.

Нач. отд	Гомзяков		
Гл. констр.	Теляковский		
Н. контр	Юдин		
Гл. спец.	Юдин		
Рук. груп	Котляр		
Инженер			
Ст. инж.	Захарова		

801-3-51.85- КЖИ 3.2–0.11.00

Изделие закладное МН1

Стадия	Масса	Масштаб
Р	1,67	1:5
Лист	Листов 1	

ГИПРОНИСЕЛЬХОЗ

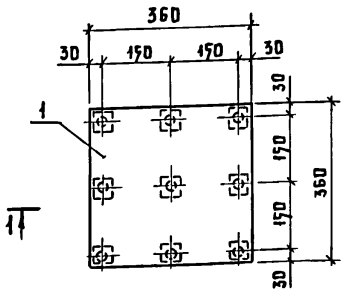

Формат	Зона	Поз.	Обозначение	Наименование	Кол.	Примечание
				Документация		
А4			КЖИ 3.2 – ТУ	Технические условия	X	
				Детали		
бч		1	КЖИ 3.2 – 0.00.09	Полоса $\frac{Б\text{-}16\times360\ ГОСТ\ 82\text{-}70}{Вст3кп2\ ГОСТ\ 535\text{-}79}$		
				$\ell = 360$	1	16,28 кг
бч		2	КЖИ 3.2 – 0.00.10	Полоса $\frac{Б\text{-}10\times50\ ГОСТ\ 103\text{-}76}{Вст3кп2\ ГОСТ\ 535\text{-}79}$		
				$\ell = 50$	9	0,20 кг
бч		3	КЖИ 3.2 – 0.00.02 – 02	ϕ12 AIII ГОСТ 5781-82; $\ell = 100$	9	0,06 кг

Привязан:

Инв. №

Нач. отд.	Гомзяков		
Гл. констр.	Теляковский		
Н. контр.	Юдин		
Гл. спец.	Юдин		
Рук. гр.	Котляр		
Ст. инж.	Захарова		

801-3-51.85- КЖИ 3.2-0.12.00

Изделие закладное МН 2

Стадия	Масса	Масштаб
Р	18,62	1:10
Лист	Листов	

ГИПРОНИСЕЛЬХОЗ

Инв. № подл. | Подпись и дата | Взам. инв. №

21106-05 97 Копировала Потоцкая Формат А4

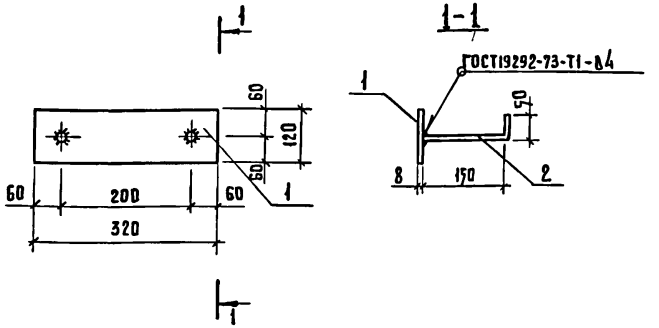

Формат	Зона	Поз.	Обозначение	Наименование	Кол.	Примечание
				Документация		
А4			КЖИ 3.2-ТУ	Технические условия		
				Детали		
БЧ		1	КЖИ 3.2-0.00.11	Полоса $\frac{Б-8\times120\ ГОСТ\ 103-76}{В\ ст\ 3\ кп\ 2\ ГОСТ\ 535-79}$		
				$\ell=320$	1	2,41 кг
БЧ		2	КЖИ 3.2-0.00.05-01	ϕ 8 AIII ГОСТ 5781-82;		
				$\ell=200$	2	0,08 кг

Привязан:

Инв. №

Нач. отд	Гомзяков		
Гл. констр.	Теляковский		
Н. контр.	Юдин		
Гл. спец.	Юдин		
Рук. гр	Котляр		
Ст. инж.	Захарова		

801-3-51.85-КЖИ 3.2-0.13.00

Изделие закладное
МН 3

Стадия	Масса	Масштаб
Р	2,57	1:10
Лист	Листов 1	

ГИПРОНИСЕЛЬХОЗ

Взам. инв. №

Подпись и дата

Инв. № подл.

Инв. № подл.	Подпись и дата	Взам. инв. №

Формат	Зона	Поз.	Обозначение	Наименование	Количество на исполнение КЖИ3.2-0.14.00									Примечание
					—	01								
				Документация										
А4			КЖИ3.2-0.14.00СБ	Сборочный чертеж										
А4			КЖИ3.2-ТУ	Технические условия										
				Детали										
БЧ		1	КЖИ3.2-0.00.06-02	ф14 AI ГОСТ 5781-82										
				ℓ = 1020	1									1,23 кг
			-03	ℓ = 920		1								1,11 кг
БЧ		2	-04	ℓ = 200	1	1								0,24 кг

21106-05 99

Привязан:

Инв. №

Нач. отд.	Гомзяков	
Гл. констр.	Теляковский	
Н. контр.	Юдин	
Гл. спец.	Юдин	
Рук. гр.	Котляр	
Ст. инж.	Захарова	

801-3-51.85-КЖИ3.2-0.14.00

Изделие закладное
мн4
(мн4-1; мн4-2)

Стадия	Лист	Листов
Р		1

ГИПРОНИСЕЛЬХОЗ

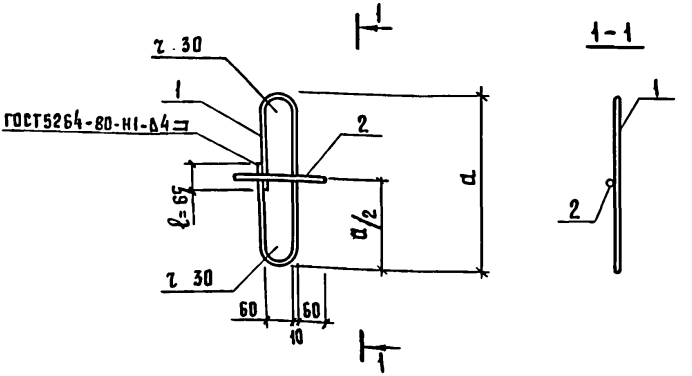

Обозначение	Марка	a, мм	Масса кг	Примечание
КЖИ3.2-0.14.00	МН4-1	490	1,47	
-01	МН4-2	440	1,35	

Привязан

Инв. №

Нач. отд	Гомзяков		
Гл. констр.	Теляковский		
Н. контр.	Юдин		
Гл. спец.	Юдин		
Рук. гр.	Котляр		
Ст. инж.	Захарова		

801-3-51.85- КЖИ 3.2 - 0.14.00 СБ

Изделие закладное МН4 (МН4-1; МН4-2) Сборочный чертеж.

Стадия	Масса	Масштаб
Р	см. табл.	
Лист	Листов 1	

ГИПРОНИСЕЛЬХОЗ

Взам. инв. №

Подпись и дата

Инв. № подл.

21106-05 100 Копировала Потоцкая Формат А4

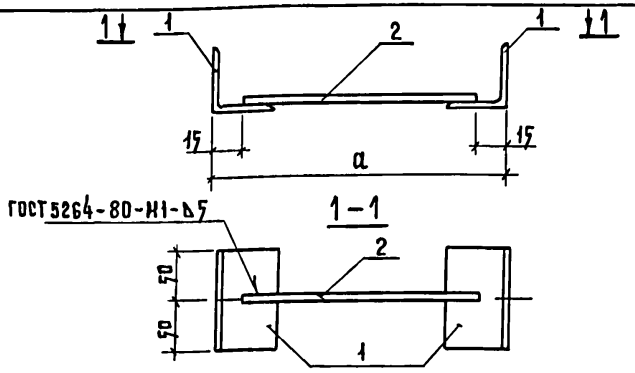

Формат	Зона	Поз.	Обозначение	Наименование	Кол.	Примечание
				Документация		
А4			КЖИ 3.2 ТУ	Технические условия		
				Детали		
Б4		1	КЖИ 3.2-0.00.12	Уголок Б-63×63×5 ГОСТ 8509-72 / В ст3 кп 2 ГОСТ 535-79		
				ℓ = 100	2	0,48 кг
Б4		2	КЖИ 3.2-0.00.02-03	ф12 А III ГОСТ 5781-82 ℓ = 170	1	I-1 / II-2 0,15 кг
				ф12 А III ГОСТ 5781-82 ℓ = 150	1	II-1 / II-2 0,13 кг

Обозначение	Марка	Размер „а"		Масса кг.	
		Каркас стеклопластиковый	Каркас рамный	Каркас стеклопластиковый	Каркас рамный
КЖИ 3.2-0.15.00	МН5	200	180	1,11	1,09

Привязан:

Инв. №

Взам. инв. №

Подпись и дата

Инв. № подл.

Нач. отд.	Гомзяков	
Гл. констр.	Теляковский	
Н. контр.	Юдин	
Гл. спец.	Юдин	
Рук. гр.	Котляр	
Ст. инж.	Литвинова	

801-3-51.85- КЖИ 3.2-0.15.00

Изделие закладное МН5

Стадия	Масса	Масштаб
Р	см. табл.	1:5
Лист	Листов 1	

ГИПРОНИСЕЛЬХОЗ

Альбом III часть 3

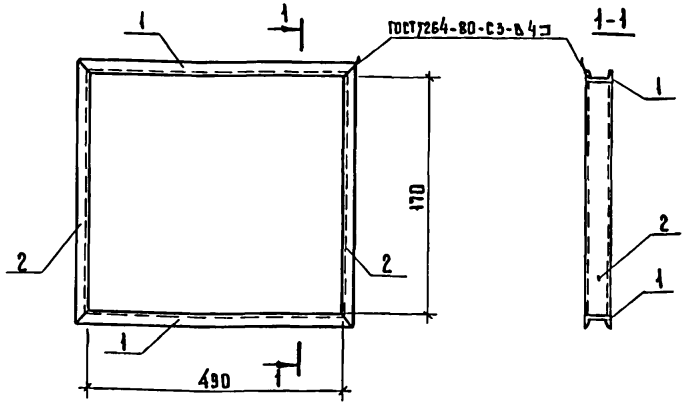

Формат	Зона	Поз	Обозначение	Наименование	Кол	Примечание
				Документация		
А4			КЖИ 3.2 - ТУ	Технические условия	X	
				МН 6		
БЧ		1	КЖИ 3.2 - 0.00.13	Швеллер 10 ГОСТ 8240 - 72 / Ст3 кп2 ГОСТ 535 - 71		
				ℓ = 582	2	5,00 кг
БЧ		2	КЖИ 3.2 - 0.00.13	Швеллер 10 ГОСТ 8240 - 72 / Ст3 кп2 ГОСТ 535-79		
				ℓ = 262		2,25 кг

Привязан:

Инв. №

Взам. инв. №

Подпись и дата

Инв. № подл.

Нач. отд.	Гомзяков		
Гл. кон. отд.	Теляковский		
Н. контр.	Юдин		
Гл. спец.	Юдин		
Рук. груп.	Котляр		
Инженер	Щеголева		

801-3-51.85- КЖИ 3.2 - 0.16.00

Изделие металлическое МН 6

Стадия	Масса	Масштаб
Р	14,5	1:50
Лист	Листов 1	

ГИПРОНИСЕЛЬХОЗ

Альбом III часть 3

Формат	Зона	Поз.	Обозначение	Наименование	Кол.	Примечание
				Документация		
А4			КЖИ 3.2-0.17.00 СБ	Сборочный чертеж		
А4			КЖИ — ТУ	Технические условия		
				Детали		
Бч		1	КЖИ 3.2-0.00.14	Полоса $\frac{-6\times185\ \text{ГОСТ}\ 19903\text{-}74}{\text{Вст3кп2 ГОСТ 380-71}}$		
				$\ell = 517$	2	5,4 кг
Бч		2	-01	$\ell = 1255$	2	13,0 кг
Бч		3	КЖИ 3.2-0.00.15	Уголок $\frac{\text{L}63\times63\times5\ \text{ГОСТ}\ 8509\text{-}72}{\text{Вст3кп2 ГОСТ 380-71}}$		
				$\ell = 643$	2	3,6 кг
Бч		4	-01	$\ell = 1267$	2	7,2 кг
Бч		5	КЖИ 3.2-0.00.16	ϕ10 AI ГОСТ 5781-82 $\ell = 320$	12	0,2 кг

Привязан:

Инв. №:

Взам. инв. №

Подпись и дата

Инв. № подл.

Нач. отд.	Гомзяков		XII.85
Гл. конд. отд.	Теляковский		
Гл. спец.	Юдин		
Н. контр.	Юдин		
Рук. гр.	Котляр		
Инженер	Кошкина		

801-3-51.85- КЖИ 3.2-0.17.00

Изделие закладное
МН 7

Стадия	Лист	Листов
Р		1

ГИПРОНИСЕЛЬХОЗ

Копир. Лихачева

Альбом III часть 3

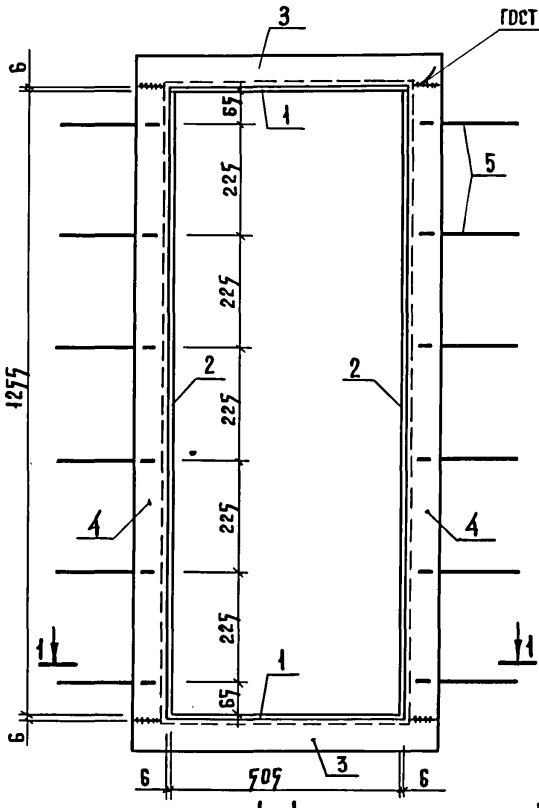

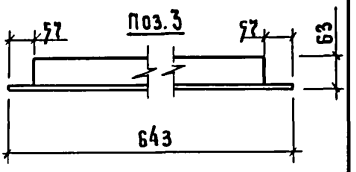

Поз. 5

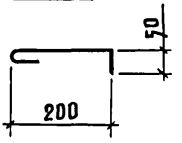

Готовое изделие огрунтовать грунтом ГФ020 в заводских условиях.

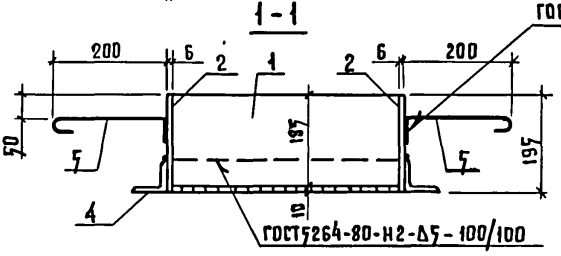

Привязан:

Инв. №

Взам. инв. №

Подпись и дата

Инв. № подл.

Нач. отд	Гомзяков	
Гл. кон. отд	Теляковский	
Гл. спец.	Юдин	
Н. контр.	Юдин	
Рук. гр.	Котляр	
Инженер	Кошкина	

801-3-51.85- КЖИ 3.2-0.17.00 СБ

Изделие закладное МН 7

Стадия	Масса	Масштаб
Р	79,8	
Лист	Листов 1	

ГИПРОНИСЕЛЬХОЗ

Инв. № подл.	Подпись и дата	Взам. инв. №

Альбом III часть 3

Формат	Зона	Поз	Обозначение	Наименование	Количество на исполнение КЖИ 3.2-0.18.00-										Примечание
					—	-01									
				Документация											
А4			КЖИ 3.2-0.18.00 СБ	Сборочный чертеж	X	X									
			КЖИ – ТУ	Технические условия	X	X									
				Детали											
БЧ		1	КЖИ 3.2-0.00.17	Лист $\frac{\delta=6 \text{ ГОСТ } 19903-74}{d_н=512;\ d_{вн}=400}$	1										3,4 кг
			-01	$d_н=427;\ d_{вн}=315$		1									2,8 кг
БЧ		2	КЖИ 3.2-0.00.18	Полоса $\frac{-6\times160;\ \text{ГОСТ } 103-76}{\text{Вст 3 кп 2; ГОСТ } 535-79}$											
				$\ell=1256$	1										9,9 кг
			-01	$\ell=989$		1									7,5 кг
БЧ		3	КЖИ 3.2-0.00	ф10 I ГОСТ 5781-82 $\ell=320$	4	4									0,2 кг

21106-05 105

Привязан:

Инв. №

Нач. отд.	Гомзяков		
Гл. конст.	Теляковский		5.85
Н. контр.	Юдин		
Гл. спец.	Юдин		
Рук. гр.	Котляр		
Исполн.	Петлякова		

801-3-51.85-КЖИ 3.2-0.18.00.

Изделие закладное МН (МН 8, МН 8-1)

Стадия	Лист	Листов
Р		1

ГИПРОНИСЕЛЬХОЗ

Поз. 1

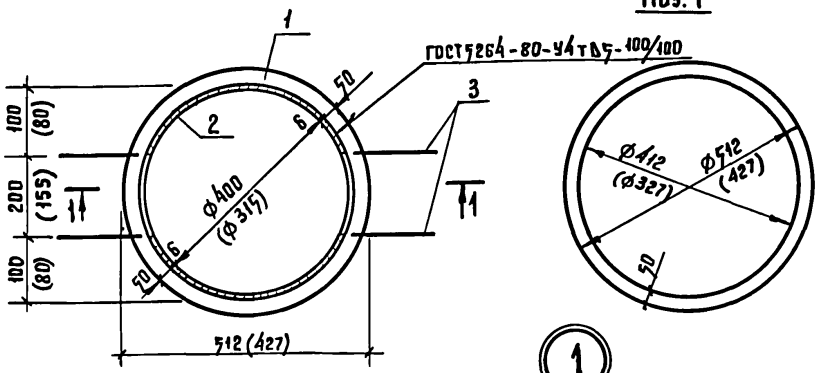

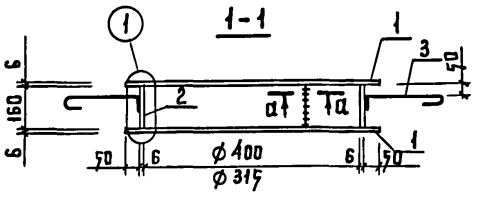

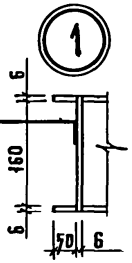

Поз. 3

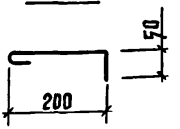

Развертка поз. 2

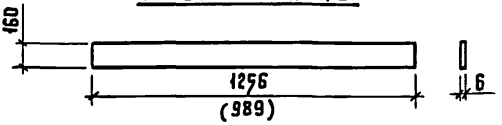

а-а



Обозначение	Марка	Масса кг	Примечание
КЖИ3.2-0.18.00	МН-8	14,1	
-01	МН 8-1	11,1	

4. Размеры в скобках относятся к МН8-1

Привязан:

Инв.№

Нач. отд.	Гомзяков		
Гл. констр.	Теляковский		
Н. контр.	Юдин		
Рук. гр.	Котляр		
Гл. спец.	Юдин		
Ст. инж.	Захарова		

801-3-51.85- КЖИ3.2-0.18.00 СБ

Изделие закладное МН (МН8, МН8-1) Сборочный чертеж.

Стадия	Масса	Масштаб
Р	См. табл.	Б. М.
Лист	Листов 2	

ГИПРОНИСЕЛЬХОЗ

Взам. инв. №

Подпись и дата

Инв. № подл.

Инв. N подл.	Подпись и дата	Взам. инв. N

Формат	Зона	Поз.	Обозначение	Наименование	Количество на исполнение КЖИ 3.2-0.19.0.0 —	-01	-02	-03	Примечание
				Документация					
А4			КЖИ 3.2-0.19.00	Сборочный чертеж	✕	✕	✕	✕	
А4			КЖИ 3.2-ТУ	Технические условия	✕	✕	✕	✕	
				Детали					
Б4		1	КЖИ 3.2-0.00.14	Полоса Б-6×185 ГОСТ 103-76 / Вст3кп2 ГОСТ 535-79					
				ℓ=502	2	2	2		4,3 кг
			-01	ℓ=542				2	4,6 кг
Б4		2	КЖИ 3.2-0.00.14-02	Полоса Б-6×185 ГОСТ 103-76 / Вст3кп2 ГОСТ 535-79					
				ℓ=128	2				1,1 кг
			-03	ℓ=158		2			1,4 кг
			-04	ℓ=293			2		2,5 кг
			-05	ℓ=491				2	4,2 кг

Привязан			
Инв. N			

Нач. отд.	Гомзяков	
Гл. констр.	Теляковский	
Н. контр.	Юдин	
Гл. спец.	Юдин	
Рук. гр.	Котляр	
Исполнит.	Петякова	

801-3-51.85- КЖИ 3.2-0.19.00

Изделие закладное МН (МН9-1 ... МН9-4)

Стадия	Лист	Листов
Р	1	2

ГИПРОНИСЕЛЬХОЗ

Копировал

Формат А4

Инв. № подл.	Подпись и дата	Взам. инв. №

Формат	Зона	Поз.	Обозначение	Наименование	Количество на исполнение КЖИ 3.2-0.19.00 —	-01	-02	-03						Примечание
				Уголок L 63×63×5 ГОСТ 8509-72 / Вст3кп2 ГОСТ 380-71										
БЧ		3	КЖИ 3.2-0.00.15	ℓ = 616	2	2	2							3,5 кг
				ℓ = 666				2						3,8 кг
БЧ		4	КЖИ 3.2-0.00.15 -02	ℓ = 152	2									0,9 кг
			-03	ℓ = 182		2								1,1 кг
			-04	ℓ = 317			2							1,8 кг
				ℓ = 515				2						3,0 кг
БЧ		5	КЖИ 3.2-0.0016	Стержень Ф10АI ГОСТ 5781-82										
				ℓ = 320	6	6	6	6						0,2 кг

Привязан			
Инв. №			

801-3-51.85- КЖИ3.2-0.19.00

Лист 2

Копировал

Формат А4

21106-05 108

Альбом III часть 3

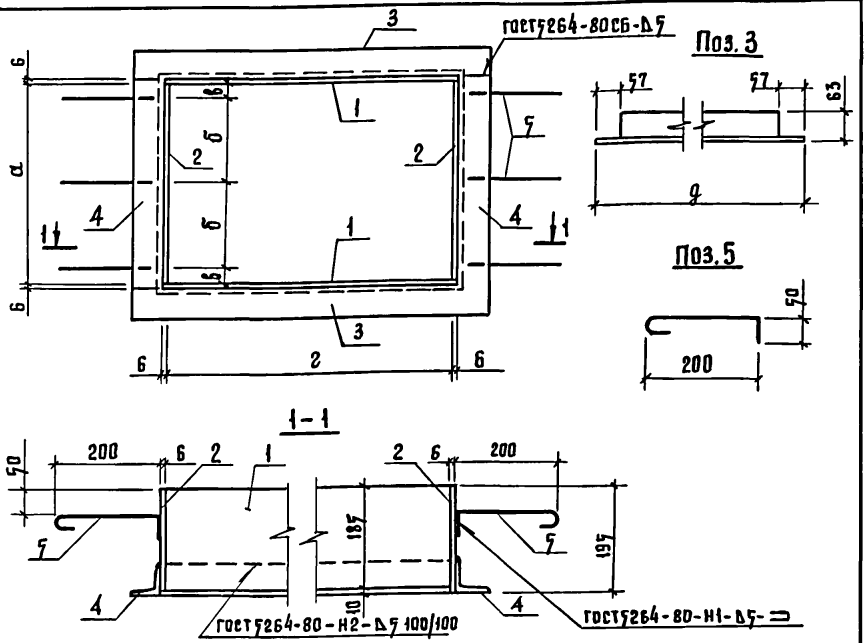

Обозначение	Марка	Размеры					Масса кг	Примечание
		а	б	в	г	д		
КЖИ 3.2-0.19.00	Мн 9-1	140	50	20	490	616	20.8	
-01	Мн 9-2	170	60	25	490	616	21.8	
-02	Мн 9-3	305	125	27,5	490	616	25.4	
-03	Мн 9-4	503	229	27,5	530	666	32.4	

Готовое изделие огрунтовать грунтом ГФ020

Привязан:

Инв. №

Взам. инв. №

Подпись и дата

Инв. № подл.

801-3-51.85- КЖИ 3.2-0.19.00 СБ

Изделие закладное Мн (Мн9-1...Мн9-4) Сборочный чертеж.

Стадия	Масса	Масштаб
Р	см. табл.	

Лист | Листов 1

ГИПРОНИСЕЛЬХОЗ

Нач. отд.	Гомзяков	
Гл. констр.	Теляковский	
Н. контр.	Юдин	
Гл. спец.	Юдин	
Рук. гр.	Котляр	
Ст. инж.	Захарова	

МС1

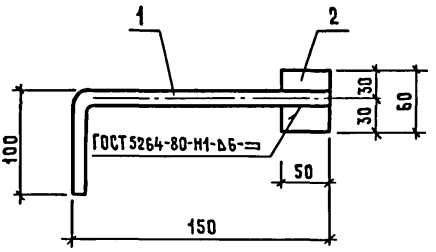

МС1Н

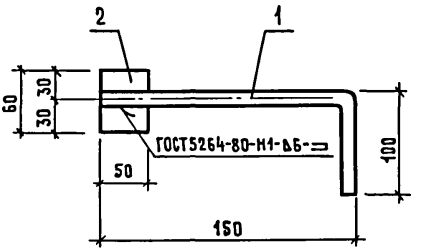

Формат	Зона	Поз.	Обозначение	Наименование	Кол.	Примечание
				Документация		
А4			КЖИ 3.2-ТУ	Технические условия		
				Детали		
Бч		1	КЖИ 3.2-МС 1.0.1	Ф16 AI ГОСТ 5781-82 ℓ=250	1	0,40 кг
Бч		2	КЖИ 3.2-МС 1.0.2	Полоса $\frac{Б\text{-}50\times10\ ГОСТ\ 103\text{-}76}{Ст\ 3\ кп\ 2\ ГОСТ\ 535\text{-}79}$		
				ℓ=60	1	0,24 кг

Привязан

Инв. №

Взам. инв. №

Подпись и дата

Инв. № подл.

Нач. отд.	Гомзяков	
Гл. констр.	Теляковский	
Н. контр.	Юдин	
Гл. спец.	Юдин	
Рук. гр.	Котляр	
Ст. инж.	Литвинова	

801-3-51.85- КЖИ 3.2-МС 1.0.0

Изделие соединительное МС (МС1, МС1Н)

Стадия	Масса	Масштаб
Р	0,64	
Лист	Листов 1	

ГИПРОНИСЕЛЬХОЗ

1-1

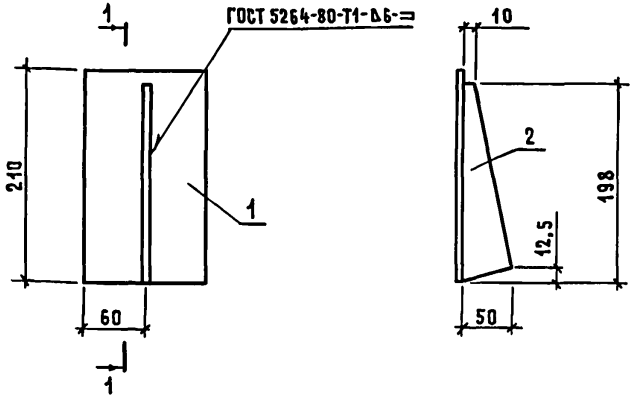

Формат	Зона	Поз.	Обозначение	Наименование	Кол.	Примечание
				Документация		
А4			КЖИ 3.2-ТУ	Технические условия	X	
				Детали		
Б4		1	КЖИ 3.2-МС 2.0.1	Полоса $\frac{Б\text{-}120\times4\ \ ГОСТ\ 103\text{-}76}{Вст3кп2\ \ ГОСТ\ 535\text{-}79}$		
				$\ell = 210$	1	0,79 кг
Б4		2	КЖИ 3.2-МС 2.0.2	Полоса $\frac{Б\text{-}50\times6\ \ ГОСТ\ 103\text{-}76}{Вст3кп2\ \ ГОСТ\ 535\text{-}79}$		
				$\ell = 198$	1	0,47 кг

Привязан

Инв. N

Взам. инв. N

Подпись и дата

Инв. N подл.

Нач. отд.	Гомзяков	
Гл. констр.	Теляковский	
Гл. спец.	Юдин	
Н. контр.	Юдин	
Ст. инж.	Захарова	

801-3-51.85- КЖИ 3.2-МС 2.0.0

Изделие соединительное МС 2

Стадия	Масса	Масштаб
Р	1,26	1:10
Лист	Листов 1	

ГИПРОНИСЕЛЬХОЗ

Инв. № подл.	Подпись и дата	Взам. инв. №

Формат	Зона	Поз.	Обозначение	Наименование	Количество на исполнение КЖИ3.2-МИ3.0.0– —	01	02	Примечание
				Документация				
А4			КЖИ3.2-МИ3.0.0	Сборочный чертеж				
А4			КЖИ3.2-ТУ	Технические условия				
				Детали				
БЧ		1	КЖИ3.2-МИ3.0.1	Полоса $\frac{Б\text{-}150\times6\ ГОСТ\ 103\text{-}76}{В\ ст3\ кп2\ ГОСТ\ 535\text{-}79}$				
				ℓ=150	1	1		1,06 кг
БЧ		2	-01	ℓ=250			1	1,77 кг
БЧ		3	КЖИ3.2-МИ3.0.2	Ф12АI ГОСТ 5781-82 ℓ=220	1			0,20 кг
БЧ		4	-01	Ф12АI ГОСТ 5781-82 ℓ=320		1	2	0,28 кг

21106-05 112

Привязан

Инв. №

Нач. отд.	Гомзяков	
Гл. констр.	Теляковский	
Гл. спец.	Юдин	
Н. контр.	Юдин	
Рук. гр.	Котляр	
Ст. инж.	Захарова	

801-3-51.85- КЖИ3.2-МИ 3.0.0

Изделие металлическое МИ (МИ1-1; МИ1-2; МИ2)

Стадия	Лист	Листов
Р		1

ГИПРОНИСЕЛЬХОЗ

Копировал

Формат А4

Рис. 1

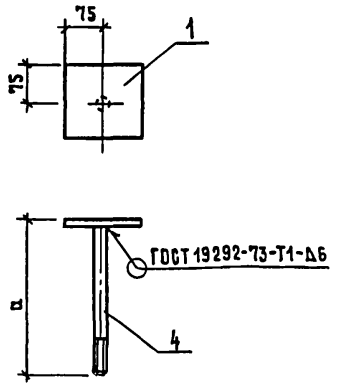

Рис. 2

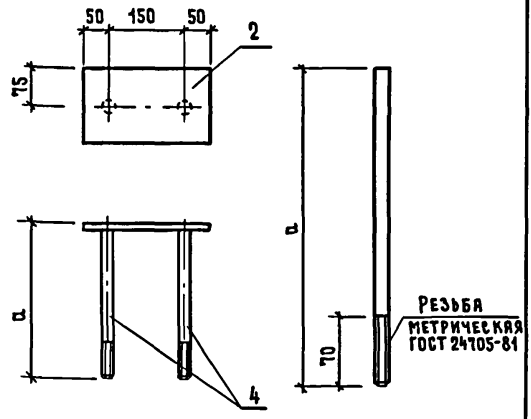

Обозначение	Марка	Рис.	Размер		Масса
			а		
КЖИ 3.2-МИ 3.0.0	МИ1-1	1	220		1,26 кг
-01	МИ1-2	1	320		1,34 кг
-02	МИ2	2	320		2,33

Привязан

Инв. №

Взам. инв. №

Подпись и дата

Инв. № подл.

Нач. отд.	Гомзяков	
Гл. констр.	Теляковский	
Гл. спец.	Юдин	
Н. контр.	Юдин	
Рук. гр.	Котляр	

801-3-51.85- КЖИ 3.2-МИ 3.0.0 СБ

Изделие металлическое МИ (МИ1-1; МИ1-2; МИ2). Сборочный чертеж

Стадия	Масса	Масштаб
Р	См. табл.	1:10
Лист	Листов 1	

ГИПРОНИСЕЛЬХОЗ

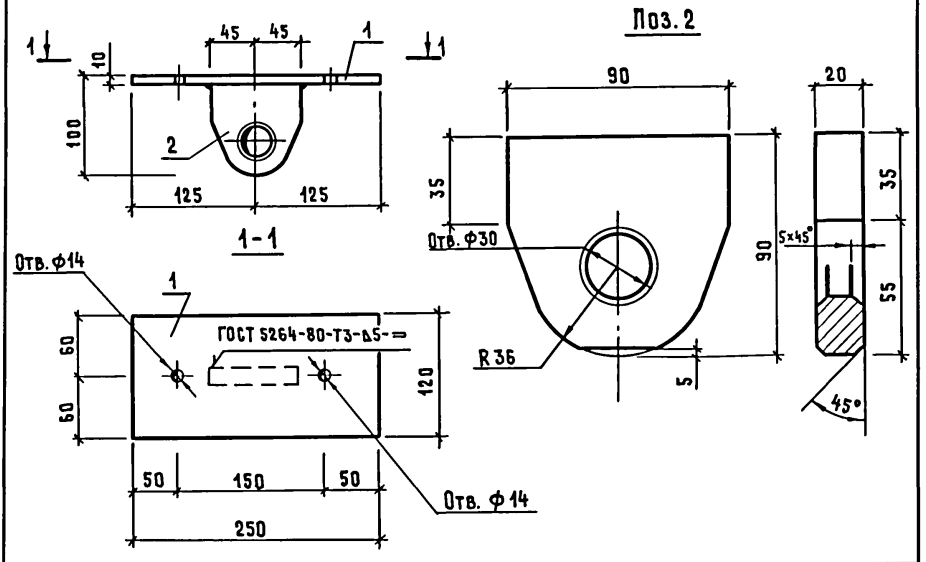

Формат	Зона	Поз.	Обозначение	Наименование	Кол.	Примечание
				Документация		
А4			КЖИ 3.2-ТУ	Технические условия	X	
				Детали		
Бч		1	КЖИ 3.2-МИ 4.0.1	Полоса $\frac{Б\text{-}10\times120\ ГОСТ\ 103\text{-}76}{Вст3кп2\ ГОСТ\ 535\text{-}79}$ ℓ=250	1	2,16 кг
Бч		2	КЖИ 3.2-МИ 4.0.2	Лист $\frac{Б\text{-}20\times90\ ГОСТ\ 19903\text{-}74}{Вст3кп2\ ГОСТ\ 14637\text{-}79}$ ℓ=90	1	1,2 кг

Привязан

Инв. №

Взам. инв. № | Подпись и дата | Инв. № подл.

Нач. отд.	Гомзяков	
Гл. констр.	Теляковский	
Гл. спец.	Юдин	
Н. контр.	Юдин	
Рук. гр.	Котляр	

801-3-51.85- КЖИ 3.2-МИ 4.0.0

Изделие металлическое МИ3

Стадия	Масса	Масштаб
Р	3,36	
Лист	Листов 1	

ГИПРОНИСЕЛЬХОЗ

МИ 4

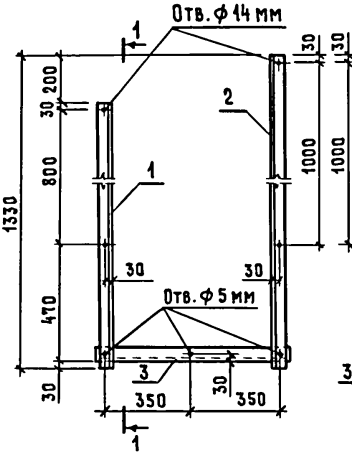

МИ 4 Н

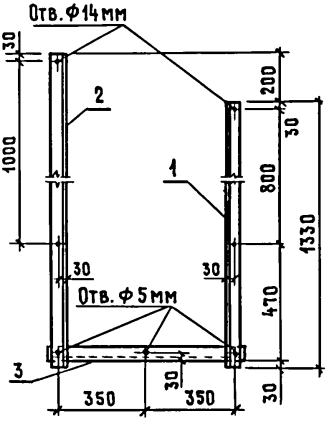

1-1

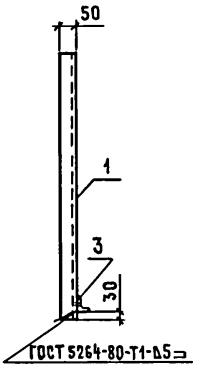

Формат	Зона	Поз.	Обозначение	Наименование	Кол.	Примечание
				Документация		
А4			КЖИ 3.2-ТУ	Технические условия		
				Детали		
Бч		1	КЖИ 3.2-МИ 5.0.1	Уголок Б-50×50×5 ГОСТ 8509-72 / Вст 3 кп 2 ГОСТ 535-79		
				ℓ=1330	1	5,01 кг
Бч		2	КЖИ 3.2-МИ 5.0.2	ℓ=1530	1	5,77 кг
Бч		3	КЖИ 3.2-МИ 5.0.3	ℓ=800	1	3,02 кг

Взам. инв. №

Подпись и дата

Инв. № подл.

Привязан

Инв. №

Нач. отд.	Гомзяков	
Гл. констр.	Теляковский	
Н. контр.	Юдин	
Гл. спец.	Юдин	
Рук. гр.	Котляр	
Ст. инж.	Литвинова	

801-3-51.85- КЖИ 3.2-МИ 5.0.0

Изделие металлическое МИ (МИ 4, МИ 4 Н)

Стадия	Масса	Масштаб
Р	13,80	1:20
Лист	Листов 1	

ГИПРОНИСЕЛЬХОЗ

Копировал 21106-05 115 Формат А4

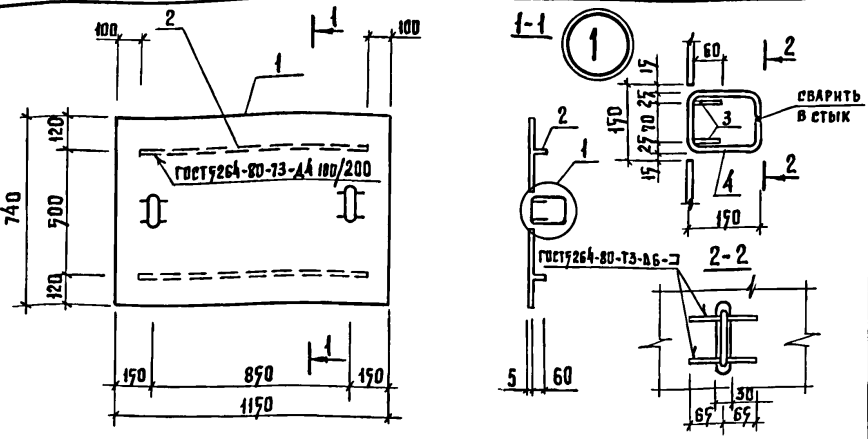

Формат	Зона	Поз.	Обозначение	Наименование	Кол.	Примечание
				Документация		
А4			КЖИ 3.2-ТУ	Технические условия		
				Детали		
Бч		1	КЖИ 3.2 МИ 6.0.1	Рифл.-7×740 ГОСТ 8568-77 В ст.3 кп2 ГОСТ 539-79 ℓ=1150	1	36,00 кг
Бч		2	КЖИ 3.2-МИ 6.0.2	Полоса Б-4×50 ГОСТ 103-76 В ст.3. кп2 ГОСТ 535-79 ℓ=1000	2	1,77 кг
Бч		3	КЖИ 3.2-МИ 6.0.3	ℓ=130	4	0,90 кг
Бч		4	КЖИ 3.2-МИ 6.0.4	ф16 АI ГОСТ 5781-82 ℓ=740	2	0,85 кг

Привязан:

Инв. №

Взам. инв. №

Подпись и дата

Инв. № подл.

801-3-51.85-КЖИ 3.2-МИ 6.0.0

Изделие металлическое МИ 5

Стадия	Масса	Масштаб
Р	42.84	1:20
Лист	Листов 1	

ГИПРОНИСЕЛЬХОЗ

Нач. отд.	Гомзяков	
Гл. констр	Теляковский	
Н. контр.	Юдин	
Рук. груп.	Котляр	

gost.e-ecolog.ru

Одим 06.06.86г.