ТИПОВОЙ ПРОЕКТ
801-3-51.85

РОДИЛЬНАЯ НА 50 КОРОВ С ТЕЛЯТНИКОМ НА 230 ГОЛОВ

(С ЭЛЕКТРОТЕПЛОСНАБЖЕНИЕМ, ЗДАНИЕ СО СТОЕЧНО-БАЛОЧНЫМ КАРКАСОМ)

АЛЬБОМ III

СТРОИТЕЛЬНЫЕ ИЗДЕЛИЯ

ЧАСТЬ 2

ПАНЕЛИ ДЛЯ ВАРИАНТА СТЕН ГОРИЗОНТАЛЬНОЙ РАЗРЕЗКИ

21106-04
ЦЕНА 2-20

				ПРИВЯЗАН	
ИНВ. №					

gost.e-ecolog.ru

ТИПОВОЙ ПРОЕКТ
801-3-51.85

РОДИЛЬНАЯ НА 50 КОРОВ С ТЕЛЯТНИКОМ НА 230 ГОЛОВ

(С ЭЛЕКТРОТЕПЛОСНАБЖЕНИЕМ, ЗДАНИЕ СО СТОЕЧНО-БАЛОЧНЫМ КАРКАСОМ)

АЛЬБОМ III

СТРОИТЕЛЬНЫЕ ИЗДЕЛИЯ

ЧАСТЬ 2

ПАНЕЛИ ДЛЯ ВАРИАНТА СТЕН ГОРИЗОНТАЛЬНОЙ РАЗРЕЗКИ

Разработан
институтом „Гипронисельхоз"

Утвержден
Минсельхозом СССР, приказ от 16.02.84 г., № 7-ЭГ.
Введен в действие институтом „Гипронисельхоз", приказ от 19.09.84 г., № 112-П

Главный инженер института Л.С. Бутаев

Главный инженер проекта Д.С. Клейн

©ЦИТП Госстроя СССР, 1988

				Привязан	
Инв. №					

21106-04 2

Обозначение	Наименование	N стр.
	Содержание	2...3
	Часть 2.1 Опалубочные чертежи и	
	схемы армирования	
КЖИ 2.1-ТУ	Технические условия	4...6
КЖИ 2.1-1.0.0.	Панель стеновая : ПСДТ	
	(ПСДТ 18.38 -Т ... ПСДТ 18.60 -Т)	7...8
КЖИ 2.1-1.0.0.СБ	Панель стеновая : ПСДТ	
	(ПСДТ 18.38 -Т ... ПСДТ 18.60 -Т)	
	Сборочный чертеж	9...16
КЖИ 2.1-2.0.0	Панель стеновая : ПСДТ	
	(ПСДТ 18.58 -Т; ПСДТ 18.58 -Т.1;	
	ПСДТ 18.58 -Т.1.Н; ПСДТ 18.58 -Т.2.Н;)	17...19
КЖИ 2.1-2.0.0 СБ	Панель стеновая : ПСДТ	
	(ПСДТ 18.58 -Т; 4 ПСДТ 18.58 -Т;	
	ПСДТ 18.58.40 -Т.1.Н; ПСДТ 18.58 -Т.2.Н)	
	Сборочный чертеж	20...24
КЖИ 2.1-3.0.0	Панель стеновая : ПСД	
	(ПСДТ 6.12 -ТУ; ПСД 6.12 -Т-УП)	25...26
КЖИ 2.1-3.0.0 СБ	Панель стеновая ПСД	
	(ПСД 6.12 -ТУ; ПСД 6.12 -Т-УП)	
	Сборочный чертеж	27
КЖИ 2.1-4.0.0	Панель стеновая: ПСД	
	ПСД 12.12 -1; ПСД 6.12 -1	28
КЖИ 2.1-4.0.0 СБ	Панель стеновая: ПСД	
	ПСД 12.12 -1; ПСД 6.12 -1	
	Сборочный чертеж	29
КЖИ 2.1-РС	Ведомость расхода стали	
	на элемент	30...32

Обозначение	Наименование	№ стр.
	Часть 2.2 Арматурные изделия	
КЖИ 2.2-ТУ	Технические условия	33...34
КЖИ 2.2-0.1.0	Каркас пространственный КП	
	(КП1, КП2, КП2Н, КП4, КП4Н, КП5)	35...36
КЖИ 2.2-0.1.0 СБ	Каркас пространственный КП	
	(КП1, КП2, КП2Н, КП4, КП4Н, КП5)	
	Сборочный чертеж	37...39
КЖИ 2.2-0.2.0	Каркас пространственный КП	
	(КП3... КП3-3)	40...41
КЖИ 2.2-0.2.0 СБ	Каркас пространственный КП	
	(КП3... КП3-3)	
	Сборочный чертеж	42...45
КЖИ 2.2-0.3.0	Каркас пространственный КП	
	(КП6, КП6Н)	46
КЖИ 2.2-0.4.0	Сетка исходная арматурная С (С1... С3)	47
КЖИ 2.2-0.4.0 СБ	Сетка исходная арматурная С (С1... С3)	
	Сборочный чертеж	48
КЖИ 2.2-0.5.0	Сетка исходная арматурная С-4	49
КЖИ 2.2-0.6.0	Сетка рабочая арматурная С	
	(С1-1... С3-1)	50...51
КЖИ 2.2-0.6.0 СБ	Сетка рабочая арматурная С	
	(С1-1... С3-1)	
	Сборочный чертеж	52...53
КЖИ 2.2-0.7.0	Сетка рабочая арматурная	
	(С4-1... С4-2Н)	54
КЖИ 2.2-0.7.0 СБ	Сетка рабочая арматурная	
	(С4-1... С4-2Н)	
	Сборочный чертеж	55
КЖИ 2.2-0.8.0	Каркас плоский КР1	56

Настоящие технические условия распространяются на двухслойные легкобетонные стеновые панели предназначенные для применения в родильной на 50 коров с телятником на 230 голов в районах с температурой наружного воздуха $t^{н}=-20°C$ и $t^{н}=-30°C$ зона влажности – нормальная (по СН и П II-3-79), скоростной напор ветра – 265 Па (27 кгс/м^2).

В номенклатуру панелей включены трапецеидальные изделия для торцов зданий.

Двухслойные легкобетонные стеновые панели, разработанные в настоящем выпуске, должны соответствовать требованиям ТУ69-203-82, настоящих технических условий, серии 1.832.1-0, а также чертежам части 2.1 настоящего альбома.

1. Технические требования

1.1. Основные параметры и размеры.

1.1.1. Общая толщина панелей принята 300 и 400

1.1.2. Для конструкционно-изолирующего слоя принят керамзитобетон.

1.1.3. Требования к теплотехническим свойствам панелей и материалы изолирующего и фактурного слоев см. раздел 1 ТУ 69-203-82.

Привязан			
Инв.№			

Взам.инв.№			
Подпись и дата			
Инв.№ подл.			

			801-3-51.85-КЖИ 2.1 – ТУ
Нач. отд.	Гомзяков		
Гл.кон.отд	Теляковский		
Н. контр.	Юдин		Технические условия
Гл. спец.	Юдин		
Рук. груп.	Котляр		
Инженер	Кошкина		

Стадия	Лист	Листов
Р	1	3

ГИПРОНИСЕЛЬХОЗ

Копир. Лихачева 21106-04 5 Формат А4

1.2. Маркировка

1.2.1. В соответствии с ГОСТ 23009-78 устанавливается следующая структура условного обозначения (марок) панелей.

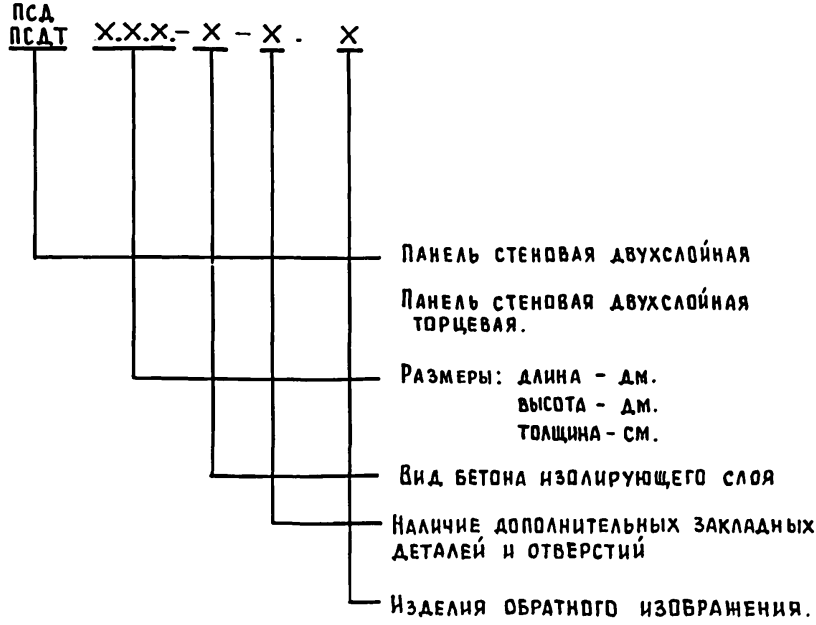

Например: ПСДТ 18.38.40-Т означает панель стеновые двухслойные торцевые, длиной 18 дм, высотой 38 дм, толщиной 40 см, с изолирующим слоем из тяжелого бетона.

1.2.2. Марка наносится на одной из длинных, боковых поверхностей панелей несмываемой краской.

Привязан

Инв. N

Инв. N подл. | Подпись и дата | Взам. инв. N

Копир. Лихачева 21106-04 6 Формат А4

1.3. Характеристика

1.3.1 Для конструкционно-изолирующего слоя предусмотрено применение керамзитобетона с объемной массой в высушенном до постоянной массы состоянии γ_o = 900 кг/м³, марки по прочности М 50.

1.3.2. Марки по морозостойкости приняты:

керамзитобетона при $t^н$ = −20°С — Мрз 35

керамзитобетона при $t^н$ = −30°С — Мрз 50

1.3.3. Открытые поверхности закладных деталей защищаются слоем цинка толщиной 120 мкм.

1.3.4. Характеристики материалов изолирующего и фактурного слоев и требования к ним, требования к изготовлению и комплектности панелей, см ТУ 69-203-82

2. Разделы „Правила приемки", „Методы контроля", „Транспортировки и хранение" и „Гарантии поставщика" см. ТУ 69-203-82.

3. Указания по привязке

3.1. В таблицах альбома указаны варианты применения элементов в следующих обозначениях:

I — для здания со стоечно-балочным каркасом

II — для здания с рамным каркасом

1 — при толщине стеновых панелей — 300 мм

2 — " " " " — 400 мм

3.2. При привязке проекта заполняются неоговоренные переменные данные по геометрическим размерам и массам изделий на чертежах и в таблицах. Ненужные графы в таблицах вычеркиваются.

3.3. Неоговоренные размеры длины и толщины в маркировке изделий заполняются при привязке проекта в соответствии с указаниями 1.2.1 технических условий.

Привязан:

Инв. N

Инв. N подл. | Подпись и дата | Взам. инв. N

Копир. Лихачева 21106-04 7 Формат А4

Инв.№ подл.	Подпись и дата	Взам.инв.№

Формат	Зона	Поз	Обозначение	Наименование	Количество на исполнение КЖИ 2.1-1.0.0-										Примечание
					-	01	02	03	04	05	06				
				Документация											
А4			КЖИ 2.1 - СБ	Сборочный чертеж											
А4			КЖИ 2.1 - ТУ	Технические условия											
А4			КЖИ 2.1 - РС	Ведомость расхода стали											
				Сборочные единицы											
А4		1	КЖИ 2.2-0.1.0	Каркас пространственный КП1	1	1									
			-01	Каркас пространственный КП2 (КП2.Н)			1	1							
			-02	Каркас пространственный КП4 (КП4.Н)					1	1					
			-03	Каркас пространственный КП5							1				
А4		2	1.832.1-9	Изделие закладное М1	5	5	5	5	6	6	8				1,7 кг
А4		3	1.400-15	Изделие закладное МН526			1	1							2,9 кг
			1.400-15	Изделие закладное МН111-5					1	1					II-1 (1,9), II-2
А4			1.400-15	Изделие закладное МН111-5					2	2					I-1 (1,9), I-2

8 40-90112

Нач.отд.	Гомзяков		
Гл.кон.отд.	Теляковский		
Н.контр.	Юдин		
Гл.спец.	Юдин		
Рук.груп.	Котляр		
Инженер	Солоухин		

Привязан

Инв.№

801-3-51.85-КЖИ 2.1-1.0.0

Панель стеновая ПСДТ (ПСДТ 18.38-Т ... ПСДТ 18.60-Т)

Стадия	Лист	Листов
Р	1	2

ГИПРОНИСЕЛЬХОЗ

Копир. Лихачева

Формат А4

Инв.№ подл.	Подпись и дата	Взам.инв.№

Формат	Зона	Поз	Обозначение	Наименование	Количество на исполнение КЖИ 2.1-1.0.0-										Примечание
					-	01	02	03	04	05	06				
				Материалы											
		4		Цементно-песчаный											
				раствор марки 100	0,13	0,13	0,18	0,18	0,17	0,17	0,24				
		5		Теплоизоляционный слой	1,48	1,48	2,03	2,03	1,90	1,90	2,41				I-1, II-1
				Теплоизоляционный слой	2,12	2,12	2,91	2,91	2,72	2,72	3,46				I-2, II-2
		6		Изолирующий слой	0,32	0,32	0,44	0,44	0,41	0,41	0,49				

21106-04 9

Привязан:

Инв.№

801-3-51.85 КЖИ 2.1-1.0.0

Лист 2

Копир. Лихачева

Формат А4

8

Рис. 1

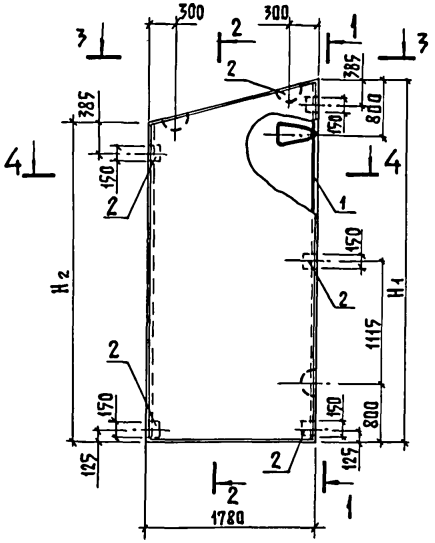

1 – 1

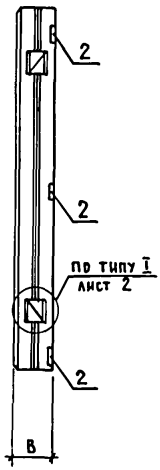

2 – 2

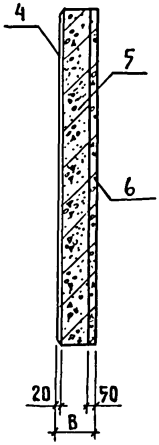

3 – 3

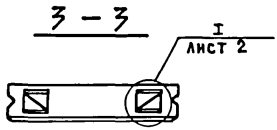

4 – 4

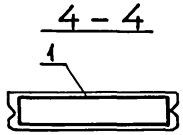

Привязан:

Инв. №

Нач. отд.	Гомзяков		
Гл. кон. отд.	Теляковский		
Н. контр.	Юдин		
Гл. спец.	Юдин		
Рук. груп.	Котляр		
Инженер	Солоухин		

801-3-51.85-КЖИ 2.1-1.0.0 СБ

Панель стеновая ПСДТ (ПСДТ 18.38-Т ... ПСДТ 18.60-Т)

Сборочный чертеж

Стадия	Масса	Масштаб
Р	См. табл.	
Лист 1	Листов 8	

ГИПРОНИСЕЛЬХОЗ

Инв. № подл. | Подпись и дата | Взам. инв. №

Рис. 2

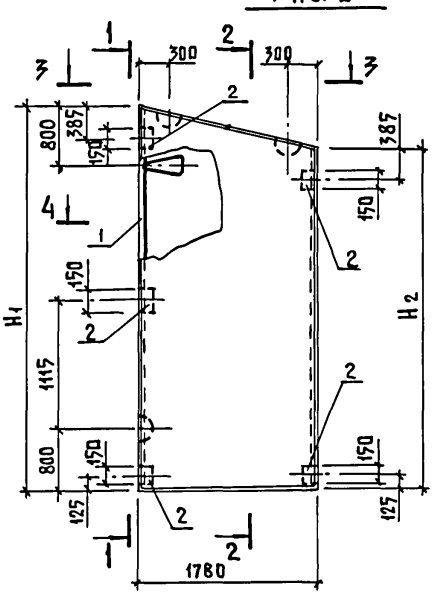

1 – 1

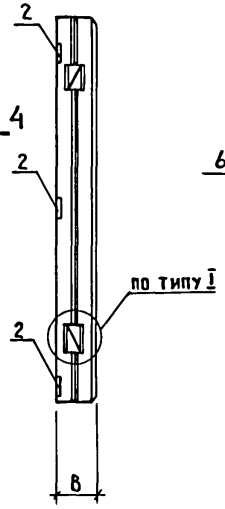

2 – 2

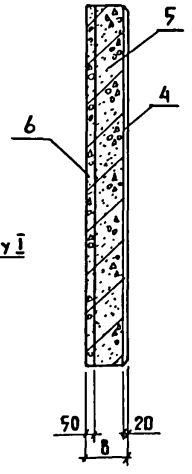

3 – 3

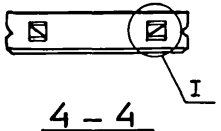

4 – 4

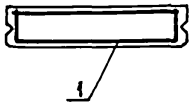

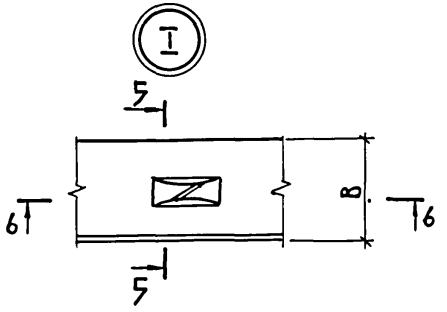

6 – 6

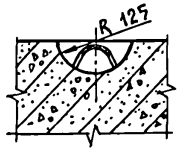

5 – 5

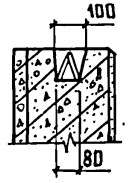

Привязан

Инв. №

801-3-51.85-КЖИ 2.1-1.0.0 СБ

Лист 2

Инв.№ подл. | Подпись и дата | Взам. инв. №

Копир. Лихачева

21106-04 11 Формат А4

Рис. 3

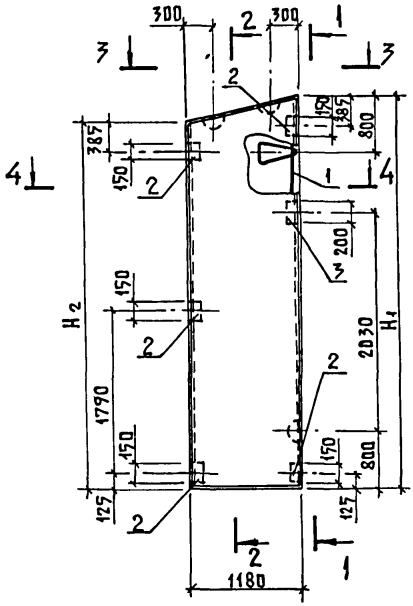

1 — 1

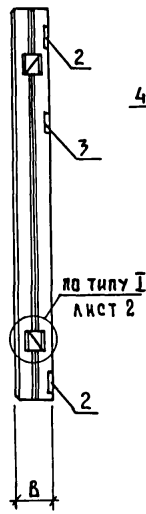

2 — 2

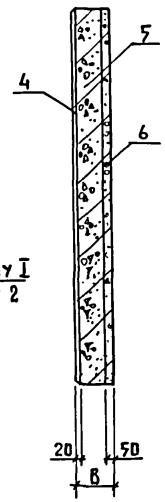

3 — 3

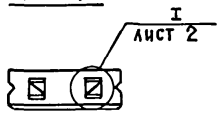

4 — 4

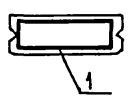

Инв.№ подл. | Подпись и дата | Взам. инв. №

Привязан	
Инв. №	

801-3-51.85-КЖИ 2.1-1.0.0 СБ

Лист 3

Копир. Лихачева

21106-04 12 Формат А4

Рис. 4

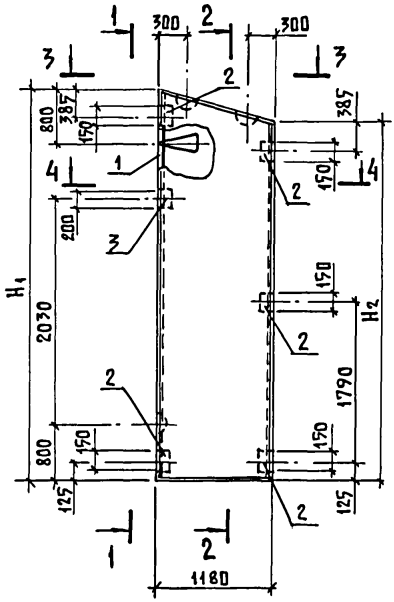

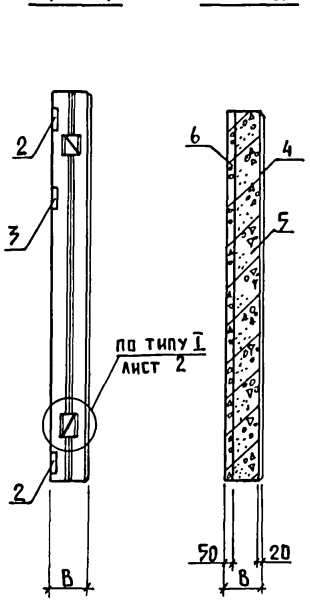

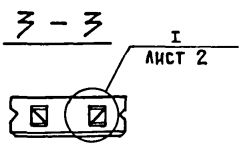

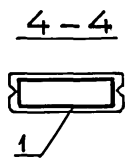

Инв. № подл.	Подпись и дата	Взам. инв. №

Привязан

Инв. №

801-3-51.85-КЖИ 2.1-1.0.0 СБ

Лист 4

Копир. Лихачева

21106-04 13 Формат А4

Рис. 5

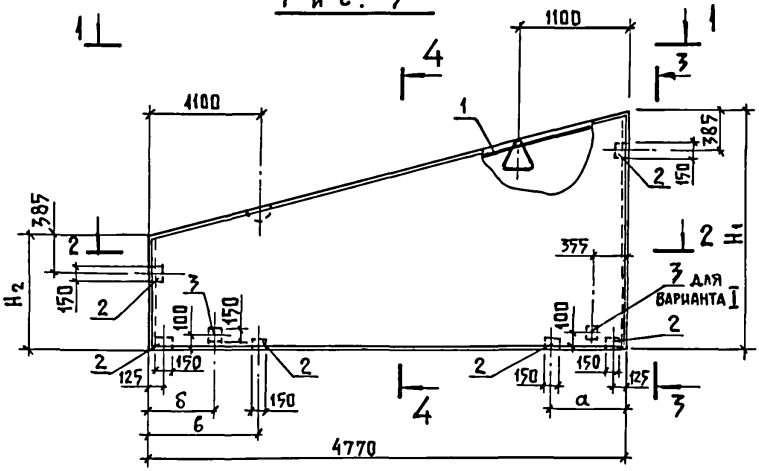

1 — 1

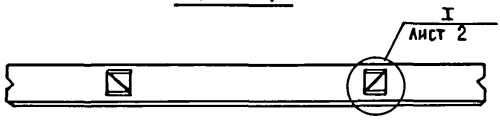

2 — 2

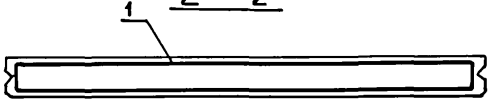

3 — 3

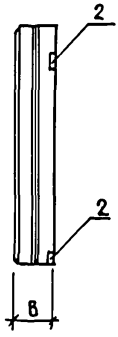

4 — 4

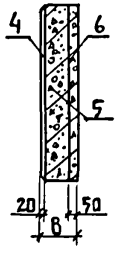

Инв. N подл.	Подпись и дата	Взам. инв. N

Привязан

Инв. N

801-3-51.85-КЖИ 2.1-1.0.0 СБ

Лист 5

Копир. Лихачева

21106-04 14 Формат А4

Рис. 6

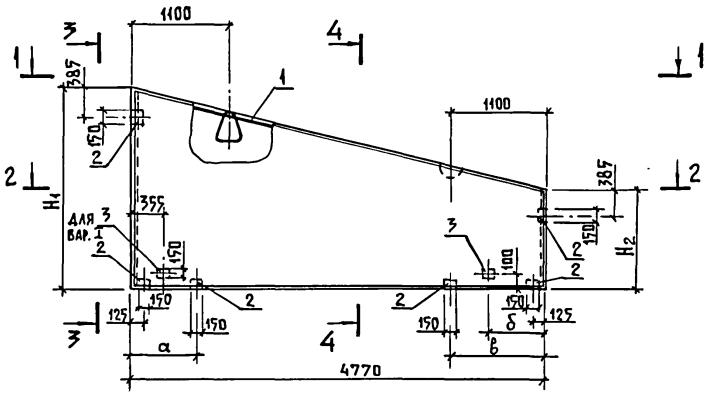

1 — 1

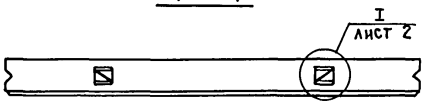

2 — 2

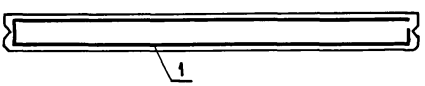

3 — 3

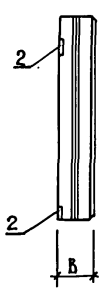

4 — 4

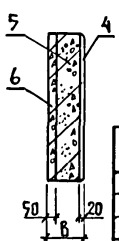

Привязан

Инв. N

801-3-51.85-КЖИ 2.1-1.0.0 СБ

Лист 6

Инв. N подл. | Подпись и дата | Взам. инв. N

Копир. Лихачева 21106-04 15 Формат А4

Рис. 7

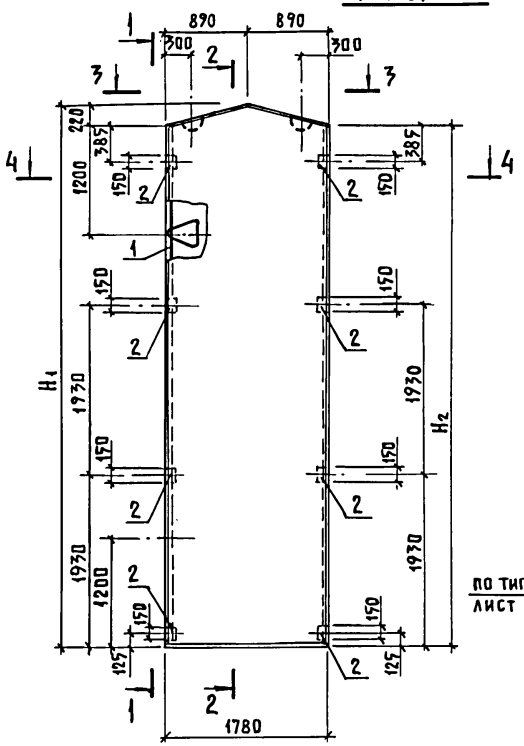

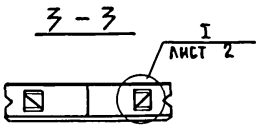

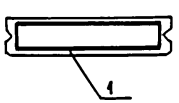

Привязан

Инв. N

Инв. N подл. | Подпись и дата | Взам. инв. N

801-3-51.85-КЖИ 2.1-1.0.0 СБ

Лист 7

Инв. N подл.	Подпись и дата	Взам. инв. N

Альбом III часть 2

Обозначение	Марка	Рис.	Размеры, мм								
			В			H_1			H_2		
			Варианты								
			I-1, II-1	I-2, II-2		I-1, II-1	I-2, II-2		I-1, II-1	I-2, II-2	
КЖИ 2.1-1.0.0	ПСДТ 18.38...-Т	1	300	400		3810	3830		3360	3380	
-01	ПСДТ 18.38...-Т.Н	2									
-02	ПСДТ 12.41...-Т	3				4110	4130		3810	3830	
-03	ПСДТ 12.41...-Т.Н	4									
-04	ПСДТ 48.23...-Т	5				2310	2330		1110	1130	
-05	ПСДТ 48.23...-Т.Н	6									
-06	ПСДТ 18.60 -Т	7				5980	6000		5760	5780	

Размеры, мм						Масса, кг		Примечание
а		б		в				
Варианты								
I-1,2	II-1,2	I-1,2	II-1,2	I-1,2	II-1,2	I-1,II-1	I-2,II-2	
						2410	2980	
						3270	4070	
755	455	355	655	755	1055	3780	4610	
						3510	4860	

21106-04 17

Привязан

Инв. N

801-3-51.85- КЖИ 2.1-1.0.0 СБ

Лист 8

Копир. Лихачева

Формат А4

Инв.№ подл.	Подпись и дата	Взам.инв.№

Формат	Зона	Поз	Обозначение	Наименование	Количество на исполнение КЖИ 2.1-2.0.0-										Примечание
					–	01	02	03							
				Документация											
А4			КЖИ 2.1 – СБ	Сборочный чертеж											
А4			КЖИ 2.1 – ТУ	Технические условия											
А4			КЖИ 2.1 – РС	Ведомость расхода стали											
				Сборочные единицы											
А4		1	КЖИ 2.2-0.2.0	Каркас пространственный КП3	1										
			-01	Каркас пространственный КП3-1				1							
			-02	Каркас пространственный КП3-2			1								
			-03	Каркас пространственный КП3-3		1									
А4		2	1.832.1-9 вып. 2	Изделие закладное М1	6	6	6	6							1,7 кг
А4		3	1.400-15	Изделие закладное МН 526	1	1	1	1							2,9 кг
А4		4	1.400-15	Изделие закладное МН 523			4								1,1 кг

Нач. отд.	Гомзяков		
Гл. кон. отд.	Теляковский		
Н. контр.	Юдин		
Гл. спец.	Юдин		
Рук. груп.	Котляр		
Инженер	Солоухин		

Привязан:

Инв.№

801-3-51.85-КЖИ 2.1-2.0.0

Панель стеновая ПСДТ (ПСДТ 18.58...-Т; 4ПСДТ 18.58...-Т; ПСДТ 18.58...-Т.1.Н; ПСДТ 18.58...-Т.2.Н)

Стадия	Лист	Листов
Р	1	3

ГИПРОНИСЕЛЬХОЗ

Копир. Лихачева

Формат А4

81-40-90112

Инв.N подл.	Подпись и дата	Взам.инв.N

Альбом III часть 2

Формат	Зона	Поз	Обозначение	Наименование	Количество на исполнение КЖИ 2.1-2.0.0-										Примечание
					-	01	02	03							
				Материалы											
		5		Цементно-песчаный											
				раствор марки 100	0.2	0.18	0.2	0.19							$м^3$
		6		Легкий бетон	2.27	2.08	2.25	2.15							I-1, II-1
				Легкий бетон	3.26	2.98	3.23	3.09							I-2, II-2
		7		Тяжелый бетон марки											
				М 200	0.49	0.45	0.49	0.48							$м^3$
				Элементы заполнения											
				проёмов											
А4		8	КЖИ 3.2-0.16.0	Изделие металлическое МН6			1								14,2 кг

21106-04 19

Привязан:

Инв.N

801-3-51.85- КЖИ 2.1-2.00

Лист 2

Копир. Лихачева

Формат А4

Инв.№ подл.	Подпись и дата	Взам. инв.№

Формат	Зона	Поз	Обозначение	Наименование	Количество на исполнение КЖИ 2.1-2.0.0-										Примечание
					-	01	02	03							
				Детали											
				Доска 150×50 ГОСТ 24454-80 сосна или ель $\varphi < 20\%$											
БЧ		9		$\ell = 1194$		2									0,009 м³
БЧ		10		$\ell = 765$		2									0,006 м³
БЧ		11		$\ell = 270$			2								0,002 м³
БЧ		12		$\ell = 420$			2								0,003 м³
БЧ		13		$\ell = 680$				2							0,005 м³
БЧ		14		$\ell = 450$				2							0,003 м³

21106-04 20

Привязан:

Инв.№

Альбом III часть 2

Рис. 1

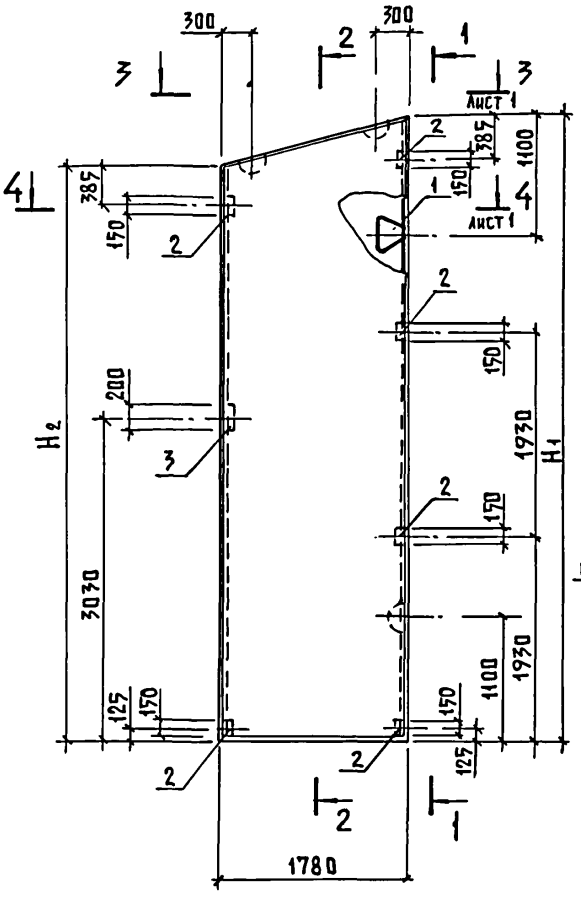

1 — 1

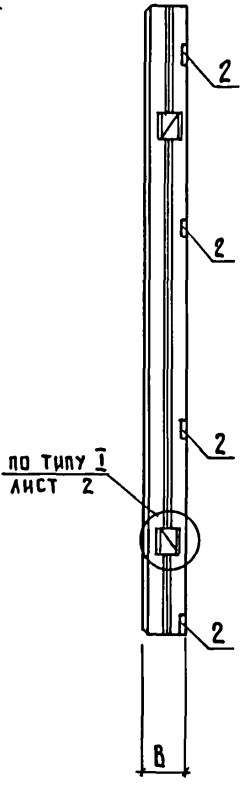

2 — 2

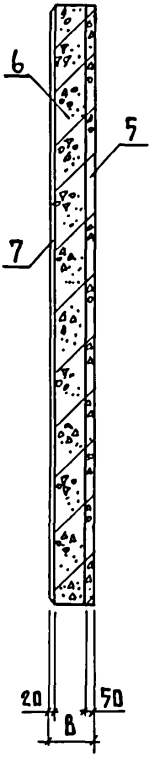

Привязан

Инв. N

Нач. отд.	Гомзяков		
Гл. констр.	Теляковский		
Н. контр.	Юдин		
Гл. спец.	Юдин		
Рук. гр.	Катаяр		
Инженер	Солоухин		

801-3-51.85-КЖИ 2.1-2.0.0 СБ

Панель стеновая ПСДТ
(ПСДТ 18.58...-Т; 4ПСДТ 18.58...-Т;
ПСДТ 18.58.40...-Т.1.Н;
ПСДТ 18.58...-Т2.Н)
Сборочный чертеж

Стадия	Лист	Листов
Р	1	5

ГИПРОНИСЕЛЬХОЗ

Копир. Лихачева 21106-04 21 Формат А4

Взам. инв. N | Подпись и дата | Инв. N подл.

Рис. 2

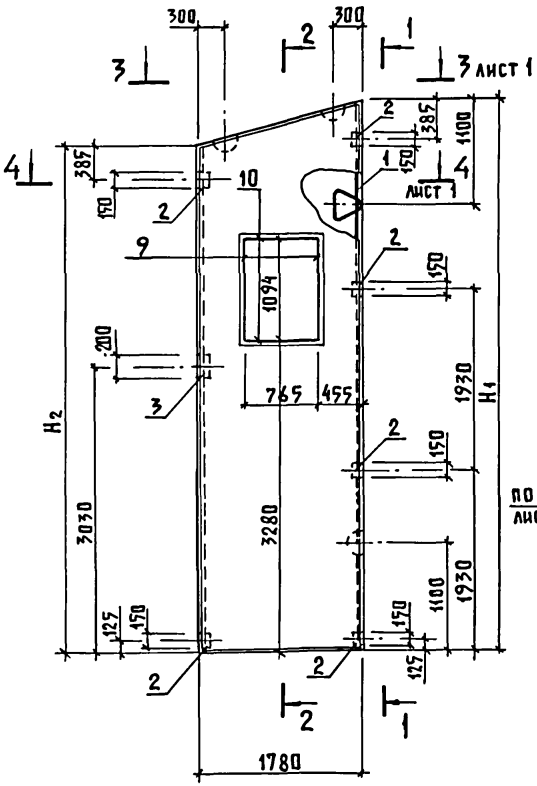

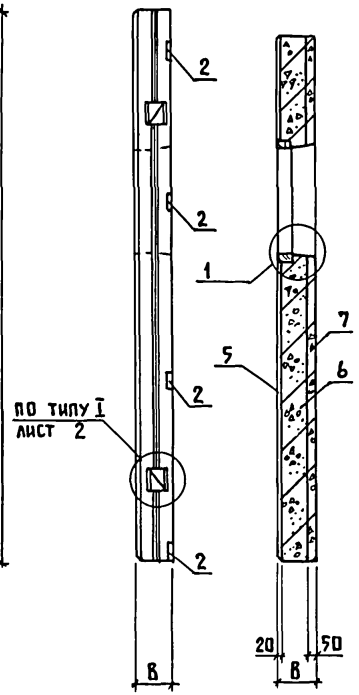

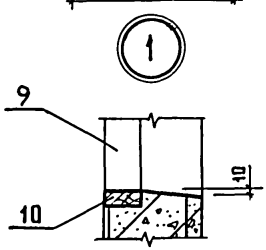

Инв. № подл.	Подпись и дата	Взам. инв. №

Привязан

Инв. №

801-3-51 85-КЖИ 2.1-2.0.0 СБ

Лист 2

Копир. Лихачева

21106-04 22 Формат А4

Рис. 3

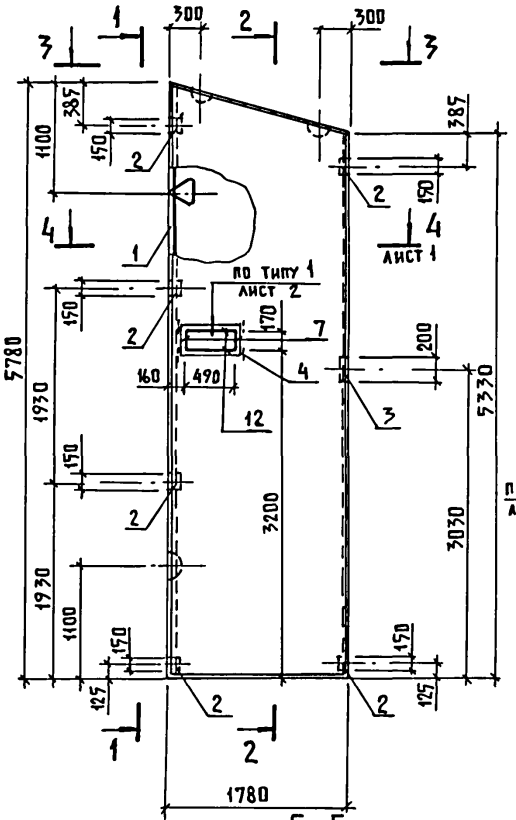

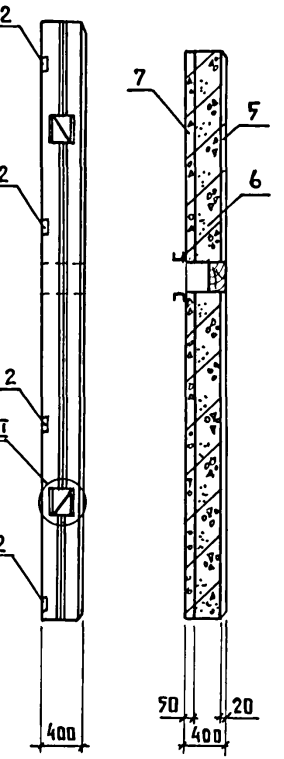

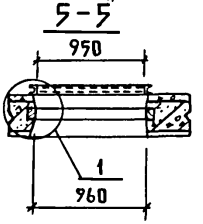

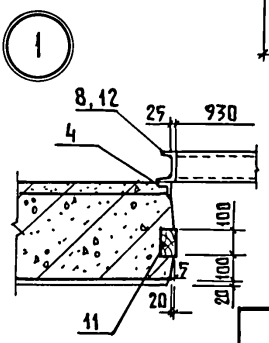

Привязан

Инв. №

801-3-51.85- КЖИ 2.1-2.0.0 СБ

Лист 3

Инв. № подл. | Подпись и дата | Взам. инв. №

Копир. Лихачева 21106-04 23 Формат А4

Рис. 4

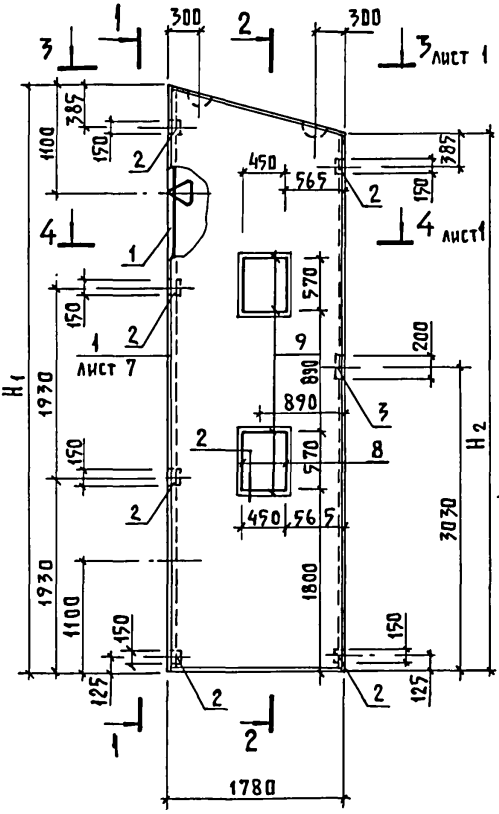

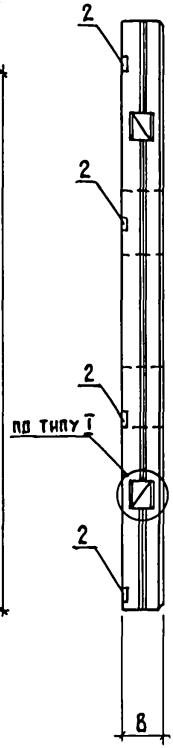

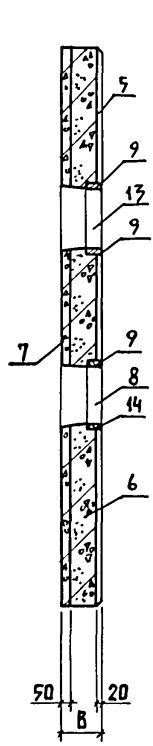



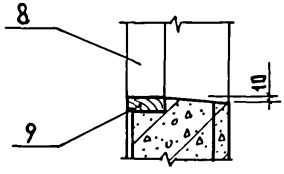

Привязан

Инв. N

801-3-51.85-КЖИ 2.1-2.0.0 СБ

Лист 4

Копир. Лихачева

21106-04 24 Формат А4

Инв. N подл. | Подпись и дата | Взам. инв. N

Инв. N подл.	Подпись и дата	Взам. инв. N

Обозначение	Марка	Рис.	Размеры, мм						Масса, кг		Примечание
			В		H_1		H_2				
			Варианты								
			I-1, II-1	I-2, II-2	I-1, II-1	I-2, II-2	I-1, II-1	I-2, II-2	I-1, II-1	I-2, II-2	
КЖИ 2.1-2.00	ПСДТ 18.58...-Т	1	300	400	5760	5780	5310	5330	3080	3820	
-01	4ПСДТ 18.58...-Т	2	300	400	5760	5780	5310	5330	2880	3370	
-02	ПСДТ 18.58.40-Т.1.Н	3	300	400	5760	5780	5310	5330	3020	3730	
-03	ПСДТ 18.58...-Т.2.Н	4	300	400	5760	5780	5310	5330	3000	3650	

21106-04 25

Привязан

Инв. N

801-3-51.85-КЖИ 2.1-2.0.0 СБ

Лист 5

Копир. Лихачева

Формат А4

Инв. N подл.	Подпись и дата	Взам. инв. N

Альбом III часть 2

Формат	Зона	Поз	Обозначение	Наименование	Количество на исполнение КЖИ 2.1-3.0.0-										Примечание
					-	01	02	03							
				Документация											
А4			КЖИ 2.1-4.0.0 СБ	Сборочный чертеж											
А4			КЖИ 2.1-ТУ	Технические условия											
А4			1.832.1-9 вып. 1	Узел II											
А4			1.832.1-9 вып. 1	Узел VI											
А4			КЖИ 2.1-РС	Ведомость расхода стали											
				Сборочные единицы											
А4		1	КЖИ 2.2-0.3.0	Каркас пространственный КП6	1										для I-1; II-1
			КЖИ 2.2-0.3.0	Каркас пространственный КП6Н		1									для I-1; II-1
А4		2	1.832.1-9 вып. 2	Петля для подъема ПМ12-3	1	1	1	1							1,2 кг
А4		3	1.400-15	Изделие закладное МН 539	2	2	2	2							1,2 кг

21106-04 26

Привязан:

Инв. N

Нач. отд.	Гомзяков	
Гл. констр.	Теляковский	1.85
Н. контр.	Юдин	
Гл. спец.	Юдин	
Рук. гр.	Котляр	
Инженер	Солоухин	

801-3-51.85- КЖИ 2.1-3.0.0

Панель стеновая ПСД (ПСД 6.12...-Т-У; ПСД 6.12...-Т-УП)

Стадия	Лист	Листов
Р	1	2

ГИПРОНИСЕЛЬХОЗ

Копир. Лихачева

Формат А4

Инв.№ подл.	Подпись и дата	Взам. инв.№

Формат	Зона	Поз	Обозначение	Наименование	Количество на исполнение КЖИ 2.1-3.0.0-										Примечание
					-	01	02	03							
				Детали											
БЧ		4	КЖИ 2.1-0.0.3	Брусок 100×60 ГОСТ 24454-80 / сосна или ель Ч=20%											
				ℓ=1180	1	1	1	1							0,006 м³
				Материалы											
		5		Цементно-песчаный раствор	0,023	0,023	0,023	0,023							
		6		Теплоизоляционный слой	0,25	0,25	0,36	0,36							
		7		Изолирующий слой	0,058	0,058	0,058	0,058							

21106-04 27

Привязан:

Инв.№

801-3-51.85-КЖИ 2.1-3.0.0

Лист 2

Копир. Лихачева

Формат А4

Альбом III часть 2

Рис. 1

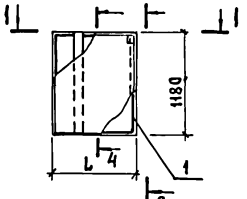

Рис. 2

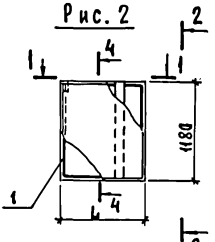

2-2

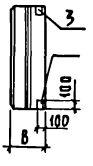

3-3

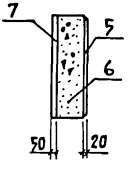

Рис. 3

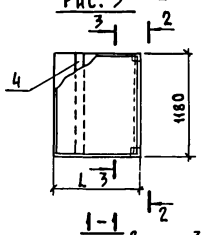

Рис. 4

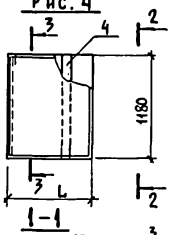

1-1

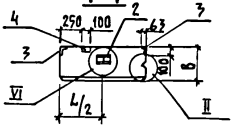

1-1

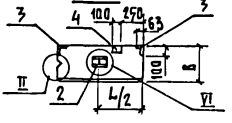

4-4

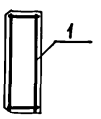

Обозначение	Марка	Рис.	Размеры мм L		B		Масса (т)	
			Варианты					
			1	2		2		2
КЖИ-3.0.0	ПСД.6.12.30Г-У	1	890		300		0,51	
-01	ПСД.6.12.30Г-УП	2						
-02	ПСД.6.12-Т.У	3		990		400		0,59
-03	ПСД.6.12-Т-УП	4						

Привязан

Инв. N

Взам. инв. N

Подпись и дата

Инв. N подл.

Нач. отд.	Гомзяков	
Гл. конс. отд.	Теляковский	
Н. контр.	Юдин	
Гл. спец.	Юдин	
Рук. гр.	Котляр	
Инженер	Кошкина	

801-3-51.85-КЖИ 2.1-3.0.0 СБ

Панель стеновая ПСД (ПСД.6.12..-Т-У; ПСД.6.12..-Т-УП) Сборочный чертеж

Стадия	Масса	Масштаб
Р	См. табл.	1:50
Лист	Листов 1	

ГИПРОНИСЕЛЬХОЗ

Копир. Лихачева 21106-04 28 Формат А4

Инв. № подл.	Подпись и дата	Взам. инв. №

Формат	Зона	Поз	Обозначение	Наименование	Количество на исполнение КЖИ 2.1-4.0.0-									Примечание
					-	01								
				Документация										
А4			КЖИ 2.1-4.0.0 СБ	Сборочный чертеж										
А4			КЖИ 2.1 - ТУ	Технические условия										
				Сборочные единицы										
А4		1	1.832.1-9 вып. 1	Панель стеновая ПСД 12.12...	1									
А4		2	1.832.1-9 вып. 1	Панель стеновая ПСД 6.12...		1								
А4		3	1.400-15 вып. 1	Изделие закладное МН539	4	4								1,15 кг

21106-04 29

Нач. отд.	Гомзяков		
Гл. констр.	Теляковский		
Н. контр.	Юдин		
Гл. спец.	Юдин		
Рук. гр.	Котляр		
Инженер	Познякова		

Привязан

Инв. №

801-3-51.85- КЖИ 2.1-4.0.0

Панель стеновая ПСД (ПСД 12.12... -1, ПСД 6.12... -1)

Стадия	Лист	Листов
Р		1

ГИПРОНИСЕЛЬХОЗ

Копир. Лихачева

Формат А4

2 - 2

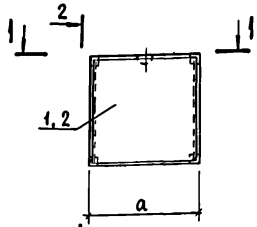

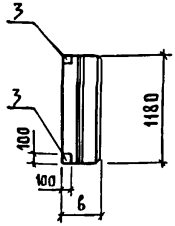

1 - 1

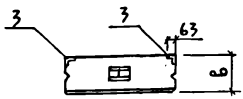

Обозначение	Марка	Размеры, мм a	Размеры, мм в 1	Размеры, мм в 2	Масса, кг 1	Масса, кг 2	Примечание
КЖИ 2.1-4.0.0	ПСД12.12-1	1180	300	400	554,6	694,6	
-01	ПСД6.12-1	580	300	400	274,6	344,6	

Марка элемента	Изделия закладные: Арматура класса AIII ГОСТ 5781-82 ф8		Итого	Прокат марки Вст3кп2 ГОСТ 8510-72 1,100·1,43·6		Итого	Всего
ПСД 12.12...-1	0,20		0,40	0,75		0,75	1,15
ПСД 6.12...-1	0,20		0,40	0,75		0,75	1,15

Привязан

Инв. №

Взам. инв. №

Подпись и дата

Инв. № подл.

Нач. отд.	Гомзяков	
Гл. констр.	Геляковский	
Н. контр.	Юдин	
Гл. спец.	Юдин	
Ст. инж.	Захарова	

801-3-51.85-КЖИ 2.1-4.0.0 СБ

Панель стеновая ПСД (ПСД.12.12... - 1 ПСД 6.12... - 1)

Сборочный чертеж

Стадия	Масса	Масштаб
Р	см. табл.	1:50
Лист	Листов 1	

ГИПРОНИСЕЛЬХОЗ

Копир. Лихачева 21106-04 30 Формат А4

Инв. N подл.	Подпись и дата	Взам. инв. N

Марка элемента	Изделия арматурные					Изделия закладные												Общий расход
	Арматура класса				Всего	Арматура класса					Прокат марки						Всего	
	A-III		Bp-I			A-I	A-III				Вст3 кп 2							
	ГОСТ 5781-82		ГОСТ 6727-80			ГОСТ 5781-82					ГОСТ 103-76				ГОСТ 8510-72			
	ф12	Итого	ф4	Итого		ф22	ф18	ф10	ф8	Итого	-120×8	-40×8	-40×6	Итого	L90×7	L63×5	Итого	
ПСДТ 18.38.30-Т	43,0	43,0	6,0	6,0	49,0		10,8	1,5		12,3	5,5	1,0		6,5				18,8	67,8
ПСДТ 18.38.40-Т	43,2	43,2	6,85	6,85	50,05	19,6		1,5		21,1	5,5	1,0		6,5				27,6	77,65
ПСДТ 18.38.30-Т.Н	43,0	43,0	6,0	6,0	49,0		10,8	1,5		12,3	5,5	1,0		6,5				18,8	67,8
ПСДТ 18.38.40-Т.Н	43,2	43,2	6,85	6,85	50,05	19,6		1,5		21,1	5,5	1,0		6,5				27,6	77,65
ПСДТ 12.41.30-Т	40,4	40,4	6,38	6,38	46,78		10,8	2,5		13,3	5,5	1,0		6,5	1,9		1,9	21,7	68,48
ПСДТ 12.41.40-Т	40,6	40,6	7,16	7,16	47,76	19,6		2,5		22,1	5,5	1,0		6,5	1,9		1,9	30,5	78,26
ПСДТ 12.41.30-Т.Н	40,4	40,4	6,38	6,38	46,78		10,8	2,5		13,3	5,5	1,0		6,5	1,9		1,9	21,7	68,48
ПСДТ 12.41.40-Т.Н	40,6	40,6	7,16	7,16	47,76	19,6		2,5		22,1	5,5	1,0		6,5	1,9		1,9	30,5	78,26

2110-04 31

Привязан

Инв. N

Нач. отд.	Гомзяков	
Гл. констр.	Теляковский	
Н. контр.	Юдин	
Гл. спец.	Юдин	
Ст. инж.	Захарова	

801-3-51.85-КЖИ 2.1-РС

Ведомость расхода стали на элемент

Стадия	Лист	Листов
Р	1	3

ГИПРОНИСЕЛЬХОЗ

Копир. Лихачева

Формат А4

Инв.№ подл.	Подпись и дата	Взам.инв.№

Марка элемента	Изделия арматурные					Изделия закладные												Общий расход
	Арматура класса				Всего	Арматура класса					Прокат марки						Всего	
	А-III		Вр-I			А-I	А-III				Вст3кп2							
	ГОСТ 5781-82		ГОСТ 6727-80			ГОСТ 5781-82					ГОСТ 103-76				ГОСТ 8510-72			
	ф12	Итого	ф4	Итого		ф22	ф18	ф10	ф8	Итого	-120×8	-40×8	-40×6	Итого	L90×7	L63×5	Итого	
1ПСАТ 18.23.30-Т	66.12	66.12	4.49	4.49	70.61		5.4	1.8	0.8	8.0	6.6	2.0	2.2	10.8				18.8	89.41
ПСАТ 18.23.40-Т	66.12	66.12	5.42	5.42	71.54	9.8		1.8	0.8	12.4	6.6	2.0	2.2	10.8				23.2	94.74
ПСАТ 18.23.30-Т.Н	66.12	66.12	4.49	4.49	70.61		5.4	1.8	0.8	8.0	6.6	2.0	2.2	10.8				18.8	89.41
ПСАТ 18.23.40-Т.Н	66.12	66.12	5.42	5.42	71.54	9.8		1.8	0.8	12.4	6.6	2.0	2.2	10.8				23.2	94.74
ПСАТ 18.58.30-Т	76.4	76.4	7.85	7.85	84.25		10.8	2.8		13.6	6.6	1.2		7.8	1.9		1.9	23.2	107.55
ПСАТ 18.58.40-Т	76.6	76.6	9.15	9.15	85.75	17.6		2.8		22.4	6.6	1.2		7.8	1.9		1.9	32.1	117.85
ПСАТ 18.60.30-Т	77.4	77.4	8.1	8.1	85.5		10.8	2.4		13.2	8.8	1.6		10.4				23.6	109.1
ПСАТ 18.60.40-Т	77.6	77.6	9.2	9.2	86.8	19.6		2.4		22.0	8.8	1.6		10.4				32.4	119.2
4ПСАТ 18.58.30-Т	72.4	72.4	7.9	7.9	80.3		10.8	2.8		13.6	6.6	1.2		7.8	1.9		1.9	23.3	103.6
4ПСАТ 18.58.40-Т	72.4	72.4	8.9	8.9	81.3	19.6		2.8		22.4	6.6	1.2		7.8	1.9		1.9	32.1	113.4
ПСАТ 18.58.30-Т.1Н.	75.4	75.4	8.0	8.0	83.4		10.8	2.8		13.6	6.6	1.2		7.8	1.9		1.9	23.3	106.7
ПСАТ 18.58.40-Т1Н.	75.8	75.8	8.0	8.0	83.4	19.6		2.8		22.4	6.6	1.2		7.8	1.9		1.9	32.1	115.5
ПСАТ 18.58.30-Т2Н.	75.6	75.6	8.1	8.1	83.7		10.8	2.8		13.6	6.6	1.2		7.8	1.9		1.9	23.3	107.0
ПСАТ 18.58.40-Т2Н.	76.8	76.8	8.2	8.2	85.0	19.6		2.8		22.4	6.6	1.2		7.8	1.9		1.9	32.1	117.1

Привязан

Инв.№

801-3-51.85-КЖИ 2.1-РС

Лист 2

21106-04 32

Копир. Лихачева

Формат А4

Марка элемента	Изделия арматурные						Изделия закладные								Всего	Общий расход
	Арматура класса					Всего	Арматура класса					Прокат марки				
	А-III			Вр-I			А-I	А-III				Вст3 кп2				
	ГОСТ 5781-82			ГОСТ 6727-80			ГОСТ 5781-82					ГОСТ 8509-72				
	ф12	ф6	Итого	ф4	Итого		ф22	ф18	ф10	ф8	Итого	L100×63×6	Итого			
ПСД 6.12.30-Т.У.										0,8	0,8	1,50	1,50		2,3	2,3
ПСД 6.12.30-Т-У.П.										0,8	0,8	1,50	1,50		2,3	2,3
ПСД 6.12.40-Т-У.	1,2	1,32	2,52	1,74	1,74					0,8	0,8	1,50	1,50		2,3	6,56
ПСД 6.12.40-Т-У.П.	1,2	1,32	2,52	1,74	1,74					0,8	0,8	1,50	1,50		2,3	6,56

21106-04 33

Привязан

Инв. N

Настоящие технические условия распространяются на арматурные изделия, предназначенные для армирования двухслойных легкобетонных стеновых панелей повышенной заводской готовности в родильной на 50 коров с телятником на 230 голов.

Рабочие чертежи панелей приведены в части 2.1 настоящего альбома.

1. Технические требования

1.1. Арматурные изделия должны отвечать требованиям ГОСТ 10922-75.

1.2. Размеры арматурных изделий даны по осям и торцам стержней.

1.3. Сварку производить в соответствии с ГОСТ 19292-73 и с „Указаниями по сварке соединений арматуры и закладных деталей железобетонных конструкций" СН 393-78.

1.4. Сетки должны изготавливаться при помощи контактной сварки, при этом сварке подлежат все пересечения стержней.

1.5. Объединение сеток в пространственный каркас производить с помощью контактной сварки.

2. Указания по изготовлению

2.1. Сетки рассчитаны на изготовление на многоэлектродных машинах. Приварка отдельных стержней должна выполняться на одноэлектродных сварочных машинах.

Привязан:

Инв. №

Взам. инв. №

Подпись и дата

Инв. № подл.

ГИП	Клейн	801-3-51.85-КЖИ 2.2 – ТУ	
Нач. отд.	Гомзяков		
Гл. констр.	Теляковский	Технические условия	Стадия: Р; Лист: 1; Листов: 2
Гл. спец.	Юдин		ГИПРОНИСЕЛЬХОЗ

2.2. Объединение сеток в пространственный каркас производить с помощью электросварочных клещей.

2.3. Замкнутые монтажные петли должны изготавливаться на станках-автоматах. Замкнутость петель обеспечивается контактной точечной или электродуговой сваркой концов стержней.

2.4. Приварку анкерных стержней закладных деталей к пластинам выполнять под слоем флюса

ГОСТ 19292-73-Т1-Д6

2.5. Сварку стыков деталей металлических изделий выполнять электродами типа Э42 по ГОСТ 9467-75.

3. Указания по привязке

3.1. В таблицах альбома указаны варианты применения элементов в следующих обозначения:

I – для здания со стоечно-балочным каркасом

II – для здания с рамным каркасом

1 – при толщине стеновых панелей 300 мм

2 – " " " " 400 мм

Например:

I – I – для варианта здания со стоечно-балочным каркасом при толщине стеновой панели 300 мм.

3.2. При привязке проекта заполняются неоговоренные переменные данные по геометрическим размерам и массам изделий на чертежах и в таблицах. Ненужные графы в таблицах вычеркиваются.

Инв. № подл. | Подпись и дата | Взам. инв. №

Привязан:

Инв. №

801-3-51.85-КЖИ 2.2-ТУ

Лист 2

Копир. Лихачева

21106-04 35 Формат А4

Инв. N подл.	Подпись и дата	Взам. инв. N

Альбом III часть 2

Формат	Зона	Поз	Обозначение	Наименование	Количество на исполнение КЖИ 2.2-0.1.0 -										Примечание
					-	01	02	03							
				Документация											
А4			КЖИ 2.2-0.1.0 СБ	Сборочный чертеж	X	X	X	X							
А4			КЖИ 2.2 - ТУ	Технические условия	X	X	X	X							
				Сборочные единицы											
А4		1	КЖИ 2.2-0.6.0-01	Сетка С1-2	1										
			-04	Сетка С2-1		1									для КП.2
			-05	Сетка С2-2		1									для КП.2Н
			-08	Сетка С3-1				2							
А4		2	КЖИ 2.2-0.6.0-03	Сетка С1-2.Н	1										
			-06	Сетка С2-1.Н		1									для КП.2
			-07	Сетка С2-2.Н		1									для КП.2Н
А4		1	КЖИ 2.2-0.7.0	Сетка С4-1			1								для КП4

21106-04 36

Привязан

Инв. N

Нач. отд.	Гомзяков	
Гл.констр.отд.	Теляковский	
Н. контр.	Юдин	
Гл. спец.	Юдин	
Рук. груп.	Котляр	
Инженер	Солоухин	

801-3-51.85- КЖИ 2.2-0.1.0

Каркас пространственный КП (КП1, КП2, КП2Н, КП4, КП4Н, КП5)

Стадия	Лист	Листов
Р	1	2

ГИПРОНИСЕЛЬХОЗ

Копир. Лихачева

Формат А4

Инв. N подл.	Подпись и дата	Взам. инв. N

Формат	Зона	Поз	Обозначение	Наименование	Количество на исполнение КЖИ 2.2-0.1.0-										Примечание
					-	01	02	03							
А4		2	КЖИ 2.2-0.7.0-01	Сетка С4-2			1								для КП4.Н
			-02	Сетка С4-1.Н			1								для КП4
			-03	Сетка С4-2.Н			1								для КП4.Н
				Детали											
А4		3	1.832.1-9 вып. 2	Петля для подъёма ПМ 18-1	4	4	2	4							I-1, II-1
			1.832.1-9 вып. 2	Петля для подъёма ПМ 22-1	4	4	2	4							I-2, II-2
БЧ		4	КЖИ 2.2-0.0.1	ф4 Вр I ГОСТ 6727-80 ℓ=280	95	75	100	126							I-1, II-1
			-01	ф4 Вр I ГОСТ 6727-80 ℓ=380	95	75	100	126							I-2, II-2
БЧ		5	КЖИ 2.2-0.0.2	ф12 А III ГОСТ 5781-82 ℓ=900	4	4	2	4							

21106-04 37

Привязан			
Инв. N			

801-3-51.85-КЖИ 2.2-0.1.0

Лист 2

Рис. 1

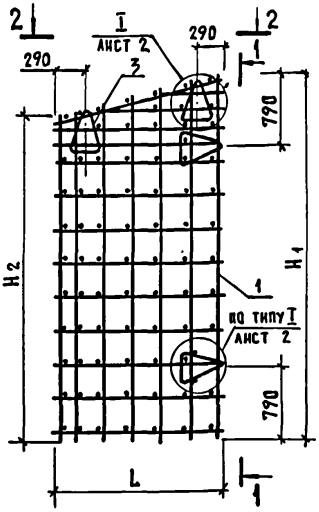

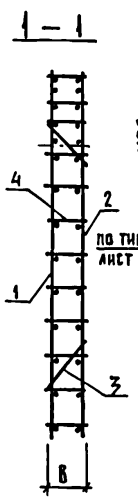

Рис. 2

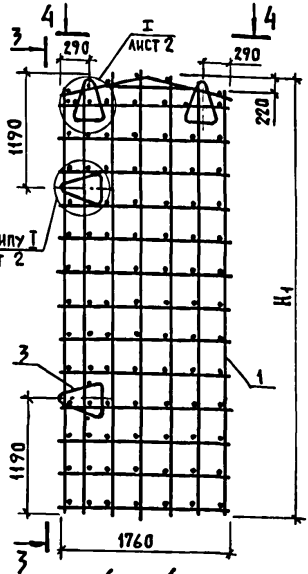

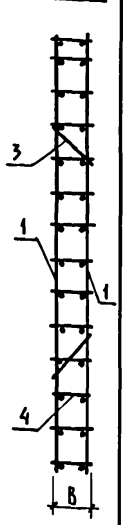

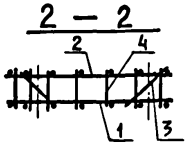

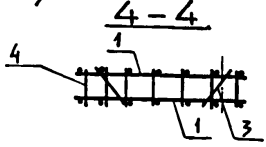

Пространственные каркасы КП 2 и КП 4 отличаются от каркасов КП 2.Н и КП 4.Н расположением уменьшенного шага рабочей арматуры в арматурных сетках.

Привязан

Инв. №

Взам. инв. №

Подпись и дата

Инв. № подл.

Нач. отд.	Гомзяков	
Гл. конс. отд.	Теляковский	
Н. контр.	Юдин	
Гл. спец.	Юдин	
Рук. груп.	Котляр	
Инженер	Солоухин	

801-3-51.85-КЖИ 2.2-0.1.0 СБ

Каркас пространственный КП (КП1, КП2, КП2Н, КП4Н, КП4 и КП7) Сборочный чертеж

Стадия	Масса	Масштаб
Р	См. табл.	
Лист 1	Листов 3	

ГИПРОНИСЕЛЬХОЗ

Рис. 3

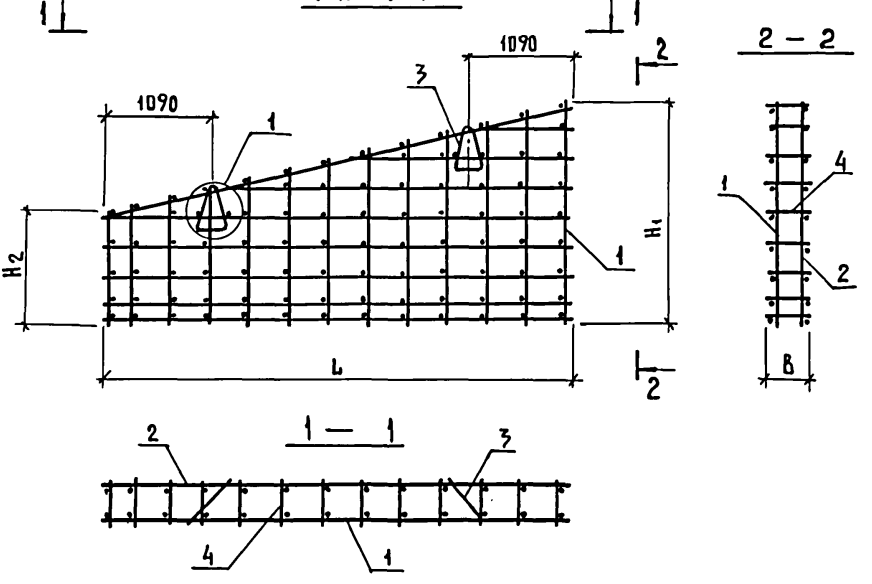

Привязан:	
Инв. №	

801-3-51.85- КЖИ 2.2-0.1.0 СБ	Лист 2

Копир. Лихачева

21106-04 39 Формат А4

Инв. № подл. | Подпись и дата | Взам. инв. №

Инв. № подл.	Подпись и дата	Взам. инв. №

Обозначение	Марка	Рис.	Размеры, мм L	H_1 В Арматы I-1 II-1	H_1 В Арматы I-2 II-2	H_2 Арматы I-1 II-1	H_2 Арматы I-2 II-2	В Ветви I-1 I-1	В Ветви I-2 II-2	Масса, кг I-1 II-1	Масса, кг I-2 II-2	Примечание
КЖИ 2.2-0.1.0	КП1	1	1760	3790	3810	3340	3360	280	380	56,9	66,5	
-01	КП2 (КП2.Н)	1	1160	4090	4110	3790	3810	280	380	57,2	64,2	
-02	КП4 (КП4.Н)	3	4750	2290	2310	1090	1110	280	380	76,0	81,4	
-03	КП5	2		5960	5980			280	380	93,2	103,1	

21106-04 40

Привязан			
Инв. №			

Инв. N подл.	Подпись и дата	Взам. инв. N

Альбом III часть 2

Формат	Зона	Поз	Обозначение	Наименование	Количество на исполнение КЖИ 2.2-0.2.0-										Примечание
					-	01	02	03							
				Документация											
А4			КЖИ 2.2-0.2.0 СБ	Сборочный чертеж											
А4			КЖИ 2.2- ТУ	Технические условия											
				Сборочные единицы											
А4		1	КЖИ 2.2-0.6.0	Сетка С1-1	1	1	1	1							
А4		2	-02	Сетка С1-1.Н	1	1	1	1							
				Детали											
		3	1.832.1-9 вып. 4	Петля для подъема ПМ18-1	4	4									I-1; II-1
			1.832.1-9 вып. 4	Петля для подъема ПМ22-1	4	4	4	4							I-2; II-2
Б4		4	КЖИ 2.2-0.0.1	ф4 Вр I ГОСТ 6727-80 ℓ=280	145	145									I-1; II-1
			-01	ф4 Вр I ГОСТ 6727-80 ℓ=380	145	145	145	145							I-2; II-2
Б4		5	-02	ф4 Вр I ГОСТ 6727-80 ℓ=1440		8									

Нач. отд.	Гомзяков		
Гл. констр.	Теляковский		7.85
Н. контр.	Юдин		
Гл. спец.	Юдин		
Рук. груп.	Котляр		
Инженер	Солоухин		

Привязан

Инв. N

801-3-51.85- КЖИ 2.2-0.2.0

Каркас пространственный КП (КП 3 ... КП 3-3)

Стадия	Лист	Листов
Р	1	2

ГИПРОНИСЕЛЬХОЗ

Копир. Лихачева

Формат А4

21106-04 II

40

Инв.№ подл.	Подпись и дата	Взам.инв.№

Альбом III часть 2

Формат	Зона	Поз	Обозначение	Наименование	Количество на исполнение КЖИ 2.2-0.2.0-										Примечание
					-	01	02	03							
БЧ		6	КЖИ 2.2-0.0.1-03	ф4 Bp I ГОСТ 6727-80 ℓ=1100			4								0,100 кг
БЧ		7	КЖИ 2.2-0.0.1-04	ф4 Bp I ГОСТ 6727-80 ℓ=1760				4							0,158 кг
БЧ		8	КЖИ 2.2-0.0.2-01	ф12 A III ГОСТ 5781-81 ℓ=2800		4									2,486 кг
БЧ		9	КЖИ 2.2-0.0.2-02	ф12 A III ГОСТ 5781-81 ℓ=1080			2								0,959 кг
БЧ		10	КЖИ 2.2-0.0.2-03	ф12 A III ГОСТ 5781-81 ℓ=1800				4							1,598 кг

24-90112

Привязан

Инв.№

801-3-51.85- КЖИ 2.2-0.2.0

Лист 2

Копир. Лихачева

Формат А4

Рис. 1

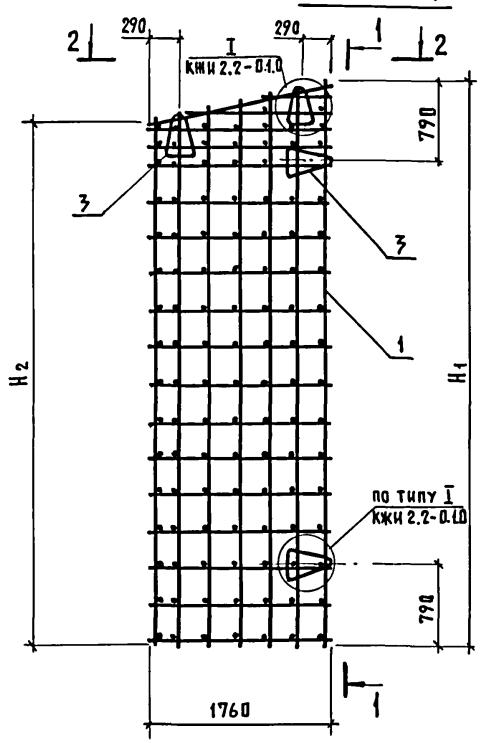

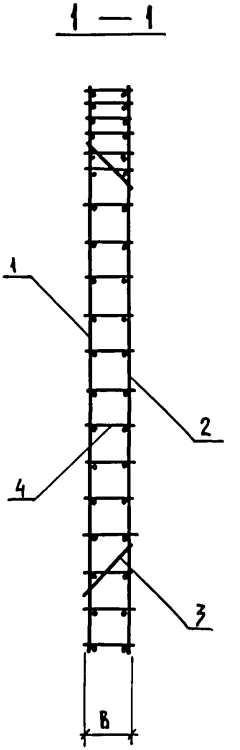

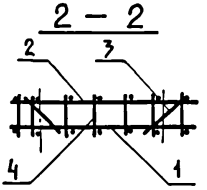

Привязки:

Инв. №

Взам. инв. №			
Подпись и дата			
Инв. № подл.			

801-3-51.85 - КЖИ 2.2-0.2.0 СБ

Нач. отд.	Гомзяков	
Гл. констр.	Теляковский	
Н. контр.	Юдин	
Гл. спец.	Юдин	
Рук. гр.	Котляр	
Инженер	Солоухин	

Каркас пространственный КП (КП3 ... КП3-3)

Сборочный чертеж

Стадия	Масса	Масштаб
Р	См. табл.	
Лист 1	Листов 4	

ГИПРОНИСЕЛЬХОЗ

Рис. 2

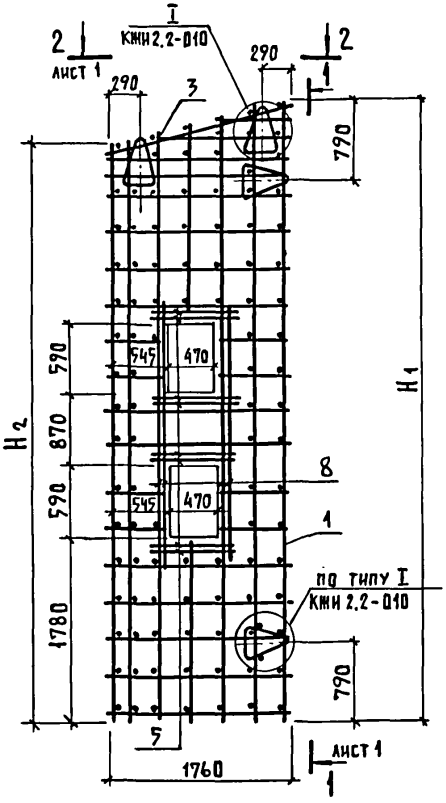

Привязан:

Инв. №

801-3-51.85-КЖИ 2.2-0.2.0 СБ

Лист 2

Инв.№ подл. | Подпись и дата | Взам. инв.№

Копир. Лихачева

21106-04 44 Формат А4

Рис. 3

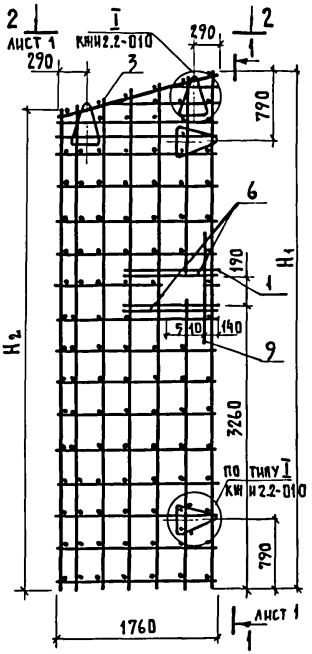

Рис. 4

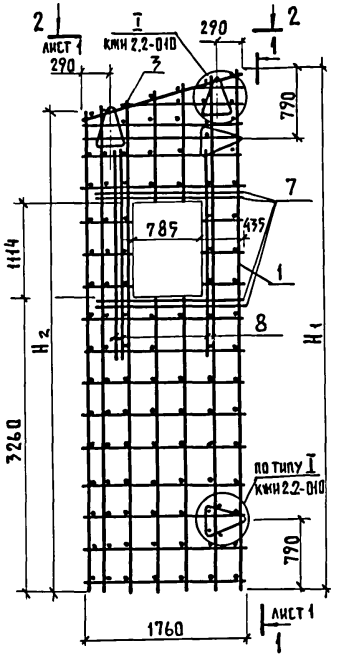

Инв.№ подл.	Подпись и дата	Взам. инв.№

Привязан			
Инв.№			

801-3-51.85- КЖИ 2.2-0.2.0 СБ	Лист 3

Инв.N подл.	Подпись и дата	Взам. инв.N

Альбом III часть 2

Обозначение	Марка	Рис.	Размеры						Масса кг		Примечание
			H_1		H_2		в				
			Варианты								
			I-1, II-1	I-2, II-2	I-1, II-1	I-2, II-2	I-1, II-1	I-2, II-2	I-1, II-1	I-2, II-2	
КЖИ 2.2-0.2.0	КП3	1	5740	5760	5290	5360	280	380	99,95	112,2	
- 0,1	КП3-1	2	5760	5760	5310	5360	280	380		111,01	
- 0,2	КП3-2	3		5760		5360		380		119,5	
- 0,3	КП3-3	4		5760		5360		380		121,7	

Привязан			
Инв.N			

801-3-51.85- КЖИ 2,2-0,2,0 СБ

Лист 4

21106-04 46

Альбом III часть 2

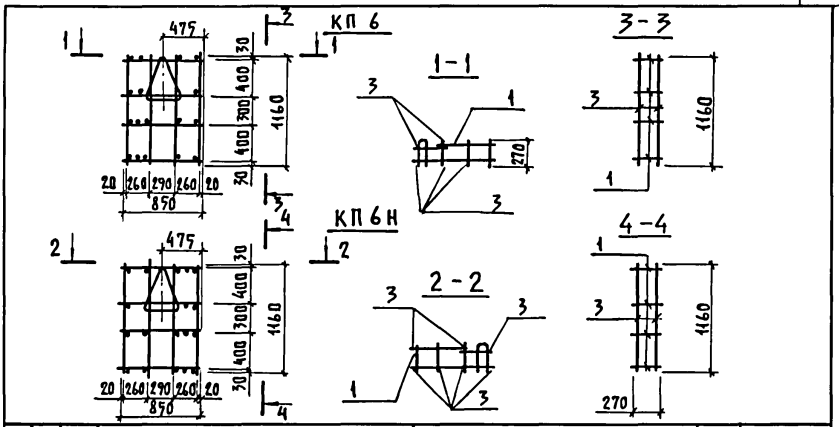

Формат	Зона	Поз	Обозначение	Наименование	Кол.	Примечание
				Документация		
А4			КЖИ 2.2-ТУ	Технические условия	X	
				Сборочные единицы		
А4		1	КЖИ 2.2-П.8.0	Каркас плоский КР1	4	0,52 кг
А4		2	1.832.1-9 вып. 2	Петля ПМ 12-3	1	1,20 кг
				Детали		
Б.Ч		3	КЖИ 2.2-П.0.1-05	ф4 Вр I ГОСТ 6727-80 ℓ=1160	8	0,12 кг

Привязан

Инв. N

Взам. инв. N | Подпись и дата | Инв. N подл.

Нач. отд.	Гомзяков		
Гл. кон. отд.	Теляковский		
Н. контр.	Юдин		
Гл. спец.	Юдин		
Рук. груп.	Котляр		
Инженер	Щеголева		

801-3-51.85-КЖИ 2.2-0.3.0

Каркас пространственный КП (КП 6; КП 6Н)

Стадия	Масса	Масштаб
Р	4,24	1:50
Лист	Листов 1	

ГИПРОНИСЕЛЬХОЗ

Копир. Лихачева

Инв. N подл.	Подпись и дата	Взам. инв. N

Альбом III часть 2

Формат	Зона	Поз	Обозначение	Наименование	Количество на исполнение КЖИ 2.2-0.4.0 –										Примечание
					–	01	02								
				Документация											
А4			КЖИ 2.2-0.5.0 СБ	Сборочный чертеж											
А4			КЖИ 2.2 – ТУ	Технические условия											
				Детали											
БЧ		1	КЖИ 2.2-0.0.2 – 04	ф12 А III ГОСТ 5781-82 ℓ=9080	7										I-1 II-1
				ф12 А III ГОСТ 5781-82 ℓ=9120	7										I-2 II-2
			– 05	ф12 А III ГОСТ 5781-82 ℓ=7880		5									I-1 II-1
				ф12 А III ГОСТ 5781-82 ℓ=7920		5									I-2 II-2
			– 06	ф12 А III ГОСТ 5781-82 ℓ=5960			7								I-1 II-1
				ф12 А III ГОСТ 5781-82 ℓ=5980											I-2 II-2
БЧ		2	КЖИ 2.2-0.01 – 04	ф4 Вр-I ГОСТ 6727-80 ℓ=1760	25		17								
			– 05	ф4 Вр-I ГОСТ 6727-80 ℓ=1160		23									

84-0-90112

Нач. отд.	Гомзяков	
Гл. кон. отд	Теляковский	
Н. контр.	Юдин	
Гл. спец.	Юдин	
Рук. груп.	Котляр	
Инженер	Солоухин	

Привязан

Инв. N

801-3-51.85- КЖИ 2.2-0.4.0

Сетка исходная арматурная С (С1 ... С3)

Стадия	Лист	Листов
Р		1

ГИПРОНИСЕЛЬХОЗ

Копир. Анхачева

Формат А4

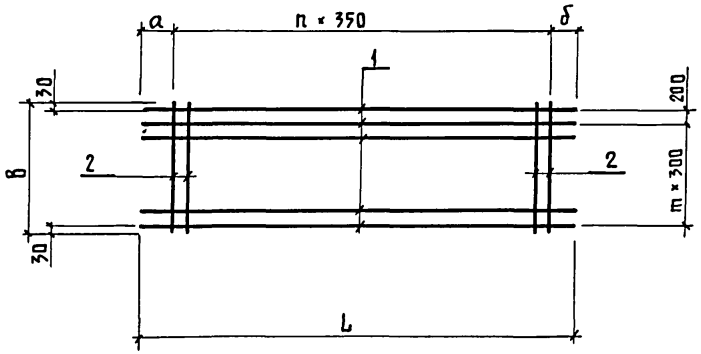

Обозначение	Марка	Размеры, мм										Кол.	
		L			В	а			б			n	m
		Варианты				Варианты			Варианты				
		I-1 II-1	I-2 II-2			I-1 II-1	I-2 II-2		I-1 II-1	I-2 II-2			
КЖИ 2.2-0.40	С1	9080	9120		1760	265	285		415	435		24	5
-01	С2	7880	7920		1160	90	110		90	110		22	3
-02	С3	5960	5980		1760	30	30		330	350		16	5

Масса			Примечание
Варианты			
I-1 II-1	I-2 II-2		
60,46	60,66		
37,3	37,5		
39,65	39,65		

Привязан

Инв.№

Взам.инв.№ | Подпись и дата | Инв.№ подл.

Нач.отд.	Гомзяков		
Гл.кон.отд.	Теляковский		
Н.контр.	Юдин		
Гл.спец.	Юдин		
Рук.груп	Котляр		
Инженер	Солоухин		

801-3-51.85-КЖИ 2.2-0.4.0 СБ

Сетка исходная арматурная С (С1 ... С3)

Сборочный чертёж

Стадия	Масса	Масштаб
Р	См. табл.	
Лист	Листов 1	

ГИПРОНИСЕЛЬХОЗ

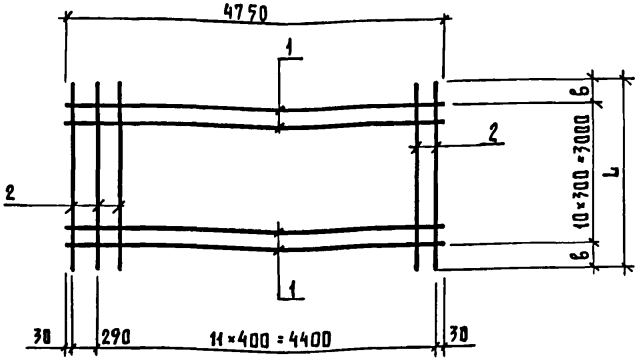

Формат	Зона	Поз	Обозначение	Наименование	Кол.	Примечание
				Документация		
А4			КЖИ 2.2 - ТУ	Технические условия	X	
				Детали		
БЧ		1	КЖИ 2.2 - 0.0.2 - 07	ф12 AIII ГОСТ 5781-82 ℓ=4750	11	4,22 кг
БЧ		2	КЖИ 2.2 - 0.0.1 - 06	ф4 Bp I ГОСТ 6727-80 ℓ=3380	13	0,30 кг
			- 07	ф4 Bp I ГОСТ 6727-80 ℓ=3420	13	0,31 кг

Марка	Панель толщиной δ (мм)	Размеры (мм) L	Размеры (мм) b	Масса кг
Сетка С4	300	3380	190	50,75
	400	3420	210	50,80

Привязан:

Инв. №

Взам. инв. №

Подпись и дата

Инв. № подл.

Нач. отд.	Гомзяков	
Гл. кон. отд.	Теляковский	
Н. контр.	Юдин	
Гл. спец.	Юдин	
Рук. груп.	Котляр	
Инженер	Солоухин	

801-3-51.85 - КЖИ 2.2 - 0.5.0

Сетка исходная арматурная С-4

Стадия	Масса	Масштаб
Р	см. табл.	
Лист	Листов 1	

ГИПРОНИСЕЛЬХОЗ

Копир. Лихачева 21106-04 50 Формат А4

Инв. N подл.	Подпись и дата	Взам. инв. N

Альбом III часть 2

Формат	Зона	Поз	Обозначение	Наименование	Количество на исполнение КЖИ 2.2-0.6.0 —										Примечание
					—	01	02	03	04	05	06	07	08		
				Документация											
А4			КЖИ 2.2-0.7.0 СБ	Сборочный чертеж											
А4			КЖИ 2.2-ТУ	Технические условия											
				Сборочные единицы											
А4		1	КЖИ 2.2-0.7.0 СБ	Сетка С1р-1	1										
				Сетка С1р-2		1									
				Сетка С1р-1Н			1								
				Сетка С1р-2Н				1							
				Сетка С2р-1					1						
				Сетка С2р-2						1					
				Сетка С2р-1.Н							1				
				Сетка С2р-2.Н								1			
				Сетка С3р-1									1		

Нач. отд.	Гомзяков		
Гл. кон. отд.	Теляковский		I.85
Н. контр.	Юдин		
Гл. спец.	Юдин		
Рук. груп.	Котляр		
Инженер	Солоухин		

Привязан:

Инв. N

801-3-51.85- КЖИ 2.2-0.6.0

Сетка рабочая арматурная С (С1-1 ... С3-1)

Стадия	Лист	Листов
Р	1	2

ГИПРОНИСЕЛЬХОЗ

Копир. Лихачева

Формат А4

21106-04 51

50

Инв.№ подл.	Подпись и дата	Взам.инв.№

Формат	Зона	Поз	Обозначение	Наименование	Количество на исполнение КЖИ 2.2-0.6.0										Примечание
					-	01	02	03	04	05	06	07	08		
				Детали											
БЧ		2	КЖИ 2.2-0.0.2-08	ф12 A III ГОСТ 5781-82 ℓ=1760	1	1	1	1							1,56 кг
			-09	ф12 A III ГОСТ 5781-82 ℓ=1160					1	1	1	1			1,03 кг
БЧ		3	КЖИ 2.2-0.0.2-10	ф12 A III ГОСТ 5781-82 ℓ=1400	1	1	1	1							1,24 кг
			-11	ф12 A III ГОСТ 5781-82 ℓ=800					1	1	1	1			0,71 кг
БЧ		4	КЖИ 2.2-0.0.1-08	ф4 Вр I ГОСТ 6727-80 ℓ=1850	1	1	1	1							1,66 кг
			-09	ф4 Вр I ГОСТ 6727-80 ℓ=1500					1	1	1	1			0,14 кг
		5	-04	ф4 Вр I ГОСТ 6727-80 ℓ=1760	1	1	1	1							0,16 кг
			-05	ф4 Вр I ГОСТ 6727-80 ℓ=1160					1	1	1	1			0,10 кг
		6	-10	ф4 Вр I ГОСТ 6727-80 ℓ=1000									1		0,09 кг
		7	-11	ф4 Вр I ГОСТ 6727-80 ℓ=2000									1		0,18 кг

21106-04 52

Привязан:

Инв.№

801-3-51.85- КЖИ 2.2-0.6.0

Лист 2

Копир. Лихачева Формат А4

Рис. 1

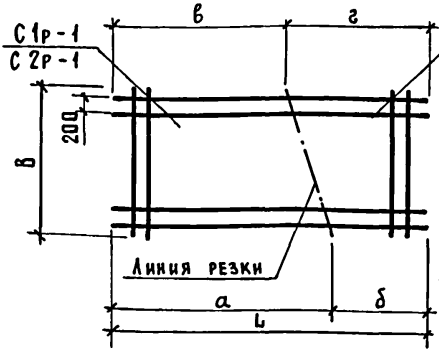

Рис. 2

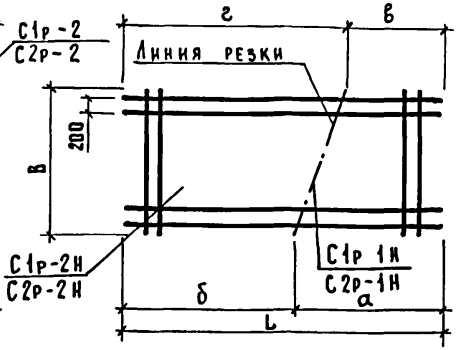

Рис. 3

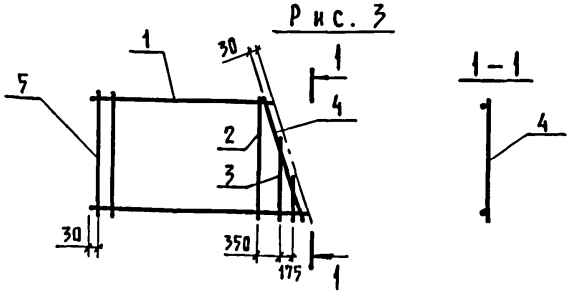

Рис. 4

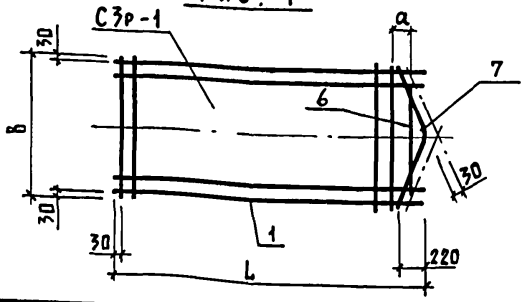

Привязан

Инв. N

Нач. отд.	Гомзяков		
Гл. констр.	Теляковский		
Н. контр.	Юдин		
Гл. спец.	Юдин		
Рук. гр.	Котляр		
Инженер	Солоухин		

801-3-51.85-КЖИ 2.2-0.6.0 СБ

Сетка рабочая арматурная С (С1-1 ... С3-1)

Сборочный чертеж

Стадия	Масса	Масштаб
Р	См. табл.	

Лист 1 Листов 2

ГИПРОНИСЕЛЬХОЗ

Взам. инв. N | Подпись и дата | Инв. N подл.

Копир. Лихачева 21106-04 53 Формат А4

Инв. N подл.	Подпись и дата	Взам. инв. N

Обозначение	Рабочая сетка		Исходная сетка		Размеры, мм								
					в	L		α			δ		
	Марка	Рис.	Марка	Рис.		Варианты							
						I-1, II-1	I-2, II-2	I-1, II-1	I-2, II-2		I-1, II-1	I-2, II-2	
КЖИ 2.2 - 0.60	С1-1	3	С1	1	1760	9080	9120	5740	5760				
-01	С1-2										3340	3360	
-02	С1-1Н			2				5740	5760				
-03	С1-2Н										3340	3360	
-04	С2-1		С2	1	1160	7880	7920	4090	4110				
-05	С2-2										3790	3810	
-06	С2-1Н			2				4090	4110				
-07	С2-2Н										3790	3810	
-08	С3-1	4	С3	4	1760	5960	5980	110	130				

Размеры, мм						Масса, кг		Примечание
в			г					
I-1 II-1	I-2 II-2		I-1 II-1	I-2 II-2		I-1 II-1	I-2 II-2	
5290	5310					38,75	38,85	
			3790	3810		21,71	21,81	
5290	5310					38,75	38,85	
			3790	3810		21,71	21,81	
3790	3810					21,29	21,39	
			4090	4110		21,29	21,39	
3790	3810					21,29	21,39	
			4090	4110		21,29	21,39	
						39,6	39,7	

21106-04 54

Привязан

Инв. N

801-3-51.85-КЖИ 2.2-0.6.0 СБ

Лист 2

Копир. Лихачева

Формат А4

Инв.№ подл.	Подпись и дата	Взам.инв.№

Альбом III часть 2

Формат	Зона	Поз	Обозначение	Наименование	Количество на исполнение КЖИ 2.2-0.7.0										Примечание
					-	01	02	03							
				Документация											
А4			КЖИ 2.2-0.7.0 СБ	Сборочный чертеж											
А4			КЖИ 2.2 – ТУ	Технические условия											
				Сборочные единицы											
А4		1	КЖИ 2.2-0.7.0 СБ	Сетка С4р-1	1										
			КЖИ 2.2-0.8.0	Сетка С4рр-2		1									
А4			КЖИ 2.2-0.7.0 СБ	Сетка С4р-1.Н			1								
				Сетка С4р-2.Н				1							
				Детали											
Бч		2	КЖИ 2.2-0.0.2-12	ф12 А III ГОСТ 5781-82 ℓ=4900	1	1	1	1							4,35 кг
Бч		3	КЖИ 2.2-0.0.2-07	ф12 А III ГОСТ 5781-82 ℓ=4750	1	1	1	1							4,22 кг

21106-04 55

Привязан :

Инв.№

Нач.отд.	Гомзяков	
Гл.конс.отд.	Теляковский	
Н.контр.	Юдин	
Гл.спец.	Юдин	
Рук.груп.	Котляр	
Инженер	Солоухин	

801-3-51.85- КЖИ 2.2-0.7.0

Сетка рабочая арматурная С (С4-1 ... С4-2.Н)

Стадия	Лист	Листов
Р		1

ГИПРОНИСЕЛЬХОЗ

Копир. Лихачева

Формат А4

Рис. 1

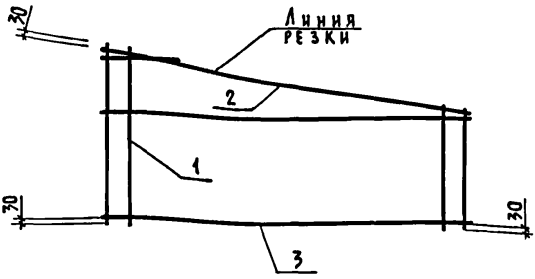

Обозначение	Рабочая сетка		Исходн. сетка		Размеры, мм								Масса кг		Примечание
	Марка	Рис.	Марка	Рис.	L	в		а		б			I-1, II-1	I-2, II-2	
						I-1, II-1	I-2, II-2	I-1, II-1	I-2, II-2	I-1, II-1	I-2, II-2				
КЖИ 2.2-0.7.0	С4-1	1	С4	2	4750	3380	3420	1090	1110	2290	2310		3390	3396	
-01	С4-2							1090	1110	2290	2310				
-02	С4-1.Н							2290	2310	1090	1110				
-03	С4-2.Н							2290	2310	1090	1110				

Рис. 2

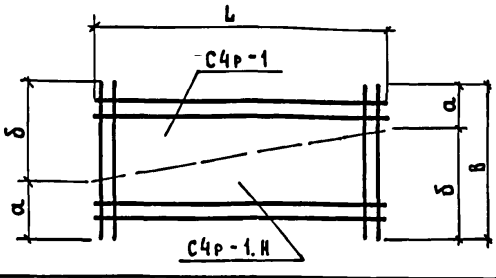

Привязан

Инв. №

Взам. инв. №

Подпись и дата

Инв. № подл.

Нач. отд.	Гомзяков		
Гл. кон. отд.	Теляковский		5.85
Н. контр.	Юдин		
Гл. спец.	Юдин		
Рук. груп.	Котляр		
Инженер	Солоухин		

801-3-51.85 КЖИ 2.2-0.7.0 СБ

Сетка рабочая арматурная С (С4-1 ... С4-2.Н)

Сборочный чертеж

Стадия	Масса	Масштаб
Р	См. табл.	
Лист	Листов 1	

ГИПРОНИСЕЛЬХОЗ

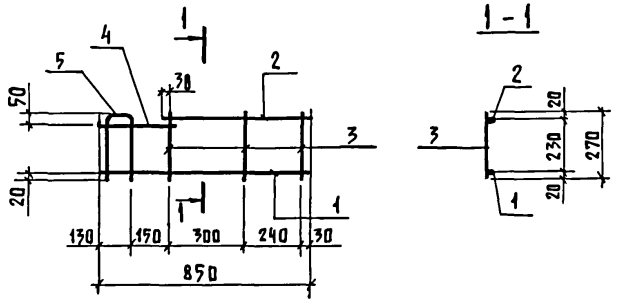

Формат	Зона	Поз.	Обозначение	Наименование	Кол.	Примечание
				Документация		
А4			КЖИ 2.2 - ТУ	Технические условия		
				Детали		
Б4		1	КЖИ 2.2 - 0.0.3	ф6 А III ГОСТ 5781-82 ℓ=850	1	0,19 кг
Б4		2	КЖИ 2.2 - 0.0.3 - 01	ф6 А III ГОСТ 5781-82 ℓ=600	1	0,14 кг
Б4		3	КЖИ 2.2 - 0.0.1 - 12	ф4 Вр I ГОСТ 6727-80 ℓ=270	3	0,03 кг
Б4		4	КЖИ 2.2 - 0.0.1 - 13	ф4 Вр I ГОСТ 6727-80 ℓ=310	1	0,04 кг
Б4		5	КЖИ 2.2 - 0.0.1 - 14	ф4 Вр I ГОСТ 6727-80 ℓ=620	1	0,06 кг

Привязан

Инв. №

Взам. инв. №

Подпись и дата

Инв. № подл.

Нач. отд.	Гомзяков	
Гл. конс. отд.	Теляковский	
Н. контр.	Юдин	
Гл. спец.	Юдин	
Рук. груп.	Катаев	
Инженер	Шестакова	

801-3-51.85-КЖИ 2.2- 0.8.0

Каркас плоский КР1

Стадия	Масса	Масштаб
Р	0,52	1:20
Лист	Листов 1	

ГИПРОНИСЕЛЬХОЗ

gost.e-ecolog.ru

Акт 06.06.86г