ТИПОВОЙ ПРОЕКТ
801-3-51.85

РОДИЛЬНАЯ НА 50 КОРОВ С ТЕЛЯТНИКОМ НА 230 ГОЛОВ

(С ЭЛЕКТРОТЕПЛОСНАБЖЕНИЕМ, ЗДАНИЕ СО СТОЕЧНО-БАЛОЧНЫМ КАРКАСОМ)

АЛЬБОМ III

СТРОИТЕЛЬНЫЕ ИЗДЕЛИЯ

ЧАСТЬ 1

ПАНЕЛИ ДЛЯ ВАРИАНТА СТЕН ВЕРТИКАЛЬНОЙ РАЗРЕЗКИ

21106-03
ЦЕНА 2-24

				Привязан	
Инв. №					

gost.e-ecolog.ru

ТИПОВОЙ ПРОЕКТ
801-3-51.85

РОДИЛЬНАЯ НА 50 КОРОВ С ТЕЛЯТНИКОМ НА 230 ГОЛОВ

(С ЭЛЕКТРОТЕПЛОСНАБЖЕНИЕМ, ЗДАНИЕ СО СТОЕЧНО-БАЛОЧНЫМ КАРКАСОМ)

АЛЬБОМ III
СТРОИТЕЛЬНЫЕ ИЗДЕЛИЯ

ЧАСТЬ 1
ПАНЕЛИ ДЛЯ ВАРИАНТА СТЕН ВЕРТИКАЛЬНОЙ РАЗРЕЗКИ

©ЦИТП Госстроя СССР, 1988

Разработан
институтом „Гипронисельхоз"

Утвержден
Минсельхозом СССР, приказ
от 16.02.84 г., № 7-3Г.
Введен в действие институтом „Гипронисельхоз",
приказ от 19.09.84 г., № 112-п

Главный инженер института А.С. Бутаев
Главный инженер проекта Д.С. Клейн

				Привязан	
Инв. №					

Обозначение	Наименование	№ стр.
КЖИ 1.1-ДО	Содержание	2...3
	Часть 1.1 Опалубочные чертежи	4...7
	и схемы армирования	
КЖИ 1.1-ТУ	Технические условия	
КЖИ 1.1-1.0.0	Панель стеновая 4ПСД (4ПСД 60.33...-Т-П;	
	4ПСД 60.33...-Т-П; 4ПСД 60.33...-Т-П.Н)	8...11
КЖИ 1.1-1.0.0 СБ	Панель стеновая 4ПСД (4ПСД 60.33...-Т-П.1;	
	4ПСД 60.33...-Т-П; 4ПСД 60.33...-Т-П.Н)	
	Сборочный чертеж.	12...14
КЖИ 1.1-2.0.0	Панель стеновая ПСДТ (ПСДТ 27.40...-Т-П;	
	ПСДТ 28.40...-Т-П; ПСДТ 27.40...Т-ПН;	
	ПСДТ 28.40...-Т-П.Н; ПСДТ 57.24...-Т-П.Н; ПСДТ 57.24...-Т-П.Н).	15...16
КЖИ 1.1-2.0.0 СБ	Панель стеновая ПСДТ (ПСДТ 27.40...-Т-П;	
	ПСДТ 28.40...-Т-П; ПСДТ 27.40...-Т-П.Н;	
	ПСДТ 28.40...-Т-П.Н; ПСДТ 57.24...-Т-П; ПСДТ 57.24...-Т-П.Н)	
	Сборочный чертеж.	17...21
КЖИ 1.1-3.0.0	Панель стеновая ПСДТ (ПСДТ 24.60...-Т-П;	
	ПСДТ 24.60...-Т-П.1; ПСДТ 24.60...-Т-П.2; ПСДТ 24.60...-Т-П.2Н)	22...23
КЖИ 1.1-3.0.0 СБ	Панель стеновая ПСДТ (ПСДТ 24.60...-Т-П;	
	ПСДТ 24.60...-Т-П.1; ПСДТ 24.60...-Т-П2; ПСДТ 24.60...-Т-П.2Н).	
	Сборочный чертёж.	24...28
КЖИ 1.1-Р.С	Ведомость расхода стали	29...32

Инв. № подл. | Подпись и дата | Взам. инв. №

Обозначение	Наименование	№ стр.
	Часть 1.2 Арматурные изделия.	
КЖИ1.2-ТУ	Технические условия.	33...34
КЖИ1.2-0.1.0	Каркас пространственный КП (КП1; КП2; КП2П).	35...36
КЖИ1.2-0.1.0 СБ	Каркас пространственный КП (КП1; КП2; КП2П).	
	Сборочный чертёж.	37...38
КЖИ1.2-0.2.0	Каркас пространственный КП (КП3; КП3П; КП4; КП4П)	39...40
КЖИ1.2-0.2.0 СБ	Каркас пространственный КП (КП3; КП3П; КП4; КП4П)	
	Сборочный чертёж.	41...43
КЖИ1.2-0.3.0	Каркас пространственный КП (КП5; КП5-1;	
	КП5П-1; КП5П-2).	44...45
КЖИ1.2-0.3.0 СБ	Каркас пространственный КП (КП5; КП5-1;	
	КП5П-1; КП5П-2).	
	Сборочный чертёж.	46...50
КЖИ1.2-0.4.0	Каркас плоский КР1	51
КЖИ1.2-0.5.0	Сетка исходная арматурная С (С1...С3)	52
КЖИ1.2-0.5.0 СБ	Сетка исходная арматурная С (С1...С3)	
	Сборочный чертёж.	53
КЖИ1.2-0.6.0	Сетка рабочая арматурная С	
	(С1-1...С3-1.Н).	54...55
КЖИ1.2-0.6.0 СБ	Сетка рабочая арматурная С	
	(С1-1...С3-1.Н).	
	Сборочный чертёж.	56...57

Инв. № подл. | Подпись и дата | Взам. инв. №

Настоящие технические условия распространяются на двухслойные легкобетонные стеновые панели повышенной заводской готовности, предназначенные для применения в родильной на 50 коров с телятником на 230 голов в районах с температурой наружного воздуха $t^{н} = -20°C$ и $t^{н} = -30°C$, зона влажности – нормальная (по СНиП II-3-79), скоростной напор ветра — 265 Па (27 кгс/м²).

В номенклатуру панелей включены трапецеидальные изделия для торцов зданий, а также изделия для продольных стен зданий, разработанные на основе серии 1.832.1-10.

Двухслойные легкобетонные стеновые панели повышенной заводской готовности, разработанные в настоящем выпуске, должны соответствовать требованиям ТУ 69-203-82 настоящих технических условий, серии 1.832.1-10, а также чертежам части 1.1 настоящего альбома.

Привязан

Инв. №

Инв. № подл. | Подпись и дата | Взам. инв. №

Нач. отд.	Гомзяков		
Гл. конс. отд	Теляковский		
Н. контр.	Юдин		
Гл. спец.	Юдин		
Рук. гр	Котляр		
Ст. инж.	Захарова		

801-3-51.85-КЖИ 1.1-ТУ

Технические условия

Стадия	Лист	Листов
Р	1	4

ГИПРОНИСЕЛЬХОЗ

Копировал Косенкова 21106-03 5 формат А4

1. Технические требования

1.1. Основные параметры и размеры

1.1.1. Общая толщина панелей принята 300 и 400 мм.

1.1.2. Для конструкционно-изолирующего слоя принят керамзитобетон.

1.1.3. Требования к теплотехническим характеристикам см. раздел 1 ТУ 69-203-82.

1.2. Характеристика

1.2.1. Для конструкционно-изолирующего слоя предусмотрено применение керамзитобетона с объёмной массой в высушенном до постоянной массы состоянии $\gamma_0 = 900 кг/м^3$ марки по прочности М50.

1.2.2. Марки по морозостойкости приняты:

керамзитобетона при $t^н = -20°C$ — мрз 35

керамзитобетона при $t^н = -30°C$ — мрз 50

1.2.3. Открытые поверхности закладных деталей защищаются слоем цинка толщиной 120 мкм.

1.2.4. Характеристики материалов изолирующего и фактурного слоев и требования к ним, требования к изготовлению и комплектности панелей, а также характеристики и требования к элементам заполнения проёмов см ТУ 69-203-82.

Инв. № подл.	Подпись и дата	Взам. инв. №

Привязан

Инв. №

801-3-51.85-КЖИ1.1-ТУ

Лист 2

1.3. Маркировка

1.3.1. В соответствии с ГОСТ 23009-78 устанавливается следующая структура условного обозначения (марок) панелей.

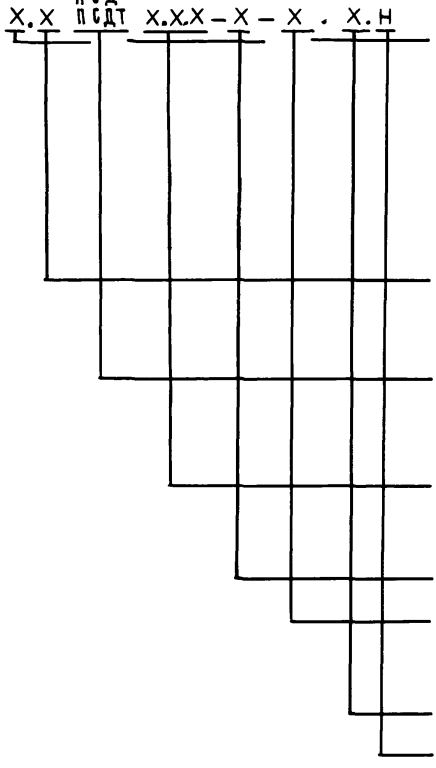

Привязан

Инв. №

Инв. № подл. | Подпись и дата | Взам. инв. №

801-3-51.85-КЖИ 1.1-ТУ

Лист 3

Например: 4ПСДТ 24.60.30-Т-П.Н означает панель стеновая двухслойная торцевая с одним окном, длиной 24дм, высотой 60дм, толщиной 30 см, с изолирующим слоем из тяжелого бетона повышенной плотности, обратного изображения.

1.3.2. Марка наносится на одной из длинных боковых поверхностей панелей несмываемой краской.

2. Разделы „Правила приёмки", „Методы контроля", „Транспортирование и хранение" и „Гарантии поставщика" см. ТУ 69-203-82.

3. Указания по привязке.

3.1. В таблицах альбома указаны варианты применения элементов в следующих обозначениях:

I — для здания со стоечно-балочным каркасом

II — для здания с рамным каркасом

1 — при толщине стеновых панелей — 300 мм

2 — " " " — 400 мм

Например:

I — 1 — для варианта здания со стоечно-балочным каркасом при толщине стеновой панели 300 мм

3.2. При привязке проекта заполняются неоговоренные переменные данные по геометрическим размерам и массам изделий на чертежах и в таблицах. Ненужные графы в таблицах вычёркиваются.

3.3. Неоговоренные размеры длины и толщины в маркировке изделий заполняются при привязке проекта в соответствии с указаниями п. 1.3.1 технических условий.

Инв. N подл. | Подпись и дата | Взам. инв. N

Привязан

Инв. N

Инв. N подл.	Подпись и дата	Взам. инв. N

Формат	Зона	Поз.	Обозначение	Наименование	Количество на исполнение КЖИ1.1-1.0.0- —	01	02	Примечание
				Документация				
А4			КЖИ1.1-1.0.0 СБ	Сборочный чертёж				
А4			КЖИ1.1-ТУ	Технические условия				
А3			1.832.1-10 вып1	Узлы А, Б, В				
А4			1.832.1-10 вып1	Узлы I...VIII, X; XI...XV				
А4			КЖИ1.1-РС	Ведомость расхода стали				
				Сборочные единицы				
А4		1	КЖИ1.2-0.1.0	Каркас пространственный КП1	1			
			-02	Каркас пространственный КП2		1		
			-01	Каркас пространственный КП2п			1	
А4		2	1.832.1-10 вып.2	Изделие закладное М1	2	2	2	1,7 кг
А4		3	1.832.1-10 вып.2	Изделие закладное М2	2	2	2	0,97 кг

Нач.отд	Гомзяков		
Гл.конс.отд	Теляковский		I.85
Н.контр.	Юдин		
Гл.спец.	Юдин		
Рук.гр.	Котляр		
Инж.	Щеголева		
Ст.инж.	Захарова		

Привязан

Инв. N

801-3-51.85- КЖИ1.1-1.0.0

Панель стеновая 4ПСД (4ПСД60.33.-Т-П.1; 4ПСД60.33.-Т-П; 4ПСД60.33.-Т-П.Н)

Стадия	Лист	Листов
Р	1	4

ГИПРОНИСЕЛЬХОЗ

Копировал Косенкова

Формат А4

21106-03 9

Формат	Зона	Поз.	Обозначение	Наименование	Количество на исполнение КЖИ 1.1-1.0.0- —	-01	-02	Примечание
				Детали				
				Пиломатериалы ГОСТ 24454-80 Сосна или ель $W \leq 20\%$				Детали позиций 2...4 замаркированы на узлах IV, V
БЧ		2*	1.832.1-10 вып.1	Пробка 130×60 ℓ=60	3	3	3	
БЧ		3*	1.832.1-10 вып.1	Пробка 100×60 ℓ=60	4	4	4	
БЧ		4*	1.832.1-10 вып.1	Пробка 50×50 ℓ=60	3	3	3	
				Материалы				
		4		Цементно-песчаный раствор марки				
				М100	0,34	0,35	0,35	м³
		5		Внутренний изолирующий слой	0,84	0,87	0,87	м³
				из тяжелого бетона марки М200				
		6		Теплоизолирующий слой из	3,85	4,02	4,02	для I-1; II-1 м³
				легкого бетона марки М50	5,53	5,76	5,76	для I-2; II-2 м³
				Элементы заполнения проемов				
				Детали				
БЧ		1*	1.832.1-10 вып.1	Подкладка				

21109-03 10

Привязан

Инв. N

801-3-51.85-КЖИ 1.1-1.0.0

Лист 2

Формат А4

9

Инв. № подл.	Подпись и дата	Взам. инв. №

Формат	Зона	Поз.	Обозначение	Наименование	Количество на исполнение КЖИ1.1-1.0.0- —	-01	-02	Примечание
				Доска 100×25 ГОСТ24454-80 / сосна или ель φ≤ 20%				
				δ=50	4	4	4	0,0005м³
БЧ		2*	1.832.1-10 вып.1	Костыль К1				
				Полоса −40×4 ГОСТ103-76 / Ст3кп2 ГОСТ535-79	3	3	3	1,21 кг
БЧ		3*	1.832.1-10 вып.2	Слив Сл1	1	1	1	0,19 кг
БЧ		15*	1.832.1-10 вып.2	Слив Сл5	1	1	1	0,42 кг
				Стандартные изделия				
БЧ		4*	1.832.1-10 вып.1	Оконный блок ОС12.18				
				ГОСТ 12506-81	1	1	1	
БЧ		5*		Гвоздь К1,4×40 ГОСТ4028-63*	18	18	18	
БЧ		6*		Гвоздь К2,5×60 ГОСТ4028-63*	14	14	14	
БЧ		7*		Гвоздь К4×120 ГОСТ4028-63*	7	7	7	
				Материалы				
		9*		Доска 50×16 ГОСТ24454-80 / сосна или ель φ≤ 20%	42 м	42 м	42 м	0,0034м³

Позиции со знаком * взяты из серии 1.832.1-10 вып.1 по узлам А,Б,В кроме особо оговоренных.

Привязан

Инв. №

801-3-51.85 - КЖИ1.1-1.0.0

Лист 3

21106-03 11

Формат А4

Инв.№ подл.	Подпись и дата	Взам. инв.№

Формат	Зона	Поз.	Обозначение	Наименование	Количество на исполнение КЖИ1.1-1.0.0- —	01	02								Примечание
		10*	1.832.1-10 вып.1	Пакля смоленая ГОСТ16183-77											0,03 м³
		11*	1.832.1-10 вып.1	Пергамол ГОСТ19177-73 d=30											12 м
		12*	1.832.1-10 вып.1	Мастика „Бутепрол 2М"											
				ТУ-21-29-58-77											16,0 кг
		13*	1.832.1-10 вып.1	Антикоррозионное											
				покрытие											см.тех. условия

21106-03 12

Привязан

Инв.№

801-3-51.85- КЖИ1.1-1.0.0

Лист 4

Формат А4

Альбом III часть 1

Рис. 1

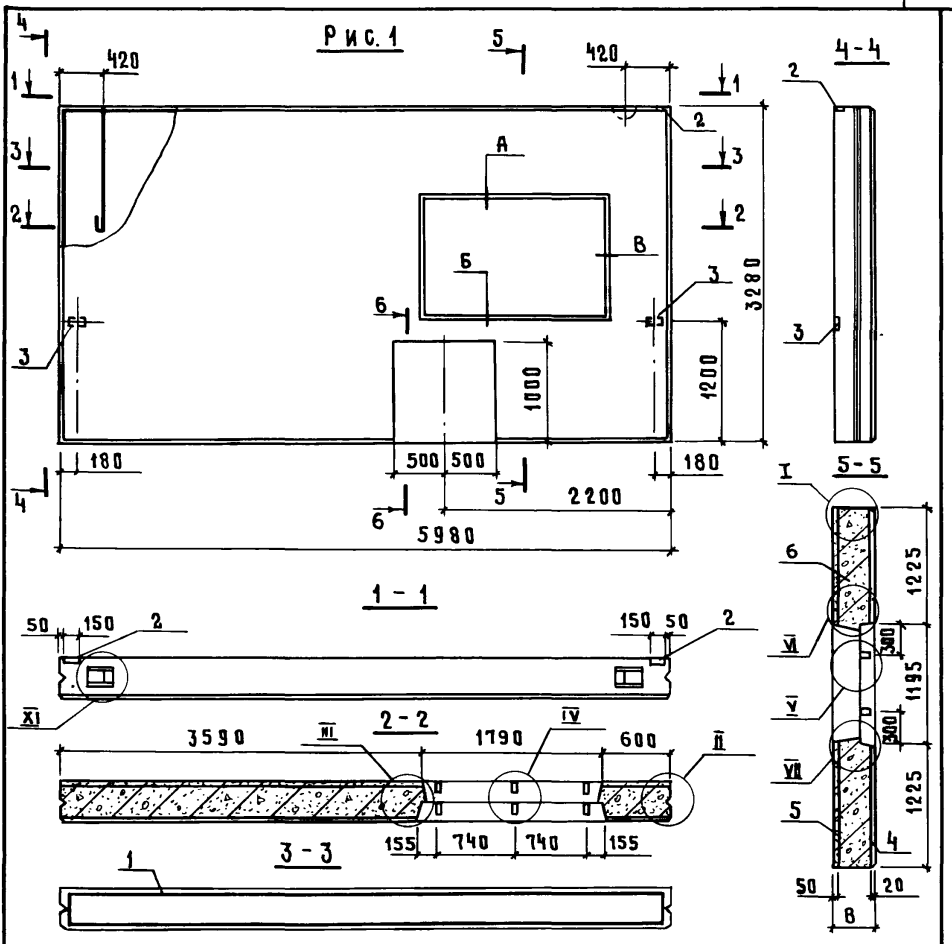

Привязан			
Инв. №			

Взам. инв. №			
Подпись и дата			
Инв. № подл.			

Нач. отд.	Гомзяков		
Гл. конс.	Теляковский		
Н. контр.	Юдин		
Гл. спец.	Юдин		
Рук. гр.	Котляр		
Инж.	Щеголева		
Ст. инж.	Захарова		

801-3-51.85-КЖИ 1.1-1.0.0 СБ

Панель стеновая 4ПСД (4ПСД 60.33...-Т-П1; 4ПСД 60.33...-Т-П; 4ПСД 60.33...-Т-П.Н)
Сборочный чертеж

Стадия	Масса	Масштаб
Р	см. табл.	1:50
Лист 1	Листов 3	

ГИПРОНИСЕЛЬХОЗ

Рис. 2

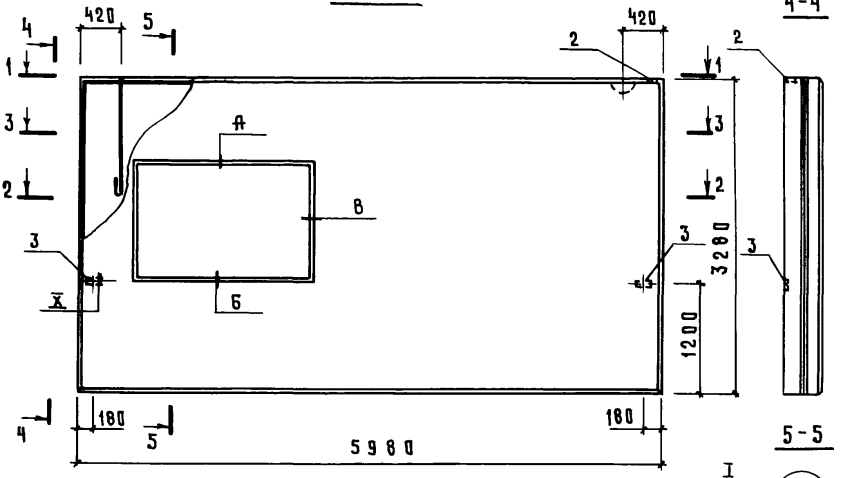

Обозначение	Марка	Рис.	Размеры, мм В Варианты I-1, II-1	Размеры, мм В Варианты I-2, II-2	Масса, т I-1, II-1	Масса, т I-2, II-2	Примечание
КЖИ1.1-1.0.0	4.1ПСД6033..-Т-П	1	300	400	6,10	7,61	
-01	4ПСД6ДЗЗ..-Т-П	2			6,34	7,90	
-02	4ПСД6033..-Т-ПП	3			6,34	7,90	

Привязан

Инв. №

801-3-51.85- КЖИ1.1-1.0.0 СБ

Лист 2

Копировал Косенкова

Взам. инв. №

Подпись и дата

Инв. № подл.

РИС 3

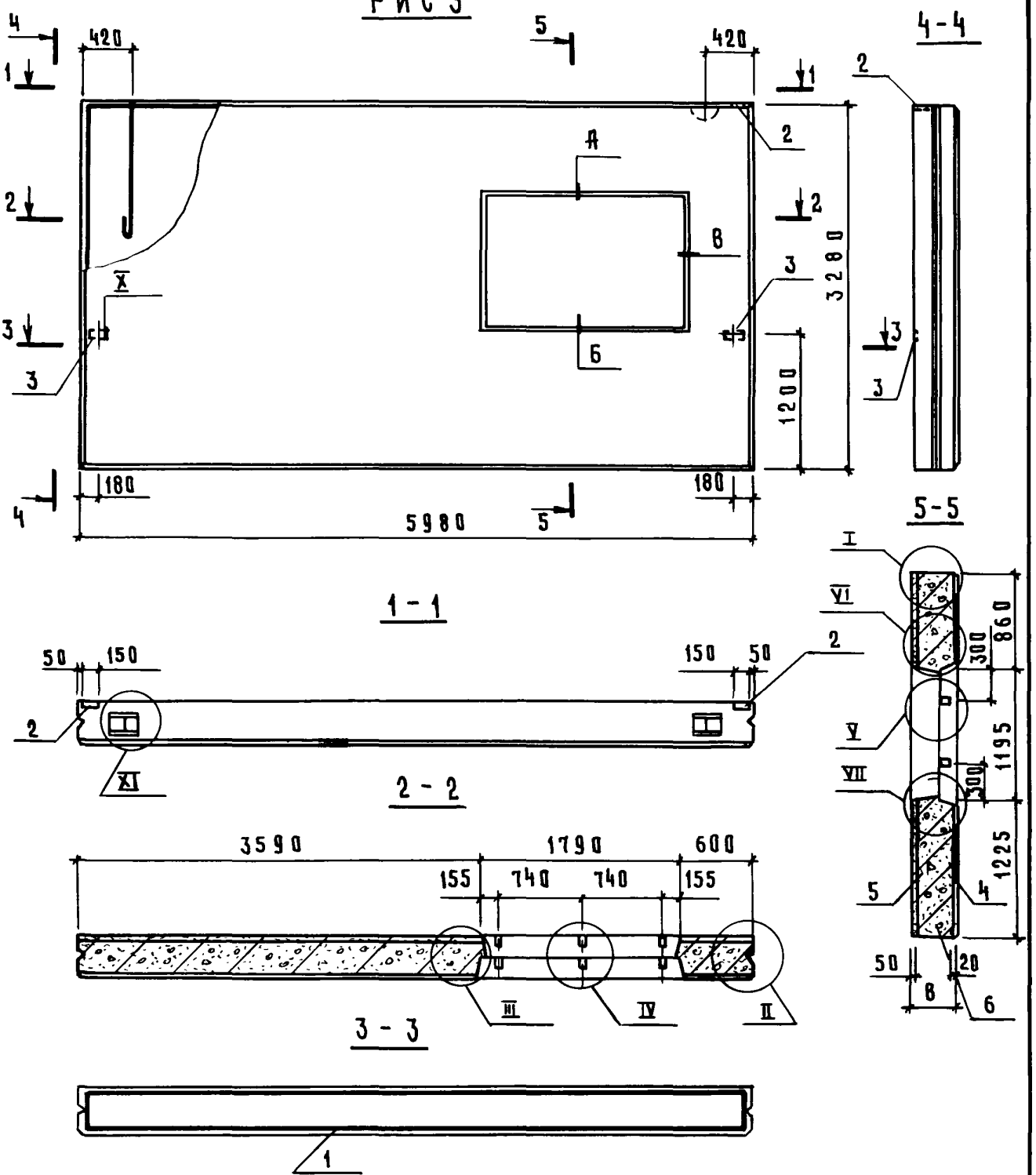

Привязан			
Инв №			

801-3-51.85-КЖИ 1.1 - 1.0.0 СБ

Лист 3

Инв. № подл. | Подпись и дата | Взам. инв. №

Инв.№ подл.	Подпись и дата	Взам.инв.№

Формат	Зона	Поз.	Обозначение	Наименование	Количество на исполнение КЖИ1.1-2.0.0- —	01	02	03						Примечание
				Документация										
А4			КЖИ1.1-2.0.0СБ	Сборочный чертёж										
А4			КЖИ1.1-Т.У	Технические условия										
А4			КЖИ1.1-РС	Ведомость расхода стали										
				Сборочные единицы										
А4		1	КЖИ1.2-0.2.0	Каркас пространственный КП3	1									
			-01	Каркас пространственный КП3п		1								
			-02	Каркас пространственный КП4			1							
			-03	Каркас пространственный КП4п				1						
А3		2	1.832.1-9 вып.2	Изделие закладное М1	4	4	6	6						1,7 кг
А4		3	1.400-15 вып.1	Изделие закладное МН526	1	1								2,9 кг
А4		4	1.400-15 вып.1	Изделие закладное МН111-5			2	2						1,9 кг
				Детали										
Б4		5		Брусок 100х60 ГОСТ24454-80 / сосна или ель Ф≤20% Р=3280 кг/м³	1	1								0,020 м³

Привязан		
Инв.№		

Нач.отд.	Гомзяков	
Гл.конс.отд	Теляковский	
Н.контр.	Юдин	
Гл.спец.	Юдин	
Рук.гр.	Котляр	
Инж	Щеголева	
Ст.инж.	Захарова	

801-3-51.85-КЖИ1.1-2.0.0

Панель стеновая ПСДТ (ПСДТ27.40...-Т-П; ПСДТ28.40...-Т-П; ПСДТ27.40...-Т-ПН; ПСДТ28.40...-Т-П,Н; ПСДТ57.24...-Т-П; ПСДТ57.24...-Т-П,Н)

Стадия	Лист	Листов
Р	1	2

ГИПРОНИСЕЛЬХОЗ

Копировал Косенкова

Формат А4

Формат	Зона	Поз.	Обозначение	Наименование	Количество на исполнение КЖИ1.1-2.0.0–										Примечание
					–	01	02	03							
				Материалы											м³
		6		Цементно-песчаный раствор	0,19	0,19	0,19	0,19							I-1; II-1
				Цементно-песчаный раствор	0,20	0,20	0,19	0,19							II-2; I-2
		7		Легкий бетон марки М50	2,23	2,23	2,17	2,17							I-1; II-1
				Легкий бетон марки М50	3,33	3,33	3,16	3,16							I-2; II-2
		8		Бетон марки М200	0,48	0,48	0,47	0,47							I-1; II-1
				Бетон марки М200	0,50	0,50	0,48	0,48							II-2; I-2

Привязан

Инв. №

Рис.1

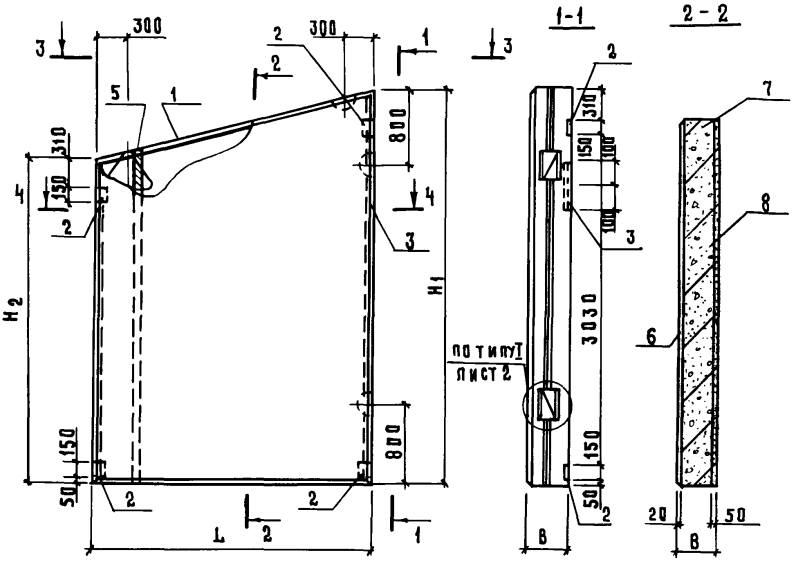

В бруске поз.5 в местах прохода арматуры выполнить пропилы

Привязан

Инв. №

Взам. инв. №

Подпись и дата

Инв. № подл.

Нач.отд.	Гомзяков	
Гл.конс.отд.	Теляковский	
Н.контр.	Юдин	
Гл.спец.	Юдин	
Рук.гр.	Котляр	
Инж.	Щеголева	
Ст.инж.	Захарова	

801-3-51.85-КЖИ1.1-2.0.0 СБ

Панель стеновая ПСДТ.
(ПСДТ27.40...-Т-П; ПСДТ28.40...-Т-П;
ПСДТ27.40...-Т-П.Н; ПСДТ28.40...-Т-П.Н;
ПСДТ57.24...-Т-П; ПСДТ57.24...-Т-П.Н)
Сборочный чертеж.

Стадия	Масса	Масштаб
Р	см. табл.	1:50
Лист 1	Листов 5	

ГИПРОНИСЕЛЬХОЗ

21106-03 18 формат А4

Рис. 2

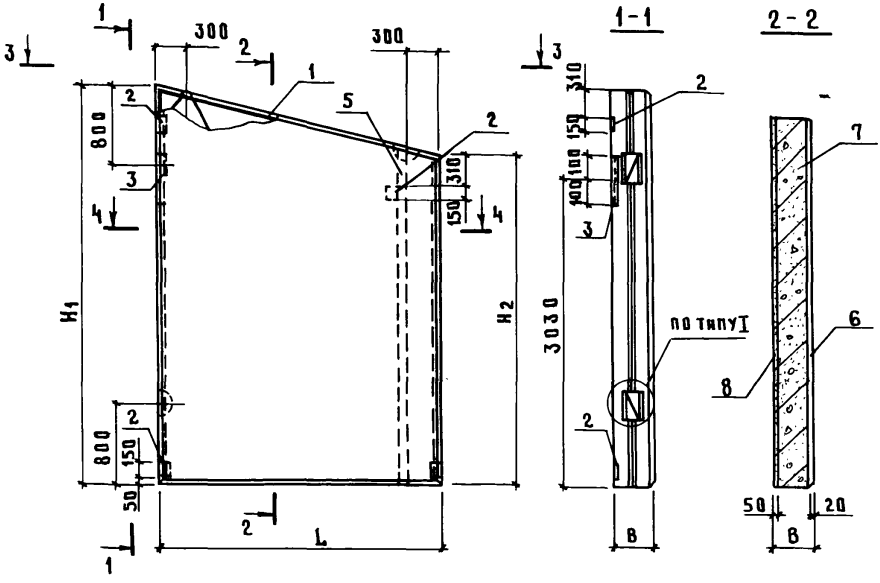

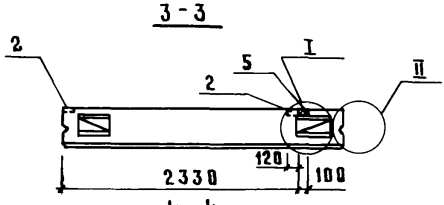

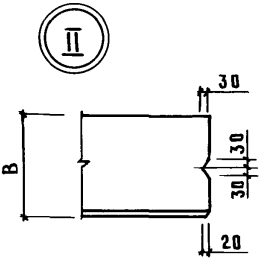

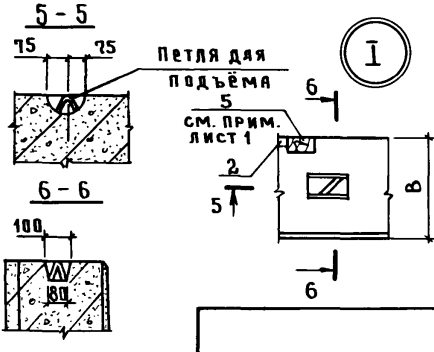

Привязан

Инв. №

Инв. № подл. | Подпись и дата | Взам. инв. №

801-3-51.85-КЖИ1.1-2.0.0СБ

Лист 2

Рис. 3

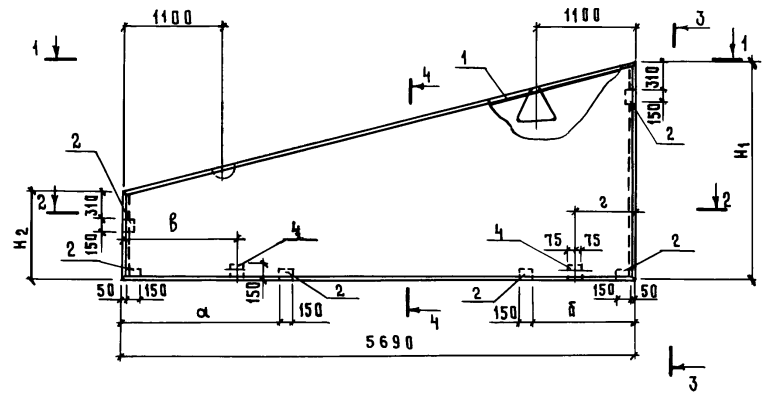

1 - 1

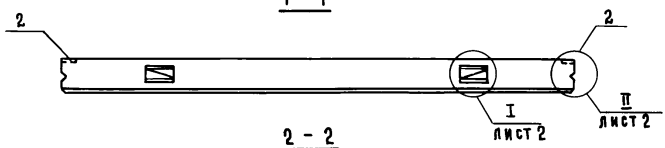

2 - 2

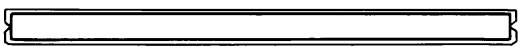

3 - 3

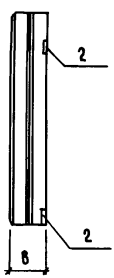

4 - 4

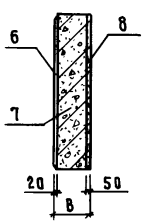

Привязан

Инв. №

801-3-51.85-КЖИ 1.1-2.0.0 СБ

Лист 3

Инв. № подл. | Подпись и дата | Взам. инв. №

Рис. 4

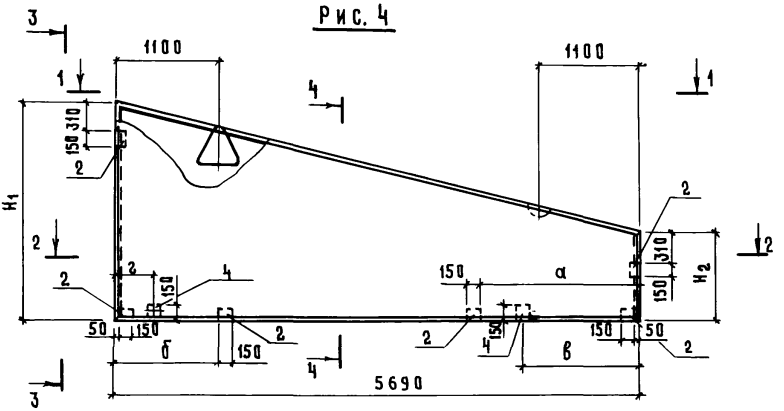

1-1

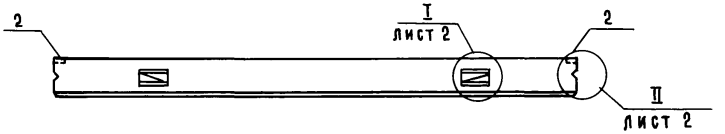

2-2

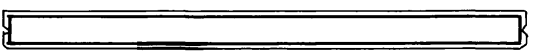

3-3

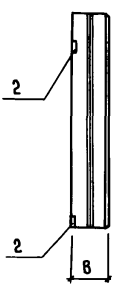

4-4

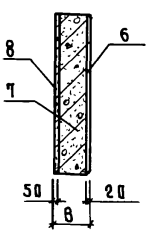

Привязан			
Инв. №			

Инв. № подл.	Подпись и дата	Взам. инв. №

801-3-51.85-КЖИ1.1-2.0.0 СБ

Лист 4

Инв.№ подл.	Подпись и дата	Взам.инв.№

Обозначение	Марка	Рис.	Размеры мм											
			L		H_1		H_2		B		a		b	
			Варианты											
			I-1; II-1	I-2; II-2	I-1; II-1	I-2; II-2	I-1; II-1	I-2; II-2	I-1; II-1	I-2; II-2	I	II	I	II
КЖИ1.2-2.0.0	ПСДТ27.30...-Т-П ПСДТ28.40...-Т-П	1	2680	2780	3950	3975	3280	3280	300	400				
-01	ПСДТ27.30-Т-П,Н ПСДТ28.40-Т-П,Н	2												
-02	ПСДТ57.24...-Т-П	3	5690	5690	2375	2400	950	975			1150	1450	980	680
-03	ПСДТ57.24-Т-П,Н	4												

Размеры мм				Масса (т)		Примечание
в		г				
Варианты						
I	II	I	II	1	2	
				3,58	4,64	
				3,58	4,64	
825	1125	655	355	3,49	4,41	
				3,49	4,41	

Привязан			
Инв.№			

801-3-51.85- КЖИ1.1-2.0.0 СБ

Лист 5

2112-03 22

21

Формат А4

Инв. № подл.	Подпись и дата	Взам. инв. №

Формат	Зона	Поз.	Обозначение	Наименование	Количество на исполнение КЖИ1.1-3.0.0- —	01	02	03					Примечание
				Документация									
А4			КЖИ1.1-3.0.0 СБ	Сборочный чертёж									
А4			КЖИ 1.1 - ТУ	Технические условия									
А4			КЖИ 1.1 - РС	Ведомость расхода стали									
				Сборочные единицы									
А4		1	КЖИ 1.2 - 0.3.0	Каркас пространственный КП5	1								
			-01	Каркас пространственный КП5п-2				1					
			-02	Каркас пространственный КП5п-1			1						
			-03	Каркас пространственный КП5-1		1							
А4		2	1.832.1 - 9 вып. 2	Изделие закладное М1	6	6	6	6					1,7 кг
А4		3	1.400 - 15 вып. 1	Изделие закладное МН526	1	1	1	1					2,9 кг
А4		4	1.400 - 15 вып. 1	Изделие закладное МН523			4						1,1 кг

21106-03 23

Привязан

Инв. №

Нач. отд.	Гомзяков		
Гл. конс. отд.	Теляковский		
Н. контр.	Юдин		
Гл. спец.	Юдин		
Рук. гр.	Котляр		
Инж.	Щеголева		
Ст. инж.	Захарова		

801-3-51.85-КЖИ1.1-3.0.0

Панель стеновая ПСДТ (ПСДТ24.60...-Т-П; 4ПСДТ24.60...-Т-П; ПСДТ24.60...-Т-П1Н; ПСДТ24.60...-Т-П2Н)

Стадия	Лист	Листов
Р	1	2

ГИПРОНИСЕЛЬХОЗ

Копировал Косенкова

Формат А4

Инв. № подл.	Подпись и дата	Взам. инв. №

Формат	Зона	Поз.	Обозначение	Наименование	Количество на исполнение КЖИ1.1-3.0.0- —	01	02	03						Примечание
				Материалы										
		5		Цементно-песчаный раствор	0,27	0,25	0,27	0,24						I-1; II-1; I-2; II-2 (м³)
		6		Лёгкий бетон марки М50	3,01	2,85	2,99	2,78						I-1; II-1
				Лёгкий бетон марки М50	4,48	4,21	4,45	4,15						II-2; I-2
		7		Бетон марки М200	0,68	0,62	0,68	0,60						I-1, II-1; I-2, II-2
				Элементы заполнения проёмов										
				Детали										
А4		8	КЖИ3.2-0.16.00	Изделие металлическое Мн6			1							14,5
				Брусок 100×60 ГОСТ 24454-80 / сосна или ель ψ≤ 20%										
Б4		9		$\ell_{общ}$ = 1560			1							0,00936 м³
				Брусок 150×50 ГОСТ 24454-80 / сосна или ель ψ≤ 20%										
Б4		10		$\ell_{общ}$=3960		1								0,0297 м³
				$\ell_{общ}$=4560			1							0,0342 м³

Привязан

Инв. №

801-3-51.85- КЖИ1.1-3.0.0

Лист 2

Формат А4

21106-03 24

Альбом III часть 1

Рис. 1

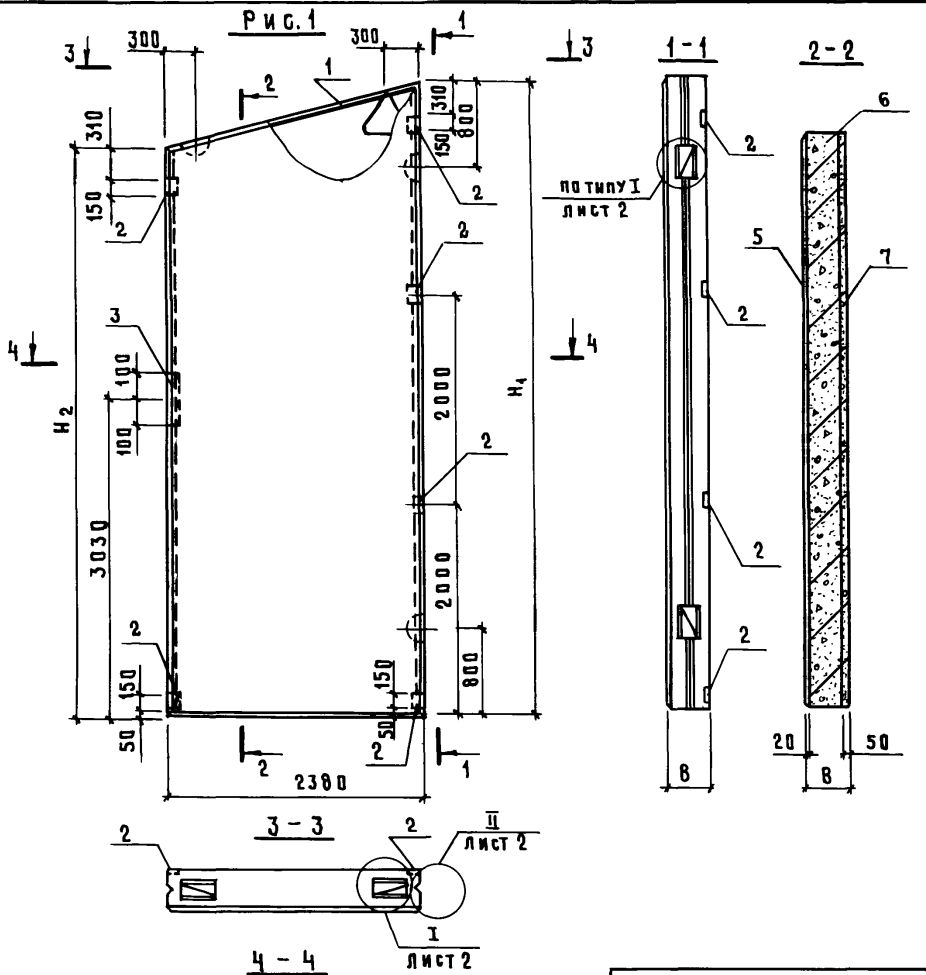

Узлы I, II даны на листе 2 КЖИ1.1-2.0.0 СБ альбома

Привязан

Инв. №

Взам. инв. №

Подпись и дата

Инв. № подл.

801-3-51.85-КЖИ1.1-3.0.0 СБ

Нач. отд	Гомзяков	
Гл. конст.	Теляковский	I.85
Н. конт.	Юдин	
Гл. спец.	Юдин	
Рук. гр.	Котляр	
Ст. инж.	Захарова	
Инж.	Щеголева	

Панель стеновая ПСДТ (ПСДТ24.60...-Т-П; ПСДТ24.60...-Т-П1Н; ПСДТ24.60...-Т-П2Н; ПСДТ24.60...-Т-П)
Сборочный чертеж

Стадия	Масса	Масштаб
Р	см. табл.	1:50
Лист 1	Листов 5	

ГИПРОНИСЕЛЬХОЗ

Альбом III часть 1

РИС. 2

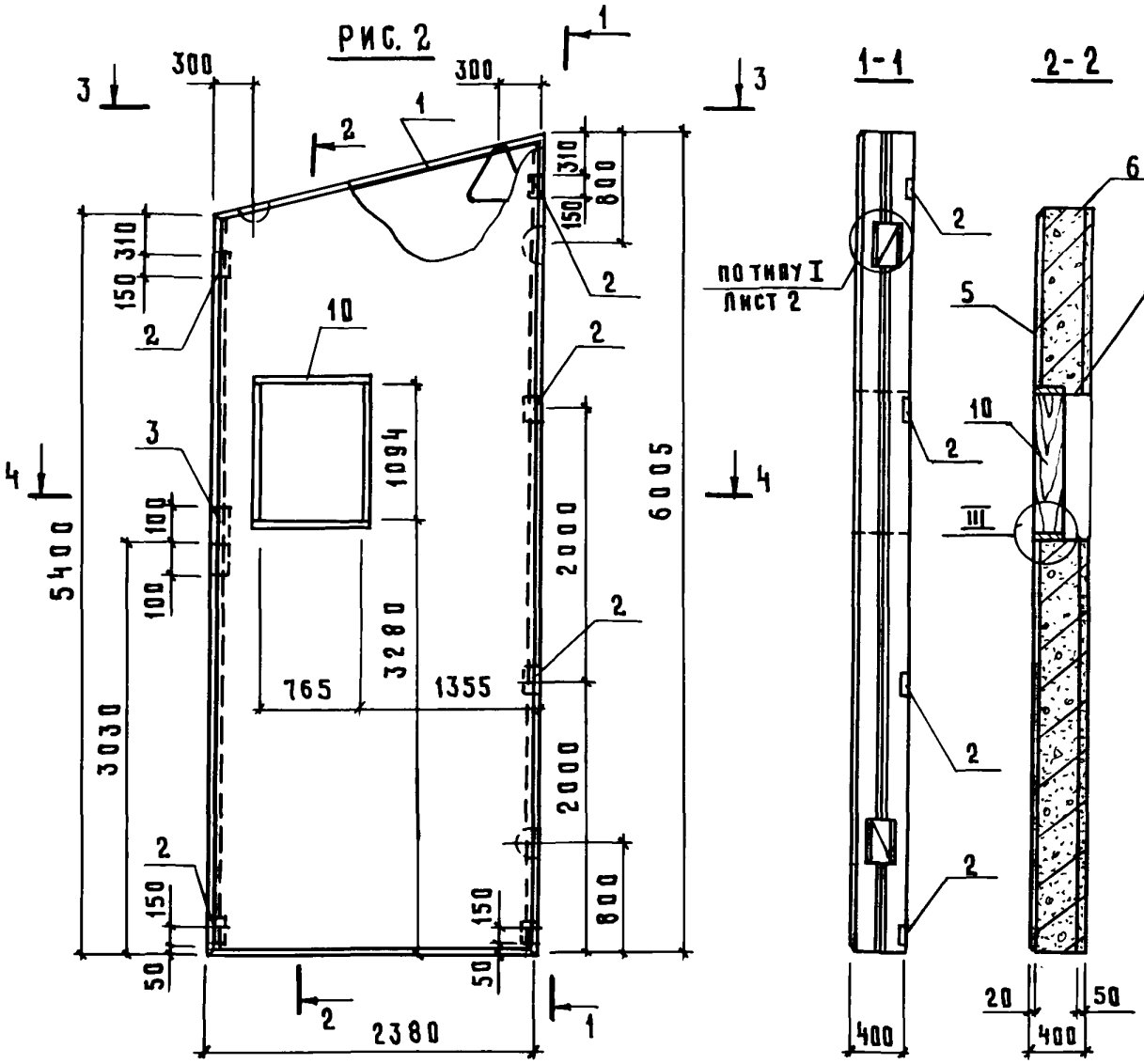

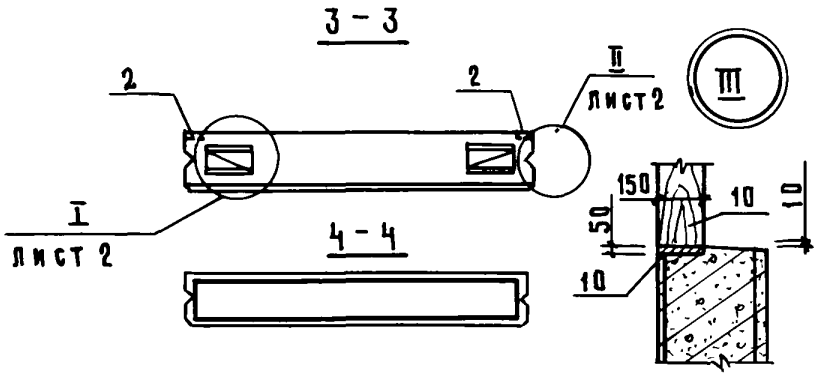

Привязан			
Инв №			

801-3-51.85-КЖИ 1.1-3.0.0 СБ

Лист 2

Инв. № подл. | Подпись и дата | Взам. инв. №

21106-03 26 формат А4

Рис. 3

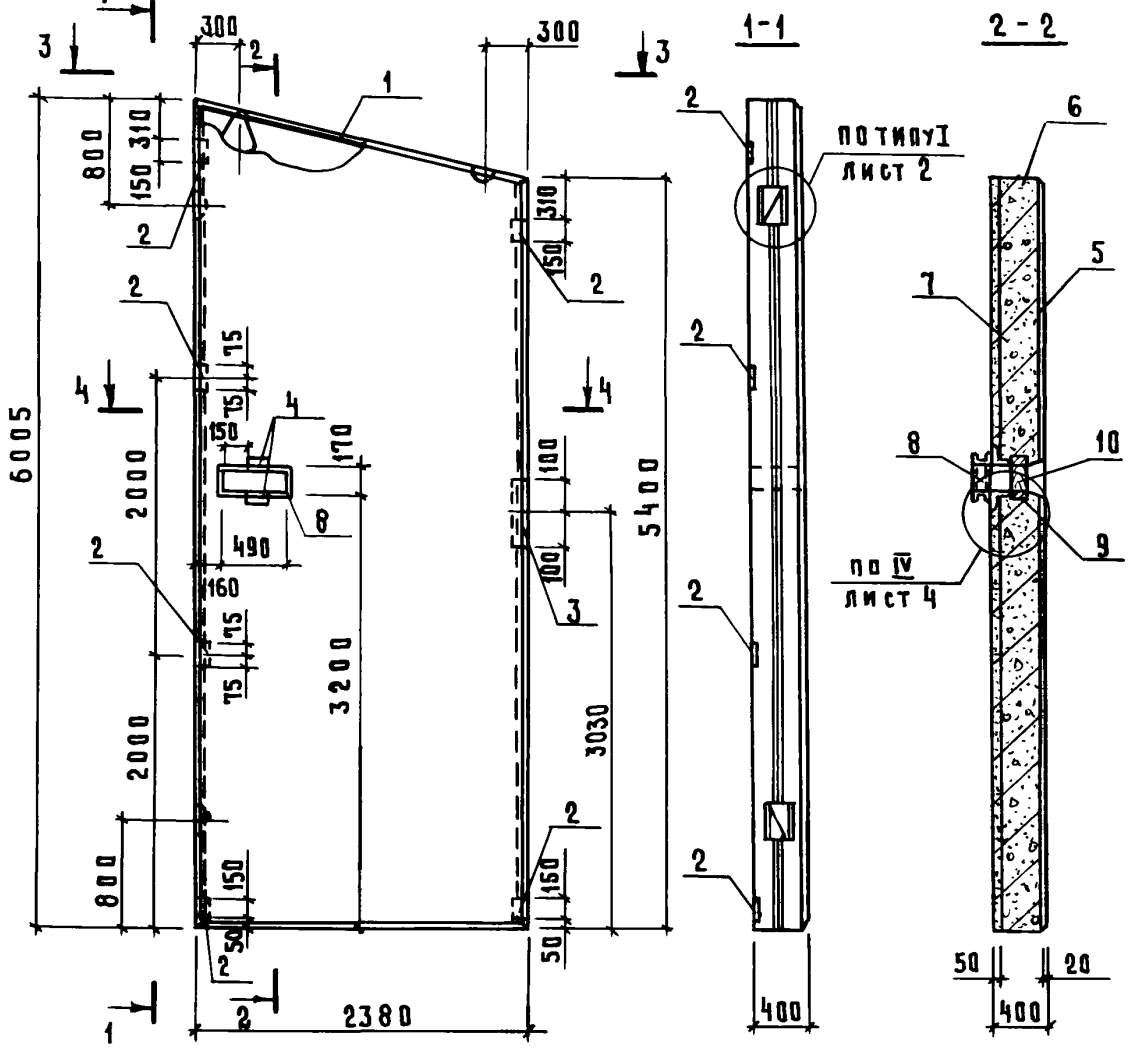

Инв. N подл.	Подпись и дата	Взам. инв. N

Привязан

Инв. N

801-3-51.85- КЖИ1.1-3.0.0 СБ

Лист 3

Рис. 4

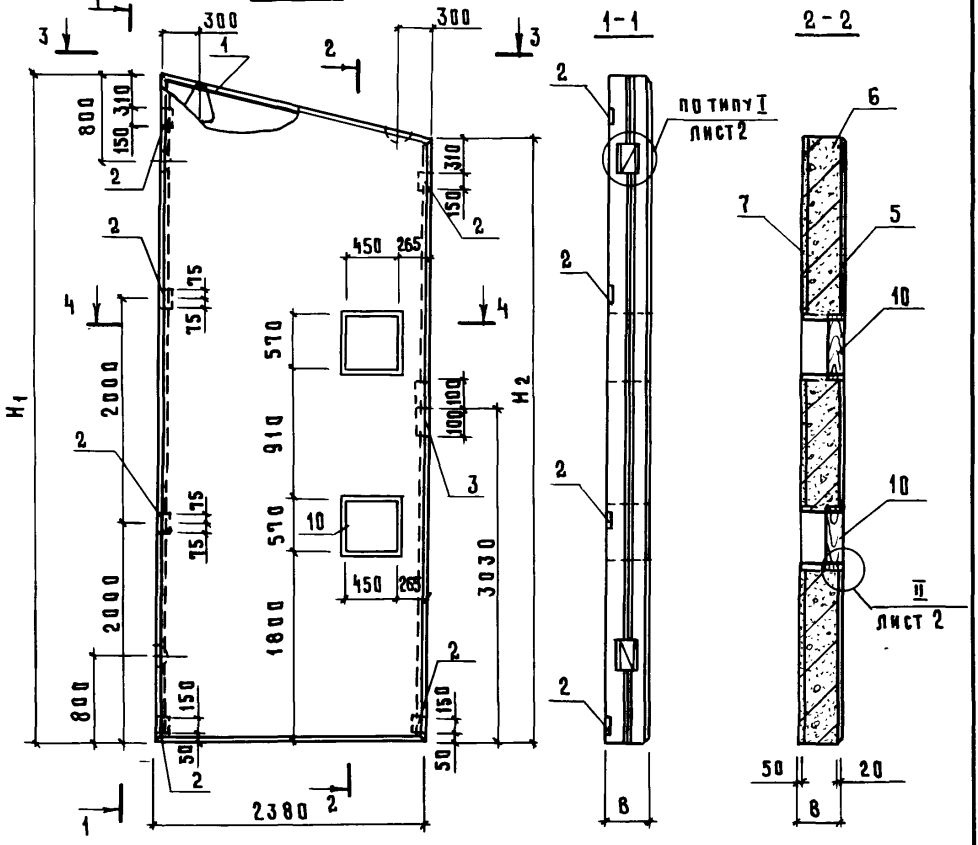

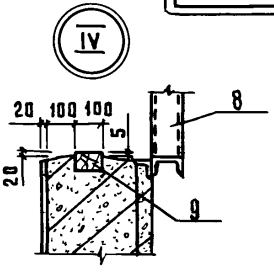

Привязан

Инв. №

801-3-51.85 КЖИ 1.1-3.0.0 СБ

Лист 4

Инв. № подл. | Подпись и дата | Взам. инв. №

Инв. N подл.	Подпись и дата	Взам. инв. N

Обозначение	Марка	Рис.	Размеры, мм								Масса (т)		Примечание
			L		H1		H2		B				
			Варианты										
			II-1; I-1	I-2; II-2	I-1; II-1	I-2; II-2	I-1; II-1	I-2; II-2	I-1; II-1	I-2; II-2	1	2	
КЖИ 1.1 -3.0.0	ПСДТ 24.60...-Т-П	1	2380	2380	5980	6005	5375	5400	300	400	3,96	5,33	
-01	4ПСДТ 24.60...-Т-П	2									4,80	5,46	
-02	ПСДТ 24.60...-Т-П1Н	3									2,20	5,46	
-03	ПСДТ 24.60...-Т-П2Н	4									2,08	5,35	

21106-03 29

Привязан			
Инв. N			

801-3-51.85- КЖИ1.1-3.0.0

Лист 5

Формат А4

Инв. N подл.	Подпись и дата	Взам. инв. N

Марка элемента	Изделия арматурные									Изделия закладные							
	Арматура класса								Всего	Арматура класса							
	A III						Bp I			A I							
	ГОСТ 5781-82						ГОСТ 6727-80			ГОСТ 5781-82							
	ф6		ф12			Итого	ф4		Итого		ф18	ф22	ф25			Итого		
ПСДТ 27.40.30-Т-П ПСДТ 27.40.30-Т-П.Н	11,80		81,80			92,88	3,32		3,32	96,08		19,6				19,6		
ПСДТ 28.40.40-Т-П ПСДТ 28.40.40-Т-П.Н	12,20		81,90			94,10	4,23		4,23	98,33		19,6				19,6		
ПСДТ 59.24.30-Т-П ПСДТ 59.24.30-Т-П.Н			50,30			50,30	7,85		7,85	58,15		6,4				6,4		
ПСДТ 59.24.40-Т-П ПСДТ 59.24.40-Т-П.Н			50,30			50,30	8,22		8,22	58,52		6,4				6,4		
ПСДТ 24.60.30-Т-П	16,12		116,90			133,02	5,26		5,26	138,28			19,6			19,6		
ПСДТ 24.60.40-Т-П	16,12		117,30			133,42	6,73		6,73	140,15			19,6			19,6		
ПСДТ 24.60.30-Т-1Н			111,23			125,19	5,42		5,42	131,21			19,6			19,6		
ПСДТ 24.60.40-Т-П.1Н			111,51			126,07	6,89		6,89	133,96			19,6			19,6		

21106-03 30

Привязан

Инв. N

Нач.отд	Гомзяков	
Гл.конс.	Теляковский	
Н.контр.	Юдин	
Гл.спец.	Юдин	
Рук.гр.	Котляр	
Инж.	Щеголева	

801-3-51.85- КЖИ 1.1- Р.С

Ведомость расхода стали.

Стадия	Лист	Листов
Р	1	4

ГИПРОНИСЕЛЬХОЗ

Формат А4

Инв.№ подл.	Подпись и дата	Взам.инв.№

Марка элемента	Изделия арматурные										Изделия закладные						
	Арматура класса										Арматура класса						
	AIII ГОСТ 5781-82						BpI ГОСТ 6727-80			Всего	AI ГОСТ 5781-82						
	ø6	ø8	ø12			Итого	ø4		Итого		ø16	ø18	ø22	ø25			Итого
ПСДТ24.60.30-Т-П.2Н	14,87		116,20			131,77	6,89		6,89	130,66			19,6				19,6
4ПСДТ24.60.40-Т-П	16,12		117,30			133,42	6,73		6,73	140,15			19,6				19,6
4ПСД 60.33.30-Т-П	4,44	49,90	31,8			88,14	8,09		8,09	94,23	1,4			24,0			25,4
4ПСД 60.33.30-Т-П.Н	4,44	49,90	31,8			88,14	8,09		8,09	94,23	1,4			24,0			25,4
4ПСД 60.33.40-Т-П	4,44	49,90	31,8			86,14	10,52		10,52	96,66	1,4			24,0			25,4
4ПСД 60.33.40-Т-П.Н	4,44	49,90	31,8			86,14	10,52		10,52	96,66	1,4			24,0			25,4
4ПСД 60.33.30-Т-П.1	3,84	62,98	31,8			98,62	8,82		8,82	107,44	1,4			24,0			25,4
4ПСД 60.33.40-Т-П.1	3,84	62,98	31,8			98,62	11,36		11,36	109,98	1,4			24,0			25,4
ПСДТ24.60.40-Т.П.2Н	16,12		117,30			133,42	6,73		6,73	140,15			19,6				19,6
4ПСДТ24.60.30-Т.П	14,87		106,90			131,77	6,89		6,89	130,66			19,6				19,6

21106-03 31

Привязан

Инв. №

801-3-51.85-КЖИ 1.1-РС

Лист 2

Формат А4

Марка элемента	Изделия закладные																Общий расход кг
	Арматура класса						Прокат марки									Всего	
	AIII				BpI		Вст3кп2										
	ГОСТ 5781-82				ГОСТ 6727-80		ГОСТ 19904-81			ГОСТ 103-81					ГОСТ 8509-72		
	ø8	ø10		Итого	ø4	Итого		-150×6	Итого	-120×8		-40×8	Итого	L90×90×7	Итого		
ПСДТ 27.40.30-Т ПСДТ 27.40.30-Т-И		1,76		1,76	0,88	0,88				4,4		0,8	5,2	1,86	1,86	29,30	125,38
ПСДТ 28.40.40-Т ПСДТ 28.40.40-Т-И		1,76		1,76	0,88	0,88				4,4		0,8	5,2	1,86	1,86	29,30	127,63
ПСДТ 57.24.30-Т ПСДТ 57.24.30-Т-И	0,80	1,08		1,88	1,32	1,32		1,4	1,4	6,6		2,8	9,4			20,40	78,55
ПСДТ 57.24.40-Т ПСДТ 57.24.40-Т-И	0,80	1,08		1,88	1,32	1,32		1,4	1,4	6,6		2,8	9,4			20,40	78,92
ПСДТ 24.60.30-Т		1,34		1,34	1,32	1,32				6,6		1,2	7,8	1,86	1,86	31,92	170,20
ПСДТ 24.60.40-Т		1,34		1,34	1,32	1,32				6,6		1,2	7,8	1,86	1,86	31,92	172,07
ПСДТ 24.60.30-Т-1И		1,34		1,34	1,32	1,32				6,6		1,2	7,8	1,86	1,86	31,92	163,13
ПСДТ 24.60.40-Т-1И		1,34		1,34	1,32	1,32				6,6		1,2	7,8	1,86	1,86	31,92	164,88
ПСДТ 24.60.30-Т-П.2И		1,34		1,34	1,32	1,32				6,6		1,2	7,8	1,86	1,86	31,92	171,05
4 ПСДТ 24.60.30-Т-П		1,34		1,34	1,32	1,32				6,6		1,2	7,8	1,86	1,86	31,92	171,05

21106-03 32

Привязан

Инв. N

801-3-51.85-КЖИ1.1-РС

Лист 3

Формат А4

Инв. N подл.	Подпись и дата	Взам. инв. N

Марка элемента	Изделия закладные																	Общий расход кг
	Арматура класса						Прокат марки											
	AIII				BpI		Вст3кп2											
	ГОСТ 5781-82				ГОСТ 6727-80		ГОСТ 19904-81			ГОСТ 103-81					ГОСТ 8509-72		Всего	
	ф8	ф10	ф12	Итого	ф4	Итого	-150×8	-150×6	Итого	-120×8	-100×8	-40×8		Итого	L90×90×7	Итого		
ПСДТ 24.60.40-Т-П.2Н		1,34		1,34	1,32	1,32				6,6		1,2		7,8	1,86	1,86	31,92	172,80
4ПСДТ 24.60.40-Т-П		1,34		1,34	1,32	1,32				6,6		1,2		7,8	1,86	1,86	31,92	172,80
4ПСД 60.33.30-Т-П		1,54		4,14			1,14		1,14	3,9	2,6	1,0		7,5			38,18	132,41
4ПСД 60.33.30-Т-П.Н		1,54	2,6	4,14			1,14		1,14	3,9	2,6	1,0		7,5			38,18	132,41
4ПСД 60.33.40-Т-П		1,54	2,6	4,14			1,14		1,14	3,9	2,6	1,0		7,5			38,18	134,84
4ПСД 60.33.40-Т-П.Н		1,54	2,6	4,14			1,14		1,14	3,9	2,6	1,0		7,5			38,18	134,84
4ПСД 60.33.30-Т-П.1		1,54	2,6	4,14			1,14		1,14	3,9	2,6	1,0		7,5			38,18	145,62
4ПСД 60.33.40-Т-П.1		1,54	2,6	4,14			1,14		1,14	3,9	2,6	1,0		7,5			38,18	148,16

21106-03 33

Привязан			
Инв. N			

Настоящие технические условия распространяются на арматурные изделия, предназначенные для применения в родильной на 50 коров с телятником на 230 голов.

Рабочие чертежи панелей приведены в части 1.1 настоящего альбома.

1. Технические требования

1.1. Арматурные изделия должны отвечать требованиям ГОСТ 10922-75

1.2. Размеры арматурных изделий даны по осям и торцам стержней.

1.3. Сварку производить в соответствии с ГОСТ 19292-73 и с „Указаниями по сварке соединений арматуры и закладных деталей железобетонных конструкций" СН393-78.

1.4. Сетки должны изготавливаться при помощи контактной сварки, при этом сварке подлежат все пересечения стержней.

1.5. Объединение сеток в пространственный каркас производить с помощью контактной сварки.

Привязан

Инв. №

Взам. инв. № | Подпись и дата | Инв. № подл.

Нач. отд	Гомзяков		801-3-51.85- КЖИ1.2-ТУ
Гл. конст.	Теляковский		
Гл. спец.	Юдин		Технические условия.

Стадия	Лист	Листов
Р	1	2

ГИПРОНИСЕЛЬХОЗ

Копировал Косенкова 21106-03 34 формат А4

2. Указания по изготовлению

2.1. Сетки рассчитаны на изготовление на многоэлектродных машинах. Приварка отдельных стержней должна выполняться на одноэлектродных сварочных машинах.

2.2. Объединение сеток в пространственный каркас производить с помощью электросварочных клещей.

2.3. Замкнутые монтажные петли должны изготавливаться на станках-автоматах. Замкнутость петель обеспечивается контактной точечной или электродуговой сваркой концов стержней.

2.4. Приварку анкерных стержней закладных деталей к пластинам выполнять под слоем флюса швом ГОСТ 19292-73-Т1-Б6

2.5. Сварку стыков деталей металлических изделий выполнять электродами типа Э42 по ГОСТ 9467-75.

3. Указания по привязке

3.1. В таблицах альбома указаны варианты применения элементов в следующих обозначениях:

I — для здания со стоечно-балочным каркасом

II — для здания с рамным каркасом.

1 — при толщине стеновых панелей — 300 мм

2 — " " " " — 400 мм

Например: I-1 для варианта здания с рамным каркасом при толщине стеновой панели 300 мм.

3.2. При привязке проекта заполняются неоговоренные переменные данные по геометрическим размерам и массам изделий на чертежах и в таблицах ненужные графы в таблицах вычеркиваются.

Привязан

Инв. №

Инв. № подл. | Подпись и дата | Взам. инв. №

Инв. N подл.	Подпись и дата	Взам. инв. N

Формат	Зона	Поз.	Обозначение	Наименование	Количество на исполнение КЖИ1.2-0.1.0- —	01	02	Примечание
				Документация				
А4			КЖИ1.2-0.1.0 СБ	Сборочный чертеж				
А4			КЖИ1.2-ТУ	Технические условия				
				Сборочные единицы.				Варианты
А3		1	1.832.1-10.2.0.0.0.3.0-02	Каркас плоский КР27	15	13	13	I-1; II-1
			-03	Каркас плоский КР28	15	13	13	I-2; II-2
А3		2	1.832.1-10.2.0.0.0.1.0-01	Каркас плоский КР2		1	1	I-1; II-1
			-02	Каркас плоский КР3		1	1	I-2; II-1
А3		3	-08	Каркас плоский КР9	3	3	3	I-1; II-1
			-09	Каркас плоский КР10	3	3	3	I-2; II-1
А3		4	1.832.1-10.2.0.0.0.3.0-10	Каркас плоский КР35	2	2	2	I-1; II-1
			-11	Каркас плоский КР36	2	2	2	I-2; II-2
А3		5	1.832.1-10.2.0.0.0.4.0-02	Каркас плоский КР40	1			
А4		6	КЖИ1.2-0.4.0	Каркас плоский КР1	1			I-1; II-1 1,18 кг
				Каркас плоский КР1	1			I-2; II-2 1,24 кг
А4		7	1.832.1-10.2.0.0.0.7.0-04	Петля П5	2	2	2	

21106-03 36

Привязан

Инв. N

Нач. отд	Гомзяков		
Гл. конс. отд	Теляковский		1.85
Н. контр.	Юдин		
Гл. спец.	Юдин		
Рук. гр.	Котляр		
Инж.	Щеголева		
Ст. инж.	Захарова		

801-3-51.85-КЖИ1.2-0.1.0

Каркас пространственный КП (КП1; КП2; КП2п)

Стадия	Лист	Листов
Р	1	2

ГИПРОНИСЕЛЬХОЗ

Формат А4

Инв. № подл.	Подпись и дата	Взам. инв. №

Формат	Зона	Поз.	Обозначение	Наименование	Количество на исполнение КЖИ1.2-0.1.0-									Примечание
					–	01	02							
				Детали										
БЧ		8	КЖИ1.2-0.0.1	ø 8 A III ГОСТ 5781-82 ℓ=5960	4	6	6							2,35 кг
БЧ		9	– 01	ø 8 A III ГОСТ 5781-82 ℓ=3270	4									1,29 кг
БЧ		10	– 02	ø 8 A III ГОСТ 5781-82 ℓ=1680	4									0,66 кг
БЧ		11	КЖИ1.2-0.0.2	ø 6 A III ГОСТ 5781-82 ℓ=3650	2	2	2							0,8 кг
БЧ		12	– 01	ø 6 A III ГОСТ 5781-82 ℓ=550	2	2	2							0,12 кг
БЧ		13	КЖИ1.2-0.0.3	ø 4 Bp I ГОСТ 6727-80 ℓ=830	10	10	10							0,08 кг
БЧ		14	– 01	ø 4 Bp I ГОСТ 6727-80 ℓ=280	5	6	6							I-1; II-1 0,03 кг
				ø 4 Bp I ГОСТ 6727-80 ℓ=380	5	6	6							I-2; II-2 0,04 кг

21106-03 37

Привязан			
Инв №			

Альбом III часть 1

Рис. 1

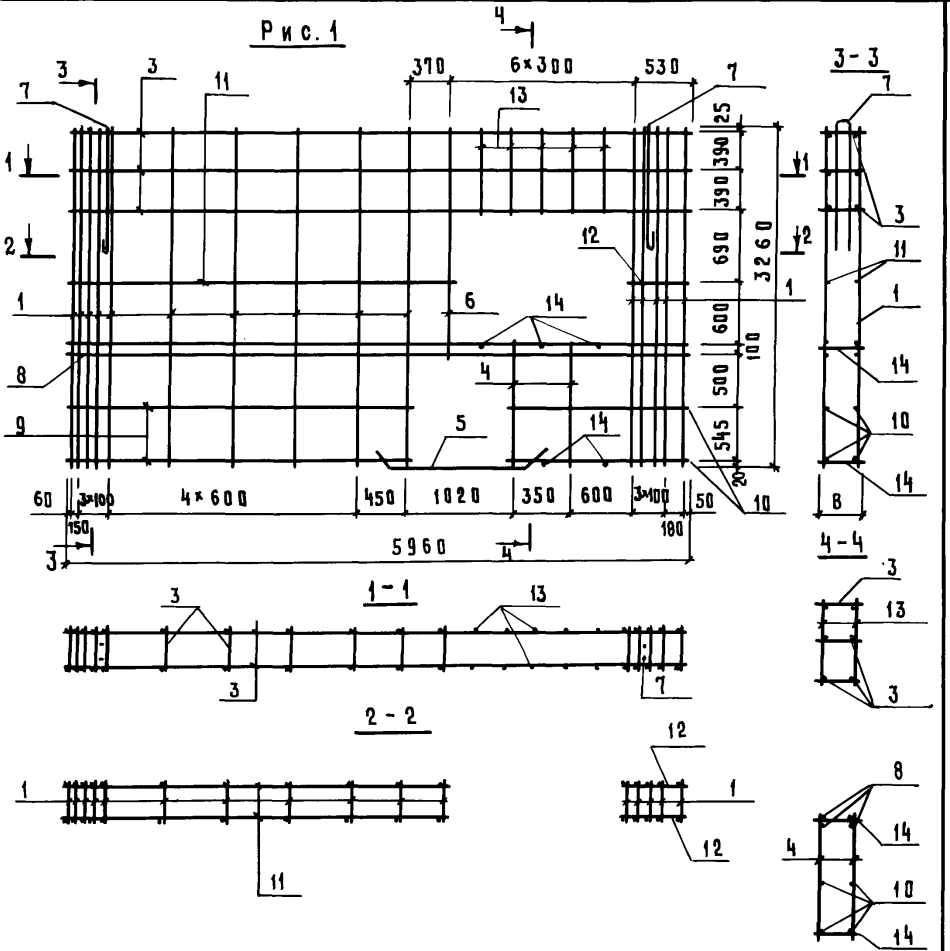

Привязан

Инв. №

Нач. отд	Гомзяков		
Гл. конс. отд	Теляковский		
Н. контр.	Юдин		
Гл. спец	Юдин		
Рук. гр.	Котляр		
Инж.	Щеголева		

801-3-51.85-КЖИ 1.2-0.1.0 СБ

Каркас пространственный КП (КП1; КП2; КП2П)
Сборочный чертёж

Стадия	Масса	Масштаб
Р	см. табл.	1:50
Лист 1	Листов 2	

ГИПРОНИСЕЛЬХОЗ

Взам. инв. № | Подпись и дата | Инв. № подл.

Рис. 2

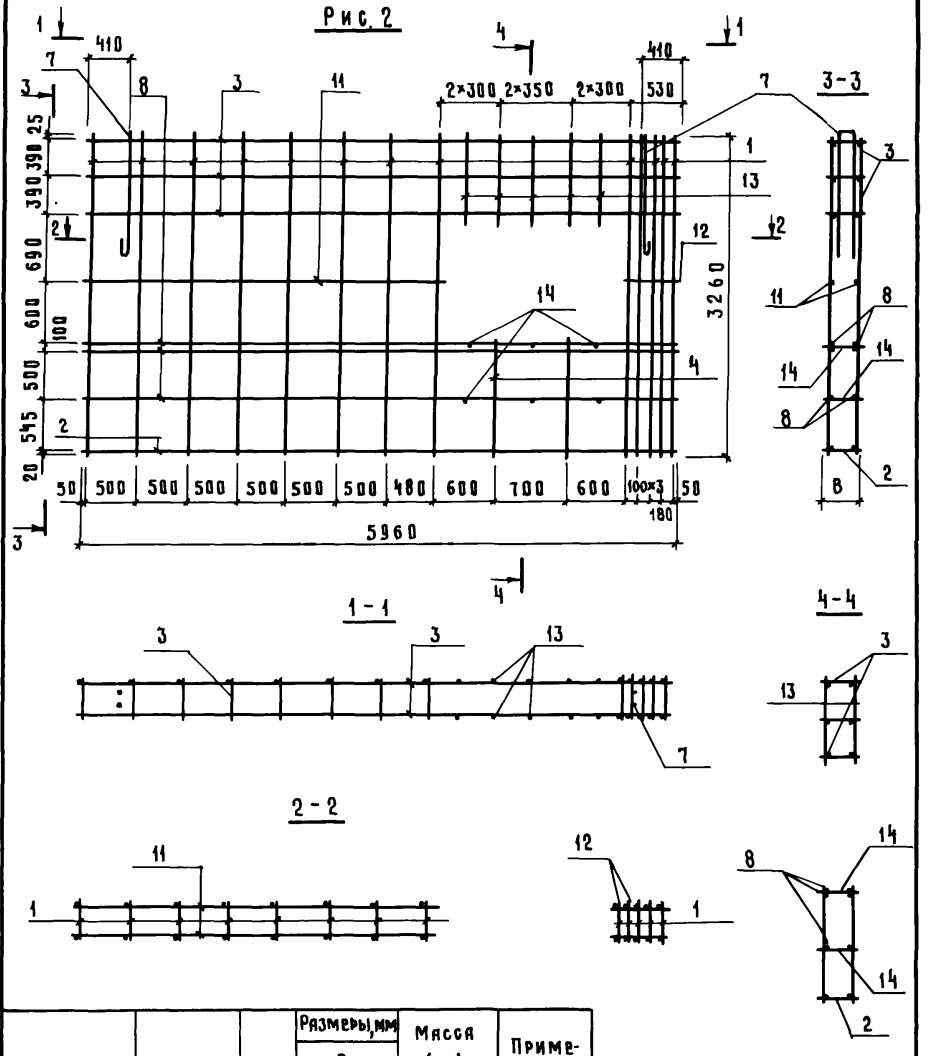

Обозначение	Марка	Рис	Размеры, мм В Варианты I-1, II-1	I-2, II-2	Масса (кг) I-1, II-1	I-2, II-2	Примечание
КЖИ1.2-0.1.0	КП1	1	280	380	134,11	136,00	
-01	КП2	2	280	380	119,92	122,58	
-02	КП2П		280	380	119,92	122,58	

Привязан

Инв. №

Инв. № подл. | Подпись и дата | Взам. инв. №

801-3-51.85 КЖИ1.2-0.1.0 СБ

Лист 2

Инв. № подл.	Подпись и дата	Взам. инв. №

Формат	Зона	Поз.	Обозначение	Наименование	Количество на исполнение КЖИ1.2-0.2.0-									Примечание
					–	01	02	03						
				Документация										
А4			КЖИ1.2-0.2.0 СБ	Сборочный чертеж										
А4			КЖИ1.2-ТУ	Технические условия										
				Сборочные единицы										
А4		1	КЖИ1.2-0.6.0	Сетка С1-1	1	1								
			–01	Сетка С1-2	1	1								
			–04	Сетка С3-1			1	1						
А4		2	–02	Сетка С1-1Н	1	1								
			–03	Сетка С1-2Н	1	1								
			–05	Сетка С3-1Н			1	1						

Нач.отд.	Гамзяков		
Гл.конс.отд.	Теляковский		
Н.контр.	Юдин		
Гл.конст.	Юдин		
Рук.гр.	Котляр		
Инж.	Щеголева		
Ст.инж.	Захарова		

801-3-51.85-КЖИ1.2-0.2.0

Каркас пространственный КП (КП3; КП3П; КП4; КП4П)

Стадия	Лист	Листов
Р	1	2

ГИПРОНИСЕЛЬХОЗ

Привязан

Инв. №

21106-03 40

Формат А4

Инв N подл.	Подпись и дата	Взам. инв. N

Формат	Зона	Поз	Обозначение	Наименование	Количество на исполнение КЖИ1.2-0.2.0-									Примечание
					—	01	02	03						
				Детали										
А3		4	1.832.1-9 вып.2	Петля для подъёма ПМ18-2	4	4	2							3,2 кг
				Петля для подъёма ПМ22-1				4						4,9 кг
БЧ		3	КЖИ1.2-0.0.3-01	ф4 Вр I ГОСТ 6727-80 ℓ=280	113	113	107	164						I-1; II-1 0,03 кг
				ф4 Вр I ГОСТ 6727-80 ℓ=380	113	113	107	164						I-2; II-2 0,04 кг
БЧ		5	-02	ф4 Вр I ГОСТ 6727-80 ℓ=800	4	4	2	4						0.08 кг

Привязан			
Инв. N			

801-3-51.85-КЖИ1.2-0.2.0

Лист 2

Копировал Косенкова

Формат А4

21106-03 41

04

Альбом III часть 1

Рис. 1

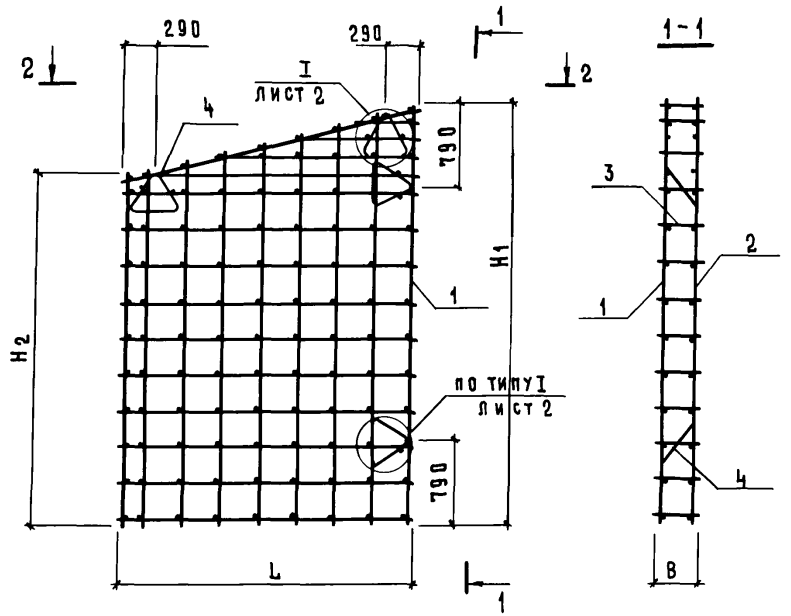

2 - 2

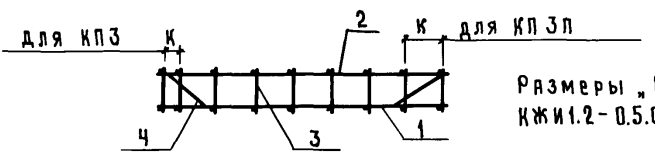

Размеры „К" даны на КЖИ1.2-0.5.0 СБ лист 1

Привязан

Инв. №

Взам. инв. №

Подпись и дата

Инв. № подл.

Нач. отд.	Гамзяков	
Гл. конс. отд.	Тепяковский	
Н. контр.	Юдин	
Гл. спец.	Юдин	
Рук. гр.	Котляр	
Инж.	Щегодева	
Ст. инж.	Захарова	

801-3-51.85-КЖИ 1.2-0.2.0 СБ

Каркас пространственный КП (КП3; КП3П; КП4; КП4П)

Сборочный чертёж.

Стадия	Масса	Масштаб
Р	см. табл.	1:50
Лист 1	Листов 3	

ГИПРОНИСЕЛЬХОЗ

Рис. 2

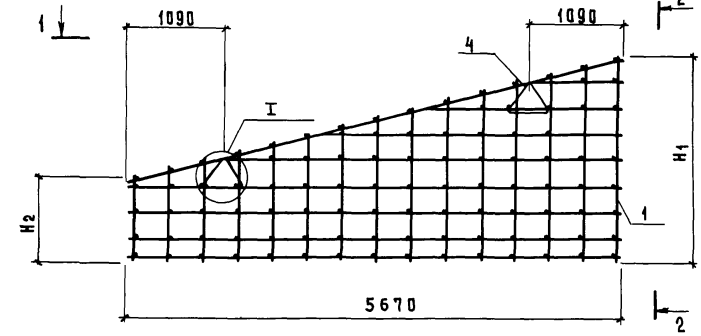

1 - 1

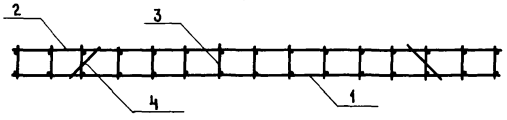

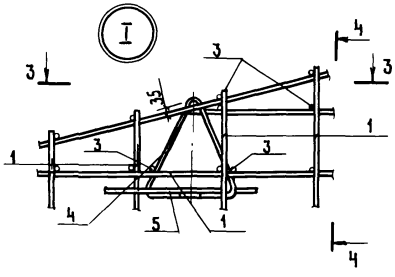

2 - 2

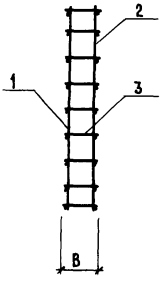

3 - 3

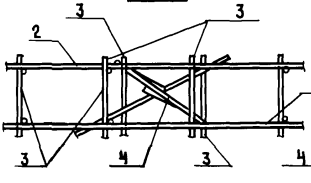

4 - 4

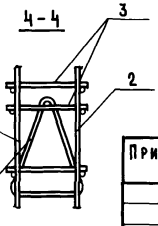

Привязан

Инв. №

801-3-51.85-КЖИ1.2-0.2.0 СБ

Лист 2

Инв. № подл. | Подпись и дата | Взам. инв. №

Инв. N подл.	Подпись и дата	Взам. инв. N

Обозначение	Марка	Рис.	Размеры, мм								Масса (кг)		Примечание
			L		H_1		H_2		B		Варианты		
			Варианты										
			I-1, II-1	I-2, II-2	I-1, II-1	I-2, II-2	I-1, II-1	I-2, II-2	I-1; II-1	I-2, II-2	I-1, II-1	I-2, II-2	
КЖИ1.2-0.2.0	КП3	1	2660	2760	3930	3955	3260	3260	280	380	109,66	110,34	
-01	КП3п												
-02	КП4	2	5670	5670	2355	2380	930	955			87,73	87,73	
-03	КП4п												

Привязан

Инв. N

Инв. № подл.	Подпись и дата	Взам. инв. №

Формат	Зона	Поз.	Обозначение	Наименование	Количество на исполнение КЖИ1.2-0.3.0- —	01	02	03	Примечание
				Документация					
А4			КЖИ1.2-0.3.0 СБ	Сборочный чертёж					
А4			КЖИ1.2-ТУ	Технические условия					
				Сборочные единицы					
А4		1	КЖИ1.2-0.6.0-04	Сетка С2-1	1			1	
			-05	Сетка С2-2		1	1		
			-06	Сетка С2-1Н	1			1	
А4		2	-07	Сетка С2-2Н		1	1		
				Детали					
А4		3	1.832.1-9 вып. 2	Петля для подъема ПМ22-1	4	4	4	4	4,9 кг
А4		4	КЖИ1.2-0.0.3-01	⌀4 Вр I ГОСТ 6727-80 ℓ=280	172	161	169	156	I-1; II-1 0,03 кг
				⌀4 Вр I ГОСТ 6727-80 ℓ=380	172	161	169	156	I-2; II-2 0,04 кг
Б4		5	-02	⌀4 Вр I ГОСТ 6727-80 ℓ=800	4	4	4	4	0,08 кг

21106-03 45

Привязан

Инв. №

Нач.отд	Гомзяков	
Гл.конст.	Теляковский	
Н.контр.	Юдин	
Гл.спец	Юдин	
Рук.гр.	Котляр	
Инж	Щеголева	
Ст.инж.	Захарова	

8М-3-51.85 — КЖИ1.2-0.3.0

Каркас пространственный КП (КП5; КП5-1; КП5П-1; КП5П-2)

Стадия	Лист	Листов
Р	1	2

ГИПРОНИСЕЛЬХОЗ

Формат А4

Инв. № подл.	Подпись и дата	Взам. инв. №

Формат	Зона	Поз	Обозначение	Наименование	Количество на исполнение КЖИ1.2-0.3.0-										Примечание
					—	01	02	03							
БЧ		6	КЖИ1.2-0.0.4-	⌀ 12 А III ГОСТ 5781-82 ℓ=2800		4									
БЧ		7	-01	⌀ 12 А III ГОСТ 5781-82 ℓ=1200		8									
БЧ		8	-02	⌀ 12 А III ГОСТ 5781-82 ℓ=900			3								
БЧ		9	-03	⌀ 12 А III ГОСТ 5781-82 ℓ=1100			4								
БЧ		10	-04	⌀ 12 А III ГОСТ 5781-82 ℓ=1900				4							
БЧ		11	-05	⌀ 12 А III ГОСТ 5781-82 ℓ=1500				4							

Привязан			
Инв. №			

Рис. 1

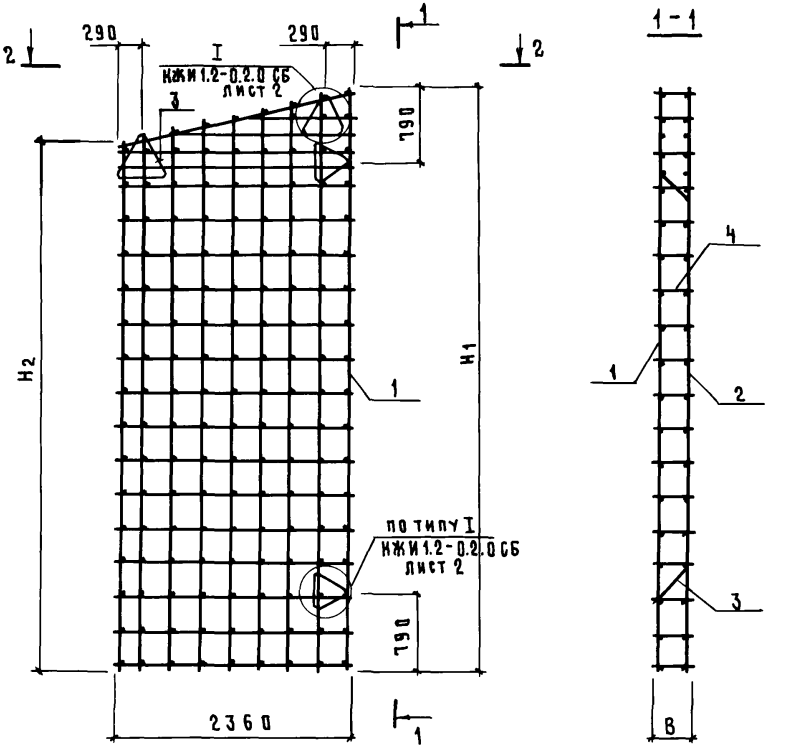

2-2

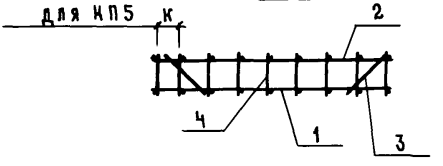

Размеры „К" даны на КЖИ 1.2-0.5.0 СБ лист 1

Привязан

Инв. №

Взам. инв. №

Подпись и дата

Инв № подл.

Нач. отд.	Гомзяков		
Гл. конс. отд.	Теляковский		
Н. контр.	Юдин		
Гл. спец.	Юдин		
Рук. гр.	Котляр		
Ст. инж.	Захарова		
Инж.	Щеголева		

801-3-51.85-КЖИ 1.2-0.3.0 СБ

Каркас пространственный КП. (КП5; КП5-1; КП5п-1; КП5п-2) Сборочный чертеж.

Стадия	Масса	Масштаб
Р	см. табл.	1:50
Лист 1	Листов 5	

ГИПРОНИСЕЛЬХОЗ

Рис. 2

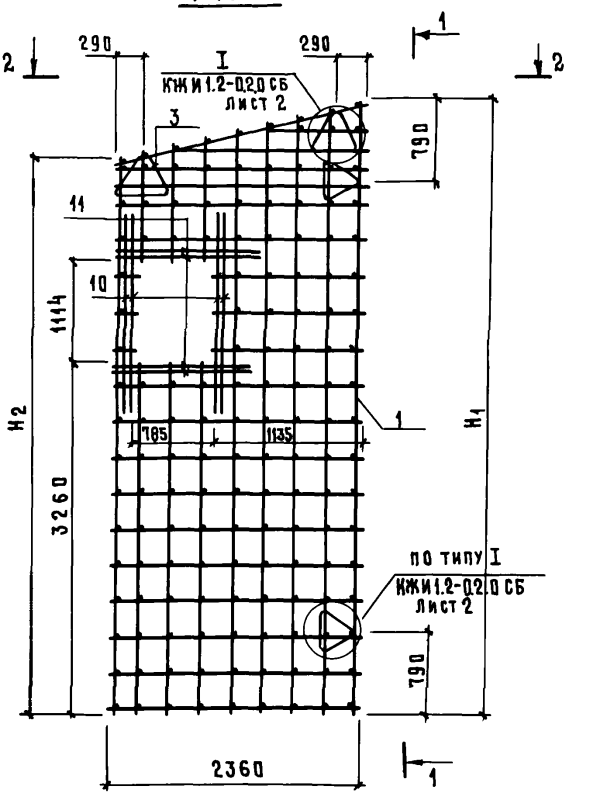

1-1

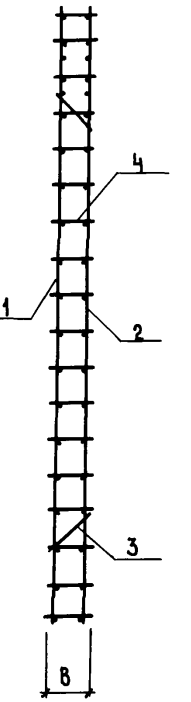

2 - 2

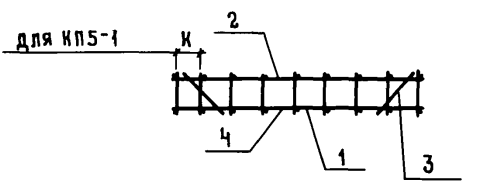

При установке сеток в каркас КП5-1 под отверстие арматуру вырезать по месту.

Привязан	
Инв. №	

801-3-51.85-КЖИ 1.2-0.3.0 СБ

Лист 2

Инв. № подл. | Подпись и дата | Взам. инв. №

Рис. 3

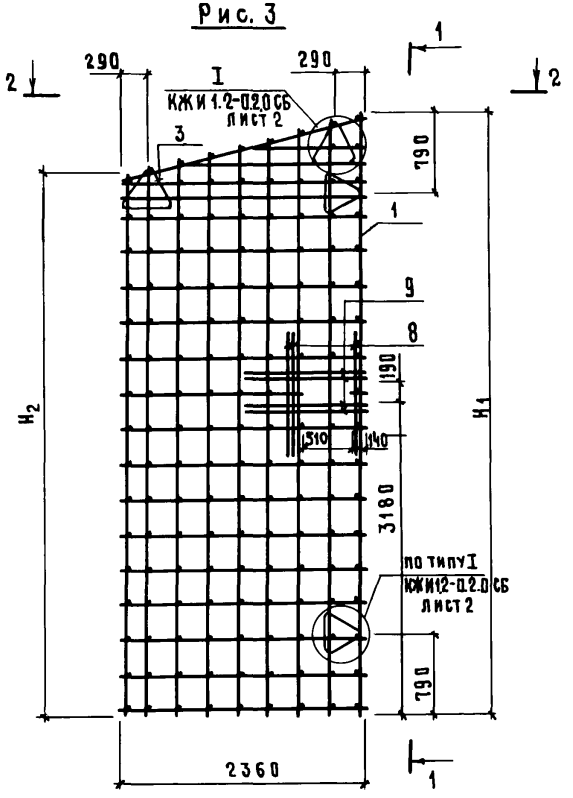

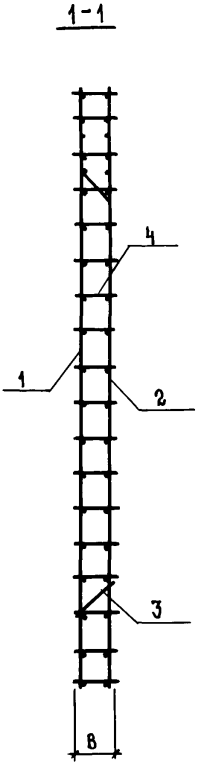

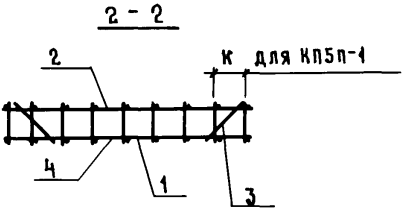

При установке сеток в каркас КП5п-1 под отверстие арматуру вырезать по месту.

Привязан

Инв. № подл. | Подпись и дата | Взам. инв. №

Инв №

801-3-51.85 КЖИ 1.2-0.3.0 СБ

Лист 3

Рис. 4

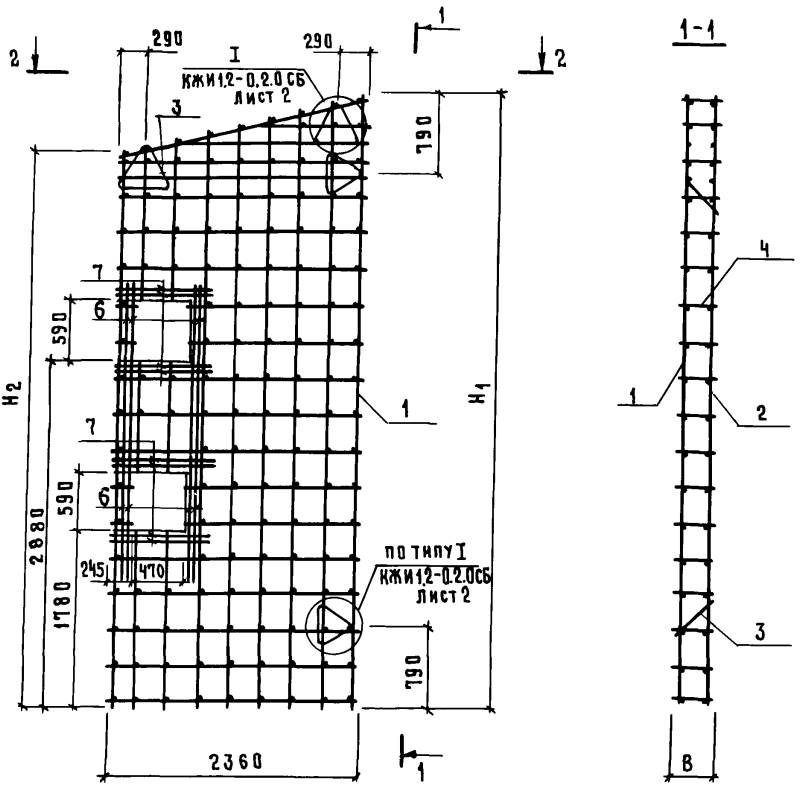

2 - 2

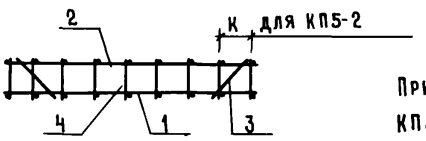

При установке сеток в каркас КП5П-2 под отверстия арматуру вырезать по месту.

Привязан			
Инв. №			

801-3-51.85-КЖИ1.2-0.3.0СБ

Лист 4

Инв. № подл. | Подпись и дата | Взам. инв. №

Инв.№ подл.	Подпись и дата	Взам.инв.№

Обозначение	Марка	Рис.	Размеры, мм				Масса	Примечание
			I-2;II-2	I-2;II-2	I-2;II-2	I-2;II-2		
КЖИ1.2-0.3.0	КП5	1					161,20	
-01	КП5-1	2					172,17	
-02	КП5п-1	3					167,41	
-03	КП5п-2	4	2360	5980	5380	380	199,10	

21106-03 51

Привязан			
Инв.№			

Рис. 1

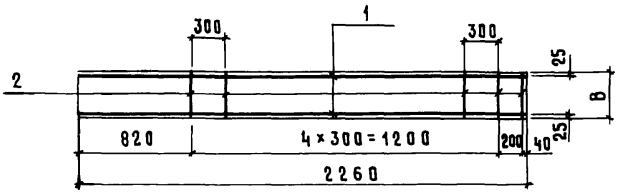

Формат	Зона	Поз.	Обозначение	Наименование	Кол.	Примечание
				Документация		
А4			КЖИ 1.2-ТУ	Технические условия		
				Детали		
А4		1	КЖИ 1.2-0.0.2-02	⌀6 A III ГОСТ 5781-82 ℓ=2260	2	0,50 кг
А4		2	КЖИ 1.2-0.0.3-01	⌀4 Bp I ГОСТ 6727-80 ℓ=280	6	для I-1; II-1 0,03 кг
				ℓ=380	6	для I-2; II-2 0,04 кг.

Обозначение	Марка	Рис	Размеры, мм B Варианты I-1; II-1	I-2; II-2	Масса, (кг) I-1; II-1	I-2; II-2	Примечание
КЖИ 1.2-0.4.0	КР1	1	280	380	1,18	1,24	

Привязан

Инв. №

Взам. инв. №

Подпись и дата

Инв. № подл.

Нач. отд	Гомзяков	
Гл. конс. отд	Теляковский	
Н. контр.	Юдин	
Гл. спец.	Юдин	
Рук. гр.	Котляр	
Инж.	Щеголева	
Ст. инж.	Захарова	

801-3-51.85-КЖИ 1.2-0.4.0

Каркас плоский КР1

Стадия	Масса	Масштаб
Р	см. табл.	1:50
Лист	Листов 1	

ГИПРОНИСЕЛЬХОЗ

Инв.№ подл.	Подпись и дата	Взам. инв.№

Формат	Зона	Поз.	Обозначение	Наименование	Количество на исполнение КЖИ1.2-0.5.0-									Примечание
					—	01	02							
				Документация										
А4			КЖИ1.2-0.5.0 СБ	Сборочный чертёж										
А4			КЖИ1.2-ТУ	Технические условия										
				Детали										
Б4		1	КЖИ1.2-0.0.4-06	⌀12 AIII ГОСТ5781-82 ℓ=7190	10									для I-1;II-1
			-07	⌀12 AIII ГОСТ5781-82 ℓ=7215	10									для I-2;II-2
			-08	⌀12 AIII ГОСТ5781-82 ℓ=11315		10								для I-1;II-1
			-09	⌀12 AIII ГОСТ5781-82 ℓ=11360		10								для I-2;II-2
			-10	⌀12 AIII ГОСТ5781-82 ℓ=5670			10							
Б4		2	КЖИ1.2-0.0.2-03	⌀6 AIII ГОСТ5781-82 ℓ=2660	20									для I-1;II-1
			-04	⌀6 AIII ГОСТ5781-82 ℓ=2760	20									для I-2;II-2
			-05	⌀6 AIII ГОСТ5781-82 ℓ=2360		31								
Б4			КЖИ1.2-0.0.3-03	⌀4 BpI ГОСТ6727-80 ℓ=3305			15							для I-1;II-1
				⌀4 BpI ГОСТ6727-80 ℓ=3355			15							для I-2;II-2

21106-03 53

Привязан

Инв.№

Нач.отд	Гамзяков	
Гл.конст.отр	Теляковский	
Н.контр	Юдин	
Гл.спец.	Юдин	
Рук.гр.	Котляр	
Инж.	Щеголева	
Ст.инж.	Захарова	

801-3-51.85- КЖИ1.2-0.5.0

Сетка исходная арматурная С (С1 ... С3)

Стадия	Лист	Листов
Р		1

ГИПРОНИСЕЛЬХОЗ

Копировал Касейкова Формат А4

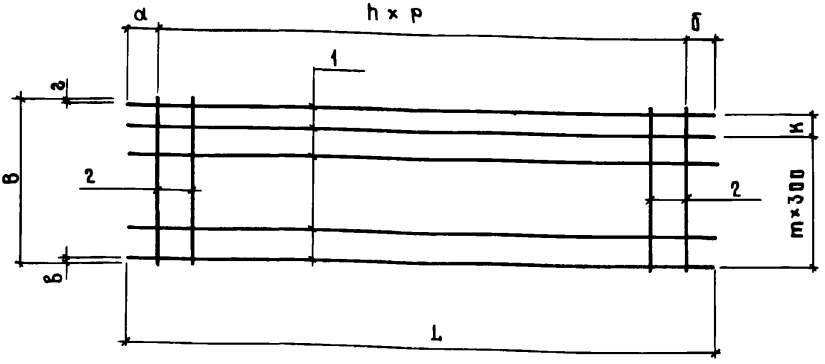

Обозначение	Марка	Размеры, мм													
		L		B		a		б		K		B		г	
		Варианты													
		I-1;II-1	I-2;II-2	I-1;II-1	I-2;II-2	I-1;II-1	I-2;II-2	I-1;II-1	I-2;II-2	I-1;II-1	I-2;II-2	I-1;II-1	I-2;II-2	I-1;II-1	I-2;II-2	I-1;II-1
КЖИ1.2-0.5.0	С1	7190	7215	2660	2760	270	280	270	285	200	—	30	30	30	
-01	С2	11315	11360	2360	2360	400	430	415	430	200	200	30	30	30	
-02	С3	5670	5670	3285	3335	35	35	35	35	—	—	290	315	295	

Размеры, мм			Количество			Масса (кг)		Примечание
г	р		n	т				
Варианты				Варианты		Варианты		
I-2;II-2	I-1;II-2	I-2;II-2		I-1;II-1	I-2;II-2	I-1;II-1	I-2;II-2	
30	350	350	19	8	9	75,60	76,27	
30	350	350	30	7	7	116,59	116,99	
320	400	400	14	9	9	54,76	54,83	

Привязан

Инв.№

Взам.инв.№

Подпись и дата

Инв.№ подл.

Нач.отд	Гомзяков	
Гл.конс.отд	Теляковский	
Н.контр.	Юдин	
Гл.спец.	Юдин	
Рук.гр.	Котляр	
Инж.	Щеголева	
Ст.инж.	Захарова	

801-3-51.85 - КЖИ1.2-0.5.0 СБ

Сетка исходная арматурная С (С1...С3)

Сборочный чертёж.

Стадия	Масса	Масштаб
Р	см. табл	1:50
Лист	Листов 1	

ГИПРОНИСЕЛЬХОЗ

Инв. № подл	Подпись и дата	Взам. инв. №

Формат	Зона	Поз.	Обозначение	Наименование	Количество на исполнение КЖИ1.2-0.6.0-										Примечание
					–	01	02	03	04	05	06	07	08	09	
				Документация											
А4			КЖИ12 – 0.6.0 СБ	Сборочный чертеж											
А4			КЖИ1.2 – ТУ	Технические условия											
				Сборочные единицы											
А4		1	КЖИ1.2 – 0.6.0	С1Р – 1	1										
				С1Р – 2		1									
				С1Р – 1.Н			1								
				С1Р – 2.Н				1							
				С2Р – 1					1						
				С2Р – 2						1					
				С2Р – 1.Н							1				
				С2Р – 2.Н								1			
				С3Р – 1									1		
				С3Р – 1.Н										1	

21106-03 55

Нач. отд	Гомзяков		
Гл. конс.	Теляковский		
Н. контр.	Юдин		
Гл. спец	Юдин		
Рук. гр.	Котляр		
Инж.	Щеголева		

Привязан

Инв. №

801-3-51.85-КЖИ 1.2-0.6.0

Сетка рабочая арматурная С (С1-1... С3-1Н)

Стадия	Лист	Листов
Р	1	2

ГИПРОНИСЕЛЬХОЗ

Формат А4

Формат	Зона	Поз.	Обозначение	Наименование	Количество на исполнение КЖИ1.2-0.6.0- —	01	02	03	04	05	06	07	08	09	Примечание
				Детали											
БЧ		2	КЖИ1.2-0.05-11	⌀12 A III ГОСТ 5781-82 ℓ=2660	2	2	2	2							I-1, II-1
			-12	⌀12 A III ГОСТ 5781-82 ℓ=2760	2	2	2	2							I-2, II-2
			-13	⌀12 A III ГОСТ 5781-82 ℓ=2360					2	2	2	2			
БЧ		3	-14	⌀12 A III ГОСТ 5781-82 ℓ=1560	1	1	1	1							I-1, II-1
			-15	⌀12 A III ГОСТ 5781-82 ℓ=1660	1	1	1	1							I-2, II-2
			-16	⌀12 A III ГОСТ 5781-82 ℓ=1260					1	1	1	1			
БЧ		4	-17	⌀12 A III ГОСТ 5781-82 ℓ=2845	1	1	1	1							I-1, II-1
			-18	⌀12 A III ГОСТ 5781-82 ℓ=2945	1	1	1	1							I-2, II-2
			-19	⌀12 A III ГОСТ 5781-82 ℓ=2545					1	1	1	1			
БЧ		5	-20	⌀12 A III ГОСТ 5781-82 ℓ=5845									1	1	
БЧ		6	-21	⌀12 A III ГОСТ 5781-82 ℓ=5760									1	1	

21106-03 56

Привязан

Инв. №

Альбом III часть 1

Рис. 1

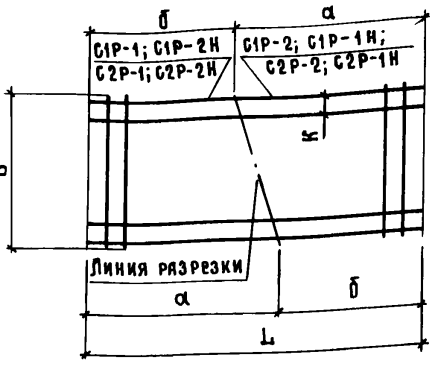

Рис. 2

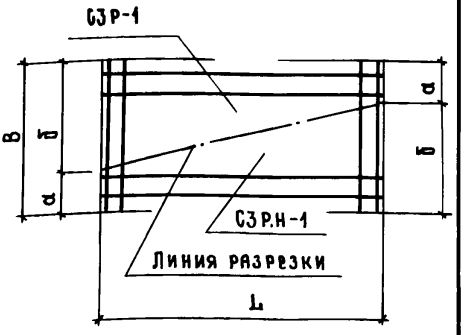

Рис. 3

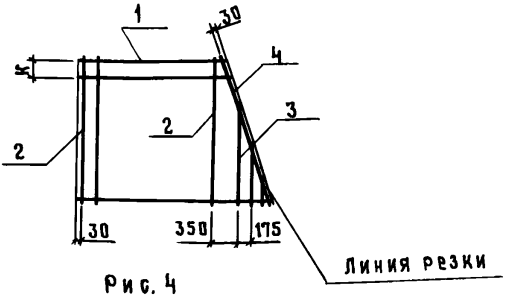

Рис. 4

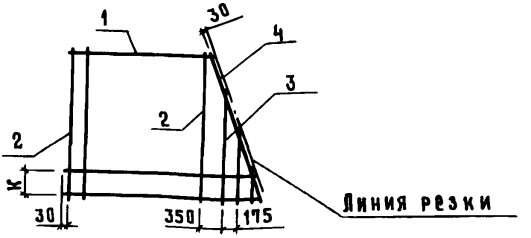

Рис. 5

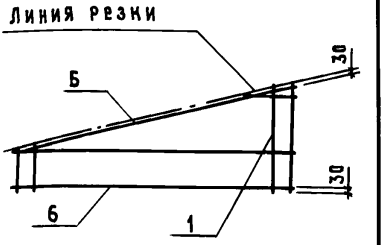

1. Индексом „Р" обозначены сетки-заготовки, получаемые резкой исходных сеток; например С1Р-1 (рис.1)
2. Размер „К" см. таблицу исполнений КЖИ 1.2-0.5.0СБ лист 1

Привязан

Инв. №

Взам. инв. №

Подпись и дата

Инв. № подл.

Нач. отд	Гомзяков	
Гл. конс. отд	Теляковский	
Н. контр.	Юдин	
Гл. спец.	Юдин	
Рук. гр.	Котляр	
Инж.	Щеголева	

801-3-51.85-КЖИ 1.2-0.6.0 СБ

Сетка рабочая арматурная С (С1-1 ... С3-1.Н)
Сборочный чертёж.

Стадия	Масса	Масштаб
Р	см. табл.	—
Лист 1	Листов 2	

ГИПРОНИСЕЛЬХОЗ

Обозначение	Рабочая сетка		Исходн. сетка		Размеры, мм								Масса (кг)		Примечание
					L		B		α		δ				
					Варианты										
	марка	Рис.	Марка	Рис	I-1, II-1	I-2, II-2	I-1, II-1	I-2, II-2	I-1, II-1	I-2, II-2	I-1, II-1	I-2, II-2	I-1, II-1	I-2, II-2	
КЖИ1.2-0.6.0	С1-1	3	С1	1	7190	7215	2660	2760	3930	3955	3260	3260	46,44	46,78	
-01	С1-2	4													
-02	С1-1.Н	3							3260	3260	3930	3955			
-03	С1-2.Н	4													
-04	С2-1	3	С2		11315	11360	2360	2360	5960	5980	5355	5380	67,21	67,41	
-05	С2-2	4													
-06	С2-1.Н	3							5355	5380	5960	5980			
-07	С2-2.Н	4													
-08	С3-1	5	С3	2	5670	5670	3285	3335	930	955	2355	2380	38,99	39,03	
-09	С3-1.Н								2355	2380	930	955			

21106-03 (58)

gost.e-ecolog.ru

Привязан

Инв. №