ТИПОВОЙ ПРОЕКТ
264-12-317.91
ДОСУГОВЫЙ КЛУБ-ГОСТИНАЯ НА 200 ПОСЕТИТЕЛЕЙ СО СТЕНАМИ ИЗ МЕЛКИХ БЛОКОВ ЯЧЕИСТОГО БЕТОНА

АЛЬБОМ I

АС – Архитектурно-строительные решения стр 3...54
ТХ – Технология стр 55...57

gost.e-ecolog.ru

МОСКВА 1991 г.

ТИПОВОЙ ПРОЕКТ
264-12-317.91
ДОСУГОВЫЙ КЛУБ-ГОСТИНАЯ НА 200 ПОСЕТИТЕЛЕЙ СО СТЕНАМИ ИЗ МЕЛКИХ БЛОКОВ ЯЧЕИСТОГО БЕТОНА

АЛЬБОМ I

СОСТАВ ПРОЕКТА

АЛЬБОМ I	АС	– Архитектурно-строительные решения
	ТХ	– Технология
АЛЬБОМ II	ОВ	– Отопление и вентиляция
	ВК	– Водопровод и канализация
	ЭО	– Электрооборудование
	СС	– Связь и сигнализация
	КТ	– Кинотехнология
	ПС	– Пожарная сигнализация
АЛЬБОМ III	С	– Сметы
АЛЬБОМ IV	СО	– Спецификация оборудования
АЛЬБОМ V	ВМ	– Ведомости потребности в материалах

Разработан проектным институтом ЦНИИЭПграждансельстрой

Главный инженер института М.Г.ЛЕЙЗЕРОВИЧ

Главный архитектор проекта А.А.БОРОЗНОВ

Утвержден Госкомархитектуры
Приказ N 17 12.02.91 г.

© АПП ЦИТП 1992

Альбом I

СОДЕРЖАНИЕ АЛЬБОМА

Лист	Наименование	Стр.
	Титульный лист	
	Содержание альбома	2
	Архитектурно-строительные чертежи-АС	
1-3	Общие данные	3-5
4	Схема генплана	6
5	Фасад в осях 1-8; И-А	7
6	Фасад в осях 8-1; А-И	8
7	Вариант фасада. Фасады 1-8; И-А	9
8	Вариант фасада. Фасады 8-1; А-И	10
9	Монтажный план на отм. 0.000	11
10	Монтажный план на отм. 3.300	12
11	Разрезы 1-1, 2-2	13
12	План скатной кровли.	
	План кровли. /Вариант/	14
13	План заполнения проемов на отм. 0.000	15
14	План заполнения проемов на отм. 3.300	16
15	Таблица отделки полов помещений и	
	заполнения проемов.	17
16	Экран санузла	18
17	Фундаменты. План	19
18	Фундаменты. Сечения. Спецификация.	20
19	Схемы сечений наружных стен	21
20	Схемы сечений внутренних стен	22
21	Схемы расположения колонн и ригелей каркаса	23
22	Схема расположения элементов плит	
	перекрытия над 1 этажом.	24
23	Схема расположения элементов чердачного	
	перекрытия	25
24	Схема расположения перемычек над	
	проемами 1 этажа	26

Лист	Наименование	Стр.
25	Схема расположения перемычек над	
	проемами 2 этажа	27
26	Ведомость перемычек. Спецификация перемычек	28
27	Крыша. План стропил. Спецификация	29
28	Крыша. Разрезы 1-1, 2-2	30
29	Крыша. Разрезы 3-3, 4-4. Слуховое окно С0	31
30	Крыша. Узлы	32
31	Узлы I-II	33
32	Узлы III-IV	34
33	Крыльца КР-1, КР-2, КР-3, КР-4; КР-5	35
34	Вентшахты ВШ-1, ВШ-6	36
35	Вентшахты ВШ-2, ВШ-3, ВШ-4	37
36	Вентшахта ВШ-5	38
37	Монолитные участки МУ-1... МУ-5, МУ-7, МУ-8	
	МУ-11... МУ-17, МУ-19. Сечения 14-14...21-21	39
38	Спецификация на монолитные участки МУ-1...МУ-5,	
	МУ-7, МУ-8.	40
39	Спецификация на монолитные участки МУ-11...МУ-17	41
40	Монолитные участки МУ-6, МУ-10	42
41	Монолитные участки МУ-9, МУ-18	43
42	Каркасы КР1.... КР7	44
43	Каркасы КР8 ... КР13	45
44	Каркасы КР14 ... КР22	46
45	Колонны К1, К2, К3, К4	47
46	Колонны К5, К6, К7	48
47	Колонны К8, К9	49
48	Лестница наружная, лестница внутренняя	50
49	Эстрада	51
50	Конструкция входа на эстраду	52
51	Витражи N1, N2	53
52	Шкаф ПК	54

Лист	Наименование	Стр.
	Технология-ТХ	
1.	Общие данные	55
2.	План 1 этажа. Спецификация технологического	
	оборудования./Начало/	56
3	План 2 этажа. Спецификация технологического	
	оборудования. (Окончание/	57

Инв. N подл. | Подпись и дата | Взам. инв. N | 2-4014-3

Привязан

Инв. №

Н. контр.	Данильченко		
Нач. маст.	Радыгин		
Зам. нач. м	Земляк		
Гл. спец.	Данильченко		
Исполн.	Фомичева		
Провер.	Данильченко		

264-12-317.91

Досуговый клуб-гостиная на 200 посетителей

Стадия	Лист	Листов
РД	1	1

Содержание альбома

ЦНИИЭП гражданельстрой

25201-01 3

Альбом I

Ведомость основного комплекта рабочих чертежей - АС

Лист	Наименование	Стр.
	Титульный лист	
	Содержание альбома	2
	Архитектурно-строительные чертежи-АС	
1-3	Общие данные	3...5
4	Схема генплана	6
5	Фасад в осях 1-8; И-А	7
6	Фасад в осях 8-1; А-И	8
7	Вариант фасада. Фасады 1-8; И-А	9
8	Вариант фасада. Фасады 8-1; А-И	10
9	Монтажный план на отм. 0.000	11
10	Монтажный план на отм. 3.300	12
11	Разрезы 1-1; 2-2	13
12	План скатной кровли	
	План кровли. /Вариант/	14
13	План заполнения проемов на отм. 0.000	15
14	План заполнения проемов на отм. 3.000	16
15	Таблица отделки полов помещений и	
	заполнения проемов	17
16	Экран санузла	18
17	Фундаменты. План	19
18	Фундаменты. Сечения. Спецификация	20
19	Схемы сечений наружных стен	21
20	Схемы сечений внутренних стен	22
21	Схемы расположения колонн и ригелей каркаса	23
22	Схема расположения элементов плит	
	перекрытия над 1 этажом	24
23	Схема расположения элементов чердачного	
	перекрытия	25
24	Схема расположения перемычек над	
	проемами 1 этажа	26

Лист	Наименование	Стр.
25	Схема расположения перемычек над	
	проемами 2 этажа	27
26	Ведомость перемычек. Спецификация перемычек	28
27	Крыша. План стропил. Спецификация	29
28	Крыша. Разрезы 1-1, 2-2	30
29	Крыша. Разрезы 3-3, Ч-Ч. Слуховое окно СО.	31
30	Крыша. Узлы	32
31	Узлы I-II	33
32	Узлы III-IV	34
33	Крыльца КР-1, КР-2, КР-3, КР-4, КР5	35
34	Вентшахты ВШ-1, ВШ-6	36
35	Вентшахты ВШ-2, ВШ-3, ВШ-Ч	37
36	Вентшахта ВШ-5	38
37	Монолитные участки МУ-1... МУ-5, МУ-7, МУ-8,	
	МУ-11... МУ-17, МУ-19. Сечения 14-14... 21-21	39
38	Спецификация на монолитные участки МУ-1... МУ-5,	
	МУ-7, МУ-8	40
39	Спецификация на монолитные участки МУ-11... МУ-17	41
40	Монолитные участки МУ-6, МУ-10	42
41	Монолитные участки МУ-9, МУ-18	43
42	Каркасы КР1... КР7	44
43	Каркасы КР8... КР13	45
44	Каркасы КР14... КР22	46
45	Колонны К1, К2, К3, КЧ	47
46	Колонны К5, К6, К7	48
47	Колонны К8, К9	49
48	Лестница наружная, лестница внутренняя	50
49	Эстрада	51
50	Конструкция входа на эстраду	52
51	Витражи №1, №2	53
52	Шкаф ПК	54

Инв.№ подл.	Подпись и дата	Взам. инв.№
2-4014-4		

Привязан

Инв.№

Н.контр.	Данильченко	
Нач.маст.	Радыгин	
Зам.нач.м	Земляк	
Гл.спец.	Данильченко	
Исполн.	Фомичева	
Провер.	Данильченко	

264-12-317.91 - АС

Досуговый клуб-гостиная на 200 посетителей

Стадия	Лист	Листов
РД	1	3

Общие данные /Начало/

ЦНИИЭП граждансельстрой

25201-01 4

Альбом I

Рабочая документация типового проекта здания досугового клуба-гостиной на 200 посетителей со стенами из мелких блоков ячеистого бетона разработана на основании задания на проектирование, утвержденного 07.06.90г. ЛенЗНИИЭП. Проект утвержден Госкомархитектуры 12.02.91 г. приказ N 17.

Проект предназначен для условий строительства во II, III климатических районах, IB климатическом подрайоне с обычными геологическими условиями, со средней температурой наружного воздуха наиболее холодной пятидневки -20, -30 (основное решение), -40°С, для нормальной зоны влажности, при нормативном значении снеговой нагрузки 1.0 кПа и нормативном значении ветрового давления 0.38 кПа.

Характеристика здания:

Класс ответственности - I

Коэффициент надежности - I

Степень огнестойкости - I

Здание предназначено для строительства в сельской местности в населенных пунктах с численностью жителей до 500 человек и предлагается к размещению в составе общественного центра поселка.

РЕШЕНИЕ ГЕНПЛАНА

В составе документации разработана примерная схема генерального плана участка досугового клуба-гостиной, определяющая взаимосвязь зон участка. Точный генплан необходимо разработать при привязке проекта. На участке предусмотреть следующие зоны:

- общественную (площадка перед входом, рекламный изгиб);
- зрелищную (танцевально-концертная площадка);
- спортивную (волейбольная площадка);
- тихого отдыха (с павильоном для чтения и настольных игр);
- хозяйственную (с сараем).

Участок полностью благоустроить и озеленить. Основные подходы и подъезды хозяйственную площадку выполнить с твердым покрытием, дорожки и площадки - грунтовым и щебеночным.

АРХИТЕКТУРНО-ПЛАНИРОВОЧНОЕ РЕШЕНИЕ.

Здание многогранной конфигурации в плане, разделенное пополам на двухэтажную часть и двухсветный объем универсальной гостиной на 140 посетителей эстрадой, кладовой мебели и кинопроекционной. В двухэтажной части на 1-м этаже расположены вестибюль с гардеробом, комнаты администратора и руководителей кружков, а также универсальная кружковая, она же артистическая. Санузлы расположены поэтажно. На 2-м этаже размещаются малая гостиная и кружок домоводства с кухонным оборудованием и барной стойкой. Из общего объема выдвинуты объемы двух лестниц. Здание имеет шестискатную шатровую чердачную крышу. Универсальная гостиная - основное помещение клуба связана с участком визуально через наборный витраж и непосредственно через балконные двери в витраже.

ОТДЕЛКА ЗДАНИЯ

Наружную отделку стен выполнять расшивкой швов кладки и их затиркой с последующей окраской защитно-отделочными составами светлых тонов в соответствии с „Рекомендациями по применению стеновых мелких блоков из ячеистых бетонов", разработанных ЦНИИСК им. Кучеренко Госстроя СССР.

Деревянные элементы, оконные и дверные блоки окрашивать масляной эмалью за 2 раза. Цветовое решение определить при привязке.

Цоколь здания, ограждения крылец и балконов 2-го этажа оштукатурить по сетке „под шубу" с последующей окраской в тон стены, но более темного цвета.

Ведомость внутренней отделки см. лист АС-15.

КОНСТРУКТИВНОЕ РЕШЕНИЕ

Проект досугового клуба-гостиной со стенами из мелких блоков ячеистого бетона (ГОСТ 21520-89) запроектирован с поперечными несущими стенами. Большепролетные помещения решены в каркасе по серии 1.020-1/83 с наружными самонесущими стенами.

Фундаменты ленточные бутобетонные из бута марки 50, тяжелого бетона класса В7.5. Расчетное давление Р на грунт под подошвой фундаментов определено согласно СНиП 2.02.01-83 при условном расчетном давлении R=0.20 кПа.

Горизонтальная гидроизоляция на отм. -0.090 выполняется из двух слоев гидроизола на битумной мастике. Вертикальная гидроизоляция - обмазка горячим битумом за 2 раза. Стенки подпольных каналов выполнить из кирпича М75 на растворе М25, днище из бетона класса В7.5. Над отверстиями шириной до 600мм проложить 5010АI L=0.8м. Отмостку вокруг здания выполнить шириной 750 мм по узлу 52 серии 2.110-1 вып.1.

Стены наружные - из блоков ячеистого бетона со средней плотностью в сухом состоянии Д 600 с классом по прочности В2.5 и морозостойкости - 35, марка раствора М25.

Кладка стен из мелких блоков выполняется под расшивку. Толщина наружных стен 300мм (основное решение), 355 мм.

Внутренние стены - из блоков ячеистого бетона со средней плотностью в сухом состоянии Д 600 с классом по прочности В2.5 и морозостойкости - 25. Толщина внутренних стен 250мм. Марка раствора М25.

Кладка наружных стен из мелких ячеистобетонных блоков выполняется по цоколю здания, выполненному из бутобетона.

Высота цоколя принята 410 мм.

При кладке стен мелких ячеистобетонных блоков на растворе толщина горизонтальных швов принимается не менее 10мм и не более 15 мм, в среднем 12мм в пределах этажа. Толщина вертикальных швов принимается от 8 до 15мм, в среднем 10мм. Горизонтальные и вертикальные швы между блоками рекомендуется тщательно заполнять пластичным легким раствором.

В стенах из ячеистобетонных блоков оконные и дверные проемы не имеют четвертей. Крепление деревянных коробок производится оцинкованными гвоздями.

Зазоры между проемом и оконной (дверной) коробкой тщательно заполняются смоляной паклей с установкой упругих прокладок, а также оштукатуриваются. Подоконную часть наружной стены следует защищать сливом из оцинкованной стали.

Перекрытия запроектированы из сборных железобетонных панелей с круглыми пустотами.

Укладку панелей перекрытия на стены и заделку швов между панелями производить на цементном растворе марки М100.

Металлические детали анкеровки панелей после устройства соединений оцинковать и защитить слоем цементного раствора М100.

Крыша чердачная, стропильной конструкции, стропила - деревянные.

Элементы несущих конструкций из древесины хвойных пород (сосна, ель) с влажностью не более 20%. Качество древесины должно удовлетворять требованиям ГОСТ 24454-80Е и СНиП II-25-80.

Деревянные конструкции, соприкасающиеся с кладкой, защитить от гниения прокладкой двух слоев толя и тщательно антисептировать.

Деревянные конструкции тщательно обработать антипиренами.

Кровля - волнистые асбестоцементные листы унифицированного профиля ГОСТ 16233-77 по деревянной обрешетке.

Утеплитель - ячеистый бетон γ=400 кг/м^3.

Перегородки - штучные из мелких ячеистобетонных блоков.

Толщина наружных стен

Материал стен ячеистые бетонные блоки на кварцевом песке γ=600 кг/м^3	Температура наружного воздуха	Толщина стен мм	Привязка к оси мм
Цементно-перлитовый раствор γ=800 кг/м^3	-20°С	300	120.0
	-30°С	300	120.0
	-40°С	355	120.0

Таблица толщин утеплителя

Температура наружного воздуха	Плиты из ячеистых бетонов γ=400 кг/м^3
-20°С	170 мм
-30°С	230 мм
-40°С	300 мм

Привязан	Н.контр.	Данильченко	
	Нач.маст.	Радыгин	
	Зам.нач.м.	Земляк	
	Гл.спец.К	Данильченко	
Инв.№	Исполн.	Кетнер	
	Провер.	Данильченко	

264-12-317.91 - АС

Досуговый клуб-гостиная на 200 посетителей

Стадия	Лист	Листов
РД	2	

Общие данные /продолжение/

ЦНИИЭП граждансельстрой

Инв.№ подл. | Подпись и дата | Взам.инв.№ | 2-4014-5

Альбом I

ТЕХНИКО-ЭКОНОМИЧЕСКИЕ ПОКАЗАТЕЛИ

Наименование	Единицы измерен.	Всего
Общая сметная стоимость	тыс. руб.	223.53
в том числе:		
строительно-монтажных работ	"	151,68
оборудования и мебели	"	71,85
Стоимость строитель-		
но-монтажных работ		
на 1м² полезной площади	руб.	226,6
на 1м³ строительного объема	"	39.2
Стоимость общая на	"	1117.7
расчетный показатель		
Трудоемкость		
построечные трудовые затраты	чел./дн.	1568.48
то же на 1м² полезной площади	"	2,34
то же на 1м³ строительного объема	"	0.41
то же на расчетный показатель	"	7,84
Технические характеристики		
строительный объем	м³	3868,4
строительный объем на	"	5,78
1м² полезной площади		
то же на 1м² нормируе-	"	4.78
мой площади (К2)		
то же на расчетный показатель	"	19,34
Площадь:		
застройки	м²	508,0
полезная площадь	"	669.4
то же на расчетный показатель	"	3.35
нормируемая площадь	"	809.8
то же на расчетный показатель	"	4,05
Расход строительных		
материалов		
цемент	т	129.99
цемент, приведенный к марке 400	"	130,69
сталь	"	10,94
сталь, приведенная	"	18.26
к классам А-1 и Ст3		
бетон и железобетон	м³	261,16
лесоматериалы	"	82.55
лесоматериалы, приведенные	"	126.73
к круглому лесу		
кирпич	тыс. шт.	17,56

ВЕДОМОСТЬ ОСНОВНЫХ КОМПЛЕКТОВ РАБОЧИХ ЧЕРТЕЖЕЙ

Обозначение	Наименование	Прим.
АС	Архитектурно-строительные	Альбом I
ТХ	Технология	Альбом I
ОВ	Отопление и вентиляция	Альбом II
ВК	Водопровод и канализация	Альбом II
ЭО	Электрооборудование	Альбом II
СС	Связь и сигнализация	Альбом II
КТ	Кинотехнология	Альбом II
ПС	Пожарная сигнализация	Альбом II

Ведомость спецификаций

Лист	Наименование	Примеч.
12	Спецификация элементов заполнения проемов	
	Экспликация полов; ведомость отделки помещений	
18	Спецификация к схемам расположения элементов фундаментов	
	Спецификация к схеме расположения колонн и	
	ригелей каркаса	
19	Спецификация к схеме расположения элементов	
	перекрытия 2 этажа	
20	Спецификация к схемам расположения элементов	
	чердачного перекрытия	
23	Спецификация к схемам расположения перемычек над проемами	
24	Спецификация к схемам расположения элементов крыши	
30	Спецификация крыльца КР 1,2,3,4	
31...33	Спецификация вент шахт ВШ1÷ВШ9	
35	Спецификация к монолитным участкам МУ-1...МУ-5, МУ-7, МУ-8	
36	Спецификация к монолитным участкам МУ-11... МУ-17	
37	Спецификация к монолитным участкам МУ-6, МУ-10	
38	Спецификация к монолитным участкам МУ-9, МУ-18	
39	Спецификация на арматурные каркасы Кр-1...Кр-7	
40	Спецификация на арматурные каркасы Кр-8...Кр-13	
41	Спецификация на арматурные каркасы Кр-14...Кр-22	
42	Спецификация колонн К1....К4	
43	Спецификация колонн К5...К7	
44	Спецификация колонн К8, К9	
45	Спецификация лестниц	
46	Спецификация элементов к сцене	

ВЕДОМОСТЬ ССЫЛОЧНЫХ И ПРИЛАГАЕМЫХ ДОКУМЕНТОВ.

Обозначение	Наименование	Прим.
ГОСТ 21520-89	Блоки из ячеистых бетонов	
	стеновые мелкие	
Серия 1.136.5-16.ч.1.01.00	Окна и балконная дверь для	
	общественных зданий	
1.136.5-19	Двери деревянные наружные для	
	общественных зданий	
1.136-10	Двери деревянные внутренние для	
	жилых и общественных зданий	
ГОСТ 8242-88	Детали профильные из древесины и	
	древесных материалов для строительства	
Серия 1.038.1-1 в.1	Перемычки - железобетонные	
Серия 1.041-1 в.64	Панели перекрытий железобетонные	
	многопустотные	
Серия 1.020-1/83 в.3-1	Панели высотой 450 мм.	
Серия 1.020-1/83 в.2-1	Колонны сечением 300 х 300 мм.	
Серия 1.462.1-1/88 в.1	Железобетонные предварительно-	
	напряженные балки пролетом 12м.	
Серия 1.462.1-10/89 в.1	Балки железобетонные для покрытий	
	зданий с пролетом 6 и 9м.	
Серия 2.140-1 в.1	Детали перекрытий	
ГОСТ 8486-86*Е	Пиломатериалы хвойных пород	
Серия 2.244-1 в.4	Детали полов общественных зданий	
Серия 2.240-1	Детали перекрытий общественных зданий	
Серия 2.160-9 в.1.	Узлы деревянных крыш жилых	
	сельских зданий	
Серия 1.243.1-4	Плиты плоские железобетонные армированные	
	сварными сетками из стали класса Вр-1	
Серия 1.251.1-4 в.1.	Лестничные марши для общественных зданий	
Серия 1.256.2-2 в.1	Металлические ограждения лестниц	
	общественных зданий	
Серия 1.236.5-12	Окна и балконные двери деревянные	
	с тройным остеклением для	
	общественных зданий	
Альбом III	Сметы	
Альбом IV	Спецификация оборудования	
Альбом V	Ведомости потребности в материалах	

Проект соответствует действующим нормам и правилам
Гл. архитектор проекта Борознов А.А.
Гл. инженер привязки

Привязан:

Инв.№

Н.контр.	Данильченко	
Нач.маст	Радытин	
Зам.н.м.	Земляк	
Гл.спец.к	Данильченко	
Исполн.	Кетнер	
Провер	Данильченко	

264-12-317.91 -АС

Досуговый клуб-гостиная на 200 посетителей

Стадия	Лист	Листов
РД	3	

Общие данные /окончание/

ЦНИИЭП граждансельстрой

25201-01 6

Инв.№подл. | Подпись и дата | Взам.инв.№ | 2-4014-6

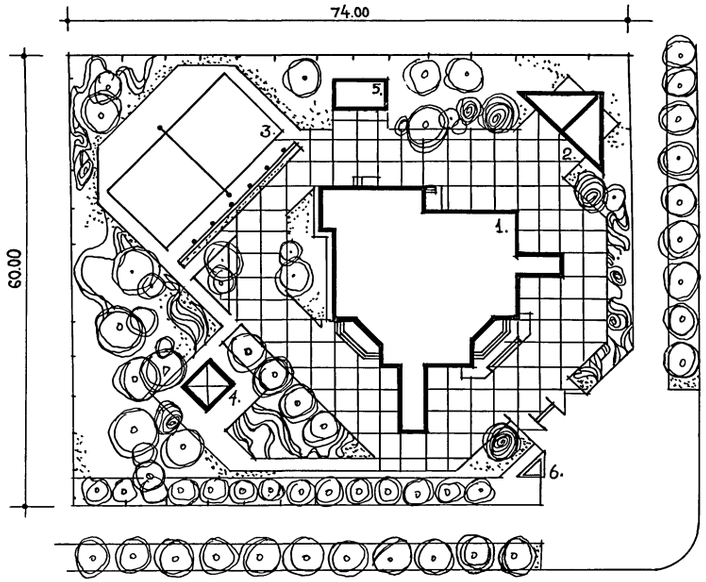

ЭКСПЛИКАЦИЯ

1. Досуговый клуб-гостиная
2. Танцплощадка
3. Волейбольная площадка
4. Павильон для чтения и тихих игр
5. Хозяйственный сарай
6. Рекламный щит.

ПЛОЩАДЬ УЧАСТКА - 0,43 га.

Инв. № подл.	Подпись и дата	Взам. инв. №	
2-4014-7			

Н. контр.	Радыгин		264-12-317.91 — АС
Нач. маст.	Радыгин		
Зам. н. м.	Земляк		
Гл. спец.	Данильченко		Досуговый клуб-гостиная на 200 посетителей
Исполн.	Новофастовский		Стадия: РД; Лист: 4; Листов:
Проверил	Данильченко		Схема генплана М 1:500
Привязан:			ЦНИИЭП грандансельстрой
Инв. №			25201-01 7

Фасад 1-8

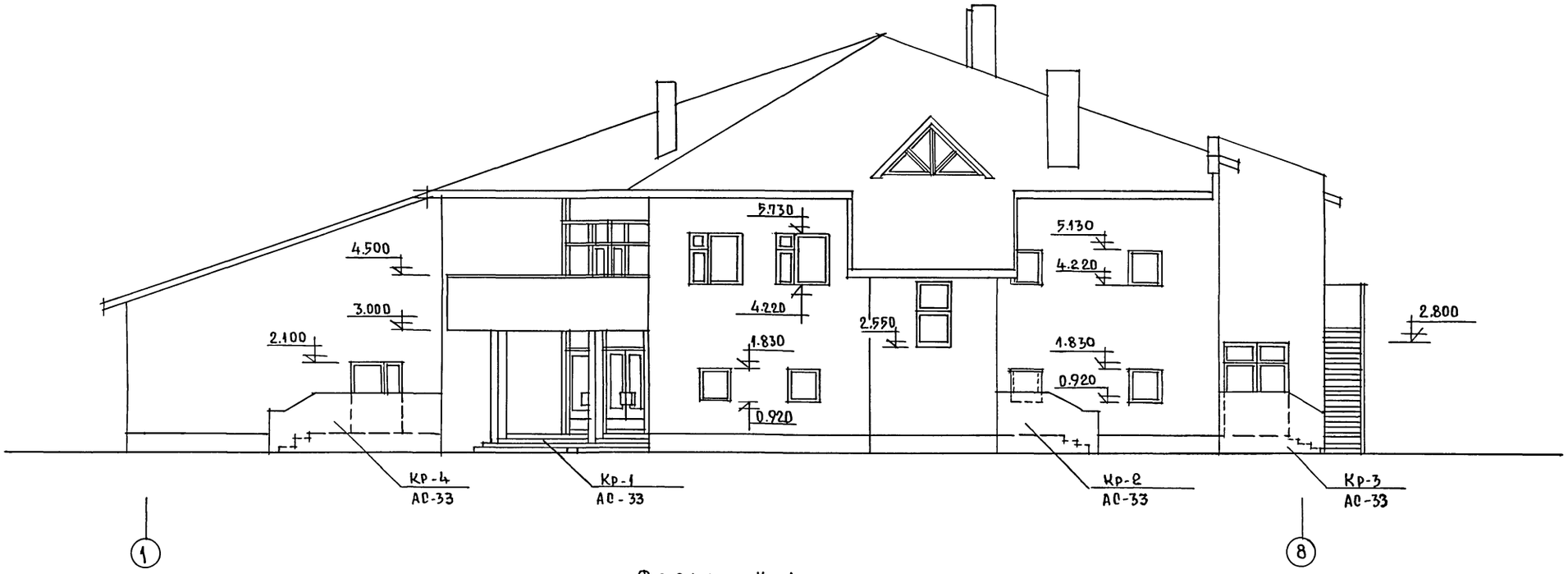

Фасад И-А

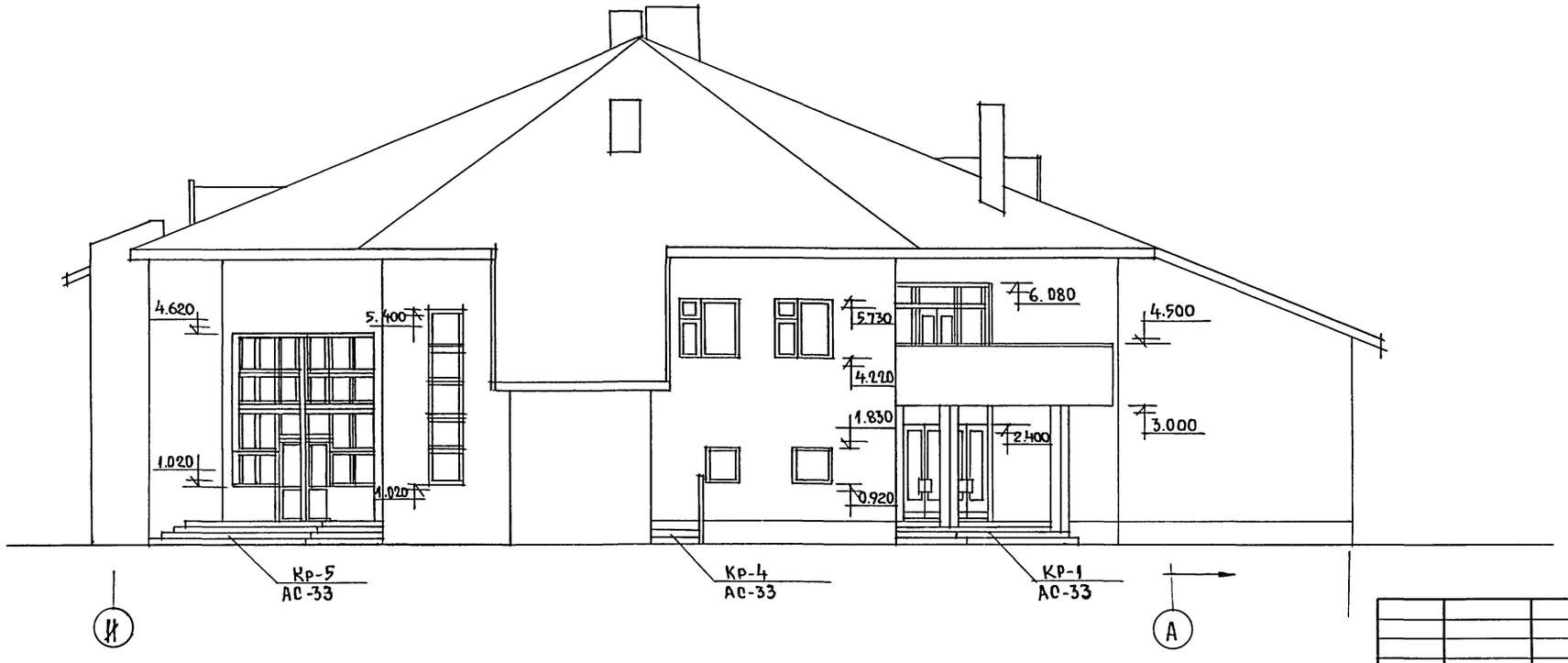

Альбом I

Инв.№ подл.	Подпись и дата	Взам.инв.№
2-4014-8		

Норм.к.	Радыгин		
Нач.мас.	Радыгин		
Зам.н.м.	Земляк		
ГАП	Борознов		
Гл.спец.	Данильченко		
Исполн.	Пимошин		
Провер	Борознов		

Привязан:

Инв.№

264-12-317.91 -АС

Досуговый клуб-гостиная на 200 посетителей

Стадия	Лист	Листов
РД	5	

Фасады в осях "1-8"; "И-А"

ЦНИИЭП Граждансельстрой

25201-01 8

АЛЬБОМ I

Фасад 8-1

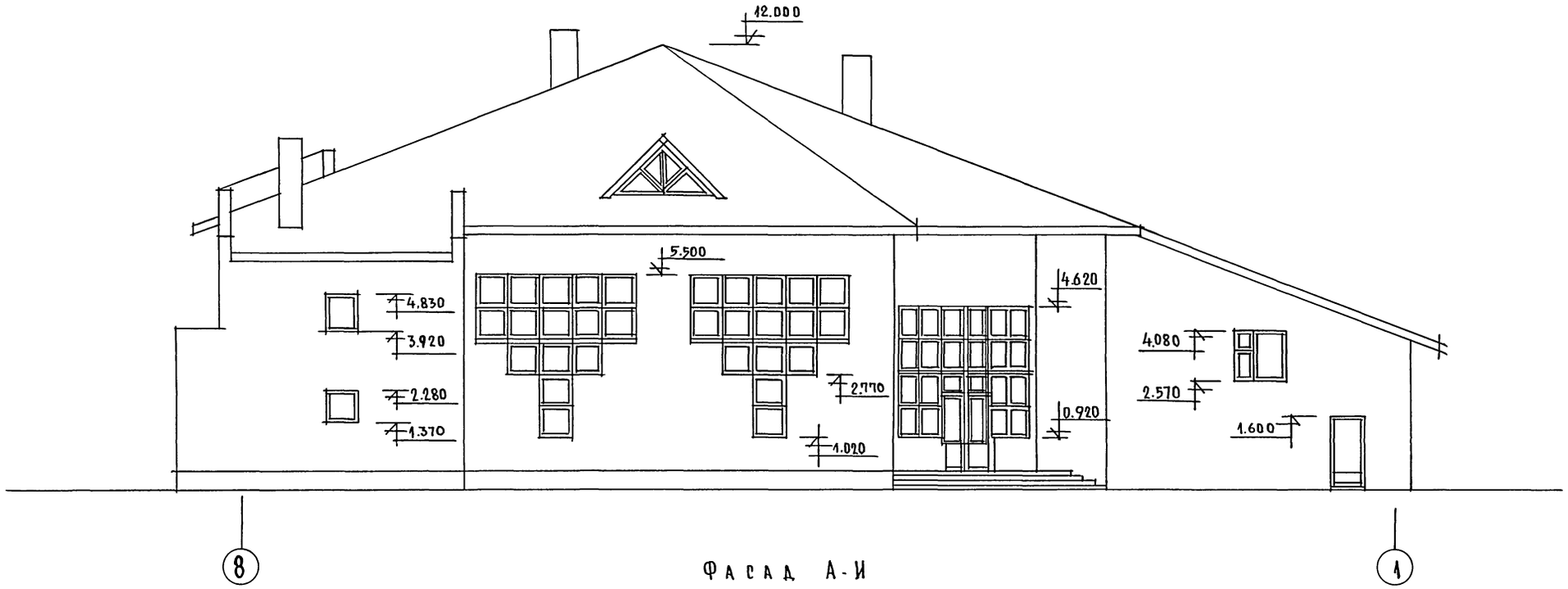

Фасад А-И

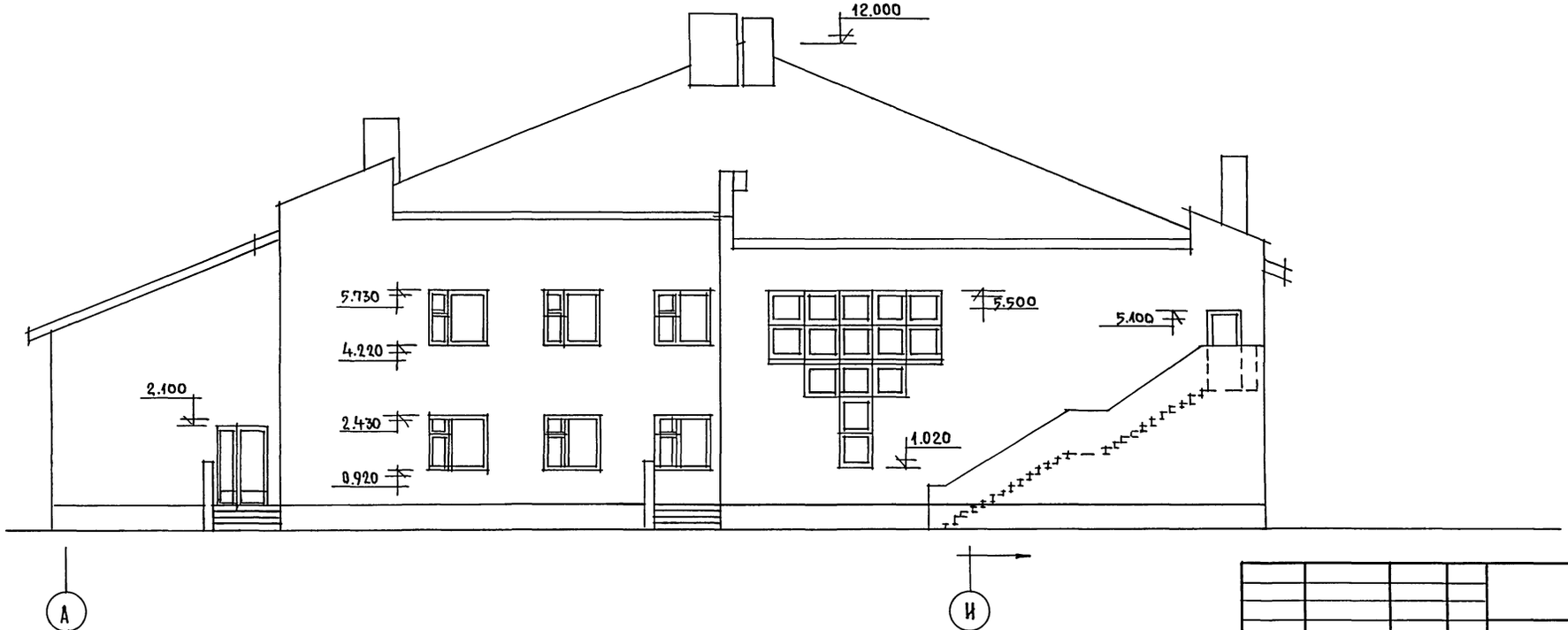

ПРИВЯЗАН:	Н.КОНТР.	РАДЫГИН		264-12-317.91 - АС		
	НАЧ.МАСТ.	РАДЫГИН		ДОСУГОВЫЙ КЛУБ-ГОСТИНАЯ НА 200 ПОСЕТИТЕЛЕЙ	СТАДИЯ	ЛИСТ	ЛИСТОВ
	ЗАМ.Н.М.	ЗЕМЛЯК			РД	6	
	ГАП	БОРОЗНОВ		ФАСАДЫ В ОСЯХ „8-1; „А-И".	ЦНИИЭП ГРАЖДАНСЕЛЬСТРОЙ		
	ГЛ.СПЕЦ.	ДАНИЛЬЧЕНКО					
ИНВ. №	ПРОВЕРИЛ	ДУШКИНА					

ИНВ.№ПОДЛ. 2-4014-9 | ПОДПИСЬ И ДАТА | ВЗАМ.ИНВ.№

25201-01 9

Альбом I

Фасад 1-8

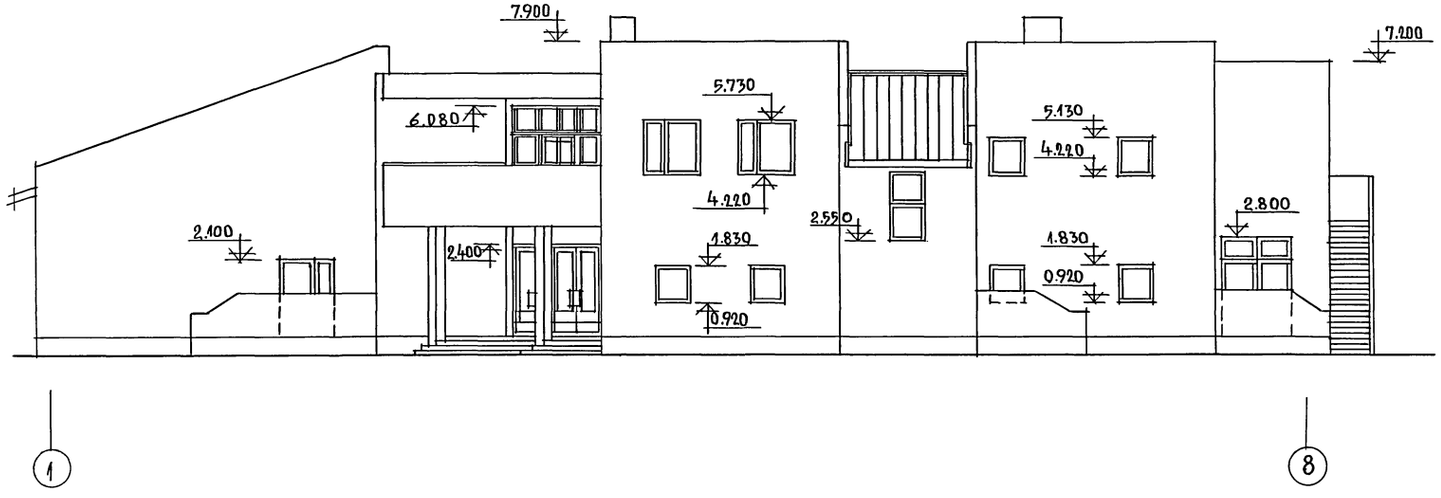

Фасад И-А

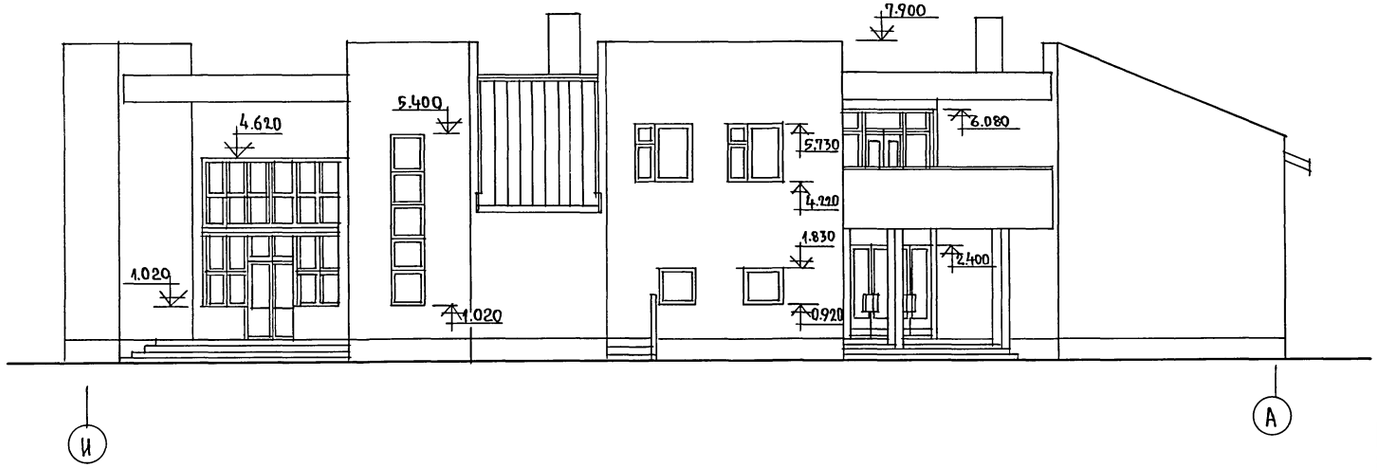

Норм.конт.	Данильченко		
Нач.м.	Радыгин		
Зам.н.м.	Земляк		
ГАП	Борознов		
Гл.спец.	Данильченко		
Исполн.	Пимошин		
Провер.	Данильченко		

Привязан:

Инв.№

264-12-317.91 -АС

Досуговый клуб-гостиная на 200 посетителей

Стадия	Лист	Листов
РД	7	

Вариант фасада
Фасады „1-8", „И-А"

ЦНИИЭП гражданселькстрой

25201-01 10

Инв.№подл. | Подпись и дата | Взам.инв.№ | 2-4014-10

Альбом I

Фасад 8 - 1

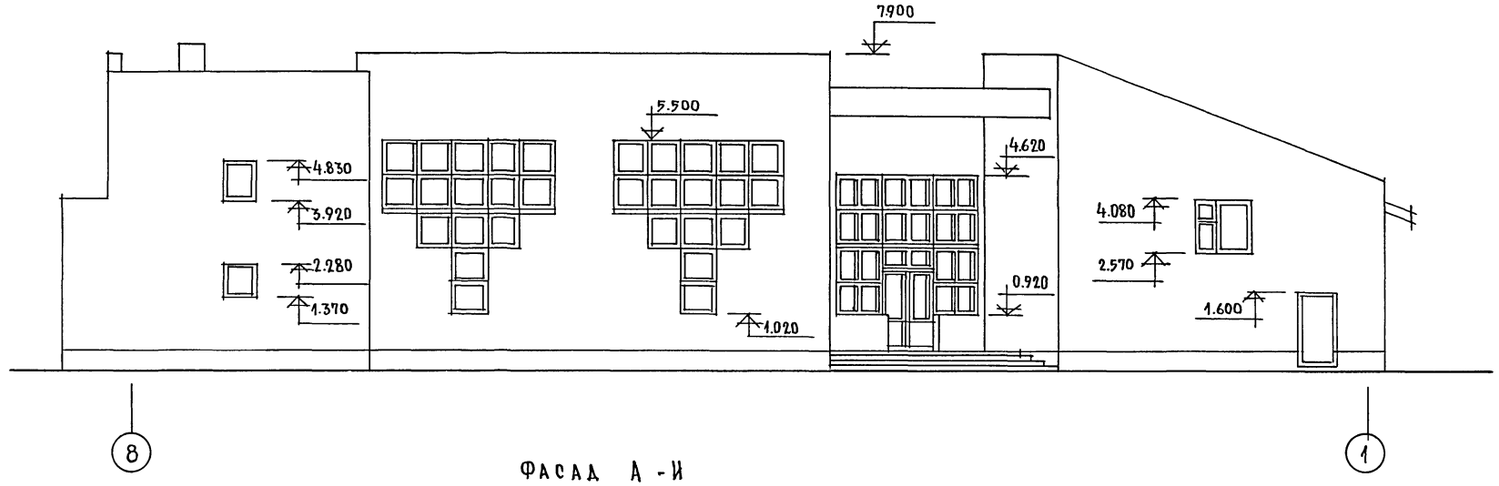

Фасад А - И

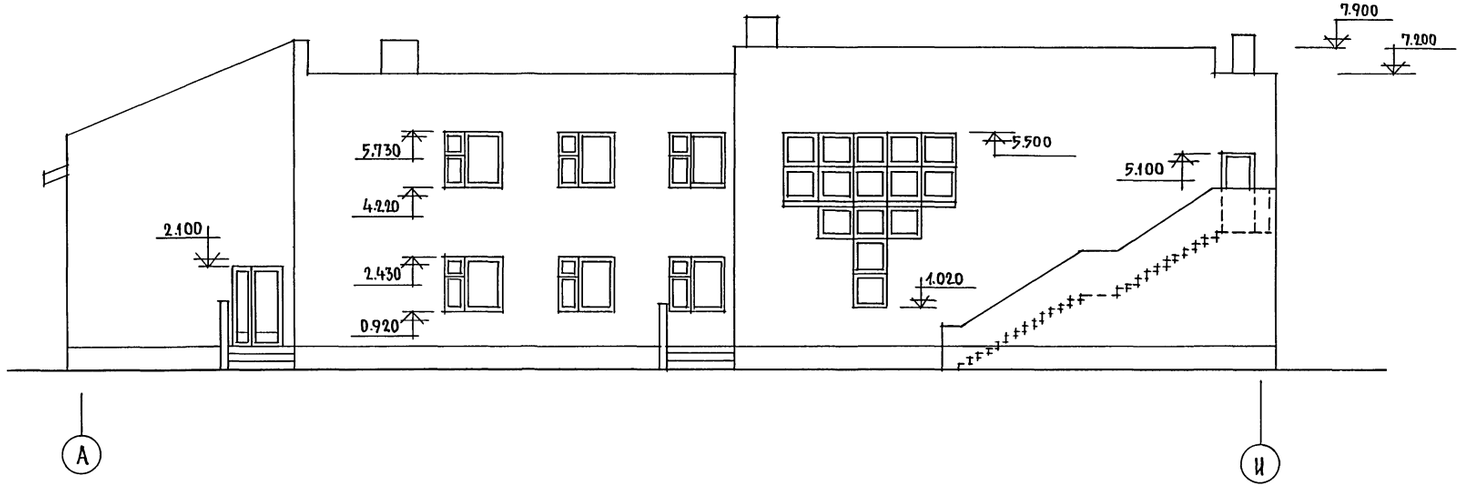

Н.контр.	Данильченко		
Нач.м.	Радытин		
Зам.н.м.	Земляк		
ГАП	Борознов		
Гл.спец.	Данильченко		
Арх.	Пимошин		
Исполн.	Кетнер		
Провер.	Данильченко		

Привязан

Инв.№

264 - 12 - 317.91 -АС

Досуговый клуб-гостиная на 200 посетителей

Стадия	Лист	Листов
РД	8	

Вариант фасада. Фасады „8-1"; „А-И".

ЦНИИЭП граждансельстрой

25201-01 11

Инв.№подл. | Подпись и дата | Взам.инв.№ 2-4014-11

Альбом I

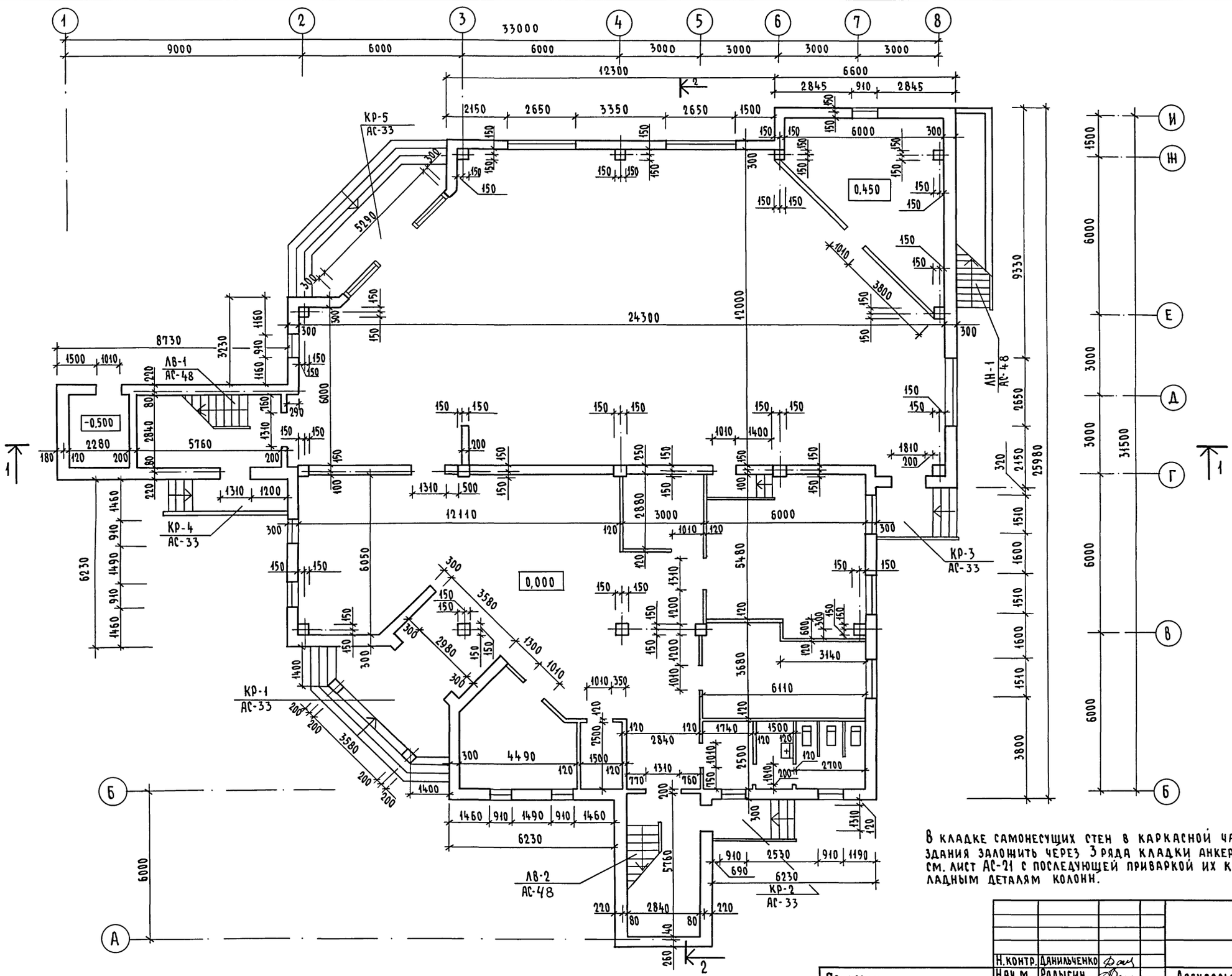

В кладке самонесущих стен в каркасной части здания заложить через 3 ряда кладки анкера А-4 см. лист АС-21 с последующей приваркой их к закладным деталям колонн.

Н.контр.	Данильченко		
Нач.м.	Радыгин		
Зам.н.м	Земляк		
ГАП	Борознов		
Гл.спец.	Данильченко		
Исполн.	Пимошин		
Провер.	Кетлер		

264-12-317.91 - АС

Досуговый клуб-гостиная на 200 посетителей

Стадия	Лист	Листов
РД	9	

Монтажный план на отм. 0.000

ЦНИИЭП гражданселькстрой

Привязан

Инв. №

Инв. № подл. | Подпись и дата | Взам. инв. №
2-4014-12

25201-01 12

Альбом I

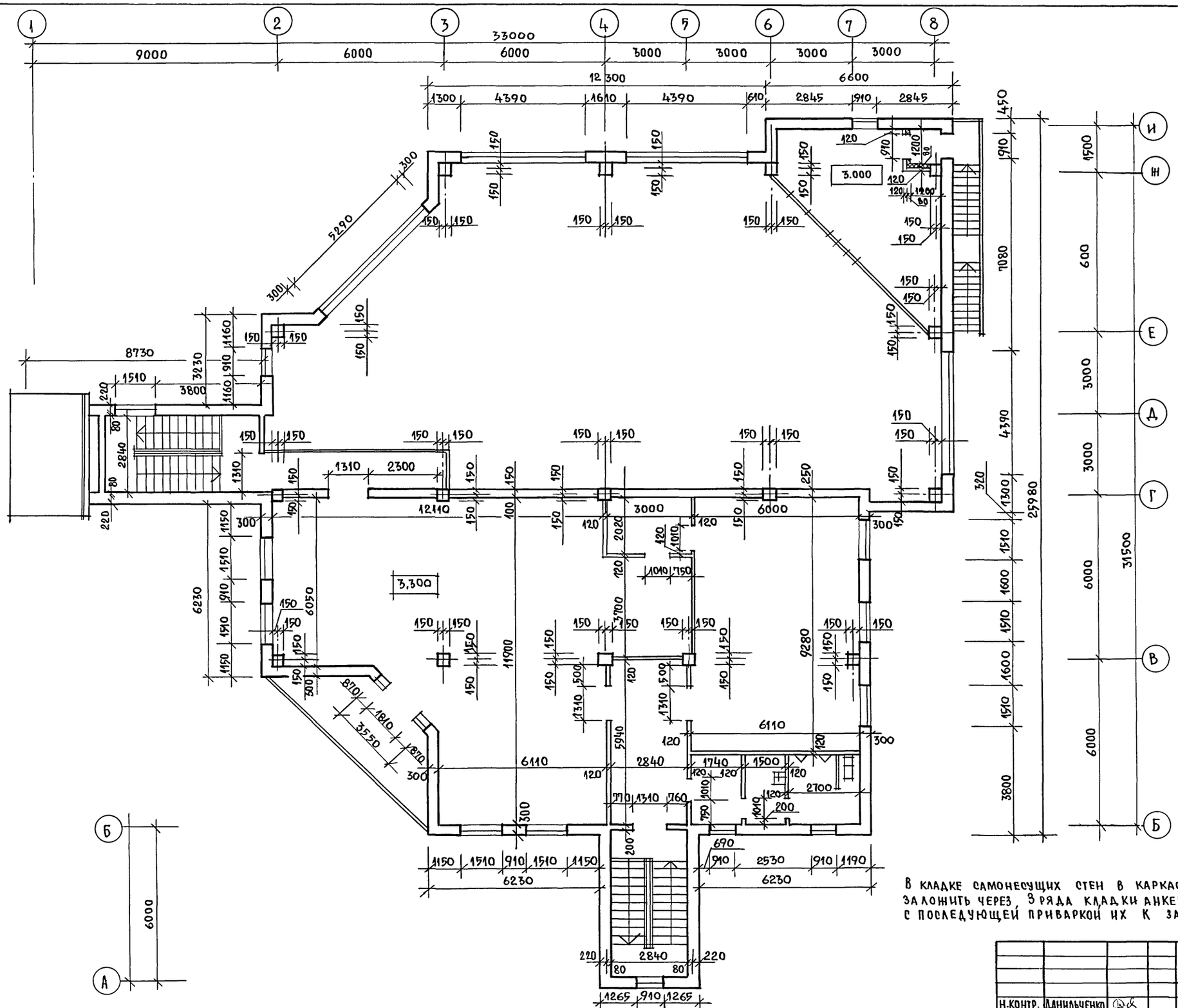

В кладке самонесущих стен в каркасной части здания заложить через 3 ряда кладки анкера А4 (см. лист АС-21) с последующей приваркой их к закладным деталям колон.

				264 - 12 - 317.91 -АО	
	Н.контр.	Данильченко			
Привязан:	Нач.маст.	Радыгин		Досуговый клуб-гостиная на 200 посетителей	Стадия: РД; Лист: 10; Листов:
	Зам.н.м.	Земляк			
	ГАП	Бородов			
	Гл.спец.	Данильченко		Монтажный план на отм. 3,30	ЦНИИЭП гражданселькстрой
Инв.№	Исполнил	Пимошин			
	Проверил	Кетнер			

Инв.№ подл. | 2-4014-13 | Подпись и дата | Взам.инв.№

25201-01 13

Альбом I

Разрез 1-1

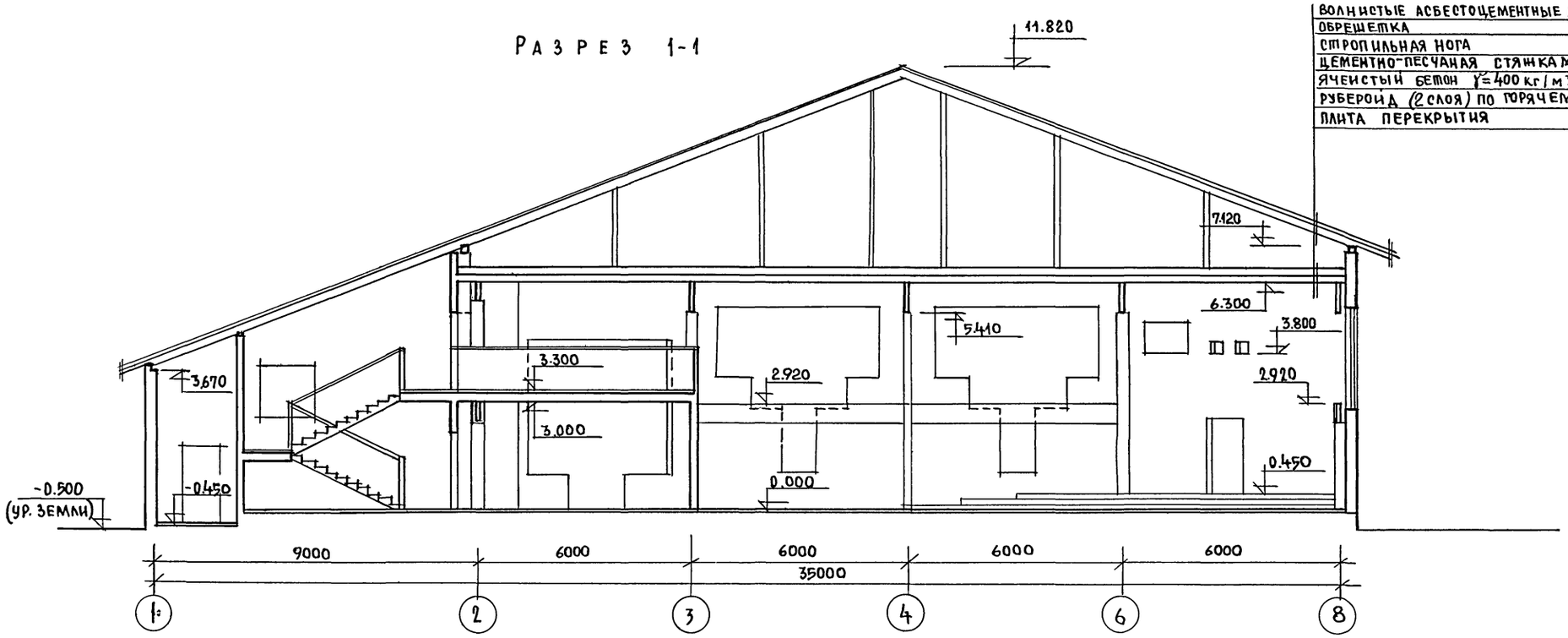

Волнистые асбестоцементные листы
Обрешетка
Стропильная нога
Цементно-песчаная стяжка М-150 –15
Ячеистый бетон γ=400 кг/м³ –230
Рубероид (2 слоя) по горячему битуму
Плита перекрытия

Разрез 2-2

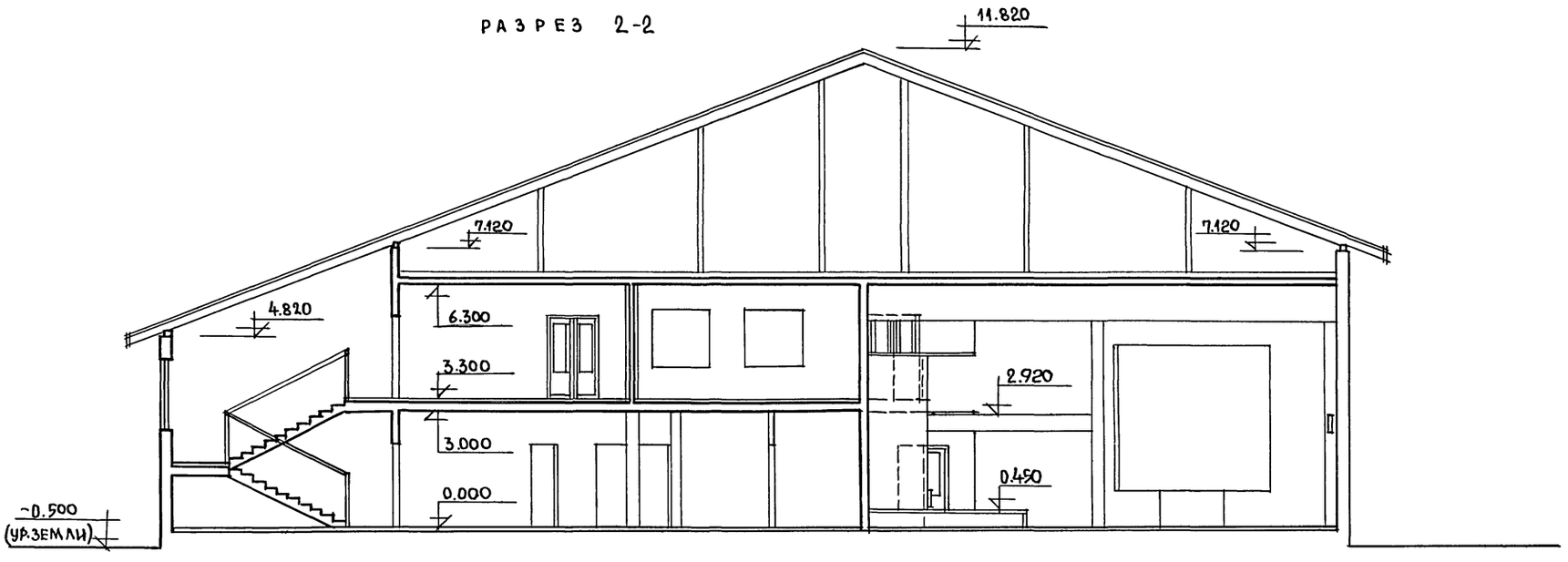

Н. контр.	Радыгин		
Нач. маст.	Радыгин		
Зам. н. м.	Земляк		
ГАП	Борознов		
Гл. спец.	Даниленко		
Исполн.	Пимошин		
Проверил	Кетнер		

Привязан:

Инв. №

264-12-317.91 -АС

Досуговый клуб-гостиная на 200 посетителей

Стадия	Лист	Листов
РД	11	

Разрезы „1-1", „2-2"

ЦНИИЭП гражданселькстрой

25201-01 14

Инв. № подл. | 2404-14 | Подпись и дата | Взам. инв. №

Альбом I

План скатной кровли

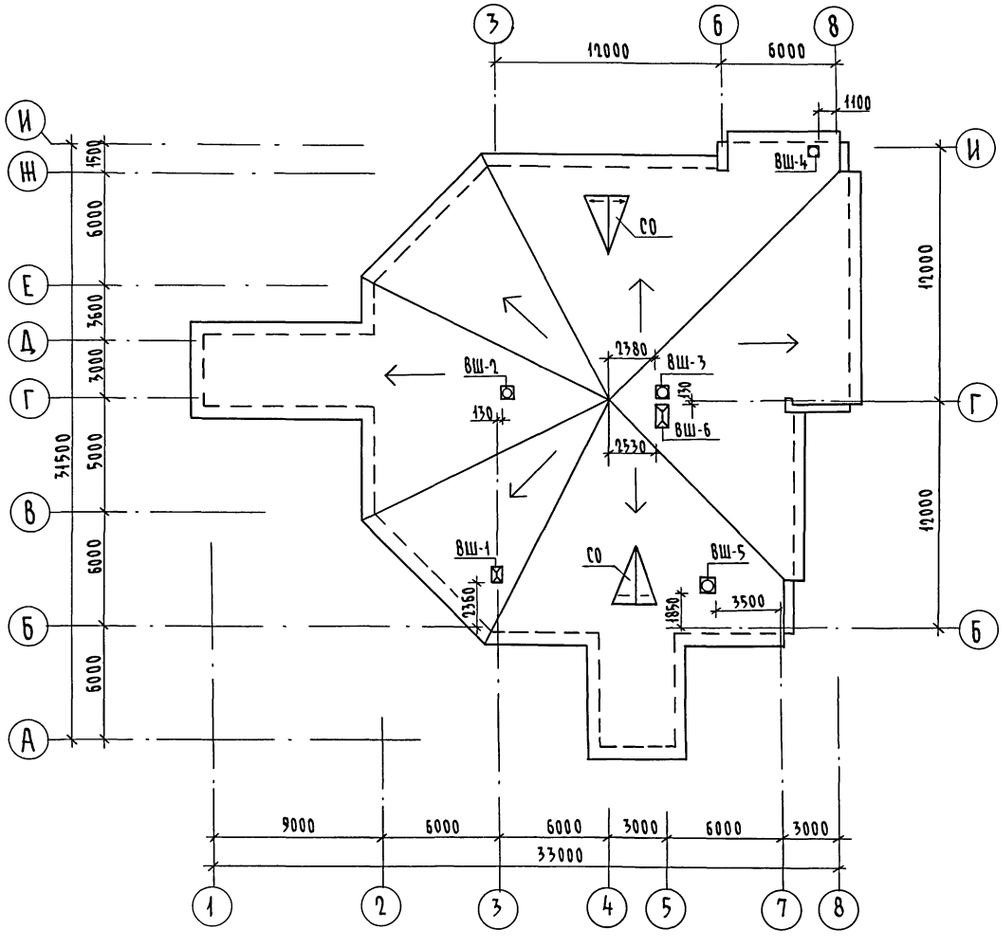

План кровли /вариант/

Гравий, втопленный в битумную мастику У-15мм
4-слоя рубероида на битумной мастике
Стяжка из цем. песчаного р-ра М-50, δ-15мм
Плитный утеплитель из ячеистых бет. У-400 δ=50÷100мм
Керамзит или шлак по уклону δ=30÷300мм
1-слой рубероида на горячем битуме
Н.б плита многопустотная δ=200 мм

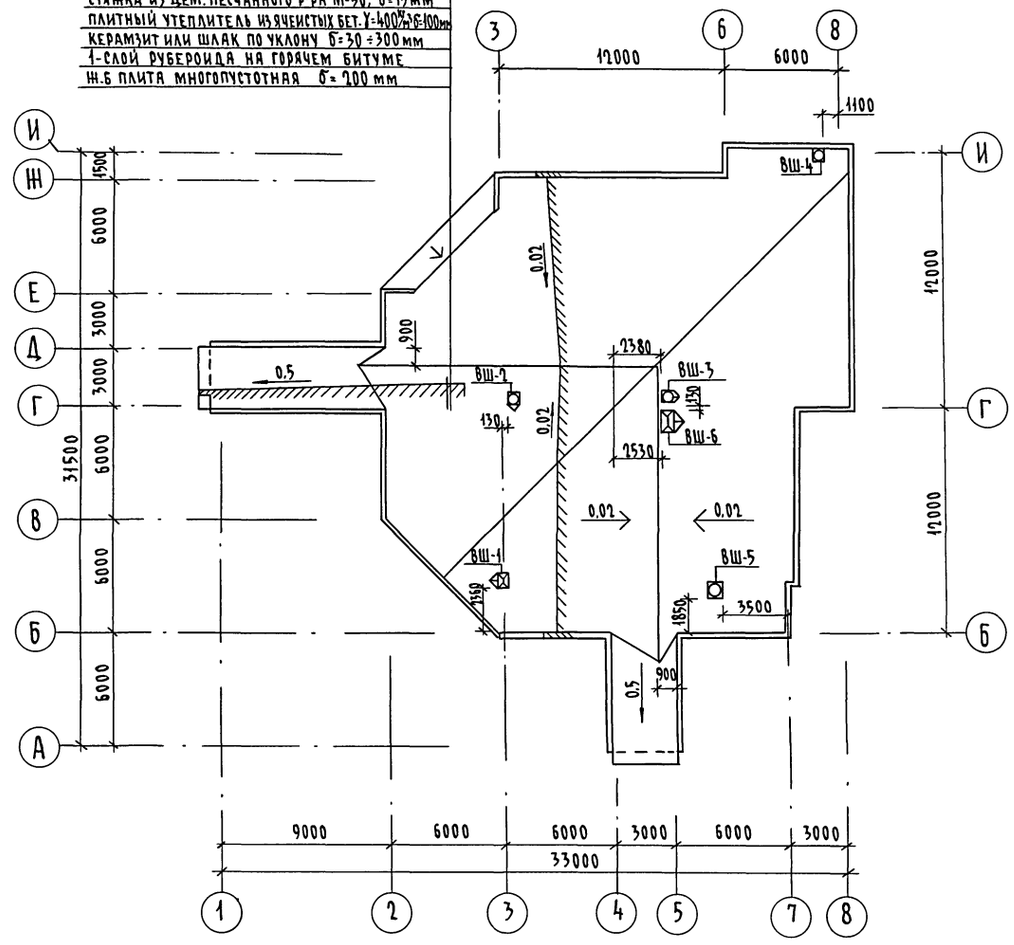

Привязан

Инв. N

Н.контр.	Данильченко	
Нач.маст.	Радыгин	
Зам.н.м.	Земляк	
Гл.спец.	Данильченко	
Исполн.	Кетнер	
Провер.	Данильченко	

264 - 12 - 317.91 -АС

Досуговый клуб-гостиная на 200 посетителей

Стадия	Лист	Листов
Р.Д.	12	

План скатной кровли. План кровли (вариант)

ЦНИИЭП граждансельстрой

25201-01 15

Инв.N подл. | Подпись и дата | Взам.инв.N

2-4014-15

Альбом I

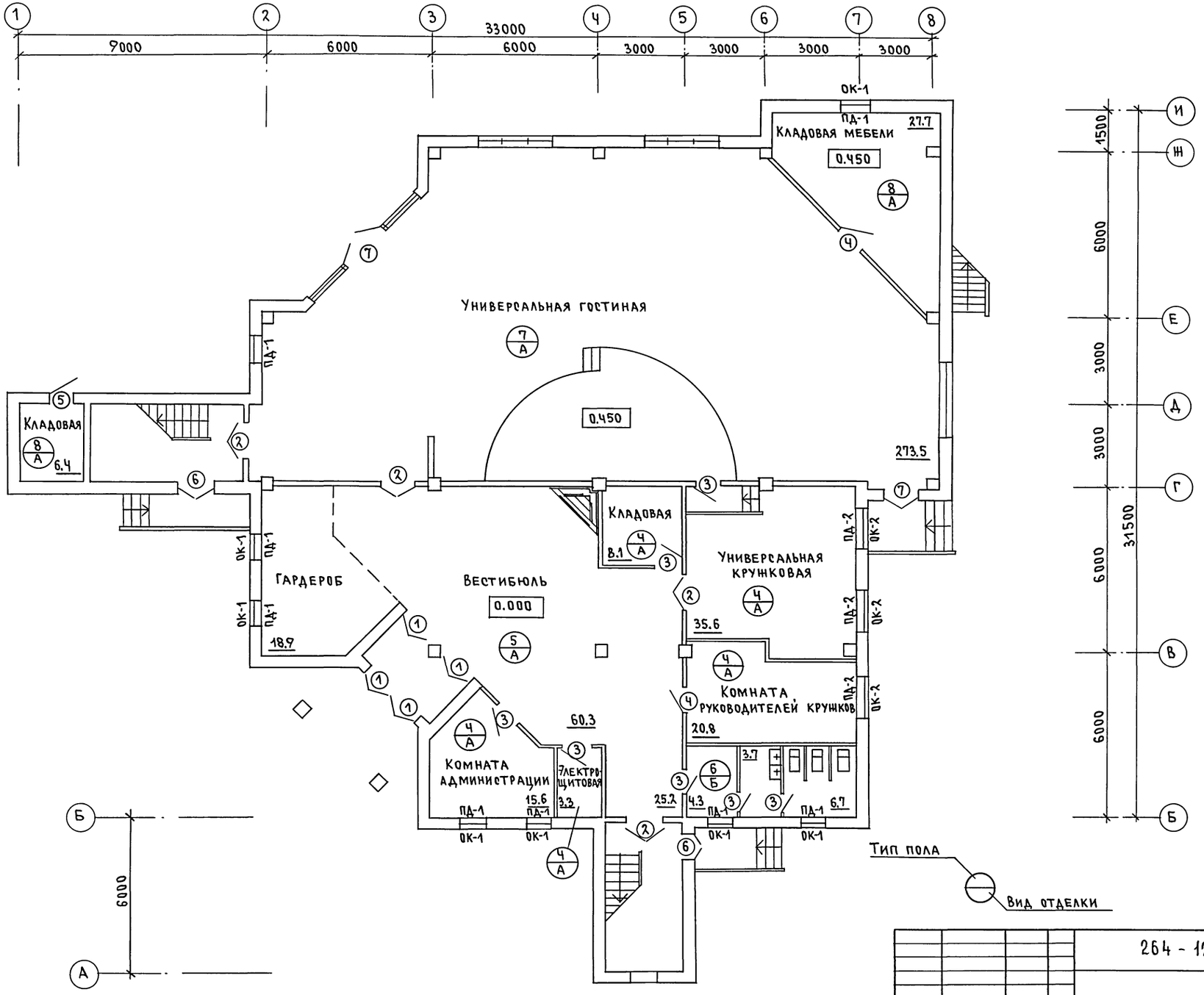

Привязан	Нач.маст	Радыгин	
	Зам.нач.	Земляк	
	ГАП	Борознов	
	Гл.спец.	Данильченко	
	Исполн.	Пимошин	
Инв.№	Провер.	Кетнер	

264-12-317.91 - АС

Досуговый клуб-гостиная на 200 посетителей

Стадия	Лист	Листов
Р.Д.	13	

План заполнения проемов на отм. 0.000

ЦНИИЭП гражданельстрой

25201-01 16

Инв.№ подл. | Подпись и дата | Взам. инв.№

2-4014-16

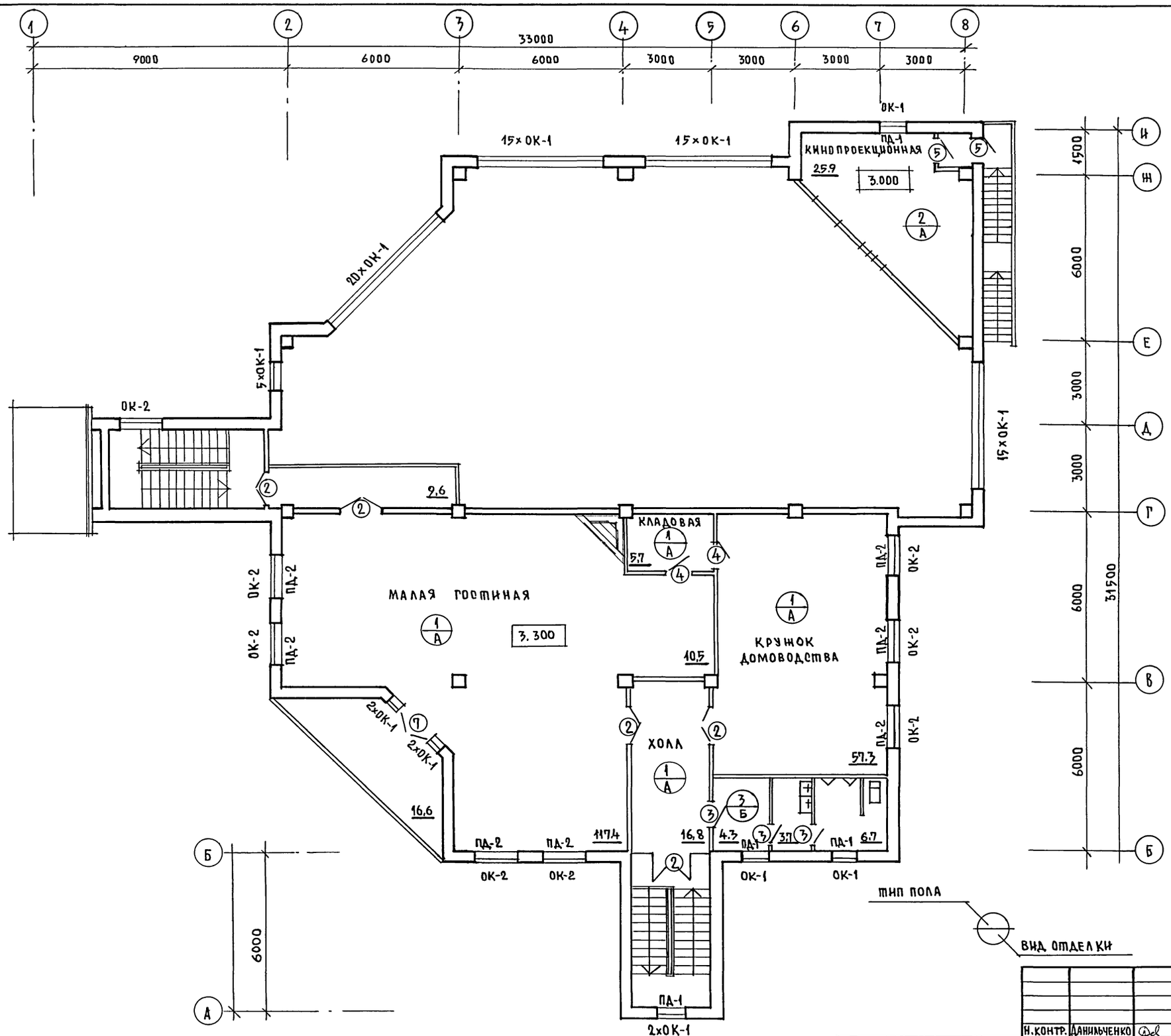

АЛЬБОМ I

ИНВ.№ПОДЛ.	ПОДПИСЬ И ДАТА	ВЗАМ.ИНВ.№
2-4014-17		

ПРИВЯЗАН:	Н.КОНТР.	Данильченко	
	НАЧ.М.	Радыгин	
	ЗАМ.Н.М.	Земляк	
	ГАП	Борознов	
	ГА.СПЕЦ.	Данильченко	
	ИСПОЛН.	Пимошин	
ИНВ.№	ПРОВЕР.	Данильченко	

264-12-317.91 -АС

Досуговый клуб-гостиная на 200 посетителей

СТАДИЯ	ЛИСТ	ЛИСТОВ
РД	14	

План заполнения проемов на отм. 3,300.

ЦНИИЭП граждансельстрой

25201-01 17

ОТДЕЛКА ПОЛОВ

ТИП ПОЛА ПО ПРОЕКТУ	СХЕМА ПОЛА ИЛИ НОМЕР УЗЛА ПО СЕРИИ 2.244-1 В.4	ТОЛЩИНА ПОЛА И ЕГО ПОКРЫТИЕ	ПЛОЩАДЬ м²
1	№ 61	ПВХ - ЛИНОЛЕУМ ГОСТ 14632-79 Н ПОЛА - 80	219,3
2	№122	КЕРАМИЧЕСКИЕ ПЛИТЫ ГОСТ 6787-89 Н ПОЛА - 80	27,0
3	№ 127	КЕРАМИЧЕСКИЕ ПЛИТКИ ГОСТ 6787-89 Н ПОЛА - 80	15,3
4	№ 235	ПВХ - ПЛИТЫ Н ПОЛА - 103	83,4
5	№ 241	КЕРАМИЧЕСКИЕ ПЛИТКИ ДЛЯ МОЗАИЧНЫХ ПОЛОВ ГОСТ 6140-70 Н ПОЛА - 103	112,3
6	№ 250	КЕРАМИЧЕСКИЕ ПЛИТКИ ГОСТ 6787-89 Н ПОЛА - 103	14,7
7	№191	РЕЙКИ 60×60 Н ПОЛА - 285	273,5
8	№ 245	БЕТОН М-200 Н ПОЛА - 100	34,1

ТАБЛИЦА ЗАПОЛНЕНИЯ ОКОННЫХ ПРОЕМОВ ПО ВАРИАНТАМ

ОБОЗНАЧЕН	СЕРИЯ	МАРКА	КОЛИЧЕСТВО НА ЗДАНИЕ
ВАРИАНТ 1 ($t^{\circ}_{н}$ = -20°С)			
ОК-1	1.136.5-23 В.1	ОС 9-9	86
ОК-2	1.136.5-23 В.1	ОО15-15	11
ВАРИАНТ 2 ($t^{\circ}_{н}$ = -40° С)			
ОК-1	1.136.5-23 В.3	ОРС 9-9	86
ОК-2	1.136.5-23 В.3	ОРО15-15	11

ТАБЛИЦА ЗАПОЛНЕНИЯ ПРОЕМОВ

ОБОЗНАЧЕН.	СЕРИЯ	МАРКА	КОЛИЧЕСТВО НА ЗДАНИЕ
ОКОННЫЕ БЛОКИ ($t^{\circ}_{н}$ = -30°С)			
ОК-1	1.136.5-23	ОР 9-9	86
ОК-2	1.136.5-23	ОР15-15	11
ДВЕРНЫЕ БЛОКИ			
①	1.136.5-19	ДН 24-15 ЩА	4
②	1.136-10	ДО 21-13	9
③	—"—	ДГ 21-10 Л	10
④	—"—	ДГ21-10 ПР	3
⑤	1.136.5-19	ДН 21-9 АП	3
⑥	—"—	ДН21-13 БП	2
⑦	1.236.5-12	БО 28-18	3
ПОДОКОННЫЕ ДОСКИ			
ПД-1	ГОСТ 8242-88	ПД 1000×250×34	12
ПД-2	—"—	ПД 1600×250×34	11

ОТДЕЛКА ПОМЕЩЕНИЙ

ОБОЗНАЧ.	ТИП ОТДЕЛКИ			
	ПОТОЛОК	ПЛОЩАДЬ м²	СТЕНЫ	ПЛОЩАДЬ м²
А	ПОБЕЛКА	726,5	ВОДОЭМУЛЬСИОННАЯ ПОКРАСКА	996.7
Б			ВОДОЭМУЛЬСИОННАЯ ПОКРАСКА, ОТДЕЛКА НИЗА СТЕН ГЛАЗУРОВАННОЙ ПЛИТКОЙ Н=1.600	84.8

АЛЬБОМ I

ИНВ.№ ПОДЛ. | ПОДПИСЬ И ДАТА | ВЗАМ.ИНВ.№ | 2-4014-18

			264-12-317.91 -АС
Н.КОНТР.	ДАНИЛЬЧЕНКО		
НАЧ.МАСТ	РАДЫГИН		Досуговый клуб-гостиная на 200 посетителей
ЗАМ.Н.М.	ЗЕМЛЯК		СТАДИЯ: РД; ЛИСТ: 15; ЛИСТОВ:
ГАП	БОРОЗНОВ		
ГА.СПЕЦ.	ДАНИЛЬЧЕНКО		Таблицы отделки полов, помещений и заполнения проемов.
ИСПОЛН.	ПИМОЩИН		ЦНИИЭП ГРАЖДАНСЕЛЬСТРОЙ
ПРОВЕР	ДАНИЛЬЧЕНКО		

ПРИВЯЗАН:

ИНВ.№

25201-01 18

Альбом I

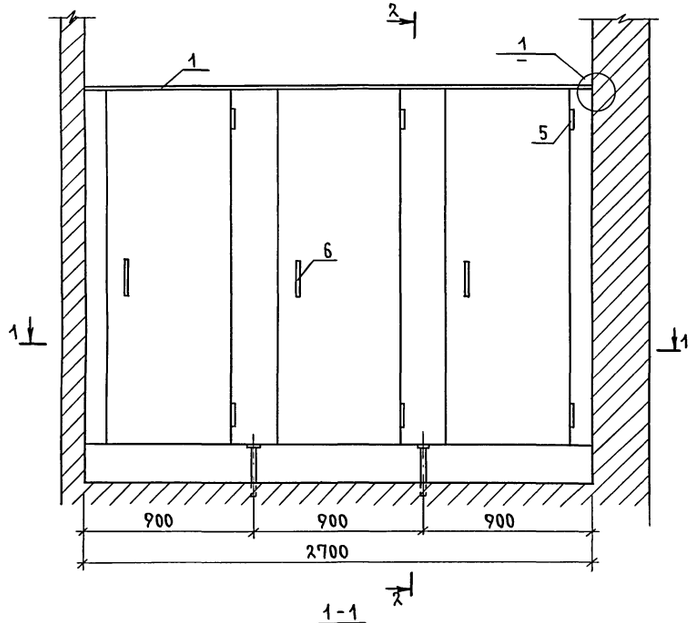

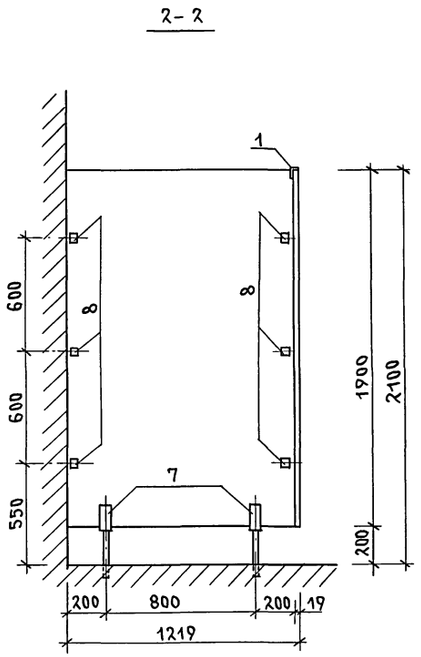

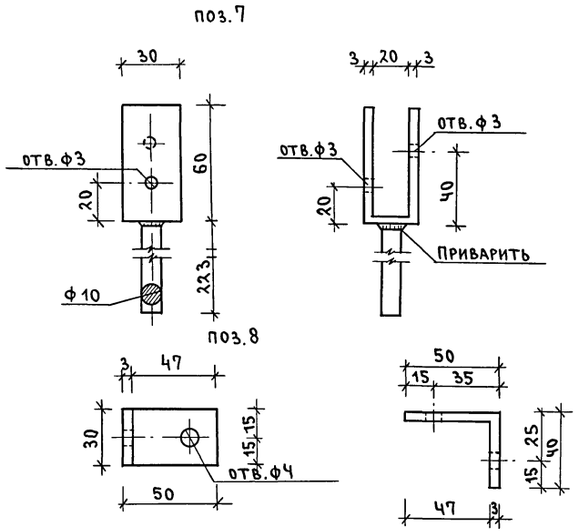

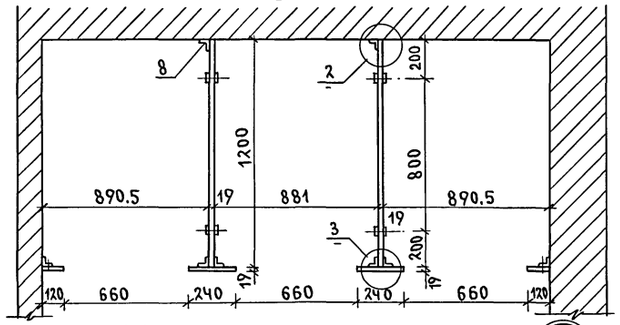

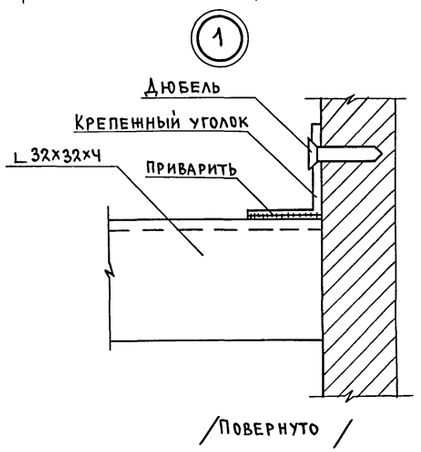

N	Наименование	Количество
1	Уголок ∠32х32х4 (погонных м)	2.700
2	ДСП (м²)	9.7
3	Дюбель	14
4	Шуруп	32
5	Петля дверная	6
6	Ручка дверная	3
7	Подпорная скоба	4
8	Крепежный уголок	26
9	Шпингалет	3

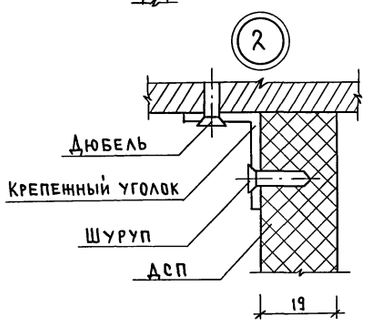

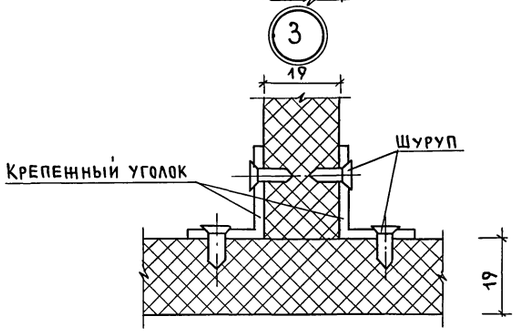

Привязан	Н.контр.	Радыгин		264-12-317.91 - АС	
	Нач.маст	Радыгин		Досуговый клуб-гостиная на 200 посетителей	Стадия: РД; Лист: 16; Листов:
	Зам.н.м	Земляк			
	ГАП	Борознов		Экраны санузла	ЦНИИЭП гражданскельстрой
	Архит.	Пимошин			
Инв.№	Провер.	Кетнер			

25201-01 19

Инв.№ подл. 2-4014-19 | Подпись и дата | Взам. инв.№

Альбом I

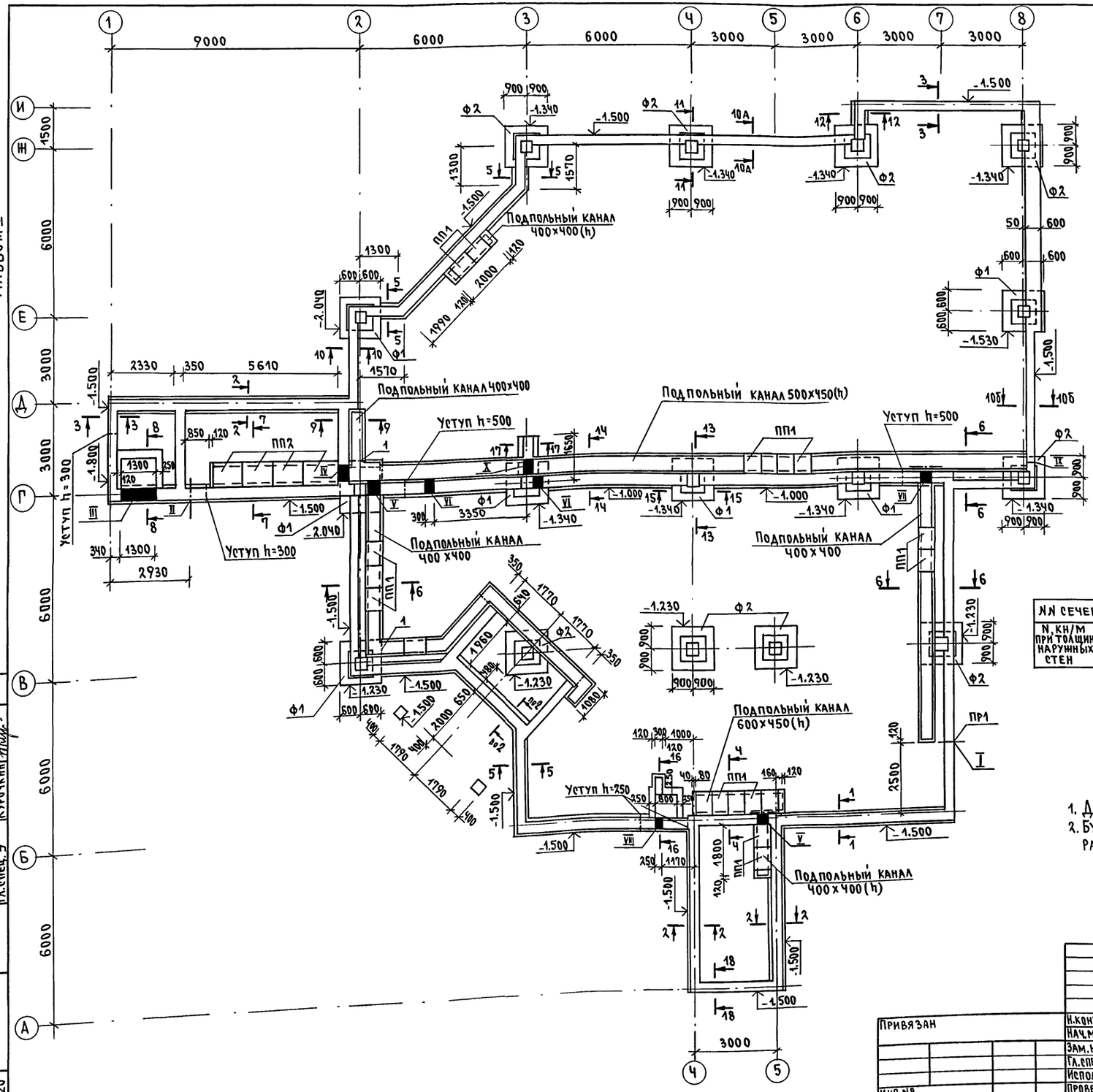

Таблица отверстий

NN отв.	Размеры b	Размеры h	Отметка низа отв.	Назначение
I	800	500	при привязке	Канализация
II	500	500	при привязке	Водопровод
III	1300	450	-1.450	Отопление
IV	500	600	-0.700	Отопление Водопровод
V	400	400	-0.500	Отопление
VI	300	300	-0.300	Водопровод
VII	400	400	-0.500	Водопровод
VIII	250	250	-1.450	Электроснабж.
IX	100	100	-0.300	Водопровод
X	500	450	-0.550	Водопровод

Расчетные нагрузки на отм. -0.090

NN сечений		1-1	2-2	3-3	5-5 6-6	10А-10А	10Б-10Б	11-11 13-13	14-14	18-18	Г-2 Е-2	Е-В	7-В	Ч-В
N кН/м при толщине наружных стен	300	63.0	53.0	25.9	31.52	10.56	31.52	290	56.75	25.9	100.38	77.68	25.65	363.46
	355	66.4	55.3	29.3	34.92	13.96	34.92	290	56.75	27.6	105.98	78.38	30.75	363.46

1. Данный лист см. совместно с листом АС-18.
2. Буквенные обозначения при номерах сечений даны для различных расчетных нагрузок в таблице.

Согласовано
Нач. группы ОВ Мешкова
Вед. инж. ВК Шурмаева
Гл. спец. Э Курочкин

Инв. N подл. | Подпись и дата | Взам. инв. N
2-4014-20

Привязан

Инв. №

Н. контр.	Данильченко	
Нач. маст.	Радыгин	
Зам. н. м.	Земляк	
Гл. спец. к	Данильченко	
Исполн.	Носкова	
Проверил	Данильченко	

264-12-317.91 -АС

Досуговый клуб-гостиная на 200 посетителей

Стадия: РД | Лист: 17 | Листов:

Фундаменты. План.

ЦНИИЭП гражданселькстрой

25201-01 20

Альбом I

1-1

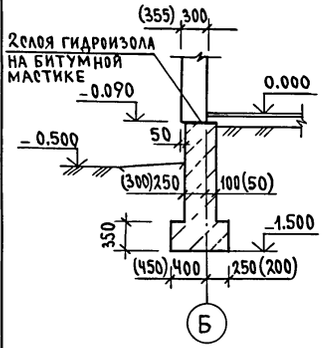

2-2

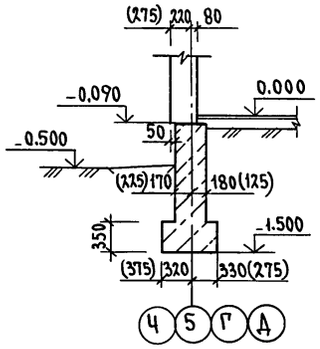

3-3

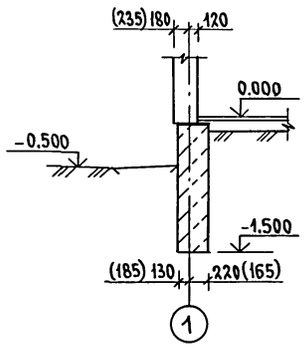

4-4

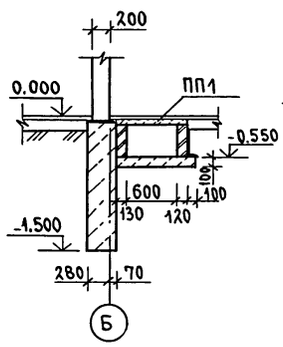

5-5

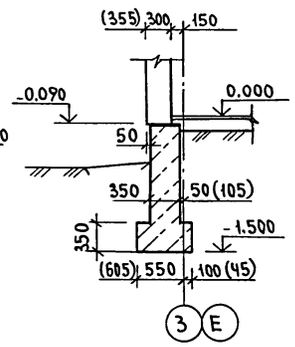

6-6

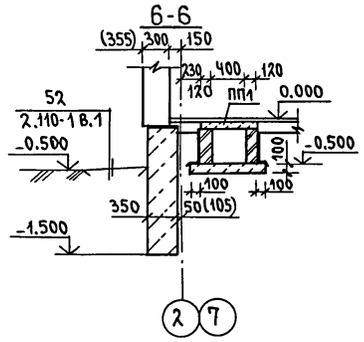

7-7

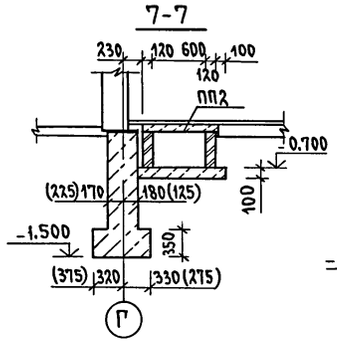

8-8

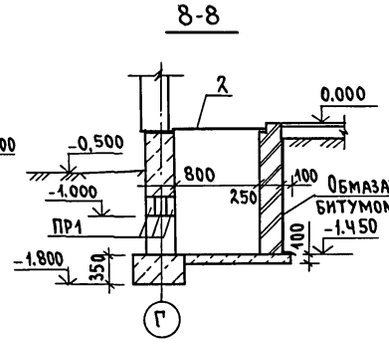

9-9

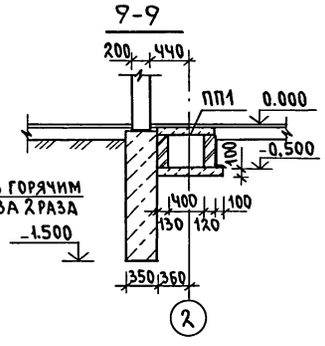

10-10

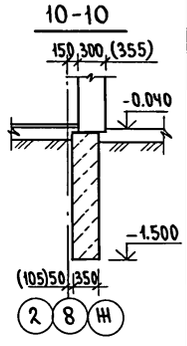

11-11

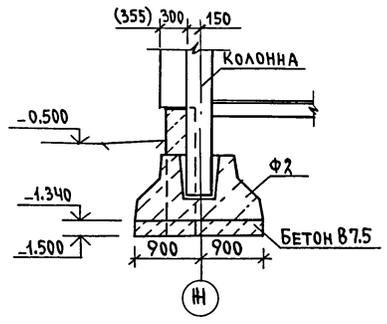

12-12

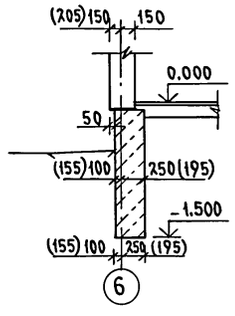

13-13

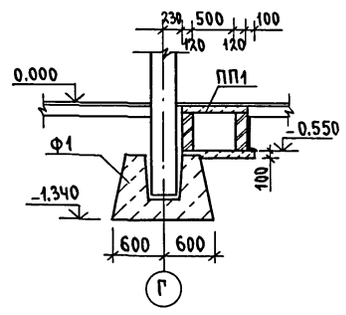

14-14

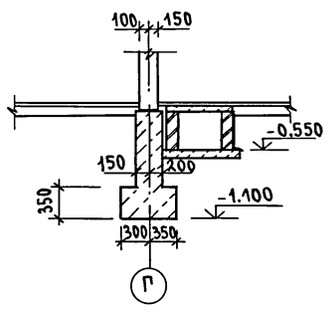

15-15

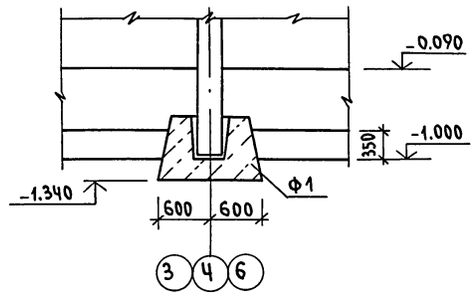

16-16

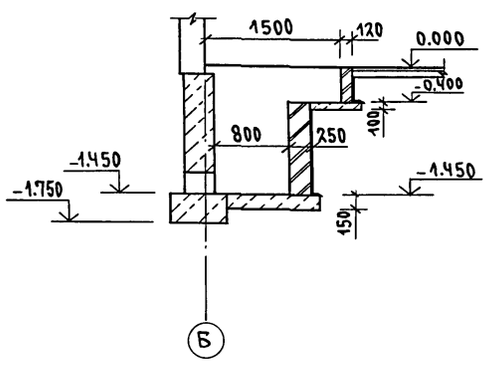

17-17

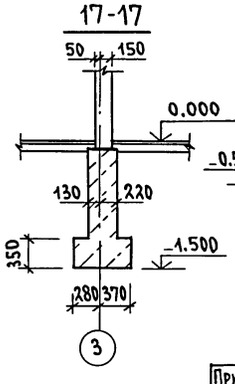

18-18

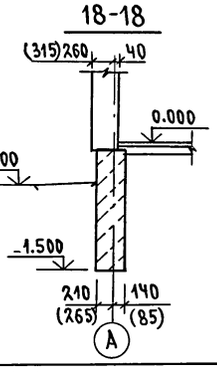

Марка, позиц.	Обозначение	Наименование	Кол.	Масса ед, кг	Приме-чание
		Элементы железобетонные			
		Фундаменты для колонн			
Ф1	1.020-1/83 в.1-1	1Ф12.8-1	7	1900	
Ф2	1.020-1/83 в.1-1	1Ф.18.8-1	9	3500	
		Плиты плоские			
ПП1	1.243.1-4	ПТ 12.5-8.6	82	96.0	
ПП2	1.243.1-4	ПТ 12.5-11.9	5	198.0	
		Перемычки			
ПР1(шт2)	1.038.1-1	2ПБ 16-2	3	65.0	
		Элементы металлические			
1		Уголок $\frac{5\times50\ ГОСТ\ 103-76*}{Ст3\ ГОСТ\ 535-88*}$, п.м.	7.0		26.4кг
2		Сталь рифленая δ=5мм			
		ГОСТ 8568-77, кг	102.5		
		10А-I ГОСТ 5781-82*, п.м.	12.0		11.0кг
		Материалы			
		Бетон класса В7.5, м³	3.4		
		Бутобетон, м³	84.5		

1. Фундаменты разработаны для строительства в обычных геологических условиях.
2. Расчетное сопротивление грунтов основания согласно СНиП 2.02.01-83 принято 0.2 мПа.
3. При возведении монолитных бутобетонных фундаментов обеспечить условия укладки и твердения бетонной смеси при положительной температуре. Способ искусственного подогрева определяется строительной организацией. Укладка бетона на мерзлый грунт не допускается.
4. Материал фундаментов-бутобетон из бута М50 и бетона М50.
5. Отмостку вокруг здания выполнять по узлу 52 серии 2.110-1 вып.1 без установки бортового камня.
6. Фундаменты укладывать на выравненное песчаное основание или уплотненную песчаную подсыпку толщиной 50мм.
7. Размеры в скобках даны для варианта фундаментов с температурой наружного воздуха -40°С.

Инв.№ подл. | Подпись и дата | Взам.инв.№ | 2-4014-21

Привязан	Н.контр.	Данильченко	
	Нач.маст.	Радыгин	
	Зам.нач.м	Земляк	
	Гл.спец.к	Данильченко	
Инв. N	Исполнил	Носкова	
	Проверил	Данильченко	

264-12-317.91 АС

Досуговый клуб-гостиная на 200 посетителей

Стадия	Лист	Листов
РД	18	

Фундаменты. Сечения. Спецификация.

ЦНИИЭП гражданселькстрой

25201-01 21

Альбом I

4 – 4

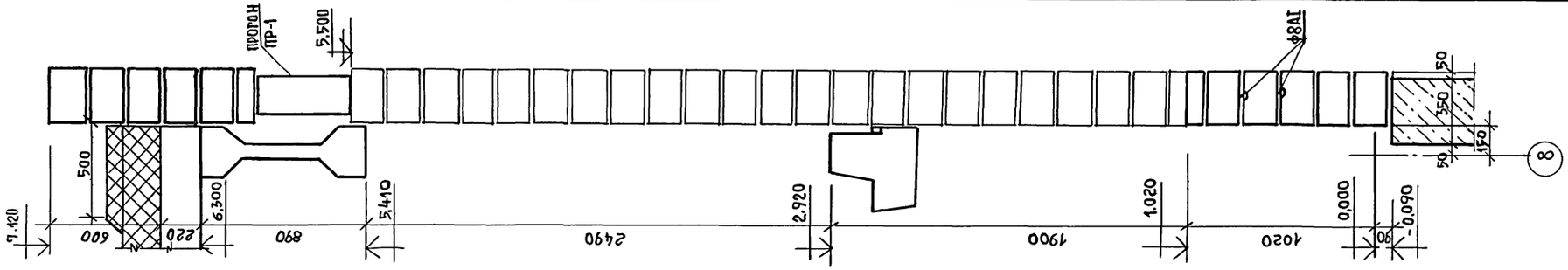

3 – 3

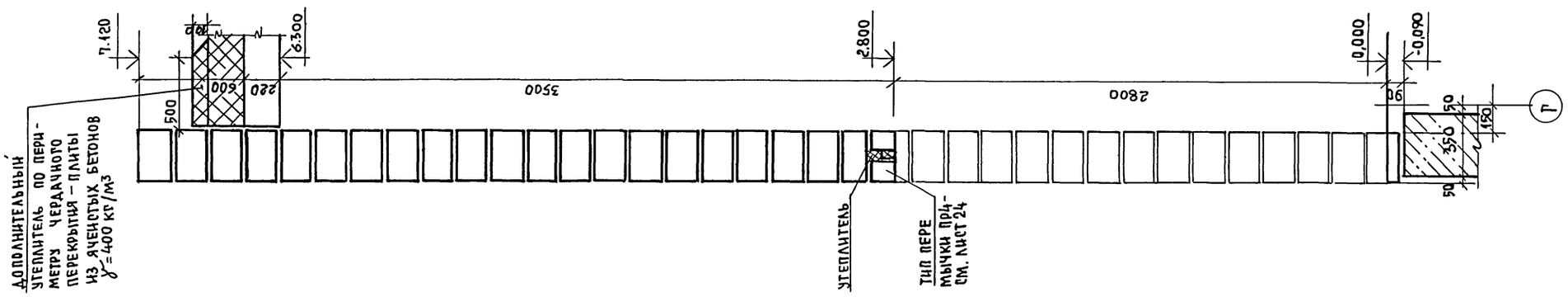

2 – 2

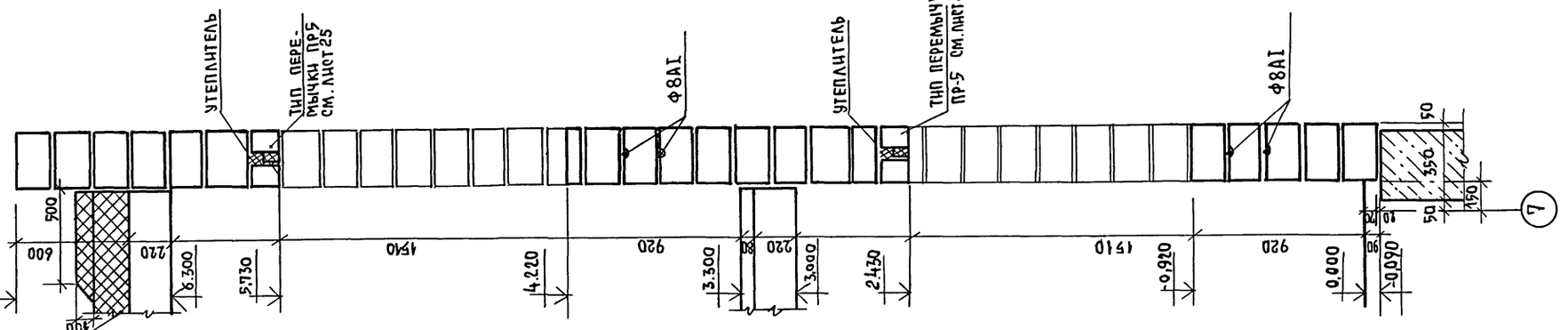

1 – 1

а – а

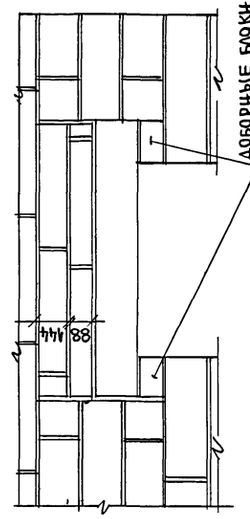

ДАННЫЙ ЛИСТ СМОТРЕТЬ СОВМЕСТНО С ЛИСТОМ АС-24,25.

ИНВ.№ ПОДЛ.	ПОДПИСЬ И ДАТА	ВЗАМ. ИНВ.№
2-4014-22		

ПРИВЯЗАН:		
НИВ.№		

Н.КОНТР.	ДАНИЛЬЧЕНКО	
НАЧ.М.	РАДЫГИН	
ЗАМ.Н.М.	ЗЕМЛЯК	
ТАП	БОРОЗНОВ	
ГА.СПЕЦ.	ДАНИЛЬЧЕНКО	
ИСПОЛН.	КУРОЧКИНА	
ПРОВЕР.	ДАНИЛЬЧЕНКО	

264 - 12 - 317.91 -АС

Досуговый клуб-гостиная на 200 посетителей

СТАДИЯ	ЛИСТ	ЛИСТОВ
РД	19	

Схемы сечений наружных стен

ЦНИИЭП гражданселькстрой

25201-01 22

ИНВ.№ПОДЛ.	ПОДПИСЬ И ДАТА	ВЗАМ.ИНВ.№
2-4014-23		

АЛЬБОМ I

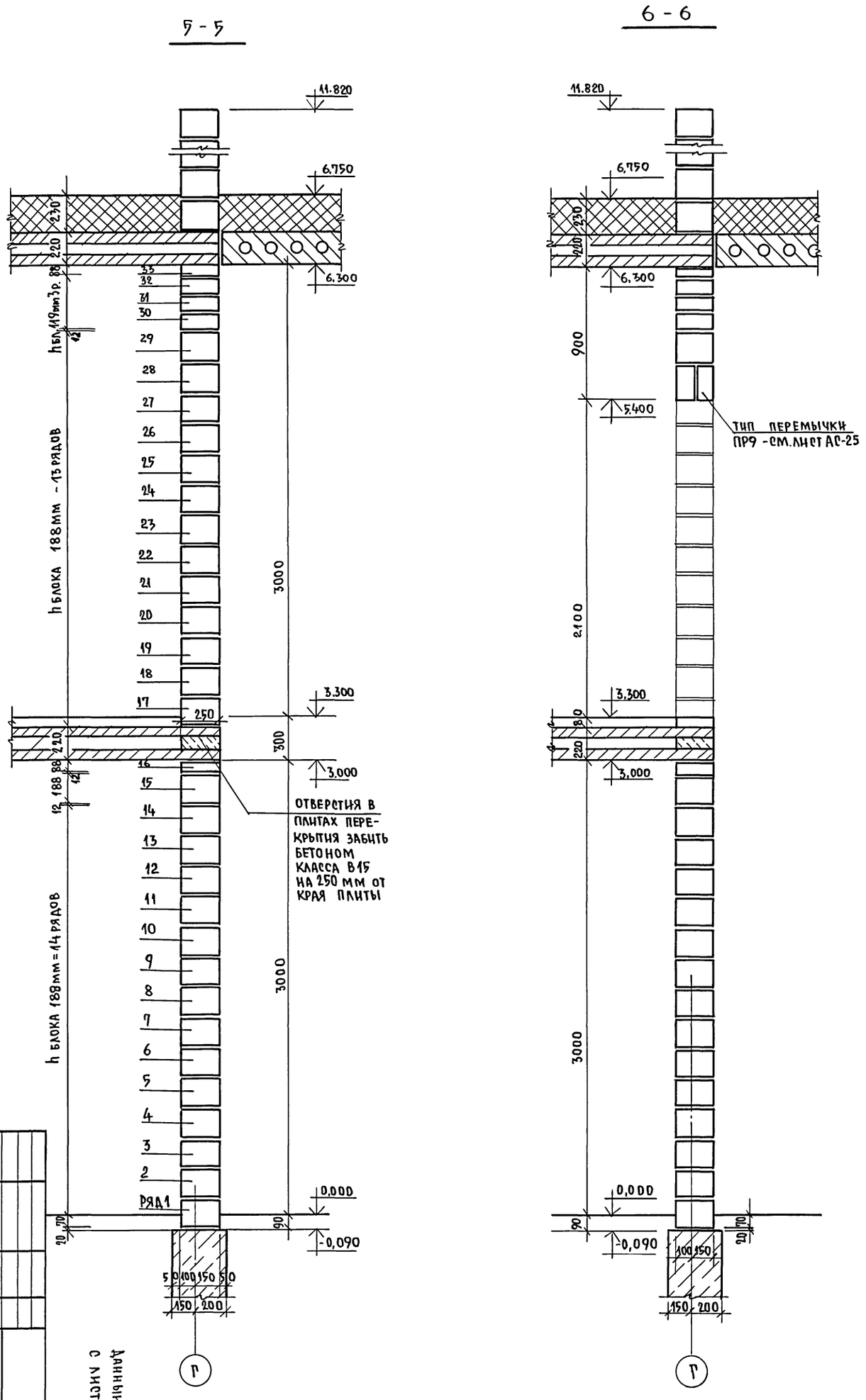

Данный лист смотреть совместно с листом АС-24.

Н.КОНТР	ДАНИЛЬЧЕНКО		
НАЧ.МАСТ	РАДЫГИН		
ЗАМ.Н.М.	ЗЕМЛЯК		
ГАП	БОРОЗНОВ		
ГЛ.СПЕЦ.	ДАНИЛЬЧЕНКО		
ИСПОЛН.	КУРОЧКИНА		
ПРОВЕР	ДАНИЛЬЧЕНКО		

ПРИВЯЗАН:

ИНВ.№

264 - 12 - 317.91 -АС

ДОСУГОВЫЙ КЛУБ-ГОСТИНАЯ НА 200 ПОСЕТИТЕЛЕЙ

СХЕМЫ СЕЧЕНИЙ ВНУТРЕННИХ СТЕН.

СТАДИЯ	ЛИСТ	ЛИСТОВ
РД	20	

ЦНИИЭП ГРАЖДАНСЕЛЬСТРОЙ

25201-01 23

Альбом I

1 этаж

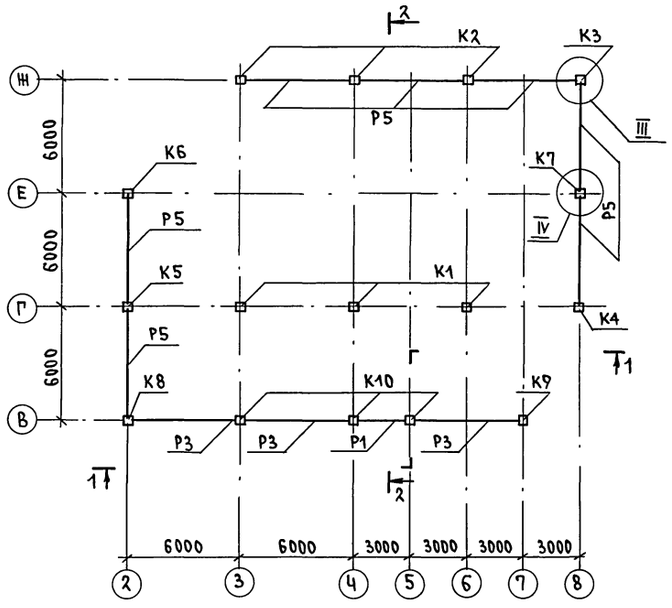

1 – 1

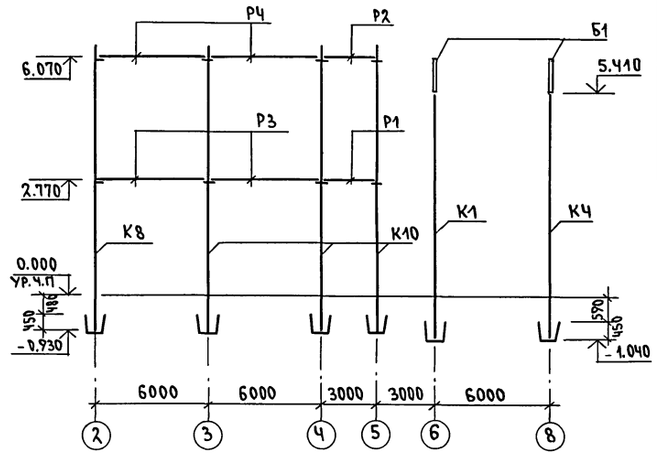

2 этаж

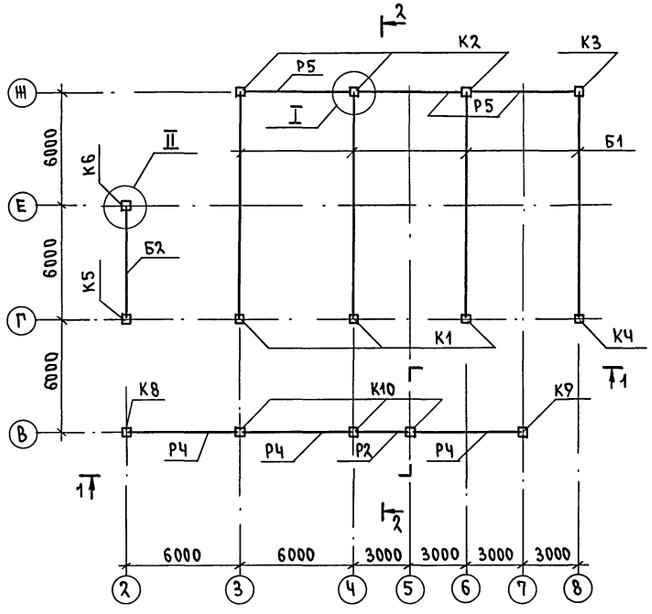

2 – 2

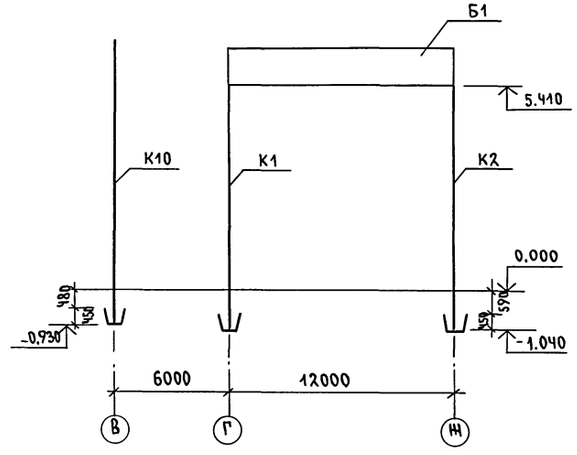

Марка, поз.	Обозначение	Наименование	Кол. шт	Масса ед.кг	Примечание
		Железобетонные элементы			
		Колонны			
К1	лист АС-45	Колонна К1	3	1451	
К2		Колонна К2	3	1451	
К3		Колонна К3	1	1451	
К4		Колонна К4	1	1451	
К5	лист АС-46	Колонна К5	1	1676	
К6		Колонна К6	1	1676	
К7		Колонна К7	1	967	
К8	лист АС-47	Колонна К8	1	1710	
К9		Колонна К9	1	1710	
К10	1.020-1/83.2-1	2КД 3.33-1.2	3	1744	
		Ригели			
Р1	1.020-1/83.3-1	РДП 4.27-60	1	1180	
Р2		РДП 4.27-40	1	1180	
Р3		РДП 4.57-50АтV	3	2600	
Р4		РДП 4.57-40АтV	3	2600	
Р5		РОП 4.57-40	10	2070	
		Балки			
Б1	1.462.1-1/88 в.1	1БСП 12-4АтV	4	4500	
Б2	1.462.1-10/89 в.1.	1БСТ6-4АIVт	1	1200	
		Элементы металлические			
А4	200 150	ф8АI ГОСТ 5781-82* ℓ=550мм	198	0.217	

1. На разрезах даны отметки низа ригелей.
2. Данный лист см. совместно с л. АС-31, АС-32.

Привязан	Н.контр.	Данильченко		264-12-317.91 -АС	
	Нач.маст.	Радыгин		Досуговый клуб-гостиная на 200 посетителей	Стадия: РД; Лист: 21; Листов:
	Зам.нач.м	Земляк			
	Гл.спец.	Данильченко		Схемы расположения колонн и ригелей каркаса	ЦНИИЭП гражданселькстрой
	Исполн.	Курочкина			
Инв.№	Провер.	Данильченко			

Инв.№ подл. 2-4014-24 | Подпись и дата | Взам.инв.№

25201-01 24

Альбом I

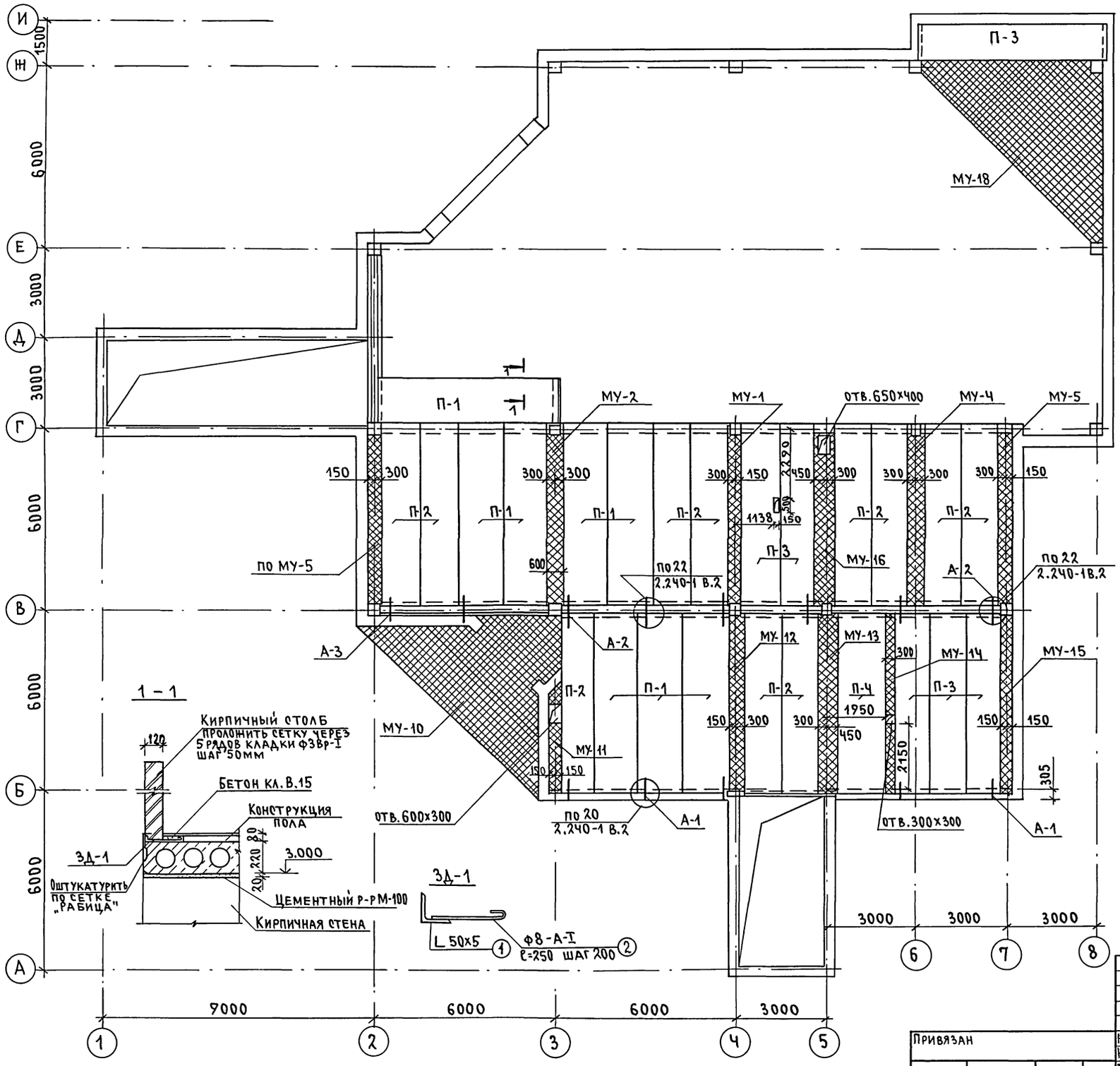

Марка, поз.	Обозначение	Наименование	Кол. шт	Масса ед.кг	Приме-чание
		Элементы железобетонные			
П-1	1.141-1 в. 64	ПК 60.15-4АIVТ*	8	2800	
П-2	1.141-1 в. 64	ПК 60.12-4АIVТ*	11	2100	
П-3	1.141-1 в. 64	ПК 63.12-8АIVТ*	6	2200	
П-4	1.141-1 в. 64	ПК 60.15-8АIVТ*	1	2800	
		Монолитные участки			
МУ-1	лист АС-37	МУ-1	1		
МУ-2	лист АС-37	МУ-2	1		
МУ-4	лист АС-37	МУ-4	1		
МУ-5	лист АС-37	МУ-5	2		
МУ-10	лист АС-40	МУ-10	1		
МУ-11	лист АС-37	МУ-11	1		
МУ-12	лист АС-37	МУ-12	1		
МУ-13	лист АС-37	МУ-13	1		
МУ-14	лист АС-37	МУ-14	1		
МУ-15	лист АС-37	МУ-15	1		
МУ-16	лист АС-37	МУ-16	1		
МУ-18	лист АС-41	МУ-18	1		
		Металлические элементы			
		Анкера			
А-1	2.240-1 в.2	10АII ГОСТ5781-82*; ℓ=900	5	0.555	
А-2	2.240-1 в.2	10АII ГОСТ5781-82*; ℓ=1000	6	0.617	
А-3	2.240-1 в.2	10АII ГОСТ5781-82*; ℓ=1150	2	0.710	
		Закладная деталь 3Д-1	1	27,429	
1		L 50х5 ГОСТ 8509-86; ℓ=7250	1	27,33	
2		8АI ГОСТ 5781-82*; ℓ=250	29	0.099	

Отверстия в панелях перекрытия размерами 150х150; 150х200; 150х250 пробить по месту не нарушая целостности ребер.

Согласовано:
Нач. группы ОВ Мешкова

Инв.№ подл. | Подпись и дата | Взам. инв.№ | 2-4014-25

Привязан

Инв.№

Н.контр.	Данильченко	
Нач.маст.	Радыгин	
Зам.нач.м	Земляк	
Гл.спец.	Данильченко	
Исполн.	Кетнер	
Провер.	Душкина	

264-12-317.91 -АС

Досуговый клуб-гостиная на 200 посетителей

Стадия	Лист	Листов
РД	22	

Схема расположения элементов плит перекрытия над 1 этажом

ЦНИИЭП гражданселькстрой

25201-01 25

Альбом I

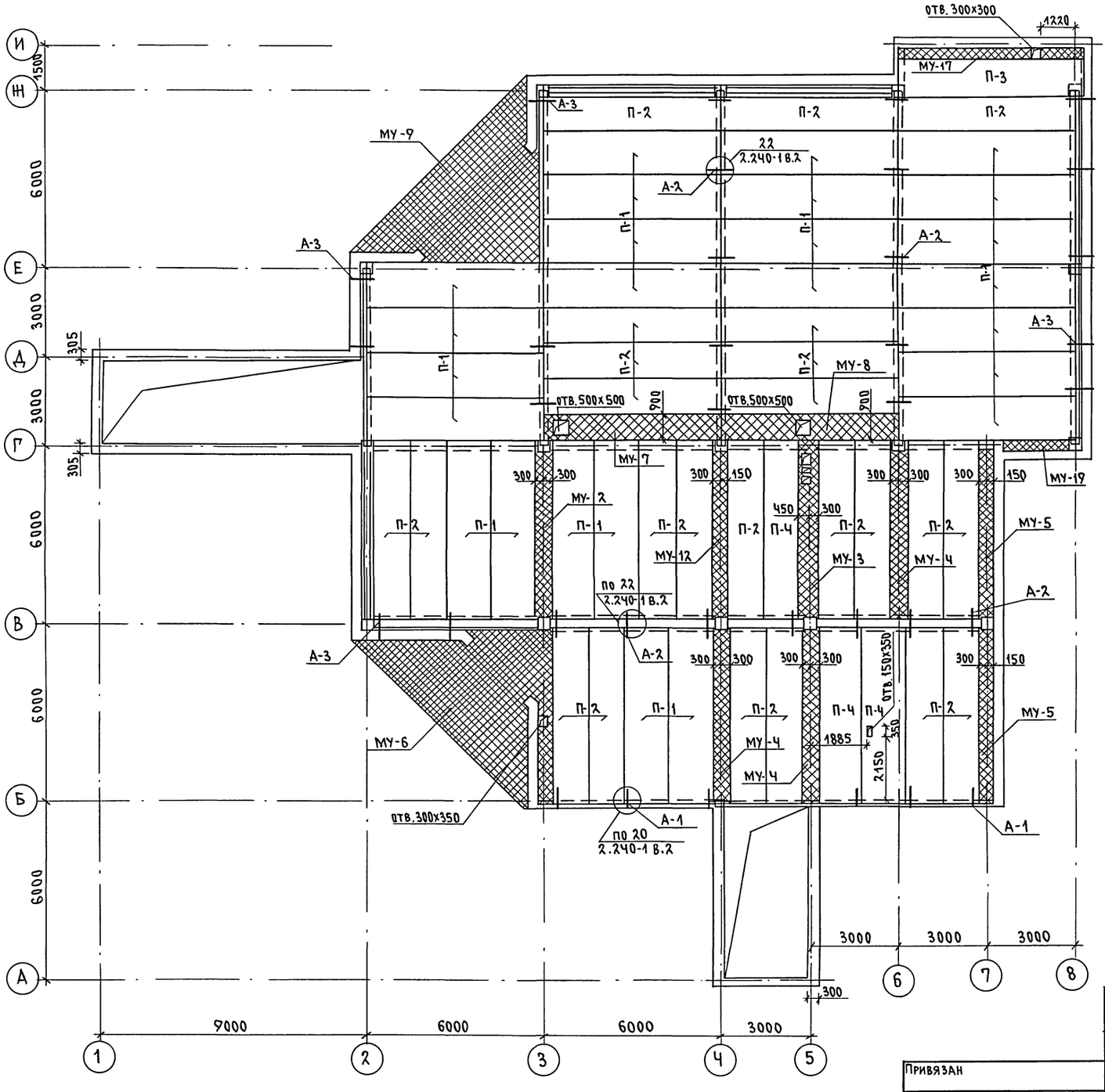

Марка поз.	Обозначение	Наименование	Кол. шт.	Масса ед. кг	Приме-чание
		Элементы железобетонные			
П-1	1.141-1 в.64	ПК 60.15-4АIVТ*	25	2800	
П-2	1.141-1 в.64	ПК 60.12-4АIVТ*	24	2100	
П-3	1.141-1 в.64	ПК 63.12-8АIVТ*	1	2200	
П-4	1.141-1 в.64	ПК 60.15-8АIVТ*	3	2800	
		Монолитные участки			
МУ-2	лист АС-39	МУ-2	1		
МУ-3	лист АС-39	МУ-3	1		
МУ-4	лист АС-39	МУ-4	3		
МУ-5	лист АС-39	МУ-5	2		
МУ-6	лист АС-40	МУ-6	1		
МУ-7	лист АС-39	МУ-7	1		
МУ-8	лист АС-39	МУ-8	1		
МУ-9	лист АС-41	МУ-9	1		
МУ-12	лист АС-39	МУ-12	1		
МУ-17	лист АС-39	МУ-17	1		
МУ-19	лист АС-39	МУ-19	1		
		Элементы металлические			
		Анкера			
А-1	2.240-1 в.2	10АII ГОСТ 5781-82*; ℓ=900	6	0.555	
А-2	2.240-1 в.2	10АII ГОСТ 5781-82*; ℓ=1000	38	0.617	
А-3	2.240-1 в.2	10АII ГОСТ 5781-82*; ℓ=1150	10	0.710	

Отверстия в панелях перекрытиях размерами 150х150; 150х200; 150х250 пробить по месту, не нарушая целостности ребер.

Согласовано: Мешкова

Инв.№ подл. | Подпись и дата | Взам. инв.№ | Нач. группы ОВ

2-4014-26

Привязан

Инв.№

Н.контр.	Данильченко	
Нач.маст.	Радыгин	
Зам.нач.м	Земляк	
Гл.спец.	Данильченко	
Исполн.	Кетнер	
Провер.	Душкина	

264-12-317.91 -АС

Досуговый клуб-гостиная на 200 посетителей

Стадия	Лист	Листов
РД	23	

Схема расположения элементов чердачного перекрытия.

ЦНИИЭП граждансельстрой

25201-01 26

Альбом I

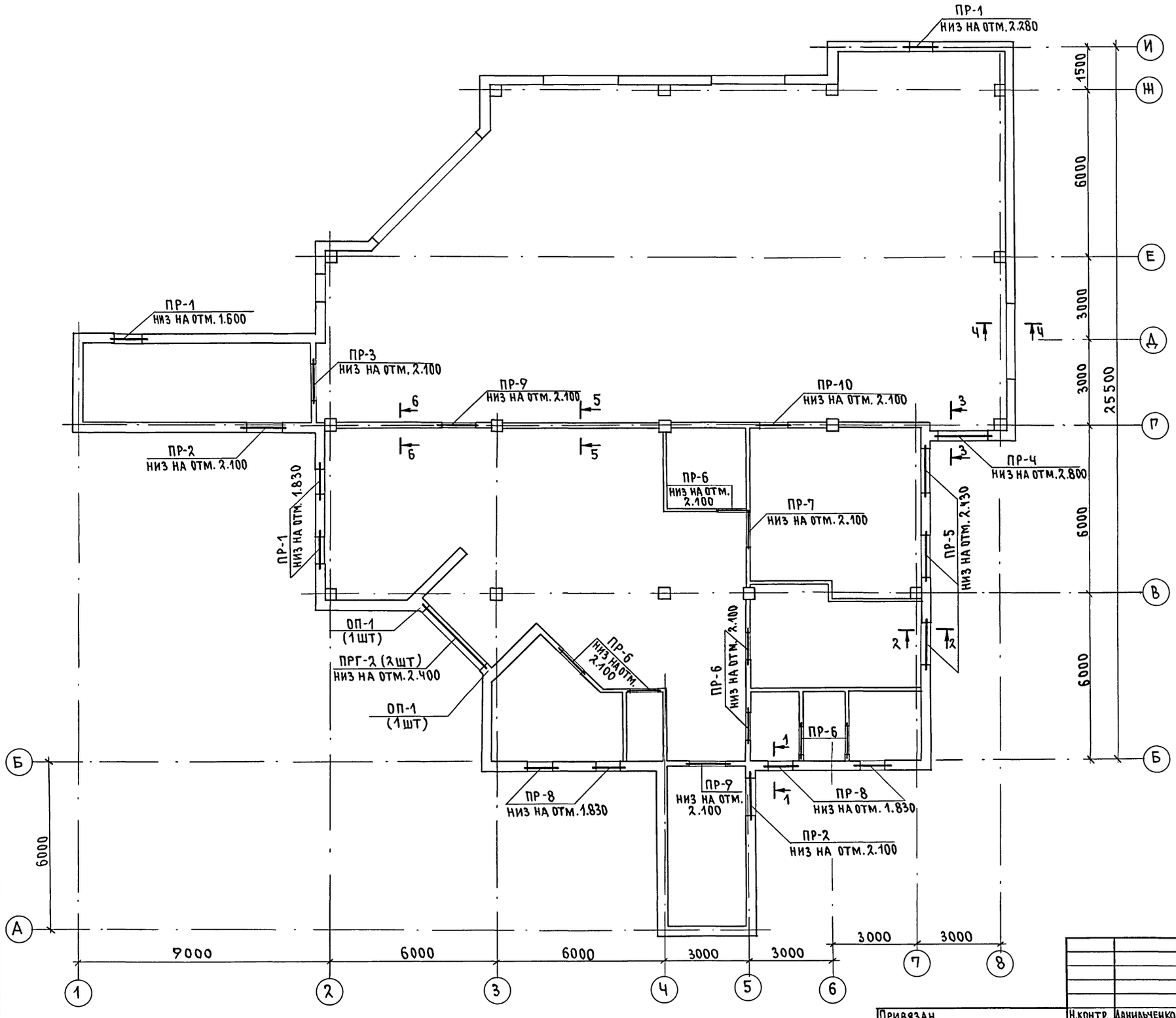

Сечения 1-1 ÷ 4-4 см. лист АС-19;
5-5, 6-6 см. лист АС-20.

Привязан			
Инв.№			
Н.контр.	Данильченко		
Нач.маст.	Радыгин		
Зам.нач.	Земляк		
Гл.спец.	Данильченко		
Исполн.	Кетнер		
Проверил	Данильченко		

264 - 12 - 317.91 АС

Досуговый клуб-гостиная на 200 посетителей

Стадия	Лист	Листов
РД	24	

Схема расположения перемычек над проемами 1 этажа.

ЦНИИЭП гражданселькстрой

25201-01 27

Инв.№ подл. | 2-4014-27 | Подпись и дата | Взам.инв.№

Альбом I

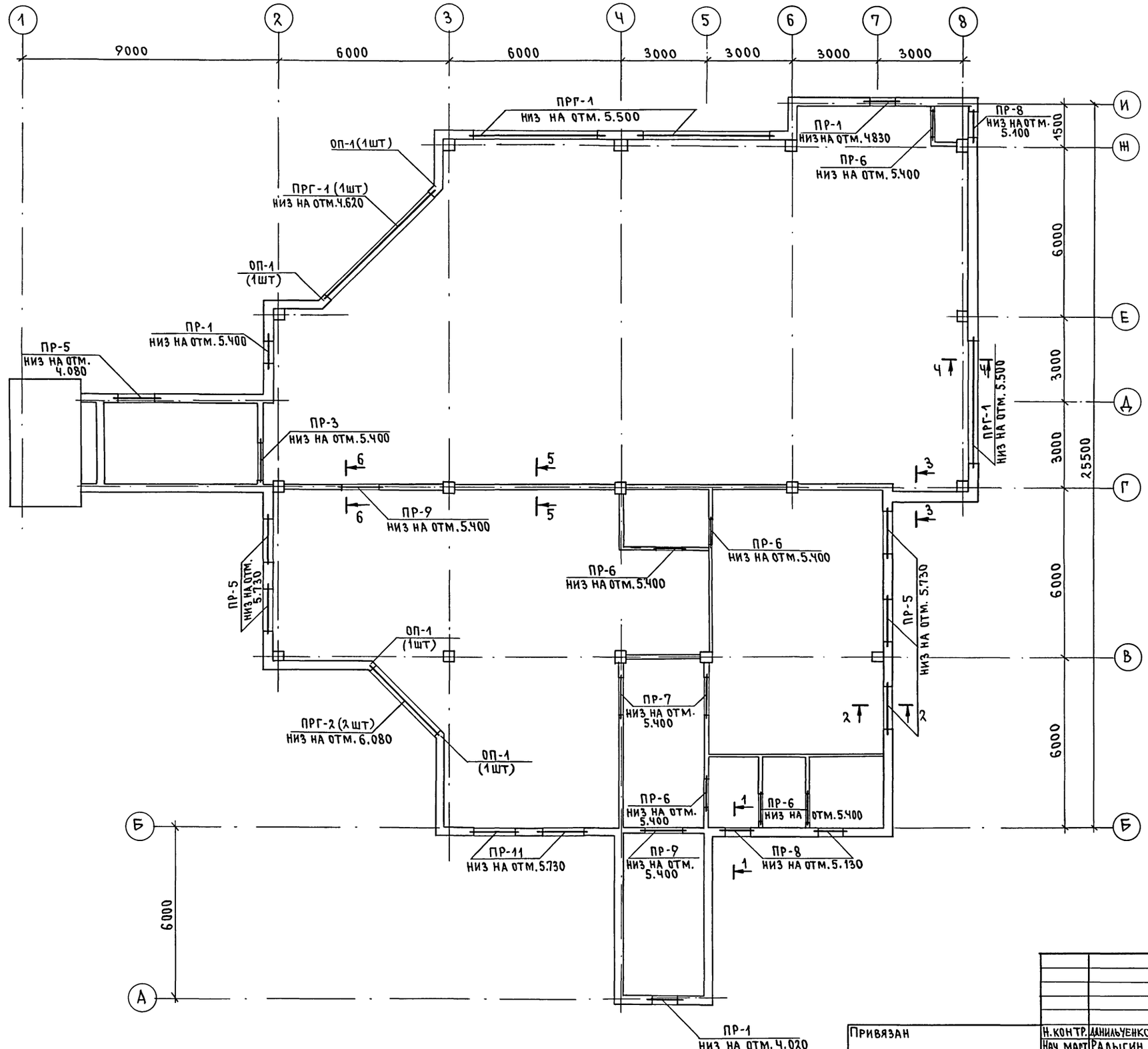

сечения 1-1 ÷ 4-4 см. лист АС-19
5-5, 6-6 см. лист АС-20

Привязан		Н. контр.	Данильченко
		Нач. маст.	Радыгин
		Зам. нач. м	Земляк
		Гл. спец.	Данильченко
Инв. №		Исполн.	Кетнер
		Провер.	Данильченко

264-12-317.91 -АС

Досуговый клуб-гостиная на 200 посетителей

Стадия	Лист	Листов
РД	25	

Схема расположения перемычек над проемами 2 этажа

ЦНИИЭП гражданселькстрой

25201-01 28

Инв. № подл.	Подпись и дата	Взам. инв. №
2-4014-28		

Ведомость перемычек
для толщины наружной стены 355 мм

тип	схема сечения
ПР-1 ПР-2 ПР-4 ПР-5	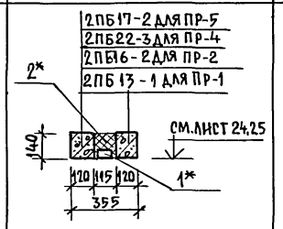
ПР-3	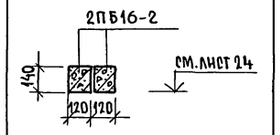
ПР-11	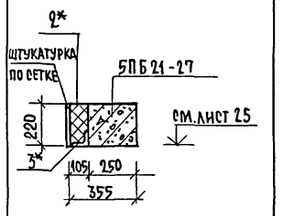
ПР-8	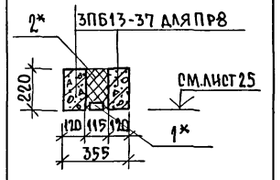
ПР-9 ПР-10	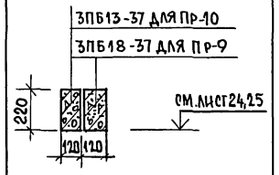

Ведомость перемычек
для толщины наружной стены δ=300 мм

тип	схема сечения
ПР-1 ПР-2 ПР-4 ПР-5	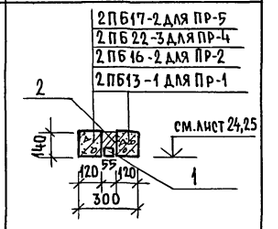
ПР-8	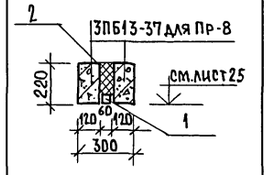
ПР-11	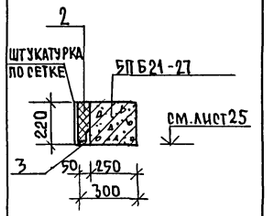
ПР-6 ПР-7	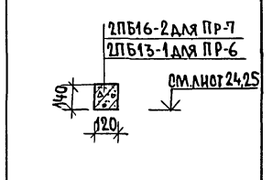

Спецификация перемычек

марка, поз.	обозначение	наименование	кол. на этаж 1 эт.	2 эт.	всего	масса ед. кг	примеч.
		Элементы железобетонные					
ПР1	1.038.1-1 вып.1	2ПБ13-1	8	6	14	54,0	
ПР2	1.038.1-1 вып.1	2ПБ16-2	2	2	4	65,0	
ПР3	1.038.1-1 вып.1	2ПБ16-2	2	—	2	65,0	
ПР4	1.038.1-1 вып.1	2ПБ22-3	2	—	2	92,0	
ПР5	1.038.1-1 вып.1	2ПБ17-2	6	11	17	71,0	
ПР6	1.038.1-1 вып.1	2ПБ13-1	7	6	13	54,0	
ПР7	1.038.1-1 вып.1	2ПБ16-2	1	2	3	65,0	
ПР8	1.038.1-1 вып.1	3ПБ13-37	8	6	14	85,0	
ПР9	1.038.1-1 вып.1	3ПБ18-37	2	2	4	119,0	
ПР10	1.038.1-1 вып.1	3ПБ13-37	2	—	2	85,0	
ПР11	1.038.1-1 вып.1	5ПБ21-27	—	2	2	235,0	
ПРР1	1.225-2-11	ПРГ60.2.5-4Т	—	4	4	1500	
ПРР2	1.225-2-11	ПРГ36.1.4-4Т	2	1	3	430	
ОП1	1.225-2-11	ОП5.2-Т	2	4	6	50,0	
		Детали					
1	ГОСТ 24454-80	Брусок 55×50(h), п.м.			78,0		
3	ГОСТ 8509-86*	∠50×5 ℓ=2100			2	6,9	
		Материалы					
2	ТУ 21-31-64-88	Маты минераловатные γ=125 кг/м³			0,4		м³
	Для стен толщиной	355 мм (вариант)					
		Исключить!					
		Детали					
3	ГОСТ 8509-86*	∠50×5 ℓ=2100			2	6,9	
1	ГОСТ 24454-80	Брусок 55×50(h), п.м.			78,0		
		Материалы					
2.	ТУ 21-31-64-88	Маты минераловатные γ=125 кг/м³			0,4		м³
		Добавить					
		Детали:					
3*	ГОСТ 8509-86*	∠100×7 ℓ=2100			2	22,7	
1*	ГОСТ 24454-80	Брусок 110×50(h), п.м.			78,0		
		Материалы					
2*	ТУ 21-31-64-88	Маты минераловатные γ=125 кг/м³			0,8		м³

Альбом I

Взам. инв. № | Подпись и дата | Инв. № подл. 2-4014-29

Привязан

Инв. №

Н. контр.	Данильченко	
Нач. м.	Радытин	
Зам. н. м.	Земляк	
Рук. спец.	Данильченко	
Инженер	Душкина	
Исполн.	Кетнер	
Проверил	Шишкина	

264-12-317.91 -АС

Досуговый клуб-гостиная на 200 посетителей

стадия	лист	листов
РД	26	

Ведомость перемычек. Спецификация перемычек.

ЦНИИЭП граждансельстрой

Альбом I

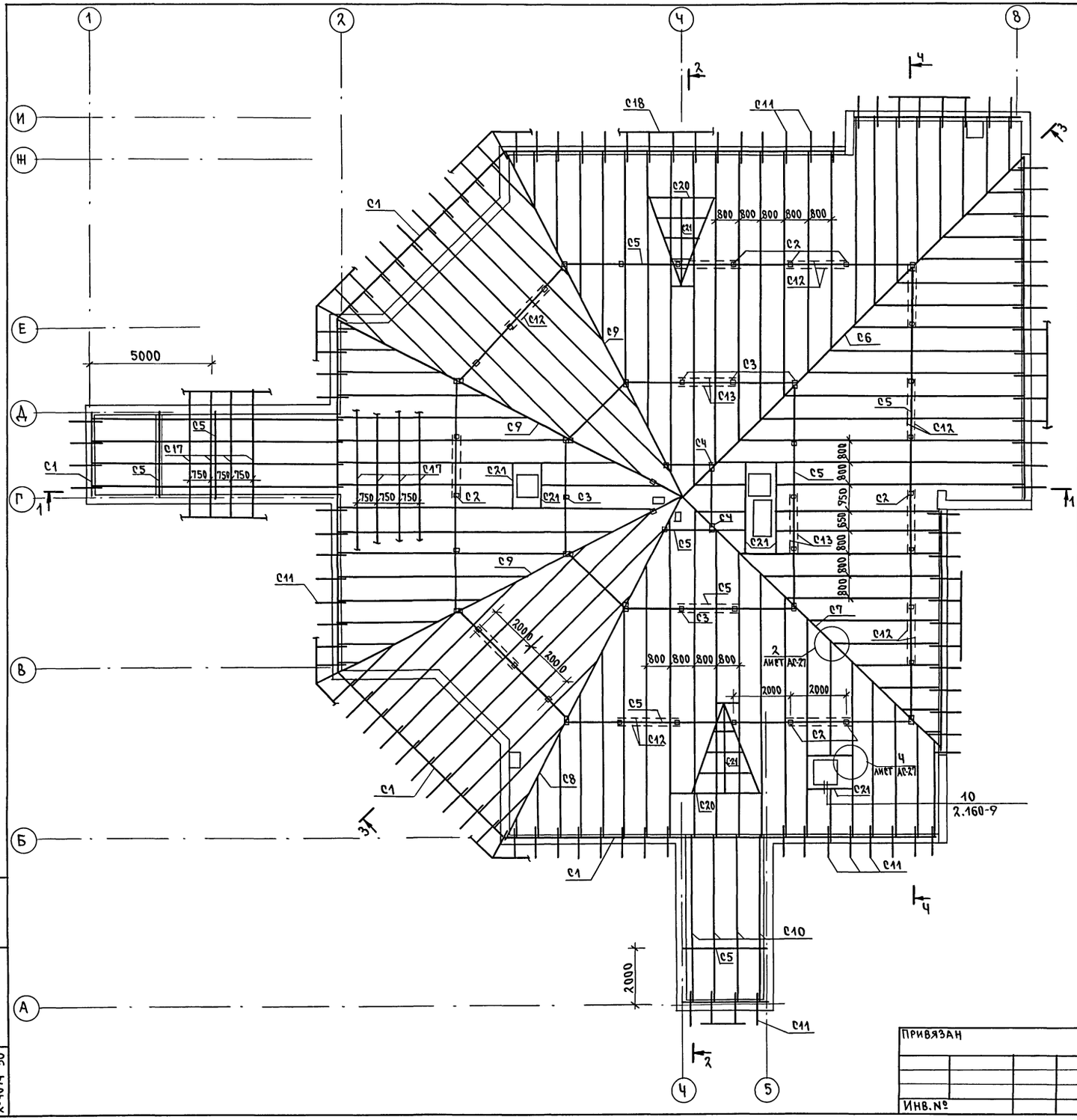

Марка, позиц.	Обозначение	Наименование	Кол.	Объем ед. м³	Примечание
С1	ГОСТ 24454-80*	Мауэрлат 100×100, м	81		0.81 м³
		Стойки			
С2	ГОСТ 24454-80*	100×100 ℓ=1840	38	0.02	0.7 м³
С3		100×100 ℓ=3130	20	0.03	0.63 м³
С4		100×100 ℓ=4180	8	0.04	0.34 м³
		Прогон			
С5		100×100, м	120		1.2 м³
		Диагональные ноги			
С6		2×50×175 ℓ=17200	1	0.3	
С7		2×50×175 ℓ=13000	1	0.23	
С8		2×50×175 ℓ=13420	1	0.23	
С9		2×50×175 ℓ=13620	3	0.24	0.72 м³
		Нарожники			
С10		2×50×175 м	1050		18.4 м³
		Кобылки			
С11		50×100 ℓ=1000	110	0.01	0.72 м³
		Связи			
С12		40×150 ℓ=2800	22	0.02	0.37 м³
С13		40×150 ℓ=3500	6	0.02	0.13 м³
С14		Подкладка 50×100 ℓ=250	70	0.001	0.09 м³
С15		Опорный брусок 50×50, ℓ=350	750	0.001	0.66 м³
С16		Накладка 40×100. ℓ=300	100	0.001	0.12 м³
С17		Обрешетка 50×50, м	1180		3.0 м³
С18		Лобовая доска 22×150, м	105		0.35 м³
С19		Подшивка свесов 13×94, м²	55.0		0.07 м³
С20		Ригель окна 50×80, м	28.5		0.11 м³
С21		Коньковая балка м	6.2		0.05 м³
		50×150			
С22		Опорная балка 50×175, м	13.0		0.11 м³
	264-12-317.91 АС-29	Слуховое окно С0	2		
		Элементы металлические			
	264-12-317.91 АС-30	Анкер А1	40	1.88	

Инв.№ подл. | 2-40Ч-30 | Подпись и дата | Взам. инв.№

Привязан

Инв.№

Н.контр.	Данильченко	
Нач.маст.	Радыгин	
Зам.нач.м	Земляк	
Гл.спец.к.	Данильченко	
Исполн.	Носкова	
Проверил	Данильченко	

264-12-317.91 -АС

Досуговый клуб-гостиная на 200 посетителей

Крыша. План стропил. Спецификация

Стадия	Лист	Листов
Р.Д.	27	

ЦНИИЭП гражданселькстрой

25201-01 30

Альбом I

1-1

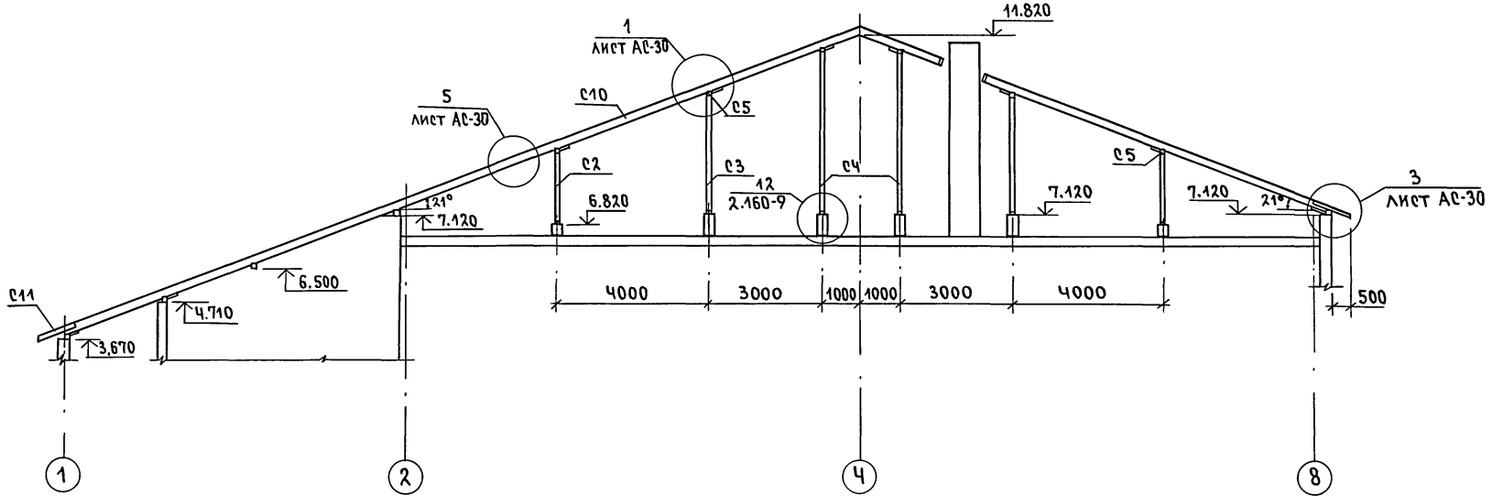

2-2

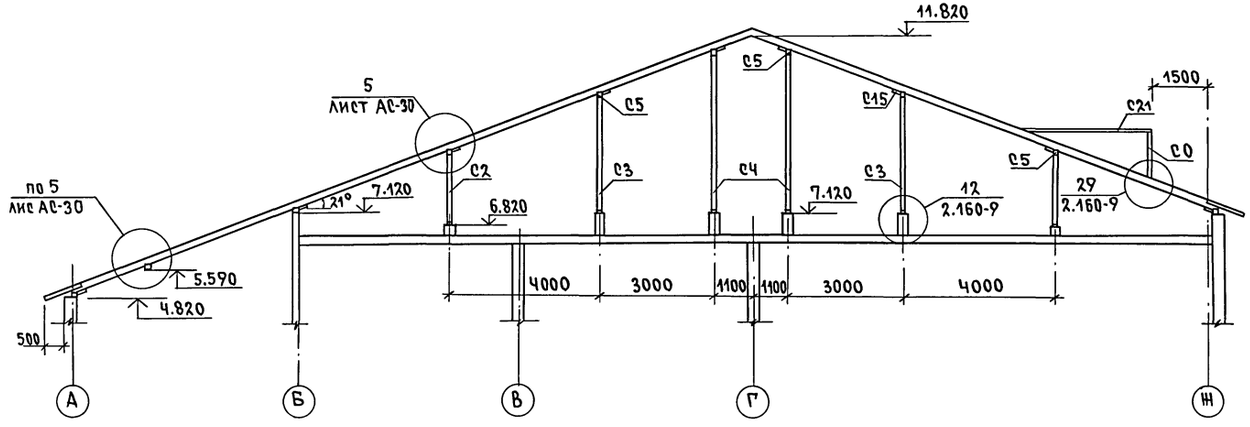

Привязан		Н.контр.	Данильченко	264-12-317.91 -АС	
		Нач.маст.	Радыгин	Досуговый клуб-гостиная на 200 посетителей	Стадия: РД; Лист: 28; Листов:
		Зам.нач.	Земляк	Крыша. Разрезы 1-1; 2-2.	ЦНИИЭП гражданселькстрой
		Гл.спец.к	Данильченко		
Инв.№		Исполн.	Носкова		
		Проверил	Данильченко		

Инв.№ подл. | Подпись и дата | Взам.инв.№ | 2-4014-31

25201-01 31

Альбом I

3-3

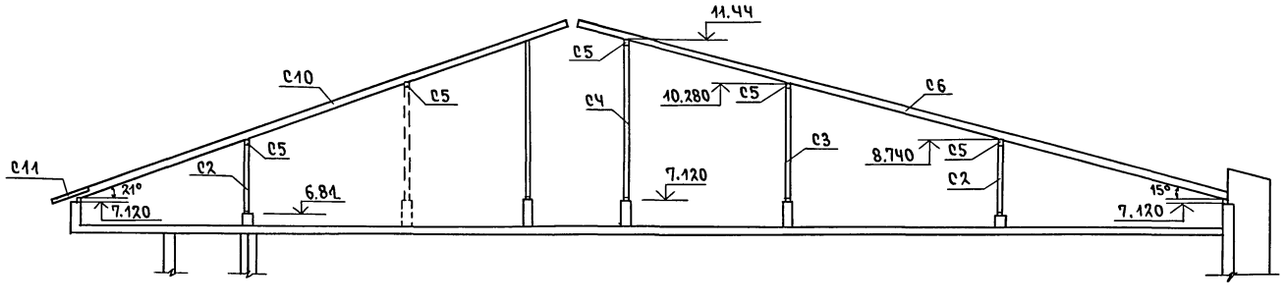

Ч-Ч

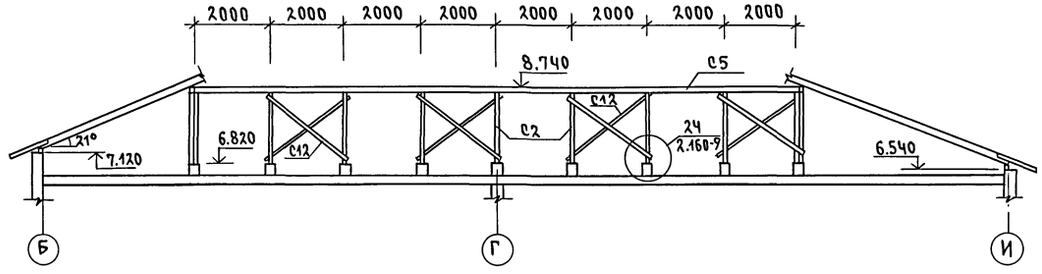

Слуховое окно СО

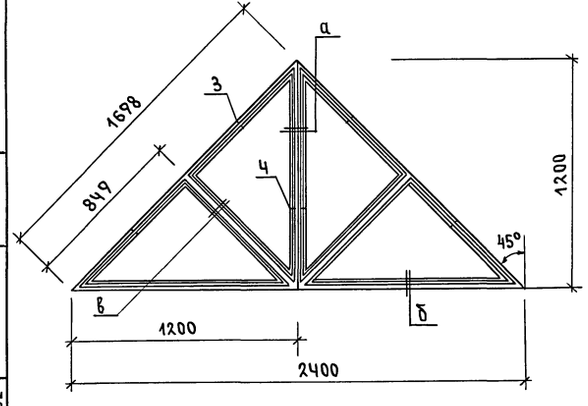

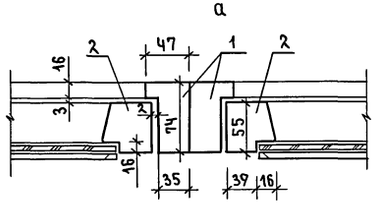

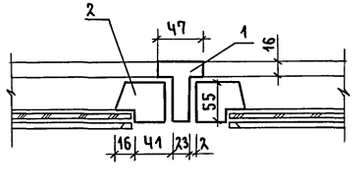

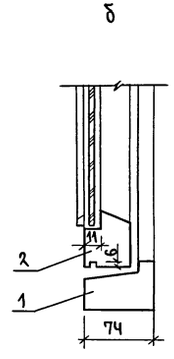

Спецификация слухового окна СО

Марка, позиц.	Обозначение	Наименование	Кол.	Объем м³	Примечание
		Деревянные детали			
1	ГОСТ 24454-80	Брус 74×47 , п.м.	9.9	0.034	
2	—"—	Брус 55×55 , п.м.	11.6	0.035	
		Стекло ГОСТ 111-78* м²	1.44		
3	ГОСТ 5088-78*	Петли накладные	4		
4	ГОСТ 5090-86	Завертка оконная врезная	2		

Инв.№ подл. | Подпись и дата | Взам. инв.№ | 2-4014-32

Привязан

Инв.№

Н.контр.	Данильченко	
Нач.маст.	Радыгин	
Зам.нач.	Земляк	
Гл.спец.к.	Данильченко	
Исполн.	Носкова	
Проверил	Данильченко	

264-12-317.91 -АС

Досуговый клуб-гостиная на 200 посетителей

Стадия	Лист	Листов
РД	29	

Крыша. Разрезы 3-3, 4-4. Слуховое окно СО.

ЦНИИЭП гражданселькстрой

Альбом I

1

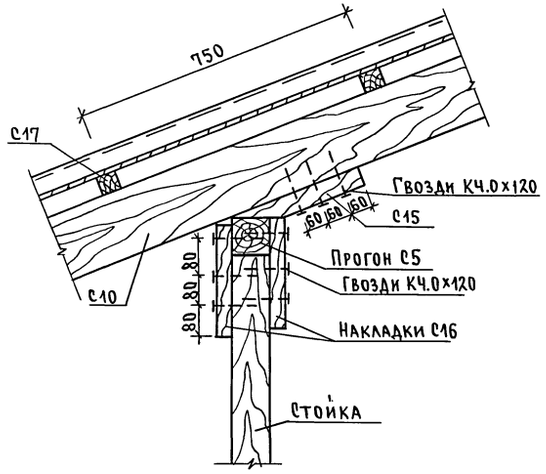

2

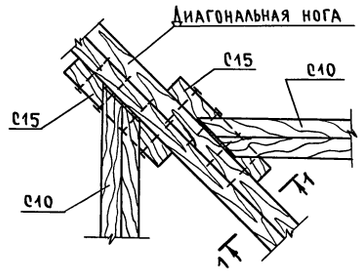

1 - 1

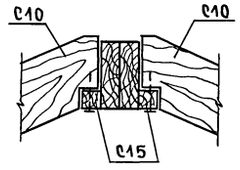

3

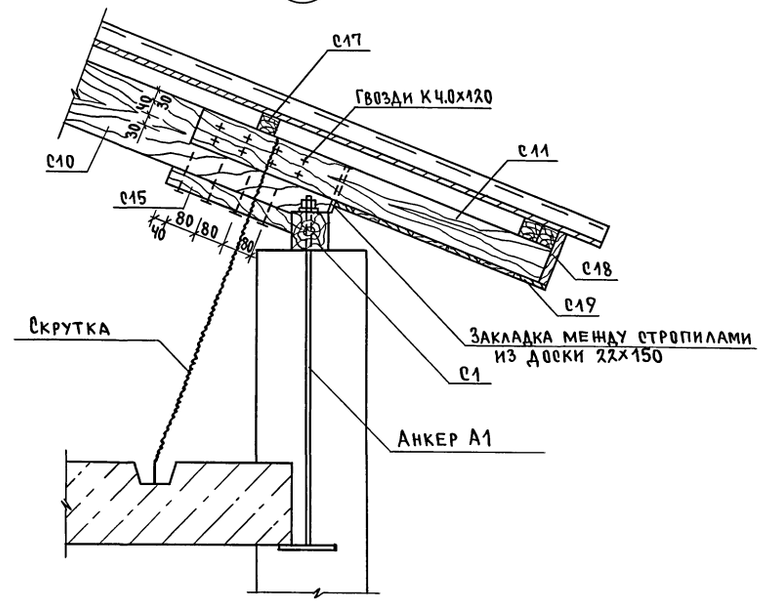

4

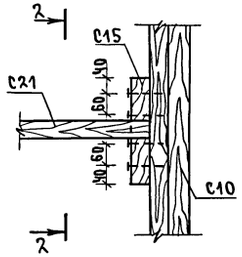

2 - 2

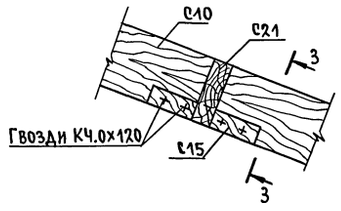

3 - 3

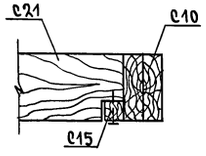

5

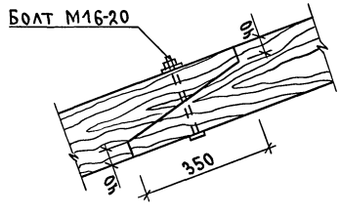

Анкер А1

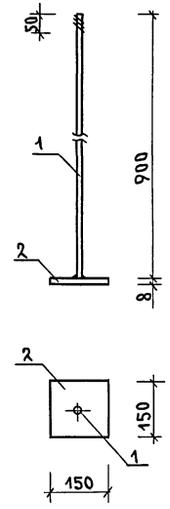

Марка позиц.	Обозначение	Наименование	Кол.	Масса ед.кг	Примечание
		Анкер А1		1.88	
1		10А-I ГОСТ 5781-82* ℓ=900	1	0.56	
2		Полоса 8х150 ГОСТ 103-76* / Ст3ГОСТ 535-88* ℓ=150	1	1.32	

Привязан

Инв.№

Н.контр.	Данильченко	
Нач.маст.	Радыгин	
Зам.нач.	Земляк	
Гл.спец.К.	Данильченко	
Исполн.	Носкова	
Проверил	Данильченко	

264-12-717.91 -АС

Досуговый клуб-гостиная на 200 посетителей

Стадия	Лист	Листов
РД	30	

Крыша. Узлы.

ЦНИИЭП гражданселькстрой

25201-01 33

Инв.№ подл. | 2-4014-33 | Подпись и дата | Взам.инв.№

Альбом I

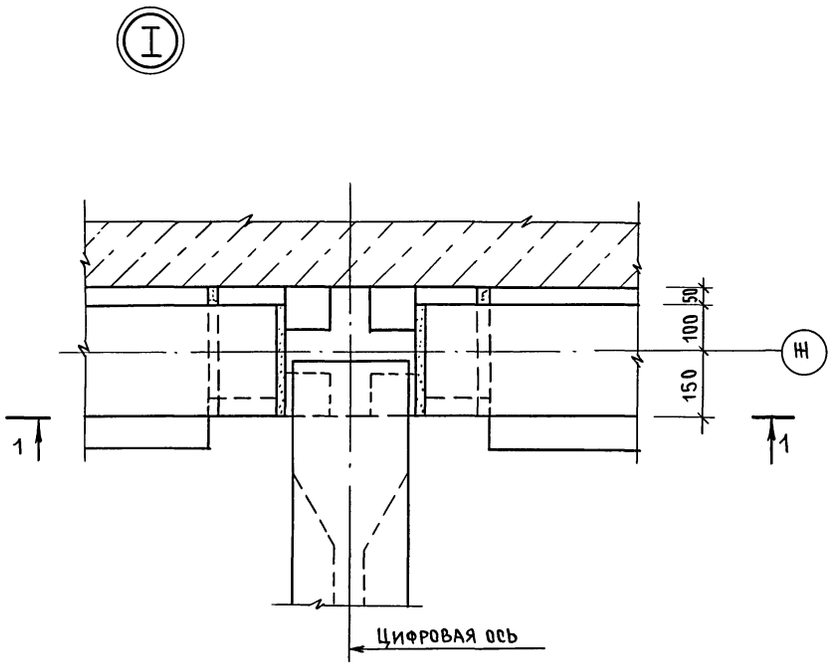

1 – 1

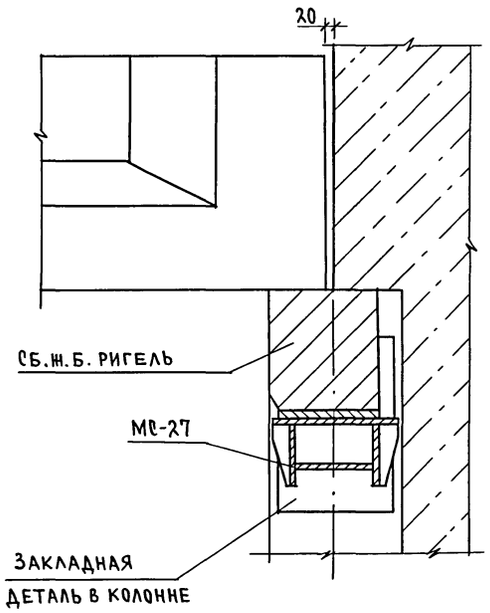

3 – 3

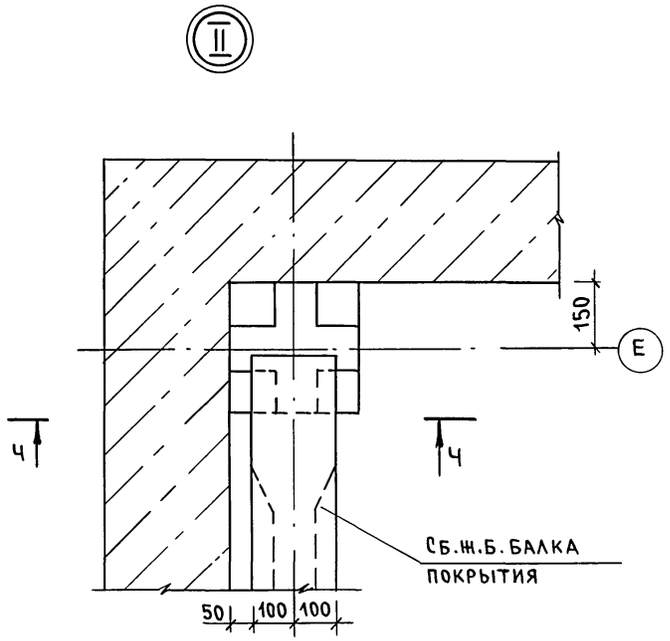

Ч – Ч

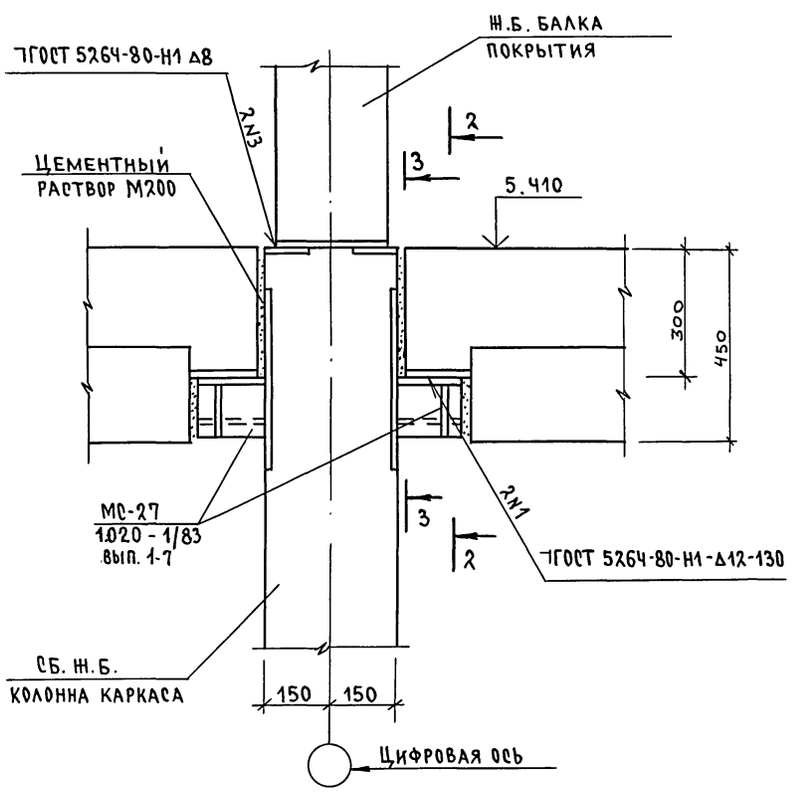

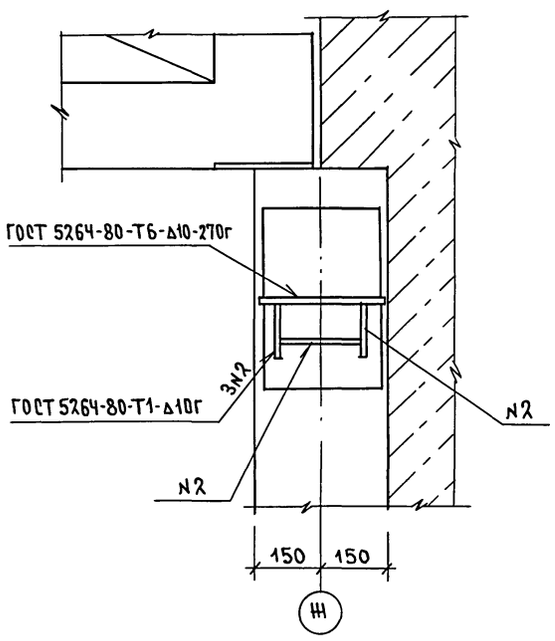

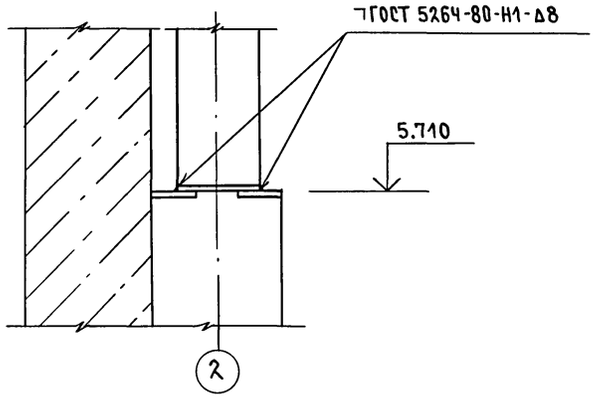

1. Данный лист смотреть совместно с л. АС-21.
2. Соединительный элемент МС-27 приварить к колонне до ее монтажа. Длину шва выполнять по всей длине привариваемого элемента.
3. В узлах плиты перекрытия условно не показаны.

Привязан			
Инв.№			
Н.контр.	Данильченко		
Нач. маст.	Радыгин		
Зам. н.м.	Земляк		
Гл.спец.	Данильченко		
Инж.	Душкина		
Провер.	Данильченко		

264 - 12- 317.91 -АС

Досуговый клуб-гостиная на 200 посетителей

Узлы I, II.

Стадия	Лист	Листов
Р.Д.	31	

ЦНИИЭП граждансельстрой

25201-01 34

Инв.№ подл. | Подпись и дата | Взам. инв.№ | 2-4014-34

Альбом I

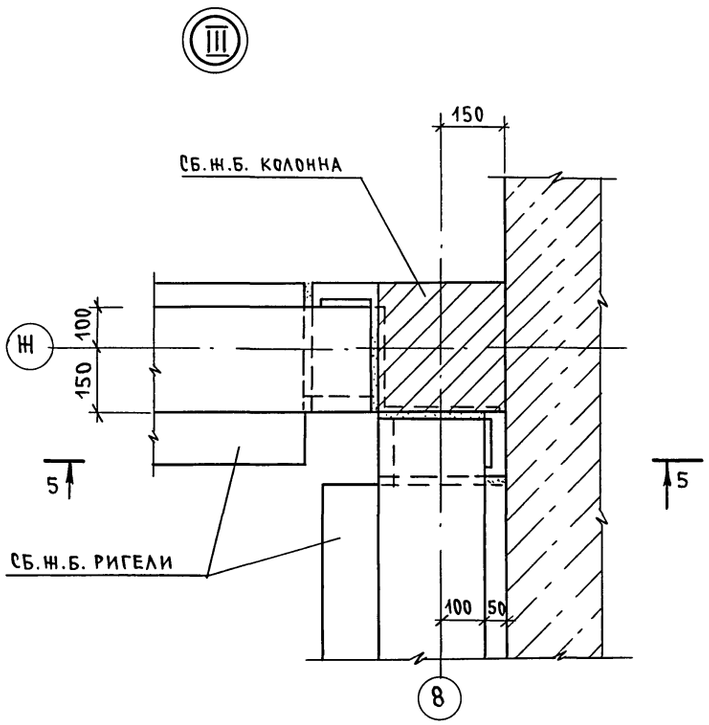

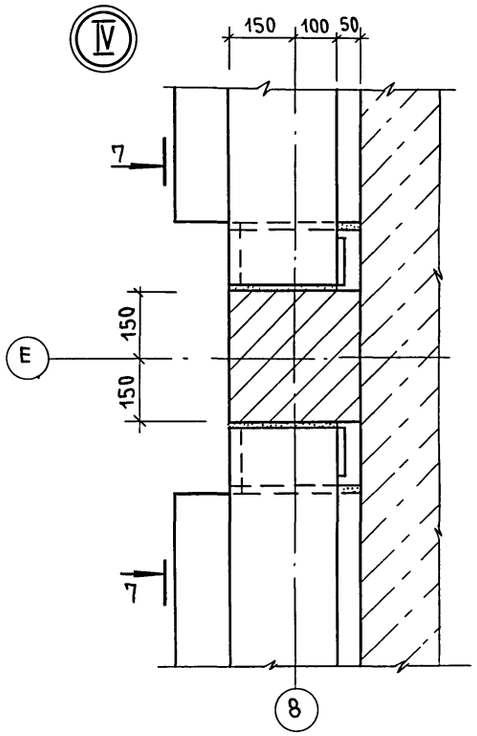

7 - 7

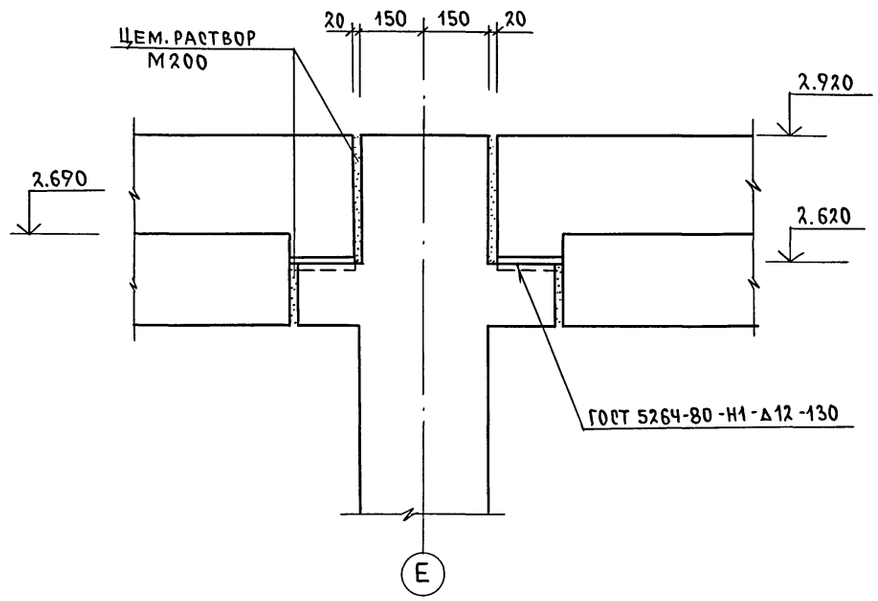

5 - 5

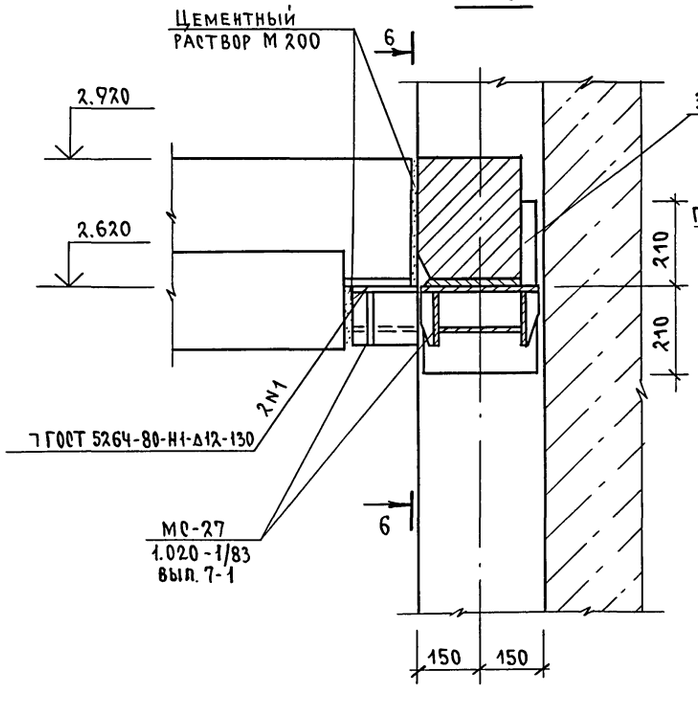

6 - 6

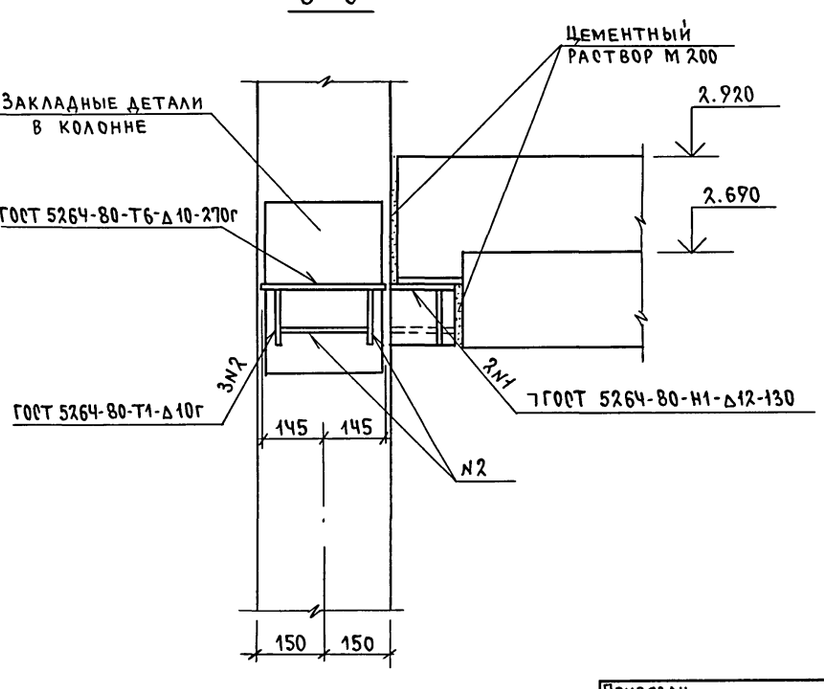

1. Данный лист смотреть совместно с л. АС-21.
2. Соединительный элемент МС-27 приварить к колонне до ее монтажа. Длину шва выполнять по всей длине привариваемого элемента.
3. В узлах плиты перекрытия условно не показаны.

				264-12-347.91 -АС			
Привязан		Н.контр.	Данильченко	Досуговый клуб-гостиная на 200 посетителей	Стадия	Лист	Листов
		Нач.маст.	Радыгин		РД	32	
		Зам.нач.	Земляк				
		Гл.спец.	Данильченко	Узлы III, IV.	ЦНИИЭП гражданскельстрой		
		Инжен.	Душкина				
Инв.№		Провер.	Данильченко				

Инв.№ подл. 2-4014-35 | Подпись и дата | Взам. инв.№

25201-01 35

Альбом I

Крыльцо КР-1

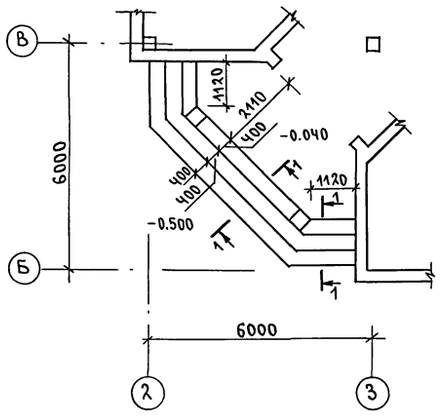

Крыльцо КР-2

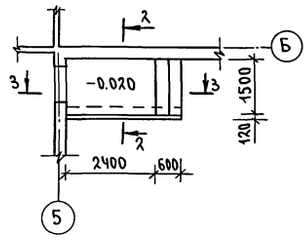

Крыльцо КР-3

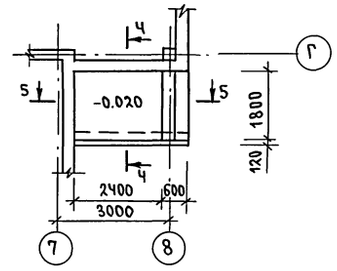

2 - 2

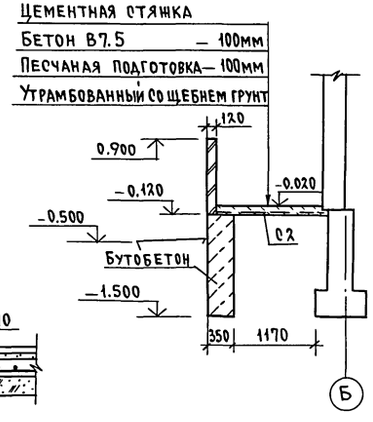

Ч - Ч

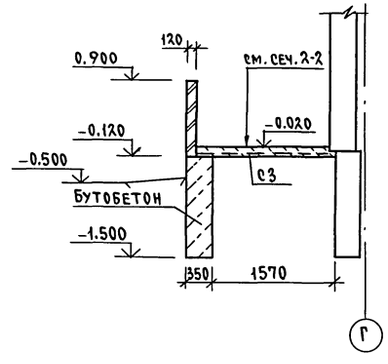

1 - 1

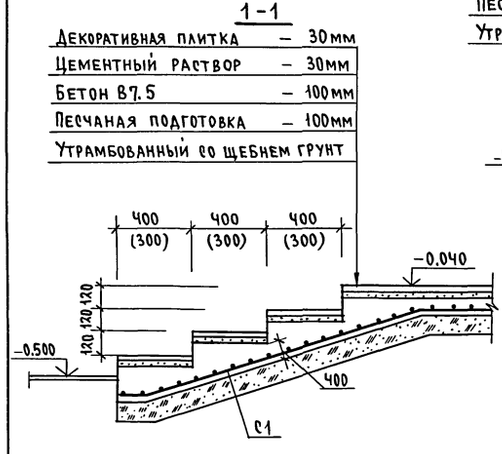

3 - 3

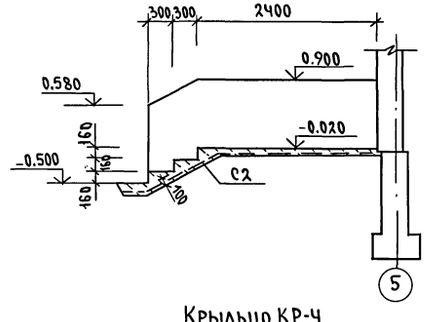

5 - 5 (6 - 6)

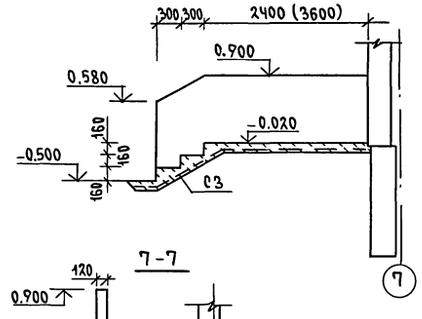

Крыльцо КР-5

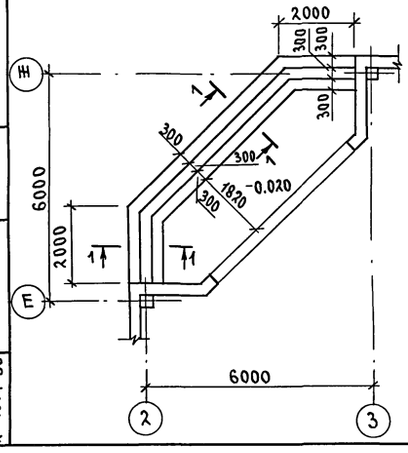

Крыльцо КР-Ч

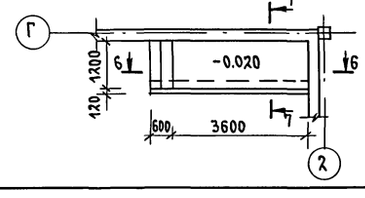

7 - 7

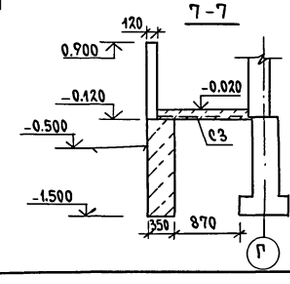

Марка позиц.	Обозначение	Наименование	Кол.	Масса ед.кг	Примечание
		Крыльцо КР-1			
		Бетон В7.5 , м³	3.1		
С1		Сетка 5Вр1-100/5Вр1-100 1280 ГОСТ 8478-81 пм	17	4.22	
		Крыльцо КР-2			
		Бутобетон м³	1.45		
		Бетон В7.5 м³	0.65		
С2		Сетка 5Вр1-100/5Вр1-100 1540 ГОСТ 8478-81 пм	3.7	5.33	
		Крыльцо КР-3			
		Бутобетон м³	1.45		
		Бетон В7.5 м³	0.75		
С3		Сетка 5Вр-100/5Вр-100 1070 ГОСТ 8478-81 пм	7.4	3.6	
		Крыльцо КР-4			
		Бутобетон м³	2.03		
		Бетон В7.5 м³	0.7		
С3		Сетка 5Вр1-100/5Вр1-100 1070 ГОСТ 8478-81 пм	5.6	3.6	
		Крыльцо КР-5			
		Бетон В7.5 м³	2.1		
С1		Сетка 5Вр1-100/5Вр1-100 1280 ГОСТ 8478-81 пм	20.5	4.22	

1. Фундаменты крылец бутобетонные из бута М-50 и бетона М-50
2. Ограждения крылец выполнять из мелких стеновых блоков из ячеистого бетона.

Взам. инв. N | Подпись и дата | Инв. N подл. 2-4014-36

Привязан

Инв. №

Н. контр.	Данильченко	
Нач. маст.	Радыгин	
Зам. нач. м	Земляк	
Гл. спец. к	Данильченко	
Исполн.	Носкова	
Провери	Данильченко	

264 - 12 - 317.91 -АС

Досуговый клуб-гостиная на 200 посетителей

Стадия	Лист	Листов
РД	33	

Крыльца КР-1; КР-2; КР-3; КР-4; КР-5

ЦНИИЭП граждансельстрой

25201-01 36

Альбом I

ВШ-1

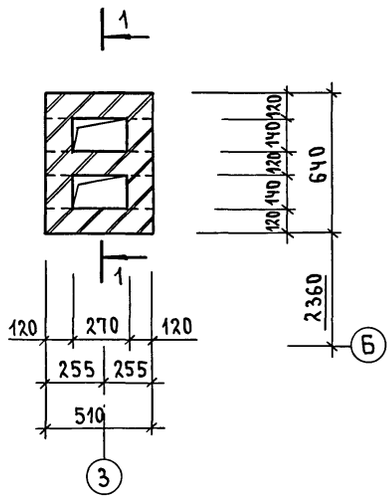

ВШ-6

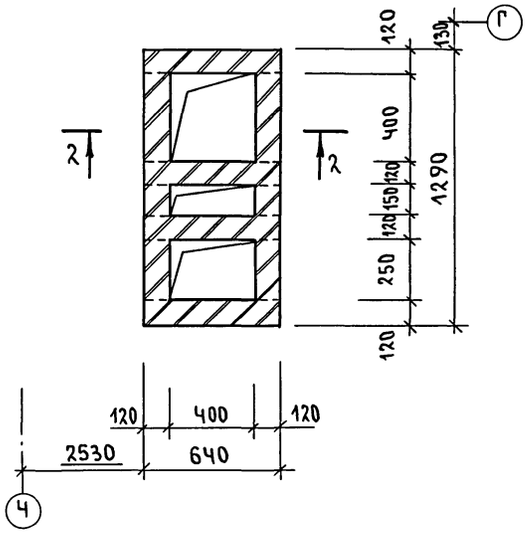

1-1

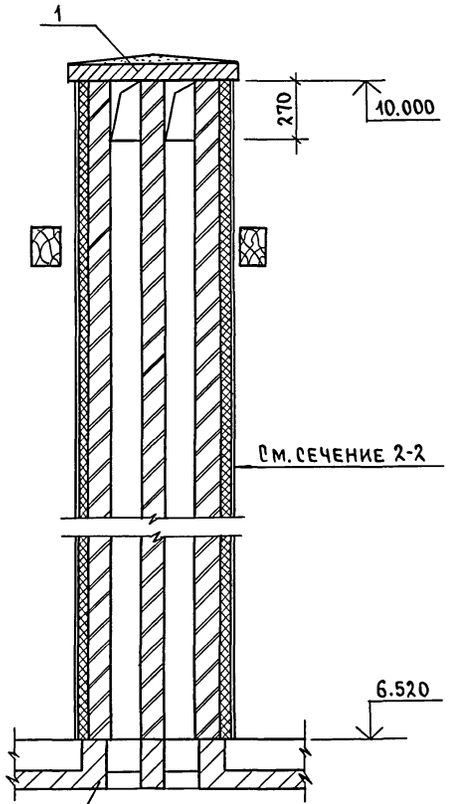

2-2

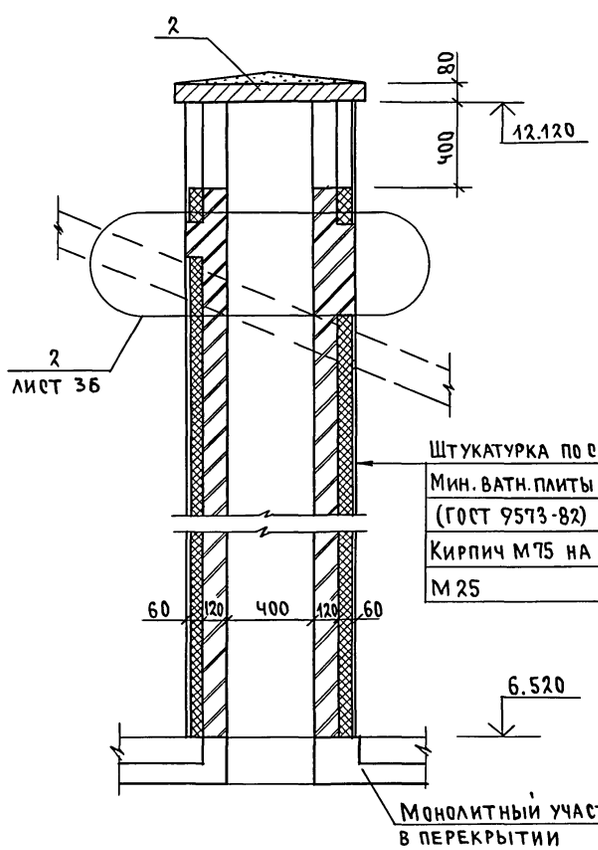

Марка, позиц.	Обозначение	Наименование	Кол.	Масса ед. кг	Примечание
		ВШ-1			
1	1.243.1-4	ПТ 12.5-8.6	1	96.0	
		ВШ-6			
2	1.243.1-4	ПТ 12.5-11.9	1	198.0	

Данный лист смотреть совместно с л. АС12.

Согласовано
Нач. группы ОВиВК
Взам. инв. №
Подпись и дата
Инв. № подл. 2-4014-37

				264-12-317.91	-АС
Привязан		Н. контр.	Данильченко	Досуговый клуб-гостиная на 200 посетителей	Стадия Р.Д. / Лист 34 / Листов
		Нач. маст.	Радыгин		
		Зам. нач.	Земляк		
		Гл. спец.	Данильченко	Вентшахты ВШ-1; ВШ-6.	ЦНИИЭП гражданельстрой
Инв. №		Исполн.	Душкина		
		Провер.	Данильченко		

25201-01 37

Альбом I

ВШ-2

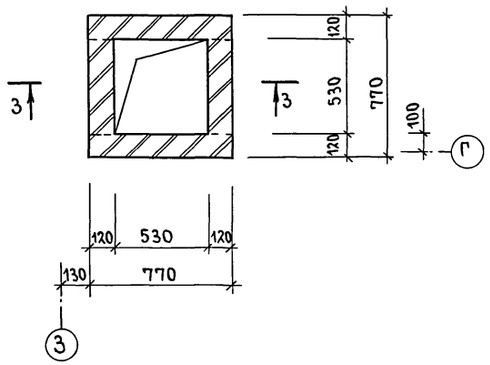

ВШ-3

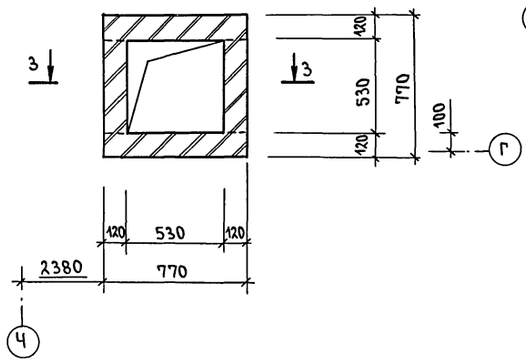

ВШ-Ч

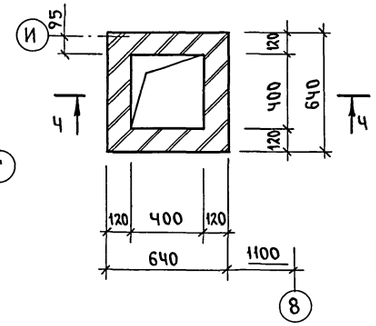

3-3

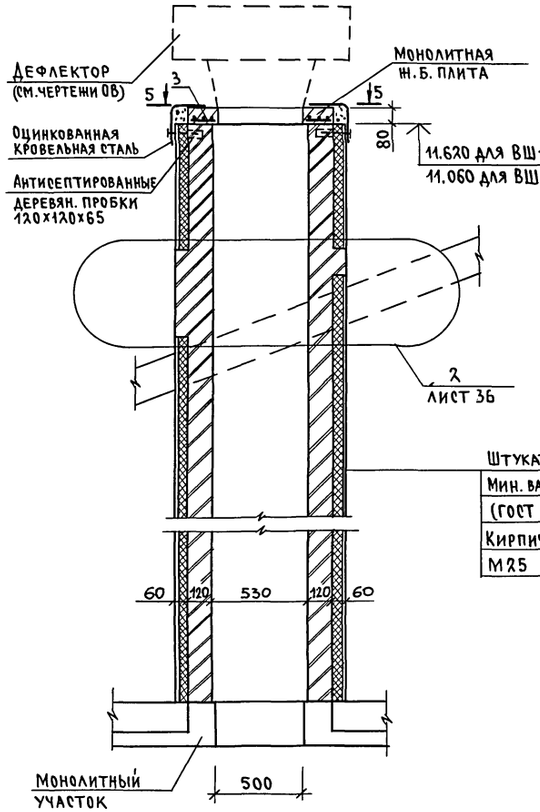

Ч-Ч

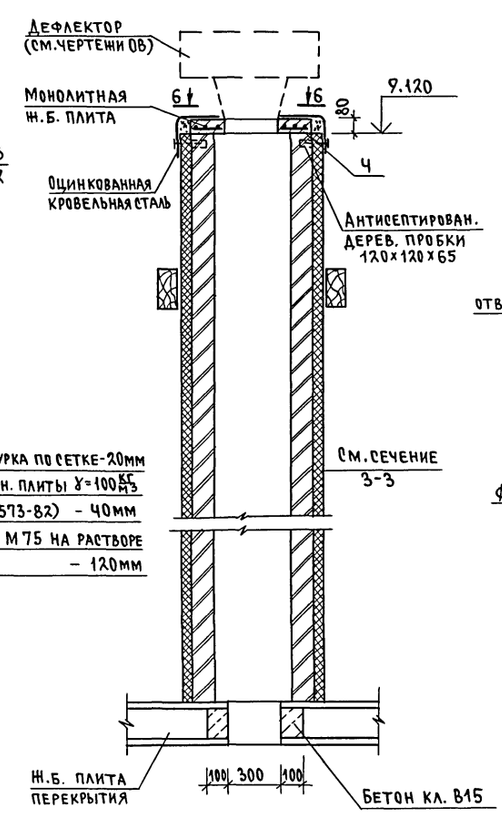

6 - 6

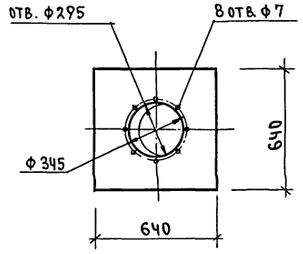

5 - 5

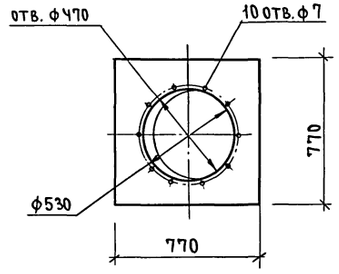

Марка, позиц.	Обозначение	Наименование	Кол.	Масса ед. кг	Примечание
		ВШ-2			
		Сборочные единицы			
3	ГОСТ 8478-81	С $\frac{5Вр1-100}{5Вр1-100}$ 1040×750	1	2.7	
		Материалы			
		Бетон кл. В15	0.05		м³
		ВШ-3			
		Сборочные единицы			
3	ГОСТ 8478-81	С $\frac{5Вр1-100}{5Вр1-100}$ 1040×750	1	2.7	
		Материалы			
		Бетон кл. В15	0.05		м³
		ВШ-Ч			
		Сборочные единицы			
Ч	ГОСТ 8478-81	С $\frac{5Вр1-100}{5Вр1-100}$ 1040×630	1	2.3	
		Материалы			
		Бетон кл. В15	0.03		м³

1. Данный лист смотреть совместно с л.л. АС-12.

Согласовано
Нач. группы ОВ Мешкова

Инв. № подл. 2-4014-38 | Подпись и дата | Взам. инв. №

Привязан

Инв. №

Н. контр.	Данильченко	
Нач. маст.	Радыгин	
Зам. нач.	Земляк	
Гл. спец.	Данильченко	
Исполн.	Душкина	
Провер.	Данильченко	

264-12-317.91 -АС

Досуговый клуб-гостиная на 200 посетителей

Стадия	Лист	Листов
РД	35	

Вентшахты ВШ-2; ВШ-3; ВШ-Ч.

ЦНИИЭП гражданельстрой

ВШ-5

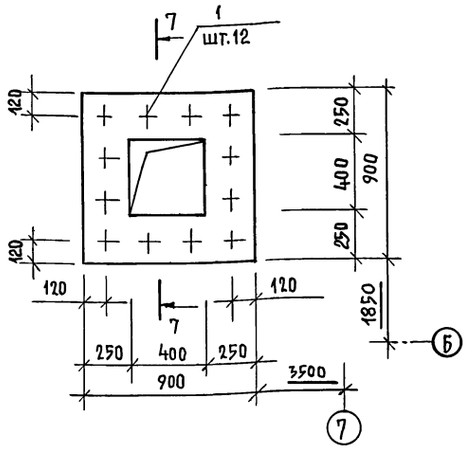

Сечение 7-7

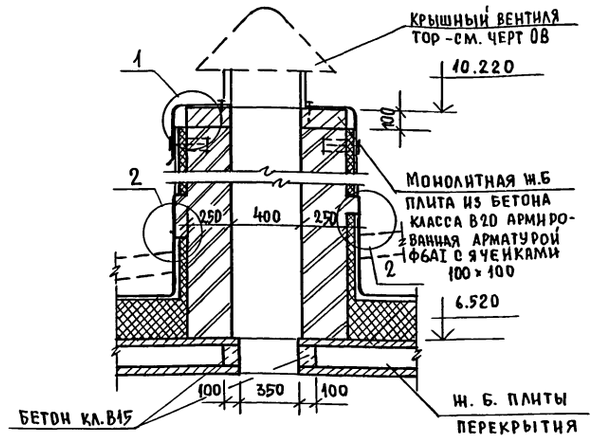

Спецификация материалов и изделий

Марка поз.	Обозначение	Наименование	Кол.	Масса ед. кг	Примеч
		ВШ-5			
1	ГОСТ 5781-82*	Анкер 8АI ℓ=360	12	0,14	1,68
2	ГОСТ 5781-82*	Стержень 8АI ℓ=900	8	0,36	2,88
3	ГОСТ 7798-70	Болт М14×170	8		
4	ГОСТ 5915-70	Гайка М14	8		
		6АI ГОСТ5781-82*, п.м.	18	0,22	4,0
		Материалы:			
		Бетон класса В20	0,08		м³

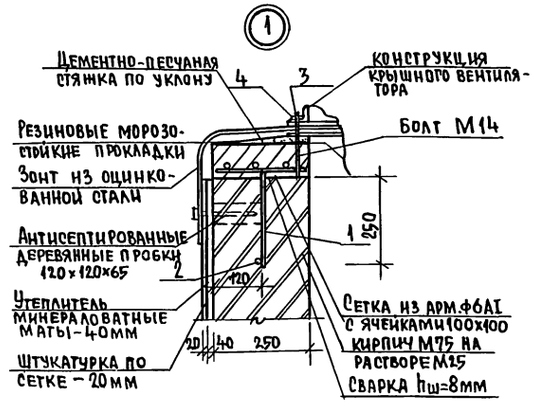

(2)

(утеплитель условно не показан)

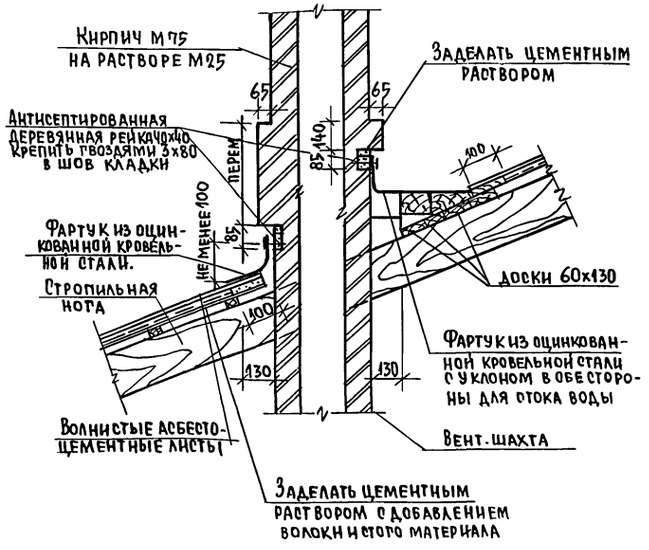

План расположения установочных болтов

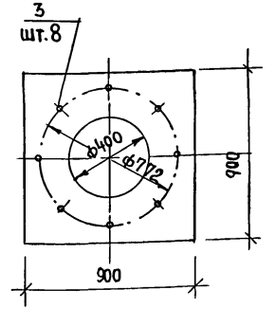

1. Схему расположения вентшахт - см. л. АС-12.
2. Фартук вокруг вентшахт выполняется из оцинкованной кровельной стали (ГОСТ 14918-80*).
3. Фартук должен крепиться к деревянным рейкам кровельными гвоздями ф4 ℓ=50.
4. Волнистые асбестоцементные листы должны соответствовать ГОСТ 378-76.

Согласовано:

Инв. № подл.	Подпись и дата	Взам. инв. №	Инв. № дубл.	Подпись и дата
2-404-39				

Привязан:	Н. контр.	Данильченко	
	Нач. мас	Радынин	
	Зам. н. м	Земляк	
	ГАП	Борознов	
	Гл. спец.	Данильченко	
Инв. №	Исполнил	Душкина	
	Провер.	Данильченко	

264-12-317.91 -АС

Досуговый клуб-гостиная на 200 посетителей

Стадия	Лист	Листов
РД	36	

Вентшахта ВШ-5

ЦНИИЭП гражданселькстрой

Альбом I

МУ-1

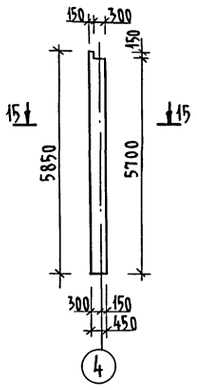

МУ-2

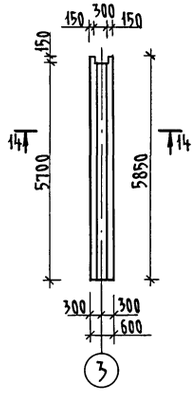

МУ-3

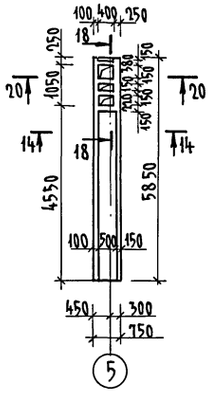

МУ-4

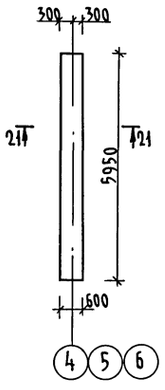

МУ-5

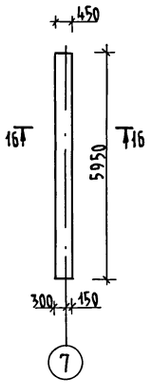

МУ-17

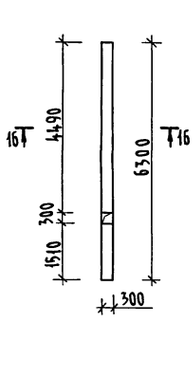

17 – 17

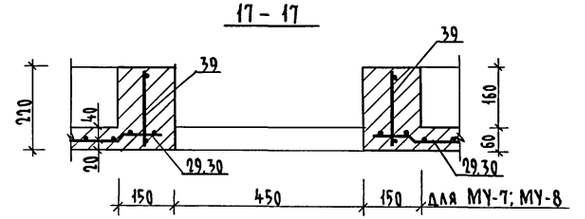

18 – 18

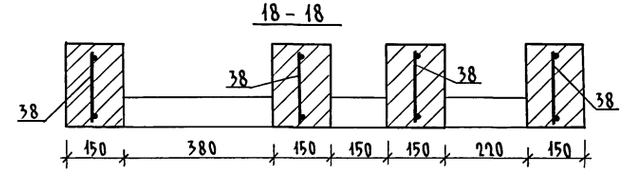

19 – 19

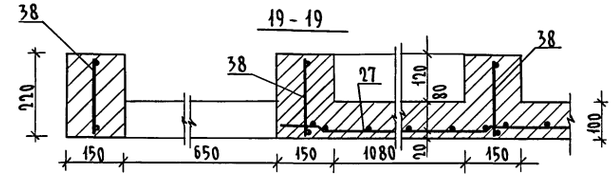

20 – 20

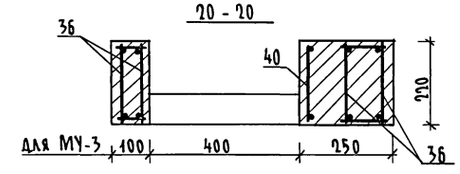

21 – 21

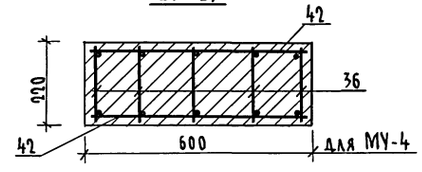

МУ-7

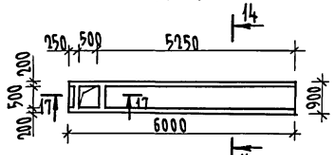

МУ-8

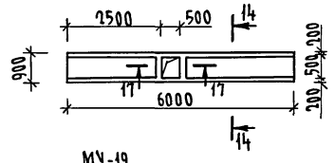

МУ-19

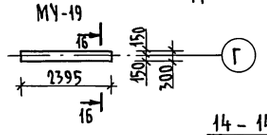

МУ-16

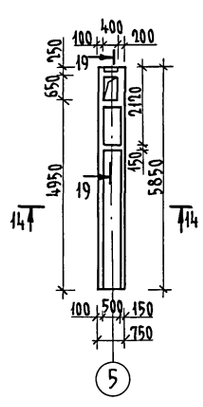

МУ-11

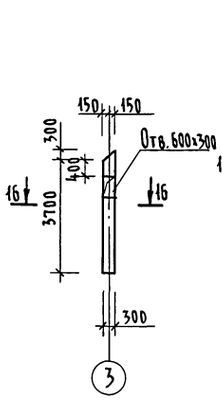

МУ-12

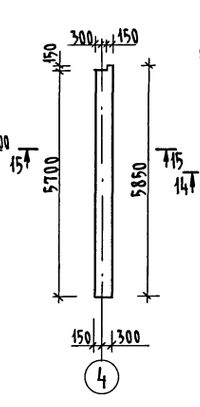

МУ-13

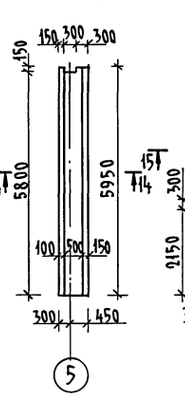

МУ-14

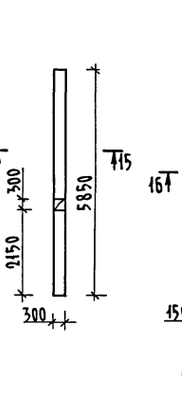

МУ-15

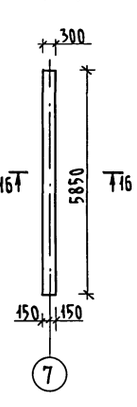

14 – 14

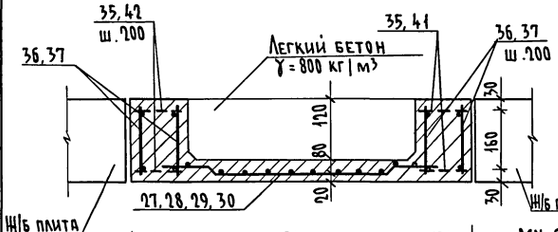

15 – 15

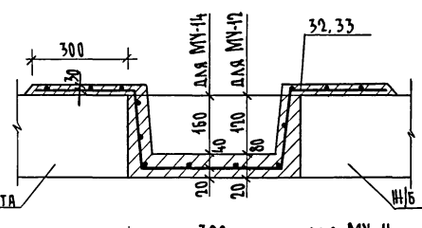

16 – 16

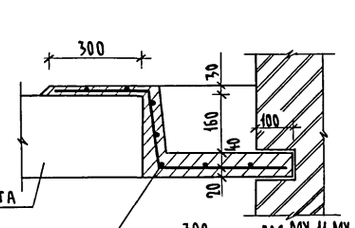

150 300 150	для МУ-2
100 500 150	для МУ-3, МУ-13, МУ-16
200 500 200	для МУ-7, МУ-8
300	для МУ-14
450	для МУ-1, МУ-12
300	для МУ-11, МУ-15; МУ-17; МУ-19
450	для МУ-5

Привязан

Инв. №

Н. контр.	Данильченко	
Нач. маст.	Радыгин	
Зам. н.м	Земляк	
Гл. спец.	Данильченко	
Исполн.	Кетнер	
Провер.	Душкина	

264-12-317.91 -АС

Досуговый клуб-гостиная на 200 посетителей

Стадия	Лист	Листов
РД	37	

Монолитные участки МУ1...МУ5, МУ-7, МУ8, МУ11-МУ17, МУ-19. Сечения 14-14 ... 21-21

ЦНИИЭП грандансельстрой

25201-01 40

Инв.№ подл. | Подпись и дата | Взам. инв.№ | 2-4014-40

МАРКА, ПОЗИЦ.	ОБОЗНАЧЕНИЕ	НАИМЕНОВАНИЕ	КОЛ.	МАССА ЕД.КГ	ПРИМЕЧ.
		МУ-1			
		СБОРОЧНЫЕ ЕДИНИЦЫ			
27	ГОСТ 8478-81	С $\frac{5Вр1-100}{5Вр1-100}$ 1040×5900	1	21,24	
		МАТЕРИАЛЫ			
		БЕТОН КЛ. В15	0,16		м³
		МУ-2			
		СБОРОЧНЫЕ ЕДИНИЦЫ			
27	ГОСТ 8478-81	С $\frac{5Вр1-100}{5Вр1-100}$ 1040×5850	1	21,24	
36	А.АС-44	КАРКАС КР17	4	11,56	
		ДЕТАЛИ			
35		6-АI ГОСТ 5781-82* ℓ=130	124	0,03	
		МАТЕРИАЛЫ			
		БЕТОН КЛ. В15	0,50		м³
		МУ-3			
28		С $\frac{5Вр1-100}{5Вр1-100}$ 1040×4500	1	16,20	
36	А.АС-44	КАРКАС КР17	4	11,56	
38	А.АС-44	КАРКАС КР19	4	0,64	
40	А.АС-44	КАРКАС КР21	1	2,33	
		ДЕТАЛИ			
35		6-АI ГОСТ 5781-82* ℓ=130	20	0,03	
41		6-АI ГОСТ 5781-82* ℓ=230	12	0,05	
42		6-АI ГОСТ 5781-82* ℓ=80	30	0,02	
		МАТЕРИАЛЫ			
		БЕТОН КЛ. В15	0,56		м³
		МУ-4			
		СБОРОЧНЫЕ ЕДИНИЦЫ			
36	А.АС-44	КАРКАС КР17	5	11,56	
		ДЕТАЛИ			
42		6-АI ГОСТ 5781-82* ℓ=580	30	0,13	
		МАТЕРИАЛЫ			
		БЕТОН КЛ. В15	0,50		м³

МАРКА, ПОЗИЦ.	ОБОЗНАЧЕНИЕ	НАИМЕНОВАНИЕ	КОЛ.	МАССА ЕД.КГ.	ПРИМЕЧ.
		МУ-5			
		СБОРОЧНЫЕ ЕДИНИЦЫ			
27	ГОСТ 8478-81	С $\frac{5Вр1-100}{5Вр1-100}$ 1040×5850	1	21,24	
		МАТЕРИАЛЫ			
		БЕТОН КЛ. В15	0,16		м³
		МУ-7			
		СБОРОЧНЫЕ ЕДИНИЦЫ			
29	ГОСТ 8478-81	С $\frac{5Вр1-100}{5Вр1-100}$ 1040×5300	1	19,08	
37	А.АС-44	КАРКАС КР18	4	11,77	
39	А.АС-44	КАРКАС КР20	2	0,74	
		ДЕТАЛИ			
35		6АI ГОСТ 5781-82*ℓ=130	62	0,03	
		МАТЕРИАЛЫ			
		БЕТОН КЛ В15	0,51		м³
		МУ-8			
		СБОРОЧНЫЕ ЕДИНИЦЫ			
30	ГОСТ 8478-81	С $\frac{5Вр1-100}{5Вр1-100}$ 1040×6000	1	21,6	
37	А.АС-44	КАРКАС КР18	4	11,77	
39	А.АС-44	КАРКАС КР 20	2	0,74	
		ДЕТАЛИ			
35		6АI ГОСТ5781-82* ℓ=130	62	0,03	
		МАТЕРИАЛЫ			
		БЕТОН КЛ В15	0,51		м³

Альбом I

Инв.№ подл. | Подпись и дата | Взам.инв.№ 2-4014-41

Привязан:	Н.контр.	Даниьченко	
	Нач.м.	Радыгин	
	Зам.нм	Земляк	
	Гл.спец.	Даниьченко	
	Нопоан.	Дущкина	
Инв.№	Провер.	Даниьченко	

264-12-317.91 АС

Досуговый клуб-гостиная на 200 посетителей	Стадия	Лист	Листов
	РД	38	
Спецификация на монолитные участки МУ-1÷МУ-5, МУ-7, МУ-8.	ЦНИИЭП гражданселькстрой		

МАРКА ПОЗИЦ.	ОБОЗНАЧЕНИЕ	НАИМЕНОВАНИЕ	КОЛ.	МАССА ЕД. КГ	ПРИМЕЧ.
		МУ-11			
		СБОРОЧНЫЕ ЕДИНИЦЫ			
31	ГОСТ 8478-81	С $\frac{5Вр1-100}{5Вр1-100}$ 1040×3200	1	11,52	
		МАТЕРИАЛЫ			
		БЕТОН КЛ. В15	0,06		м³
		МУ-12			
		СБОРОЧНЫЕ ЕДИНИЦЫ			
32	ГОСТ 8478-81	С $\frac{5Вр1-100}{5Вр1-100}$ 1540×5850	1	31,98	
		МАТЕРИАЛЫ			
		БЕТОН КЛ. В15	0,16		м³
		МУ-13			
		СБОРОЧНЫЕ ЕДИНИЦЫ			
27	ГОСТ 8478-81	С $\frac{5Вр1-100}{5Вр1-100}$ 1040×5850	1	21,24	
37	Л.АС44	КАРКАС КР18	4	11,77	
		ДЕТАЛИ			
35		6АI ГОСТ 5781-82* ℓ=130	124	0,03	
		МАТЕРИАЛЫ			
		БЕТОН КЛ. В15	0,55		м³
		МУ-14			
33	ГОСТ 8478-81	С $\frac{5Вр1-100}{5Вр1-100}$ 1540×5800	1	30,91	
		МАТЕРИАЛЫ			
		БЕТОН КЛ. В15	0,11		м³

МАРКА ПОЗИЦ.	ОБОЗНАЧЕНИЕ	НАИМЕНОВАНИЕ	КОЛ.	МАССА ЕД. КГ	ПРИМЕЧ.
		МУ-15			
		СБОРОЧНЫЕ ЕДИНИЦЫ			
27	ГОСТ 8478-81	С $\frac{5Вр1-100}{5Вр1-100}$ 1040×5800	1	21,24	
		МАТЕРИАЛЫ			
		БЕТОН КЛ. В15	0,11		м³
		МУ-16			
		СБОРОЧНЫЕ ЕДИНИЦЫ			
27	ГОСТ 8478-81	С $\frac{5Вр1-100}{5Вр1-100}$ 1040×5850	1	21,24	
36	Л.АС44	КАРКАС КР17	4	11,56	
38	Л.АС-44	КАРКАС КР19	3	0,64	
43	Л.АС-44	КАРКАС КР22	1	1,01	
		ДЕТАЛИ			
35		6АI ГОСТ 5781-82* ℓ=130	22	0,03	
41		6АI ГОСТ 5781-82* ℓ=230	8	0,05	
42		6АI ГОСТ 5781-82* ℓ=80	30	0,02	
		МАТЕРИАЛЫ			
		БЕТОН КЛ. В15	0,56		м³
		МУ-17			
		СБОРОЧНЫЕ ЕДИНИЦЫ			
34	ГОСТ 8478-81	С $\frac{5Вр1-100}{5Вр1-100}$ 1040×6300	1	22,68	
		МАТЕРИАЛЫ			
		БЕТОН КЛАССА В15	0,12		м³
		МУ-19			
		СБОРОЧНЫЕ ЕДИНИЦЫ			
44	ГОСТ 8478-81	С $\frac{5Вр1-100}{5Вр1-100}$ 1040×2350	1	8,47	
		МАТЕРИАЛЫ			
		БЕТОН КЛ. В15	0,14		м³

АЛЬБОМ I

ИНВ.№ ПОДЛ.	ПОДПИСЬ И ДАТА	ВЗАМ. ИНВ.№
2-4014-42		

264-12-317.91 -АС

ПРИВЯЗАН:			
ИНВ.№			

Н.КОНТР.	ДАНИЛЬЧЕНКО	
НАЧ.М.	РАДБУГИН	
ЗАМ.Н.М.	ЗЕМЛЯК	
ГЛ.СПЕЦ.	ДАНИЛЬЧЕНКО	
ИСПОЛН.	ДУШКИНА	
ПРОВЕР.	ДАНИЛЬЧЕНКО	

ДОСУГОВЫЙ КЛУБ-ГОСТИНАЯ НА 200 ПОСЕТИТЕЛЕЙ

СПЕЦИФИКАЦИЯ НА МОНОЛИТНЫЕ УЧАСТКИ МУ-11...МУ-17

СТАДИЯ	ЛИСТ	ЛИСТОВ
РД	39	

ЦНИИЭП ГРАЖДАНСЕЛЬСТРОЙ

Альбом I

МУ-6

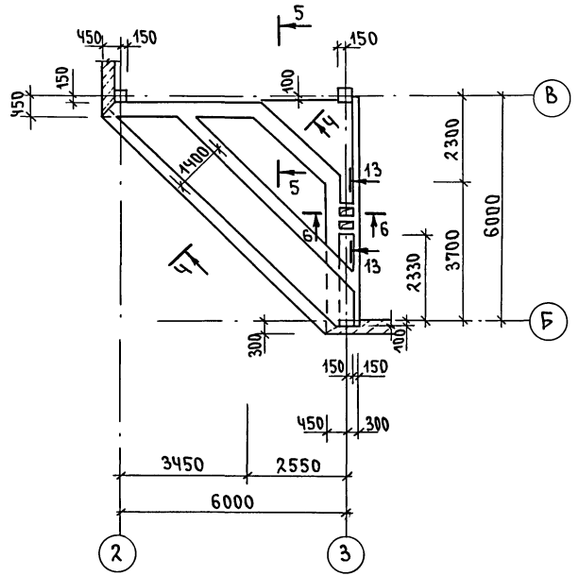

МУ-10

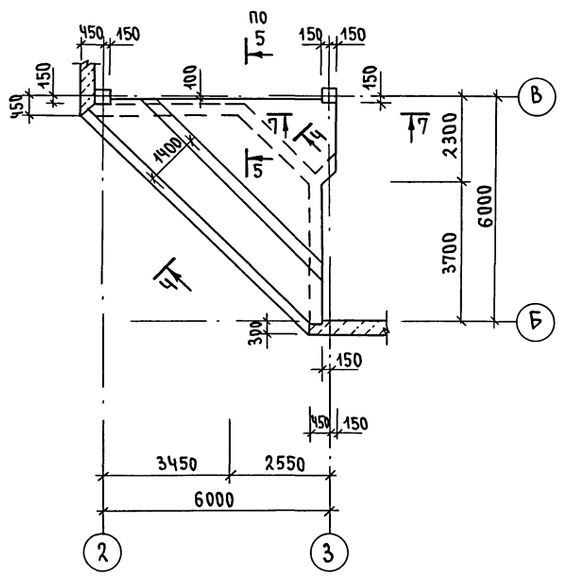

Марка, поз.	Обозначение	Наименование	Кол.	Масса ед.кг	Примеч.
		МУ-10			
		Сборочные единицы			
1	ГОСТ 8478-81	С $\frac{5Вр1-100}{5Вр1-100}$ 1540×8400	1	44.77	
2	ГОСТ 8478-81	С $\frac{5Вр1-100}{5Вр1-100}$ 1540×6400	1	34.11	
3	ГОСТ 8478-81	С $\frac{5Вр1-100}{5Вр1-100}$ 1040×3400	2	12.24	
8	ГОСТ 8478-81	С $\frac{5Вр1-100}{5Вр1-100}$ 2550×2550	1	22.52	
5	л. АС-42	Каркас КР1	3	36.44	
7	л. АС-42	Каркас КР3	3	64.21	
		Детали			
9		8-AI ГОСТ 5781-82* ℓ=280	150	0.11	
		Материалы			
		Бетон класса В15	2.5		м³
		МУ-6			
1	ГОСТ 8478-81	С $\frac{5Вр1-100}{5Вр1-100}$ 1540×8400	1	44.77	
2	ГОСТ 8478-81	С $\frac{5Вр1-100}{5Вр1-100}$ 1540×6400	1	34.11	
3	ГОСТ 8478-81	С $\frac{5Вр1-100}{5Вр1-100}$ 1040×3400	2	12.24	
4	ГОСТ 8478-81	С $\frac{5Вр1-100}{5Вр1-100}$ 2350×2550	1	20.76	
5	л. АС-42	Каркас КР1	3	36.44	
6	л. АС-42	Каркас КР2	2	9.86	
7	л. АС-42	Каркас КР3	3	64.21	
39	л. АС-44	Каркас КР20	4	0.68	
		Детали			
9		ф8 AI ГОСТ 5781-82* ℓ=280	150	0.11	
10		ф8 AI ГОСТ 5781-82* ℓ=130	62	0.05	
		Материалы			
		Бетон кл. В15	2.6		м³

Данный лист смотреть совместно с л. АС-22, АС-23.

4-4

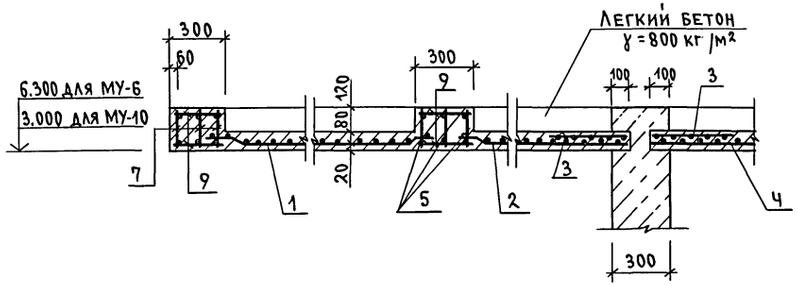

7-7

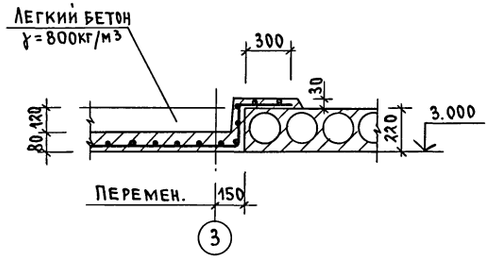

5-5

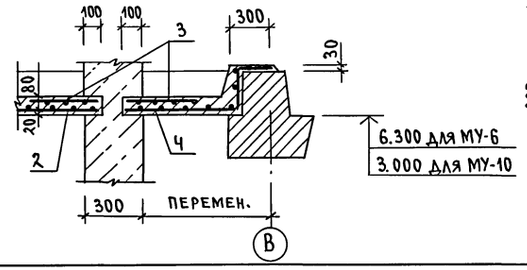

6-6

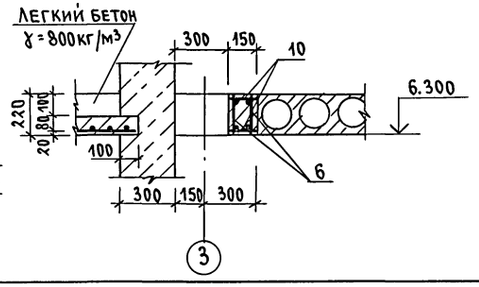

13-13

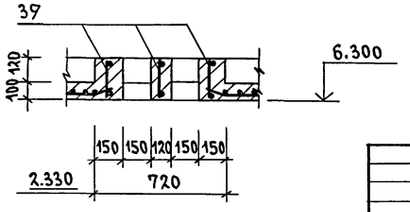

Привязан	Н.контр.	Данильченко	
	Нач.маст.	Радыгин	
	Зам.нач.	Земляк	
	Гл.спец.	Данильченко	
Инв.№	Инж.	Душкина	
	Провер.	Данильченко	

264-12-317.91 -АС

Досуговый клуб-гостиная на 200 посетителей	Стадия	Лист	Листов
	РД	40	
Монолитные участки МУ-6, МУ-10.	ЦНИИЭП граждансельстрой		

25201-01 43

Инв.№подл. | 2-4014-43 | Подпись и дата | Взам. инв.№

Альбом I

МУ-9

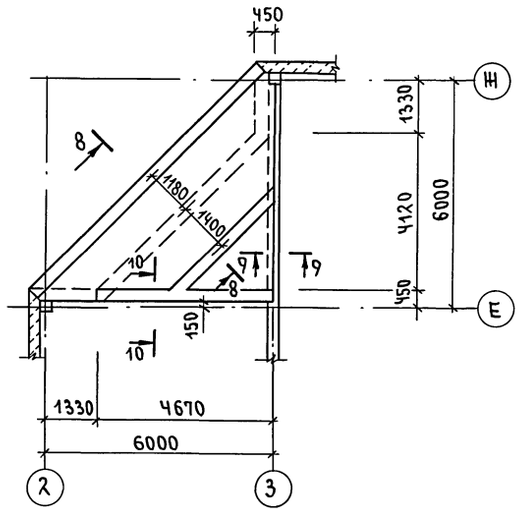

МУ-18

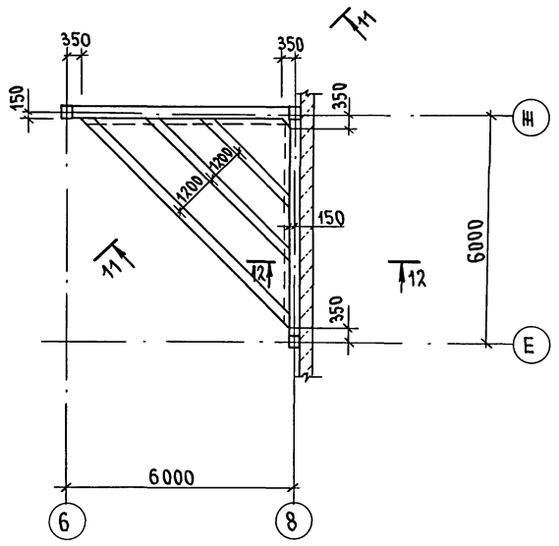

8-8

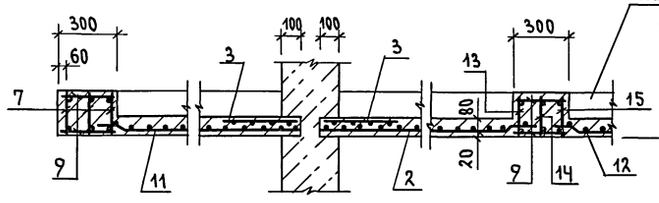

9-9

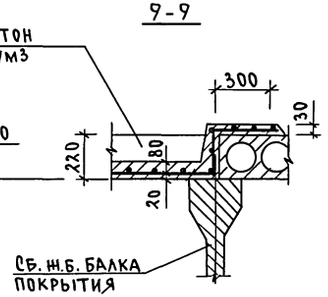

10-10

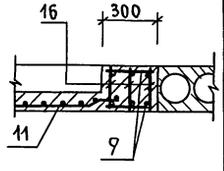

11-11

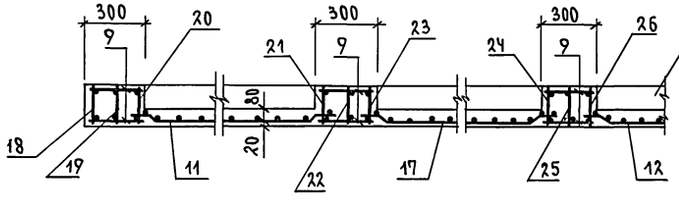

12-12

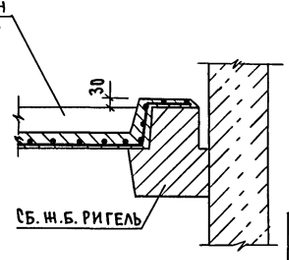

Марка, позиц.	Обозначение	Наименование	Кол.	Масса ед. кг	Прим.
		МУ-9			
		Сборочные единицы			
11	ГОСТ 8478-81	С $\frac{5Вр1-100}{5Вр1-100}$ 1040×8400	1	30.24	
2	ГОСТ 8478-81	С $\frac{5Вр1-100}{5Вр1-100}$ 1540×6400	1	34.11	
3	ГОСТ 8478-81	С $\frac{5Вр1-100}{5Вр1-100}$ 1040×3400	2	12.24	
12	ГОСТ 8478-81	С $\frac{5Вр1-100}{5Вр1-100}$ 2350×2350	1	19.13	
7	л. АС-42	Каркас КР 3	3	64.21	
13	л. АС-42	Каркас КР 4	1	5.91	
14	л. АС-42	Каркас КР 5	1	6.41	
15	л. АС-42	Каркас КР 6	1	6.64	
16	л. АС-42	Каркас КР 7	3	7.67	
		Детали			
9		8-АI ГОСТ 5781-82* ℓ=280	125	0.11	
		Материалы			
		Бетон кл. В15	2.5		м³
		МУ-18			
		Сборочные единицы			
11	ГОСТ 8478-81	С $\frac{5Вр1-100}{5Вр1-100}$ 1040×8400	1	30.24	
17	ГОСТ 8478-81	С $\frac{5Вр1-100}{5Вр1-100}$ 1040×5400	1	19.44	
12	ГОСТ 8478-81	С $\frac{5Вр1-100}{5Вр1-100}$ 2350×2350	1	19.13	
18	л. АС-43	Каркас КР 10	1	51.96	
19	л. АС-43	Каркас КР 9	1	50.29	
20	л. АС-43	Каркас КР 8	1	49.65	
21	л. АС-43	Каркас КР 11	1	36.33	
22	л. АС-43	Каркас КР 12	1	34.65	
23	л. АС-43	Каркас КР 13	1	32.97	
24	л. АС-44	Каркас КР 14	1	5.13	
25	л. АС-44	Каркас КР 15	1	4.69	
26	л. АС-44	Каркас КР 16	1	4.26	
		Детали			
9		8-АI ГОСТ 5781-82* ℓ=280	170	0.11	
		Материалы			
		Бетон класса В15	2.4		м³

Данный лист смотреть совместно с л.л. АС-22, АС-23.

Привязан:

Инв.№

Н.контр.	Данильченко	
Нач. маст.	Радыгин	
Зам. нач.	Земляк	
Гл. спец.	Данильченко	
Инж.	Душкина	
Провер.	Данильченко	

264-12-317.91 -АС

Досуговый клуб-гостиная на 200 посетителей

Стадия	Лист	Листов
РД	41	

Монолитные участки МУ-9, МУ-18.

ЦНИИЭП граждансельстрой

Инв.№ подл. | 2-4014-44 | Подпись и дата | Взам. инв.№

Альбом I

Кр 1, Кр 2, Кр 3, Кр 4,
Кр 5, Кр 6; Кр 7.

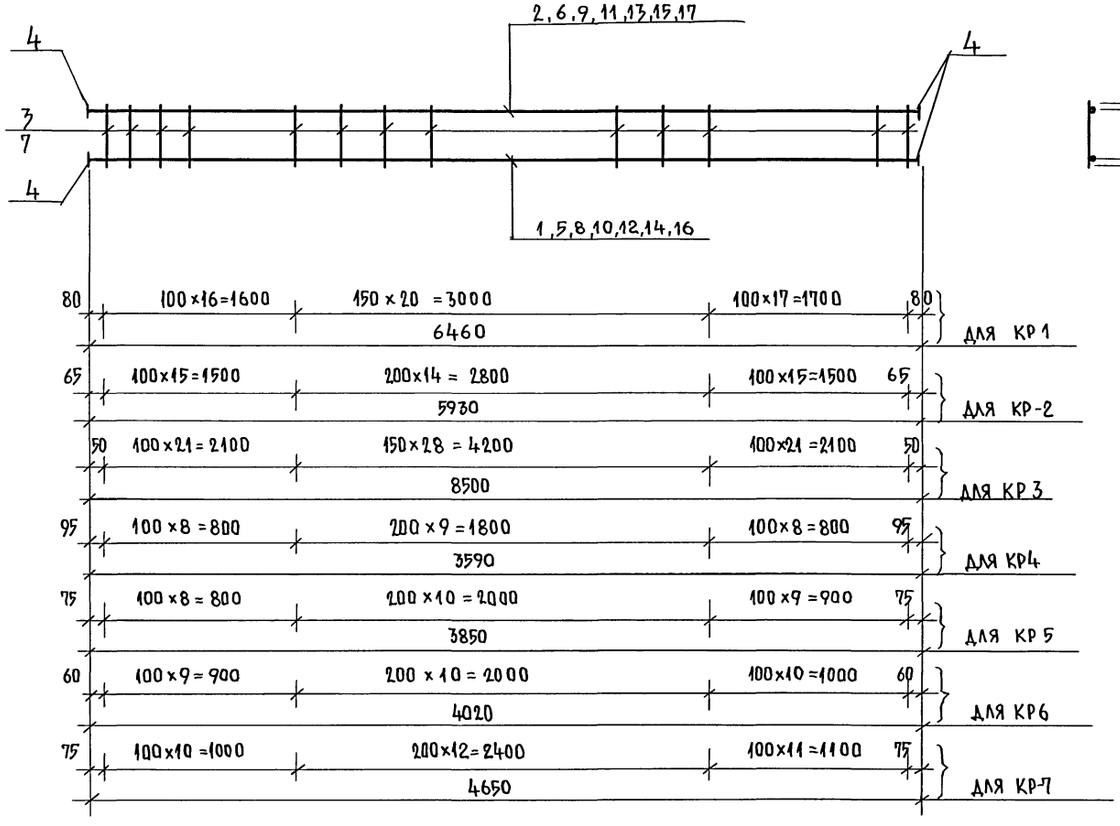

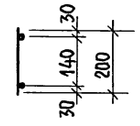

Марка позиц.	Обозначение	Наименование		Кол.	Масса ед. кг	Примечан.
		Кр 1				36,44
1	Без чертежа	А-III - 25	ℓ=6460	1	24.87	
2	—"—	А-III - 18	ℓ=6460	1	6,45	
3	—"—	А-III - 8	ℓ= 200	54	0,08	
4	—"—	-50×10	ℓ=50	4	0,20	
		Кр 2				9.86
5	Без чертежа	А-III -12	ℓ=5930	1	5,27	
6	—"—	А-III -8	ℓ=5930	1	2.34	
7	—"—	А-I - 6	ℓ= 200	45	0,05	
		Кр 3				64.21
8	Без чертежа	А-III - 25	ℓ=8500	1	32,70	
9	—"—	А-III - 18	ℓ=8500	1	16.99	
3	—"—	А-III - 8	ℓ= 200	4	0,08	
4	—"—	-50×10	ℓ= 50	71	0,20	
		Кр 4				5.91
10	Без чертежа	А-III -12	ℓ=3590	1	3,19	
11	—"—	А-III -8	ℓ=3590	1	1,42	
7	—"—	А-I- 6	ℓ=200	26	0,05	
		Кр 5				6,41
12	Без чертежа	А-III -12	ℓ=3850	1	3,42	
13	—"—	А-III - 8	ℓ=3850	1	1,92	
7	—"—	А-I - 6	ℓ=200	28	0,05	
		Кр 6				6.64
14	Без чертежа	А-III -12	ℓ=4000	1	3,56	
15	—"—	А-III -8	ℓ=4000	1	1,58	
7	—"—	А-I-6	ℓ= 200	30	0,05	
		Кр7				7.67
16	Без чертежа	А-III -12	ℓ=4650	1	4,13	
17	—"—	А-III -8	ℓ=4650	1	1,84	
7	—"—	А-I-6	ℓ= 200	34	0,05	

1. Данный лист смотреть совместно с л. АС-37 ÷ АС-41.
2. Арматура класса А-I, А-III по ГОСТ 5781-82*, полосовая сталь по ГОСТ 103-76*.

Инв.№подл. | Подпись и дата | Взам.инв.№ | 2-4014-45

Привязан:

Инв.№

Н.контр	Данильченко	
Нач.м.	Радыгин	
Зам.н.м.	Земляк	
Гл.спец.	Данильченко	
Исполн.	Дущкина	
Проверил	Данильченко	

264-12-317.91 -АС

Досуговый клуб-поотиная на 200 посетителей

Стадия	Лист	Листов
РД	42	

Каркасы Кр1.... Кр7.

ЦНИИЭП Граждансельстрой

Альбом I

Кр 8, Кр 9, Кр 10, Кр 11, Кр 12, Кр 13

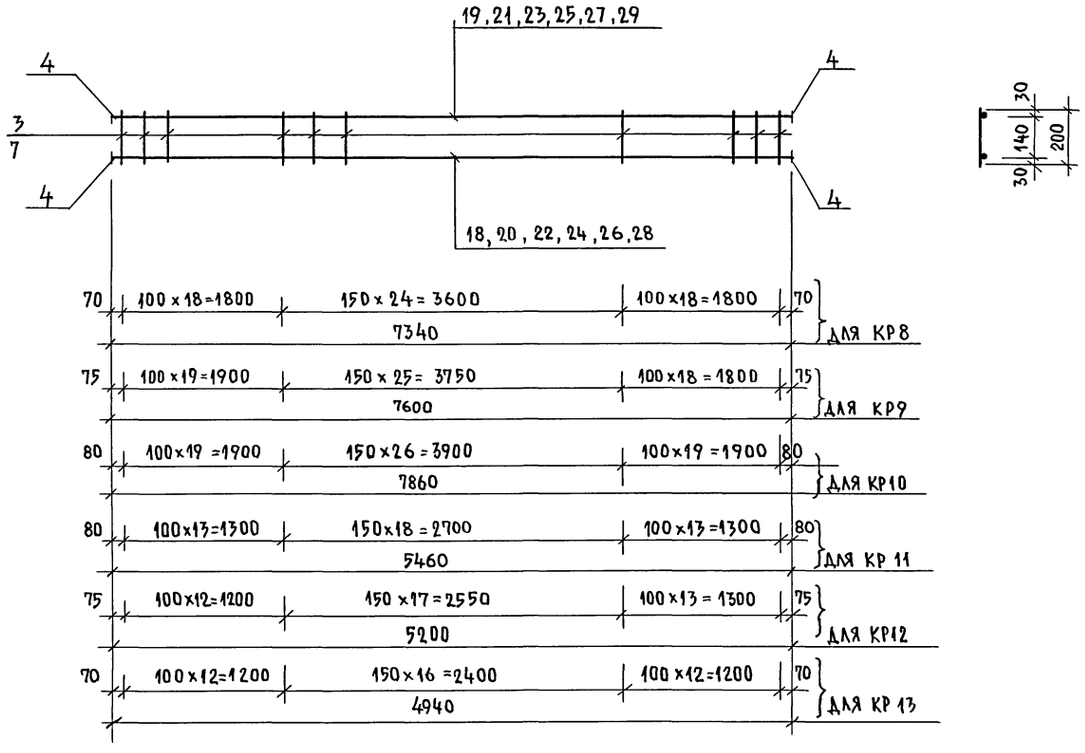

МАРКА, ПОЗ.	ОБОЗНАЧЕНИЕ	НАИМЕНОВАНИЕ		КОЛ	МАССА ЕД. КГ	ПРИМ.
		КР 8				49,65
18	БЕЗ ЧЕРТЕЖА	А-III-25	ℓ=7340	1	28,30	
19	—"—	А-III-18	ℓ=7340	1	14,67	
3	—"—	А-III-8	ℓ=200	61	0,08	
4	—"—	-50×10	ℓ=50	4	0,20	
		КР 9				50,29
20	БЕЗ ЧЕРТЕЖА	А-III-25	ℓ=7600	1	29,26	
21	—"—	А-III-18	ℓ=7600	1	15,19	
3	—"—	А-III-8	ℓ=200	63	0,08	
4	—"—	-50×10	ℓ=50	4	0,2	
		КР 10				51,96
22	БЕЗ ЧЕРТЕЖА	А-III-25	ℓ=7860	1	30,26	
23	—"—	А-III-18	ℓ=7860	1	15,70	
3	—"—	А-III-8	ℓ=200	65	0,08	
4	—"—	-50×10	ℓ=50	4	0,2	
		КР 11				36,33
24	БЕЗ ЧЕРТЕЖА	А-III-25	ℓ=5460	1	21,02	
25	—"—	А-III-18	ℓ=5460	1	10,91	
3	—"—	А-III-8	ℓ=200	45	0,08	
4	—"—	-50×10	ℓ=50	4	0,2	
		КР 12				34,65
26	БЕЗ ЧЕРТЕЖА	А-III-25	ℓ=5200	1	20,02	
27	—"—	А-III-18	ℓ=5200	1	10,39	
3	—"—	А-III-8	ℓ=200	43	0,08	
4	—"—	-50×10	ℓ=50	4	0,2	
		КР 13				32,97
28	БЕЗ ЧЕРТЕЖА	А-III-25	ℓ=4940	1	19,02	
29	—"—	А-III-18	ℓ=4940	1	9,87	
3	—"—	А-III-8	ℓ=200	41	0,08	
4	—"—	-50×10	ℓ=50	4	0,2	

1. Данный лист смотреть совместно с л.л. АС-37÷АС-41.
2. Арматура классов А-I, А-III по ГОСТ 5781-82*, полосовая сталь по ГОСТ 103-76*.

Инв.№ подл. | Подпись и дата | Взам.инв.№ | 2-4014-46

Привязан:

Инв.№

Н.контр.	Даниличенко	
Нач.м.	Радыгин	
Зам.н.м.	Земляк	
Гл.спец.	Даниличенко	
Инж.	Фомичева	
Исполн.	Душкина	
Провер.	Даниличенко	

264-12-317.91 -АС

Досуговый клуб-гостиная на 200 посетителей

Стадия	Лист	Листов
РД	43	

Каркасы КР8...КР13

ЦНИИЭП гражданселькстрой

Кр14, Кр15, Кр16, Кр17, Кр18

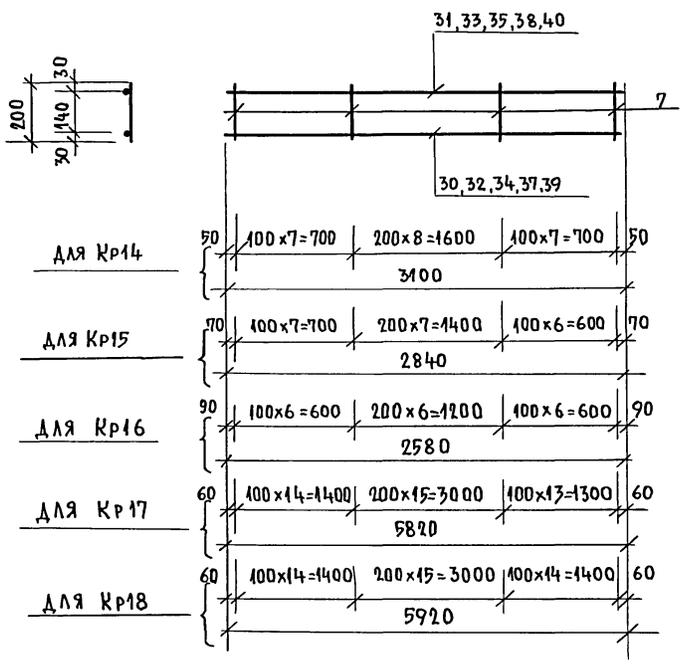

МАРКА ПОЗ.	ОБОЗНАЧЕНИЕ	НАИМЕНОВАНИЕ		КОЛ	МАССА ЕД., КГ	ПРИМЕЧ.
		Кр14				5.13
30	БЕЗ ЧЕРТЕЖА	А-III-12	ℓ=3100	1	2,75	
31	——"——	А-I-8	ℓ=3100	1	1,23	
7	——"——	А-I-6	ℓ=200	23	0,05	
		Кр15				4.69
32	БЕЗ ЧЕРТЕЖА	А-III-12	ℓ=2840	1	2,52	
33	——"——	А-III-8	ℓ=2840	1	1,12	
7	——"——	А-I-6	ℓ=200	21	0,05	
		Кр16				4,26
34	БЕЗ ЧЕРТЕЖА	А-III-12	ℓ=2580	1	2,29	
35	——"——	А-III-8	ℓ=2580	1	1,02	
7	——"——	А-I-6	ℓ=200	19	0,05	
		Кр17				11,56
37	БЕЗ ЧЕРТЕЖА	А-III-14	ℓ=5820	1	7,09	
38	——"——	А-III-8	ℓ=5820	1	2,32	
7	——"——	А-I-6	ℓ=200	43	0,05	
		Кр18				11,77
39	БЕЗ ЧЕРТЕЖА	А-III-14	ℓ=5920	1	7,21	
40	——"——	А-III-8	ℓ=5920	1	2,36	
7	——"——	А-I-6	ℓ=200	44	0,05	

МАРКА ПОЗ.	ОБОЗНАЧЕНИЕ	НАИМЕНОВАНИЕ		КОЛ.	МАССА ЕД. КГ	ПРИМ.
		Кр19				0,64
41	БЕЗ ЧЕРТЕЖА	А-III-8	ℓ=720	1	0,28	
42	——"——	А-I-6	ℓ=720	1	0,16	
36	——"——	А-I-6	ℓ=180	4	0,04	
		Кр20				0,74
47	БЕЗ ЧЕРТЕЖА	А-III-8	ℓ=880	1	0,35	
48	——"——	А-I-6	ℓ=880	1	0,19	
36	——"——	А-I-6	ℓ=180	5	0,04	
		Кр21				2,33
43	БЕЗ ЧЕРТЕЖА	А-III-10	ℓ=1250	1	0,77	
44	——"——	А-I-6	ℓ=1250	1	0,28	
7	——"——	А-I-6	ℓ=200	10	0,05	
		Кр22				1,01
45	БЕЗ ЧЕРТЕЖА	А-III-10	ℓ=850	1	0,52	
46	——"——	А-I-6	ℓ=850	1	0,19	
7	——"——	А-I-6	ℓ=200	6	0,05	

Кр21, Кр22

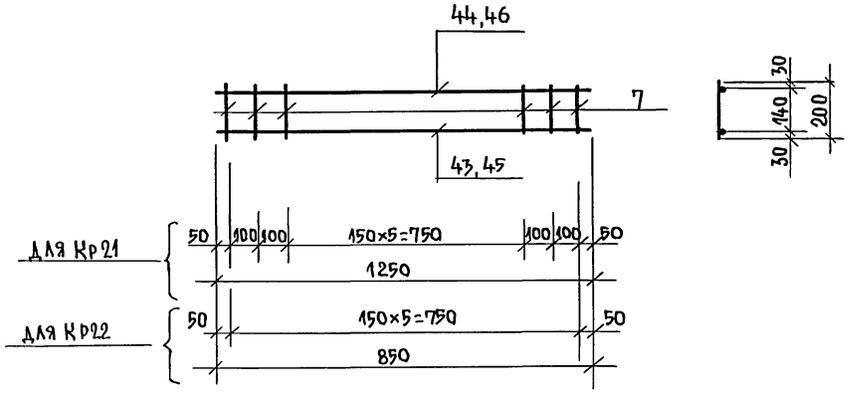

Кр19, Кр20

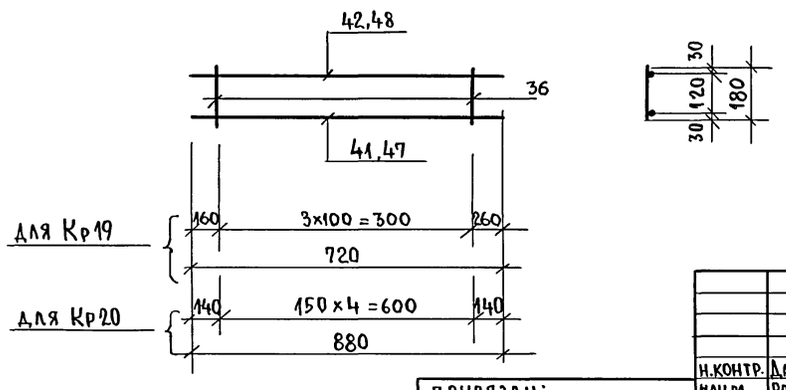

Н.КОНТР.	Данильченко		
НАЧ.М.	Радыгин		
ЗАМ.Н.М	Земляк		
ГЛ.СПЕЦ.	Данильченко		
ИСПОЛНИЛ	Душкина		
ПРОВЕР.	Данильченко		

ПРИВЯЗАН:

ИНВ. №

264-12-317.91-АС

Досуговый клуб-гостиная на 200 посетителей

СТАДИЯ	ЛИСТ	ЛИСТОВ
РД	44	

Каркасы Кр14... Кр22

ЦНИИЭП граждансельстрой

25201-01 47

АЛЬБОМ I

ИНВ. № ПОДЛ. | ПОДПИСЬ И ДАТА | ВЗАМ. ИНВ. №

2-4014-47

АЛЬБОМ I

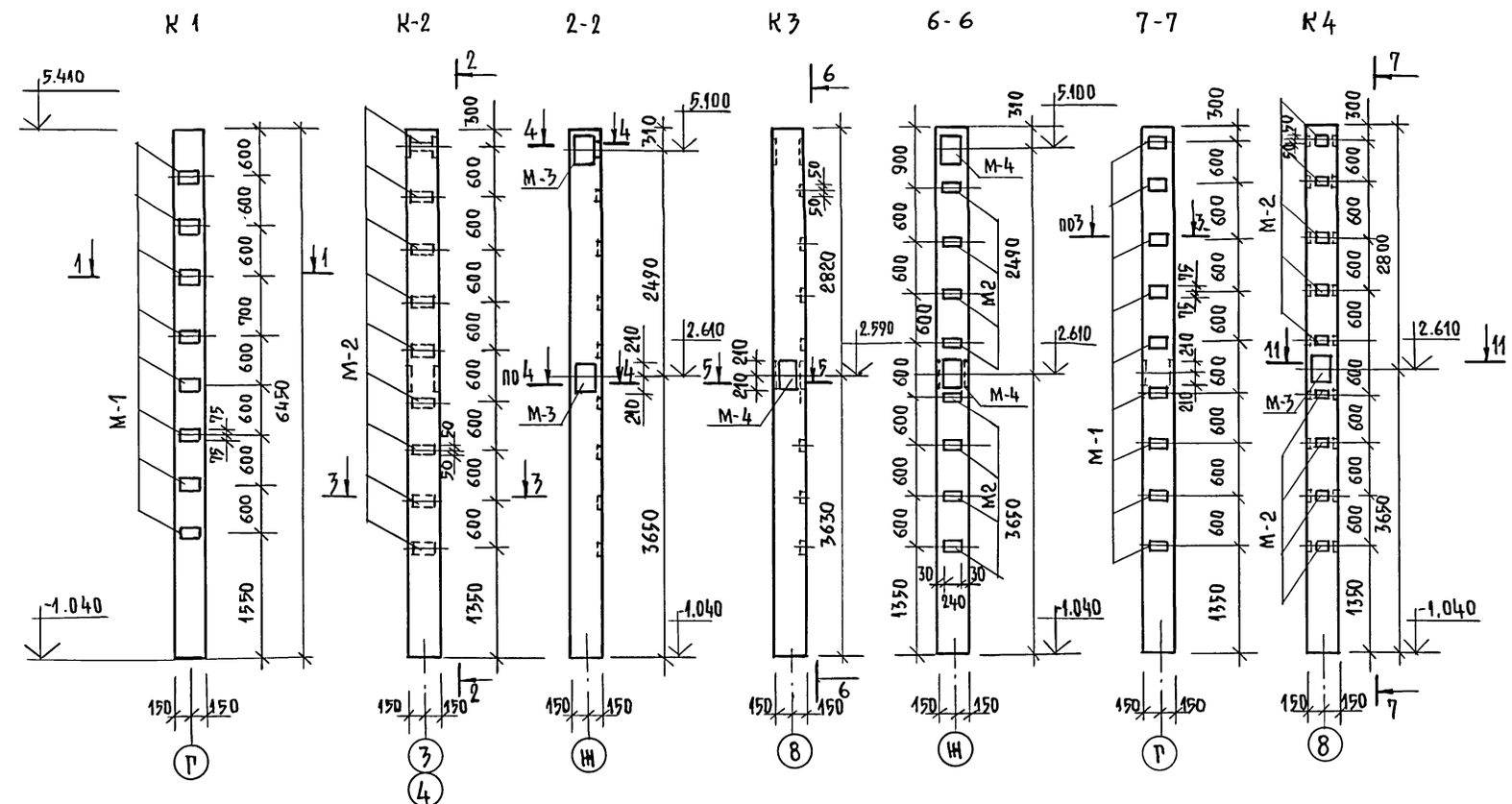

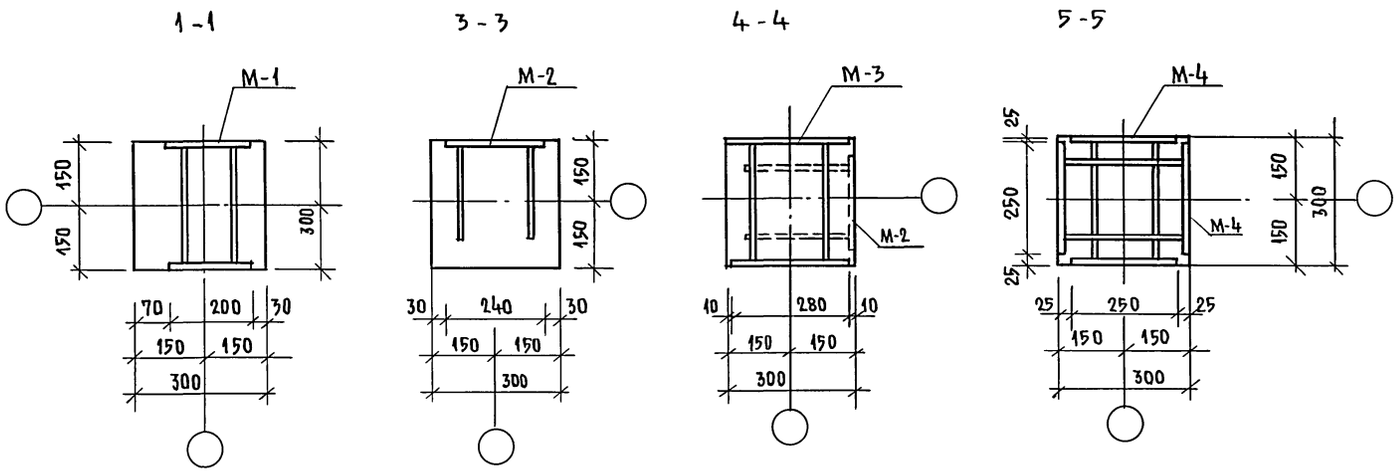

МАРКА, ПОЗ.	ОБОЗНАЧЕНИЕ	НАИМЕНОВАНИЕ	КОЛ.	МАССА ЕД.КГ	ПРИМ.
		КОЛОННА К1			
		СБОРОЧНЫЕ ЕДИНИЦЫ			
	1.020-1/83.2-1 06	КОЛОННА 2К3.28-3	1	1451	
		ДОПОЛНИТЕЛЬНЫЕ ИЗДЕЛИЯ			
М-1	1.020-1/83.2-15 24	ИЗДЕЛИЕ ЗАКЛАДНОЕ МН-20	8	7.47	
		КОЛОННА К2			
		СБОРОЧНЫЕ ЕДИНИЦЫ			
	1.020-1/83.2-1 06	КОЛОННА 2К3,28-3	1	1451	
		ДОПОЛНИТЕЛЬНЫЕ ИЗДЕЛИЯ			
М-3	1.020-1/83.2-15 23	ИЗДЕЛИЕ ЗАКЛАДНОЕ МН-38	2	35.33	
М-2	1.020-1/83.2-15 24	ИЗДЕЛИЕ ЗАКЛАДНОЕ МН-33	9	1.53	
		КОЛОННА К3			
		СБОРОЧНЫЕ ЕДИНИЦЫ			
	1.020-1/83.2-1 06	КОЛОННА 2К3.28-3	1	1451	
		ДОПОЛНИТЕЛЬНЫЕ ИЗДЕЛИЯ			
М-4	Л.АС-47	ИЗДЕЛИЕ ЗАКЛАДНОЕ ЗДК-1	3	32.0	
М-2	1.020-1/83,2-15 24	ИЗДЕЛИЕ ЗАКЛАДНОЕ МН-33	8	1.53	
		КОЛОННА К4			
		СБОРОЧНЫЕ ЕДИНИЦЫ			
	1.020-1/83,2-1 06	КОЛОННА 2К3.28-3	1	1451	
		ДОПОЛНИТЕЛЬНЫЕ ИЗДЕЛИЯ			
М-3	1.020-1/83.2-15 23	ИЗДЕЛИЕ ЗАКЛАДНОЕ МН-38	1	35.33	
М-1	1.020-1/83.2-15 24	ИЗДЕЛИЕ ЗАКЛАДНОЕ МН-33	9	7.47	
М-2	1.020-1/83.2-15 24	ИЗДЕЛИЕ ЗАКЛАДНОЕ МН-33	9	1.53	

1. Данный лист смотреть совместно с л. АС-21.
2. Дополнительные закладные изделия крепятся к пространственному каркасу с помощью вязальной проволоки.

ИНВ.№ ПОДЛ. | ПОДПИСЬ И ДАТА | ВЗАМ.ИНВ.№ | 2-4014-48

ПРИВЯЗАН:

ИНВ.№

Н.КОНТР.	ДАНИЛЬЧЕНКО	
НАЧ.М.	РАДЫГИН	
ЗАМ.Н.М.	ЗЕМЛЯК	
ГИ. СПЕЦ	ДАНИЛЬЧЕНКО	
ИСПОЛНИЛ	ДУШКИНА	
ПРОВЕР.	ДАНИЛЬЧЕНКО	

264-12-317.91 -АС

ДОСУГОВЫЙ КЛУБ-ГОСТИНАЯ НА 200 ПОСЕТИТЕЛЕЙ.

СТАДИЯ	ЛИСТ	ЛИСТОВ
РД	45	

КОЛОННЫ К1, К2, К3, К4.

ЦНИИЭП ГРАЖДАНСЕЛЬСТРОЙ

25201-01 48

К-5 8-8 К6 9-9 К7 10-10

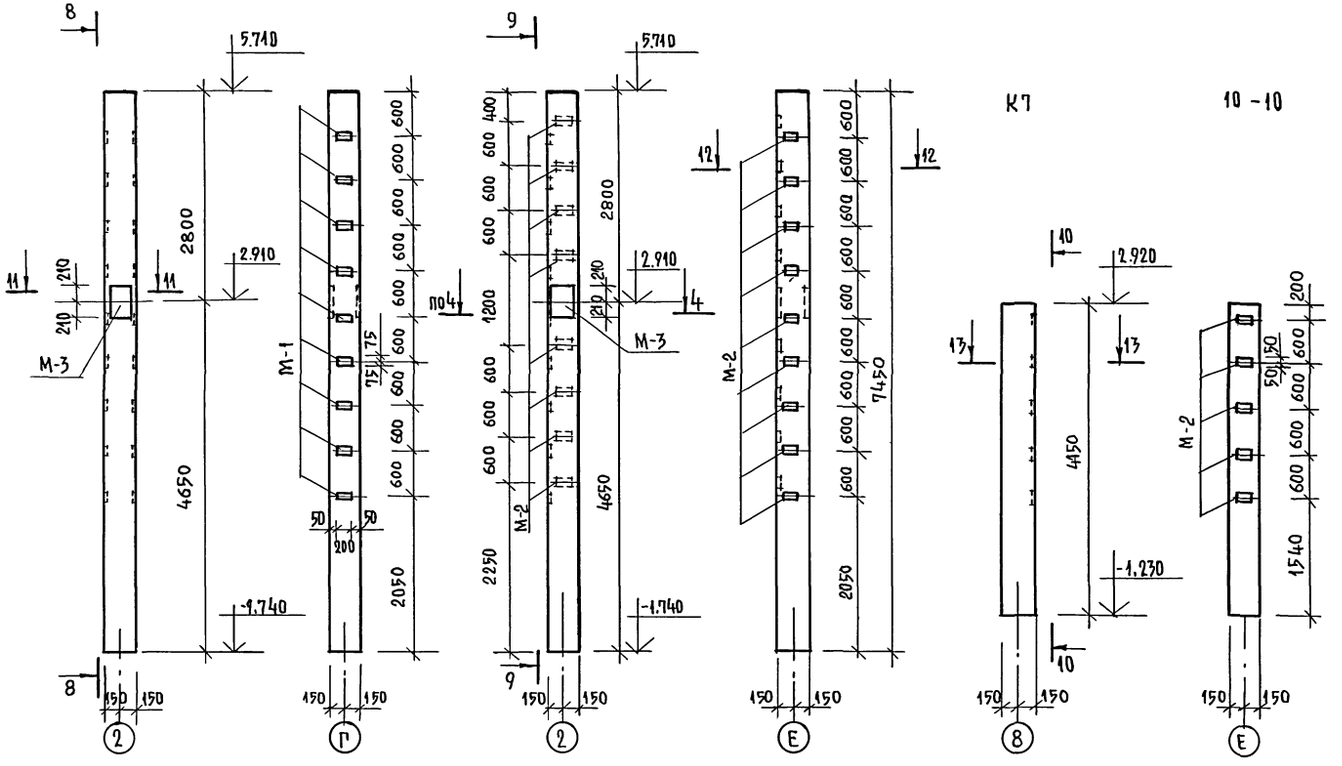

11-11 12-12 13-13 14-14

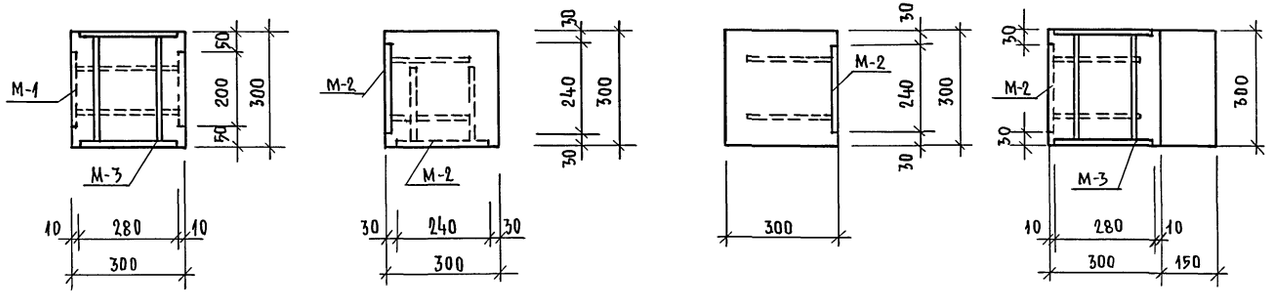

МАРКА, ПОЗ.	ОБОЗНАЧЕНИЕ	НАИМЕНОВАНИЕ	КОЛ	МАССА ЕД.КГ	ПРИМЕЧ.
		КОЛОННА К5			
		СБОРОЧНЫЕ ЕДИНИЦЫ			
	1.020-1/83.2-1 07	КОЛОННА 2К3.33-2	1	1676	
		ДОПОЛНИТЕЛЬНЫЕ ИЗДЕЛИЯ			
М-1	1.020-1/83.2-15 24	ИЗДЕЛИЕ ЗАКЛАДНОЕ МН-20	9		
М-3	1.020-1/83.2-15 23	ИЗДЕЛИЕ ЗАКЛАДНОЕ МН-38	1		
		КОЛОННА К6			
		СБОРОЧНЫЕ ЕДИНИЦЫ			
	1.020-1/83.2-1 07	КОЛОННА 2К3.33-2	1	1676	
		ДОПОЛНИТЕЛЬНЫЕ ИЗДЕЛИЯ			
М-2	1.020-1/83.2-15 24	ИЗДЕЛИЕ ЗАКЛАДНОЕ МН-33	17		
М-3	1.020-1/83.2-15 23	ИЗДЕЛИЕ ЗАКЛАДНОЕ МН-38	1		
		КОЛОННА К7			
		СБОРОЧНЫЕ ЕДИНИЦЫ			
	1.020-1/83.2-1 03	КОЛОННА 1КД3.33	1	967	
		ДОПОЛНИТЕЛЬНЫЕ ИЗДЕЛИЯ			
М-2	1.020-1/83.2-15 24	ИЗДЕЛИЕ ЗАКЛАДНОЕ МН-33	5		

1. Данный лист смотреть совместно с л. АС-21.
2. Дополнительные закладные изделия крепятся к пространственному каркасу с помощью вязальной проволоки.

ПРИВЯЗАН:

ИНВ.№

Н.КОНТР.	ДАНИЛЬЧЕНКО	
НАЧ.М.	РАДЫГИН	
ЗАМ.Н.	ЗЕМЛЯК	
ГЛ.СПЕЦ.	ДАНИЛЬЧЕНКО	
ИСПОЛНИЛ	ДУШКИНА	
ПРОВЕРИЛ	ДАНИЛЬЧЕНКО	

264-12-317.91 -АС

ДОСУГОВЫЙ КЛУБ-ГОСТИНАЯ НА 200 ПОСЕТИТЕЛЕЙ

СТАДИЯ	ЛИСТ	ЛИСТОВ
РД	46	

КОЛОННЫ К5, К6, К7

ЦНИИЭП ГРАЖДАНСЕЛЬЭЛЕКТРОСТРОЙ

ИНВ.№ПОДЛ. | ПОДПИСЬ И ДАТА | ВЗАМ.ИНВ.№ | 2-4014-49

Альбом I

К8 15-15

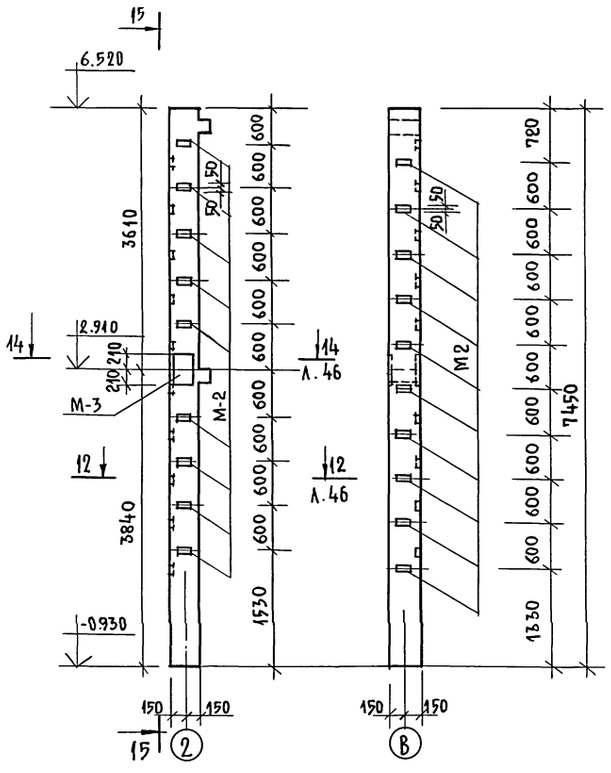

К9 16-16

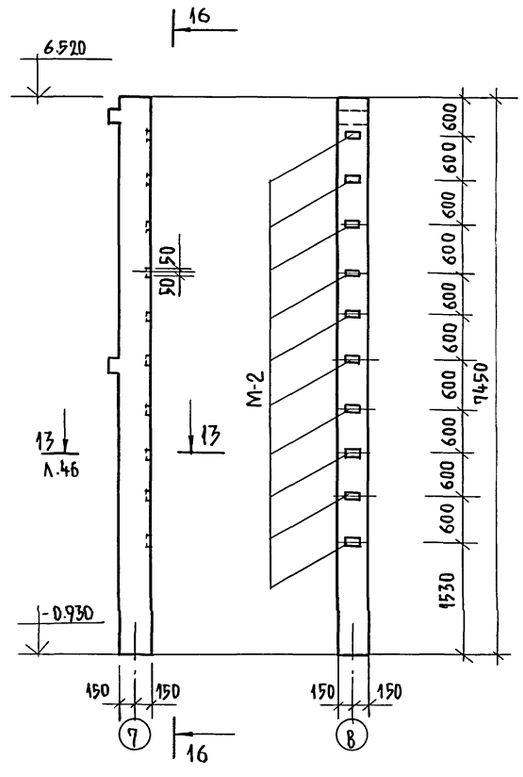

МАРКА, ПОЗ.	ОБОЗНАЧЕНИЕ	НАИМЕНОВАНИЕ	КОЛ.	МАССА ЕД. КГ.	ПРИМ.
		КОЛОННА К8			
		СБОРОЧНЫЕ ЕДИНИЦЫ			
	1.020-1/83.2-1 07	КОЛОННА 2КО-3,33-1,2	1	1710	
		ДОПОЛНИТЕЛЬНЫЕ ИЗДЕЛИЯ			
М-2	1.020-1/83.2-15 24	ИЗДЕЛИЕ ЗАКЛАДНОЕ МН-33	19	1,53	
М-3	1.020-1/88.2-15 23	ИЗДЕЛИЕ ЗАКЛАДНОЕ МН-38	1	35.33	
		КОЛОННА К9			
		СБОРОЧНЫЕ ЕДИНИЦЫ			
	1.020-1/83.2-1 07	КОЛОННА 2КО-3,33-1,2	1	1710	
		ДОПОЛНИТЕЛЬНЫЕ ИЗДЕЛИЯ			
М-2	1.020-1/83.2-15 24	ИЗДЕЛИЕ ЗАКЛАДНОЕ МН-33	10	1,53	
		ИЗДЕЛИЯ ЗАКЛАДНЫЕ			
		3 ДК-1			32,0
1		-16×250 ГОСТ 103-76* ℓ=420	1	13,21	
2		-16×250 ГОСТ 103-76* ℓ=420	1	13,21	
3		22А-III ГОСТ 5781-82* ℓ=284	6	0,85	
4		12А-III ГОСТ 5781-82* ℓ=170	4	0,12	

1. Данный лист смотреть совместно с л. АС-21.
2. Дополнительные закладные изделия крепятся к пространственному каркасу с помощью вязальной проволоки.

3 ДК-1

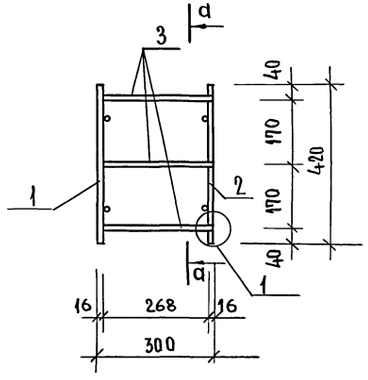

а-а

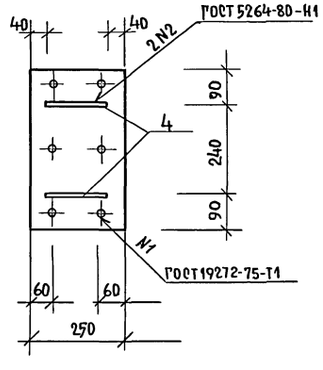

поз.2

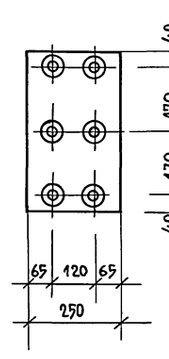

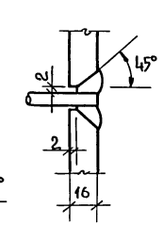

I

Н.контр.	Данильченко		
Нач.м.	Радыгин		
Зам.н.м.	Земляк		
Гл.спец.	Данильченко		
Исполнил	Душкина		
Проверил	Данильченко		

Привязан:

Инв.№

264-12-317.91 -АС

Досуговый клуб-гостиная на 200 посетителей.

Стадия	Лист	Листов
РД	47	

Колонны К8, К9.

ЦНИИЭП Граждансельстрой

25201-01 50

Инв.№подл. | Подпись и дата | Взам.инв.№ | 2-4014-50

Альбом I

Лестница наружная

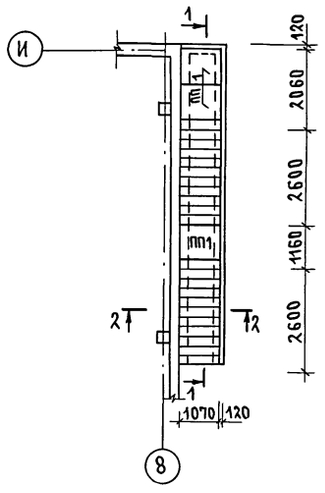

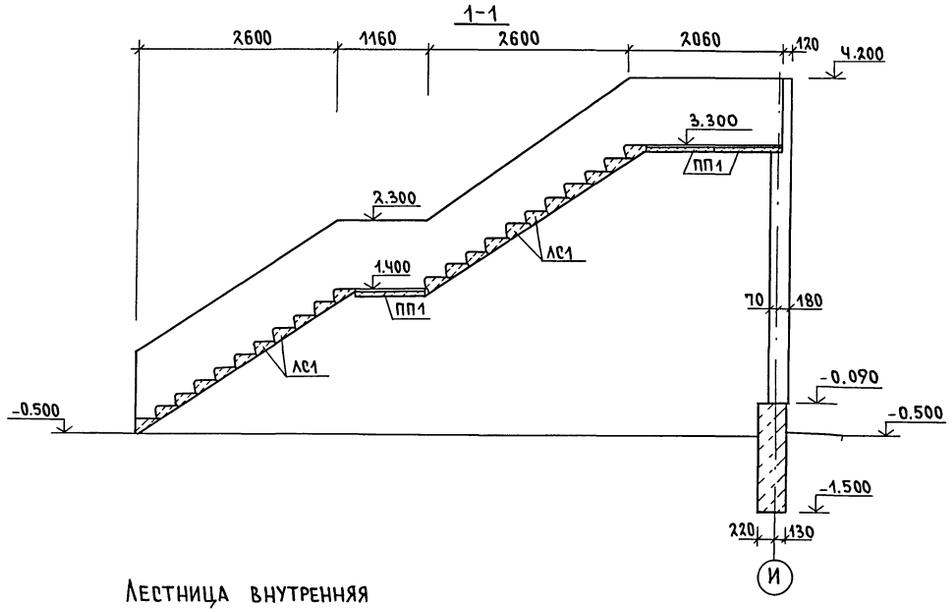

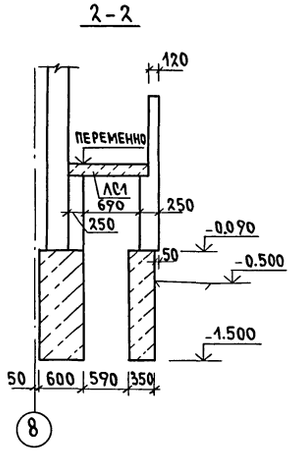

Лестница внутренняя

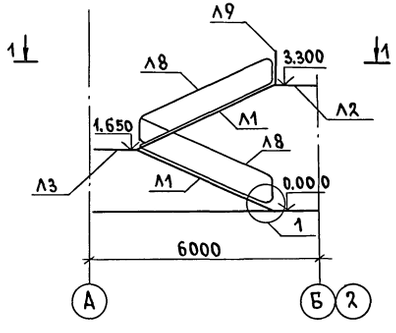

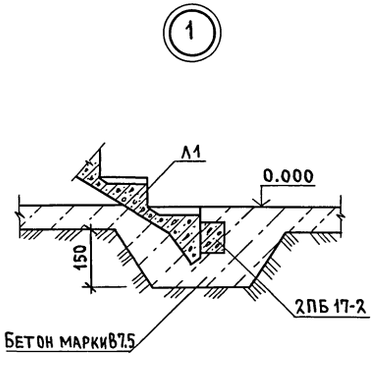

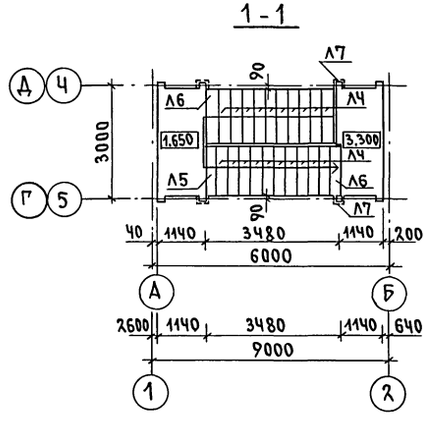

Марка, позиц.	Обозначение	Наименование	Кол.	Масса ед.кг	Примечание
		Лестница наружная			
		Элементы железобетонные			
		Плиты плоские			
ПП1	1.243.1-4	ПТ 12.5-11.9	3	198.0	
		Ступени			
ЛС1	ГОСТ 8170-84	ЛС 11.17-6	22		
		Материалы			
		Бутобетон м³	4.75		
		Лестница внутренняя	2		
		Элементы железобетонные			
		Лестничные марши			
Л1	1.251.1-4 в.1	2ЛМ Ф 39.14.17-5	2	1420	
		Лестничные площадки			
Л2	1.252.1-4 в.1	ЛПФ 28.11в-5п К	1	1100	
Л3	1.252.1-4 в.1	ЛПФ 28.11-5 К	1	1260	
		Проступи			
Л4	1.251.1-4 в.1	1ЛН 14.3	20	38	
Л5	1.251.1-4 в.1	1ЛН 14.2	2	26	
Л6	1.251.1-4 в.1	1ЛН 14.2в	2	29	
		Опорные подушки			
Л7	1.225-2.11	ОП 5-2-Т	4	50	
	1.038-1 в.1	Перемычка 2ПБ 17-2	1	71	
		Элементы металлические			
		Ограждение маршей			
18	1.256.2-2.1	МВ 30.17-30.9Р	2	39.3	
		Ограждение площадок			
Л9	1.256.2-2.1	ПВ 16.9Р	1	19.5	

Инв.№ подл. | Подпись и дата | Взам. инв.№ | 2-ЧОЧ-51

Привязан

Инв.№

Н.контр.	Данильченко	
Нач.маст.	Радыгин	
Зам.нач.	Земляк	
Гл.спец.к	Данильченко	
Исполн.	Носкова	
Провер.	Данильченко	

264-12-317.91 -АС

Досуговый клуб-гостиная на 200 посетителей

Стадия	Лист	Листов
РД	48	

Лестница наружная. Лестница внутренняя.

ЦНИИЭП гражданселькстрой

Альбом I

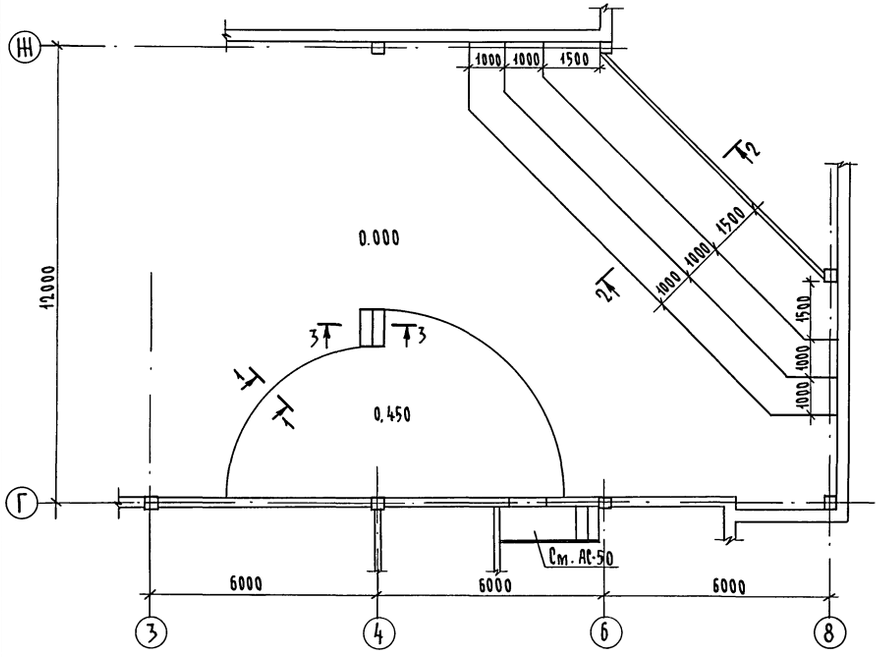

План кирпичных стенок сцены

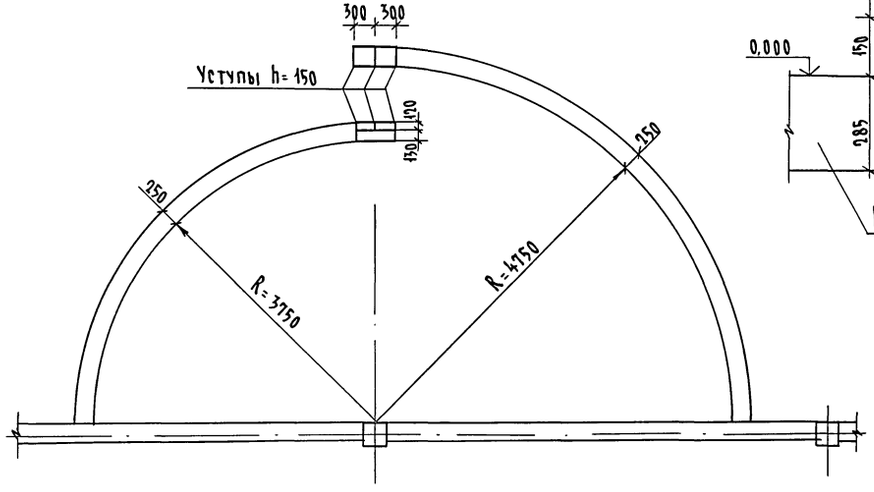

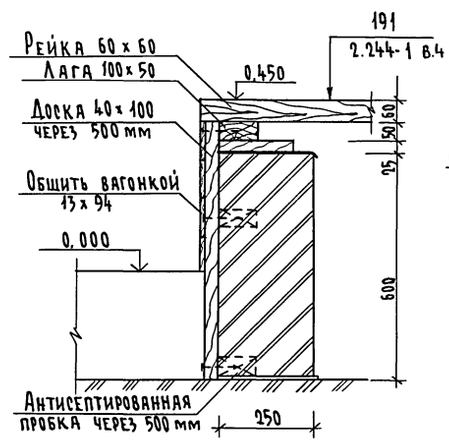

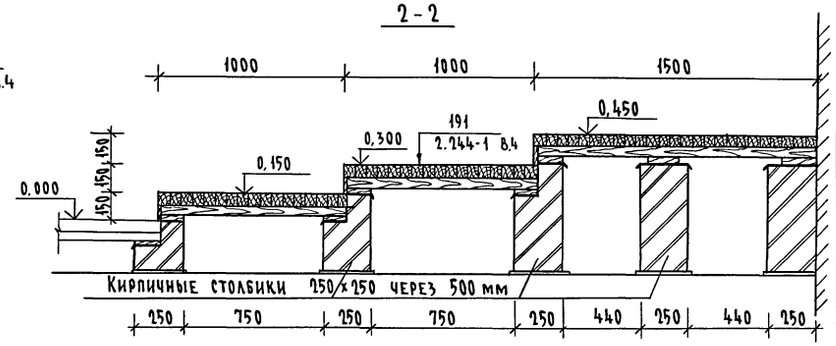

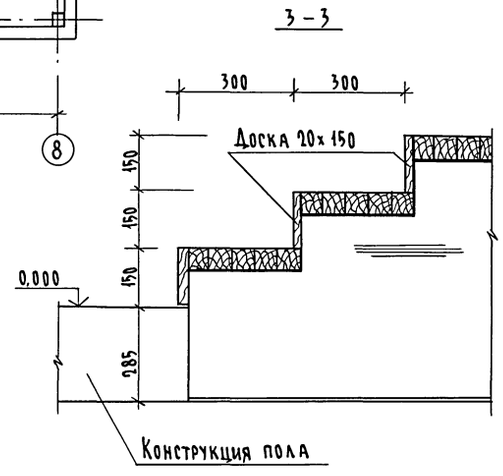

Спецификация элементов к сцене

Марка позиц.	Обозначение	Наименование	Кол.	Объем м³	Примечание
	ГОСТ 24454-80*	Доска 40х100 п.м.	23,1	0,09	
	ГОСТ 24454-80*	Вагонка 13х94 м²	7,1	0,09	
	ГОСТ 24454-80*	Доска 20х150 п.м.	3,0	0,01	

Защиту древесины от гниения и огнезащитную обработку производить в соответствии с требованиями СНиП 2.03.11-85

Инв.№ подл. | 2-4014-52 | Подпись и дата | Взам.инв.№

Привязан

Инв.№

Н.контр.	Данильченко	
Нач.маст	Радыгин	
Зам. н.м	Земляк	
Гл.спец	Данильченко	
Исполн.	Носкова	
Провер.	Данильченко	

264-12-317.91 -АС

Досуговый клуб-гостиная на 200 посетителей

Эстрада

Стадия	Лист	Листов
РД	49	

ЦНИИЭП граждансельстрой

Альбом I

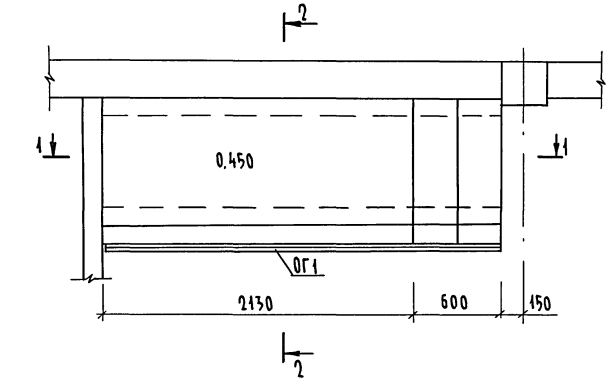

ОГ 1

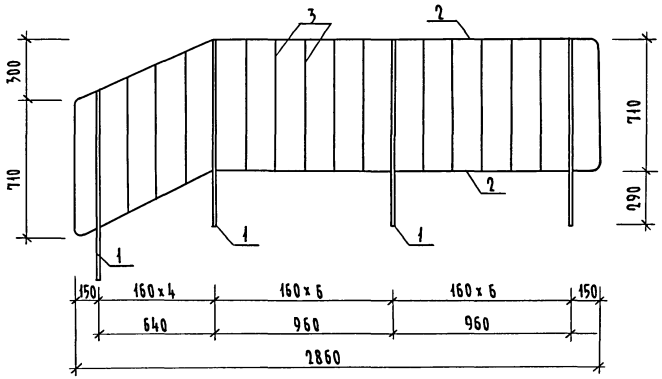

1 - 1

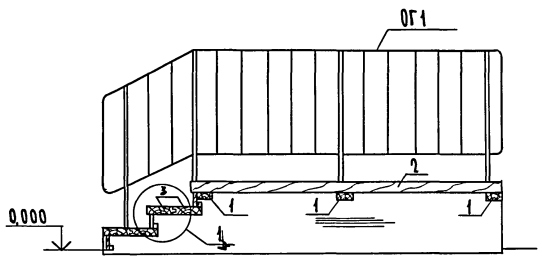

(1)

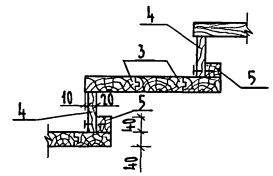

2 - 2

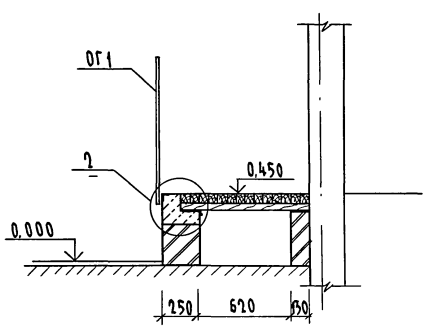

(2)

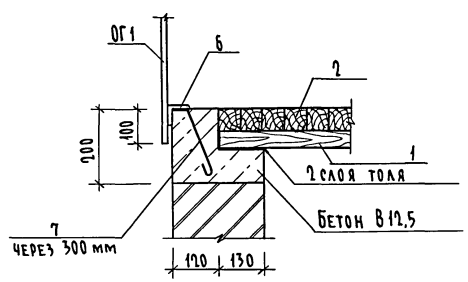

Спецификация элементов конструкции входа на эстраду

Марка, позиц.	Обозначение	Наименование	Кол.	Масса ед. кг	Примечание
		Элементы деревянные			
1	ГОСТ 24454-80*	Брус 60х60 , м²	1,9		
2	ГОСТ 24454-80*	Лага 100х50 , ℓ=880	3		0,013 м³
3	ГОСТ 24454-80*	Доски 130х40 , п.м.	5,3		0,03 м³
4	ГОСТ 24454-80*	Доска 110х20 , п.м.	2,6		0,005 м³
5	ГОСТ 24454-80*	Брусок 40х40 , п.м.	2,6		0,004 м³
		Элементы металлические			
6		Уголок $\frac{\text{Б-50х5 ГОСТ 8509-86}}{\text{Ст2 сп ГОСТ 535-88*}}$, п.м	2,45	3,77	
7		8 А-I ГОСТ 5781-82*, ℓ=300	9	0,12	
ОГ1		Ограждение ОГ1	1	8,3	

Спецификация ограждения ОГ1

Марка, позиц.	Обозначение	Наименование	Кол.	Масса ед. кг	Примечание
1		□ 20х20, ГОСТ 2591-88, ℓ=1000	4	3,14	
2		Полоса $\frac{\text{4х40 ГОСТ 103-76*}}{\text{Ст3 ГОСТ 535-88*}}$, п.м.	4,4	1,26	
3		8 А-I ГОСТ 5781-82*, ℓ=705	13	0,3	

Защиту древесины от гниения и огнезащитную обработку производить в соответствии с требованиями СНиП 2.03.11-85

Привязан	Н. контр.	Данильченко	
	Нач. маст.	Радыгин	
	Зам. н.м.	Земляк	
	Гл. спец.	Данильченко	
Инв. №	Исполн.	Носкова	
	Провер.	Данильченко	

264-12-317.91 -АС

Досуговый клуб-гостиная на 200 посетителей	Стадия	Лист	Листов
	Р	50	
Конструкция входа на эстраду	ЦНИИЭП гражданселькстрой		

25201-01 53

Инв. № подл. | 2-4014-53 | Подпись и дата | Взам. инв. №

Альбом I

ВИТРАЖ N1

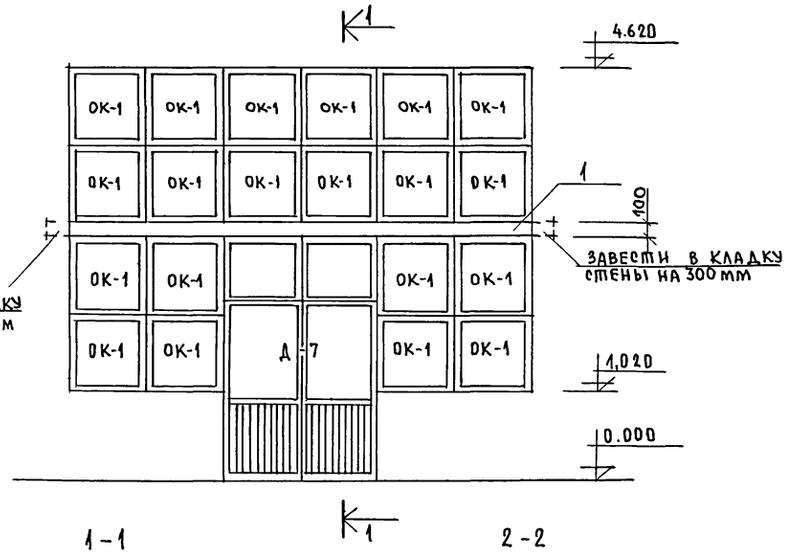

1 - 1

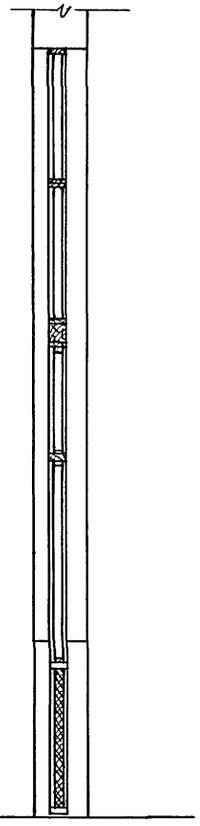

2 - 2

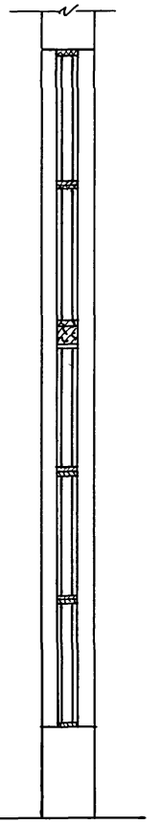

ВИТРАЖ N2

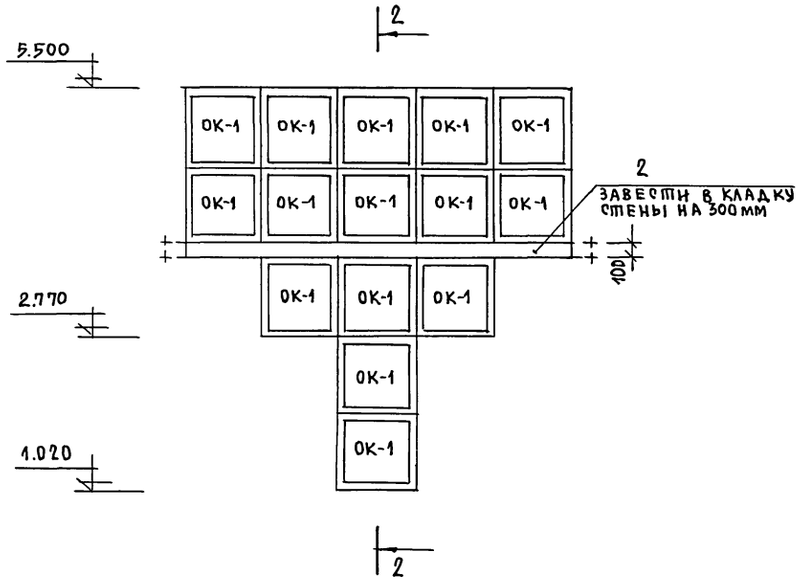

1. Концы балок (поз.1,2) обернуть толем.
2. Защиту древесины от гниения и огнезащитную обработку производить в соответствии с СНиП 2.03-11-85.

МАРКА ПОЗ.	ОБОЗНАЧЕНИЕ	НАИМЕНОВАНИЕ	КОЛ.	МАССА ЕД.КГ.	ПРИМ.
		ВИТРАЖ N1			
		ОКОННЫЕ БЛОКИ			
ОК-1	1.136.5-23	ОР 9-9	20		
		ДВЕРНЫЕ БЛОКИ			
Д-7	1.236.5-9	БС 28-18	1		
		ДЕТАЛИ			
1	ГОСТ 24454-80*Е	БАЛКА 150х100 ℓ=6000	1		
		ВИТРАЖ N2			
		ОКОННЫЕ БЛОКИ			
ОК-1	1.136.5-23	ОР 9-9	15		
		ДЕТАЛИ			
2	ГОСТ 24454-80*Е	БАЛКА 150х100 ℓ=5100	1		

Инв.№ подл. | Подпись и дата | Взам. инв.№
2-4014-54

Привязан:

Инв.№

Н.контр.	Данильченко	
Нач.маст	Радыгин	
Зам.н.м.	Земляк	
ГАП	Борознов	
Гл.спец.	Данильченко	
Исполн.	Пимошин	
Провер.	Данильченко	

264-12-317.91 -АО

Досуговый клуб-гостиная на 200 посетителей

Стадия Р.Д. | Лист 51 | Листов

Витражи N1, N2

ЦНИИЭП гражданселькстрой

25201-01 54

Альбом I

Общий вид м 1:10

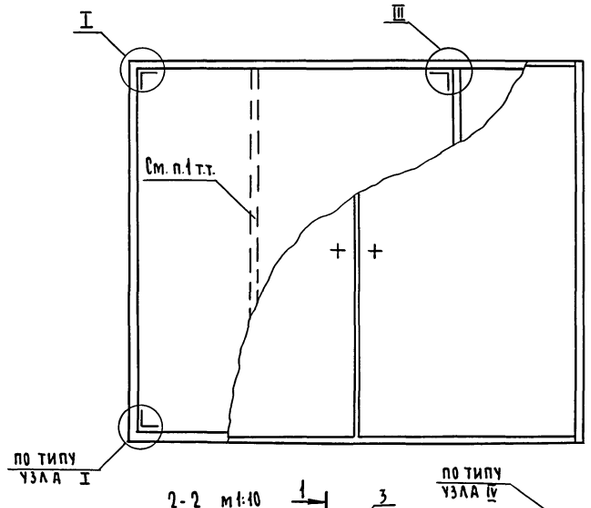

1-1 м 1:10

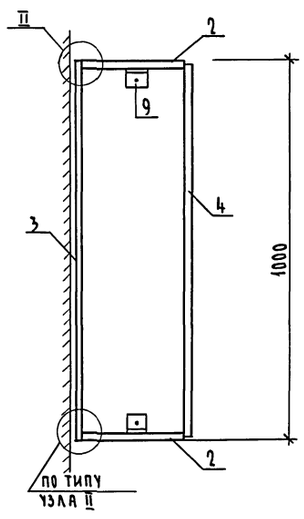

2-2 м 1:10

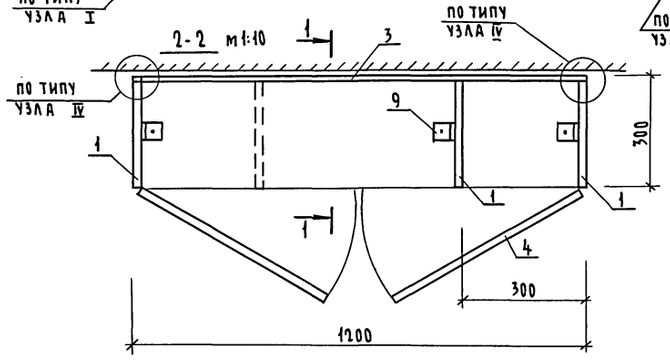

III м 1:2

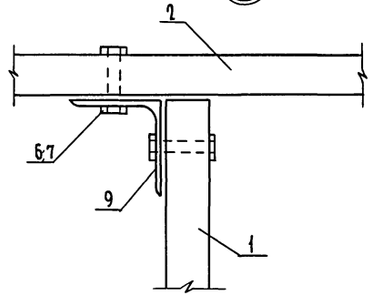

I м 1:2

II м 1:2

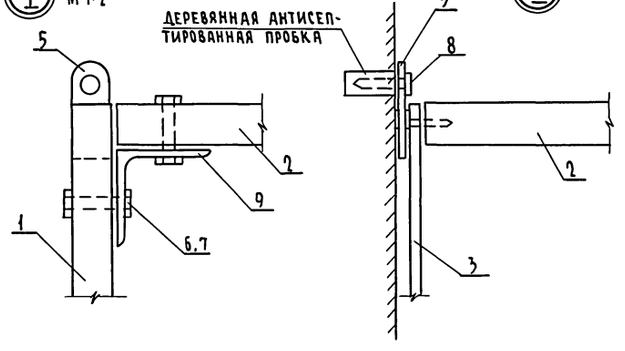

Поз. 5 (эскиз) м 1:1

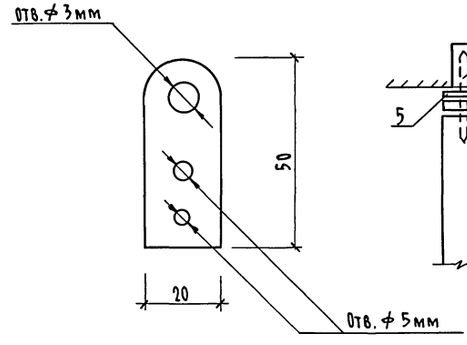

IV

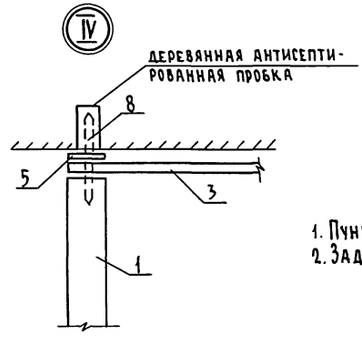

Спецификация материалов на элементы шкафа

Марка поз.	Обозначение	Наименование	Кол. шт.	Масса ед. кг.	Примеч.
1	Плиты древесностружеч. ГОСТ 18110-72	Плиты из ДСП	2		1000×300
2	Плиты древесностружеч. ГОСТ 18110-72	Плиты из ДСП толщ. 16 мм	2		1200×300
3	Плиты древесноволокон. ГОСТ 4.207-79	Стенка из ДВП толщ. 4 мм	1		1000×1200
4	Плиты древесностружеч. ГОСТ 18110-72	Полотно дверки толщ. 16 мм	2		1080×1280
5		Петля 50×20	2		
6	М 6×20 6.6.011 / ГОСТ 7798-70*	Болт ℓ = 22 мм	18		
7	М 6.4.011 / ГОСТ 5915-70*	Гайка	18		
8	М 6×60 / ГОСТ 11473-75*	Шуруп	2		
9	L 50×50×3 ГОСТ 8509-86 / Ст.3 ГОСТ 535-88*	Уголок ℓ = 50 мм	6		
10	ГОСТ 5088-78*	Петля дверная ПВ 4-90-1	4		

1. Пунктиром показано левое расположение огнетушителя.
2. Задняя стенка крепится к каркасу шкафа шурупами.

				264-12-317.91 -АС	
Привязан		Н.контр.	Данильченко	Досуговый клуб-гостиная на 200 посетителей	Стадия: Р.Д. / Лист: 52 / Листов:
		Нач.маст.	Радыгин		
		Зам.н.м.	Земляк		
		Гл.спец.	Данильченко	Шкаф ПК	ЦНИИЭП гражданселькстрой
Инв.№		Испол.	Фомичева		
		Провер.	Данильченко		

Инв.№ подл. | 2-4014-55 | Подпись и дата | Взам.инв.№

Альбом I

ВЕДОМОСТЬ
чертежей основного комплекта марки Тх

Лист	Наименование	Примечание
1	Общие данные	
2	План 1-го этажа. Спецификация	
	технологического оборудования (начало)	
3	План 2-го этажа. Спецификация	
	технологического оборудования (окончание)	

ВЕДОМОСТЬ
ссылочных и прилагаемых документов

Обозначение	Наименование	Примечание
	Прилагаемые документы	Альбом IV
Тх.СО.	Спецификация технологичес-	
	кого оборудования школы	
	ссылочные документы	
1-271-4 в.4,5	встроенное - пристроенное и стационар-	
	ное оборудование для предприятий	
	общественного питания	

Типовой проект соответствует действующим нормам и правилам.

Гл. инженер проекта
Гл. инженер привязки проекта /Курочкин/

ОБЩИЕ УКАЗАНИЯ

Досуговый клуб на 200 посетителей предназначен для отдыха жителей поселков с населением до 500 человек.

Состав и площади помещений приняты согласно заданию на проектирование в соответствии с требованиями СНиП 2.08.02-89 „Общественные здания и сооружения."

Универсальная гостиная - фойе может быть использована для показа кинофильмов, устройства зрелищ, празднеств и гражданских обрядов. Помещение гостиной оборудовано эстрадой и съемными креслами. На 2-ом этаже запроектирована еще одна гостиная с баром. Здесь предусмотрена возможность установки телевизора.

В помещении кружковой домоводства установлено оборудование на электрообогреве. В случае необходимости кружковая может быть использована в качестве артистической.

Предполагаемый ассортимент реализуемой через бар продукции: бутерброды, кофе, чай, соки, а также кондитерские изделия, доставляемые с базового предприятия питания.

Инв.№ подл. | Подпись и дата | Взам.инв.№
2-4014-56

Привязан

Инв.№

264-12-317.91 - Тх

Н.контр.	Курочкин	
Нач.МКС	Радыгин	
Зам.н.м.	Земляк	
ГАП	Борознов	
Гл.спец.	Курочкин	
Испол.	Воронкова	
Провер.	Курочкин	

Досуговый клуб-гостиная на 200 посетителей

Стадия	Лист	Листов
Р	1	3

Общие данные

ЦНИИЭП граждансельстрой

25201-01 56

Альбом I

СПЕЦИФИКАЦИЯ ТЕХНОЛОГИЧЕСКОГО ОБОРУДОВАНИЯ
/ НАЧАЛО /

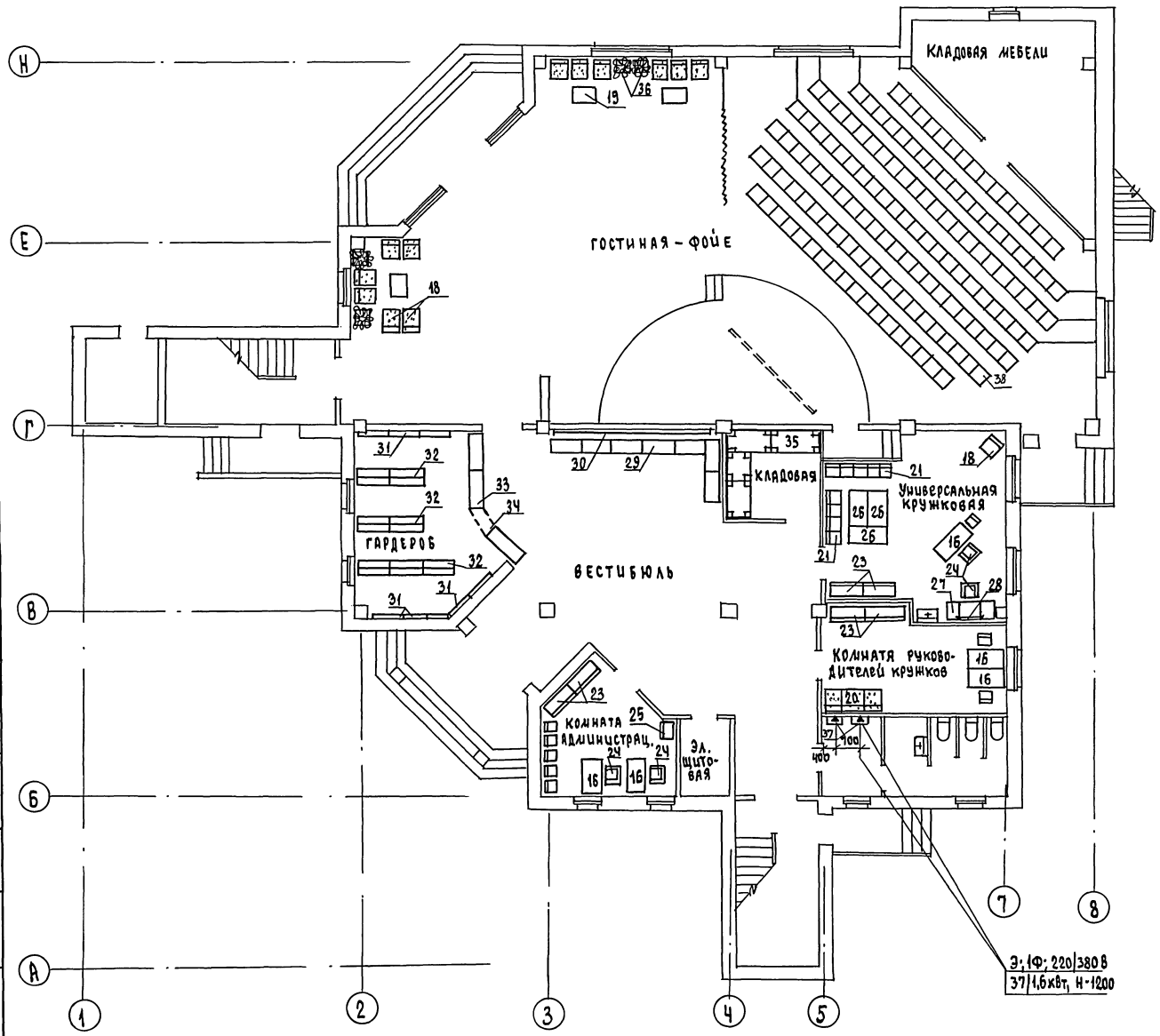

Марка поз.	Обозначение	Наименование	Кол. шт.	Масса ед. кг	Примечание
1		Плита электрическая			
		бытовая „Электра" 6кВт	2		
2		Кофеварка „Олимпия" 5,73кВт	1		
3		Охладитель напитков			
		„Фригодринг" 0,5кВт	1		
4		Шкаф холодильный			
		„ЗИЛ" 0,15кВт	1		
5		Шкаф холодильный			
		ШХ-0,71 0,27кВт	1		
6		Стол кухонный с моеч-			
		ной ванной			
		600×600×800мм	2		
7		Мойка 2х гнездная чу-			
		гунная эмалированная			
		МЧ-2	1		
8		Самовар электрический	1		
9		Полка для посуды	1		
10	сер.1-271-4 8.5	Стойка барная Б.01	3		
11	сер.1-271-4 8.4	Пристенное оборудова-			
		ние для буферов П.01	3		
12	сер.1-271-4	Настенное оборудование			
		Н.03 600×300×1200мм	6		
13		Стол производственный			
		1050×650×860мм СП-2	3		
14		Шкаф для посуды			
15		Стол обеденный 4х			
		местный раздвижной	1		
16		Стол письменный одно-			
		тумбовый 1200×600×750мм	6		
17		Стул круглый барный	4		
18		Кресло для отдыха	26		

Согласовано
ЗО Курочкин
ВК Шурмаева

Инв.№ подл. | Подпись и дата | Взам.инв.№ | 2-4014-57

Привязан

Инв.№

Н.контр.	Курочкин	
Нач.мас.	Радыгин	
Зам.н.м.	Земляк	
ГАП	Борзенов	
Гл.спец.	Курочкин	
Исполн.	Воронкова	
Проверил	Курочкин	

264-12-317.91 - ТХ

Досуговый клуб-гостиная на 200 посетителей	Стадия	Лист	Листов
	Р	2	
План 1 этажа Спецификация технологического оборудования (начало)	ЦНИИЭП граждансельстрой		

25201-01 57

Альбом III

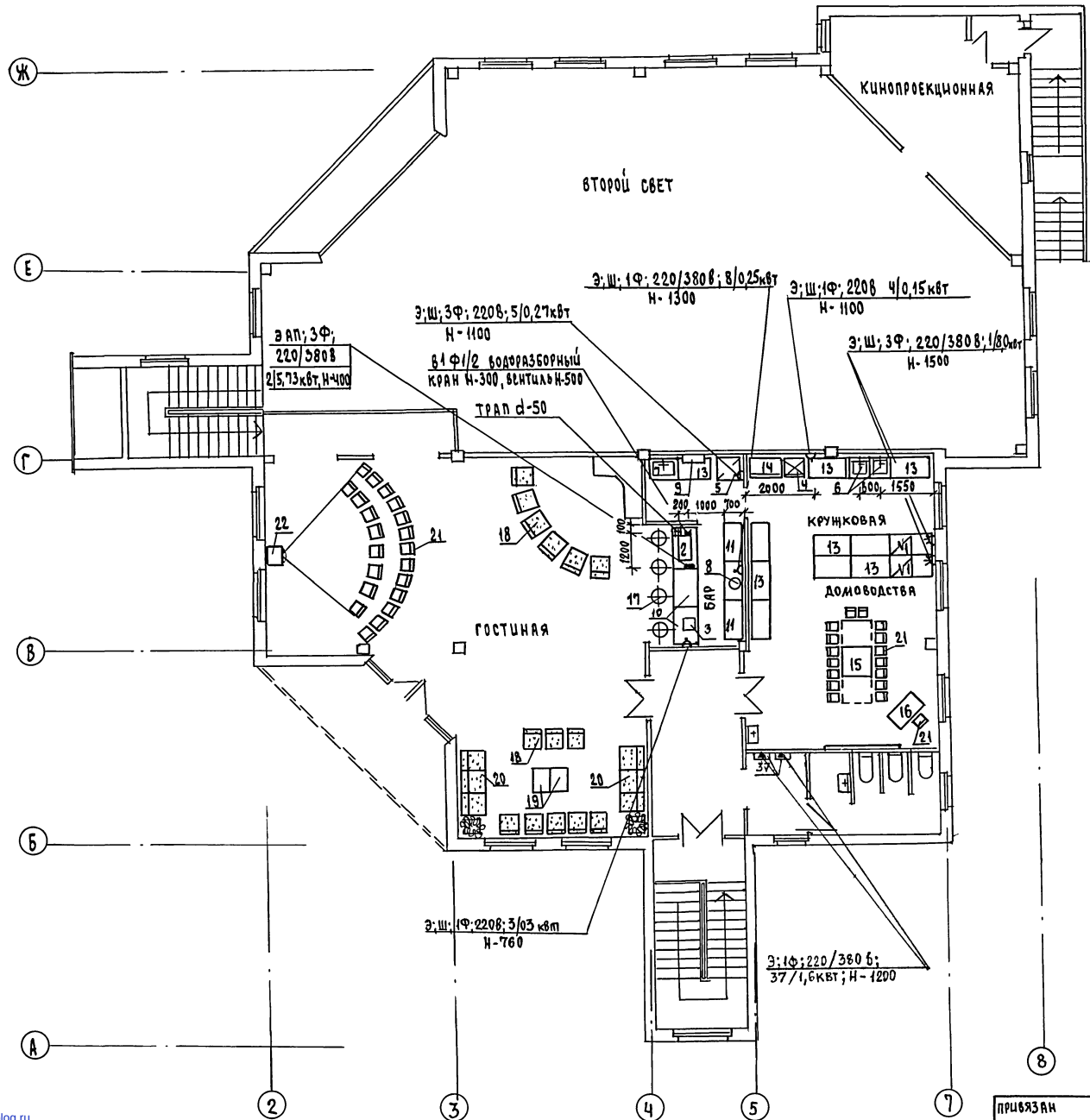

Спецификация технологического оборудования (окончание)

Марка поз	Обозначение	Наименование	Кол шт.	Масса ед.кг	Примечание
19		Стол журнальный	5		
20		Диван	3		
21		Стул полумягкий	50		
22		Телевизор "Темп"	1		
23		Шкаф книжный	6		
24		Кресло рабочее			
		поворотное	2		
25		Сейф	1		
26		Стол ученический в			
		комплекте со стульями	1		
		ШК-85-84-06	3		
27		Стол гримировальный			
		2х тумбовый СГ-2л	1		
28		Зеркало для гримиро-			
		вального стола	1		
29		Банкетка	7		
30		Зеркало 2-5м	1		
31		Вешалка настенная			
		на 10 крючков	6		
32		Вешалка 2х сторонняя			
		на 20 крючков	7		
33		Прилавок гардеробный			
		1200×510×800 мм	3		
34		Дверца прохода за			
		прилавок	1		
35		Стеллаж деревянный			
		1000×800×2000 мм	4		
36		Подцветочница	6		
37		Электросушитель			
		для рук ЕР-4 1,6 кВт	4		
38		Кресло для актового зала	140		

Согласовано
ЭО Курочкин
ВК Шурыгина

Подпись и дата | Взам.инв.№

Инв.№ подл. 2-4014-5

Привязан

Инв.№

Н.Контр.	Курочкин		264-12-317.91 ТХ
Нач.мас.	Рядыгин		
Зам.н.м.	Земляк		Досуговый клуб-гостиная на 200 посетителей
ГАП	Борознов		Стадия Р; Лист 3; Листов
Гл.спец.	Курочкин		План 2 этажа. Спецификация технологического оборудования (окончание)
Исполн.	Воронкова		ЦНИИЭП граждансельстрой
Проверил	Курочкин		

25201-01

gost.e-ecolog.ru