ТИПОВОЙ ПРОЕКТ

214-1-527.91

ДЕТСКИЙ САД-ЯСЛИ НА 25 МЕСТ СО СТЕНАМИ ИЗ МЕЛКИХ БЛОКОВ ЯЧЕИСТОГО БЕТОНА

АЛЬБОМ I

ПЗ – Пояснительная записка стр. 3,4
АС – Архитектурно-строительные решения стр. 5...31
ОВ – Отопление и вентиляция стр. 34...37
ВК – Водоснабжение и канализация стр. 38..40
ЭО – Электрооборудование стр. 41...45
СС – Связь и сигнализация стр. 50...52
ТХ – Технология стр. 32,33
АВ – Автоматизация вентсистемы стр. 46...49
ПС – Пожарная сигнализация стр. 53,54

МОСКВА 1991 г.

gost.e-ecolog.ru

ТИПОВОЙ ПРОЕКТ
214-1-527.91
ДЕТСКИЙ САД-ЯСЛИ НА 25 МЕСТ СО СТЕНАМИ ИЗ МЕЛКИХ БЛОКОВ ЯЧЕИСТОГО БЕТОНА

АЛЬБОМ I

СОСТАВ ПРОЕКТА

АЛЬБОМ I	ПЗ	– Пояснительная записка
	АС	– Архитектурно-строительные решения
	ТХ	– Технология
	ОВ	– Отопление и вентиляция
	ВК	– Водопровод и канализация
	ЭС	– Электрооборудование
	СС	– Связь и сигнализация
	АВ	– Автоматизация вентсистемы
	ПС	– Пожарная сигнализация
АЛЬБОМ II	С	– Сметы
АЛЬБОМ III	СО	– Спецификация оборудования
АЛЬБОМ IV	ВМ	– Ведомости потребности в материалах

Разработан проектным институтом ЦНИИЭПграждансельстрой

Главный инженер института М.Г.ЛЕЙЗЕРОВИЧ

Главный архитектор проекта А.А. БОРОЗНОВ

Утвержден Госкомархитектуры
Приказ N 21 18.02.1991г.

© АПП ЦИТП, 1992г.

Содержание альбома

Лист	Наименование	Стр.
	Титульный лист	1
	Содержание альбома	2
	Пояснительная записка - ПЗ	3-4
	Архитектурно-строительные чертежи - АС	
1	Схема генплана	5
2	Фасады в осях 1-4; В-А; 4-1; А-В. План кровли	6
3	Фасады в осях 1-4; В-А; 4-1; А-В. План кровли (вариант)	7
4	План на отм. 0,000	8
5	Монтажный план на отм. 0,000	9
6	План заполнения проемов. Отделка помещений. Полы	10
7	Спецификация элементов заполнения проемов	
	Экспликация полов. Ведомость отделки помещений	11
8	Разрезы 1-1; 2-2	12
9	Разрезы 1-1; 2-2 (вариант)	13
10	План фундаментов и подпольных каналов	14
11	Схемы сечений наружных стен	15
12	Схемы расположения элементов чердачного перекрытия	16
13	Схемы расположения перемычек над проемами	17
14	Ведомость перемычек. Спецификация перемычек	18
15	Крыша. План стропил. Разрезы 1-1; 2-2	19
16	Крыша. Разрезы 3-3; 4-4. Слуховое окно. Спецификация	20
17	Крыша. Узлы	21
18	Крыша. План расположения кирпичных столбиков под стойки	22
19	Схема расположения элементов чердачного перекрытия (вариант)	23
20	Монолитные участки МУ-1; МУ-2; МУ-3; МУ-4	24
21	Арматурные каркасы КР1...КР4	25
22	Крыльца Кр1; Кр2; Кр3; Кр4	26
23	Вентшахты ВШ-1; ВШ-4; ВШ-8	27
24	Вентшахта ВШ-2	28
25	Вентшахта ВШ-3	29
26	Вентшахта ВШ-5; ВШ-6; ВШ-7; ВШ-9	30
27	Экраны	31

Лист	Наименование	Стр.
	Технология - ТХ	
1	Общие данные	32
2	План с расстановкой технологического оборудования	
	с привязкой точек подводов воды и электроэнергии	33
	Экспликации помещений	
	Отопление и вентиляция - ОВ	
1	Общие данные (начало)	34
2	Общие данные (окончание)	35
	Схемы систем вентиляции П1, В1, В2, ВЕ1; ВЕ7	
3	План на отм. 0.000. Узел управления	36
	Схема системы отопления	
4	Установка системы вентиляции П1	37
	Схема системы теплоснабжения установки П1	
	Водопровод и канализация - ВК	
1	Общие данные	38
2	Планы	39
3	Схемы систем В1, Т3, Т4, К1, К3	40
	Электрооборудование - ЭО	
1	Общие данные	41
2	Принципиальная схема питающей сети	42
3	План расположения питающих и силовых сетей	43
4	План расположения осветительных сетей	44
5	Опросный лист на вводно-распределительное устройство	45
	Автоматизация вентиляции - АВ	
1	Общие данные	46
2	Вентсистема П1	47
	Схема автоматизации	
3	Схема принципиальная электрическая управления	48
4	Схема подключений. Схема расположений	49

Лист	Наименование	Стр.
	Связь и сигнализация - СС	
1	Общие данные	50
2	План этажа. Скелетные схемы слаботочных сетей	51
3	План кровли. Защитное заземление	52
	Пожарная сигнализация - ПС	
1	Общие данные	53
2	План этажа. Скелетная схема пожарной сигнализации	54

Альбом I

Инв. N подл. | Подпись и дата | Взам. инв. N | 2.4013-

214-1-527.91

Привязан

Инв. №

Н. контр.	Данильченко	
Нач. маст	Радыгин	
Зам. н. м	Земляк	
Гл. спец. к	Данильченко	
Исполн.	Кетнер	
Провер.	Данильченко	

Детский сад-ясли на 25 мест

Стадия	Лист	Листов
РА	1	

Содержание альбома

ЦНИИЭП граждансельстрой

25200-01 3

Альбом I

Рабочая документация типового проекта здания детского сада-яслей на 25 мест со стенами из мелких блоков ячеистого бетона разработана на основании задания на проектирование, утвержденного 07.06.90 г. Лен ЗНИИЭП. Проект утвержден Госкомархитектуры 18.02.91 г. приказ N 21.

Проект предназначен для условий строительства во II, III климатическом районе, IВ климатическом подрайоне с обычными геологическими условиями, со средней температурой наружного воздуха наиболее холодной пятидневки -20, -30 (основное решение), -40°С.

Нормативное значение снеговой нагрузки 1.0 кПа.

Нормативное значение ветрового значения 0.38 кПа.

Зона влажности нормальная.

Класс ответственности - I

Коэффициент надежности - I

АРХИТЕКТУРНО-ПЛАНИРОВОЧНОЕ РЕШЕНИЕ

Здание детского сада-яслей запроектировано одноэтажным, прямоугольным в плане. Основное решение - четырехскатная кровля, вариант - двухскатная с разновысокими скатами с торцевыми (фасадным и дворовым) фронтонами.

Внутренняя планировка выполнена на принципах функционального зонирования здания.

Разработан вариант с наклонной совмещенной крышей по деревянным балкам в групповой и спальне для детей, которые являются в здании основными помещениями. Данное решение обогащает их интерьер.

РЕШЕНИЕ ГЕНПЛАНА

В составе документации разработана примерная схема генерального плана участка здания сада-яслей. Точный генплан необходимо разработать при привязке проекта. Участок полностью благоустраивается и озеленяется. Основные подходы и хозяйственную площадку выполнять с твердым покрытием, дорожки и площадки для игр - грунтовым и щебеночным. По периметру участка устроить защитную полосу зеленых насаждений и ограждений.

ОТДЕЛКА ЗДАНИЯ

Наружную отделку стен выполнять с заделкой швов стеновых блоков с последующей окраской защитно-отделочными составами светлых тонов в соответствии с „Рекомендациями по применению стеновых мелких блоков из ячеистых бетонов," разработанных ЦНИИСК им. Кучеренко Госстроя СССР.

Деревянные элементы, оконные и дверные блоки окрашивать масляной эмалью за 2 раза. Цветовое решение определить при привязке.

Ведомость внутренней отделки см. лист 7.

Конструктивное решение

Проект детского сада со стенами из мелких блоков ячеистого бетона ГОСТ 21520-89 запроектирован с поперечными несущими стенами с шагом 6.0 м.

Пространственная жесткость здания обеспечивается совместной работой продольных и поперечных стен с диском покрытия.

Фундаменты ленточные бутобетонные из бута марки 50, тяжелый бетон класса В7.5. Расчетное давление R на грунт под подошвой фундаментов принято согласно СНиП 2.02.01-83 при условном расчетном давлении R= 0.20 кПа на глубине 2.0 м.

Горизонтальная гидроизоляция на -0.090 состоит из двух слоев гидроизола на битумной мастике. Вертикальная гидроизоляция - обмазка горячим битумом за 2 раза. Стенки подпольных каналов выполнить из кирпича М75 на растворе М25, днище из бетона класса В7.5. Над отверстиями шириной до 600 мм проложить 5ф10А1 L = 1.0м. Отмостку вокруг здания выполнить шириной 750 мм по узлу 52 серии 2.110-1 вып. 1.

Стены наружные - из блоков ячеистого бетона со средней плотностью в сухом состоянии Д= 600 кг/м³ с классом по прочности В1.5 и морозостойкости F25, марка раствора М25.

Кладка стен 300 мм (основное решение), 335 и 405 см.

Внутренние стены - из блоков ячеистого бетона со средней плотностью в сухом состоянии Д = 600 кг/м³ с классом по прочности В1.5 и морозостойкости F15. Толщина внутренних стен 200мм. Марка раствора 25.

Кладка наружных стен из мелких ячеистобетонных блоков проводится по цоколю здания, выполненному из бутобетона.

Высота цоколя принята 510 мм.

При кладке стен из мелких ячеистобетонных блоков на растворе толщина горизонтальных швов принимается не менее 10 мм и не более 15 мм, в среднем 12 мм в пределах этажа. Толщина вертикальных швов принимается от 8 до 15 мм, в среднем 10 мм. Горизонтальные и вертикальные швы между блоками рекомендуется тщательно заполнять пластичным легким раствором.

В стенах из ячеистобетонных блоков оконные и дверные проемы не имеют четвертей. Крепление деревянных коробок производится оцинкованными гвоздями к деревянным пробкам, устанавливаемым в кладку.

Зазоры между проемом и оконной (дверной) коробкой тщательно заполняются утеплителем с установкой упругих прокладок, а также оштукатуриваются. Подоконную часть наружной стены следует защищать сливом из оцинкованной стали.

Перекрытия запроектированы из сборных железобетонных панелей с круглыми пустотами.

Укладку панелей перекрытия на стены и заделку швов между панелями производить на цементном растворе марки 100.

Металлические детали анкеровки панелей после устройства соединений оцинковать и защитить слоем усиленного раствора М100.

Крыша чердачная, стропильной конструкции, стропила - деревянные.

Элементы несущих конструкций из древесины хвойных пород (сосна, ель) с влажностью не более 20%. Качество древесины должно удовлетворять требованиям ГОСТ 24454-80Е и СНиП II-25.80.

Деревянные конструкции, соприкасающиеся с кладкой, защитить от гниения прокладкой двух слоев толя и тщательно антисептировать.

Деревянные конструкции тщательно обработать антипиренами.

Кровля - волнистые асбестоцементные листы унифицированного профиля ГОСТ 16233-77 по деревянной обрешетке.

Утеплитель - ячеистый бетон γ =400 кг/м³

Перегородки - кирпичные δ =120 мм.

ТЕХНИКО-ЭКОНОМИЧЕСКИЕ ПОКАЗАТЕЛИ

Наименование	Единицы измерения	Всего
Общая сметная стоимость	тыс.руб.	99.41
в том числе		
строительно-монтажных работ	"	77.97
оборудования и мебели	"	21.44
Стоимость строительно-		
монтажных работ		
на 1м² полезной площади	руб.	248.5
на 1м³ строительного объема	"	61.79
Стоимость общая на	"	3976.4
расчетный показатель		
Трудоемкость		
построечные трудовые затраты	чел/дн	1008.94
то же на 1м² полезной площади	"	3.22
то же на 1м³ строительного объема	"	0.80
тоже на расчетный показатель	"	40.36
Технические характеристики		
строительный объем	м³	1261.93
в том числе подземной части	"	
строительный объем на	"	
1м² полезной площади		4.02
то же на 1м² нормируемой	"	4.38
площади (К2)		
то же на расчетный показатель	"	50.48
Площадь		
застройки	м²	396.55
полезная площадь	"	313.79
то же на расчетный показатель	"	12.55
нормируемая площадь	"	287.81
то же на расчетный показатель	"	11.51
Расход строительных материалов		
цемент	т	77.52
цемент, приведенный к марке 400	"	74.03
сталь	"	3.97
сталь, приведенная к		
классам А-1 и Ст.3	"	5.37
бетон и железобетон	м³	195.55
лесоматериалы	"	52.50
лесоматериалы, приведенные		
к круглому лесу	"	80.80
кирпич	тыс.шт	22.61

Инв.N подл. | Подпись и дата | Взам.инв.N | 2-4013-

Привязан

Инв.№

Н.контр.	Данильченко	
Нач.маст.	Радыгин	
Зам.нач.	Земляк	
Гл.спец.К	Данильченко	
Исполн.	Кетнер	
Провер.	Данильченко	

214-1-527.91 -ПЗ

Детский сад-ясли на 25 мест

Стадия	Лист	Листов
РД	2	

Пояснительная записка (начало)

ЦНИИЭП граждансельстрой

25200-01 4

Альбом I

Ведомость основных комплектов рабочих чертежей

Обозначение	Наименование	Примечан.
ПЗ	Пояснительная записка	
АС	Архитектурно-строительные чертежи	
ОВ	Отопление и вентиляция	
ВК	Водопровод и канализация	
ЭО	Электрооборудование	
СС	Связь и сигнализация	
ТХ	Технология	
АВ	Автоматизация вентсистемы	
ПС	Пожарная сигнализация	

Ведомость ссылочных и прилагаемых документов

Обозначение	Наименование	Примеч.
ГОСТ 21520-89	Блоки из ячеистых бетонов	
	стеновые мелкие	
Серия 1.136.5-23 в.1	Окна и балконные двери для	
	общественных зданий	
1.136.5-19	Двери деревянные наружные для	
	общественных зданий	
1.136-10	Двери деревянные внутренние для	
	жилых и общественных зданий	
ГОСТ 8242-88	Детали профильные из древесины и	
	древесных материалов для строительства	
Серия 1.038.1-1 в.1	Перемычки - железобетонные	
Серия 1.041-1 в.64	Панели перекрытий железобетонные	
	многопустотные	
Серия 2.140-1 в.1	Детали перекрытий	
ГОСТ 8486-86*Е	Пиломатериалы хвойных пород	
Серия 1.236.5-12 в.1,2	Оконные и балконные двери	
	деревянные с тройным остеклением	
	для общественных зданий	
Серия 1.136-12 в.1	Унифицированные деревянные фрамуги	
	для жилых и общественных зданий	
Серия 1.236-12 в.1	Окна и балконные двери со	
	спаренными и раздельными переплетами	
Серия 1.243.1-4	Плиты плоские железобетонные,	
	армированные сварными сетками	
	из стали класса Вр-1	
ГОСТ 14918-80	Сталь тонколистовая оцинкованная	
Серия 2.244-1	Детали полов общественных зданий	
Серия 2.160-9 в.1	Узлы деревянных крыш сельских	
	зданий	
Серия 2.110-1 в.1	Детали ленточных и свайных фундаментов	
Альбом II	Сметы	
Альбом III	Спецификация оборудования	
Альбом IV	Ведомости потребности в материалах	

Ведомость основного комплекта рабочих чертежей марки АС

Лист	Наименование	Стр.
1	Схема генплана	5
2	Фасады в осях 1-4; В-А; 4-1; А-В. План кровли	6
3	Фасады в осях 1-4; В-А; 4-1, А-В. План кровли (вариант)	7
4	План на отм. 0.000	8
5	Монтажный план на отм. 0.000	9
6	План заполнения проемов. Отделка помещений. Полы	10
7	Спецификация элементов заполнения проемов.	
	Экспликация полов. Ведомость отделки помещений	11
8	Разрезы 1-1; 2-2	12
9	Разрезы 1-1; 2-2 (вариант)	13
10	План фундаментов и подпольных каналов	14
11	Схемы сечений наружных стен	15
12	Схемы расположения элементов чердачного перекрытия	16
13	Схемы расположения перемычек над проемами	17
14	Ведомость перемычек. Спецификация перемычек	18
15	Крыша. План стропил. Разрезы 1-1; 2-2	19
16	Крыша. Разрезы 3-3; 4-4. Слуховое окно	20
17	Крыша. Узлы	21
18	Крыша. План расположения кирпичных столбиков	
	под стойки	22
19	Схема расположения элементов чердачного	
	перекрытия (вариант)	23
20	Монолитные участки МУ-1; МУ-2; МУ-3; МУ-4	24
21	Арматурные каркасы Кр-1 Кр-2	25
22	Крыльца Кр1; Кр2; Кр3; Кр4	26
23	Вентшахты ВШ-1; ВШ-4; ВШ-8	27
24	Вентшахта ВШ-2	28
25	Вентшахта ВШ-3	29
26	Вентшахты ВШ-5; ВШ-6; ВШ-7; ВШ-9	30
27	Экраны	31

Ведомость спецификаций

Лист	Наименование	Примеч.
7	Спецификация элементов заполнения проемов	
7	Экспликация полов. Ведомость отделки помещений	
10	Спецификация к схемам расположения элементов фундаментов	
12	Спецификация к схемам расположения элемнтов	
	чердачного перекрытия	
14	Спецификация к схемам расположения перемычек над проемами	
16	Спецификация к схемам расположения элементов крыши	
19	Спецификация к схемам расположения элементов	
	чердачного перекрытия (вариант)	
22	Спецификация крыльца Кр1, 2, 3, 4	
23...26	Спецификация вентшахт ВШ1... ВШ 9	
20	Спецификация к монолитным участкам МУ1... МУ4	
21	Спецификация на арматурные каркасы КР1... КР4	

Толщина наружных стен

Материал стен ячеистые бетонные блоки на кварцевом песке γ = 600 кг/м³	Температура наружного воздуха Тн °С	Толщина стены мм	Привязка к оси мм
Цементно-песчаный раствор γ = 1200 кг/м³	−20°С	300	120
	−30°С	300	120
	−40°С	405	120
Цементно-перлитовый раствор γ = 1000 кг/м³	−30°С	300	120
	−40°С	355	120

Таблица толщин утеплителя

Температура наружного воздуха	Плиты из ячеистых бетонов = 400 кг/м³
−20°С	200 мм
−30°С	270 мм
−40°С	320 мм

Проект соответствует действующим нормам и правилам

Гл. архитектор проекта Борознов А.А.

Гл. инженер привязки

Привязан

Инв. №

Н.контр.	Данильченко	
Нач.маст	Радыгин	
Зам.н.м.	Земляк	
Гл.спец.к.	Данильченко	
Исполн.	Кетнер	
Провер.	Данильченко	

214-1-527.91 - ПЗ

Детский сад-ясли на 25 мест

Стадия	Лист	Листов
РД	3	

Пояснительная записка (окончание)

ЦНИИЭП гражданельстрой

25200-01 S

Инв.№ подл. | Подпись и дата | Взам.инв.№ 2-4017.

Альбом I

1	Здание д.с. на 1 группу (25 мест)	359 м²
2	Групповая площадка д.с.	160 м²
	с теневыми навесами	
3	Огород-ягодник д.с.	500 м²
4	Физкультурная площадка	108+118=226 м²
5	Хоз. площадка	110 м²
	Проходы, отмостка, площадка	205 м²
	Озеленение	490 м²

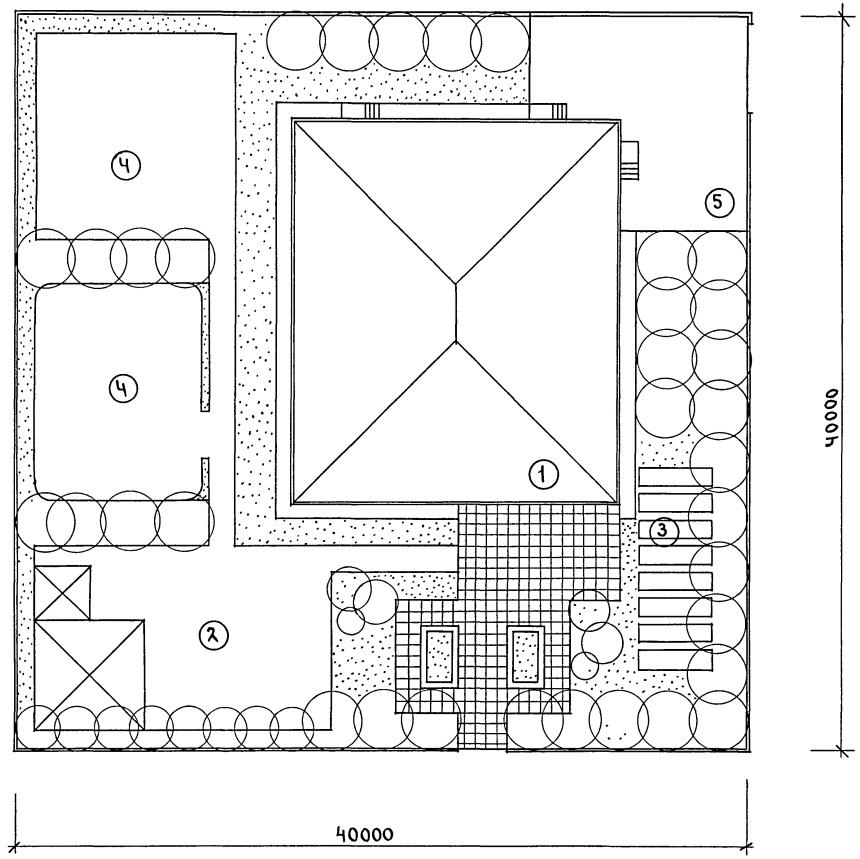

Н контр.	Борознов		214-1-527.91			-АС
Нач. маст	Радыгин		Детский сад-ясли на 25 мест	Стадия	Лист	Листов
Зам. н.м.	Земляк			Р	1	
ГАП	Борознов		Схема генплана М 1:200	ЦНИИЭП гражданселькстрой		
Гл. спец.	Данильченко					
Архитект	Воробьев					
Проверил	Борознов					

Привязан

Инв. N

Инв. N подл. 2-4013-6 | Подпись и дата | Взам. инв. N

25200-01 6 Формат А1

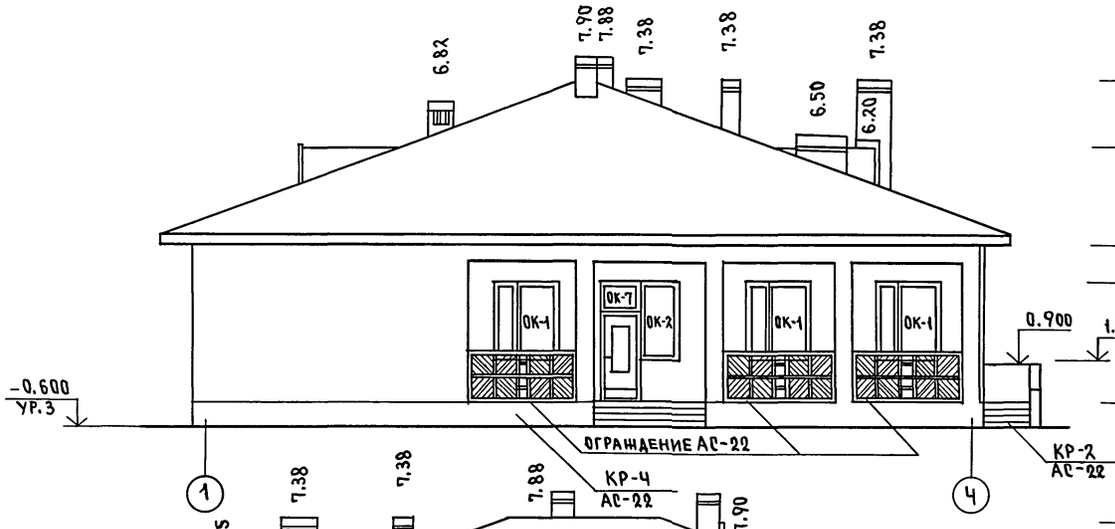

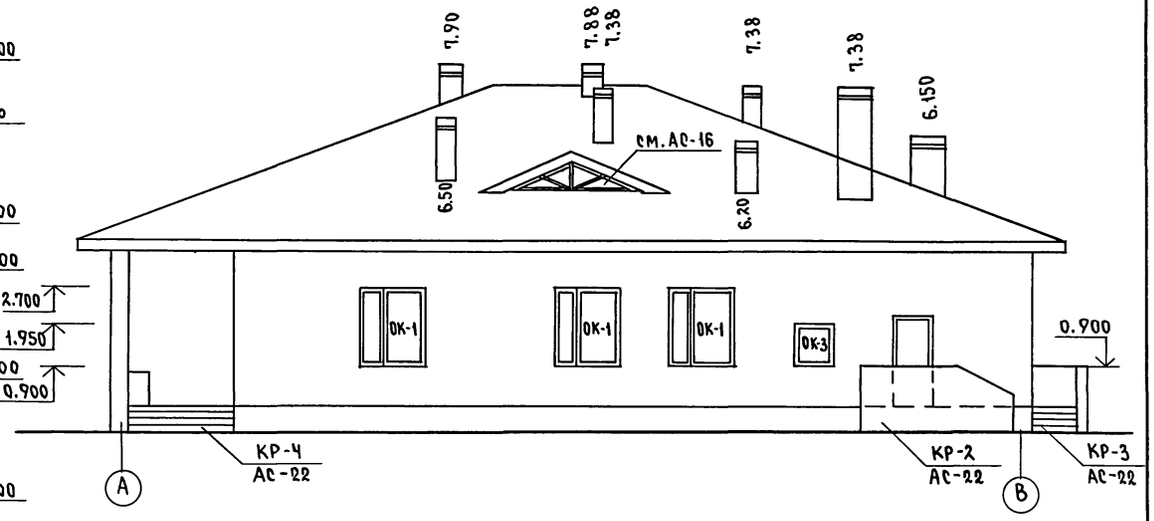

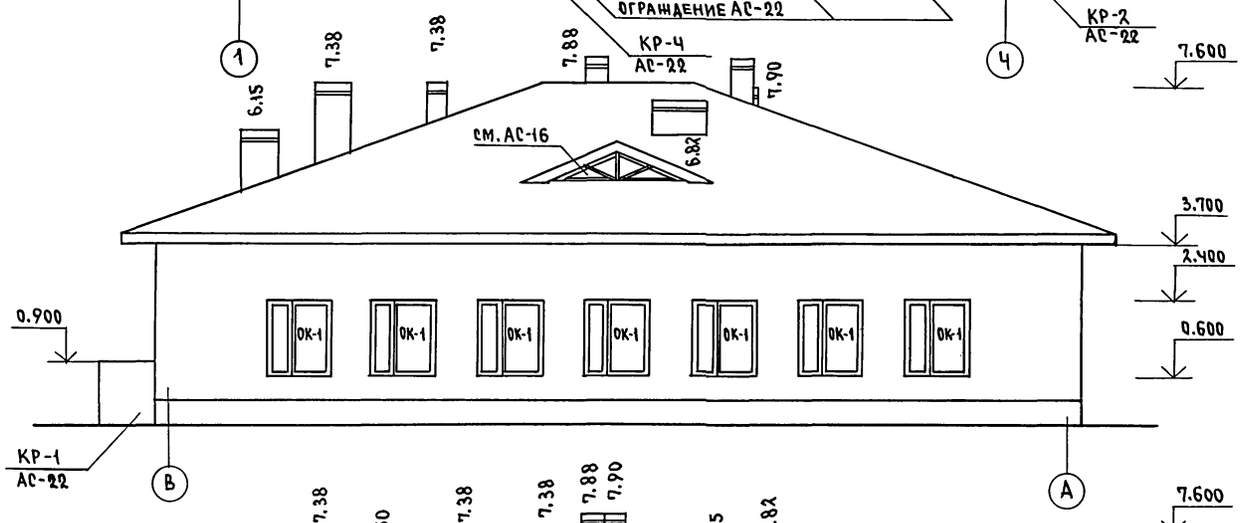

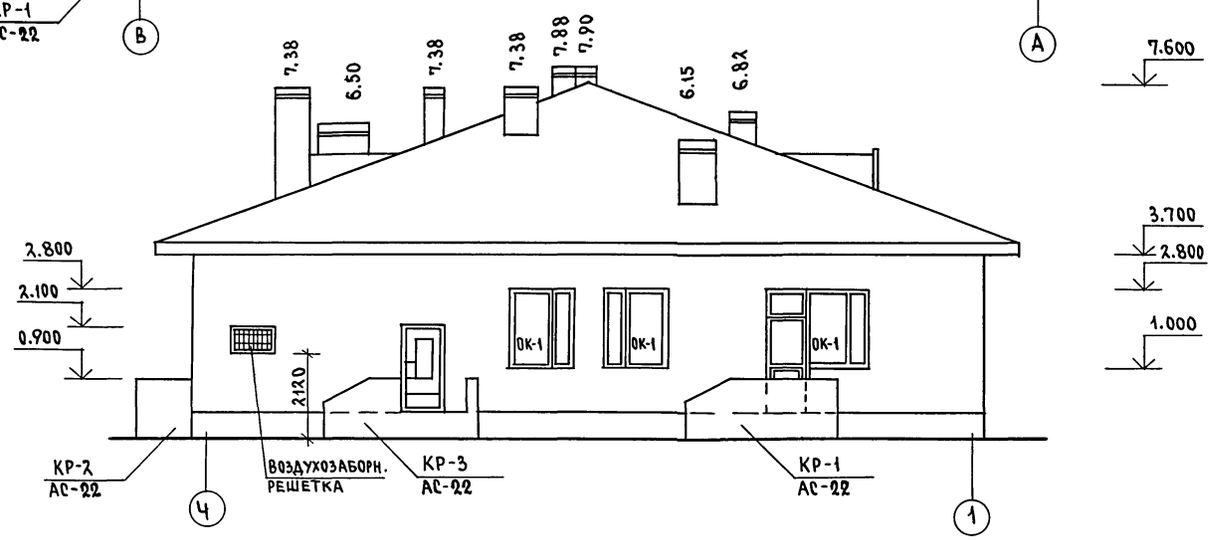

План кровли

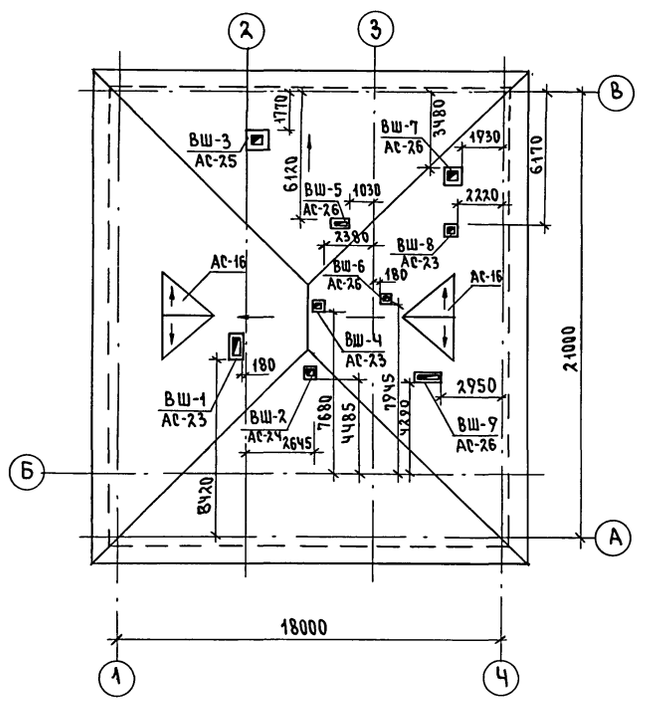

Привязки вентшахт к разбивочным осям - см. л.л.23,24,25,26.

			214-1-527.91 -АС
Привязан	Н.контр.	Борознов	
	Нач.маст.	Радыгин	
	Зам.н.м	Земляк	Детский сад-ясли на 25 мест
	ГАП	Борознов	Стадия Р; Лист 2; Листов
	Гл.спец.	Данильченко	Фасады в осях 1-Ч; В-А; Ч-1; А-В. План кровли.
	Арх.	Воробьев	ЦНИИЭП гражданселькострой
Инв.N	Провер.	Борознов	

25200-01 7 Формат А1

Альбом I

Согласовано

Инв.N подл. | Подпись и дата | Взам.инв.N | 2-4013-17

Альбом I

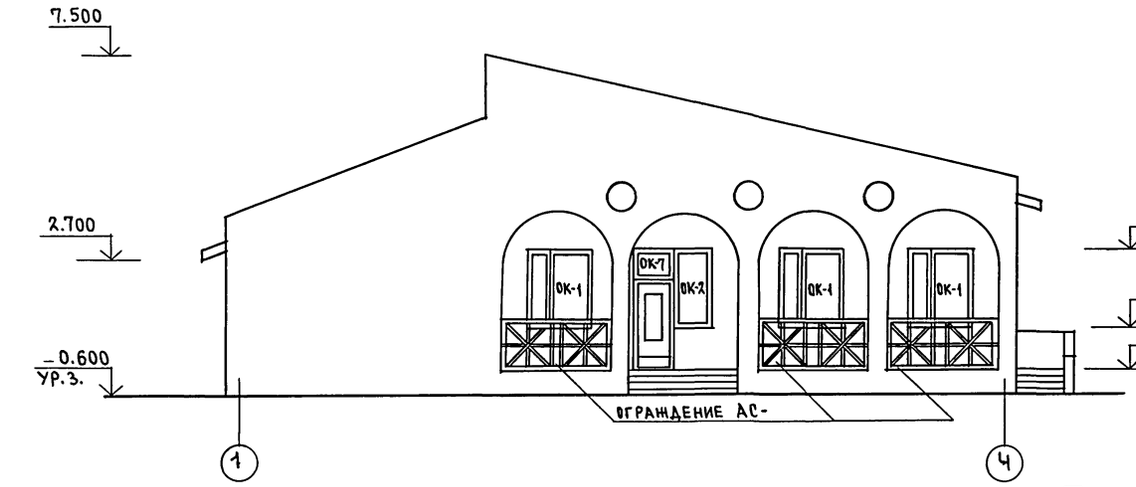

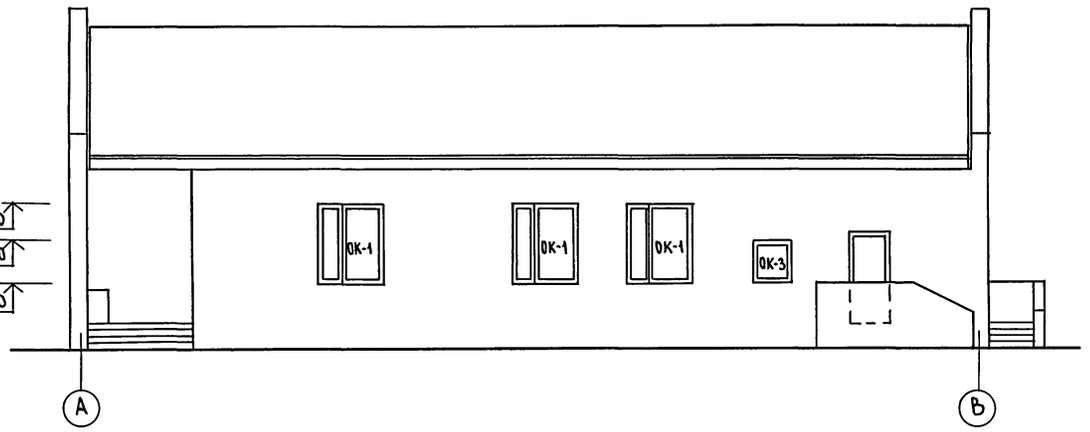

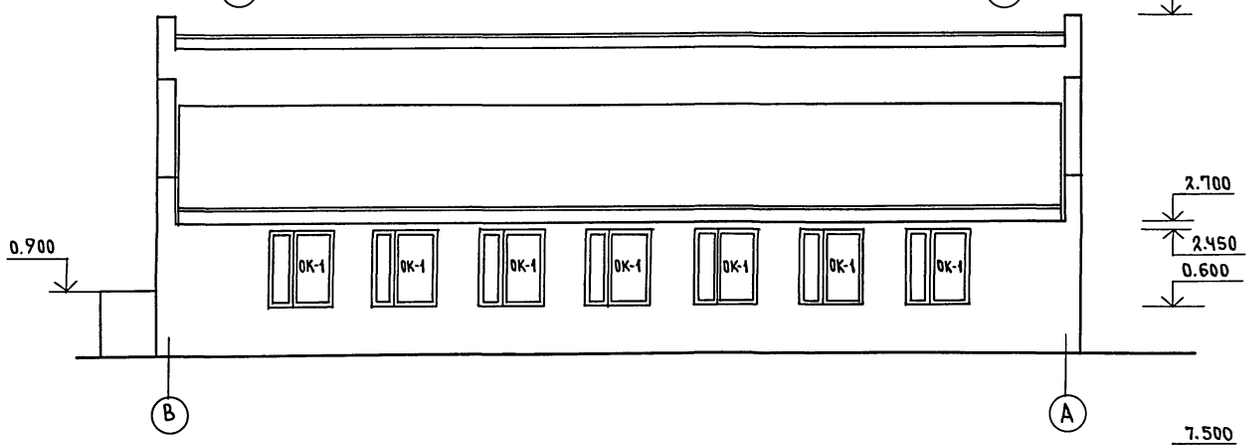



План кровли

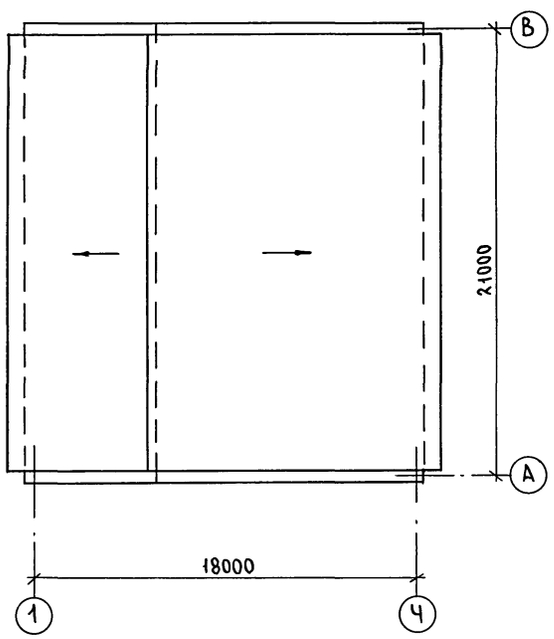

СОГЛАСОВАНО

Инв.№ подл.	Подпись и дата	Взам.инв.№
2-4013-8'		

Привязан			
Инв.№			

Н.контр.	Борознов	
Нач.маст.	Радыгин	
Зам.н.м.	Земляк	
ГАП	Борознов	
Гл.спец.	Данильченко	
Арх.	Воробьев	
Исполн.	Воробьев	
Провер.	Борознов	

214-1-527.91 -АС

Детский сад-ясли на 25 мест

Фасады в осях (вариант): 1-Ч; В-А; Ч-1; А-В. План кровли

Стадия	Лист	Листов
Р	3	

ЦНИИЭП граждансельстрой

25200-01 8 Формат А1

Альбом I

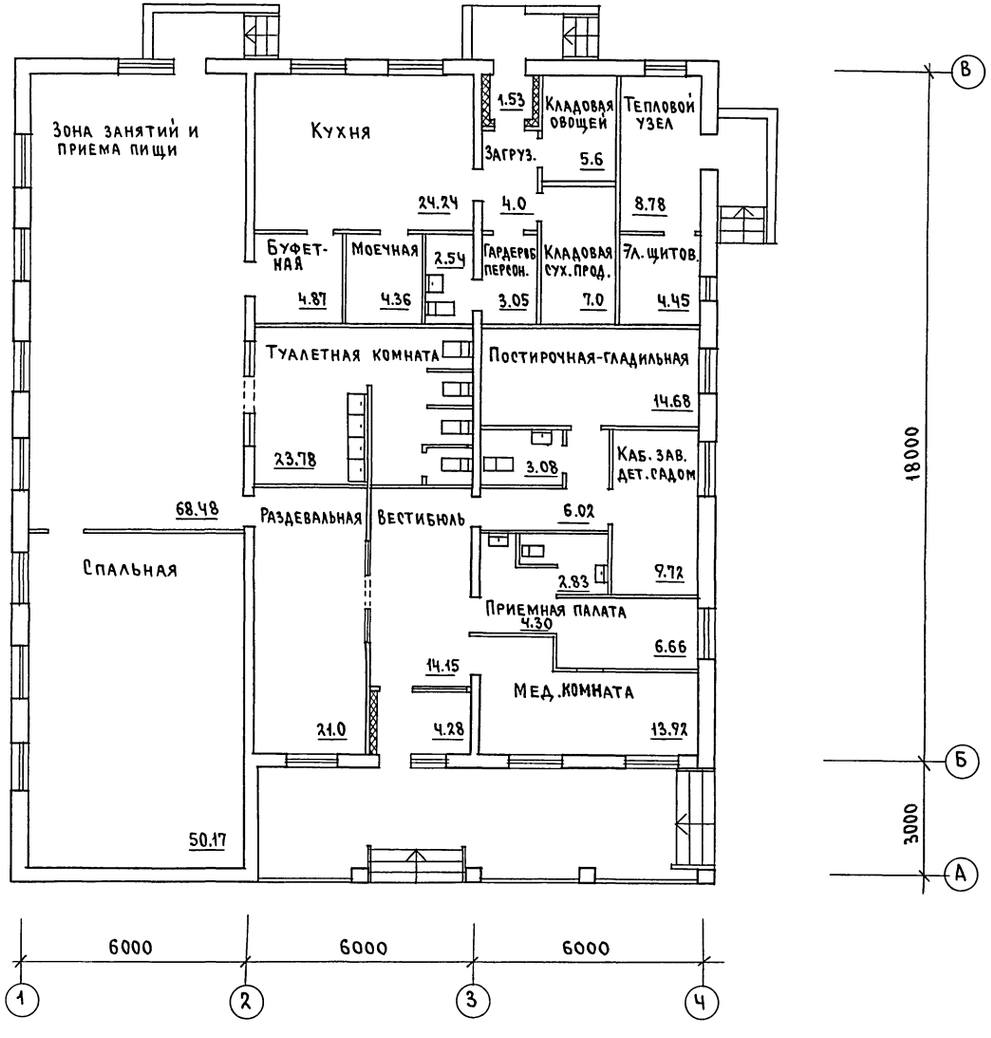

Привязан	Н.контр.	Борознов	
	Нач.м.	Радыгин	
	Зам.н.м	Земляк	
	ГАП	Борознов	
	Гл.спец	Данильченко	
	Архитект	Воробьев	
Инв.N	Проверил	Борознов	

214-1-527.91 -АС

Детский сад-ясли на 25 мест

Стадия	Лист	Листов
Р	4	

План на отм.0.000

ЦНИИЭП граждансельстрой

25200-01 9 Формат А1

Согласовано

Инв.N подл. | 2-4013-9 | Подпись и дата | Взам.инв.N

Альбом I

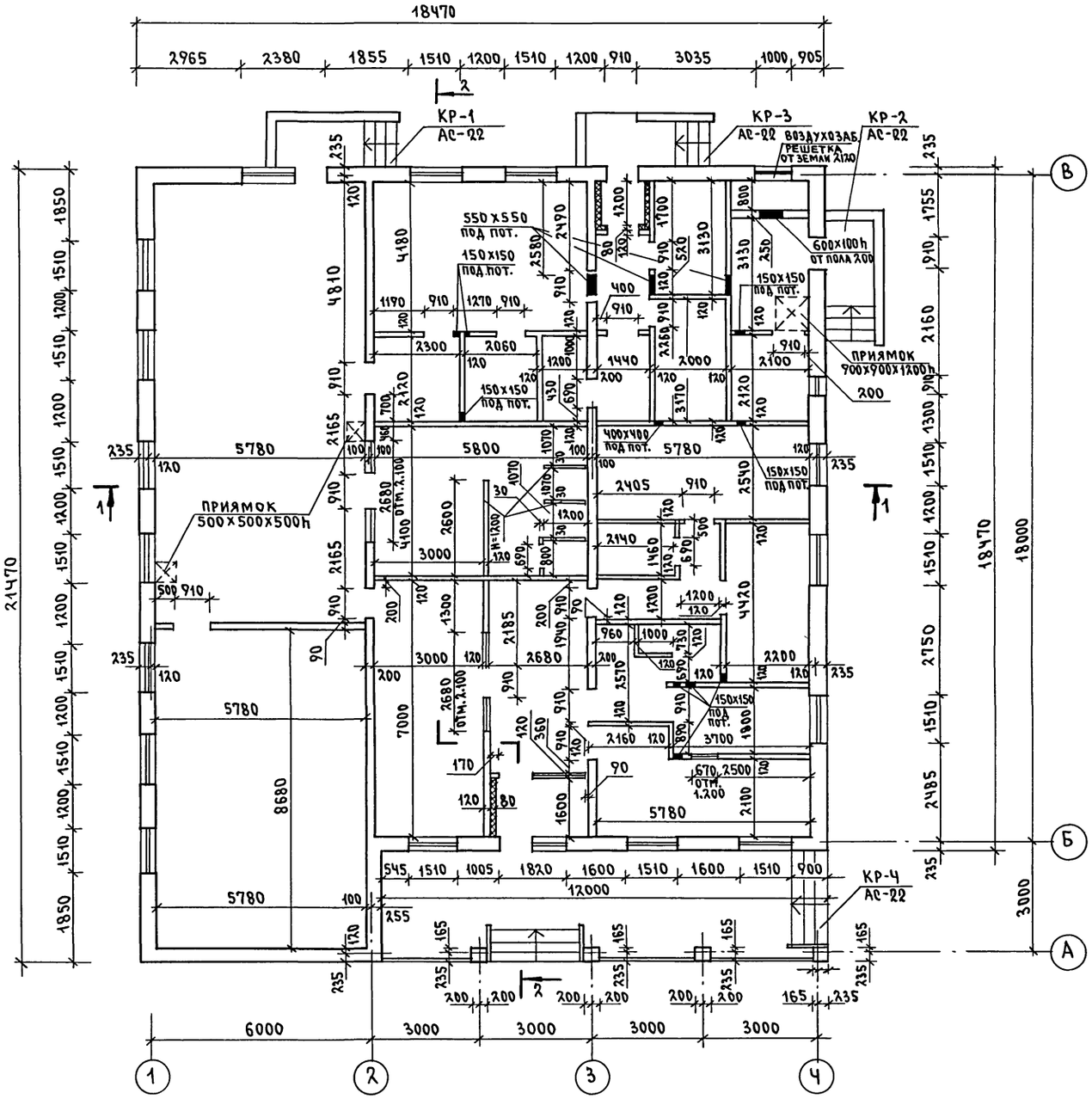

Тн	Толщина нар. стен	Привязка	Примечан
-20°	300	120	Вариант
-30°	355	120	Осн. решен.
-40°	405	120	Вариант

Привязан		
Инв. N		

Н. контр.	Данильченко	
Нач. маст.	Радыгин	
Зам. н. м.	Земляк	
ГАП	Борознов	
Гл. спец.	Данильченко	
Арх.	Воробьев	
Исполн.	Воробьев	
Провер.	Данильченко	

214-1-527.91 -АС

Детский сад-ясли на 25 мест

Стадия	Лист	Листов
Р	5	

Монтажный план на отм. 0.000

ЦНИИЭП гражданселькстрой

25200-01 10 Формат А1

Инв. N подл.	Подпись и дата	Взам. инв. N
2-4013-10		

Альбом I

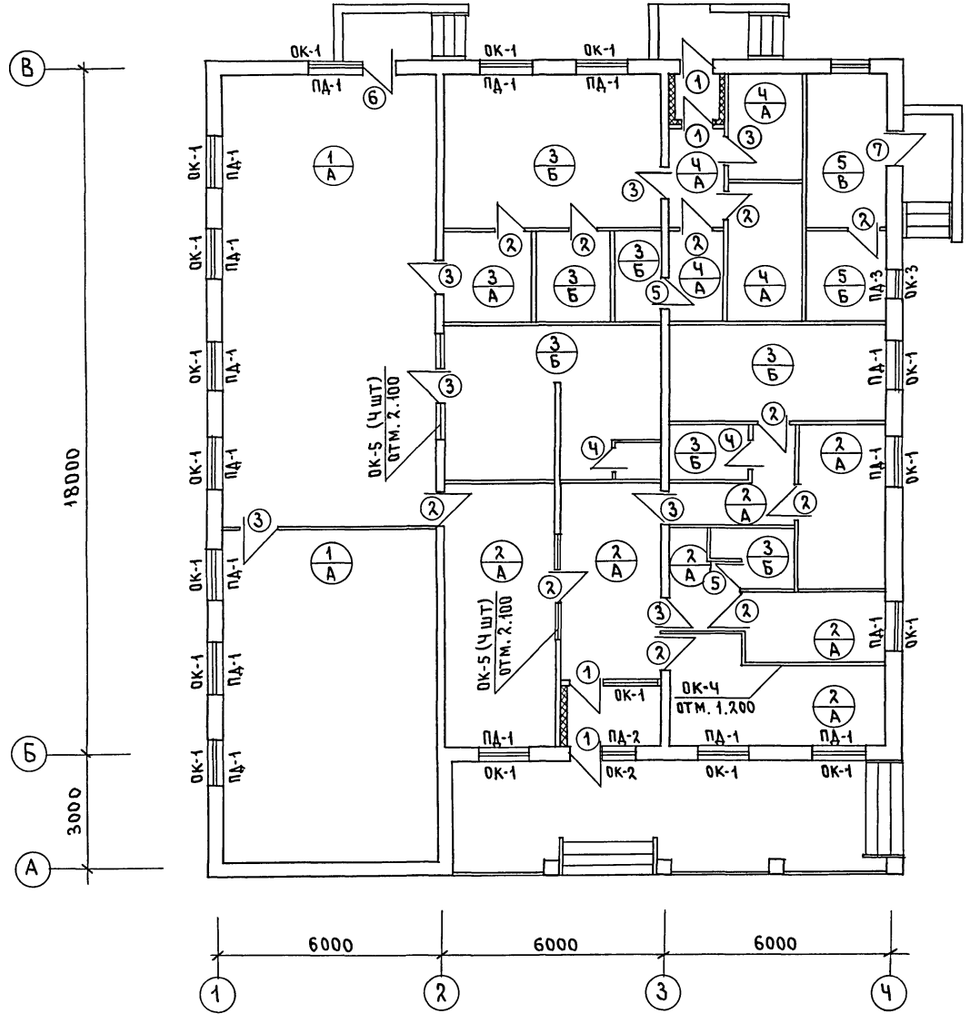

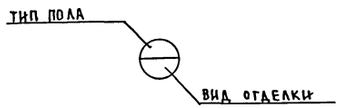

Н.контр.	Борознов		
Нач.м.	Радыгин		
Зам.н.м	Земляк		
ГАП	Борознов		
Гл.спец.	Данильченко		
Архитект	Воробьев		
Проверил	Борознов		

Привязан

Инв.N

214-1-527.91 -АС

Детский сад-ясли на 25 мест

План заполнения проемов. Отделка помещений. Полы.

Стадия	Лист	Листов
Р	6	

ЦНИИЭП гражданскельстрой

25200-01 11 Формат А1

Согласовано

Инв.N подл. 2-4013-11 | Подпись и дата | Взам.инв.N

СПЕЦИФИКАЦИЯ ЭЛЕМЕНТОВ ЗАПОЛНЕНИЯ ПРИЕМОВ

ТАБЛИЦА 1

МАРКА	ОБОЗНАЧЕНИЕ	НАИМЕНОВАНИЕ	КОЛ-ВО НА ДОМ	МАССА КГ	ПРИМЕЧ.
ДВЕРНЫЕ БЛОКИ ПРИ Тн=-30° И Тн=-40° (ВАРИАНТ)					
1	1.136.5 -19	ДН 21 -9 ЩР 2П	4		
2	1.136 -10	ДГ 21 -9	11		
3	1.136 -10	ДГ 21 -9 л	7		
4	1.136 -10	ДГ 21 -7	2		
5	1.136 -10	ДГ 21 -7 л	2		
6	1.236.5-12 в.2	БРС 28-9	1		
7	1.136.5 -19.11.000 - 04	ДС 18-9 ГУ	1		
ОКОННЫЕ БЛОКИ И ФРАМУГИ ПРИ Тн=-30 И Тн=-40 (ВАР.)					
ОК-1	1.236.5-12 в.2	ОРС 18 - 15 Г	17		
ОК-2	1.236.5-12 в.2	ОРС 18 - 9 Г	1		
ОК-3	1.136.5-23.В.1	ОС 9 - 9	1		
ОК-4	1.136 -12 в.1	ФВ 07 -07	1		
ОК-5	1.136-12 в.1	ФВ 06 - 07	8		
ОК-6	1.136-12 в.1	ФВ 06 - 10	1		
ОК-7	1.136-12 в.1	ФН 06 -10	1		
ОК-8	СМ. ЛИСТ АС-16	СО-1	2		ЧЕРДАК
ПОДОКОННЫЕ ДОСКИ					
ПД-1	ГОСТ 8242-88	ПД-1 - 42х450х1600	16		
ПД-2	ГОСТ 8242-88	ПД-1 - 42 х450х1000	1		
ПД-3	ГОСТ 8242 -88	ПД-1 - 42 х 450 х 1000	1		

ПРОДОЛЖЕНИЕ ТАБЛИЦА 1

МАРКА	ОБОЗНАЧЕНИЕ	НАИМЕНОВАНИЕ	КОЛ-ВО НА ДОМ	МАССА КГ	ПРИМ.
ДВЕРНЫЕ БЛОКИ ПРИ Тн = -20° (ВАРИАНТ)					
5	1.236-12. в.1	БС 28-9	1		
с1 по4 с6 по7	СМ. ОСНОВНОЕ РЕШЕНИЕ (ПРИ Тн = -30°)				
ОКОННЫЕ БЛОКИ И ФРАМУГИ ПРИ Тн=-20° (ВАРИАНТ)					
ОК-1	1.236-12. в.1.	ОС 18 - 15 Г	17		
ОК-2	1.236-12. в.1	ОС 18 - 9 Г	1		
ОК-8	СМ. ОСНОВНОЕ РЕШЕНИЕ (ПРИ Тн = - 30°)		2		ЧЕРДАК

ЭКСПЛИКАЦИЯ ПОЛОВ

ТАБЛИЦА 2

НАИМЕНОВАНИЕ ИЛИ НОМЕР ПОМЕЩЕНИЯ ПО ПРОЕКТУ	ТИП ПОЛА ПО ПРОЕКТУ	СХЕМА ПОЛА ИЛИ НОМЕР УЗЛА ПО СЕРИИ 2.244 -1	ЭЛЕМЕНТЫ ПОЛА И ИХ ТОЛЩИНА	ПЛОЩАДЬ ПОЛА М²
ЗОНЫ: -ОТДЫХА -ГР ПРИЕМА ПИЩ	1	259	ПОКРЫТИЕ - ЛИНОЛЕУМ НА ТКАНЕВОЙ ОСНОВЕ ПО ГОСТ 7251-77	118.95
ПРИЕМНАЯ, ВЕСТИБЮЛЬ, ИЗОЛЯТОР, МЕД. КОМН., КАБ. ЗАВ. ДЕТСКИМ САДОМ, КОРИДОР	2	230	ПОКРЫТИЕ - ЛИНОЛЕУМ НА ТКАНЕВОЙ ОСНОВЕ ПО ГОСТ 7251-77	54.77
САН. УЗЛЫ, ПОСТИРОЧНАЯ БУФЕТ, МОЙКА ПОСУД ГОР. ЦЕХ	3	250	ПОКРЫТИЕ - КЕРАМИЧЕСКАЯ ПЛИТКА ПО ГОСТ6787 -89	80.38
ЗАГРУЗОЧНАЯ КЛАДОВАЯ ОВОЩЕЙ, КЛАДОВАЯ СУХ. ПРОДУКТ, КОМНАТА ПЕРСОНАЛА, ТАМБУРЫ	4	240	ПОКРЫТИЕ - КЕРАМИЧЕСКАЯ ПЛИТКА ПО ГОСТ6787-89	25,46
ТЕПЛОВОЙ УЗЕЛ, ЭЛЕКТРОЩИТОВАЯ	5	245	ПОКРЫТИЕ - БЕТОН МАРКИ 200	13,23

ВЕДОМОСТЬ ОТДЕЛКИ ПОМЕЩЕНИЙ

ТАБЛИЦА 3

НАИМЕНОВАНИЕ ИЛИ НОМЕР ПОМЕЩЕНИЯ ПО ПРОЕКТУ	ПОТОЛОК		СТЕНЫ ИЛИ ПЕРЕГОРОДКИ		НИЗ СТЕН ИЛИ ПЕРЕГОРОДОК		
	ПЛОЩАДЬ	ВИД ОТДЕЛКИ	ПЛОЩАДЬ	ВИД ОТДЕЛКИ	ПЛОЩАДЬ	ВИД ОТДЕЛКИ	ВЫСОТА ММ.
А	219.24	ПОБЕЛКА	652.2	ЗАТИРКА ШВОВ И ОКРАСКА ВОДОЭМ. КРАСКОЙ	—	—	—
Б	85.77		134.82		154.08	ГЛАЗУРОВАННАЯ ПЛИТКА	1600
В	8.78		37.68	ПОБЕЛКА	—	—	—

СОГЛАСОВАНО:

ИНВ.№ ПОДЛ. | ПОДПИСЬ И ДАТА | ВЗАМ. ИНВ.№ | 2-401-12

Альбом I

ПРИВЯЗАН:

ИНВ.№

Н.КОНТР.	БОРОЗНОВ	
НАЧ.М.	РАДЫГИН	
ЗАМ.Н.М.	ЗЕМЛЯК	
ГАП	БОРОЗНОВ	
ГЛ.СПЕЦ.	ДАНИЛЬЧЕНКО	
АРХ	ВОРОБЬЕВ	

214-1-527.91 - АС

ДЕТСКИЙ САД - ЯСЛИ НА 25 МЕСТ

СТАДИЯ	ЛИСТ	ЛИСТОВ
Р	7	

СПЕЦИФИКАЦИЯ ЭЛЕМЕНТОВ ЗАПОЛНЕНИЯ ПРОЕМОВ; ЭКСПЛИКАЦИЯ ПОЛОВ. ВЕДОМОСТЬ ОТДЕЛКИ ПОМЕЩЕНИЙ

ЦНИИЭП ГРАЖДАНСЕЛЬСТРОЙ

25200-01 12

Альбом I

Разрез 1-1

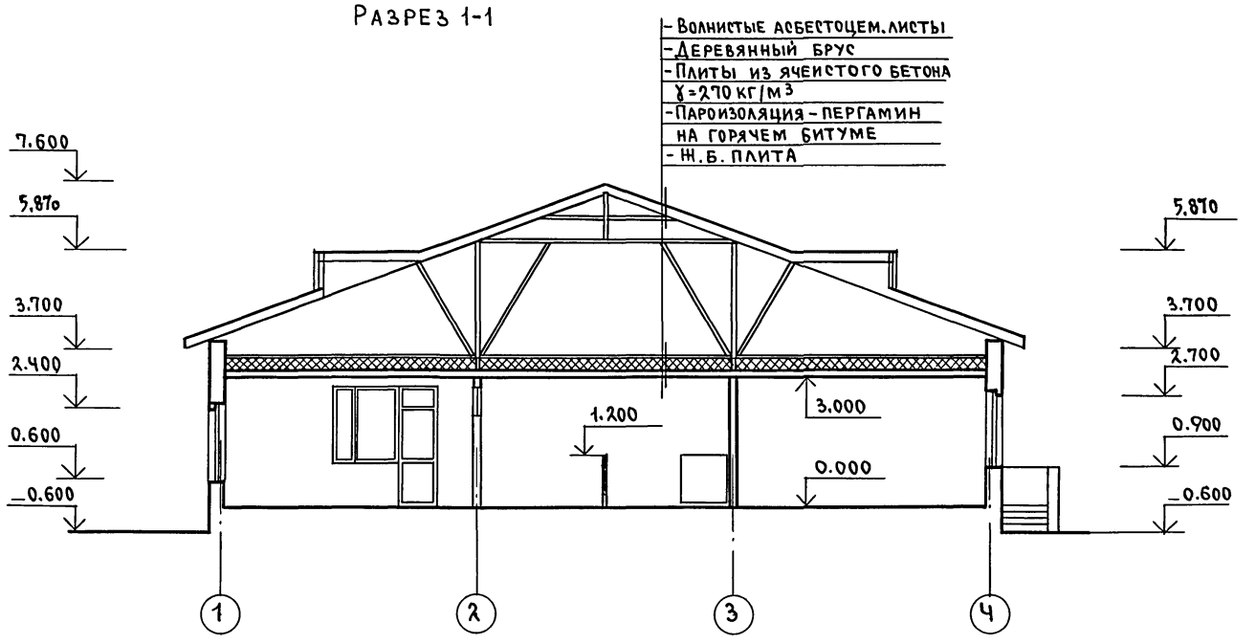

Разрез 2-2

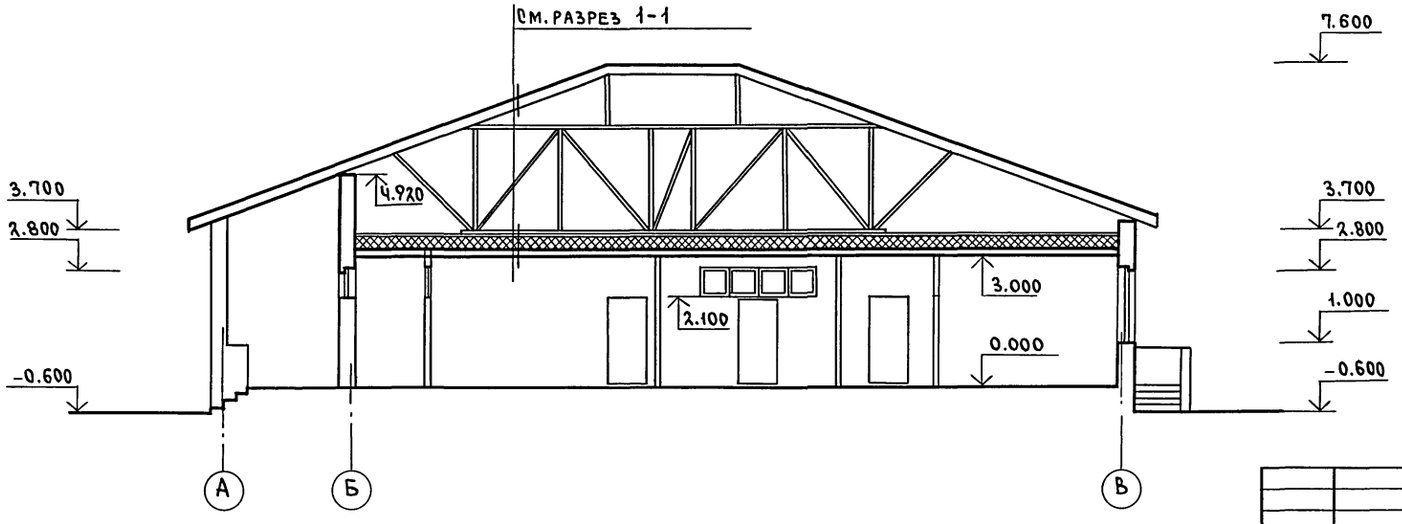

С огласовано

Инв. N подл. | Подпись и дата | Взам. инв. N
2-4017-13

Привязан			
Инв. N			

Н. контр.	Борознов	
Нач. маст.	Радыгин	
Зам. н.м.	Земляк	
ГАП	Борознов	
Гл. спец.	Данильченко	
Арх.	Воробьев	
Провер.	Борознов	

214-1-527.91 -АС

Детский сад-ясли на 25 мест

Стадия	Лист	Листов
Р	8	

Разрезы 1-1; 2-2

ЦНИИЭП Гражданельстрой

25200-01 13 Формат А1

Альбом I

Разрез 1-1

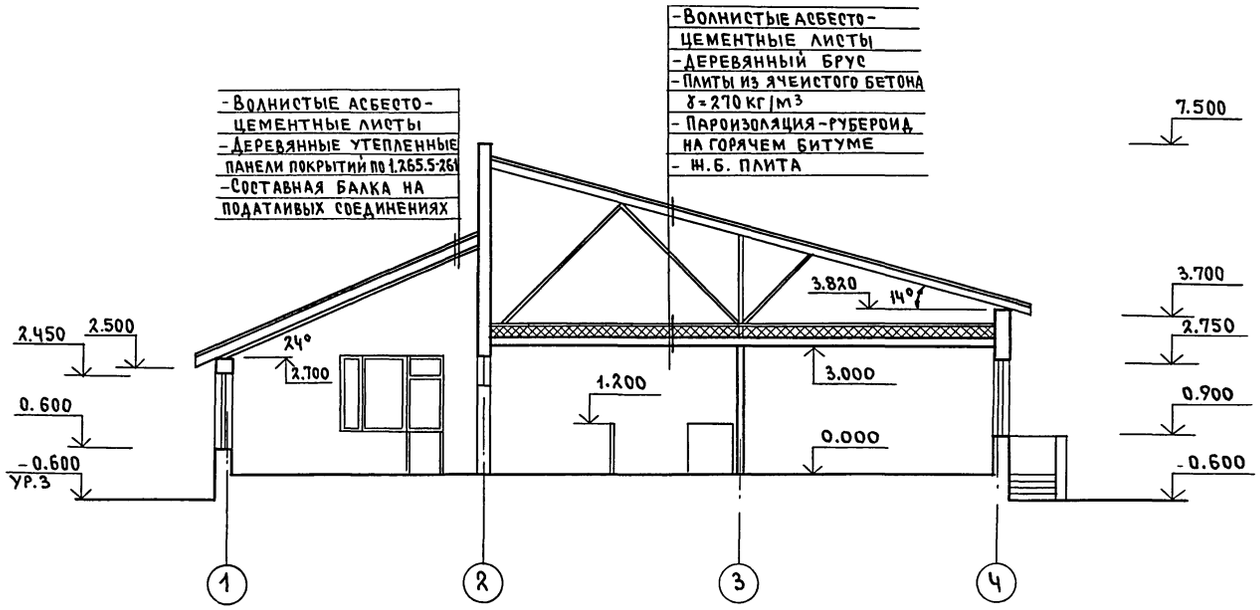

Разрез 2-2

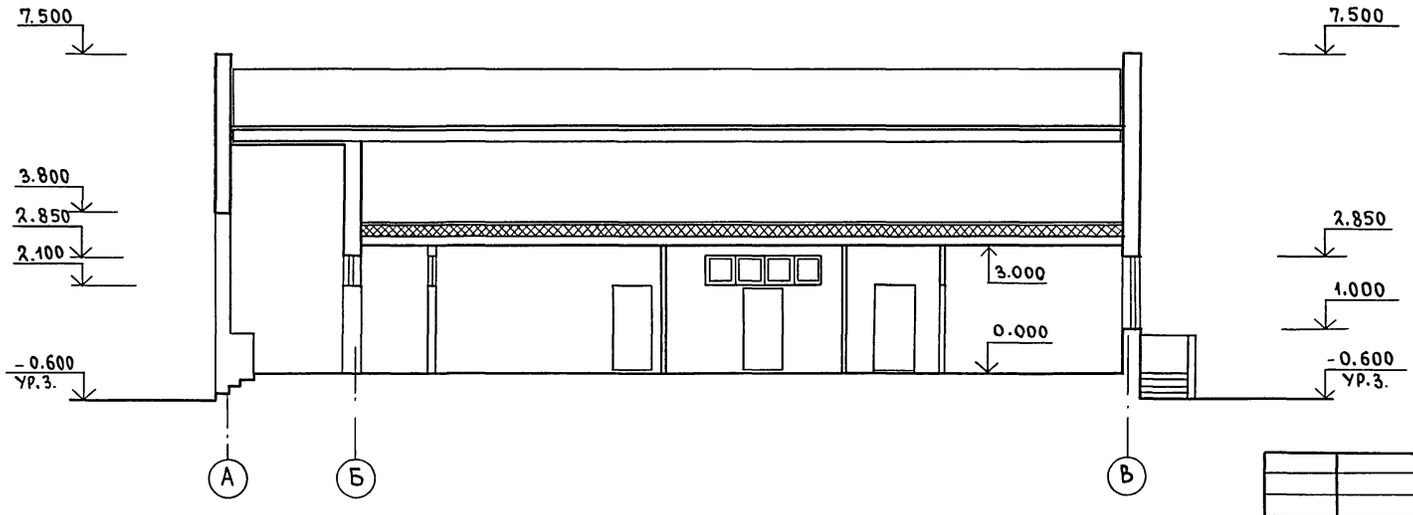

Н.контр.	Борознов		
Нач.маст.	Радыгин		
Зам.н.м	Земляк		
ГАП	Борознов		
Гл.спец.	Данильченко		
Арх.	Воробьев		
Провер.	Борознов		

Привязан

Инв.№

214-1-527.91 -АС

Детский сад-ясли на 25 мест

Стадия	Лист	Листов
Р	9	

Разрезы 1-1; 2-2. (Вариант)

ЦНИИЭП гражданселькстрой

25200-01 14

Формат А1

Инв.№ подл.	Подпись и дата	Взам.инв.№
2-4017-14		

Альбом I

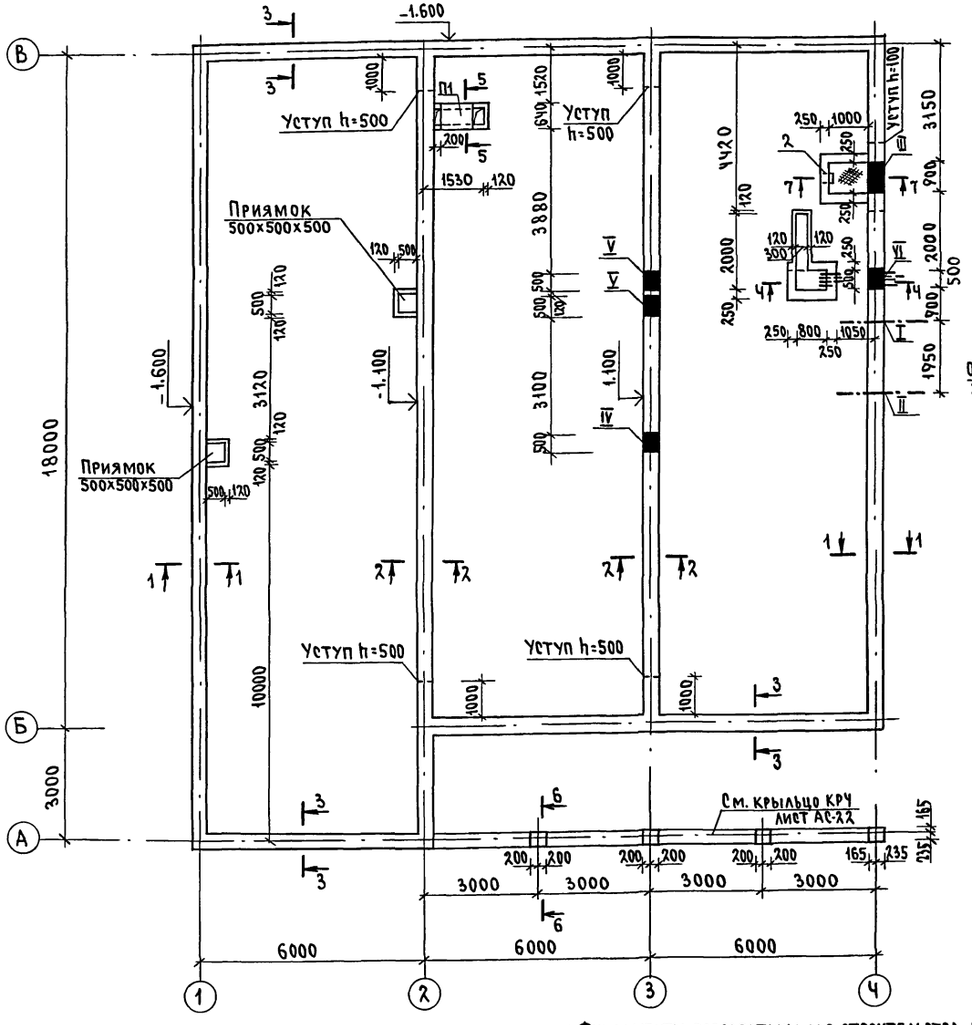

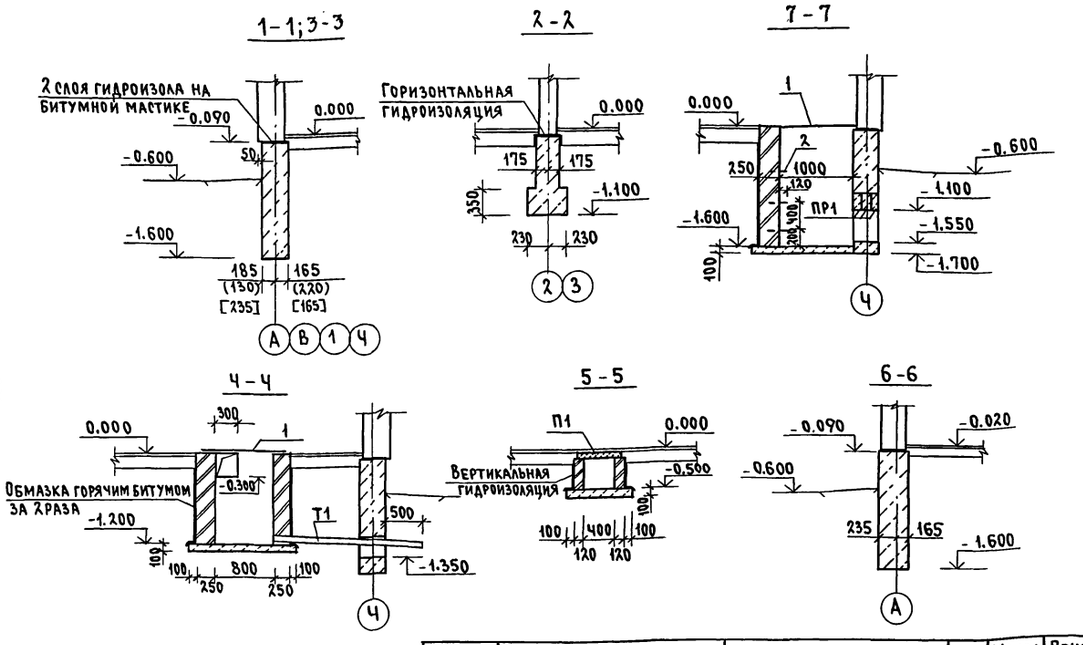

Таблица отверстий

NN отв.	Размеры в	Размеры h	Отм. низа	Назначение отверстия
I	800	500	при привязке	канализация
II	500	500	при привязке	водопровод
III	900	450	-1.550	отопление
IV	500	500	-0.600	водопровод
V	500	500	-0.500	водопровод
VI	500	250	-1.350	электроосиащение

Марка позиц.	Обозначение	Наименование	Кол.	Масса ед. кг	Примечание
		Элементы железобетонные			
		Плиты плоские			
П1	1.243.1-4	ПТ 12.5-8.6	1	96.0	
		Перемычки			
ПР1	1.038.1-1	3ПБ 13-37	3	85.0	
		Элементы асбестоцементные			
		Трубы			
Т1	ГОСТ 1839-80	БНТ 100	4	15.1	
		Элементы металлические			
1		Сталь рифленая δ=5мм			
		ГОСТ 8568-77 кг	129.0		
		Скобы			
2	Без чертежа	10А-I ГОСТ 5781-82*, l=690	3	0.4	
		Материалы			
		Бутобетон м³	61.0		при толщине наруж. стен 355
		Бутобетон м³	67.5		при толщине наруж. стен 405

Расчетные нагрузки на отм. -0.090

NN сечений		1-1	2-2	3-3
N кн/м при толщине наружных стен	300	33.80	49.55	18.50
	355	36.00	49.55	20.60
	405	37.95	49.55	22.60

1. Фундаменты разработаны для строительства в обычных геологических условиях.
2. Расчетное сопротивление грунтов основания согласно СНиП 2.02.01-83 принято 0.2 МПа.
3. Материал фундаментов - бутобетон из бута М-50 и бетона М50.
4. Отмостку вокруг здания выполнять по узлу 52 серии 2.110-1. вып.1 (шириной 750мм) без установки бортового камня.
5. Цифры в скобках ( ) даны при толщине наружных стен 355мм, цифры в скобках [ ] даны при толщине наружных стен 405мм.
6. Стенки подпольных каналов и приямков выполнять из кирпича М75 на растворе М25. Днища каналов и приямков выполнять из бетона В7.5

Согласовано: Нач. группы ОВ Мешкова; Вед. инж. ВК Шурмаева; Гл. спец. ЭО Курочкин

Инв. N подл. 2-4013-15 | Подпись и дата | Взам. инв. N

Привязан

Инв. N

Н. контр.	Данильченко	
Нач. маст.	Радыгин	
Зам. н. м.	Земляк	
Гл. спец.	Данильченко	
Исполн.	Носкова	
Провер.	Данильченко	

214-1-527.91 -АС

Детский сад-ясли на 25 мест

Стадия	Лист	Листов
Р	10	

План фундаментов и подпольных каналов

ЦНИИЭП Гражданскельстрой

25200-01 15 Формат А1

Альбом I

Сечение 1-1

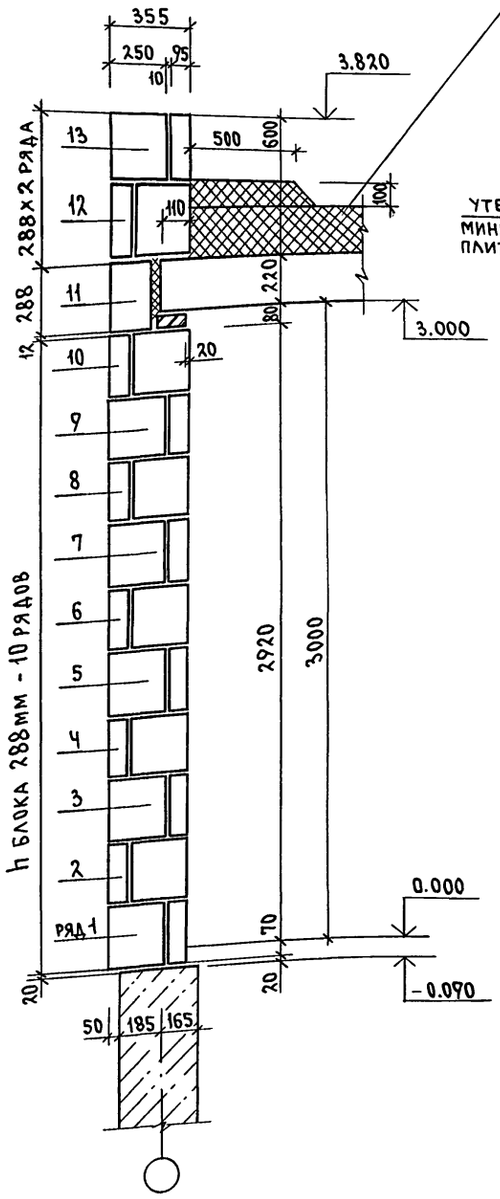

Сечение 2-2

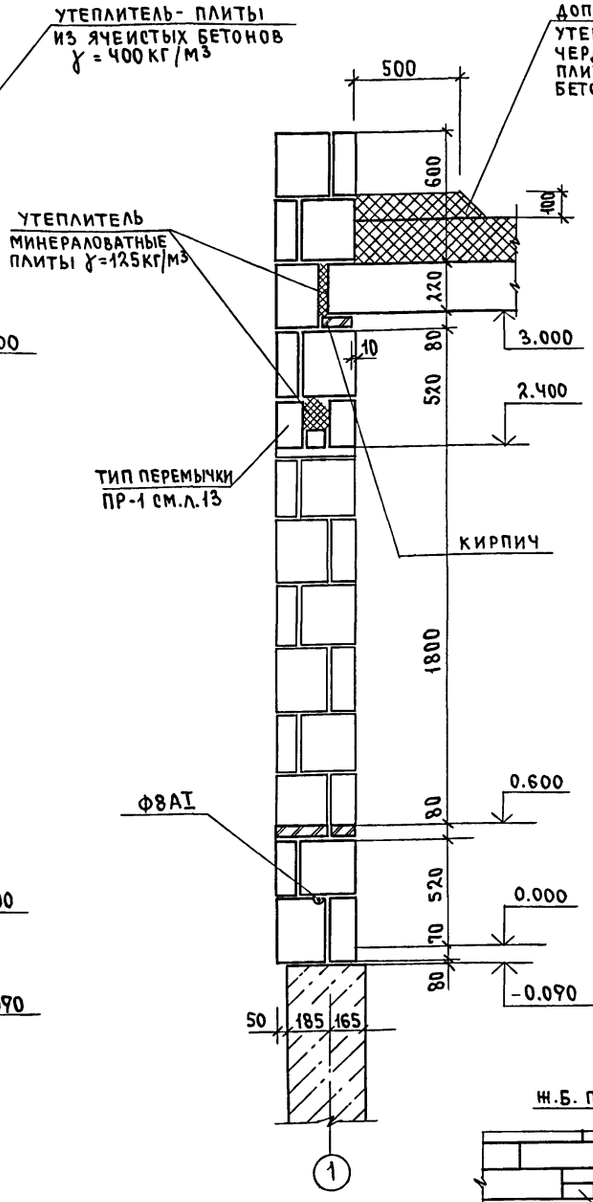

Сечение 3-3

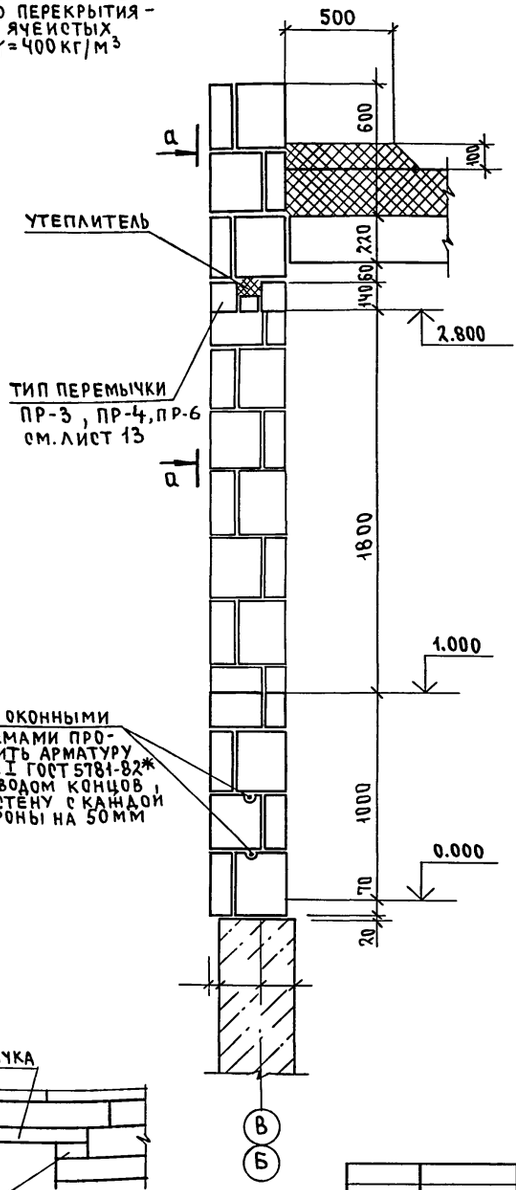

Сечение 4-4

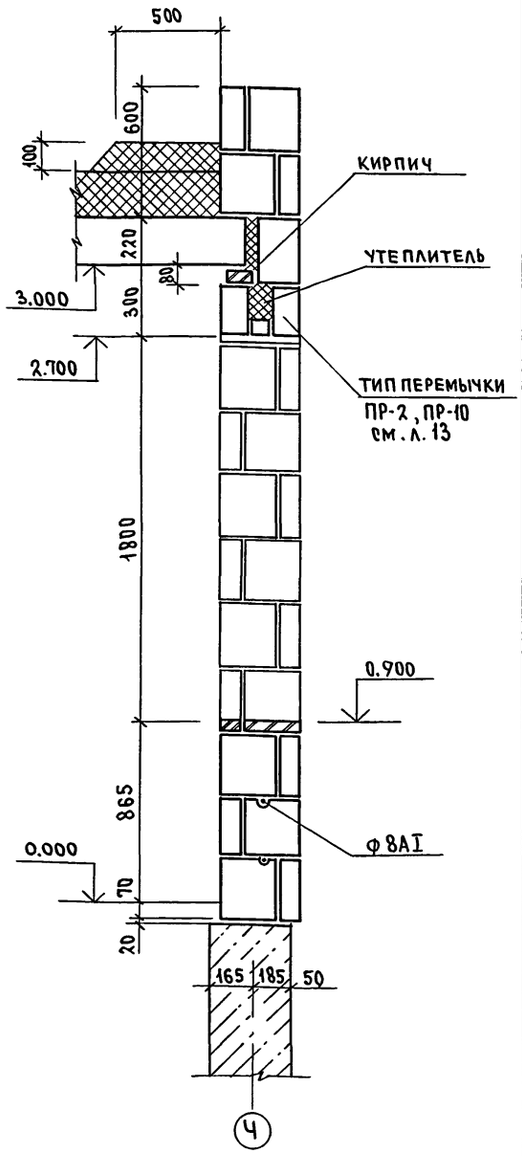

а-а

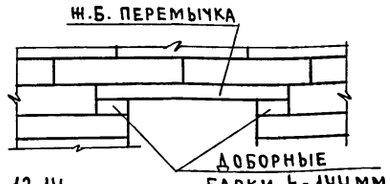

1. Данный лист смотреть совместно с л.л. 13,14
2. Бутобетонный цоколь с наружной стороны облицевать плиткой типа „Кабанчик".

Привязан			
Инв.N			
Н.контр.	Данильченко		
Нач.маст.	Радыгин		
Зам.н.м.	Земляк		
Гл.спец.	Данильченко		
Исполн.	Душкина		
Провер.	Данильченко		

214-1-527.91 -АС

Детский сад-ясли на 25 мест

Стадия	Лист	Листов
Р	11	

Схемы сечений наружных стен

ЦНИИЭП гражданселькстрой

25200-01 16 Формат А1

Инв.N подл. | 2-4013-16 | Подпись и дата | Взам.инв.N

Альбом I

Схема расположения элементов перекрытия

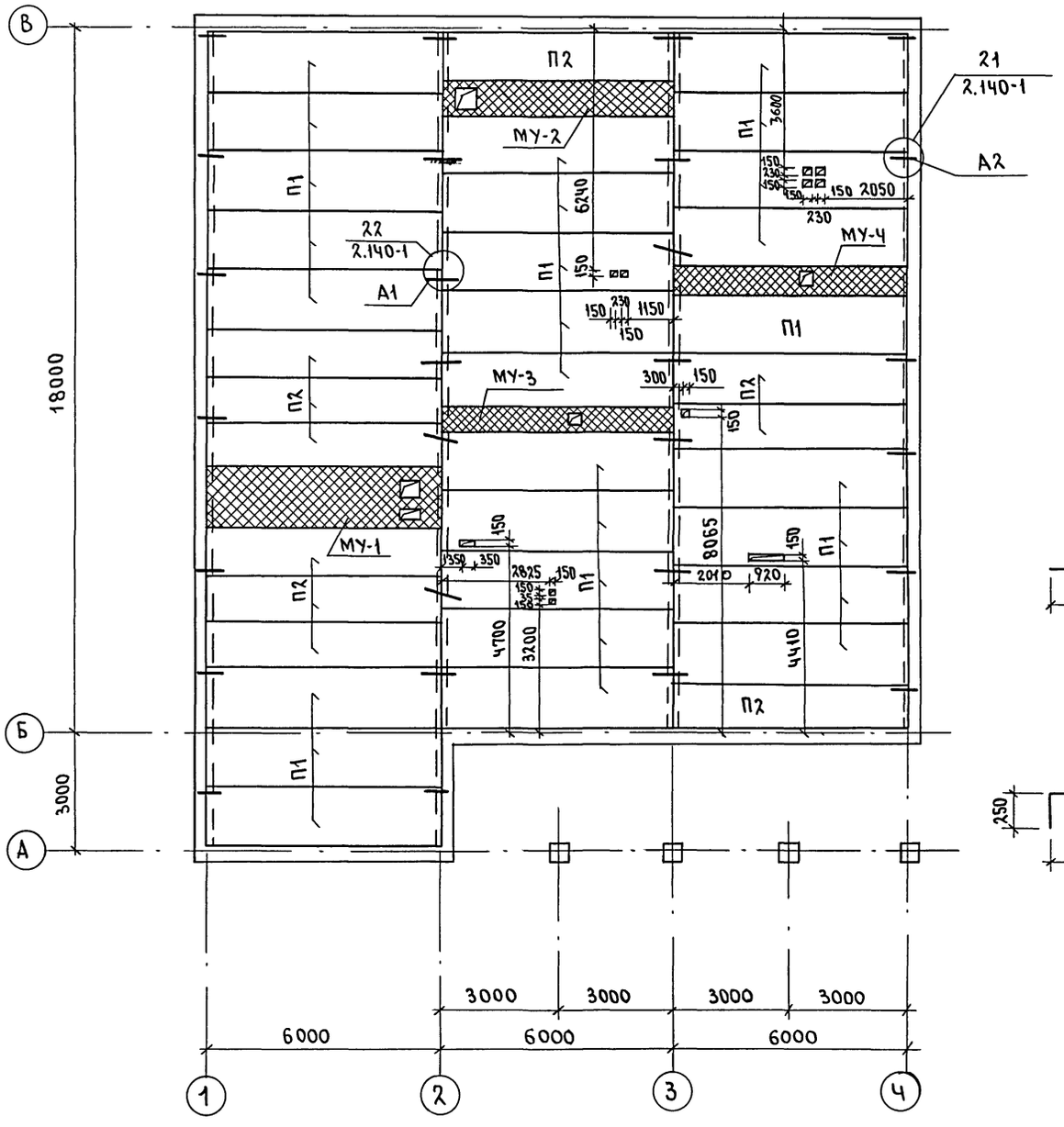

Марка, поз.	Обозначение	Наименование	Кол.	Масса ед.кг	Примеч.
		Элементы железобетонные			
П1	1.141-1 в.64	ПК 60.15-4АIVТ	27	2800	
П2	1.141-1 в.64	ПК 60.12-4АIVТ	10	2100	
		Монолитные участки			
МУ-1	лист 27	Монолитный участок МУ-1	1	1.1	м³
МУ-2	лист 27	Монолитный участок МУ-2	1	0.73	м³
МУ-3	лист 27	Монолитный участок МУ-3	1	0.54	м³
МУ-4	лист 27	Монолитный участок МУ-4	1	0.61	м³
		Элементы металлические			
А1		⌀10 АII ГОСТ 5781-82 ℓ=650	28	0.40	
А2		⌀10 АII ГОСТ 5781-82 ℓ=900	14	0.56	

1. Данный лист смотреть совместно с л.27
2. Отверстия ВК размерами до 150мм пробить по месту, не нарушая целостности ребер.

Согласовано

Инв.N подл. | 2-4013-17 | Подпись и дата | Взам.инв.N

Привязан	Н.контр.	Данильченко	214-1-527.91 АС
	Нач.маст.	Радыгин	
	Зам.н.м.	Земляк	Детский сад-ясли на 25 мест — Стадия: Р; Лист: 12; Листов:
	Гл.спец.	Данильченко	Схема расположения элементов чердачного перекрытия — ЦНИИЭП гражданселькстрой
Инв.N	Исполн.	Душкина	
	Провер.	Данильченко	

25200-01 17 Формат А1

Альбом I

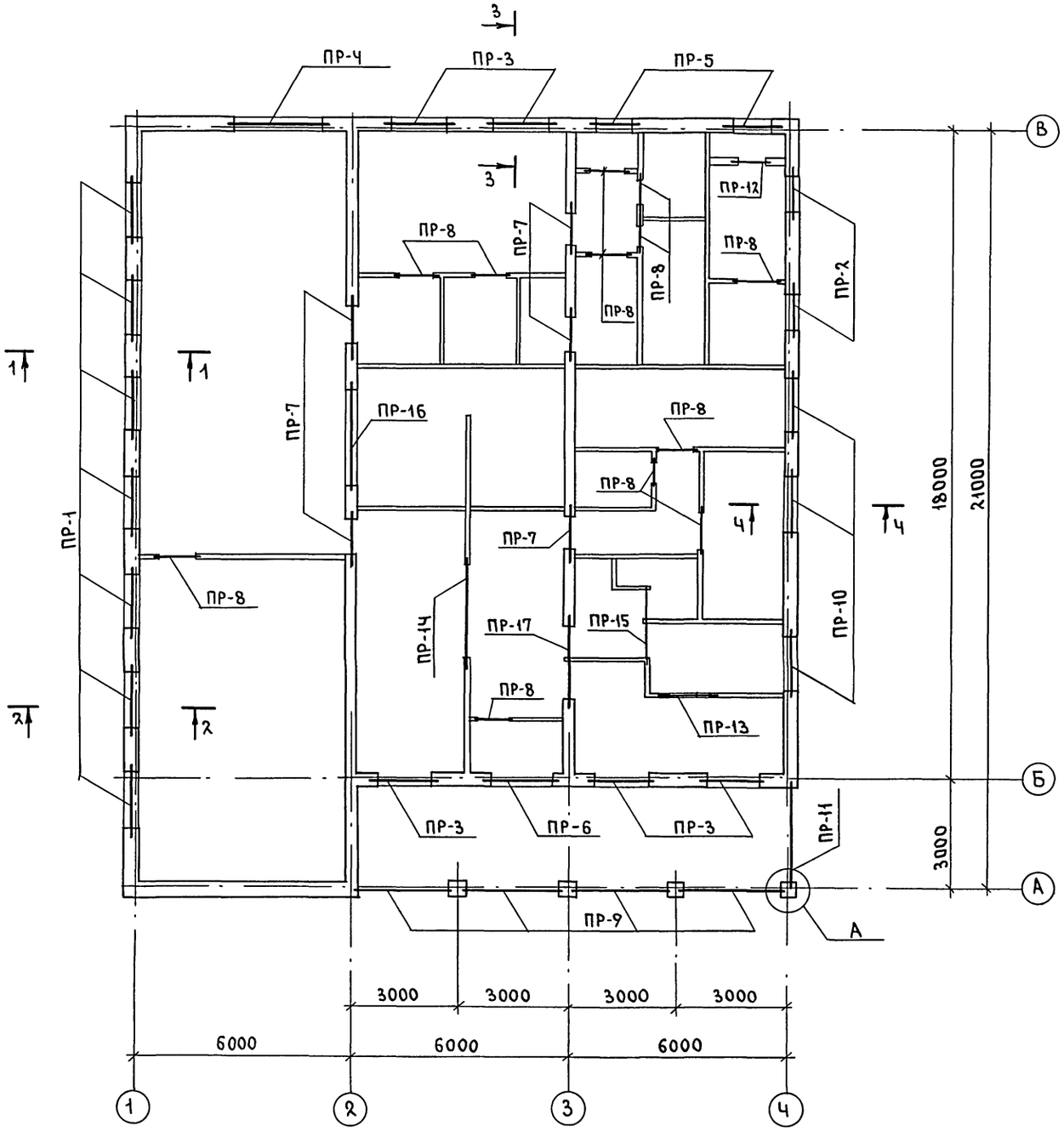

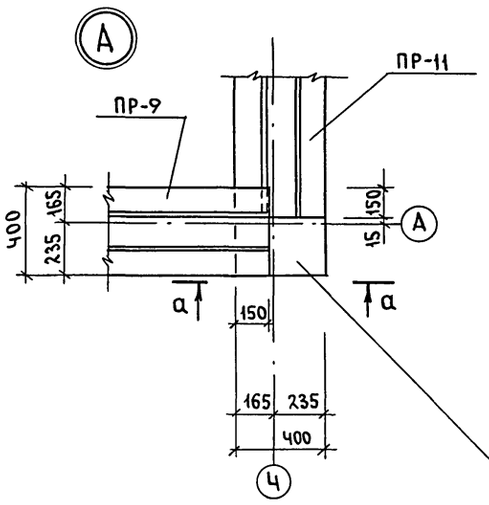

а-а

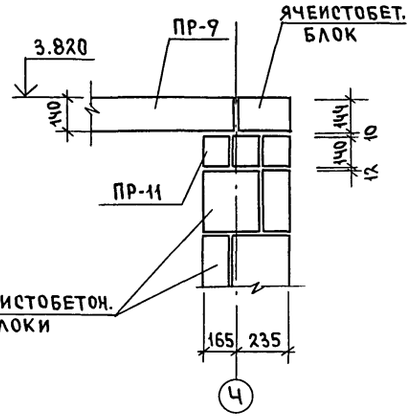

1. В проемах шириной от 1.5 м под опоры перемычек в 2 рядах кладки блоков ячеистого бетона проложить сетку из арматуры 5ВрI с ячейкой 70×70 на всю ширину стены длиной 50см.
2. Сечения 1-1 ÷ 4-4 см. лист 11.
3. Ведомость перемычек и спецификацию перемычек-см.л.14.

Инв.N подл. | Подпись и дата | Взам.инв.N
2-4017-18

Привязан			214-1-527.91 АС
	Н.контр.	Данильченко	
	Нач.м.	Радыгин	Детский сад-ясли на 25 мест — Стадия Р; Лист 13; Листов
	Зам.н.м.	Земляк	
	Гл.спец.	Данильченко	
Инв.N	Исполн.	Душкина	Схема расположения перемычек над проемами — ЦНИИЭП граждансельстрой
	Провер.	Данильченко	

25200-01 18 Формат А1

Альбом I

ВЕДОМОСТЬ ПЕРЕМЫЧЕК

ТИП	СХЕМА СЕЧЕНИЯ
ПР-1 (ШТ.7) ПР-10 (ШТ.3)	5ПБ 21-27-П; 2,2*,2**; 1,1*,1**; 220; 2.700 ДЛЯ ПР-10, 2.400 ДЛЯ ПР-1; 120 235 ДЛЯ СТЕН δ=355; 120 185 ДЛЯ СТЕН δ=300; 120 285 ДЛЯ СТЕН δ=405
ПР-2 (ШТ.2)	3ПБ13-37-П; 2,2*,2**; 1,1*,1**; 220; 2.700; 120 235 ДЛЯ СТЕН δ=355; 120 185 ДЛЯ СТЕН δ=300; 120 285 ДЛЯ СТЕН δ=405
ПР-3 (ШТ.5)	2ПБ 19-3-П; 2,2*,2**; 1,1*,1**; 140; 2.800; 120 235 ДЛЯ СТЕН δ=355; 120 185 ДЛЯ СТЕН δ=300; 120 285 ДЛЯ СТЕН δ=405
ПР-4 (ШТ.1)	2ПБ 26-4-П; 2,2*,2**; 1,1*,1**; 140; 2.800; 120 235 ДЛЯ СТЕН δ=355; 120 185 ДЛЯ СТЕН δ=300; 120 285 ДЛЯ СТЕН δ=405
ПР-5 (ШТ.2)	2ПБ16-2-П; 2,2*,2**; 1,1*,1**; 140; 2.100; 120 235 ДЛЯ СТЕН δ=355; 120 185 ДЛЯ СТЕН δ=300; 120 285 ДЛЯ СТЕН δ=405
ПР-16 (ШТ.1)	5ПБ 30-37-П; 140; 2.740; 250

ТИП	СХЕМА СЕЧЕНИЯ
ПР-6 (ШТ.1)	2ПБ 22-3-П; 2,2*,2**; 1,1*,1**; 140; 2.800; 120 235 ДЛЯ СТЕН δ=355; 120 185 ДЛЯ СТЕН δ=300; 120 285 ДЛЯ СТЕН δ=405
ПР-7 (ШТ.5)	3ПБ13-37-П; 220; 2.100; 120 120; 2 3
ПР-8 (ШТ.11) ПР-13 (ШТ.1)	2ПБ13-1-П; 140; 2.100 ДЛЯ ПР-8, 1.900 ДЛЯ ПР-13; 60 60; ОСЬ ПЕРЕГОРОДКИ
ПР-9 (ШТ.4) ПР-11 (ШТ.1)	2ПБ 30-4-П; 3.680 ДЛЯ ПР-9, 3.530 ДЛЯ ПР-11; 165 235
ПР-14 (ШТ.1) ПР-15 (ШТ.5)	2ПБ30-4-П ДЛЯ ПР-14; 2ПБ19-3-П ДЛЯ ПР-15; 2.740 ДЛЯ ПР-14, 2.100 ДЛЯ ПР-15; 140; 60 60; ОСЬ ПЕРЕГОРОДКИ
ПР-17 (ШТ.1)	5ПБ25-27-П; 140; 2.100; 250
ПР12 (ШТ.1)	2ПБ16-2-П; 140; 1200; 250

СПЕЦИФИКАЦИЯ ПЕРЕМЫЧЕК

МАРКА, ПОЗ.	ОБОЗНАЧЕНИЕ	НАИМЕНОВАНИЕ	КОЛ.	МАССА ЕД.КГ	ПРИМЕЧ.
		ЭЛЕМЕНТЫ ЖЕЛЕЗОБЕТОННЫЕ			
ПР-1	1.038.1-1 ВЫП.1	5ПБ 21-27-П	2	235	
ПР-2		3ПБ13-37-П	2	85	
ПР-3		2ПБ19-3-П	2	81	
ПР-4		2ПБ26-4-П	2	109	
ПР-5		2ПБ16-2-П	2	65	
ПР-6		2ПБ22-3-П	2	92	
ПР-7		3ПБ13-37-П	2	85	
ПР-8		2ПБ13-1-П	1	54	
ПР-9		2ПБ30-4-П	3	125	
ПР-10		3ПБ21-8-П	2	137	
ПР-11		2ПБ30-4-А	3	125	
ПР-12		2ПБ16-2-П	2	65	
ПР-13		2ПБ13-1-П	1	54	
ПР-14		2ПБ30-4-П	1	125	
ПР-15		2ПБ19-3-П	1	81	
ПР-16		5ПБ30-37-П	2	410	
ПР-17		5ПБ25-27-П	2	338	
		ДЕТАЛИ			
1	ГОСТ 24454-80	БРУСОК 110×50(h), П.М.	152,8		
		МАТЕРИАЛЫ			
	ГОСТ 6727-80*	5ВРI, П.М.	20,0		
2	ТУ 21-31-64-88	ПЛИТЫ ПОЛУЖЕСТКИЕ МИНЕРАЛОВАТНЫЕ γ=125 КГ/М³	1,21		М³
	ГОСТ 5781-82*	8АI, П.М	210,0		

МАРКА, ПОЗ.	ОБОЗНАЧЕНИЕ	НАИМЕНОВАНИЕ	КОЛ.	МАССА ЕД.КГ	ПРИМЕЧ.
		ДЛЯ СТЕН ТОЛЩИНОЙ 300 ММ (ВАРИАНТ)			
		ИСКЛЮЧИТЬ:			
		ДЕТАЛИ			
1	ГОСТ 24454-80	БРУСОК 110×50(h), П.М.	152,8		
		МАТЕРИАЛЫ			
2	ТУ 21-31-64-88	ПЛИТЫ ПОЛУЖЕСТКИЕ МИНЕРАЛОВАТНЫЕ γ=125 КГ/М³	1,21		М³
		ДОБАВИТЬ:			
		ДЕТАЛИ			
1*	ГОСТ 24454-80	БРУСОК 60×50(h), П.М.	152,8		
		МАТЕРИАЛЫ			
2*	ТУ 21-31-64-88	ПЛИТЫ ПОЛУЖЕСТКИЕ МИНЕРАЛОВАТНЫЕ γ=125 КГ/М³	0,69		М³
		ДЛЯ СТЕН ТОЛЩИНОЙ 405 ММ (ВАРИАНТ)			
		ИСКЛЮЧИТЬ:			
		ДЕТАЛИ			
1	ГОСТ 24454-80	БРУСОК 110×50(h), П.М.	152,8		
		МАТЕРИАЛЫ			
2	ТУ 21-31-64-88	ПЛИТЫ ПОЛУЖЕСТКИЕ МИНЕРАЛОВАТНЫЕ γ=125 КГ/М³	1,21		М³
		ДОБАВИТЬ:			
		ДЕТАЛИ			
1**	ГОСТ 24454-80	БРУСОК 160×50(h), П.М.	152,8		
		МАТЕРИАЛЫ			
2**	ТУ 21-31-64-88	ПЛИТЫ ПОЛУЖЕСТКИЕ МИНЕРАЛОВАТНЫЕ γ=125 КГ/М³	1,74		М³

Позиции со знаком* даны для наружных стен толщиной 300 мм, позиции со знаком** даны для наружных стен толщиной 405 мм.
Данный лист смотреть совместно с л. 11,13.

ВЗАМ.ИНВ.№ | ПОДПИСЬ И ДАТА | ИНВ.№ ПОДЛ. | 4-1413-19

ПРИВЯЗАН:

ИНВ.№

Н.КОНТР.	ДАНИЛЬЧЕНКО	
НАЧ.М.	РАДЫГИН	
ЗАМ.НАЧ.	ЗЕМЛЯК	
ГЛ.СПЕЦ.	ДАНИЛЬЧЕНКО	
ИСПОЛН.	ДУШКИНА	
ПРОВЕРИЛ	ДАНИЛЬЧЕНКО	

214-1-527.91 - АО

ДЕТСКИЙ САД-ЯСЛИ НА 25 МЕСТ.

СТАДИЯ	ЛИСТ	ЛИСТОВ
Р	14	

ВЕДОМОСТЬ ПЕРЕМЫЧЕК. СПЕЦИФИКАЦИЯ ПЕРЕМЫЧЕК.

ЦНИИЭП ГРАЖДАНСЕЛЬСТРОЙ

25200-01 19

Альбом I

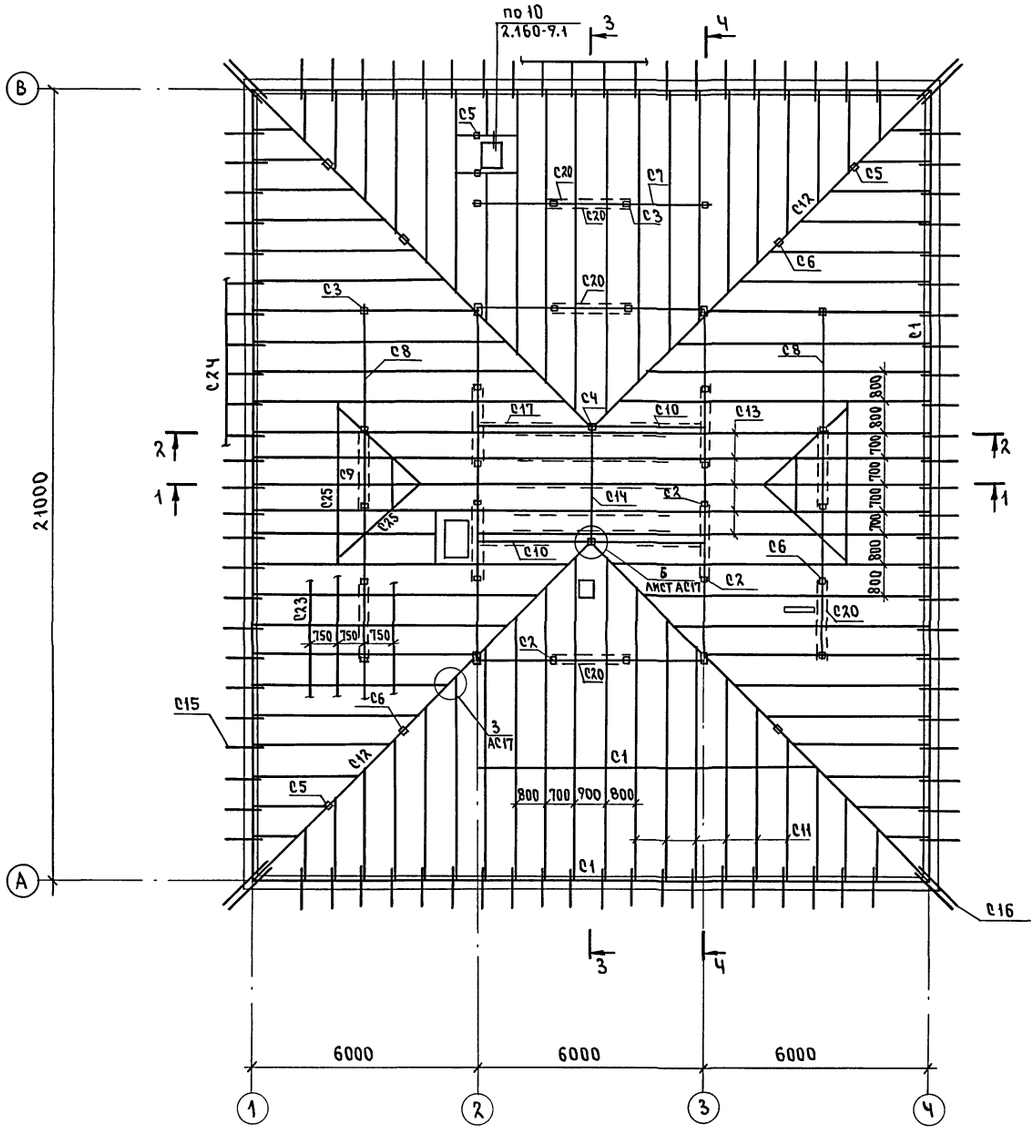

1 - 1

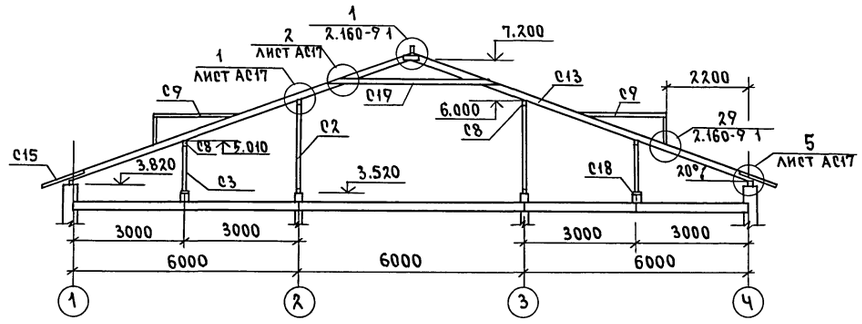

2 - 2

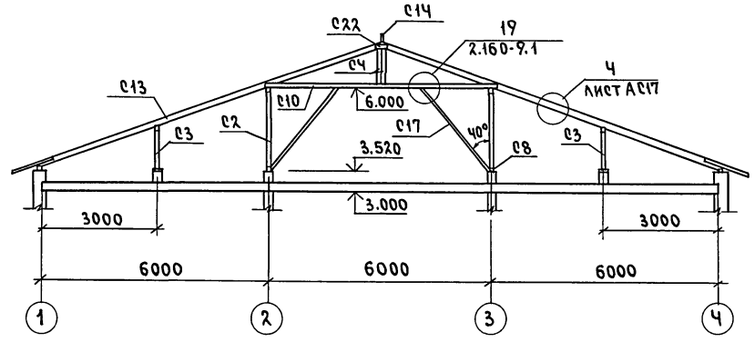

Альбом I

Инв. N подл.	Подпись и дата	Взам. инв. N
2-4013-20		

Привязан	Н.контр.	Данильченко	
	Нач.маст.	Радыгин	
	Зам.н.м.	Земляк	
	Гл.спец.к.	Данильченко	
Инв. N	Исполн.	Носкова	
	Провер.	Данильченко	

214-1-527.91 АС

Детский сад-ясли на 25 мест

Крыша. План стропил. Разрезы 1-1; 2-2.

Стадия	Лист	Листов
Р	15	

ЦНИИЭП граждансельстрой

25200-01 20 Формат А1

Альбом I

3-3

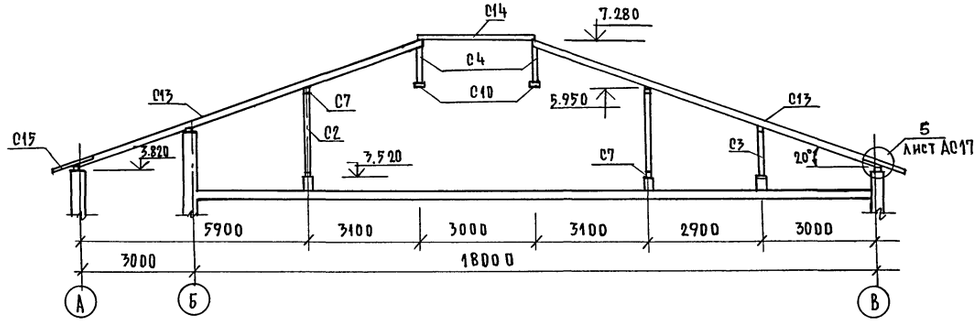

4-4

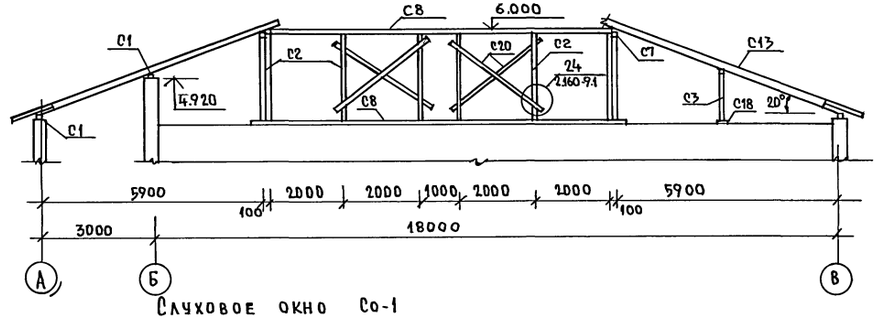

Слуховое окно Со-1

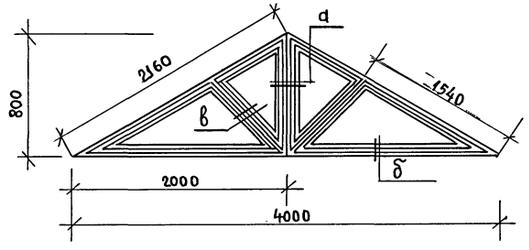

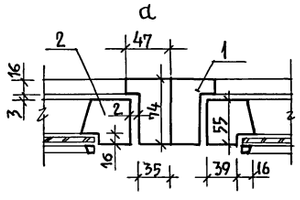

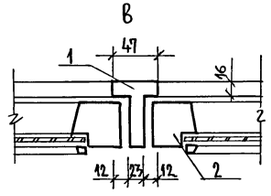

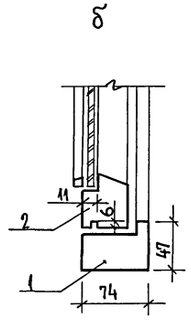

Марка позиц.	Обозначение	Наименование	Кол.	Объем м³	Примечание
С1		Мауэрлат 100×100, пм.	90		0,9 м³
		Стойки			
С2		100×100, ℓ= 2280	20	0,023	0,5 м³
С3		100×100, ℓ=1340	14	0,013	0,2 м³
С4		100×100, ℓ= 1300	4	0,013	0,05 м
С5		100×100, ℓ =1030	6	0,01	0,06 м³
С6		100×100, ℓ=1760	4	0,02	0,07 м³
		Прогоны			
С7		100×100, ℓ=6100	4	0,06	0,24 м³
С8		100×100, ℓ=9200	4	0,09	0,36 м³
С9		100×100, ℓ=2200	2	0,02	0,04
		Опорные балки			
С10		2×100×100, ℓ=6100	2	0,12	0,24 м³
С11		Наружники 2×50×175, пм.	400		7,0 м³
С12		Диагональная нога 2×50×175, ℓ=12350	4	0,2	0,86 м³
С13		Стропильные ноги 2×50×175, ℓ=9400	10	0,17	1,7 м³
С14		Коньковая балка 50×150, м	5,5		0,04 м³
		Кобылки			
С15		50×100, ℓ= 850	90	0,004	0,4 м³
С16		50×100, ℓ=1700	8	0,01	0,08 м³
		Подкосы			
С17		100×100, ℓ= 3240	4	0,03	0,13 м³
С18		Подкладка 50×150, п.м	11,0		0,03 м³
С19		Затяжки 50×150, ℓ=4500	5	0,03	0,2 м³
С20		Связи 40×150, м	50		0,7 м³
С21		Опорный брусок 50×50, ℓ=350	265	0,001	0,23 м³
С22		Накладки 40×100, ℓ=300	300	0,001	0,4 м³
С23		Обрешетка 50×50, пм.	720		1,8 м³
С24		Лобовая доска 22×150, п.м.	89,0		0,3 м³
		Доска 100×50, п.м.	4,4		0,02 м³
		Подшивка 13×94, м²	80,5		0,1 м³
С25		Ригель окна 50×175, п.м.	20,4		0,08 м
А1	1-36Л-АС-17	Анкер	24	1,88	
КД	Без чертежа	Полоса 5×40 ГОСТ 103-76* Ст.3 ГОСТ 535-88*, ℓ=450	4	0,11	
		Слуховое окно С01			
1		Брус 74×47, п.м.	100		0,04 м³
2		Брус 55×55, п.м	12,5		0,05 м³
		Стекло, ГОСТ 111-78*, м²	1,60		
	ГОСТ 5088-78*	Петли накладные	4		
	ГОСТ 5090-86	Завертка оконная врезная	2		

214-1-527.91 -АС

Привязан:	Н.контр	Данильченко	
	Нач.маст	Радыгин	
	Зам.н.м.	Земляк	
	ГАСпец.к	Данильченко	
	Исполн.	Носкова	
Инв №	Проверил	Данильченко	

Детский сад-ясли на 25 мест

Стадия	Лист	Листов
Р	16	

Крыша
Разрезы 3-3; 4-4. Слуховое окно. Спецификация.

ЦНИИЭП гражданселькстрой

25200-01 21

Инв.№ подл. | Подпись и дата | Взам.инв.№ | 2-4019-21

Альбом I

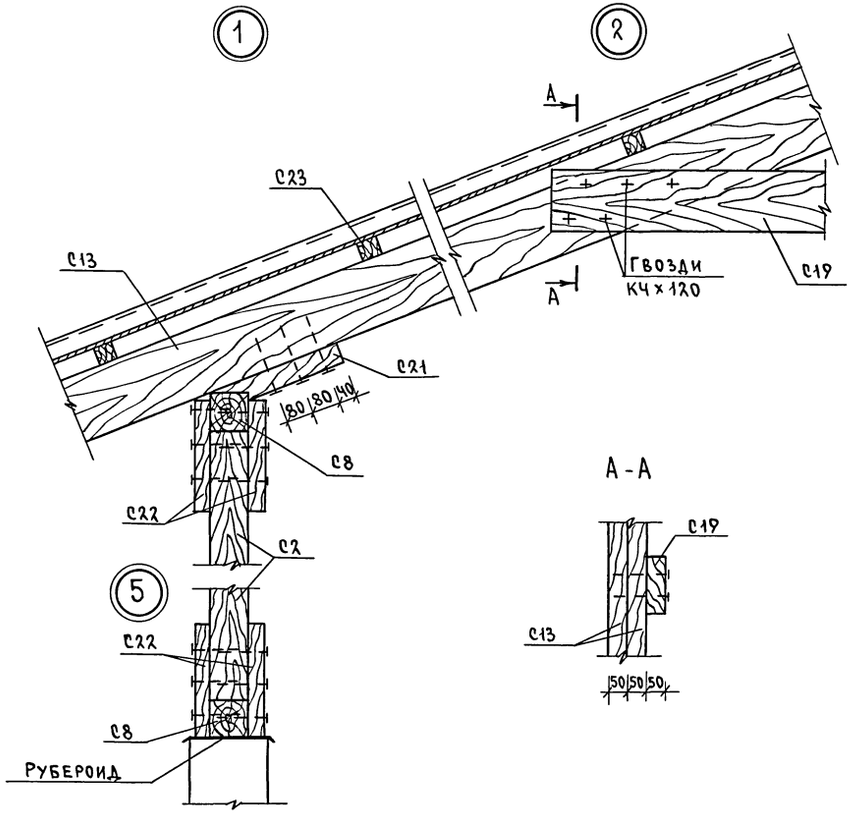

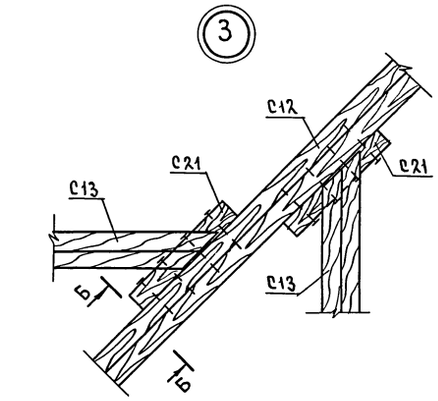

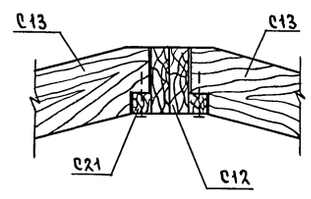

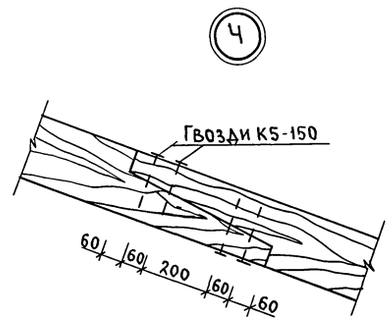

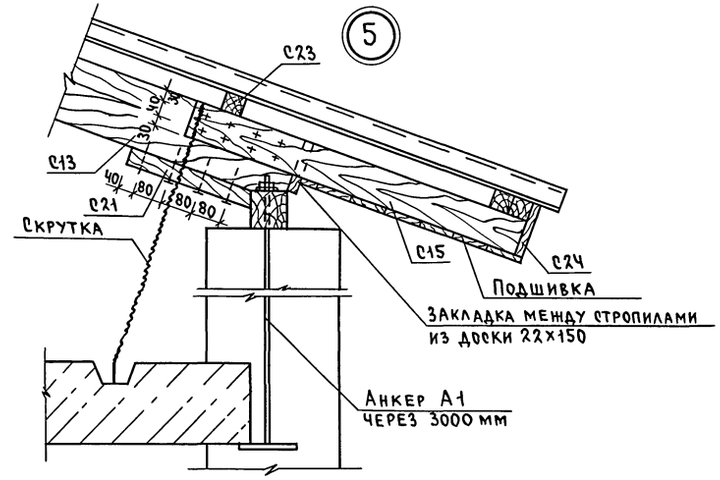

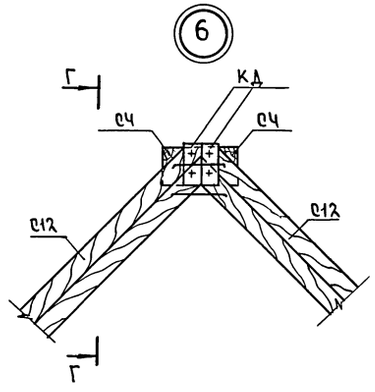

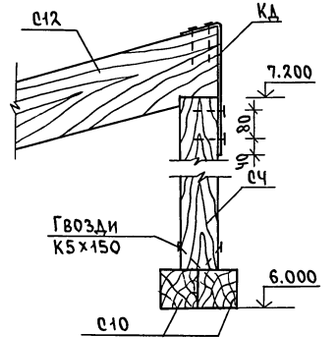

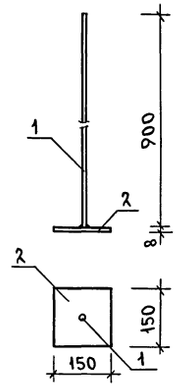

Марка позиц.	Обозначение	Наименование	Кол.	Масса ед.кг	Примечание
		Анкер А1		1.88	
1		10-А-I, ГОСТ 5781-82*, ℓ=900	1	0.56	
2		Полоса 8×150 ГОСТ 103-76* ст 3 ГОСТ 535-88* ℓ=150	1	1.32	

Привязан	Н.контр.	Данильченко	
	Нач.маст.	Радыгин	
	Зам.нач.м	Земляк	
	Гл.спец.к.	Данильченко	
	Исполн.	Носкова	
	Провер.	Данильченко	
Инв.N			

214-1-527.91 -АС

Детский сад-ясли на 25 мест

Крыша
Узлы

Стадия	Лист	Листов
Р	17	

ЦНИИЭП гражданселькстрой

Инв.N подл. | Подпись и дата | Взам.инв.N
9-4013-12

Альбом I

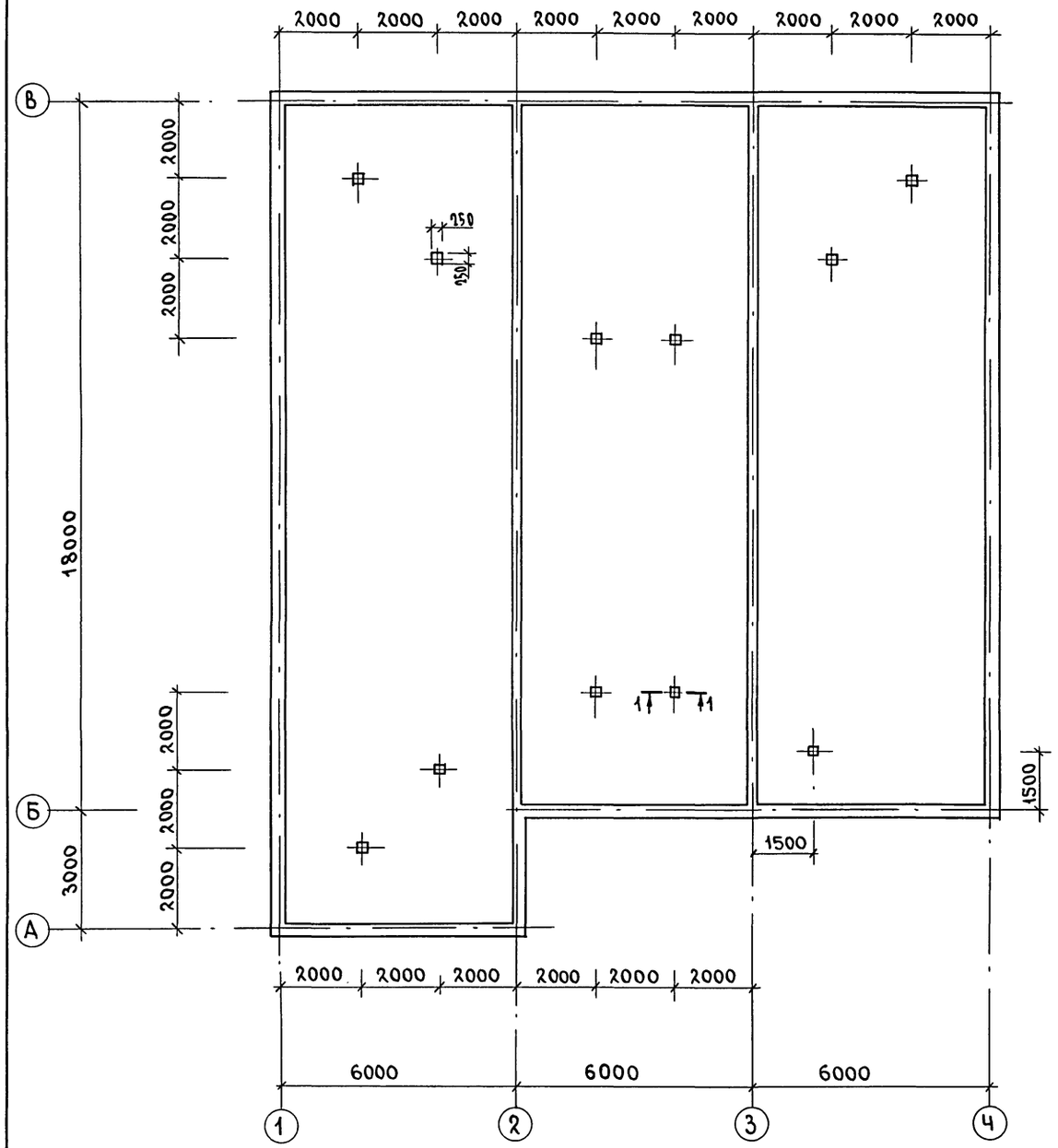

1-1

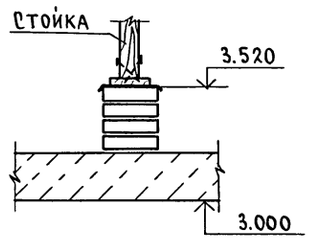

Марка, позиц.	Обозначение	Наименование	Кол.	Масса ед.кг	Примечание
		Материалы			
		Кирпич $м^3$	0.21		

Данный лист см. совместно с листом 15

Привязан		Н.контр.	Данильченко	214-1-527.91 -АС	
		Нач.маст.	Радыгин		
		Зам.нач.м.	Земляк	Детский сад-ясли на 25 мест	Стадия: Р; Лист: 18; Листов:
		Гл.спец.К	Данильченко	Крыша. План расположения кирпичных столбиков под стойки.	ЦНИИЭП гражданельстрой
Инв.N		Исполн.	Носкова		
		Провер.	Данильченко		

25200-01 23 Формат А1

Инв.N подл. 2-4013-23 | Подпись и дата | Взам.инв.N

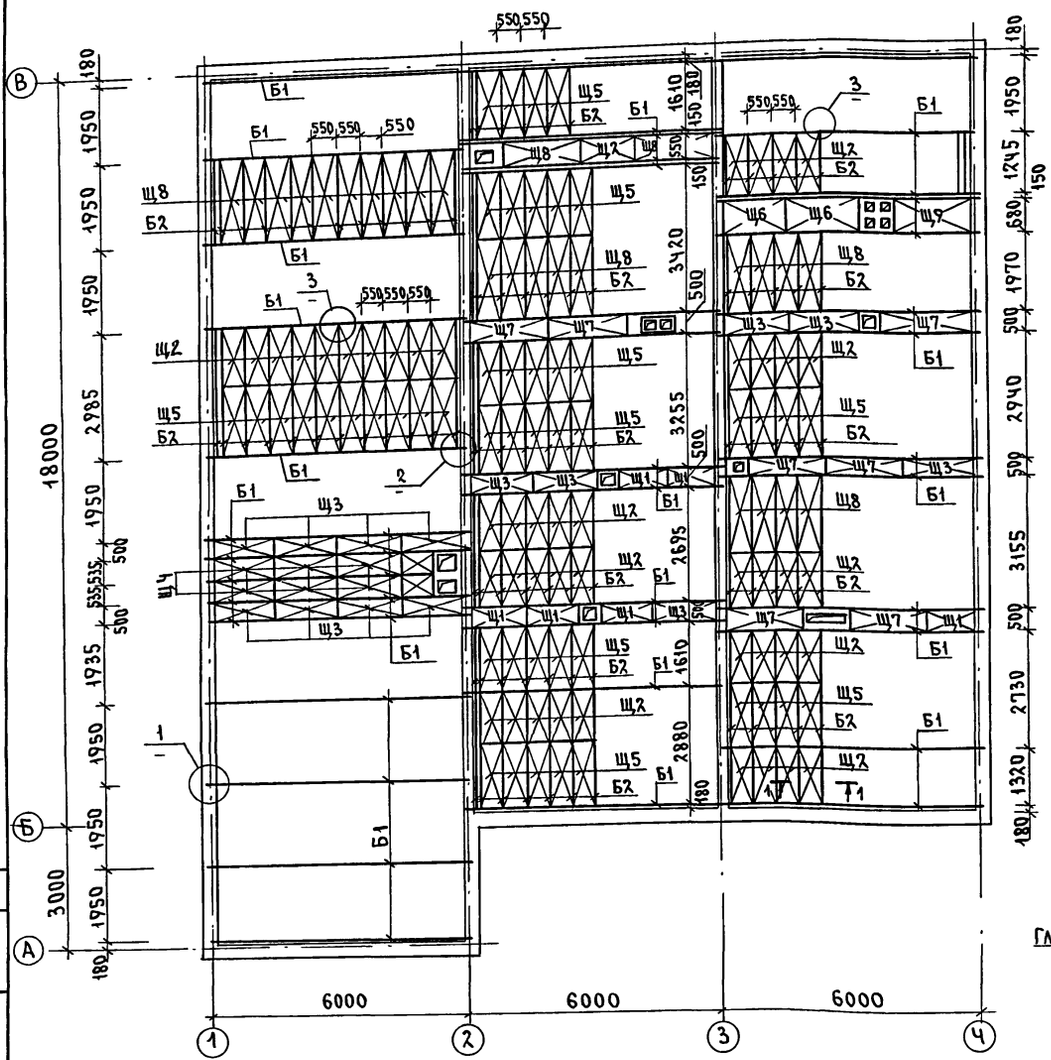

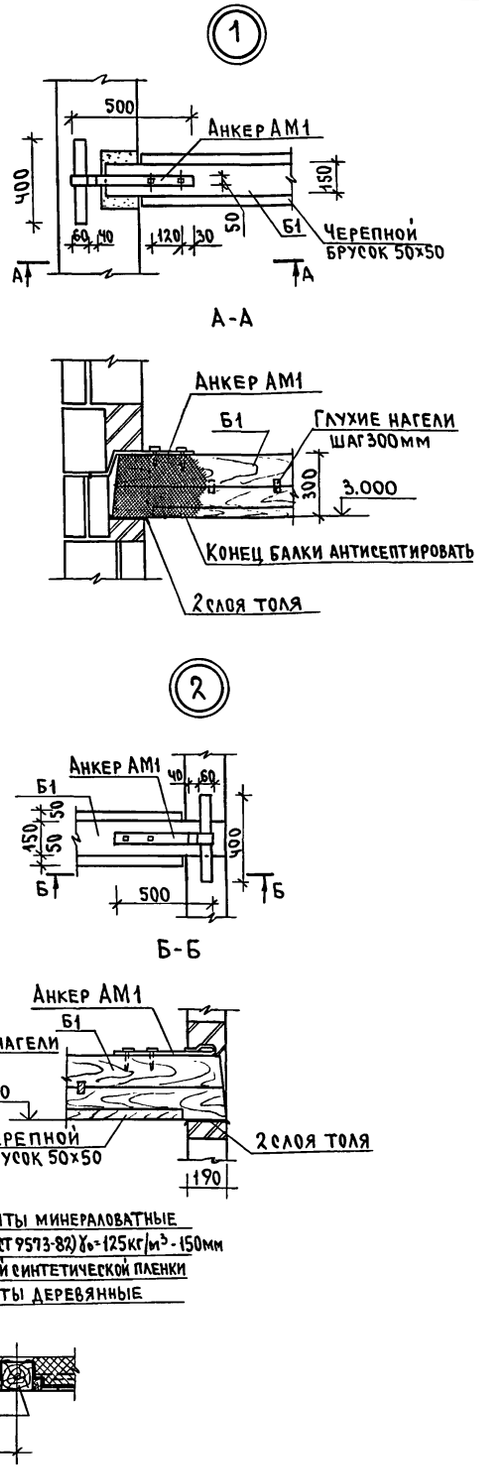

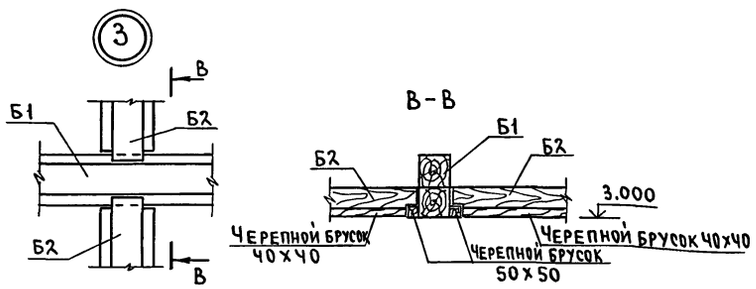

Марка, позиц.	Обозначение	Наименование	Кол.	Масса ед.кг	Примечание
		Балки деревянные			
Б1		2×150×150 l=6300	40		
Б2		150×150 п.м.	735		
		Черепной брусок 40х40 п.м	1485		
		Черепной брусок 50х50 п.м	260		
		Щиты перекрытий			
Щ1	ГОСТ 1005-86	Щ12-1а	7		
Щ2	ГОСТ 1005-86	Щ12-2б	91		
Щ3	ГОСТ 1005-86	Щ15-1а	11		
Щ4	ГОСТ 1005-86	Щ15-2а	7		
Щ5	ГОСТ 1005-86	Щ15-2б	90		
Щ6	ГОСТ 1005-86	Щ15-3а	2		
Щ7	ГОСТ 1005-86	Щ18-1а	7		
Щ8	ГОСТ 1005-86	Щ18-2б	122		
Щ9	ГОСТ 1005-86	Щ18-3а	1		
		Элементы металлические			
АМ1	2.140-6.27	АМ1	80	1.26	

1. Защиту древесины от гниения и огнезащитную обработку производить в соответствии с требованиями СНиП 2.03.11-89.
2. Щиты при необходимости обрезать по месту.

Согласовано
Гл.спец. ОВ Мешкова
Инв.N подл. 2-4013-24 | Подпись и дата | Взам.инв.N

Привязан	Н.контр.	Данильченко	214-1-527.91 -АС
	Нач.маст.	Радыгин	
	Зам.нач.	Земляк	Детский сад-ясли на 25 мест
	Гл.спец.	Данильченко	Стадия: Р; Лист: 19; Листов:
	Исполн.	Носкова	Схема расположения элементов чердачного перекрытия (вариант)
Инв.N	Провер.	Данильченко	ЦНИИЭП гражданскельстрой

25200-01 24 Формат А1

Альбом I

МУ-1

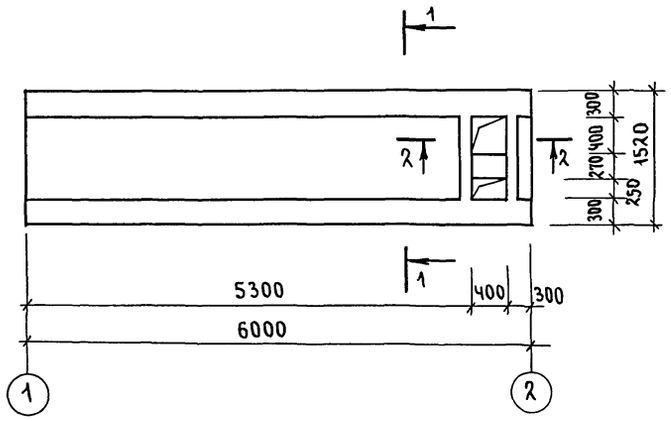

МУ-2

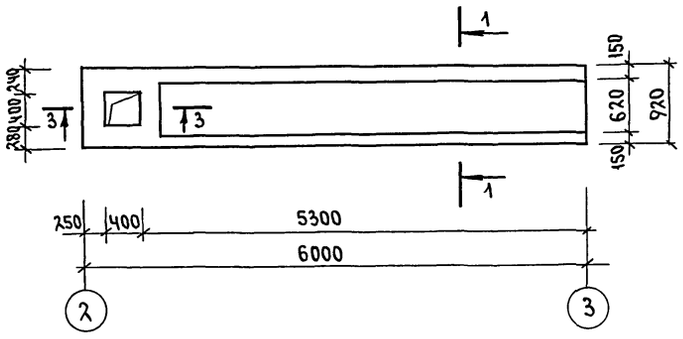

МУ-3

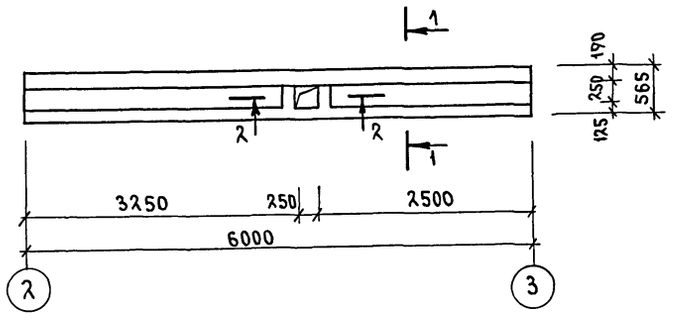

3-3

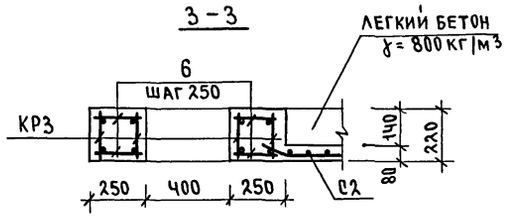

МУ-Ч

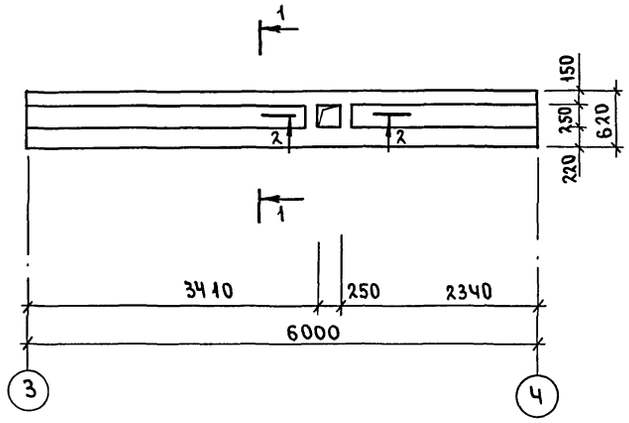

1-1

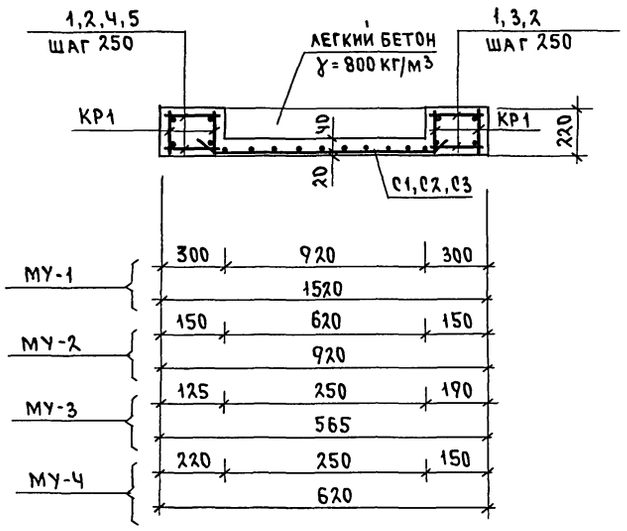

2-2

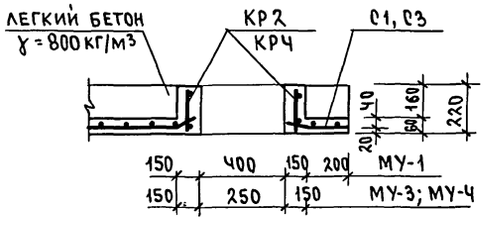

Марка, поз.	Обозначение	Наименование	Кол.	Масса ед.кг	Примеч.
		Монолитный участок МУ-1			
КР1	л.21	Каркас КР1	4	13.44	
КР2	л.21	Каркас КР2	2	1.59	
1	ГОСТ 5781-82*	А-I-6 ℓ=280	100	0.06	
С1	ГОСТ 8478-81	С 5Вр1-100 / 5Вр1-100 1040х5980	1	18.7	
		Бетон класса В15	1.10	м3	
		Монолитный участок МУ-2			
КР1	л.21	Каркас КР1	4	13.44	
КР3	л.21	Каркас КР3	4	1.01	
6	ГОСТ 5781-82*	А-I-6 ℓ=220	16	0.05	
2	ГОСТ 5781-82*	А-I-6 ℓ=130	100	0.03	
С2	ГОСТ 8478-81	С 5Вр1-100 / 5Вр1-100 740х5980	1	13.3	
		Бетон класса В15	0.73	м3	
		Монолитный участок МУ-3			
КР1	л.21	Каркас КР1	4	13.44	
КРЧ	л.21	Каркас КРЧ	2	0.54	
3	ГОСТ 5781-82*	А-I-6 ℓ=170	50	0.04	
Ч	ГОСТ 5781-82*	А-I-6 ℓ=105	50	0.02	
С3	ГОСТ 8478-81	С 5Вр1-100 / 5Вр1-100 540х5980	1	9.7	
		Бетон класса В15	0.54	м3	
		Монолитный участок МУ-Ч			
КР1	л.21	Каркас КР1	4	13.44	
КРЧ	л.21	Каркас КРЧ	2	0.54	
5	ГОСТ 5781-82*	А-I-6 ℓ=200	50	0.04	
2	ГОСТ 5781-82*	А-I-6 ℓ=130	50	0.03	
С3	ГОСТ 8478-81	С 5Вр1-100 / 5Вр1-100 540х5980	1	9.7	
		Бетон класса В15	0.61	м3	

Данный лист смотреть совместно с л. 12,21

Согласовано

Взам. инв. N

Подпись и дата

Инв. N подл. 2-4013-25

214-1-527.91 -АС

Привязан

Инв. N

Н.контр.	Данильченко	
Нач.маст.	Радыгин	
Зам.н.м.	Земляк	
Гл.спец.	Данильченко	
Исполн.	Душкина	
Провер.	Данильченко	

Детский сад-ясли на 25 мест

Стадия	Лист	Листов
Р	20	

Монолитные участки МУ-1 ÷ МУ-Ч

ЦНИИЭП граждансельстрой

25200-01 25 Формат А1

Альбом I

КР 1

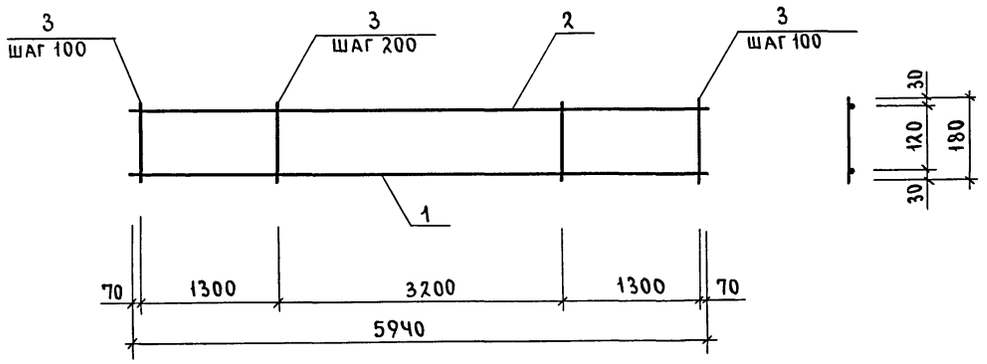

КР 2

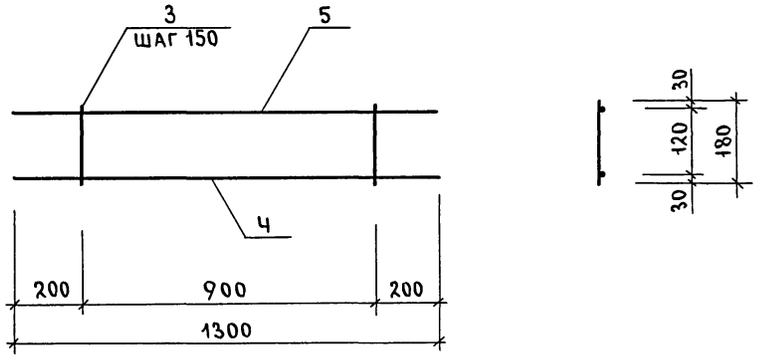

КР 3

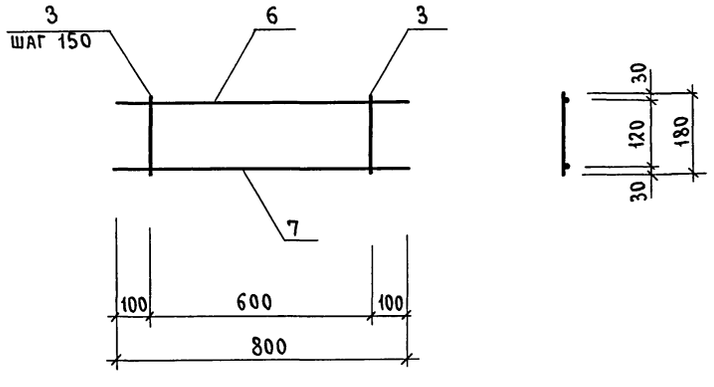

КР 4

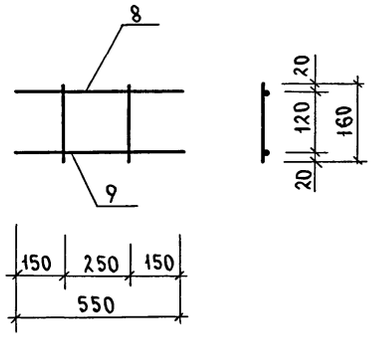

Марка, поз.	Обозначение	Наименование		Кол.	Масса ед.кг	Примеч.
		КР1				13.44
1	БЕЗ ЧЕРТЕЖА	А-III-16	ℓ=5940	1	9.37	
2	БЕЗ ЧЕРТЕЖА	А-III-8	ℓ=5940	1	2.35	
3	БЕЗ ЧЕРТЕЖА	А-I-6	ℓ=180	43	0.04	
		КР2				1.59
3	БЕЗ ЧЕРТЕЖА	А-I-6	ℓ=180	7	0.04	
4	БЕЗ ЧЕРТЕЖА	А-III-10	ℓ=1300	1	0.80	
5	БЕЗ ЧЕРТЕЖА	А-III-8	ℓ=1300	1	0.51	
		КР3				1.01
3	БЕЗ ЧЕРТЕЖА	А-I-6	ℓ=180	5	0.04	
6	БЕЗ ЧЕРТЕЖА	А-III-8	ℓ=800	1	0.32	
7	БЕЗ ЧЕРТЕЖА	А-III-10	ℓ=800	1	0.49	
		КР4				0.54
3	БЕЗ ЧЕРТЕЖА	А-I-6	ℓ=160	2	0.04	
8	БЕЗ ЧЕРТЕЖА	А-III-8	ℓ=550	1	0.22	
9	БЕЗ ЧЕРТЕЖА	А-III-10	ℓ=550	1	0.24	

Арматура класса А-I, А-III по ГОСТ 5781-82*

Инв.№ подл. | 1-4017-26 | Подпись и дата | Взам.инв.№

Привязан	Н.контр.	Данильченко	
	Нач. м.	Радыгин	
	Зам.н.м	Земляк	
	Гл.спец.	Данильченко	
	Исполн.	Душкина	
Инв.№	Провер.	Данильченко	

214-1-527.91 -АС

Детский сад-ясли на 25 мест

Стадия	Лист	Листов
Р	21	

Арматурные каркасы КР 1... КР 4

ЦНИИЭП граждансельстрой

25200-01 26 Формат А1

Альбом I

Крыльцо КР1,2

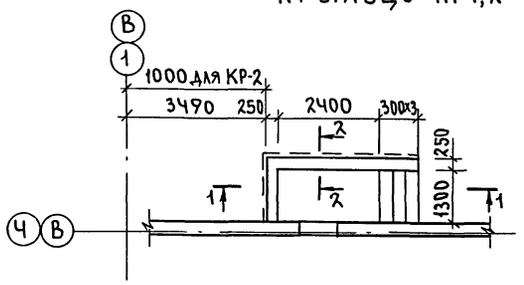

Крыльцо КРЧ

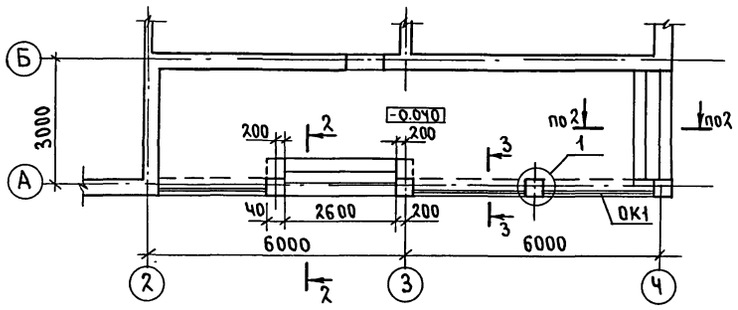

Крыльцо КР3

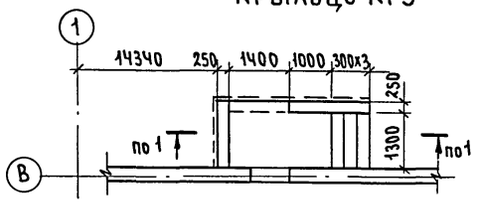

Ограждение крыльца ОК1

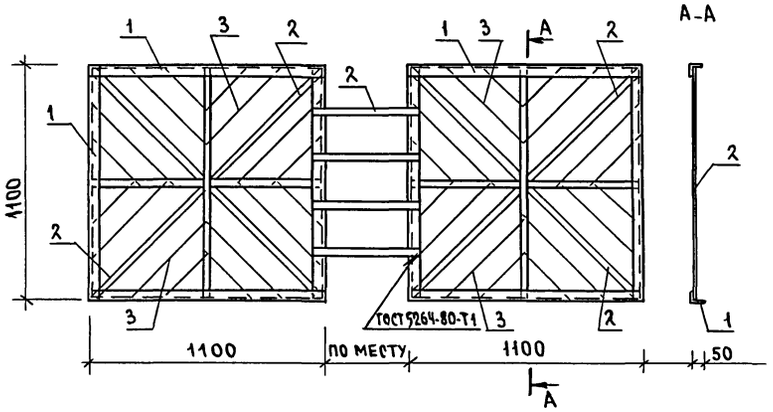

1-1

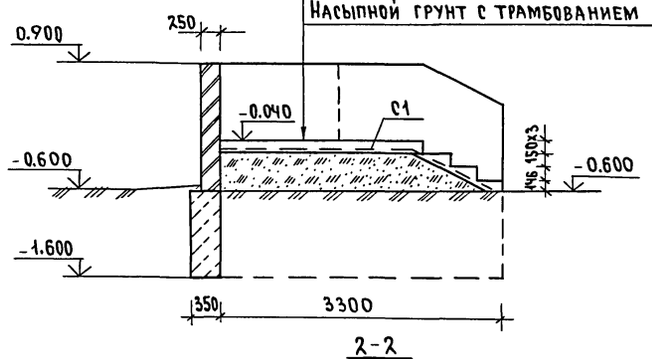



2-2

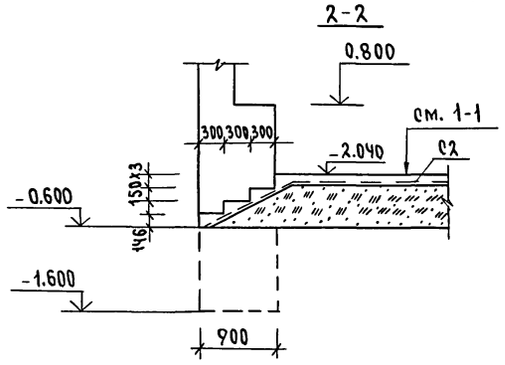

3-3

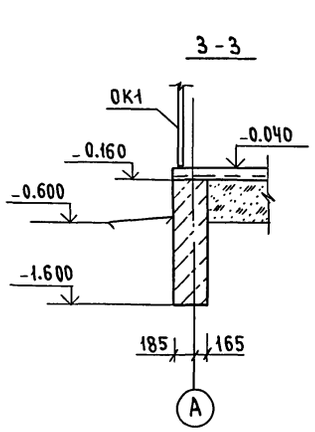

Марка, позиц.	Обозначение	Наименование	Кол.	Масса ед.кг	Примечание
		Крыльца КР1;2			
		Элементы металлические			
С1		С 5Бр1-100 / 5Бр1-100 1280х3400, ГОСТ 8478-81	1	14.3	
		Материалы			
		Бетон В7.5 м³	0.54		
		Бутобетон м³	2.7		
		Крыльцо КР3			
		Элементы металлические			
С1		С 5Бр1-100 / 5Бр1-100 1280х3400 ГОСТ 8478-81	1	14.3	
		Материалы			
		Бетон В7.5 м³	0.54		
		Бутобетон м³	2.7		
		Крыльцо КРЧ			
		Элементы металлические			
С2		С 5Бр1-100 / 5Бр1-100 1540х12100 ГОСТ 8478-81	2	51.0	
ОК1		Ограждение крыльца	3	45.2	
		Полоса 8х75 ГОСТ 103-76* / Ст3 ГОСТ 535-88 ℓ=540	8	2.5	
		Материалы			
		Бетон В7.5 м³	4.3		
		Бутобетон м³	4.9		
		Ограждение крыльца ОК1			
1	Без чертежа	Уголок Б-50х5 ГОСТ 8510-86 / Ст2 сп ГОСТ 535-88 п.м.	8.8	3.77	33.2
2	Без чертежа	Полоса 4х30 ГОСТ 103-76* / Ст3 ГОСТ 535-88 п.м	12.8	0.94	12.0
3	Без чертежа	А-I-10 ГОСТ 5781-82* п.м	13.5	0.617	8.3

Взам. инв. N | Подпись и дата | Инв. N подл. 2-4017-27

Привязан

Инв. N

Н. контр.	Данильченко	
Нач. маст.	Радыгин	
Зам. н.м.	Земляк	
Гл. спец.	Данильченко	
Исполн.	Носкова	
Провер.	Данильченко	

214-1-527.91 -АС

Детский сад-ясли на 25 мест

Стадия	Лист	Листов
Р	22	

Крыльца КР 1;2;3;Ч

ЦНИИЭП Гражданстрой

25200-01 27 Формат А1

Альбом I

ВШ-1

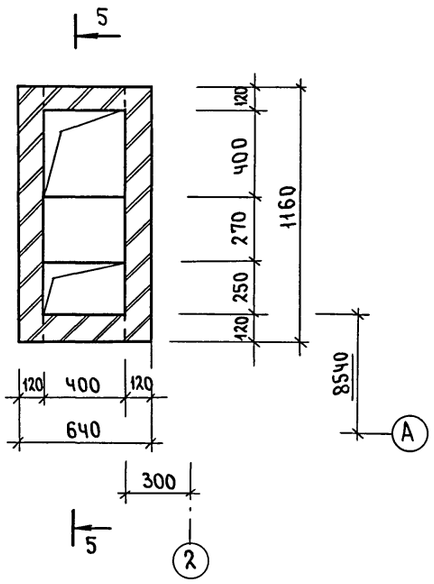

ВШ-Ч

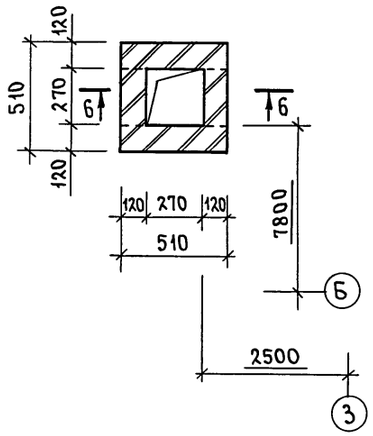

ВШ-8

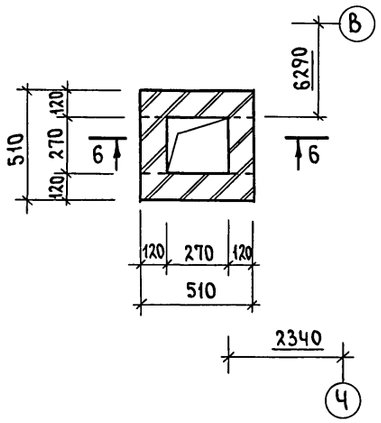

Марка, поз.	Обозначение	Наименование	Кол.	Масса ед.кг	Примеч.
		ВШ-1			
ПТ1	1.243.1-Ч	ПТ 12.5-8.6	2	96.0	
		ВШ-Ч			
	МОНОЛИТНОЕ	ПЕРЕКРЫТИЕ ВЕНТШАХТЫ			
С1	ГОСТ 8478-81	С $\frac{5Bp\,I-100}{5Bp\,I-100}$ 600×600	1	0.9	
		БЕТОН КЛ. В20	0.05		м³
		ВШ-8			
	МОНОЛИТНОЕ	ПЕРЕКРЫТИЕ ВЕНТШАХТЫ			
С1	ГОСТ 8478-81	С $\frac{5Bp\,I-100}{5Bp\,I-100}$ 600×600	1	0.9	
		БЕТОН КЛ. В20	0.05		м³

5-5

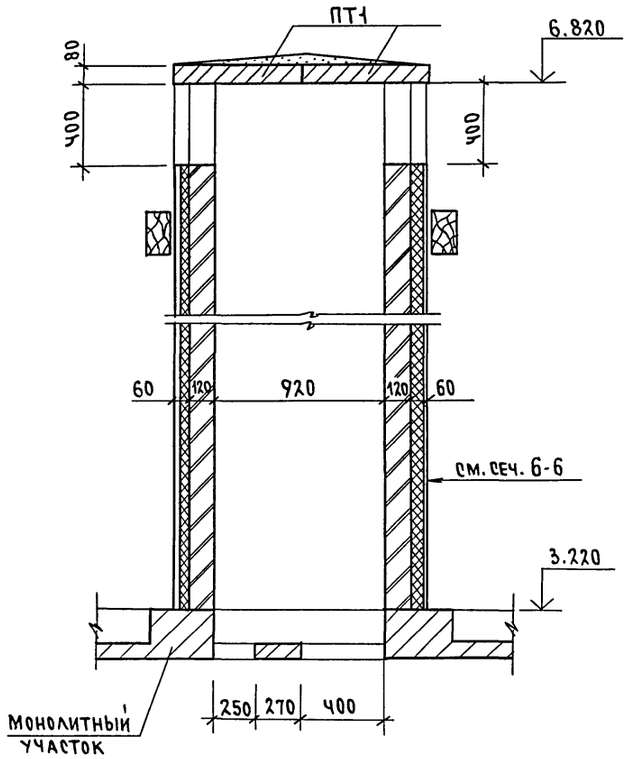

6-6

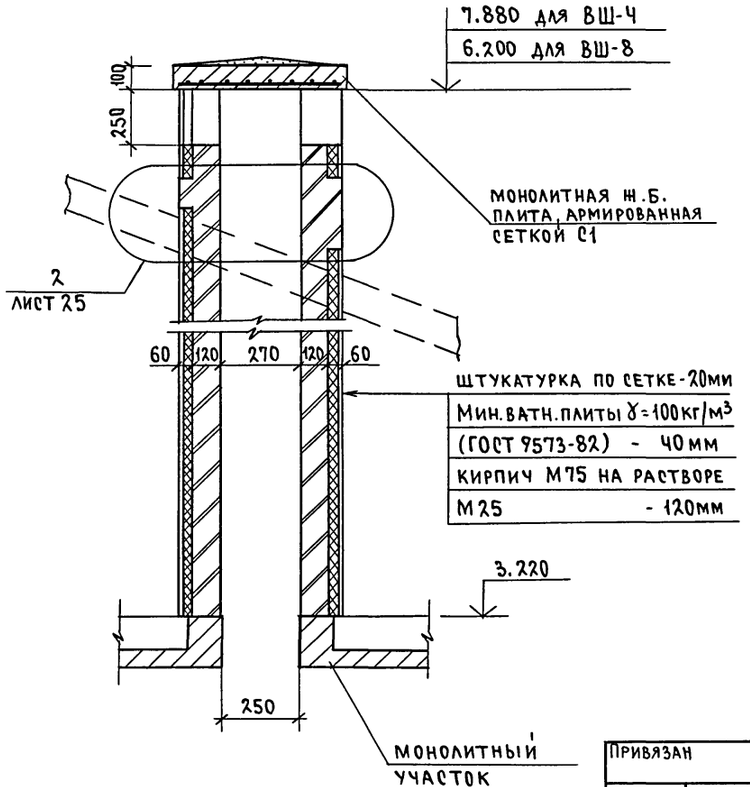

Данный лист смотреть совместно с л.2,25.

Согласовано

Взам. инв. N

Подпись и дата

Инв. N подл. 2-4017-28

Привязан		Н.контр.	Данильченко	214-1-527.91 -АС	
		Нач.маст	Радыгин	Детский сад-ясли на 25 мест	Стадия Р; Лист 23; Листов
		Зам.н.м.	Земляк		
		Гл.спец.	Данильченко	Вентшахты ВШ-1, ВШ-Ч, ВШ-8	ЦНИИЭП граждансельстрой
Инв.		Исполн.	Душкина		
		Провер.	Данильченко		

25200-01 28 Формат А1

Альбом I

ВШ-2

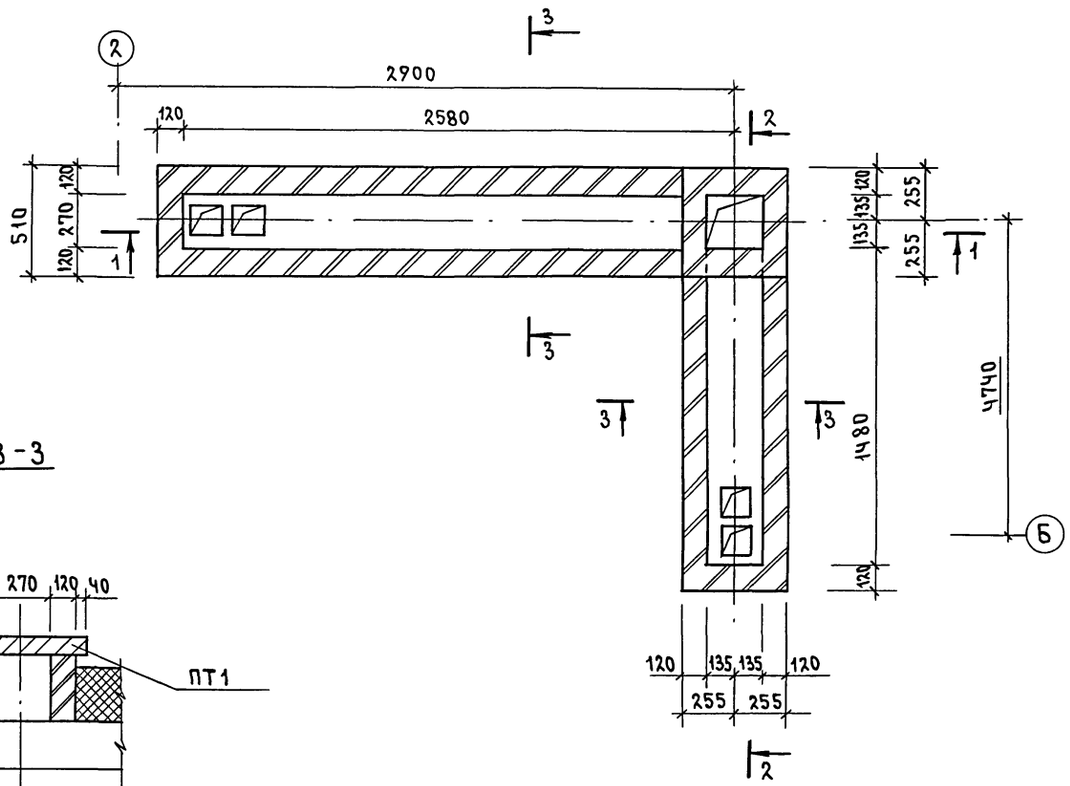

3-3

1-1

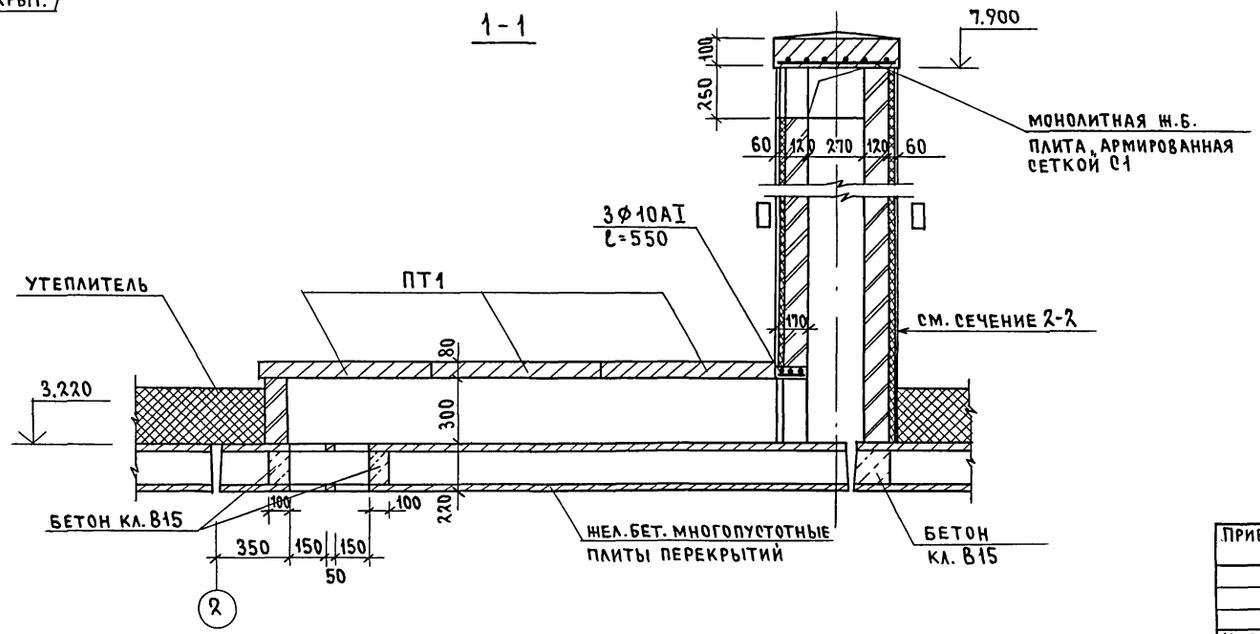

2-2

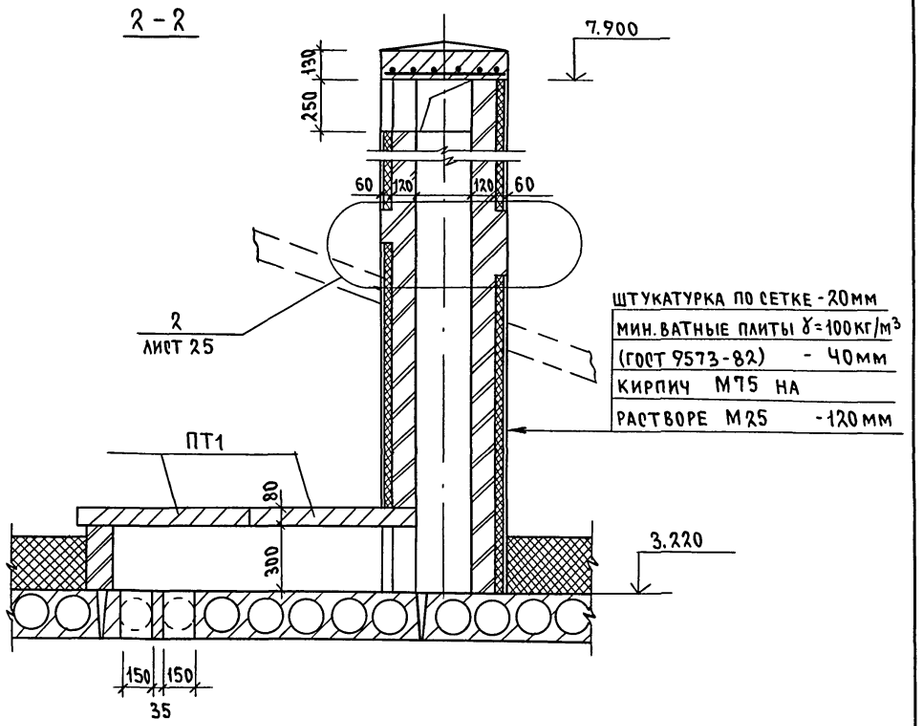

Марка, поз.	Обозначение	Наименование	Кол.	Масса ед.кг	Прим.
		ВШ-2			
ПТ1	1.243.1-4	ПТ 12.5-8.6	5	96.0	
		МОНОЛИТНОЕ ПЕРЕКРЫТИЕ			
		ВЕНТШАХТЫ			
С1	ГОСТ 8478-81	С $\frac{5ВрI-100}{5ВрI-100}$ 600×600	1	0.9	
		БЕТОН КЛ. В20	0.05		м³

Данный лист смотреть совместно с л.2,25.

СОГЛАСОВАНО

Инв.№ подл. | Подпись и дата | Взам.инв.№ | 2-4013-29

Привязан	Н.контр.	Данильченко	
	Нач.м.	Радыгин	
	Зам.н.м	Земляк	
	Гл.спец.	Данильченко	
Инв.№	Исполн.	Душкина	
	Провер.	Данильченко	

214-1-527.91 -АС

Детский сад-ясли на 25 мест

Стадия	Лист	Листов
Р	24	

Вентшахта ВШ-2

ЦНИИЭП гражданстельстрой

25200-01. 29 Формат А1

Альбом I

ВШ-3

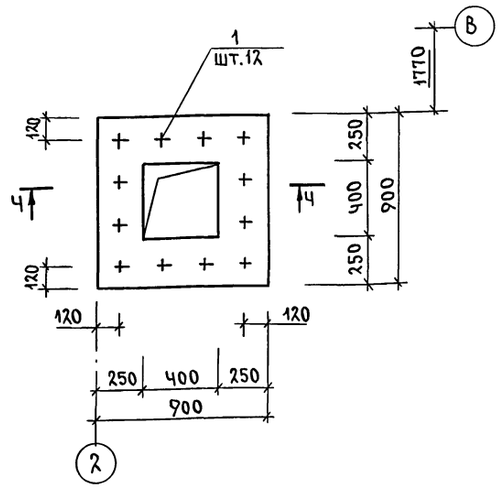

Сечение Ч-Ч

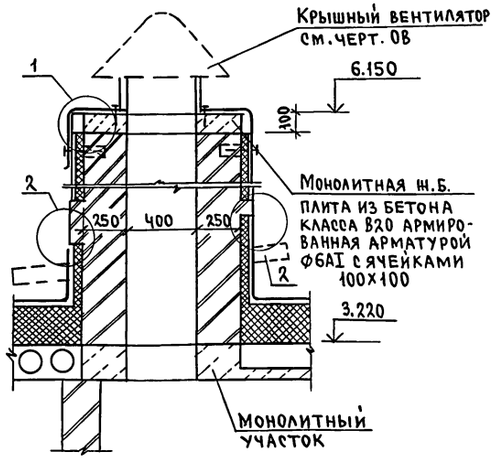

Спецификация материалов и изделий

Марка поз.	Обозначение	Наименование	Кол.	Масса ед.кг	Примеч.
		ВШ-3			
1	ГОСТ 5781-82*	Анкер 8АI ℓ=360	12	0.14	1.68
2	ГОСТ 5781-82*	Стержень 8АI ℓ=900	8	0.36	2.88
3	ГОСТ 7798-70	Болт М14×170	8		
4	ГОСТ 5915-70	Гайка М14	8		
		6АI ГОСТ 5781-82*, п.м.	18	0.22	4.0
		Материалы			
		Бетон класса В20	0.08		м³

1. Схему расположения вентшахт - см. л.2.
2. Фартук вокруг вентшахт выполняется из оцинкованной стали (ГОСТ 14918-80).
3. Фартук должен крепиться к деревянным рейкам кровельными гвоздями ФЧ ℓ=50.
4. Волнистые асбестоцементные листы должны соответствовать ГОСТ 378-76.

(2) (Утеплитель условно не показан)

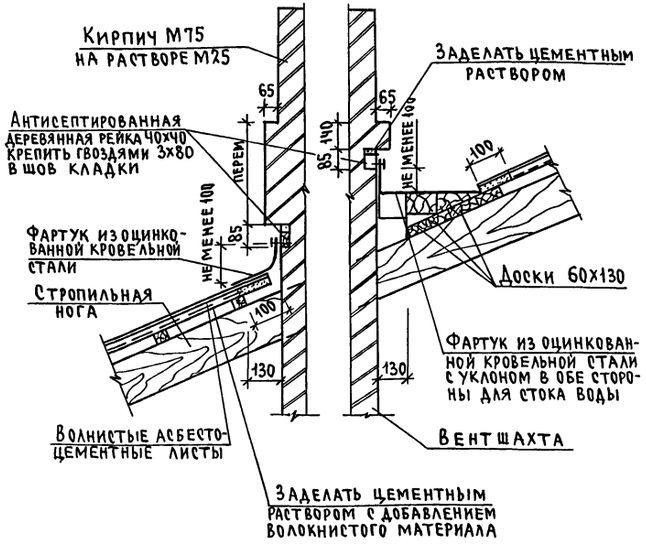

(1)

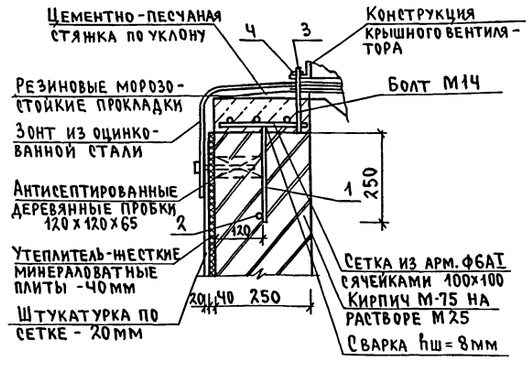

План расположения установочных болтов

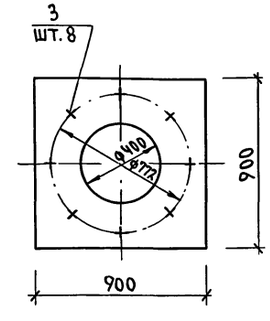

Привязан			
Инв.N			
Н.контр.	Данильченко		
Нач.маст.	Радыгин		
Зам.н.м.	Земляк		
Гл.спец.	Данильченко		
Исполн.	Душкина		
Провер.	Данильченко		

214-1-527.91 -АС

Детский сад-ясли на 2 мест

Вентшахта ВШ-3

Стадия	Лист	Листов
Р	25	

ЦНИИЭП граждансельстрой

25200-01 30 Формат А1

Инв.N подл. | Подпись и дата | Взам.инв.N | 2-4015-30

Альбом I

ВШ-5

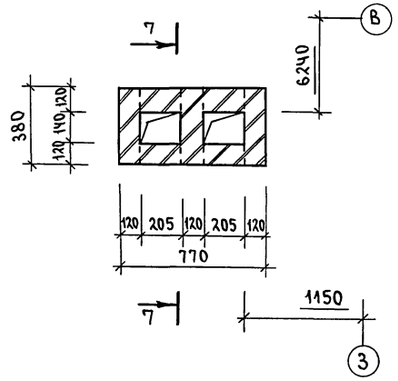

ВШ-7

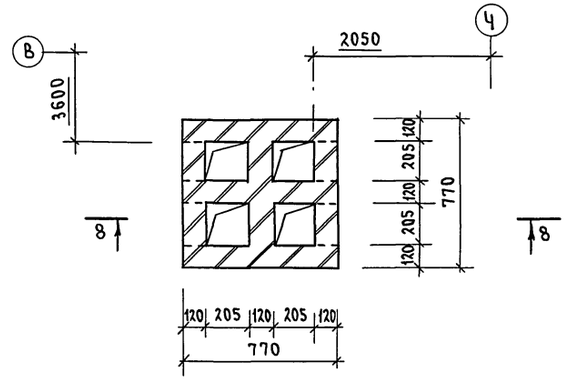

ВШ-6

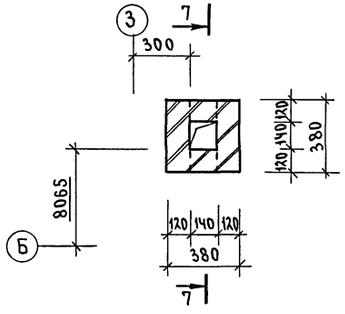

ВШ-9

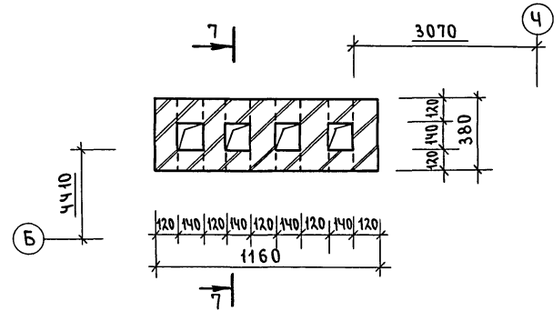

7-7

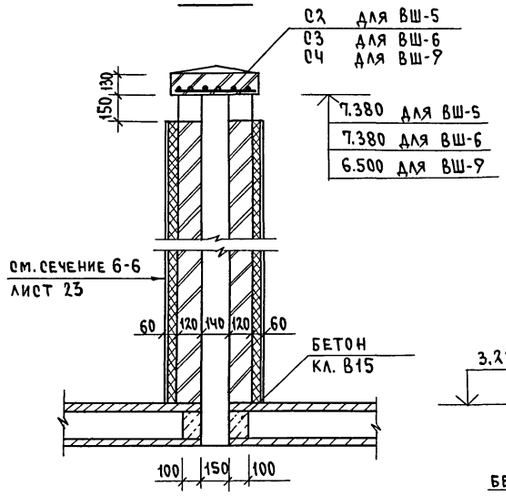

8-8

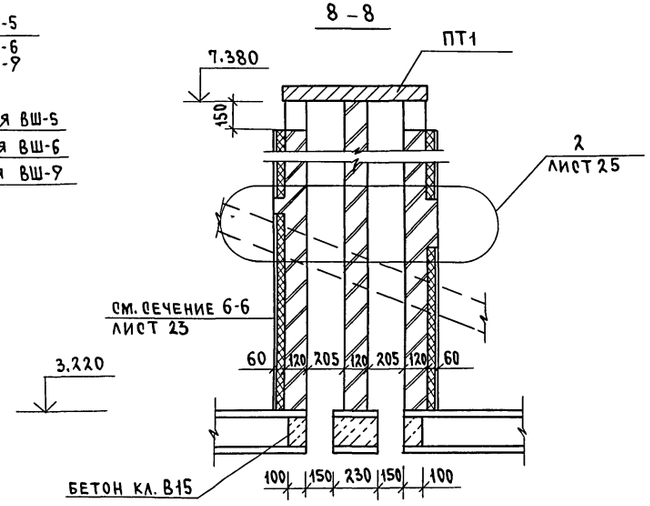

Марка, поз.	Обозначение	Наименование	Кол.	Масса ед., кг	Примеч.
		ВШ-5			
С2	ГОСТ 8478-81	С $\frac{5ВрI-100}{5ВрI-100}$ 750×360	1	0.7	
		ВШ-6			
С3	ГОСТ 8478-81	С $\frac{5ВрI-100}{5ВрI-100}$ 360×360	1	0.4	
		ВШ-7			
ПТ1	1.243.1-Ч	ПТ 12.5-8.6	1	96.0	
		ВШ-9			
С4	ГОСТ 8478-81	С $\frac{5ВрI-100}{5ВрI-100}$ 360×1100	1	1.0	

Данный лист смотреть совместно с л. 2, 25

Привязан	Н. контр.	Данильченко	
	Нач. м.	Радыгин	
	Зам. н.м	Земляк	
	Гл. спец.	Данильченко	
	Исполн.	Душкина	
Инв. N	Провер.	Данильченко	

214-1-527.91 -АС

Детский сад-ясли на 25 мест

Стадия	Лист	Листов
Р	26	

Вентшахты ВШ-5, ВШ-6, ВШ-7, ВШ-9

ЦНИИЭП гражданселькстрои

25200-01 31 Формат А1

Согласовано

Инв. N подл. | Подпись и дата | Взам. инв. N

1.4013-31

Альбом I

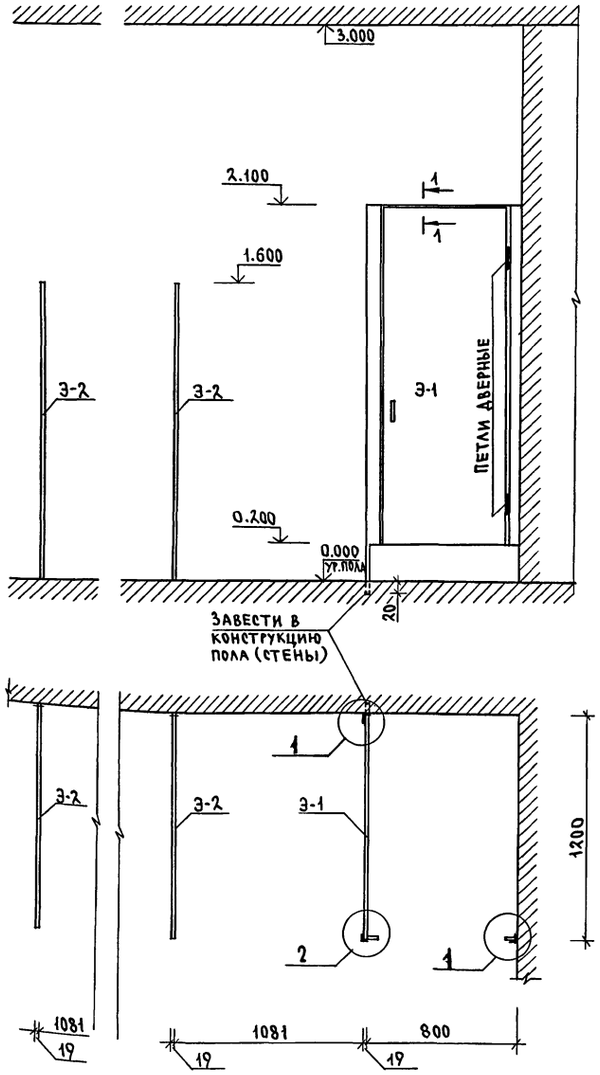

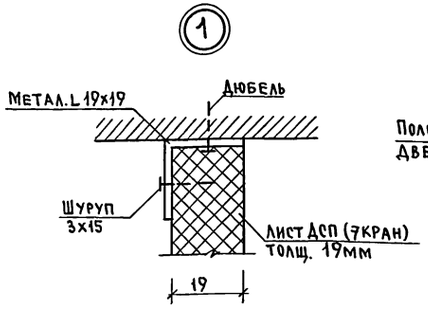

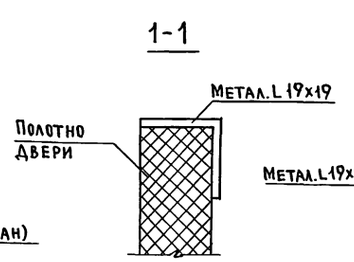

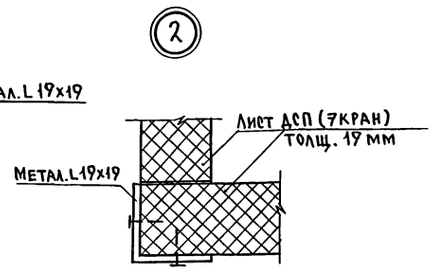

Металлические каркасы

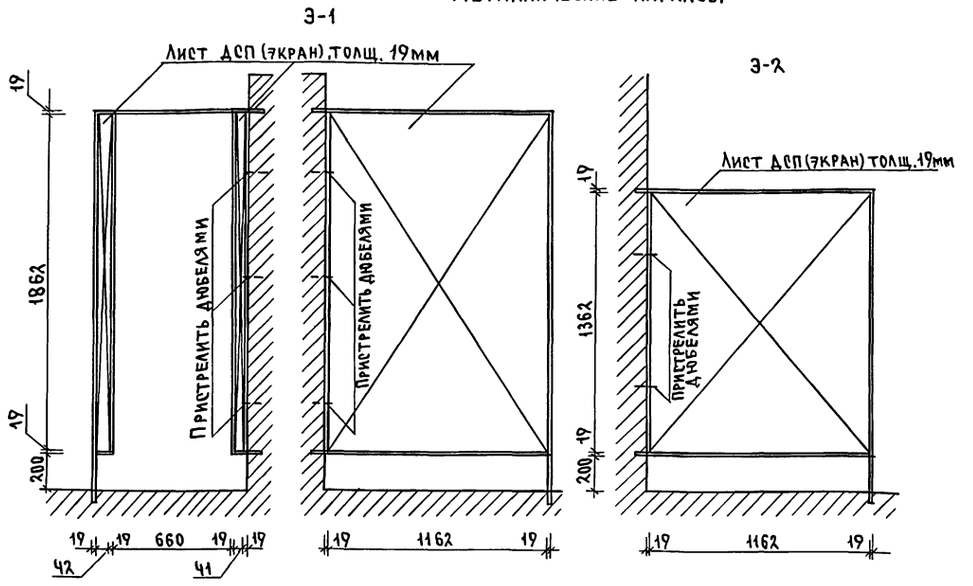

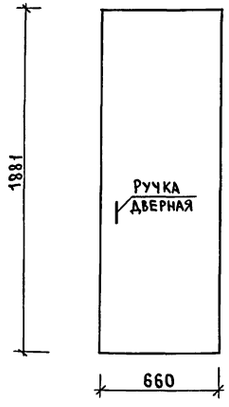

№ п.	Наименование	Кол-во
1	Металлический уголок 19х19 (м.п.)	23.98
2	ДСП / м² /	7.19
3	Дюбель L=45мм (шт.)	10
4	Шуруп L= 18мм (шт.)	50
5	Петля дверная (шт.)	2
6	Ручка дверная (шт.)	1
7	Шпингалет (1шт)	1

1. Металлический каркас в местах стыков сварить.
2. Листы ДСП /экраны/ вставлять после сборки каркасов.
3. По окончании монтажа конструкцию окрасить масляной краской.

Инв. № подл. | Подпись и дата | Взам. инв. №
2.4013-32

Привязан			
Инв. N			

Н. контр.	Данильченко	
Нач. маст	Радыгин	
Зам. н. м.	Земляк	
ГАП	Борознов	
Гл. спец.	Данильченко	
Арх.	Воробьев	
Провер.	Данильченко	

214-1-527.91 — АС

Детский сад-ясли на 25 мест

Стадия	Лист	Листов
Р	27	

Экраны

ЦНИИЭП гражданельстрой

25200-01 32 Формат А1

Альбом I

ВЕДОМОСТЬ ЧЕРТЕЖЕЙ ОСНОВНОГО КОМПЛЕКТА МАРКИ ТХ

Лист	Наименование	Примечание
1	Общие данные	
2	План этажа	

ВЕДОМОСТЬ ССЫЛОЧНЫХ И ПРИЛАГАЕМЫХ ДОКУМЕНТОВ

Обозначение	Наименование	Примечание
	ПРИЛАГАЕМЫЕ ДОКУМЕНТЫ	
ТХСО	Спецификация технологического	Альбом III
	оборудования	

УСЛОВНЫЕ ОБОЗНАЧЕНИЯ

/Э; Ш; Ф; N; W; H; В1; d; ТЗ; ⋈; Ш; АВ/

Э — Подвод электроэнергии

Ш — Электророзетка штепсельная двухполюсная 220В

Ф — Фазность тока

N — Номер позиции по спецификации

W — Мощность токоприемника в квт

H — Высота подвода в мм

В1 — Подвод холодной воды

d — Диаметр трубопровода

ТЗ — Подвод горячей воды

⋈ — Вентиль

Ш — Трап d-100

Подвод холодной и горячей воды к раковине или моечной ванне через смеситель

АВ — Автоматический выключатель

ОБЩИЕ УКАЗАНИЯ

Технологическая часть детских сада-яслей на 25 мест разработана на основании СНиП 2.08.02-89 „Общественные здания и сооружения"

Детские сад-ясли предназначены для строительства в сельской местности и обслуживания населенного пункта до 500 жителей.

Наполняемость группы детского сада - 25 детей в возрасте от 3х до 7и лет.

Режим работы - полуторасменный - 12 часов.

Технологическое оборудование и мебель приняты в комплекте, обеспечивающем проведение занятий, игр и прием пищи.

Наборы мебели и оборудования приняты по типовым наборам и перечням мебели и оборудования, утвержденным Министерством просвещения СССР.

Пищеблок детского сада предусмотрен работающим на сырье.

Количество реализуемых блюд ~ 200 блюд в сутки при обслуживании детей завтраками, обедами, полдниками.

Оборудование пищеблока принято на электрообогреве.

Для стирки белья сада-яслей имеется постирочная, состоящая из одного помещения. Сдаваемое белье сортируется, замачивается, затем стирается в машине.

Ориентировочный штат сада-яслей ~ 11 человек;

в т.ч. пищеблока - 1 чел.

постирочной - 1 чел.

Проект соответствует действующим нормам и правилам.

Гл. специалист /В.И. Курочкин/

Инв. № подл. | Подпись и дата | Взам. инв. №

2-4013-33

Привязан

Инв. №

214-1-527.91 ТХ

Н. Контр.	Курочкин	
Нач. мас.	Радыгин	
Зам. нач.	Земляк	
ГАП	Добролюбов	
Гл. спец.	Курочкин	
Исполн.	Воронкова	
Проверил	Курочкин	

Детские сад-ясли на 25 мест

Общие данные

Стадия	Лист	Листов
Р	1	2

ЦНИИЭП граждансельстрой

25200-01 33

Альбом I

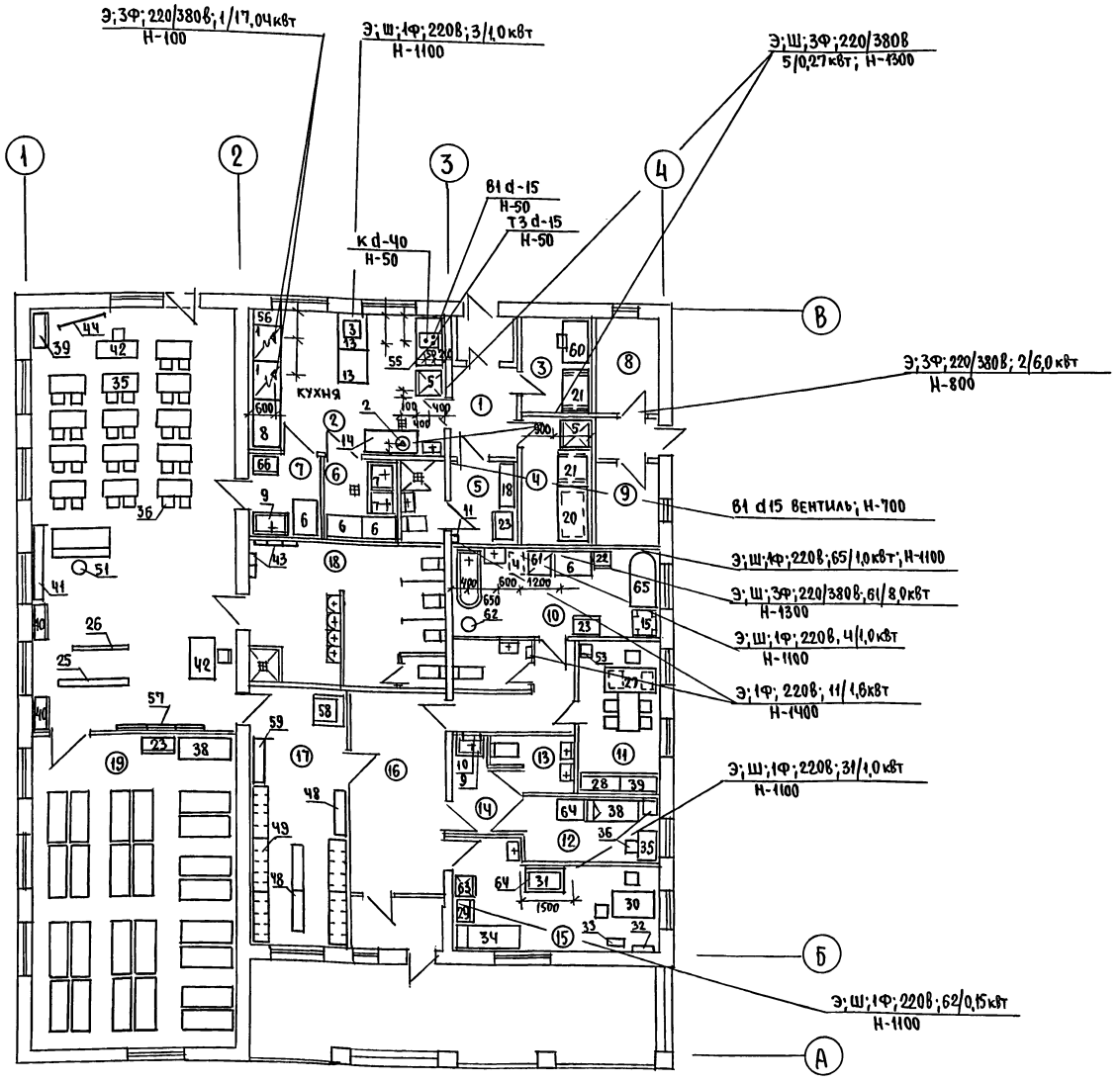

ЭКСПЛИКАЦИЯ ПОМЕЩЕНИЙ

N поз.	Наименование помещения
1	Загрузочная
2	Кухня
3	Кладовая овощей
4	Кладовая сухих продуктов
5	Комната персонала, бельевая, гардероб, санузлы
6	Моечная кухонной посуды
7	Буфетная
8	Тепловой узел
9	Электрощитовая
10	Постирочная
11	Кабинет заведующей
12	Палата
13	Санузел с местом для приготовления дез.раствора
14	Приемная
15	Медицинская комната
16	Вестибюль
17	Раздевальная
18	Туалетная
19	Спальня
20	Групповая детского сада.

1. Спецификация технологического оборудования приведена на листах Тх СО.
2. Условные обозначения см. лист Тх-1.
3. Привязочные размеры даны в мм от конструкции с законченной отделкой.
4. В групповой детского сада показан один из возможных вариантов расстановки мебели.

Н.контр.	Курочкин	
Нач.мас.	Радыгин	
Зам.нач.	Земляк	
ГАП	Борознов	
Гл.спец.	Курочкин	
Исполн.	Воронкова	
Проверил	Курочкин	

Привязан

Инв.№

214-1-527.91 Тх

ДЕТСКИЕ САД-ЯСЛИ НА 25 МЕСТ

Стадия	Лист	Листов
Р	2	

План с расстановкой технологического оборудования с привязкой точек подводов воды и электроэнергии. Экспликация помещений.

ЦНИИЭП гражданселькстрой

25200-01 34

Согласовано

ЭА	Курочкин	
ВК	Шумаева	

Инв.№ подл. | Подпись и дата | Взам.инв.№ | 2-4013-34

Альбом I

ВЕДОМОСТЬ РАБОЧИХ ЧЕРТЕЖЕЙ ОСНОВНОГО КОМПЛЕКТА

Лист	Наименование	Примечание
1	Общие данные (начало)	
2	Общие данные (окончание).	
	Схемы систем вентиляции П1, В1, В2, ВЕ1÷ВЕ7	
3	План на отм. 0.000. Узел управления.	
	Схема системы отопления.	
4	Установка системы вентиляции П1.	
	Схема системы теплоснабжения установки П1	

ОСНОВНЫЕ ПОКАЗАТЕЛИ ПО ЧЕРТЕЖАМ ОТОПЛЕНИЯ И ВЕНТИЛЯЦИИ.

Наименование здания (сооружения, помещения)	Объем м³	Периоды года при $t_н$°С	Расход тепла, Вт (ккал/ч) на отопление	на вентиляцию	на горячее водоснабжение	Общий	Расход холода Вт (ккал/ч)	Установленная мощн. эл. двигат. кВт
Детские сад-ясли на 25 мест	1261.93	-20	30300 (26050)	29450 (25320)	41870 (36000)	101620 (67370)	—	0,83
		-30	30340 (26090)	37510 (32250)	41870 (36000)	109720 (94340)	—	0,83
		-40	33990 (29230)	45800 (39380)	41870 (36000)	121660 (104610)	—	0,83

ВЕДОМОСТЬ ССЫЛОЧНЫХ И ПРИЛАГАЕМЫХ ДОКУМЕНТОВ

Обозначение	Наименование	Примеч.
	Ссылочные документы	
1.494-10	Решетки щелевые регулируемые тип Р	
4.904-69	Детали крепления санитарно-технических приборов и трубопроводов	
5.903-2 в.1	Воздухосборники для систем отопления и теплоснабжения вентиляционных установок	
5.903-13 в.5, ч.2	Изделия и детали трубопроводов для тепловых сетей. Грязевики.	
7.903.9-2 в.1,2	Тепловая изоляция трубопроводов с положительными температурами	
5.904-4	Двери и люки вентиляционных камер.	
5.904-38	Гибкие вставки к центробежным вентиляторам	
5.904-51 в 0,1,2.	Зонты и дефлекторы вентиляционных систем	
5.904-13 в.0	Заслонки круглого сечения. Заслонки прямоугольного сечения	
1.494-25; 4.904-25	Подставки под калориферы	
5.904-17 в 1-3	Глушители шума вентиляционных установок	
5.904-52 в.0,1,2,3	Трубопроводная обвязка воздухонагревателей центральных кондиционеров КТЦ-16...КТЦ-3-40, приточных камер 2ПК10...2ПК40	
	Прилагаемые документы	
ов.со.	Спецификация оборудования	Альбом III
ов.вм.	Ведомость потребности в материалах.	Альбом IV

Типовой проект соответствует действующим нормам и правилам.

Гл. инженер проекта /Мешкова/

Гл. инженер проекта привязки

Инв.№ подл. | Подпись и дата | Взам. инв.№ | 2-4013-35

ТЕПЛОПОТЕРИ ПОМЕЩЕНИЙ ккал/час

№ помещений	$T_н$°С -20	-30	-40
1	5230	5260	5720
2	6790	6630	7400
3	1880	1900	2190
4	80	80	90
5	260	270	300
6	600	610	620
7	1360	1330	1460
8	1230	1320	1510
9	2360	2300	2570
10	110	120	130
11	840	710	910
12	1910	1870	2150
13	1060	1040	1190
14	90	90	100
15	370	430	480
16	180	200	220
17	290	340	390
18	310	350	410
19	1100	1240	1390

СОПРОТИВЛЕНИЕ ТЕПЛОПЕРЕДАЧЕ НАРУЖНЫХ ОГРАЖДЕНИЙ

N п/п	Наименование ограждений	$R_o^{пр}$ м²С/Вт при $t_н$°С -20	-30	-40
1	Стена	1,12	1,383	1,659
2	Окно	0,39	0,55	0,55
3	Покрытие	1,7	2,167	2,50

ПЛАН-СХЕМА

М 1:400

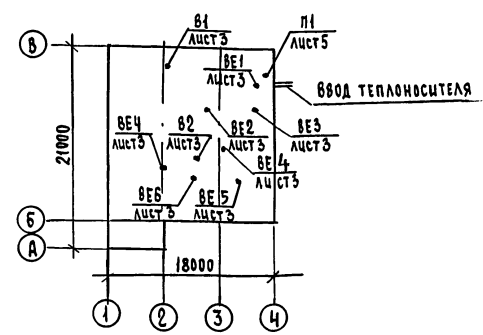

ОБЩИЕ УКАЗАНИЯ

Типовой проект по отоплению и вентиляции здания разработан на основании задания на проектирование и действующих нормативных документов СН и П-2.08.02-89, СНиП 2.04.05-86.

Теплоснабжение здания предусматривается от наружных тепловых сетей. Теплоноситель в системе теплоснабжения – вода с параметрами теплоносителя $T_{пр}$ = 95°С; $T_{обр}$ = 70°С.

ОТОПЛЕНИЕ

Система отопления принята однотрубная горизонтальная, в качестве нагревательных приборов приняты конвекторы „Комфорт-20."

В помещении групповой предусматривается отопление пола змеевиком из труб Ф26 по ГОСТ 3262-75. Трубы, прокладываемые в конструкции пола, укладываются швом вверх. Воздух из системы отопления удаляется воздушными кранами конструкции инж. Маевского.

Трубы, прокладываемые в подпольных каналах, изолируются теплоизоляционным шнуром по 36-1695-79 с покровным слоем из стеклорубероида.

ВЕНТИЛЯЦИЯ

Предусмотрена приточная установка П1, обслуживающая кухню и постирочную.

Вытяжная система В1 предусмотрена от модулированного оборудования кухни.

Система В2 обслуживает туалетную комнату.

Воздуховоды выполнены из листовой стали ГОСТ 19904-74.

Транзитные воздуховоды, прокладываемые по кладовой овощей и кладовой сухих продуктов, выполняются из листовой стали δ=1мм с последующим оштукатуриванием асбестоцементным раствором по металлической сетке $\square$=25 мм.

Монтаж систем вентиляции вести согласно СНиП 3.05.01-85.

Расход тепла на 1м² полезной площади - 96.6 Вт (81.1 ккал)
Расход металла на 1м² полезной площади - 1.5 кг

Привязан

Инв.№

214-1-527.91 -ОВ

Н.Контр.	Мешкова	
Зам.нач.	Радыгин	
Нач.мас.	Земляк	
ГАП	Добролюбова	
Нач.гр.	Мешкова	
Техник	Иванова	
Провер.	Мешкова	

Детские ясли-сад на 25 мест

Стадия	Лист	Листов
Р	1	4

Общие данные (начало)

ЦНИИЭП гражданселькстрой

Альбом I

ХАРАКТЕРИСТИКА ОТОПИТЕЛЬНО-ВЕНТИЛЯЦИОННЫХ СИСТЕМ

Обозначение системы	Кол. систем	Наименование обслуживаемого помещения (технологического оборудования)	Тип установки агрегата	Вентилятор: Тип, исполнение по взрывозащите	Вентилятор: №	Вентилятор: Схема исполнения	Вентилятор: Положение	Вентилятор: L м³/час	Вентилятор: P кгс/м²	Вентилятор: n об/мин	Электродвигатель: Тип исполнение по взрывозащите	Электродвигатель: N кВт	Электродвигатель: n об/мин	Воздухонагреватель: Тип	Воздухонагреватель: №	Воздухонагреватель: Кол.	Воздухонагреватель: Т-ра нагрева, °С от	Воздухонагреватель: Т-ра нагрева, °С до	Воздухонагреватель: Расход тепла ккал/ч	Воздухонагреватель: ΔP₁ кгс/м²	Примечание
П1	1	Кухня и постирочная	Е4.095-2	6-Ц4-75-4-03	4	1	Пр0°	2442	40	1390	4А71А4	0,55	1390	КСК-3	6	1	-20	16	25320		
															7	1	-30	16	32350		
															7	1	-40	16	39380		
В1	1	Кухня	крышный	ВКР4,00 25,6	4	I м 3081	—	2560	10	890	4АА63В6	0,25	890								
В2	1	Туалетная	осевой	ВК6У-4	—	—	—	60	—	—	—	0,025									

МЕСТНЫЕ ОТСОСЫ ОТ ТЕХНОЛОГИЧЕСКОГО ОБОРУДОВАНИЯ

Технологическое оборудование: Поз.	Технологическое оборудование: Наименование	Технологическое оборудование: Кол.	Характеристика выделяющихся вредности	Объем вытяжки м³/ч: На ед. оборудов.	Объем вытяжки м³/ч: Всего	Характеристика местного отсоса: Обозначение	Характеристика местного отсоса: Применяемые документы	Обозначение системы	Примечание
1	Плита электрич. ПЭСМ-4ш	2	Тепло, влага	1250	2500	МВО	Рекомендации по расчету	В1	
							Систем вентиляции в горячих		
							цехах предприятий общ. питан.		

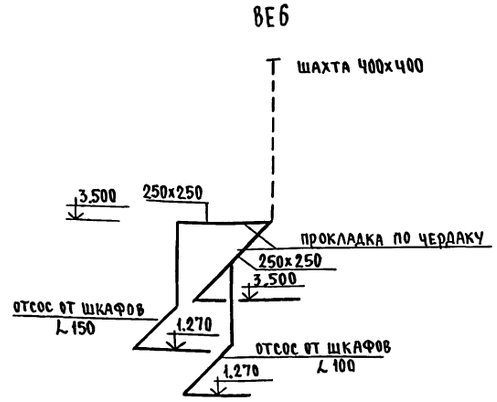

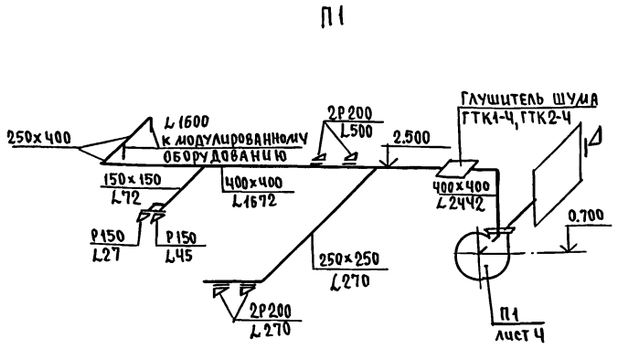

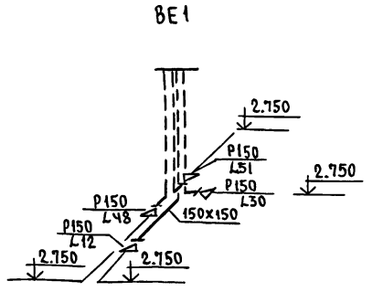

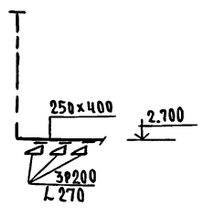

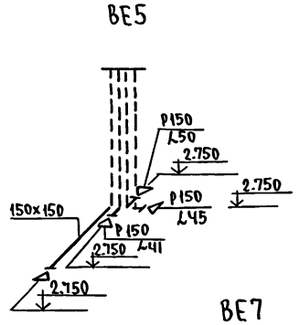

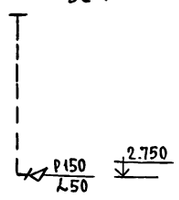

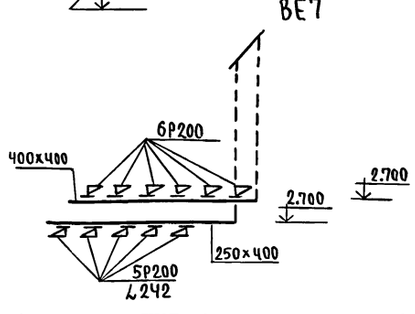

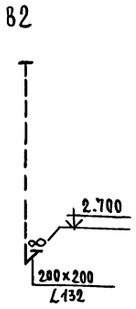

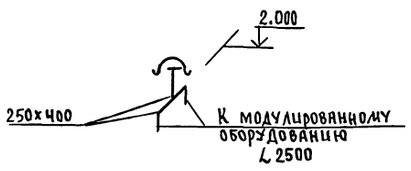

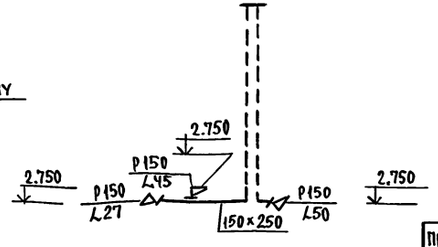

Вентшахты и каналы см. лист АС-23,24,25,26.

Н.контр.	Курочкин		
Нач.мас.	Радыгин		
Зам.нач.	Земляк		
Гл.спец.	Курочкин		
ГАП	Добролюбова		
Вед.инж.	Мешкова		
Техник	Иванова		
Проверил	Курочкин		

Привязан

Инв.№

214-1-527.91 - ОВ

ДЕТСКИЕ ЯСЛИ-САД НА 25 МЕСТ

Стадия	Лист	Листов
Р	2	

ОБЩИЕ ДАННЫЕ (ОКОНЧАНИЕ) СХЕМЫ СИСТЕМ ВЕНТИЛЯЦИИ П1,В1,В2,ВЕ6-7

ЦНИИЭП ГРАЖДАНСЕЛЬСТРОЙ

Инв.№ подл. 2-4013-36 | Подпись и дата | Взам.инв.№

25200-01 36

ПЛАН НА ОТМ. 0.000

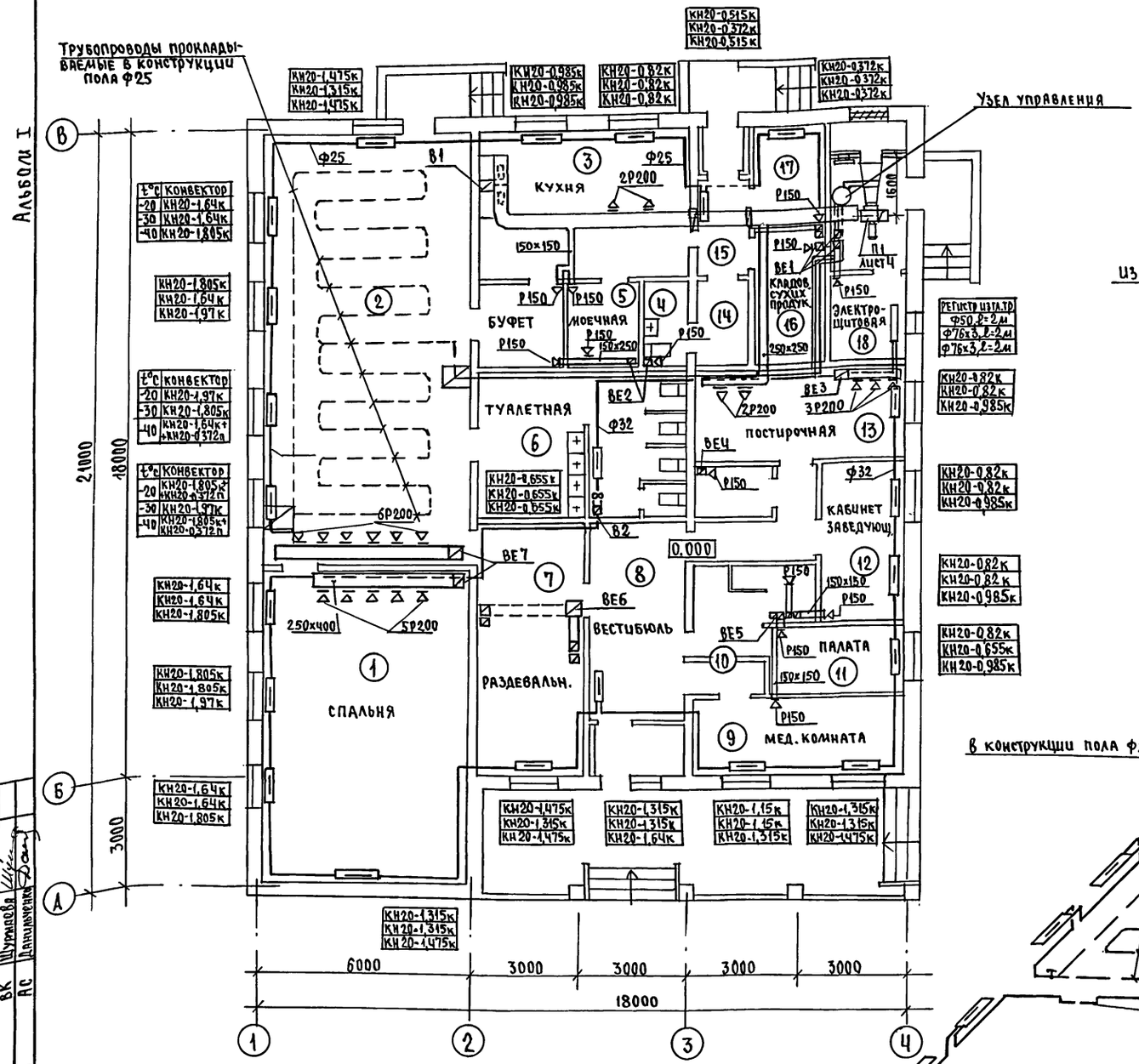

Узел управления

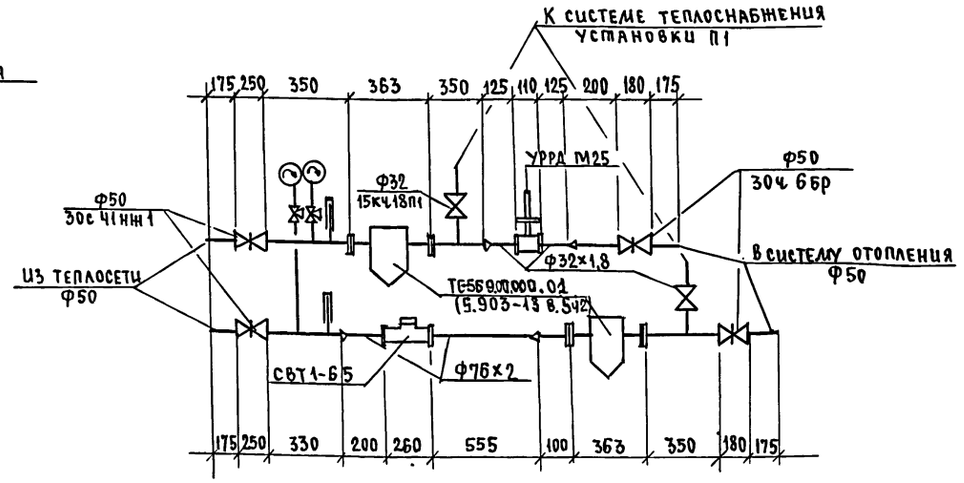

СИСТЕМА ОТОПЛЕНИЯ

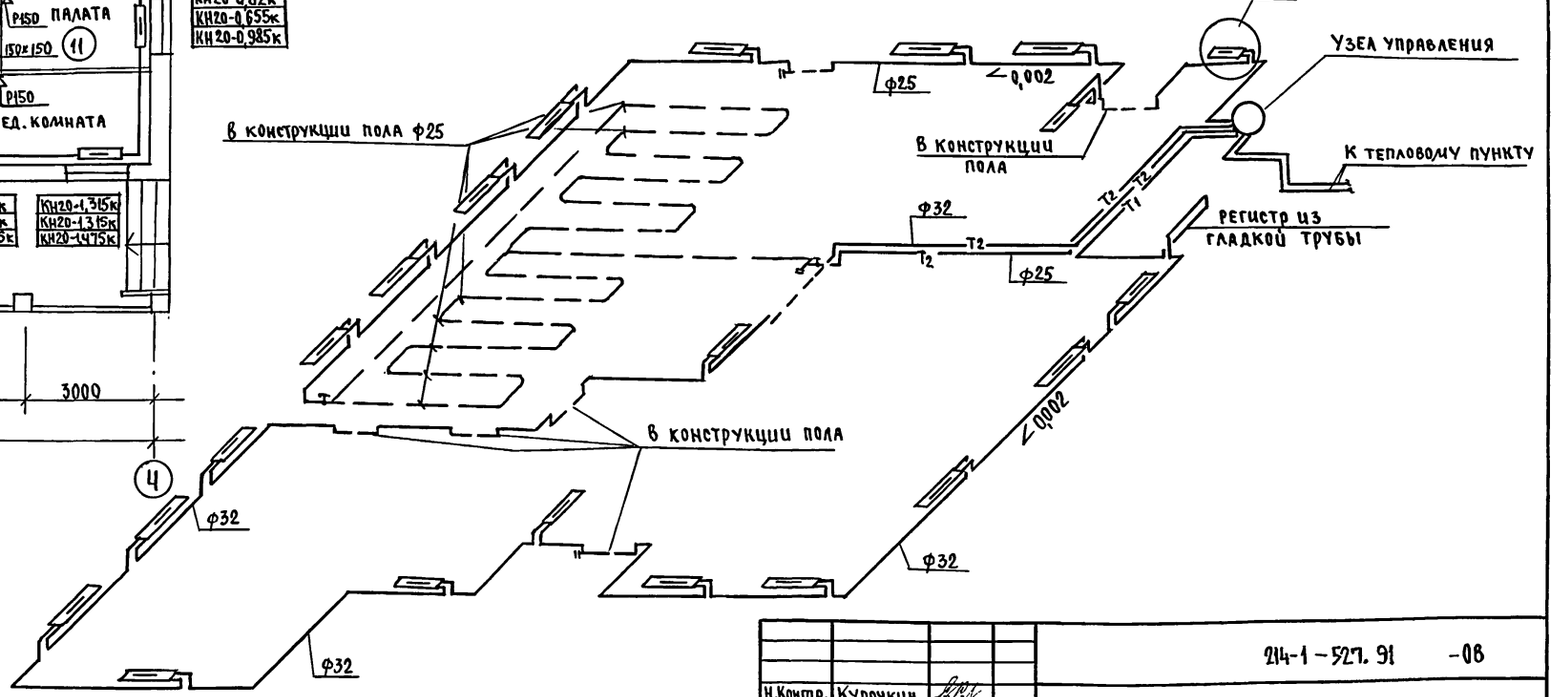

Н.Контр.	Курочкин		214-1-527.91 -08	
Нач.маст	Радыгин			
Зам.нач.	Земляк		ДЕТСКИЙ ЯСЛИ-САД НА 25 МЕСТ	Стадия: Р; Лист: 3; Листов:
ГАП	Добролюбова			
Гл.спец.	Курочкин			
Вед.инж.	Мешкова		ПЛАН НА ОТМ. 0.000. УЗЕЛ УПРАВЛЕНИЯ. СХЕМА СИСТЕМЫ ОТОПЛЕНИЯ	ЦНИИЭП ГРАЖДАНСЕЛЬСТРОЙ
Техник	Иванова			
Провер.	Курочкин			

Привязан

Инв.№

СОГЛАСОВАНО
ЭО Курочкин
ВК Шурмаева
АС Данильченко

Инв.№ подл. 2-4013-37 | Подпись и дата | Взам.инв.№

25200-01 37

Альбом I

РАЗРЕЗ 1-1

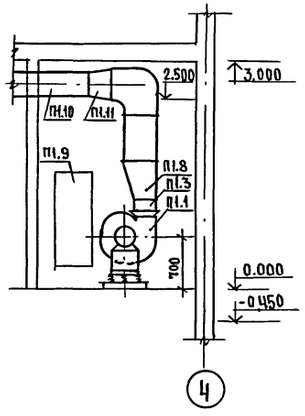

РАЗРЕЗ 2-2

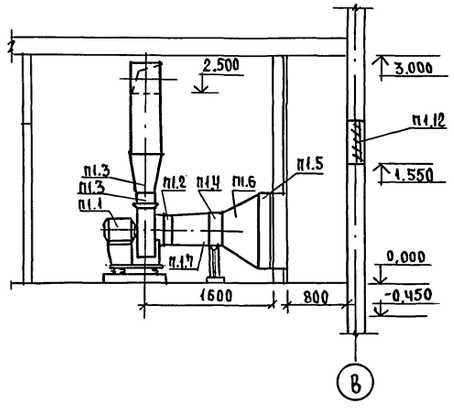

ПЛАН М1:50

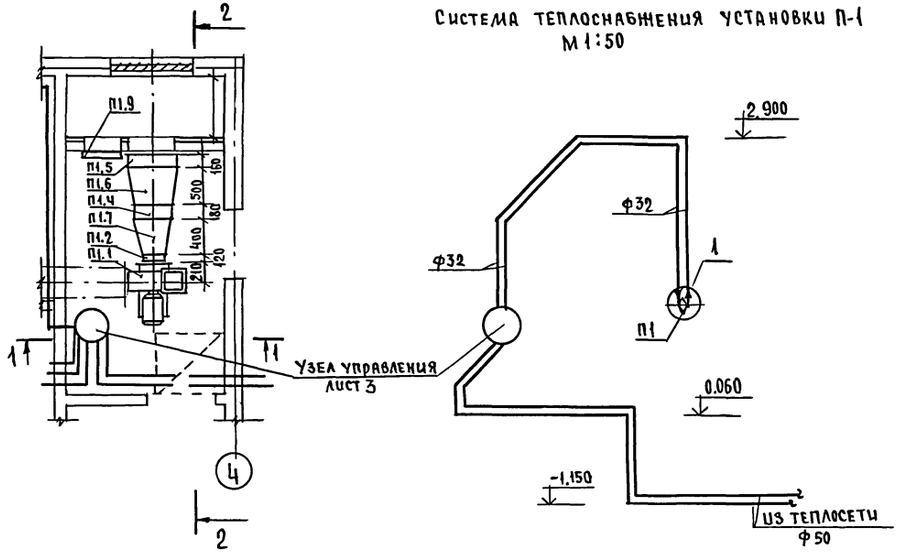

Система теплоснабжения установки П-1
М1:50

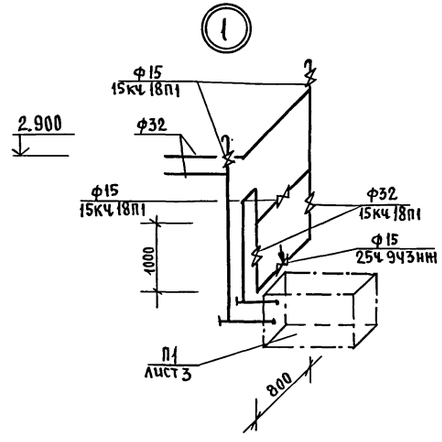

Спецификация отопительно-вентиляционных установок

Марка поз.	Обозначение	Наименование	Кол.	Масса ед. кг	Примечание
		П 1			
П1.1	ВЦ-4-75-4-03	вентилятор радиальный			компл.
		№4 0,95 Дном положПро°			
		исполнение 1			
	4А71АЧ	с электродвигателем			
		0,55 кВт; 1390 об/мин	1	62,3	
П1.2	5.904-38	Гибкая вставка			
		В.00.00-08	1		шт.
П1.3		Н.00.00-08	1		шт.
П1.4	ТУ 22-5757-84	Калорифер КСК-3-6-01	1		
П1.5	ТУ 22-5961-85	Заслонка воздушная			
	Вентспилсский	КВУ 600х1000 с			
	вентиляторный завод	МЭО 1,6/25-0,25И	1		шт
П1.6	ГОСТ 19904-74	Переход из листовой			
		стали δ=0,8			
		[1000х600]х[538х503]	1		L500
П1.7		[538х503]х Ф400	1		L400
П1.8		[280х280]х[400х400]	1		L500
П1.9	5.904-4	Дверь герметическая			
		утепленная Дус 1,25х0,5	1		шт.
П1.10	5.904-17 в 1-3	Глушитель шума			
		трубчатый ГТК 1-4	1		шт.
		ГТК 2-4	1		шт.
П1.11	ГОСТ 19904-74	Переход из листовой			
		стали δ=0,8 [400х400]хФ315	1		L300
П1.12	Горьковский завод	Металлическая жалю-			
	„Сантехдатель"	зийная решетка 225х580	3		

Привязан

Инв.№

Н.контр.	Курочкин		
Нач.мас	Радыгин		
Зам.нач	Земляк		
ГАП	Добролюбова		
Гл.спец.	Курочкин		
Вед.инж.	Мешкова		
Техник	Иванова		
Проверил	Курочкин		

214-1-527.91 ОВ

Детские ясли-сад на 25 мест

стадия	лист	листов
Р	Ч	

Установка системы вентиляции П1. Схема системы теплоснабжения установки П1

ЦНИИЭП гражданселькстрой

Инв.№ подл. | Подпись и дата | Взам.инв.№ 2-4013-38

Альбом I

Ведомость рабочих чертежей по водопроводу и канализации

Лист	Наименование	Примечание
1	общие данные	
2	планы	
3	схемы систем В1, Т3, Т4, К1, К3	

Ведомость ссылочных и прилагаемых документов

Обозначение	Наименование	Примечание
	Ссылочные документы	
7.903.9-2 Вып.1	Тепловая изоляция трубопроводов	
4.904-69	Детали крепления трубопроводов	
4.900-9 Вып.0-1	Узлы и детали трубопроводов из пластмассовых труб	
4.900-10 Вып.4	Внутреннее санитарно-техническое оборудование	
	Прилагаемые документы	
ВК.СО.	Спецификация оборудования	Альбом III
ВК.ВМ.	Ведомость потребности в материалах	Альбом IV

Основные показатели по чертежам водопровода и канализации

Наименование систем	Потребный напор на вводе, м	Расчетный расход				Установленная мощность кВт	Примечание
		$м^3/сут$	$м^3/ч$	л/с	при пожаре, л/с		
В1	10.0	1,75	0,68	0,48	—	—	
Т3	10.0	0,88	0,60	0,43	—	—	
К1	—	2,63	1,28	2,51	—	—	

Типовой проект соответствует действующим нормам и правилам.

Гл.инженер проекта /Курочкин/

Водопровод

Хозяйственно-питьевой водоснабжение предусматривается от наружных сетей по одному вводу, прокладываемому на 0,5м ниже глубины промерзания грунта.

Горячее водоснабжение – централизованное с циркуляцией через полотенцесушители. Вводы горячего и циркуляционного трубопроводов прокладываются совместно с трубопроводами отопления в канале теплосети.

Внутренние сети холодного и горячего водоснабжения монтируются из стальных водогазопроводных оцинкованных труб.

Магистральные сети прокладываются под потолком 1го этажа и изолируются от конденсации и теплопотерь.

Для полива зеленых насаждений выведен поливочный кран Ф25мм.

Расчетные расходы и требуемые напоры определены согласно СНиП 2.04.01-85 и сведены в таблицу.

Расчетный расход на наружное пожаротушение составляет 5л/с.

Канализация

Отвод бытовых и производственных сточных вод осуществляется по самостоятельным выпускам.

Сети канализации монтируются из пластмассовых канализационных труб и прокладываются под полом 1го этажа.

Вентиляция сети осуществляется через стояки, выведенные выше кровли на 0,5м.

Инв.№ подл.	Подпись и дата	Взам.инв.№
2-4013-39		

Привязан

Инв.№

214-1-527.91 ВК

Н.Контр.	Курочкин	
Нач.мас.	Радыгин	
Зам.нач.	Земляк	
ГАП	Борознов	
Гл.спец.	Курочкин	
Вед.инж.	Шурмаева	
Проверил	Курочкин	

Детский ясли-сад на 25 мест

стадия	лист	листов
Р	1	3

Общие данные

ЦНИИЭП граждансельстрой

Альбом I

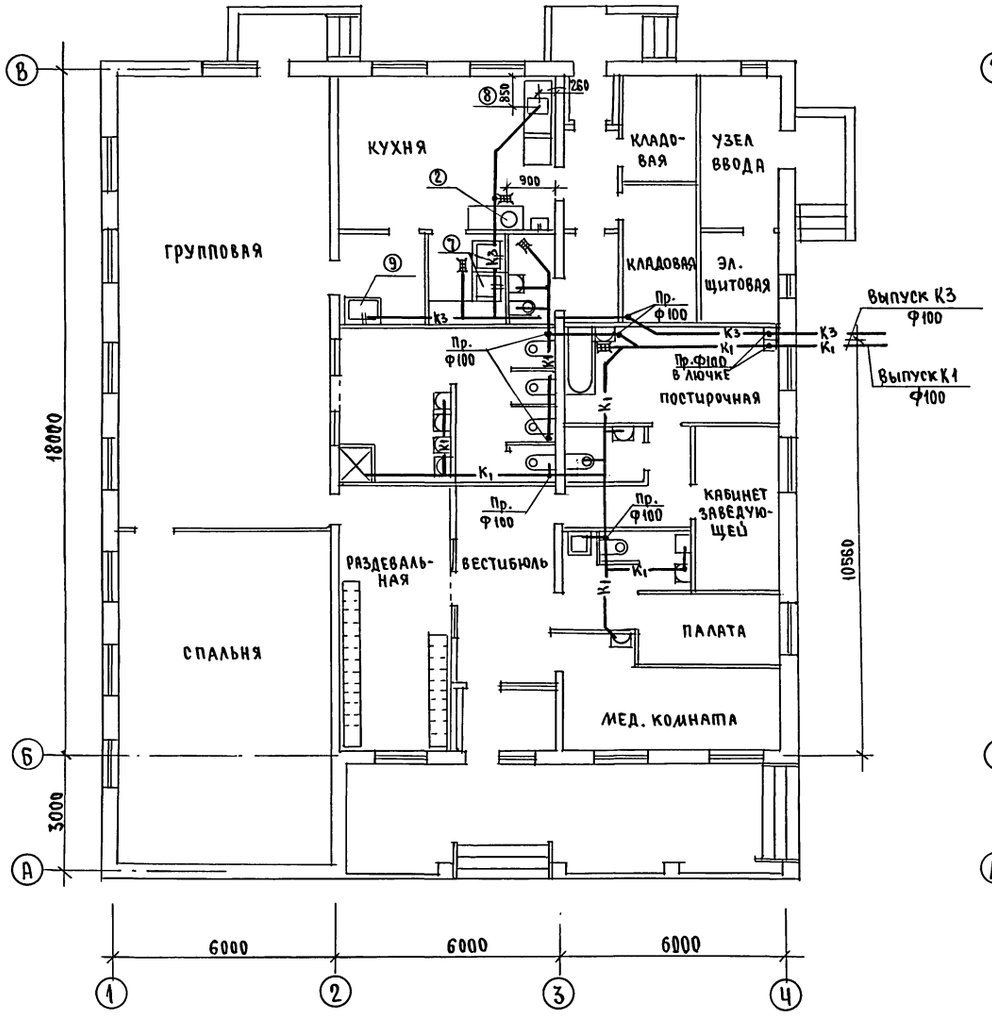

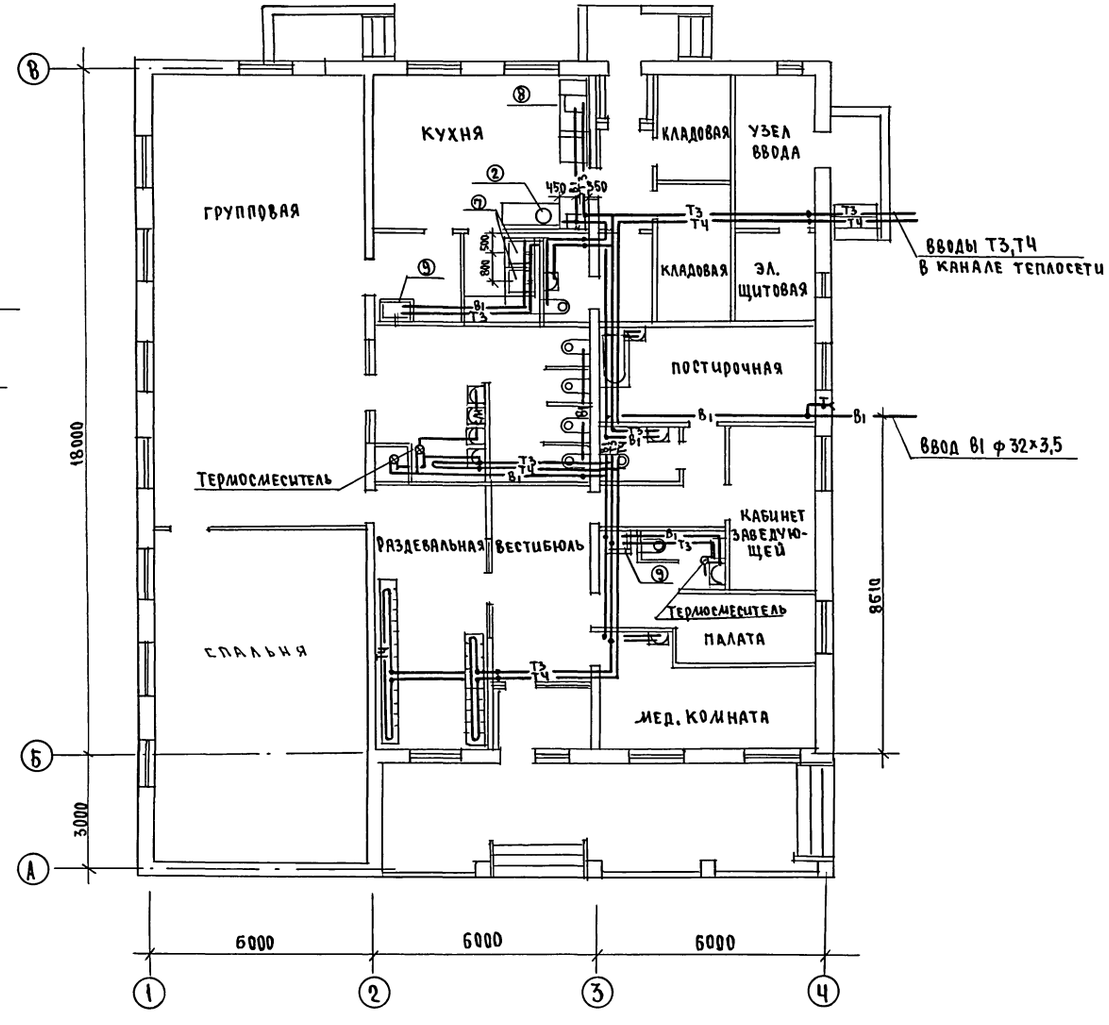

Экспликация технологического оборудования

№№ поз.	Наименование
②	Электрокипятильник
⑧	Стол с моечной ванной
⑨	Моечная ванна
⑦	Моечная ванна

Согласовано

Ас	Данильченко	
ОВ	Мешкова	
ЭО	Курочкин	

Инв.№ подл. | Подпись и дата | Взам.инв.№ 2-4013-40

Привязан

Инв.№

Н.Контр.	Курочкин	
Нач.мас	Радыгин	
Зам.нач.	Земляк	
ГАП	Борознов	
Гл.спец	Курочкин	
Вед.инж	Шурмаева	
Провер.	Курочкин	

214-1-527.91 ВК

Детский ясли-сад на 25 мест

Стадия	Лист	Листов
Р	2	

Планы

ЦНИИЭП граждансельстрой

25200-01 40

Альбом I

К3

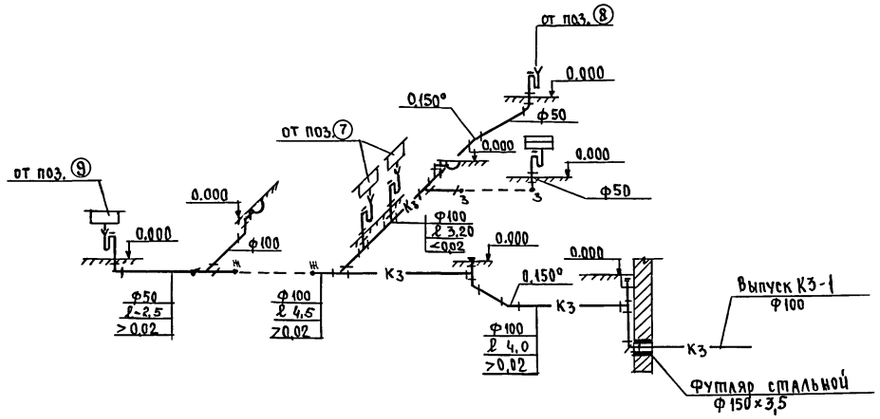

К1

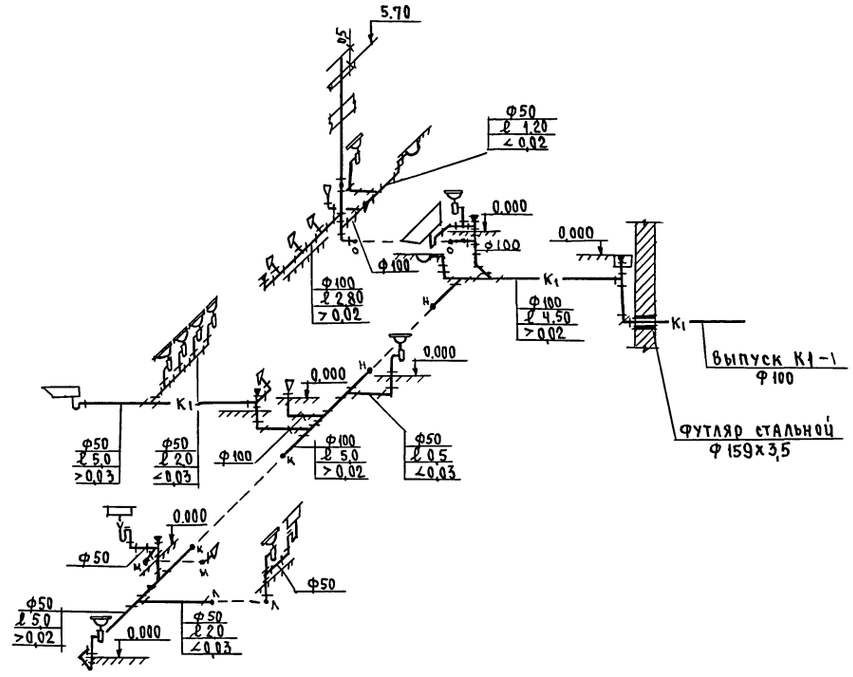

В1, Т3, Тч

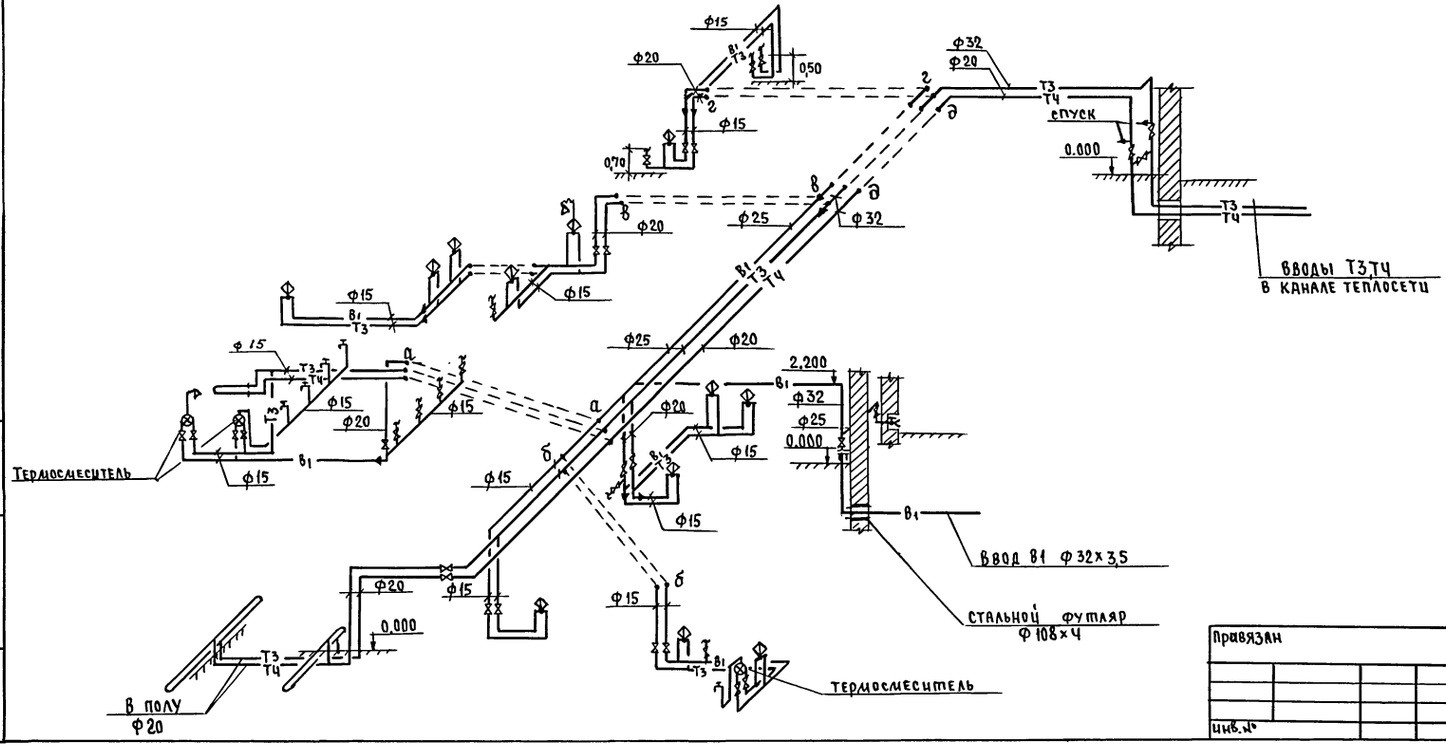

Н.контр.	Курочкин		214-1-527.91		ВК
Нач.мас.	Радыгин		Детский ясли-сад на 25 мест	стадия	лист	листов
Зам.нач.	Земляк			Р	3	
ГАП	Борознов		Схемы систем В1, Т3, Тч, К1, К3	ЦНИИЭП граждансельстрой		
Гл.спец.	Курочкин					
Вед.инж.	Шурмаева					
Проверил	Курочкин					

Привязан

Инв.№

Инв.№ подл. | Подпись и дата | Взам.инв.№ | 2-4013-41

25200-01 41

Альбом I

ВЕДОМОСТЬ
рабочих чертежей основного комплекта марки ЭО

Лист	Наименование	Примечание
1	Общие данные	
2	Принципиальная схема питающей сети	
3	План расположения питающих и	
	силовых сетей	
4	План расположения осветительных	
	сетей	

ВЕДОМОСТЬ
ссылочных и прилагаемых документов

Обозначение	Наименование	Примечание
	Прилагаемые документы	
ЭО.ЛО	Опросный лист на вводно-	
	-распределительное устройство	
ЭО.СО.	Спецификация оборудования	Альбом III
ЭО.ВМ.	Ведомость потребности в матери-	Альбом IV
	алах	
	Ссылочные документы	
ВСН 59-88	Электрооборудование жилых и	
	общественных зданий	

ОБЩИЕ УКАЗАНИЯ

Проект разработан на основании заданий архитектурно-строительной, технологической и сантехнической частей проекта.

Проект разработан на напряжение 380/220В с глухозаземленной нейтралью трансформатора.

Токоприемники здания по степени надежности электроснабжения относятся ко II категории.

Ввод в здание предусматривается двумя взаиморезервируемыми кабельными линиями.

Вводно-распределительное устройство размещается в электрощитовой.

Учет электроэнергии предусматривается счетчиками активной энергии, установленными на вводной панели.

Осветительные щиты предусмотрены серии ОЩВ-12, ЩКИ-8500.

Силовые щиты предусмотрены серии ПР-11.

Для освещения помещений применяются светильники с люминесцентными лампами и лампами накаливания.

Величины освещенностей приняты в соответствии с действующими нормами, типы светильников выбраны с учетом среды и назначения помещений.

Проект предусматривает рабочее, аварийное эвакуационное и ночное дежурное освещение.

Рабочее освещение предусматривается во всех помещениях здания.

Светильники аварийного и эвакуационного освещения выделяются из числа светильников рабочего освещения и питаются со щита аварийного освещения. Светильники ночного дежурного освещения устанавливаются в спальне и палате изолятора на высоте 0,3м от пола и питаются со щита аварийного освещения через трансформатор 220/36В.

Групповые осветительные сети выполняются проводом АПВ скрыто: по стенам в штрабах, под слоем мокрой штукатурки, в швах строительных конструкций, по потолкам в пустотах плит перекрытий, в помещениях кухни, моечной, кладовых, венткамеры, постирочной-гладильной и к светильникам наружной установки: осветительные сети выполняются кабелем АВВГ открыто на скобах.

Групповые силовые сети выполняются проводом АПВ в стальных трубах скрыто в полу и в штрабах стен.

Магистральные сети выполняются проводом АПВ в стальных трубах скрыто в полу и в штрабах стен.

Металлические нетоковедущие части электрооборудования подлежат заземлению путем присоединения их к нулевому проводу. Электромонтажные работы необходимо проводить согласно ВСН 59-88 и ПУЭ.

Итоговые данные: Полезная площадь освещаемых помещений - 314 м².
Установленная мощность освещения - 7,07 кВт
Количество светильников - 74 шт.

ОСНОВНЫЕ ПОКАЗАТЕЛИ ПРОЕКТА

Наименование	Ед. изм.	Данные
Напряжение эл.сети	В	380/220
Категория надежности		II
Установленная мощность	кВт	65,55
Расчетная мощность	кВт	44,2
Коэффициент мощности	cosφ	0,98
Максимальная потеря напряжения	%	2,5

Типовой проект соответствует действующим нормам и правилам.

Главный инженер проекта /Курочкин/

Главный инженер проекта привязки / /

Инв.№ подл. | Подпись и дата | Взам.инв.№ | 2-4015-42

Привязан			
Инв.№			
214-1-527-91			ЭО
Н.контр.	Курочкин		
Нач.маст	Радыгин		
Зам.нач	Земляк		
ГАП	Борознов		
Гл.спец.	Курочкин		
Исполн.	Анурьева		
Провер.	Курочкин		

Детские сад-ясли на 25 мест

Стадия	Лист	Листов
Р	1	4

Общие данные

ЦНИИЭП граждансельстрой

Альбом I

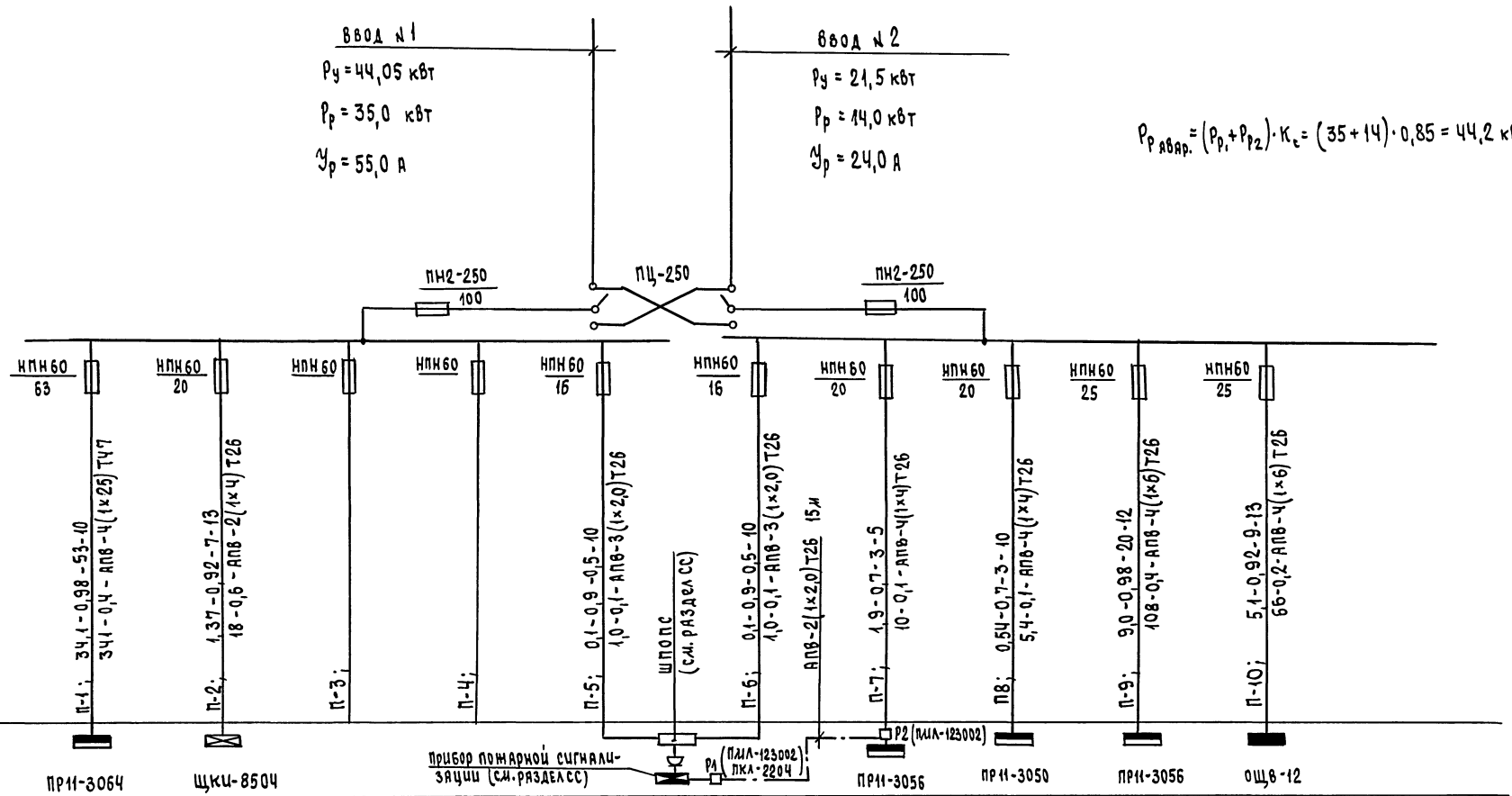

Маркировка - расчетная нагрузка, квт - коэффициент мощности - расчетный ток, А - длина участка, м. / Момент нагрузки, квт·м - потеря напряжения, % - марка, сечение проводника, способ прокладки. — Источник питания							
Распределительный пункт: номер; тип; установленная и расчетная мощность, квт; аппарат на вводе: тип, А							
Выключатель автоматический или предохранитель: тип; ток расцепителя или плавкой вставки, А	НПН60 63	НПН60 20	НПН60	НПН60	НПН60 16	НПН60 16	НПН60 20
Пускатель магнитный: тип; ток нагревательного элемента, А							
Маркировка - расчетная нагрузка, квт - коэффициент мощности - расчетный ток, А - длина участка, м. / Момент нагрузки, квт·м - потеря напряжения, % - марка, сечение проводника, способ прокладки	П-1; ЗЧ1-0,98-53-10 ЗЧ1-0,4-АПВ-Ч(1х25)Т47	П-2; 1,37-0,92-7-13 18-0,6-АПВ-2(1хЧ)Т26	П-3;	П-4;	П-5; 0,1-0,9-0,5-10 1,0-0,1-АПВ-3(1х2,0)Т26	ШПОПС (см. раздел СС) П-6; 0,1-0,9-0,5-10 1,0-0,1-АПВ-3(1х2,0)Т26	АПВ-2(1х2,0)Т26 15м П-7; 1,9-0,7-3-5 10-0,1-АПВ-Ч(1хЧ)Т26
Щиток групповой: аппарат на вводе: тип; номинальный ток, А	ПР11-3064	Щки-8504			Прибор пожарной сигнализации (см. раздел СС)	Р1 (ПИЛ-123002) ЛКД-2204	ПР11-3056
Номер по схеме расположения на плане	ЩС-1	ЩА0					ЩС-Ч
Установленная мощность, квт	42,68	1,37			0,1		2,5
Потеря напряжения до щитка, %	0,Ч	0,6			0,1		0,1

Маркировка - расчетная нагрузка, квт - коэффициент мощности - расчетный ток, А - длина участка, м. / Момент нагрузки, квт·м - потеря напряжения, % - марка, сечение проводника, способ прокладки — Источник питания							
Распределительный пункт: номер; тип; установленная и расчетная мощность, квт; аппарат на вводе: тип, А							
Выключатель автоматический или предохранитель: тип; ток расцепителя или плавкой вставки, А	НПН60 20	НПН60 20	НПН60 25	НПН60 25			
Пускатель магнитный: тип; ток нагревательного элемента, А							
Маркировка - расчетная нагрузка, квт - коэффициент мощности - расчетный ток, А - длина участка, м. / Момент нагрузки, квт·м - потеря напряжения, % - марка, сечение проводника, способ прокладки	П8; 0,5Ч-0,7-3-10 5,Ч-0,1-АПВ-Ч(1хЧ)Т26	П-9; 9,0-0,98-20-12 108-0,Ч-АПВ-Ч(1х6)Т26	П-10; 5,1-0,92-9-13 66-0,2-АПВ-Ч(1х6)Т26				
Щиток групповой: аппарат на вводе: тип; номинальный ток, А	ПР11-3056	ПР11-3050	ПР11-3056	ОЩ6-12			
Номер по схеме расположения на плане	ЩС-2	ЩС-3	ЩО-1				
Установленная мощность, квт	0,69	12,6	5,7				
Потеря напряжения до щитка, %	0,1	0,Ч	0,2				

Инв.№ подл. | Подпись и дата | Взам.инв.№ 2-4013-43

Привязан

Инв.№

Н.контр.	Курочкин	
Нач.лас.	Радыгин	
Зам.нач.	Земляк	
ГАП	Борознов	
Гл.спец.	Курочкин	
Исполн.	Анчурьева	
Проверил	Курочкин	

214-1-527.91 30

ДЕТСКИЕ САД-ЯСЛИ НА 25 МЕСТ

стадия	лист	листов
Р	2	

Принципиальная схема питающей сети

ЦНИИЭП граждансельстрой

25200-01 43

Альбом I

ПЛАН

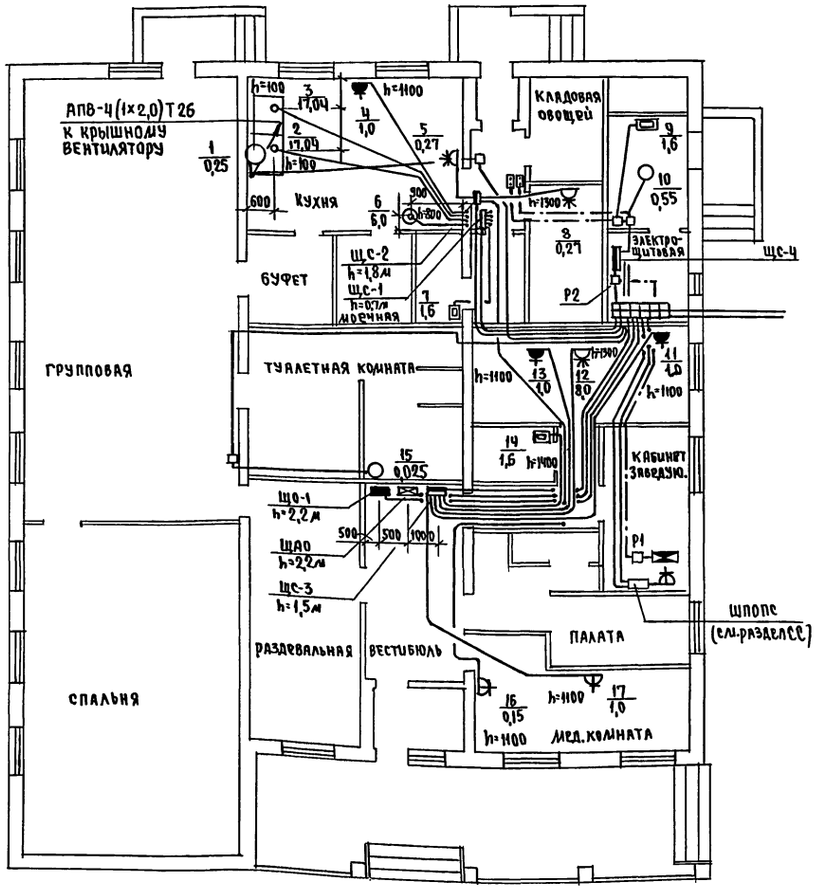

Схема блокировки вентиляции при пожаре.

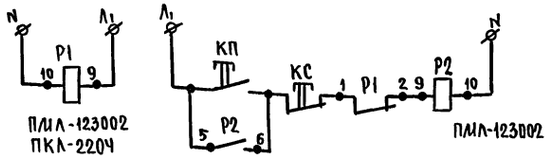

РАСЧЕТНАЯ СХЕМА СИЛОВОЙ СЕТИ

Данные распределительного щита	Автомат: Тип	Автомат: Уставка	№ распределительной линии	Распределительная линия до пускателя: $P_{р1}$, кВт	Распределительная линия до пускателя: $I_{р1}$, А	Распределительная линия до пускателя: Марка провода	Распределительная линия до пускателя: Число и сечение проводов	Распределительная линия до пускателя: Способ прокладки	Распределительная линия до пускателя: Длина, м	Пусковой аппарат: Тип	Пусковой аппарат: $I_{н.а}$ / $I_{уст.}$	Линия к электроприемнику: Марка провода	Линия к электроприемнику: Число и сечение проводов	Линия к электроприемнику: Способ прокладки	Линия к электроприемнику: Длина, м	Электроприемник: № по плану	Электроприемник: Тип	Электроприемник: $P_{р1}$, кВт	Электроприемник: $I_р$, А	Электроприемник: Условное обозначение на плане	Наименование электроприемника
Щс-1 ПРП-3064-2193 $P_у$=42,68 кВт $P_р$=34,1 кВт $I_р$=53А — А3720Ф	АЕ-2046	31,5				АПВ	5(1×10)	Т47	8							2		17,04	27,8		Эл.плита
	"	31,5				АПВ	5(1×10)	Т47	9							3		17,04	27,8		"
	"	16				АПВ	5(1×2,0)	Т26	5							6		6,0	9,3		Эл.кипятильник
	АЕ-2044	16				АПВ	3(1×2,0)	Т26	8							4		1,0	5		Универсальная кухонная машина
	"	16				АПВ	3(1×2,0)	Т26	7							7		1,6	5		Рукосушитель
	"	16																			Резерв 4шт.
	АЕ-2046	16																			Резерв
Щс-2 ПРП-3050-2193 $P_у$=0,69 кВт $P_р$= 0,54 кВт $I_р$=3А — А3702ОФ	АЕ-2046	16				АПВ	4(1×2,0)	Т26	6							5		0,27	1,5		Шкаф холодильный
						АПВ	4(1×2,0)	Т26	6							8		0,27	1,5		"
	АЕ-2044	16				АПВ	3(1×2,0)	Т26	21												Холодильник
	"	16																			Резерв-2шт
Щс-3 ПРП-3056-2193 $P_у$= 12,6 кВт $P_р$= 9кВт $I_р$=20А — АЕ2056	АЕ-2046	20				АПВ	5(1×4)	Т26	12							12		8,0	18,2		Эл.плита
	-2044	16				АПВ	3(1×2,0)	Т26	12							11		1,0	5		Эл.утюг
	"	16				АПВ	3(1×2,0)	Т26	13							13		1,0	6		Стиральная машина
	"	16				АПВ	3(1×2,0)	Т26	12							17		1,0	5		Стерилизатор
	"	16				АПВ	3(1×2,0)	Т26	10							14		1,6	5		Рукосушитель
	-2046	20																			Резерв
	-2044	16																			Резерв-2шт.
Щс-4 ПРП-3056-2193 $P_у$=2,5 кВт $P_р$=1,9 кВт $I_р$=3А — АЕ2056	-2046	16				АПВ	4(1×2,0)	Т26	5	ПМЛ 123002	1,3	АПВ	4(1×2,0)	Т26	4	10		0,55	1,2		Вентилятор
	"	16				АПВ	4(1×2,0)	Т26	0,5	" 123002	3,2	АПВ	4(1×2,0)	Т26	6	9		1,6	2,5		Эл.обогрев
						АПВ	4(1×2,0)	Т26	14	" 123002	0,8	АПВ	4(1×2,0)	Т26	17	1		0,25	0,7		Вентилятор
	-2044	16				АПВ	2(1×2,0)	Т26	20	" 123002	0,32	АПВ	2(1×2,0)	Т26	9	15		0,025	0,3		Вентилятор
	"	16																			Резерв-5шт.

Согласовано

ГС	Данильченко	
ОВ	Мешкова	
ВК	Шурыгина	

Инв.№ подл. | Подпись и дата | Взам.инв.№ | 2-4013-ЧЧ

Привязан

Инв.№

Н.контр.	Курочкин	
Нач.маст.	Радыгин	
Зам.нач.	Земляк	
ГАП	Борознов	
Гл.спец.	Курочкин	
Исполн.	Анурьева	
Проверил	Курочкин	

214-1-527.91 ЭО

Детские сад-ясли на 25 мест

стадия	лист	листов
Р	3	

План расположения питающих и силовых сетей

ЦНИИЭП граждансельстрой

Альбом I

ПЛАН

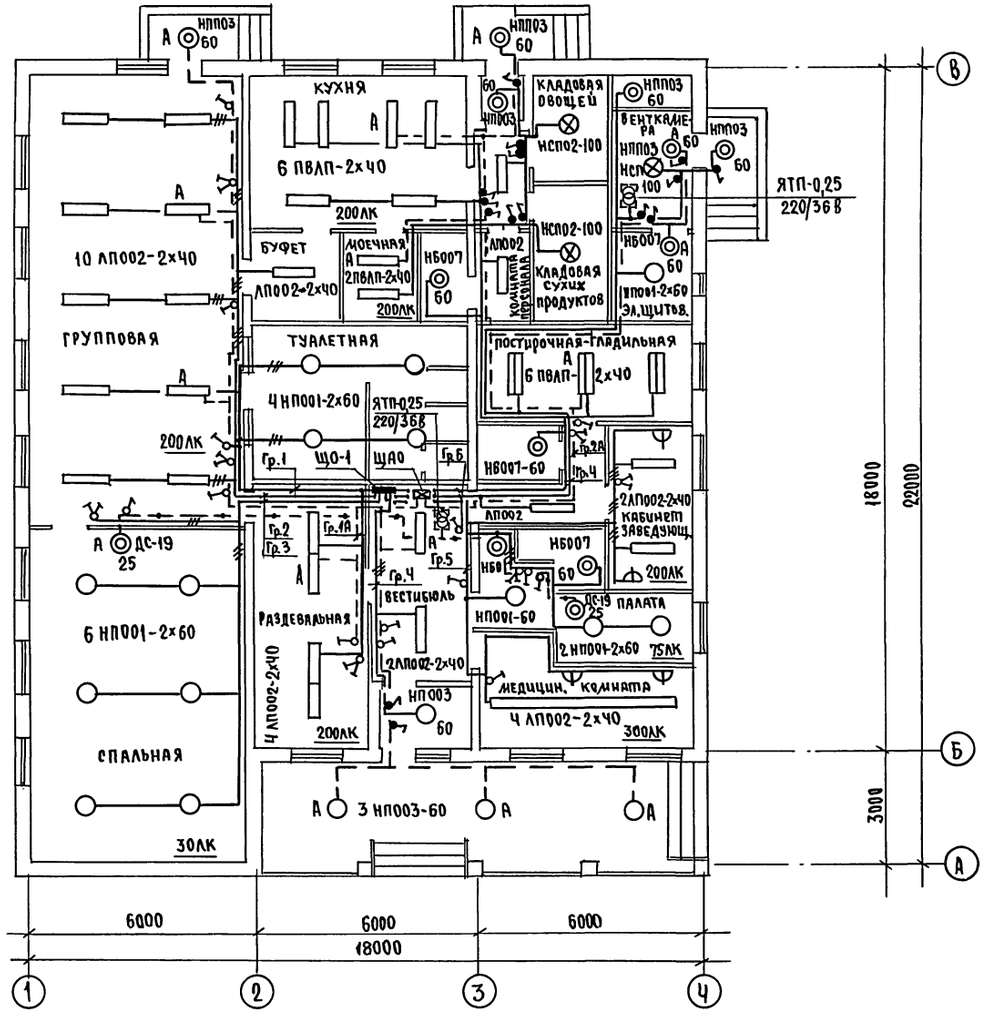

ДАННЫЕ ГРУППОВЫХ ЩИТОВ

Номер щитка	Тип	Установленная мощность кВт	Номера автоматических выключателей				Ток расцепителя, А	
			Однополюсные		Трехполюсные		на вводе	на линиях
			Занятые	Резервные	Занятые	Резервные		
ЩО-1	ОЩВ-12	0,78	1					16
"	"	0,9	2					16
"	"	0,72	3					16
"	"	1,16	4					16
"	"	1,02	5					16
"	"	1,12	6					16
"	"			7-12				16
ЩАО	ЩКИ 8504	0,64	1А					16
		0,73	2А					16
				3А				25

СОГЛАСОВАНО
АС Дажильченко
ОВ Мешкова
ВК Шурмаева

Инв.№ подл. 2-4013-45 | Подпись и дата | Взам.инв.№

Привязан

Инв.№

Н.контр.	Курочкин	
Нач.мас	Радыгин	
Зам.нач.	Земляк	
ГАП	Борознов	
Гл.спец.	Курочкин	
Исполн.	Анурьева	
Провер.	Курочкин	

214-1-527.91 ЭО

ДЕТСКИЕ САД-ЯСЛИ НА 25 МЕСТ

Стадия	Лист	Листов
Р	4	

План расположения осветительных сетей

ЦНИИЭП гражданселькстрой

25200-01 45

Альбом I

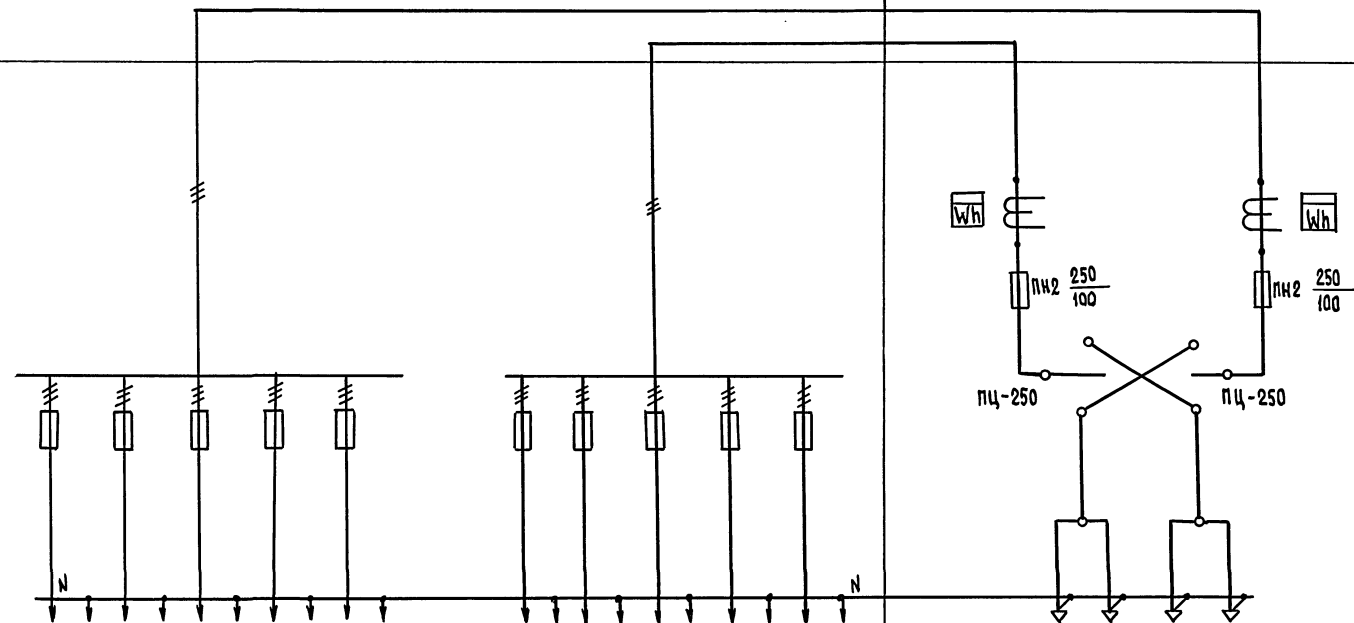

Схема межпанельных соединений														
Схема ВРУ														
Тип панели	ВРУ1-49-00 УХЛ4												ВРУ1-11-10 УХЛ4	
NN питающих линий		С-1	С-2	С-3	С-4	С-5		С-6	С-7	С-8	С-9	С-10	Ввод 1	Ввод 2
Номинальный ток плавкой вставки, А		63	20	63	20	16		16	20	20	25	25	100	100
Тип и технические данные счетчика через трансформаторы тока													САЧУ-И672М 380в; 5А	САЧУ-И672М 380в; 5А
Тип и технические данные трансформатора тока.													ТК-20-0,5-0,5 30/5А	ТК-20-0,5-0,5 50/5А

				214-1-527.91			ЭО,01
Н.контр.	Курочкин						
Нач.маст	Радыгин			ДЕТСКИЕ САД-ЯСЛИ НА 25 МЕСТ	Стадия	Лист	Листов
Зам.нач.	Земляк				Р	1	1
ГАП	Борознов						
Гл.спец.	Курочкин			Опросный лист на вводно-распределительное устройство	ЦНИИЭП гражданселькстрой		
Исполн.	Анурьева						
Провер.	Курочкин						

Инв.№ подл. 2-4013-46 | Подпись и дата | Взам.инв.№

Альбом I

ВЕДОМОСТЬ
РАБОЧИХ ЧЕРТЕЖЕЙ ОСНОВНОГО КОМПЛЕКТА

Лист	Наименование	Примечание
1	Общие данные	
2	Вентсистема П1.	
	Схема автоматизации.	
3	Схема принципиальная электри-	
	ческая управления П1	
4	Схема подключений.	
	Схема расположений.	

ВЕДОМОСТЬ
ССЫЛОЧНЫХ И ПРИЛАГАЕМЫХ ДОКУМЕНТОВ

Обозначение	Наименование	Примечание
	ССЫЛОЧНЫЕ ДОКУМЕНТЫ	
ГОСТ 2.702-75*	Правила выполнения электр-	
	рических схем.	
ГОСТ 2.709-72*	Система маркировки цепей	
	в электрических схемах.	
ГОСТ 2.710-81	Обозначения условные.	
	Буквенно-цифровые, приме-	
	няемые в электрических	
	схемах.	
ГОСТ 2.728-74*	Обозначения условные,	
	графические в схемах.	
	Электрические связи,	
	провода, кабели и шины.	
ГОСТ 2.755- *	Обозначения условные,	
	графические. Устройства	
	коммутационные и контакт-	
	ные соединения.	
ГОСТ 2.701-84	Схемы. Виды и типы.	
	Общие требования к выпол-	
	нению.	
ОСТ 36.27-77	Условные обозначения при-	
	боров в функциональных	
	схемах.	
	ПРИЛАГАЕМЫЕ ДОКУМЕНТЫ	
АВ.СО.	Спецификация оборудования	Альбом III
АВ.В/М.	Ведомость потребности в	Альбом IV
	материалах	

ОБЩИЕ УКАЗАНИЯ

Проектом предусматривается автоматизация приточной системы П-1 на основании сантехнического задания.

Система автоматики приточной системы предусматривает:

1. Местное управление электродвигателем вентилятора.
2. Блокировку воздушного клапана наружного воздуха с вентилятором.
3. Защиту калорифера от замерзания:

Защита калорифера от замерзания обеспечивается регулятором температуры типа ТУДЭ-Ч, установленным на обратном трубопроводе калорифера. Трассы внешних проводок выполнены кабелем АКВВГ. Приборы и аппаратура, к которым подводится питание свыше ~36В, должны быть заземлены.

Установка первичных приборов отборных устройств должна производиться по нормализованным чертежам, указанным на схемах внешних проводок.

Монтаж приборов и средств автоматизации выполнять согласно СНиП3.05.07-85.

Типовой проект соответствует действующим нормам и правилам.

Гл.инженер проекта /Курочкин В.И./

Гл.инженер проекта привязки / /

Инв.№ подл. | Подпись и дата | Взам.инв.№ | 2-4013-47

Привязан

214-1-527.91 АВ

Н.Контр.	Курочкин	
Нач.отд.	Радыгин	
Зам.нач.	Земляк	
ГАП	Борознов	
Гл.спец.	Курочкин	
Исполн.	Анурьева	
Проверил	Курочкин	

ДЕТСКИЕ САД-ЯСЛИ НА 25 МЕСТ

Стадия	Лист	Листов
Р	1	4

ОБЩИЕ ДАННЫЕ

ЦНИИЭП ГРАЖДАНСЕЛЬСТРОЙ

25200-01 47

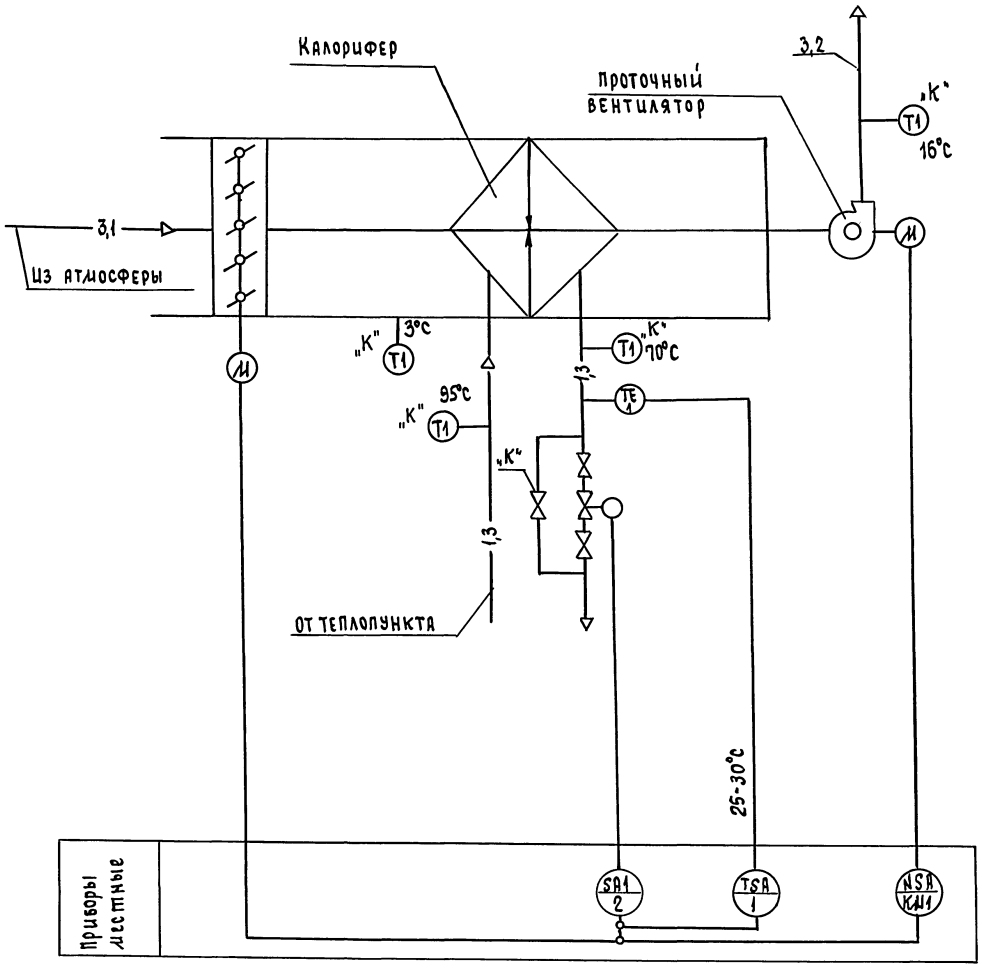

1. Схема автоматизации выполнена на основании чертежа ОВ.
2. Условные обозначения трубопроводов приняты по ГОСТ 14202-69.
3. Аппаратура с индексом „К" заказывается в сантехнической части проекта.
4. Аппаратура с индексом „Э" заказывается в электротехнической части проекта.
5. В сантехнической части проекта следует предусмотреть постоянный проток обратного теплоносителя через шайбу „Ш" с расходом до 10% от максимального.

Инв.№ подл.	Подпись и дата	Взам.инв.№	
2-40/13-48			

Привязан			
Инв.№			

Н.контр.	Курочкин		
Нач.мас.	Радыгин		
Зам.нач.	Земляк		
ГАП	Березнов		
Гл.спец.	Курочкин		
Исполн.	Анурьева		
Провер.	Курочкин		

214-1-527.91 АВ

Детские сад-ясли на 25 мест	Стадия	Лист	Листов
	Р	2	
Вентсистема П-1. Схема автоматизации.	ЦНИИЭП граждансельстрой		

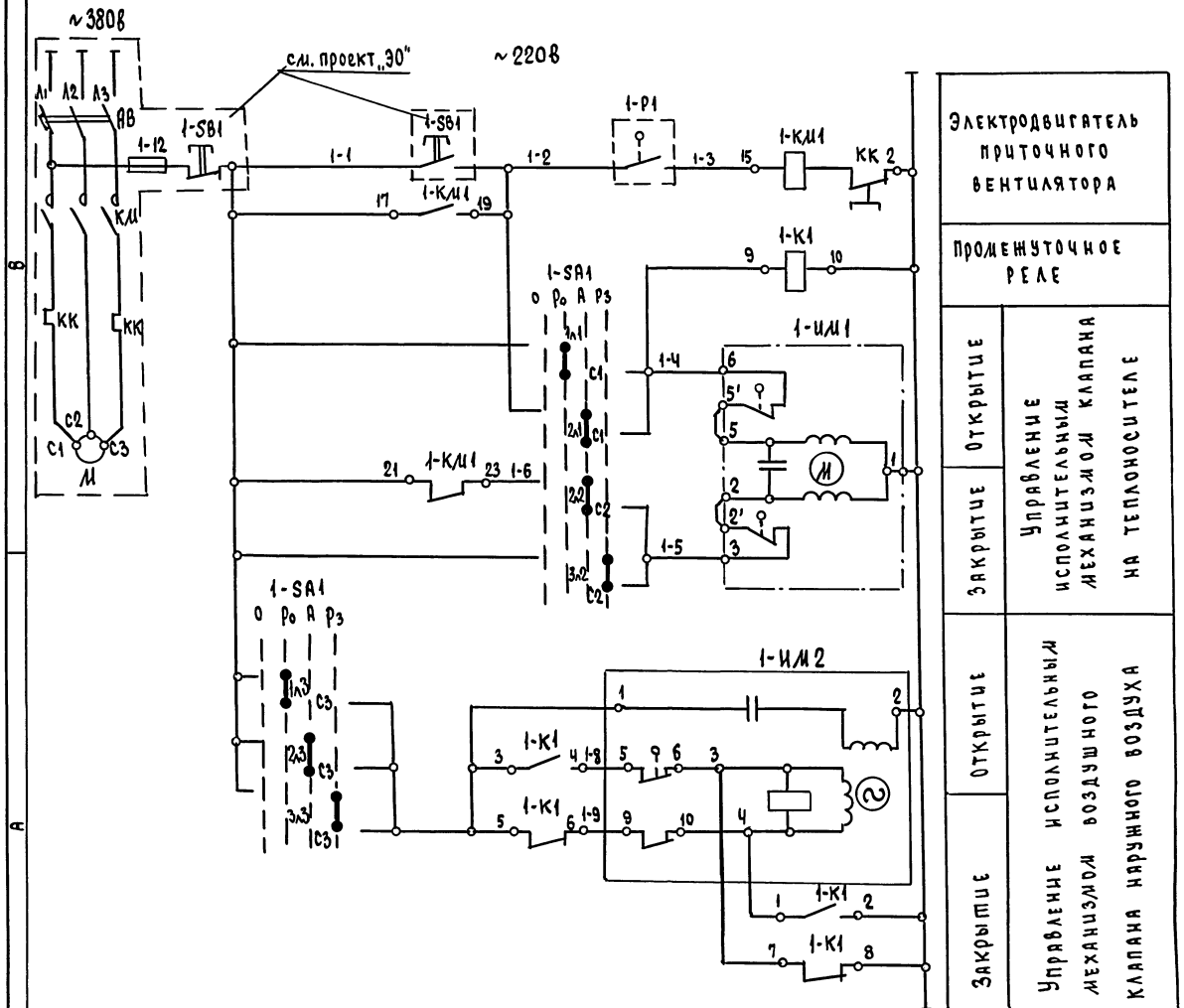

1. Схему автоматизации см. лист АВ-2.
2. Схему подключений см. лист АВ-4

Диаграмма работы контактов

1-К1 (ПМЕ-121)

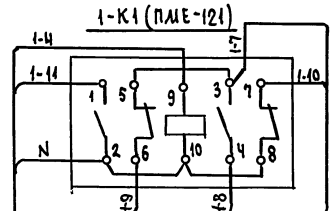

АКВВГ-10×2,5 (2)
(см. лист АВ-4)
1-6

Диаграмма работы контактов

Переключатель пакетный 1-SA1

Контакт	Положение рукоятки 0	I	II	III
	Отключено	Ручное откр.	Автомат	Ручное закр.
С1-1л1		X		
С1-2л1			X	
С1-3л1				X
С1-1л2		X		
С2-2л2			X	
С2-3л2				X
С3-1л3		X		
С3-2л3			X	
С3-3л3				X

*Контакт не используется

Зона	Поз. обозначен.	Наименование	Кол.	Примечан.
В3	1-Р1	Регулятор температуры		
		Дилатометрический ТУДЭ-Ч		
		от 0 до 250°С	1	
В3	1-SA1	Пакетный переключатель		
		ГПП-3-10/Н3	1	
В4	1-SB1	Кнопочный пост управления	1	По проекту
В3	1-КМ1	Магнитный пускатель с		силового
		тепловым реле КК	1	электро-оборудован
В3	1-К1	Магнитный пускатель ПМЕ-121~220В	1	
В3	1-ИМ1	Исполнительный механизм		Комплектно с
		МЭО-0,63-10/63	1	клапаном
А3	1-ИМ2	Исполнительный механизм		
		МЭО-1,6/25-0,25И	1	Комплектно с воздуш-
				ной заслонкой

Диаграммы работы контактов исполнительных механизмов

1-ИМ2

Контакт	Ход выходного вала: Открыт.	Рабочий ход	Закрыт.
5-6			
7-8			*
9-10			
11-12			*

*Контакт не используется

1-ИМ1

МЭО-0,63-10/63

Контакт	Ход выходного вала: Открыт	Рабочий ход	Закр.
6			
3			

214-1-527.91 - АВ

Н.Контр.	Курочкин	
Нач.маст.	Радыгин	
Зам.нач.	Земляк	
ГАП	Борознов	
Гл.спец.	Курочкин	
Исполн.	Анурьева	
Проверил	Курочкин	

Привязан

Инв.№

Детские сад-ясли на 25 мест

Стадия	Лист	Листов
Р	3	

Схема принципиальная электрическая управления М1

ЦНИИЭП граждансельстрой

25200-01 49

Альбом I

Инв.№ подл. | Подпись и дата | Взам.инв.№ | 2-4013-49

Альбом I

Схема подключений

Наименование параметра и место отбора импульса	Трубопровод	Трубопровод	Воздушный клапан наружного воздуха	По месту
Обозначение чертежа установки	ТМЧ-147-75	ТКЧ-3246-71	ТКЧ-3246-71	ТМЧ-1215-73
Позиция	1	—	—	2

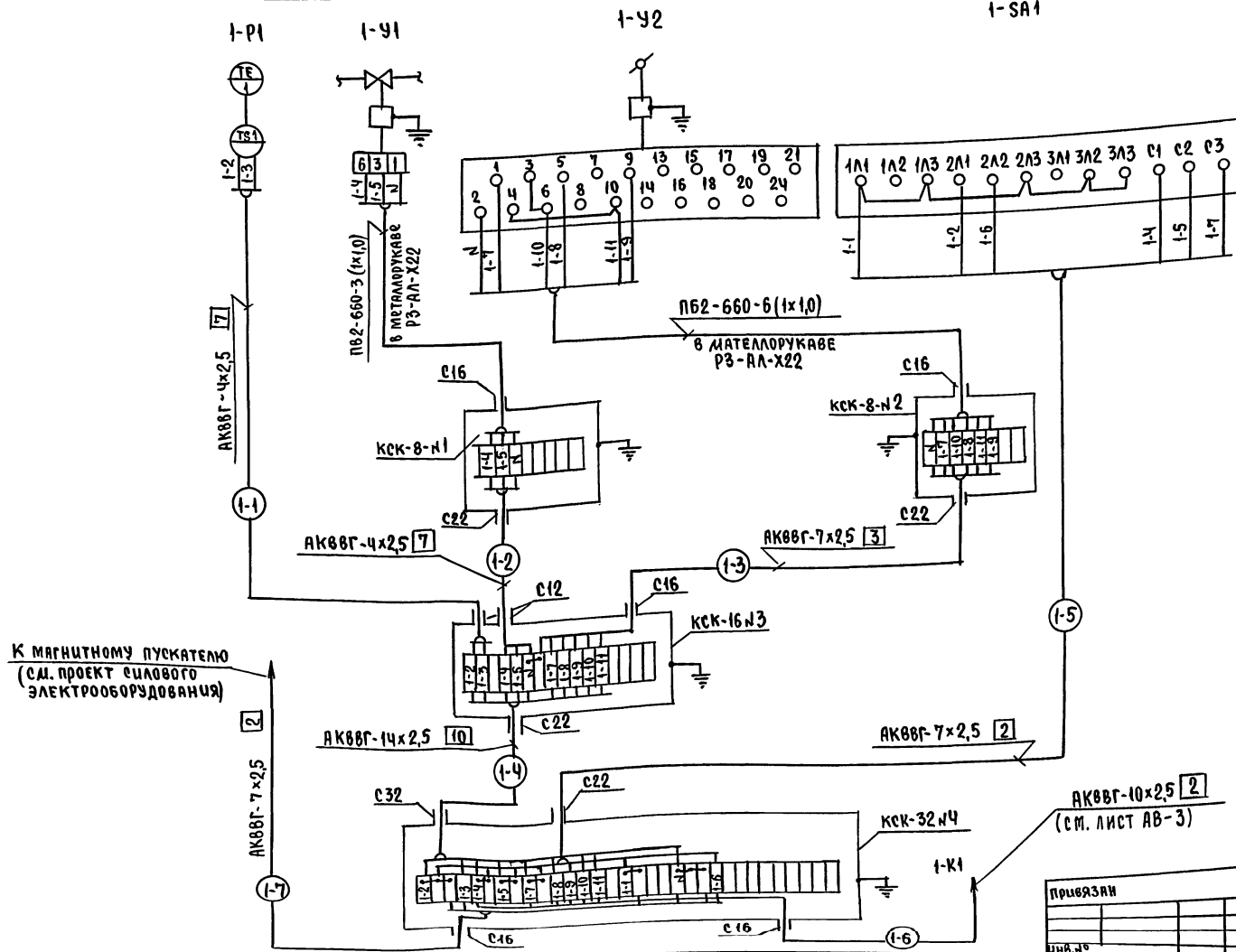

Схема расположения

М 1:50

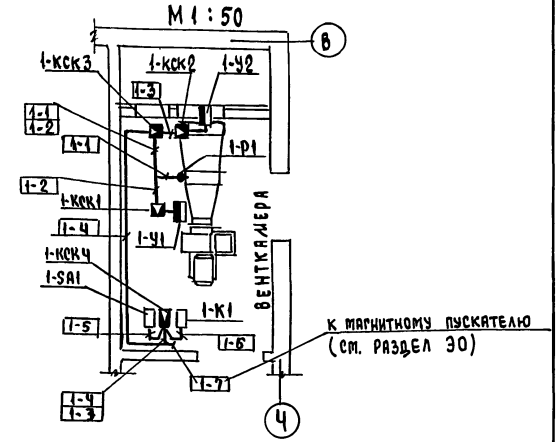

1. Схема принципиальная электрическая управления представлена на листе АВ-3.
2. Кабели проложить по стенам, потолку, металлоконструкциям.
3. Монтаж защитного зануления выполнить в соответствии с требованиями инструкции по монтажу заземления ВСН-296-81 ММСС СССР.
4. Монтажные работы необходимо выполнять в соответствии со СНиП 3.05.07-85, нормалями Минмонтажспецстроя и заводскими инструкциями по монтажу и эксплуатации приборов.

Спецификация монтажных изделий

Поз. обознач.	Наименование	Кол-во	Примечание
	Коробка соединительная ТУ36.1753-75, шт.		
КСК-8№1 КСК-8№2	КСК-8	2	
КСК-16№3	КСК-16	1	
КСК-32№4	КСК-32	1	
	Кабель ГОСТ 1508-78*Е, м		
	АКВВГ 14х2,5 мм²	11	
	АКВВГ 10х2,5 мм²	3	
	АКВВГ 7х2,5 мм²	8	
	АКВВГ 4х2,5 мм²	15	
	Провод медный ГОСТ 6323-79*, м		
	ПВ2-660-1х1,0	25	
	Металлорукав Р3-АЛ-Х22, м	4	

Привязан

Инв.№

Н.Контр.	Курочкин	
Нач.мас	Радыгин	
Зам.нач	Земляк	
ГАП	Борознов	
Гл.спец	Курочкин	
Исполн.	Анурьева	
Провер.	Курочкин	

214-1-527.91 -АВ

Детские сад-ясли на 25 мест

Стадия	Лист	Листов
Р	4	

Схема подключений. Схема расположений.

ЦНИИЭП граждансельстрой

Инв.№ подл. | Подпись и дата | Взам.инв.№

2-40 13-90

25200-01 50

Альбом I

ВЕДОМОСТЬ ЧЕРТЕЖЕЙ ОСНОВНОГО КОМПЛЕКТА СС

Лист	Наименование	Примечан.
1	Общие данные.	
2	План этажа. Скелетные схемы слаботочных сетей	
3	План кровли. Защитное заземление.	

ВЕДОМОСТЬ ССЫЛОЧНЫХ И ПРИЛАГАЕМЫХ ДОКУМЕНТОВ

Обозначение	Наименование	Примечание
	ССЫЛОЧНЫЕ ДОКУМЕНТЫ	
СНиП II-64-80	Детские дошкольные учреждения	
№220-05.05-77	Общая инструкция по строительству	
	линейных сооружений ГТС	
РД34-21-122-87	Инструкция по проектированию и устройству	
	молниезащиты зданий и сооружений.	
	ПРИЛАГАЕМЫЕ ДОКУМЕНТЫ	
СС.СО	Спецификация оборудования	Альбом III
СС.ВН	Ведомость потребности в материалах	Альбом IV

ОСНОВНЫЕ ПОКАЗАТЕЛИ ПРОЕКТА

Вид работ	Наименование	Ед. изм.	Кол-во
Телефонизация	Емкость телефонного ввода / в том числе используем	пар	10/3
Радиофикация	Количество абонентских радиоточек	шт.	7
Телевидение	Телеантенна коллективного пользования	к-т	1

ПОЯСНЕНИЯ К ПРОЕКТУ

ТЕЛЕФОНИЗАЦИЯ

Телефонизация здания осуществляется посредством кабельного ввода – кабель ТПП 10×2×0,5 распаивается на коробку КРТ 10×2, установленную в настенном ящике У997 (тамбур). Абонентская сеть выполнена проводом ТРП 2×0,4 – открыто.

РАДИОФИКАЦИЯ

Ввод радиосети – кабельный. Кабель ПРППМ 1×2×0,8 заводится на ответвительную коробку УК-2П (тамбур). Абонентская сеть выполняется проводом ПТПЖ 2×1,2 – скрыто под плинтусом.

ТЕЛЕВИДЕНИЕ

Для возможности приема телевизионных передач на кровле предусматривается установка телеантенны. Для усиления телеантенны используется усилительное оборудование ОТУ-2.2, которое питается от сети ~220в через блок питания.

Абонентская сеть выполняется кабелем РК75-4-11 – открыто.

УСЛОВНЫЕ ОБОЗНАЧЕНИЯ

- Коробка телефонная – КРТ-10×2.
- Телефонный аппарат
- Коробка ответвительная, УК-2П
- Коробка ограничительная, УК-2С
- Коробка подштукатурная, КП-4
- То же, телевизионная
- Радиорозетка, РШР-1
- Телефонный провод, кабель
- Радиотрансляционный провод
- Телевизионный кабель со штеккером
- Коробка распределительная телевизион.
- Блок питания, БПС-5
- Усилительное оборудование, ОТУ-2.2
- Телеантенна

Проект разработан в соответствии с действующими нормами и правилами.

Гл. инженер проекта | Курочкин |

Гл. инженер проекта привязки

Инв. № подл. | Подпись и дата | Взам. инв. №
2-4013-51

Привязан

Инв. №

214-1-527.91 СС

Н. Контр.	Курочкин		
Нач. мас.	Радыгин		
Зам. нач.	Земляк		
ГАП	Березнов		
Гл. спец.	Курочкин		
Исполн.	Анурьева		
Провер.	Курочкин		

Детский ясли-сад на 25 мест

Общие данные

Стадия	Лист	Листов
Р	1	3

ЦНИИЭП гражданселькстрой

25200-01 S1

Альбом I

ПЛАН ЭТАЖА

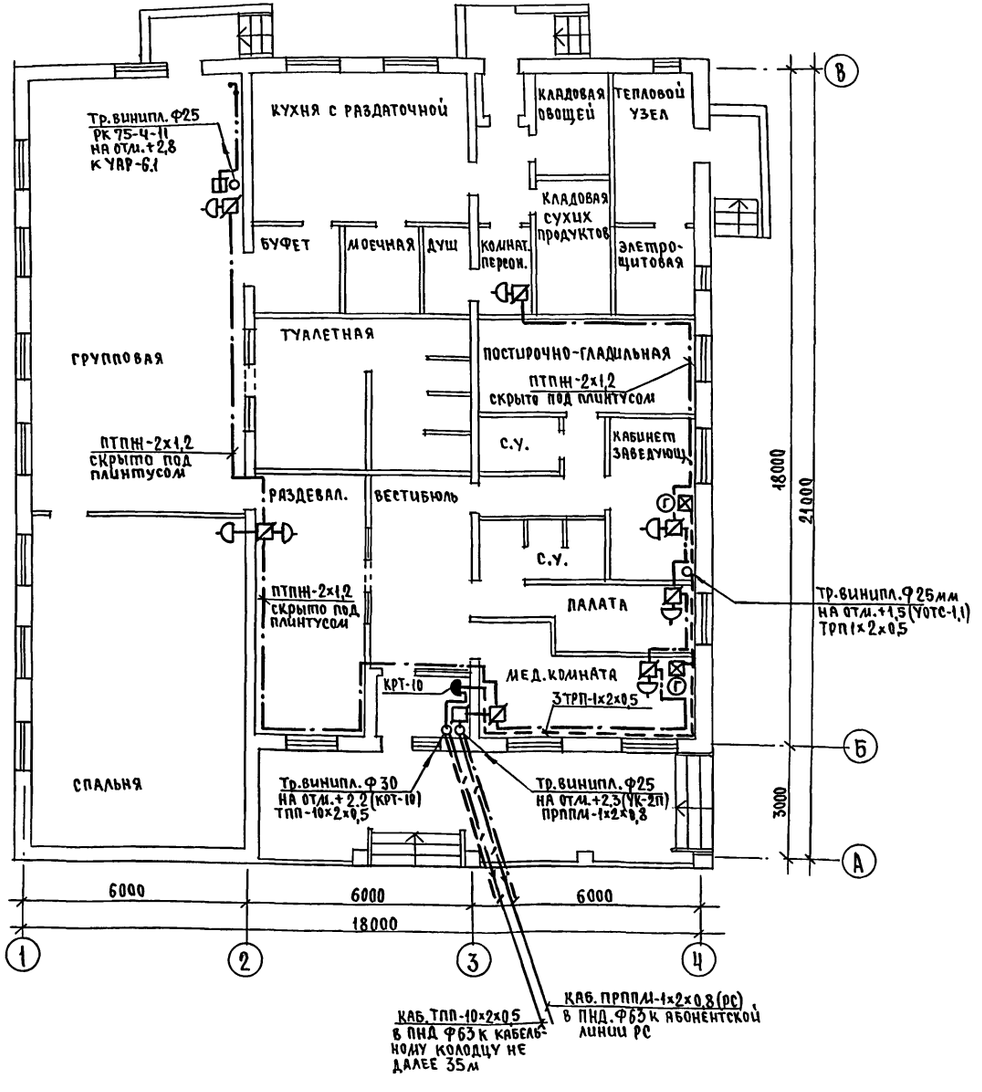

СКЕЛЕТНАЯ СХЕМА СЕТИ ТЕЛЕФОНИЗАЦИИ

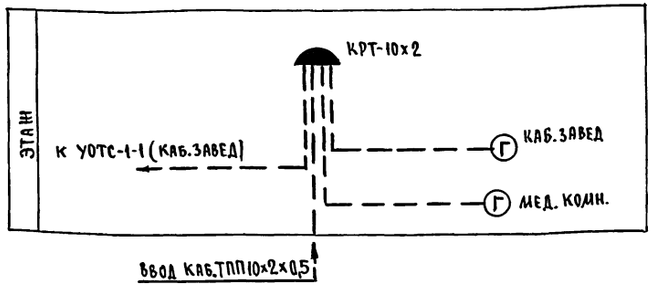

СКЕЛЕТНАЯ СХЕМА СЕТИ РАДИОФИКАЦИИ ОТ АБОНЕНТСКОЙ ЛИНИИ РС

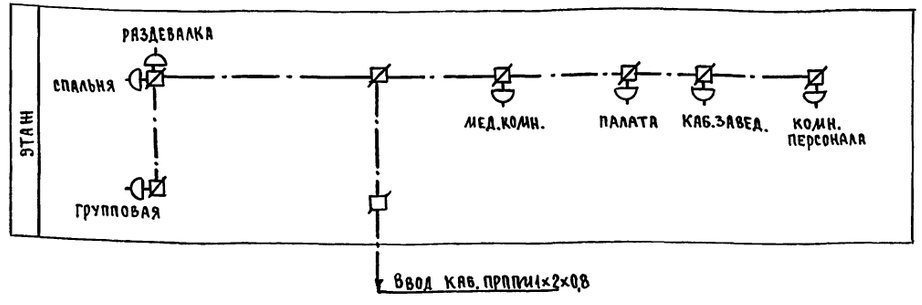

СКЕЛЕТНАЯ СХЕМА СЕТИ ТЕЛЕАНТЕННЫ

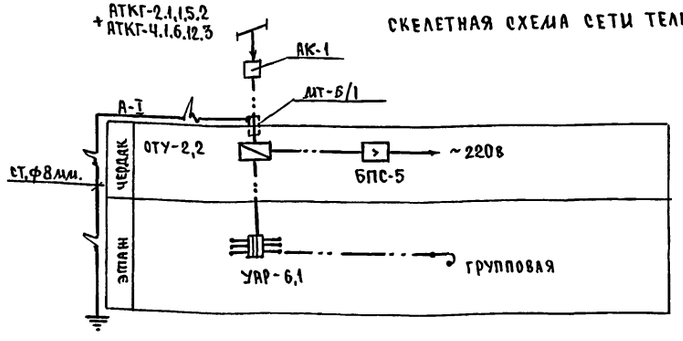

СОГЛАСОВАНО

АС	Данильченко	
ЭО	Курочкин	
ВК	Шуфлаева	

Инв.№ подл.	Подпись и дата	Взам.инв.№
2-4013-52		

Н.контр.	Курочкин		214-1-527.91 -ОС
Нач.мас.	Радыгин		
Зам.нач.	Земляк		Детский ясли-сад на 25 мест
ГАП	Борознов		Стадия Р; Лист 2; Листов 3
Гл.спец	Курочкин		План этажа. Скелетные схемы слаботочных сетей
Исполн.	Анурьева		ЦНИИЭП гражданселькстрой
Курочк.	Курочкин		

Привязан

Инв.№

25200-01 52

Альбом I

ПЛАН КРОВЛИ

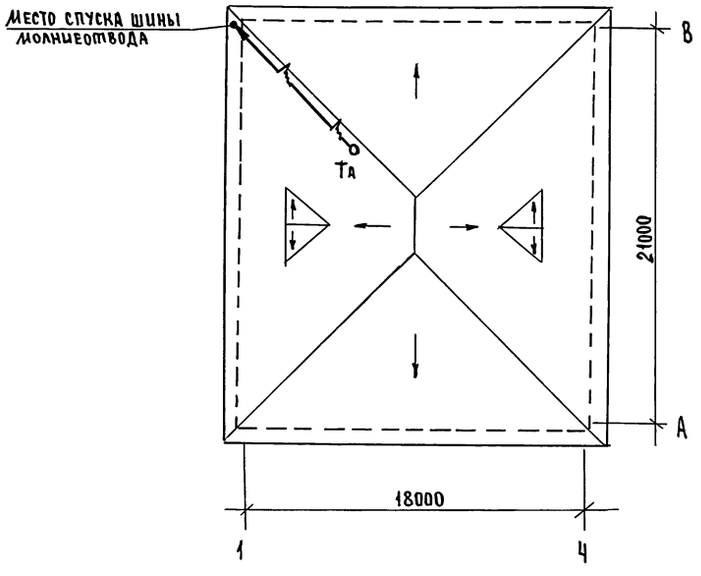

ПОЯСНЕНИЯ К ПРОЕКТУ

МОЛНИЕЗАЩИТА

Опорная труба телевизионной мачты МТ-6/1 соединяется шиной из горячекатанной стали Ф8мм, прокладываемой по покрытию кровли и спускаемой вниз по наружной стене.

Шина соединяется с контуром защитного заземления, состоящего из 5 заземлителей из угловой стали 50×50×5, длиной 2,5м каждый, забиваемых в грунт на глубину 3,3м с разносом друг от друга на расстояние в 5м и соединяемых между собой и с шиной молниеотвода стальной полосой 40×4. Все соединения – сварные. Шины по кровле и на спуске 2 раза покрываются битумом.

От контура защитного заземления кабель АВВБ-1×16 подается к щитку заземления Щ3-П2, который крепится к стене в кабинете заведующей. При вводе в здание бронь с кабеля снимается.

Расчетная величина сопротивления заземления по РД 34.21.122-87 – не более 4-х Ом.

Наименование грунта	Торф чернозем	Глина суглинок	Песок
Количество электродов	1	3	5

СХЕМА КОНТУРА ЗАЗЕМЛЕНИЯ

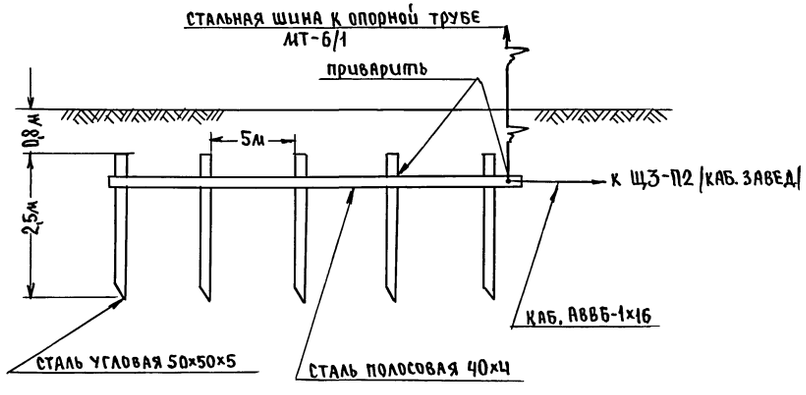

Согласовано: АС Даниличенко; ЭО Курочкин; ВК Шурмлева

Инв.№ подл. 2-4013-53 | Подпись и дата | Взам.инв.№

Привязан	Н.контр.	Курочкин	214-1-527.91 СС
	Нач.мас	Радыгин	
	Зам.нач	Земляк	Детский ясли-сад на 25 мест — Стадия Р; Лист 3; Листов
	ГАП	Борознов	
	Гл.спец.	Курочкин	План кровли. Защитное заземление — ЦНИИЭП гражданселькстрой
Инв.№	Исполн.	Анурьева	
	Провер.	Курочкин	

25200-01 S3

Альбом I

ВЕДОМОСТЬ ЧЕРТЕЖЕЙ ОСНОВНОГО КОМПЛЕКТА ПС

Лист	Наименование	Примечание
1	ОБЩИЕ ДАННЫЕ	
2	ПЛАН ЭТАЖА. СКЕЛЕТНАЯ СХЕМА ПОЖАРНОЙ	
	СИГНАЛИЗАЦИИ.	

ВЕДОМОСТЬ ССЫЛОЧНЫХ И ПРИЛАГАЕМЫХ ДОКУМЕНТОВ

Обозначение	Наименование	Примечание
	ССЫЛОЧНЫЕ ДОКУМЕНТЫ	
СНиП II-64-80	Детские дошкольные учреждения	
СНиП 2.04.09-89	Пожарная автоматика зданий и сооружений	
ВСН 25-09-68-85	Правила производства и приемки работ	
	установки охранно-пожарной сигнализации	
	ПРИЛАГАЕМЫЕ ДОКУМЕНТЫ	
ПС.СО	Спецификация оборудования	Альбом III
ПС.ВМ	Ведомость потребности в материалах	Альбом IV

ПОЯСНЕНИЯ К ПРОЕКТУ

ПОЖАРНАЯ СИГНАЛИЗАЦИЯ

Сеть автономной охранно-пожарной сигнализации на базе аппаратуры УОТС-1.1. В качестве пожарных извещателей применяются тепловые извещатели типа ИП-104/1. Извещатели устанавливаются с соблюдением максимально допустимых расстояний из расчета один ИП-104/1 на 25 м², но не менее двух извещателей на помещение. Шлейф пожарной сигнализации выполняется проводом ТРВ 1×2×0,4 открыто по потолку и стенам на 0,1м ниже потолка. Предусмотрена трансляция сигналов тревоги на пункт централизованного наблюдения, а также выдача цепи к реле телеуправления вентсистем. Предусмотрена установка выносного сигнального устройства УС-1.

Монтаж, проверку, наладку и сдачу в эксплуатацию сетей ПС производить в соответствии с требованиями ВСН 25-09.68-85.

УСЛОВНЫЕ ОБОЗНАЧЕНИЯ

- Прибор охранно-пожарный, УОТС-1.1
- Коробка подштукатурная, КП-4
- Коробка ответвительная, УК-2П
- Извещатель тепловой, ИП-104/1
- —v— Провод ТРВ 1×2×0,4, линия луча
- —~— Провод эл.распределит. ППВ-2×0,75
- УС-1 Сигнальное устройство

Проект разработан в соответствии с действующими нормами и правилами и предусматривает мероприятия обеспечивающие взрыво и пожарную безопасность эксплуатации здания и сооружений при точном соблюдении всех проектных решений.

Гл. инженер проекта
Гл. инженер проекта привязки /Курочкин/

Инв.№ подл. | Подпись и дата | Взам.инв.№ | 2-4013-54

Привязан

Инв.№

214-1-527.91 -ПС

Н.контр.	Курочкин	
Нач.мас.	Радыгин	
Зам.нач.	Земляк	
ГАП	Борознов	
Гл.спец.	Курочкин	
Исполн.	Анурьева	
Проверил	Курочкин	

ДЕТСКИЙ ЯСЛИ-САД НА 25 МЕСТ

ОБЩИЕ ДАННЫЕ

Стадия	Лист	Листов
Р	1	2

ЦНИИЭП ГРАЖДАНСЕЛЬСТРОЙ

252 00-01 54

Согласовано
ВК Штумпова
ЭО Курочкин
АС Данилевич
Взам.инв.№
Подпись и дата
Инв.№ подл.
2-4015-
goste-ecolog.ru

ПЛАН ЗТАЖА

Альбом I

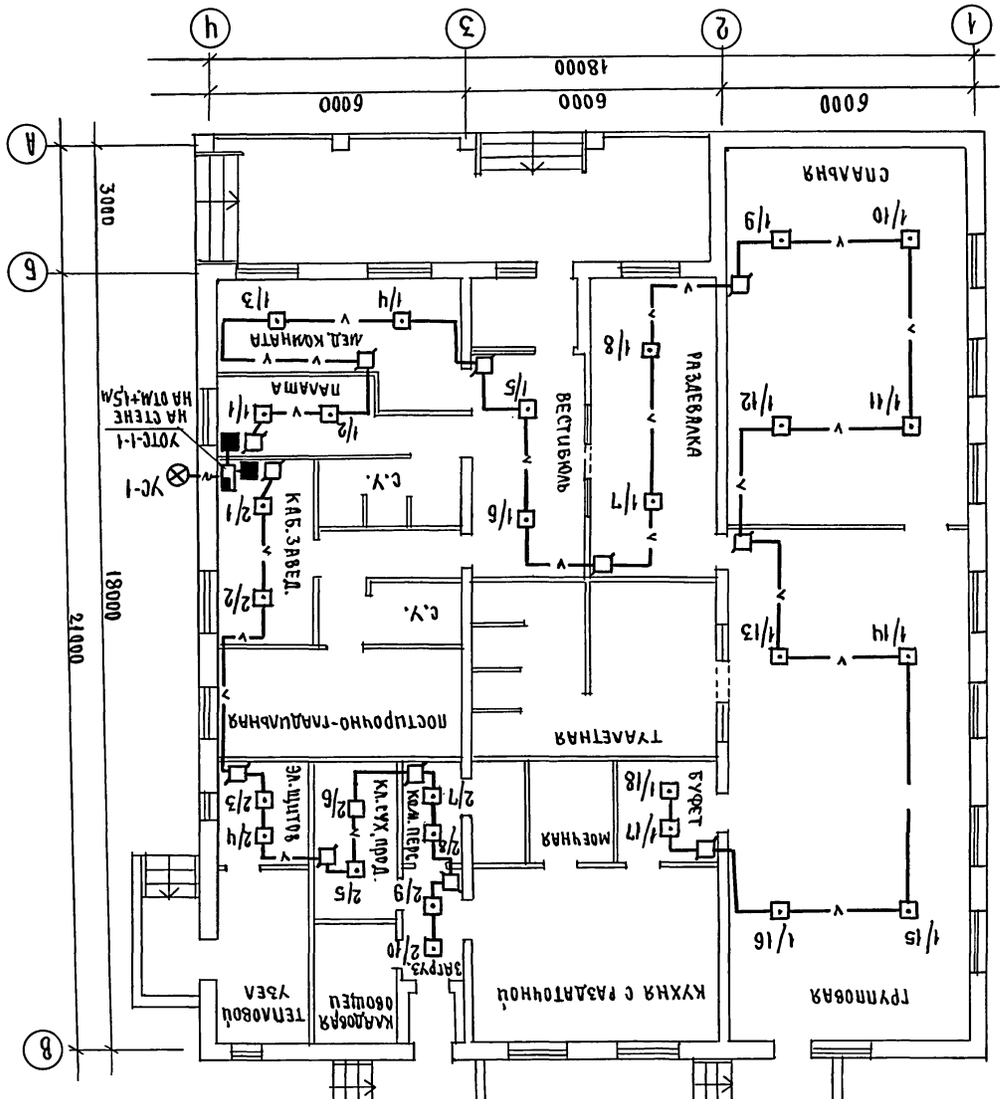

СХЕМАТИЧЕСКАЯ СХЕМА СЕТИ ПОЖАРНОЙ СИГНАЛИЗАЦИИ

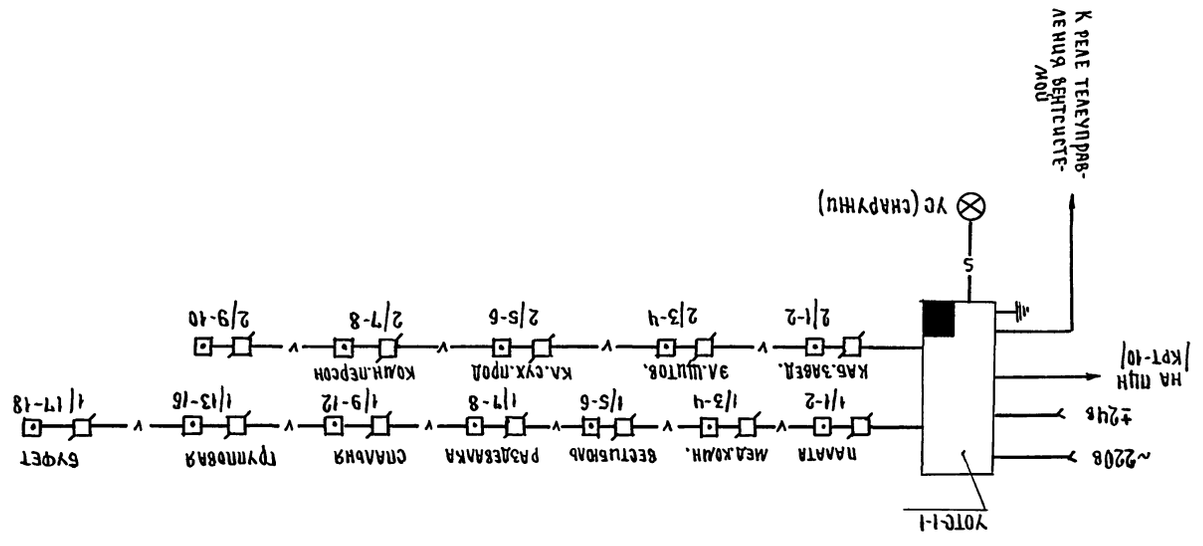

Привязан									Ал.Контр.	Куроочкин			Детский ясли-сад на 25 мест			Планы зимняя, схемная сети пожарной сигнализации	ЦНИИЭП гражданских зданий
									Нач.отд.	Рабкин							
									Зам.нач.	Земляк							
									ГАП	Бородавов				Стадия	Листов	Листов	
									Гл.спец.	Куроочкин				Р	2		
									Исполн.	Нижубева							
Инв.№									Проект.	Куроочкин							

214-1-527.91 -ПС

25200-01 (55)