ТИПОВОЙ ПРОЕКТ

801-5-32.85

ДОИЛЬНО-МОЛОЧНЫЙ БЛОК

С ЭЛЕКТРОКОТЕЛЬНОЙ НА 2 УСТАНОВКИ „ТАНДЕМ" УДА-8 ИЛИ „ЕЛОЧКА" УДА-16

АЛЬБОМ II

СТРОИТЕЛЬНЫЕ ИЗДЕЛИЯ

20790-02

				Привязан	

gost.e-ecolog.ru

ТИПОВОЙ ПРОЕКТ

801-5-32.85

ДОИЛЬНО-МОЛОЧНЫЙ БЛОК

С ЭЛЕКТРОКОТЕЛЬНОЙ НА 2 УСТАНОВКИ „ТАНДЕМ" УДА-8 ИЛИ „ЕЛОЧКА" УДА-16

АЛЬБОМ II

СТРОИТЕЛЬНЫЕ ИЗДЕЛИЯ

Разработан
институтом „Гипронисельхоз"

Гл. инженер
института А.С. Бутаев

Гл. инженер
проекта А.С. Клейн

Утвержден
Минсельхозом СССР, приказ
от 16.02.84 г. № 7-ЭГ.
Введен в действие институтом
„Гипронисельхоз", приказ от
19.02.84 г. № 112-П

© ЦИТП Госстроя СССР, 1989

				Привязан	
Инв. №					

Обозначение	Наименование	
	Содержание	2-4
	Часть 1. Панели стеновые	
КЖИ1-ТУ1	Технические условия	5-8
КЖИ1-ТУ2	Технические условия	9-10
КЖИ1-1.0.0	Панель стеновая 4ПСД (4ПСД60.33...-Т-П;	
	4.1ПСД60.33...-Т-П)	11-14
КЖИ1-1.0.0 СБ	Панель стеновая 4ПСД (4ПСД60.33...-Т-П;	
	4.1ПСД60.33...-Т-П)	
	Сборочный чертёж	15-16
КЖИ1-0.1.0	Каркас пространственный КП (КП1;КП2)	17-18
КЖИ1-0.1.0 СБ	Каркас пространственный КП (КП1;КП2)	
	Сборочный чертёж	19-20
КЖИ1-2.0.0	Панель стеновая ПСД 6.33	
	(1ПСД 6.33...-ПТ-С.1; 2ПСД6.33... ПТ-С.Н.1)	21
КЖИ1-2.0.0 СБ	Панель стеновая ПСД 6.33	
	(1ПСД 6.33...-ПТ-С.1; 2ПСД6.33... ПТ-С.Н.1)	
	Сборочный чертёж	22-23
КЖИ1-3.0.0	Панель стеновая ПСД 6.33	
	(ПСД60.12...-Т-1; ПСД60.9...-Т-1; ПСД30.12...-Т-1)	24
КЖИ1-3.0.0 СБ	Панель стеновая ПСД 6.33	
	(1ПСД60.12...-Т-1; ПСД60.9...-Т-1; ПСД30.12...-Т-1)	
	Сборочный чертеж	25-27
КЖИ1-РС	Ведомость расхода стали	28

Инв.№ подл. | Подпись и дата | Взам.инв.№

Обозначение	Наименование	Стр.
	Часть 2 Изделия строительные	
КЖИ2-ТУ1	Технические условия	29-33
КЖИ2-ТУ2	Технические условия	34-35
КЖИ2-1.00.00	Панель стеновая ПС (ПС30.33-Т;	
	ПС15.33-Т; ПС5.33-Т)	36
КЖИ2-1.00.00 СБ	Панель стеновая ПС (ПС30.33-Т;	
	ПС15.33-Т; ПС5.33-Т)	
	Сборочный чертеж	37
КЖИ2-2.00.00	Панель перегородки ПГ (ПГ30.33-Т;	
	ПГ15.33-Т; ПГ10.33-Т; ПГ5.33-Т; ПГ5.28-Т)	38
КЖИ2-2.00.00 СБ	Панель перегородки ПГ (ПГ30.33-Т;	
	ПГ15.33-Т; ПГ10.33-Т; ПГ5.33-Т; ПГ5.28-Т)	
	Сборочный чертёж	39-40
КЖИ2-3.00.00	Плита ПТ (ПТ11.8.15-Т; ПТ11.8.15-Т-Н)	41
КЖИ2-3.00.00 СБ	Плита ПТ (ПТ11.8.15-Т; ПТ11.8.15-Т-Н)	
	Сборочный чертеж	42-43
КЖИ2-4.00.00	Фундамент под оборудование ФО	
	(ФО1-Т... ФО7-Т)	44
КЖИ2-4.00.00 СБ	Фундамент под оборудование ФО	45-48
	(ФО1-Т... ФО7-Т)	
	Сборочный чертёж	45-48
КЖИ2-5.00.00	Приямок ПЯ (ПЯ1; ПЯ2; ПЯ3)	49-50
КЖИ2-5.00.00 СБ	Приямок ПЯ (ПЯ1; ПЯ2; ПЯ3)	
	Сборочный чертеж	51-52
КЖИ2-0.01.00	Каркас плоский КР (КР1; КР2; КР3)	53
КЖИ2-0.01.00 СБ	Каркас плоский КР (КР1; КР2; КР3)	
	Сборочный чертёж	54
КЖИ2-0.02.00	Сетка арматурная С (С1... С5)	55
КЖИ2-0.02.00 СБ	Сетка арматурная С (С1... С5)	
	Сборочный чертеж	56

Инв. № подл. | Подпись и дата | Взам. инв. №

Обозначение	Наименование	Стр.
КЖИ2-РС	Ведомость расхода стали на 1 элемент	57-60
КЖИ2-6.00.00	Плита покрытия ПГ (1ПГ-4АIVТ-Па;	
	1ПВ7-4АIVТ-Па; 1ПВ4-4АIVТ-Па; 2ПГ-2АIVТ-Па;	
	2ПВ4-3АIVТ-Па; 2ПГ-2АIVТ-Пв)	61
КЖИ2-6.00.00 СБ	Плита покрытия ПГ (1ПГ-4АIVТ-Па;	
	1ПВ7-4АIVТ-Па; 1ПВ4-4АIVТ-Па; 2ПГ-2АIVТ-Па;	
	2ПВ4-3АIVТ-Па; 2ПГ-2АIVТ-Пб).	
	Сборочный чертеж	62-63
КЖИ2-7.00.00	Лоток Л23д-3-Т (Л23д-3-Т-а; Л23д-3-Т-б;	
	Л23д-3-Т-в)	64
КЖИ2-7.00.00 СБ	Лоток Л23д-3-Т(Л23д-3-Т-а; Л23д-3-Т-б;	
	Л23д-3-Т-в)	
	Сборочный чертёж	65-66
КЖИ2-8.00.00	Лоток 2ЛК597.55.75.а	67
КЖИ2-9.00.00	Балка 1БСТ6-2АIVТ-П.1	68
КЖИ2-0.03.00	Крышка металлическая КМ1	69
КЖИ2-0.04.00	Решетка металлическая МР1	70
КЖИ2-0.05.00	Натяжное устройство НУ (НУ1; НУ2)	71
КЖИ2-0.06.00	Опорная рамка ОР (ОР3; ОР4)	72
КЖИ2-0.06.00 СБ	Опорная рама ОР (ОР3; ОР4).	
	Сборочный чертеж	73
КЖИ2-0.07.00	Изделия металлические МИ (МИ-1...МИ-3)	74-75
КЖИ2-0.07.00 СБ	Изделия металлические МИ (МИ-1...МИ-3)	
	Сборочный чертеж	76
КЖИ2-0.08.00	Изделие соединительное МН1	77
КЖИ2-0.09.00	Изделие соединительное М1	78
КЖИ2-0.10.00	Изделие соединительное М2	79
КЖИ2-0.11.00	Рамка металлическая РМ1	80

Инв. № подл. | Подпись и дата | Взам. инв. №

Настоящие технические условия распространяются на панели стеновые двухслойные из легких бетонов для сельскохозяйственных зданий предназначенных для применения в доильно-молочном блоке на 2 установки „Тандем" УДА-8 или 2 установки „Ёлочка" УДА-16 в районах с:

— температурой наружного воздуха — $t_н$=-20°С; $t_н$=-30°С

— зоной влажности — нормальной (СНиП II-3-79)

— скоростным напором ветра — 265 Па (27 кгс/м^2)

с учетом требований ТУ69-203-82 к сериям 1.832.1-9 и 1.832.1-10.

1. Технические требования

1.1. Основные параметры и размеры

1.1.1 Общая толщина панелей принята 300 и 400 мм

1.1.2 Для конструкционно-изолирующего слоя принят керамзитобетон.

1.1.3. Требования к теплотехническим свойствам панелей см. раздел 1 ТУ69-203-82.

1.2 Характеристика

1.2.1. Для конструкционно-изолирующего слоя предусмотрено применение керамзитобетона с объёмной массой в высушенном до постоянной массы состоянии γ_0=900 кг/м^3; марки по прочности М50.

1.2.2. Марки по морозостойкости приняты:

керамзитобетона при $t_н$=-20°С — Мрз 35

керамзитобетона при $t_н$=-30°С — Мрз 50

1.2.3 Открытые поверхности закладных деталей защищаются слоем цинка толщиной 120 мкм.

1.2.4. Характеристики материалов изолирующего и фактурного слоев и требования к ним, требования к изготовлению и комплектности панелей, а также характеристики и требования к элементам заполнения проемов см ТУ-69-203-82.

Привязан

Инв. №

Взам. инв. №

Подпись и дата

Инв. № подл.

Нач.отд	Гомзяков		
Н.контр.	Скворцова		XII 84
Гл. констр	Теляковский		
Гл.спец	Юдин		
Инж.	Ермакова		

801-5-32.85 КЖИ1-ТУ1

Технические условия

Стадия	Лист	Листов
Р	1	4

ГИПРОНИСЕЛЬХОЗ

Копировал Косенкова 20790-02 6 формат А4

1.3 Маркировка

1.3.1 В соответствии с ГОСТ 23009-78 устанавливается следующая структура условного обозначения (марок) панелей, повышенной заводской готовности

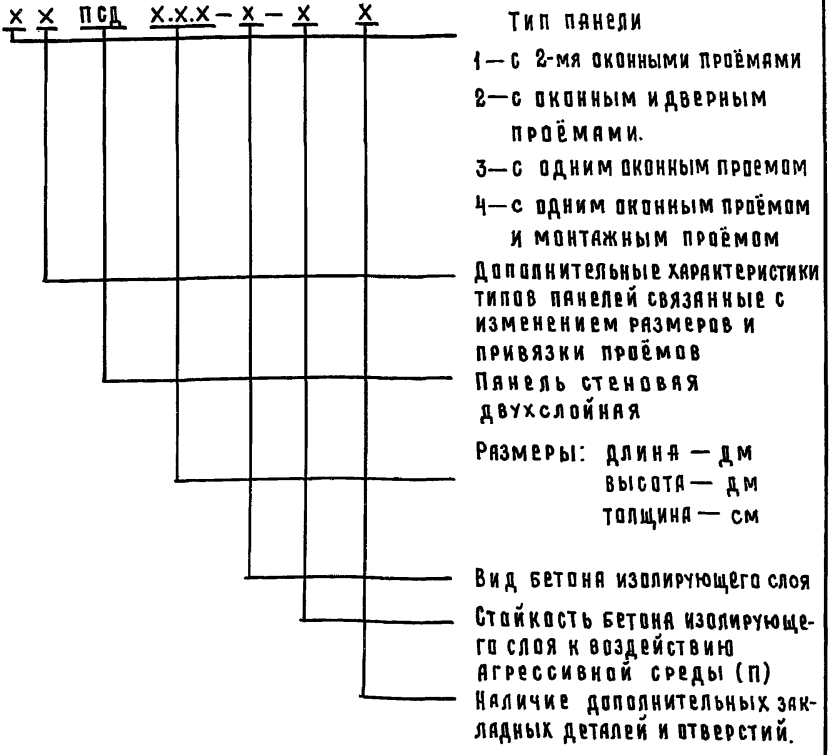

Например: ПСД 60.33.40-Т-П.1 означает панели стеновые двухслойные с одним окном, длиной 60 дм, высотой 33 дм, толщиной 30 см, с изолирующим слоем из тяжелого бетона повышенной плотности.

Привязан

Инв. №

Инв. № подл. | Подпись и дата | Взам. инв. №

Копировал Косенкова 20790-02 7 формат А4

1.3.2. В соответствии с ГОСТ 23009-78 устанавливается следующая структура условного обозначения (марок) панелей из лёгких бетонов для стен с горизонтальной разрезкой

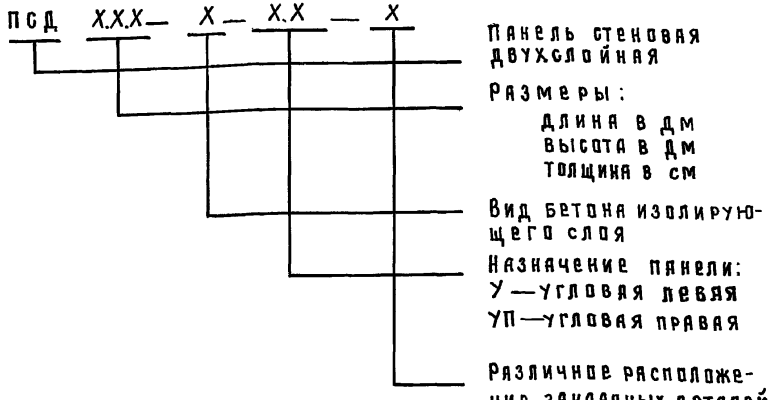

Например: ПСД 60.12.40-Т-У означает панели стеновые двухслойные длиной 60 дм; высотой 12 дм; толщиной 40 см; с изолирующим слоем из тяжелого бетона; угловая левая.

1.3.3. Марка наносится на одной из длинных боковых поверхностей панелей несмываемой краской.

2. Складирование и транспортирование изделий см. раздел СНиП III-16-80.

Взам. инв. N | Подпись и дата | Инв. N подл.

Привязан

Инв. N

3. Указания по привязке

3.1. В таблицах альбома указаны варианты применения элементов в следующих обозначениях:

1 при толщине стеновых панелей 30 см

2 " " " 40 см

3.2. При привязке проекта заполняются неоговоренные переменные данные по геометрическим размерам и массам изделий на чертежах и в таблицах, ненужные графы в таблицах вычёркиваются.

3.3. Неоговоренные размеры длины и толщины в маркировке изделий заполняются при привязке проекта в соответствии с указаниями п. 1.3.1 и 1.3.2 технических условий настоящего альбома и серий 1.832.1-9 и 1.832.1-10.

Альбом II

Настоящие технические условия распространяются на арматурные изделия, предназначенные для армирования панелей стеновых двухслойных из легких бетонов для сельскохозяйственных зданий применяемых в доильно-молочном блоке на 2 установки „Тандем" УДА-8 или „Елочка" УДА-16.

1. Технические требования

1.1. Арматурные изделия должны отвечать требованиям ГОСТ 10922-75

1.2. Размеры арматурных изделий даны по осям и торцам стержней.

1.3. Сварку производить в соответствии с ГОСТ 19292-73 и с „Инструкция по сварке соединений арматуры и закладных деталей железобетонных конструкций" СН393-78.

1.4. Сетки должны изготавливаться при помощи контактной сварки, при этом сварке подлежат все пересечения стержней.

1.5. Объединение сеток в пространственный каркас производить с помощью контактной сварки.

Привязан

Инв. №

Взам. инв. №

Подпись и дата

Инв. № подл.

Нач. отд.	Гомзяков		
Н. контр.	Скворцова		XII 84
Гл. констр.	Теляковский		XII 84
Гл. спец.	Юдин		
Ст. инж.	Малашина		

801-5-32.85КЖИ1-ТУ2

Технические условия

Стадия	Лист	Листов
Р	1	2

ГИПРОНИСЕЛЬХОЗ

Копировал Косенкова 20790-02 10 формат А4

Альбом III

2. Указания по изготовлению

2.1. Сетки рассчитаны на изготовление на многоэлектродных машинах. Приварка отдельных стержней должна выполняться на одноэлектродных сварочных машинах.

2.2. Объединение сеток в пространственный каркас производить с помощью электросварочных клещей.

2.3. Замкнутые монтажные петли должны изготавливаться на станках-автоматах. Замкнутость петель обеспечивается контактной точечной или электродуговой сваркой концов стержней.

2.4. Приварку анкерных стержней закладных деталей к пластинам выполнять под слоем флюса швом

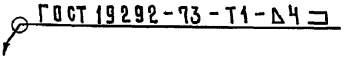

2.5 Сварку стыков деталей металлических изделий выполнять электродами типа Э42 по ГОСТ 9467-75

Инв. № подл. | Подпись и дата | Взам. инв. №

Привязан

Инв. №

Инв. № подл.	Подпись и дата	Взам. инв. №

Формат	Зона	Поз.	Обозначение	Наименование	Количество на исполнение КЖИ1-1.0.0 —	01							Примечание
				Документация									
А4			КЖИ1-1.0.0 СБ	Сборочный чертёж									
А4			КЖИ1-ТУ1	Технические условия									
А4			КЖИ1-РС1	Ведомость расхода стали									
А4			1.832.1-10.1.0.1.0.0.0 СБ	Узел I-X; XII-XV									
А4			1.832.1-10.0.0.5.0.0.0 СБ	Узел XVI÷XX									
				Сборочные единицы									
А4		1	КЖИ1-0,1.0	Каркас пространственный КП1	1								
			-01	КП2		1							
А4		2	1.400-6/76 вып.1	Изделие закладное М4-26-1	5	5							
А4		3	1.832.1-10.2.0.0.8.0	Изделие закладное М2	2	2							

20790-02 12

Привязан:

Инв. №

Нач. отд	Гамзяков		
Н. контр.	Скворцова		VII 84
Гл. констр.	Теляковский		VII 84
Гл. спец.	Юдин		
Ст. инж.	Малашина		
Ст. инж.	Литвинова		

801-5-32.85 КЖИ1-1.0.0

Панель стеновая ПСД (3ПСД60.33...-Т-П; 4ПСД60.33...-Т-П)

Стадия	Лист	Листов
Р	1	4

ГИПРОНИСЕЛЬХОЗ

Формат А4

Инв.№ подл.	Подпись и дата	Взам. инв.№

Формат	Зона	Поз.	Обозначение	Наименование	Количество на исполнение КЖИ1-1.0.0 —	01								Примечание
				Детали										
				Пиломатериалы ГОСТ24454-80										
				сосна или ель $\varphi \leq 20\%$										
БЧ		4		Пробка 130×60 ℓ=60	3	3								
БЧ		5		100×60 ℓ=60	4	8								
БЧ		6		50×50 ℓ=60	3	3								
				Материалы										
		7		Изолирующий слой										
				Тяжелый бетон марки										
				М200, γ=2400 кг/м^3	0,87	0,77								для вар.1, м^3
		8		Теплоизоляционный слой										
				Лёгкий бетон марки	4,02	3,52								для вар.1, м^3
				М50, γ=900 кг/м^3	5,76	5,05								для вар.2, м^3
		9		Цементно-песчаный										
				раствор М100, γ=1800кг/м^3	0,35	0,31								для вар.1, м^3

20790-02 13

Привязан			
Инв.№			

Формат	Зона	Поз.	Обозначение	Наименование	Количество на исполнение КЖИ1-1.0.0 —	01							Примечание
				Элементы заполнения проёмов									
				Документация									
А4			1.832.1-10.0.0.0.0.0 ПЗ	Пояснительная записка									
А3			1.832.1-10.1.1.0.0.0 СБ	Узел А, Б, В									
				Детали									
Б4		1	1.832.1-10.1.1.0.0.1	Подкладка									
				Доска 100×25 ГОСТ24454-80 сосна или ель φ<20%									
				δ=50	2	2							
А3		2	1.832.1-10.1.1.0.0.2	Костыль К1									
				Полоса −4×40 ГОСТ 103-76 Вст3кп2 ГОСТ 535-79									
				δ=80	6	6							
Б4		3	1.832.1-10.2.1.0.0.3	Слив Сл1	1	1							
			1.832.1-10.2.1.0.0.3-03	Слив Сл4	1	1							для вар. 1
			-04	Слив Сл5	1	1							для вар. 2

20730-02 14

Привязан

Инв. N

Формат	Зона	Поз.	Обозначение	Наименование	Количество на исполнение КЖИ1-1.0.0 —	01							Примечание
				Стандартные изделия									
		4		Оконный блок СВД12-18									
				ГОСТ 12506-81	1	1							
		5		Гвоздь К1,4×40 ГОСТ4028-63	18	18							
		6		Гвоздь К2,5×60 ГОСТ4028-63	14	14							
		7		Гвоздь К4×120 ГОСТ4028-63	7	7							
				Материалы									
		9		Доска 50×16 ГОСТ24454-80 сосна или ель $\psi \leq 20\%$	4,2	4,2							
		10		Пакля смоленая ГОСТ16183-77	0,02	0,02							п.м.
		11		Пароизол ГОСТ19177-81 ϕ30	6	6							м^3
		12		Мастика „Бутепрол 2М"									п.м
				ТУ-21-29-58-77	8	8							кг
		13		Покрытие антикоррозионное									см.технические условия

Поз. 1÷13 в разделе „Элементы заполнения проемов" см. узлы А,Б,В по серии 1.832.1-10 вып.1

Привязан

Инв. N

801-5-32.85 КЖИ1-1.0.0

Лист 4

Формат А4

Альбом II

Рис. 1

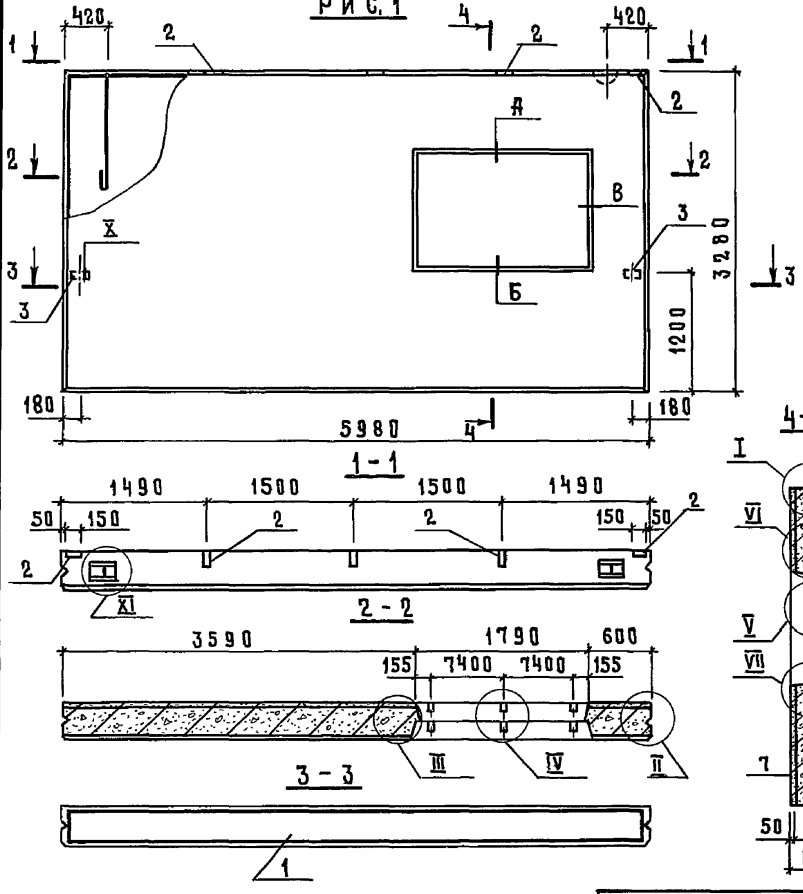

Привязан

Инв. №

Нач.отд.	Гомзяков		
Н.контр.	Скворцова		XII 84
Гл.констр.	Теляковский		
Гл.спец.	Юдин		
Ст.инж.	Малашина		
Ст.инж.	Литвинова		

801-5-32.85КЖИ1-1.0.0 СБ

Панель стеновая... ПСД (3ПСД60.33...-Т-П; 4ПСД60.33...-Т-П)

Сборочный чертёж.

Стадия	Масса	Масштаб
Р	см. табл.	1:50
Лист 1	Листов 2	

ГИПРОНИСЕЛЬХОЗ

Инв. № подл. | Подпись и дата | Взам. инв. №

20790-02 16

Формат А4

Альбом III

Рис. 2

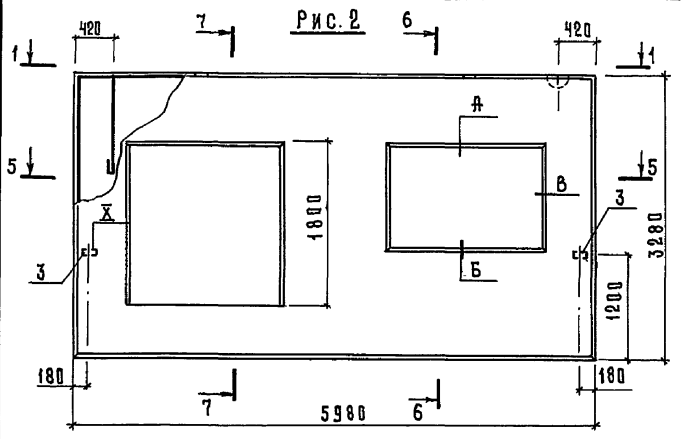

5 - 5

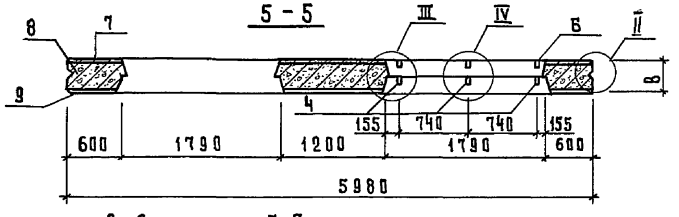

6 - 6

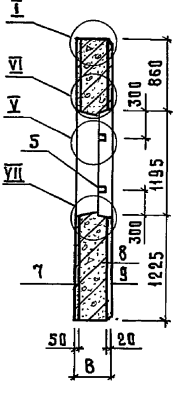

7 - 7

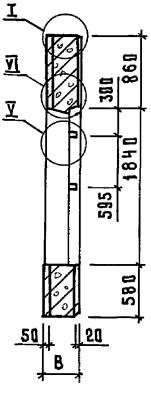

Обозначение	Марка	Рис	Размер В, мм		Масса, кг	
			Варианты			
			1	2	1	2
КЖИ1-1.0.0	3ПСД6033...Т-П	1	300	400	6500	8050
-01	4ПСД6033...Т-П	2	300	400	5700	7100

Привязан

Инв. №

Инв. № подл. | Подпись и дата | Взам. инв. №

801-5-32.85 КЖИ1-1.0.0 СБ

Лист 2

Инв. N подл.	Подпись и дата	Взам. инв. N

Альбом II

Формат	Зона	Поз.	Обозначение	Наименование	Количество на исполнение КЖИ1-0.1.0 —	01							Примечание
				Документация									
А4			КЖИ1-0.1.0 СБ	Сборочный чертеж	X	X							
А4			КЖИ1-ТУ2	Технические условия	X	X							
				Сборочные единицы									
А3		1	1.832.1-10.2.0.0.0.1.0-08	Каркас плоский КР9	3	3							для вар. 1
			-09	КР10	3	3							для вар. 2
А3		2	1.832.1-10.2.0.0.0.3.0-02	КР27	13	13							для вар. 1
			03	КР28	13	13							для вар 2
А3		3	1.832.1-10.2.0.0.0.1.0-01	КР2	2	2							для вар. 1
				КР3	2	2							для вар. 2
А3		4	1.832.1-10.2.0.0.0.3.0-10	КР35	2	2							для вар. 1
			-11	КР36	2	2							для вар. 2
А4		5	1.832.1-10.2.0.0.0.7.0-04	Петля П5									

20790-02 18

Привязан			
Инв. N			

Нач. отд.	Гомзяков		
Н. контр.	Скворцова		XII 84
Гл. констр.	Теляковский		XII 84
Гл. спец.	Юдин		
Ст. инж.	Малашина		
Ст. инж.	Литвинова		

801-5-32.85 КЖИ1-0.1.0

Каркас пространственный КП (КП1; КП2)

Стадия	Лист	Листов
Р	1	2

ГИПРОНИСЕЛЬХОЗ

Копировал Косенкова

формат А4

Формат	Зона	Поз.	Обозначение	Наименование	Количество на исполнение КЖИ1-0.1.0 —	01	Примечание
				Детали			
БЧ		6	КЖИ1-0.0.1	⌀8 AIII ГОСТ5781-82 ℓ=3580	2	4	для вар.1 1,4 кг
			КЖИ1-0.0.2	⌀6 AIII ГОСТ5781-82 ℓ=3580	2	4	для вар.2 0,8 кг
БЧ		7	-01	⌀6 AIII ГОСТ5781-82 ℓ=560	2	4	0,12 кг
БЧ		8	-02	ℓ=5960	4		1,32 кг
			-03	ℓ=1140		2	0,25 кг
БЧ		9	КЖИ1-0.0.1-01	⌀8 AIII ГОСТ5781-82 ℓ=560			0,22 кг
БЧ		10	КЖИ1-0.0.3	⌀4 BpI ГОСТ6727-80 ℓ=840	10	24	0,08 кг
БЧ		11	-01	ℓ=280	3	9	для вар.1 0,03 кг
			-02	ℓ=380	3	9	для вар.2 0,03 кг

20790-02 19

Привязан

Инв. №

801-5-32.86 КЖИ1-0.1.0

Лист 2

Копировал Косенкова

Формат А4

Альбом II

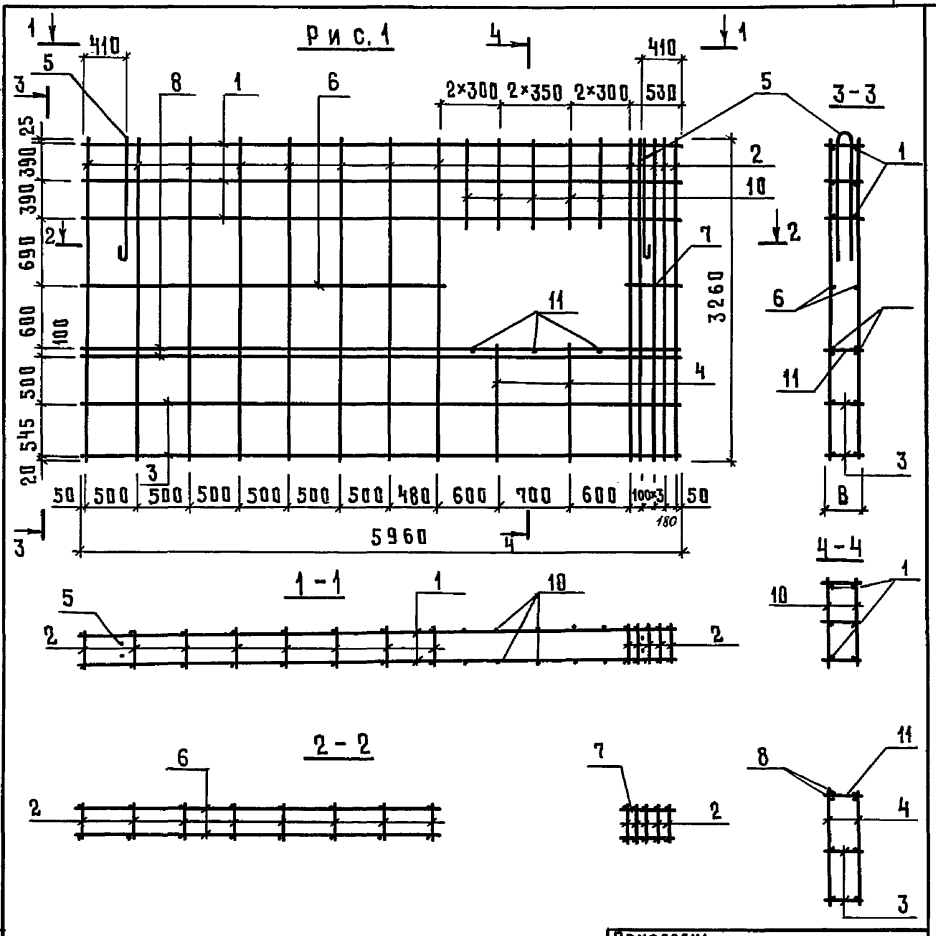

Привязан:

Инв. №

Нач.отд.	Гомзяков		
Н.контр.	Скворцова		84
Гл.констр	Теляковский		84
Гл.спец.	Юдин		
Ст.инж.	Малашина		
Ст.инж.	Литвинова		

801-5-328КЖИ1-0.1.0 СБ

Каркас пространственный КП (КП1; КП2) Сборочный чертеж

Стадия	Масса	Масштаб
Р	см. табл.	1:50
Лист 1	Листов 2	

ГИПРОНИСЕЛЬХОЗ

Взам.инв.№ | Подпись и дата | Инв.№подл.

Копировал Косенкова 20790-02 20 формат А4

Рис. 2

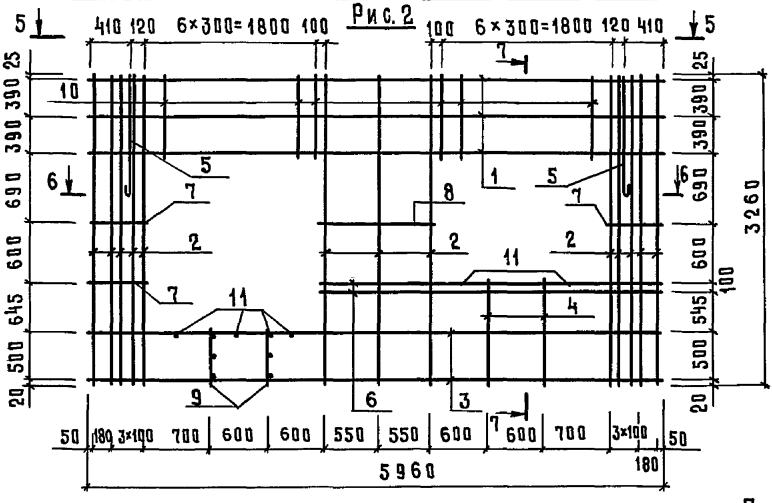

5 – 5

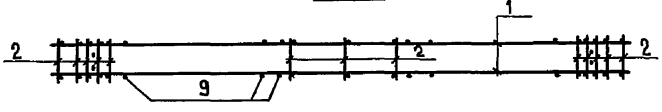

7 – 7

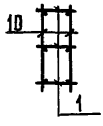

6 – 6

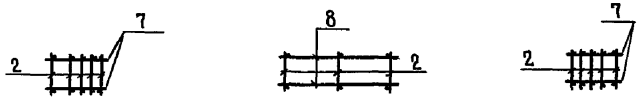

Обозначение	Марка	Рис.	Размеры, мм В				Масса, кг	
			Варианты					
			1	2			1	2
КЖИ1-0.1.0	КП1	1	280	380			115,21	117,0
-01	КП2	2	280	380			115,65	116,25

Взам. инв. №

Подпись и дата

Инв. № подл.

Привязан

Инв №

801-5-32.85 КЖИ1-0.1.0 СБ

Лист 2

Инв. № подл.	Подпись и дата	Взам. инв. №

Альбом II

Формат	Зона	Поз.	Обозначение	Наименование	Количество на исполнение КЖИ1-2.0.0 —	01	Примечание
				Документация			
А4			КЖИ1-2.0.0 СБ	Сборочный чертёж			
				Сборочные единицы			
А3		1	1.832.1-10 вып. 0,1,2	2ПСД 6.33...-ПТ-С.Н	1		
				1ПСД 6.33...-ПТ-С		1	
А4		2	1.400-6/76 вып. 1	Изделие закладное М4-26-1	5	5	

Панель стеновая 2ПСД 6.33...-ПТ-С.Н является зеркальным отображением панели 2ПСД 6.33...-ПТ-С

22 20-0790-02

Привязан			
Инв. №			

Нач.отд.	Гомзяков	
Н.контр.	Скворцова	
Гл.констр.	Теляковский	
Гл.спец.	Юдин	
Ст.инж.	Малашина	
Инж.	Ермакова	

801-5-32.85 КЖИ1-2.0.0

Панель стеновая ПСД 6.33 (1ПСД 6.33...-ПТ-С.1; 2ПСД 6.33...-ПТ-С.Н.1);

Стадия	Лист	Листов
Р		1

ГИПРОНИСЕЛЬХОЗ

Копировал Косенкова

Формат А4

Альбом II

Рис.1

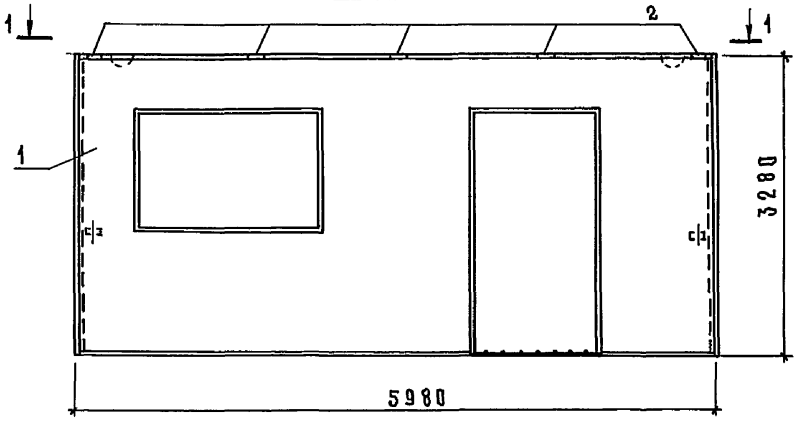

Рис.2

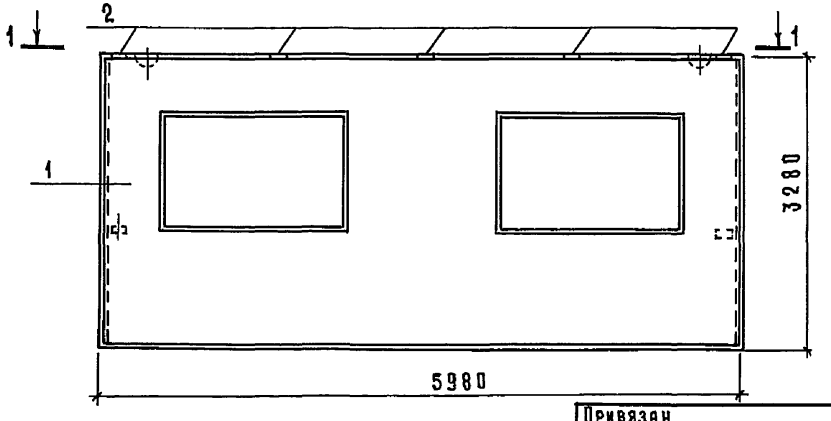

Привязан

Инв. №

801-5-32.85КЖИ1-2.0.0 СБ

Нач. отд.	Гомзяков		
Н. контр.	Скворцова		XII 84
Гл. констр.	Теляковский		
Гл. спец.	Юдин		
Ст. инж.	Малашина		
Ст. инж.	Ермакова		

Панель стеновая ПСД 6.33
(1ПСД 6.33...-ПТ-С1; 2ПСД6.33...-ПТ-С.К1)
Сборочный чертеж.

Стадия	Масса	Масштаб
Р	см. табл. лист 2	
Лист 1	Листов 2	

ГИПРОНИИСЕЛЬХОЗ

Инв. № подл. | Подпись и дата | Взам. инв. №

Альбом III

1 - 1

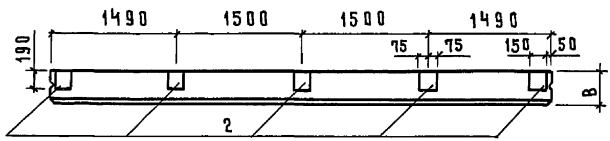

Обозначение	Марка	Размеры, мм				Масса, кг	
		B					
		Варианты					
		1	2			1	2
КЖИ1-2.0.0	2ПСД6.33...-ПТ-С.Н.1	300	400			6000	7600
-01	1ПСД6.33...-ПТ-С.1	300	400			6300	7900

Ведомость расхода стали на дополнительные закладные изделия

Марка элемента	Изделия закладные										Всего, кг
	Арматура класса				Прокат марки						
	A III				Вст3кп2						
	ГОСТ 5781-82				ГОСТ 103-76						
	ф12			Итого	-8×150					Итого	
2ПСД6.33...-ПТ-С.Н.1	2,5			2,5	9,0					9,0	11,5
1ПСД6.33...-ПТ-С.1	2,5			2,5	9,0					9,0	11,5

Привязан

Инв. №

Инв. № подл. | Подпись и дата | Взам. инв. №

801-5-32.85 КЖИ1-2.0.0 СБ

Лист 2

Инв.№ подл.	Подпись и дата	Взам. инв.№

Альбом II

Формат	Зона	Поз.	Обозначение	Наименование	Количество на исполнение КЖИ1-3.0.0 —	01	02	Примечание
				Документация				
А4			КЖИ1-3.0.0 СБ	Сборочный чертеж				
				Сборочные единицы				
А3		1	1.832.1-9 вып. 0,1,2	Панель стеновая				
				ПСД 60.12...-Т	1			
				ПСД 60.9 ...-Т		1		
				ПСД 30.12...-Т			1	
А4		2	1.832.1-9 вып.2	Изделие закладное М1	4	8	2	
А4		3	1.400-6/76 вып.1	Изделие закладное М4-261		5		

20180-02 25

Привязан

Инв.№

Нач.отд.	Гомзяков	
Н.контр.	Скворцова	
Гл.констр.	Теляковский	
Гл.спец.	Юдин	
Ст.инж.	Малашина	
Ст.инж.	Литвинова	

801-5-32.85 КЖИ1-3.0.0

Панель стеновая ПСД (ПСД 60.12...-Т-1; ПСД 60.9...-Т-1; ПСД 30.12...-Т-1)

Стадия	Лист	Листов
Р		1

ГИПРОНИСЕЛЬХОЗ

Копировал Косенкова

Формат А4

Альбом III

Рис. 1

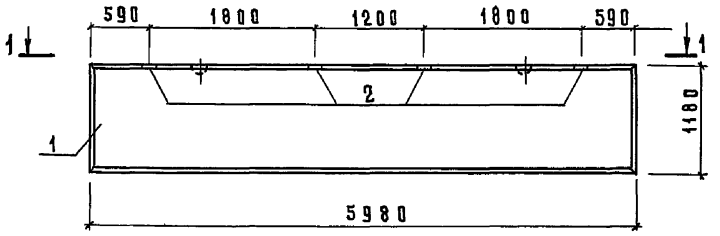

Рис. 2

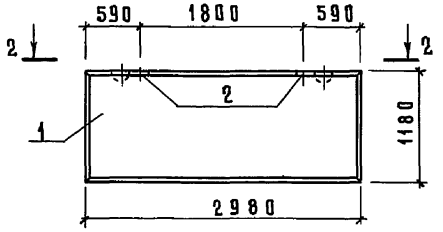

Рис. 3

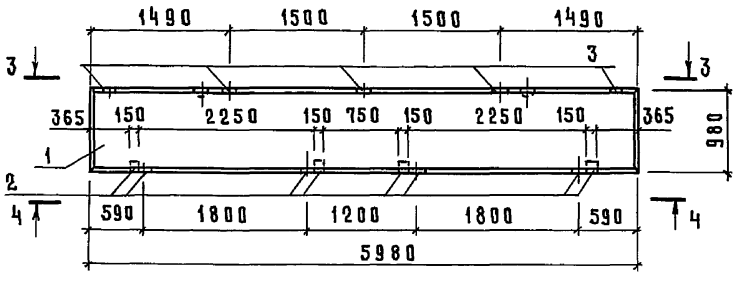

Привязан

Инв. №

Взам. инв.№ | Подпись и дата | Инв.№ подл.

Нач.отд.	Томзяков		
Н.контр.	Скворцова		
Гл.констр.	Теляковский		
Гл.спец.	Юдин		
Ст.инж.	Малашина		
Инж.	Горилько		

801-5-32.85КЖИ1-3.0.0 СБ

Панель стеновая ПСД (ПСД 60.12....-Т-1; ПСД 60.9....-Т-1; ПСД 30.12....-Т-1). Сборочный чертеж.

Стадия	Масса	Масштаб
Р	см. табл.	1:50
Лист 1	Листов 3	

ГИПРОНИСЕЛЬХОЗ

Копировал Косенкова 20790-02 26 формат А4

Альбом III

1 - 1

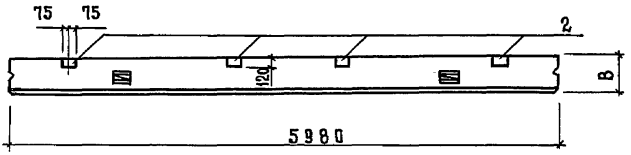

2 - 2

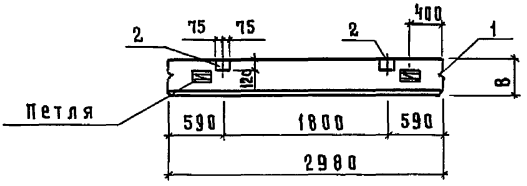

3 - 3

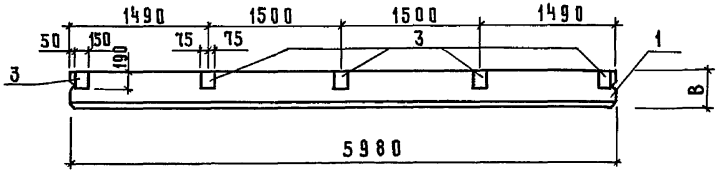

4 - 4

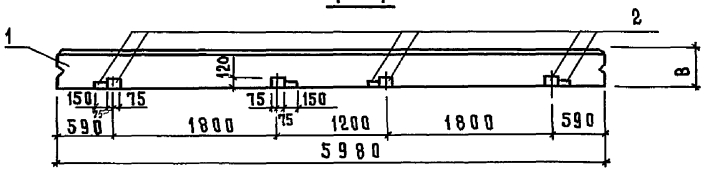

Взам. инв. №

Подпись и дата

Инв. № подл.

Привязан			
Инв. №			

801-5-32.85 КЖИ1-3.0.0 СБ

Лист 2

Альбом II

Обозначение	Марка	Рис.	Размеры, мм В				Масса, кг	
			Варианты					
			1	2	1	2	1	2
КЖИ1-3.0.0	ПСД 60.12...-Т-1	1	300	400			2800	3500
-01	ПСД 60.9...-Т-1	3	300	400			2050	2600
-02	ПСД 30.12...-Т-1	2	300	400			1400	1750

Ведомость расхода стали на дополнительные закладные изделия.

Марка элемента	Изделия закладные									Всего, кг
	Арматура класса AIII ГОСТ 5781-82				Прокат марки Вст3 кп2 ГОСТ 103-76					
	ф10	ф12		Итого	-8×40	-8×120	-8×150		Итого	
ПСД 60.12...-Т-1	1,52			1,52	0,8	4,4			5,20	6,72
ПСД 60.9...-Т-1	3,04	2,50		5,54	1,6	8,8	9,0		19,4	24,94
ПСД 30.12...-Т-1	0,76			0,76	0,4	2,2			2,6	3,36

Взам. инв. №

Подпись и дата

Инв. № подл.

Привязан

Инв. №

801-5-32.85 КЖИ1-3.0.0 СБ

Лист 3

Инв. N подл.	Подпись и дата	Взам. инв. N

Альбом II

Марка элемента	Изделия арматурные							Изделия закладные														Общий расход кг
	Арматура класса						Всего	Арматура класса							Всего	Прокат марки					Всего	
	А III				Вр I			А I			А III					Вст 3 кп 2						
	ГОСТ 5781-82				ГОСТ 6727-80			ГОСТ 5781-82								ГОСТ 103-76						
	ø6	ø8	ø12	Итого	ø4	Итого		ø16	ø25	Итого	ø8	ø10	ø12	Итого		-8×150	-8×150	-8×40		Итого		
4ПСД 60.33.30-Т-П	10,72	38,6	31,8	81,12	8,60	8,6	89,72	1,4	24,0	25,4		0,4	2,5	2,9	28,3	10,14		0,4		10,54	38,84	128,56
4ПСД 60.33.40-Т-П	12,32	35,8	31,8	79,92	11,17	11,17	91,09	1,4	24,0	25,4		0,4	2,5	2,9	28,3	10,14		0,4		10,54	38,84	129,93
4.1ПСД 60.33.30-Т-П	6,18	42,28	31,8	80,26	9,90	9,90	90,16	1,4	24,0	25,4		0,4	2,5	2,9	28,3	10,14		0,4		10,54	38,84	129,00
4.1ПСД 60.33.40-Т-П	9,38	36,68	31,8	77,86	12,47	12,47	90,33	1,4	24,0	25,4		0,4	2,5	2,9	28,3	10,14		0,4		10,54	38,84	129,17

20790-02 29

Привязан			
Инв. N			

Нач. отд.	Гомзяков		
Н. контр.	Скворцова		XII 84
Гл. констр.	Теляковский		XII 84
Гл. спец.	Юдин		
Ст. инж.	Малашина		
Инж.	Горилько		

801-5-32.85 КЖИ1-РС

Ведомость расхода стали

Стадия	Лист	Листов
Р		1

ГИПРОНИСЕЛЬХОЗ

Формат А4

Альбом II

Настоящие технические условия на сборные железобетонные панели перегородок, фундаменты под оборудование, плиты перекрытия каналов, приямки, предназначены для применения в доильно-молочном блоке с электрокотельной на 2 установки „Тандем" УДА-8 или „Елочка" УДА-16 (типовой проект

Сборные железобетонные элементы панелей перегородок, фундаментов под оборудование, плит покрытия каналов навозоудаления, приямков должны соответствовать настоящим техническим условиям и чертежам данного альбома.

1. Технические требования.

1.1. Основные параметры и размеры.

1.1.1. Форма, размеры и марки изделий должны соответствовать настоящим чертежам.

1.1.2 Точность изготовления, отклонения от проектных размеров, качество и внешний вид изделий должны соответствовать требованиям ГОСТ 13015.0-83

1.2 Требования к изготовлению изделий

1.2.1. Изготовление должно осуществляться в соответствии с СНиП III-16-79, ГОСТ 13015.0-83.

Привязан

Инв. №

Взам. инв. №

Подпись и дата

Инв. № подл.

Нач. отд	Гамзяков		
Н. контр.	Скворцова		12.84
Гл. констр.	Теляковский		XII 84
Гл. спец.	Юдин		
Ст. инж.	Малашина		
Ст. инж.	Литвинова		

801-5-32.85 КЖИ2-ТУ1

Технические условия

Стадия	Лист	Листов
Р	1	5

ГИПРОНИСЕЛЬХОЗ

1.2.2. При изготовлении должно быть обеспечено проектное положение арматуры и закладных деталей. Проектная толщина защитного слоя бетона до арматуры обеспечивается применением пластмассовых или бетонных фиксаторов.

1.3 Требования к бетонам

1.3.1. Бетон изделий должен быть повышенной плотности (П), марки В6 по водонепроницаемости, иметь В/Ц не более 0,55, водопоглащение по массе свыше 4,2% до 4,7% и объём межзерновых пустот в уплотненной бетонной смеси - не более 3%.

1.3.2. Марка бетона по морозостойкости не ниже Мрз 50

1.4 Требования к материалам

1.4.1. Материалы, применяемые для изготовления изделий должны удовлетворять требованиям действующих государственных стандартов и обеспечивать получение заданных свойств.

1.4.2. В качестве вяжущего для бетонов и растворов должен применяться портландцемент марки не ниже 300. Для бетона фундаментов под оборудование, каналов навозоудаления - сульфатостойкий цемент по ГОСТ 22266-76 марки не ниже 400.

1.4.3. Для тяжелого бетона кварцевый песок и крупный заполнитель должен удовлетворять требованиям ГОСТ 8736-77, ГОСТ 8267-82, ГОСТ 10268-80

Привязан

Инв. №

1.4.4 Вода для бетонных смесей и добавок должна отвечать требованиям ГОСТ 23732-79.

1.4.5. В качестве гидрофобизирующих и пластифицирующих добавок при приготовлении смесей рекомендуется применять: кремнийорганические жидкости ГКЖ-10 и ГКЖ-11 (ГОСТ 10834-76) и др. жидкости по ВСН-09-79

1.4.6. Для изготовления арматурных изделий применяется арматура класса AIII по ГОСТ 5781-82 и Bp1 по ГОСТ 6727-80.

1.4.7. Монтажные петли должны изготавливаться из горячекатанной стали класса AI марки Вс-3пс 2.

1.4.8. Закладные детали приняты из стали Вст3 кп 2.

1.5. Маркировка

1.5.1. На каждом изделии, поставляемом потребителю, должны быть нанесены основные и информационные подписи, а также маркировочные знаки в соответствии с ГОСТ 13015.2-81.

1.5.2. В соответствии с ГОСТ 23009-78 устанавливается следующая структура обозначения (марок изделий)

Перегородки

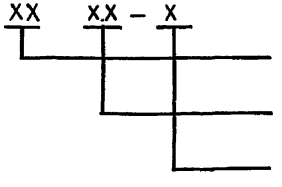

Например: ПГ10.30-Т панель перегородки длиной 10 дм, высотой 30 дм, из тяжелого бетона (Т)
γ = 2400 кг/м³

Взам. инв. №

Подпись и дата

Инв. № подл.

Привязан

Инв. №

Фундаменты под оборудование

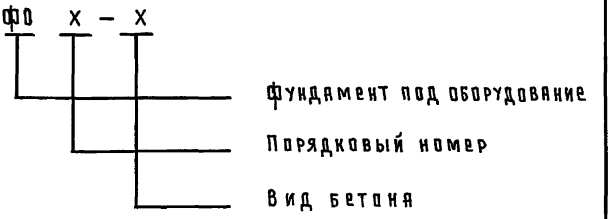

Например: ФО1-Т означает фундамент под оборудование из тяжелого бетона (Т) γ=2400 кг/м^3

Приямки

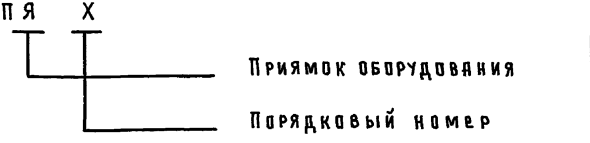

Например: ПЯ1 означает приямок оборудования с порядковым номером 1.

Плиты

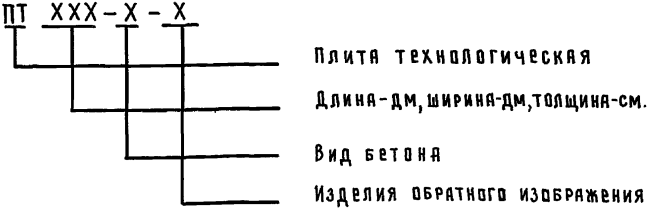

Например: ПТ 11.8.15-Т-Н означает плита технологическая длиной 11дм, шириной 8 дм, толщиной 15дм, из тяжелого бетона (Т), γ_o = 2400 кг/м^3

Привязан

Инв. №

Инв. № подл. | Подпись и дата | Взам. инв. №

Копировал Косенкова 20790-02 33 Формат 4

Альбом III

2. Правила приёмки

2.1. Изделия, поставляемые потребителю, должны быть приняты техническим контролем предприятия-изготовителя партиями в соответствии с ГОСТ 13015.1-81.

2.2 Предприятие-изготовитель должно сопровождать каждую принятую техническим контролем партию изделий документом о качестве – паспортом, согласно ГОСТ 13015.3-81.

Фактические данные о поставляемых изделиях, указываемые в документе о качестве, должны подтвердиться подписью работника, ответственного за технический контроль предприятия-изготовителя.

2.3. Складирование, хранение и транспортирование изделий см. раздел 2 СНиП III-16-80

Инв. N подл. | Подпись и дата | Взам. инв. N

Привязан

Инв. N

Альбом II

Настоящие технические условия распространяются на арматурные изделия, предназначенные для железобетонных элементов доильно-молочного блока с электрокотельной на 2 установки „Тандем" УДА-8 или „Елочка" УДА-16 (типовой проект

Настоящие технические условия также распространяются на металлические изделия, применяемые в указанном проекте.

1. Технические требования

1.1. Арматурные изделия должны отвечать требованиям ГОСТ 10922-75.

1.2. Размеры арматурных изделий даны по осям и торцам стержней.

1.3. Сварку производить в соответствии с ГОСТ 19292-73 и „Инструкцией по сварке соединений арматуры и замкнутых деталей железобетонных конструкций" СН 393-78.

1.4. Сетки должны изготавливаться при помощи контактной сварки, при этом сварке подлежат все пересечения стержней.

1.5. Объединение сеток в пространственный каркас производить с помощью контактной сварки.

Привязан

Инв. №

Инв. № подл. | Подпись и дата | Взам. инв. №

Нач.отд.	Гомзяков		
Н.контр.	Скворцова		84
Гл.констр.	Теляковский		
Гл.спец.	Юдин		
Ст.инж.	Малашина		
Ст.инж.	Литвинова		

801-5-32.85КЖИ2-ТУ2

Технические условия

Стадия	Лист	Листов
Р	1	2

ГИПРОНИСЕЛЬХОЗ

Копировал Косенкова 20790-02 35 формат А4

Альбом III

2. Указания по изготовлению.

2.1. Сетки рассчитаны на изготовление на многоэлектродных машинах. Приварка отдельных стержней должна выполняться на одноэлектродных сварочных машинах.

2.2. Объединение сеток в пространственный каркас производить с помощью электросварочных клещей.

2.3. Замкнутые монтажные петли должны изготавливаться на станках-автоматах. Замкнутость петель обеспечивается контактной точечной или электродуговой сваркой концов стержней.

2.4. Приварку анкерных стержней закладных деталей к пластинам выполнять под слоем флюса швом ГОСТ 19292-73-Т1 △4 ⊐

2.5 Сварку стыков деталей металлических изделий выполнять электродами типа Э42 по ГОСТ 9467-75

Инв. № подл. | Подпись и дата | Взам. инв. №

Привязан

Инв. №

801-5-32.85 КЖИ 2-ТУ 2

Лист 2

Инв. N подл.	Подпись и дата	Взам. инв. N

Альбом II

Формат	Зона	Поз.	Обозначение	Наименование	Количество на исполнение КЖИ2-1.00.00 —	01	02	Примечание
				Документация				
А4			КЖИ2-1.00.00 СБ	Сборочный чертёж				
А4			КЖИ2-ТУ1	Технические условия				
А4			КЖИ2-РС	Ведомость расхода стали.	41,40	28,30	14,69	
				Сборочные единицы				
А4		1	КЖИ2-0.02.00	Сетка арматурная С1	2			
			-01	Сетка арматурная С2			2	
			-03	Сетка арматурная СЧ			2	
А4		2	1.400-9 вып.1	Изделие закладное УП1-7	2	2	2	
А4		3	1.400-15 вып.1	Изделие закладное МН558	2	2	2	
				Материалы				
		4		Бетон марки М150	0,73	0,36	0,12	м3

20780-02 37

Привязан

Инв. N

Нач. отд.	Гомзяков	
Н. контр.	Скворцова	
Гл. констр.	Теляковский	
Гл. спец.	Юдин	
Ст. инж.	Малашина	
Ст. инж.	Литвинова	

801-5-32.85 КЖИ2-1.00.00

Панель стеновая ПС (ПС30.33-Т; ПС15.33-Т; ПС5.33-Т)

Стадия	Лист	Листов
Р		1

ГИПРОНИСЕЛЬХОЗ

Формат А4

Альбом II

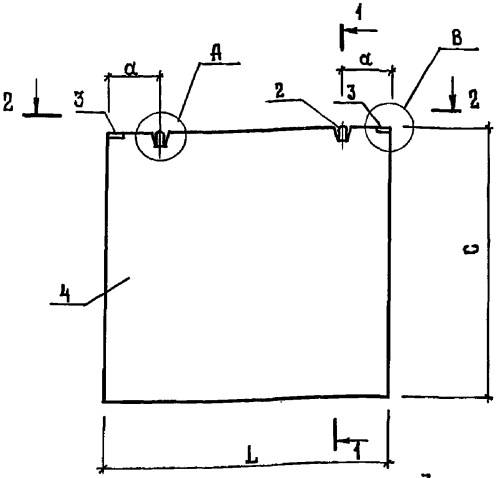

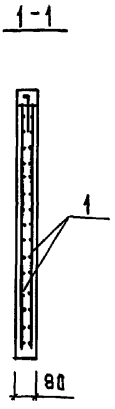

Обозначение	Марка	Размеры, мм					Масса, кг
		L	а		с		
КЖИ2-1.00.00	ПС30.33-Т	2980	490		3270		1830
-01	ПС15.33-Т	1480	250		3270		900
-02	ПС5.33-Т	480	240		3270		300

Привязан

Инв. №

Взам. инв. №

Подпись и дата

Инв. № подл.

Нач. отд	Гомзяков	
Н. контр	Скворцова	
Гл. конст	Теляковский	
Гл. спец.	Юдин	
Ст. инж.	Малашина	
Ст. инж.	Литвинова	

801-5-32.85КЖИ2-1.00.00 СБ

Панель стеновая ПС (ПС30.33-Т; ПС15.33-Т; ПС5.33-Т)

Сборочный чертёж

Стадия	Масса	Масштаб
Р	см. таблицу	1:50
Лист	Листов 1	

ГИПРОНИИСЕЛЬХОЗ

Копировал Касенкова 20790-02 38 формат А4

Формат	Зона	Поз.	Обозначение	Наименование	Количество на исполнение КЖИ2-2.00.00 —	01	02	03	04						Примечание
				Документация											
А4			КЖИ2-2.00.00 СБ	Сборочный чертеж											
А4			КЖИ2-ТУ1	Технические условия											
А4			КЖИ2-РС	Ведомость расхода стали	23,02	16,44	14,25	8,94	5,85						
				Сборочные единицы											
А4		1	КЖИ2-0.02.00	Сетка арматурная С1	1										
			-01	Сетка арматурная С2		1									
			-02	Сетка арматурная С3			1								
			-03	Сетка арматурная С4				1							
			-04	Сетка арматурная С5					1						
А4		2	1.400-9 вып.1	Изделие закладное УП1-7	2	2	2	1	1						
А4		3	1.400-15 вып.1	Изделие закладное МН558	2	2	2	2	2						
				Материалы											
		4		Бетон марки М150	0,73	0,36	0,24	0,12	0,10						м³

20730-02 39

Привязан

Инв. №

Нач.отд	Гомзяков	
Н.контр.	Скворцова	
Гл.констр.	Теляковский	
Гл.спец.	Юдин	
Ст.инж.	Малышина	
Ст.инж.	Литвинова	

801-5-32.85 КЖИ2-2.00.00

Панель перегородки ПГ (ПГ30.33-Т; ПГ15.33-Т; ПГ10.33-Т; ПГ5.33-Т; ПГ5.28-Т)

Стадия	Лист	Листов
Р		1

ГИПРОНИСЕЛЬХОЗ

Формат А4

Альбом II

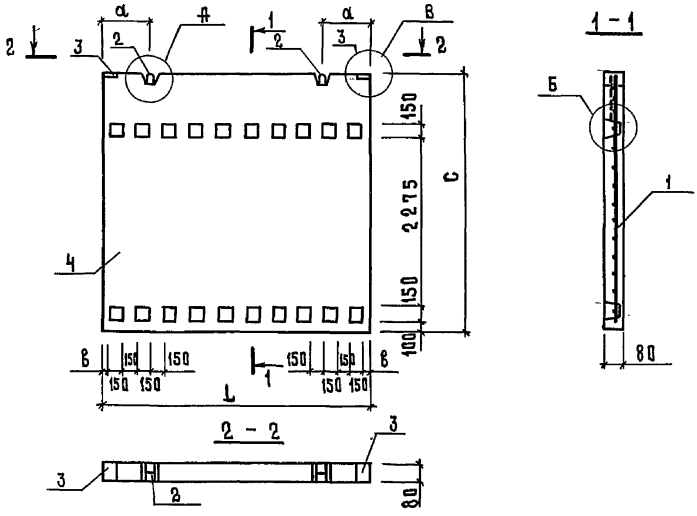

Обозначение	Марка	Размеры, мм					Масса, кг
		L	а	в	с		
КЖИ2-2.00.00	ПГ30.33-Т	2980	490	65	3270		1830
-01	ПГ15.33-Т	1480	250	65	3270		900
-02	ПГ10.33-Т	980	200	115	3270		600
-03	ПГ5.33-Т	480	240	165	3270		300
-04	ПГ5.28-Т	480	240	165	2770		300

Привязан

Инв. №

Взам. инв. №

Подпись и дата

Инв. № подл.

Нач. отд	Гомзяков		
Н. контр.	Скворцова		
Гл. констр	Теляковский		
Гл. спец	Юдин		
Ст. инж.	Малашина		
Ст. инж.	Литвинова		

801-5-32.85КЖИ2-2.00.00 СБ

Панель перегородки ПГ (ПГ30.33-Т; ПГ15.33-Т; ПГ10.33-Т; ПГ5.33-Т; ПГ5.28-Т)
Сборочный чертеж

Стадия	Масса	Масштаб
Р	см. табл.	1:50
Лист 1	Листов 2	

ГИПРОНИСЕЛЬХОЗ

Альбом II

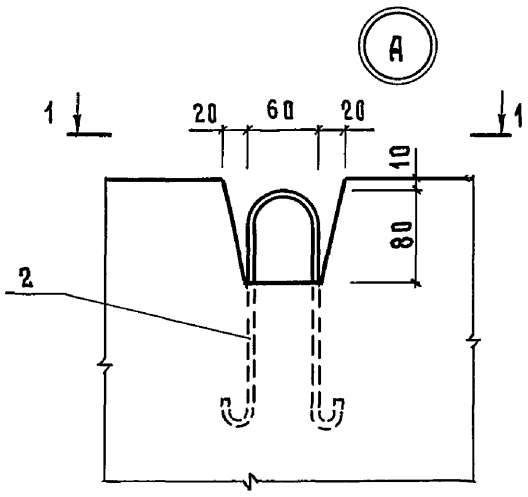

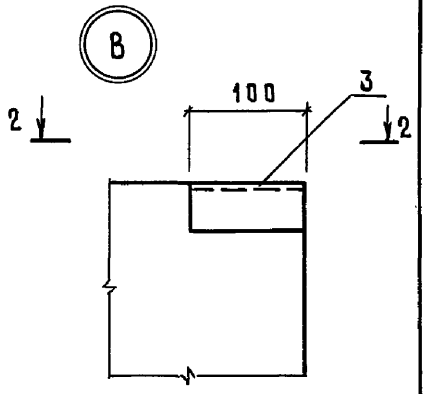

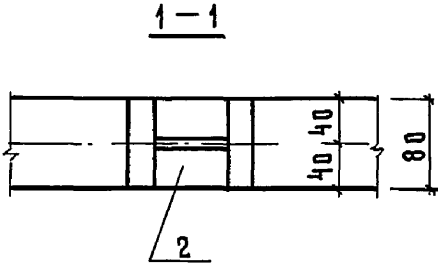

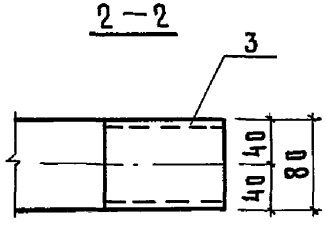

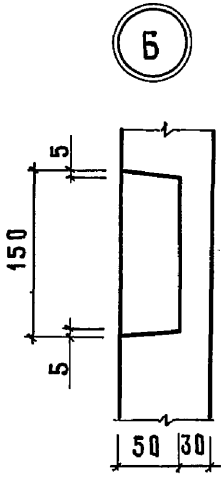

Инв. № подл. | Подпись и дата | Взам. инв. №

Привязан

Инв. N

801-5-32.85 КЖИ2-2.00.00 СБ

Лист 2

Инв. № подл.	Подпись и дата	Взам. инв. №

Альбом II

Формат	Зона	Поз.	Обозначение	Наименование	Количество на исполнение КЖИ2-3.00.00 —	01	Примечание
				Документация			
А4			КЖИ2-3.00.00 СБ	Сборочный чертёж			
А4			КЖИ2-ТУ1	Технические условия			
А4			КЖИ2-РС	Ведомость расхода стали	9,24	9,24	
				Сборочные единицы			
				Каркасы плоские			
А4		1	КЖИ2-0.01.00	КР1	2	2	
А4		2	-01	КР2	1	1	
А4		3	-02	КР3	2	2	
Б4		4	КЖИ2-0.00.01	⌀6AI ГОСТ 5781-82 ℓ=240	24	24	0,05 кг
А4		5	1.400-9 вып.1	Изделие закладное УП2-1	4	4	
А4		6	КЖИ2-0.11.00	Рамка металлическая РМ1	1	1	
А4		7	1.400-6/76 вып.1	Изделие закладное М8-12	2	2	
Б4		8	КЖИ2-0.00.01-01	⌀6AI ГОСТ 5781-82 ℓ=400			0,09 кг
				Материалы			
		9		Бетон марки М300			м³

24-20-20790

Привязан

Инв. №

Нач.отд.	Гомзяков	
Н.контр.	Скворцова	XII 84
Гл.констр.	Теляковский	XII 84
Гл.спец.	Юдин	
Ст.инж.	Малашина	
Ст.инж.	Литвинова	

801-5-32.85 КЖИ2-3.00.00

Плита ПТ 11.8.15

(ПТ 11.8.15-Т; ПТ 11.8.15-Т.Н)

Стадия	Лист	Листов
Р		1

ГИПРОНИСЕЛЬХОЗ

Копировал Косенкова

Формат А4

14

Альбом II

Рис.1

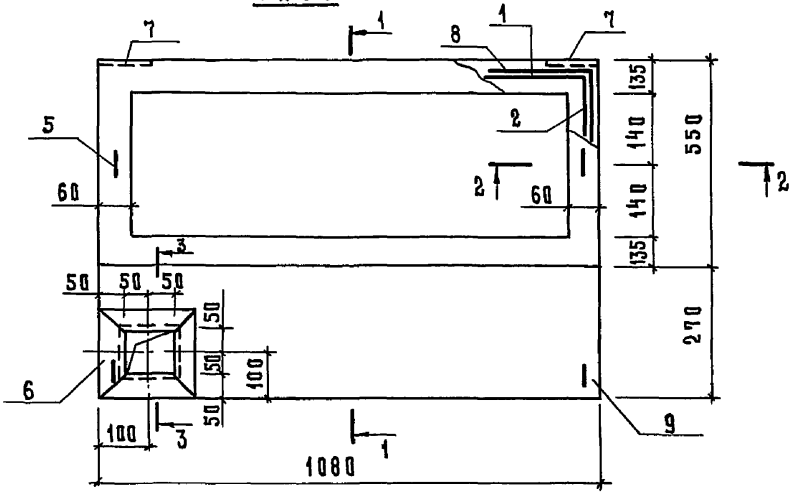

1-1

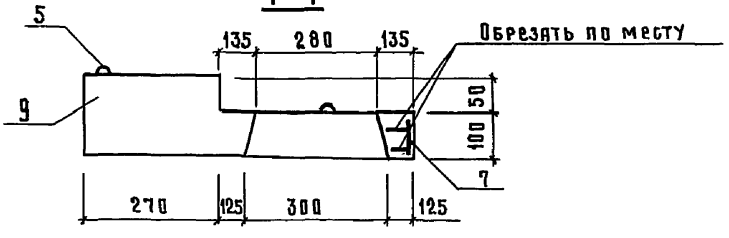

2-2

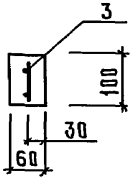

3-3

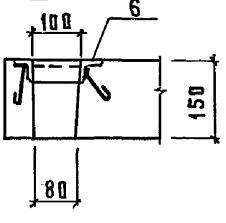

Привязан

Инв. №

Взам. инв. №

Подпись и дата

Инв. № подл.

Нач.отд.	Гамзяков		
Н.контр.	Скворцова		
Гл.констр.	Теляковский		
Гл.спец.	Юдин		
Ст.инж.	Малашина		
Ст.инж.	Литвинова		

801-5-32.85КЖИ2-3.00.00 СБ

Плита ПТ11.8.15
(ПТ11.8.15-Т; ПТ11.8.15-Т.Н)
Сборочный чертеж

Стадия	Масса	Масштаб
Р	см. табл.	1:100
Лист 1	Листов 2	

ГИПРОНИСЕЛЬХОЗ

Рис. 2

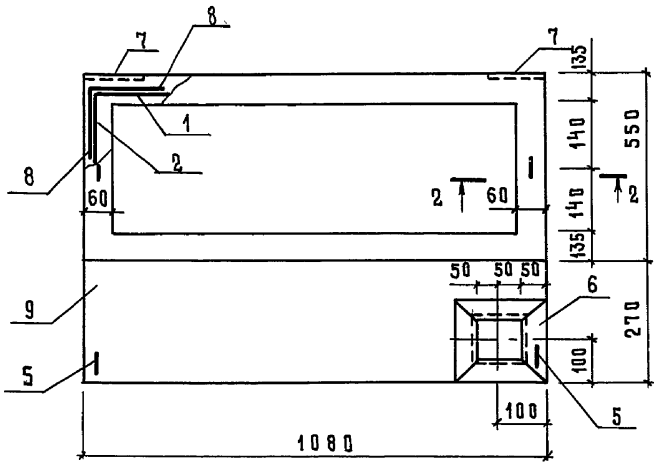

Армирование

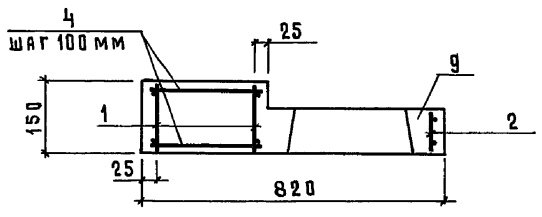

Обозначение	Марка	Рис.	Масса, кг
КЖИ2-3.00.00	ПТ11.8.15-Т	1	190
-01	-ПТ11.8.15-Т.Н	2	190

Привязан:

Инв. №

Взам. инв. №

Подпись и дата

Инв. № подл.

801-5-32.85-КЖИ2-3.00.00 СБ

Лист 2

Инв. № подл.	Подпись и дата	Взам. инв. №

Формат	Зона	Поз.	Обозначение	Наименование	Количество на исполнение КЖИ2-4.00.00 —	01	02	03	04	05	06				Примечание
				Документация											
А4			КЖИ2-4.00.00 СБ	Сборочный чертеж											
А4			КЖИ2-ТУ1	Технические условия											
А4			КЖИ2-РС	Ведомость расхода стали	1,18	1,18	1,18	7,76	1,18	5,34	2,50				
				Сборочные единицы											
БЧ		1	1.400-9 вып.1	Петля УП2-2	2	2	2		2	2	2				
БЧ		2	1.400-9 вып.1	Петля УП2-7				4							
БЧ		3	ГОСТ 24379.1-80	Болт 1.1 М12×500 Вст3 пс1						8					
БЧ		4	ГОСТ 24379.1-80	Болт 1.1 М12×400 Вст3 пс2							3				
				Материалы											
		5		Бетон марки М150	0,64	0,15	0,19	2,94	0,30	0,47	0,22				$м^3$

2.090-02 45

Привязан							
Инв. №							

Нач. отд.	Гомзяков		
Н. контр.	Скворцова		
Гл. констр.	Теляковский		
Гл. спец.	Юдин		
Ст. инж.	Малашина		
Инж.	Горилько		

801-5-32.85 КЖИ2-4.00.00

Фундамент под оборудование ФО (ФО1-Т ... ФО7-Т)

Стадия	Лист	Листов
Р		1

ГИПРОНИИСЕЛЬХОЗ

Копировал Косенкова

Формат А4

Альбом II

Рис. 1

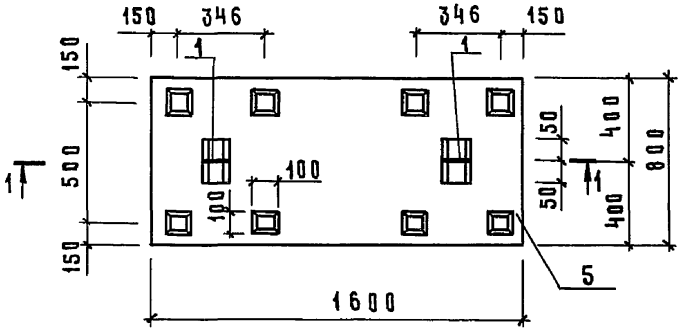

1 – 1

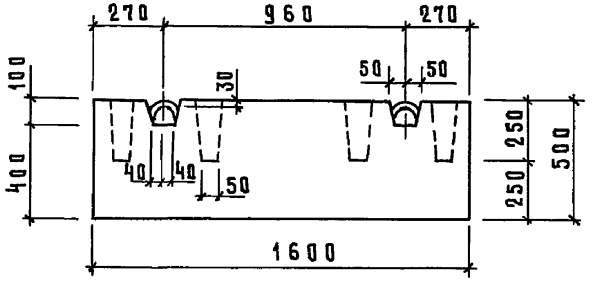

Привязан

Инв. №

Нач.отд.	Томзяков		
Н.контр.	Скворцова		XII 84
Гл.констр	Теляковский		XII 84
Гл.спец.	Юдин		
Ст.инж.	Малашина		
Инж.	Горилько		

Инв. № подл. | Подпись и дата | Взам. инв. №

801-5-32.85КЖИ 2-4.00.00 СБ

Фундамент под оборудование ФО (ФО1-Т ... ФО7-Т)
Сборочный чертеж

Стадия	Масса	Масштаб
Р	см. табл. лист 4	1:20
Лист 1	Листов 4	

ГИПРОНИСЕЛЬХОЗ

Альбом II

Рис. 2

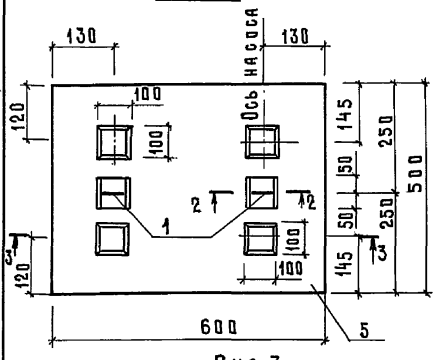

3 - 3

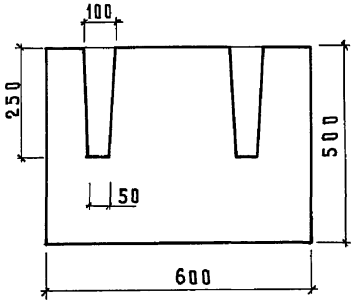

Рис. 3

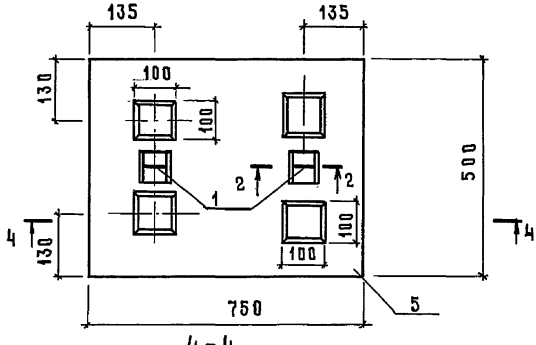

2 - 2

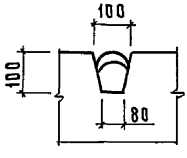

4 - 4

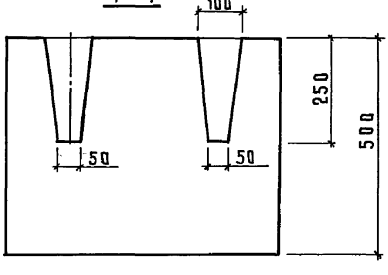

Привязан:

Инв. №

801-5-32.85 КЖИ2-4.00.00 СБ

Лист 2

Взам. инв. № | Подпись и дата | Инв. № подл.

Альбом II

Рис. 4

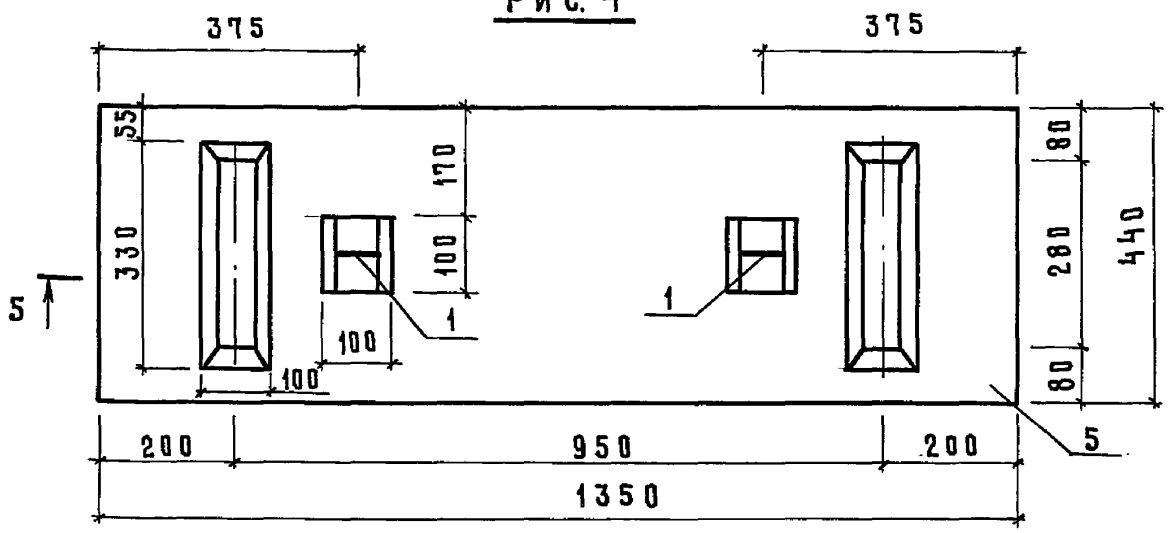

5 - 5

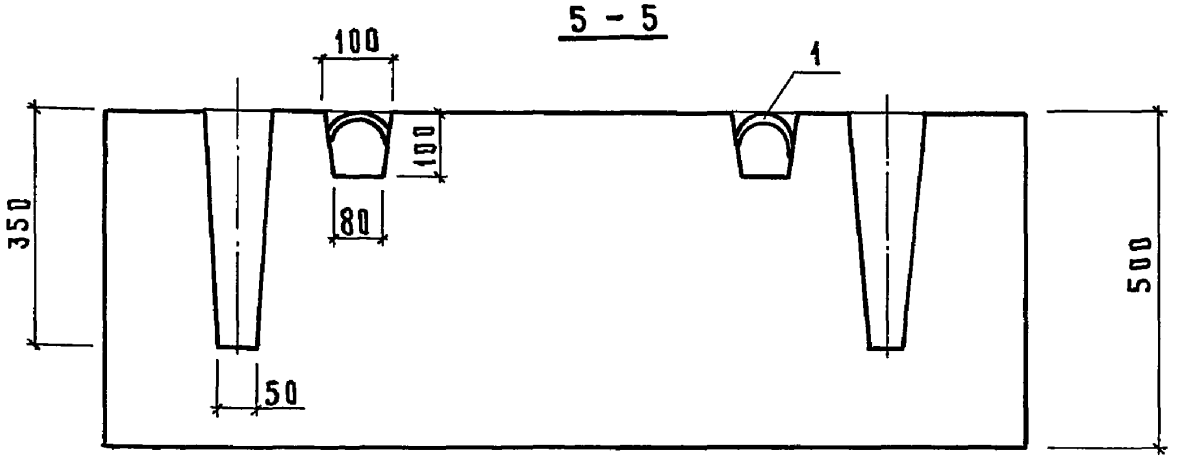

Рис. 5

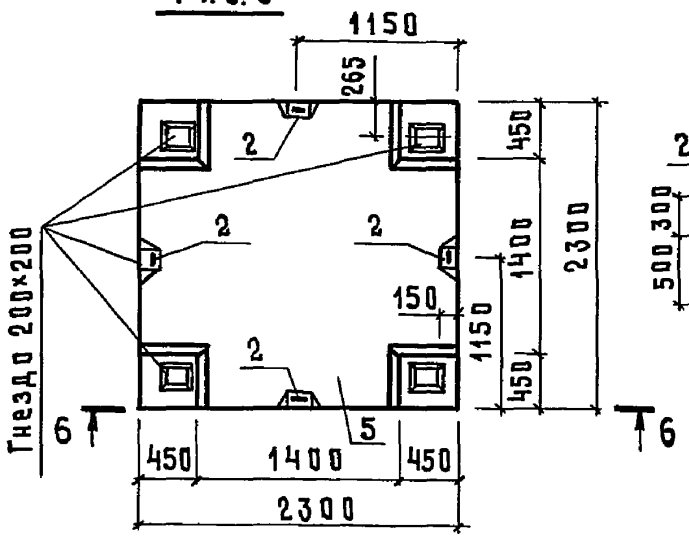

6 - 6

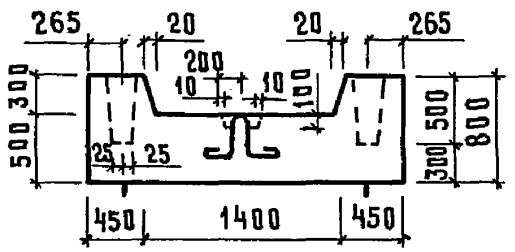

Привязан:

Инв. №

801-5-32.85КЖИ2-4.00.00 СБ

Лист 3

Инв. № подл. | Подпись и дата | Взам. инв. №

20790-02 48 формат А4

Альбом VII

Рис. 6

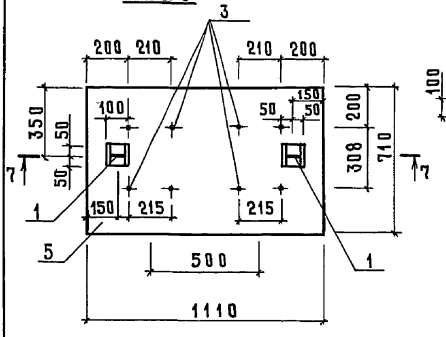

7 - 7

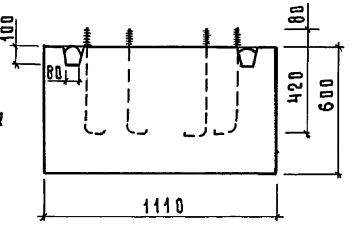

8 - 8

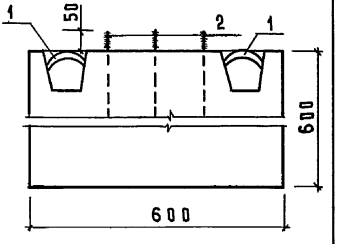

Рис. 7

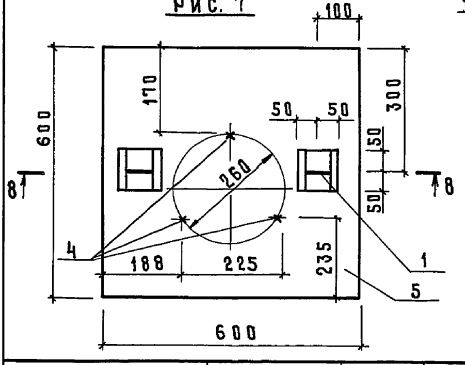

Обозначение	Марка	Рис.	Масса, кг
КЖИ2-4.00.00	ФО1-Т	1	1536
-01	ФО2-Т	2	360
-02	ФО3-Т	3	450
-03	ФО4-Т	4	7050
-04	ФО5-Т	5	716
-05	ФО6-Т	6	1130
-06	ФО7-Т	7	518

Привязан:

Инв. №

Инв. № подл. | Подпись и дата | Взам. инв. №

801-5-32.85КЖИ2-4.00.00СБ

Лист 4

Инв. N подл.	Подпись и дата	Взам. инв. N

Альбом II

Формат	Зона	Поз.	Обозначение	Наименование	Количество на исполнение КЖИ2-5.0.0.00 —	01	02	Примечание
				Документация				
А4			КЖИ2-5.00.00 СБ	Сборочный чертеж				
А4			КЖИ2-ТУ1	Технические условия				
А4			КЖИ2-РС	Ведомость расхода стали	37,64	42,50	48,01	
				Сборочные единицы				
				Сетки арматурные				
				ГОСТ 8478-81				
БЧ		1	КЖИ2-0.00.02	С $\frac{5ВрI-100}{5ВрI-100}$ 1400×4400 $\frac{50}{50}$	1			18,97 кг
БЧ		2	-01	С $\frac{5ВрI-100}{5ВрI-100}$ 1700×1800 $\frac{50}{50}$	2			9,42 кг
БЧ		3	-02	С $\frac{5ВрI-100}{5ВрI-100}$ 1050×2400 $\frac{50}{25}$	1			7,95 кг
БЧ		4	-03	С $\frac{5ВрI-100}{5ВрI-100}$ 1400×2300 $\frac{50}{50}$	1			9,92 кг

20-90-02 ОВ

Привязан

Инв. N

Нач. отд.	Гомзяков		
Н. контр.	Скворцова		XII 84
Гл. констр.	Теляковский		XII 84
Гл. спец.	Юдин		
Ст. инж.	Малашина		
Ст. инж	Литвинова		

801-5-32.85 КЖИ2-5.00.00

Приямок ПЯ (ПЯ1; ПЯ2; ПЯ3)

Стадия	Лист	Листов
Р	1	2

ГИПРОНИСЕЛЬХОЗ

Копировал Косенкова

Формат А4

Инв. № подл.	Подпись и дата	Взам. инв. №

Формат	Зона	Поз.	Обозначение	Наименование	Количество на исполнение КЖИ2-5.00.00 —	01	02								Примечание
БЧ		5	-04	С $\frac{5ВрI-100}{5ВрI-100}$ 800×4500 $\frac{50}{50}$											
						1									11,09 кг
БЧ		6	-05	С $\frac{5ВрI-100}{5ВрI-100}$ 1150×1850											
						2									6,78 кг
БЧ		7	-06	С $\frac{5ВрI-100}{5ВрI-100}$ 1100×2300 $\frac{50}{50}$											
						1	1								7,80 кг
БЧ		8	-07	С $\frac{5ВрI-100}{5ВрI-100}$ 1400×1850 $\frac{25}{50}$											
						1	1								8,09 кг
БЧ		9	-08	С $\frac{5ВрI-100}{5ВрI-100}$ 1200×4500 $\frac{50}{50}$											
							1								11,38 кг
БЧ		10	-09	С $\frac{5ВрI-100}{5ВрI-100}$ 1550×1850											
							2								9,39 кг
БЧ		11	1.400-9 вып.1	Петля УП1-6	2	2	2								
				Материалы											
		12		Бетон марки М150	1,30	0,79	0,92								м³

Привязан			
Инв №			

20790-02 ST

Альбом II

Рис.1

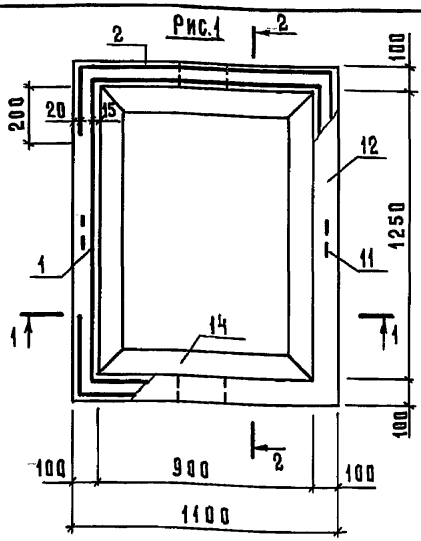

1-1

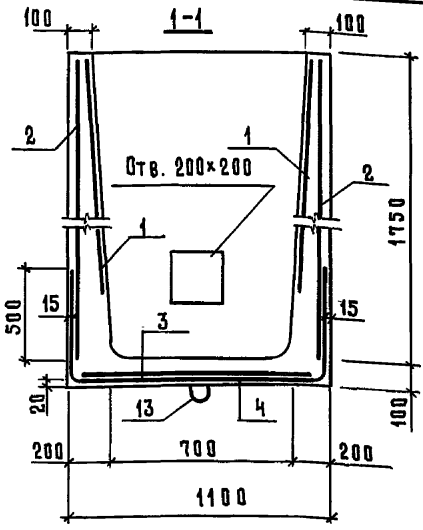

2-2

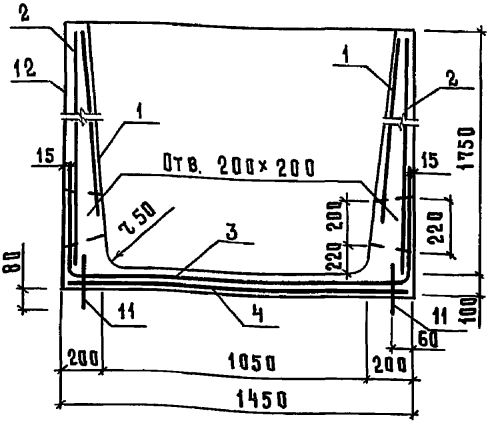

В местах отверстий сетки вырезать.

Привязан

Инв. №

Взам. инв. №			
Подпись и дата			
Инв. № подл.			

801-5-32.85КЖИ2-5.00.00 СБ

Нач.отд.	Гомзяков		
Н.контр.	Скворцова		XII 84
Гл.констр.	Теляковский		
Гл.спец.	Юдин		
Ст.инж.	Малашина		
Ст.инж.	Литвинова		

Приямок ПЯ
(ПЯ1; ПЯ2; ПЯ3)
Сборочный чертеж

Стадия	Масса	Масштаб
Р	см. табл. лист 2	1:20
Лист 1	Листов 2	

ГИПРОНИСЕЛЬХОЗ

Копировал Косенкова 20790-02 52 формат А4

Альбом III

Рис. 2

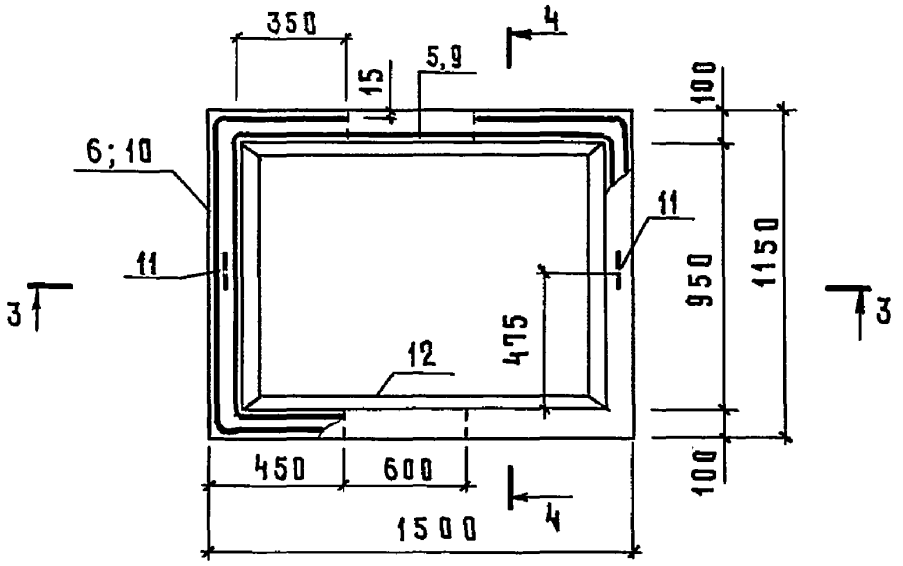

3 – 3

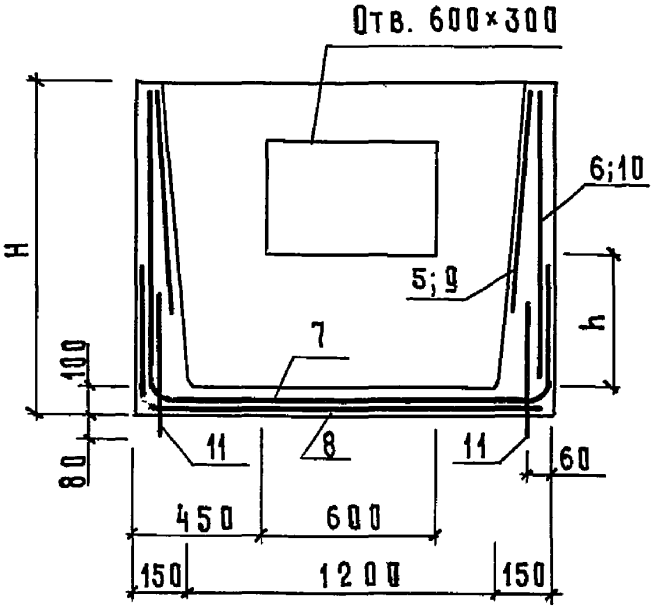

4 – 4

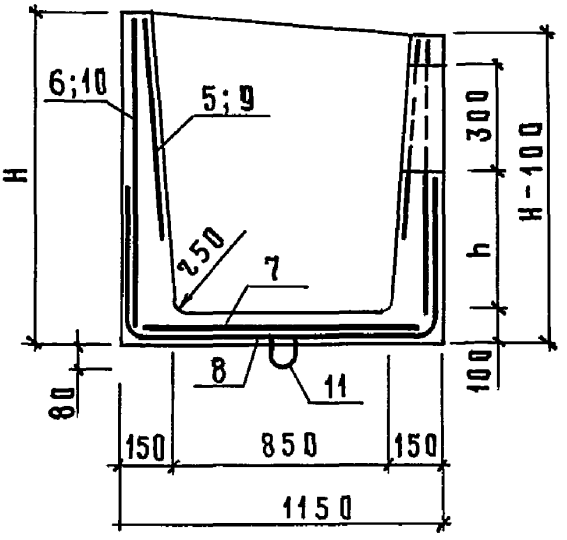

Обозначение	Марка	Рис.	Размеры, мм		Масса кг
			H	h	
КЖИ2-5.00.00	ПЯ1	1			3250
-01	ПЯ2	2	1200	500	1975
-02	ПЯ3	2	1600	900	

Привязан

Инв. №

Взам. инв. № | Подпись и дата | Инв. № подл.

801-5-32.85 КЖИ2-5.00.00 СБ

Лист 2

Инв. № подл.	Подпись и дата	Взам. инв. №

Альбом II

Формат	Зона	Поз.	Обозначение	Наименование	Количество на исполнение КЖИ2-0.01.00 —	01	02	Примечание
				Документация				
А4			КЖИ2-0.01.00 СБ	Сборочный чертёж				
А4			КЖИ2-ТУ2	Технические условия				
				Детали				
Бч		1	КЖИ2-0.00.03	⌀10А III ГОСТ5781-82 ℓ=1050	1	1		0,65 кг
			-01	ℓ= 770			1	0,48 кг
Бч		2	КЖИ2-0.00.01-02	⌀6А I ГОСТ5781-82 ℓ=1050	1	1		0,23 кг
			-03	ℓ= 770			1	0,17 кг
Бч		3	-04	ℓ= 130	11			0,03 кг
			-05	ℓ= 80		11	8	0,02 кг

20790-02 54

Привязан

Инв. №

Нач.отд.	Гомзяков		
Н.контр.	Скворцова		04
Гл.констр.	Теляковский		84
Гл.спец.	Юдин		
Ст.инж.	Малашина		
Инж.	Горилько		

801-5-32.85КЖИ2-0.01.00

Каркас плоский КР (КР1; КР2; КР3)

Стадия	Лист	Листов
Р		1

ГИПРОНИСЕЛЬХОЗ

Копировал Косенкова

Формат А4

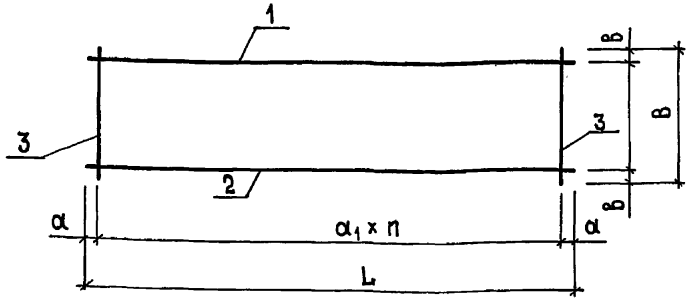

Обозначение	Марка	Размеры мм						Масса кг
		L	а	$а_1$	В	в	п	
КЖИ2-0.01.00	КР1	1050	25	100	130	10	10	1,21
-01	КР2	1050	25	100	80	10	10	1,10
-02	КР3	770	35	100	80	10	7	0,81

Привязан

Инв. №

801-5-32.85 КЖИ2-0.01.00 СБ

Нач. отд.	Гомзяков		
К. контр.	Скворцова		
Гл. констр.	Теляковский		
Гл. спец.	Юдин		
Ст. инж.	Малашина		
Инж.	Горилько		

Каркас плоский КР (КР1; КР2; КР3) Сборочный чертеж

Стадия	Масса	Масштаб
Р	см. табл.	
Лист	Листов 1	

ГИПРОНИСЕЛЬХОЗ

Инв. № подл. | Подпись и дата | Взам. инв. №

Копировал Косенкова 20790-02 55 формат А4

Инв. № подл.	Подпись и дата	Взам. инв. №

Альбом II

Формат	Зона	Поз.	Обозначение	Наименование	Количество на исполнение КЖИ2-0.02.00 —	01	02	03	04					Примечание
				Документация										
А4			КЖИ2-0.02.00 СБ	Сборочный чертёж	⊠	⊠	⊠	⊠	⊠					
А4			КЖИ2-ТУ2	Технические условия	⊠	⊠	⊠	⊠	⊠					
				Детали										
Бч		1	КЖИ2-0.00.04	ф5 Вр I ГОСТ 6727-80 ℓ=2960	17									0,46 кг
			-01	ℓ=1460		17								0,22 кг
			-02	ℓ= 960			17							0,15 кг
			-03	ℓ= 460				17	15					0,07 кг
Бч		2	-04	ℓ=3250	11	6	5	5						0,50 кг
			-05	ℓ=2750					5					0,42 кг
Бч		3	КЖИ2-0.00.05	ф 8 AIII ГОСТ 5781-82 ℓ=3250	4	4	4	2						1,28 кг
			-01	ℓ=2750					2					1,09 кг

20730-02 56

Привязан

Инв. №

Нач. отд.	Гомзяков		
Н. контр.	Скворцова		XII 84
Гл. констр.	Теляковский		XII 84
Гл. спец.	Юдин		
Ст. инж.	Малашина		
Инж	Горилько		

801-5-32.85 КЖИ2-0.02.00

Сетка арматурная С (С1...С5)

Стадия	Лист	Листов
Р		1

ГИПРОНИСЕЛЬХОЗ

Формат А4

Альбом II

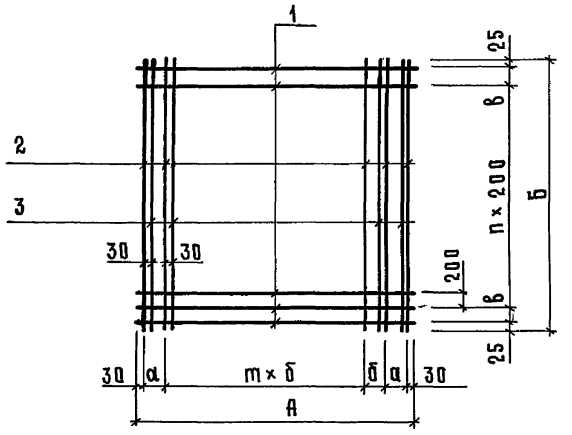

Обозначение	Марка	Размеры, мм							Масса, кг
		А	Б	а	б	m	в	n	
КЖИ2-0.02.00	С1	2960	3250	250	300	8	200	14	18,44
-01	С2	1460	3250	250	300	3	200	14	11,86
-02	С3	960	3250	150	300	2	200	14	9,67
-03	С4	460	3250	100	100	2	200	14	5,75
-04	С5	460	2750	100	100	2	150	12	4,84

Привязан

Инв. №

Взам. инв. №

Подпись и дата

Инв. № подл.

Нач.отд	Гомзяков		
Н.контр.	Скворцова		07.84
Гл.констр.	Теляковский		10.84
Гл.спец	Юдин		
Ст.инж.	Малашина		
Инж.	Горилько		

801-5-32.85КЖИ2-0.02.00 СБ

Сетка арматурная С (С1... С5) Сборочный чертеж

Стадия	Масса	Масштаб
Р	см. табл.	1:50
Лист	Листов 1	

ГИПРОНИСЕЛЬХОЗ

Копировал Косенкова 20790-02 57 формат А4

Инв.№ подл.	Подпись и дата	Взам. инв.№

Альбом II

Марка элемента	Изделия арматурные									Изделия закладные								
	Арматура класса								Всего	Арматура класса								
	AI			AIII			BrI			AI						AIII		
	ГОСТ 5781-82						ГОСТ 6727-80			ГОСТ 5781-82								
	ф6		Итого	ф8	ф10	Итого	ф5		Итого	ф6	ф8	ф10	ф12	ф14		Итого	ф8	Итого
ПС30.33-Т				10,24		10,24	26,64		26,64	36,88					2,78		2,78	0,4	0,4
ПС15.33-Т				10,24		10,24	13,48		13,48	23,72					2,78		2,78	0,4	0,4
ПС5.33-Т				5,12		5,12	6,38		6,38	11,50					1,39		1,39	0,4	0,4
ПГ30.33-Т				5,12		5,12	13,32		13,32	18,44					2,78		2,78	0,4	0,4
ПГ15.33-Т				5,12		5,12	6,74		6,74	11,86					2,78		2,78	0,4	0,4
ПГ10.33-Т				5,12		5,12	4,55		4,55	9,67					2,78		2,78	0,4	0,4
ПГ5.33-Т				2,56		2,56	3,19		3,19	5,75					1,39		1,39	0,4	0,4
ПГ5.28-Т				2,18		2,18	2,66		2,66	4,84					1,39		1,39	0,4	0,4
ПТ11.8.15-Т	2,5		2,5		1,3	1,3				3,80	0,2	1,24					1,44	0,6	0,6
ПТ11.8.15-Н	2,5		2,5		1,3	1,3				3,80	0,2	1,24					1,44	0,6	0,6

8 20-02 2780

Привязан				Нач.отд.	Гомзяков		
				Н.контр.	Скворцова		XII 84
				Гл.констр.	Теляковский		
				Гл.спец.	Юдин		
				Ст.инж.	Малышина		
Инв.№				Ст.инж.	Литвинова		

801-5-32.85КЖИ2-РС

Ведомость расхода стали на 1 элемент

Стадия	Лист	Листов
Р	1	4

ГИПРОНИСЕЛЬХОЗ

Формат А4

Марка элемента	Изделия закладные. Прокат марки Вст3кп2 ГОСТ 103-76 -50×6	-220×6	Итого	ГОСТ 8509-72 L50×5	L63×6	Итого	ГОСТ 8240-72 С8		Итого	Всего	Общий расход кг
ПС30.33-Т							1,4		1,4	4,58	41,46
ПС15.33-Т							1,4		1,4	4,58	28,30
ПС5.33-Т							1,4		1,4	3,19	14,69
ПГ30.33-Т							1,4		1,4	4,58	23,02
ПГ15.33-Т							1,4		1,4	4,58	16,44
ПГ10.33-Т							1,4		1,4	4,58	14,25
ПГ5.33-Т							1,4		1,4	3,19	8,94
ПГ5.28-Т							1,4		1,4	3,19	5,85
ПТ11.7.15-Т	0,4		0,4	3,0		3,0				5,26	9,24
ПТ11.7.15-ТН	0,4		0,4	3,0		3,0				5,26	9,24

Инв. № подл.	Подпись и дата	Взам. инв. №

Альбом II

Марка элемента	Изделия арматурные										Изделия закладные								
	Арматура класса									Всего	Арматура класса								
	AI			AIII			BpI				AI							AIII	
	ГОСТ 5781-82						ГОСТ 6727-80				ГОСТ 5781-82								
	ø6		Итого	ø8	ø10	Итого	ø5		Итого				ø10	ø12		ø16	Итого		
ПЯ 1							55,68		55,68	55,68				1,96			1,96		
ПЯ 2							40,54		40,54	40,54				1,96			1,96		
ПЯ 3							46,05		46,05	46,05				1,96			1,96		
ф01-Т													1,18				1,18		
ф02-Т													1,18				1,18		
ф03-Т													1,18				1,18		
ф04-Т																7,76	7,76		
ф05-Т													1,18				1,18		
ф06-Т													1,18				1,18		
ф07-Т													1,18				1,18		

20790-02 60

Привязан			
Инв. №			

801-5-32.85 КЖИ 2 - РС

Лист 3

Формат А4

59

Инв.№ подл.	Подпись и дата	Взам. инв.№

Марка элемента	Изделия закладные												Общий расход
	Прокат марки									Метизы			Всего
	Вст3кп2									Вст3пс1	Вст3пс2		
	ГОСТ 103-76			ГОСТ 8509-72			ГОСТ 8240-72			ГОСТ 24379.1-80			
	-50×6		Итого	L50×5		Итого	[8		Итого	Болт1.1М12×500	Болт1.1М12×400	Итого	
ПЯ1													1,96	57,64
ПЯ2													1,96	42,50
ПЯ3													1,96	48,01
ф01-Т													1,18	1,18
ф02-Т													1,18	1,18
ф03-Т													1,18	1,18
ф04-Т													7,76	7,76
ф05-Т													1,18	1,18
ф06-Т										4,16		4,16	5,34	5,34
ф07-Т											1,32	1,32	2,50	2,50

19 20-06702

Привязан			
Инв.№			

801-5-32.85КЖИ2-РС

Лист 4

Копировал Косенкова

Формат А4

09

Инв. № подл.	Подпись и дата	Взам. инв. №

Альбом II

Формат	Зона	Поз.	Обозначение	Наименование	Количество на исполнение КЖИ2-6.00.00										Примечание
					—	01	02	03	04	05					
				Документация											
А4			КЖИ2-6.00.00 СБ	Сборочный чертёж	X	X	X	X	X	X					
А4			КЖИ2-ТУ1	Технические условия	X	X	X	X	X	X					
				Сборочные единицы											
А4		1	1.865.1 – 4/80 вып.1	Плита 1ПГ-4АIVТ-П	1										
А4		2	1.865.1 – 4/80 вып.1	Плита 1ПВ7-4АIVТ-П		1									
А4		3	1.865.1 – 4/80 вып.1	Плита 1ПВ4-4АIVТ-П			1								
А4		4	1.865.1 – 4/80 вып.3	Плита 2ПГ-2АIVТ-П				1		1					
А4		5	1.865.1 – 4/80 вып.3	Плита 2ПВ4-3АIVТ-П					1						
		6	1.865.1 – 4/80 вып.4	Изделие закладное М6	2	1	1	1	1	13					

20790-02 62

Привязан			
Инв. №			

Нач.отд	Гомзяков	[signature]	
Н.контр.	Скворцова	[signature]	XII 84
Гл.констр.	Теляковский	[signature]	XII 84
Гл.спец.	Юдин	[signature]	
Ст.инж.	Малашина	[signature]	
Ст.инж.	Литвинова	[signature]	

801-5-32.85 КЖИ2-6.00.00

Плита покрытия ПГ (1ПГ-4АIVТ-Пα; 1ПВ7-4АIVТ-Пα; 1ПВ4-4АIVТ-Пα; 2ПГ-2АIVТ-Пα; 2ПВ4-3АIVТ-Пα; 2ПГ-2АIVТ-Пб)

Стадия	Лист	Листов
Р		1

ГИПРОНИСЕЛЬХОЗ

Формат А4

Альбом II

Рис. 1

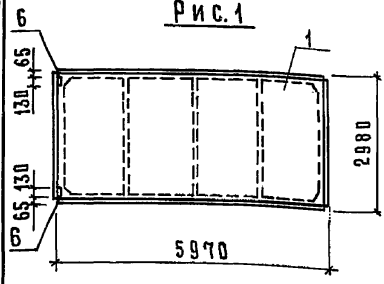

Рис. 2

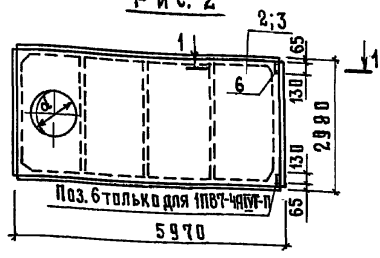

Рис. 3

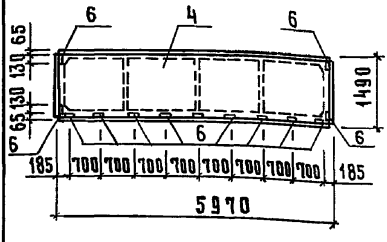

Рис. 4

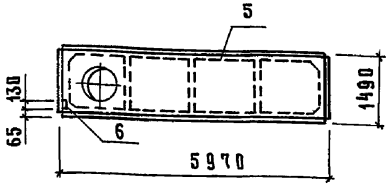

1-1

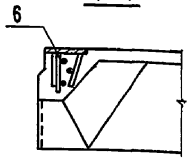

Рис. 5

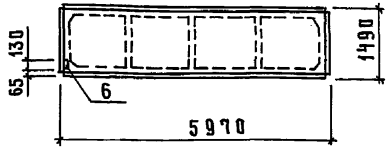

Привязан

Инв. №

Взам. инв. №

Подпись и дата

Инв. № подл.

Нач. отд.	Гомзяков		
Н. контр.	Скворцова		
Гл. констр	Теляковский		
Гл. спец.	Юдин		
Ст. инж.	Литвинова		
Инж.	Горилько		

801-5-32.85КЖИ2-6.00.00 СБ

Плита покрытия ПГ (1ПГ-4АIVТ-Па; 1ПВ7-4АIVТ-Па; 1ПВ4-4АIVТ-Па; 2ПГ-2АIVТ-Па; 2ПВ4-3АIVТ-Па; 2ПГ-2АIVТ-Пб) Сборочный чертеж

Стадия	Масса	Масштаб
Р	см. табл. лист 2	1:100
Лист 1	Листов 2	

ГИПРОНИСЕЛЬХОЗ

Альбом III

Ведомость расхода стали на дополнительные закладные изделия

Марка элемента	Изделия закладные										Всего кг	Примечание
	Арматура класса AIII ГОСТ 5781-82			Прокат марки Вст3кп2 ГОСТ 103-76								
	⌀10		Итого	-8×110		Итого						
1ПГ-4АIVТ-Па	0,10		0,10	1,80		1,80					1,90	
1ПВ7-4АIVТ-Па	0,05		0,05	0,90		0,90					0,95	
1ПВ4-4АIVТ-Па	0,05		0,05	0,90		0,90					0,95	
2ПГ-2АIVТ-Па	0,05		0,05	0,90		0,90					0,95	
2ПВ4-3АIVТ-Па	0,05		0,05	0,90		0,90					0,95	
2ПГ-2АIVТ-Пб	0,65		0,65	11,7		11,7					12,35	

Обозначение	Марка	Рис.	Масса, кг
КЖИ2-6.00.00	1ПГ-4АIVТ-Па	1	2250
-01	1ПВ7-4АIVТ-Па	2	2850
-02	1ПВ4-4АIVТ-Па	2	2900
-03	2ПГ-2АIVТ-Па	5	1230
-04	2ПВ4-3АIVТ-Па	4	1530
-05	2ПГ-2АIVТ-Пб	3	1230

Взам. инв. №

Подпись и дата

Инв. № подл.

Привязан

Инв. №

801-5-32.85 КЖИ2-6.00.00 СБ

Лист 2

Копировал Косенкова 20790-02 64 формат А4

Инв. № подл.	Подпись и дата	Взам. инв. №

Альбом II

Формат	Зона	Поз.	Обозначение	Наименование	Количество на исполнение КЖИ2-7.00.00 —	01	02	Примечание
				Документация				
А4			КЖИ2-7.00.00СБ	Сборочный чертеж				
А4			КЖИ2-ТУ1	Технические условия				
				Сборочные единицы				
А4		1	3.006.1-2/82 вып. 1-1	Лоток Л23д-3-Т	1	1	1	
А3		2	3.006.1-2/82 вып. 1-3	Изделие закладное М7	2	2	2	

20690-02 65

Привязан

Инв. №

Нач. отд	Гомзяков		
Н. контр.	Скворцова		20.84
Гл. констр.	Теляковский		20.84
Гл. спец.	Юдин		
Ст. инж	Малашина		
Инж.	Горилько		

801-5-32.85 КЖИ 2-7.00.00

Лоток Л23д-3-Т

(Л23д-3-Т-а; Л23д-3-Т-б; Л23д-3-Т-в)

Стадия	Лист	Листов
Р		1

ГИПРОНИСЕЛЬХОЗ

Формат А4

Альбом II

Рис.1

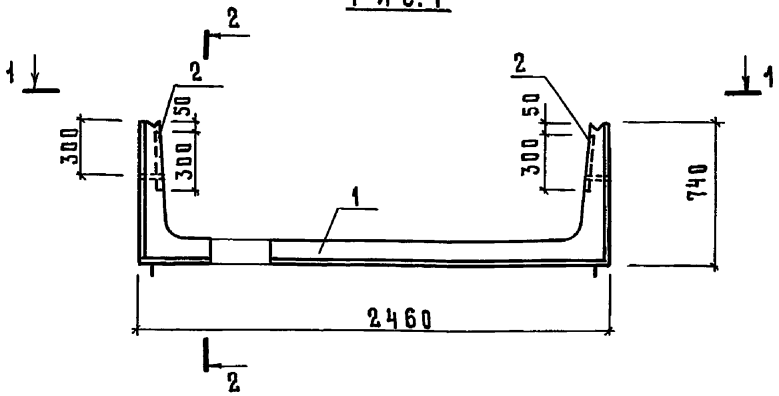

1-1

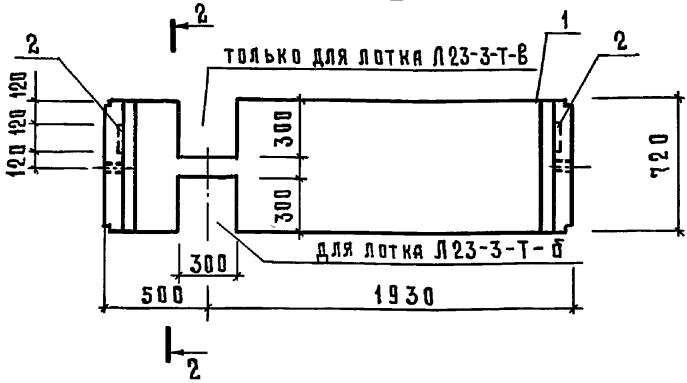

Пазы в торцах лотков условно не показаны.

Привязан

Инв. №

Взам. инв. №

Подпись и дата

Инв. № подл.

Нач. отд.	Гомзяков		
Н. контр.	Скворцова		07.84
Гл. констр.	Теляковский		
Гл. спец.	Юдин		
Ст. инж.	Малашина		
Инж.	Горилько		

801-5-32.85КЖИ2-7.00.00 СБ

Лоток Л23д-3-Т

(Л23д-3-Т-а; Л23д-3-Т-б; Л23д-3-Т-в)

Сборочный чертёж

Стадия	Масса	Масштаб
Р	см. табл. лист 2	
Лист 1	Листов 2	

ГИПРОНИСЕЛЬХОЗ

2 - 2

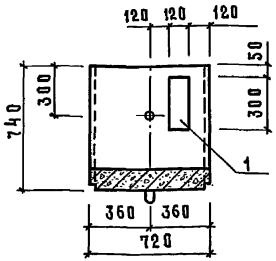

Обозначение	Марка	Рис.	Масса, кг
КЖИ2-7.00.00	Л23д-3-Т-а	1	900
-01	Л23д-3-Т-б	1	900
-02	Л23д-3-Т-в	1	900

Ведомость расхода стали на дополнительные закладные изделия

Марка элемента	Изделия закладные						Всего кг
	Арматура класса AIII ГОСТ 5781-82			Прокат марки Вст3кп2 ГОСТ 103-76			
	ф 8		Итого	-120×6	-40×6	Итого	
Л23д-3-Т-а	0,4		0,4	3,4	1,0	4,4	4,8
Л23д-3-Т-б	0,4		0,4	3,4	1,0	4,4	4,8
Л23д-3-Т-в	0,4		0,4	3,4	1,0	4,4	4,8

Привязан

Инв. № подл. | Подпись и дата | Взам. инв. №

Инв. №

Копировал Коденкова 20790-02 67 формат А4

Альбом II

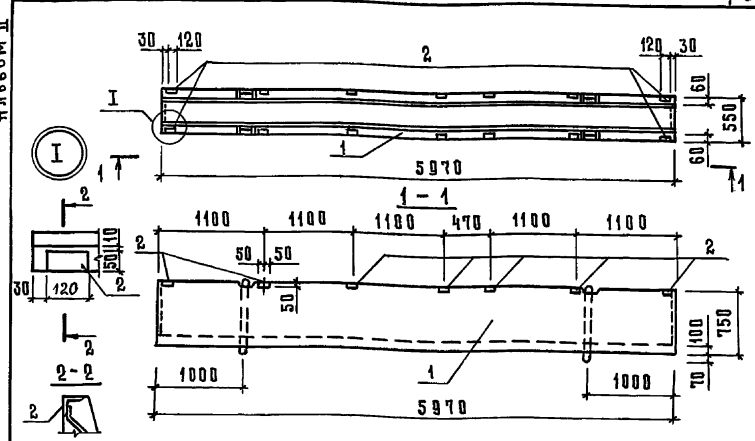

Формат	Зона	Поз.	Обозначение	Наименование	Кол.	Примечание
				Сборочные единицы		
А4		1	3.818.9-2 вып.0	Лоток 2ЛК597.55.75	1	
А4		2	1.400-15 вып.1	Изделие закладное МН541	14	

Ведомость расхода стали на дополнительные закладные изделия

Марка элемента	Изделия закладные						Всего кг
	Арматура класса			Прокат марки			
	A III			Вст3кп2			
	ГОСТ 5781-82			ГОСТ 8509-72			
	⌀8		Итого	L50×5		Итого	
2ЛК597.55.75а	2,80		2,80	5,32		5,32	8,12

Привязан

Инв. №

Взам. инв. №

Подпись и дата

Инв. № подл.

Нач. отд.	Гомзяков		
Н. контр	Скворцова		
Гл. конструктор	Теляковский		
Гл. спец.	Юдин		
Ст. инж.	Малашина		
Ст. инж.	Литвинова		

801-5-32.85 КЖИ2-8.00.00

Лоток 2ЛК597.55.75а

Стадия	Масса	Масштаб
Р	2000	
Лист	Листов 1	

ГИПРОНИСЕЛЬХОЗ

Альбом II

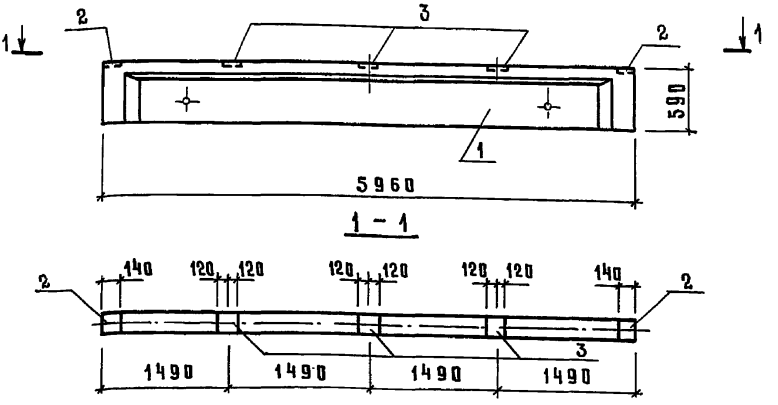

Формат	Зона	Поз.	Обозначение	Наименование	Кол.	Примечание
				Сборочные единицы		
А3		1	1.462.1-10/80 вып.1	Балка 1БСТ6-2АIVТ-П	1	
А3		2	1.462.1-10/80.2-100	Изделие закладное М5	2	
А3		3	1.462.1-10/80.2-110	Изделие закладное М6	3	

Ведомость расхода стали на дополнительные закладные изделия

Марка элемента	Изделия закладные						Всего кг
	Арматура класса AIII ГОСТ 5781-82			Прокат марки Вст3 кп2 ГОСТ 103-76			
	ø 8		Итого	-6×140	-6×190	Итого	
1БСТ6-2АIVТ-П	0,96		0,96	2,56	3,72	6,28	7,24

Привязан

Инв. №

Нач. отд.	Гамзяков		
Н. контр.	Скворцова		07.84
Гл. констр.	Теляковский		07.84
Гл. спец.	Юдин		
Ст. инж.	Малашина		
Ст. инж.	Литвинова		

801-5-32.85КЖИ2-9.00.00

Балка 1БСТ6-2АIVТ-П.1

Стадия	Масса	Масштаб
Р	1150	1:50
Лист	Листов 1	

ГИПРОНИСЕЛЬХОЗ

Инв. № подл. | Подпись и дата | Взам. инв. №

Альбом II

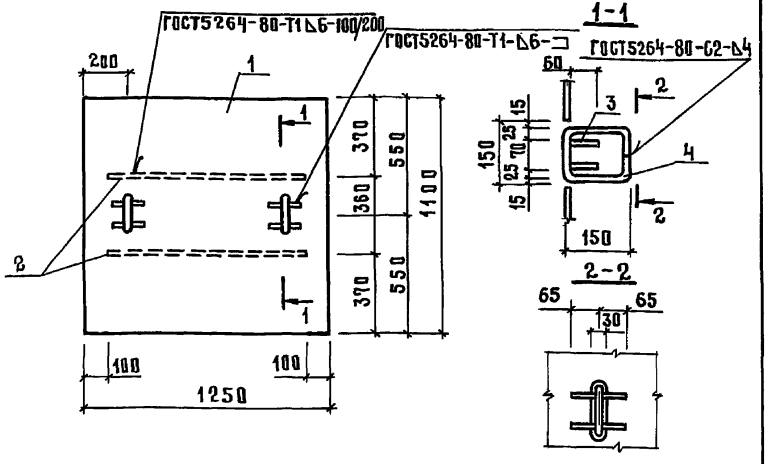

Формат	Зона	Поз.	Обозначение	Наименование	Кол	Примечание
				Детали		
БЧ		1	КЖИ2-0.00.06	Лист ромб. О-ПН-5×1100×1250		
				Б. ст3 кп 2 ГОСТ 8565-77	1	58,00 кг
БЧ		2	КЖИ2-0.00.07	Полоса Б-8×60 ГОСТ 103-76		
				Вст3кп2 ГОСТ 535-79		
				ℓ=930	2	3,51 кг
БЧ		3	-01	ℓ=130	4	0,49 кг
БЧ		4	КЖИ2-0.00.08	⌀16-AI ГОСТ 5781-82 ℓ=470	2	0,85 кг

Взам. инв. №

Подпись и дата

Инв. № подл.

Привязан

Инв. №

801-5-32.85 КЖИ2-0.03.00

Нач. отд.	Гомзяков		
Н. контр.	Скварцова		10.84
Гл. констр.	Теляковский		10.84
Гл. спец.	Юдин		
Ст. инж.	Малашина		
Инж.	Горилько		

Крышка металлическая КМ1

Стадия	Масса	Масштаб
Р	68,68	1:20
Лист	Листов 1	

ГИПРОНИСЕЛЬХОЗ

Копировал Косенкова 20790-02 70 Формат А4

Альбом III

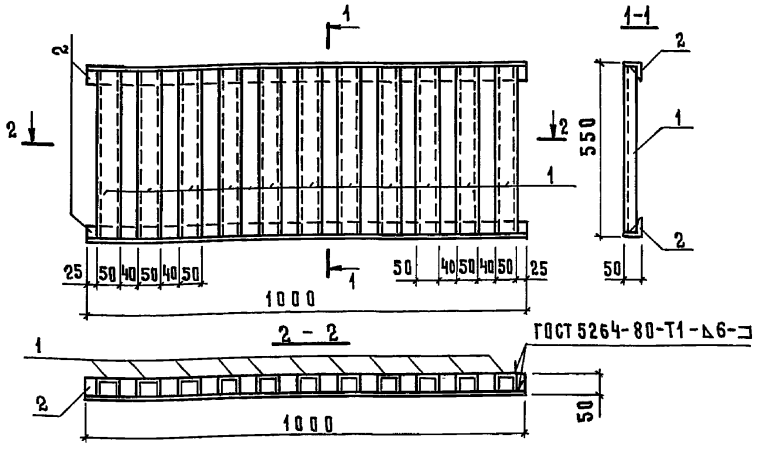

Формат	Зона	Поз.	Обозначение	Наименование	Кол.	Примечание
				Детали		
БЧ		1	КЖИ2-0.00.09	Швеллер 5 ГОСТ 8240-72 Вст3кп2 ГОСТ 535-79		
				ℓ=540	11	2,61 кг
БЧ		2	КЖИ2-0.00.10	Уголок Б-36×36×4 ГОСТ 8509-72 Вст3кп2 ГОСТ 535-79		
				ℓ=1000	2	2,16 кг

Привязан

Инв. №

Взам. инв. №

Подпись и дата

Инв. № подл.

Нач. отд	Гомзяков		
Н. контр.	Скворцова		XII 84
Гл. констр	Теляковский		XII 84
Гл. спец.	Юдин		
Ст. инж.	Малашина		
Ст. инж.	Литвинова		

801-5-32.85 КЖИ2-0.04.00

Решётка металлическая МР1

Стадия	Масса	Масштаб
Р	33,0	1:10
Лист	Листов 1	

ГИПРОНИСЕЛЬХОЗ

Копировал Косенкова 20790-02 7/Формат А4

Альбом II

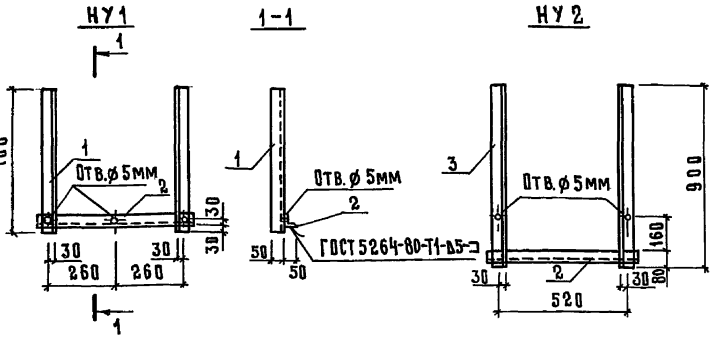

Формат	Зона	Поз.	Обозначение	Наименование	Кол.	Примечание
				НУ1		
				Детали		
БЧ		1	КЖИ2-0.00.11	Уголок Б-50×50×5 ГОСТ 8509-72 / Вст3кп2 ГОСТ 535-79 ℓ=700	2	2,64 кг
БЧ		2	-01	ℓ=680	1	2,26 кг
				НУ2		
				Детали		
БЧ		1	-02	Уголок Б-50×50×5 ГОСТ 8509-72 / Вст3кп2 ГОСТ 535-79 ℓ=900	2	3,39 кг
БЧ		2	-01	ℓ=600	1	2,26 кг

Привязан

Инв. N

Взам. инв. N

Подпись и дата

Инв. N подл.

Нач. отд.	Гомзяков		
Н. контр.	Скворцова		
Гл. констр.	Теляковский		
Гл. спец.	Юдин		
Ст. инж.	Малышина		
Ст. инж.	Литвинова		

801-5-32.85 КЖИ2-0.05.00

Натяжное устройство НУ (НУ1; НУ2)

Стадия	Масса	Масштаб
Р	7,54 / 9,04	1:20
Лист	Листов 1	

ГИПРОНИСЕЛЬХОЗ

Инв. № подл.	Подпись и дата	Взам. инв. №

Формат	Зона	Поз.	Обозначение	Наименование	Количество на исполнение КЖИ2-0.06.00 —	Количество на исполнение КЖИ2-0.06.00 01	Примечание
				Документация			
А4			КЖИ2-0.06.00 СБ	Сборочный чертёж	Х	Х	
А4			КЖИ2-ТУ2	Технические условия	Х	Х	
				Сборочные единицы			
Б4		1	КЖИ2-0.00.11-03	Уголок Б-50×5×5 ГОСТ 8509-72 / Вст3кп2 ГОСТ 535-79			
				ℓ=550	2		2,07 кг
Б4		2	-04	ℓ=590	4		2,22 кг
Б4		3	-05	ℓ=400	4		1,51 кг
Б4		4	-06	ℓ=990	4		3,73 кг
Б4		5	КЖИ2-0.00.12	Уголок Б-75×75×7 ГОСТ 8509-72 / Вст3кп2 ГОСТ 535-79			
				ℓ=1305		2	10,39 кг
Б4		6	-01	ℓ=1880		1	14,96 кг

20480-02 713

Нач.отд	Гомзяков		
К.контр.	Скворцова		84
Гл.констр.	Теляковский		84
Гл.спец.	Юдин		
Ст.инж.	Малашина		
Ст.инж.	Литвинова		

Привязан

Инв. №

801-5-32.85 КЖИ2-0.06.00 СБ

Опорная рама ОР (ОР3; ОР4)

Стадия	Лист	Листов
Р		1

ГИПРОНИСЕЛЬХОЗ

Формат А4

Альбом II

Рис.1

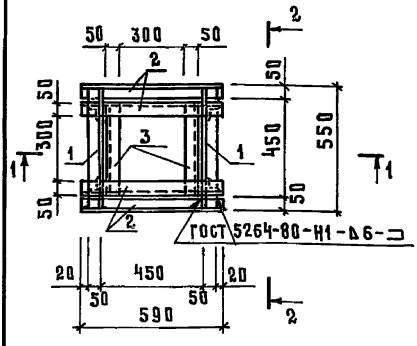

2 - 2

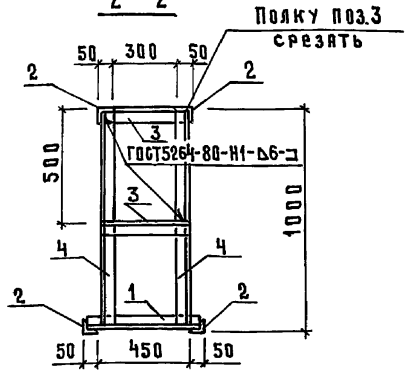

1 - 1

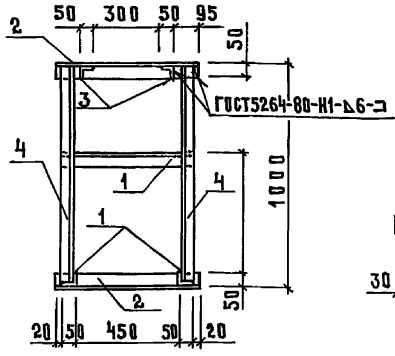

Рис. 2

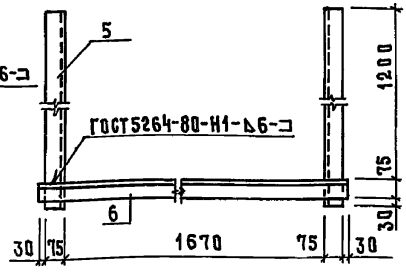

Обозначение	Рис.	Масса, кг	Примечание
КЖИ2-0.10.00	1	32,98	
-01	2	35,74	

Привязан

Инв. №

Взам. инв. №

Подпись и дата

Инв. № подл.

Нач.отд.	Гомзяков		
Н.контр.	Скворцова		
Гл.констр.	Теляковский		
Гл.спец.	Юдин		
Ст.инж.	Малашина		
Ст.инж.	Литвинова		

801-5-32.85КЖИ2-0.06.00 СБ

Опорная рама ОР. (ОР3; ОР4) Сборочный чертёж

Стадия	Масса	Масштаб
Р	см. табл.	1:20
Лист	Листов 1	

ГИПРОНИИСЕЛЬХОЗ

Копировал Косенкова 20790-02 74 формат А4

Инв. N подл	Подпись и дата	Взам. инв. N

Альбом II

Формат	Зона	Поз	Обозначение	Наименование	Количество на исполнение КЖИ2-0.07.00										Примечание
					—	01	02								
				Документация											
А4			КЖИ2-0.07.00 СБ	Сборочный чертеж	X	X	X								
А4			КЖИ2-ТУ2	Технические условия	X	X	X								
				Детали											
Б4		1	КЖИ2-0.00.13	Полоса $\frac{Б-6\times185\ ГОСТ103-76}{В\ ст3кп2\ ГОСТ535-79}$											
				ℓ=502	2	2									4,49 кг
			-01	ℓ=517			2								4,62 кг
Б4		2	-02	ℓ=305	2										2,73 кг
			-03	ℓ=440		2									3,84 кг
			-04	ℓ=1250			2								11,19 кг

20790-02 75

Нач. отд	Гомзяков		
Н. контр.	Скворцова		XII 84
Гл. констр.	Теляковский		XII 84
Гл. спец.	Юдин		
Ст. инж.	Малашина		
Инж.	Горилько		

Привязан

Инв. N

801-5-32.85 КЖИ2-0.07.00

Изделия металлические МИ (МИ1 ... МИ3)

Стадия	Лист	Листов
Р	1	2

ГИПРОНИСЕЛЬХОЗ

Копировал Косенкова

Формат А4

Формат	Зона	Поз.	Обозначение	Наименование	Количество на исполнение КЖИ2-0.07.00 —	01	02								Примечание
БЧ		3	КЖИ2-0.00.14	Уголок Б-63×63×6 ГОСТ 8509-72 / Вст3кп2 ГОСТ 535-79											
				ℓ=628	2	2									3,59 кг
			-01	ℓ=643			2								3,68 кг
БЧ		4	-02	ℓ=317	2										1,81 кг
			КЖИ2-0.00.14-03	Уголок Б-63×63×6 ГОСТ 8509-72 / Вст3кп2 ГОСТ 535-79											
				ℓ=452		2									2,60 кг
			-04	ℓ=1262			2								7,22 кг
БЧ		5	КЖИ2-0.00.03-02	ф10 AI ГОСТ 5781-82 ℓ=320	6	6	12								0,20 кг

97 20-067.02

Привязан

Инв. №

Альбом II

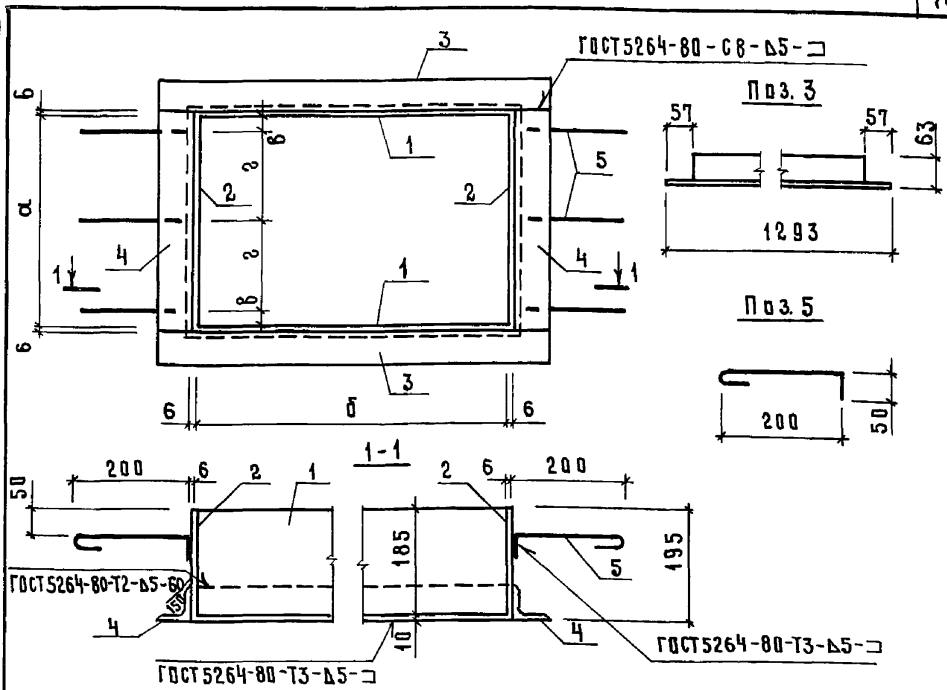

Обозначение	Марка	Размеры				Масса кг	Примечание
		а	б	в	г		
КЖИ2-0.07.00	МИ1	305	490	125	27,5	26,44	
-01	МИ2	440	490	170	25	30,24	
-02	МИ3	1250	505	225	65	55,82	

Привязан

Инв. №

Взам. инв. №

Подпись и дата

Инв. № подл.

801-5-32.85КЖИ2-0.07.00 СБ

Нач. отд.	Гомзяков	
Н. контр.	Скворцова	
Гл. констр.	Теляковский	
Гл. спец.	Юдин	
Ст. инж.	Малашина	
Инж.	Горилько	

Изделия металлические МИ (МИ-1 ... МИ-3) Сборочный чертёж

Стадия	Масса	Масштаб
Р	см. табл.	1:50
Лист	Листов 1	

ГИПРОНИСЕЛЬХОЗ

Копировал Косенкова 20790-02 77 формат А4

Альбом II

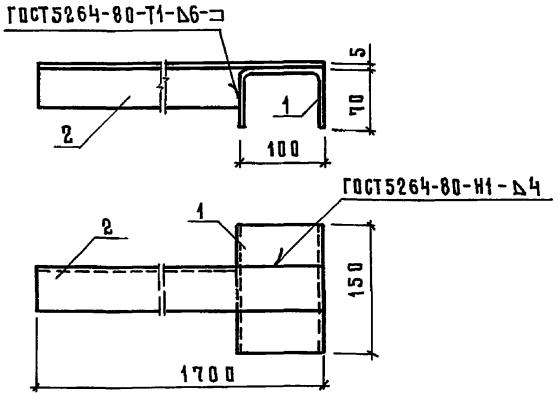

Формат	Зона	Поз.	Обозначение	Наименование	Кол.	Примечание
				Детали		
БЧ		1	КЖИ2-0.00.15	Швеллер ГН-100×70×4 ГОСТ 8278-75 / Вст3кп2 ГОСТ 535-79		
				С=150	1	1,06 кг
БЧ		2	КЖИ2-0.00.11-07	Уголок Б-50×50×5 ГОСТ 8509-72 / Вст3кп2 ГОСТ 535-79		
				С=1700	1	6,41 кг

Привязан

Инв. №

Взам. инв. №

Подпись и дата

Инв. № подл.

Нач.отд.	Гомзяков		
Н.контр.	Скворцова		
Гл.констр.	Теляковский		
Гл.спец.	Юдин		
Ст.инж	Малашина		
Ст.инж.	Литвинова		

801-5-32.85 КЖИ2-0.08.00

Изделие соединительное МН1

Стадия	Масса	Масштаб
Р	7,47	1:5
Лист	Листов 1	

ГИПРОНИСЕЛЬХОЗ

Альбом II

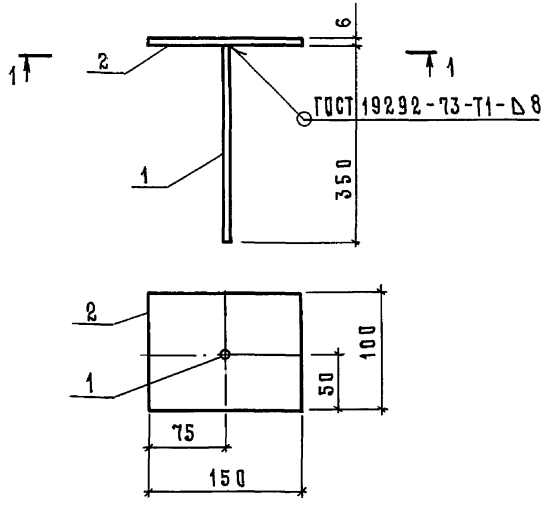

Формат	Зона	Поз.	Обозначение	Наименование	Кол	Примечание
				Детали		
БЧ		1	КЖИ2-0.00.08-01	⌀16 AIII ГОСТ5781-82 ℓ=350	1	0,55 кг
БЧ		2	КЖИ2-0.00.16	Полоса Б-8×100 ГОСТ103-76 / Вст3кп2 ГОСТ535-79		
				ℓ=150	1	0,94 кг

Привязан

Инв. №

Взам. инв. №

Подпись и дата

Инв. № подл.

Нач. отд.	Гомзяков		
Н. контр.	Скворцова		
Гл. констр.	Теляковский		
Гл. спец.	Юдин		
Ст. инж.	Малашина		
Ст. инж.	Литвинова		

801-5-32.85 КЖИ2-0.09.00

Изделие соединительное М1

Стадия	Масса	Масштаб
Р	1,49	
Лист	Листов 1	

ГИПРОНИСЕЛЬХОЗ

Альбом II

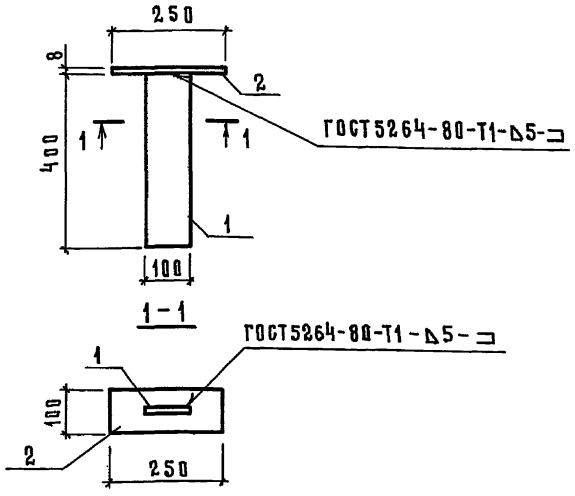

Формат	Зона	Поз.	Обозначение	Наименование	Кол.	Примечание
				Детали		
БЧ		1	КЖИ2-0.00.16-01	Полоса Б-8×100 ГОСТ 103-76 / Вст3кп2 ГОСТ 535-79		
				ℓ=400	2	2,51 кг
БЧ		2	-02	ℓ=250	2	1,57 кг

Привязан

Инв. №

Взам. инв. №

Подпись и дата

Инв. № подл.

Нач.отд.	Гомзяков		
Н.контр.	Скворцова		1981
Гл.конст.	Теляковский		
Гл.спец.	Юдин		
Ст.инж.	Малашина		
Инж.	Гориянко		

801-5-32.85 КЖИ 2-0.10.00

Изделие соединительное

М 2

Стадия	Масса	Масштаб
Р	8,16	
Лист	Листов 1	

ГИПРОНИСЕЛЬХОЗ

20790-02 80 Формат А4

Альбом II

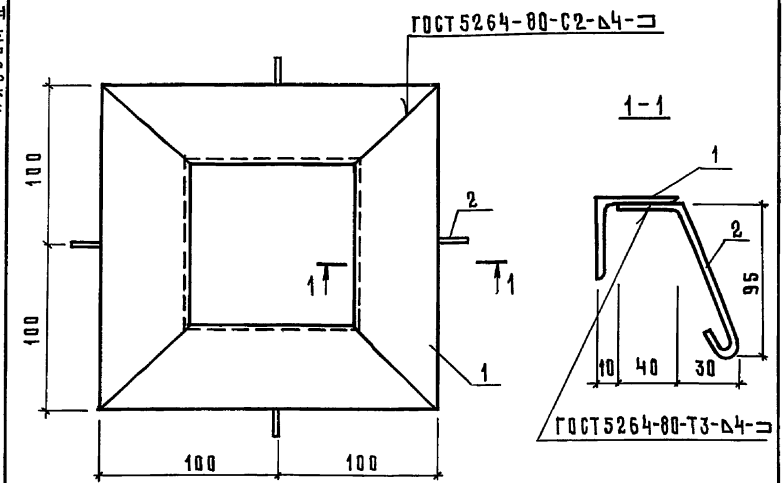

Формат	Зона	Поз.	Обозначение	Наименование	Кол.	Примечание
				Детали		
БЧ		1	КЖИ2-0.00.11-07	Уголок Б-50×50×5 ГОСТ8509-72 / Вст3кп2 ГОСТ535-79		
				ℓ=200	4	0,75 кг
БЧ		2	КЖИ2-0.00.01-06	⌀6АI ГОСТ5781-75 ℓ=190	4	0,05 кг

Привязан

Инв. №

Взам. инв. №

Подпись и дата

Инв. № подл.

Нач. отд	Гомзяков		
Н. контр.	Скворцова		
Гл. спец.	Мудин		
Ст. инж.	Малашина		
Ст. инж.	Литвинова		

801-5-32.85 КЖИ2-0.11.00

Рамка металлическая РМ1

Стадия	Масса	Масштаб
Р	3,20	1:20
Лист	Листов 1	

ГИПРОНИСЕЛЬХОЗ

gost.e-ecolog.ru