ТИПОВОЙ ПРОЕКТ

164-12-158

ОБЩЕЖИТИЕ НА 108 МЕСТ

Альбом V

ПРОЕКТНАЯ ДОКУМЕНТАЦИЯ НА ПЕРЕВОД ПОМЕЩЕНИЙ ПОДВАЛА ДЛЯ ИСПОЛЬЗОВАНИЯ ПОД ПРУ (П1-580)

17478-05

20-2574-159

gost.e-ecolog.ru

ТИПОВОЙ ПРОЕКТ

164-12-158

ОБЩЕЖИТИЕ НА 108 МЕСТ

АЛЬБОМ V

ПРОЕКТНАЯ ДОКУМЕНТАЦИЯ НА ПЕРЕВОД ПОМЕЩЕНИЙ ПОДВАЛА ДЛЯ ИСПОЛЬЗОВАНИЯ ПОД ПРУ (П1-580)

Разработан
Проектным институтом
ЦНИИЭП граждансельстрой

/Гл. инженер института В.М. Беляев

Гл. архитектор проекта С.П. Выходцев

Технический проект
Утвержден Госгражданстроем
Приказ № СЗ-3-546 от 27.02.80

Рабочие чертежи введены в действие
ЦНИИЭП граждансельстроем
Приказ № 80/т от 27.10.81

20-2574-160

Альбом V

Типовой проект 164-12-158-АС

Наименование листа	Лист	Стр.
Содержание альбома.	АС-1	2
Заглавный лист /начало/.	АС-2	3
Заглавный лист /продолжение/.	ОВ-1	4
Заглавный лист /продолжение/.	ВК-1	5
Заглавный лист /окончание/.	Э,УС-1	6
План подвала. Экспликация помещений.	АС-3	7
План подвала с размещением помещений двойного использования.	АС-4	8
План подвала с расстановкой оборудования в помещениях для укрываемых.	АС-5	9
Узлы. Деталь засыпки приямков.	АС-6	10
Нары. Спецификация.	АС-7	11
Нары. Узлы.	АС-8	12
Таблица основных показателей	АС-9	13
Вентиляция. План подвала	ОВ-2	14

Взам. инв. №

Подпись, дата

Инв. № подл. 20-2574-169

Рук. маст.	Омельченко	
Гл. констр.	Таранев	
Гл. арх. пр.	Выходцев	
Гл. инж. пр.	Коврижкин	
Рук. гр. арх.	Евграфова	

Т.П. 164-12-158-АС

Содержание альбома.

Стадия	Лист	Листов
Р	1	

ЦНИИЭП граждансельстрой

Копировала: 17478-05 3 Формат 12Г.

Альбом V

Типовой проект 164-12-158-АС

Пояснительная записка.

Общая часть.

Проектная документация на перевод помещений общественного назначения для использования под ПРУ разработана на основании здания на проектирование, утвержденного Госгражданстроем 28.03.79г, приказа Госгражданстроя №С3-3-546 от 27.02.80г., об утверждении проекта и СНиП II-11-77. „Защитные сооружения гражданской обороны".

Архитектурно-строительная часть.

Под противорадиационное укрытие используются помещения размещаемые в подвале общежития на 108 мест. /Типовой проект N 164-12-158/.

ПРУ предусматривает размещение 580 человек укрываемых из них мест для сидения – 475
мест для лежания – 105

Устройство мест для размещения укрываемых производится по прилагаемым чертежам или по серии У-02-03 „Сборные металлические и деревянные конструкции нар "одноярусные и двухярусные", изготовление и доставка которых осуществляется централизованно.

Мероприятия, выполняемые в период перевода на режим ПРУ:

1. Освободить помещения от имущества, мешающего эксплуатации ПРУ.
2. Расчистить подходы к укрытию, установить указатели.
3. Оконные проемы заложить, приямки засыпать по детали 1 лист АС-6
4. Цоколь здания обложить мешками с песком или грунтом по детали 2 лист АС-6
5. Коробки входных дверей в местах примыкания дверных полотен уплотнить путем накладки мягкой полосовой резины по детали 3 лист АС-6

Общая площадь – 447.00м²

Площадь основных помещений – 290.00м²

Рук.маст.	Омельченко		Т.П. 164-12-158 - АС
Гл.констр.	Таранев		
Гл.арх.пр.	Выходцев		Заглавный лист (начало)
Гл.инж.пр.	Коврижкин		Стадия Р; Лист 2; Листов
Рук.гр.арх.	Евграфова		ЦНИИЭП граждансельстрой

Инв.№ подл. 20-2574-162 | Подпись, дата | Взам. инв.№

Копировал: [illegible] 17478-05 4 Формат 11г

Типовой проект 164-12-158 Альбом V

Отопление и вентиляция.

Проект выполнен в соответствии с требованиями СНиП II-11-77.

Отопление помещений для укрываемых осуществляется отдельными ветками, снабженными отключающими вентилями.

Расход тепла на отопление 48300 кДж/ч.

Вентиляция. Подача приточного воздуха в помещения для укрываемых предусмотрена в нижнюю зону системами П-1, П-2, П-3.

Объем подаваемого воздуха определен из расчета 10 м³/ч на укрываемого.

Вытяжная вентиляция запроектирована с механическим побуждением. Вытяжка предусмотрена из верхней зоны системами В-2, В-3, В-4.

Для обеспечения указанного воздухообмена в требуемый период необходимо:

1.) перекрыть отверстия естественной вентиляции санузлов заслонками, а отверстие в тепловом узле заложить.

2.) подсоединить воздуховоды санузлов и теплового узла к системам В-2, В-4.

3.) отверстие для забора воздуха снабдить козырьком, предотвращающим попадание радиоактивной пыли.

Инв.№ подл. | Подпись и дата | Взам. инв.№

20-2574-163

				т.п. 164-12-158 - ОВ		
Н.контр.	Северинов					
ГАП	Выходцев			Общежитие на 108 мест	Стадия: Р	Лист: 1	Листов:
Нач.отд.	Романов					
Гл.спец.	Северинов					
ГИП	Кейлина			Заглавный лист (продолжение)	ЦНИИЭП граждансельстрой	
Рук.гр.	Купцова					
Вед.инж.	Ухина					

17478-05 5

ВОДОПРОВОД И КАНАЛИЗАЦИЯ

ОБЩАЯ ЧАСТЬ.

Проект водопровода и канализации разработан в соответствии с СНиП II-11-77 по проектированию водоснабжения и канализации противорадиационных укрытий, а также чертежей строительной части проекта. Для выполнения требований СНиП II-11-77 используются санитарно-технические устройства, запроектированные для здания в основной части проекта.

Водопровод.

Согласно СНиП II-11-77 нормируемый расход воды 2л/час. или 25л/сутки на одного укрываемого, что составляет: 25л/сут. х 580= 14500 л/сутки или 2 л/ч х 580 = 1160 л/час.

Потребный расход воды на нужды укрываемых обеспечивается санитарными приборами, предусмотренными в основной части проекта, имеющими расход 1230 л/час.

КАНАЛИЗАЦИЯ.

Нормируемый расход стоков согласно СНиП II-11-77 по укрытию 25л/сут. или 2л/час. на одного укрываемого, что составляет 25х580=14500 л/сут. или 2л/ч х580=1160 л/ч. Для отведения указанного расхода стоков используются выпуски бытовой канализации, запроектированные для здания в основной части проекта. Расход стоков по нему составляет 1230 л/час., что обеспечивает отведение стоков при использовании здания в качестве укрытия

Инв. № подл. | Подпись и дата | Взам. инв. №

			т.п. 164-12-178 ВК			
ГАП	Выходцев		Заглавный лист /продолжение/	Стадия	Лист	Листов
Нач. отд.	Романов			Р	1	
Гл.спец.	Березина			ЦНИИЭП граждансельстрой		
ГИП	Молодкин					
Рук.гр.	Сирик					

20-2544-168

17478-05 6

Типовой проект 164-12-158 Альбом V

Электрооборудование

1. Электроснабжение помещений, предназначенных для противорадиационных укрытий, предусматривается от общей электрической сети здания в соответствии с нормами проектирования защитных сооружений гражданской обороны СНиП II-11-77.
2. Нормы освещенности, принятые в основном проекте, удовлетворяют требованиям СНиП II-11-77 при использовании части помещений под ПРУ.
3. Для освещения помещений используются светильники общего освещения, принятые в основном проекте.
   Потребляемая мощность электроэнергии на ПРУ составляет: 7,6 квт

Устройства связи

На период перевода помещений, предназначенных для противорадиационных укрытий на основании СНиП II-11-77 в помещениях укрываемых устанавливаются громкоговорители типа 0.25 ГД. Радиосеть подключается к местной радиосети см. основной проект.

Инв. N подл. | Подпись и дата | Взам. инв. N

			Т.П. 164-12-158 ЭУС
Гл. арх. пр.	Выходцев		
Нач. отд.	Романов		Заглавный лист (продолжение) Электрооборудование Устройства связи
Гл. спец.	Бородкин		
ГИП	Курочкин		
Рук. гр.	Кудрявцева		
Исполн.	Крутова		

Стадия	Лист	Листов
Р	1	

ЦНИИЭП гражданселькстрой

20-2574-145

17478-05 7 Формат А4

Альбом V

Типовой проект 164-12-158

План подвала

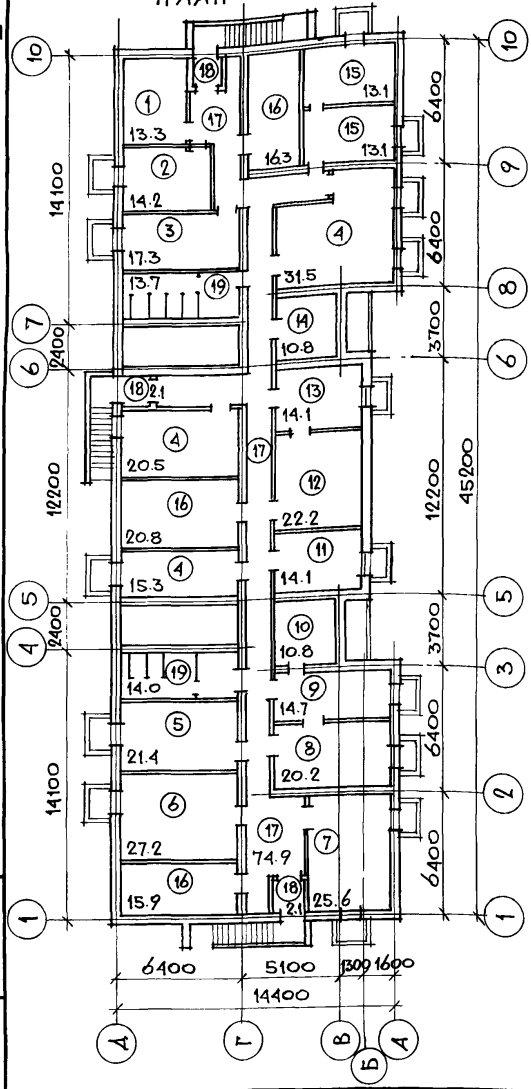

Экспликация помещений

1. Узел ввода.
2. Паспортный стол.
3. Комната участкового инспектора.
4. Комнаты кружковой работы.
5. Бухгалтерия.
6. Комната техников-смотрителей.
7. Гардероб.
8. Комната начальника ЖЭК'а.
9. Секретарь.
10. Комната главного инженера ЖЭК.
11. Дежурный слесарь.
12. Книгохранилище.
13. Библиотека.
14. Кладовая мебели.
15. Комнаты добровольной народной дружины.
16. Венткамеры.
17. Коридоры.
18. Тамбуры.
19. Санузлы.

Рук. маст.	Омельченко		
Гл. констр.	Таранев		
Гл. арх. пр.	Выходцев		
Гл. инж. пр.	Коврижкин		
Рук. гр. арх.	Евграфова		

ТП-164-12-158-АС

План подвала. Экспликация помещений

Стадия	Лист	Листов
Р	3	

ЦНИИЭП граждансельстрой

Взам. инв. №

Подпись, дата

Инв. № подл. 20-2574-166

Копировала:

17478-05 8

Формат 11 Г.

Альбом V

Типовой проект 164-12-158

План подвала

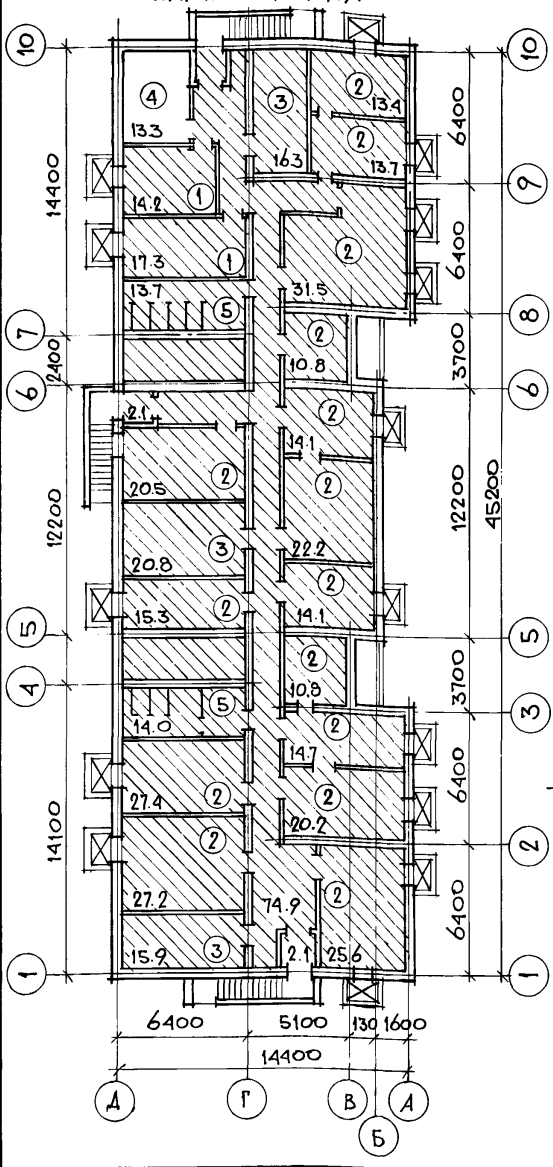

Экспликация помещений

1. Помещения для хранения загрязненной уличной одежды – 31.5.
2. Помещения для укрываемых 580 чел. – 290.0.
3. Венткамеры – 53.4
4. Тепловой узел – 13.3
5. Санузлы – 27.7

Условные обозначения

- Помещения двойного использования
- Закладываемые проемы

Рук. маст.	Омельченко		
Гл. констр.	Тараев		
Гл. арх. пр.	Выходцев		
Гл. инж. пр.	Коврижкин		
Рук. гр. арх.	Евграфова		

Т.П. 164-12-158-АС

План подвала с размещением помещений двойного использования.

Стадия	Лист	Листов
Р	4	

ЦНИИЭП граждансельстрой

Инв. № подл. 20-2574-167 | Подпись, дата | Взам. инв. №

Копировала: 17478-05 9

Формат 11г

Типовой проект 164-12-158-АС Альбом V

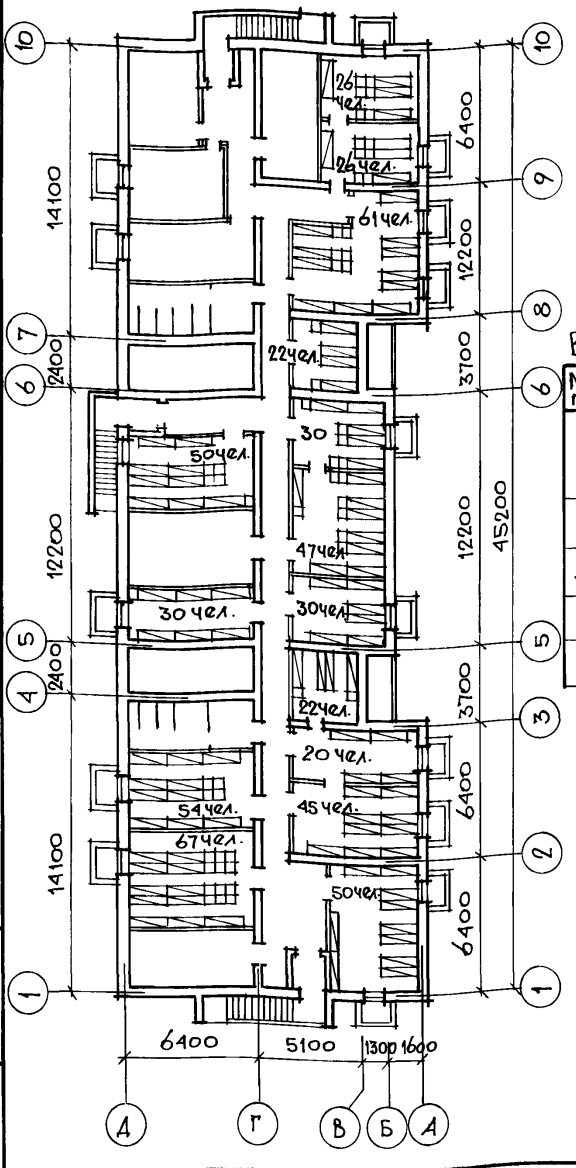

Условные обозначения:

- Места для сидения.
- Места для сидения в 1 ярусе и для лежания во втором ярусе.

Выборка оборудования

№ п/п	Помещен.	Оборудование	Кол.
1	Помещения для укрываемых	Места для сидения на одного человека	55
2		Нары одинарные	57
3		Нары спаренные	24
	Коридоры	Громкоговоритель	7
		Телефон	2

Рук. маст.	Омельченко		
Гл. констр.	Таранев		
Гл. арх. пр.	Выходцев		
Гл. инж. пр.	Коврижкин		
Рук. гр. арх.	Евграфова		

Т.П. 164-12-158-АС

План подвала с расстановкой оборудования в помещениях для укрываемых.

Стадия	Лист	Листов
Р	5	

ЦНИИЭП Граждансельстрой

Инв. № подл. 20-2574-168 | Подпись, дата | Взам. инв. №

Копировала: 17478-05 10 Формат А1 Г.

Деталь засыпки приямков 1-1

(1)

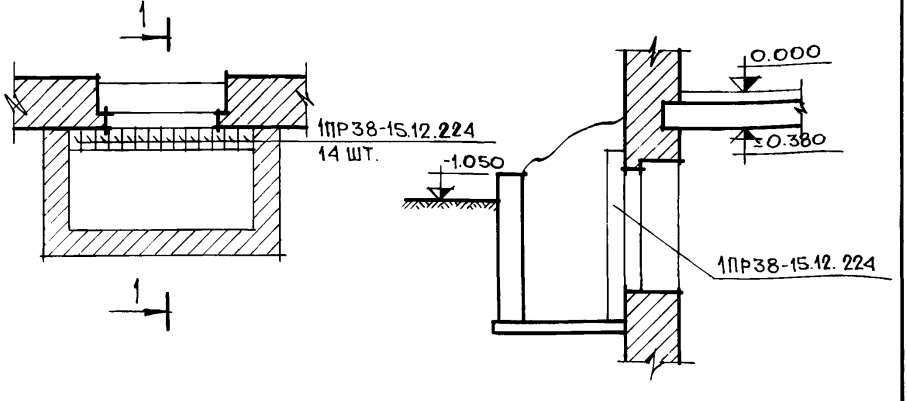

1. При переводе здания на режим ПРУ в оконных приямках установить железобетонные перемычки /1ПР38-15.12.22У/.
2. В случае необходимости перемычки могут быть заменены бревнами диаметром 18-20 см.
3. Все материалы, необходимые для перевода здания на режим ПРУ должны храниться в специально отведенном для этого месте.

(2)

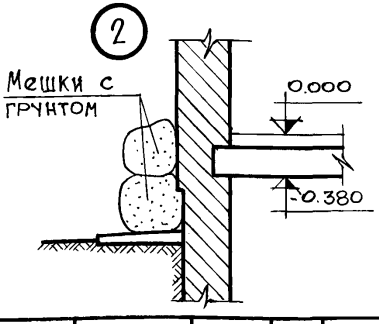

(3)

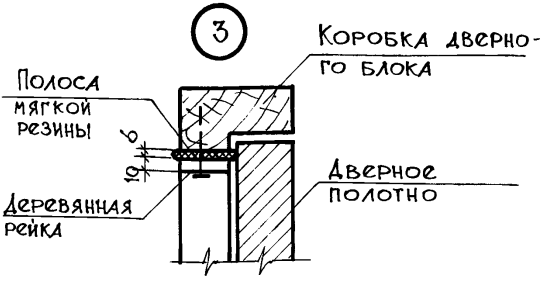

Рук. маст.	Омельченко		Т.П. 164-12-158-АС
Гл. констр.	Таранев		
Гл. арх. пр.	Выходцев		
Гл. инж. пр.	Коврижкин		Узлы. Деталь засыпки приямков.
Рук. гр. арх.	Евграфова		Стадия: Р; Лист: 6; Листов:
			ЦНИИЭП граждансельстрой

Инв. № подл. 20-2574-169 | Подпись, дата | Взам. инв. №

Копировала: [illegible]

Альбом V

Типовой проект 164-12-158-АС

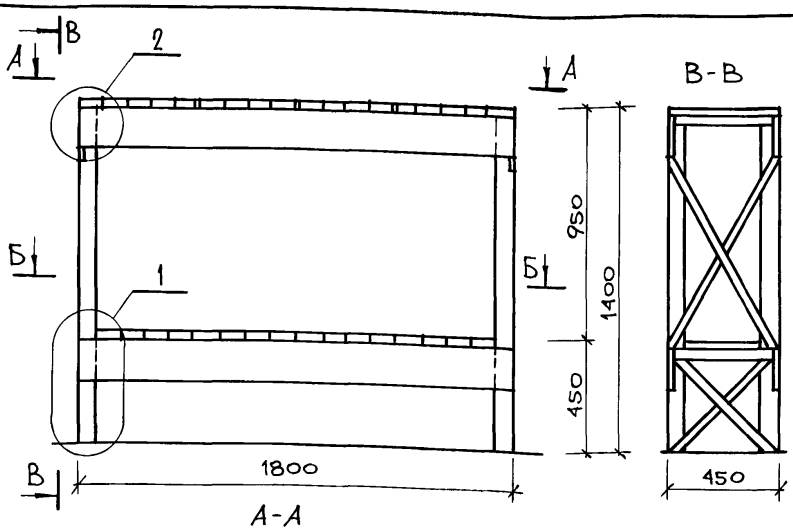

А-А

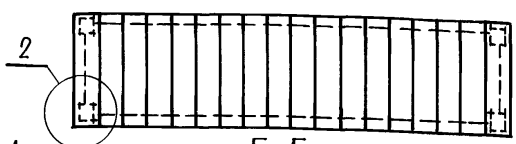

Б-Б

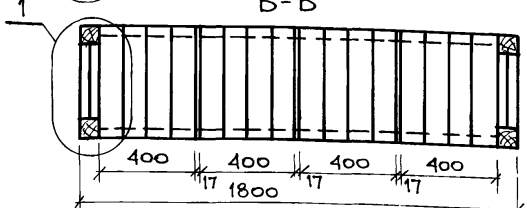

Спецификация деревянных изделий на одни нары

Позиционное обозначение	Наименование	Размеры, мм			Кол.	Объем м³	
		ℓ	в	h	шт.	штуки	общий
1	Стойка брус	1400	74	74	4	0.01	0.04
2	Боковина доска	1800	180	40	4	0.013	0.05
3	Настил доска	450	100	29	34	0.001	0.04
4	Связь брусок	—	40	40	Общая длина 7.8 п.м.		0.01
					Итого:		0.14

Взам. инв. №

Подпись, дата

Инв. № подл. 20-2574-170

Рук. маст.	Омельченко		
Гл. констр.	Тараиев		
Гл. арх.-пр.	Выходцев		
Гл. инж.-пр.	Коврижкин		
Рук. гр. арх.	Евграфова		

Т.П. 164-12-158-АС

Нары

Спецификация

Стадия	Лист	Листов
Р	7	

ЦНИИЭП граждансельстрой

Альбом V

Типовой проект 164-12-158-АС

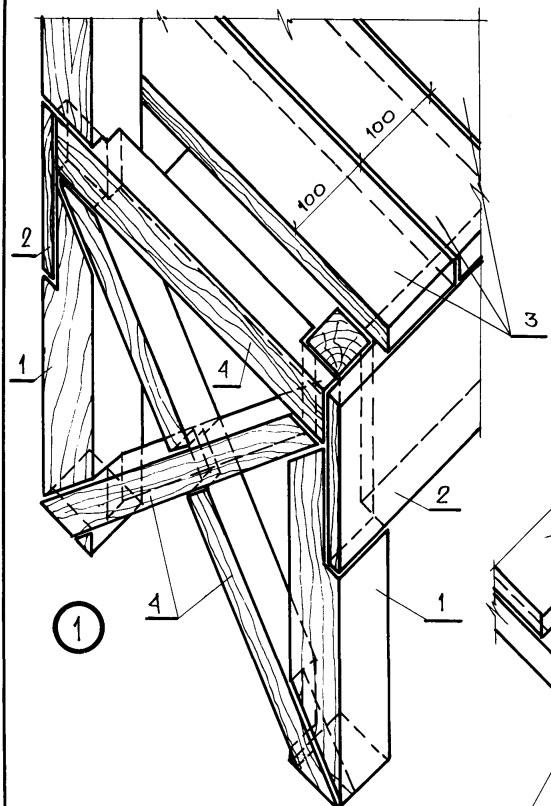

1

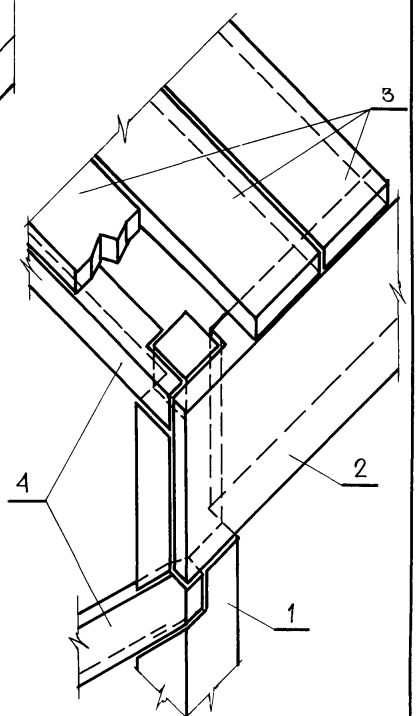

2

Рук. маст.	Омельченко		
Гл. констр.	Таранев		
Гл. арх. пр.	Выходцев		
Гл. инж. пр.	Коврижкин		
Рук. гр. арх.	Евграфова		

Т. П. 164-12-158-АС

Нары. Узлы.

Стадия	Лист	Листов
Р	8	

ЦНИИЭП граждансельстрой

Инв. № подл.	Подпись. Дата	Взам. инв. №
20-2574-171		

Копировала: 17478-05 13

Формат 11Г.

Таблица расхода материалов, стоимостей и трудозатрат

№№ п/п	Наименование материалов	Ед. измерения	Колич. материалов	Стоимость ед., руб / Трудозатраты ч. дн.	Общая стоимость руб	Трудозатраты ч. дн.
	Защита наружных стен					
1	Сборные ж.б. перемычки	шт.	210	2.77	582	–
2	Монтаж перемычек	$м^3$	8.4	9.30 / 0.82	78	6.9
3	Засыпка приямков и цоколя песком	$м^3$	117	1.45	170	44.6
4	Стоимость песка	т	187.2	7.75	1451	–
5	Стоимость мешков	шт.	250	1.77	443	–
6	Резиновые прокладки	п.м.	14	0.43 / 0.02	6.0	0.29
	Нары					
1	Сборка и установка металлических креплений для нар	т	4.150	49.30 / 7.77	204.3	32.20
2	Стоимость металлоконструкций	т	4.15	272.0	1128.0	–
3	Окраска за 2 раза	т	4.15	10.20 / 1.91	42.30	7.92
4	Деревянные щиты нар	$м^2$	157	3.65 / 0.09	573.0	14.1
	Итого стоимость работ по переводу				4677.6	
	Итого затраты труда					106.0
	106 × 6.82 = 723 ч.час					
	Стоимость работ по переводу на 1 укрываемого				8.06	

Взам. инв. №

Подпись, дата

Инв. № подл. 20-2574-172

Рук. маст.	Омельченко	
Гл. констр.	Тарачев	
Гл. арх. пр.	Выходцев	
Гл. инж. пр.	Ковричкин	
Рук. гр. арх.	Евграфова	

Т.П. 164-12-158-АС

Таблица основных показателей

Стадия	Лист	Листов
	9	

ЦНИИЭП граждансельстрой

Типовой проект 164-12-158 Альбом V

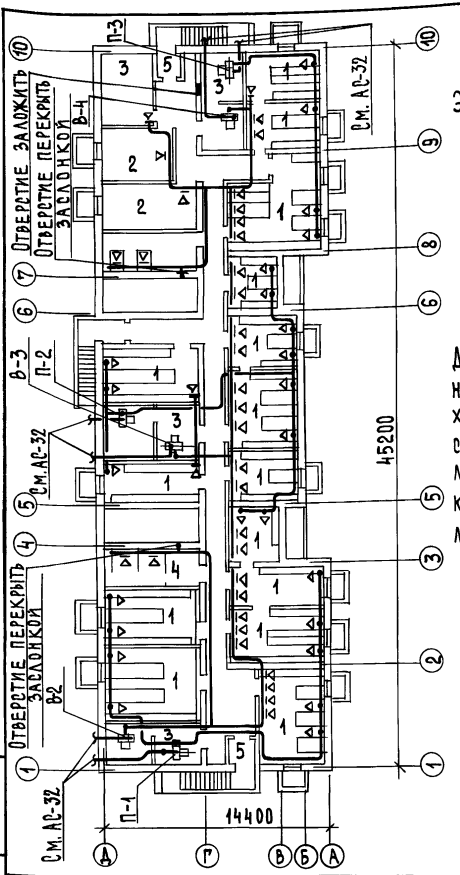

Экспликация помещений

1. Помещения для укрываемых
2. Помещения для загрязненной одежды
3. Венткамеры
4. Сануэлы
5. Тамбуры

Для обеспечения указанного воздухообмена необходимо перекрыть отверстия естественной вентиляции сануэлов заслонками, а отверстие в тепловом узле заложить.

Инв. № подл. | Подпись и дата | Взам. инв. №

		Т. п. 164-12-158-08	
Н. контр.	Северинов	Общежитие на 108 мест	Стадия: Р; Лист: 2; Листов:
ГАП	Выходцев		
Нач. отд.	Романов		
ГИП	Кейлина	Вентиляция. План подвала.	ЦНИИЭП гражданселькстрой
Рук. гр.	Купцова		
Вед. инж.	Ухина		

Инв. № 20-291

gost.e-ecolog.ru

17478-05