ТИПОВОЙ ПРОЕКТ
801-3-56.86

РОДИЛЬНАЯ НА 48 КОРОВ С ВЕТПУНКТОМ

(СТОЕЧНО-БАЛОЧНЫЙ КАРКАС)

АЛЬБОМ III

СТРОИТЕЛЬНЫЕ ИЗДЕЛИЯ

ЧАСТЬ 3

ОБЩИЕ СТРОИТЕЛЬНЫЕ ИЗДЕЛИЯ

Отпускная цена
на момент реализации
указана в счет-накладной

21405-05
Цена 4-40

				Привязан	

gost.e-ecolog.ru

ТИПОВОЙ ПРОЕКТ

801-3-56.86

РОДИЛЬНАЯ НА 48 КОРОВ С ВЕТПУНКТОМ

(СТОЕЧНО-БАЛОЧНЫЙ КАРКАС)

АЛЬБОМ III

СТРОИТЕЛЬНЫЕ ИЗДЕЛИЯ

ЧАСТЬ 3

ОБЩИЕ СТРОИТЕЛЬНЫЕ ИЗДЕЛИЯ

© ЦИТП Госстроя СССР, 1988

Разработан
институтом „Гипронисельхоз"

Гл. инженер
института Л.С. Бутяев

Гл. инженер
проекта О.Л. Левченкова

Утвержден
Минсельхозом СССР
сводное заключение
от 14.11.83 г. N 102
Введен в действие
институтом „Гипронисельхоз"
приказ от 2.08.85 N 105-п

				Привязан	
Инв. №					

Обозначение	Наименование	N стр.
	Содержание	
	Часть 3.1	
	Опалубочные чертежи и	
	схемы армирования	2...6
КЖИ 3.1-ТУ	Технические условия	7...18
КЖИ 3.1-01.00.00	Плита перекрытия тамбура ППД	
	(ППД...12...-Т; 1ППД...12...-Т;	
	2ППД...12...-Т; 2ППД...12...-Т.Н)	19,20
КЖИ 3.1-01.00.00 СБ	Плита перекрытия тамбура ППД	
	(ППД...12...-Т; 1ППД...12...-Т;	
	2ППД...12...-Т; 2ППД...12...-Т.Н)	
	Сборочный чертеж	21...25
КЖИ 3.1-02.00.00	Плита пола тамбура ППТ (ППТ...25.18-Т;	
	1ППТ...25.18-Т; 1ППТ...25.18-Т.Н)	26
КЖИ 3.1-02.00.00 СБ	Плита пола тамбура ППТ (ППТ...25.18-Т;	
	1ППТ...25.18-Т; 1ППТ...25.18-Т.Н)	
	Сборочный чертеж	27...29
КЖИ 3.1-03.00.00	Плита перекрытия вентплощадки	
	ППВ...12.16-Т	30
КЖИ 3.1-03.00.00 СБ	Плита перекрытия вентплощадки	
	ППВ...12.16-Т	
	Сборочный чертеж	31,32
КЖИ 3.1-04.00.00	Панель перегородки ПГ (ПГ 30.31-Т;	
	ПГ 15.31-Т; ПГ 10.31-Т; ПГ 5.31-Т; ПГ 5.24-Т)	33
КЖИ 3.1-04.00.00 СБ	Панель перегородки ПГ (ПГ 30.31-Т;	
	ПГ 15.31-Т; ПГ 10.31-Т; ПГ 5.31-Т; ПГ 5.24-Т)	
	Сборочный чертеж	34,35
КЖИ 3.1-05.00.00	Плита пола стойл ППС (ППС 19.10.8-П;	
	ППС 19.10.8-П.1; ППС 19.10.8-П.1.Н)	36

Обозначение	Наименование	N стр.
КЖИ 3.1-07.00.00 СБ	Плита пола стойл ППС (ППС 19.10.8-П;	
	ППС 19.10.8-П.1; ППС 19.10.8-П.1.Н)	
	Сборочный чертеж	37,38
КЖИ 3.1-06.00.00	Блок фундаментный ограждений БФО	
	(БФО 14.3.28-Т; БФО 20.3.28-Т)	39
КЖИ 3.1-06.00.00 СБ	Блок фундаментный ограждений БФО	
	(БФО 14.3.28-Т; БФО 20.3.28-Т)	
	Сборочный чертеж	40,41
КЖИ 3.1-07.00.00	Фундамент под оборудование 2ФОП	
	(2ФОП 13.80.41-Т; 2ФОП 13.80.41-Т.Н),	
	2ФОН (2ФОН 15.15.36-Т; 2ФОН 15.15.36-Т.Н;	
	2ФОН 12.12.36-Т)	42,43
КЖИ 31-07.00.00 СБ	Фундамент под оборудование 2ФОП	
	(2ФОП 13.80.41-Т; 2ФОП 13.80.41-Т.Н),	
	2ФОН (2ФОН 15.15.36-Т; 2ФОН 15.15.36-Т.Н;	
	2ФОН 12.12.36-Т)	
	Сборочный чертеж	44...47
КЖИ 3.1-08.00.00	Приямок ПЯ1	48
КЖИ 3.1-08.00.00 СБ	Приямок ПЯ1	
	Сборочный чертеж	49
КЖИ 3.1-09.00.00	Колонна СК (СК2-36-2-1; СК3-54-3-1;	
	СК3-54-3-2; СКТ3-54-2-1),	
	Свая-колонна 1СД 75.53.30-3-1	50
КЖИ 3.1-09.00.00 СБ	Колонна СК (СК2-36-2-1; СК3-54-3-1;	
	СК3-54-3-2; СКТ3-54-2-1),	
	Свая-колонна 1СД 75.53.30-3-1	
	Сборочный чертеж	51,52
КЖИ 3.1-10.00.00	Ферма 1ФТ6 (1ФТ6-6АIIIТ-П.1; 1ФТ6-6АIIIТ-П.2)	53
КЖИ 3.1-10.00.00 СБ	Ферма 1ФТ6 (1ФТ6-6АIIIТ-П.1; 1ФТ6-6АIIIТ-П.2)	
	Сборочный чертеж	54

Обозначение	Наименование	N стр.
КЖИ 3.1-11.00.00	Балка БС 7.5-4-1	55
КЖИ 3.1-12.00.00	Полурама РПС (РПС 21-3-Па; РПС 21-3-Пб;	
	РПС 21.3-Пв)	56
КЖИ 3.1-12.00.00 СБ	Полурама РПС (РПС 21-3-Па; РПС 21-3-Пб;	
	РПС 21-3-Пв)	
	Сборочный чертеж	57,58
КЖИ 3.1-13.00.00	Плита покрытия ПГ (1ПГ-3АIVт-Па;	
	1ПГ-3АIVт-Паб; 2ПГ-2АIVт-Па; 2ПГ-2АIVт-Паб;	
	2ПВ10-2АIVт-Па; 2ПВ7-2АIVт-Па;	
	2ПВ4-2АIVт-Па; 2ПВ10-2АIVт-Паб;	
	2ПВ7-2АIVт-Паб; 2ПВ4-2АIVт-Паб;	
	2ПВ4-2АIVт-Пав)	59
КЖИ 3.1-13.00.00 СБ	Плита покрытия ПГ (1ПГ-3АIVт-Па;	
	1ПГ-3АIVт-Паб; 2ПГ-2АIVт-Па; 2ПГ-2АIVт-Паб;	
	2ПВ10-2АIVт-Па; 2ПВ7-2АIVт-Па	
	2ПВ4-2АIVт-Па; 2ПВ10-2АIVт-Паб;	
	2ПВ7-2АIVт-Паб; 2ПВ4-2АIVт-Паб;	
	2ПВ4-2АIVт-Пав.)	
	Сборочный чертеж	60,61
КЖИ 3.1-14.00.00	Панель стеновая ПСД (ПСД 6.30...-т-1;	
	ПСД 6.30...-т-1.н; ПСД 9.30...-т-1;	
	ПСД 9.30...-т-1.н; ПСД 12.30...-т-1;	
	ПСД 15.30...-т-1; ПСД 15.30...-т-1.н; ПСД 12.30...-т-1.н)	62
КЖИ 3.1-14.00.00 СБ	Панель стеновая ПСД (ПСД 6.30...-т-1;	
	ПСД 6.30...-т-1.н; ПСД 9.30...-т-1; ПСД 9.30...-т-1.н;	
	ПСД 12.30...-т-1; ПСД 15.30...-т-1; ПСД 15.30...-т-1.н;	
	ПСД 12.30...-т-1.н),	
	Сборочный чертеж	63
КЖИ 3.1-15.00.00	Панель стеновая ПСД 12.30...-т-2	64
КЖИ 3.1-15.00.00 СБ	Панель стеновая ПСД 12.30...-т-2	
	Сборочный чертеж	65
КЖИ 3.1-РС	Ведомость расхода стали на 1 элемент	66...72

Обозначение	Наименование	N стр.
	Часть 3.2	
	Арматурные закладные и	
	металлические изделия	
КЖИ 3.2-ТУ	Технические условия	73,74
КЖИ 3.2-00.01.00	Каркас пространственный КП	
	(КП1; КП2; КП 2.н)	75
КЖИ 3.2-00.01.00 СБ	Каркас пространственный КП	
	(КП1; КП2; КП 2.н)	
	Сборочный чертеж	76...78
КЖИ 3.2-00.02.00	Каркас пространственный КП	
	(КП3; КП4; КП 4.н)	79
КЖИ 3.2-00.02.00 СБ	Каркас пространственный КП	
	(КП3; КП4; КП 4.н)	
	Сборочный чертеж	80,81
КЖИ 3.2-00.03.00	Каркас пространственный КП5	82
КЖИ 3.2-00.03.00 СБ	Каркас пространственный КП5	
	Сборочный чертеж	83
КЖИ 3.2-00.04.00	Сетка арматурная С (С1; С2; С3)	84,85
КЖИ 3.2-00.04.00 СБ	Сетка арматурная С (С1; С2; С3)	
	Сборочный чертеж.	86
КЖИ 3.2-00.05.00	Сетка арматурная С (С4; С5)	87,88
КЖИ 3.2-00.05.00 СБ	Сетка арматурная С (С4; С5)	
	Сборочный чертеж	89
КЖИ 3.2-00.06.00	Сетка арматурная С6	90
КЖИ 3.2-00.06.00 СБ	Сетка арматурная С6	
	Сборочный чертеж	91
КЖИ 3.2-00.07.00	Сетка арматурная С (С7... С11)	92
КЖИ 3.2-00.07.00 СБ	Сетка арматурная С (С7... С11)	
	Сборочный чертеж	93

Обозначение	Наименование	N стр.
КЖИ 3.2-00.08.00	Сетка арматурная С (С13; С14)	94
КЖИ 3.2-00.08.00 СБ	Сетка арматурная С (С13; С14)	
	Сборочный чертеж	95
КЖИ 3.2-00.09.00	Петля для подъема ПМ (ПМ14-1;	
	ПМ14-2; ПМ14-3)	96
МН-100	Изделие закладное М1	97
МН-200	Изделие закладное М2	98
МН-300	Изделие закладное М3	99
МН-400	Изделие закладное МН (МН4; МН5)	100
МН-400 СБ	Изделие закладное МН (МН4; МН-5)	
	Сборочный чертеж	101
МН-500	Изделие закладное МН6	102
МИ-100	Изделие металлическое МИ1	103
МИ-200	Изделие металлическое МИ (МИ2; МИ2.Н)	104
МИ-300	Изделие металлическое МИ (МИ3...МИ5)	105
МИ-300 СБ	Изделие металлическое МИ (МИ3...МИ-5)	
	Сборочный чертеж	106
МИ-400	Изделие металлическое МИ6	107
МИ-500	Изделие металлическое МИ(МИ7...МИ11)	108,109
МИ-500 СБ	Изделие металлическое МИ(МИ7...МИ11)	
	Сборочный чертеж	110
МИ-600	Изделие металлическое МИ12	111
КМ-700	Изделие металлическое МИ13	112
МС-100	Изделие соединительное МС (МС1; МС1.Н)	113
МС-200	Изделие соединительное МС2	114

Настоящие технические условия распространяются на двухслойные плиты перекрытия и железобетонные плиты пола тамбуров, плиты перекрытия вентплощадок, перегородки, фундаменты под оборудование, а также элементы сборных полов стойл, предназначенные для применения в родильной на 48 коров с ветпунктом (типовой проект ...) в районах с температурой наружного воздуха $t_н$ минус 20° и $t_н$ минус 30°С, зона влажности — нормальная (по СНиП II-3-79), скоростной напор ветра - 265 Па (27 кгс/м^2).

Двухслойные легкобетонные плиты перекрытия тамбуров должны соответствовать требованиям ТУ 69-203-82, технических условий КЖИ 1-ТУ (кроме раздела „Маркировка", изложенного в настоящих ТУ), серии 1.832.1-9, а также чертежам настоящего альбома.

Сборные железобетонные элементы плит пола тамбуров и перекрытия вентплощадок, панелей перегородок, фундаментов под оборудование и полов стойл должны соответствовать требованиям настоящих технических условий и чертежам настоящего альбома.

Взам. инв. №

Подпись и дата

Инв. № подл.

Привязан

Инв. №

801-3-56.86-КЖИ 3.1-ТУ

Нач. отд.	Гомзяков		
Н. контр	Скворцова		08.85
Гл. конст	Теляковский		08.85
Гл. спец.	Юдин		

Технические условия

Стадия	Лист	Листов
Р	1	12

ГИПРОНИСЕЛЬХОЗ

Копир. Лихачева 21405-05 8 Формат А4

I. Технические требования

1.1. Плиты пола тамбуров и перекрытия вентплощадок армируются пространственными каркасами.

Панели перегородок, фундаменты под оборудование и плиты стойл армируются сетками.

Блоки фундаментные ограждений не армируются.

1.2. Для изготовления арматурных изделий применяется арматура класса AIII по ГОСТ 5781-82 и BpI по ГОСТ6727-80.

1.3. Монтажные петли должны изготавливаться из горячекатанной арматурной стали класса AI марки Вст3пс2.

1.4. Закладные детали приняты из стали Вст3кп2.

1.5. Основные параметры и размеры.

1.5.1. Форма, размеры и марки изделий должны соответствовать настоящим рабочим чертежам.

1.5.2. Точность изготовления, отклонения проектных размеров, качество поверхностей и внешний вид изделий должны соответствовать требованиям ГОСТ 13015.0-83.

1.6. Требования к изготовлению изделий.

1.6.1. Изготовление должно осуществляться в соответствии с СНиП III-16-80, ГОСТ 13015.0-83.

1.6.2. При изготовлении должно быть обеспечено проектное положение арматуры и закладных деталей. Проектная толщина защитного слоя бетона до арматуры обеспечивается применением пластмассовых или бетонных фиксаторов.

Инв.№ подл. | Подпись и дата | Взам.инв.№

Привязан

Инв.№

801-3-56.86-КЖИ 3.1-ТУ

Лист 2

Копир. Лихачева 21405-05 9 Формат А4

1.7. Требования к бетонам.

1.7.1. Бетон изделий должен быть повышенной плотности (П), марки В6 по водонепроницаемости, иметь В/Ц не более 0,55, водопоглощение по массе свыше 4,2% до 4,7% и объем междерновых пустот в уплотнённой бетонной смеси – не более 3%.

1.7.2. Марка бетона по морозостойкости не ниже Мрз50.

1.8. Требования к материалам.

1.8.1. Материалы, применяемые для изготовления изделий должны удовлетворять требованиям действующих государственных стандартов и обеспечивать получение заданных свойств.

1.8.2. В качестве вяжущего для бетонов и раствором должен применяться портландцемент марки не ниже 300. Для бетона фундаментов под оборудование каналов навозоудаления – сульфатостойкий цемент по ГОСТ 22266-76 марки не ниже 400.

1.8.3. Для тяжелого и легкого (для плит пола стойл) бетона кварцевый песок и крупный заполнитель должен удовлетворять требованиям ГОСТ 8736-77, ГОСТ 8267-75, ГОСТ 10268-80.

1.8.4. Вода для бетонных смесей и добавок должна отвечать требованиям ГОСТ 23732-79.

1.8.5. В качестве гидрофобизирующих и пластифицирующих добавок при приготовлении смесей рекомендуется применять: кремнийорганические жидкости ГКЖ-10 и ГКЖ-11 (ГОСТ 10834-76), и др. жидкостей по ВСН-09-79.

1.9. Маркировка.

1.9.1. Условные обозначения - марки изделий должны соответствовать требованиям ГОСТ 23009-78 и настоящих ТУ.

1.9.2. На каждом изделии, поставляемом потребителю, должны быть нанесены основные и информационные подписи, а также маркировочные знаки в соответствии с ГОСТ 13015.2-81.

1.9.3. В соответствии с ГОСТ 23009-78 устанавливается следующая структура обозначения (марок изделий).

Плиты перекрытия тамбуров

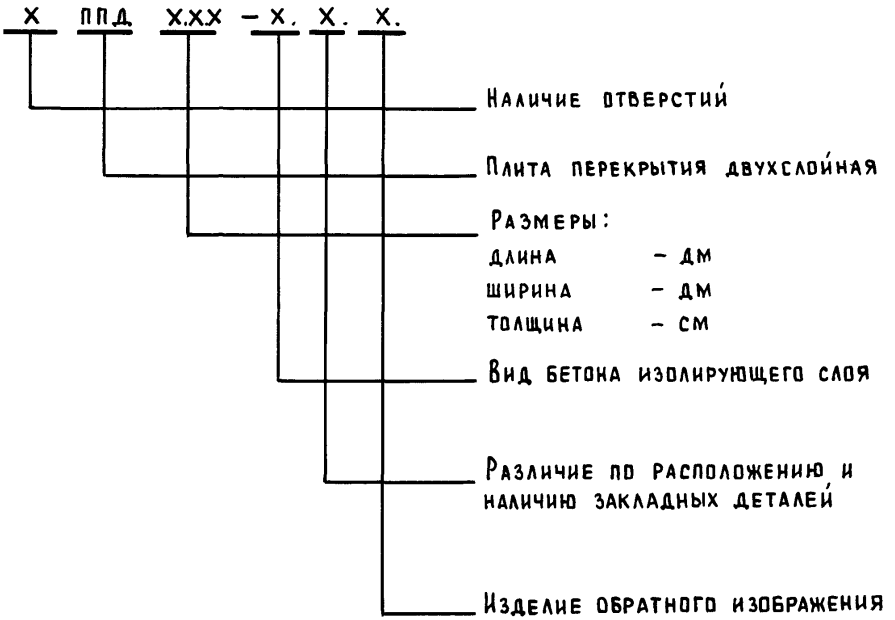

Например, ППД 50.12.40-Т - плита перекрытия двухслойная, длиной 50 дм., шириной 12 дм., толщиной 40 см, изолирующий слой из тяжелого бетона (т) γ_o = 2400 кг/м^3

Плиты пола тамбуров

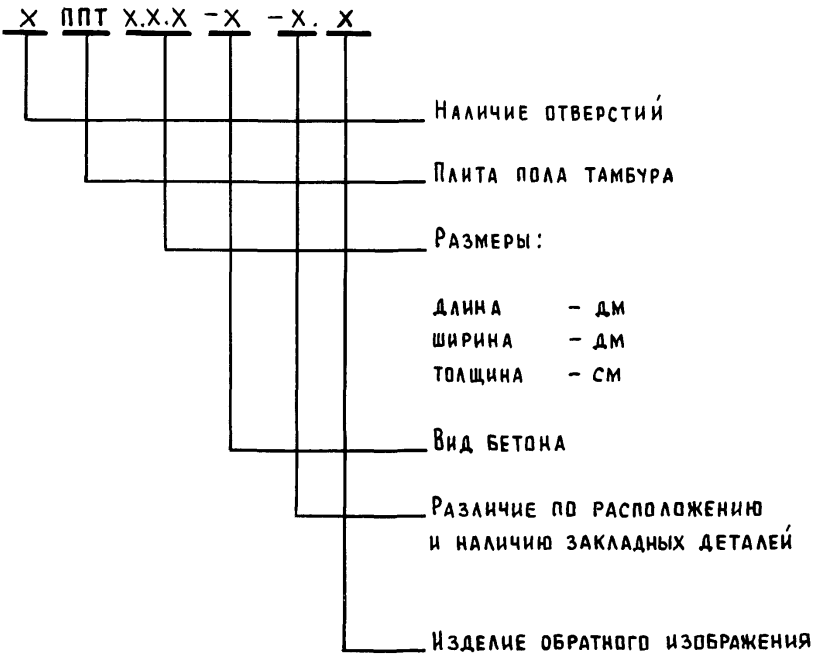

Например, 1ППТ 52.25.18-Т-Н – плита пола тамбура с отверстием, длиной 52 дм, шириной 25 дм, толщиной 18 см из бетона (т) γ_o =2400 кг/м³, обратного изображения.

Привязан

Инв. №

801-3-56.86-КЖИ 3.1-ТУ

Лист 6

Инв.№ подл. | Подпись и дата | Взам.инв.№

Плиты перекрытия вентплощадки

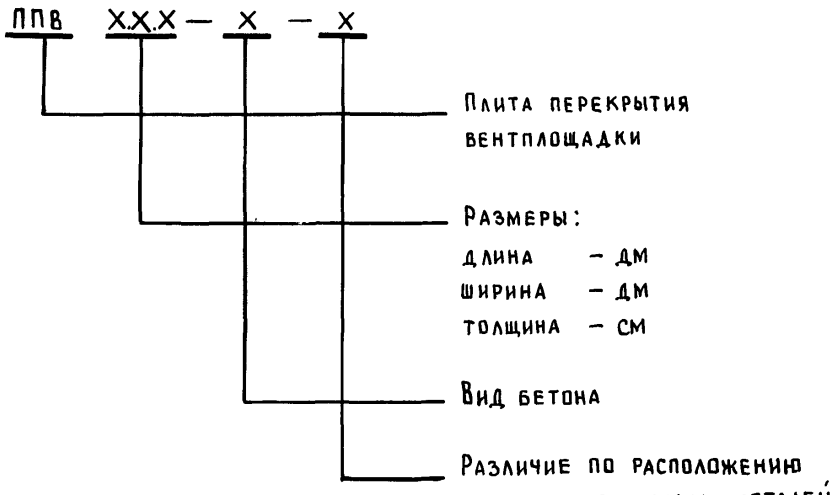

Например, ППВ 54.12.16-Т – плита перекрытия вентплощадки длиной 54 дм, шириной 12 дм, толщиной 16 см из тяжелого бетона (т) γ = 2400 кг/м^3.

Перегородки

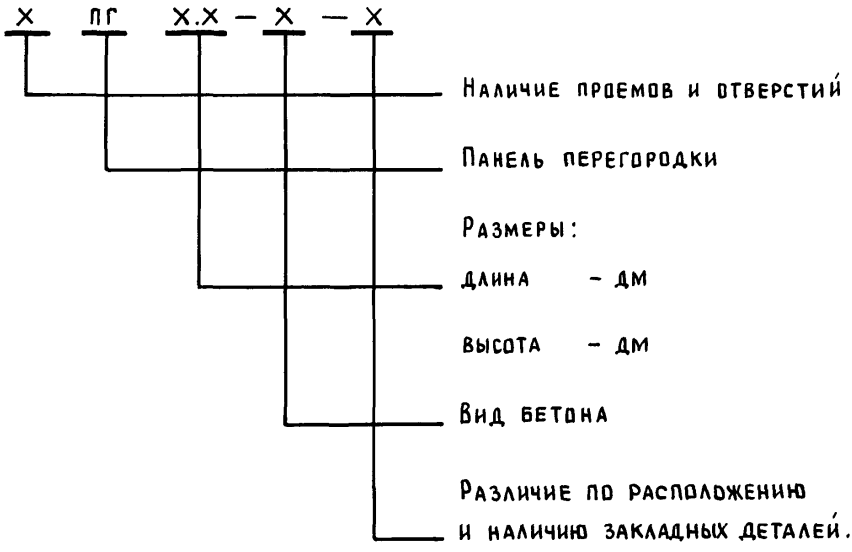

Например, ПГ 15.30-Т – панель перегородки длиной 15 дм, шириной 30 дм из тяжелого бетона (т) γ_o = 2400 кг/м^3.

Фундаменты под оборудование каналов навозоудаления

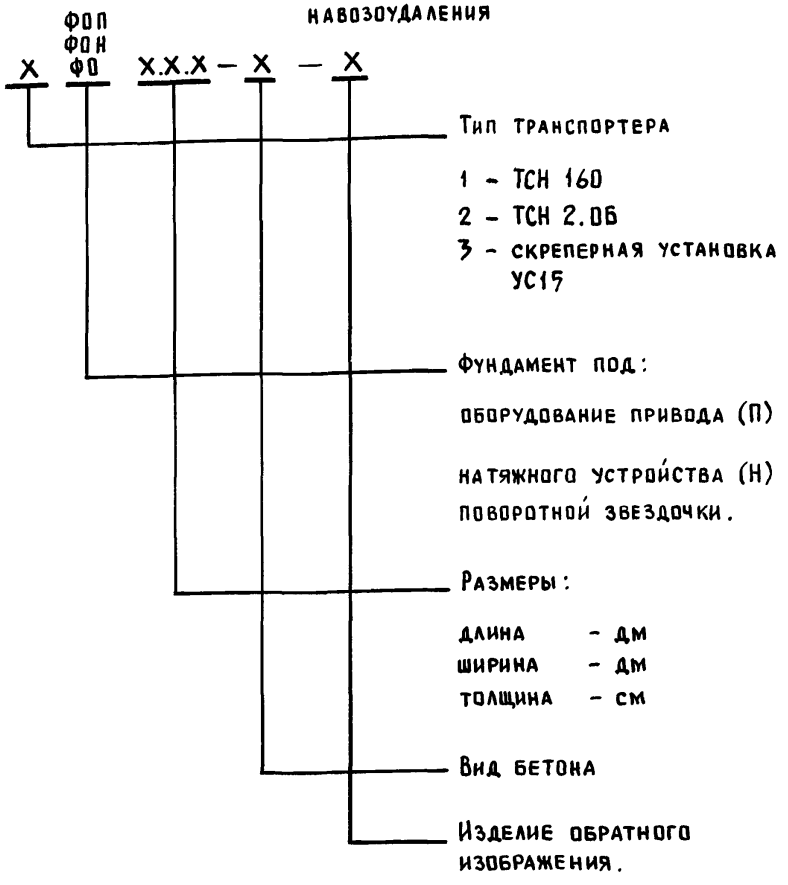

Например, 1ФО 15.15.42-Т - фундамент под оборудование поворотной звездочки длиной 15 дм, шириной 15 дм, толщиной 42 см из тяжелого бетона (т) $\gamma_o = 2400$ кг/м^3.

Привязан

Инв. №

801-3-56.86 – КЖИ 3.1 – ТУ

Лист 9

Копир. Лихачева 21405-05 16 Формат А4

Инв. № подл. | Подпись и дата | Взам. инв. №

Плиты пола стойл

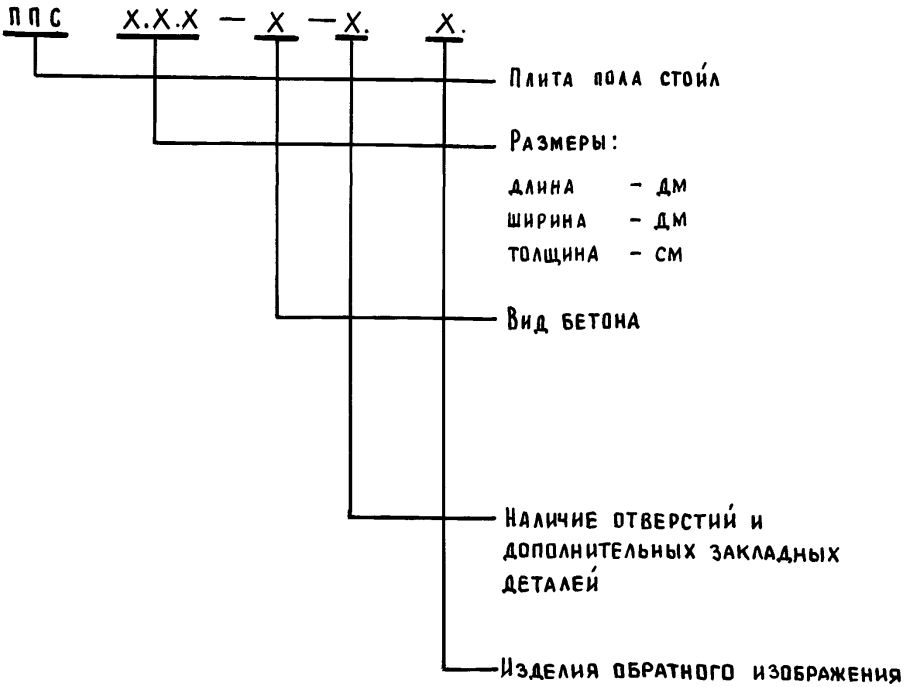

Например, ППС 19.10.8 -П-1.Н. – плита пола стойла длиной 19 дм, шириной 10 дм, толщиной 8 см из керамзитобетона γ_o = 1200 кг/м³ повышенной плотности, с отверстием, обратного изображения.

Взам. инв. № | Подпись и дата | Инв. № подл.

Привязан

Инв. №

801-3-56.86 – КЖИ 3.1 – ТУ

Лист 10

Копир. Лихачева 21405-05 17 Формат А4

Блоки фундаментные ограждений

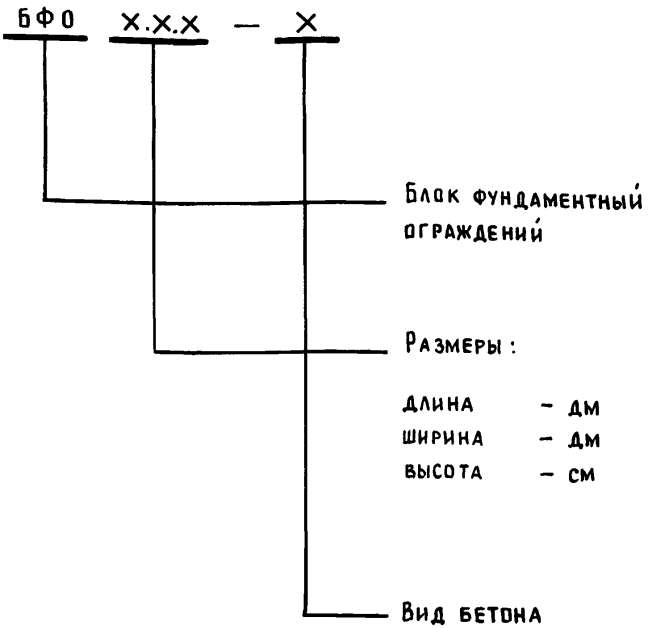

Например: БФО 20.3.28 – Т – блок фундаментный ограждений длиной 20 дм, шириной 3 дм, высотой 28 см из тяжелого бетона (Т) γ_o = 2400 кг/м³.

Приямок сборный

обозначается ПЯ – 1

ПЯ – приямок сборный

1 – порядковый номер

Привязан

Инв. №

Инв.№ подл. | Подпись и дата | Взам. инв. №

2. Правила приемки.

2.1. Изделия, поставляемые потребителю, должны быть приняты техническим контролем предприятия-изготовителя партиями в соответствии с ГОСТ 13015.1-81.

2.2. Предприятие-изготовитель должно сопровождать каждую принятую техническим контролем партию изделий документом о качестве-паспортом согласно ГОСТ 13015.3-80.

3. Разделы „Методы контроля", „Транспортирование и хранение" и „Гарантия изготовителя" см. ТУ69-203-82.

4. Антикоррозионная защита.

4.1. Необетонируемые поверхности закладных изделий защитить металлизационным слоем цинка толщиной 120 мкм, для фундаментов под оборудование-толщиной 150 мкм.

Перед нанесением антикоррозионного покрытия защищаемые поверхности очистить от грязи, масел, ржавчины и окалины. Группа очистки - II по ГОСТ 9.402-80.

5. Указания по привязке.

В таблицах альбома указаны варианты применения элементов в следующих обозначениях:

1 — при толщине стеновых панелей 300 мм
2 — // // // 400 мм
3 — // // // 500 мм

Инв.N подл.	Подпись и дата	Взам.инв.N

Формат	Зона	Поз.	Обозначение	Наименование	Количество на исполнение КЖИ 3.1-01.00.00- —	01	02	03							Примечание
				Документация											
А4			КЖИ 3.1-01.00.00 СБ	Сборочный чертеж											
А4			КЖИ 3.1-ТУ	Технические условия											
А4			КЖИ 3.1-РС	Ведомость расхода стали											
А4			КЖИ 3.1-01.00.00 СБ	Узел I											
				Сборочные единицы											
А4		1	КЖИ 3.2-00.01.00	Каркас пространственный КП1	1	1									
			-01	Каркас пространственный КП2			1								
			-02	Каркас пространственный КП2н				1							
А4		2	1.832.1-9 вып. 2	Изделие закладное М1	8	4	4	4							
А4		3	1.400-15 вып. 1	Изделие закладное МН105-5	4	4	4	4							

21405-05 20

Нач. отд.	Гомзяков		
Н. контр.	Скворцова		08.85
Гл. констр.	Теляковский		01.11
Гл. спец.	Юдин		
Рук. груп.	Капнулина		
Инженер.	Солоухин		
Инженер	Щеголева		

Привязан

Инв.N

Копир. Лихачева

801-3-56.86 - КЖИ 3.1-01.00.00

Плита перекрытия тамбура ППД
(ППД... 12... - Т
1ППД... 12... - Т
2ППД... 12... - Т
2ППД... 12... - Т.н.)

Стадия	Лист	Листов
Р	1	2

ГИПРОНИСЕЛЬХОЗ

Формат А4

Инв. N подл.	Подпись и дата	Взам. инв. N

Формат	Зона	Поз.	Обозначение	Наименование	Количество на исполнение КЖИ 3.1-01.00.00 –	01	02	03							Примечание
				Материалы											
		4		Цементно-песчаный											
				раствор марки 100	0,12	0,12	0,12	0,12							$м^3$
		5		Теплоизоляционный слой	1,35	1,35	1,29	1,29							$м^3$, вар.1
				Теплоизоляционный слой	1,95	1,95	1,87	1,87							$м^3$, вар.2
				Теплоизоляционный слой	2,5	2,5	2,4	2,4							$м^3$, вар.3
		6		Изолирующий слой	0,30	0,30	0,30	0,30							$м^3$

Привязан			
Инв. N			

801-3-56.86 - КЖИ 3.1-01.00.00

Лист 2

Копир. Лихачева

Формат А4

21405-05 21

20

Рис. 1

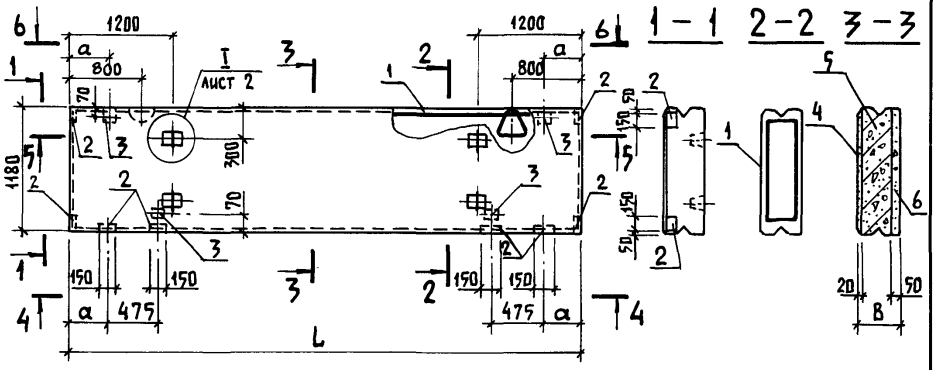

Таблица исполнений дана на листе 5

Привязан:

Инв. №

Нач. отд.	Гомзяков		
Н. контр.	Скворцова		08.86
Гл. констр.	Теляковский		08.05
Гл. спец.	Юдин		
Рук. груп.	Капнулина		
Инженер	Солоухин		
Инженер	Щеголева		

801-3-56.86 - КЖИ 3.1-01.00.00СБ

Плита перекрытия тамбура ППД 1ППД, 2ППД (ППД...12...-Т, 1ППД...12...-Т, 2ППД...12...-Т, 2ППД...12...-Т.Н) Сборочный чертеж

Стадия	Масса	Масштаб
Р	см. табл.	1:50
Лист 1	Листов 5	

ГИПРОНИСЕЛЬХОЗ

Копир. Лихачева 21405-05 22 Формат А4

Взам. инв. № | Подпись и дата | Инв. № подл.

Рис. 2

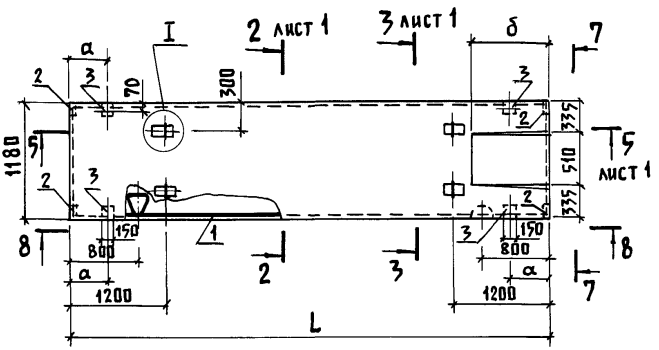

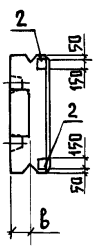

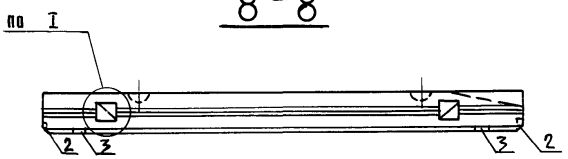

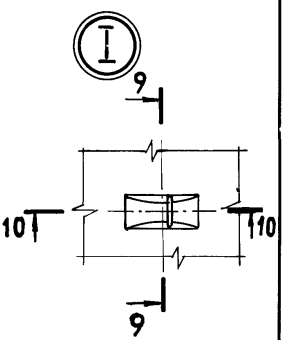

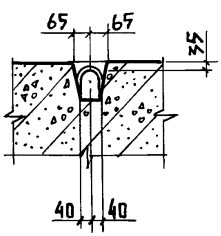

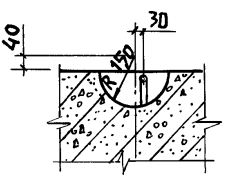

Инв.№ подл. | Подпись и дата | Взам.инв.№

Привязан	
Инв.№	

801-3-56.86 - КЖИ 3.1-01.00.00СБ

Лист 2

Копир. Лихачева 21405-05 23 Формат А4

Рис. 3

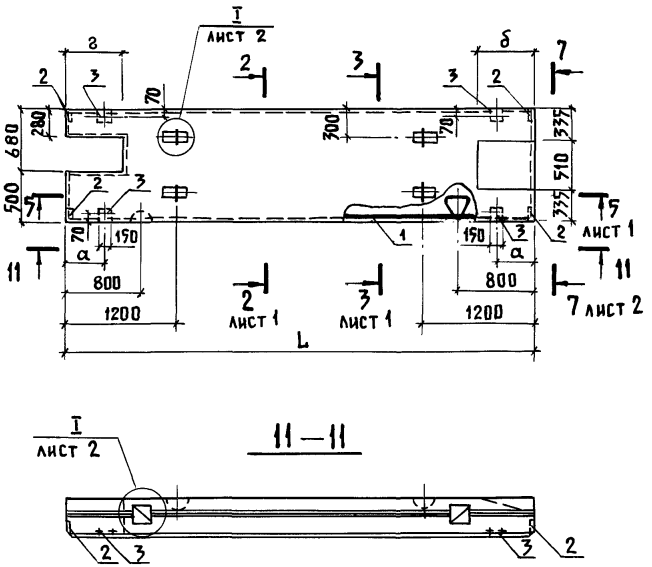

Инв. № подл.	Подпись и дата	Взам. инв. №

Привязан

Инв. №

801-3-56.86 – КЖИ 3.1-01.00.00 СБ

Лист 3

Рис. 4

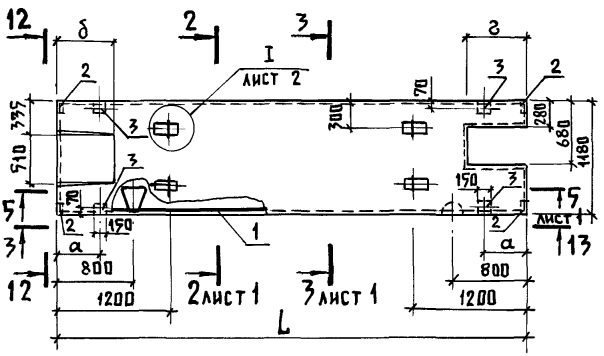

12 – 12

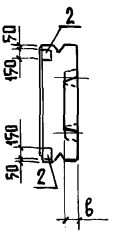

13 – 13

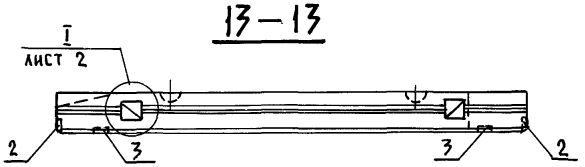

Инв. № подл.	Подпись и дата	Взам. инв. №

Привязан:

Инв. №

801-3-56.86 – КЖИ 3.1 – 01.00.00СБ

Лист 4

Копир. Лихачева

21405-05 25

Формат А4

Инв.№ подл.	Подпись и дата	Взам.инв.№

Обозначение	Марка	Рис.	Размеры, мм																
			L			в			а			б			в			г		
			Варианты																
			1	2	3	1	2	3	1	2	3	1	2	3	1	2	3	1	2	3
КЖИ 3.1-01.00.00	ППД...12...-Т	1	4750	4950	5150	300	400	500	270	370	470	—	—	—	—	—	—	—	—	—
-01	1ППД...12...-Т	2																—	—	—
-02	2ППД...12...-Т	3										95	575	1055	30	150	270	475	575	675
-03	2ППД...12...-Т.Н	4																		

Масса, кг			Примечание
Варианты			
1	2	3	
2280	2820	3320	
2280	2820	3320	
2210	2750	3230	
2210	2750	3230	

Привязан

Инв. №

801-3-56.86-КЖИ 3.1-01.00.00 СБ

Лист 5

Копир. Лихачева

Формат А4

Инв. N подл.	Подпись и дата	Взам. инв. №

Формат	Зона	Поз.	Обозначение	Наименование	Количество на исполнение КЖИ 3.1-02.00.00-										Примечание
					–	01	02								
				Документация											
А4			КЖИ 3.1-02.00.00 СБ	Сборочный чертеж											
А4			КЖИ 3.1-ТУ	Технические условия											
А4			КЖИ 3.1-РС	Ведомость расхода стали											
				Сборочные единицы											
А4		1	КЖИ 3.2-00.02.00	Каркас пространственный КП3	1										
			-01	Каркас пространственный КП4		1									
			-02	Каркас пространственный КП4.н			1								
А4		2	1.400-15 вып.1	Изделие закладное МН 108-6	14	12	12								
				Материалы											
		3		Бетон марки 200	2,17	2,1	2,1								вар. 1
				Бетон марки 200	2,26	2,18	2,18								вар. 2
				Бетон марки 200	2,35	2,26	2,26								вар. 3

21405-05 27

Привязан

Инв. N

Нач. отд.	Гомзяков		
Н. контр.	Скворцова		08.85
Гл. констр.	Теляковский		08.85
Гл. спец.	Юдин		
Рук. груп.	Каянулина		
Инженер	Солоухин		
Инженер	Щеголева		

801-3-56.86 – КЖИ 3.1-02.00.00

Плита пола тамбура ППТ 1ППТ (1ППТ... 25.18-Т; 1ППТ... 25.18-Т; 1ППТ... 25.18-Т.Н)

Стадия	Лист	Листов
Р		1

ГИПРОНИСЕЛЬХОЗ

Копир. Лихачева

Формат А4

Рис. 1

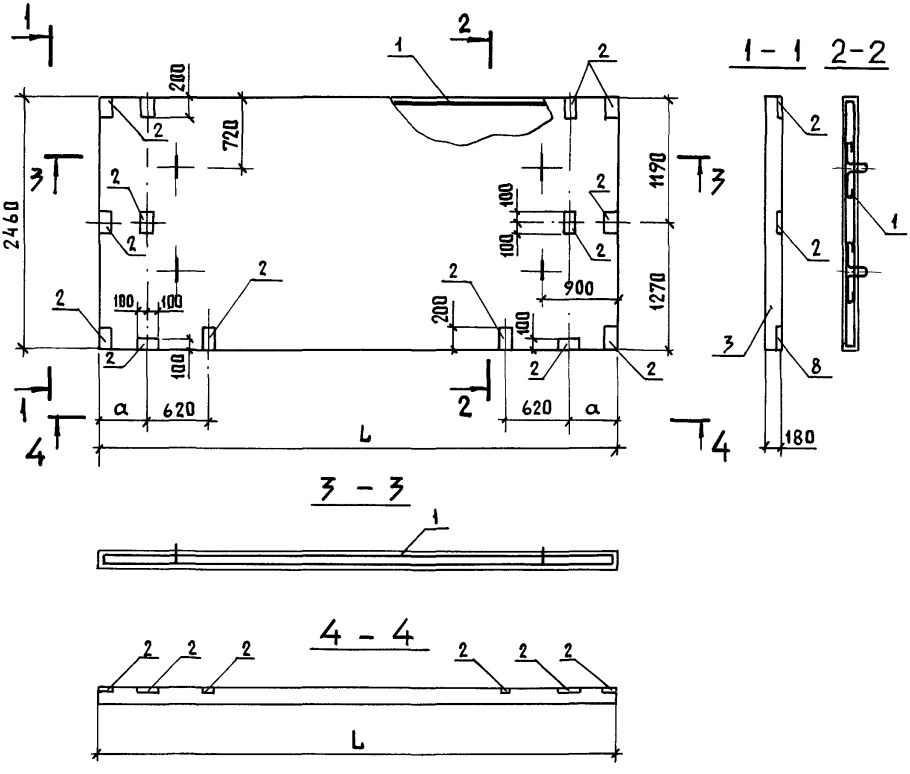

Таблица исполнений дана на листе 3

Привязан

Инв. №

Нач.отд.	Гомзяков		
Н.контр.	Скворцова		08.85
Н.кон.отд.	Теляковский		07.85
Гл.спец.	Юдин		
Рук.груп.	Капнулина		
Инженер	Солоухин		
Инженер	Щеголева		

801-3-56.86 - КЖИ 3.1-02.00.00СБ

Плита пола тамбура ППТ, 1ППТ (ПАТ... 25.18 - Т 1ППТ... 25.18 - Т 1ППТ... 25.18 - Т)
Сборочный чертеж

Стадия	Масса	Масштаб
Р	см. табл.	1:50
Лист 1	Листов 3	

ГИПРОНИСЕЛЬХОЗ

Взам.инв. № | Подпись и дата | Инв. № подл.

Рис. 2

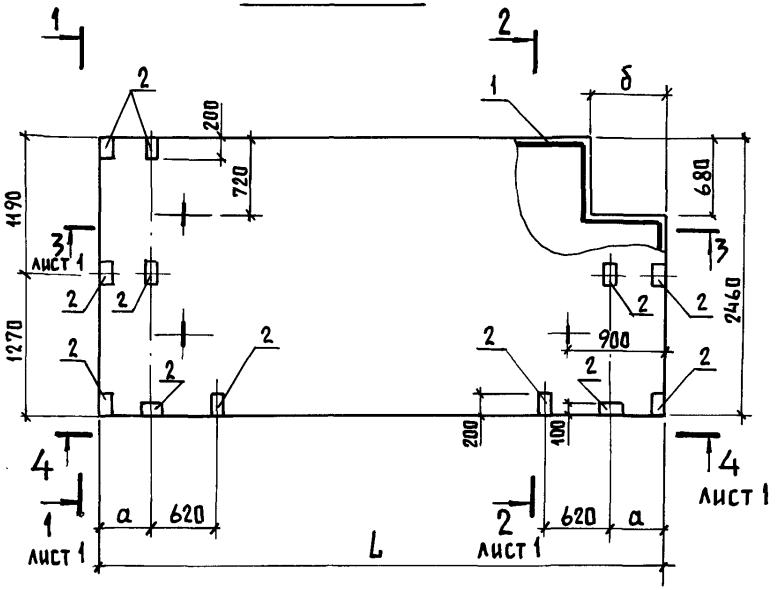

Рис. 3

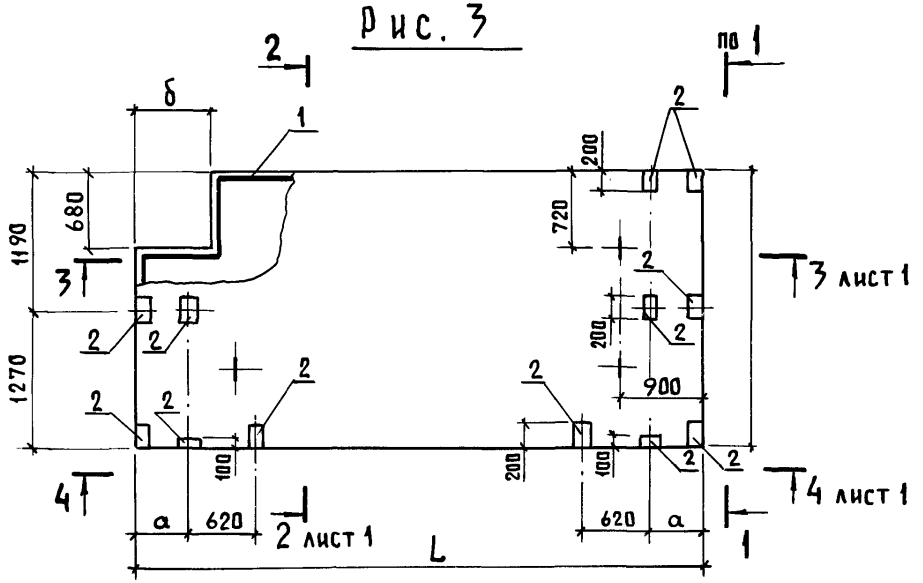

Привязан:

Инв. №

Инв. № подл. | Подпись и дата | Взам. инв. №

801-3-56.86 – КЖИ 3.1-02.00.00 СБ

Лист 2

Копир. Лихачева 21405-05 29 Формат А4

Инв. № подл.	Подпись и дата	Взам. инв. №

		Рисунок	Размеры, мм									Масса, кг			Примечание
			l			a			б						
			Варианты												
			1	2	3	1	2	3	1	2	3	1	2	3	
КЖИ 3.2-02.00.00	ППТ...25.18-Т	1	4910	5110	5310	350	450	550	—	—	—	5370	5600	5730	
-01	1ППТ...25.18-Т	2							560	660	760	5220	5400	5600	
-02	1ППТ...25.18-Т.Н	3										5220	5400	5600	

2405-05 30

Привязан

Инв. №

801-3-56.86 – КЖИ 3.1 -02.00.00 СБ

Лист 3

Копир. Лихачева

Формат А4

Альбом III часть 2

Формат	Зона	Поз.	Обозначение	Наименование	Кол.	Примечание
				Документация		
А4			КЖИ 3.1-03.00.00 СБ	Сборочный чертеж		
А4			КЖИ 3.1 - ТУ	Технические условия		
А4			КЖИ 3.1 - РС	Ведомость расхода стали		
				Сборочные единицы		
А4		1	КЖИ 3.2-00.03.00	Каркас пространственный КП5	1	
				Материалы		
		2		Бетон марки М 200	1,04	вар.1 стоечно-балочный вариант
				Бетон марки М 200	1,02	вар.2
				Бетон марки М 200	1,00	вар.3
				Бетон марки М 200	1.00	рамный вариант

Привязан :

Инв. №

Взам. инв. № | Подпись и дата | Инв. № подл.

Нач.отд.	Гомзяков		
Н. контр.	Скворцова		08.75
Гл.констр.	Теляковский		01.75
Гл.спец.	Юдин		
Рук.груп.	Капнулина		
Инженер	Солоухин		
Инженер	Щеголева		

801-3-56.86 - КЖИ 3.1-03.00.00

Плита перекрытия вентплощадки : ППВ... 12.16 - Т.

Стадия	Лист	Листов
Р		1

ГИПРОНИСЕЛЬХОЗ

Альбом III часть 3

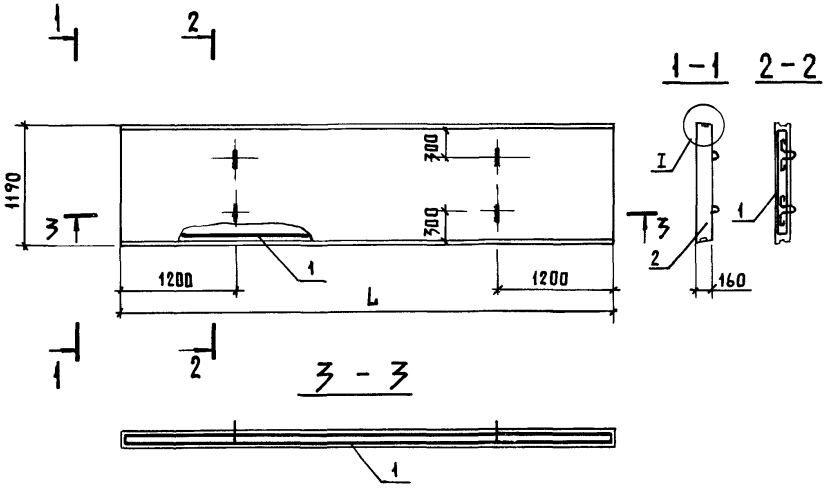

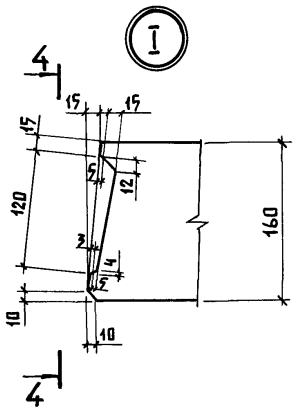

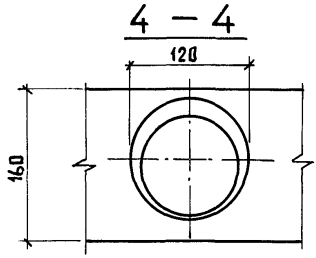

Таблица исполнений дана на листе 2

Привязан:

Инв. №

Взам. инв. №

Подпись и дата

Инв. № подл.

Нач. отд.	Гомзяков		
Н. контр.	Скворцова		08.85
Гл. конструктор	Теляковский		08.85
Гл. спец.	Юдин		
Рук. груп.	Капнулина		
Инженер	Солоухин		
Инженер	Щеголева		

801-3-56.86-КЖИ 3.1-03.00.00 СБ

Плита перекрытия вентплощадки ППВ...12.16-Т

Сборочный чертёж

Стадия	Масса	Масштаб
Р	см. табл.	1:50
Лист 1	Листов 2	

ГИПРОНИСЕЛЬХОЗ

Инв. № подл.	Подпись и дата	Взам. инв. №

Обозначение	Марка	Размеры, мм L				Масса, кг				Примечание
		Варианты								
		Стоечно-балочный			Рамный	Стоечно-балочный			Рамный	
		1	2	3		1	2	3		
КЖИ 3.1-03.00.00	ППВ...12.16-Т	5460	5360	5260	5260	2600	2550	2500	2500	

21405-05 33

Привязан			
Инв. №			

801-3-56.86-КЖИ 3.1-03.00.00 СБ

Лист 2

Копир. Лихачева

Формат А4

Инв.N подл.	Подпись и дата	Взам.инв.N

Формат	Зона	Поз.	Обозначение	Наименование	Количество на исполнение КЖИ 3.1-04.00.00-										Примечание
					-	01	02	03	04						
				Документация											
А4			КЖИ 3.1-04.00.00 СБ	Сборочный чертеж											
А4			КЖИ 3.1-ТУ	Технические условия											
А4			КЖИ 3.1-РС	Ведомость расхода стали											
				Сборочные единицы											
А4		1	КЖИ 3.2-00.07.00	Сетка арматурная С7	1										
			-01	Сетка арматурная С8		1									
			-02	Сетка арматурная С9			1								
			-03	Сетка арматурная С10				1							
			-04	Сетка арматурная С11					1						
А4		2	1.400-9, вып. 1	Изделие закладное УП1-7	2	2	2	1	1						
А4		3	1.400-15, вып. 1	Изделие закладное МН 558	2	2	2	2	2						
				Материалы											
		4		Бетон марки М150	0,73	0,36	0,24	0,12	0,10						$м^3$

21405-05 34

Привязан				Нач. отд.	Гомзяков		
				Н. контр.	Скворцова		08.85
				Гл. констр.	Теляковский		08.85
				Гл. спец.	Юдин		
				Рук. гр.	Капчулина		
Инв.N				Инженер	Щеголева		

801-3-56.86 - КЖИ 3.1-04.00.00

Панель перегородки ПГ (ПГ30.31-Т; ПГ15.31-Т; ПГ10.31-Т; ПГ5.31-Т; ПГ5.24-Т')

Стадия	Лист	Листов
Р		1

ГИПРОНИСЕЛЬХОЗ

Копир. Анхачева

Формат А4

Альбом III часть 3

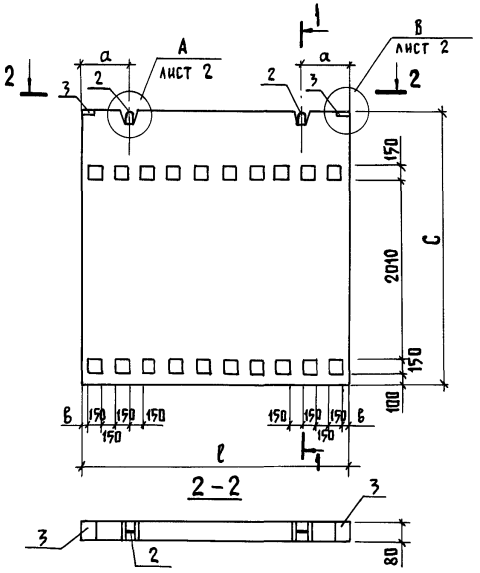

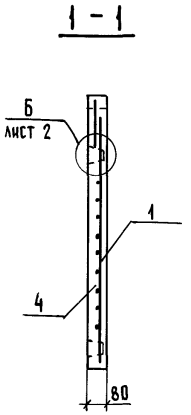

Обозначение	Марка	Размеры мм				Масса кг
		ℓ	а	в	с	
КЖИ 3.1-04.00.00	ПГ 30.31-Т	2980	490	65	3070	1830,0
-01	ПГ 15.31-Т	1480	290	65	3070	900,0
-02	ПГ 10.31-Т	980	200	115	3070	600,0
-03	ПГ 5.31-Т	480	240	165	3070	300,0
-04	ПГ 5.24-Т	480	240	165	2470	240,0

Взам. инв. №

Привязан

Инв. №

Подпись и дата

Инв. № подл.

Нач. отд.	Гомзяков		
Н. контр.	Скворцова		08.85
Гл. констр.	Теляковский		08.85
Гл. спец.	Юдин		
Рук. гр.	Капчуалина		
Инженер	Щеголева		

801-3-56.86 - КЖИ 3.1-04.00.00СБ

Панель перегородки ПГ (ПГ 15.31-Т; ПГ 10.31-Т; ПГ 5.31-Т; ПГ 5.24-Т; ПГ 30.31-Т.)

Стадия	Масса	Масштаб
Р	см. табл.	1:50
Лист 1	Листов 2	

ГИПРОНИСЕЛЬХОЗ

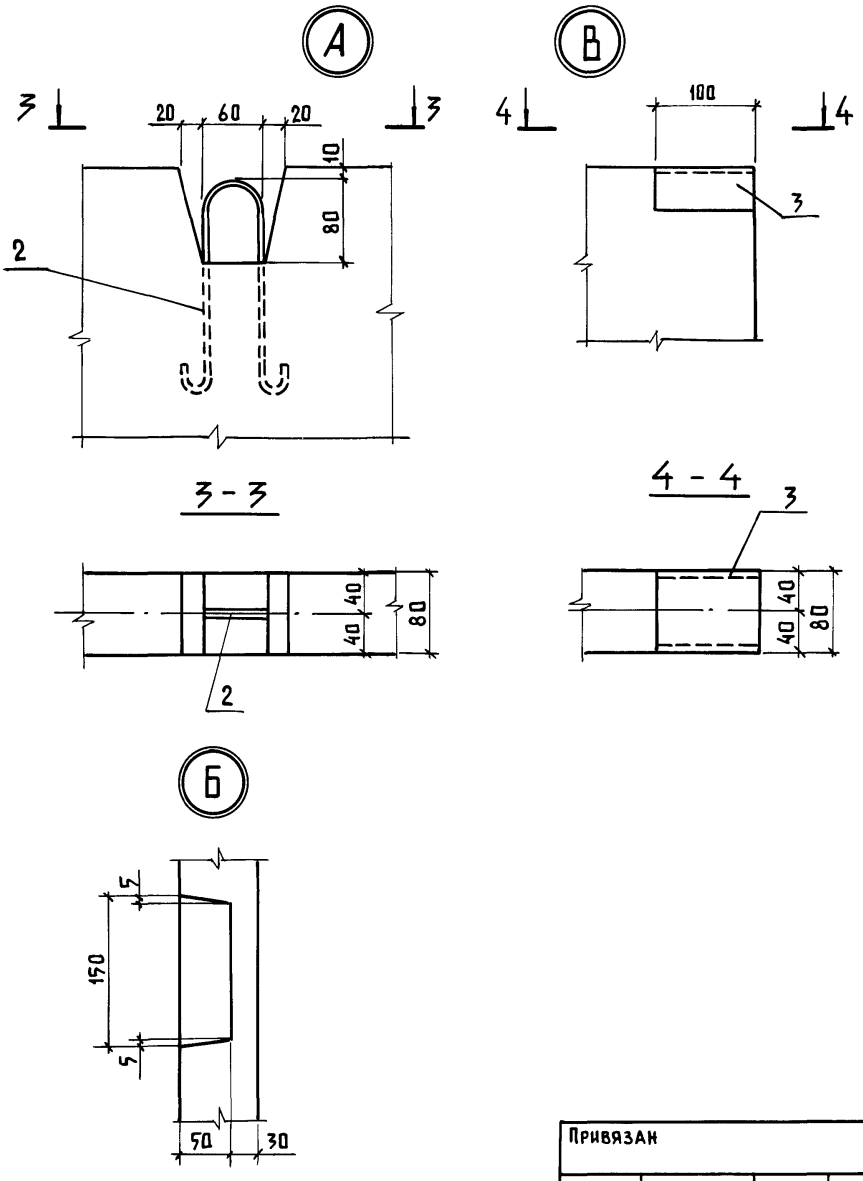

Привязан

Инв. №

Инв.№ подл. | Подпись и дата | Взам. инв.№

801-3-56.86 - КЖИ 3.1-04.00.00 СБ

Лист 2

Инв.N подл.	Подпись и дата	Взам.инв.N

Формат	Зона	Поз.	Обозначение	Наименование	Количество на исполнение КЖИ 3.1-05.00.00-									Примечание
					–	01	02							
				Документация										
А4			КЖИ 3.1-05.00.00	Сборочный чертеж										
А4			КЖИ 3.1-ТУ	Технические условия										
А4			КЖИ 3.1-РС	Ведомость расхода стали										
				Сборочные единицы										
А4		1	КЖИ 3.2-00.09.00	Сетка арматурная С13	1									
			-01	Сетка арматурная С14		1	1							
А4		2	1.400-9 вып.1	Петля для подъема УП1-2	4	4	4							
				Материалы										
		3		Керамзитобетон М75	0,15	0,15	0,15							$м^3$

2405-05 37

Привязан

Инв.№

Нач.отд.	Гомзяков		
Н. контр.	Скворцова		08.85
Гл.констр.	Теляковский		
Гл.спец.	Юдин		
Рук.гр.	Капиулина		
Инженер	Солоухин		
Инженер	Щеголева		

801-3-56.86-КЖИ 3.1-05.00.00

Плита пола стойл ППС (ППС 19.10.8-П; ППС 19.10.8-П.1; ППС 19.10.8-П.1н)

Стадия	Лист	Листов
Р		1

ГИПРОНИСЕЛЬХОЗ

Копир. Лихачева

Формат А4

Рис. 1

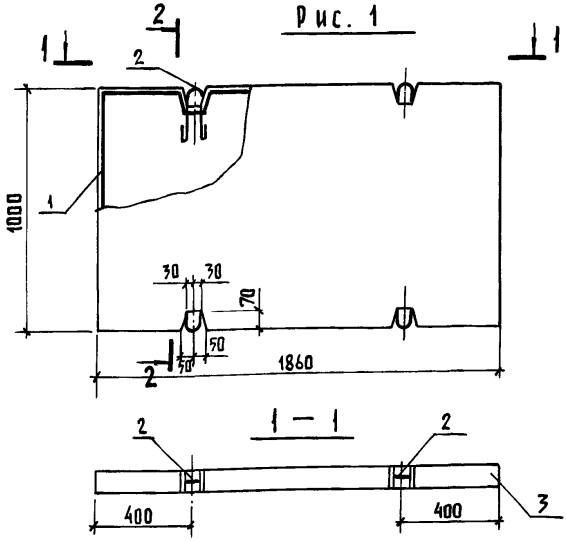

Рис. 2

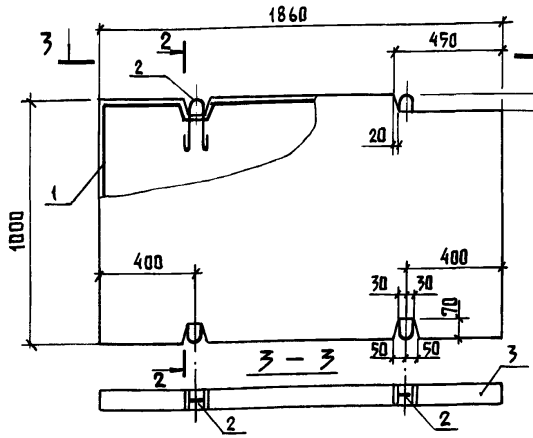

Таблица исполнений дана на листе 2

Привязан

Инв. №

Взам. инв. №

Подпись и дата

Инв. № подл.

Нач. отд.	Гомзяков		
Н. контр.	Скворцова		08.95
Гл. констр.	Теляковский		11.95
Гл. спец.	Юдин		
Рук. гр.	Капиулина		
Инженер	Солоухина		
Инженер	Щеголева		

801-3-56.86 – КЖИ 3.1-09.00.00СБ

Плита пола стойл ППС (ППС 19.10.8-П; ППС 19.10.8-П-1; ППС 19.10.8-П-1К)
Сборочный чертеж

Стадия	Масса	Масштаб
Р	См. табл.	1:20
Лист 1	Листов 2	

ГИПРОНИСЕЛЬХОЗ

Копир. Лихачева 21405-05 38 Формат А4

Рис. 3

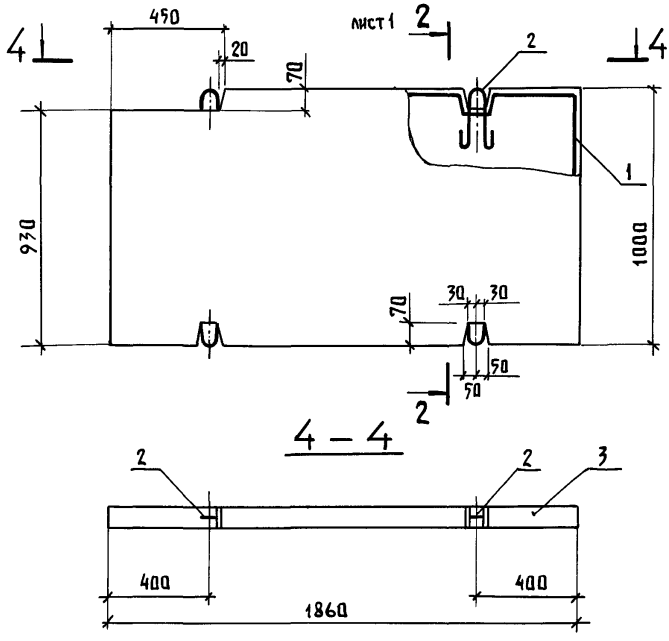

Обозначение	Марка	Рис.	Масса, кг	Примечание
КЖИ 3.1-05.00.00	ППС 19.10.8-П	1	190	
-01	ППС 19.10.8-П-1	2	188	
-02	ППС 19.10.8-П-1.Н	3	188	

Взам. инв. №

Подпись и дата

Инв. № подл.

Привязан :

Инв. №

801-3-56.86 – КЖИ 3.1-05.00.00 СБ

Лист 2

Инв. N подл.	Подпись и дата	Взам. инв. N

Формат	Зона	Поз.	Обозначение	Наименование	Количество на исполнение КЖИ 3.1-06.00.00- —	01	Примечание
				Документация			
А4			КЖИ 3.1-06.00.00 СБ	Сборочный чертеж			
А4			КЖИ 3.1-ТУ	Технические условия			
А4			КЖИ 3.1-РС	Ведомость расхода стали			
				Сборочные единицы			
А4		1	МН-100	Изделие закладное МН1	1	2	
БЧ		2	КЖИ 3.1-00.00.01	Труба 25×1 ГОСТ 10704-76 / Вст3кп2 ГОСТ 10705-63 / ℓ = 300	2	2	0,18 кг
				Материалы:			
		3		Бетон марки М200	0,098	0,134	$м^3$

24105-05 40

Нач.отд.	Гомзяков		
Н. контр.	Скворцова		08.85
Гл. констр.	Теляковский		08.85
Гл. спец.	Юдин		
Рук. гр.	Капнулина		
Инженер	Солоухин		
Инженер	Щеголева		

Привязан

Инв. N

801-3-56.86 – КЖИ 3.1-06.00.00

Блок фундаментный ограждений БФО (БФО 14.3.28-Т, БФО 20.3.28-Т)

Стадия	Лист	Листов
Р		1

ГИПРОНИСЕЛЬХОЗ

Копир. Лихачева

Формат А4

Рис. 1

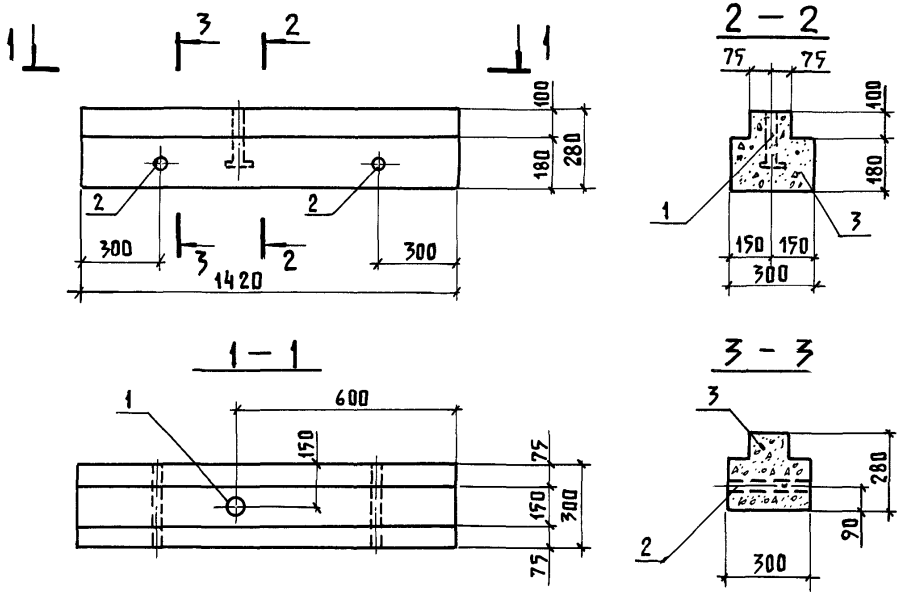

Обозначение	Марка	Рис.	Масса, кг	Примечание
КЖИ 3.1-06.00.00	БФО 14.3.28-Т	1	235,0	
-01	БФО 20.3.28-Т	2	310,0	

Привязан

Инв. N

Взам. инв. №

Подпись и дата

Инв. № подл.

Нач. отд.	Гомзяков		
Н. контр.	Скворцова		08.85
Гл. констр.	Теляковский		
Гл. спец.	Юдин		
Рук. гр.	Капнулина		
Инженер	Солоухин		
Инженер	Щеголева		

801-3-56.86 — КЖИ 3.1-06.00.00 СБ

Блок фундаментный ограждений БФО (БФО 14.3.28-Т, БФО 20.3.28-Т)
Сборочный чертеж

Стадия	Масса	Масштаб
Р	см. табл.	1:20
Лист 1	Листов 2	

ГИПРОНИСЕЛЬХОЗ

Рис. 2

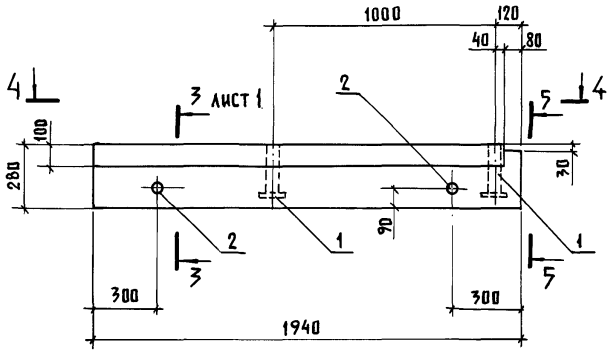

5 - 5

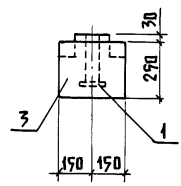

4 - 4

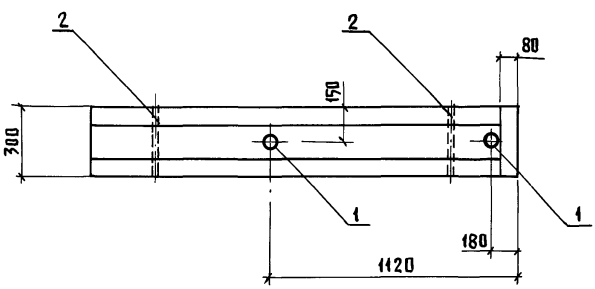

Привязан	
Инв. №	

801-3-56.86 - КЖИ 3.1-06.00.00 СБ

Лист 2

Инв. № подл. | Подпись и дата | Взам. инв. №

Инв. N подл.	Подпись и дата	Взам. инв. N

Формат	Зона	Поз.	Обозначение	Наименование	Количество на исполнение КЖИ 3.1-07.00.00-										Примечание
					-	01	02	03	04						
				Документация											
А4			КЖИ 3.1-07.00.00 СБ	Сборочный чертеж											
А4			КЖИ 3.1-ТУ	Технические условия											
А4			КЖИ 3.1-РС	Ведомость расхода стали											
				Сборочные единицы											
А4		1	МН-400	Изделие закладное МН 5	4	4									
А4		2	МН-200	Изделие закладное МН 2	2	2									
А4		3	1.400-15 вып. 1	Изделие закладное МН 101-3	2	2	2	2	4						
А4		4	МН-400	Изделие закладное МН 4			2	2	2						
А4		5	МН-300	Изделие закладное МН 3			1	1	1						

2405-05 43

Привязан	
Инв. №	

Нач.отд.	Гомзяков		
Н.контр.	Скворцова		08.85
Гл.констр.	Теляковский		
Гл.спец.	Юдин		
Рук.груп.	Капнулина		
Инженер	Щеголева		

801-3-56.86 - КЖИ 3.1-07.00.00

Фундамент под оборудование 2ФОП (2ФОП 13.80.41-Т; 2ФОП 13.80.41-Т.Н), 2ФОН (2ФОН 15.15.36-Т; 2ФОН 15.15.36-Т.Н; 2ФОН 12.12.36-Т;

Стадия	Лист	Листов
Р	1	2

ГИПРОНИСЕЛЬХОЗ

Копир. Лихачева

Формат А4

Инв. № подл.	Подпись и дата	Взам. инв. №

Формат	Зона	Поз.	Обозначение	Наименование	Количество на исполнение КЖИ 3.1-07.00.00 —	01	02	03	04						Примечание
				Детали											
				Сетки арматурные											
Б4		6		С $\frac{4Вр\text{I}-200}{4Вр\text{I}-200}$ 1140×750×20 ГОСТ 8478-81	1	1									1,1 кг
Б4		7		С $\frac{4Вр\text{I}-200}{4Вр\text{I}-200}$ 1440×1440×20 ГОСТ 8478-81			2	2							2,5 кг
Б4		8		С $\frac{4Вр\text{I}-200}{4Вр\text{I}-200}$ 1140×1140×20 ГОСТ 8478-81					2						1,6 кг
				Материалы											
Б4		9		Брусок 50×50 ГОСТ 24454-80 сосна или ель $\varphi \leq 20\%$											
				$\ell = 50$	2	2	6	6	4						0,0001 м³
Б4		10		Бетон марки М200	0,32	0,32	0,67	0,67	0,43						м³

Привязан			
Инв. №			

801-3-56.86 – КЖИ 3.1-07.00.00

Лист 2

Альбом III часть 3

Рис. 1

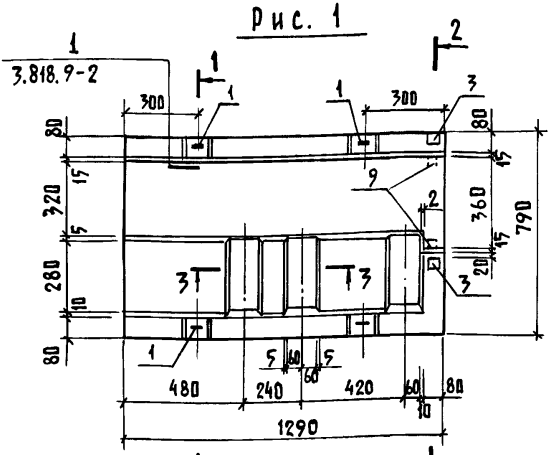

Рис. 2

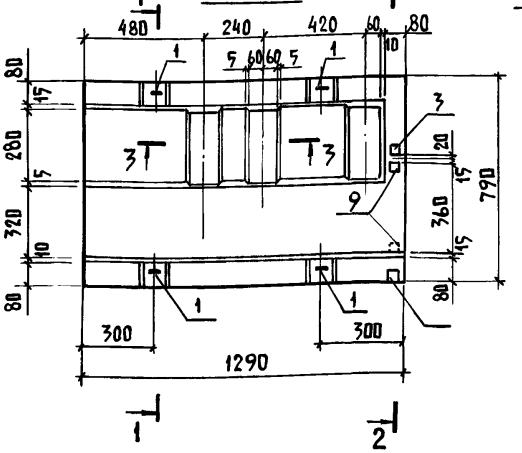

Таблица исполнений дана на листе 2

Привязан

Инв. №

Взам. инв. №

Подпись и дата

Инв. № подл.

Нач. отд.	Гомзяков		
Н. контр.	Скворцова		
Гл. констр.	Теляковский		
Гл. спец.	Юдин		
Рук. груп.	Капнулина		
Инженер	Шеголева		

801-3-56.86 - КЖИ 3.1-07.00.00 СБ

Фундамент под оборудование 2ФОП (2ФОП 13.80.41-Т; 2ФОП 13.80.41-Т.Н), 2ФОН (2ФОН 15.15.36-Т; 2ФОН 15.15.36-Т.Н 2ФОН 12.12.36-Т).. Сборочный чертеж

Стадия	Масса	Масштаб
Р	см. табл.	1:20
Лист 1	Листов 4	

ГИПРОНИСЕЛЬХОЗ

Рис. 3

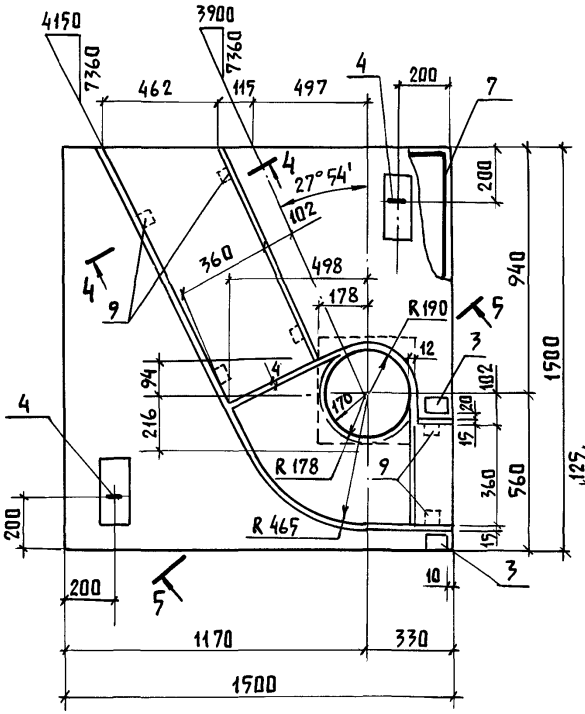

4 – 4

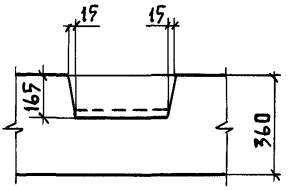

5 – 5

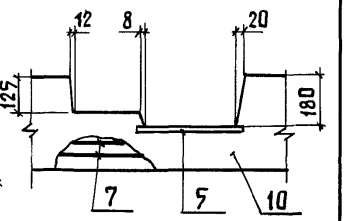

Обозначение	Марка	Рис.	Масса кг
КЖИ 3.1-07.00.00	2ФоП 13.80.41-Т	1	780
-01	2ФоП 13.80.41-Т.Н	1	780
-02	2ФоН 15.15.36-Т	2	1610
-03	2ФоН 15.15.36-Т.Н	3	1610
-04	2ФоН 12.12.36-Т	4	1070

Взам. инв. №

Подпись и дата

Инв. № подл.

Привязан

Инв. №

801-3-56.86 – КЖИ 3.1-07.00.00 СБ

Лист 2

Копир. Лихачева 21405-05 46 Формат А4

Рис. 4

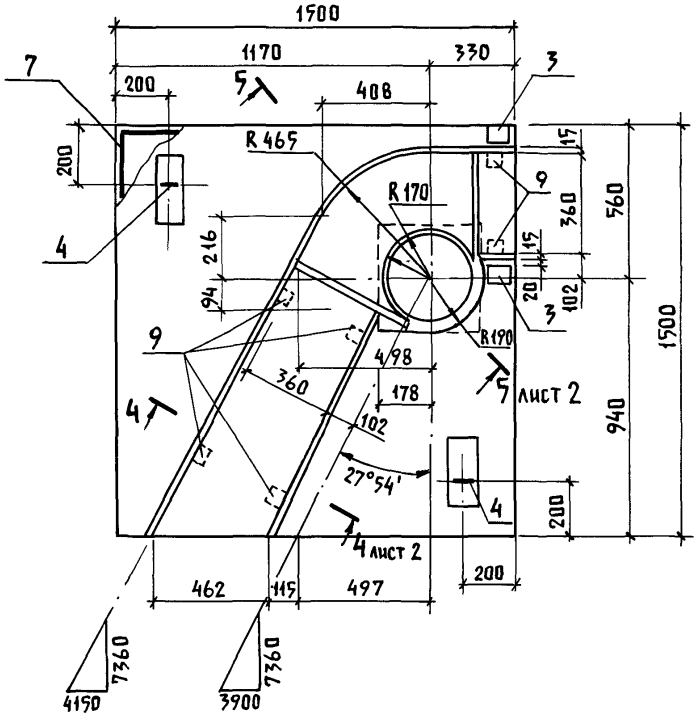

Инв.№ подл.	Подпись и дата	Взам. инв.№

Привязан

Инв.№

801-3-56.86 – КЖИ 3.1-07.00.00 СБ

Лист 3

Копир. Лихачева 21405-05 47 Формат А4

Рис. 5

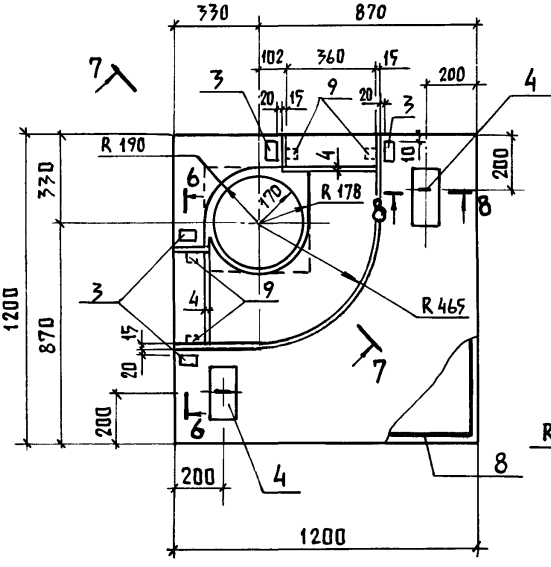

8 - 8

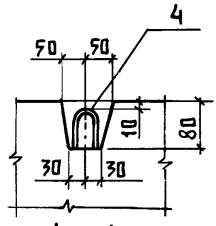

4 - 4

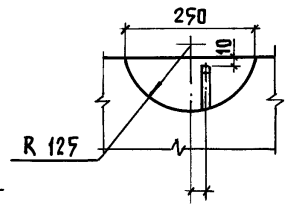

6 - 6

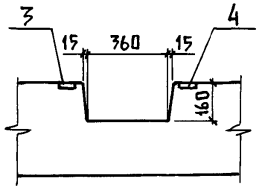

7 - 7

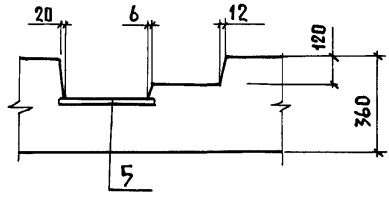

Инв.№подл. | Подпись и дата | Взам.инв.№

Привязан	
Инв.№	

801-3-56.86 – КЖИ 3.1-07.00.00СБ

Лист 4

Альбом III часть 7

Формат	Зона	Поз.	Обозначение	Наименование	Кол.	Примечание
				Документация		
А4			КЖИ 3.1-08.00.00	Сборочный чертеж		
А4			КЖИ 3.1-ТУ	Технические условия		
А4			КЖИ 3.1-РС	Ведомость расхода стали		
				Сборочные единицы		
				Сетки арматурные		
Б4		1		С $\frac{5ВрI-100}{5ВрI-100}$ 1040×2240		
				ГОСТ 8478-81	2	6,99кг
Б4		2		С $\frac{5ВрI-100}{5ВрI-100}$ 1280×2080		
				ГОСТ 8478-81	2	7,83 кг
Б4		3		С $\frac{5ВрI-100}{}$ 1040×2740		
				ГОСТ 8478-81	1	6,55кг
Б4		4		С $\frac{5ВрI-100}{5ВрI-100}$ 1280×2380		
				ГОСТ 8478-81	1	8,95кг
А4		5	1.400-9 вып. 1	Петля УП1-6	2	
				Материалы		
		6		Бетон марки М150		0,82 м³

Взам. инв. №

Подпись и дата

Привязан

Инв. N

Нач. отд.	Гомзяков		
Н. контр.	Скворцова		08.85
Гл. констр.	Теляковский		08.85
Гл. спец.	Юдин		
Рук. груп.	Капнулина		
Инженер	Щеголева		

801-3-56.86-КЖИ 3.1-08.00.00

Приямок ПЯ-1

Стадия	Лист	Листов
Р		1

ГИПРОНИСЕЛЬХОЗ

Инв. №-подл.

Альбом III часть 3

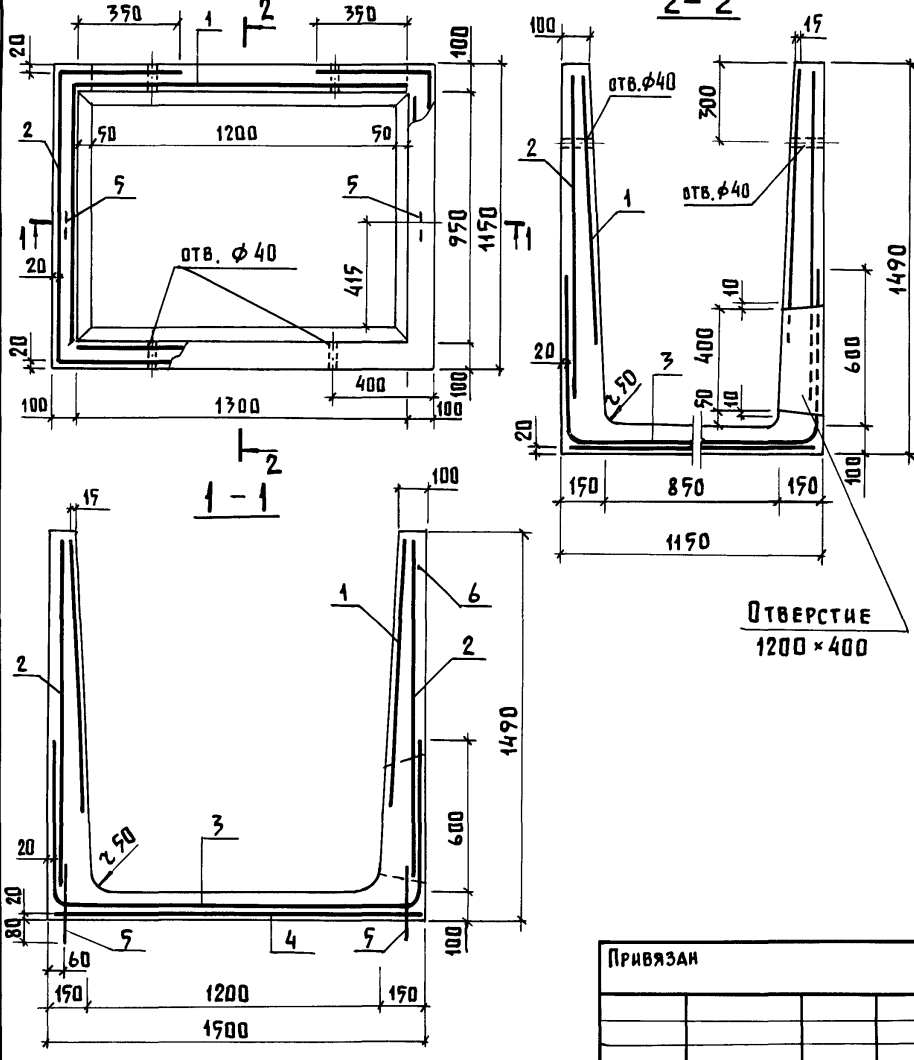

Привязан

Инв. №

801-3-56.86 - КЖИ 3.1-08.00.00.СБ

Приямок ПЯ-1

Сборочный чертеж

Стадия	Масса	Масштаб
Р	2,05	1:20
Лист	Листов 1	

ГИПРОНИСЕЛЬХОЗ

Нач.отд.	Гомзяков	
Н.контр.	Скворцова	08.85
Гл.констр.	Теляковский	05.85
Гл.спец.	Юдин	
Рук.груп.	Капнулина	
Инженер	Щеголева	

Взам.инв.№ | Подпись и дата | Инв.№ подл.

Копир. Лихачева 21405-05 50 Формат А4

Инв.N подл.	Подпись и дата	Взам.инв.N

Альбом III часть 3

Формат	Зона	Поз.	Обозначение	Наименование	Количество на исполнение КЖИ 3.1-09.00.00 —	01	02	03	04						Примечание
				Документация											
А4			КЖИ 3.1-09.00.00	Сборочный чертеж											
А4			КЖИ 3.1-ТУ	Технические условия											
				Сборочные единицы											
А3		1	1.832-1 вып. 1	Колонна СК2-36-2	1										
			1.832-1 вып. 2	СК3-54-3		1	1								
			ГОСТ 19804.7-83	Свая-колонна 1СД 75.53.30-3				1							
А4			1.832-1 вып. 1	Колонна СКТ3-54-2					1						
А4		2	1.400-6/76 вып. 1	Изделие закладное М1-13		3	2	3							
А4			1.400-6/76 вып. 1	М1-7-8					1						
А4			МН-500	МН6	2										

24405-05 51

Привязан
Инв. N

Нач. отд.	Гомзяков		
Н. контр.	Скворцова		08.85
Гл. кон. отд.	Теляковский		08.85
Гл. спец.	Юдин		
Рук. груп.	Капкулина		
Инженер	Щеголева		

801-3-56.86 - КЖИ 3.1-09.00.00

Колонна СК (СК2-36-2-1; СК3-54-3-1; СК3-54-3-2; СКТ3-54-2-1) Свая-колонна 1СД 75.53.30-3-1

Стадия	Лист	Листов
Р		1

ГИПРОНИСЕЛЬХОЗ

Копир. Лихачева

Формат А4

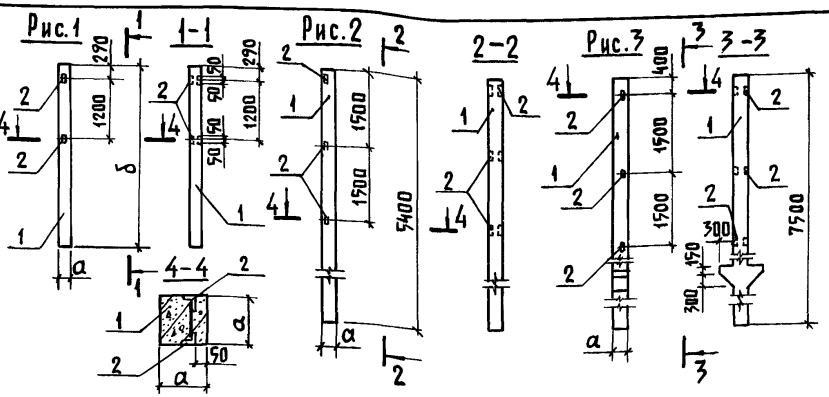

Обозначение	Марка	Рис.	Размеры		Масса кг	Примечание
			a	δ		
КЖИ 3.1-09.00.00	СК2-36-2-1	1	200	3600	360	
-01	СК3-54-3-1	2	300	5400	1215	
-02	СК3-54-3-2	1	300	–	1215	
-03	1СД 75.53.30-3-1	3	300	–	1820	

Ведомость расхода стали на дополнительные закладные изделия

Марка элемента	Изделия закладные						Всего кг
	Арматура класса			Прокат марки			
	A III			Вст3кп2			
	ГОСТ 5781-82			ГОСТ 8509-72			
	ф12		Итого	Ц3×63×5		Итого	
СК2-36-2-1	0,40		0,40	3,0		3,0	3,40
СК3-54-3-1	0,4		0,4	3,0		3,0	3,40
СК3-54-3-2	0,4		0,4	3,0		3,0	3,40
1СД 75.53.30-3-1	0,6		0,6	4,5		4,5	5,1

Привязан

Инв. №

Взам. инв. №

Подпись и дата

Инв. № подл.

Нач. отд.	Гомзяков		
Н. контр.	Скворцова		08.85
Гл. констр.	Теляковский		08.85
Гл. спец.	Юдин		
Рук. груп.	Капнулина		
Инженер	Щеголева		

801-3-56.86 – КЖИ 3.1-09.00.00 СБ

Колонна СК (СК2-36-2-1; СК3-54-3-1; СК3-54-3-2; СКТ3-54-2-1)
Свая-колонна (СД 75.53.30-3-1
Сборочный чертеж

Стадия	Масса	Масштаб
Р	см. табл.	1:100 1:20
Лист 1	Листов 2	

ГИПРОНИСЕЛЬХОЗ

Рис. 4

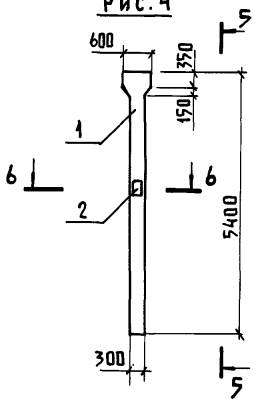

5 - 5

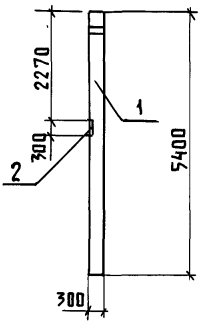

6 - 6

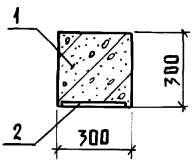

Обозначение	Марка	Рис.	Масса кг	Примечание
КЖИ 3.1-09.00.00-04	СКТ3-54-2-1	4	1310	

Ведомость расхода стали на дополнительные закладные изделия

Марка элемента	Изделия закладные										Всего кг
	Арматура класса AIII				Прокат марки Вст3кп2						
	ГОСТ 5781-82				ГОСТ 103-76			ГОСТ 82-70			
	ф14			Итого	-50×10		Итого	-290×10		Итого	
М1-7-8	2,0			2,0	1,2		1,2	6,8		6,8	10,0

Взам. инв. №

Подпись и дата

Инв. № подл.

Привязан

Инв. №

801-3-56.86 - КЖИ 3.1-09.00.00 СБ

Лист 2

Инв.№ подл.	Подпись и дата	Взам.инв.№

Формат	Зона	Поз.	Обозначение	Наименование	Количество на исполнение КЖИ 3.1-10.00.00 —	01	Примечание
				Документация			
А4			КЖИ 3.1-10.00.00 СБ	Сборочный чертеж			
А4			КЖИ 3.1-ТУ	Технические условия			
				Сборочные единицы			
А3		1	1.063.1-1 вып. 0, 1	1ФТ6-6АIIIт-П	1	1	
А4		2	1.400-6/76 вып. 1	Изделие закладное М4-1-4	2		
А4			1.400-6/76 вып. 1	Изделие закладное М4-1-4		8	Для панелей стен с горизонтальной разрезкой
А4			1.400-6/76 вып.1	Изделие закладное М4-1-4		6	Для панелей стен повыш. заводской готовности
А4		3	1.400-6/76 вып.1	Изделие закладное М4-3-2	2	2	

2/405-05 54

Привязан	Нач.отд.	Гомзяков	
	Н.контр.	Скворцова	08.85
	Гл.конструктор	Теляковский	08.85
	Гл.спец.	Юдин	
	Рук.груп.	Капнулина	
Инв.№	Ст.инж.	Литвинова	

801-3-56.86 - КЖИ 3.1-10.00.00

Ферма 1ФТ6 (1ФТ6-6АIIIт-П.2. 1ФТ6-6АIIIт-П.1)

Стадия	Лист	Листов
Р		1

ГИПРОНИСЕЛЬХОЗ

Копир. Лихачева Формат А4

1ФТ6-6АIIIТ-П.1

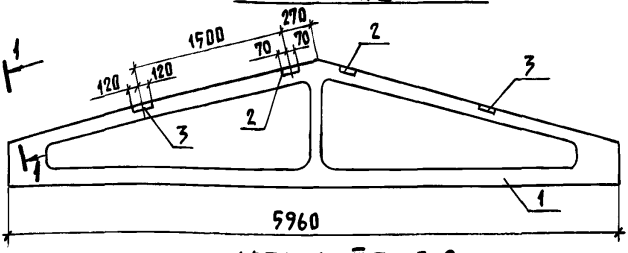

1ФТ6-6АIIIТ-П.2

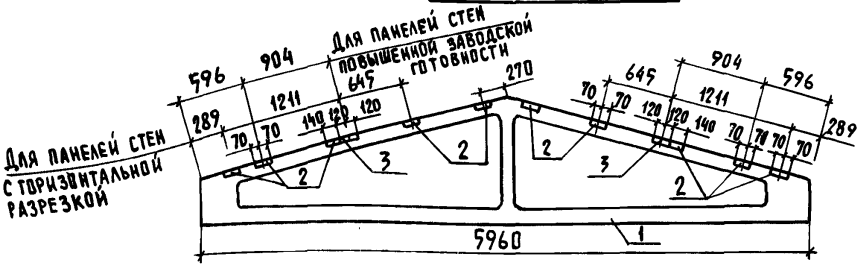

Ведомость расхода стали на дополнительные закладные детали

Марка элемента	Изделия закладные: Арматура класса AIII, ГОСТ 5781-82 ф8		Итого	Прокат марки Ст3кп2, ГОСТ 103-76 -140×6	-190×6			Итого	Всего кг	Примечание
1ФТ6-6АIIIТ-П.1	0,48		0,48	5,20				5,20	5,68	
1ФТ6-6АIIIТ-П.2	1,20		1,20	10,40	4,40			14,80	16,00	Для панелей стен с горизонтальной разрезкой
1ФТ6-6АIIIТ-П.2	1,00		1,00	7,80	4,40			12,20	13,20	Для панелей стен повышенной заводской готовн.

Привязан:

Инв.№

Взам. инв.№

Подпись и дата

Инв.№ подл.

Нач. отд.	Гомзяков		
Н. контр.	Скворцова		08.85
Гл. квистр.	Теляковский		08.85
Гл. спец.	Юдин		
Рук. груп.	Капнулина		
Ст. инж.	Литвинова		

801-3-56.86 – КЖИ 3.1-10.00.00СБ

Ферма 1ФТ6 (1ФТ6-6АIIIТ-П.1; 1ФТ6-6АIIIТ-П.2)
Сборочный чертеж

Стадия	Масса	Масштаб
Р	1000	1:50
Лист	Листов 1	

ГИПРОНИСЕЛЬХОЗ

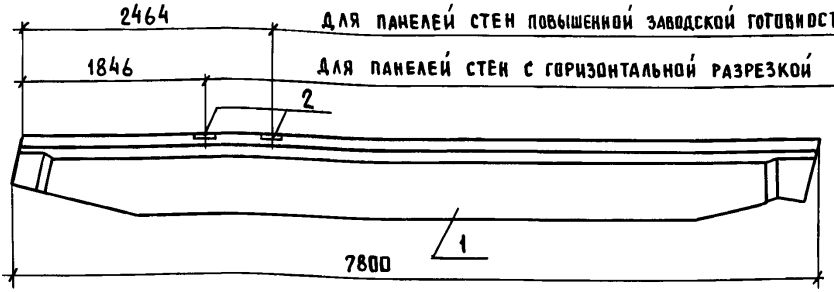

Формат	Зона	Поз.	Обозначение	Наименование	Кол.	Примечание
				Документация		
А4			КЖИ 3.1-11.00.00	Сборочный чертеж		
А4			КЖИ 3.1-ТУ	Технические условия		
				Сборочные единицы		
А3		1	1.862-2 вып. 1	Балка БС 7,5-4	1	
А3		2	1.862-2 вып. 1	Изделие закладное М1	2	для панелей стен с горизонтальн. разрезкой
А3		2	1.862-2 вып. 1	Изделие закладное М1	1	для панелей стен повышенной заводской готовности

Ведомость расхода стали на дополнительные закладные детали

Марка элемента	Изделия закладные: Арматура класса AII ГОСТ 5781-82 ф10	Итого	Прокат марки Вст3кп2 ГОСТ 103-76 -160-8	Итого	Всего	Примечание
БС 7,5-4-1	0,4	0,4	2,0	2,0	2,4	для панелей стен горизонт. разрезкой
БС 7,5-4-1	0,4	0,4	2,0	2,0	2,4	для панелей стен повышенной заводской готовности

Привязан

Инв. №

Взам. инв. №

Подпись и дата

Инв. № подл.

Нач. отд.	Гомзяков		
Н. контр.	Скворцова		08.85
Гл. констр	Теляковский		
Гл. спец.	Юдин		
Рук. гр.	Капнулина		
Инженер	Щеголева		

801-3-56.86-КЖИ 3.1-11.00.00

Балка БС 7,5-4-1

Стадия	Масса	Масштаб
Р	1450	1:50
Лист	Листов 1	

ГИПРОНИСЕЛЬХОЗ

Инв.№ подл.	Подпись и дата	Взам. инв.№

Альбом III часть 3

Формат	Зона	Поз	Обозначение	Наименование	Количество на исполнение КЖИ 3.1-12.00.00 –	01	02								Примечание
				Документация											
А4			КЖИ 3.1-12.00.00 СБ	Сборочный чертеж											
А4			КЖИ 3.1-ТУ	Технические условия											
				Сборочные единицы											
А3		1	1.822.1-2/82 вып.1	РПС 21-3-П	1	1	1								
А3		2	1.822.1-2/82 вып.2	Изделие закладное М5	5	10	5								
А4		3	МН-500	Изделие закладное МН6	2	2	2								
А3		4	1.822.1-2/82 вып.2	Изделие закладное М6			2								

24405-05 57

Привязан

Инв.№

Нач.отд.	Гомзяков		
Н.контр.	Скворцова		08.85
Гл.констр.	Теляковский		
Гл.спец.	Юдин		
Ст. инж.	Литвинова		

801-3-56.86 – КЖИ 3.1-12.00.00

Полурама РПС (РПС 21-3-Па; РПС 21-3-Пб; РПС 21-3-Пв

Стадия	Лист	Листов
Р		1

ГИПРОНИСЕЛЬХОЗ

Копир. Лихачева

Формат А4

РПС 21-3-Па

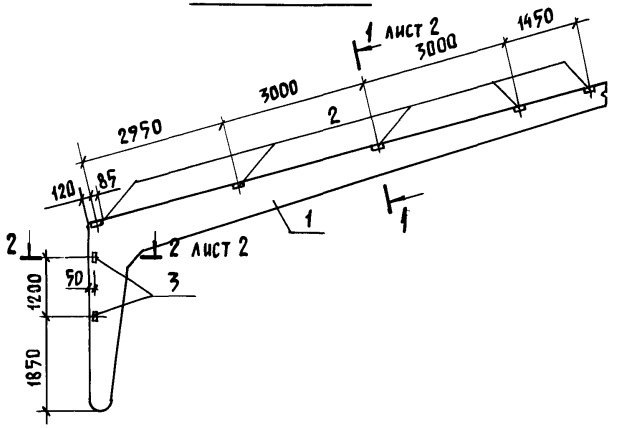

РПС 21-3-Пб

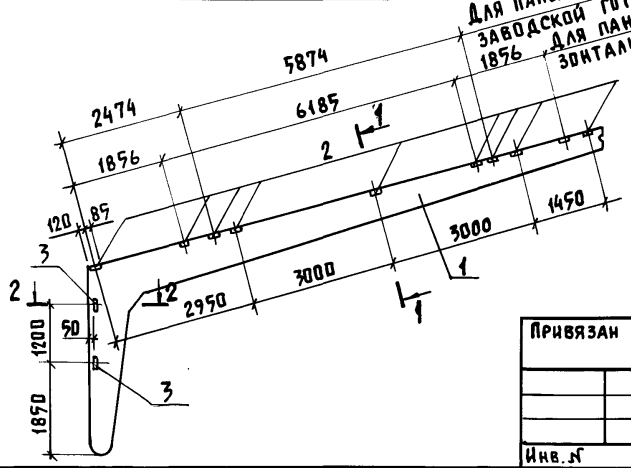

Для панелей стен повышенной заводской готовности 1856
Для панелей стен с горизонтальной разрезкой

Привязан

Инв. №

Взам. инв. №

Подпись и дата

Инв. № подл.

Нач. отд.	Гомзяков		
Н. контр.	Скворцова		08.85
Гл. констр.	Теляковский		08.85
Гл. спец.	Юдин		
Ст. инж.	Литвинова		

801-3-56.86 – КЖИ 3.1-12.00.00СБ

Полурама РПС (РПС 21-3-Па; РПС 21-3-Пв; РПС 21-3-Пб)
Сборочный чертёж

Стадия	Масса	Масштаб
Р	3400	1:100
Лист 1	Листов 2	

ГИПРОНИСЕЛЬХОЗ

РПС 21-3-ПВ

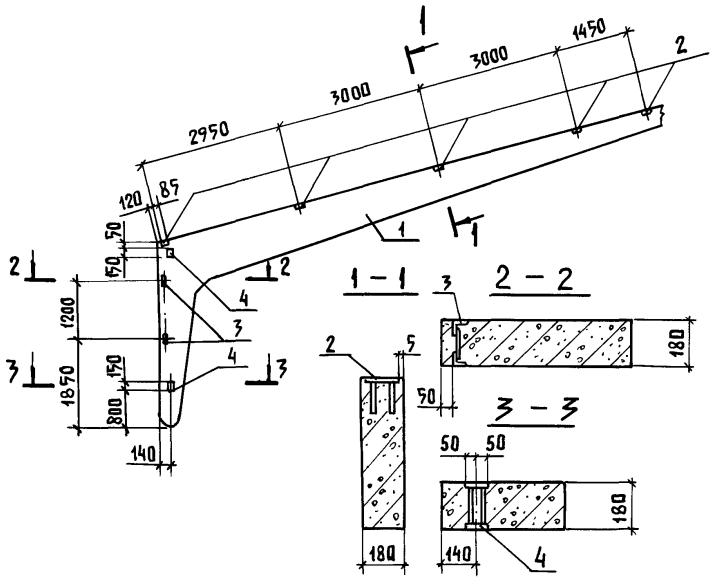

Ведомость расхода стали на дополнительные закладные изделия

Марка элемента	Изделия закладные									Масса кг
	Арматура класса A III ГОСТ 5781-82					Прокат марки Вст3кп2 ГОСТ 8509-72	ГОСТ 103-76			
	⌀8	⌀10	⌀12		Итого	L63×63×5	6×170	-8×100		Итого:	
РПС 21-3-Па	1,20		0,26		1,46	1,92	7,00			8,92	10,38
РПС 21-3-Пб	2,40		0,26		2,66	1,92	14,0			15,92	18,58
РПС 21-3-ПВ	1,20	1,20	0,26		2,66	1,92	7,00	3,6		12,52	15,18

Привязан

Инв. №

Взам. инв. №

Подпись и дата

Инв. № подл.

801-3-56.86 – КЖИ 3.1-12.00.00СБ

Лист 2

Инв. N подл.	Подпись и дата	Взам. инв. N

Альбом III часть 3

Формат	Зона	Поз.	Обозначение	Наименование	Количество на исполнение КЖИ 3.1-13.00.00										Примечание
					–	01	02	03	04	05	06	07	08	09	
				Документация											
А4			КЖИ 3.1-13.00.00 СБ	Сборочный чертеж											
А4			КЖИ 3.1-ТУ	Технические условия											
				Сборочные единицы											
				Плиты покрытия											
А3		1	1.865.1-4/80 вып. 1	1ПГ-3А IV т-П	1	1									
			1.865.1-4/80 вып. 3	2ПГ-2А IV т-П			1	1							
			1.865.1-4/80 вып. 3	2ПВ10-2А IV т-П					1			1			
			1.865.1-4/80 вып. 3	2ПВ7-2А IV т-П						1			1		
			1.865.1-4/80 вып. 3	2ПВ4-2А IV т-П							1			1	
А3		2	1.865.1-4/80 вып. 2	Изделие закладное М7		2		2				2	2	4	
А3		3	1.865.1-4/80 вып. 2	Изделие закладное М8	10	10	5	5	5	5	5	5	5	5	

Нач. отд.	Гомзяков		
Н. контр.	Скворцова		08.86
Гл. констр.	Теляковский		08.85
Гл. спец.	Юдин		
Рук. груп.	Капнулина		
Ст. инж.	Литвинова		

Привязан

Инв. №

801-3-56.86 - КЖИ 3.1-13.00.00

Плита покрытия (1ПГ-3А IV т-Па; 1ПГ-3А IV т-Паб; 2ПГ-2А IV т-Па; 2ПГ-2А IV т-Паб; 2ПВ10-2А IV т-Па; 2ПВ7-2А IV т-Па; 2ПВ4-2А IV т-Па; 2ПВ10-2А IV т-Паб; 2ПВ7-2А IV т-Паб; 2ПВ4-2А IV т-Паб; 2ПВ4-2А IV т-Паб)

Стадия	Лист	Листов
Р		1

ГИПРОНИСЕЛЬХОЗ

Копир. Лихачева

Формат А4

21405-05 60

59

Альбом III часть 3

Рис. 1

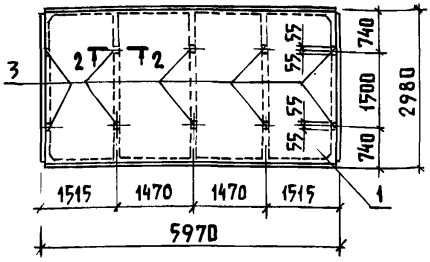

Рис. 2

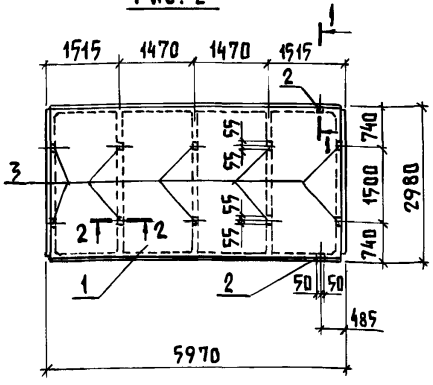

Рис. 3

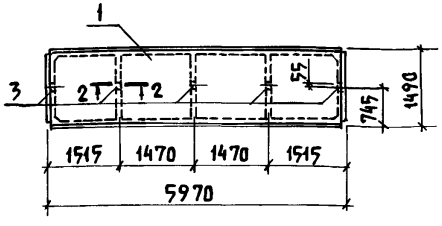

Рис. 4

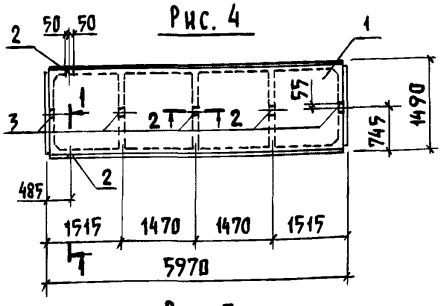

Рис. 5

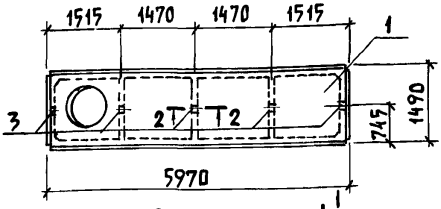

Рис. 6

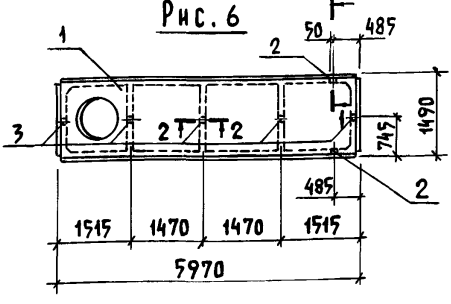

Таблица исполнений дана на листе 2

Привязан

Инв. №

801-3-56.86 - КЖИ 3.1-13.00.00 СБ

Плита покрытия (1ПГ-3АIVТ-Па; 1ПГ-3АIVТ-Паб; 2ПГ-2АIVТ-Па; 2ПГ-2АIVТ-Паб; 2ПВ10-2АIVТ-Па; 2ПВ7-2АIVТ-Па; 2ПВ4-2АIVТ-Па; 2ПВ10-2АIVТ-Паб; 2ПВ7-2АIVТ-Паб; 2ПВ4-2АIVТ-Паб; 2ПВ4-2АIVТ-ПаВ) Сборочный чертеж	Стадия	Масса	Масштаб
	Р	см. табл.	1:100
	Лист 1	Листов 2	
	ГИПРОНИСЕЛЬХОЗ		

Нач. отд.	Гомзяков	
Н. контр.	Скворцова	08.85
Гл. констр.	Телятковский	08.85
Гл. спец.	Юдин	
Рук. груп.	Капчулина	
Ст. инж.	Литвинова	

Взам. инв. № | Подпись и дата | Инв. № подл.

Рис. 7

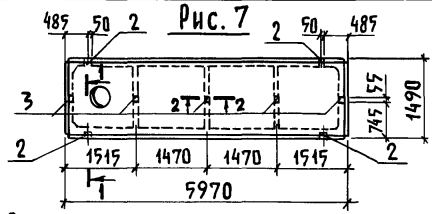

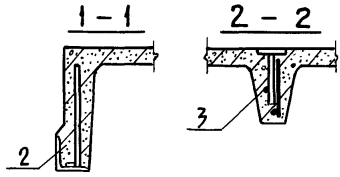

Ведомость расхода стали на дополнительные закладные изделия

Марка элемента	Изделия закладные								Всего кг	Примечание
	Арматура класса			Прокат марки						
	A III			Вст3кп2						
	ГОСТ 5781-82			ГОСТ 8509-72		ГОСТ 103-76				
	ф10		Итого	L70×70×6		-60×8	-18×8	Итого:		
1ПГ-3AIVT-Па	1,8		1,8			4,0		4,0	5,8	
1ПГ-3AIVT-Паб	2,2		2,2	1,2		4,0	0,16	4,16	7,6	
2ПГ-2AIVT-Па	0,9		0,9			2,0		2,0	2,9	
2ПГ-2AIVT-Паб	1,3		1,3	1,2		2,0	0,16	2,16	4,7	
2ПВ...-2AIVT-Па	0,9		0,9			2,0		2,0	2,9	
2ПВ...-2AIVT-Паб	1,3		1,3	1,2		2,0	0,16	2,16	4,7	
2ПВ4-2AIVT-Пав	1,7		1,7	2,4		2,0	0,32	2,32	6,4	

Обозначение	Марка	Рис.	Масса т
КЖИ 3.1-14.00.00	1ПГ-3AIVT-Па	1	2,25
-01	1ПГ-3AIVT-Паб	2	2,25
-02	2ПГ-2AIVT-Па	3	1,23
-03	2ПГ-2AIVT-Паб	4	1,23
-04	2ПВ10-2AIVT-Па	5	1,35
-05	2ПВ7-2AIVT-Па		1,45
-06	2ПВ4-2AIVT-Па		1,53
-07	2ПВ10-2AIVT-Паб	6	1,35
-08	2ПВ7-2AIVT-Паб		1,45
-09	2ПВ4-2AIVT-Паб		1,53
	2ПВ4-2AIVT-Пав	7	1,53

Привязан

Инв. №

Взам. инв. №

Подпись и дата

Инв. № подл.

801-3-56.86 – КЖИ 3.1-13.00.00 СБ

Лист 2

Инв. N подл.	Подпись и дата	Взам. инв. N

Альбом III часть 3

Формат	Зона	Поз.	Обозначение	Наименование	Количество на исполнение КЖИ 3.1-14.00.00-										Примечание
					–	01	02	03	04	05	06				
				Документация											
А4			КЖИ 3.1-14.00.00	Сборочный чертеж											
			КЖИ 3.1-ТУ	Технические условия											
				Детали											
А3		1	1.832.1-9 вып.1	Панель стеновая ПСД6.30...-Т-1	1										
				Панель стеновая ПСД9.30...-Т-1		1									
				Панель стеновая ПСД12.30...-Т-1			1								
				Панель стеновая ПСД18.30...-Т-1				1							
				Панель стеновая ПСД6.30...-Т-1.н					1						
				Панель стеновая ПСД9.30...-Т-1.н						1					
				Панель стеновая ПСД15.30...-Т-1.н							1				
А3		2	1.832.1-9 вып. 2	Изделие закладное М1	2	2	2	2	2	2	2				
А4		3	2.830-3 вып. 2	Изделие закладное МН 3-3	2	2	2	2	2	2	2				

Нач.отд.	Гомзяков		
Н.контр.	Скворцова		08.85
Гл.констр.	Теляковский		08.85
Гл.спец.	Юдин		
Рук.груп.	Капнулина		
Инженер	Щеголева		

Привязан

Инв. N

801-3-56.86 – КЖИ 3.1-14.00.00

Панель стеновая ПСД (ПСД6.30...-Т-1; ПСД6.30...-Т-1.н; ПСД 9.30...-Т-1; ПСД 9.30...-Т-1.н; ПСД12.30...-Т-1; ПСД18.30...-Т-1; ПСД 15.30...-Т-1.н)

Стадия	Лист	Листов
Р		1

ГИПРОНИСЕЛЬХОЗ

Копир. Лихачева

Формат А4

21405-05 63

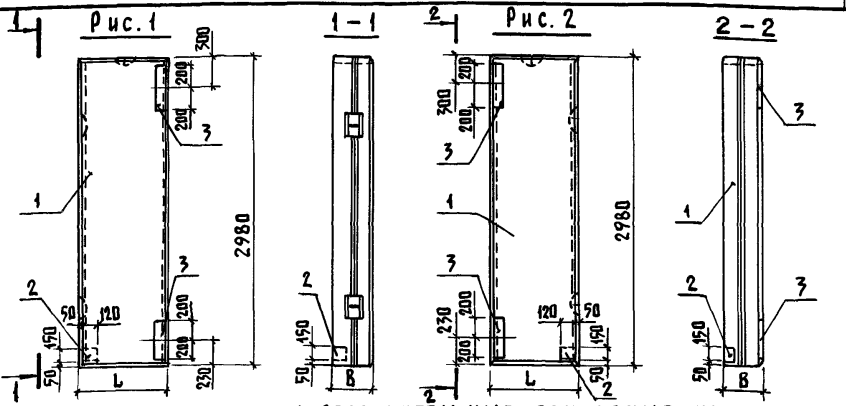

Ведомость расхода стали на дополнительные закладные изделия

Марка элемента	Изделия закладные								Всего	Общий расход кг
	Арматура класса AIII			Прокат марки Вст3кп2						
	ГОСТ 5781-82			ГОСТ 103-76			ГОСТ 82-70			
	8	10	Итого	-40×8	-120×8	Итого	-400×8	Итого		
ПСД 6.30...-Т-1; ПСД 9.30...-Т-1; ПСД 12.30...-Т-1; ПСД 15.30...-Т-1; ПСД 6.30...-Т-1.Н; ПСД 9.30...-Т-1.Н ПСД 15.30...-Т-1.Н; ПСД 12.30...-Т-1.Н	1,26	0,76	2,02	0,28	2,56	2,84	7,34	7,34	12,20	12,20

Обозначение	Марка	Рис.	Размеры L	Размеры B			Примечание
КЖИ 3.1-14.00.00	ПСД 6.30...-Т-1	1	580	300	400	500	
-01	ПСД 9.30...-Т-1		880	300	400	500	
-02	ПСД 12.30...-Т-1		1180	300	400	500	
-03	ПСД 15.30...-Т-1		1480	300	400	500	
-04	ПСД 6.30...-Т-1.Н	2	580	300	400	500	
-05	ПСД 9.30...-Т-1.Н		680	300	400	500	
-06	ПСД 15.30...-Т-1.Н		1480	300	400	500	
-07	ПСД 12.30...-Т-1.Н		1180	300	400	500	

Привязан

Инв. №

Взам. инв. №

Подпись и дата

Инв. № подл.

Нач. отд.	Гомзяков		
Н. контр.	Скворцова		08.85
Гл. констр.	Теляковский		
Гл. спец.	Юдин		
Рук. груп.	Капнулина		
Инженер	Щеголева		

801-3-56.86 - КЖИ 3.1-14.00.00 СБ

Панель стеновая ПСД (ПСД 6.30...-Т-1; ПСД 6.30...-Т-1.Н; ПСД 9.30...-Т-1; ПСД 9.30...-Т-1.Н; ПСД 12.30...-Т-1; ПСД 15.30...-Т-1; ПСД 15.30...-Т-1.Н; ПСД 12.30...-Т-1.Н)
Сборочный чертеж

Стадия	Масса	Масштаб
Р	см. табл.	1:50
Лист	Листов 1	

ГИПРОНИСЕЛЬХОЗ

Инв.N подл.	Подпись и дата	Взам.инв.N

Альбом III часть 3

Формат	Зона	Поз.	Обозначение	Наименование	Количество на исполнение КЖИ 3.1-15.00.00 —	01	Примечание
				Документация			
А4			КЖИ 3.1-15.00.00 СБ	Сборочный чертеж			
			КЖИ 3.1-ТУ	Технические условия			
				Детали			
А3		1	1.832.1-9 вып. 1	Панель стеновая ПСД 12.30.30	1	1	вар. 1
				Панель стеновая ПСД 12.30.40	1	1	вар. 2
				Панель стеновая ПСД 12.30.50	1	1	вар. 3
А4		2	1.400-15 вып. 1	Изделие закладное МН 502	8	8	

21405-05 65

Привязан			
Инв.N			

Нач.отд.	Гомзяков		
Н.контр.	Скворцова		08.85
Гл.кон.отд.	Теляковский		08.85
Гл.спец.	Юдин		
Рук.груп.	Капнулина		
Инженер	Щеголева		

801-3-56.86 - КЖИ 3.1-15.00.00

Панель стеновая ПСД 12.30...-Т-2

Стадия	Лист	Листов
Р		1

ГИПРОНИСЕЛЬХОЗ

Лихачева

Формат А4

64

Альбом III часть 3

Рис. 1

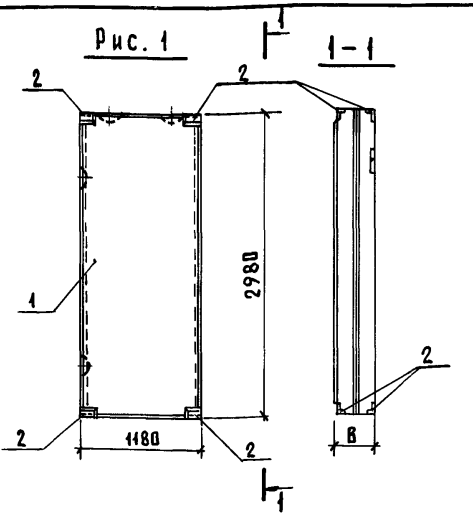

Марка элемента	Изделия закладные										Всего	Общий расход кг
	Арматура класса A III			Прокат марки Вст3кп2								
	ГОСТ 5781-82			ГОСТ 103-76		ГОСТ 82-70		ГОСТ 8509-72				
	8	12	Итого	60×10	Итого	-200×8	Итого	L75×75×6	Итого			
ПСД 12.30...-Т-2	3,84		3,84					8,16	8,16		12,0	12,0

Обозначение	Марка	Рис.	Размеры мм		
			B		
КЖИ 3.1-15.00.00	ПСД 12.30...-Т-1	1	300	400	500

Привязан

Инв. №

Взам. инв. №

Подпись и дата

Инв. № подл.

Нач. отд.	Гомзяков		
Н. контр.	Скворцова		08.85
Гл. конс. отд.	Теляковский		
Гл. спец.	Юдин		
Рук. груп.	Капнулина		
Инженер	Щеголева		

801-3-56.86-КЖИ 3.1-15.00.00 СБ

Панель стеновая ПСД 12.30...-Т-2 Сборочный чертеж

Стадия	Масса	Масштаб
Р		1:50
Лист	Листов 1	

ГИПРОНИСЕЛЬХОЗ

Инв.№ подл.	Подпись и дата	Взам.инв.№

Марка элемента	Изделия арматурные										Всего
	Арматура класса										
	AIII						BpI				
	ГОСТ 5781-82						ГОСТ 6727-80				
	ф12					Итого	ф4			Итого	
ППД 48.12.30-Т	102.0					102.0	7.65			7.65	109.65
ППД 50.12.40-Т	106.4					106.4	9.36			9.36	115.76
ППД 52.12.50-Т	110.4					110.4	10.62			10.62	121.02
1ППД 48.12.30-Т	102.0					102.0	7.65			7.65	109.65
1ППД 50.12.40-Т	106.4					106.4	9.36			9.36	115.76
1ППД 52.12.50-Т	110.4					110.4	10.62			10.62	121.02
2ППД 48.12.30-Т	103.56					103.56	7.53			7.53	111.09
2ППД 48.12.30-Т.Н	103.56					103.56	7.53			7.53	111.09
2ППД 50.12.40-Т	107.1					107.1	9.04			9.04	116.04
2ППД 50.12.40-Т.Н	107.1					107.1	9.04			9.04	116.04
2ППД 52.12.50-Т	110.62					110.62	10.25			10.25	120.87
2ППД 52.12.50-Т.Н	110.62					110.62	10.25			10.25	120.87

Привязан

Инв.№

Нач.отд.	Гомзяков	
Н.контр.	Скворцова	08.85
Гл.конструктор	Теляковский	
Гл.спец.	Юдин	
Рук.груп.	Капнулина	
Инженер	Щеголева	

801-3-56.86-КЖИ 3.1-РС

Ведомость расхода стали на 1 элемент

Стадия	Лист	Листов
Р	1	7

ГИПРОНИСЕЛЬХОЗ

Копир. Лихачева

Формат А4

21405-05

67

66

Марка элемента	Изделия закладные																		Всего	Общий расход кг
	Арматура класса						Прокат марки													
	AI			AIII			В ст 3 кп 2													
	ГОСТ 5781-82			ГОСТ 5781-82			ГОСТ 103-76													
	ф14	ф16	Итого	ф10	ф12	Итого	-6×100	-8×40	-8×120	-10×50		Итого								
ППД 48.12.30-Т	5.96	4.20	10.16	3.04	1.6	4.64	2.0	1.6	8.8	3.2		15.60							30.40	140.05
ППД 50.12.40-Т	8.88	5.0	13.88	3.04	1.6	4.64	2.0	1.6	8.8	3.2		15.60							34.12	149.88
ППД 52.12.50-Т	9.92	5.0	14.92	3.04	1.6	4.64	2.0	1.6	8.8	3.2		15.60							35.16	156.18
1ППД 48.12.30-Т	5.96	4.2	10.16	3.04	1.6	4.64	2.0	1.6	8.8	3.2		15.60							30.40	140.05
1ППД 50.12.40-Т	8.88	5.0	13.88	3.04	1.6	4.64	2.0	1.6	8.8	3.2		15.60							34.12	149.88
1ППД 52.12.50-Т	9.92	5.0	14.92	3.04	1.6	4.64	2.0	1.6	8.8	3.2		15.60							35.16	156.18
2ППД 48.12.30-Т	5.96	4.2	10.16	3.04	1.6	4.64	2.0	1.6	8.8	3.2		15.60							30.40	141.09
2ППД 48.12.30-Т.Н	5.96	4.2	10.16	3.04	1.6	4.64	2.0	1.6	8.8	3.2		15.60							30.40	141.09
2ППД 50.12.40-Т	8.88	5.0	13.88	3.04	1.6	4.64	2.0	1.6	8.8	3.2		15.60							34.12	150.16
2ППД 50.12.40-Т.Н	8.88	5.0	13.88	3.04	1.6	4.64	2.0	1.6	8.8	3.2		15.60							34.12	150.16
2ППД 52.12.50-Т	9.92	5.0	14.92	3.04	1.6	4.64	2.0	1.6	8.8	3.2		15.60							35.16	156.03
2ППД 52.12.50-Т.Н.	9.92	5.0	14.92	3.04	1.6	4.64	2.0	1.6	8.8	3.2		15.60							35.16	156.03

Инв. N подл.	Подпись и дата	Взам. инв. N

Марка элемента	Изделия арматурные										
	Арматура класса										Всего
	A III						B p I				
	ГОСТ 5781-82						ГОСТ 6727-80				
	ф10	ф12				Итого	ф4	ф5		Итого	
ППТ 50.25.18-Т	157.6					157.6	1.57			1.57	159.17
ППТ 52.25.18-Т	164.0					164.0	1.57			1.57	165.57
ППТ 54.25.18-Т	170.0					170.0	1.68			1.68	171.68
1ППТ 50.25.18-Т	124.2					124.20	1.5			1.5	125.70
1ППТ 50.25.18-Т.Н	124.2					124.20	1.5			1.5	125.70
1ППТ 52.25.18-Т	128.4					128.4	1.5			1.5	129.90
1ППТ 52.25.18-Т.Н.	128.4					128.40	1.5			1.5	129.90
1ППТ 54.25.18-Т	131.8					131.80	1.66			1.66	133.46
1ППТ 54.25.18-Т.Н.	131.8					131.80	1.66			1.66	133.46
ППВ 55.12.16-Т		56.6				56.60	11.42			11.42	68.02
ППВ 54.12.16-Т		54.6				54.60	10.94			10.94	65.54
ППВ 53.12.16-Т		50.2				50.20	10.17			10.17	60.37
ПЯ-1								45.14		45.14	45.14

24105-05 69

Привязан

Инв. N

801-3-56.86-КЖИ 3.1-РС

Лист 3

Копир. Лихачева

Формат А4

Инв.N подл.	Подпись и дата	Взам.инв.N

Марка элемента	Изделия закладные																	Всего	Общий расход, кг
	Арматура класса						Прокат марки												
	AI			AIII			Вст3кп2												
	ГОСТ 5781-82			ГОСТ 5781-82			ГОСТ 103-76												
	ф16	ф14	Итого	ф8	ф12	Итого	-6×150	-8×100	-10×50			Итого							
ППТ 50.25.18-Т	7.76		7.76		8.4	8.4		18.2	11.2			29.4						45.56	204.73
ППТ 52.25.18-Т	7.76		7.76		8.4	8.4		18.2	11.2			29.4						45.56	211.13
ППТ 54.25.18-Т	7.76		7.76		8.4	8.4		18.2	11.2			29.4						45.56	217.24
1ППТ 50.25.18-Т	7.76		7.76		7.2	7.2		15.6	9.6			25.2						40.16	165.86
1ППТ 50.25.18-Т.Н.	7.76		7.76		7.2	7.2		15.6	9.6			25.2						40.16	165.86
1ППТ 52.25.18-Т	7.76		7.76		7.2	7.2		15.6	9.6			25.2						40.16	170.06
1ППТ 52.25.18-Т.Н	7.76		7.76		7.2	7.2		15.6	9.6			25.2						40.16	170.06
1ППТ 54.25.18-Т	7.76		7.76		7.2	7.2		15.6	9.6			25.2						40.16	173.62
1ППТ 54.25.18-Т.Н	7.76		7.76		7.2	7.2		15.6	9.6			25.2						40.16	173.62
ППВ 55.12.16-Т	7.76		7.76	0.24		0.24	2.2		1.6			3.8						11.80	79.82
ППВ 54 12.16-Т	7.76		7.76	0.24		0.24	2.2		1.6			3.8						11.80	77.34
ППВ 53.12.16-Т	7.76		7.76	0.24		0.24	2.2		1.6			3.8						11.80	72.17
ПЯ-1		2.78	2.78															2.78	47.92

2405-05 70

Привязан

Инв.N

801-3-56.86-КЖИ3.1-РС

Лист 4

Копир. Лихачева

Формат А4

69

Инв.N подл.	Подпись и дата	Взам. инв. N

Марка элемента	Изделия арматурные						Изделия закладные											
	Арматура класса					Всего	Арматура класса							Прокат марки				
	A III		Bp I				A I				A III			Вст 3 кп 2				
	ГОСТ 5781-82		ГОСТ 6727-80				ГОСТ 5781-82				ГОСТ 5781-82			ГОСТ 82-70				
	ф8	Итого	ф4	ф5	Итого		ф8	ф14		Итого	ф8	ф12		Итого	-300×16		Итого	
ПГ 30.31-Т	4.82	4.82		12.50	12.50	17.32		2.78		2.78	0.40			0.40				
ПГ 15.31-Т	4.82	4.82		6.40	6.40	11.22		2.78		2.78	0.40			0.40				
ПГ 10.31-Т	4.82	4.82		4.25	4.25	9.07		2.78		2.78	0.40			0.40				
ПГ 5.31-Т	2.40	2.40		3.02	3.02	5.42		1.39		1.39	0.40			0.40				
ПГ 5.24-Т	1.94	1.94		2.43	2.43	4.37		1.39		1.39	0.40			0.40				
БФО 14.3.28-Т																		
БФО 20.3.28-Т																		
ППС 19.10.8-П.1				4.23	4.23	4.23	1.32			1.32								
ППС 19.10.8-П.1Н				4.23	4.23	4.23	1.32			1.32								
ППС 19.10.8-П				3.77	3.77	3.77	1.32			1.32								

2405-05 71

Привязан

Инв.N

801-3-56.86-КЖИ 3.1-РС

Лист 5

Копир. Лихачева

Формат А4

70

Инв. N подл.	Подпись и дата	Взам. инв. N

Марка элемента	Изделия закладные. Прокат марки Вст3кп2 ГОСТ 103-76 -5×20	-5×40	-5×80	-6×60	-6×10	-50×70	-120×80		Итого	ГОСТ 10704-76 Труба -60×4	Труба 25×1		Итого	ГОСТ 8240-72 С8	Итого			Всего	Общий расход кг
ПГ30.31-Т														1.80	1.80			4.98	22.30
ПГ15.31-Т														1.80	1.80			4.98	16.20
ПГ10.31-Т														1.80	1.80			4.98	14.05
ПГ5.31-Т														1.80	1.80			3.59	9.01
ПГ5.24-Т														1.80	1.80			3.59	7.96
БФО14.3.28-Т					0,47				0,47	1.2	0,36		1.56					2,03	2,03
БФО20.3.28-Т					0.94				0,94	2.4	0,36		2,76					3,70	3,70
ППС19.10.8-П.1																		1.32	5,55
ППС19.10.8-П.1н																		1.32	5,55
ППС19.10.8-П																		1.32	5,09

2405-05 72

Привязан			
Инв. N			

801-3-56.86-КЖИ 3.1-РС

Лист 6

Копир. Лихачева

Формат А4

Инв.№ подл.	Подпись и дата	Взам.инв.№

Марка элемента	Изделия арматурные						Изделия закладные												Общий расход кг
	Арматура класса					Всего	Арматура класса					Прокат марки						Всего	
	Вр I						А I		А III			В ст 3 кп 2				ГОСТ 82-70			
	ГОСТ 6727-80						ГОСТ 5781-82		ГОСТ 5781-82			ГОСТ 103-76							
	ф4				Итого		ф14	Итого	ф8	ф12	Итого	-10×50	-6×100	-8×120	Итого	-16×360	Итого		
2ФОП 13.80.41-Т	1,1				1,1	1,1	5,80	5,80	0,64		0,64		0,6	6,04	6,64			13,08	14,18
2ФОП 13.80.41-Т.Н	1,1				1,1	1,1	5,80	5,80	0,64		0,64		0,6	6,04	6,64			13,08	14,18
2ФОН 15.15.36-Т	5,0				5,0	5,0	2,66	2,66	0,32	0,54	0,86	1,8	0,6		2,4	16,28	16,28	22,20	27,20
2ФОН 15.15.36-Т.Н	5,0				5,0	5,0	2,66	2,66	0,32	0,54	0,86	1,8	0,6		2,4	16,28	16,28	22,20	27,20
2ФОН 12.12.36-Т	3,2				3,2	3,2	2,66	2,66	0,64	0,54	1,18	1,8	1,2		3,0	16,28	16,28	23,12	26,32

2.1405-05 73

Привязан

Инв.№

801-3-56.86 - КЖИ 3.1-РС

Лист 7

Копир. Лихачева

Формат А4

72

Настоящие технические условия распространяются на арматурные изделия, предназначенные для родильной на 48 коров с ветпунктом (типовой проект

Рабочие чертежи ж/б изделий приведены в альбоме КЖИ3.1

1. Технические требования

1.1. Арматурные изделия должны отвечать требованиям ГОСТ 10922-75.

1.2. Размеры арматурных изделий даны по осям и торцам стержней.

1.3. Сварку производить в соответствии с ГОСТ 19292-73 и с „Указаниями по сварке соединений арматуры и закладных деталей железобетонных конструкций" СН393-78.

1.4. Сетки должны изготавливаться при помощи контактной сварки, при этом сварке подлежат все пересечения стержней.

1.5. Объединение сеток в пространственный каркас производить с помощью контактной сварки.

Привязан			
Инв №			

Инв. № подл.	Подпись и дата	Взам. инв. №

Нач. отд.	Гомзяков		
Н. контр.	Скворцова		08.86
Гл. констр.	Теляковский		
Гл. спец.	Юдин		

801-3-56.86 – КЖИ3.2-ТУ

Технические условия

Стадия	Лист	Листов
Р	1	2

ГИПРОНИСЕЛЬХОЗ

Копировал Косенкова 21405-05 74 формат А4

2. Указания по изготовлению

2.1. Сетки рассчитаны на изготовление на многоэлектродных машинах. Приварка отдельных стержней должна выполняться на одноэлектродных сварочных машинах.

2.2. Объединение сеток в пространственный каркас производить с помощью электросварочных клещей в следующем порядке.

2.3. Замкнутые монтажные петли должны изготавливаться на станках-автоматах. Замкнутость петель обеспечивается контактной точечной или эл. дуговой сваркой концов стержней.

2.4. Приварку анкерных стержней закладных деталей к пластинам выполнять под слоем флюса швом

ГОСТ 19292-73-Т1-△6

2.5. Сварку стыков деталей металлический изделий выполнять электродами типа Э42 по ГОСТ 9467-75.

3. Указания по привязке

3.1. В таблицах альбома указаны варианты применения элементов в следующих обозначениях:

1 — при толщине стеновых панелей — 300 мм

2 — " " " " — 400 мм

3 — " " " " — 500 мм

Инв. N подл.	Подпись и дата	Взам. инв. N

Формат	Зона	Поз.	Обозначение	Наименование	Количество на исполнение КЖИ3.2-00.01.00-									Примечание
					-	01	02							
				Документация										
А4			КЖИ3.2-00.01.00 СБ	Сборочный чертеж										
А4			КЖИ3.2-ТУ	Технические условия										
				Сборочные единицы										
А4		1	КЖИ3.2-00.04.00	Сетка С1	2									
А4		2	-01	Сетка С2		1	1							
А4		3	-02	Сетка С3		1	1							
				Детали										
А3		4	1.832.1-9 вып.4	Петля для подъёма ПМ16-1	2	2								вар.1
			1.832.1-9 вып.4	Петля для подъема ПМ16-2	2	2								вар. 2 и 3
А4		5	КЖИ3.2-00.09.00	Петля для подъёма ПМ14-1	4	4								вар.1
			-01	Петля для подъема ПМ14-2	4	4								вар.2
			-02	Петля для подъема ПМ14-3	4	4								вар.3
Б4		6	КЖИ3.2-00.00.01	⌀4 Вр I ГОСТ 6727-80 ℓ=280	119	115	115							0,03 кг-вар.1
			-01	⌀4 Вр I ГОСТ 6727-80 ℓ=380	126	122	122							0,04 кг-вар 2
			-02	⌀4 Вр I ГОСТ 6727-80 ℓ=480	126	122	122							0,05 кг-вар3

21405-05 76

Привязан

Инв. N

Нач.отд.	Гомзяков		
Н.контр.	Скворцова		08.85
Гл.констр.	Теляковский		08.85
Гл.спец.	Юдин		
Рук.гр.	Капиулина		
Инж.	Солоухин		
Инж.	Щеголева		

801-3-56.86 - КЖИ3.2-00.01.00

Каркас пространственный КП

(КП1; КП2; КП2.Н)

Стадия	Лист	Листов
Р		1

ГИПРОНИСЕЛЬХОЗ

Копировал Косенкова

Формат А4

Рис. 1

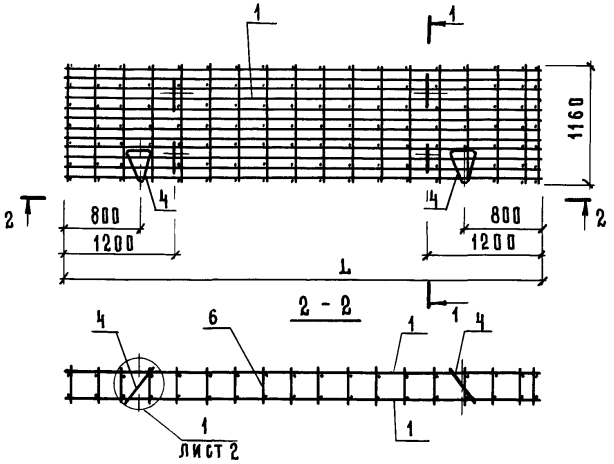

Рис. 2

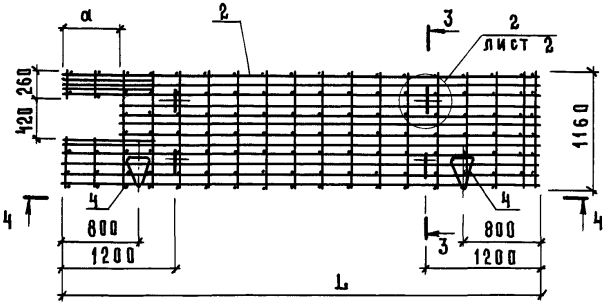

Таблица исполнений дана на листе 3

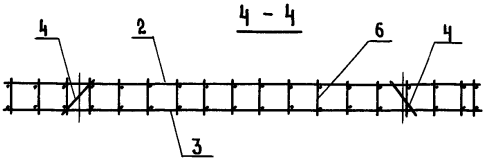

Привязан

Инв. №

Взам. инв. №

Подпись и дата

Инв. № подл.

Нач. отд	Гомзяков		
Н. контр.	Скворцова		08.85
Гл. констр.	Теляковский		08.85
Гл. спец.	Юдин		
Рук. гр.	Капнулина		
Инж.	Солоухин		
Инж.	Щеголева		

801-3-56.86 - КЖИ3.2-00.01.00 СБ

Каркас пространственный КП (КП1; КП2; КП2.Н)

Сборочный чертеж

Стадия	Масса	Масштаб
Р	см. табл.	1:50
Лист 1	Листов 3	

ГИПРОНИСЕЛЬХОЗ

1

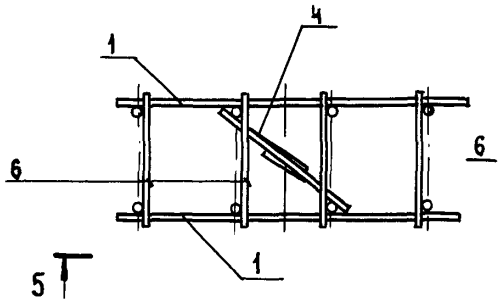

6 - 6

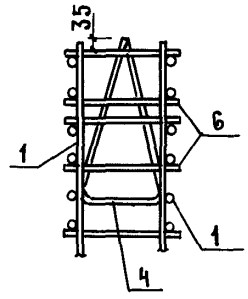

5 - 5

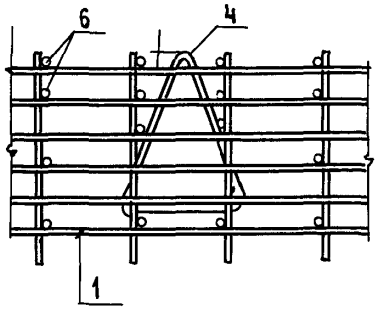

6
6

2

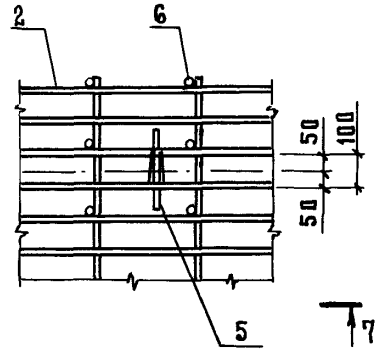

8 - 8

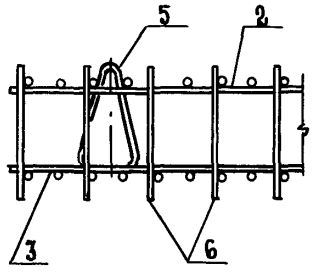

7 - 7

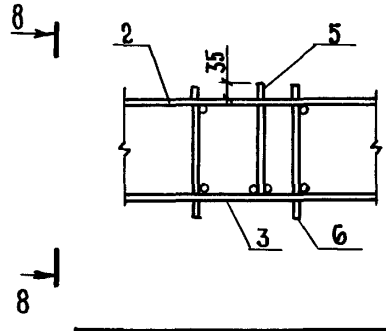

Привязан

Инв. № подл. | Подпись и дата | Взам. инв. №

Инв. №

801-3-56.86 - КЖИ3.2-00.01.00СБ

Лист 2

Обозначение	Марка	Рис	Размеры, мм									Масса, кг			Примечание
			L			B			a						
			Варианты									Варианты			
			1	2	3	1	2	3	1	2	3	1	2	3	
КЖИ3.2-00.01.00	КП1	1	4730	4930	5130	280	380	480	465	565	665	122,6	134,2	130,8	
-01	КП2	2										116,8	118,8	124,2	
-02	КП2.Н	2										116,8	118,8	124,2	

В пространственном каркасе КП2.Н утопленная часть монтажных петель находиться с противоположной стороны каркаса КП2, показанного на рис. 2

Привязан

Инв. N

801-3-56.86 – КЖИ3.2-00.01.00 СБ

Лист 3

Формат А4

Инв. N подл.	Подпись и дата	Взам. инв. N

Формат	Зона	Поз.	Обозначение	Наименование	Количество на исполнение КЖИ3.2-00.02.00 —	01	02								Примечание
				Документация											
А4			КЖИ3.2-00.02.00 СБ	Сборочный чертёж											
А4			КЖИ3.2-ТУ	Технические условия											
				Сборочные единицы											
А4		1	КЖИ3.2-00.05.00	Сетка С-4	2										
			-01	Сетка С-5		2	2								
				Детали											
А4		2	КЖИ3.2-00.02.00 СБ	Петля для подъема УП1-9И	4	4	4								
Б4		3	КЖИ3.2-00.00.01-03	ø4 Вр-I ГОСТ6727-80 ℓ=160	98	94	94								вар. 1,2 0,016 кг
				ø4 Вр-I ГОСТ6727-80 ℓ=160	105	104	104								вар. 3 0,016 кг

Нач.отд	Гомзяков		
Н.контр.	Скворцова		03.85
Гл.констр.	Теляковский		
Гл.спец	Юдин		
Рук.гр.	Капнулина		
Инж.	Солоухин		
Инж.	Щеголева		

801-3-56.86-КЖИ3.2-00.02.00

Каркас пространственный КП (КП3; КП4; КП4.Н)

Стадия	Лист	Листов
Р		1

ГИПРОНИСЕЛЬХОЗ

Привязан

Инв. N

Формат А4

21405-05 80

Рис.1

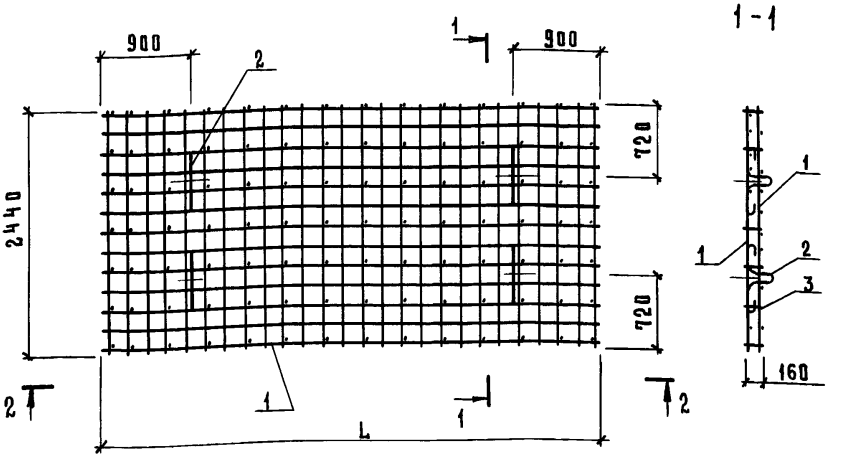

2 - 2

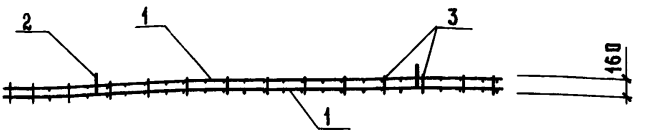

УП1-9И

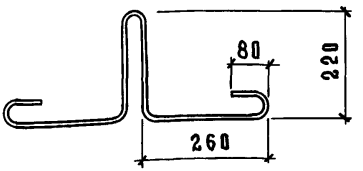

Таблица исполнений дана на листе 2

Привязан

Инв. N

Нач. отд.	Гомзяков		
Н. контр.	Скворцова		03.85
Гл. констр.	Теляковский		
Гл. спец.	Юдин		
Рук. гр.	Капнулина		
Инж.	Солоухин		
Инж.	Щеголева		

801-3-56.86 - КЖИЗ.2-00.02.00 СБ

Каркас пространственный №П (КП3; КП4; КП4.Н) Сборочный чертеж.

Стадия	Масса	Масштаб
Р	см. табл.	1:50
Лист 1	Листов 2	

ГИПРОНИСЕЛЬХОЗ

Инв. N подл. | Подпись и дата | Взам. инв. N

Рис. 2

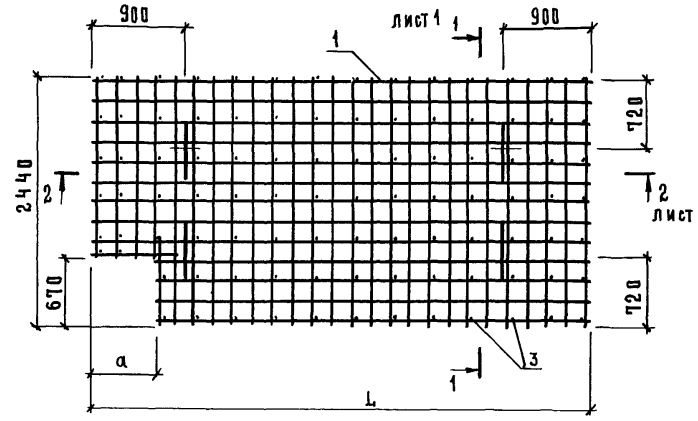

Обозначение	Марка	Рис	Размеры, мм					
			L			а		
			Варианты					
			1	2	3	1	2	3
КЖИ3.2-00.02.00	КП3	1	4890	5090	5290			
-01	КП4	2				550	650	750
-02	КП4.Н	2						

Масса, кг			Примечание
Варианты			
1	2	3	
169,1	171,9	181,8	
166,9	169,7	179,0	
166,9	169,7	179,0	

В пространственном каркасе КП4.Н выступающая часть монтажных петель находится с противоположной стороны каркаса КП4, показанного на рис. 2

Привязан

Инв. №

Инв. № подл. | Подпись и дата | Взам. инв. №

801-3-56.86 - КЖИ3.2-00.02.00 СБ

Лист 2

Альбом III часть 3

Формат	Зона	Поз.	Обозначение	Наименование	Кол	Примечание
				Документация		
А4			КЖИ3.2-00.03.00 СБ	Сборочный чертеж		
А4			КЖИ3.2-ТУ	Технические условия		
				Сборочные единицы		
А4		1	КЖИ3.2-00.06.00	Сетка С6	1	
				Детали		
Б4		2		$C\frac{4\,Bp\,I-(x200)+100}{4\,Bp\,I-(x200)+100}\,1170^{x}...$		
				$\frac{60}{60}$ ГОСТ 8478-81		
				$\ell = 5440$	1	для балочного каркаса вар.1
				$\ell = 5340$	1	вар.2
				$\ell = 5240$	1	вар.3
				$\ell = 5240$	1	для рамного каркаса
А4		3	КЖИ3.2-00.02.00	Петля для подъёма УП1-9И	4	
Б4		4	КЖИ3.2-00.00.01-04	⌀4 Bp I ГОСТ 6727-80 ℓ=140	133	

Привязан

Инв. №

Взам. инв. № | Подпись и дата | Инв. № подл.

Нач.отд.	Гомзяков		
Н.контр.	Скворцова		05.86
Гл.констр.	Теляковский		05.86
Гл.спец.	Юдин		
Рук.гр	Капнулина		
Инж.	Солоухин		
Инж.	Щеголева		

801-3-56.86 – КЖИ3.2-00.03.00

Каркас пространственный КП5

Стадия	Лист	Листов
Р		1

ГИПРОНИСЕЛЬХОЗ

Альбом III часть 3

Рис. 1

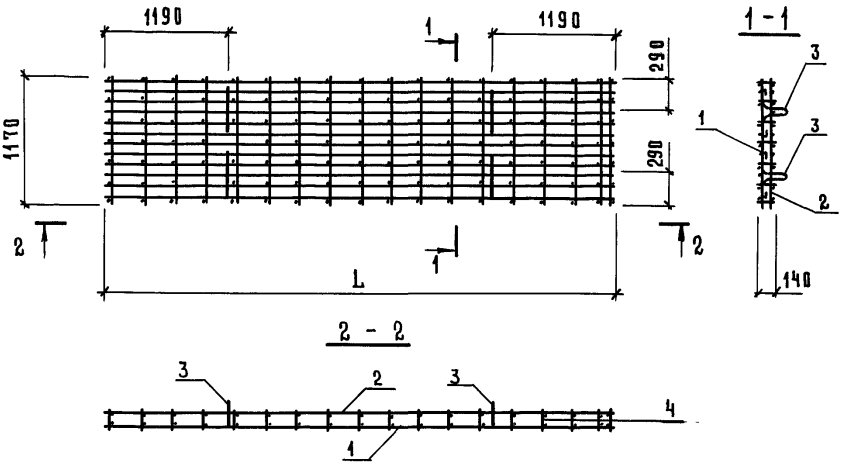

Обозначение	Марка	Размеры, мм					
		L					
		Стоечно-балочный каркас			Рамный каркас		
		Варианты					
		1	2	3			
КЖИЗ.2-00.03.00	КП5	5440	5340	5240		5240	

Масса, кг						Примечание
Стоечно-балочный каркас			Рамный каркас			
Варианты						
1	2	3				
77,30	74,25	71,70		71,70		

Привязан

Инв. №

Взам. инв. №

Подпись и дата

Инв. № подл.

Нач. отд	Гомзяков		
Н. контр.	Скворцова		08.85
Гл. констр	Теляковский		08.85
Гл. спец	Юдин		
Рук. гр.	Капнулина		
Инж.	Солоухин		
Инж	Щеголева		

801-3-56.86 - КЖИЗ.2-00.03.00 СБ

Каркас пространственный КП5 Сборочный чертеж.

Стадия	Масса	Масштаб
Р	см. табл.	1:50
Лист	Листов 1	

ГИПРОНИСЕЛЬХОЗ

Инв. № подл.	Подпись и дата	Взам. инв. №

Альбом III часть 3

Формат	Зона	Поз.	Обозначение	Наименование	Количество на исполнение КЖИ32-00.04.00 -	01	02							Примечание
				Документация										
А4			КЖИ3.2-00.04.00 СБ	Сборочный чертеж										
А4			КЖИ3.2-ТУ	Технические условия										
				Детали										
БЧ		1	КЖИ3.2-00.00.02	⌀12AIII ГОСТ5781-82 ℓ=4780	12	8	8							ВАР.1 4,25 кг
			-01	⌀12AIII ГОСТ5781-82 ℓ=4980	12	8	8							ВАР.2 4,43 кг
			-02	⌀12AIII ГОСТ5781-82 ℓ=5180	12	8	8							ВАР.3 4,6 кг
БЧ		2	КЖИ3.2-00.00.00-04	⌀4BpI ГОСТ6727-80 ℓ=1160	17	15	15							ВАР.1 0,12 кг
			-04	⌀4BpI ГОСТ6727-80 ℓ=1160	18	16	16							ВАР.2 0,12 кг
			-04	⌀4BpI ГОСТ6727-80 ℓ=1160	18	15	15							ВАР.3 0,12 кг
БЧ		3	КЖИ3.2-00.00.02-03	⌀12AIII ГОСТ5781-82 ℓ=4290		4	4							ВАР.1 3,81 кг
			-04	⌀12AIII ГОСТ5781-82 ℓ=4390		4	4							ВАР.2 3,9 кг
			-05	⌀12AIII ГОСТ5781-82 ℓ=4490		4	4							ВАР.3 3,99 кг

21405-05 85

Нач.отд.	Гомзяков		
Н.контр.	Скворцова		08.85
Гл.констр	Теляковский		08.85
Гл.спец.	Юдин		
Рук.гр.	Капиулина		
Инж	Солоухин		
Инж	Щеголева		

Привязан

Инв. №

801-3-56.86 - КЖИ3.2-00.04.00

Сетка арматурная С (С1; С2; С3)

Стадия	Лист	Листов
Р	1	2

ГИПРОНИСЕЛЬХОЗ

Формат А4

Инв. № подл.	Подпись и дата	Взам. инв. №

Формат	Зона	Поз	Обозначение	Наименование	Количество на исполнение КЖИ3.2-00.04.00 —	01	02							Примечание
БЧ		4	КЖИ3.2-00.00.01-05	ø4 BpI ГОСТ 6727-80 ℓ=490		2	2							вар. 1,2 0,05 кг
			-05	ø4 BpI ГОСТ 6727-80 ℓ=490		3	3							вар. 3 0,05 кг
БЧ		5	КЖИ3.2-00.00.02-06	ø12 AIII ГОСТ 5781-82 ℓ=960		3	3							0,85
БЧ		6	-07	ø4 BpI ГОСТ 6727-80 ℓ=760		1	1							вар. 1,3 0,08 кг
БЧ		7	-08	ø4 BpI ГОСТ 6727-80 ℓ=260		2	2							вар. 1;2 0,03 кг
			-08	ø4 BpI ГОСТ 6727-80 ℓ=260		3	3							вар. 3 0,03 кг

21405-05 86

Привязан

Инв. №

801-3-56.86 - КЖИ3.2-00.04.00

Лист 2

Формат А4

Альбом III часть 3

Обозначение	Марка	Рис	Размеры, мм					
			L			α		
			Варианты					
			1	2	3	1	2	3
КЖИ3.2-00.04.00	С1	1	4730	4930	5130	170	70	270
-01	С2	2						
-02	С3	3						

Размеры, мм			Количество			Масса, кг			Примечание
δ			n						
Варианты									
1	2	3	1	2	3	1	2	3	
465	565	665	15	16	16	53,3	54,1	57,4	
						50,4	51,4	54,1	
						50,4	51,4	54,1	

Рис.1

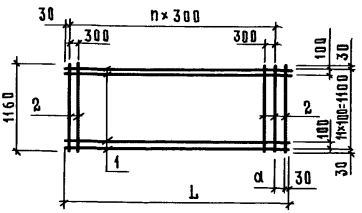

Рис.2

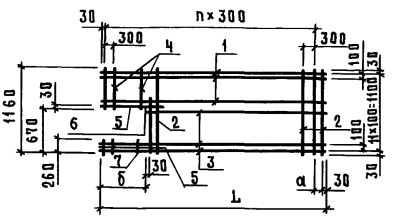

Рис.3

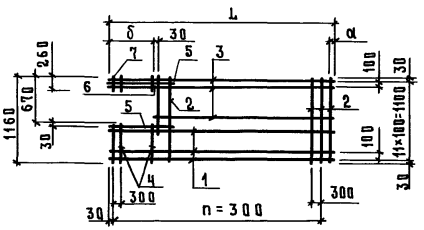

Привязан

Инв. №

Взам. инв. №

Подпись и дата

Инв. № подл.

801-3-56.86-КЖИ3.2 00.04.00 СБ

Нач. отд	Гомзяков		
Н. контр.	Скворцова		08.85
Гл. констр.	Теляковский		08.85
Гл. спец.	Юдин		
Рук. гр.	Капнулина		
Инж.	Солоухин		
Инж.	Щеголева		

Сетка арматурная С (С1; С2; С3) Сборочный чертеж

Стадия	Масса	Масштаб
Р	см. табл.	
Лист	Листов 1	

ГИПРОНИСЕЛЬХОЗ

Копировал Косенкова 21405-05 87 формат А4

Инв. № подл.	Подпись и дата	Взам. инв. №

Формат	Зона	Поз	Обозначение	Наименование	Количество на исполнение КЖИ3.2-00.05.00 –	01								Примечание
				Документация										
А4			КЖИ3.2-00.05.00 СБ	Сборочный чертеж										
А4			КЖИ3.2-ТУ	Технические условия										
				Детали										
БЧ		1	КЖИ3.2-00.00.03	⌀10AIII ГОСТ5781-82 ℓ=4940	13	9								3,04 кг
			-01	⌀10AIII ГОСТ5781-82 ℓ=5140	13	9								3,17 кг
			-02	⌀10AIII ГОСТ5781-82 ℓ=5340	13	9								3,29 кг
БЧ		2	-03	⌀10AIII ГОСТ5781-82 ℓ=2440	26	23								вар.1 1,51
			-03	⌀10AIII ГОСТ5781-81 ℓ=2440	27	23								вар.2 1,51
			-03	⌀10AIII ГОСТ5781-81 ℓ=2440	28	24								вар.3 1,51
БЧ		3	-04	⌀10AIII ГОСТ5781-81 ℓ=4370		4								2,7 кг
			-05	⌀10AIII ГОСТ5781-81 ℓ=4470		4								2,76 кг
			-06	⌀10AIII ГОСТ5781-81 ℓ=4570		4								2,82 кг

24405-05 88

Привязан

Инв. №

Нач.отд	Гомзяков	
Н. контр.	Скворцова	08.85
Гл. констр.	Теляковский	08.85
Гл. спец.	Юдин	
Рук. гр.	Капнулина	
Инж.	Солоухин	
Инж.	Щеголева	

801-3-56.86 – КЖИ3.2-00.05.00

Сетка арматурная С

(С4; С5)

Стадия	Лист	Листов
Р	1	2

ГИПРОНИСЕЛЬХОЗ

Формат А4

Инв. № подл.	Подпись и дата	Взам. инв. №

Формат	Зона	Поз.	Обозначение	Наименование	Количество на исполнение КЖИ3.2-00.05.00										Примечание
					-	01									
БЧ		4	КЖИ3.2-00.00.03-09	⌀ 10 А III ГОСТ 5781-82 ℓ=1770		3									ВАР.1-1,09кг
			-09	⌀ 10 А III ГОСТ 5781-82 ℓ=1770		4									ВАР.2,3-1,09кг
БЧ		5	КЖИ3.2-00.00.03-10	⌀ 10 А III ГОСТ 5781-82 ℓ=860		2									ВАР.2-0,53кг
			-10	⌀ 10 А III ГОСТ 5781-82 ℓ=860		1									ВАР.1,3-0,53кг

21405-05 89

Привязан

Инв. №

801-3-56.86 - КЖИ3.2-00.05.00

Лист 2

Формат А4

Рис. 1

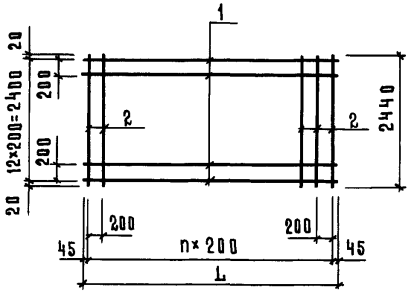

Рис. 2

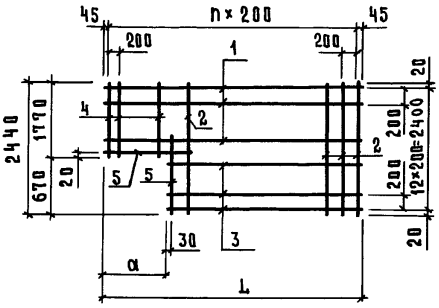

Обозначение	Марка	Рис.	Размеры, мм					
			L			α		
			Варианты					
			1	2	3	1	2	3
КЖИ3.2-00.05.00	С4	1	4890	5090	5290			
-01	С5	2				550	650	750

Количество n			Масса, кг			Примечание
Варианты						
1	2	3	1	2	3	
24	25	26	80,5	83,3	86,4	
			78,3	81,1	83,6	

Привязан

Инв. №

Взам. инв. №

Подпись и дата

Инв. № подл.

Нач. отд	Гомзяков		
Н. контр.	Скворцова		03.95
Гл. констр.	Теляковский		03.95
Гл. спец.	Юдин		
Рук. гр.	Капнулина		
Инж.	Солоухин		
Инж.	Щеголева		

801-3-56.86 – КЖИ3.2-00.05.00 СБ

Сетка арматурная С (С4; С5) Сборочный чертеж.

Стадия	Масса	Масштаб
Р	см. табл.	
Лист	Листов 1	

ГИПРОНИСЕЛЬХОЗ

Альбом III часть 3

Формат	Зона	Поз.	Обозначение	Наименование	Кол.	Примечание
				Документация		
ДЧ			КЖИ3.2-00.06.00 СБ	Сборочный чертеж		
АЧ			КЖИ3.2-ТУ	Технические условия		
				Детали		
БЧ		1	КЖИ3.2-00.00.02-07	ø12А III ГОСТ 5781-82 ℓ=5440	12	стерж.-балочный каркас вар.1 4,72кг вар.2 4,55кг вар.3 4,37кг
			-08	ø12А III ГОСТ 5781-82 ℓ=5340	12	
			-09	ø12А III ГОСТ 5781-82 ℓ=5240	12	
			-09	ø12А III ГОСТ 5781-82 ℓ=5240	12	рамный каркас
			КЖИ3.2-00.00.01-09	ø4 Вр I ГОСТ 6727-80 ℓ=1170	19	

Привязан

Инв. №

Взам. инв. №

Подпись и дата

Инв. № подл.

Нач. отд.	Гомзяков		
Н. контр.	Скворцова		08.85
Гл. констр.	Теляковский		08.85
Гл. спец.	Юдин		
Рук. гр.	Капиулина		
Инж.	Солоухин		
Инж.	Щеголева		

801-3-56.86 - КЖИ3.2-00.06.00

Сетка арматурная С6

Стадия	Лист	Листов
Р		1

ГИПРОНИСЕЛЬХОЗ

Копировал Косенкова 21405-05 91 формат А4

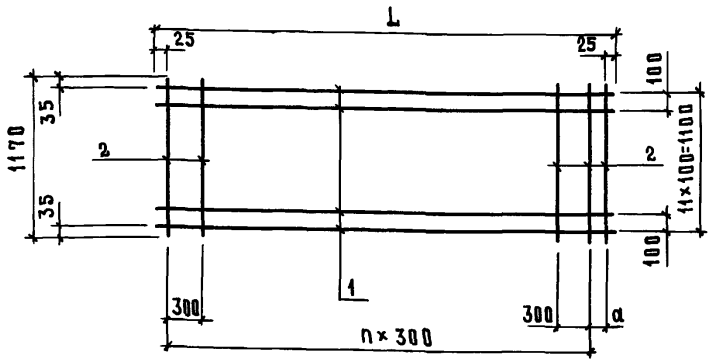

Обозначение	Марка	Размеры, мм						
		L				a		
		Варианты						
		Стоечно-балочный каркас			Рамный каркас	1	2	3
		1	2	3				
КЖИ3.2-00.06.00	С6	5440	5340	5240		290	190	90

Количество	Масса, кг				Примечание
	Варианты				
n	Стоечно-балочный каркас			Рамный каркас	
	1	2	3		
17	60,0	58,9	57,5		

Привязан

Инв. №

Взам. инв. №

Подпись и дата

Инв. № подл.

Нач. отд	Гомзяков		
Н. контр.	Скворцова		08.85
Гл. констр.	Теляковский		
Гл. спец.	Юдин		
Рук. гр.	Капнулина		
Инж.	Солоухин		
Инж.	Щеголева		

801-3-56.86 - КЖИ3.2-00.06.00 С6

Сетка арматурная С6. Сборочный чертеж

Стадия	Масса	Масштаб
Р	см. табл.	1:50
Лист	Листов 1	

ГИПРОНИСЕЛЬХОЗ

Инв. № подл.	Подпись и дата	Взам. инв. №

Альбом III часть 3

Формат	Зона	Поз.	Обозначение	Наименование	Количество на исполнение КЖИ3.2-00.07.00										Примечание
					–	01	02	03	04						
				Документация											
А4			КЖИ3.2-00.07.00 СБ	Сборочный чертеж											
А4			КЖИ3.2-ТУ	Технические условия											
				Детали											
Б4		1	КЖИ3.2-00.00.04	⌀5ВрI ГОСТ6727-75 ℓ=2960	16										0,46 кг
Б4		2	-01	ℓ=1460		16									0,22 кг
Б4		3	-02	ℓ=960			16								0,15 кг
Б4		4	-03	ℓ=460				16	13						0,07 кг
Б4		5	-04	ℓ=3050	11	6	4	4							0,47 кг
Б4		6	КЖИ3.2-00.00.05	⌀8АIII ГОСТ5781-82 ℓ=3050	4	4	4	2							1,20 кг
Б4		7	-01	⌀8АIII ГОСТ5781-82 ℓ=2450					2						0,97 кг
Б4		8	КЖИ3.2-00.00.04-05	⌀5ВрI ГОСТ6727-75 ℓ=2450					4						0,38 кг

21405-05 93

Привязан			
Инв. №			

Нач. отд	Гомзяков		
Н. контр.	Скворцова		08.85
Гл. констр.	Теляковский		08.85
Гл. спец.	Юдин		
Рук. гр.	Капнулина		
Инж.	Щеголева		

801-3-56.86 - КЖИ3.2-00.07.00

Сетка арматурная С (С7... С11)

Стадия	Лист	Листов
Р		1

ГИПРОНИСЕЛЬХОЗ

Копировал Косенкова

Формат А4

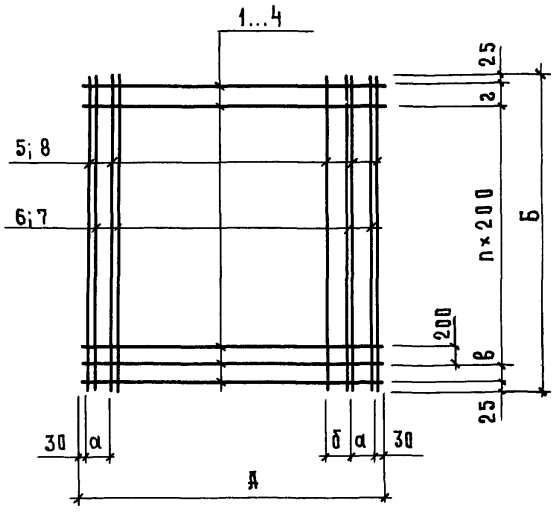

Обозначение	Марка	Размеры, мм							Масса
		А	Б	а	б	в	г	п	
КЖИ3.2-00.07.00	С7	2960	3050	250	300	220	180	13	17,3 кг
-01	С8	1460	3050	250	300	220	180	13	11,2 кг
-02	С9	960	3050	150	300	220	180	13	9,1 кг
-03	С10	460	3050	100	100	220	180	13	5,4 кг
-04	С11	460	2450	100	100			12	4,4 кг

Привязан

Инв. №

Взам. инв. № | Подпись и дата | Инв. № подл.

801-3-56.86 - КЖИ3.2-00.07.00 СБ

Нач. отд.	Гомзяков		
Н. контр.	Ткворцова		08.85
Гл. конструктор	Теляковский		08.85
Гл. спец.	Юдин		
Рук. гр.	Капнулина		
Инж.	Щеголева		

Сетка арматурная С (С7...С11) Сборочный чертеж

Стадия	Масса	Масштаб
Р	см. табл.	1:50
Лист	Листов 1	

ГИПРОНИСЕЛЬХОЗ

Инв. № подл.	Подпись и дата	Взам. инв. №

Формат	Зона	Поз.	Обозначение	Наименование	Количество на исполнение КЖИ3.2-00.08.00 –	01	Примечание
				Документация			
А4			КЖИ3.2-00.08.00	Сборочный чертеж			
А4			КЖИ3.2-ТУ	Технические условия			
				Детали			
Б4		1	КЖИ3.2-00.00.04-08	ø5 BpI ГОСТ 6727-80 ℓ=960	13	12	0,15 кг
Б4		2	-09	ø5 BpI ГОСТ 6727-80 ℓ=1840	7	7	0,26 кг
Б4		3	-10	ø5 BpI ГОСТ 6727-80 ℓ=1370		1	0,19 кг
Б4		4	-11	ø5 BpI ГОСТ 6727-80 ℓ=910		3	0,14 кг

21405-05 95

Привязан

Инв. №

Нач. отд.	Гомзяков		
Н. контр.	Скворцова		08.85
Гл. констр.	Теляковский		08.85
Гл. спец.	Юдин		
Рук. гр.	Капнулина		
Инж.	Щеголева		

801-3-56.86 – КЖИ3.2-00.08.00

Сетка арматурная С (С13; С14)

Стадия	Лист	Листов
Р		1

ГИПРОНИСЕЛЬХОЗ

Копировал Косенкова

Формат А4

Рис.1

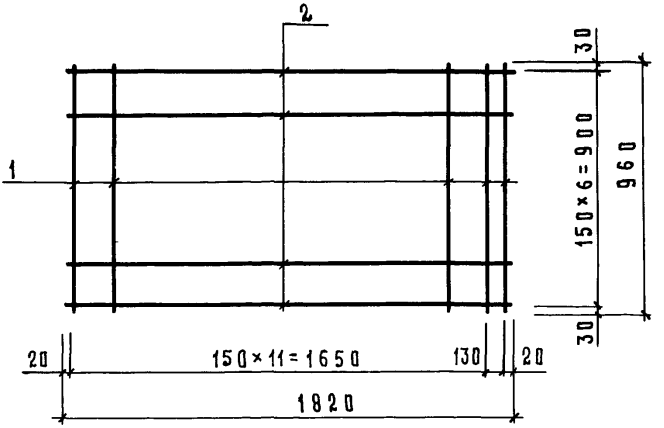

Рис. 2

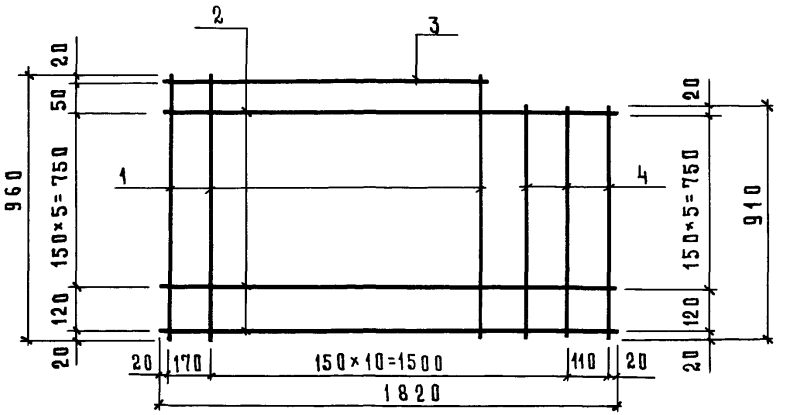

Обозначение	Марка	Рис	Масса, кг
КЖИЗ.2-00.08.00	С 13	1	3,77
-01	С 14	2	4,23

Привязан

Инв. №

Взам. инв. №

Подпись и дата

Инв. № подл.

Нач. отд	Гомзяков		
Гл. констр	Теляковский		08.85
Н. контр.	Скворцова		08.85
Гл. спец.	Юдин		
Рук. гр.	Капнулина		
Инж.	Щеголева		

801-3-56.86 - КЖИЗ.2-00.08.00 СБ

Сетка арматурная С (С13, С14) Сборочный чертеж

Стадия	Масса	Масштаб
Р	см. табл.	1:50
Лист	Листов 1	

ГИПРОНИСЕЛЬХОЗ

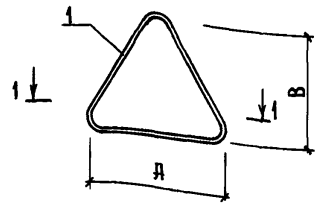

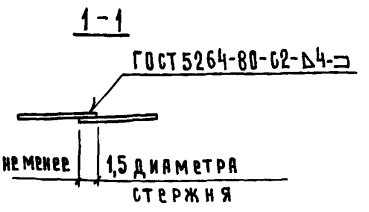

Формат	Зона	Поз.	Обозначение	Наименование	Кол.	Примечание
				Документация		
Дч			КЖИ3.2-ТУ	Технические условия	X	
				Детали		
Бч		1	КЖИ3.2-00.00.05	⌀14 AI ГОСТ 5781-82 ℓ= 970	1	1,49 кг
			-01	ℓ= 1440	1	2,22 кг
			-02	ℓ= 1610	1	2,48 кг

Обозначение	Марка	Размеры, мм Д	Размеры, мм В	Длина заготовки, мм	Масса кг
КЖИ3.2-00.09.00	ПМ14-1	330	220	970	1,49
-01	ПМ14-2	500	320	1440	2,22
-02	ПМ14-3	500	420	1610	2,48

Привязан

Инв. №

Инв. № подл. | Подпись и дата | Взам. инв. №

Нач. отд.	Гомзяков	
Н. контр.	Скворцова	08.85
Гл. констр.	Теляковский	
Гл. спец.	Юдин	
Рук. гр.	Капнулина	
Инж.	Позднякова	
Инж.	Щеголева	

801-3-56.86 - КЖИ3.2-00.09.00

Петля для подъема ПМ (ПМ14-1; ПМ14-2; ПМ14-3)

Стадия	Масса	Масштаб
Р	см. табл.	1:50
Лист	Листов 1	

ГИПРОНИСЕЛЬХОЗ

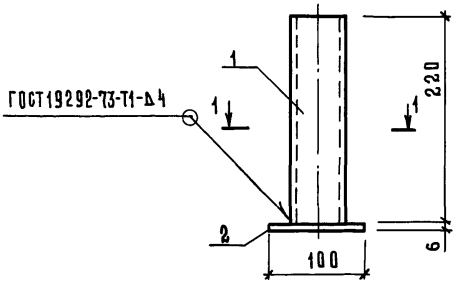

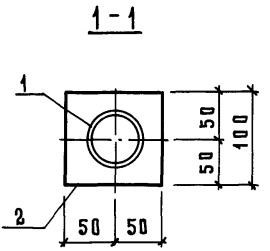

Формат	Зона	Поз.	Обозначение	Наименование	Кол.	Примечание
				Документация		
А4			КЖИ3.2-ТУ	Технические условия	X	
				Детали		
Б4		1	КЖИ-101	Труба 60×4 ГОСТ10704-76 / ст3кп2 ГОСТ10705-63		
				ℓ=220	1	1,20 кг
Б4		2	МН-102	Полоса Б-6×100 ГОСТ103-76 / ст3кп2 ГОСТ535-79		
				ℓ=100	1	0,47 кг

Привязан

Инв. №

Взам. инв. №

Подпись и дата

Инв. № подл.

Нач.отд.	Гомзяков		
Н.контр.	Скворцова		08
Гл.констр.	Теляковский		
Гл.спец.	Юдин		
Рук.гр.	Капчулина		
Инж.	Щеголева		

801-3-56.86 - МН-100

Изделие закладное

МН1

Стадия	Масса	Масштаб
Р	1,67	1:5
Лист	Листов 1	

ГИПРОНИСЕЛЬХОЗ

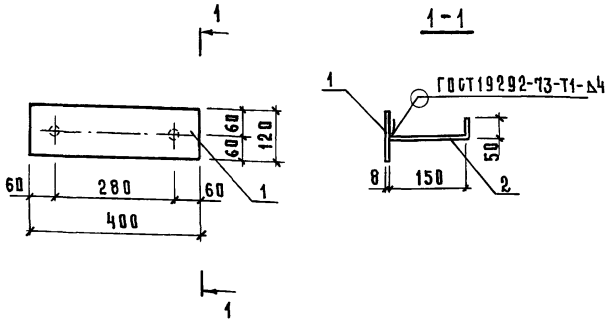

Формат	Зона	Поз	Обозначение	Наименование	Кол.	Примечание
				Документация		
ДЧ			КЖИ3.2-ТУ	Технические условия	X	
				Детали		
БЧ		1	МН-201	Полоса Б-8×120 ГОСТ 103-76 / Вст3кп2 ГОСТ 535-79		
				ℓ=400	1	3,02 кг
БЧ		2	МН-202	⌀8 AIII ГОСТ 5781-82 ℓ=200	2	0,08 кг

Привязан

Инв. №

Взам. инв. №

Подпись и дата

Инв. № подл.

Нач. отд.	Гомзяков		
Н. контр.	Скворцова		08.86
Гл. констр.	Теляковский		
Гл. спец.	Юдин		
Рук. гр.	Капнулина		
Инж.	Щеголева		

801-3-56.86 - МН-200

Изделие закладное

МН2

Стадия	Масса	Масштаб
Р	3,18	1:10
Лист	Листов 1	

ГИПРОНИСЕЛЬХОЗ

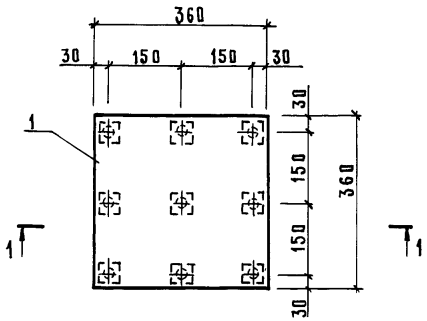

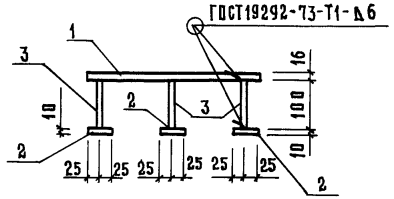

Формат	Зона	Поз	Обозначение	Наименование	Кол.	Примечание
				Документация		
А4			КЖИ3.2-ТУ	Технические условия		
				Детали		
Б4		1	МИ-301	Полоса Б-16×360 ГОСТ103-76 / Вст3кп2 ГОСТ535-79		
				ℓ=360	1	16,28кг
Б4		2	-01	Полоса Б-10×50 ГОСТ103-76 / Вст3кп2 ГОСТ535-79		
				ℓ=50	9	0,20кг
Б4		3	МН-302	⌀12AIII ГОСТ5781-82 ℓ=100	9	0,06кг

Привязан

Инв. №

Взам. инв. №

Подпись и дата

Инв. № подл.

801-3-56.86 - МН-300

Нач. отд	Гомзяков		
Н. контр.	Скворцова		03.86
Гл. констр.	Теляковский		03.86
Гл. спец.	Юдин		
Рук. гр.	Капнулина		
Инж.	Позднякова		
Инж.	Щеголева		

Изделие закладное
МН3

Стадия	Масса	Масштаб
Р	18,62	1:10
Лист	Листов 1	

ГИПРОНИСЕЛЬХОЗ

Копировал Косенкова 21405-05 100 формат А4

Инв. № подл.	Подпись и дата	Взам. инв. №

Альбом III часть 3

Формат	Зона	Поз.	Обозначение	Наименование	Количество на исполнение МИ-400 –	01	Примечание
				Документация			
А4			МИ-400 СБ	Сборочный чертеж			
А4			КЖИ3.2-ТУ	Технические условия			
				Детали			
Б4		1	МИ-401	ø14 AI ГОСТ 5781-82 ℓ=905	1		1,09 кг
			-01	ℓ=1005		1	1,21 кг
Б4		2	-02	ℓ=200	1	1	0,24 кг

2.405-05 101

Привязан
Инв. №

Нач. отд.	Гомзяков	
Н. контр.	Скворцова	08.85
Гл. констр.	Теляковский	07.85
Гл. спец.	Юдин	
Рук. гр.	Капнулина	
Инж.	Щеголева	

801-3-56.86 – МН-400

Изделие закладное МН (МН; МН5)

Стадия	Лист	Листов
Р		1

ГИПРОНИСЕЛЬХОЗ

Формат А4

100

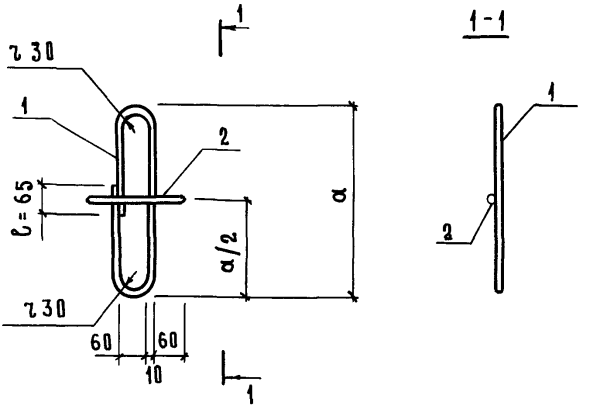

Обозначение	Марка	a мм	Масса кг	Примечание
МН-400	МН4	420	1,33	
-01	МН5	470	1,45	

Привязан

Инв. №

Взам. инв. №

Подпись и дата

Инв. № подл.

801-3-56.86 - МН-400 СБ

Изделие закладное МН (МН4; МН5)

Сборочный чертеж.

Стадия	Масса	Масштаб
Р	см. табл.	1:10
Лист	Листов 1	

ГИПРОНИСЕЛЬХОЗ

Нач. отд	Гомзяков	
Н. контр.	Скворцова	08.85
Гл. констр.	Теляковский	08.85
Гл. спец.	Юдин	
Рук. гр	Капнулина	
Инж.	Позднякова	
Инж.	Щеголева	

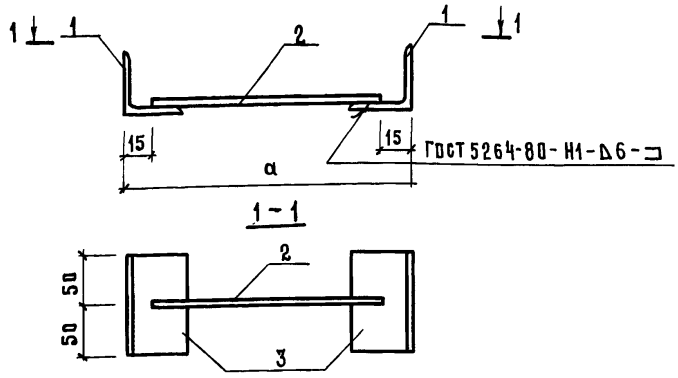

Формат	Зона	Поз.	Обозначение	Наименование	Кол.	Примечание
				Документация		
А4			КЖИ3.2-ТУ	Технические условия	X	
				Детали		
Б4		1	МН-501	Уголок Б-63×63×5 ГОСТ 8509-72 / Вст3кп2 ГОСТ 535-79		
				ℓ=100	2	0,48 кг
Б4		2	МН-502	⌀12 AIII ГОСТ 5781-82 ℓ=170	1	стоечно-балочный вар. 0,15 кг
			-01	⌀12 AIII ГОСТ 5781-82 ℓ=150	1	рамн. вариант 0,13 кг

Обозначение	Марка	Размер "a"		Масса, кг	
		каркас стоечно-балочный	каркас рамный	каркас стоечно-балочный	каркас рамный
МН-500	МН6	200	180	1,11	1,09

Привязан

Инв. №

Взам. инв. №

Подпись и дата

Инв. № подл.

Нач. отд	Гомзяков	
Н. контр.	Скворцова	08.86
Гл. констр.	Теляковский	08.86
Гл. спец.	Юдин	
Рук. гр.	Капнулина	
Ст. инж.	Литвинова	

801-3-56.86-МН-500

Изделие закладное
МН6

Стадия	Масса	Масштаб
Р	см. табл.	1:5
Лист	Листов 1	

ГИПРОНИСЕЛЬХОЗ

Копировал Косенкова 21405-05 103 формат А4

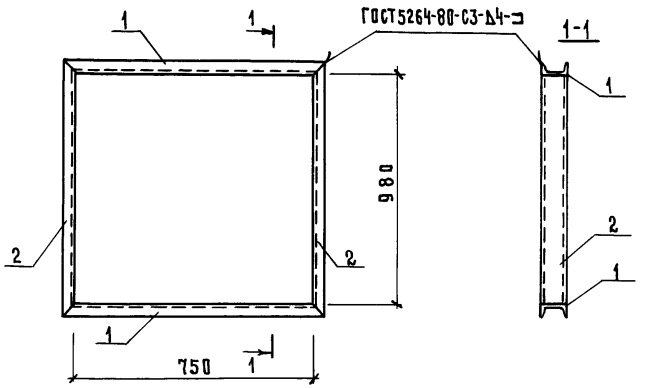

Формат	Зона	Поз.	Обозначение	Наименование	Кол.	Примечание
				Документация		
А4			КЖИ 3.2-ТУ	Технические условия		
				Детали		
Б4		1	МИ-101	Швеллер 10 ГОСТ 8240-72 / ст3 кп2 ГОСТ 535-79		
				ℓ=842	2	7,23 кг
Б4		2	-01	Швеллер 10 ГОСТ 8240-72 / ст3 кп2 ГОСТ 535-79		
				ℓ=1072	2	9,21 кг

Привязан

Инв. №

Взам. инв. №

Подпись и дата

Инв. № подл.

Нач. отд	Гомзяков		
Н. контр.	Скворцова		08.85
Гл. констр	Теляковский		
Гл. спец.	Юдин		
Рук. гр.	Капнулина		
Инж.	Щеголева		

801-3-56.86 - МИ-100

Изделие металлическое

МИ1

Стадия	Масса	Масштаб
Р	32,88	1:50
Лист	Листов 1	

ГИПРОНИСЕЛЬХОЗ

Альбом III часть 3

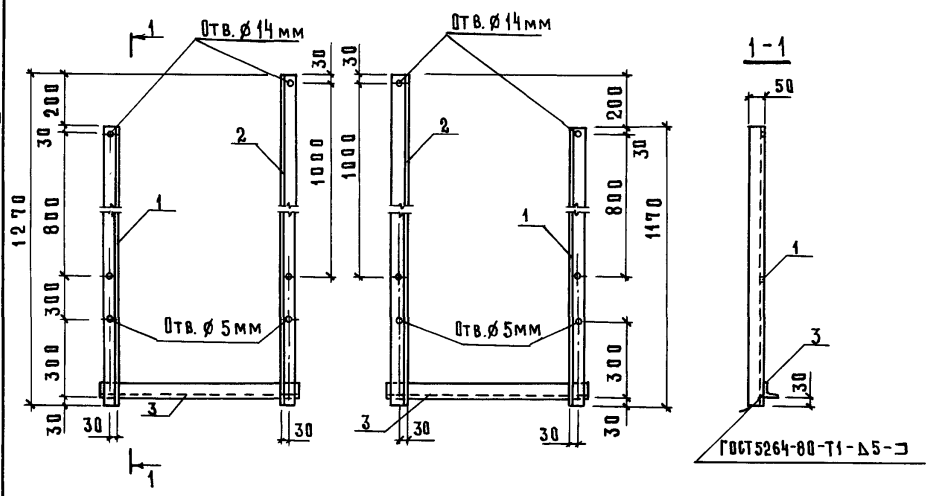

Формат	Зона	Поз.	Обозначение	Наименование	Кол.	Примечание
				Документация		
А4			КЖИ3.2-ТУ	Технические условия		
				Детали		
Б4		1	МИ-201	Уголок $\frac{Б\text{-}50\times50\times5\ ГОСТ\ 8509\text{-}72}{Вст3кп2\ ГОСТ\ 535\text{-}79}$		
				$\ell = 1280$	1	5,01 кг
Б4		2	-01	$\ell = 1480$	1	5,77 кг
Б4		3	-02	$\ell = 800$	1	3,02 кг

Привязан

Инв. №

Взам. инв. №

Подпись и дата

Инв. № подл.

801-3-56.86 - МИ-200

Изделие металлическое МИ (МИ2, МИ2Н)

Стадия	Масса	Масштаб
Р	13,8	1:20
Лист	Листов 1	

ГИПРОНИСЕЛЬХОЗ

Нач.отд	Гомзяков		
Н.контр.	Скворцова		08.85
Гл.констр.	Теляковский		08.85
Гл.спец.	Юдин		
Рук.гр	Капнулина		
Ст.инж.	Литвинова		

Копировал Косенкова

Формат А4

Инв. № подл.	Подпись и дата	Взам. инв. №

Формат	Зона	Поз.	Обозначение	Наименование	Количество на исполнение МИ-300										Примечание
					-	01	02								
				Документация											
А4			МИ-300 СБ	Сборочный чертеж											
А4			КЖИ 3.2-ТУ	Технические условия											
				Детали											
				Полоса $\frac{Б\text{-}150\times6\ ГОСТ\ 103\text{-}76}{Вст3кп2\ ГОСТ\ 535\text{-}79}$											
Б4		1	МИ-301	ℓ=150	1	1									1,06 кг
Б4		4	-01	ℓ=250			1								1,77 кг
Б4		2	МИ-302	ø12 AI ГОСТ 5781-82 ℓ=220	1										0,20 кг
Б4		3	-01	ø12 AI ГОСТ 5781-82 ℓ=320		1	2								0,28 кг

21405-05 106

Привязан

Инв. №

Нач. отд.	Гомзяков		
Н. контр.	Скворцова		08.88
Гл. констр.	Теляковский		08.88
Гл. спец.	Юдин		
Рук. гр.	Капнулина		
Инж.	Щеголева		

801-3-56.86 - МИ-300

Изделие металлическое МИ (МИ3; МИ4; МИ5)

Стадия	Лист	Листов
Р		1

ГИПРОНИСЕЛЬХОЗ

Формат А4

Рис. 1

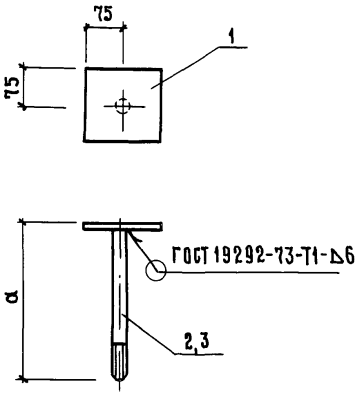

Рис. 2

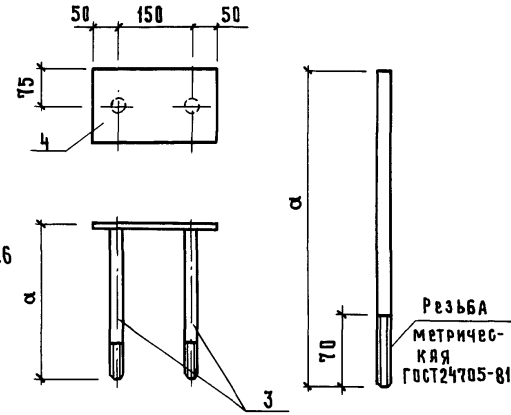

Обозначение	Марка	Рис.	Размер		Масса
			a		
МИ-300	МИ3	1	220		1,26 кг
-01	МИ4	1	320		1,34 кг
-02	МИ5	2	320		2,33

Привязан

Инв. №

Взам. инв. №

Подпись и дата

Инв. № подл.

Нач. отд	Гомзяков		
Н. контр.	Скворцова		08.85
Гл. констр	Теляковский		08.85
Гл. спец	Юдин		
Рук. гр.	Капчулина		
Инж.	Щеголева		

801-3-56.86-МИ-300 СБ

Изделие металлическое МИ (МИ3; МИ4; МИ5)

Сборочный чертеж.

Стадия	Масса	Масштаб
Р	см. табл.	1:10
Лист	Листов 1	

ГИПРОНИСЕЛЬХОЗ

Альбом III часть 3

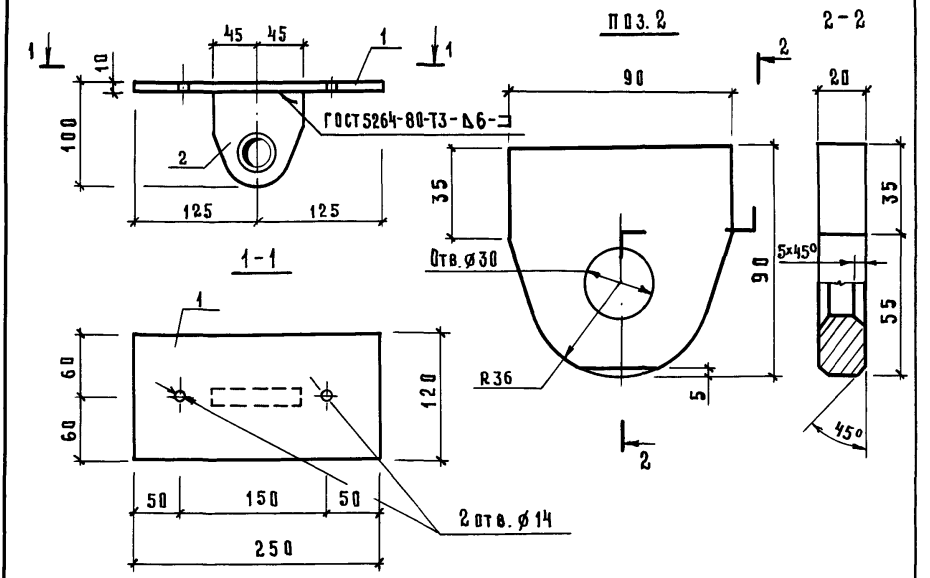

Формат	Зона	Поз.	Обозначение	Наименование	Кол.	Примечание
				Документация		
А4			КЖИ3.2-ТУ	Технические условия		
				Детали		
А4		1	МИ-401	Полоса $\frac{\text{Б-10×120 ГОСТ 103-74}}{\text{Вст3кп2 ГОСТ 535-79}}$		
				ℓ = 250	1	
А4		2	МИ-402	Лист Б-20 ГОСТ 19903-74 / Вст3кп2 ГОСТ 14637-79		
				ℓ = 90	1	

Привязан

Инв. N

801-3-56.86-МИ-400

Изделие металлическое МИ6	Стадия	Масса
	Р	3,36
	Лист	Листов 1
ГИПРОНИСЕЛЬХОЗ		

Нач.отд.	Гомзяков	
Н.контр.	Скворцова	08.85
Гл.Констр.	Теляковский	08.85
Гл.спец.	Юдин	
Рук.гр.	Капнудина	
Инж.	Щеголева	

Взам. инв. N | Подпись и дата | Инв. N подл.

Инв. № подл.	Подпись и дата	Взам. инв. №

Формат	Зона	Поз.	Обозначение	Наименование	Количество на исполнение МИ-500										Примечание
					–	01	02	03	04						
				Документация											
А4			МИ-500 СБ	Сборочный чертеж											
А4			КЖИ 3.2-ТУ	Технические условия											
				Детали											
БЧ		1	МИ-501	Полоса $\frac{Б\text{-}16\times185\ ГОСТ\ 103\text{-}76}{Вст\ 3кп2\ ГОСТ\ 535\text{-}79}$											
				ℓ= 502	2	2	2								4,49 кг
			-01	ℓ= 517				2							4,62 кг
			-02	ℓ= 552					2						4,93 кг
БЧ		2	-03	ℓ= 170	2										1,52 кг
			-04	ℓ= 140		2									1,25 кг
			-05	ℓ= 305			2								2,73 кг
			-06	ℓ= 1250				2							11,19 кг
			-07	ℓ= 503					2						4,50 кг
БЧ		3	МИ-502	Уголок $\frac{63\times63\times6\ ГОСТ\ 8509\text{-}72}{Вст3кп2\ ГОСТ\ 535\text{-}79}$											
				ℓ=628	2	2	2								3,59 кг

21405-05 109

Привязан

Инв. №

Нач.отд.	Гомзяков	
Н.контр.	Скворцова	08.85
Гл.констр.	Теляковский	08.85
Гл.спец.	Юдин	
Рук.гр.	Капиулина	
Инж.	Щеголева	

801-3-56.86 – МИ-500

Изделие металлическое МИ

(МИ7...МИ11)

Стадия	Лист	Листов
Р	1	2

ГИПРОНИСЕЛЬХОЗ

Формат А4

Инв. № подл.	Подпись и дата	Взам. инв. №

Формат	Зона	Поз.	Обозначение	Наименование	Количество на исполнение МИ-500 —	01	02	03	04						Примечание
			МИ-502-01	Уголок $\frac{63\times63\times6\ ГОСТ8509-72}{Вст3кп2\ ГОСТ535-79}$											
				ℓ=643				2							3,68 кг
			-02	ℓ=678					2						3,88 кг
БЧ		4	-03	Уголок $\frac{63\times63\times6\ ГОСТ8509-72}{Вст3кп2\ ГОСТ535-79}$											
				ℓ=182	2										1,04 кг
			-04	ℓ=152		2									0,88 кг
			-05	ℓ=317			2								1,81 кг
			-06	ℓ=1262				2							7,22 кг
			-07	ℓ=515					2						2,95 кг
БЧ		5	МИ-503	⌀10АI ГОСТ5781-82 ℓ=320	6	6	6	12	6						0,20 кг

21405-05 110

Привязан

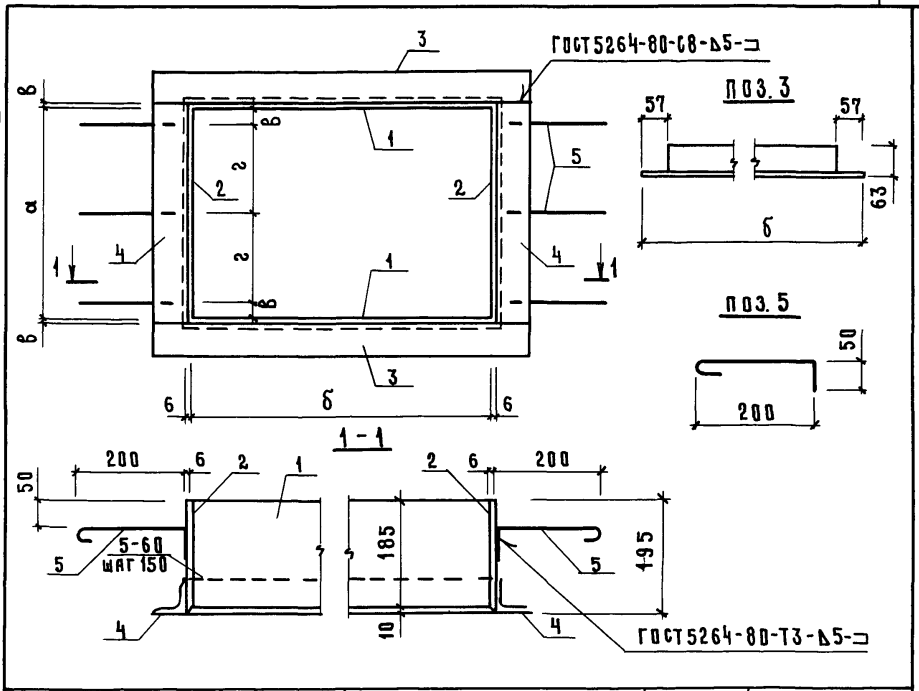

Обозначение	Марка	Размеры, мм				Масса кг	Примечание
		а	б	в	г		
МИ500	МИ7	170	490	60	25	22,48	
-01	МИ8	140		50	20	21,62	
-02	МИ9	305		125	27,5	26,74	
-03	МИ10	1250	505	225	45	57,82	
-04	МИ11	503	540	225	45	33,62	

Привязан

Инв. №

Взам. инв. № | Подпись и дата | Инв. № подл.

801-3-56.86 - МИ-500 СБ

Изделие металлическое МИ (МИ7... МИ11) Сборочный чертеж.

Стадия	Масса	Масштаб
Р	см. табл.	1:50
Лист	Листов 1	

ГИПРОНИСЕЛЬХОЗ

Нач.отд.	Гомзяков	
Н.контр.	Скворцова	08.86
Гл.констр.	Теляковский	
Гл.спец.	Юдин	
Рук.гр.	Капнулина	
Инж.	Щеголева	

Альбом III часть 3

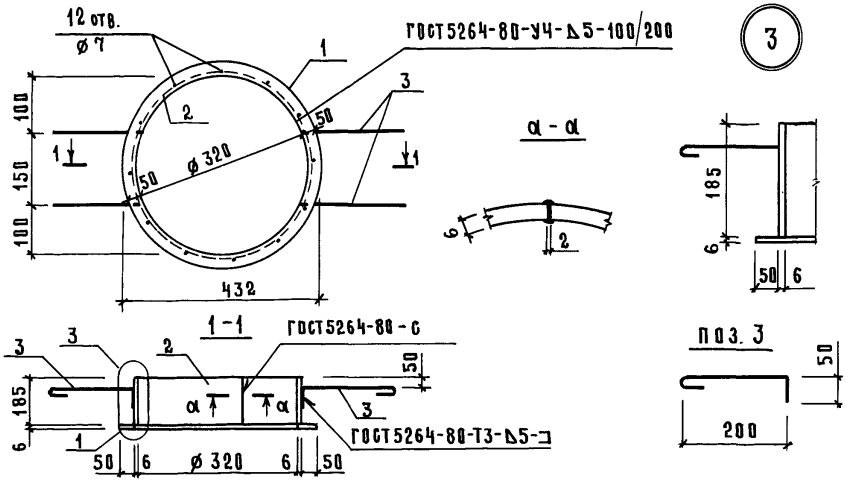

Формат	Зона	Поз	Обозначение	Наименование	Кол.	Примечание
				Документация		
А4			КЖИ 3.2-ТУ	Технические условия		
А4			МИ-600	Сборочный чертеж		
				Детали		
Б4		1	МИ-601	Кольцо 432×332×6 ГОСТ 19903-73 / Вст3кп2 ГОСТ 535-79	1	7,87 кг
Б4		2	МИ-602	Полоса -6×185 ГОСТ 103-76 / Вст3кп2 ГОСТ 535-79		
				ℓ=1100	1	9,85 кг
Б4		3	МИ-603	ø 10 А1 ГОСТ 5781-82 ℓ=320	4	0,20 кг

Готовое изделие огрунтовать грунтом ГФ 021

Привязан

Инв. №

Взам. инв. №

Подпись и дата

Инв. № подл.

801-3-56.86 - МИ-600

Изделие металлическое МИ12

Стадия	Масса	Масштаб
Р	18,52	1:20
Лист	Листов 1	

ГИПРОНИСЕЛЬХОЗ

Нач. отд.	Гомзяков	
Н. контр.	Скворцова	08.85
Гл. констр.	Теляковский	08.85
Гл. спец.	Юдин	
Рук. гр.	Капнулина	
Инж.	Щеголева	

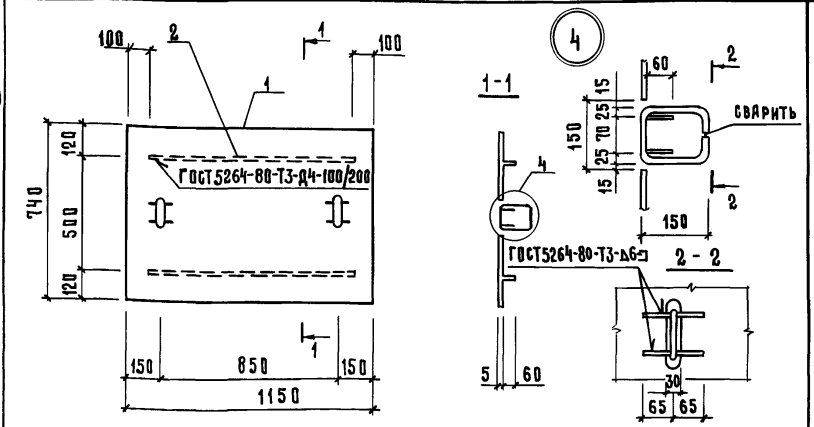

Формат	Зона	Поз.	Обозначение	Наименование	Кол.	Примечание
				Документация		
А4			КЖИ3.2-ТУ	Технические условия		
				Детали		
БЧ		1	КМ-101	Лист ромб 0-ПН-5×740×1150 / Б Ст3 сп ГОСТ 8568-77	1	36,00 кг
БЧ		2	КМ-102	Полоса Б-4×50 ГОСТ 103-76 / Вст3 кп2 ГОСТ 535-79		
				ℓ=1000	2	1,57 кг
БЧ		3	-01	ℓ=130	4	0,50 кг
БЧ		4	КМ-103	⌀16 AI ГОСТ 5781-82 ℓ=540	2	0,85 кг

Привязан

Инв. №

Взам. инв. №

Подпись и дата

Инв. № подл.

801-3-56.86-МИ-700

Нач. отд.	Гомзяков		
Н. контр.	Скворцова		03.85
Гл. констр.	Теляковский		03.85
Гл. спец.	Юдин		
Рук. гр	Капнулина		
Инж.	Щеголева		

Изделие металлическое

МИ13

Стадия	Масса	Масштаб
Р	42,84	1:20
Лист	Листов 1	

ГИПРОНИСЕЛЬХОЗ

МС1

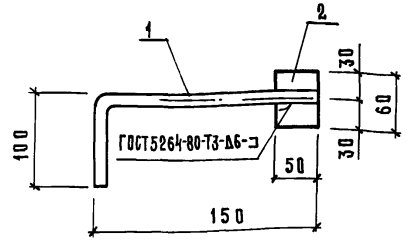

МС1Н

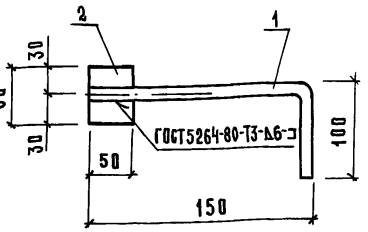

Формат	Зона	Поз.	Обозначение	Наименование	Кол.	Примечание
				Документация		
А4			КЖИЗ.2-ТУ	Технические условия		
				Детали		
Бч		1	МС-101	ф16AI ГОСТ5781-82 ℓ=250	1	0,40 кг
Бч		2	МС-102	Полоса Б-50×10 ГОСТ103-76 / Ст3кп2 ГОСТ535-79		
				ℓ=60	1	0,24 кг

Привязан

Инв. №

Взам. инв. № | Подпись и дата | Инв. № подл.

Нач. отд.	Гомзяков		
Н. контр.	Скворцова		08.85
Гл. констр.	Теляковский		08.85
Гл. спец.	Юдин		
Рук. гр	Капкулина		
Ст. инж.	Литвинова		

801-3-56.86-МС-100

Изделие соединительное МС (МС1; МС1.Н)

Стадия	Масса	Масштаб
Р	0,64	1:5
Лист	Листов 1	

ГИПРОНИСЕЛЬХОЗ

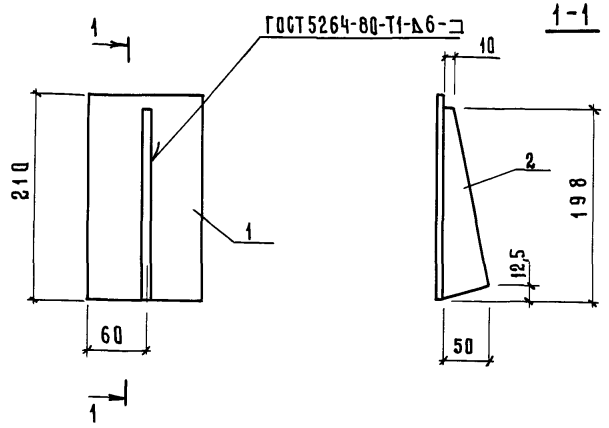

Формат	Зона	Поз.	Обозначение	Наименование	Кол.	Примечание
				Документация		
А4			КЖИ3.2-ТУ	Технические условия	X	
				Детали		
				Полоса Б- ГОСТ103-76 Вст3кп2 ГОСТ535-79		
Б4		1	МС-201	- 120×4 ℓ=210	1	0,79 кг
			-01	- 50×6 ℓ=198	1	0,47 кг

Привязан

Инв. №

Взам. инв. №

Подпись и дата

Инв. №

801-3-56.86 - МС-200

Изделие соединительное МС2

Стадия	Масса	Масштаб
Р	1,26	1:10
Лист	Листов 1	

Нач.отд.	Гомзяков		
Н. контр.	Скворцова		08.85
Гл. инж.	Талалаевский		08.85
Рук.гр.	Капнулина		
Инж.	Щеголева		

ГИПРОНИСЕЛЬХОЗ

gost.e-ecolog.ru

Отпечатано 12.11.86 г.