ТИПОВОЙ ПРОЕКТ
801-3-56.86

РОДИЛЬНАЯ НА 48 КОРОВ С ВЕТПУНКТОМ

(СТОЕЧНО-БАЛОЧНЫЙ КАРКАС)

АЛЬБОМ III

СТРОИТЕЛЬНЫЕ ИЗДЕЛИЯ

ЧАСТЬ 2

ПАНЕЛИ ДЛЯ ВАРИАНТА СТЕН ГОРИЗОНТАЛЬНОЙ РАЗРЕЗКИ

21405-04
ЦЕНА 2-10

Отпускная цена на момент реализации указана в счет-накладной

Привязан

Инв. №

gost.e-ecolog.ru

ТИПОВОЙ ПРОЕКТ
801-3-56.86

РОДИЛЬНАЯ НА 48 КОРОВ С ВЕТПУНКТОМ

(СТОЕЧНО-БАЛОЧНЫЙ КАРКАС)

АЛЬБОМ III

СТРОИТЕЛЬНЫЕ ИЗДЕЛИЯ

ЧАСТЬ 2

ПАНЕЛИ ДЛЯ ВАРИАНТА СТЕН ГОРИЗОНТАЛЬНОЙ РАЗРЕЗКИ

© ЦИТП Госстроя СССР, 1988

Разработан
институтом „Гипронисельхоз"

Гл. инженер
института Л.С. Бутаев
Гл. инженер
проекта О.Л. Левченкова

Утвержден
Минсельхозом СССР.
Сводное заключение
от 14.11.83 г. N 102
Введен в действие
институтом „Гипронисельхоз
приказ от 2.08.85 г. N 105-п

				Привязан	
Инв. №					

Обозначение	Наименование	№ стр.
	Содержание	
	Часть 2.1	
	Опалубочные чертежи и	
	схемы армирования	2,3
КЖИ 2.1-ТУ	Технические условия	4...7
КЖИ 2.1-1.0.0	Панель стеновая ПСДТ (ПСДТ 18.38...-Т;	
	ПСДТ 18.38...-Т.Н; ПСДТ 12.41...-Т; ПСДТ 12.41...-Т.Н;	
	ПСДТ 48.23...-Т; ПСДТ 48.23...-Т.Н; 4ПСДТ 18.58...-Т;	
	1ПСДТ 18.58...-Т; 4.1ПСДТ 18.58...-Т;	
	ПСДТ 18.58...-Т.Н; ПСДТ 18.60...-Т)	8...13
КЖИ 2.1-1.0.0 СБ	Панель стеновая ПСДТ (ПСДТ 18.38...-Т;	
	ПСДТ 18.38...-Т.Н; ПСДТ 12.41...-Т; ПСДТ 12.41...-Т.Н;	
	ПСДТ 48.23...-Т; ПСДТ 48.23...-Т.Н; 4ПСДТ 18.58...-Т;	
	1ПСДТ 18.58...-Т; 4.1ПСДТ 18.58...-Т;	
	ПСДТ 18.58...-Т. ; ПСДТ 18.60...-Т)	
	Сборочный чертёж	14...23
КЖИ 2.1-2.0.0	Панель стеновая ПСД (ПСД 6.12...-Т-У; ПСД 6.12...-Т-УП)	24,25
КЖИ 2.1-2.0.0 СБ	Панель стеновая ПСД (ПСД 6.12...-Т-У; ПСД 6.12...-Т-УП)	
	Сборочный чертеж.	26
КЖИ 2.1-3.0.0	Панель стеновая ПСД (ПСД 12.12...-1; ПСД 6.12...-1)	27
КЖИ 2.1-3.0.0 СБ	Панель стеновая ПСД (ПСД 12.12...-1; ПСД 6.12...-1)	
	Сборочный чертеж.	28
КЖИ 2.1-РС	Ведомость расхода стали на	
	элемент	29...34

Обозначение	Наименование	N стр.
	Часть 2.2	
	Арматурные изделия	
КЖИ 2.2-ТУ	Технические условия	35, 36
КЖИ 2.2-0.1.0	Каркас пространственный КП (КП1...КП8)	37, 38
КЖИ 2.2-0.1.0 СБ	Каркас пространственный КП (КП1...КП8)	
	Сборочный чертеж.	39...42
КЖИ 2.2-0.2.0	Каркас пространственный КП (КП9; КП9.н)	43
КЖИ 2.2-0.3.0	Сетка арматурная С (С1-1...С3-1.н)	44, 45
КЖИ 2.2-0.3.0 СБ	Сетка арматурная С (С1-1...С3-1.н)	
	Сборочный чертёж.	46, 47
КЖИ 2.2-0.4.0	Сетка арматурная С (С1...С3)	48
КЖИ 2.2-0.4.0 СБ	Сетка арматурная С (С1...С3)	
	Сборочный чертеж.	49
КЖИ 2.2-0.5.0	Сетка арматурная С4	50
КЖИ 2.2-0.6.0	Сетка арматурная С (С4-1...С4-2н)	51
КЖИ 2.2-0.6.0 СБ	Сетка арматурная С (С4-1...С4-2н)	
	Сборочный чертеж.	52
КЖИ 2.2-0.7.0	Каркас плоский КР1	53

Настоящие технические условия распространяются на двухслойные легкобетонные стеновые панели предназначенные для применения в родильной на 48 коров с ветпунктом (типовой проект
в районах с температурой наружного воздуха $t_н$ = минус 20°С и $t_н$ = минус 30°С,
зона влажности — нормальная (по СНиП II-3-79),
скоростной напор ветра — 265 Па (27 кгс/м²).

В номенклатуру панелей включены трапецеидальные изделия для торцов зданий.

Двухслойные легкобетонные стеновые панели, разработанные в настоящем выпуске должны соответствовать требованиям ТУ69-203-82 настоящих технических условий, серии 1.832.1-9, а также чертежам настоящего альбома

1. Технические требования

1.1. Основные параметры и размеры

1.1.1. Общая толщина панелей принята 300, 400 и 500мм.

1.1.2. Для конструкционно-изолирующего слоя принят керамзитобетон.

1.1.3. Требования к теплотехническим свойствам панелей и материалы изолирующего и фактурного слоёв см раздел I ТУ 69-203-82.

Привязан

Инв. №

Взам. инв. № | Подпись и дата | Инв. № подл.

801-3-56.86-КЖИ2.1-ТУ

Нач.отд.	Гомзяков		
Н.контр.	Скворцова		08.88
Гл.констр.	Теляковский		
Гл.спец.	Юдин		

Технические условия

Стадия	Лист	Листов
Р	1	4

ГИПРОНИСЕЛЬХОЗ

1.2. Характеристика

1.2.1. Для конструкционно-изолирующего слоя предусмотрено применение керамзитобетона с объёмной массой в высушенном до постоянной массы состоянии $\gamma_o = 900$ кг/м^3, марки по прочности М50.

1.2.2. Марки по морозостойкости приняты:

керамзитобетона при $t_н = -20°$ С – Мрз 35

керамзитобетона при $t_н = -30°$ С – Мрз 50

1.2.3. Открытые поверхности закладных деталей защищаются слоем цинка толщиной 120 мкм.

1.2.4. Характеристики материалов изолирующего и фактурного слоев и требования к ним, требования к изготовлению и комплектности панелей см. ТУ 69-203-82.

1.3 Маркировка

1.3.1. В соответствии с ГОСТ 23009-78 устанавливается следующая структура условного обозначения (марок) панелей.

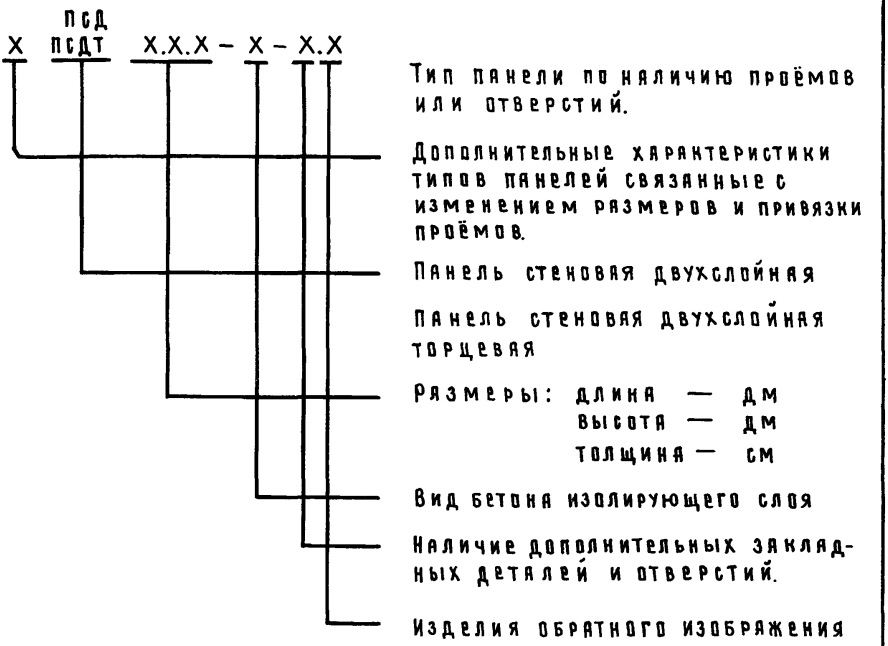

Например: ПСДТ 18.38.40-Т-1 означает панель стеновые двухслойные с дополнительными закладными деталями, длиной 18 дм, высотой 38 дм, толщиной 40 см, с изолирующим слоем из тяжелого бетона.

1.3.2. Марка наносится на одной из длинных боковых поверхностей панелей несмываемой краской.

Взам. инв. №

Подпись и дата

Инв. № подл.

Привязан

Инв. №

801-3-56.86 – КЖИ 2.1 – ТУ

Лист 3

2. Разделы „Правила приёмки", „Методы контроля", „Транспортирование и хранение" и „Гарантии поставщика" см. ТУ 69-203-82.

3. Антикоррозионная защита

Необетонируемые поверхности закладных изделий защитить металлизационным слоем цинка толщиной 120 мкм. Перед нанесением антикоррозионного покрытия защищаемые поверхности очистить от грязи, масел, ржавчины и окалины. Группа очистки III по ГОСТ 9.402-80.

4. Указания по привязке

В таблицах альбома указаны варианты применения элементов в следующих обозначениях:

1. — при толщине стеновых панелей 300 мм
2. — " " " 400 мм
3. — " " " 500 мм

Инв. № подл.	Подпись и дата	Взам. инв. №

Альбом III, часть 2

Формат	Зона	Поз.	Обозначение	Наименование	Количество на исполнение КЖИ2.1-1.0.0 —	01	02	03	04	05	06	07	08	09	Примечание
				Документация											
А4			КЖИ2.1-1.0.0 СБ	Сборочный чертёж	✕	✕	✕	✕	✕	✕	✕	✕	✕	✕	
А4			КЖИ2.1-ТУ	Технические условия	✕	✕	✕	✕	✕	✕	✕	✕	✕	✕	
А4			КЖИ2.1-РС	Ведомость расхода стали	✕	✕	✕	✕	✕	✕	✕	✕	✕	✕	
				Сборочные единицы											
А4		1	КЖИ2.2-0.1.0	Каркас пространственный КП1	1	1									
			-01	Каркас пространственный КП2			1	1							
			-02	Каркас пространственный КП3										1	
			-03	Каркас пространственный КП4					1	1					
			-04	Каркас пространственный КП5											
			-05	Каркас пространственный КП6							1				
			-06	Каркас пространственный КП7								1			
			-07	Каркас пространственный КП8									1		
А3		2	1.832.1-9 вып.2	Изделие закладное М1	4	4	5	5	6	6	5	6	6	6	1,7 кг
А4		3	1.400-15 вып.1	Изделие закладное МН526			1	1			1	1	1	1	2,9 кг

21405-04 9

Нач.отд	Гомзяков		
Н.контр.	Скворцова		08.85
Гл.констр.	Теляковский		07.0
Гл.спец.	Юдин		
Рук.гр	Капнулина		
Инж.	Солоухин		
Инж.	Щеголева		

Привязан

Инв. №

801-3-56.86-КЖИ2.1-1.0.0

Панель стеновая ПСДТ (ПСДТ18.38...-Т; ПСДТ18.38...-Т.Н; ПСДТ12.41...-Т; ПСДТ12.41...-Т.Н; ПСДТ48.23...-Т; ПСДТ48.23...-Т.Н; 4ПСДТ18.58...-Т; 1ПСДТ18.58...-Т; 4.1ПСДТ18.58...-Т; ПСДТ18.58...-Т; ПСДТ18.60...-Т)

Стадия	Лист	Листов
Р	1	6

ГИПРОНИСЕЛЬХОЗ

Формат А4

Инв.№ подл.	Подпись и дата	Взам.инв.№

Формат	Зона	Поз.	Обозначение	Наименование	Количество на исполнение КЖИ21-1.0.0 —	01	02	03	04	05	06	07	08	09	Примечание
А4		3	1.400-15 вып.1	Изделие закладное МН111-5					2	2					1,9 кг
				Изделие закладное МН111-5					1	1					1,9 кг
А4		4	1.400-15 вып.1	Изделие закладное МН523							4				1,1 кг
Б4		5		Брусок 60×100 ГОСТ24454-80 / сосна ипиель $\varphi \leq 20\%$											
				$\ell_{общ}$=3850							1				0,023 м³
				$\ell_{общ}$=2600								1			0,016 м³
				$\ell_{общ}$=2300									1		0,014 м³
				Материалы											
		7		Цементно-песчаный											
				раствор марки 100	0,13	0,13	0,09	0,09	0,17	0,17	0,20	0,20	0,21	0,21	
		8		Теплоизоляционный слой	1,48	1,48	1,07	1,07	1,90	1,90	2,11	1,87	2,22	2,28	вар.1
				Теплоизоляционный слой	2,12	2,12	1,54	1,54	2,72	2,72	3,00	2,68	3,18	3,27	вар.2
				Теплоизоляционный слой	2,76	2,76	2,01	2,01	3,55	3,55	3,92	3,50	4,17	4,27	вар.3
		9		Изолирующий слой	0,32	0,32	0,23	0,23	0,41	0,41	0,49	0,49	0,49	0,49	

Количество закладных деталей поз.3 принимать при привязке проекта в зависимости от принятого каркаса здания в соответствии с КЖИ21-1.0.0СБ лист 3,4

Привязан			
Инв.№			

Инв. № подл.	Подпись и дата	Взам. инв. №

Формат	Зона	Поз.	Обозначение	Наименование	Количество на исполнение КЖИ 2.1-1.0.0									Примечание
					10									
				Документация										
А4			КЖИ 2.1-1.0.0 СБ	Сборочный чертёж	X									
А4			КЖИ 2.1-ТУ	Технические условия	X									
А4			КЖИ 2.1-РС	Ведомость расхода стали.	X									
				Сборочные единицы										
А4		1	КЖИ 2.2-0.1.0-04	Каркас пространственный КП5	1									
А3		2	1.832.1-9 вып.1	Изделие закладное М1	8									1,7 кг

21405-04 11

Привязан			
Инв. №			

Инв. № подл.	Подпись и дата	Взам. инв. №

Формат	Зона	Поз.	Обозначение	Наименование	Количество на исполнение КЖИ 2.1-1.0.0										Примечание
					10										
				Материалы											
		7		Цементно-песчаный											
				раствор марки 100	0,21										
		8		Теплоизоляционный слой	2,41										вар.1
					3,46										вар.2
					4,25										вар.3
		9		Изолирующий слой	0,49										

21405-04 12

Привязан			
Инв. №			

801-3-56.86 - КЖИ 2.1-1.0.0

Лист 4

Формат А4

Инв. № подл.	Подпись и дата	Взам. инв. №

Формат	Зона	Поз.	Обозначение	Наименование	Количество на исполнение КЖИ2.1-1.0.0 —	01	02	03	04	05	06	07	08	09	Примечание
				Элементы заполнения проемов											
				Документация											
А3			1.832.1-10 вып.1	Сборочный чертеж	✕	✕	✕	✕	✕	✕	✕	✕	✕	✕	
А3			1.832.1-10 вып.1	Технические условия	✕	✕	✕	✕	✕	✕	✕	✕	✕	✕	
А3			1.832.1-10 вып.1	Узлы А; Б; В								✕			
А3			1.832.1-10 вып.1	Узлы V; VI; VII								✕			
				Сборочные единицы											
А4		6	МИ-100	Изделие металлическое МИ1							1				20,4 кг
				Детали											
Б4		1*	1.832.1-10 вып.1	Подкладка											
				Доска $\frac{25\times100\ ГОСТ\ 24454\text{-}80}{сосна\ или\ ель\ \varphi\leq20\%}$											
				$\ell=50$								2			0,00025м³
А3		2*	1.832.1-10 вып.1	Костыль К1											
				Полоса $\frac{64\times40\ ГОСТ\ 103\text{-}76}{ГОСТ\ 535\text{-}79}$											
				$\ell=80$								6			0,61 кг
А3		3*	1.832.1-10 вып.2	Слив СЛ1								1			0,19 кг
А3		15*	1.832.1-10 вып.2	Слив СЛ4								1			0,30 кг

21405-04 13

Привязан

Инв. №

801-3-56.86-КЖИ2.1-1.0.0

Лист 5

Формат А4

Инв. № подл.	Подпись и дата	Взам. инв. №

Формат	Зона	Поз.	Обозначение	Наименование	Количество на исполнение КЖИ2.1-1.0.0										Примечание
					—	01	02	03	04	05	06	07	08	09	
				Стандартные изделия											
		4*		Оконный блок ОС12.12											
				ГОСТ12506-81								1			
		5*		Гвоздь К1,4×40 ГОСТ4028-63								18			
		6*		Гвоздь К2,5×60 ГОСТ 4028-63								14			
		7*		Гвоздь К4×120 ГОСТ 4028-63								7			
				Материалы											
		9*		Доска 16×50 ГОСТ24454-80											
				сосна или ель $\varphi \leq 20\%$								4,2м			0,0034 м³
		10*		Пакля смоленая ГОСТ16183-77											0,015 м³
		11*		Пароизол ГОСТ19177-81 ø 30								6			м
		12*		Мастика „Бутэпрол 2М"											
				ТУ-21-29-58-77											8,0 кг
		13*		Антикоррозионное											
				покрытие											см. пояск. записку

Элементы, отмеченные знаком *, см. на узлах серии 1.832.1-10 вып. 0

Привязан			
Инв. №			

801-3-56.86-КЖИ2.1-1.0.0

Лист 6

Копировал Косенкова

Формат А4

Рис. 1

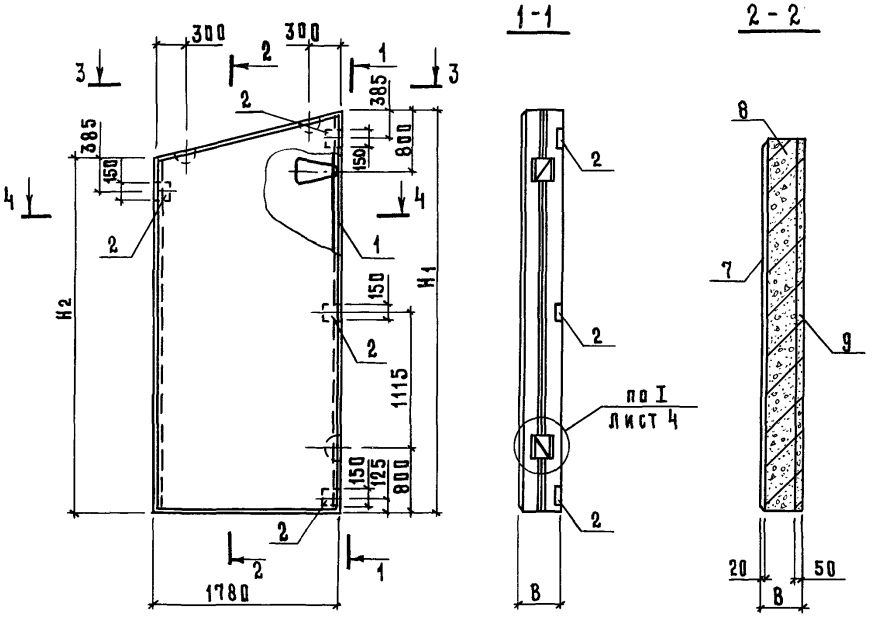

Таблица исполнений дана на листе 10

Привязан			
Инв. №			

Нач. отд.	Гомзяков		
Н. контр.	Скворцова		08.86
Гл. констр.	Теляковский		
Гл. спец.	Юдин		
Рук. гр.	Капнулина		
Инж.	Солоухин		
Инж.	Щеголева		

801-3-56.86-КЖИ2.1-1.0.0 СБ

Панель стеновая ПСДТ (ПСДТ18.38...-Т; ПСДТ18.38...-Т.Н; ПСДТ12.41...-Т; ПСДТ12.41...-Т.Н; ПСДТ48.23...-Т; ПСДТ48.23...-Т.Н; 4ПСДТ18.58...-Т; 1ПСДТ18.58...-Т; 4.1ПСДТ18.58...-Т; ПСДТ18.58...-Т; ПСДТ18.60...-Т) Сборочный чертёж.

Стадия	Масса	Масштаб
Р	см. табл.	1:50
Лист 1	Листов 10	

ГИПРОНИСЕЛЬХОЗ

Копировал Косенкова 21405-04 15 формат А4

Инв. № подл. | Подпись и дата | Взам. инв. №

Рис. 2

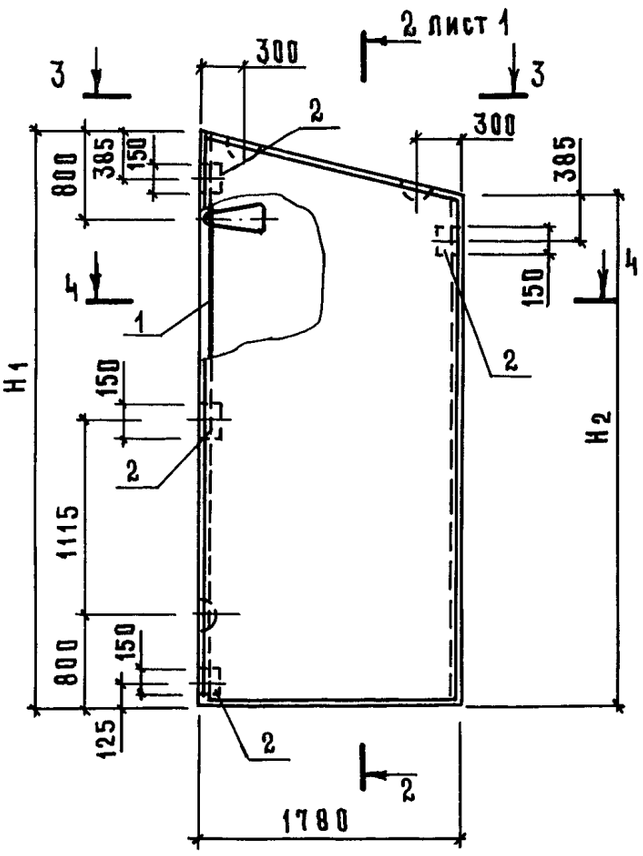

Рис. 3

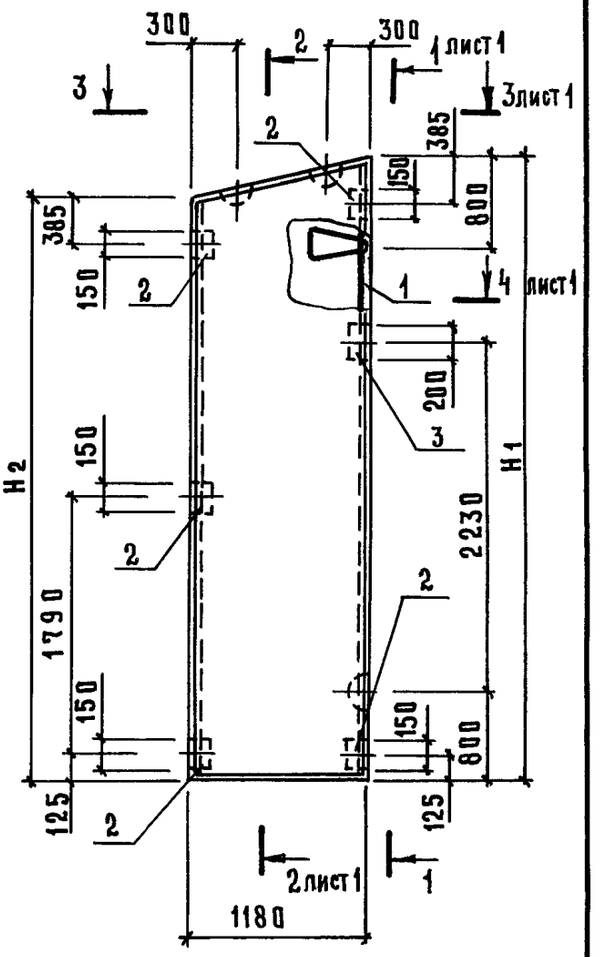

Рис. 4

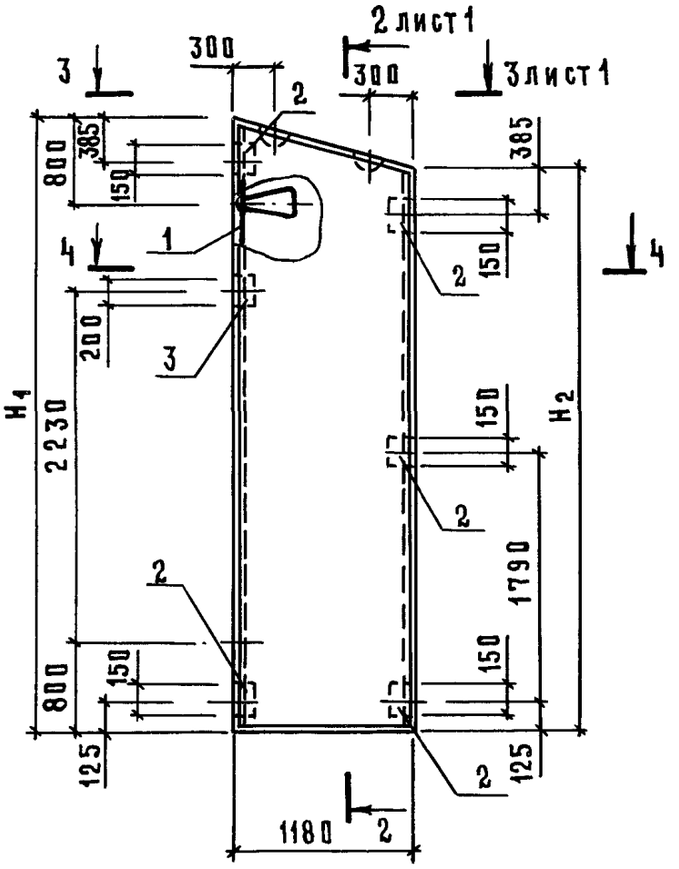

Инв. № подл.	Подпись и дата	Взам. инв. №

Привязан

Инв. №

801-3-56.86-КЖИ 2.1-1.0.0 СБ

Лист 2

Рис. 5

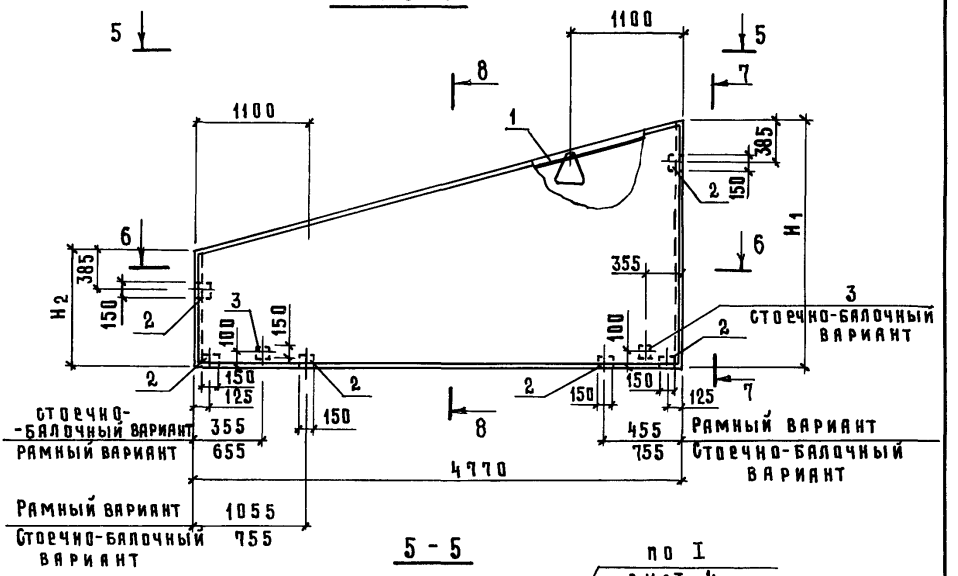

5 - 5

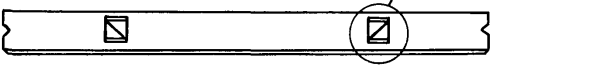

6 - 6

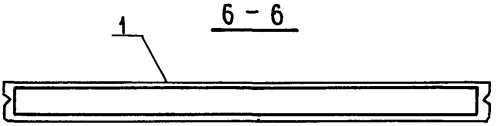

7 - 7

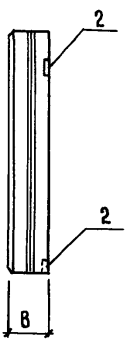

8 - 8

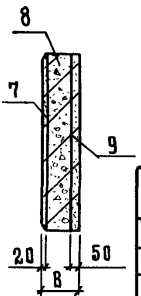

Привязан

Инв. N

801-3-56.86-КЖИ 2.1-1.0.0 СБ

Лист 3

Инв. N подл. | Подпись и дата | Взам. инв. N

РИС. 6

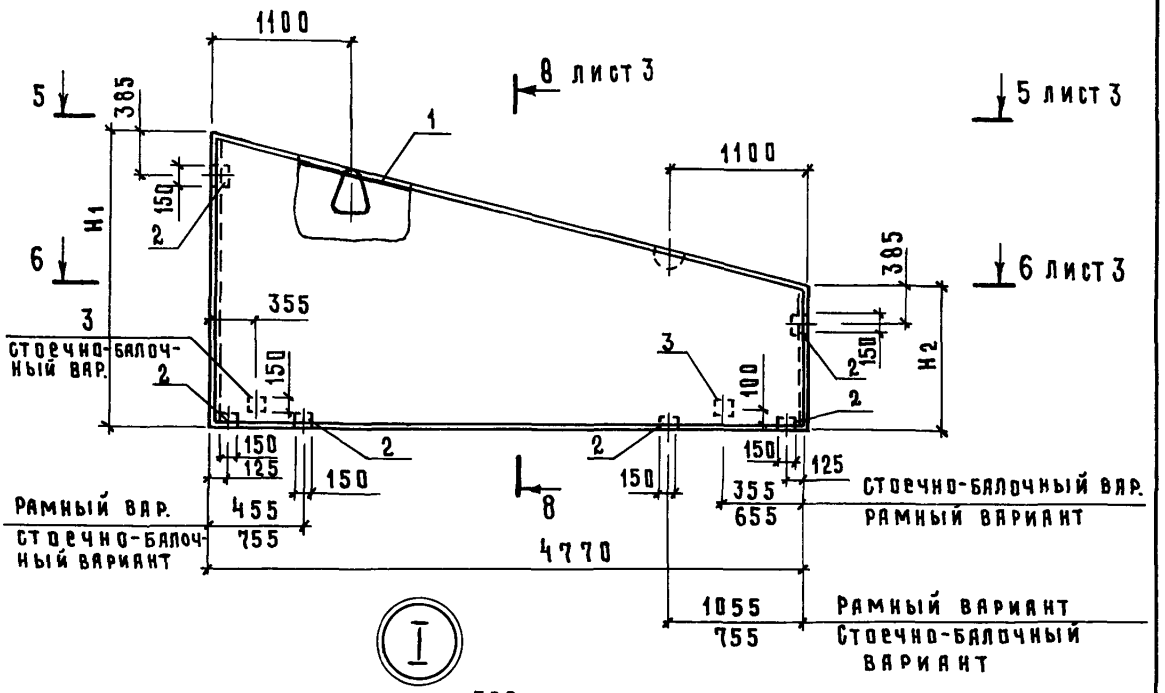

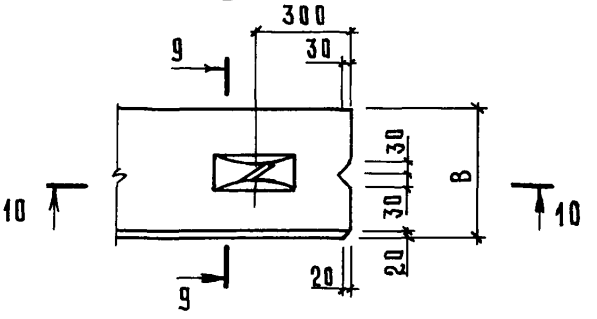

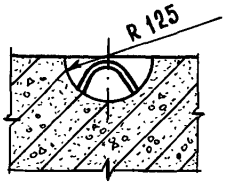

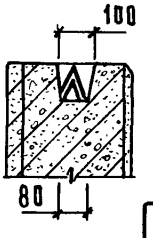

Привязан

Инв. №

801-3-56.86 - КЖИ 2.1-1.0.0 СБ

Лист 4

Инв.№ подл. | Подпись и дата | Взам. инв.№

Рис. 7

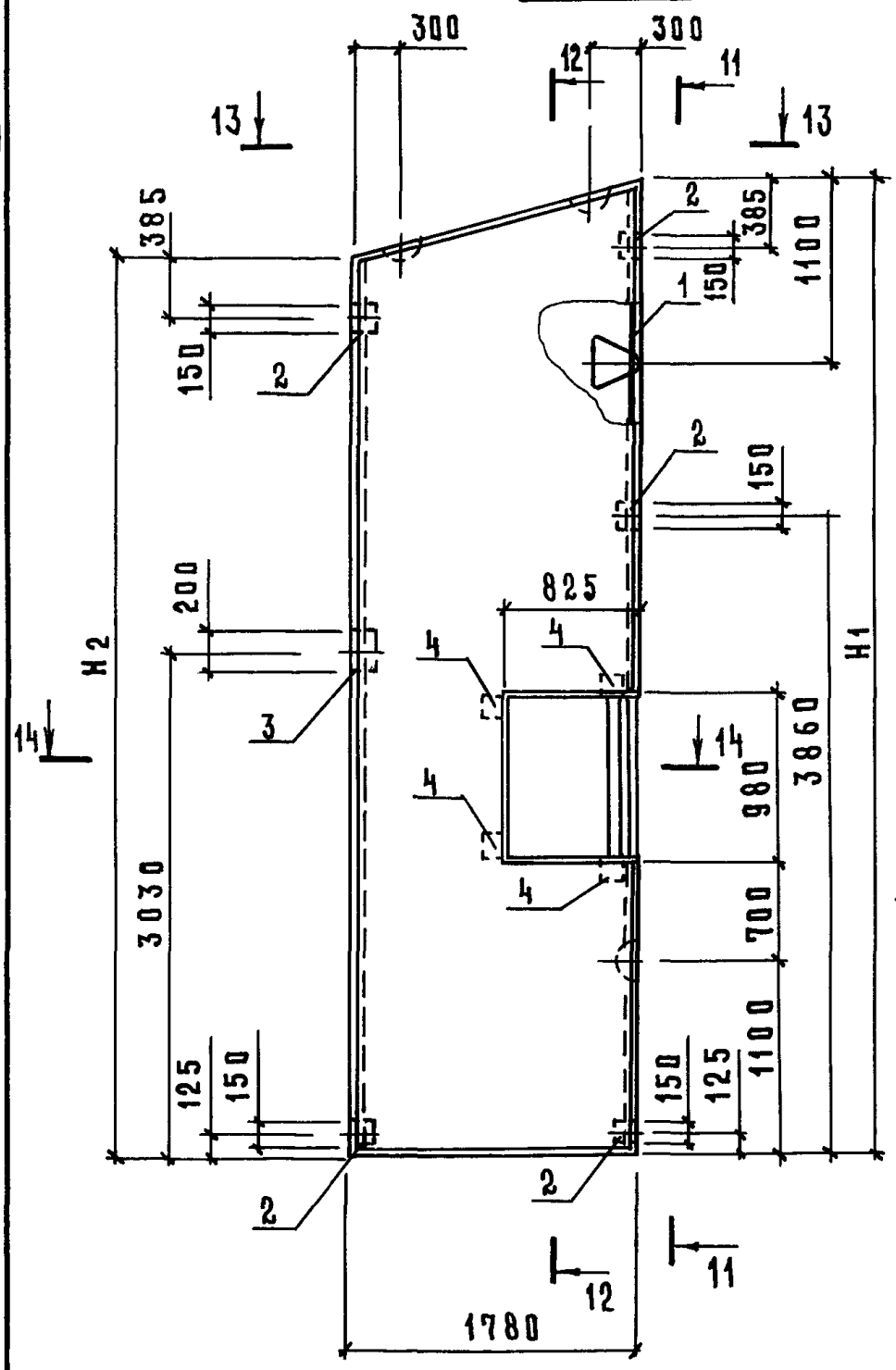

11-11

12-12

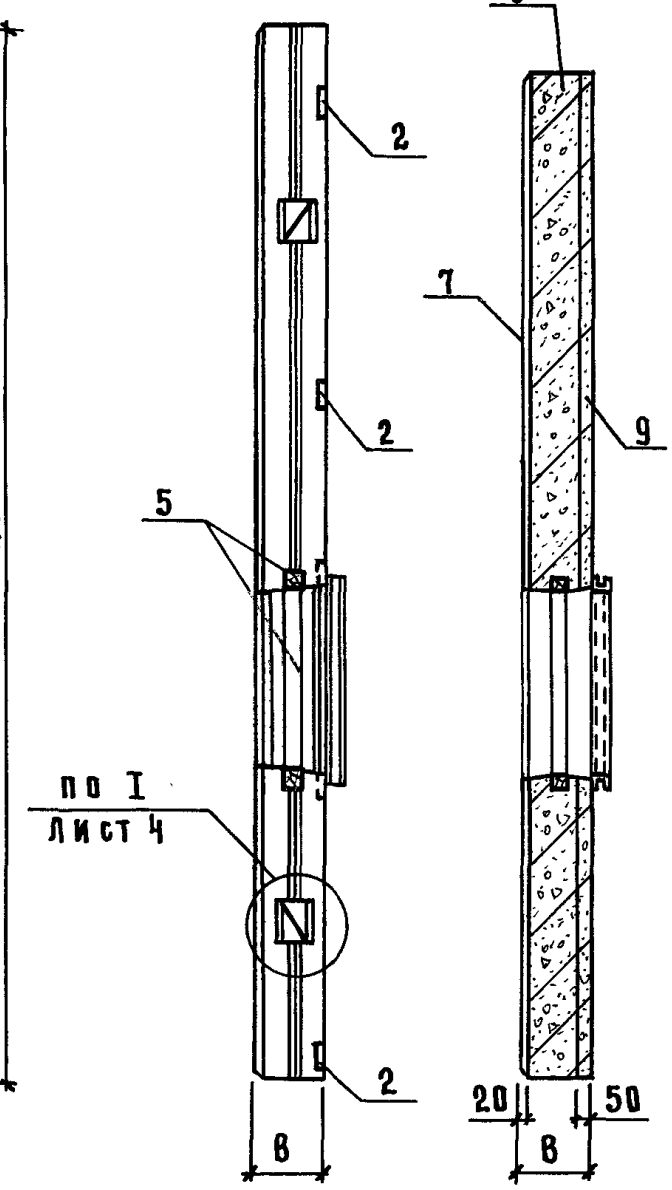

13 - 13

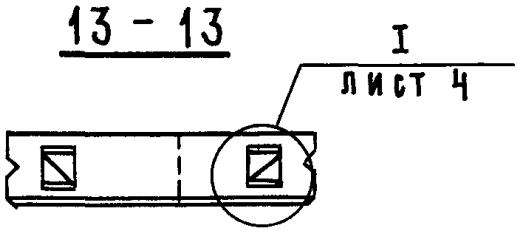

14 - 14

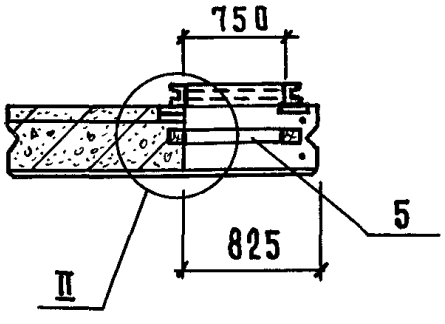

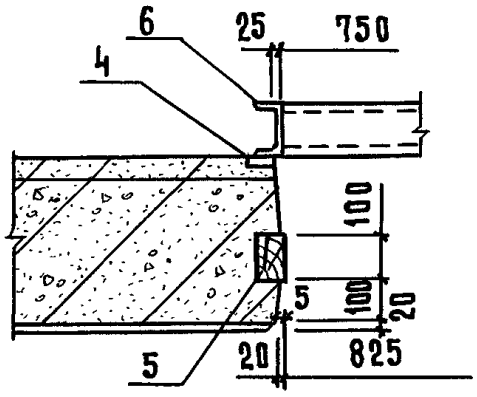

Привязан

Инв. №

Инв.№ подл. | Подпись и дата | Взам.инв.№

801-3-56.86-КЖИ 2.1-1.0.0 СБ

Лист 5

Альбом III, часть 2

рис. 8

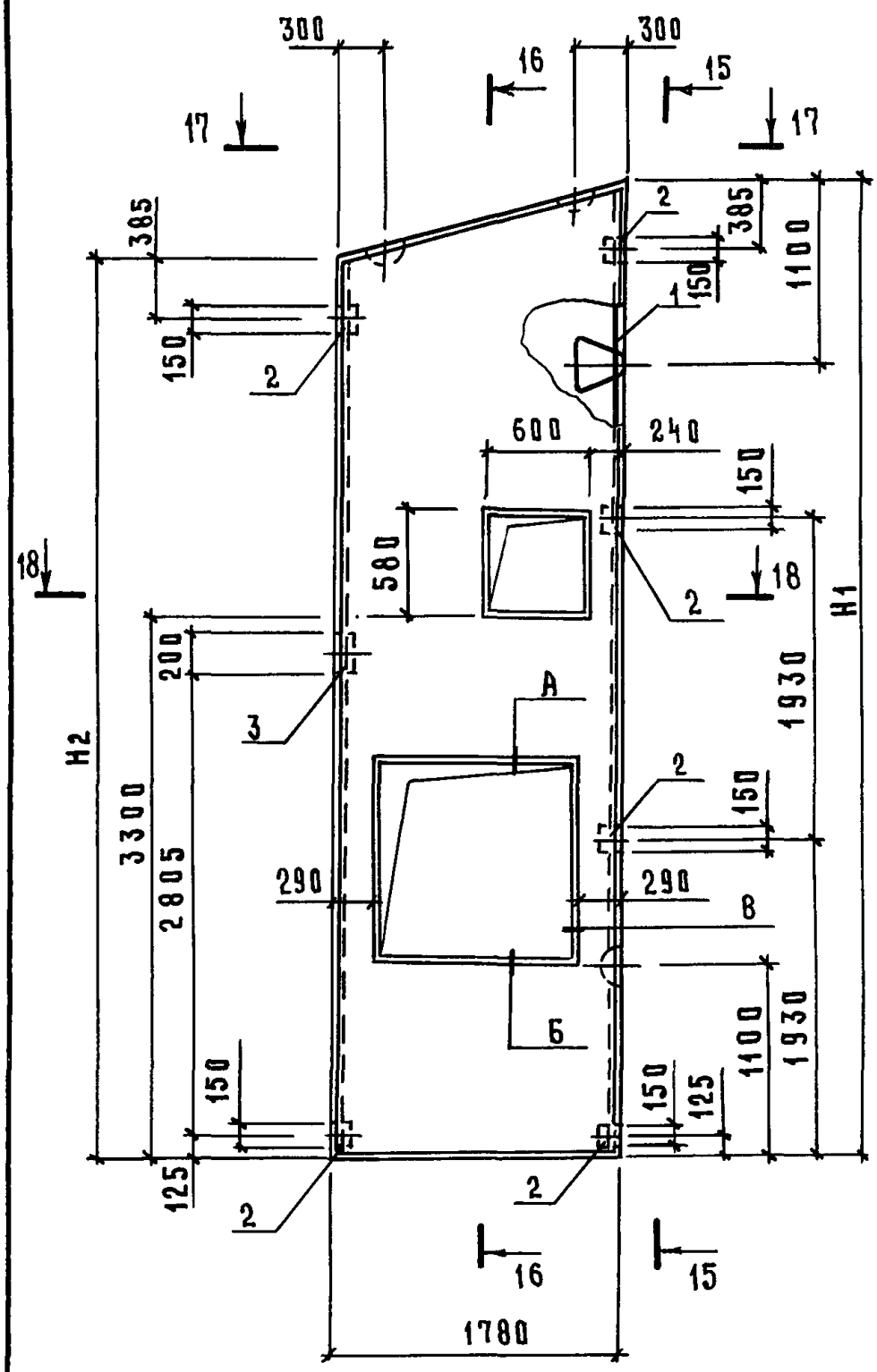

15-15

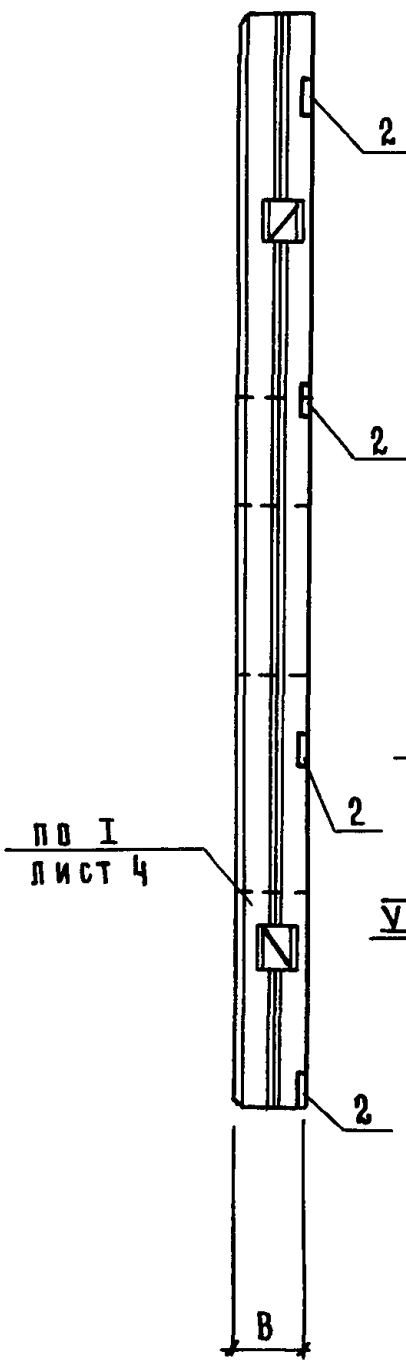

16-16

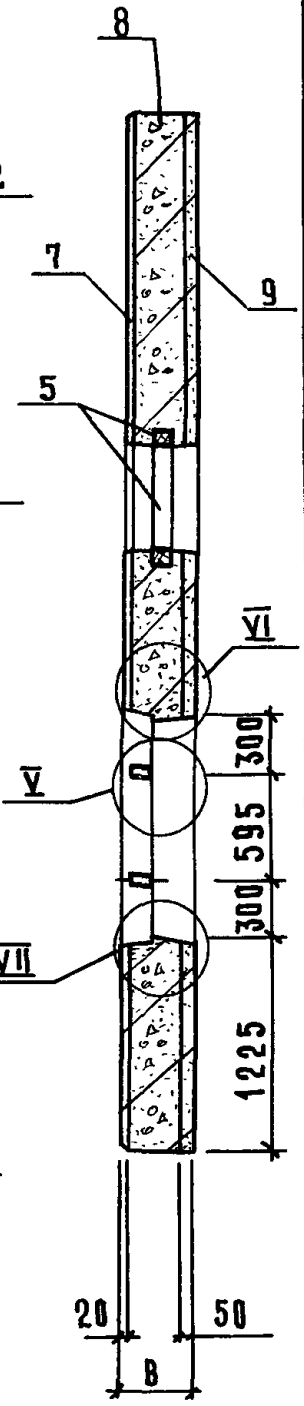

17-17

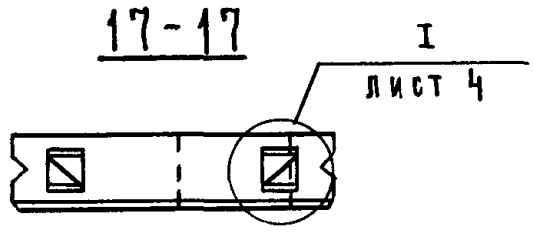

18-18

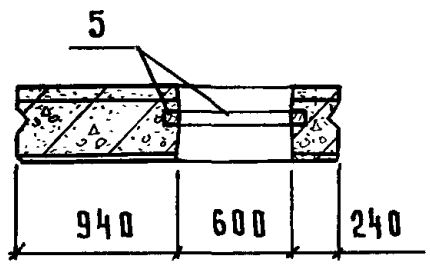

Привязан

Инв. №

801-3-56.86 - КЖИ 2.1-1.0.0 СБ

Лист 6

Взам. инв. №

Подпись и дата

Инв № подл

Рис. 9

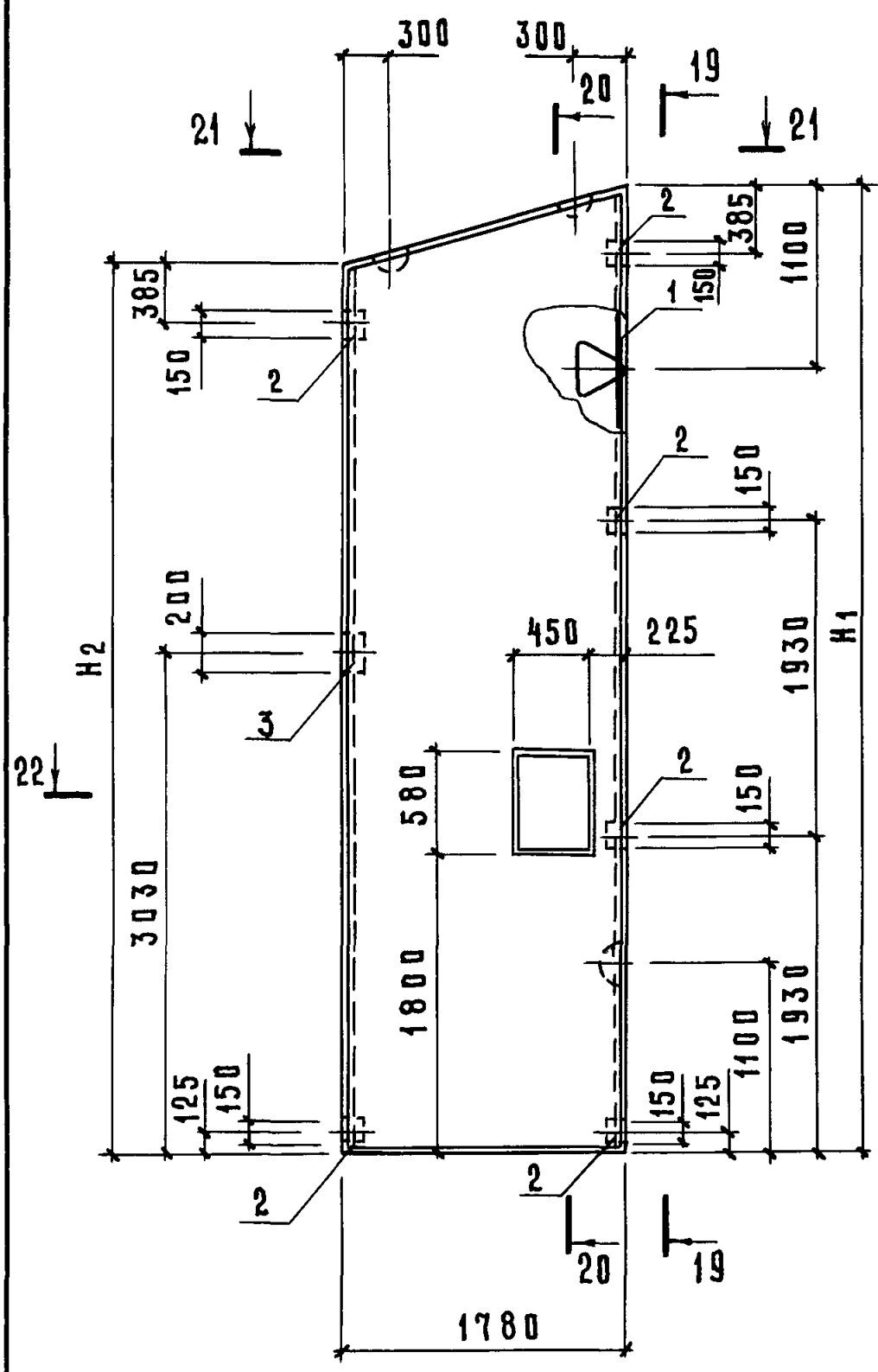

19-19

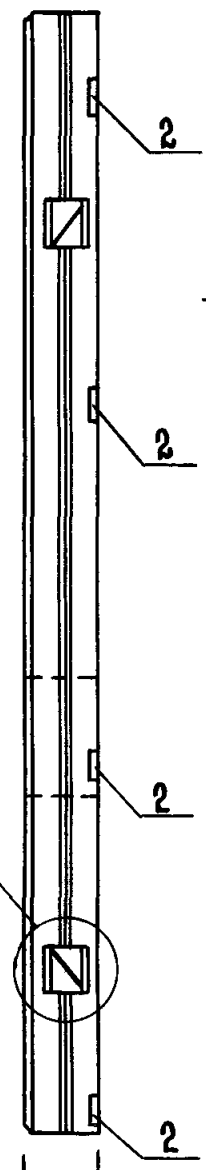

20-20

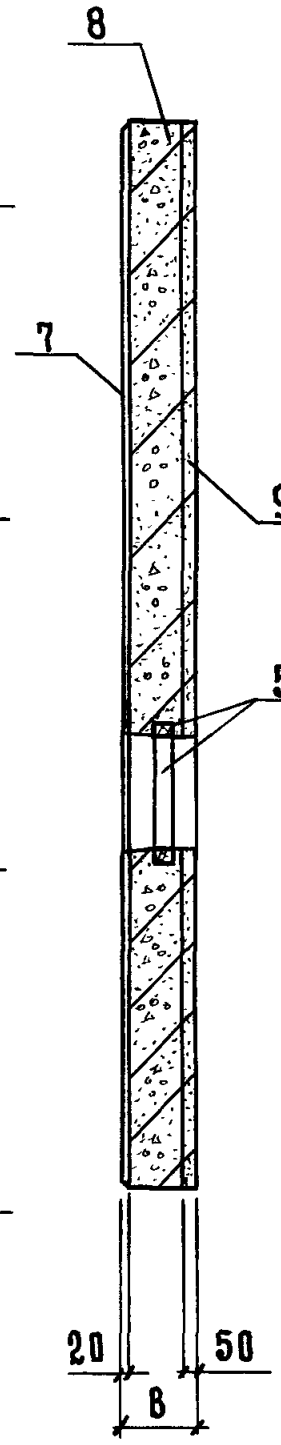

по I
лист 4

21-21

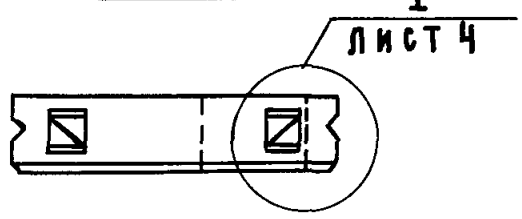

22-22

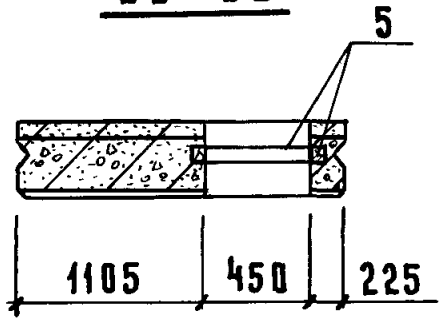

Привязан

Инв. N

Взам. инв. N

Подпись и дата

Инв. N подл.

801-3-56.86 - КЖИ 2.1-1.0.0 СБ

Лист 7

21405-04 21 Формат А4

Альбом III, часть 2

Рис. 10

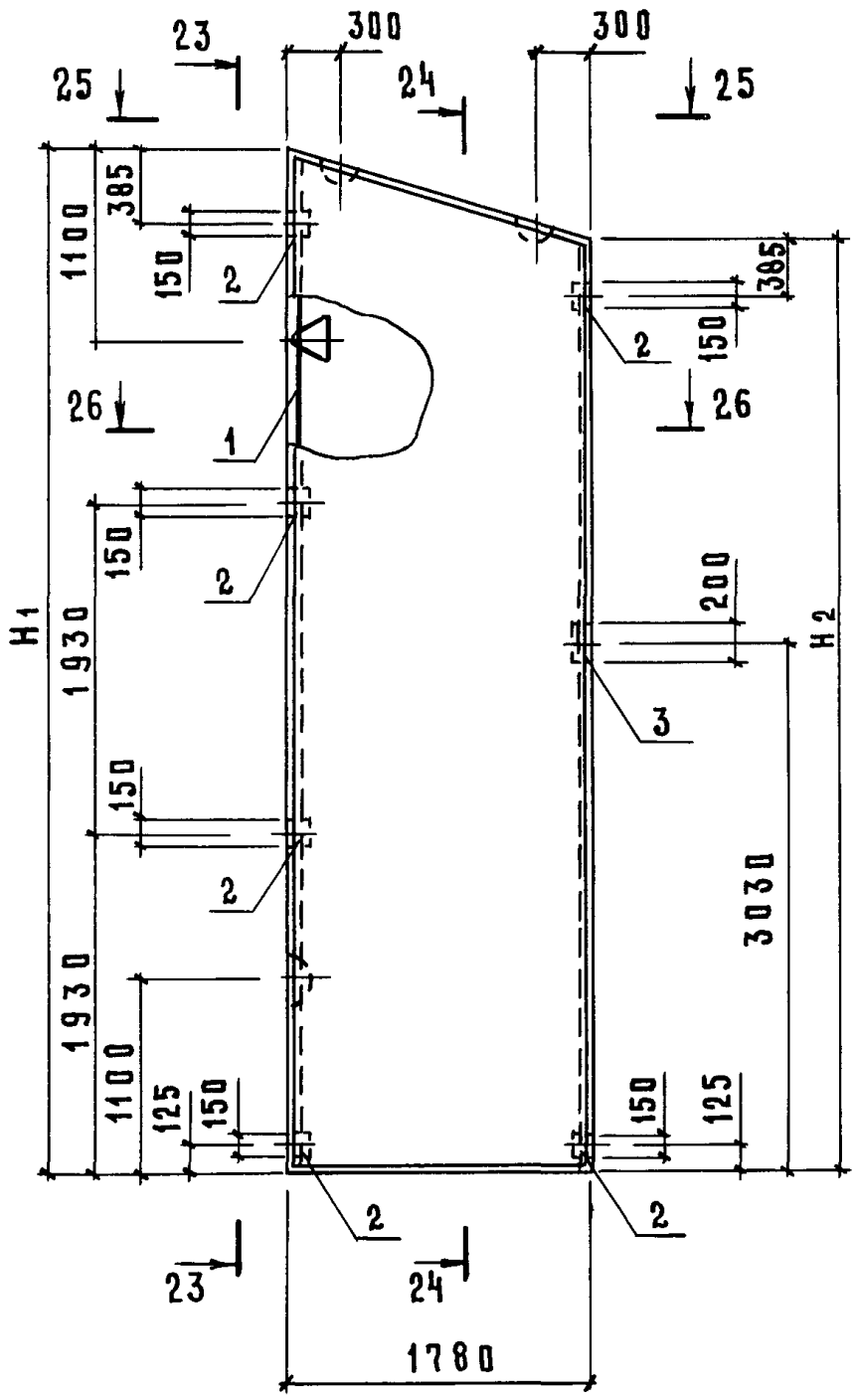

23 - 23

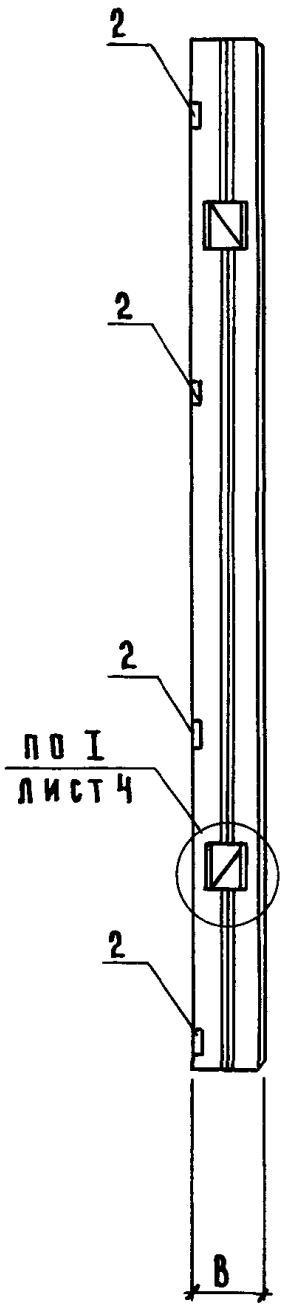

24 - 24

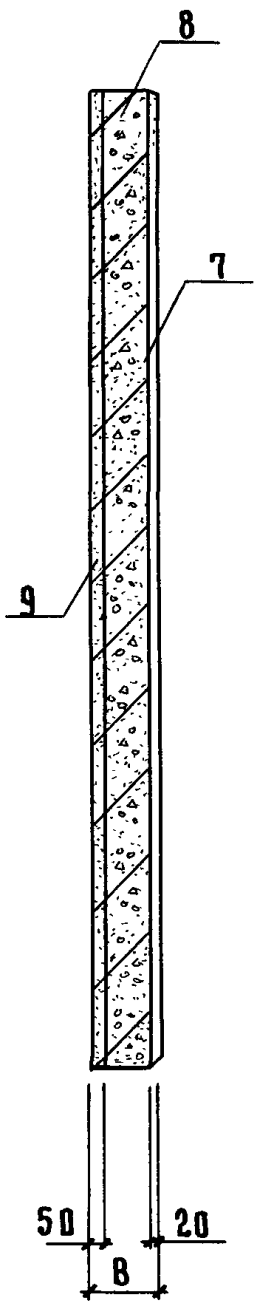

25 - 25

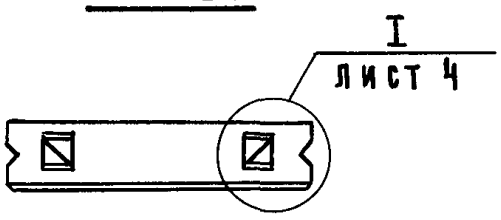

26 - 26

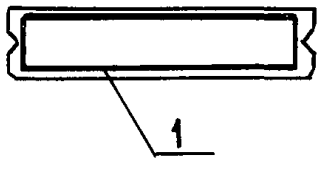

Привязан

Инв. №

801-3-56.86 - КЖИ 2.1-1.0.0 СБ

Лист 8

Инв. № подл | Подпись и дата | Взам. инв. №

Альбом III, часть 2

Рис. 11

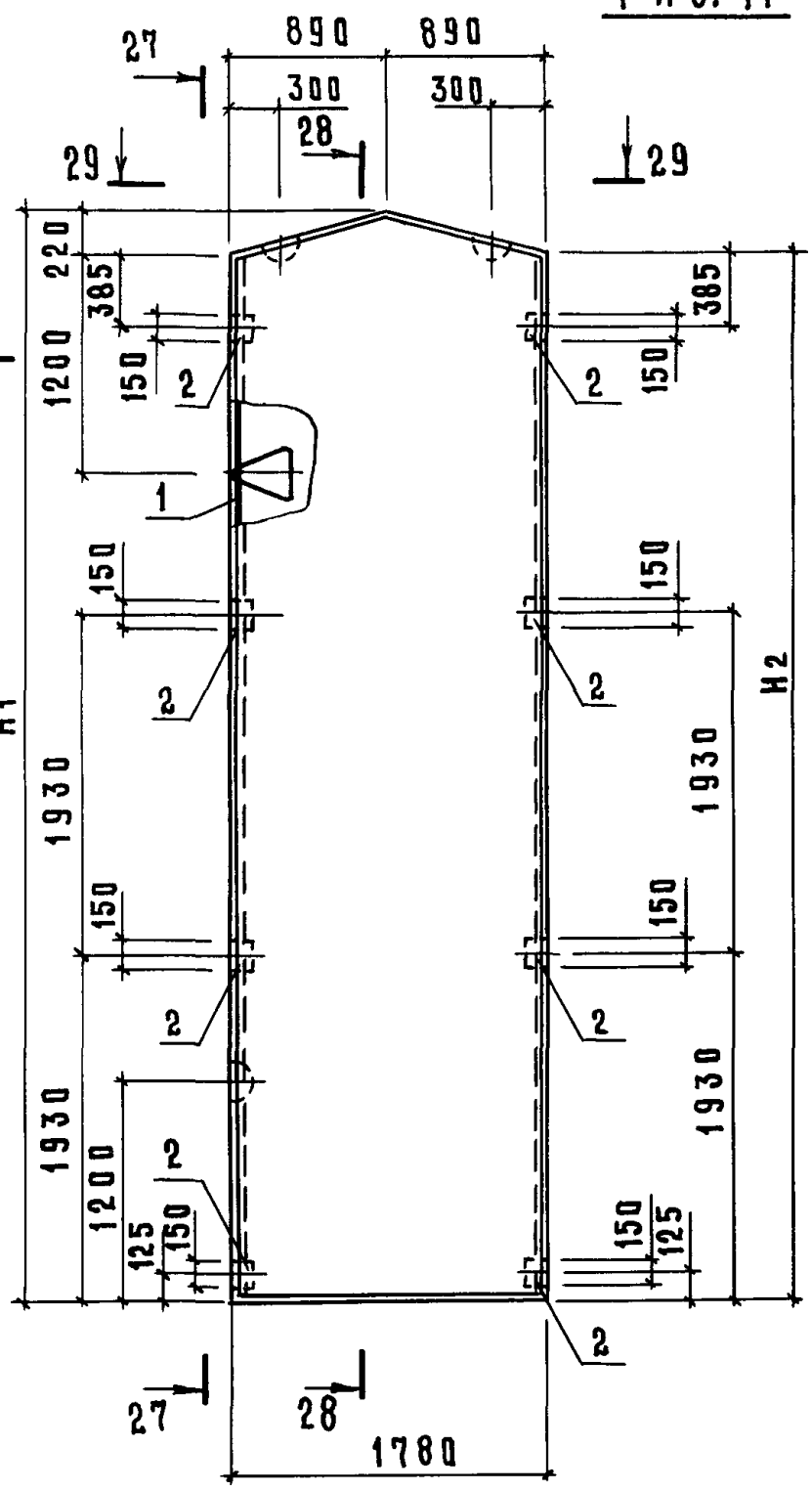

27-27

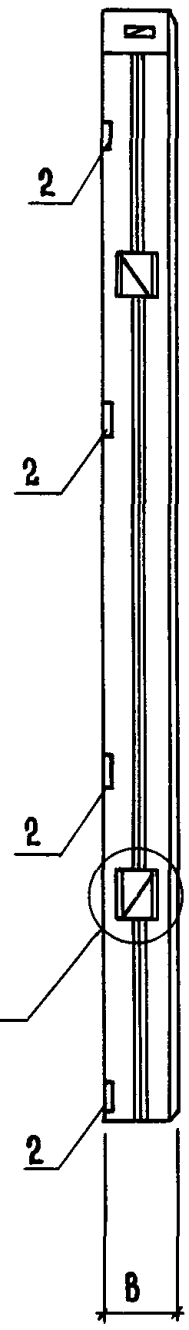

28-28

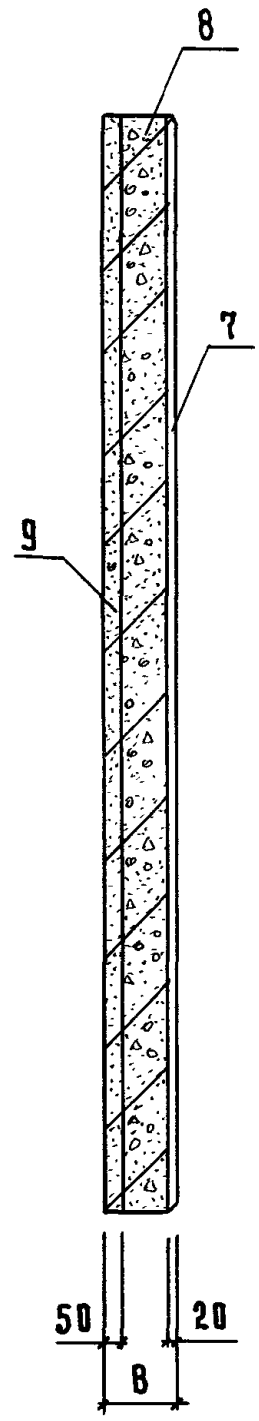

29-29

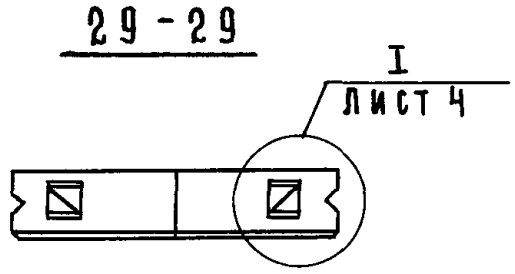

30-30

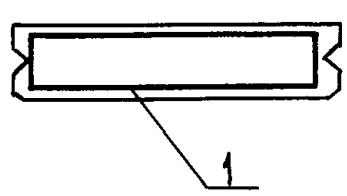

Привязан

Инв. №

801-3-56.86 - КЖИ 2.1-1.0.0 СБ

Лист 9

Инв. № подл. | Подпись и дата | Взам. инв. №

21405-04 23 формат А4

Инв.№ подл.	Подпись и дата	Взам. инв.№

Обозначение	Марка	Рис.	Размеры, мм									Масса, кг			Примечание
			В			Н1			Н2						
			Варианты												
			1	2	3	1	2	3	1	2	3	1	2	3	
КЖИ 2.1-1.0.0	ПСДТ 18.38...-Т	1	300	400	500	3810	3830	3850	3360	3380	3400	2410	2980	3227	
01	ПСДТ 18.38...-Т.Н	2													
02	ПСДТ 12.41...-Т	3				4110	4130	4150	3810	3830	3850	3278	4070	4665	
03	ПСДТ 12.41...-Т.Н	4													
04	ПСДТ 48.23...-Т	5				2310	2330	2350	1100	1130	1150	2439	3300	4114	
05	ПСДТ 48.23...-Т.Н	6													
06	4ПСДТ 18.58...-Т	7				5760	5780	5800	5310	5330	5350	2764	3496	3944	
07	1ПСДТ 18.58...-Т	8										2545	3107	3558	
08	4,1ПСДТ 18.58...-Т	9										3002	3706	4219	
09	ПСДТ 18.58...-Т	10										3080	3820	4349	
10	ПСДТ 18.60...-Т	11				5980	6000	6020	5760	5780	5800	3910	4860	5260	

21405-04 24

Привязан			
Инв. №			

Инв. № подл.	Подпись и дата	Взам. инв. №

Альбом III, часть 2

Формат	Зона	Поз.	Обозначение	Наименование	Количество на исполнение КЖИ 2.1-2.0.0 –										Примечание
					–	01	02	03							
				Документация											
А4			КЖИ 2.1-2.0.0	Сборочный чертеж											
А4			КЖИ 2.1-ТУ	Технические условия											
А3			1.832.1-9 вып.1	Узел II											
А3			1.832.1-9 вып.1	Узел VI											
А4			КЖИ 2.1-РС	Ведомость расхода стали											
				Сборочные единицы											
А4		1	КЖИ 2.2-0.2.0	Каркас пространственный КП9	1										вар.1
			КЖИ 2.2-0.2.0	Каркас пространственный КП9Н		1									вар.1
А3		2	1.832.1-9 вып. 2	Петля для подъема ПМ12-3	1	1	1	1							1,2 кг
А4		3	1.400-15 вып.1	Изделие закладное М539	2	2	2	2							1,2 кг
				Детали											
		4		Брусок $\frac{60\times100\ ГОСТ24454-80}{сосна\ или\ ель\ \varphi\leq20\%}$											
				ℓ=1180	1	1	1	1							0,006 м³

21405-04 25

Привязан

Инв. №

Нач. отд.	Гомзяков		
Н. контр.	Скворцова		08.85
Гл. констр.	Теляковский		
Гл. спец.	Юдин		
Рук. гр.	Капнулина		
Инж.	Щеголева		

801-3-56.86 – КЖИ 2.1-2.0.0

Панель стеновая ПСД

(ПСД 6.12...-Т-У; ПСД 6.12...-Т-УП)

Стадия	Лист	Листов
Р	1	2

ГИПРОНИСЕЛЬХОЗ

Формат А4

Формат	Зона	Поз.	Обозначение	Наименование	Количество на исполнение КЖИ 2.1-2.0.0 —	01	02	03							Примечание
				Материалы											
		5		Цементно-песчаный раствор	0,023	0,023	0,023	0,023							вар. 1,2
							0,03	0,03							вар. 3
		6		Теплоизоляционный слой	0,25	0,25									вар. 1
							0,36	0,36							вар. 2
							0,55	0,55							вар. 3
		7		Изолирующий слой	0,058	0,058	0,058	0,058							вар. 1,2
							0,064	0,064							вар. 3

21405-04 26

Привязан

Инв. №

Альбом III часть 2

Рис.1

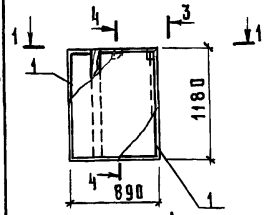

Рис.2

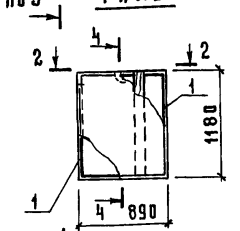

3-3

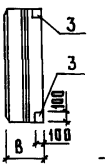

4-4

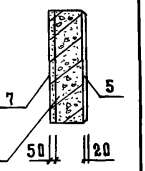

Рис.3

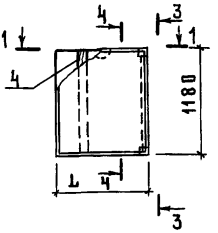

Рис.4

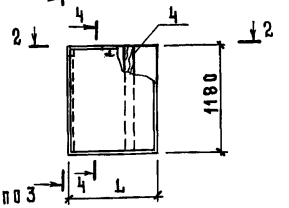

1-1

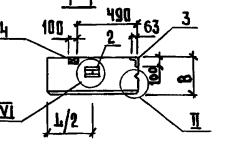

2-2

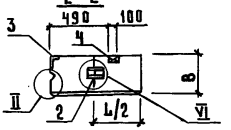

Обозначение	Марка	Рис	Размеры, мм						Масса (т)	
			L			B				
			Варианты							
			2	3	1	2	3	1	2	3
КЖИ 2.1-2.0.0	ПСД 6.12.30-Т-У	1			300			0,41		
-01	ПСД 6.12.30-Т-УП	2								
-02	ПСД 6.12... -Т-У	3	990	1090		400	500		0,59	0,7
-03	ПСД 6.12 ...-Т-УП	4								

Привязан

Инв. №

Нач.отд	Гомзяков		
Н.контр.	Скворцова		08.85
Гл.констр.	Теляковский		07.85
Гл.спец.	Юдин		
Рук.гр.	Капчулина		
Инж.	Щеголева		

801-3-56.86-КЖИ 2.1-2.0.0 СБ

Панель стеновая ПСД (ПСД 6.12...-Т-У; ПСД 6.12...-Т-УП)

Сборочный чертеж.

Стадия	Масса	Масштаб
Р	см. табл.	1:50
Лист	Листов 1	

ГИПРОНИСЕЛЬХОЗ

Копировал Косенкова 21405-04 27 формат А4

Взам.инв.№ | Подпись и дата | Инв.№ подл.

Инв. № подл.	Подпись и дата	Взам. инв. №

Альбом III, часть 2

Формат	Зона	Поз.	Обозначение	Наименование	Количество на исполнение КЖИ 2.1-3.0.0										Примечание
					-	01									
				Документация											
А4			КЖИ 2.1-3.0.0 СБ	Сборочный чертеж	X	X									
А4			КЖИ 2.1-ТУ	Технические условия	X	X									
				Сборочные единицы											
А3		1	1.832.1-9 вып. 0,1,2	Панель стеновая ПСД12.12	1										
А3		2	1.832.1-9 вып. 0,1,2	Панель стеновая ПСД6.12		1									
А4		3	1.400-15 вып. 1	Изделие закладное МН539	4	4									

Нач. отд.	Гомзяков	[signature]	
Н. контр.	Скворцова	[signature]	08.85
Гл. констр.	Теляковский	[signature]	08.85
Гл. спец.	Юдин	[signature]	
Рук. гр.	Капнулина	[signature]	
Инж.	Щеголева	[signature]	

Привязан

Инв. №

801-3-56.86 - КЖИ 2.1-3.0.0

Панель стеновая ПСД (ПСД12.12...-1; ПСД6.12...-1)

Стадия	Лист	Листов
Р		1

ГИПРОНИСЕЛЬХОЗ

формат А4

21405-04

28

27

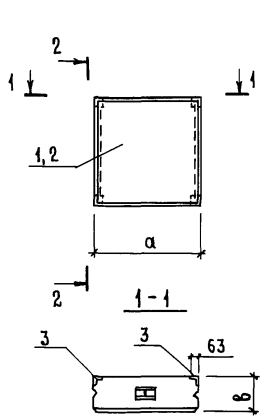

Обозначение	Марка	Размеры, мм				Масса, кг			Примечание
		а	в						
			1	2	3	1	2	3	
КЖИ2.1-3.0.0	ПСД12.12...-1	1180	300	400	500	554,6	694,6	844,6	
-01	ПСД6.12...-1	580	300	400	500	274,6	344,6	414,6	

Марка элемента	Изделия закладные						Всего
	Арматура класса			Прокат марки			
	AIII			Вст3кп2			
	ГОСТ 5781-82			ГОСТ 8510-72			
	⌀8		Итого	L100×63×6		Итого	
ПСД12.12...-1	1,60		1,60	3,0		3,0	4,60
ПСД6.12...-1	1,60		1,60	3,0		3,0	4,60

Привязан

Инв. №

Взам. инв. №

Подпись и дата

Инв. № подл.

Нач. отд.	Гомзяков		
Н. контр.	Скворцова		03.85
Гл. констр.	Теляковский		03.85
Гл. спец.	Юдин		
Рук. гр.	Капиулина		
Инж.	Щеголева		

801-3-56.86-КЖИ2.1-3.0.0 СБ

Панель стеновая ПСД (ПСД12.12...-1; ПСД6.12...-1)

Сборочный чертеж.

Стадия	Масса	Масштаб
Р	см. табл.	1:50
Лист	Листов 1	

ГИПРОНИСЕЛЬХОЗ

Инв. № подл.	Подпись и дата	Взам. инв. №

Марка элемента	Изделия арматурные								Изделия закладные								
	Арматура класса							Всего	Арматура класса								
	А-III				Вр-I				А-I				А-III				
	ГОСТ 5781-82				ГОСТ 6727-80				ГОСТ 5781-82				ГОСТ 5781-82				
	ф12			Итого	ф4		Итого		ф22	ф18		Итого	ф10	ф8			
ПСДТ 18.38.30-Т	43,0			43,0	6,0		6,0	49,0		10,8		10,8	1,5				
ПСДТ 18.38.40-Т	43,2			43,2	6,85		6,85	50,05	19,6			19,6	1,5				
ПСДТ 18.38.50-Т	43,4			43,4	7,7		7,7	51,1	19,6			19,6	1,5				
ПСДТ 18.38.30-Т.Н	43,0			43,0	6,0		6,0	49,0		10,8		10,8	1,5				
ПСДТ 18.38.40-Т.Н	43,2			43,2	6,85		6,85	50,05	19,6			19,6	1,5				
ПСДТ 18.38.50-Т.Н	43,4			43,4	7,7		7,7	51,1	19,6			19,6	1,5				
ПСДТ 12.41.30-Т	40,4			40,4	6,38		6,38	46,78		10,8		10,8	2,5				
ПСДТ 12.41.40-Т	40,6			40,6	7,16		7,16	47,76	19,6			19,6	2,5				
ПСДТ 12.41.50-Т	40,8			40,8	8,84		8,84	49,64	19,6			19,6	2,5				
ПСДТ 12.41.30-Т.Н	40,4			40,4	6,38		6,38	46,78		10,8		10,8	2,5				
ПСДТ 12.41.40-Т.Н	40,6			40,6	7,16		7,16	47,76	19,6			19,6	2,5				
ПСДТ 12.41.50-Т.Н	40,8			40,8	8,84		8,84	49,64	19,6			19,6	2,5				

21405-04 30

Нач.отд	Гомзяков		
Н.контр	Скворцова		0385
Гл.констр.	Теляковский		01.85
Гл.спец.	Юдин		
Рук.гр.	Капнулина		
Инж.	Солоухин		
Инж.	Щеголева		

Привязан

Инв. №

801-3-56.86-КЖИ2.1-РС

Ведомость расхода стали на элемент

Стадия	Лист	Листов
Р	1	6

ГИПРОНИСЕЛЬХОЗ

Формат А4

	Изделия арматурные								Изделия закладные									
	Арматура класса							Всего	Арматура класса									
	А-III				Вр-I				А-I				А-III					
	ГОСТ 5781-82				ГОСТ 6727-80				ГОСТ 5781-82				ГОСТ 5781-82					
	ø12			Итого	ø4			Итого		ø22	ø18			Итого	ø10	ø8			
ПСДТ 48.23.30-Т	66,12			66,12	4,49			4,49	70,61		5,4			5,4	1,8	0,8			
ПСДТ 48.23.40-Т	66,12			66,12	5,42			5,42	71,54	9,8				9,8	1,8	0,8			
ПСДТ 48.23.50-Т	66,12			66,12	6,34			6,34	72,46	9,8				9,8	1,8	0,8			
ПСДТ 48.23.30-Т.Н	66,12			66,12	4,49			4,49	70,61		5,4			5,4	1,8	0,8			
ПСДТ 48.23.40-Т.Н	66,12			66,12	5,42			5,42	71,54	9,8				9,8	1,8	0,8			
ПСДТ 48.23.50-Т.Н	66,12			66,12	6,34			6,34	72,46	9,8				9,8	1,8	0,8			
ПСДТ 18.60.30-Т	77,4			77,4	8,1			8,1	85,5		10,8			10,8	2,4				
ПСДТ 18.60.40-Т	77,6			77,6	9,2			9,2	86,8	19,6				19,6	2,4				
ПСДТ 18.60.50-Т	77,8			77,8	10,4			10,4	88,2	19,6				19,6	2,4				
ПСДТ 18.58.30-Т.Н	76,4			76,4	7,85			7,85	84,25		10,8			10,8	2,8				
ПСДТ 18.58.40-Т.Н	76,6			76,6	9,15			9,15	85,75	19,6				19,6	2,8				
ПСДТ 18.58.50-Т.Н	76,8			76,8	10,45			10,45	87,25	19,6				19,6	2,8				

Марка элемента	Изделия арматурные								Изделия закладные								
	Арматура класса								Арматура класса								
	A-III				Bp-I				Всего	A-I					A-III				
	ГОСТ 5781-82				ГОСТ 6727-80					ГОСТ 5781-82					ГОСТ 5781-82				
	⌀12			Итого	⌀4			Итого		⌀22	⌀18			Итого	⌀10	⌀8			
4ПСДТ18.58.30-Т	71,21			71,21	7,40			7,40	78,61		10,8			10,8	2,8				
4ПСДТ18.58.40-Т	71,41			71,41	8,70			8,70	80,11	19,6				19,6	2,8				
4ПСДТ18.58.50-Т	71,61			71,61	10,00			10,00	81,61	19,6				19,6	2,8				
1ПСДТ18.58.30-Т	65,64			65,64	0,32			0,32	65,96		10,8			10,8	2,8				
1ПСДТ18.58.40-Т	65,84			65,84	1,62			1,62	67,46	19,6				19,6	2,8				
1ПСДТ18.58.50-Т	66,04			66,04	2,92			2,92	68,96	19,6				19,6	2,8				
4.1ПСДТ18.58.30-Т	74,81			74,81	6,48			6,48	81,29		10,8			10,8	2,8				
4.1ПСДТ18.58.40-Т	75,01			75,01	7,78			7,78	82,79	19,6				19,6	2,8				
4.1ПСДТ18.58.50-Т	75,21			75,21	9,08			9,08	84,29	19,6				19,6	2,8				

Привязан

Инв. №

Изделия закладные

Прокат марки Вст3 кп 2 ГОСТ 103-76							ГОСТ 8509-72								Всего	Общий расход
Итого	-120×8	-40×8	-40×6			Итого	L90×90×7	L63×63×5			Итого					
1,5	5,5	1,0				6,5									18 8	67,8
1,5	5,5	1,0				6,5									27,6	77,65
1,5	5,5	1,0				6,5									27,6	78,7
1,5	5,5	1,0				6,5									18,8	67,8
1,5	5,5	1,0				6,5									27,6	77,65
1,5	5,5	1,0				6,5									27,6	78,7
2,5	5,5	1,0				6,5	1,9				1,9				21,7	68,48
2,5	5,5	1,0				6,5	1,9				1,9				30,5	78,26
2,5	5,5	1,0				6,5	1,9				1,9				30,5	80,14
2,5	5,5	1,0				6,5	1,9				1,9				21,7	68,48
2,5	5,5	1,0				6,5	1,9				1,9				30,5	78,26
2,5	5,5	1,0				6,5	1,9				1,9				30,5	80,14

Привязан

Инв. N

801-3-56.86 - КЖИ 2.1 - РС

Лист 4

Формат А4

Изделия закладные																	
	Прокат марки															Всего	Общий расход
	Вст 3 кп 2																
	ГОСТ 103-76						ГОСТ 8309-72										
	Итого	-120×8	-40×8	-40×6			Итого	L90×90×7	L63×63×5			Итого					
	2,6	6,6	2,0	2,2			10,8									18,8	89,41
	2,6	6,6	2,0	2,2			10,8									23,2	94,74
	2,6	6,6	2,0	2,2			10,8									23,2	95,66
	2,6	6,6	2,0	2,2			10,8									18,8	89,41
	2,6	6,6	2,0	2,2			10,8									23,2	94,76
	2,6	6,6	2,0	2,2			10,8									23,2	95,66
	2,4	8,8	1,6				10,4									23,6	109,1
	2,4	8,8	1,6				10,4									32,4	118,2
	2,4	8,8	1,6				10,4									32,4	120,6
	2,8	6,6	1,2				7,8	1,9				1,9				23,3	107,55
	2,8	6,6	1,2				7,8	1,9				1,9				32,1	117,85
	2,8	6,6	1,2				7,8	1,9				1,9				32,1	119,35

21405-04 34

Привязан

Инв. №

Изделия закладные

Прокат марки Вст3кп2 ГОСТ 103-76							Прокат марки Вст3кп2 ГОСТ 8509-72								Всего	Общий расход
Итого	-120×8	-40×8	-40×6			Итого	L90×90×7	L63×63×5			Итого					
2,8	6,6	1,2				7,8	1,9				1,9				23,3	101,91
2,8	6,6	1,2				7,8	1,9				1,9				32,1	112,21
2,8	6,6	1,2				7,8	1,9				1,9				32,1	113,71
2,8	6,6	1,2				7,8	1,9				1,9				23,3	89,26
2,8	6,6	1,2				7,8	1,9				1,9				32,1	99,56
2,8	6,6	1,2				7,8	1,9				1,9				32,1	101,06
2,8	6,6	1,2				7,8	1,9				1,9				23,3	104,59
2,8	6,6	1,2				7,8	1,9				1,9				32,1	114,89
2,8	6,6	1,2				7,8	1,9				1,9				32,1	116,39

Настоящие технические условия распространяются на арматурные изделия, предназначенные для армирования двухслойных легкобетонных стеновых панелей родильной на 48 коров с ветпунктом (типовой проект

Рабочие чертежи панелей приведены в альбоме КЖИ 2.1

1. Технические требования

1.1. Арматурные изделия должны отвечать требованиям ГОСТ 10922-75.

1.2. Размеры арматурных изделий даны по осям и торцам стержней.

1.3. Сварку производить в соответствии с ГОСТ 19292-73 и с „Указаниями по сварке соединений арматуры и закладных деталей железобетонных конструкций" СН 393-78.

1.4. Сетки должны изготавливаться при помощи контактной сварки, при этом сварке подлежат все пересечения стержней.

1.5. Объединение сеток в пространственный каркас производить с помощью контактной сварки.

Привязан

Инв. №

Инв. № подл. | Подпись и дата | Взам. инв. №

Нач.отд	Гомзяков		
Н.контр.	Скворцова		08.85
Гл.констр.	Теляковский		08.85
Гл.спец.	Юдин		

801-3-56.86 - КЖИ 2.2 - ТУ

Технические условия.

Стадия	Лист	Листов
Р	1	2

ГИПРОНИСЕЛЬХОЗ

Копировал Косенкова

Формат А4

2. Указания по изготовлению.

2.1. Сетки рассчитаны на изготовление на многоэлектродных машинах. Приварка отдельных стержней должна выполняться на одноэлектродных сварочных машинах.

2.2. Объединение сеток в пространственный каркас производить с помощью электросварочных клещей.

2.3. Замкнутые монтажные петли должны изготавливаться на станках-автоматах. Закнутость петель обеспечивается контактной точечной или эл. дуговой сваркой концов стержней.

2.4. Приварку анкерных стержней закладных деталей к пластинам выполнять под слоем флюса швом ГОСТ 19292-73-Т1-Δ6

2.5. Сварку стыков деталей металлических изделий выполнять электродами типа Э42 по ГОСТ 9467-75.

3. Указания по привязке

В таблицах альбома указаны варианты применения элементов в следующих обозначениях:

1 — при толщине стеновых панелей 300 мм

2 — » » » 400 мм

3 — » » » 500 мм

Взам. инв. №

Подпись и дата

Инв. № подл.

Привязан

Инв. №

Инв. N подл.	Подпись и дата	Взам. инв. N

Альбом III, часть 2

Формат	Зона	Поз.	Обозначение	Наименование	Количество на исполнение КЖИ2.2-0.1.0 —	01	02	03	04	05	06	07			Примечание
				Документация											
А4			КЖИ2.2-0.1.0 СБ	Сборочный чертеж											
А4			КЖИ2.2-ТУ	Технические условия											
				Сборочные единицы											
А4		1	КЖИ2.2-0.3.0	Сетка С1-1			1			1	1	1			
			-01	Сетка С1-2	1										
			КЖИ2.2-0.6.0 (-01)	Сетка С4-1 (С4-2)				1							
			-02 (-03)	Сетка С4-1.Н (С4-2.Н)				1							
			-09	Сетка С3-1.Н					1						
А4		2	КЖИ2.2-0.3.0-02	Сетка С1-1.Н			1			1	1	1			
			-03	Сетка С1-2.Н	1										
			-04 (-05)	Сетка С2-1 (С2-2)		1									
			-06 (-07)	Сетка С2-1.Н (С2-2.Н)		1									
			-08	Сетка С3-1					1						

21405-04

38

Нач.отд	Гомзяков		
Н.контр.	Скворцова		02.86
Гл.констр.	Теляковский		03.86
Гл.спец.	Юдин		
Рук.гр.	Капнулина		
Инж.	Солоухин		
Инж.	Щеголева		

Привязан

Инв. N

801-3-56.86 - КЖИ2.2-0.1.0

Каркас пространственный КП (КП1... КП8)

Стадия	Лист	Листов
Р	1	2

ГИПРОНИСЕЛЬХОЗ

Формат А4

37

Инв. № подл.	Подпись и дата	Взам. инв. №

Формат	Зона	Поз	Обозначение	Наименование	Количество на исполнение КЖИ2.2-0.1.0										Примечание
					–	01	02	03	04	05	06	07			
				Детали											
А3			1.832.1-9 вып.4	Петля для подъема ПМ18-1	4	4	4	2	4	4	4	4			вар.1-2,7кг
				Петля для подъёма ПМ22-1	4	4	4	2	4	4	4	4			вар.2,3-4,9кг
бч		4	КЖИ2.2-0.0.1	⌀4 BpI ГОСТ6727-80 ℓ=280	95	75	145	100	126	133	127	141			вар.1-0,03кг
			01	⌀4 BpI ГОСТ6727-80 ℓ=380	95	75	145	100	126	133	127	141			вар.2-0,04кг
			02	⌀4 BpI ГОСТ6727-80 ℓ=480	95	75	145	100	126	133	127	141			вар.3-0,05кг
бч		5	КЖИ2.2-0.0.2	⌀12AIII ГОСТ5781-82 ℓ=900	4	4	4	2	4	4	4	4			0,8 кг
бч		6	01	⌀12AIII ГОСТ5781-82 ℓ=1850						4	4				1,64 кг
бч		7	КЖИ2.2-0.0.1 03	⌀4 BpI ГОСТ6727-80 ℓ=1760						4	2	4			0,16 кг
бч		8	КЖИ2.2-0.0.2 02	⌀12AIII ГОСТ5781-82 ℓ=1250							2				1,11 кг
бч		9	03	⌀12AIII ГОСТ5781-82 ℓ=2750							2				2,44 кг
бч		10	04	⌀12AIII ГОСТ5781-82 ℓ=1550								4			1,38 кг

2405-04

39

Привязан	
Инв. №	

801-3-56.86 – КЖИ2.2-0.1.0

Лист 2

РИС.1

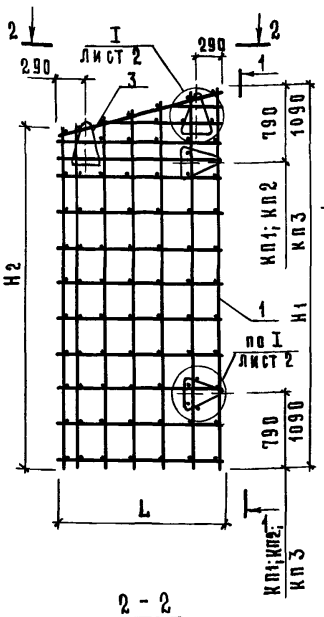

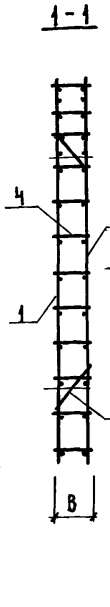

РИС.2

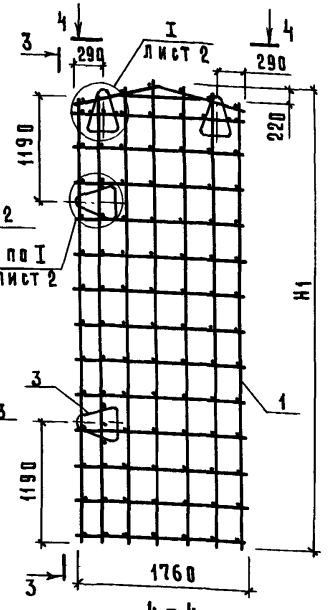

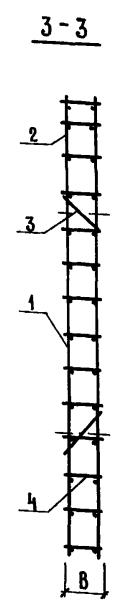

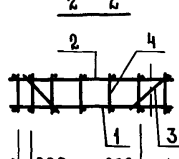

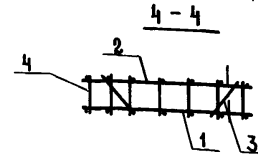

При применении сеток С1-1; С1-1Н С2-1; С2-1Н

При применении сеток С1-2; С1-2Н С2-2; С2-2Н

Таблица исполнений дана на листе 4.

Пространственные каркасы КП1...КП3; КП5 отличаются от каркасов КП1.Н...КП3.Н; КП5.Н расположением уменьшенного шага рабочей арматуры в арматурных сетках

Привязан

Инв. №

Взам. инв. №

Подпись и дата

Инв. № подл.

Нач.отд	Гомзяков	
Н.контр.	Скворцова	08.87
Гл.констр.	Теляковский	08.87
Гл.спец.	Юдин	
Рук.гр.	Капнулина	
Инж.	Солоухин	

801-3-56.86-КЖИ2.2-0.1.0 СБ

Каркас пространственный КП (КП1...КП8)

Сборочный чертеж

Стадия	Масса	Масштаб
Р	см. табл.	1:50
Лист 1	Листов 4	

ГИПРОНИСЕЛЬХОЗ

21405-04 40

Копировал Косенкова

Формат А4

Альбом III, часть 2

Рис. 3

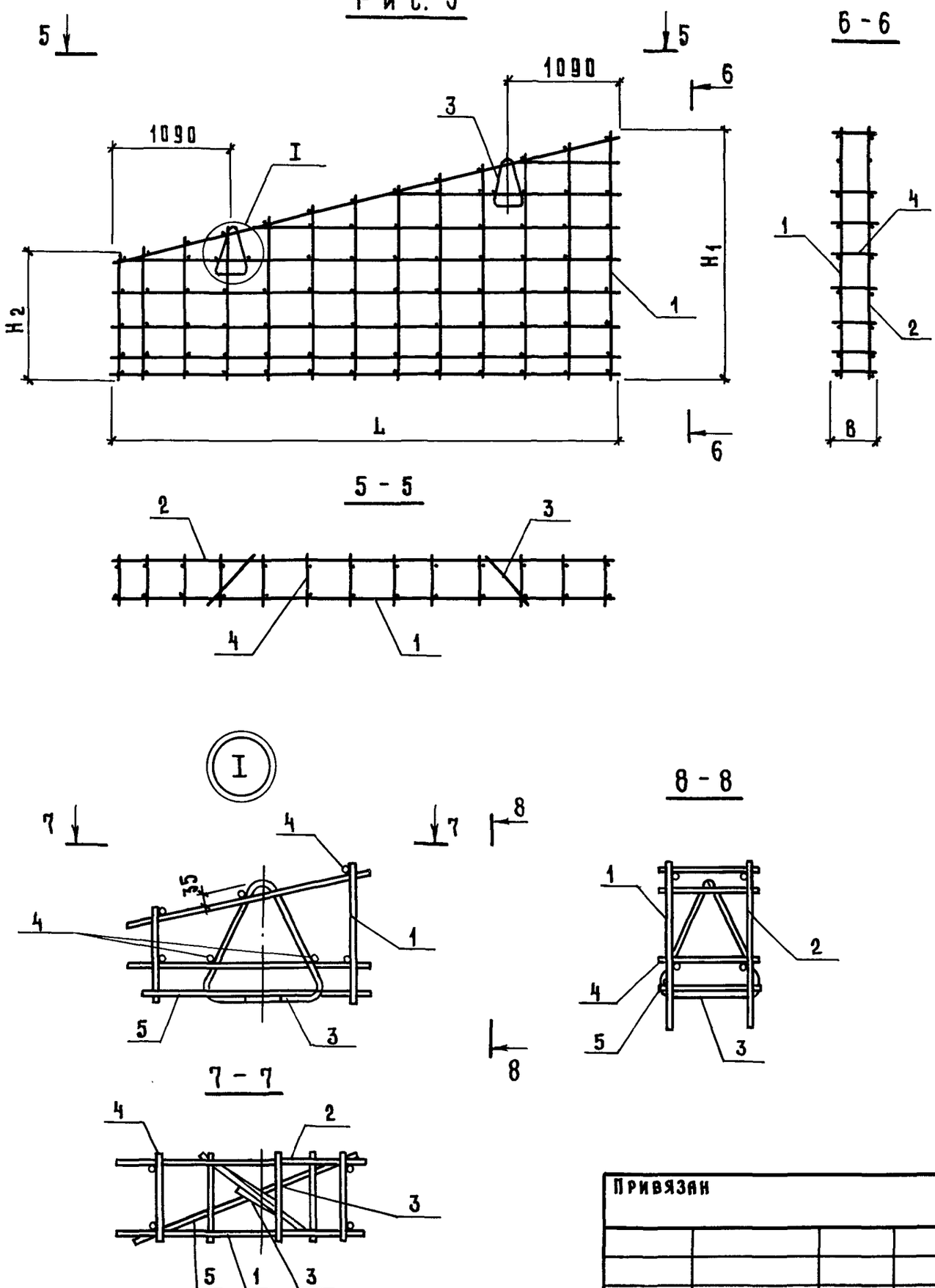

Инв. N подл.	Подпись и дата	Взам. инв N

Привязан			
Инв. N			

801-3-56.86 КЖИ 2.2-0.1.0 СБ

Лист 2

21405-04 41 формат А4

Альбом III, часть 2

Рис. 4

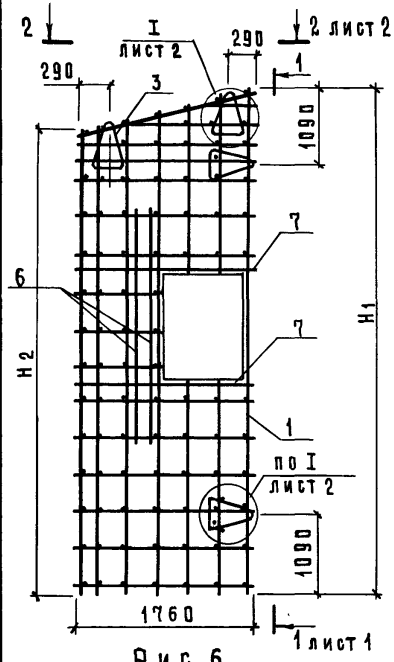

Рис. 5

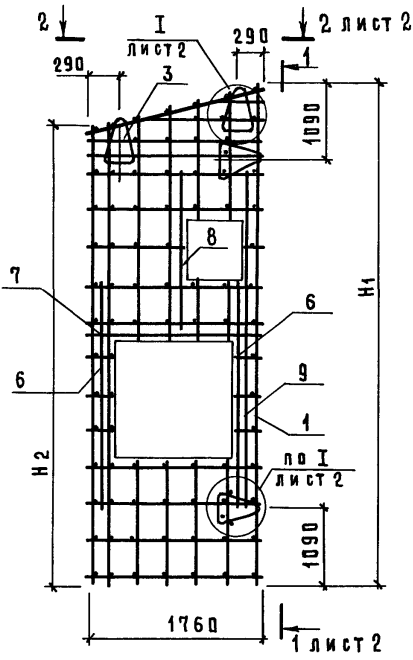

Рис. 6

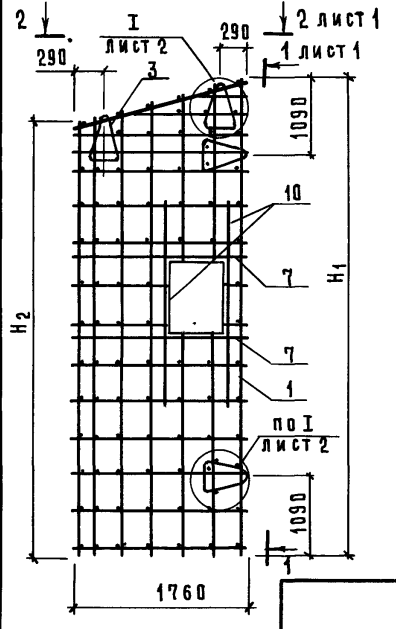

Привязан

Инв. №

801-3-56.86 - КЖИ 2.2 - 0.1.0 СБ

Лист 3

Инв. № подл. | Подпись и дата | Взам. инв. №

Копировал Косенкова 21405-04 42 формат А4

Инв. N подл.	Подпись и дата	Взам. инв. N

Обозначение	Марка	Рис.	Размеры, мм									
			L	H_1			H_2			B		
				1	2	3	1	2	3	1	2	3
КЖИ 2.2-0.1.0	КП1	1	1760	3790	3810	3830	3340	3360	3380	280	380	480
-01	КП2		1160	4090	4110	4130	3790	3810	3830			
-02	КП3		1760	5740	5760	5780	5290	5310	5330			
-03	КП4	3	4750	2290	2310	2330	1090	1110	1130			
-04	КП5	2	см. чертёж	5960	5980	6000						
-05	КП6	4		5740	5760	5780	5290	5310	5330			
-06	КП7	5										
-07	КП8	6										

Масса, кг			Примечание
Варианты			
1	2	3	
56,9	66,5	67,6	
55,2	64,2	64,5	
91,95	112,9	114,2	
76,0	81,4	82,4	
93,2	103,1	104,3	
95,25	116,20	117,50	
100,91	121,86	123,16	
97,57	118,52	119,82	

Привязан

Инв. N

801-3-56.86-КЖИ 2.2-0.1.0 СБ

Лист 4

Формат А4

21405-04 43

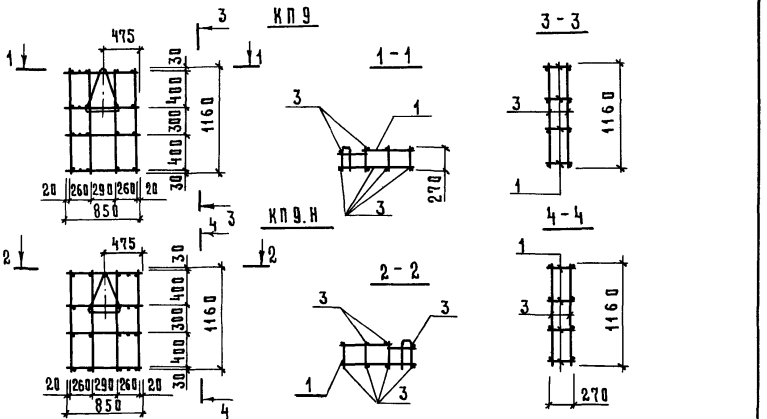

Формат	Зона	Поз.	Обозначение	Наименование	Кол.	Примечание
				Документация		
А4			КЖИ 2.2-ТУ	Технические условия		
				Сборочные единицы		
А4		1	КЖИ 2.2-0.7.0	Каркас плоский КР1	4	0,52 кг
А3		2	1.832.1-9 вып.2	Петля ПМ12-3	1	1,20 кг
				Детали		
Б4		3	КЖИ 2.2-0.01-04	ø4 Вр I ГОСТ 6727-80 ℓ=1160	8	0,12 кг

Привязан

Инв. №

Взам. инв. №

Подпись и дата

Инв. № подл.

Нач. отд.	Гомзяков		
Н. контр.	Скворцова		08.85
Гл. констр.	Теляковский		07.85
Гл. спец.	Юдин		
Рук. гр.	Капнулина		
Инж.	Щеголева		

801-3-56.86 - КЖИ 2.2-0.2.0

Каркас пространственный КП (КП 9; КП 9.Н)

Стадия	Масса	Масштаб
Р	4,24кг	1:50
Лист	Листов 1	

ГИПРОНИСЕЛЬХОЗ

Инв. № подл.	Подпись и дата	Взам. инв. №

Альбом III часть 2

Формат	Зона	Поз.	Обозначение	Наименование	Количество на исполнение КЖИ 2.2-0.3.0										Примечание
					—	01	02	03	04	05	06	07	08	09	
				Документация											
А4			КЖИ 2.2-0.3.0 СБ	Сборочный чертёж											
А4			КЖИ 2.2-ТУ	Технические условия											
				Сборочные единицы											
А4		1	КЖИ 2.2-0.3.0	Сетка С1р-1	1										
			-01	Сетка С1р-2		1									
			-02	Сетка С1р-1.Н			1								
			-03	Сетка С1р-2.Н				1							
			-04	Сетка С2р-1					1						
			-05	Сетка С2р-2						1					
			-06	Сетка С2р-1.Н							1				
			-07	Сетка С2р-2.Н								1			
			-08	Сетка С3р-1									1		
			-09	Сетка С3р-1.Н										1	

Нач. отд.	Гомзяков		
Н. контр.	Скворцова		08.85
Гл. констр.	Теляковский		08.85
Гл. спец.	Юдин		
Рук. гр.	Капнулина		
Инж	Солоухин		
Инж.	Щеголева		

Привязан

Инв. №

801-3-56.86-КЖИ 2.2-0.3.0

Сетка арматурная С (С1-1...С3-1.Н)

Стадия	Лист	Листов
Р	1	2

ГИПРОНИСЕЛЬХОЗ

Формат А4

2/405-04 45

Инв.№ подл.	Подпись и дата	Взам.инв.№

Формат	Зона	Поз.	Обозначение	Наименование	Количество на исполнение КЖИ2.2-0.3.0										Примечание
					—	01	02	03	04	05	06	07	08	09	
				Детали											
Бч		2	КЖИ2.2-0.0.2-05	⌀12AIII ГОСТ5781-82 ℓ=1760	1	1	1	1							1,57 кг
			-06	ℓ=1160					1	1	1	1			1,03 кг
Бч		3	-07	ℓ=1400	1	1	1	1							1,24 кг
			-08	ℓ=800					1	1	1	1			0,71 кг
Бч		4	КЖИ2.2-0.0.1-04	⌀4BpI ГОСТ6727-80 ℓ=1850											0,17 кг
			-05	ℓ=1500					1	1	1	1			0,14 кг
Бч		5	-03	ℓ=1160	1	1	1	1					1	1	0,16 кг
			-06	ℓ=1160					1	1	1	1			0,11 кг
Бч		6	-07	ℓ=1000									1		0,09 кг
Бч		7	-08	ℓ=2000									1		0,18 кг

21405-04

46

Привязан			
Инв.№			

Альбом III, часть 2

Рис.1

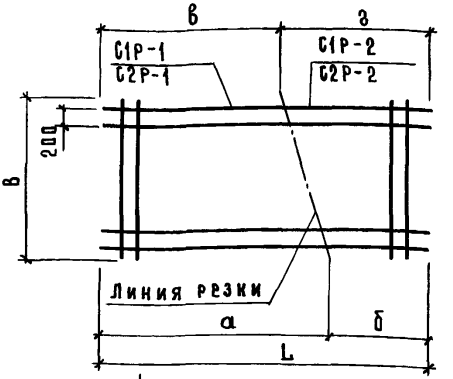

Рис. 2

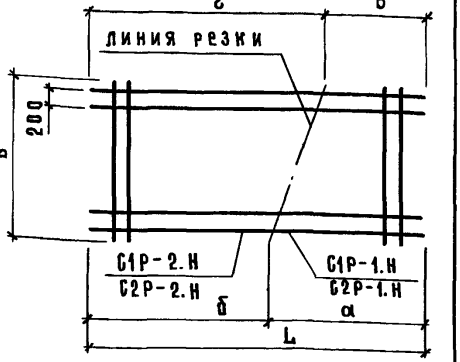

Рис. 3

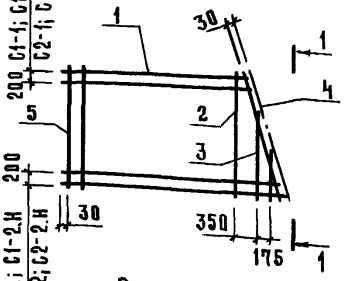

1 - 1

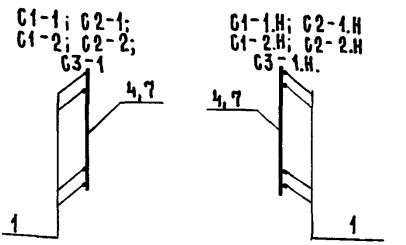

Рис. 4

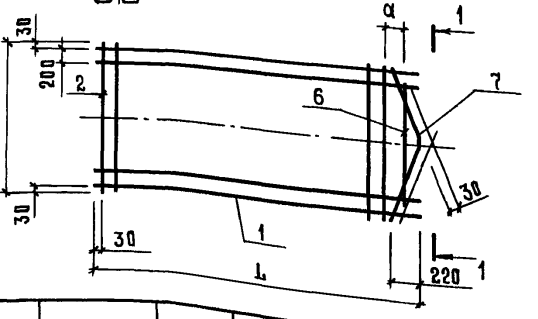

Таблица исполнений дана на листе 2

Привязан

Инв. N

Нач.отд.	Гомзяков		
Н.контр.	Скворцова		
Гл.констр.	Теляковский		
Гл.спец.	Юдин		
Рук.гр.	Капитулина		
Инж.	Солоухин		
Инж.	Щеголева		

Инв. N подл. | Подпись и дата | Взам. инв. N

801-3-56.86-КЖИ 2.2-0.3.0 СБ

Сетка арматурная С (С1-1 ... С3-1.Н) Сборочный чертеж.

Стадия	Масса	Масштаб
Р	см табл.	
Лист 1	Листов 2	

ГИПРОНИСЕЛЬХОЗ

Обозначение	Рабочая сетка		Исходная сетка		Размеры, мм																Масса, кг			Примечание
					В	L			а			б			в			г						
						Варианты																		
	Марка	Рис.	Марка	Рис.		1	2	3	1	2	3	1	2	3	1	2	3	1	2	3	1	2	3	
КЖИ 2.2-0.3.0	С1-1	3	С1	1	1760	9080	9120	9160	5740	5760	5780	3340	3360	3380	5290	5310	5330	3790	3810	3830	38,75	38,85	38,95	
-01	С1-2																				21,71	21,81	22,0	
-02	С1-1.Н			2																	38,75	38,85	38,95	
-03	С1-2.Н																				21,71	21,81	22,0	
-04	С2-1		С2	1	1160	7880	7920	7960	4090	4110	4130	3790	3810	3830	3790	3810	3830	4090	4110	4130	21,29	21,39	21,49	
-05	С2-2																				21,29	21,39	21,49	
-06	С2-1Н			2																	21,29	21,39	21,49	
-07	С2-2.Н																				21,29	21,39	21,49	
-08	С3-1	4	С3	4	1760	5960	5980	6000	110	130	150										39,6	39,7	39,8	
-09	С3-1.Н																							

Привязан

Инв. №

801-3-56.86 - КЖИ 2.2-0.3.0 СБ

Лист 2

Формат А4

Инв. N подл.	Подпись и дата	Взам. инв. N

Альбом III, часть 2

Формат	Зона	Поз.	Обозначение	Наименование	Количество на исполнение КЖИ2.2-0.4.0 —	01	02	Примечание
				Документация				
А4			КЖИ2.2-0.4.0 СБ	Сборочный чертеж				
А4			КЖИ2.2-ТУ	Технические условия				
				Детали				
Б4		1	КЖИ2.2-0.0.2-09	⌀ 12 AIII ГОСТ 5781-82 ℓ=9080	7			8,06 кг-вар 1
			-10	⌀ 12 AIII ГОСТ 5781-82 ℓ=9120	7			8,10 кг-вар 2
			-11	⌀ 12 AIII ГОСТ 5781-82 ℓ=9160	7			8,13 кг-вар 3
			-12	⌀ 12 AIII ГОСТ 5781-82 ℓ=7880		5		7,00 кг-вар 1
			-13	⌀ 12 AIII ГОСТ 5781-82 ℓ=7920		5		7,03 кг-вар 2
			-14	⌀ 12 AIII ГОСТ 5781-82 ℓ=7960		5		7,07 кг-вар 3
			-15	⌀ 12 AIII ГОСТ 5781-82 ℓ=5960			7	5,29 кг-вар 1
			-16	⌀ 12 AIII ГОСТ 5781-82 ℓ=5980			7	5,31 кг-вар 2
			-17	⌀ 12 AIII ГОСТ 5781-82 ℓ=6000			7	5,33 кг-вар 3
Б4		2	КЖИ2.2-0.0.1-03	⌀ 4 BpI ГОСТ 6727-80 ℓ=1760	25		17	0,16
			-04	⌀ 4 BpI ГОСТ 6727-80 ℓ=1160		23		0,11

21405-04

49

Привязан

Инв. N

Нач. отд.	Гомзяков	
Н. контр.	Скворцова	08.86
Гл. констр.	Теляковский	08.86
Гл. спец.	Юдин	
Рук. гр.	Капнулина	
Инж.	Солоухин	
Инж.	Щеголева	

801-3-56.86-КЖИ2.2-0.4.0

Сетка арматурная С (С1...С3)

Стадия	Лист	Листов
Р		1

ГИПРОНИСЕЛЬХОЗ

Формат А4

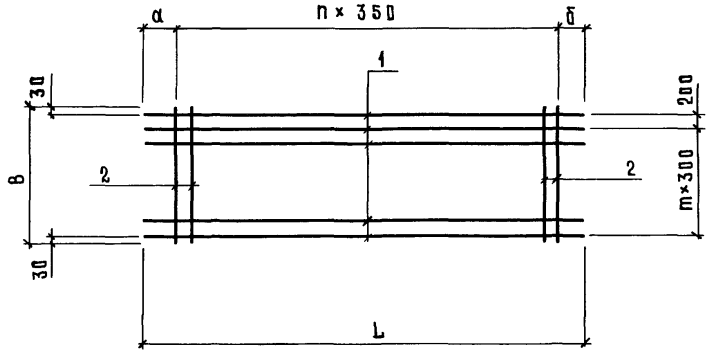

Обозначение	Марка	Размеры, мм										Кол.	
		L			в	а			б			п	m
		Варианты				Варианты			Варианты				
		1	2	3		1	2	3	1	2	3		
КЖИ 2.2-0.4.0	С1	9080	9120	9160	1760	265	285	305	415	435	455	24	5
-01	С2	7880	7920	7960	1160	90	110	130	90	110	130	22	3
-02	С3	5960	5980	6000	1760	355	365	375	355	365	375	15	5

Масса			Примечание
Варианты			
1	2	3	
60,46	60,66	60,96	
37,3	37,5	37,7	
39,55	39,65	39,75	

Привязан

Инв. №

Взам. инв. №

Подпись и дата

Инв. № подл.

Нач. отд	Гомзяков		
Н. контр.	Скворцова		07.85
Гл. констр.	Теляковский		07.85
Гл. спец.	Юдин		
Рук. гр.	Капнулина		
Инж.	Солоухин		
Инж.	Щеголева		

801-3-56.86 - КЖИ 2.2-0.4.0 СБ

Сетка арматурная С (С1 ... С3) Сборочный чертёж.

Стадия	Масса	Масштаб
Р	см. табл	
Лист	Листов 1	

ГИПРОНИСЕЛЬХОЗ

Копировал Косенкова 21405-04 50 Формат А4

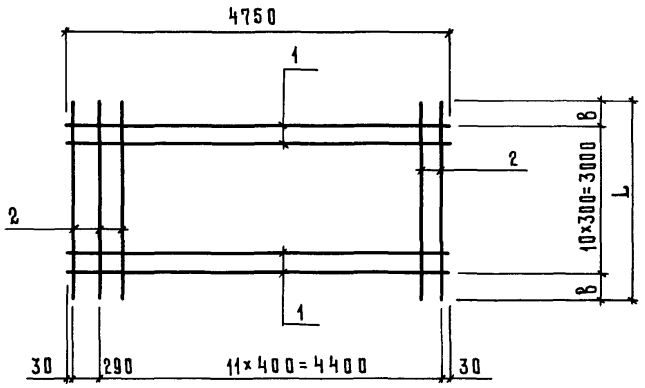

Формат	Зона	Поз.	Обозначение	Наименование	Кол.	Примечание
				Документация		
А4			КЖИ 2.2-ТУ	Технические условия		
				Детали		
Б4		1	КЖИ 2.2-0.0.2-18	⌀12 A III ГОСТ 5781-82 ℓ=4750	11	4,21 кг
Б4		2	КЖИ 2.2-0.0.1-09	⌀4 Bp I ГОСТ 6727-80 ℓ=3380	13	0,3кг вар.1
Б4			-10	⌀4 Bp I ГОСТ 6727-80 ℓ=3420	13	0,31кг вар.2
Б4			-11	⌀4 Bp I ГОСТ 6727-80 ℓ=3460	13	0,32 кг вар.3

Марка	Вариант	Размеры, мм L	Размеры, мм B	Масса, кг
Сетка С4	1	3380	190	50,75
	2	3420	210	50,80
	3	3460	230	50,85

Привязан

Инв. №

Взам. инв. №

Подпись и дата

Инв. № подл.

Нач.отд.	Гомзяков	
Н.контр.	Скворцова	08.85
Гл.констр.	Теляковский	08.85
Гл.спец.	Юдин	
Рук.гр.	Капнулина	
Инж.	Солоухин	
Инж.	Щеголева	

801-3-56.86 - КЖИ 2.2-0.5.0

Сетка арматурная С4

Стадия	Масса	Масштаб
Р	см. табл.	
Лист	Листов 1	

ГИПРОНИСЕЛЬХОЗ

Инв. № подл.	Подпись и дата	Взам. инв. №

Альбом III, часть 2

Формат	Зона	Поз.	Обозначение	Наименование	Количество на исполнение КЖИ 2.2-0.6.0 –	01	02	03						Примечание
				Документация										
А4			КЖИ 2.2-0.6.0 СБ	Сборочный чертеж										
А4			КЖИ 2.2-ТУ	Технические условия										
				Сборочные единицы										
А4		1	КЖИ 2.2-0.6.0	Сетка С4р-1	1									
			–01	Сетка С4р-2		1								
			–02	Сетка С4р-1Н			1							
			–03	Сетка С4р-2Н				1						
				Детали										
Б4		2	КЖИ 2.2-0.0.2-19	ø12 A III ГОСТ 5781-82 ℓ=4900	1	1	1	1						4,34 кг
Б4		3	–18	ø12 A III ГОСТ 5781-82 ℓ=4750	1	1	1	1						4,21 кг

21405-04 52

Привязан

Инв. №

Нач. отд.	Гомзяков	
Н. контр.	Скворцова	08.85
Гл. констр.	Теляковский	
Гл. спец.	Юдин	
Рук. гр.	Капнулина	
Инж.	Солоухин	
Инж.	Щеголева	

801-3-56.86-КЖИ 2.2-0.6.0

Сетка арматурная С (С4-1 ... С4-2.Н)

Стадия	Лист	Листов
Р		1

ГИПРОНИСЕЛЬХОЗ

Копировал Косенкова

Формат А4

51

Рис. 1

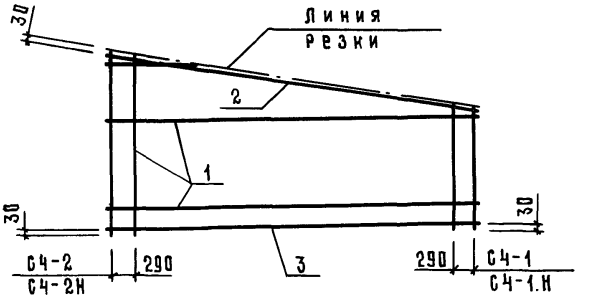

Обозначение	Рабочая сетка		Исходная сетка		L	Размеры, мм								
						в			а			б		
						Варианты								
	Марка	Рис.	Марка	Рис.		1	2	3	1	2	3	1	2	3
КЖИ2.2-0.6.0	С4-1	1	С4	2	4750	3380	3420	3460	1090	1110	1130	2290	2310	2330
-01	С4-2								1090	1110	1130	2290	2310	2330
-02	С4-1Н								2290	2310	2330	1090	1110	1130
-03	С4-2Н								2290	2310	2330	1090	1110	1130

Рис. 2

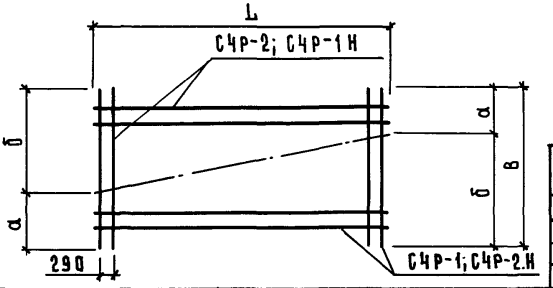

Масса, кг			Примечание
Варианты			
1	2	3	
33,90	33,96	34,0	

Привязан

Инв. №

Взам. инв. №

Подпись и дата

Инв. № подл.

Нач. отд.	Гомзяков		
Н. контр.	Скворцова		08.85
Гл. констр.	Теляковский		08.85
Гл. спец.	Юдин		
Рук. гр.	Капнулина		
Инж.	Солоухин		
Инж.	Щеголева		

801-3-56.86 - КЖИ 2.2-0.6.0 СБ

Сетка арматурная С (С4-1 ... С4-2.Н) Сборочный чертеж.

Стадия	Масса	Масштаб
Р	см. табл	
Лист	Листов 1	

ГИПРОНИСЕЛЬХОЗ

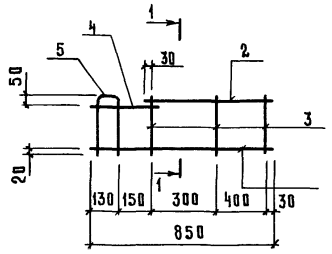

1-1

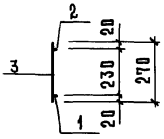

Формат	Зона	Поз.	Обозначение	Наименование	Кол.	Примечание
				Документация		
А4			КЖИ2.2-ТУ	Технические условия		
				Детали		
Б4		1	КЖИ2.2-0.0.3	⌀6 AIII ГОСТ 5781-82 ℓ=850	1	0,19 кг
Б4		2	-01	⌀6 AIII ГОСТ 5781-82 ℓ=600	1	0,14 кг
Б4		3	КЖИ2.2-0.0.1-12	⌀4 BpI ГОСТ 6727-80 ℓ=270	3	0,03 кг
Б4		4	-13	⌀4 BpI ГОСТ 6727-80 ℓ=310	1	0,04 кг
Б4		5	-14	⌀4 BpI ГОСТ 6727-80 ℓ=620	1	0,06 кг

Привязан

Инв. №

Взам. инв. №

Подпись и дата

Инв. № подл.

801-3-56.86-КЖИ2.2-0.7.0

Нач. отд	Гомзяков	
Н. контр.	Скворцова	08.85
Гл. спец.	Годин	
Рук. гр.	Капнулина	
Инж.	Щеголева	

Каркас плоский КР1

Стадия	Масса	Масштаб
Р	0,52	1:20
Лист	Листов 1	

ГИПРОНИСЕЛЬХОЗ

Копировал Косенкова 21405-04 (54) Формат А4

gost.e-ecolog.ru

Отп. 12.11.86г