ТИПОВОЙ ПРОЕКТ
801-3-56.86

# РОДИЛЬНАЯ НА 48 КОРОВ С ВЕТПУНКТОМ

(СТОЕЧНО-БАЛОЧНЫЙ КАРКАС)

## АЛЬБОМ III

СТРОИТЕЛЬНЫЕ ИЗДЕЛИЯ

## ЧАСТЬ 1

ПАНЕЛИ ДЛЯ ВАРИАНТА СТЕН ВЕРТИКАЛЬНОЙ РАЗРЕЗКИ

Отпускная цена
на момент реализации
указана в счет-накладной

21405-03
ЦЕНА 1-98

| | | | | |
|---|---|---|---|---|
| | | | | Привязан |
| | | | | |
| | | | | |
| | | | | |
| | | | | |
| Инв. № | | | | |

gost.e-ecolog.ru

ТИПОВОЙ ПРОЕКТ
801-3-56.86

# РОДИЛЬНАЯ НА 48 КОРОВ С ВЕТПУНКТОМ

(СТОЕЧНО-БАЛОЧНЫЙ КАРКАС)

## АЛЬБОМ III

СТРОИТЕЛЬНЫЕ ИЗДЕЛИЯ

## ЧАСТЬ 1

ПАНЕЛИ ДЛЯ ВАРИАНТА СТЕН ВЕРТИКАЛЬНОЙ РАЗРЕЗКИ

© ЦИТП Госстроя СССР, 1988

Разработан
институтом „Гипронисельхоз"

Гл. инженер
института Л.С. Бутаев
Гл. инженер
проекта О.Л. Левченкова

Утвержден
Минсельхозом СССР
Сводное заключение
от 14.11.83 г. N 102
Введен в действие
институтом „Гипронисельхоз"
приказ от 2.08.85 г. N 105-п

| | | | | | |
|---|---|---|---|---|---|
| | | | | Привязан | |
| | | | | | |
| | | | | | |
| | | | | | |
| | | | | | |
| Инв. N | | | | | |

Альбом III часть 1

Т.п. 801-3-56.86


| Обозначение | Наименование | N стр. |
|---|---|---|
| | Содержание | |
| | Часть 1.1 | |
| | Опалубочные чертежи и схемы армирования | 2 |
| КЖИ1.1-ТУ | Технические условия | 3...6 |
| КЖИ1.1-1.0.0 | Панель стеновая ПСДТ (ПСДТ...40...-Т-П; ПСДТ...40...-Т-П.Н; ПСДТ 57.24...-Т-П; ПСДТ 57.24...-Т-П.Н; 1ПСДТ24.60...-Т-П; 4ПСДТ24.60...-Т-П; 4.1ПСДТ24.60.40-Т-П; ПСДТ 24.60...-Т-П) | 7...10 |
| КЖИ1.1-1.0.0СБ | Панель стеновая ПСДТ (ПСДТ...40...-Т-П; ПСДТ...40...-Т-П.Н; ПСДТ 57.24...-Т-П; ПСДТ 57.24...-Т-П.Н; 1ПСДТ24.60...-Т-П; 4ПСДТ24.60...-Т-П; 4.1ПСДТ24.60.40-Т-П; ПСДТ 24.60...-Т-П) | |
| | Сборочный чертеж | 11...18 |
| КЖИ1.1-2.0.0 | Панель стеновая ПСД (4.1ПСД60.33...-Т-П; 1ПСД 60.33...-Т-П) | 19...22 |
| КЖИ1.1-2.0.0СБ | Панель стеновая ПСД (4.1ПСД60.33...-Т-П; 1ПСД 60.33...-Т-П) | |
| | Сборочный чертеж | 23,24 |
| КЖИ1.1-РС | Ведомость расхода стали | 25...28 |
| | Часть 1.2 | |
| | Арматурные изделия | |
| КЖИ1.2-ТУ | Технические условия | 29,30 |
| КЖИ1.2-0.1.0 | Каркас пространственный КП (КП1...КП6) | 31,32 |
| КЖИ1.2-0.1.0СБ | Каркас пространственный КП (КП...КП6) | |
| | Сборочный чертеж | 33...39 |
| КЖИ1.2-0.2.0 | Каркас пространственный КП (КП7; КП8) | 40,41 |
| КЖИ1.2-0.2.0СБ | Каркас пространственный КП (КП7; КП8) | |
| | Сборочный чертеж | 42,43 |
| КЖИ1.2-0.3.0 | Каркас плоский КР1 | 44 |
| КЖИ1.2-0.4.0 | Сетка арматурная С (С1-1...С3-1Н) | 45,46 |
| КЖИ1.2-0.4.0СБ | Сетка арматурная С (С1-1...С3-1Н) | |
| | Сборочный чертеж | 47,48 |
| КЖИ1.2-0.5.0 | Сетка арматурная С (С1...С3) | 49 |
| КЖИ1.2-0.5.0СБ | Сетка арматурная С (С1...С3) | |
| | Сборочный чертеж | 50 |


Взам.инв.N

Подпись и дата

Инв.Nподл.

Настоящие технические условия распространяются на двухслойные легкобетонные стеновые панели повышенной заводской готовности, предназначенные для применения в родильной на 48 коров с ветпунктом (типовой проект в районах с температурой наружного воздуха $t_н$=-20°С и $t_н$=-30°С, зона влажности-нормальная (по СНиП II-3-79), скоростной напор ветра-265 Па (27 кгс/м²).

В номенклатуру панелей включены трапецеидальные изделия для торцов зданий, а также изделия для продольных стен зданий, разработанные на основе серии 1.832.1-10.

Двухслойные легкобетонные стеновые панели повышенной заводской готовности, разработанные в настоящем выпуске, должны соответствовать требованиям ТУ69-203-82 настоящих технических условий, серии 1.832.1-10, а также чертежам альбома КЖИ1.1.

## 1. Технические требования

1.1. Основные параметры и размеры.

1.1.1. Общая толщина панелей принята 300 и 400 мм.

1.1.2. Для конструкционно-изолирующего слоя принят керамзитобетон

| Привязан | | | |
|---|---|---|---|
| | | | |
| | | | |
| Инв.№ | | | |

| Инв.№ подл. | Подпись и дата | Взам.инв.№ |
|---|---|---|
| | | |

801-3-56.86 - КЖИ1.1-ТУ

| | | | | | | |
|---|---|---|---|---|---|---|
| Нач.отд. | Гомзяков | | | Технические условия | Стадия | Лист | Листов |
| Н.контр. | Скворцова | | 08.85 | | Р | 1 | 4 |
| Гл.кон.ст. | Теляковский | | 08.85 | | ГИПРОНИСЕЛЬХОЗ | | |
| Гл.спец. | Юдин | | | | | | |



Копировал Шушакова

Формат А4

1.1.3. Требования к теплотехническим свойствам панелей и материалы изолирующего и фактурного слоев см. раздел 1 ТУ 69-203-82.

## 1.2. Характеристика

1.2.1. Для конструкционно-изолирующего слоя предусмотрено применение керамзитобетона с объемной массой в высушенном до постоянной массы состоянии $\gamma_o$=900 кг/м³, марки по прочности М50.

1.2.2. Марки по морозостойкости приняты:
керамзитобетона при $t_н$=-20°С -Мрз 35
керамзитобетона при $t_н$=-30°С -Мрз 50

1.2.3. Открытые поверхности закладных деталей защищаются слоем цинка толщиной 120 мкм.

1.2.4. Характеристики материалов изолирующего и фактурного слоев и требования к ним, требования к изготовлению и комплектности панелей, а также характеристики и требования к элементам заполнения проемов см. ТУ 69-203-82.

## 1.3. Маркировка

1.3.1. В соответствии с ГОСТ 23009-78 устанавливается следующая структура условного обозначения (марок) панелей

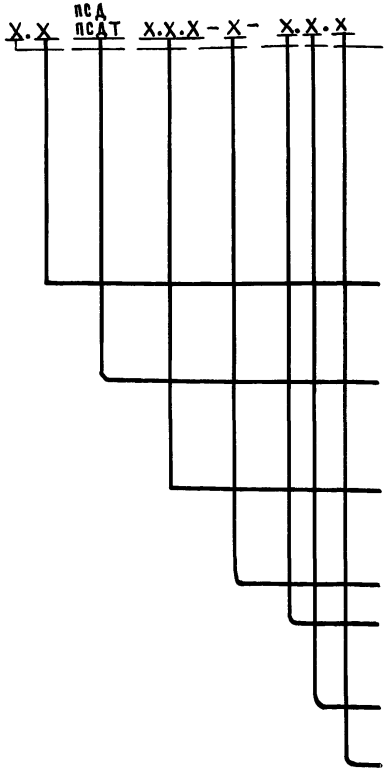


Привязан

Инв.№

Инв.№ подл. | Подпись и дата | Взам.инв.№



21405-03 6 Копировал Шушакова Формат А4

Например: 1ПСД60.33.40-Т-П.1 означает панели стеновые двухслойные с одним окном, длиной 60дм, высотой 33дн, толщиной 30см, с изолирующим слоем из тяжелого бетона повышенной плотности, с отверстием.

13.2. Маркировка панелей выполняется в соответствии с требованиями ГОСТ 13015.2-81.

Марка наносится на одной из длинных боковых поверхностей панелей несмываемой краской.

2. Разделы „Правила приемки", „Методы контроля", „Транспортирование и хранение" и „Гарантии поставщика" см. ТУ69-203-82.

3. Антикоррозионная защита

Небетонируемые поверхности закладных изделий защитить металлизационным слоем цинка толщиной 120 мкм. Перед нанесением антикоррозионного покрытия защищаемые поверхности очистить от грязи, масел, ржавчины и окалины. Группа очистки-II по ГОСТ 9.402-80.

4. Указания по привязке

В таблицах альбома указаны варианты применения элементов в следующих обозначениях:

1- при толщине стеновых панелей 300мм
2- " " " 400мм
3- " " " 500мм

| ИНВ.N ПОДЛ. | ПОДПИСЬ И ДАТА | ВЗАМ.ИНВ.N |
|---|---|---|
| | | |

Альбом III часть 1

| Формат | Зона | Поз. | Обозначение | Наименование | Количество на исполнение КЖИ1.1-1.0.0 — | 01 | 02 | 03 | 04 | 05 | 06 | 07 | | Примечание |
|---|---|---|---|---|---|---|---|---|---|---|---|---|---|---|
| | | | | **Документация** | | | | | | | | | | |
| А4 | | | КЖИ1.1-1.0.0 СБ | Сборочный чертёж | X | X | X | X | X | X | X | X | | |
| А4 | | | КЖИ1.1-ТУ | Технические условия | X | X | X | X | X | X | X | X | | |
| А4 | | | КЖИ1.1-РС | Ведомость расхода стали | X | X | X | X | X | X | X | X | | |
| А4 | | | 1.832.1-10 вып.1 | Узлы V...VII | | | | | X | | | | | |
| | | | | **Сборочные единицы** | | | | | | | | | | |
| А4 | | 1 | КЖИ1.2-0.1.0 | Каркас пространственный КП1 | 1 | 1 | | | | | | | | |
| | | | -01 | Каркас пространственный КП2 | | | 1 | 1 | | | | | | |
| | | | -02 | Каркас пространственный КП3 | | | | | | | | 1 | | |
| | | | -03 | Каркас пространственный КП4 | | | | | 1 | | | | | |
| | | | -04 | Каркас пространственный КП5 | | | | | | 1 | | | | |
| | | | -05 | Каркас пространственный КП6 | | | | | | | 1 | | | |
| А3 | | 2 | 1.832.1-9 вып.2 | Изделие закладное М1 | 3 | 3 | 6 | 6 | 6 | 6 | 6 | 6 | | |
| А4 | | 3 | 1.400-15 вып.1 | Изделие закладное МН526 | 1 | 1 | | | 1 | 1 | 1 | 1 | | |
| А4 | | 4 | 1.400-15 вып.1 | Изделие закладное МН111-5 | | | 2 | 2 | | | | | | |
| | | | | Изделие закладное МН523 | | | | | | 4 | | | | |

| Привязан | | | |
|---|---|---|---|
| | | | |
| | | | |
| | | | |
| Инв.N | | | |

| | | |
|---|---|---|
| Нач.отд. | Гомзяков | |
| Н.контр. | Скворцова | 08.85 |
| Гл.конс.от. | Теляковский | 08.85 |
| Гл.спец. | Юдин | |
| Рук.груп. | Капнулина | |
| Инжен. | Солоухин | |

801-3-56.86-КЖИ1.1-1.0.0

Панель стеновая ПСДТ (ПСДТ...40...-Т-П; ПСДТ...40...-Т-П.Н; ПСДТ57.24...-Т-П; ПСДТ57.24...-Т-П.Н; 1ПСДТ24.60...-Т-П; 4ПСДТ24.60...-Т-П; 4.1ПСДТ24.60.40...-Т-П; ПСДТ24.60...-Т-П)

| Стадия | Лист | Листов |
|---|---|---|
| Р | 1 | 4 |

ГИПРОНИСЕЛЬХОЗ

Копировал Шушакова

Формат А3

21405-03 8

7

| Инв.№ подл. | Подпись и дата | Взам.инв.№ |
|---|---|---|
| | | |

| Формат | Зона | Поз. | Обозначение | Наименование | Количество на исполнение КЖИ1.1-1.0.0 — | 01 | 02 | 03 | 04 | 05 | 06 | 07 | | Примечание |
|---|---|---|---|---|---|---|---|---|---|---|---|---|---|---|
| | | | | **Материалы** | | | | | | | | | | |
| | | 5 | | Цементно-песчаный раствор | 0,20 | 0,20 | 0,19 | 0,19 | 0,23 | 0,25 | 0,26 | 0,27 | | |
| | | 6 | | Теплоизоляционный слой | 2,23 | 2,23 | 2,17 | 2,17 | 2,70 | 2,85 | 2,93 | 3,01 | | вар.1 |
| | | | | Теплоизоляционный слой | 3,33 | 3,33 | 3,16 | 3,16 | 3,96 | 4,11 | 4,39 | 4,48 | | вар.2 |
| | | 7 | | Изолирующий слой | 0,48 | 0,48 | 0,47 | 0,47 | 0,54 | 0,62 | 0,66 | 0,68 | | вар.1 |
| | | | | Изолирующий слой | 0,50 | 0,50 | 0,48 | 0,48 | 0,55 | 0,63 | 0,66 | 0,68 | | вар.2 |
| БЧ | | 8 | | Брусок 60×100 ГОСТ24454-80 Сосна или ель ф≤20% | | | | | | | | | | |
| | | | | ℓ=3280 | 1 | 1 | | | | | | | | 0,020 м³ |
| | | | | ℓ=3850 | | | | | | 1 | | | | 0,023 м³ |
| | | | | ℓ=2600 | | | | | 1 | | | | | 0,016 м³ |
| | | | | ℓ=2300 | | | | | | | 1 | | | 0,014 м³ |
| | | | | **Элементы заполнения проёмов** | | | | | | | | | | |
| | | | | **Документация** | | | | | | | | | | |
| А3 | | | 1.832.1-10 вып.1 | Сборочный чертеж | | | | | ⊠ | | | | | |
| А3 | | | 1.832.1-10 вып.1 | Пояснительная записка | | | | | ⊠ | | | | | |

21405-03 9

Привязан

Инв.№

801-3-56.86-КЖИ 1.1-1.0.0

Лист 2

Копировал Шушакова Формат А4

8

| Инв.N подл. | Подпись и дата | Взам.инв.N |
|---|---|---|
| | | |



| Формат | Зона | Поз. | Обозначение | Наименование | Количество на исполнение КЖИ1.1-1.0.0 — | 01 | 02 | 03 | 04 | 05 | 06 | 07 | | Примечание |
|---|---|---|---|---|---|---|---|---|---|---|---|---|---|---|
| А3 | | | 1.832.1-10 вып.1 | Узлы А;Б;В | | | | | X | | | | | |
| | | | | Сборочные единицы | | | | | | | | | | |
| А4 | | 9 | МИ-100 | Изделие металлическое МИ1 | | | | | | 1 | | | | 20,4 кг |
| | | | | Детали | | | | | | | | | | |
| Б4 | | 1* | 1.832.1-10 вып.1 | Подкладка | | | | | | | | | | |
| | | | | Доска 25×100 ГОСТ24454-80 сосна или ель $\varphi$=20% $\ell$=50 | | | | | 2 | | | | | 0,00025 м³ |
| А3 | | 2* | 1.832.1-10 вып.1 | Костыль К1 | | | | | | | | | | |
| | | | | Полоса 64×40 ГОСТ 103-76 ГОСТ 535-79 $\ell$=80 | | | | | 6 | | | | | |
| А3 | | 3* | 1.832.1-10 вып.2 | Слив СЛ1 | | | | | 1 | | | | | |
| А3 | | 15* | 1.832.1-10 вып.2 | Слив СЛ4 | | | | | 1 | | | | | |
| | | | | Стандартные изделия | | | | | | | | | | |
| | | 4* | | Оконный блок ОС12.12 ГОСТ12506-81 | | | | | 1 | | | | | |

21405-03 10

| Привязан | | | |
|---|---|---|---|
| | | | |
| | | | |
| | | | |
| Инв.N | | | |

801-3-56.86-КЖИ 1.1-1.0.0

Лист 3

Копировал Шушакова Формат А4

6

| Формат | Зона | Поз. | Обозначение | Наименование | Количество на исполнение КЖИ1.1-1.0.0 — | 01 | 02 | 03 | 04 | 05 | 06 | 07 | | Примечание |
|---|---|---|---|---|---|---|---|---|---|---|---|---|---|---|
| | | 5* | | Гвоздь К1,4×40 ГОСТ4028-63 | | | | | 18 | | | | | |
| | | 6* | | Гвоздь К2,5×60 ГОСТ4028-63 | | | | | 14 | | | | | |
| | | 7* | | Гвоздь К4×120 ГОСТ4028-63 | | | | | 7 | | | | | |
| | | | | | | | | | | | | | | |
| | | | | Материалы | | | | | | | | | | |
| | | 9* | | Доска 16×50 ГОСТ 24454-80 сосна или ель ψ ≤20% | | | | | 4,2 | | | | | п.м. |
| | | 10* | | Пакля смоляная ГОСТ16183-77 | | | | | 0,015 | | | | | м³ |
| | | 11* | | Поропзол ГОСТ19177-81 ⌀30 | | | | | 6 | | | | | п.м. |
| | | 12* | | Мастика „Бутэпрол 2м" ТУ-21-29-58-77 | | | | | 8,0 | | | | | кг |
| | | 13* | | Антикоррозионное покрытие | | | | | | | | | | См.пояснительную записку |

1. Позиции, отмеченные звёздочкой (*), см. серию 1.832.1-10 вып.1 узлы А;Б;В

Привязан

Инв.N

801-3-56.86-КЖИ 1.1-1.0.0

Лист 4

Копировал Шушакова Формат А4

2405-03 11

10

Рис.1

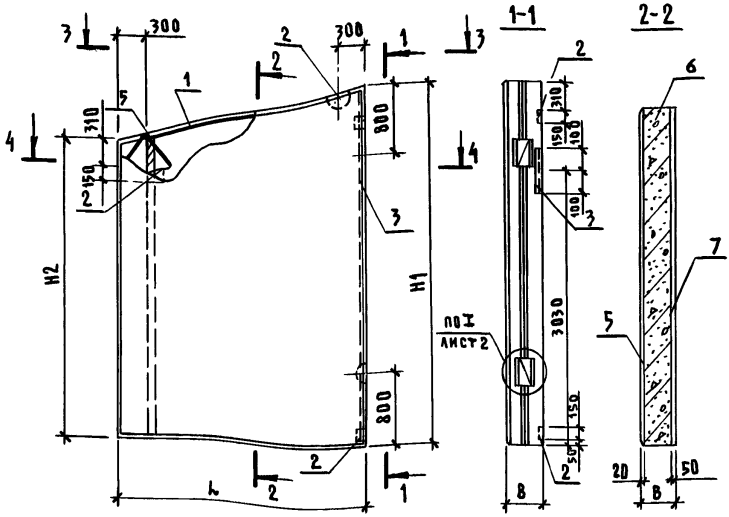


В БРУСКЕ ПОЗ.5 В МЕСТАХ ПРОХОДА АРМАТУРЫ ВЫПОЛНИТЬ ПРОПИЛЫ

Таблица исполнений дана на листе 8

Привязан

Инв.№

801-3-56.86-КЖИ1.1-1.0.0СБ

| | | | |
|---|---|---|---|
| Нач.отд. | Гомзяков | | |
| Н.контр. | Скворцова | | |
| Гл.кон-ст. | Теляковский | | |
| Гл.спец. | Юдин | | |
| Рук.гр. | Капнулина | | |
| Инжен. | Щеголева | | |
| Инжен. | Солоухин | | |

ПАНЕЛЬ СТЕНОВАЯ ПСДТ (ПСДТ...40...-Т-П; ПСДТ...40...-Т-П.Н; ПСДТ 57.24...-Т-П; ПСДТ 57.24...-Т-П.Н; ПСДТ 24.60...-Т-П; ПСДТ 24.60...-Т-П; ПСДТ 24.60.40-Т-П; ПСДТ 24.60-Т-П)
Сборочный чертеж

| Стадия | Масса | Масштаб |
|---|---|---|
| Р | См. таблицу | 1:50 |

| Лист 1 | Листов 8 |
|---|---|

ГИПРОНИСЕЛЬХОЗ

21405-03 12

Копировал Шушакова

Формат А4

Взам.инв.№ | Подпись и дата | Инв.№ подл.

Альбом III часть 1

Рис.2

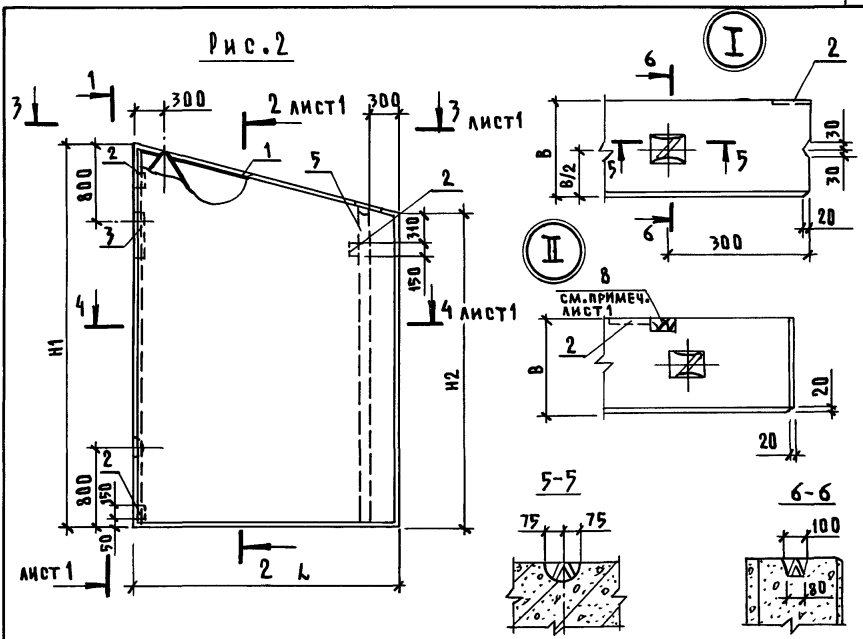


Рис.3

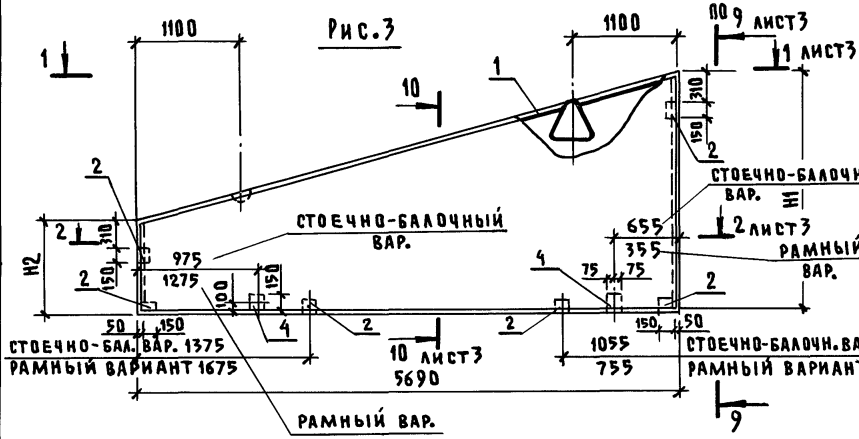


| | | | | |
|---|---|---|---|---|
| Привязан | | | | |
| | | | | |
| | | | | |
| Инв.N | | | | |

801-3-56.86-КЖИ 1.1-1.0.0 СБ

Лист 2

Инв.N подл. | Подпись и дата | Взам.инв.N

Рис. 4

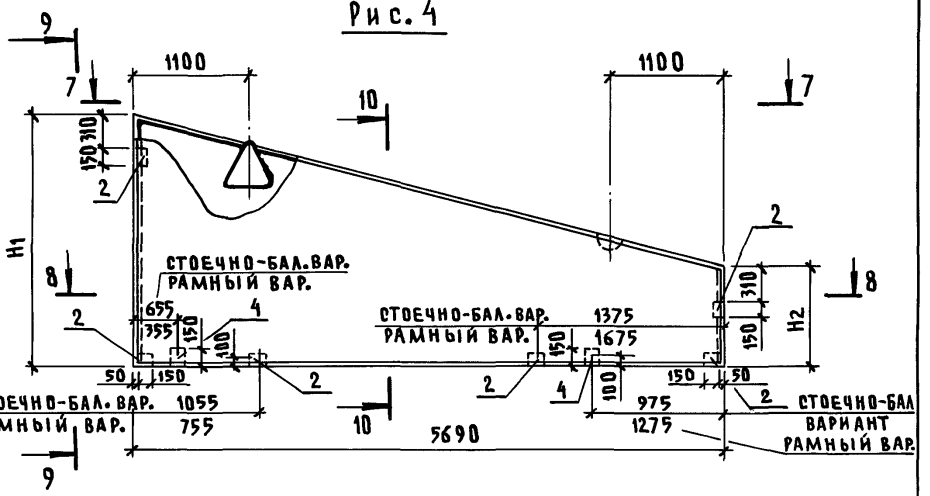


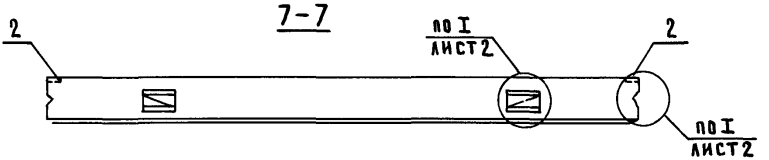


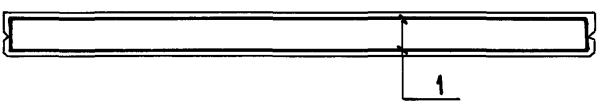


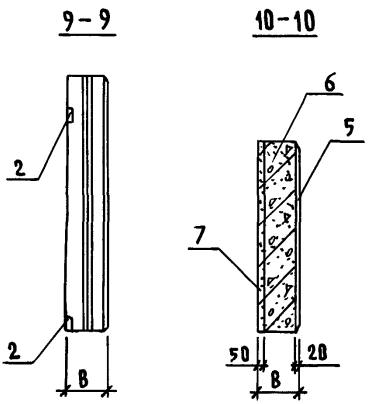


| | | | |
|---|---|---|---|
| Привязан | | | |
| | | | |
| | | | |
| | | | |
| Инв. N | | | |

801-3-56.86-КЖИ1.1-1.0.0 СБ

Лист 3

Инв. N подл. | Подпись и дата | Взам. инв. N

Рис.5

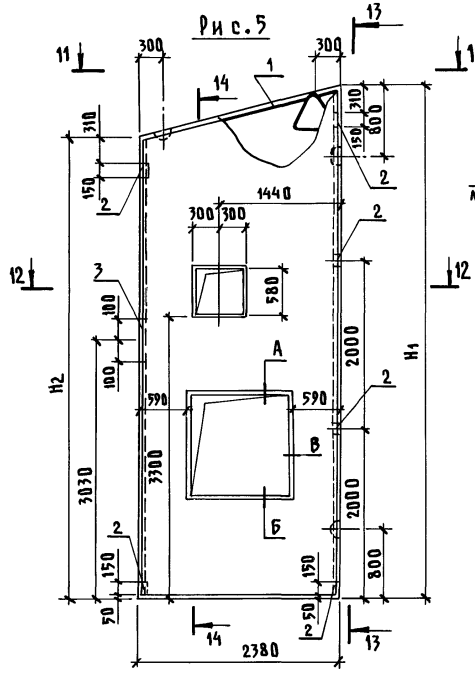


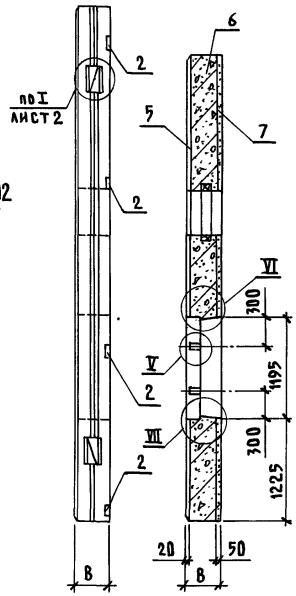


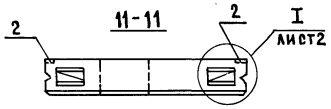


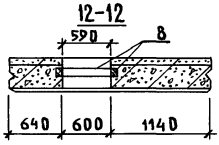


| | |
|---|---|
| Привязан | |
| Инв.N | |

801-3-56.86 - КЖИ 1.1-1.0.0 СБ

Лист 4

| Инв.N подл. | Подпись и дата | Взам.инв.N |
|---|---|---|
| | | |

21405-03 15 Копировал Шушакова Формат А4

Рис.6

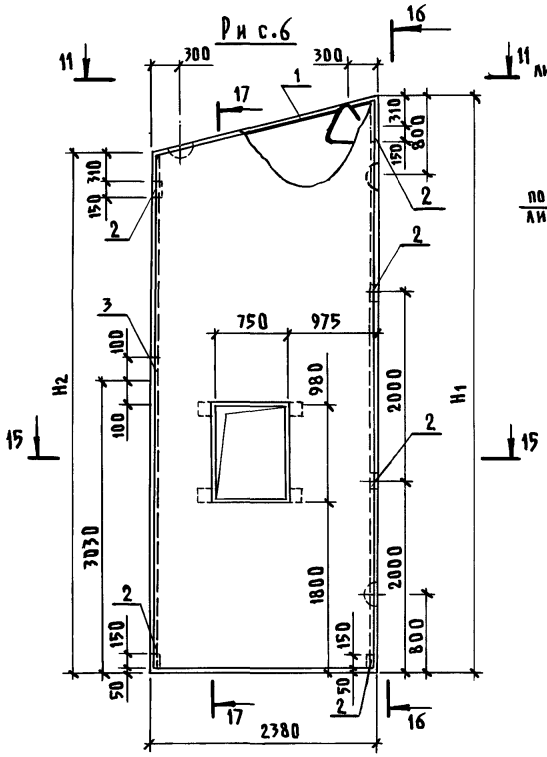


16-16

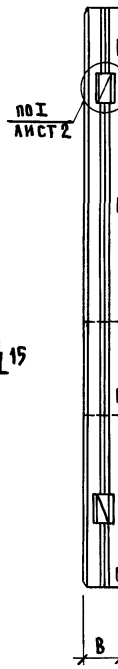


17-17

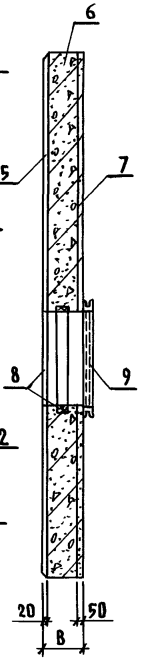


15-15

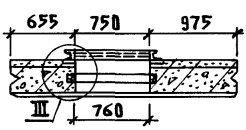


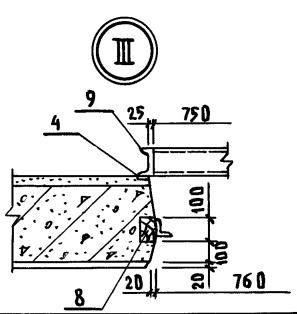


Привязан

Инв.N

801-3-56.86-КЖИ 1.1-1.0.0СБ

Лист 5

Инв.N подл. | Подпись и дата | Взам.инв.N

Рис.7

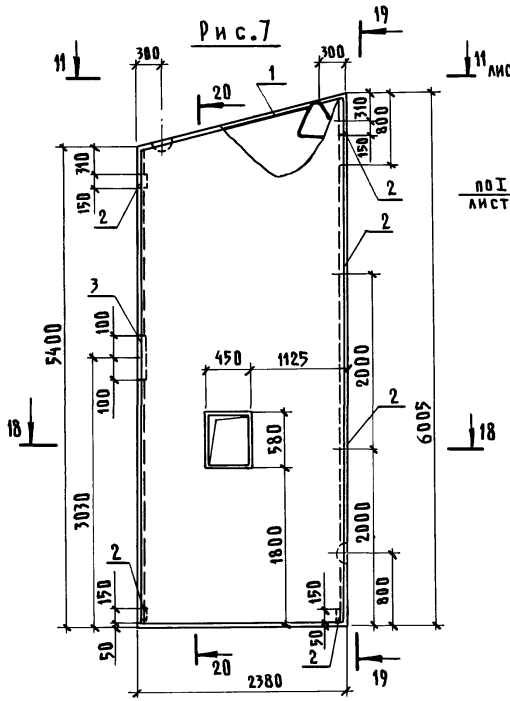


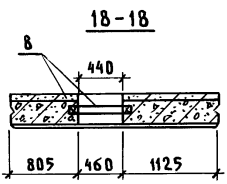


| | | | |
|---|---|---|---|
| Привязан | | | |
| | | | |
| | | | |
| Инв.N | | | |

801-3-56.86-КЖИ 1.1-1.0.0СБ

Лист 6

Инв.N подл. | Подпись и дата | Взам.инв.N

Альбом III часть 1

Рис.8

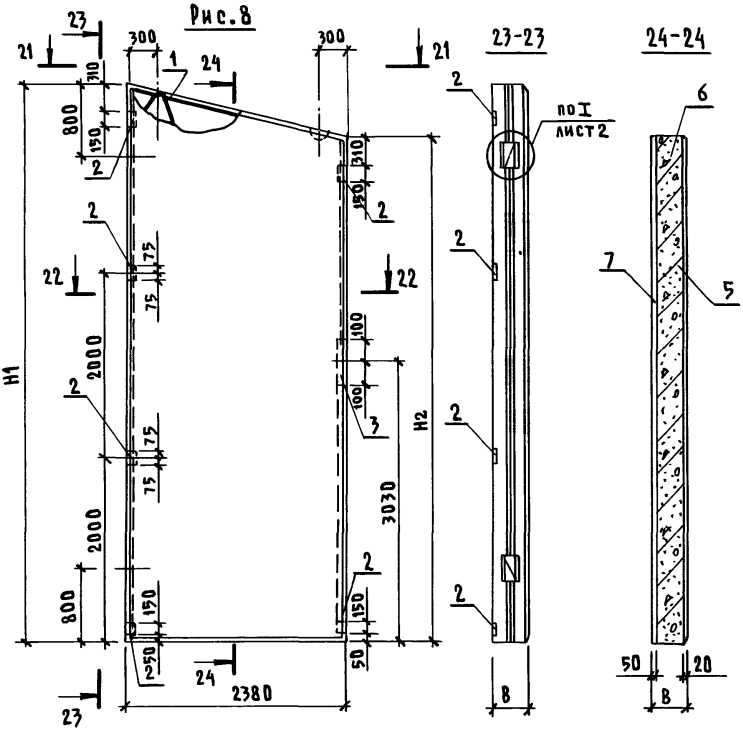


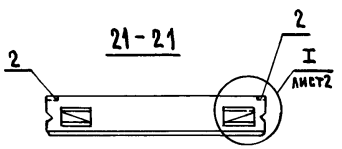


22-22

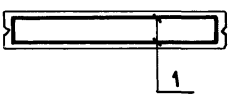


| Инв.N подл. | Подпись и дата | Взам.инв.N |
|---|---|---|
| | | |

| Привязан | | | |
|---|---|---|---|
| | | | |
| | | | |
| Инв.N | | | |

801-3-56.86 – КЖИ1.1-1.0.ОСБ

Лист 7

Альбом III часть 1

| Обозначение | Марка | Рис. | Размеры мм L Варианты 1 | L 2 | H1 1 | H1 2 | H2 1 | H2 2 | B 1 | B 2 |
|---|---|---|---|---|---|---|---|---|---|---|
| КЖИ1.1-1.0.0 | ПСДТ...40...-Т-П | 1 | 2680 | 2780 | 3950 | 3975 | 3280 | 3280 | 300 | 400 |
| -01 | ПСДТ...40...-Т-П.Н | 2 | | | | | | | | |
| -02 | ПСДТ57.24...-Т-П | 3 | см. чертеж | | 2375 | 2400 | 950 | 975 | | |
| -03 | ПСДТ57.24...-Т-П.Н | 4 | | | | | | | | |
| -04 | 1ПСДТ24.60...-Т-П | 5 | | | 5980 | 6005 | 5375 | 5400 | | |
| -05 | 4ПСДТ24.60...-Т-П | 6 | | | | | | | | |
| -06 | 4.1ПСДТ24.60.40-Т-П | 7 | | | см. чертёж | | | | | |
| -07 | ПСДТ24.60...-Т-П | 8 | | | 5980 | 6005 | 5375 | 5400 | 300 | 400 |
| | | | | | | | | | | |

| Масса (т) 1 | Масса (т) 2 | Примечание |
|---|---|---|
| 3,58 | 4,64 | |
| 3,58 | 4,64 | |
| 3,49 | 4,41 | |
| 3,49 | 4,41 | |
| 4,52 | 4,72 | |
| 4,80 | 5,10 | |
| 4,96 | 6,18 | |
| 5,00 | 6,24 | |
| | | |

Инв.№ подл. | Подпись и дата | Взам.инв.№

Привязан

Инв.№

801-3-56.86-КЖИ1.1-1.0.0СБ

Лист 8

| Инв. N подл. | Подпись и дата | Взам. инв. N |
|---|---|---|
| | | |

Альбом III часть 1

| Формат | Зона | Поз. | Обозначение | Наименование | Количество на исполнение КЖИ1.1-2.0.0 — | 01 | | | | | | | | Примечание |
|---|---|---|---|---|---|---|---|---|---|---|---|---|---|---|
| | | | | **Документация** | | | | | | | | | | |
| А4 | | | КЖИ1.1-2.0.0.СБ | Сборочный чертеж | | | | | | | | | | |
| А4 | | | КЖИ1.1-ТУ | Технические условия | | | | | | | | | | |
| | | | 1.832.1-10 вып.1 | Узлы А, Б, В | | | | | | | | | | |
| | | | 1.832.1-10 вып.1 | Узлы I...VIII; X; XI...XV | | | | | | | | | | |
| | | | КЖИ1.1-РС | Ведомость расхода стали | | | | | | | | | | |
| | | | | | | | | | | | | | | |
| | | | | | | | | | | | | | | |
| | | | | **Сборочные единицы** | | | | | | | | | | |
| А4 | | 1 | КЖИ1.2-0.2.0 | Каркас пространственный КП7 | 1 | | | | | | | | | |
| | | | -01 | Каркас пространственный КП8 | | 1 | | | | | | | | |
| А4 | | 2 | 1.400-6/76 вып.1 | Изделие закладное М4-26-1 | | 5 | | | | | | | | |
| | | | 1.832.1-10 вып.2 | Изделие закладное М1 | 4 | | | | | | | | | |
| А4 | | 3 | 1.832.1-10 вып.2 | Изделие закладное М2 | 2 | 2 | | | | | | | | |
| | | | | | | | | | | | | | | |
| | | | | | | | | | | | | | | |

2405-03 20

Привязан

Инв. N

| | | | |
|---|---|---|---|
| Нач. отд. | Гомзяков | | |
| Н. контр. | Скворцова | | 02.85 |
| Гл. кон. отд. | Теляковский | | |
| Гл. спец. | Юдин | | |
| Рук. груп. | Капнулина | | |
| Инжен. | Щеголева | | |
| Инжен. | Солоухин | | |

801-3-56.86 - КЖИ1.1-2.0.0

Панель стеновая ПСД (4.1 ПСД 60.33...-Т-П 1 ПСД 60.33...-Т-П)

| Стадия | Лист | Листов |
|---|---|---|
| Р | 1 | 4 |

ГИПРОНИСЕЛЬХОЗ

Копировал Шушакова

Формат А4

| Инв. N подл. | Подпись и дата | Взам. инв. N |
|---|---|---|
| | | |



| Формат | Зона | Поз. | Обозначение | Наименование | Количество на исполнение КЖИ 1.1-2.0.0 — | 01 | | | | | | | | Примечание |
|---|---|---|---|---|---|---|---|---|---|---|---|---|---|---|
| | | | | **Детали** | | | | | | | | | | |
| | | | | Пиломатериалы ГОСТ 24454-80 | | | | | | | | | | |
| | | | | сосна или ель Ч ≤ 20% | | | | | | | | | | |
| БЧ | | 2* | 1.832.1-10 вып.1 | Пробка 130×60 ℓ=60 | 3 | 6 | | | | | | | | |
| БЧ | | 3* | 1.832.1-10 вып.1 | 100×60 ℓ=60 | 10 | 8 | | | | | | | | |
| БЧ | | 4* | 1.832.1-10 вып.1 | 50×50 ℓ=60 | 3 | 6 | | | | | | | | |
| | | | | | | | | | | | | | | |
| | | | | **Материалы** | | | | | | | | | | |
| | | 4 | | Цементно-песчаный | | | | | | | | | | |
| | | | | раствор | 0,35 | 0,33 | | | | | | | | |
| | | 5 | | Теплоизоляционный слой | 3,85 | 3,75 | | | | | | | | $м^3$ вар.1 |
| | | | | | 5,53 | 5,34 | | | | | | | | вар.2 |
| | | 6 | | Изолирующий слой | 0,85 | 0,80 | | | | | | | | |
| | | | | | | | | | | | | | | |
| | | | | | | | | | | | | | | |
| | | | | | | | | | | | | | | |
| | | | | | | | | | | | | | | |

21405-03 21

Привязан

Инв. N

Позиции, отмеченные знаком * см. серию 1.832.1-10 вып. 0

801-3-56.86 - КЖИ 1.1-2.0.0 СБ

Лист 2

Копировал Шушакова Формат А4

| Инв.N подл. | Подпись и дата | Взам.инв.N |
|---|---|---|
| | | |



| Формат | Зона | Поз. | Обозначение | Наименование | Количество на исполнение КЖИ1.1-2.0.0 — | 01 | | | | | | | | | Примечание |
|---|---|---|---|---|---|---|---|---|---|---|---|---|---|---|---|
| | | | | Элементы заполнения проемов | | | | | | | | | | | |
| | | | | Документация | | | | | | | | | | | |
| А3 | | | 1.832.1-10 вып.1 | Сборочный чертеж | | | | | | | | | | | |
| А3 | | | 1.832.1-10 вып.1 | Пояснительная записка | | | | | | | | | | | |
| А3 | | | 1.832.1-10 вып.1 | Узлы А; Б; В; Г; Д | | | | | | | | | | | |
| | | | | Сборочные единицы | | | | | | | | | | | |
| | | | | Детали | | | | | | | | | | | |
| Б4 | | 1* | 1.832.1-10 вып.1 | Подкладка | | | | | | | | | | | |
| | | | | Доска 100×25 ГОСТ 8486-66 Сосна или ель Ч≤20% | | | | | | | | | | | |
| | | | | ℓ=50 | 2 | 4 | | | | | | | | | |
| А3 | | 2* | 1.832.1-10 вып.1 | Костыль К1 | | | | | | | | | | | |
| | | | | Полоса 4×40 ГОСТ 103-76 Вст3кп2 ГОСТ 535-79 | | | | | | | | | | | |
| | | | | ℓ=80 | 6 | 12 | | | | | | | | | |
| А3 | | 3* | 1.832.1-10 вып.2 | Слив СЛ1 | 1 | 2 | | | | | | | | | |
| А3 | | 15* | 1.832.1-10 вып.2 | Слив СЛ5 | 1 | 2 | | | | | | | | | |

24405-03 22

Привязан

Инв.N

Позиции, отмеченные знаком *, см. серию 1.832.1-10 вып.0

801-3-56.86 - КЖИ1.1-2.0.0 СБ

Лист 3



Копировал Шушакова Формат А4

| Формат | Зона | Поз. | Обозначение | Наименование | Количество на исполнение КЖИ 1.1-2.0.0 — | 01 | | | | | | | | Примечание |
|---|---|---|---|---|---|---|---|---|---|---|---|---|---|---|
| | | | | **Стандартные изделия** | | | | | | | | | | |
| БЧ | | 4* | | Оконный блок ОС12.18 ГОСТ12506-81 | 1 | 2 | | | | | | | | |
| БЧ | | 5* | | Гвоздь К1,4×40 ГОСТ 4028-63 | 18 | 36 | | | | | | | | |
| БЧ | | 6* | | Гвоздь К2,5×60 ГОСТ 4028-63 | 14 | 28 | | | | | | | | |
| БЧ | | 7* | | Гвоздь К4×120 ГОСТ 4028-63 | 7 | 14 | | | | | | | | |
| | | | | **Материалы** | | | | | | | | | | |
| | | 9* | | Доска 50×16 ГОСТ 8486-66 сосна или ель $\Psi \leq 20\%$ | 4,2 | 8,4 | | | | | | | | м |
| | | 10* | | Пакля смоленая ГОСТ 16183-77 | 0,03 | 0,03 | | | | | | | | $м^3$ |
| | | 11* | | Пороизол ГОСТ 19177-81 Ф30 | 12 | 12 | | | | | | | | м |
| | | 12* | | Мастика „Бутепрол 2м" ТУ-21-29-58-77 | 16 | 16 | | | | | | | | кг |
| | | 13* | | Антикоррозионное покрытие | | | | | | | | | | см. пояснительную записку |

21405-03 23

Привязан

Инв.N

Позиции, отмеченные звёздочкой (*), см серию 1.832.1-10 вып.0

801-3-56.86 – КЖИ 1.1-2.0.0 СБ

Лист 4

Копировал Шушакова Формат А4

Альбом III часть 1

Рис. 1

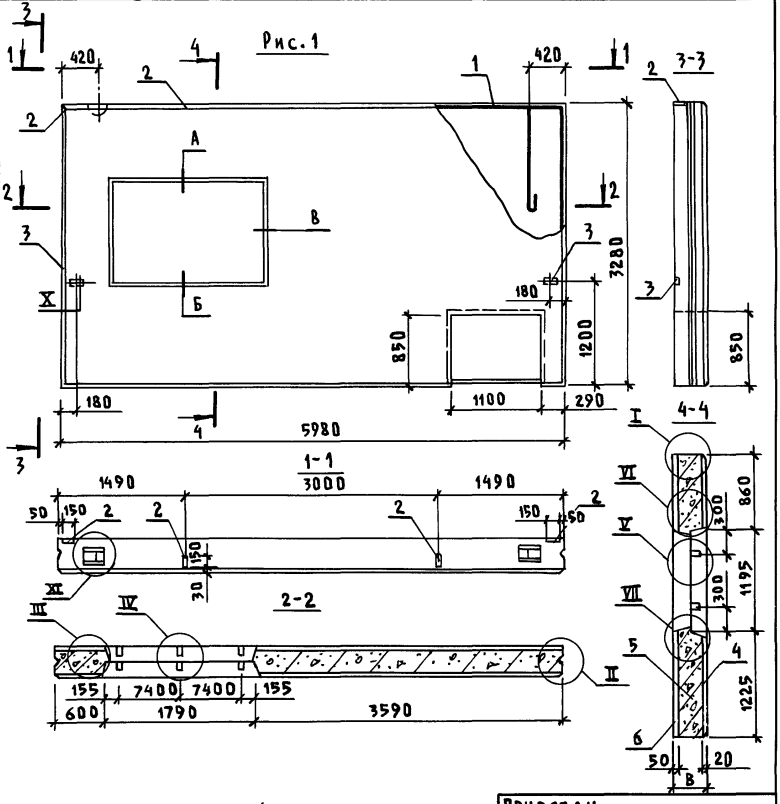


Таблица исполнений дана на листе 2

Привязан

Инв. N

801-3-56.86-КЖИ 1.1-2.0.0 СБ

| | | | |
|---|---|---|---|
| Нач. отд. | Гомзяков | | |
| Н. контр. | Скворцова | | 08.85 |
| Гл. конс. о | Теляковский | | 08.85 |
| Гл. спец. | Юдин | | |
| Рук. груп. | Капнулина | | |
| Инженер. | Солоухин | | |

Панель стеновая ПСД (4.1ПСД 60.33...-Т-П; 1ПСД 60.33...-Т-П) Сборочный чертеж

| Стадия | Масса | Масштаб |
|---|---|---|
| Р | см. таблицу | 1:50 |
| Лист 1 | Листов 2 | |

ГИПРОНИСЕЛЬХОЗ

Инв. N подл. | Подпись и дата | Взам. инв. N

21405-03 '24 Копировал Шушакова Формат А4

Рис.2

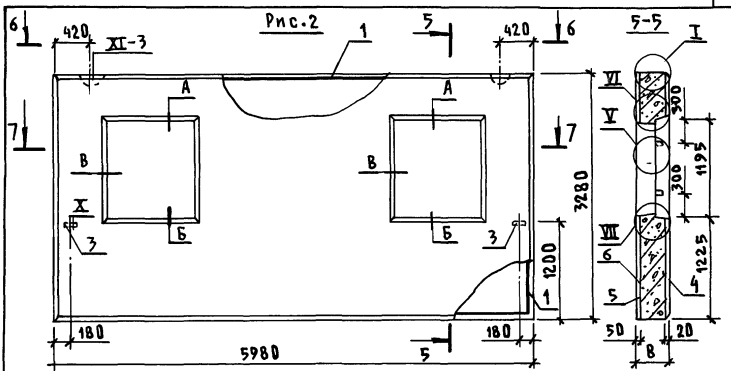


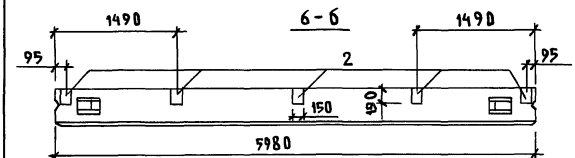


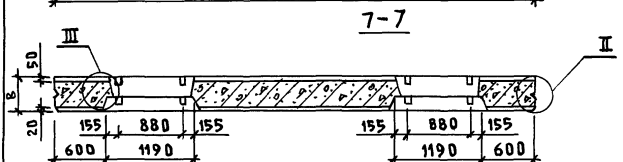


| Обозначение | Марка | | в (мм) Варианты 1 | в (мм) Варианты 2 | Масса (т) 1 | Масса (т) 2 | Примечание |
|---|---|---|---|---|---|---|---|
| КЖИ 1.1-2.0.0 | 4.1ПСД60.33...-Т-П | 1 | 300 | 400 | 6,10 | 7,61 | |
| -01 | 1ПСД60.33...-Т-П | 2 | | | 6,16 | 7,70 | |

Привязан

Инв.№

Инв.№ подл. | Подпись и дата | Взам.инв.№

801-3-56.86-КЖИ 1.1-2.0.0 СБ

Лист 2

| Инв. N подл. | Подпись и дата | Взам. инв. N |
|---|---|---|
| | | |

| Марка элемента | Изделия арматурные: Арматура класса AIII ГОСТ 5781-82 ⌀6 | ⌀8 | ⌀12 | | | Итого | Арматура класса BpI ГОСТ 6727-80 ⌀4 | | Итого | Всего | Изделия закладные: Арматура класса AI ГОСТ 5781-82 ⌀16 | ⌀18 | ⌀22 | ⌀25 | | | Итого |
|---|---|---|---|---|---|---|---|---|---|---|---|---|---|---|---|---|---|
| ПСДТ 27.40.30-Т-П | 11,80 | | 81,08 | | | 92,88 | 3,32 | | 3,32 | 96,08 | | 19,6 | | | | | 19,6 |
| ПСДТ 27.40.30-Т-ПН | 11,80 | | 81,08 | | | 92,88 | 3,32 | | 3,32 | 96,08 | | 19,6 | | | | | 19,6 |
| ПСДТ 28.40.40-Т-П | 12,20 | | 81,90 | | | 94,10 | 4,23 | | 4,23 | 98,33 | | 19,6 | | | | | 19,6 |
| ПСДТ 28.40.40-Т-ПН | 12,20 | | 81,90 | | | 94,10 | 4,23 | | 4,23 | 98,33 | | 19,6 | | | | | 19,6 |
| ПСДТ 57.24.30-Т-П | | | 50,30 | | | 50,30 | 7,83 | | 7,83 | 58,15 | | 6,4 | | | | | 6,4 |
| ПСДТ 57.24.30-Т-ПН | | | 50,30 | | | 50,30 | 7,83 | | 7,83 | 58,15 | | 6,4 | | | | | 6,4 |
| ПСДТ 57.24.40-Т-П | | | 50,30 | | | 50,30 | 8,22 | | 8,22 | 58,52 | | 6,4 | | | | | 6,4 |
| ПСДТ 57.24.40-Т-ПН | | | 50,30 | | | 50,30 | 8,22 | | 8,22 | 58,52 | | 6,4 | | | | | 6,4 |
| 1ПСДТ 24.60.30-Т-П | 13,72 | | 115,40 | | | 129,12 | 4,82 | | 4,82 | 133,94 | | | 19,60 | | | | 19,60 |
| 1ПСДТ 24.60.40-Т-П | 13,72 | | 116,02 | | | 129,74 | 5,07 | | 5,07 | 134,81 | | | 19,60 | | | | 19,60 |
| 4ПСДТ 24.60.30-Т-П | 14,04 | | 115,95 | | | 129,99 | 4,90 | | 4,90 | 134,89 | | | 19,60 | | | | 19,60 |
| 4ПСДТ 24.60.40-Т-П | 14,04 | | 116,02 | | | 130,06 | 4,98 | | 4,98 | 135,04 | | | 19,60 | | | | 19,60 |
| 4.1ПСДТ 24.60.40-Т-П | 15,80 | | 116,64 | | | 132,44 | 5,15 | | 5,15 | 137,59 | | | 19,60 | | | | 19,60 |

21405-03 26

Привязан

Инв. N

| | | | |
|---|---|---|---|
| Нач. отд. | Гомзяков | | |
| Н. контр. | Скворцова | Скворцова | 08.85 |
| Гл. конс. от. | Теляковский | | 08.85 |
| Гл. спец. | Юдин | | |
| Рук. груп. | Капчулина | | |
| Инжен. | Солоухин | | |

801-3-56.86-КЖИ1.1-РС

Ведомость расхода стали

| Стадия | Лист | Листов |
|---|---|---|
| Р | 1 | 4 |

ГИПРОНИСЕЛЬХОЗ

Копировал Шушакова

Формат А4

| Инв. N подл. | Подпись и дата | Взам. инв. N |
|---|---|---|
| | | |



| Марка элемента | Изделия арматурные | | | | | | | | | | Изделия закладные | | | | | | | | |
|---|---|---|---|---|---|---|---|---|---|---|---|---|---|---|---|---|---|---|---|
| | Арматура класса | | | | | | | | | Всего | Арматура класса | | | | | | | | |
| | AIII | | | | | | BpI | | | | AI | | | | | | | | |
| | ГОСТ 5781-82 | | | | | | ГОСТ 6727-80 | | | | ГОСТ 5781-82 | | | | | | | | |
| | ф6 | ф8 | ф12 | | | Итого | ф4 | | Итого | | ф16 | ф12 | ф22 | ф25 | | | Итого | | |
| ПСДТ 24.60.30-Т-П | 16,12 | | 116,90 | | | 133,02 | 5,26 | | 5,26 | 138,28 | | | 19,60 | | | | 19,60 | | |
| ПСДТ 24.60.40-Т-П | 16,12 | | 117,30 | | | 133,42 | 6,73 | | 6,73 | 140,15 | | | 19,60 | | | | 19,60 | | |
| 4.1ПСД60.33.30-Т-П | 8,16 | 65,48 | 31,80 | | | 105,44 | 4,79 | | 4,79 | 110,23 | 1,4 | | | 24,00 | | | 25,40 | | |
| 4.1ПСД60.33.40-Т-П | 9,60 | 65,48 | 31,80 | | | 106,88 | 5,96 | | 5,96 | 112,84 | 1,4 | | | 24,00 | | | 25,40 | | |
| 1ПСД60.33.30-Т-П | 6,65 | 64,18 | 31,80 | | | 102,63 | 5,68 | | 5,68 | 108,31 | 1,4 | | | 24,00 | | | 25,40 | | |
| 1ПСД60.33.40-Т-П | 8,00 | 64,18 | 31,80 | | | 103,98 | 7,18 | | 7,18 | 111,16 | 1,4 | | | 24,00 | | | 25,40 | | |

Привязан

Инв. N

| Инв.№ подл. | Подпись и дата | Взам.инв.№ |
|---|---|---|
| | | |

| Марка элемента | Изделия закладные | | | | | | | | | | | | | | | | | Всего | Общий расход кг |
|---|---|---|---|---|---|---|---|---|---|---|---|---|---|---|---|---|---|---|---|
| | Арматура класса | | | | | | | Прокат марки | | | | | | | | | | | |
| | AIII | | | | | BpI | | Вст3кп2 | | | | | | | | | | | |
| | ГОСТ 5781-82 | | | | | ГОСТ 6727-80 | | | | | | | | | | | | | |
| | Ø8 | Ø10 | Ø12 | | Итого | Ø4 | Итого | -150×8 | -150×6 | Итого | -120×8 | -100×8 | -40×8 | | Итого | L90×90×7 | Итого | | |
| ПСДТ27.40.30-Т-П | | 1,76 | | | 1,76 | 0,88 | 0,88 | | | | 4,40 | | 0,80 | | 5,20 | 1,86 | 1,86 | 29,30 | 125,78 |
| ПСДТ27.40.30-Т-ПН | | 1,76 | | | 1,76 | 0,88 | 0,88 | | | | 4,40 | | 0,80 | | 5,20 | 1,86 | 1,86 | 29,30 | 125,38 |
| ПСДТ28.40.40-Т-П | | 1,76 | | | 1,76 | 0,88 | 0,88 | | | | 4,40 | | 0,80 | | 5,20 | 1,86 | 1,86 | 29,30 | 127,63 |
| ПСДТ28.40.40-Т-ПН | | 1,76 | | | 1,76 | 0,88 | 0,88 | | | | 4,40 | | 0,80 | | 5,20 | 1,86 | 1,86 | 29,30 | 127,63 |
| ПСДТ57.24.30-Т-П | 0,80 | 1,08 | | | 1,88 | 1,32 | 1,32 | | 1,40 | 1,40 | 6,60 | | 2,80 | | 9,40 | | | 20,40 | 78,55 |
| ПСДТ57.24.30-Т-ПН | 0,80 | 1,08 | | | 1,88 | 1,32 | 1,32 | | 1,40 | 1,40 | 6,60 | | 2,80 | | 9,40 | | | 20,40 | 78,55 |
| ПСДТ57.24.40-Т-П | 0,80 | 1,08 | | | 1,88 | 1,32 | 1,32 | | 1,40 | 1,40 | 6,60 | | 2,80 | | 9,40 | | | 20,40 | 78,92 |
| ПСДТ57.24.40-Т-ПН | 0,80 | 1,08 | | | 1,88 | 1,32 | 1,32 | | 1,40 | 1,40 | 6,60 | | 2,80 | | 9,40 | | | 20,40 | 78,92 |
| 1ПСДТ24.60.30-Т-П | | 3,32 | | | 3,32 | | | | | | 6,60 | | 1,20 | | 7,80 | 1,93 | 1,93 | 32,65 | 166,59 |
| 1ПСДТ24.60.40-Т-П | | 3,32 | | | 3,32 | | | | | | 6,60 | | 1,20 | | 7,80 | 1,93 | 1,93 | 32,65 | 167,46 |
| 4ПСДТ24.60.30-Т-П | 2,24 | 3,32 | | | 5,56 | | | | | | 6,60 | | 1,20 | | 7,80 | 3,85 | 3,85 | 36,81 | 171,70 |
| 4ПСДТ24.60.40-Т-П | 2,24 | 3,32 | | | 5,56 | | | | | | 6,60 | | 1,20 | | 7,80 | 3,85 | 3,85 | 36,81 | 171,85 |
| 4.1ПСДТ24.60.40-Т-П | | 3,32 | | | 3,32 | | | | | | 6,60 | | 1,20 | | 7,80 | 1,93 | 1,93 | 32,65 | 170,24 |
| ПСДТ24.60.30-Т-П | | 3,32 | | | 3,32 | | | | | | 6,60 | | 1,20 | | 7,80 | 1,93 | 1,93 | 32,65 | 170,93 |

Привязан

Инв.№

801-3-56.86-КЖИ1.1-РС

Лист 3

Копировал Шушакова Формат А4

21405-03 28

27

| Инв. N подл. | Подпись и дата | Взам. инв. N |
|---|---|---|
| | | |



| Марка элемента | Изделия закладные | | | | | | | | | | | | | | | | | | | Общий расход кг |
|---|---|---|---|---|---|---|---|---|---|---|---|---|---|---|---|---|---|---|---|---|
| | Арматура класса | | | | | | | Прокат марки | | | | | | | | | | | Всего | |
| | AIII | | | | | BpI | | Вст3кп2 | | | | | | | | | | | | |
| | ГОСТ 5781-82 | | | | | ГОСТ6727-80 | | | | | | | | | | | | | | |
| | ф8 | ф10 | ф12 | | Итого | ф4 | Итого | -150×8 | -150×6 | Итого | -120×8 | -100×8 | -40×8 | | Итого | L90×90×7 | Итого | | |
| ПСДТ24.60.40-Т-П | | 3,32 | | | 3,32 | | | | | | 6,60 | | 1,20 | | 7,80 | 1,93 | 1,93 | 32,65 | 172,80 |
| 4.1ПСД60.33.30-Т-П | | 1,92 | | | 1,92 | | | 1,14 | | 1,14 | 4,52 | | 1,2 | | 5,72 | | | 34,18 | 144,41 |
| 4.1ПСД60.33.40-Т-П | | 1,92 | | | 1,92 | | | 1,14 | | 1,14 | 4,52 | | 1,2 | | 5,72 | | | 34,18 | 147,02 |
| 1ПСД60.33.30-Т-П | | 0,4 | | | 0,4 | | | 1,14 | | 1,14 | | | 0,4 | | 0,4 | | | 27,34 | 135,65 |
| 1ПСД60.33.40-Т-П | | 0,4 | | | 0,4 | | | 1,14 | | 1,14 | | | 0,4 | | 0,4 | | | 27,34 | 138,50 |
| | | | | | | | | | | | | | | | | | | | |
| | | | | | | | | | | | | | | | | | | | |
| | | | | | | | | | | | | | | | | | | | |
| | | | | | | | | | | | | | | | | | | | |
| | | | | | | | | | | | | | | | | | | | |
| | | | | | | | | | | | | | | | | | | | |
| | | | | | | | | | | | | | | | | | | | |
| | | | | | | | | | | | | | | | | | | | |



Привязан

Инв. N

801-3-56.86-КЖИ 1.1-РС

Лист 4



Копировал Шушакова Формат А4

Настоящие технические условия распространяются на арматурные изделия, предназначенные для армирования двухслойных легкобетонных стеновых панелей повышенной заводской готовности родильной на 48 коров с ветпунктом.

Рабочие чертежи панелей приведены в альбоме КЖИ1.1.

## 1. Технические требования

1.1. Арматурные изделия должны отвечать требованиям ГОСТ 10922-75.

1.2. Размеры арматурных изделий даны по осям и торцам стержней.

1.3. Сварку производить в соответствии с ГОСТ 19292-73 и с „Указаниями по сварке соединений арматуры и замкнутых деталей железобетонных конструкций" СН 393-78.

1.4. Сетки должны изготавливаться при помощи контактной сварки, при этом сварке подлежат все пересечения стержней.

1.5. Объединение сеток в пространственный каркас производить с помощью контактной сварки.

Привязан

Инв.N

801-3-56.86-КЖИ 1.2-ТУ

| | | | |
|---|---|---|---|
| Нач.отд. | Гомзяков | | |
| Н.контр. | Скворцова | | 08.85 |
| Гл.кон.ст. | Теляковский | | 08.85 |
| Гл.спец. | Юдин | | |

Технические условия

| Стадия | Лист | Листов |
|---|---|---|
| Р | 1 | 2 |

ГИПРОНИСЕЛЬХОЗ

Инв.N подл. | Подпись и дата | Взам.инв.N

 Копировал Шушакова

Формат А4

## 2. Указания по изготовлению

2.1. Сетки рассчитаны на изготовление на многоэлектродных машинах. Приварка отдельных стержней должна выполняться на одноэлектродных сварочных машинах.

2.2. Объединение сеток в пространственный каркас производить с помощью электросварочных клещей.

2.3. Замкнутые монтажные петли должны изготавливаться на станках-автоматах. Замкнутость петель обеспечивается контактной точечной или эл.дуговой сваркой концов стержней.

2.4. Приварку анкерных стержней закладных деталей к пластинам выполнять под слоем флюса швом

ГОСТ 19292-73 Т1-Δ6

2.5. Сварку стыков деталей металлических изделий выполнять электродами типа 342 по ГОСТ 9467-75.

## 3. Указания по привязке

В таблицах альбома указаны варианты применения элементов в следующих обозначениях:

1 – при толщине стеновых панелей 300 мм
2 – " " " 400 мм
3 – " " " 500 мм

| ИНВ.N ПОДЛ. | ПОДПИСЬ И ДАТА | ВЗАМ.ИНВ.N |
|---|---|---|
| | | |

Альбом III часть 1

| Формат | Зона | Поз. | Обозначение | Наименование | Количество на исполнение КЖИ1.2-0.1.0 — | 01 | 02 | 03 | 04 | 05 | | | | Примечание |
|---|---|---|---|---|---|---|---|---|---|---|---|---|---|---|
| | | | | **Документация** | | | | | | | | | | |
| А4 | | | КЖИ1.2-0.1.0СБ | Сборочный чертёж | | | | | | | | | | |
| А4 | | | КЖИ1.2-ТУ | Технические условия | | | | | | | | | | |
| | | | | | | | | | | | | | | |
| | | | | **Сборочные единицы** | | | | | | | | | | |
| А4 | | 1 | КЖИ1.2-0.4.0 (-01) | Сетка С1-1 (С1-2) | 1 | | | | | | | | | |
| | | | -08 | Сетка С3-1 | | 1 | | | | | | | | |
| | | | -04(-05) | Сетка С2-1(С2-2) | | | 1 | 1 | 1 | 1 | | | | |
| А4 | | 2 | КЖИ1.2-0.4.0 -02(-03) | Сетка С1-1Н (С1-2Н) | 1 | | | | | | | | | |
| | | | -09 | Сетка С3-1Н | | 1 | | | | | | | | |
| | | | -06(-07) | Сетка С2-1Н (С2-2Н) | | | 1 | 1 | 1 | 1 | | | | |
| | | | | | | | | | | | | | | |
| | | | | **Детали** | | | | | | | | | | |
| А4 | | 3 | КЖИ1.2-0.0.1 | Ф4 ВрI ГОСТ6727-80 ℓ=280 | 105 | 107 | 164 | 150 | 158 | 162 | | | | Вар.1 0,03 кг |
| | | | | ℓ=380 | 105 | 107 | 164 | 150 | 158 | 162 | | | | Вар.2 0,04 кг |
| А3 | | 4 | 1.832.1-9 вып. 4 | Петля для подъёма ПМ18-1 | 4 | 2 | | | | | | | | 3,20 кг |

| | | | | |
|---|---|---|---|---|
| Нач.отд. | Гомзяков | | | |
| Н.контр. | Скворцова | | 08.85 | |
| Гл.конс.от. | Теляковский | | 08.85 | |
| Гл.спец. | Юдин | | | |
| Рук.груп. | Капнулина | | | |
| Инжен. | Солоухин | | | |

Привязан

Инв.N

801-3-56.86-КЖИ 1.2-0.1.0

Каркас пространственный КП (КП1... КП6)

| Стадия | Лист | Листов |
|---|---|---|
| Р | 1 | 2 |

ГИПРОНИСЕЛЬХОЗ

Копировал Шушакова

Формат А4

21405-03 32

| Инв.№ подл. | Подпись и дата | Взам.инв.№ |
|---|---|---|
| | | |



| Формат | Зона | Поз. | Обозначение | Наименование | Количество на исполнение КЖИ1.2-0.1.0 — | 01 | 02 | 03 | 04 | 05 | | | | Примечание |
|---|---|---|---|---|---|---|---|---|---|---|---|---|---|---|
| А3 | | 4 | 1.832.1-9 вып.4 | Петля для подъёма ПМ22-1 | | | 4 | 4 | 4 | 4 | | | | |
| Бч | | 5 | КЖИ1.2-0.0.1 -01 | Ф4 BpI ГОСТ 6727-80 ℓ=800 | 4 | 2 | 4 | 4 | 4 | 4 | | | | 0,08 кг |
| Бч | | 6 | КЖ1.2-0.02 | Ф12 AIII ГОСТ 5781-82 ℓ=1300 | | | | 4 | | 4 | | | | 1,16 кг |
| | | | -01 | ℓ=1650 | | | | | 4 | | | | | 1,47 кг |
| Бч | | 7 | КЖИ1.2-0.0.1 -02 | Ф4 BpI ГОСТ 6727-80 ℓ=2360 | | | | 8 | 4 | 4 | | | | 0,25 кг |
| Бч | | 8 | КЖИ1.2-0.0.2 -02 | Ф12 AIII ГОСТ 5781-82 ℓ=1950 | | | | 4 | | | | | | 1,73 кг |
| | | | | | | | | | | | | | | |
| | | | | | | | | | | | | | | |
| | | | | | | | | | | | | | | |
| | | | | | | | | | | | | | | |

Пространственные каркасы КП1; КП3...КП6 можно изготавливать из сеток, приведённых в графе „Наименование" без скобок или в скобках

| Привязан | | | |
|---|---|---|---|
| | | | |
| | | | |
| | | | |
| Инв.№ | | | |

801-3-56.86-КЖИ 1.2-0.1.0

Лист 2



Копировал Шушакова Формат А4

Рис. 1

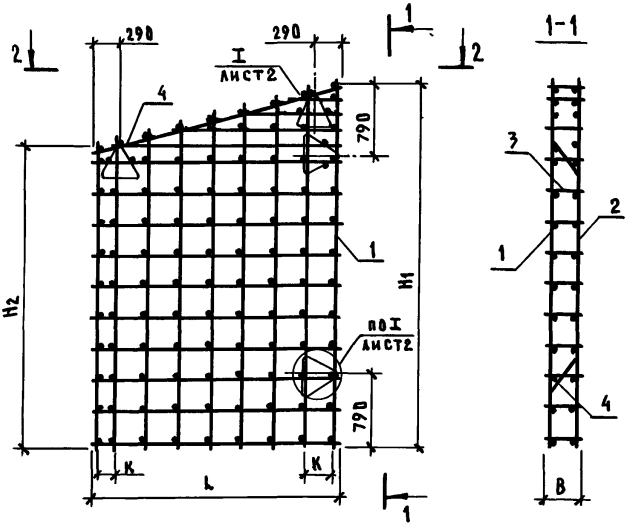


при применении сеток С1-1; С1-1Н

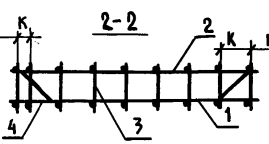


при применении сеток С1-2; С1-2Н

Размер „К" см. таблицу исполнений КЖИ 1.2-0.5.0 СБ

Таблица исполнений дана на листе 7

Привязан

Инв. N

801-3-56.86-КЖИ 1.2-0.1.0 СБ

| | | | |
|---|---|---|---|
| Нач. отд. | Гомзяков | | |
| Н. контр. | Скворцова | | |
| Гл. кон. отд | Теляковский | | |
| Гл. спец. | Юдин | | |
| Рук. груп. | Капнулина | | |
| Инжен. | Щеголева | | |
| Инжен. | Солоухин | | |

Каркас пространственный КП (КП1... КП6) Сборочный чертеж

| Стадия | Масса | Масштаб |
|---|---|---|
| Р | см. таблицу | 1:50 |
| Лист 1 | Листов 7 | |

ГИПРОНИСЕЛЬХОЗ

Инв. N подл. | Подпись и дата | Взам. инв. N

Рис. 2

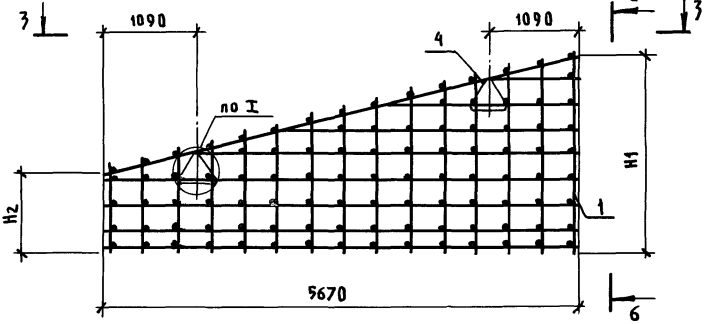


3-3

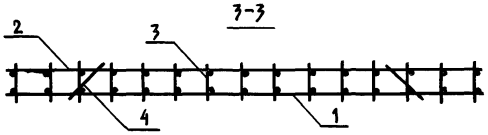


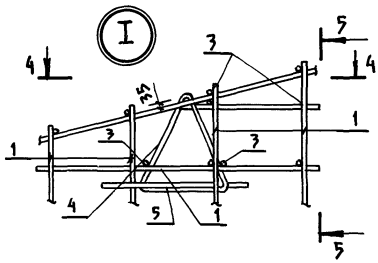


6-6

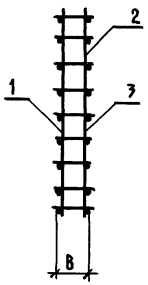


4-4

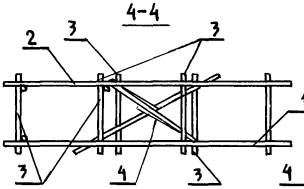


5-5

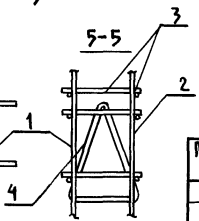


| | |
|---|---|
| Привязан | |
| Инв.N | |
| 801-3-56.86-КЖИ 1.2-0.1.0 СБ | Лист 2 |



Инв.N подл. | Подпись и дата | Взам.инв.N

Рис.3

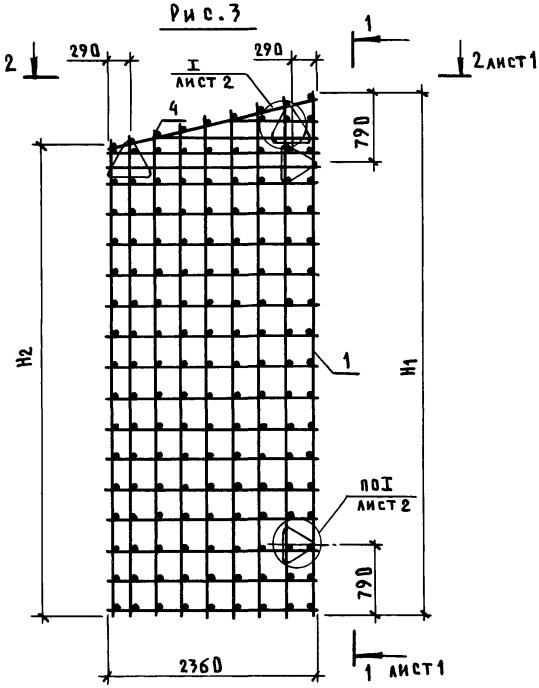




Привязан

Инв.N

801-3-56.86-КЖИ1.2-0.1.0СБ

Лист 3

Рис. 4

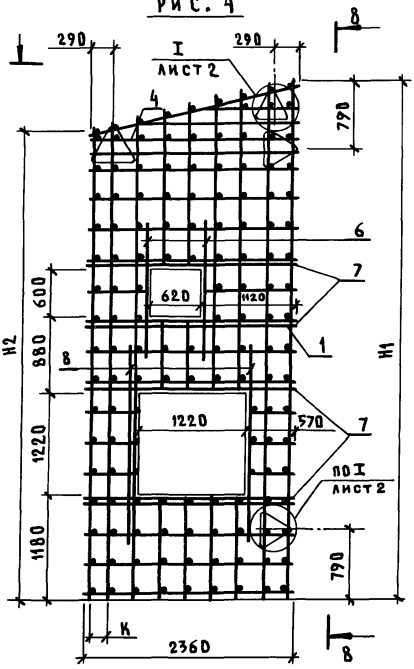


8-8

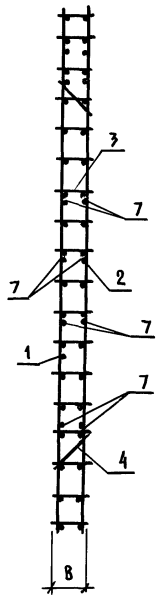


7-7

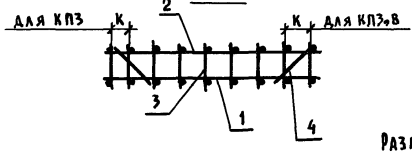


Размер „К" см. таблицу исполнений КЖИ 1.2-0.5.0СБ

| | | | |
|---|---|---|---|
| Привязан | | | |
| | | | |
| | | | |
| Инв.N | | | |

801-3-56.86-КЖИ 1.2-0.1.0СБ

Лист 4

Инв.N подл. | Подпись и дата | Взам.инв.N

Рис. 5

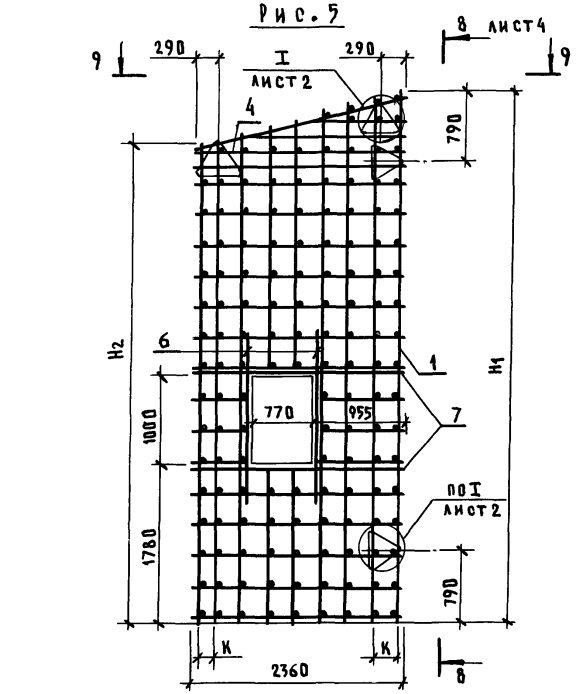


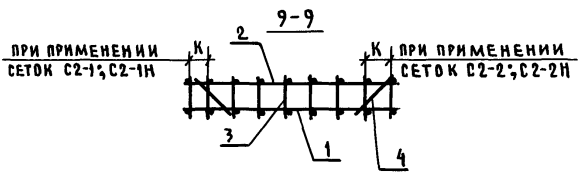


Размер „К" см. таблицу исполнений
КЖИ 1.2-0.5.0 СБ

| | | | |
|---|---|---|---|
| Привязан | | | |
| | | | |
| | | | |
| Инв. N | | | |

| | |
|---|---|
| 801-3-56.86-КЖИ 1.2-0.1.0 СБ | Лист 5 |

Инв. N подл. | Подпись и дата | Взам. инв. N

Рис. 6

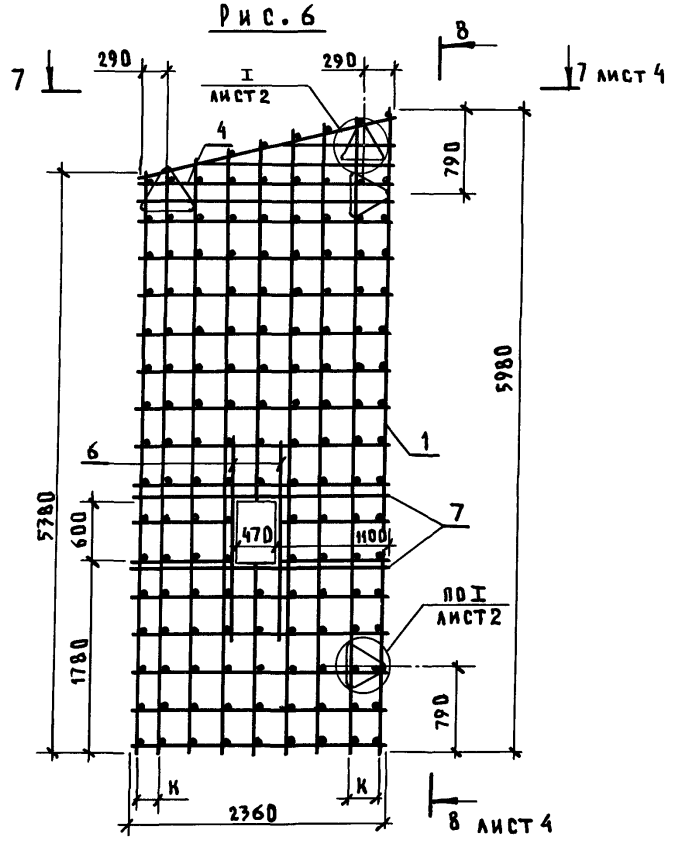


Размер „К" см. таблицу исполнений КЖИ 1.2-05.0 СБ

| Инв. N подл. | Подпись и дата | Взам. инв. N |
|---|---|---|
| | | |

Привязан

Инв. N

801-3-56.86-КЖИ 1.2-0.1.0 СБ

Лист 6

| Инв.N подл. | Подпись и дата | Взам.инв.N |
|---|---|---|
| | | |



| Обозначение | Марка | Рис. | Размеры мм | | | | | | | | Масса (кг) | | Примечание |
|---|---|---|---|---|---|---|---|---|---|---|---|---|---|
| | | | L | | H1 | | H2 | | B | | | | |
| | | | Варианты | | | | | | | | Варианты | | |
| | | | 1 | 2 | 1 | 2 | 1 | 2 | 1 | 2 | 1 | 2 | |
| КЖИ1.2-0.1.0 | КП1 | 1 | 2660 | 2760 | 3930 | 3955 | 3260 | 3260 | 280 | 380 | 115,8 | 117,93 | |
| -01 | КП2 | 2 | См. чертеж | | 2355 | 2380 | 930 | 955 | | | 64,55 | 64,92 | |
| -02 | КП3 | 3 | | | 5960 | 5980 | 5355 | 5380 | | | 157,88 | 159,75 | |
| -03 | КП4 | 4 | | | | | | | | | 137,85 | 139,6 | |
| -04 | КП5 | 5 | | | | | | | | | 149,50 | 152,47 | |
| -05 | КП6 | 6 | | | См. чертеж | | | | | | 158,30 | 160,20 | |
| | | | | | | | | | | | | | |
| | | | | | | | | | | | | | |
| | | | | | | | | | | | | | |
| | | | | | | | | | | | | | |

21405-03 40

Привязан

Инв.N

801-3-56.86-КЖИ1.2-0.1.0СБ

Лист 7

Копировал Шушакова Формат А3

| Инв. N подл. | Подпись и дата | Взам. инв. N |
|---|---|---|
| | | |

Альбом III часть 1

| Формат | Зона | Поз. | Обозначение | Наименование | Количество на исполнение КЖИ1.2-0.2.0 — | 01 | Примечание |
|---|---|---|---|---|---|---|---|
| | | | | **Документация** | | | |
| А4 | | | КЖИ1.2-0.2.0 СБ | Сборочный чертёж | | | |
| А4 | | | КЖИ1.2-ТУ | Технические условия | | | |
| | | | | **Сборочные единицы** | | | |
| А3 | | 1 | 1.832.1-10 Вып.2 | Каркас плоский КР27 | 16 | 15 | вар.1 |
| | | | | Каркас плоский КР28 | 16 | 15 | вар.2 |
| А3 | | 2 | 1.832.1-10 Вып.2 | Каркас плоский КР9 | 3 | 3 | вар.1 |
| | | | | Каркас плоский КР10 | 3 | 3 | вар.2 |
| А3 | | 3 | 1.832.1-10 Вып.2 | Каркас плоский КР35 | 2 | 4 | вар.1 |
| | | | | Каркас плоский КР36 | 2 | 4 | вар.2 |
| А3 | | 4 | 1.832.1-10 Вып.2 | Каркас плоский КР4 | 1 | | |
| | | | | Каркас плоский КР2 | | 1 | вар.1 |
| | | | | Каркас плоский КР3 | | 1 | вар.2 |
| А4 | | 5 | КЖИ1.2-0.3.0 | Каркас плоский КР1 | 2 | | |
| А3 | | 6 | 1.832.1-10 Вып.2 | Летля для подъёма П5 | 2 | 2 | |

21405-03 41

Привязан

Инв. N

| | | |
|---|---|---|
| Нач.отд. | Гомзяков | |
| Н.контр. | Скворцова | 08.86 |
| Гл.конс.от. | Теляковский | |
| Гл.спец. | Юдин | |
| Рук.гр. | Капнуанна | |
| Инжен. | Солоухин | |

801-3-56.86-КЖИ1.2-0.2.0

Каркас пространственный КП (КП7, КП8)

| Стадия | Лист | Листов |
|---|---|---|
| Р | 1 | 2 |

ГИПРОНИСЕЛЬХОЗ

Копировал Шушакова

Формат А3

40

| Инв.N подл. | Подпись и дата | Взам.инв.N |
|---|---|---|
| | | |

| Формат | Зона | Поз. | Обозначение | Наименование | Количество на исполнение КЖИ1.2-0.2.0 — | 01 | | | | | | | | Примечание |
|---|---|---|---|---|---|---|---|---|---|---|---|---|---|---|
| | | | | Детали | | | | | | | | | | |
| БЧ | | 7 | КЖИ1.2-0.0.3 | Ф8AIII ГОСТ 5781-82 ℓ=5960 | 4 | 8 | | | | | | | | 2,35кг |
| БЧ | | 8 | -01 | ℓ=180 | 4 | | | | | | | | | 0,07кг |
| | | | -02 | ℓ=550 | | 4 | | | | | | | | 0,18кг |
| БЧ | | 9 | -03 | ℓ=4650 | 4 | | | | | | | | | 1,85кг |
| | | | -04 | ℓ=2340 | | 2 | | | | | | | | 0,93кг |
| | | | | | | | | | | | | | | |
| БЧ | | 10 | КЖИ1.2-0.0.1 -03 | Ф4 BpI ГОСТ 6727-80 ℓ=830 | 10 | | | | | | | | | 0,08кг |
| | | | -04 | ℓ=540 | | 24 | | | | | | | | 0,05кг |
| БЧ | | 11 | -05 | ℓ=280 | 7 | 21 | | | | | | | | вар.1 0,03кг |
| | | | -06 | ℓ=380 | 7 | 21 | | | | | | | | вар.2 0,04 кг |
| | | | | | | | | | | | | | | |
| БЧ | | 12 | КЖИ1.2-0.0.4 | Ф6AIII ГОСТ 5781-82 ℓ=3650 | 2 | | | | | | | | | 0,80кг |
| БЧ | | 13 | -01 | ℓ=550 | 2 | | | | | | | | | 0,12 кг |
| | | | | | | | | | | | | | | |
| | | | | | | | | | | | | | | |
| | | | | | | | | | | | | | | |

21405-03 42

Привязан

Инв.N

801-3-56.86-КЖИ1.2-0.2.0

Лист 2

Копировал Шушакова Формат А4

Рис. 1

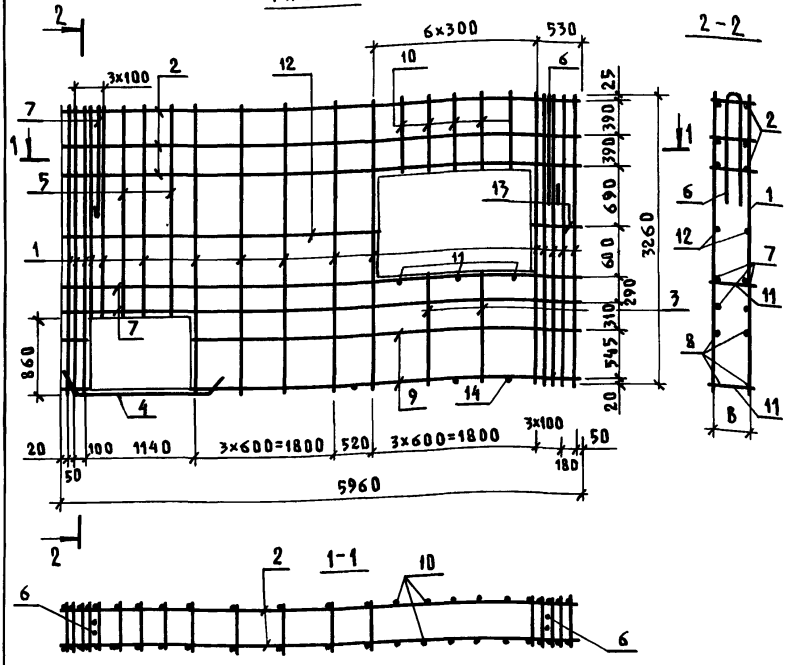


Таблица исполнений дана на листе 2

Привязан

Инв.N

801-3-56.86-КЖИ 1.2-0.2.0 СБ

| | | | |
|---|---|---|---|
| Нач.отд. | Гомзяков | | |
| Н.контр. | Скворцова | Скворцова | 08.85 |
| Гл.инж.пт. | Теляковский | | 07.85 |
| Гл.спец. | Юдин | | |
| Рук.груп. | Капнуанна | | |
| Инженер | Солоухин | | |

Каркас пространственный КП (КП7... КП8) Сборочный чертеж

| Стадия | Масса | Масштаб |
|---|---|---|
| Р | см. таблицу | 1:50 |
| Лист 1 | Листов 2 | |

ГИПРОНИСЕЛЬХОЗ

Инв.N подл. | Подпись и дата | Взам.инв.N

Альбом III части 1

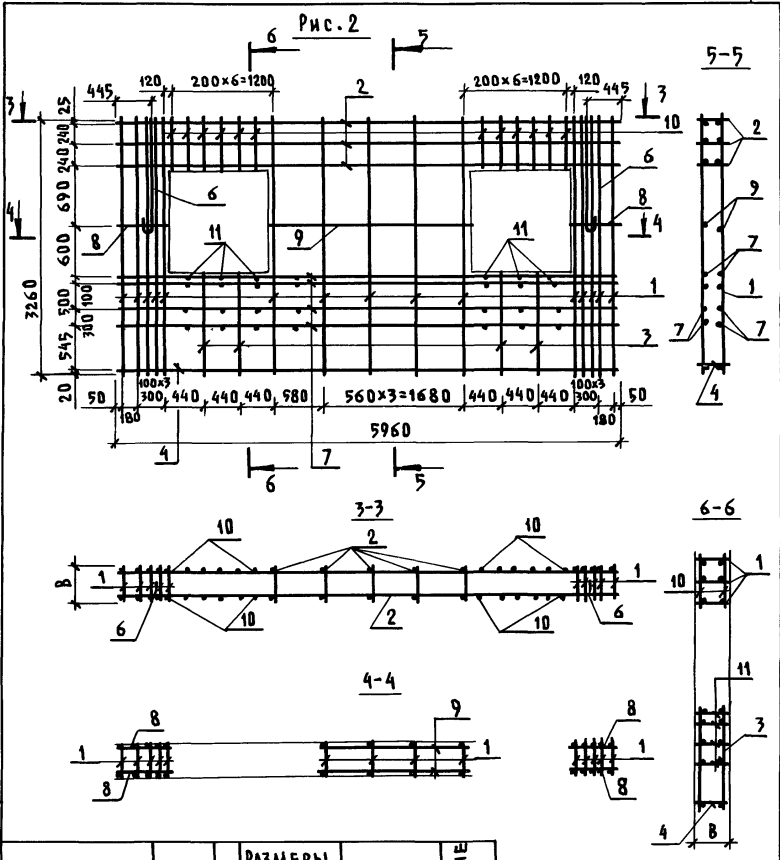


| Обозначение | Марка | Рис. | Размеры В, варианты | | Масса кг | | Примечание |
|---|---|---|---|---|---|---|---|
| | | | 1 | 2 | 1 | 2 | |
| КЖИ 1.2-0.2.0 | КП7 | 1 | 280 | 380 | 136,21 | 139,18 | |
| -01 | КП8 | 2 | 280 | 380 | 120,06 | 123,06 | |

Привязан

Инв. N

Взам. инв. N | Подпись и дата | Инв. N подл.

801-3-56.86-КЖИ 1.2-0.2.0 СБ

Лист 2

Рис.1

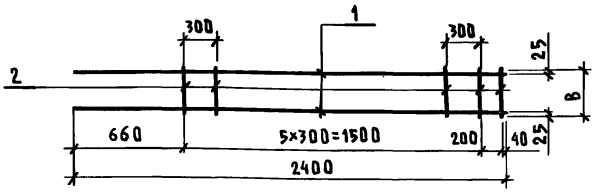


| Формат | Зона | Поз. | Обозначение | Наименование | Кол. | Примечание |
|---|---|---|---|---|---|---|
| | | | | **Документация** | | |
| А4 | | | КЖИ1.2-ТУ | Технические условия | X | |
| | | | | **Детали** | | |
| Б4 | | 1 | КЖИ1.2-0.0.4 -02 | Ø6AIII ГОСТ 5781-82 ℓ=2400 | 2 | 0,50кг |
| Б4 | | 2 | КЖИ1.2-0.0.1 -06 | Ø4BpI ГОСТ 6727-80 ℓ=280 | 7 | вар.1 0,03кг |
| | | | -06 | Ø4BpI ГОСТ 6727-80 ℓ=380 | 7 | вар.2 0,04кг |

Для позиции „2" в графе „Обозначение" номер исполнения повторяется, т.к. при привязке альбома на одну из температур одно из двух номеров исполнений вычёркивается, не нарушая порядковой последовательности исполнений

| Обозначение | Марка | Рис. | Размеры мм B Варианты 1 | Размеры мм B Варианты 2 | Масса (кг) 1 | Масса (кг) 2 | Примечание |
|---|---|---|---|---|---|---|---|
| КЖИ1.2-0.3.0 | КР1 | 1 | 280 | 380 | 1,30 | 1,40 | |

Привязан

Инв.№

Взам.инв.№ | Подпись и дата | Инв.№ подл.

801-3-56.86-КЖИ1.2-0.3.0

| | | | |
|---|---|---|---|
| Нач.отд. | Гомзяков | | |
| Н.контр. | Скворцова | | 08.85 |
| Гл.кон.отд | Теляковский | | 08.85 |
| Гл.спец. | Юдин | | |
| Рук.груп. | Капнулина | | |
| Инжен. | Щеголаева | | |
| Инжен. | Солоухин | | |

Каркас плоский

КР1

| Стадия | Масса | Масштаб |
|---|---|---|
| Р | см. таблицу | 1:50 |
| Лист | Листов 1 | |

ГИПРОНИСЕЛЬХОЗ

| Инв.N подл. | Подпись и дата | Взам.инв.N |
|---|---|---|
| | | |

Альбом III часть 1

| Формат | Зона | Поз. | Обозначение | Наименование | Количество на исполнение КЖИ1.2-0.4.0 — | 01 | 02 | 03 | 04 | 05 | 06 | 07 | 08 | 09 | Примечание |
|---|---|---|---|---|---|---|---|---|---|---|---|---|---|---|---|
| | | | | **Документация** | | | | | | | | | | | |
| А4 | | | КЖИ1.2-0.4.0СБ | Сборочный чертеж | | | | | | | | | | | |
| А4 | | | КЖИ1.2-ТУ | Технические условия | | | | | | | | | | | |
| | | | | **Сборочные единицы** | | | | | | | | | | | |
| А4 | | 1 | КЖИ1.2-0.4.0 | С1Р-1 | 1 | | | | | | | | | | |
| | | | -01 | С1Р-2 | | 1 | | | | | | | | | |
| | | | -02 | С1Р-1Н | | | 1 | | | | | | | | |
| | | | -03 | С1Р-2Н | | | | 1 | | | | | | | |
| | | | -04 | С2Р-1 | | | | | 1 | | | | | | |
| | | | -05 | С2Р-2 | | | | | | 1 | | | | | |
| | | | -06 | С2Р-1Н | | | | | | | 1 | | | | |
| | | | -07 | С2Р-2Н | | | | | | | | 1 | | | |
| | | | -08 | С3Р-1 | | | | | | | | | 1 | | |
| | | | -09 | С3Р-1Н | | | | | | | | | | 1 | |

2105-03 46

| | | | |
|---|---|---|---|
| Нач.отд. | Гомзяков | | |
| Н.контр. | Скворцова | | 08.85 |
| Гл.кон.от | Теляковский | | 08.11 |
| Гл.спец. | Юдин | | |
| Рук.груп. | Капнуаина | | |
| Инжен. | Щеголева | | |
| Инжен. | Солоухин | | |

Привязан

Инв.N

801-3-56.86-КЖИ1.2-0.4.0

Сетка арматурная С (С1-1... С3-1Н)

| Стадия | Лист | Листов |
|---|---|---|
| Р | 1 | 2 |

ГИПРОНИИСЕЛЬХОЗ

Копировал Шушакова

Формат А4

45

| Формат | Зона | Поз. | Обозначение | Наименование | Количество на исполнение КЖИ1.2-0.4.0 — | 01 | 02 | 03 | 04 | 05 | 06 | 07 | 08 | 09 | Примечание |
|---|---|---|---|---|---|---|---|---|---|---|---|---|---|---|---|
| | | | | **Детали** | | | | | | | | | | | |
| Б4 | | 2 | КЖИ1.2-0.0.2 -02 | Ф12AIII ГОСТ5781-82 ℓ=2660 | 2 | 2 | 2 | 2 | | | | | | | вар.1 2,36кг |
| | | | -02 | Ф12AIII ГОСТ5781-82 ℓ=2760 | 2 | 2 | 2 | 2 | | | | | | | вар.2 2,45кг |
| | | | -03 | Ф12AIII ГОСТ5781-82 ℓ=2360 | | | | | 2 | 2 | 2 | 2 | | | 2,1кг |
| Б4 | | 3 | -04 | Ф12AIII ГОСТ5781-82 ℓ=1560 | 1 | 1 | 1 | 1 | | | | | | | вар.1 1,38кг |
| | | | -04 | Ф12AIII ГОСТ5781-82 ℓ=1660 | 1 | 1 | 1 | 1 | | | | | | | вар.2 1,48кг |
| | | | -05 | Ф12AIII ГОСТ5781-82 ℓ=1260 | | | | | 1 | 1 | 1 | 1 | | | 1,12кг |
| Б4 | | 4 | -06 | Ф12AIII ГОСТ5781-82 ℓ=2845 | 1 | 1 | 1 | 1 | | | | | | | вар.1 2,53кг |
| | | | -06 | Ф12AIII ГОСТ5781-82 ℓ=2945 | 1 | 1 | 1 | 1 | | | | | | | вар.2 2,62кг |
| | | | -07 | Ф12AIII ГОСТ5781-82 ℓ=2545 | | | | | 1 | 1 | 1 | 1 | | | 2,26кг |
| Б4 | | 5 | -08 | Ф12AIII ГОСТ5781-82 ℓ=5845 | | | | | | | | | 1 | 1 | 5,18кг |
| Б4 | | 6 | -09 | Ф12AIII ГОСТ5781-82 ℓ=5760 | | | | | | | | | 1 | 1 | 5,12кг |

В графе „Обозначение" повторение номеров исполнений см. примечание на листе КЖИ1.2-0.3.0

Привязан

Инв.№

Альбом III части

Рис. 1

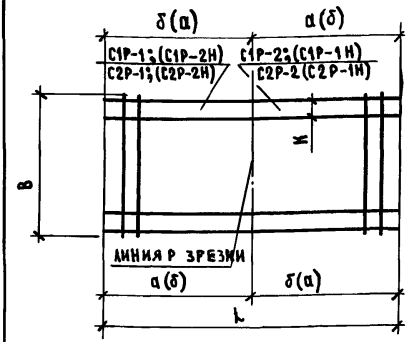


Рис. 2

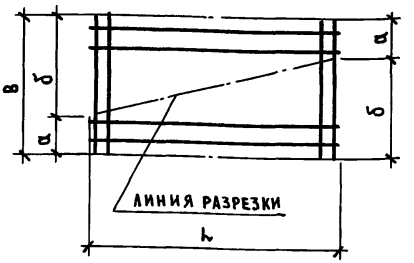


Рис. 3

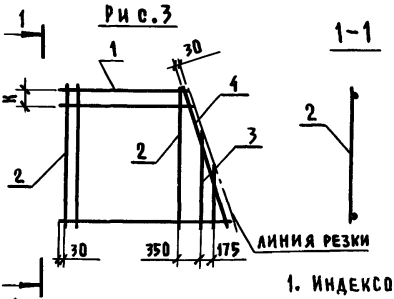


Рис. 4

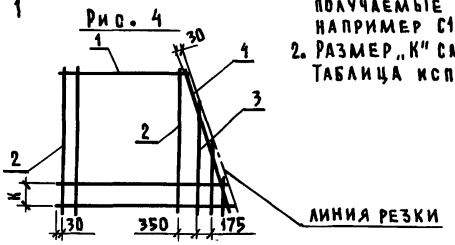


Рис. 5

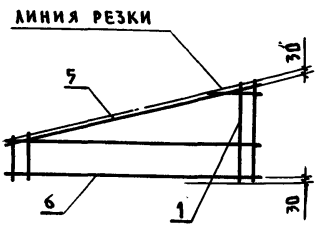


1. Индексом „Р" обозначены сетки-заготовки, получаемые резкой исходных сеток; например С1Р-1 (рис.1).
2. Размер „К" см. таблицу исполнений КЖИ1.2-0.5.ОСБ Таблица исполнений дана на листе 2

| | | | |
|---|---|---|---|
| Привязан | | | |
| | | | |
| | | | |
| | | | |
| Инв. N | | | |

| | | | |
|---|---|---|---|
| | | | |
| | | | |
| | | | |
| | | | |
| Нач. отд. | Гомзяков | | |
| Н. контр. | Скворцова | Скворцова 08.86 | |
| Гл. кон. отд | Теляковский | | |
| Гл. спец. | Юдин | | |
| Рук. груп. | Капнулина | | |
| Инжен. | Щеголева | | |
| Инжен. | Солоухин | | |

801-3-56.86-КЖИ 1.2-0.4.0СБ

Сетка арматурная С (С1-1... С3-1Н) Сборочный чертеж

| Стадия | Масса | Масштаб |
|---|---|---|
| Р | см. таблицу | |
| Лист 1 | Листов 2 | |

ГИПРОНИСЕЛЬХОЗ

Инв. N подл. | Подпись и дата | Взам. инв. N

| Обозначение | Рабочая сетка | | Исходная сетка | | Размеры мм | | | | | | | | Масса (кг) | | Примечание |
|---|---|---|---|---|---|---|---|---|---|---|---|---|---|---|---|
| | | | | | L | | B | | a | | δ | | | | |
| | | | | | Варианты | | | | | | | | | | |
| | Марка | Рис. | Марка | Рис. | 1 | 2 | 1 | 2 | 1 | 2 | 1 | 2 | 1 | 2 | |
| КЖИ1.2-0.1.0 | С1-1 | 3 | С1 | 1 | 7130 | 7215 | 2660 | 2760 | 3930 | 3955 | 3260 | 3260 | 46,44 | 46,78 | |
| -01 | С1-2 | 4 | | | | | | | | | | | | | |
| -02 | С1-1Н | 3 | | | | | | | | | | | | | |
| -03 | С1-2Н | 4 | | | | | | | | | | | | | |
| -04 | С2-1 | 3 | С2 | | 11315 | 11360 | 2360 | 2360 | 5960 | 5980 | 5355 | 5380 | 67,21 | 67,41 | |
| -05 | С2-2 | 4 | | | | | | | | | | | | | |
| -06 | С2-1Н | 3 | | | | | | | | | | | | | |
| -07 | С2-2Н | 4 | | | | | | | | | | | | | |
| -08 | С3-1 | 5 | С3 | 2 | 5670 | 3670 | 3285 | 3335 | 930 | 955 | 2355 | 2380 | 38,99 | 39,03 | |
| -09 | С3-1Н | | | | | | | | 2355 | 2380 | 930 | 955 | | | |
| | | | | | | | | | | | | | | | |
| | | | | | | | | | | | | | | | |



Привязан

Инв.N

801-3-56.86-КЖИ1.2-0.4.0СБ

Лист 2

Копировал Шушакова

Формат А4

| Инв.№ подл. | Подпись и дата | Взам.инв.№ |
|---|---|---|
| | | |

Альбом III часть 1

| Формат | Зона | Поз. | Обозначение | Наименование | Количество на исполнение КЖИ1.2-0.5.0 — | 01 | 02 | Примечание |
|---|---|---|---|---|---|---|---|---|
| | | | | Документация | | | | |
| А4 | | | КЖИ1.2-0.5.0СБ | Сборочный чертеж | | | | |
| А4 | | | КЖИ1.2-ТУ | Технические условия | | | | |
| | | | | Детали | | | | |
| БЧ | | 1 | КЖИ1.2-0.0.2 -10 | Ф12 AIII ГОСТ 5781-82 ℓ=7190 | 10 | | | вар.1 6,38 кг |
| | | | | Ф12 AIII ГОСТ 5781-82 ℓ=7215 | 10 | | | вар.2 6,41 кг |
| | | | -11 | Ф12 AIII ГОСТ 5781-82 ℓ=11315 | | 10 | | вар.1 10,05 кг |
| | | | | Ф12 AIII ГОСТ 5781-82 ℓ=11360 | | 10 | | вар.2 10,09 кг |
| | | | -12 | Ф12 AIII ГОСТ 5781-82 ℓ=5670 | | | 10 | 5,03 кг |
| БЧ | | 2 | КЖИ1.2-0.0.4 -03 | Ф6 AIII ГОСТ 5781-82 ℓ=2660 | 20 | | | вар.1 0,59 кг |
| | | | | Ф6 AIII ГОСТ 5781-82 ℓ=2760 | 20 | | | вар.2 0,61 кг |
| | | | -04 | Ф6 AIII ГОСТ 5781-82 ℓ=2360 | | 31 | | 0,52 кг |
| | | | КЖИ1.2-0.0.1 -07 | Ф4 BpI ГОСТ 6727-80 ℓ=3305 | | | 15 | вар.1 0,30 кг |
| | | | | Ф4 BpI ГОСТ 6727-80 ℓ=3355 | | | 15 | вар.2 0,30 кг |

21405-03 50

Привязан

Инв.№

| | | |
|---|---|---|
| Нач.отд. | Гомзяков | |
| Н.контр. | Скворцова | 08.88 |
| Гл.конс.от. | Теляковский | |
| Гл.спец. | Юдин | |
| Рук.груп. | Капнулина | |
| Инжен. | Щеголева | |
| Инжен. | Солоухин | |

801-3-56.86-КЖИ 1.2-0.5.0

Сетка арматурная С (С1...С3)

| Стадия | Лист | Листов |
|---|---|---|
| Р | | 1 |

ГИПРОНИСЕЛЬХОЗ

Копировал Шушакова

Формат А4

Альбом III часть 1

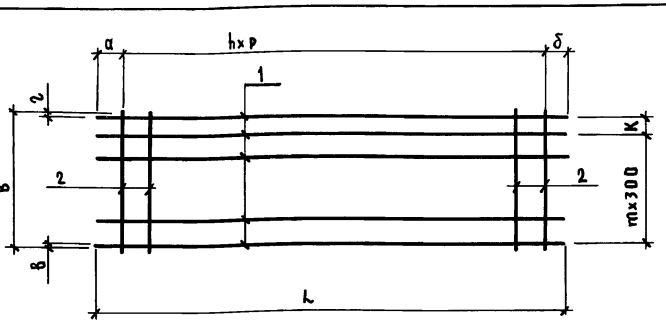


| Обозначение | Марка | Размеры мм | | | | | | | | | | | | |
|---|---|---|---|---|---|---|---|---|---|---|---|---|---|---|
| | | L | | В | | а | | б | | К | | в | | 2 |
| | | Варианты | | | | | | | | | | | | |
| | | 1 | 2 | 1 | 2 | 1 | 2 | 1 | 2 | 1 | 2 | 1 | 2 | 1 |
| КЖИ1.2-0.5.0 | С1 | 7190 | 7215 | 2660 | 2760 | 270 | 280 | 270 | 285 | 200 | | 30 | 30 | 30 |
| -01 | С2 | 11315 | 11360 | 2360 | 2360 | 400 | 430 | 415 | 430 | 200 | 200 | 30 | 30 | 30 |
| -02 | С3 | 5670 | 5670 | 3285 | 3335 | 35 | 35 | 35 | 35 | | | 290 | 315 | 295 |
| | | | | | | | | | | | | | | |

| Размеры мм | | | Количество | | | Масса (кг) | | Примечание |
|---|---|---|---|---|---|---|---|---|
| 2 | Р | | n | m | | | | |
| | Варианты | | | Варианты | | Варианты | | |
| 2 | 1 | 2 | | 1 | 2 | 1 | 2 | |
| 30 | 350 | 350 | 19 | 8 | 9 | 75,60 | 76,27 | |
| 30 | 350 | 350 | 30 | 7 | 7 | 116,59 | 116,99 | |
| 320 | 400 | 400 | 14 | 9 | 9 | 54,76 | 54,83 | |
| | | | | | | | | |

Привязан

Инв. N

Взам. инв. N

Подпись и дата

Инв. N подл.

801-3-56.86 КЖИ 1.2-0.5.0 СБ

| | | | |
|---|---|---|---|
| Нач. отд. | Гомзяков | | |
| Н. контр. | Скворцова | | 03.87 |
| Гл. инж. пр. | Телковский | | 03.87 |
| Рук. гр. | Капнулина | | |
| Инжен. | Цеголаева | | |
| Инжен. | Солоухин | | |

Сетка арматурная С (С1...С3)
Сборочный чертеж

| Стадия | Масса | Масштаб |
|---|---|---|
| Р | см. таблицу | 1:50 |
| Лист | Листов 1 | |

ГИПРОНИСЕЛЬХОЗ

21405-031 (51) Копировал Шушакова

Формат А4

gost.e-ecolog.ru

Акт 12.11.86г.