ТИПОВОЙ ПРОЕКТ
801-3-56.86

РОДИЛЬНАЯ НА 48 КОРОВ С ВЕТПУНКТОМ
(СТОЕЧНО-БАЛОЧНЫЙ КАРКАС)

АЛЬБОМ II

Архитектурно-строительные решения.
Конструкции железобетонные. Конструкции металлические.

21405-02
цена 5-48

Отпускная цена на момент реализации указана в счет-накладной

				Привязан
Инв. №				

10.90г кон. Корнеева

gost.e-ecolog.ru

ТИПОВОЙ ПРОЕКТ
801-3-56.86

РОДИЛЬНАЯ НА 48 КОРОВ С ВЕТПУНКТОМ

(СТОЕЧНО-БАЛОЧНЫЙ КАРКАС)

СОСТАВ ПРОЕКТА:

Альбом I Пояснительная записка. Технология производства.
Внутренние водопровод и канализация. Отопление и вентиляция.
Электротехническая часть.
Автоматизация систем отопления и вентиляции.
Связь и сигнализация
Альбом II Архитектурно-строительные решения.
Конструкции железобетонные. Конструкции металлические
Альбом III Строительные изделия
часть 1 Панели для варианта стен вертикальной разрезки
часть 2 Панели для варианта стен горизонтальной разрезки
часть 3 Общие строительные изделия
Альбом IV Спецификации оборудования
Альбом V Ведомости потребности в материалах
Альбом VI Сметы. Части 1,2

АЛЬБОМ II

Утвержден Главсельстройпроектом
Минсельхоза СССР,
сводное заключение от 14 ноября 1983 г №102
Введен в действие
институтом „Гипронисельхоз";
приказ от 2.08.85 г №105-п

Разработан
институтом „Гипронисельхоз"

Главный инженер института Л.С. Бутаев
Главный инженер проекта О.Л. Левченкова

Привязан

Инв. №

Содержание

Лист	Наименование	Стр.
	Содержание	2
	Основной комплект рабочих чертежей марки АР	
1	Общие данные (начало)	3
2	Общие данные (окончание)	4
3	Планы на отм. 0.000; 2.800	5
4	Разрезы 1-1... 4-4	6
5	Фасад 1-9; 9-1; А-Г; Г-А (стены из панелей повышенной заводской готовности).	
	План кровли	7
6	Фасад 1-9; 9-1; А-Г; Г-А (стены из панелей с горизонтальной разрезкой)	8
7	Схема расположения сборных перегородок	
	Сечения 1-1; 2-2; 3-3	9
8	Сечения 4-4... 10-10. Фрагмент 1 для варианта II	10
9	План полов. Узел XIII	11
10	Фрагмент плана 1 для варианта 1. Схемы расположения плит подвесного потолка	12
11	Фрагменты плана 1; 2 для варианта II	13
12	Фрагмент плана 3. Схема расположения плит подвесного потолка между осями 7-9 для варианта II	14
13	Узлы I... XII	15
	Основной комплект рабочих чертежей марки КЖ	
1	Общие данные (начало)	16
2	Общие данные (окончание)	17
3	Схема расположения фундаментов и фундаментных балок	18
4	Схема расположения каналов навозоудаления, кормушек и полов.	
	Фундамент ФОМ 1	19

Лист	Наименование	Стр.
5	Схема расположения плит полов стойл и фундаментных блоков. Фрагменты планов 1 и 2	20
6	Приямки ПЯМ1 и ПЯ1. Фундамент ФОМ2	21
7	Схемы расположения элементов каркаса, плит покрытий и перекрытий	22
8	Спецификация к схемам расположения элементов каркаса, плит покрытий и перекрытий	23
9	Схема расположения панелей стен (повышенной заводской готовности)	24
10	Спецификация к схемам расположения панелей стен (повышенной заводской готовности)	25
11	Схемы расположения панелей стен (с горизонтальной разрезкой)	26
12	Спецификация к схемам расположения панелей стен (с горизонтальной разрезкой)	27
13	Узлы I... IX	28
14	Узлы X... XV	29
15	Узлы XVI... XVIII	30
	Основной комплект рабочих чертежей марки КМ	
1	Общие данные	31
2	Техническая спецификация стали	32
3	Схемы расположения элементов перекрытия на отм. 2.800	33
4	Схемы расположения металлических элементов перегородок, приямка ПЯМ1; монорельса	34

Альбом III

Ведомость рабочих чертежей основного комплекта марки АР

Лист	Наименование	Примечание
1	Общие данные /начало/	
2	Общие данные /окончание/	
3	Планы на отм. 0,000; 2,800	
4	Разрезы 1-1; 2-2; 3-3; 4-4.	
5	Фасады 1-9; 9-1; А-Г; Г-А	
	(стены из панелей повышенной заводской готовности)	
	План кровли	
6	Фасады 1-9; 9-1; А-Г; Г-А	
	(стены из панелей с горизонтальной разрезкой)	
7	Схема расположения сборных перегородок,	
	сечения 1-1; 2-2; 3-3	
8	Сечения 4-4...10-10. Фрагмент 1 для	
	варианта II	
9	План полов. Узел XIII	
10	Фрагмент плана 1 для варианта I	
	Схемы расположения плит подвесного	
	потолка	
11	Фрагменты плана 1, 2 для варианта II	
12	Фрагмент плана 3. Схема расположения	
	плит подвесного потолка между осями 7-9	
	для варианта II	
13	Узлы I ... XII	

Ведомость ссылочных и прилагаемых документов

Обозначение	Наименование	Примечание
	Ссылочные документы	
ГОСТ 12506-81	Окна деревянные для животновод-	
	ческих и птицеводческих зданий	
ГОСТ 18853-73	Ворота деревянные распашные для	
	животноводческих и птицевод-	
	ческих зданий	
ГОСТ 17324-71	Двери деревянные для животновод-	
	ческих и птицеводческих зданий	
ГОСТ 24698-81	Двери деревянные наружные для	
	жилых и общественных зданий	
1.138-10 вып.1	Перемычки железобетонные для	
	зданий с кирпичными стенами	
1.188-3 вып.1	Железобетонные кабины сантехничес-	
	ких узлов жилых домов до 9 этажей	
	с высотой этажа 3м	
2.860-1 вып.1	Типовые узлы покрытий одноэтаж-	
	ных сельскохозяйственных изделий	
2.460-1 вып.1	Типовые архитектурно-строительные	
	детали одноэтажных промышленных	
	неотапливаемых зданий с покрытием	
	из асбестоцементных волнистых	
	листов.	
2.830-3 вып.1	Самонесущие стены из двухслойных	
	легкобетонных панелей для одно-	
	этажных сельскохозяйственных	
	зданий	
2.800-2 вып.5	Унифицированные узлы и детали	
	сельскохозяйственых зданий и	
	сооружений	
1.831-1 вып.0...4	Перегородки сборные одноэтажных	
	сельскохозяйственных зданий	
3.017-1 вып.3,4,8	Ограждения площадок и участков	
	предприятий зданий и сооружений.	
1.865-6 вып.1	Плиты с деревянным каркасом для	
	покрытий сельскохозяйственных	
	зданий	
	Прилагаемые документы	
	Строительные изделия	
ВМ	Ведомости потребности в	
	материалах	

Ведомость спецификаций

Лист	Наименование	Примечание
3	Спецификация элементов заполнения проемов	
8	Спецификация элементов перегородок, щитовых	
	ограждений, плит подвесного потолка	
1	Спецификация перемычек	
12	Спецификация изделий металлических венткамер	
13	Спецификация элементов крепления кровли	

Ведомость перемычек

Тип	Схема сечения
ПР1	Для варианта II-2 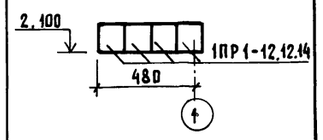
ПР2	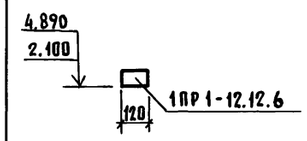

Ведомость перемычек

Тип	Схема сечения
ПР1	Для варианта I-1 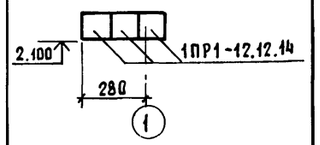
ПР1	Для варианта I-2; II-1 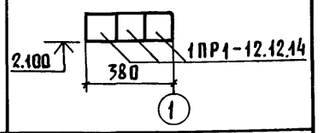

Спецификация перемычек

Марка, поз.	Обозначение	Наименование	Кол.	Масса ед. кг	Примечание
		Для варианта I-1; I-2; II-1			
ПР1	1.138-10	Перемычка 1ПР1-12.12.14	3	50	
		Для варианта II-2			
ПР1	1.138-10	Перемычка 1ПР1-12.12.14	4	50	
ПР2	1.138-10	Перемычка 1ПР1-12.12.6	2	25	

Типовой проект разработан в соответствии с действующими нормами и правилами и предусматривает мероприятия, обеспечивающие взрывную, взрывопожарную и пожарную безопасность при эксплуатации здания

Главный инженер проекта /О.Л.Левченкова/

Согласовано: КЖ Юдин; Инв.№ подл. | Подпись и дата | Взам. инв.№

Привязан

Инв.№

801-3-56.86-АР

ГИП	Левченкова	
Нач.отд.	Гомзяков	
Н.контр.	Скворцова	85
Гл.констр	Теляковский	85
Гл.арх.	Гаврилов	
Архит.	Прошкина	

Родильная на 48 коров с ветпунктом /стоечно-балочный каркас/

Стадия	Лист	Листов
Р	1	13

Общие данные /начало/

ГИПРОНИСЕЛЬХОЗ

Копир. Анхачева 21405-02 4 Формат А2

Альбом III

Ведомость отделки помещений

Площадь м²

Наименование или номер помещения	Потолок		Стены или перегородки		Низ стен или перегородок (панель)			Колонны		Примечание
	Площадь	Вид отделки	Площадь	Вид отделки	Площадь	Вид отделки	Высота мм	Площадь	Вид отделки	
1	654,0	Известковая	424,7	Известковая	101,7	Окраска	1200	15,5	Окраска	Перед известковой побелкой или окраской стен и потолков произвести затирку швов
2	—	побелка	47,7	побелка		нефтеполимер-			нефтеполи-	
3	6,2	то же	28,2	тоже		ной краской			мерной	
4	—		37,6	〃					краской	
5	11,1		37,3	Окраска					h 1200мм	
				нефтеполимер-						
				ной краской						
6	19,4		37,4	Плитка кера-						
				мическая						
7	5,4		8,2	Известковая						
				побелка						
8	16,8	〃	42,0	〃						
9	63,4	〃	134,7	〃	90,1	〃	1200			Для окраски поверхности стен рекомендуется нефтеполимерная краска СПП по ТУ21-01-6296-69 светлых тонов см. прим. 2,6 кирпичную кладку вести с расшивкой швов под побелку
10	93,7	〃	179,7	Окраска						
11	11,6		44,0	нефтеполи-						
12	9,3		42,2	мерной						
				краской						
13	7,4		29,7	Известковая						
				побелка						
15	2,4	Водоэмульси-	7,4	Масляная	5,0	Керамичес-	1200			
		онной краской		краска		кая плитка				
16	1,9	то же	14,3	Плитка кера-						
17	22,1	〃	58,2	мическая						
18	11,2	〃	42,1	Известковая						
19	8,8	〃	35,5	побелка						
20	62,0		63,0	〃	59,5	Плитка кера-	2400			
						мическая				
21	133,7	Нефтеполимер- ная краска	139,0	Нефтеполимер- ная краска				16,5	Окраска	
22	8,8	Известковая побелка	28,2	Известковая побелка					нефтеполи-	
23	6,9	то же	28,6	то же					мерной	
24	14,8	〃	43,9	〃					краской	
25	12,3	〃	36,4	〃						
26	16,5	〃	48,6	〃						
27	116,7	〃	129,5	〃						

1. Общие указания

1.1. Класс ответственности здания - II
Степень огнестойкости - II

1.2. Проект разработан для следующих климатических и местных условий: расчетная зимняя температура наружного воздуха $t_н$ минус 20°С; 30°С /основное решение/. Зона влажности - нормальная по СНиП II-3-79.
Скоростной напор ветра - для I географического района - 264,8 ПА /27 кгс/м²/
Вес снегового покрова - для III географического района - 980,7 ПА /100 кг/м²/
Сейсмичность района строительства не выше 6 баллов.

1.3. Рельеф территории - спокойный, характеристики принятых грунтов основания фундаментов на листах КЖ.

1.4. Категории производств по взрывной, взрывопожарной и пожарной опасности приведены на плане здания.

1.5. За условную отметку 0.000 принята отметка чистого пола кормораздатчика, что соответствует абсолютной отметке ☐

1.6. Горизонтальную гидроизоляцию стен на отм. минус 0,030 выполнять в соответствии с сериями 2.830-3 в.1 и 1.832.1-10 в.0

1.7. По периметру здания выполнить асфальтовую отмостку шириной 700 мм. толщиной 20мм по щебеночному основанию толщиной 80мм с уклоном от здания 0,1.

1.8. Проект разработан для следующих вариантов
I - с централизованным теплоснабжением
II - с децентрализованным теплоснабжением
1 - для температуры минус 20°С
2 - для температуры минус 30°С

2. Указания по отделке.

2.1. Наружная и внутренняя поверхности стен здания, выполненного из бетона и железобетона, должны быть предварительно обеспылены и очищены от минеральной грязи.

2.2. Окраска наружных и внутренних поверхностей стен здания, железобетонных конструкций должна выполняться известковой побелкой с последующей гидрофобизацией /до насыщения/ 3-5 процентами раствора ГКЖ/П/; ГКЖ-10; ГКЖ-11; ГКЖ-94 /ТУ-6-02-696-72/.

2.3. Гидрофобизацию поверхности следует производить в соответствии с „Руководством по защите бетона и других строительных материалов методом гидрофобизации" НИИЖБ 1978г.

2.4. Полотна ворот и дверей, оконные переплеты, щитовые ограждения окрасить нефтеполимерной краской СПП /ТУ 21-01-6296-69/ светлых тонов по грунтованной поверхности за 2 раза.

2.5. Деревянные элементы, кровли, рейки, пробки, щитовые ограждения антисептировать препаратом ББК-3 ГОСТ 2378.76-79.

2.6. Для покраски стен рекомендуется нефтеполимерная краска на основе смолы СПП (ТУ21-01-6296-69) в 2 слоя при толщине покрытия 100 мкм по 2-х слойному покрытию разбавленной нефтеполимерной краской.

Согласовано: КЖ Юдин

Инв. № подл. | Подпись и дата | Взам. инв. №

801-3-56.86-АР

Привязан

Инв. №

ГИП	Левченкова		Родильная на 48 коров с ветпунктом /стоечно-балочный каркас/
Нач.отд.	Гомзяков		
Н.контр.	Скворцова		Общие данные (окончание)
Гл.конст.	Теляковский		
Гл.арх.	Гаврилов		
Архит.	Прошкина		

Стадия	Лист	Листов
Р	2	

ГИПРОНИСЕЛЬХОЗ

Копир. Лихачева 21405-02 5 Формат А2

Альбом II

План на отм. 0.000

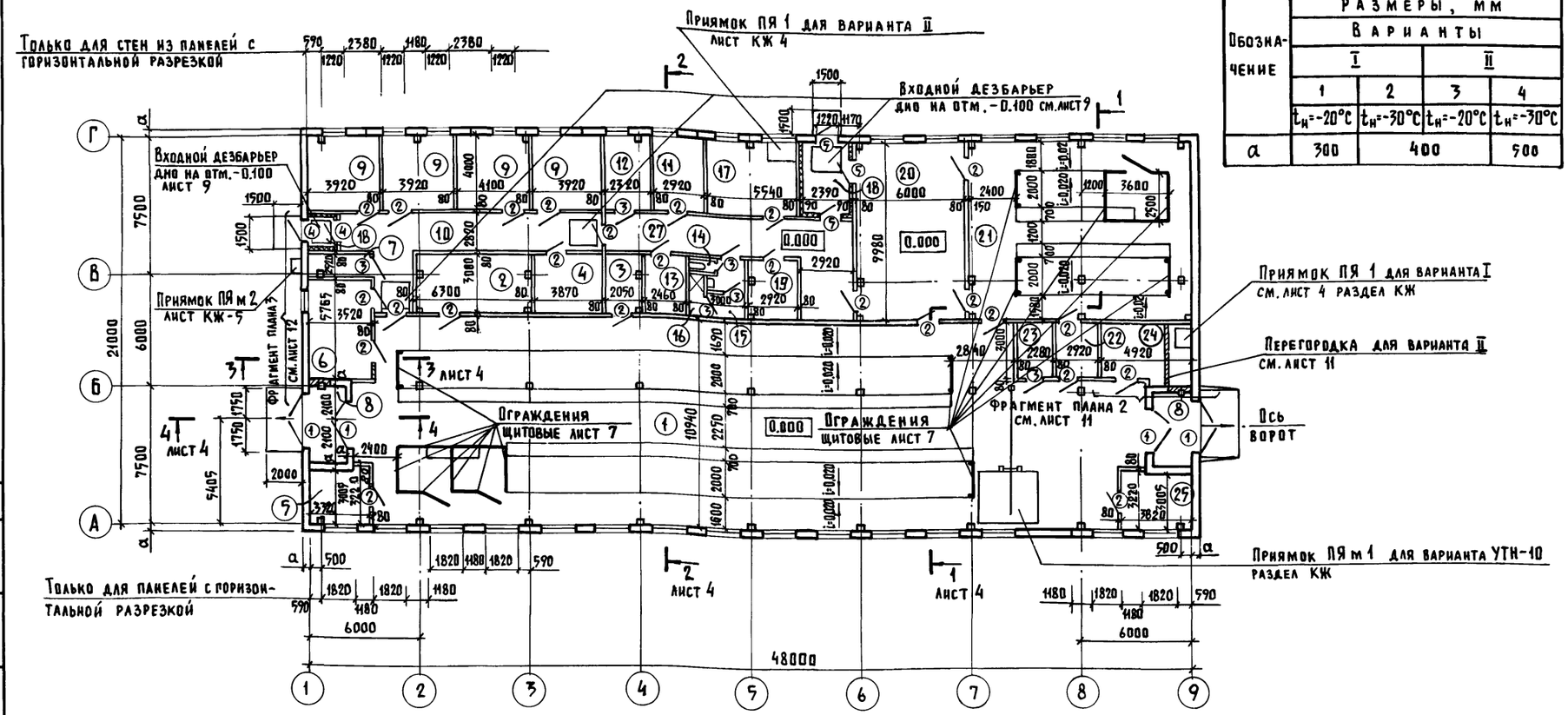

План на отм. 2.800

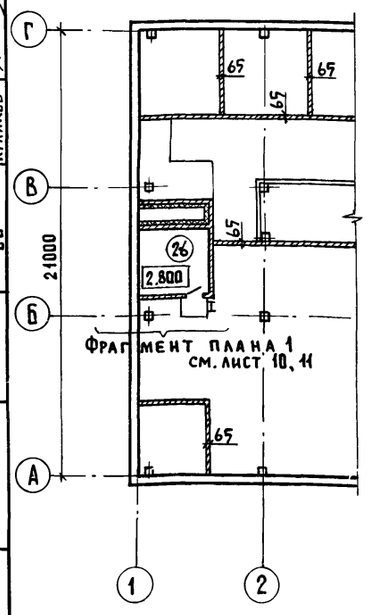

Спецификация элементов заполнения проемов

Марка, поз.	Обозначение	Наименование	Кол.	Масса ед. кг	Примечание
		Стены из панелей повышенной заводской готовности			
1	ГОСТ 18853-73	Ворота ВРС-К	4		
2	ГОСТ 17324-71	Дверной блок Д68-П	25		см. прим. п. 8
3	ГОСТ 17324-71	Дверной блок Д69-П	7		см. прим. п. 9
4	ГОСТ 17324-71	Дверной блок Д75-П	2		
5	ГОСТ 17324-71	Дверной блок Д72-П	3		
6	ГОСТ 24698-81	Люк ДЛ 10-10	1		см. прим. п. 3 лист 5,6
		Стены из панелей с горизонтальной разрезкой			
1	ГОСТ 18853-73	Ворота ВРС-К	4		
2	ГОСТ 17324-71	Дверной блок Д68-П	25		см. прим. п. 8
3	ГОСТ 17324-71	Дверной блок Д69-П	7		см. прим. п. 9
4	ГОСТ 17324-71	Дверной блок Д75-П	2		
5	ГОСТ 17324-71	Дверной блок Д72-П	3		
ОК-1	ГОСТ 12506-81	Окно СВД 12-18	22		
ОК-2	ГОСТ 12506-81	Окно СВД 12-12	9		

1. В качестве санузла применить объемный блок СК 28.9Л по серии 1.188-3 в. 1 альбом I.
2. Камеру воздухозабора и помещения под номером 18 (см. экспликацию помещений) утеплить минераловатными плитами см. узел VI лист 13.
3. Разбивка стеновых панелей условно не показана см. лист КЖ.
4. Спецификацию ограждения металлической площадки, стремянки см. листы марки КМ.
5. Схема расположения перегородок и щитовых ограждений см. лист 7.
6. Ограждения стойловых мест условно не показаны см. листы марки ТХ.
7. Данный лист см. совместно с листами 1, 4, 7, 9, 12, 13
8. Двери в помещениях 13 и 25 обить сталью оцинкованной δ = 0,5 по ГОСТ 7118-78 по асбестокартону ГОСТ 2850-75
9. Двери в помещения 15, 16 изготовить на клеях повышенной водостойкости.

Таблица буквенных обозначений размеров толщин стен

Обозначение	Размеры, мм			
	Варианты			
	I		II	
	1	2	3	4
	$t_н$=-20°C	$t_н$=-30°C	$t_н$=-20°C	$t_н$=-30°C
а	300	400		500

Экспликация помещений

Номер по плану	Наименование	Площадь м²	Категория производства по взрывной взрыво-пожарной, и пожарной опасности
1	Родильное отделение на		
	48 коров	434,0	Д
2	Помещение для кормов	18,9	Д
3	Инвентарная родильной	6,2	Д
4	Инвентарная профилактория	11,6	Д
5	Помещение для персонала	10,3	Д
6	Молочная-моечная	18,1	Д
7	Вакуумнасосная	5,4	Д
8	Тамбур (2 пом.)	17,6	
9	Секция профилактория на		
	6 мест (4)	63,4	Д
10	Коридор	43,1	
11	Аптека	11,7	Д
12	Комната ветврача	9,3	Д
13	Кладовая для биопрепаратов	7,4	В
14	Уборная (см. примечание п. 3)	4,6	
15	Преддушевая	2,4	
16	Душевая	1,9	
17	Вскрывочная	22,4	Д
18	Тамбур	11,7	
19	Помещение для дезсредств	8,6	Д
20	Манеж-приемная	59,7	Д
21	Помещение для больных животных 12м	121,4	Д
22	Помещение для кормов	8,8	Д
23	Электрощитовая	6,9	Д
24	Венткамера вариант II	15,1	Д
24	Тепловой узел для варианта I	15,5	Д
25	Помещение для подстилки	11,9	В
26	Венткамера:		
	вариант I	14,5	Д
	вариант II-1	19,6	Д
	вариант II-2	18,7	Д
27	Коридор	47,5	

Согласовано: ВК 3 АОВ; КЖ Юдин; ТХ Лешин; ОВ Куликов; Соркоумова; Дементьева; Анбиндер

Инв.№ подл. | Подпись и дата | Взам.инв.№

801-3-56.86-АР

Привязан	ГИП	Левченкова	Родильная на 48 коров с ветпунктом /стоечно-балочный каркас/	Стадия Р; Лист 3; Листов
Инв.№	Нач.отд.	Гомзяков		
	Н.контр.	Скворцова		
	Гл.констр.	Теляковский	Планы на отм. 0,000; 2,800	ГИПРОНИСЕЛЬХОЗ
	Гл.арх.	Гаврилов		
	Архит.	Прошкина		

Копир. Лихачева 21405-02 6 Формат А2

Альбом III

Разрез 1-1

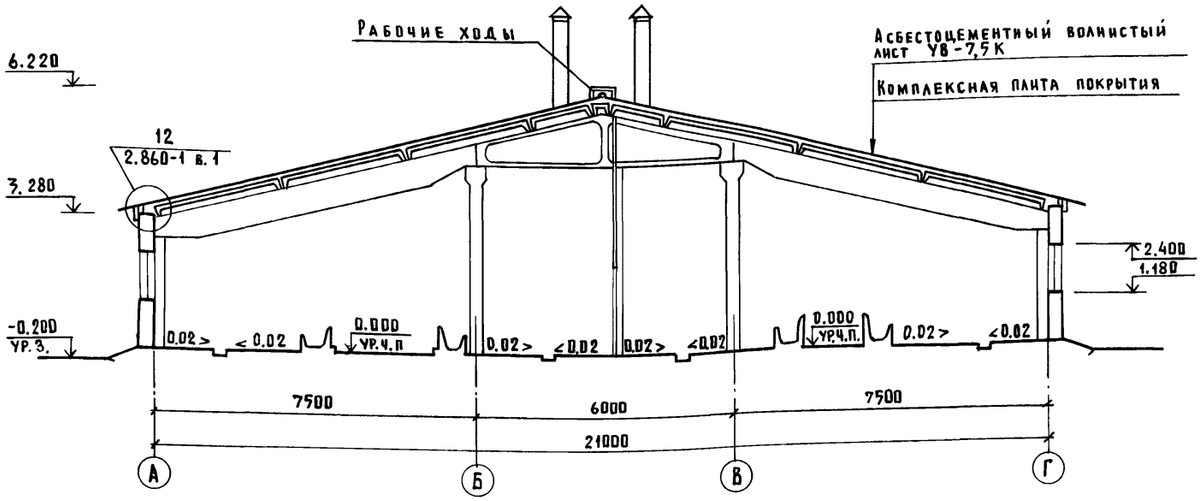

Разрез 3-3

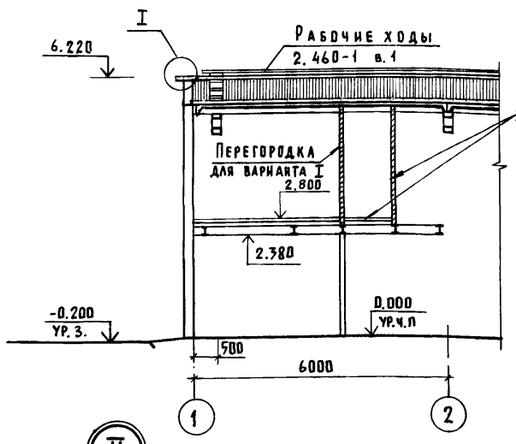

Разрез 4-4

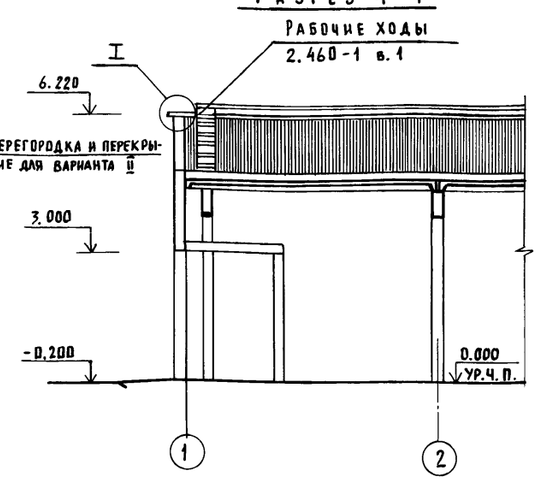

Разрез 2-2

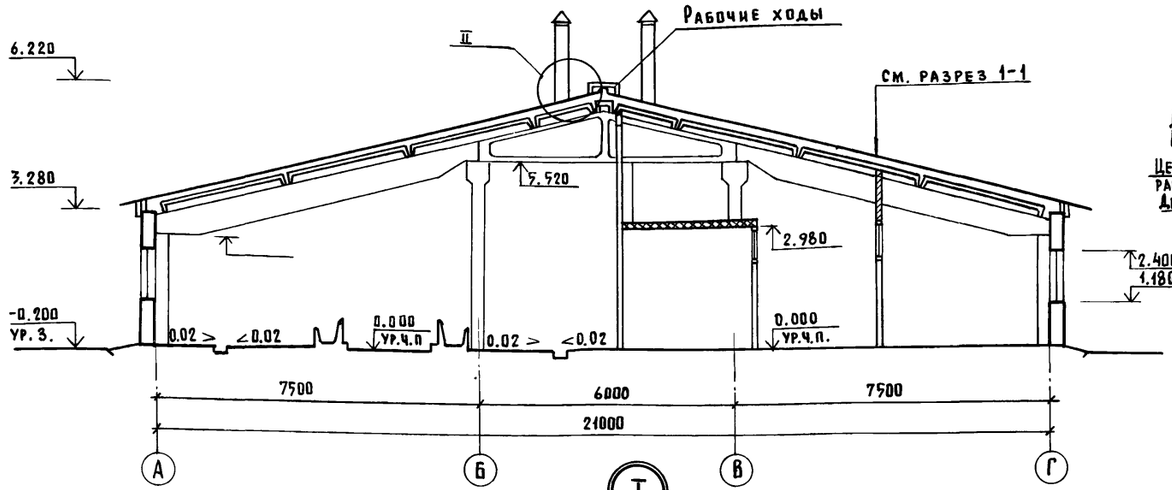

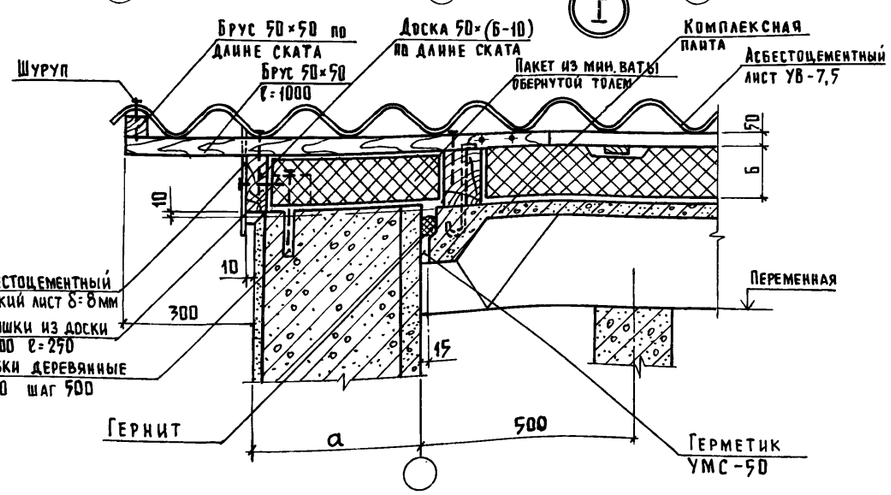

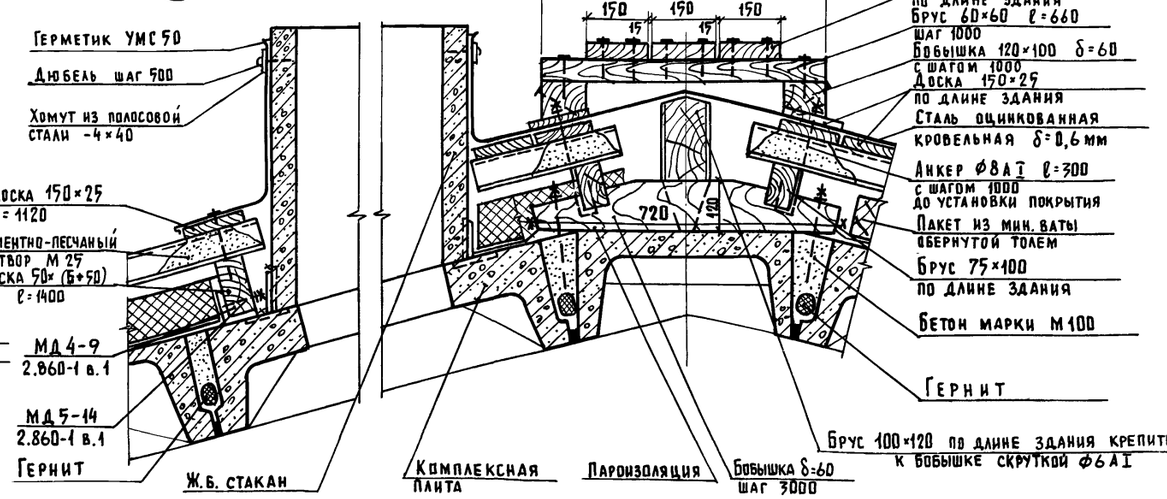

1. Настоящий лист см. совместно с листом 3.
2. Отметки верха и низа оконных проемов даны только для варианта стен с горизонтальной разрезкой.
3. Деревянные пробки устанавливаются в предварительно высверленное отверстие ф140.
4. Для крепления деревянных элементов кровли применять гвозди 3×80; 4×100; 5×150 по ГОСТ 4028-63
5. Спецификацию элементов крепления кровли см. лист 13

Согласовано: Инв.

Инв.№ подл.	Подпись и дата	Взам. инв.№
КЖ.	Инв.	

Привязан			
Инв.№			

ГИП	Левченкова	
Нач.отд.	Гомзяков	
Н.контр.	Скворцова	
Гл.констр.	Теляковский	
Гл.арх.	Гаврилов	
Архит.	Прошкина	

801-3-56.86-АР

Родильная на 48 коров с ветпунктом /стоечно-балочный каркас

Стадия	Лист	Листов
Р	4	

Разрезы 1-1 ... 4-4

ГИПРОНИСЕЛЬХОЗ

Копир. 21405-02 7 Формат А2

Альбом III

Фасад 1-9

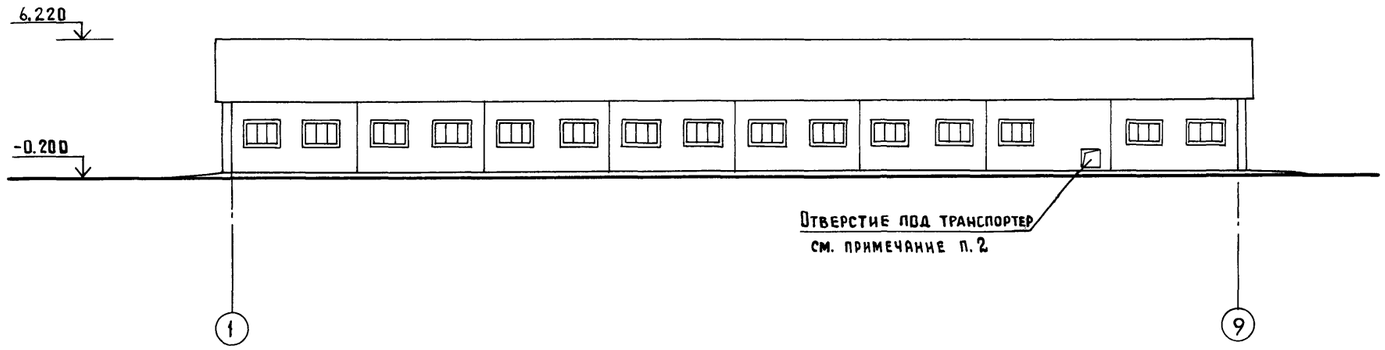

Фасад Г-А

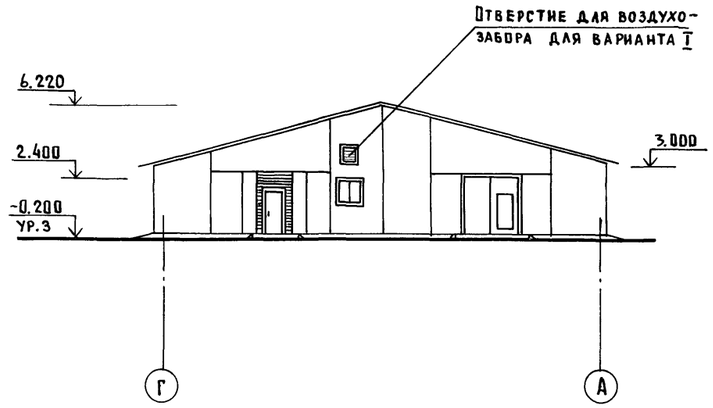

Фасад 9-1

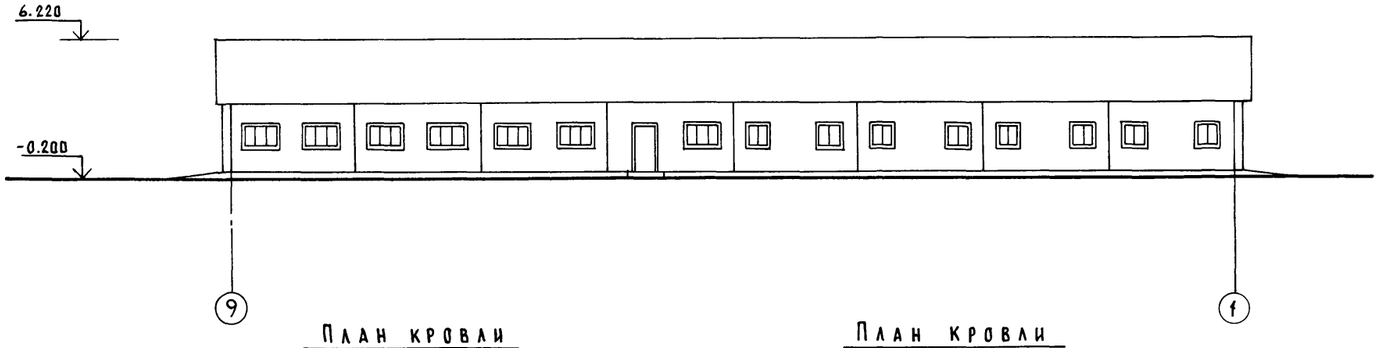

Фасад А-Г

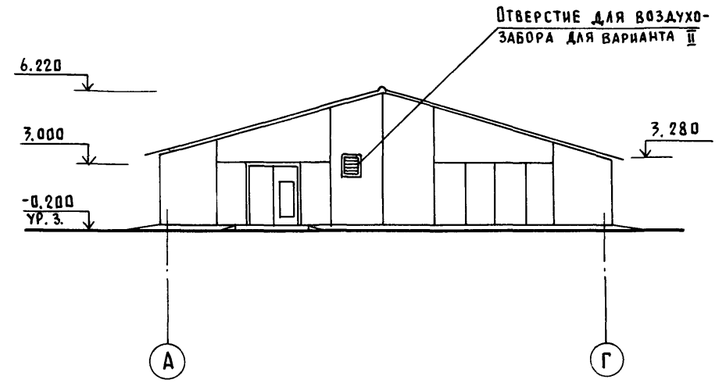

План кровли для варианта I

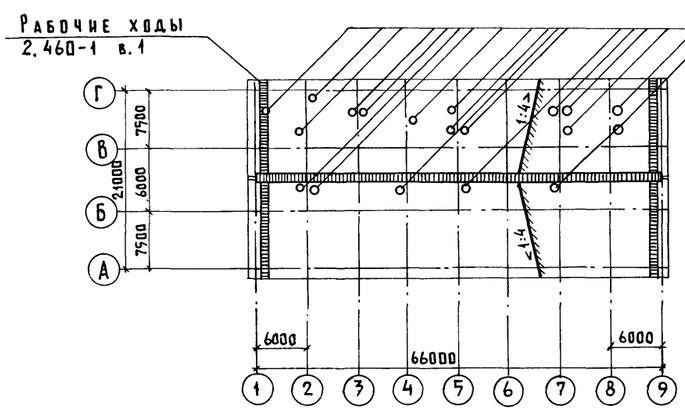

План кровли для варианта II

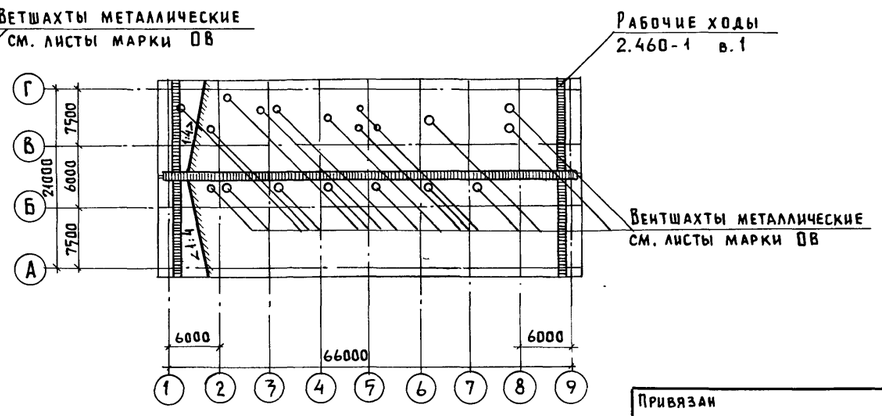

1. Узлы крепления вентшахт к железобетонному стакану выполнить по серии 2.860-1 в.1 по типу узла 24.
2. Отверстие в наружных стенах после монтажа оборудования заложить кирпичом марки 75 на растворе марки 25 с последующей отделкой под фактуру панелей.
   Для варианта с УТН-10 с удалением навоза в тележку отверстие закрывается утепленным люком ДЛ 10-10 ГОСТ 24698-81 (поз.6)
3. Вентшахты условно не показаны.

Согласовано:
КЖ Юдин
ОВ Куликов

Инв.№ подл. | Подпись и дата | Взам.инв.№

Привязан

Инв.№

ГИП	Левченкова		
Нач.отд.	Гомзяков		
Н.контр.	Скворцова		
Гл.констр.	Теляковский		
Гл.арх.	Гаврилов		
Архит.	Прошкина		

801-3-56.86 - АР

Родильная на 48 коров с ветпунктом стоечно-балочный каркас

Стадия	Лист	Листов
Р	5	

Фасад 1-9; 9-1; А-Г; Г-А (стены из панелей повышенной заводской готовности) План кровли.

ГИПРОНИСЕЛЬХОЗ

Копир. Лихачева 21405-02 8 Формат А2

Альбом II

Фасад 1-9

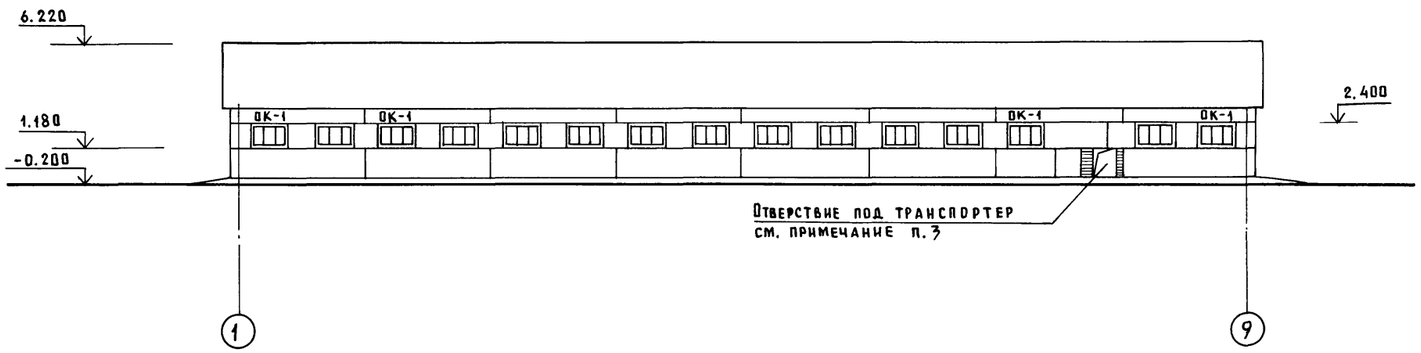

Фасад Г-А

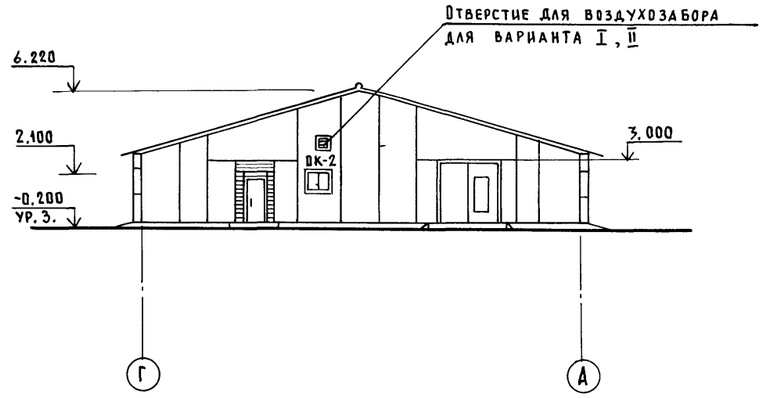

Фасад 9-1

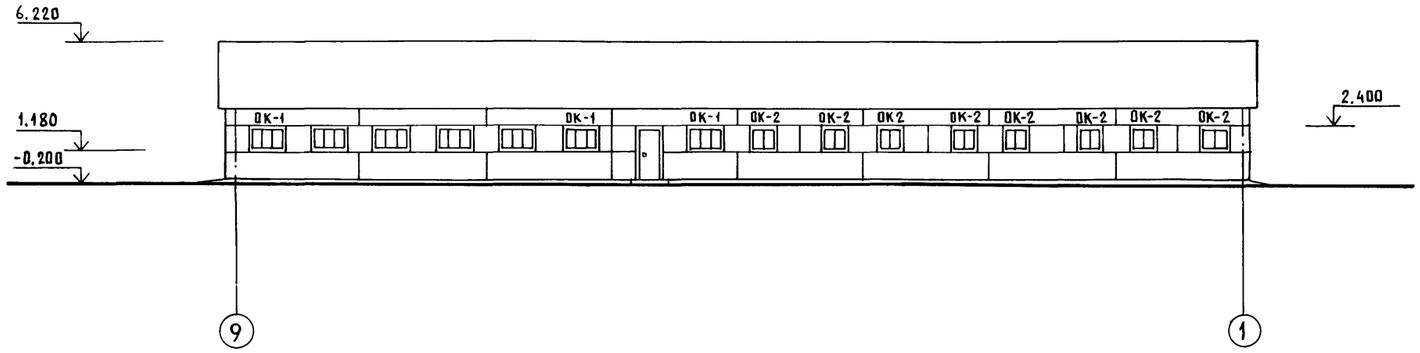

Фасад А-Г

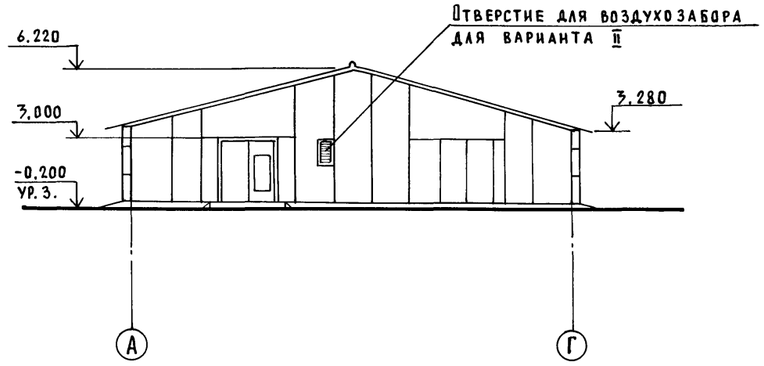

Схема заполнения оконных проемов

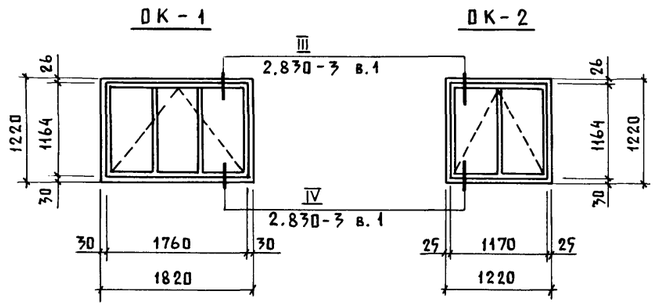

1. Спецификацию элементов заполнения проемов см. лист 3.
2. Смотри примечание п.2 на листе 5.
3. Проемы в наружных стенах после монтажа оборудования заложить кирпичом марки 75 на растворе марки 25 и оштукатурить под фактуру стеновых панелей. Над отверстием для транспортера уложить 4Ф12 AI, ℓ=1700.
   Для варианта с УТН-10 с удалением навоза в тележку отверстие закрывается утепленным люком ДП10-10 ГОСТ 24698-81 (поз. 6)
4. Вентшахты условно не показаны.

Согласовано: КЖ Юдин

Инв. № подл. | Подпись и дата | Взам. инв. №

ГИП	Левченкова		
Нач.отд.	Гомзяков		
Н.контр.	Скворцова		
Гл.констр.	Теляковский		
Гл.арх.	Гаврилов		
Архит.	Прошкина		

Привязан

Инв. №

801-3-56.86-АР

Родильная на 48 коров с ветпунктом /стоечно-балочный каркас/

Фасад 1-9, 9-1, А-Г; Г-А (стены из панелей с горизонтальной разрезкой)

Стадия	Лист	Листов
Р	6	

ГИПРОНИСЕЛЬХОЗ

Копир. Лихачева 21405-02 9 Формат А2

Альбом III

Схема расположения сборных перегородок

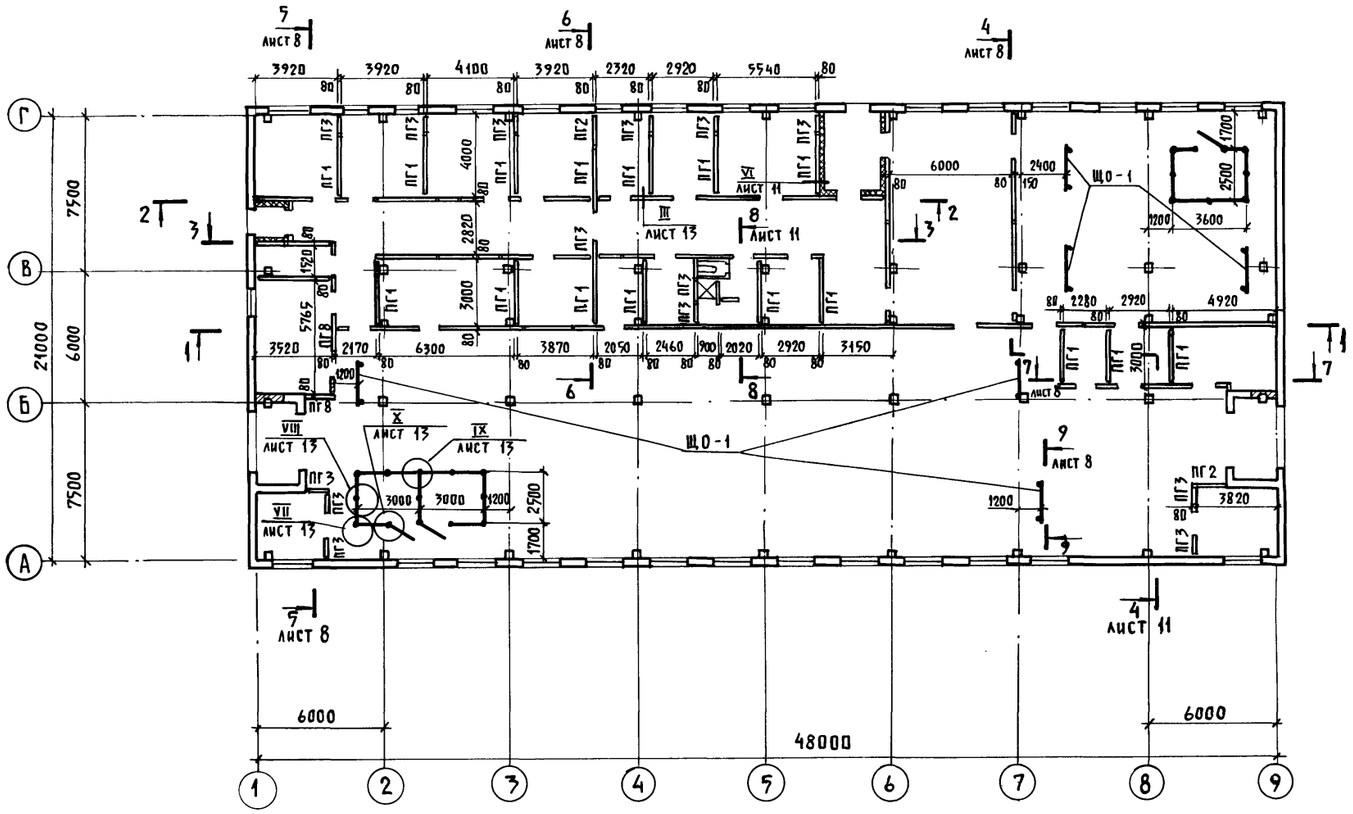

2 - 2

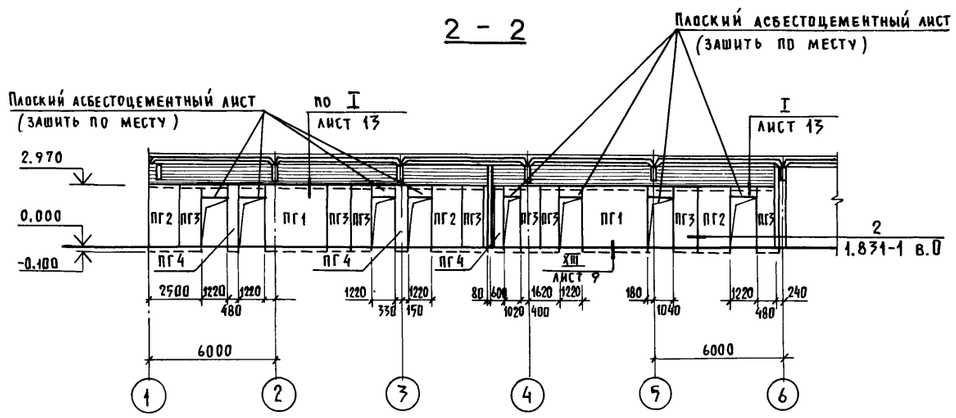

3 - 3

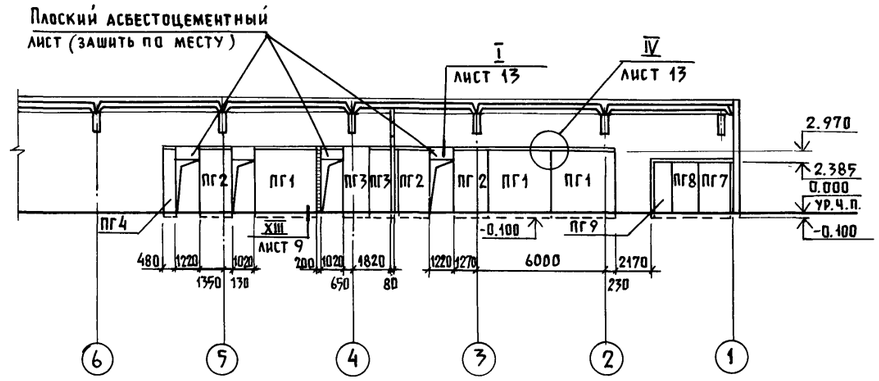

1 - 1

ДЛЯ ВАРИАНТА II

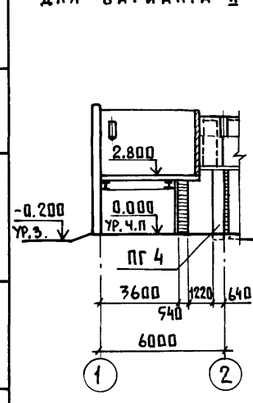

1 — 1

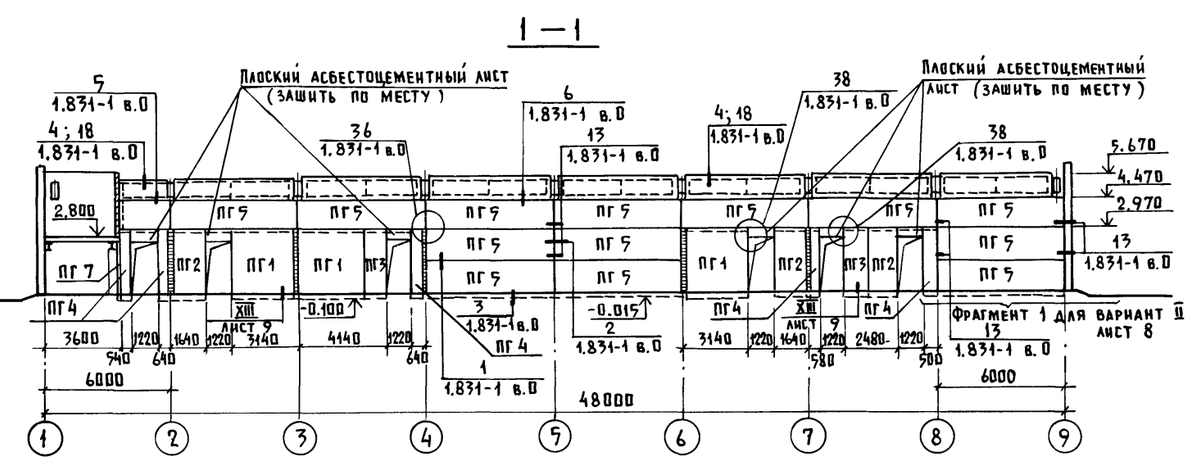

1. Спецификацию сборных перегородок см. лист 8.
2. Перегородки, ограждения и калитки в денниках выполнить по серии 2.800-2 в.5
3. Зазоры между перегородками и плитами покрытия заполняются кирпичом марки 75 на растворе марки 25, толщиной 65мм и оштукатуриваются.
   Вертикальные стыки панелей и вертикальные зазоры в местах примыкания панелей перегородок зачеканить цементно-песчаным раствором.
4. Рамку наддверной вставки изготовлять по месту из брусков 32×75.
5. Отверстия для прохода коммуникаций пробить в местах ниш предусмотренных в сборных перегородках.
6. Данный лист см. совместно с листом 1, 8, 9.

Согласовано:

Инв. № подл. | Подпись и дата | Взам. инв. №

				801-3-56.86-АР			
ГИП	Левченкова						
Нач. отд.	Гомзяков						
Привязан	Н. контр.	Скворцова		VIII 85	Родильная на 48 коров с ветпунктом /стоечно-балочный каркас/	Стадия	Лист	Листов
	Гл. констр.	Теляковский				Р	7	
	Гл. архит.	Гаврилов						
	Гл. спец.	Юдин			Схема расположения сборных перегородок. Сечения 1-1; 2-2; 3-3	ГИПРОНИСЕЛЬХОЗ		
Инв. №	Вед. арх.	Лазарева						

Копир. Лихачева 21405-02 10 Формат А2

Альбом II

4 - 4

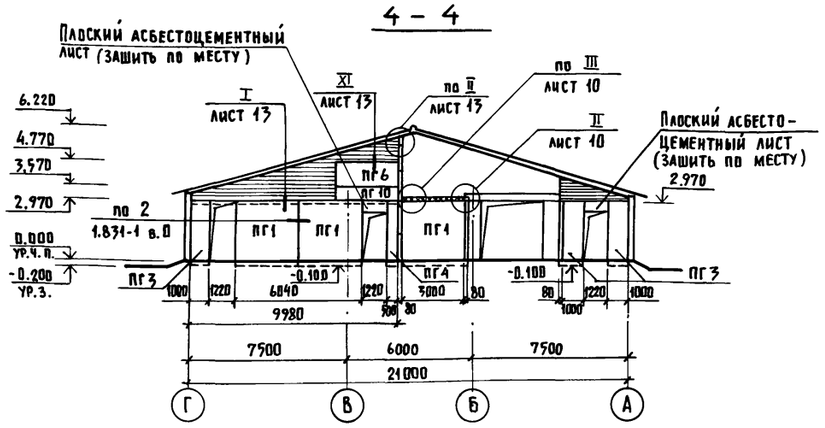

7 - 7

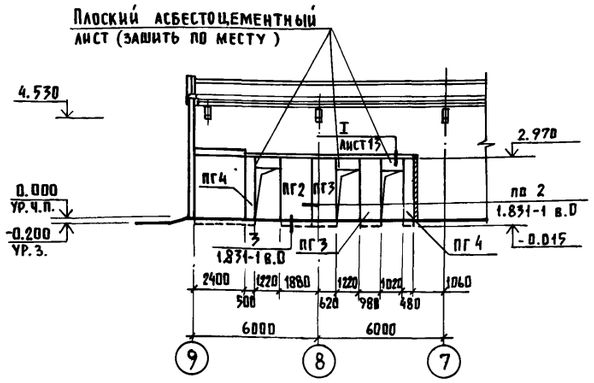

5 - 5

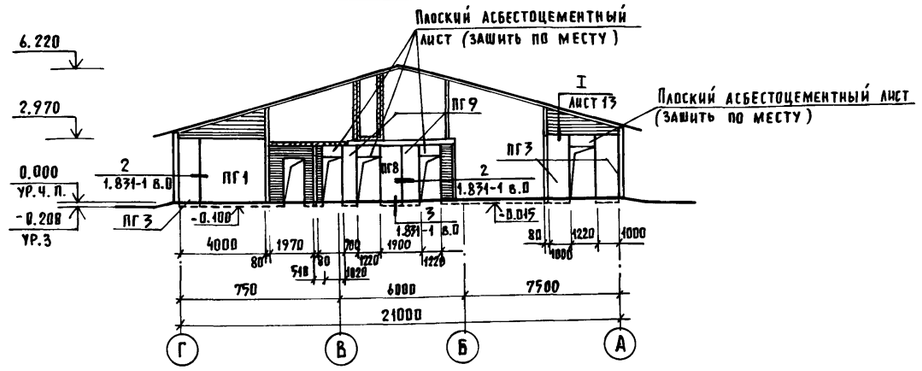

Фрагмент 1 для варианта II

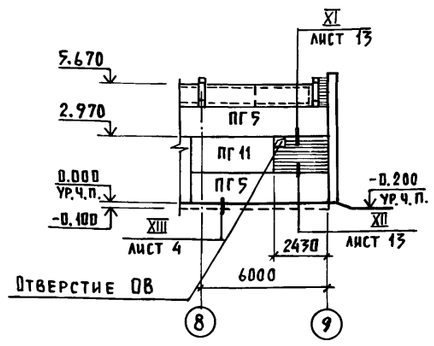

6 - 6

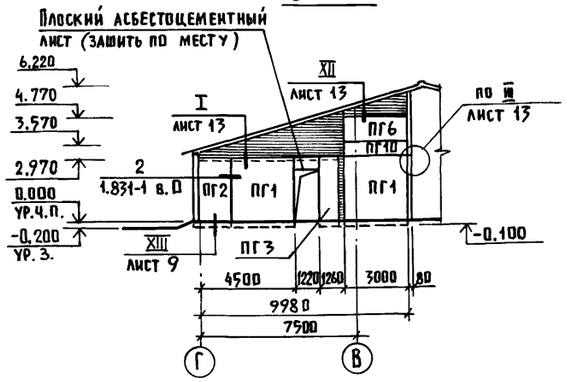

8 - 8

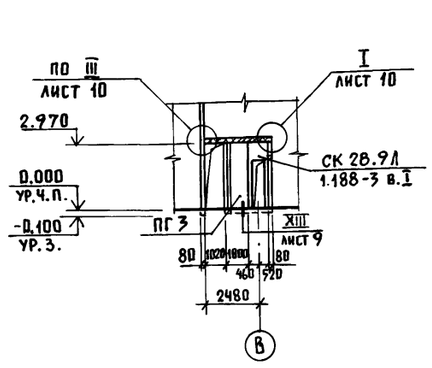

9 - 9

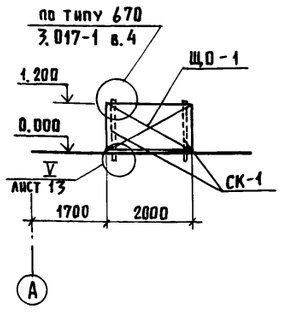

1. Сечение I-I замаркировано на листе 12
2. Вертикальные стыки панелей и вертикальные зазоры в местах примыкания панелей перегородок к наружным стенам зачеканить цементно-песчаным раствором.
3. Данный лист см. совместно с листами 7...13

Спецификация элементов перегородок, щитовых ограждений, плит подвесного потолка

Марка, поз.	Обозначение	Наименование	Кол.	Масса ед. кг	Примечание
		Перегородки			
		Сборные железобетонные			
ПГ1	КЖИ 3.1-04.00.00	ПГ 30.31-Т	28	1830	
ПГ2	КЖИ 3.1-04.00.00	ПГ 15.31-Т	12	900	
ПГ3	КЖИ 3.1-04.00.00	ПГ 10.31-Т	32	600	
ПГ4	КЖИ 3.1-04.00.00	ПГ 5.31-Т	13	300	вар. I
	КЖИ 3.1-04.00.00	ПГ 5.31-Т	12	300	вар. II
ПГ5	1.831-1 вып. 0	ПГБ-2 / 1,5×6	13	1780	вар. I
	1.831-1 вып. 0	ПГБ-2 / 1,5×6	12	1780	вар. II
ПГ6	1.831-1 вып. 0	ПГБ-2 / 1,2×3	3	710	
ПГ7	1.831-1 вып. 0	ПГБ-1 / 1,5×2,4	2	730	
ПГ8	1.831-1 вып. 0	ПГБ-1 / 1,2×2,4	4	580	
ПГ9	1.831-1 вып. 0	ПГБ-1 / 0,7×2,4	4	340	
ПГ10	1.831-1 вып. 0	ПГБ-1 / 0,6×3	3	350	
ПГ11	1.831-1 вып. 0	ПГБ-1 / 1,5×3	1	880	вар. II
		Кабина санитехническая			
СК 28.9А	1.188-3 вып. 1	СК 28.9А	1		
		Элементы соединительные			
МС 4	1.831-1 вып. 0, 4	МС 4	10	0,7	
МС 5	1.831-1 вып. 0, 4	МС 5	16	0,7	вар. I
	1.831-1 вып. 0, 4	МС 5	17	0,7	вар. II
МС 12	1.831-1 вып. 0, 4	МС 12	26	0,3	вар. I
	1.831-1 вып. 0, 4	МС 12	29	0,3	вар. II
		Изделия деревянные			
ЩО	3.017-1 вып. 3	ПД-11	5		0,215 м³
СК-1	3.017-1 вып. 3	СД 3А	12		0,264 м³
		Плита подвесного потолка			
ППАД-11	1.865-6 вып. 1	ППАД-11	7	180	вар. I
	1.865-6 вып. 1	ППАД-11	8	180	вар. II

Согласовано

Инв. № подл. | Подпись и дата | Взам. инв. №

Привязан

Инв. №

ГИП	Левченкова	
Нач. отд.	Гомзяков	
Н. контр.	Скворцова	
Гл. кон. отд.	Теляковский	
Гл. арх.	Гавриков	
Гл. спец.	Юдин	
Рук. груп.	Капнулина	
Вед. арх.	Лазарева	

801-3-56.86-АР

Родильная на 48 коров с ветпунктом /стоечно-балочный каркас/

Сечения 4-4 ... 10-10
Фрагмент 1 для варианта II

Стадия	Лист	Листов
Р	8	

ГИПРОНИСЕЛЬХОЗ

Копир. Лихачева 21405-02 11 Формат А2

Альбом III

План полов

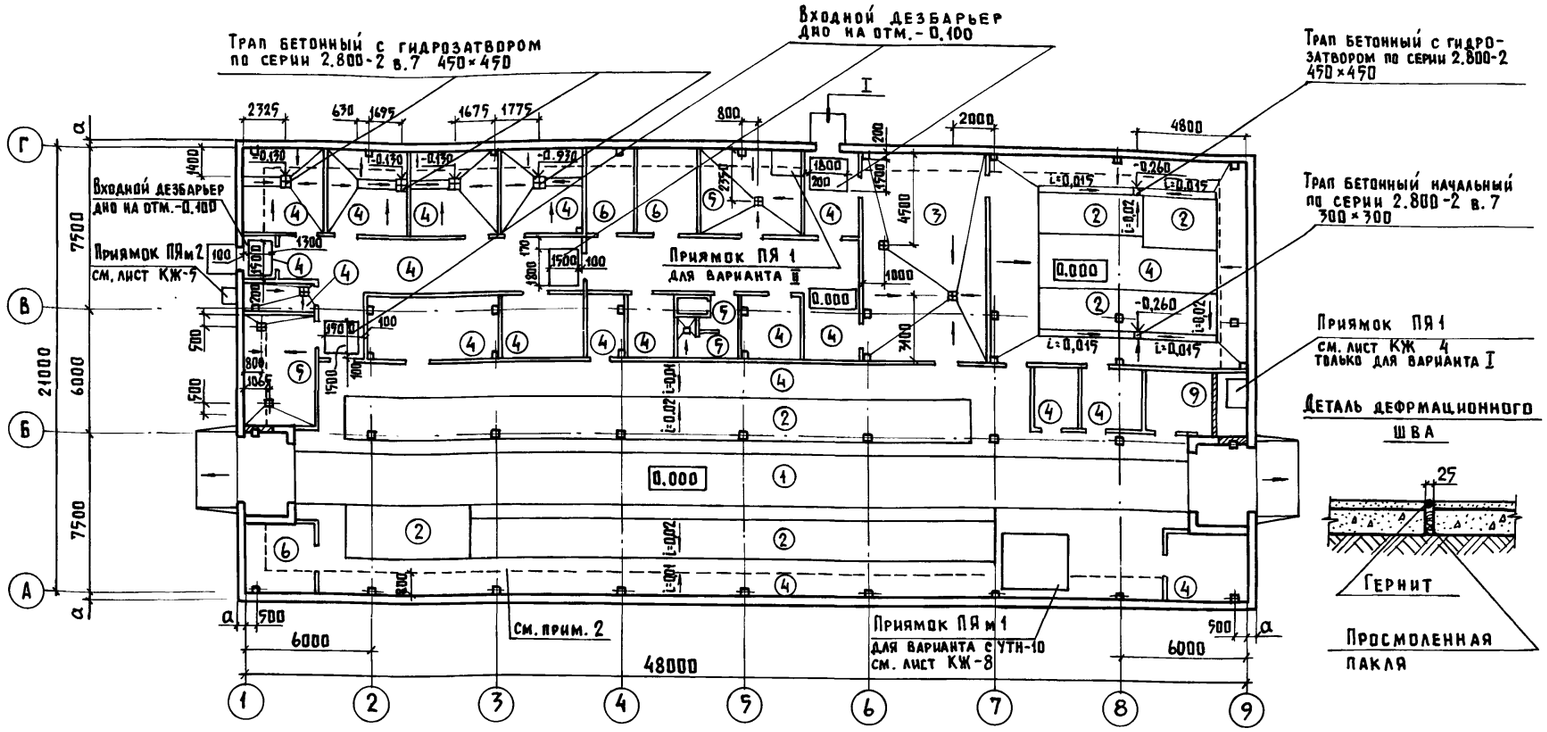

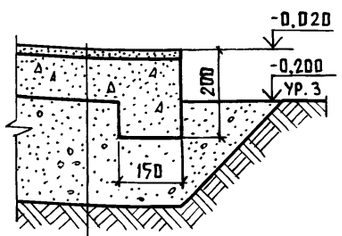

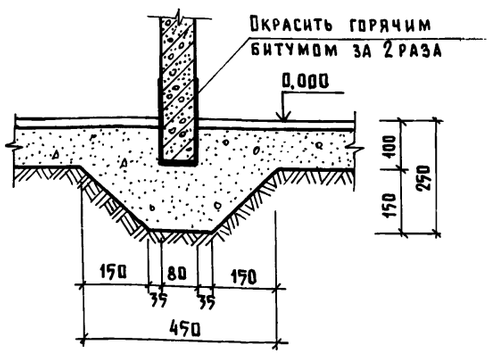

Цементно-песчаный раствор марки 200	-20 мм
Бетон марки М 100	-100 мм
Песчаная подсыпка	-250 мм
Уплотненный щебнем грунт основания	

1. Данный лист см. совместно с листом 1, 7, 10, 11.
2. В помещениях 1, 5, 6, 9, 11, 12, 17, 20, 21, 25 по периметру наружных стен предусмотреть укладку по грунту основания под конструкцию пола на ширину 800 мм от стен слоя керамзитобетона толщиной 170 мм.
3. Площадь пола типа 4 обозначенная знаком * дана для варианта с УТН.
4. Кормушки, каналы навозоудаления условно не показаны см. лист КЖ 4.
5. Фундаменты под оборудование условно не показаны см. листы КЖ 4, 6.
6. Узел XIII замаркирован на лист 7.
7. Полы типов 7, 8, 9 замаркированы на листах 10, 11.
8. В местах устройства монолитных полов предусматривать температурно-усадочные швы через 20 м по длине здания (см. деталь деформационного шва).
9. Конструкции полов приняты по СНиП II-99 и СНиП II-В. 8-71.
10. Устройство выравнивания потенциалов в конструкции пола дано на листах марки Э.

Экспликация полов

Наименование или номер помещения	Тип пола	Схема пола или номер узла по серии	Элементы пола и их толщина	Площадь пола, м²
1	1		Бетон марки М 300 – 25 Бетон марки М 200 – 100 Уплотненный щебнем грунт основания	97,2
1, 21	2		Доски – 37 Битумная мастика 3 Лаги антисептированные Бетон марки М 100 – 80 Уплотненный щебнем грунт основания	160,6
20	3		Литой асфальт – 25 Бетон марки М 100 – 100 Уплотненный щебнем грунт основания	59,7
3, 4, 7, 9, 10, 13, 18, 19, 21, 22, 23, 25, 27, 1, 2	4		Бетон марки М 200 Бетон марки М 100 Уплотненный щебнем грунт основания	494,4 485,4*
6, 14, 15, 16, 17	5		Керамическая плитка ГОСТ 6787-80 – 12 Цементно-песчаный раствор марки 150 – 15 Бетон марки М 100 –100 Уплотненный щебнем грунт основания	49,4
5, 11, 12	6		Линолеум ГОСТ 7251-77 – 3 Холодная мастика на водост. вяж. –1 Бетон марки М 100 –80 Уплотненный щебнем грунт основания	31,3
26	7		Бетон марки М 200 –20 Цементно-песчаный раствор марки 150 –40 Древесно-волокнистые плиты ПТ-100 ГОСТ 4598-74 –40 Плита перекрытия	4,0 I 5,5 II
26	8		Цементно-песчаный раствор марки 200 –20 Ж.б. плита перекрытия	10,5 I 14,1 II-1 13,2 II-2
24	9		Цементно-песчаный раствор марки 200 –20 Бетон марки М 100 –100 Уплотненный щебнем грунт основания	15,5 I 15,1 II

Согласовано: КЖ Юдин; ВК Сорокумова; ТК Левчин

Инв. № подл. | Подпись и дата | Взам. инв. №

Привязан			
Инв. №			

ГИП	Левченкова	
Нач. отд.	Гомзяков	
Н. контр.	Скворцова	VIII 85
Гл. констр.	Теляковский	
Гл. арх.	Гаврилов	
Архит.	Прошкина	

801-3-56.86-АР

Родильная на 48 коров с ветпунктом /стойлово-балочный каркас/

Стадия	Лист	Листов
Р	9	

План полов. Узел XIII

ГИПРОНИСЕЛЬХОЗ

Копир. Лихачева 21405-02 12 Формат А2

Альбом II

Фрагмент плана 1
для варианта I

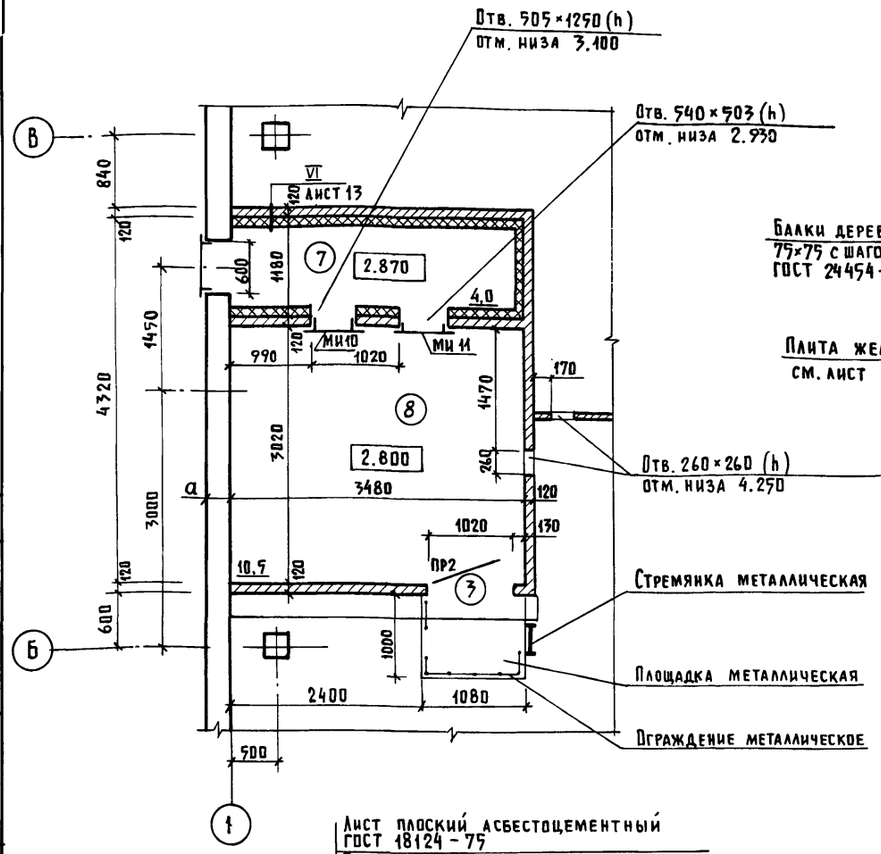

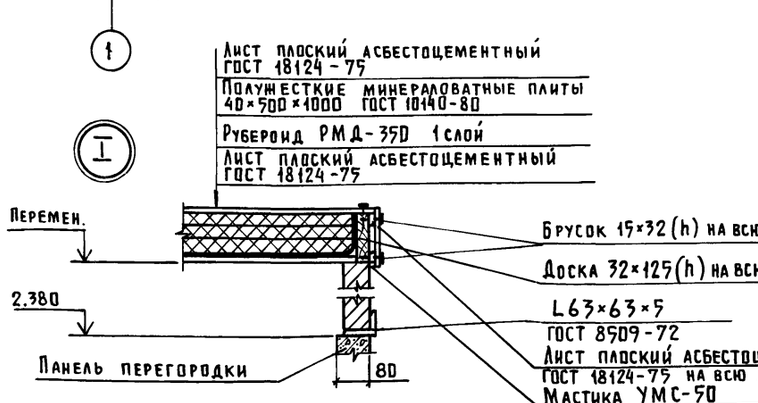

Схема расположения плит подвесного потолка
между осями 1-2 на отм. 2.620

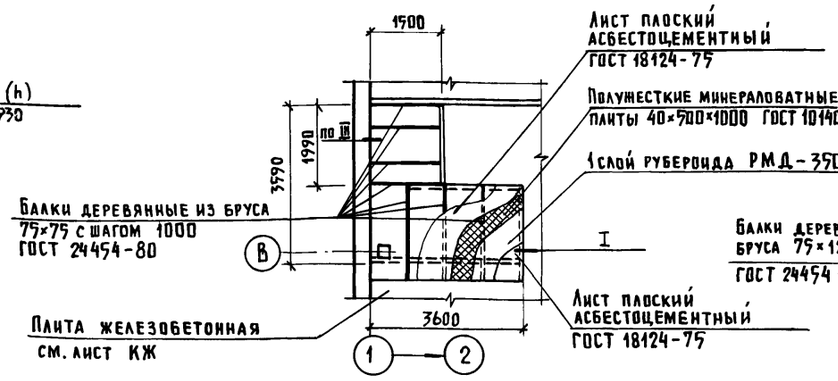

Схема расположения плит подвесного потолка
между осями 3-6 на отм. 2.970

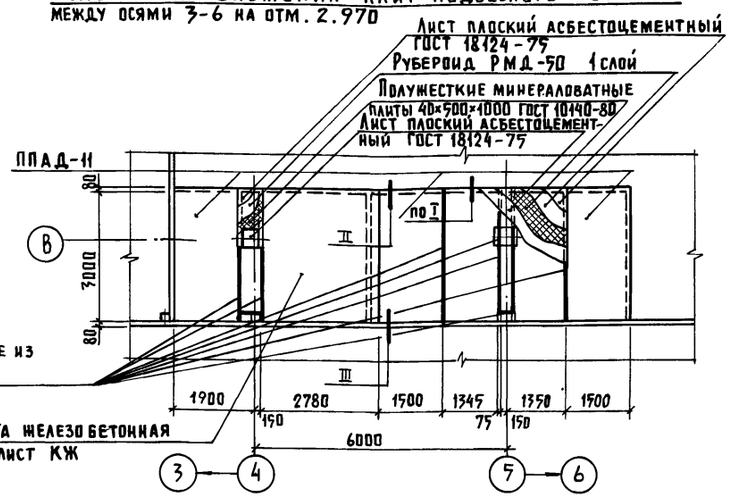

Схема расположения плит подвестого потолка
между осями 7-9 на отм. 2.970 для варианта I

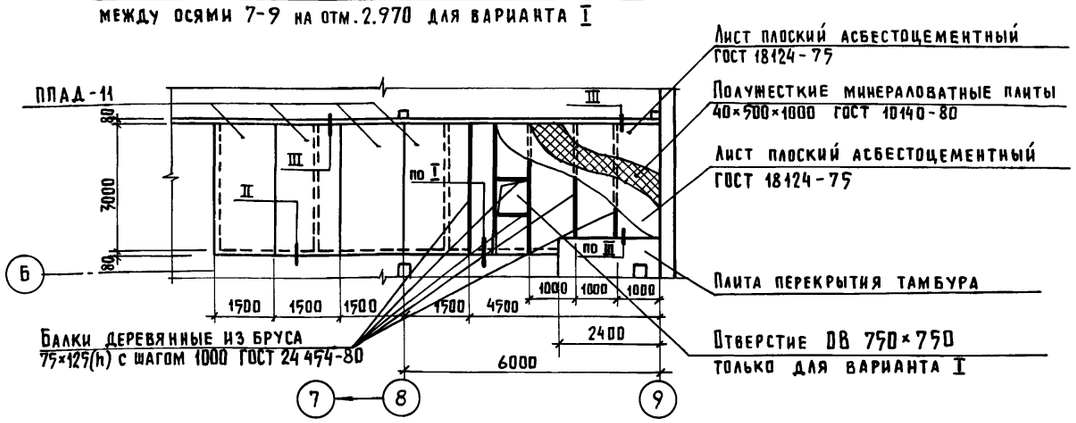

1. Данный лист см. совместно с листом 1, 8, 12, 13
2. Стены венткамеры выполнять из кирпича КР 75/1650 (15) ГОСТ 530-80 на растворе марки 50.
3. Спецификацию плит подвесного потолка см. лист 8
4. Узел VI см. лист 13
5. Кладку внутренней перегородки венткамеры вести одновременно с установкой металлических рамок. Спецификацию см. на листе 12.
6. Конструкцию металлической площадки см. листы КМ 3, 4.
7. Спецификацию и ведомость перемычек см. лист 2.

Согласовано: АОВ

КЖ	Юдин	
ОВ	Куликов	
3	Клементьева	

Инв.№ подл. | Подпись и дата | Взам. инв. №

Привязан			801-3-56.86-АР
Инв. №	ГИП	Левченкова	
	Нач.отд.	Гомзяков	
	Н.контр.	Скворцова	11.85
	Гл.констр.	Теляковский	
	Гл. арх	Гаврилов	
	Архит.	Прошкина	

Родильная на 48 коров с ветпунктом, стоечно-балочный каркас

Стадия	Лист	Листов
Р	10	

Фрагмент плана 1 для варианта I. Схемы расположения плит подвесного потолка

ГИПРОНИСЕЛЬХОЗ

Копир. Лихачева 2405-02 13 Формат А2

Альбом II

Фрагмент плана 1
для варианта II-1

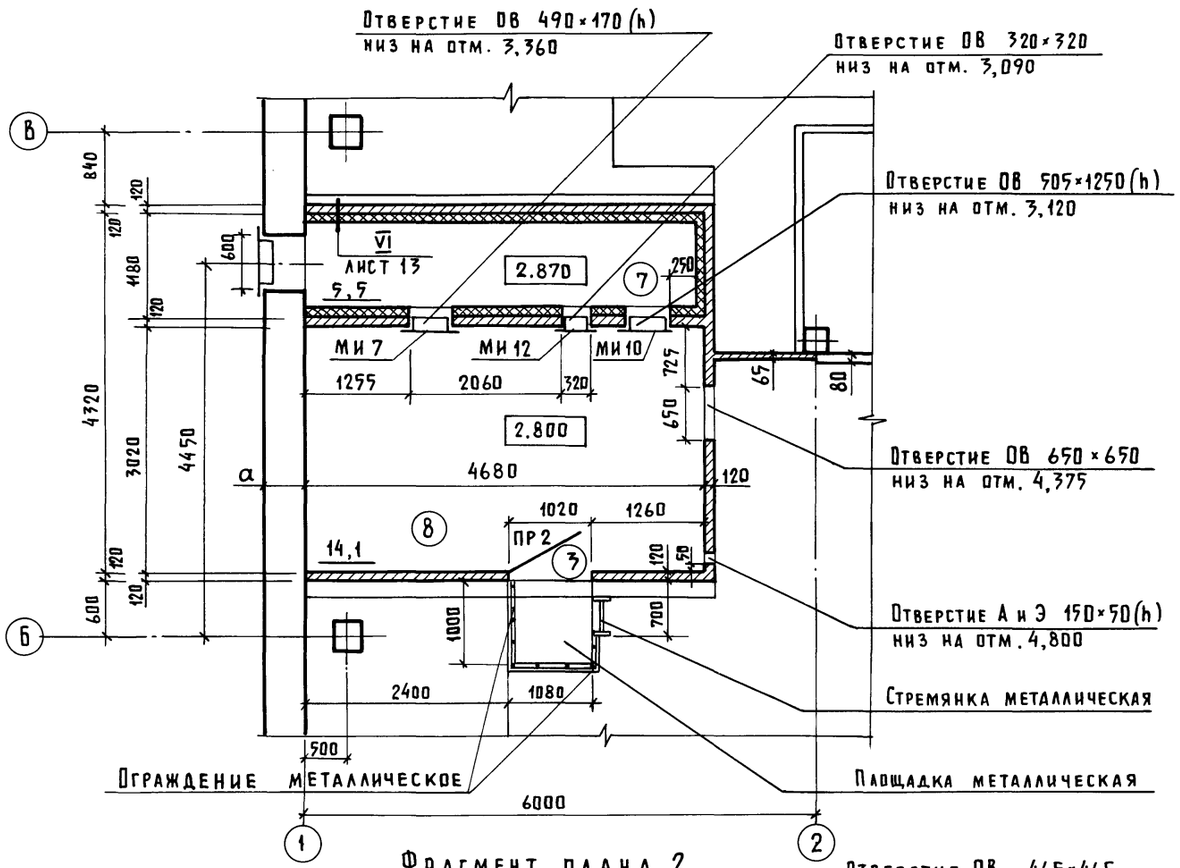

Фрагмент плана 2
для варианта II

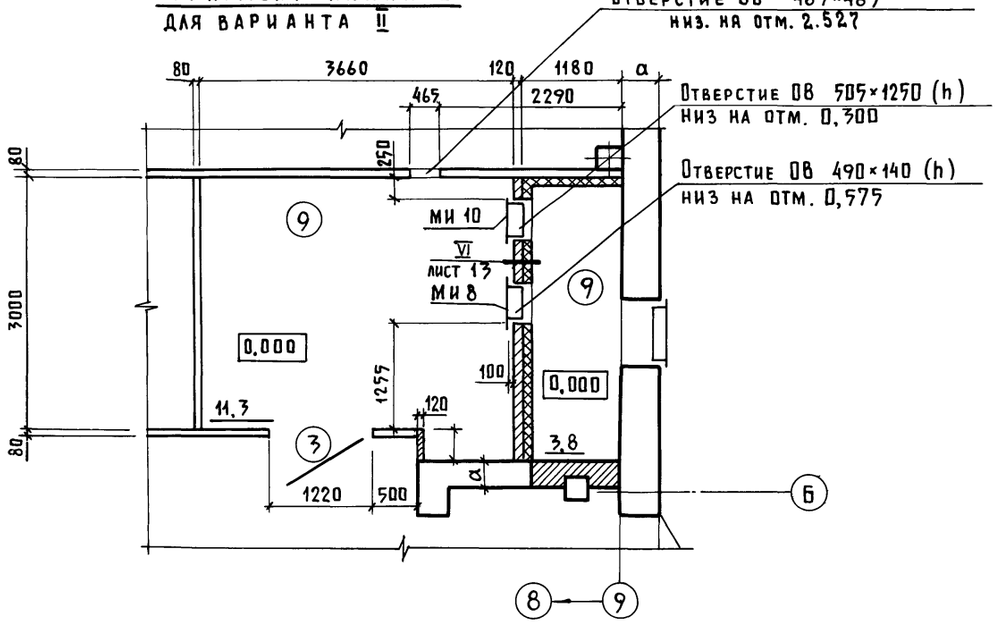

Фрагмент плана 1
для варианта II-2

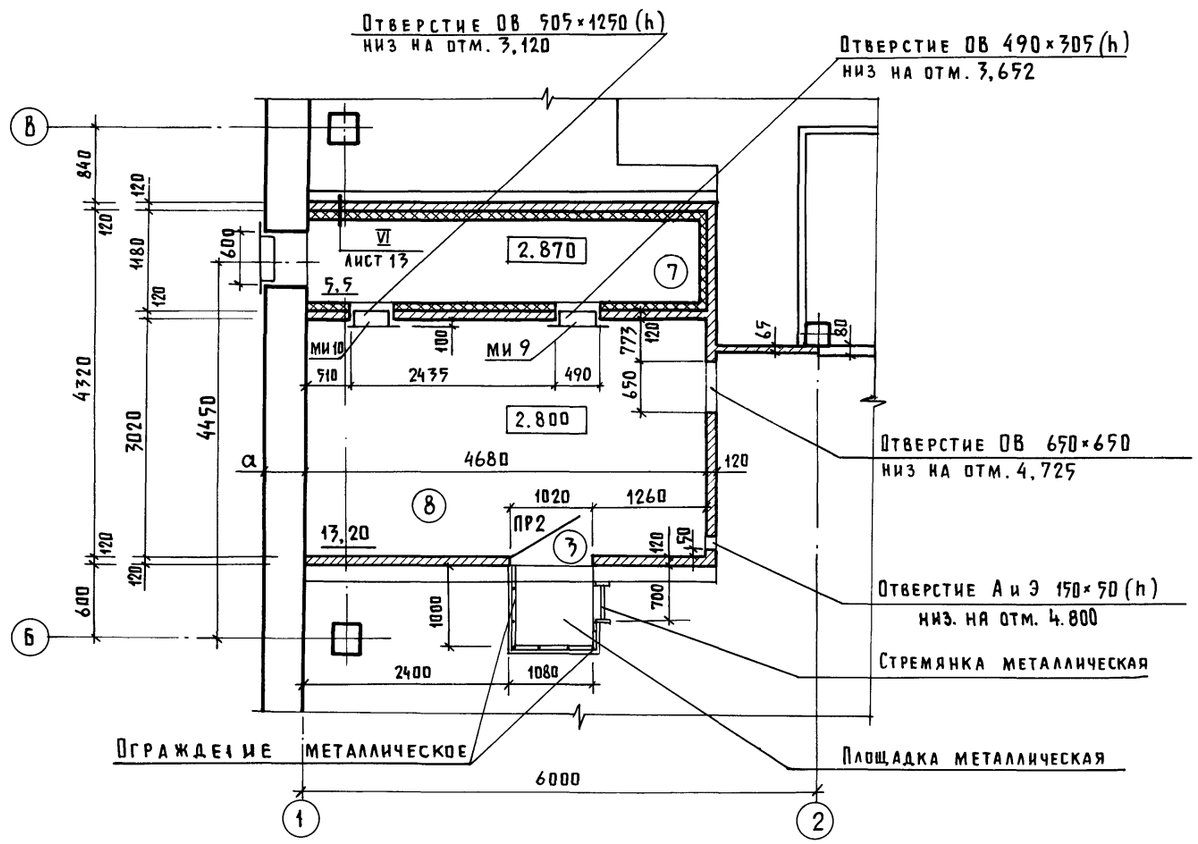

1. Данный лист см. совместно с листами 1, 2, 3, 8, 9, 12
2. Стены венткамеры выполнять из кирпича КР 75/1650 (15) ГОСТ 530-80 на растворе марки 50.
3. Кладку внутренних перегородок венткамер вести одновременно с установкой металлических рамок. Спецификацию см. на листе 12.
4. Спецификацию перемычек см. на листе 2.
5. Конструкцию металлической площадки см. лист КМ.

Согласовано: КЖ Юдин; ОВ Куликов; Э Дементьева

Инв. № подл. | Подпись и дата | Взам. инв. № | Альбом АОВ

Привязан				801-3-56.86-АР	
Инв. №	ГИП	Левченкова		Родильная на 48 коров с ветпунктом, стоечно-балочный каркас/	Стадия: Р; Лист: 11; Листов:
	Нач.отд.	Гомзяков			
	Н.контр.	Скворцова	IV 86		
	Гл.констр.	Теляковский	VII 87		
	Гл.арх.	Гаврилов		Фрагменты плана 1, 2 для варианта II	ГИПРОНИСЕЛЬХОЗ
	Архит.	Прошкина			

Копир. Лихачева 21405-02 14 Формат А2

Альбом II

Фрагмент плана 3
для стен из панелей с горизонтальной разрезкой

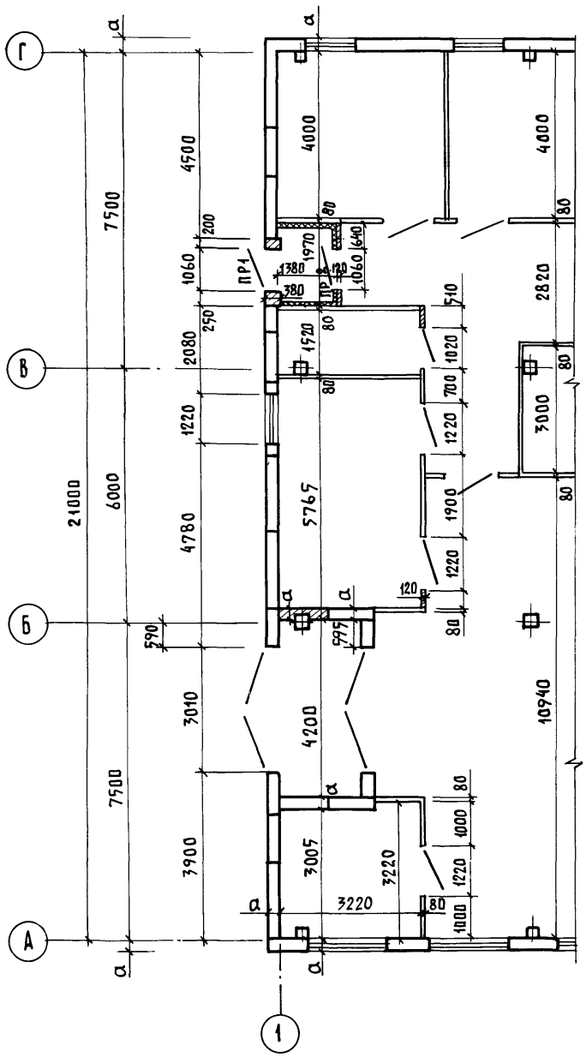

Фрагмент плана 3
для стен из панелей повышенной заводской готовности

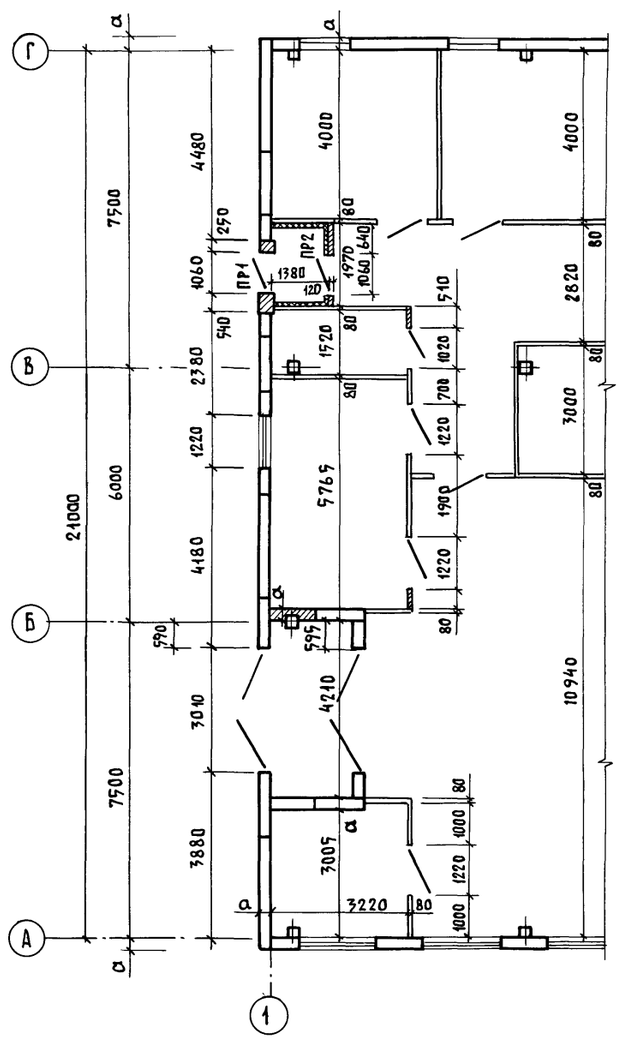

Спецификация изделий металлических венткамер на л. 11

Марка, поз.	Обозначение	Наименование	Кол.	Масса ед., кг.	Примечание
		Изделия металлические			
		Вариант I			
МИ10	КЖИ МИ-500	Изделие металлич. МИ10	1	57,8	
МИ11	КЖИ МИ-500	МИ11	1	33,6	
		Вариант II-1			
МИ7	КЖИ МИ-500	МИ7	1	22,5	
МИ8	КЖИ МИ-500	МИ8	1	21,6	
МИ10	КЖИ МИ-500	МИ10	2	57,8	
МИ12	КЖИ МИ-600	МИ12	1	18,5	
		Вариант II-2			
МИ8	КЖИ МИ-500	МИ8	1	21,6	
МИ9	КЖИ МИ-500	МИ9	1	26,7	
МИ10	КЖИ МИ-500	МИ10	2	57,8	

1. Данный лист см. совместно с листами 1, 2, 3, 10, 11.
2. Спецификацию перемычек см. на листе 1

Схема расположения плит подвесного потолка между осями 7-9 для варианта II на отм. 2.970

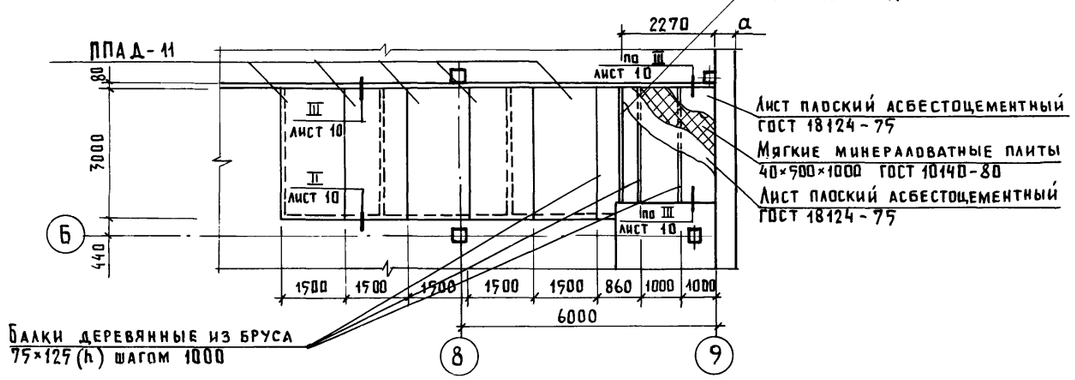

Согласовано: КЖ Юдин, ТХ Лешин

Инв. № подл. | Подпись и дата | Взам. инв. №

Привязан	ГИП	Левченкова		801-3-56.86-АР	
	Нач. отд.	Гомзяков			
	Н. контр.	Скворцова	VIII 85	Радиальная на 48 коров с вентпунктом стоечно-балочный каркас	Стадия: Р; Лист: 12; Листов:
	Гл. констр.	Теляковский	VIII 85	Фрагмент плана 3. Схема расположения плит подвесного потолка между осями 7-9 для варианта II	ГИПРОНИСЕЛЬХОЗ
Инв. №	Гл. арх.	Гавриков			
	Архит.	Прошкина			

Копир. Лихачева 21405-02 15 Формат А2

Альбом III

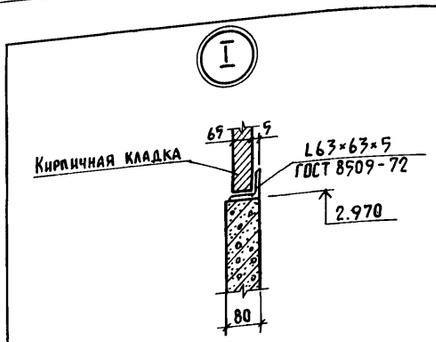

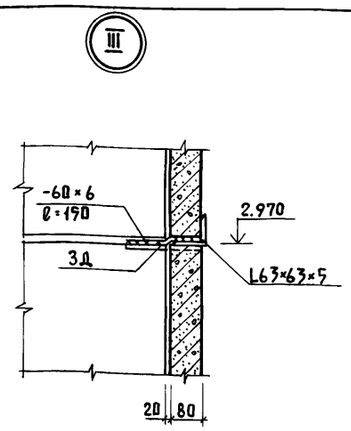

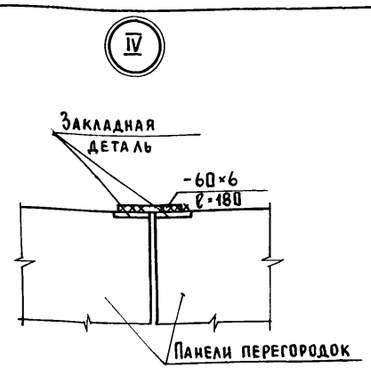

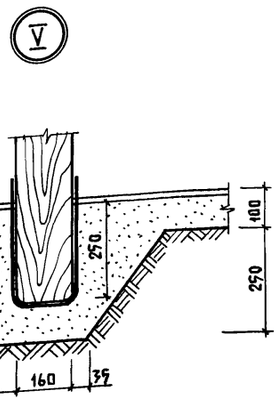

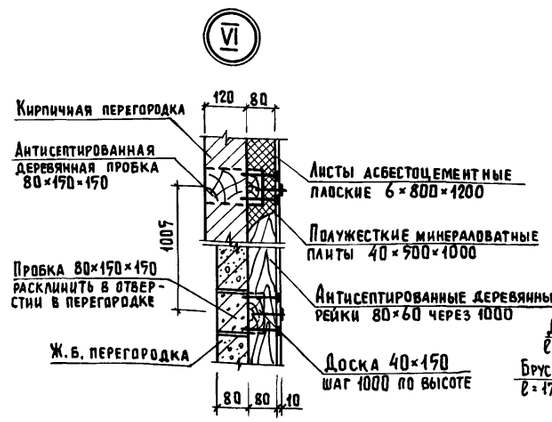

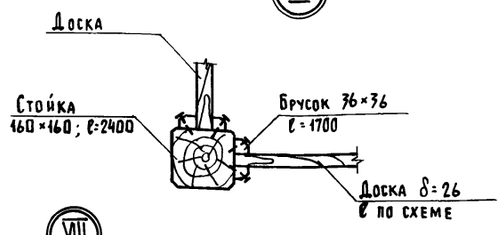

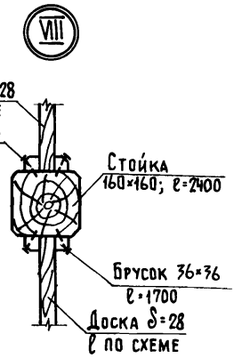

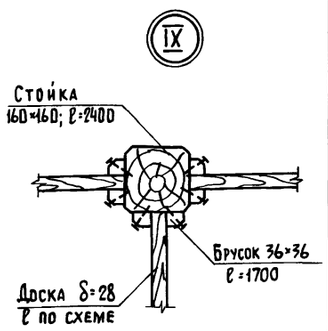

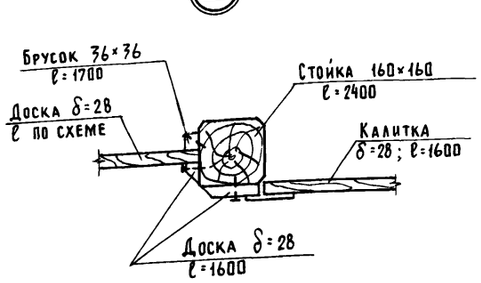

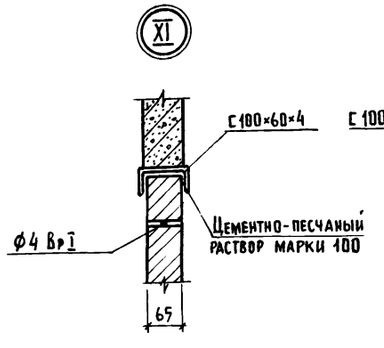

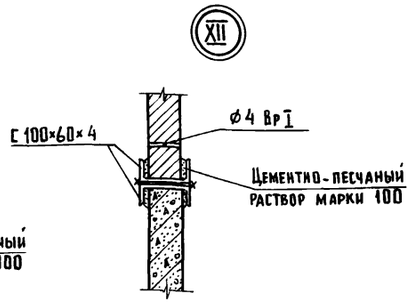

1. Данный лист см. совместно с листами 4, 7, 8.
2. Для компенсации деформации предусмотреть в кровле поперек здания устройство деформационных швов через 18м в соответствии с серией 2.860-1 в. 3 без разрезки брусков обрешетки.

Спецификация элементов крепления кровли

Марка, поз.	Обозначение	Наименование	Кол.	Масса ед., кг.	Примечание
		Изделия соединительные			
	Лист 4	Анкер ф8 А I ℓ=300	193		
	Лист 4	Гайка ф8 ГОСТ 5915-70			1,4 кг
	Лист 4	Шайба ф8 ГОСТ 18123-72			0,7
МШ-1	2.860-1 вып. 3	Крепление			42,2 кг
		Материалы			
		Пиломатериалы ГОСТ 24454-80			
		сосна или ель ψ≤ 25%			
	Лист 4	Доска 150×25, ℓ=6000			1,9 м³
	Лист 4	150×50, ℓ=6000			0,74м³
	Лист 4	175×19, ℓ=6000			0,34м³
	Лист 4	125×60, ℓ=6000	1		0,4 м³
	Лист 4	135×50, ℓ=6000	1		0,2м³ t=-20°
	Лист 4	175×50, ℓ=6000	1		0,3м³ t=-30°
	Лист 4	Брус 100×200, ℓ=6000	1		1,9м³
	Лист 4	75×150, ℓ=1400	1		0,2м³
	Лист 4	75×75, ℓ=6000	1		0,6 м³
	Лист 4	60×60, ℓ=660	1		0,4 м³
	Лист 4	50×50, ℓ=6000	1		0,13м³
	Лист 4	Бобышка 120×100×60	1		0,13м³
	Лист 4	720×120×60	1		0,87м³
	Лист 4	100×75×250	1		0,3 м³
	Лист 4	Полоса Б4×40 ГОСТ 103-76 / ст3кп2 ГОСТ 535-79			
		ℓ=5500	1	68,8	
	Лист 4	Сталь оцинкованная			
		кровельная δ=0,6мм			
		ГОСТ 7118-78		302,2	64,3м²
	Лист 4	Плоский асбестоцементный			
		лист δ=8мм ГОСТ 18124-75			7,7м²
	Лист 4	Толь гидроизоляционный			
		ГОСТ 10999-76			938,0м²
	Лист 4	Полужесткие минераловат-			
		ные γ=125кг/м³ ГОСТ 10140-80			68,3м²
		Стандартные изделия			
	Лист 4	Уголок Б-75×75×5 ГОСТ 8509-72 / ст3кп2 ГОСТ 535-79			
		ℓ=6300	1	36,5	
	Лист 4	Лист асбестоцементный			
		УВ 7,5×1750	638	35,0	
	Лист 4	ЛУ-1 ℓ=1750	28	11,4	
	Лист 4	Гвоздь К 3,5×40 ГОСТ 4030-63			16,1 кг
	Лист 4	Гвоздь К 4×100 ГОСТ 4028-63			8,0 кг
	Лист 4	Шуруп ф8, ℓ=120 ГОСТ 1144-80			12,1 кг

Согласовано: КЖ Юдин

Инв. № подл. | Подпись и дата | Взам. инв. №

Привязан			801-3-56.86-АР
Инв. №	ГИП	Левченкова	
	Нач. отд.	Гомзяков	Родильная на 48 коров с ветпунктом /стоечно-балочный каркас/
	Н. контр.	Скворцова	Стадия: Р; Лист: 13; Листов:
	Гл. констр.	Теляковский	Узлы I ... XII
	Гл. арх.	Гаврилов	ГИПРОНИСЕЛЬХОЗ
	Архит.	Прошкина	

Копир. Лихачева 21405-02 16 Формат А2

Альбом II

Ведомость рабочих чертежей основного комплекта марки КЖ

Лист	Наименование	Примечание
1	Общие данные (начало)	
2	Общие данные (окончание)	
3	Схема расположения фундаментов и фундаментных балок	
4	Схема расположения каналов навозоудаления, кормушек и полов. Фундамент ФОм1.	
5	Схема расположения плит полов стойл и фундаментных блоков. Фрагменты планов 1 и 2	
6	Приямки ПЯм 1 и ПЯ1. Фундамент ФОм 2	
7	Схемы расположения элементов каркаса, плит покрытий и перекрытий	
8	Спецификация к схемам расположения элементов каркаса и перекрытий тамбуров и вентплощадок	
9	Схемы расположения панелей стен (повышенной заводской готовности)	
10	Спецификация к схемам расположения панелей стен (повышенной заводской готовности)	
11	Схемы расположения панелей стен (с горизонтальной разрезкой)	
12	Спецификация к схемам расположения панелей стен (с горизонтальной разрезкой)	
13	Узлы I...IX	
14	Узлы X...XV	
15	Узлы XVI...XVIII	

Ведомость ссылочных и прилагаемых документов

Обозначение	Наименование	Примечание
	Ссылочные документы	
ГОСТ 24022-80	Фундаменты железобетонные сборные под колонны сельскохозяйственных зданий	
ГОСТ 13579-78	Блоки бетонные для стен подвалов	
1.415-1 вып.1	Железобетонные фундаментные балки для стен производственных зданий	
1.400-15 вып.1	Унифицированные закладные изделия железобетонных конструкций для крепления технологических коммуникаций и устройств	
1.823-1 вып.1	Железобетонные колонны для производственных зданий сельского хозяйства	
1.865.1-4/80 вып.1,3,5	Железобетонные предварительно напряженные плиты покрытий длиной 6м для сельскохозяйственных зданий	
1.865.1-8	Железобетонные доборные плиты длиной 6м для покрытий сельскохозяйственных зданий	
2.820-1 вып.1	Типовые узлы каркасов одноэтажных сельскохозяйственных зданий	
2.830-3 вып.1	Узлы самонесущих стен из двухслойных легкобетонных панелей для одноэтажных сельскохозяйственных зданий	
1.800-4 вып.1	Стальные изделия для крепления конструкций одноэтажных сельскохозяйственных зданий	
1.832.1-9 вып.0...2	Стеновые двухслойные панели из легких бетонов для сельскохозяйственных зданий	

Обозначение	Наименование	Примечание
1.832.1-10 вып.0...2	Двухслойные стеновые легкобетонные панели повышенной заводской готовности для сельскохозяйственных зданий	
3.006-2/82 вып.I-1,I-2	Сборные железобетонные каналы и тоннели из лотковых элементов	
3.818.9-2 вып.1;4;6	Технологические изделия для животноводческих производственных зданий	
1.400-6/76 вып.1	Унифицированные закладные детали сборных железобетанных конструкций зданий промышленных предприятий	
1.862-2	Железобетонные балки для покрытий сельских производственных зданий с асбестоцементной кровлей	
1.063.1-1	Железобетонные стропильные фермы для покрытий зданий с уклоном асбестоцементной кровли 1:4	
Шифр 2286 к	Железобетонные фундаментные балки для торцевых стен сельскохозяйственных зданий	
Шифр 202-81	Комплексные железобетонные плиты вентилируемых покрытий с асбестоцементной кровлей для сельскохозяйственных зданий	
	Прилагаемые документы	
Альбом	Строительные изделия	
	ведомости потребности в материалах	

Согласовано:

Инв. N подл. | Подпись и дата | Взам. инв. N

Типовой проект разработан в соответствии с действующими нормами и правилами и предусматривает мероприятия, обеспечивающие взрывную, взрывопожарную и пожарную безопасность при эксплуатации здания.

Главный инженер проекта /О.Л. Левченкова/

Привязан

Инв. N

801-3-56.86-КЖ

ГИП	Левченкова	
Нач.отд.	Гомзяков	
Н.контр.	Скворцова	
Гл.констр.	Теляковский	
Гл.спец.	Юдин	
Рук.гр.	Капнулина	
Инженер	Щеголева	

Родильная на 48 коров с ветпунктом (стоечно-балочный каркас)

Стадия	Лист	Листов
Р	1	15

Общие данные (начало)

ГИПРОНИСЕЛЬХОЗ

21405-02 17 Копировала И.Козлова Формат А2

Альбом III

Ведомость спецификаций

Лист	Наименование	Примечание
3	Спецификация элементов к схеме расположения	
	фундаментов и фундаментных балок	
4	Спецификация к схеме расположения элементов	
	каналов навозоудаления, кормушек и полов	
6	Спецификация элементов приямка ПЯ м 1 и	
	монолитного фундамента ФО м 2	
8	Спецификация к схемам расположения элемен-	
	тов каркаса, плит покрытий и перекрытий	
10	Спецификация к схемам расположения панелей	
	стен	
12	Спецификация к схемам расположения панелей	
	стен с горизонтальной разрезкой	

Ведомость объемов сборных бетонных и железобетонных конструкций по рабочим чертежам основного комплекта марки КЖ

(основной вариант - $t_н$ минус 30°С)

	Наименование группы элементов конструкции	Код	Кол. м³	Примечание
1	Фундаменты под колонны	581200	28,01	
2	Фундаментные блоки	581100	4,93	
3	Фундаменты под оборудование	581360	9,54	
4	Фундаментные балки	582400	15,69	
5	Лотки, кормушки	585800	13,66	
5			13,35	УТН-10
6	Колонны железобетонные	582100	16,20	
			16,60	УТН-10
7	Балки покрытия	526153	10,45	
8	Ферма	582620	3,6	
9	Перегородки	583320	52,21	вар. I
			51,84	вар. II
10	Плиты пола стойл	584100	8,1	
11	Плиты перекрытий	584220	14,07	вар. I
			14,49	вар. II
12	Стаканы	584100	2,04	вар. I
			1,96	вар. II
13	Плиты покрытий	584120	55,59	вар. I
			56,09	вар. II
14	Панели стеновые повышенной			
	готовности	583120	181,20	
15	Панели стеновые с горизонтальной			
	разрезкой	583120	182,45	
	Всего бетона и железобетона:			
	при панелях стен с горизонтальной		416,54	вар. I
	разрезкой		417,0	вар. II
	при панелях стен повышенной		415,3	вар. I
	готовности		419,8	вар. II

„Материалы на изготовление сборных бетонных и железобетонных конструкций учтены в ведомости потребности в материалах и отдельно не учитываются".

Согласовано:

Взам. инв. №

Подпись и дата

Инв. № подл.

Толщина металлизации 120 мкм. Лакокрасочное покрытие в комбинированном покрытии выполнять следующего состава:

- грунт: ВЛ-02 (ГОСТ 12707-77), ФЛ-03Ж (ГОСТ 9109-76), АК-070 (ОСТ 6-10-401-76) в 1 слой
- покровные слои: ХВ-124, ХВ-125 (ГОСТ 10144-74) ХВ-1100 (ГОСТ 6993-70) в 2 слоя.

Общая толщина лакокрасочного покрытия 60 мкм.

3.6. В конструкциях системы навозоудаления необетонируемые стальные закладные изделия и соединительные детали защитить лакокрасочным покрытием по металлизированному слою. Металлизация цинком или алюминием толщиной 150 мкм. Лакокрасочное покрытие состава:

- грунт: ВЛ-02 (ГОСТ 12707-77), ФЛ-03Ж (ГОСТ 9109-76), АК-069, АК-070 (ОСТ 6-10-401-76) в 1 слой
- покровные слои: ХВ-785 (ГОСТ 7313-75), ХС-724, ХС-759 (ТУ 6-10-1115-75), ХС-717 (ТУ 6-10-961-76) в 3 слоя.

3.7. Металлизационный слой на стальные конструкции наносится в заводских условиях методом горячего цинкования или алюминирования. На крупногабаритные детали и изделия металлизационный слой допускается наносить методом распыления с помощью передвижной установки.

3.8. Метизы (болты, гайки, шайбы) должны быть подвергнуты цинкованию или кадмированию с последующим хроматированием в заводских условиях. После монтажа конструкций метизы и крепёжные детали, имеющие резьбу, дополнительно окрасить лакокрасочным покрытием в соответствии с п. 3.5; 3.6.

3.9. Поверхность вновь образованных сварных швов и нарушенных участков металлического покрытия защитить при помощи ручных металлизаторов. Лакокрасочные покрытия восстанавливаются кистью или пневматическим распылением до требуемой толщины.

4. Указания по монтажу сборных железобетонных элементов даны на листах проекта марки КЖ.

5. Проект „Родильной на 48 коров с ветпунктом" разработан для следующих вариантов I-1; I-2; II-1; II-2

I – с централизованным теплоснабжением

II – с электроснабжением

1 – с температурой наружного воздуха $t_н$ = минус 20°С

2 – с $t_н$ = минус 30°С

6. Указания по производству работ в зимнее время

6.1. Проект разработан для производства работ при положительных температурах. Выполнение работ при отрицательных температурах вести согласно требованиям соответствующих глав СН и П части III „Организация, производство и приемка работ".

1. Общие указания по применению данного проекта даны на листе 2 раздела АР.

2. Фундаменты запроектированы для строительства на площадках со спокойным рельефом при отсутствии грунтовых вод. Грунты в основании непучинистые, непросадочные со следующими нормативными характеристиками: $\varphi^н = 0{,}49_{рад}$ (28°), СН = 2к Па (0,02 кгс/см²); Е = 14,7 мПа (150 кгс/см²); γ = 1,8 т/м³, коэффициент безопасности по грунту Кг = 1.

3. Защита строительных конструкций здания от коррозии

3.1. Степень воздействия газовой среды на железобетонные конструкции из бетона повышенной плотности (П) и необетонируемые стальные элементы при относительной влажности ≥ 75 процентов, – среднеагрессивная,

- на бетонные конструкции – слабоагрессивная,
- на конструкции из глиняного кирпича – неагрессивная.

3.2. Степень агрессивного воздействия навозных стоков на железобетонные и бетонные конструкции из бетона повышенной плотности (П), на асбестоцементные конструкции и стальные закладные детали – среднеагрессивная.

3.3. Плиты покрытия, колонны, балки и защитный слой на внутренней стороне стеновых панелей следует выполнять из бетона на портландцементе, марки по водонепроницаемости В6, с водопоглощением по массе свыше 4,2 процентов до 4,7 процентов водоцементное отношение в/ц не более 0,55.

3.4. Монолитные конструкции каналов и трапов системы навозоудаления, а также сборные железобетонные плиты над каналами выполнять из бетона повышенной плотности на сульфатостойком цементе марки по водонепроницаемости В6 с водопоглощением по массе свыше 4,2 процентов до 4,7 процентов водоцементном отношении не более 0,55 с введением в бетон армированных конструкций одной из добавок ингибиторов коррозии стали:

- НН + ТБН;
- НН + СДБ;
- ННК + СДБ;

где НН – нитрит натрия (ГОСТ 19906-74);
ТБН – тетраборат натрия (ГОСТ 8429-77);
СДБ – сульфитно-дрожжевая бражка (ОСТ 81-79-74);
ННК – нитрит-нитрит кальция (ТУ 6-03-704-74)

Места стыков каналов навозоудаления выполнять по узлу 30 серии 3.818.9-2 вып. 6.

3.5. Необетонируемые стальные закладные изделия, соединительные и крепёжные детали конструкций каркаса, ограждающих конструкций зданий, подвески и конструкции для опирания коммуникаций защитить комбинированным покрытием: лакокрасочным по металлизационному слою (цинковому или алюминиевому).

Привязан

Инв. №

ГИП	Левченкова		
Нач. отд.	Гомзяков		
Н. контр.	Скворцова		VIII 86
Гл. констр.	Теляковский		VIII 86
Гл. спец.	Юдин		
Рук. груп.	Капнулина		
Инженер	Щеголева		

801-3-56.86-КЖ

Родильная на 48 коров с ветпунктом /стоечно-балочный каркас/

Стадия	Лист	Листов
Р	2	

Общие данные /окончание/

ГИПРОНИСЕЛЬХОЗ

Копир. Лихачева 21405-02 18 Формат А2

Альбом II

Схема расположения фундаментов и фундаментных балок

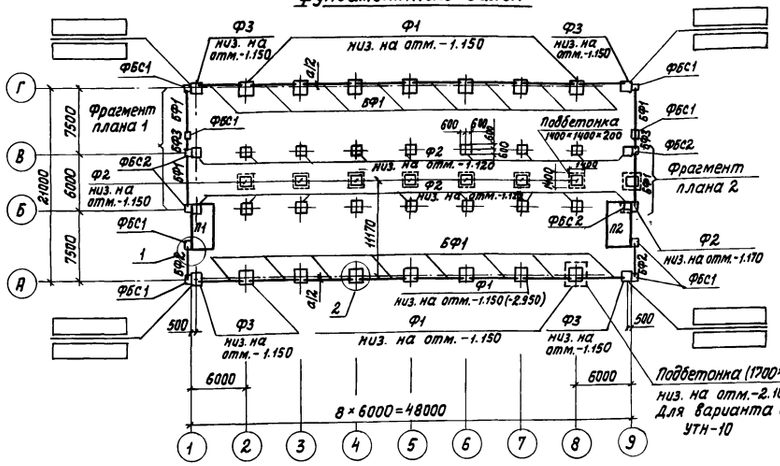

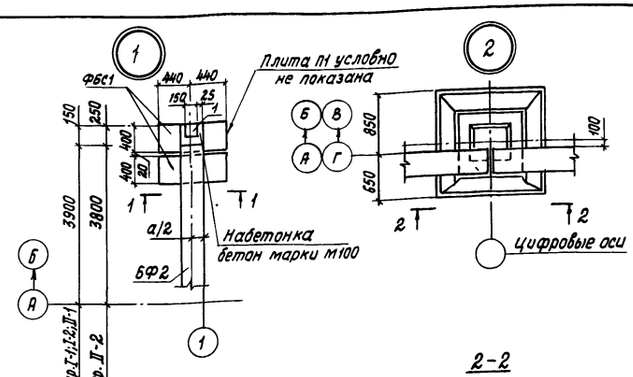

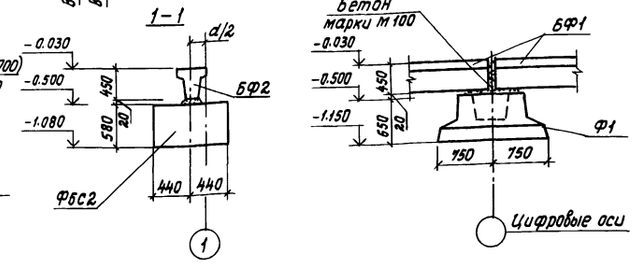

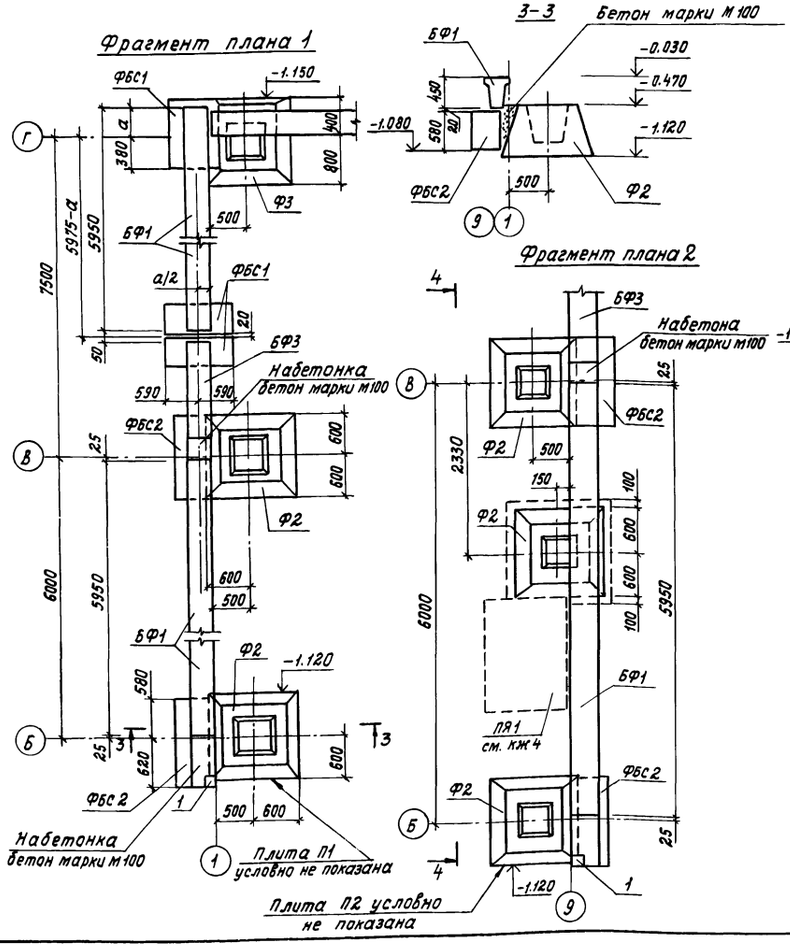

Спецификация элементов к схеме расположения фундаментов и фундаментных балок

Марка, поз.	Обозначение	Наименование	Кол.	Масса ед., кг	Примечание
		Фундаменты			
Ф1	ГОСТ 24022-80	2Ф15.15-2	14	2000	
Ф2	ГОСТ 24022-80	1Ф12.12-1	26	1400	
Ф3	ГОСТ 24022-80	1Ф12.12-2	4	1500	
ФБС1	ГОСТ 13579-78	ФБС 9.4.6-Т	12	470	
ФБС2	ГОСТ 13579-78	ФБС 12.6.6-Т	4	960	
		Плита пола тамбура			
П1	КЖИ 3.1-02.00.00-01	1ППТ 49.25.18-Т	1	5220	I-1
		1ППТ 51.25.18-Т	1	5400	I-2; II-1
		1ППТ 53.25.18-Т	1	5600	II-2
П2	КЖИ 3.1-02.00.00-02	1ППТ 49.25.18-Т-Н	1	5220	I-1
		1ППТ 51.25.18-Т-Н	1	5400	I-2; II-1
		1ППТ 53.25.18-Т-Н	1	5600	II-2
		Балки фундаментные			
БФ1	1.415-1 вып. 1	ФБ6-1	20	1600	I-1
		ФБ6-11	20	1800	I-2; II-1
		ФБ6-28	20	2200	II-2
БФ2	1.415-1 вып. 1	ФБ6-5	2	1100	I-1
		ФБ6-15	2	1300	I-2; II-1
		ФБ6-32	2	1600	II-2
БФ3	Шифр 2286к	ФБ1,5-1	2	450	I-1
		ФБ1,5-2	2	600	I-2; II-1
		ФБ1,5-3	2	800	II-2
		Изделия металлические			
1	1.400-15 вып. 1	МН 112-3	4	2,4	
		Материалы			
	подбетонка	Бетон марки М50	—	—	3,2 м³
	набетонка	Бетон марки М100	—	—	0,3 м³

1. За условную отметку 0.000 принята отметка чистого пола проездов кормораздаточного транспорта, соответствующая абсолютной отметке ____.
2. Фундаменты запроектированы для строительства на площадках со спокойным рельефом при отсутствии грунтовых вод. Грунты приняты непучинистые, непросадочные со следующими расчетными характеристиками: C=2 кПа (0,02 кгс/см²); φ=0,49 рад (28°); E=14,7 МПа (150 кгс/см²); γ=1,8 тс/м³. Коэффициент безопасности по грунту K_r=1.
3. Размер „а" принимать согласно таблице на листе 3 раздел АР.
4. Монтаж фундаментных балок, вести в соответствии с указаниями серии 1.415-1 СНиП III-16-80 и чертежами настоящего проекта.
5. Обратную засыпку пазух и подсыпку грунта под полы выполнять непучинистым грунтом оптимальной влажности с послойным трамбованием слоями 0,2 ... 0,3 м до получения объемной массы скелета грунта $\gamma_{ск}$=1,65 тс/м³.
6. Сборные фундаменты выполнять из бетона по морозостойкости Мрз 50.

Расчетные нагрузки на верхний обрез фундаментов с коэффициентом n=1, при снеговой нагрузке 980 Па (100 кгс/м²)

Оси	Эскиз	Нагрузки: M кНм (тсм)	N к кН (тс)	N ст кН (тс): I-1	I-2; II-1	II-2	Нк·Н (тс)
А; Г		8,4 (0,86)	70,9 (7,23)	88,0 (8,8)	97,0 (9,7)	106,0 (10,6)	3,82 (0,39)
Б; В		15,0 (1,53)	143,2 (14,6)	—	—	—	2,94 (0,30)

Привязан

Инв. N

				801-3-56.86-Кж
ГИП	Левченкова			
Нач. отд.	Гомзяков			
Н. контр.	Скворцова			Родильная на 48 коров с ветпунктом (стаечно-балочный каркас)
Гл. констр.	Теляковский			
Гл. спец.	Юдин			Схема расположения фундаментов и фундаментных балок
Рук. гр.	Капнулина			
Исполн.	Петлякова			

Стадия	Лист	Листов
Р	3	

ГИПРОНИСЕЛЬХОЗ

Согласовано:

Инв. N подл. | Подпись и дата | Взам. инв. N

21405-02 19 Копировала И. Козлова

Формат А2

Схема расположения элементов каналов навозоудаления, кормушек и полов

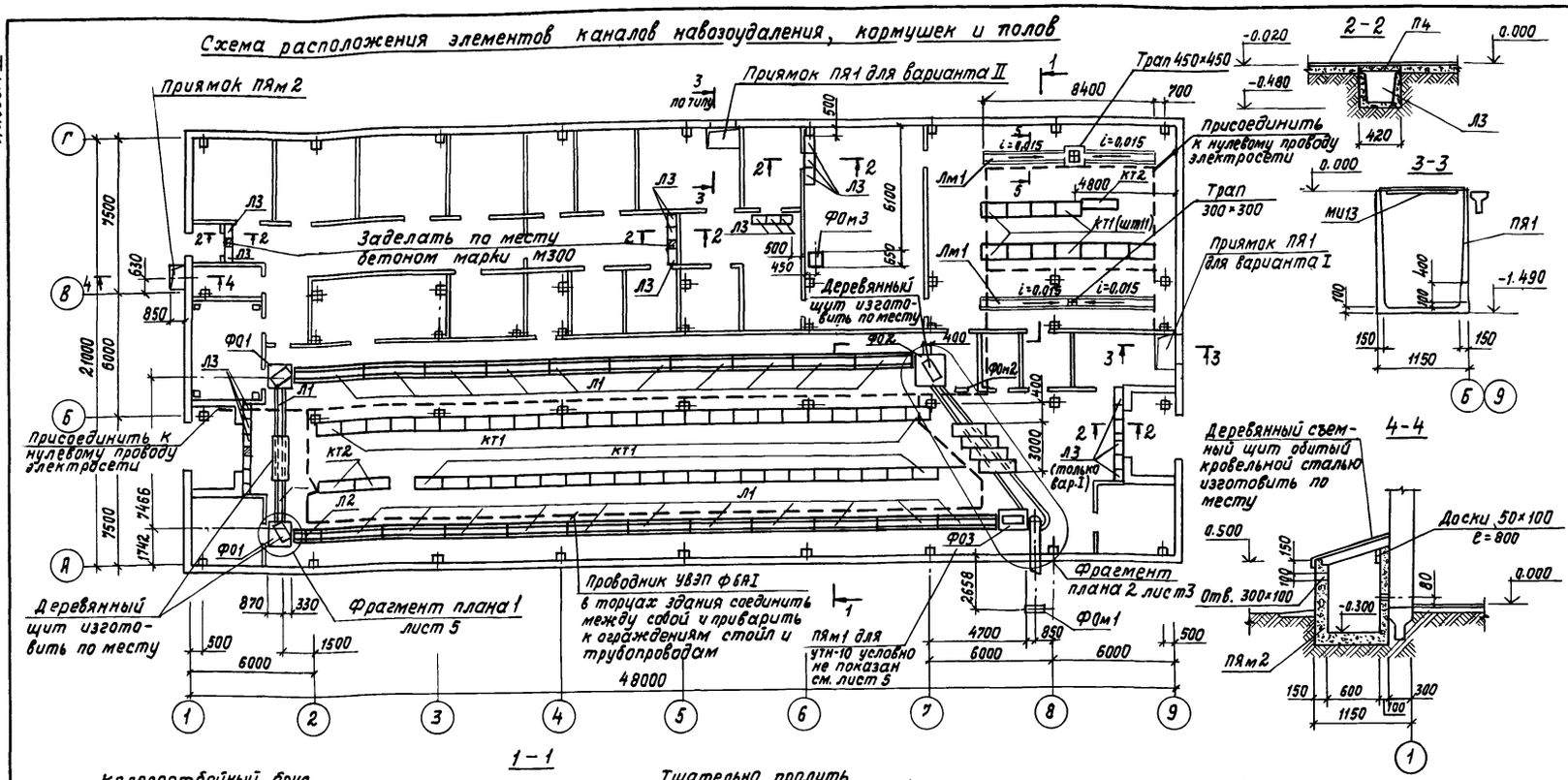

1-1

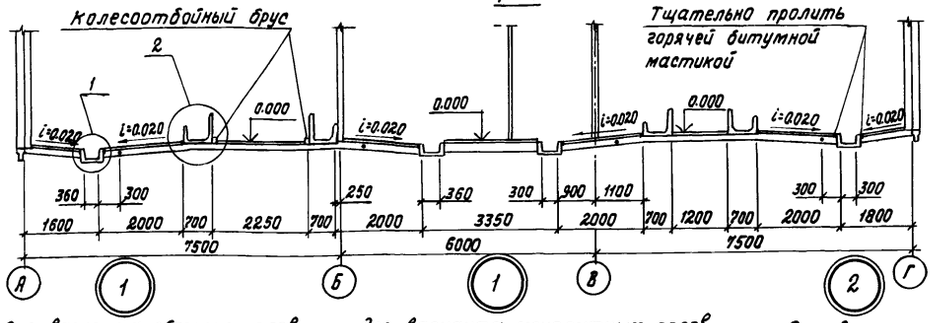

5-5

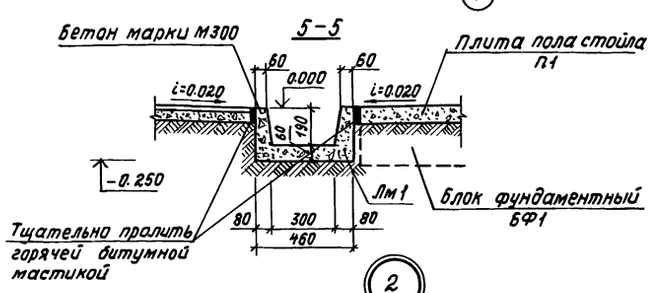

для варианта сборных полов

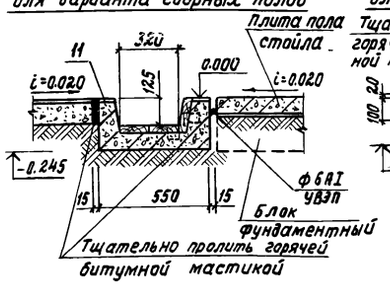

для варианта монолитных полов

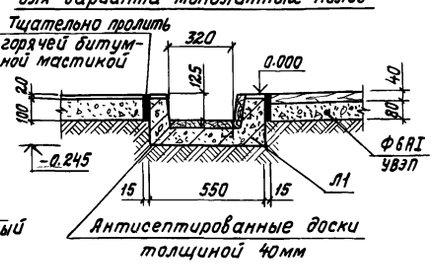

для варианта сборных полов

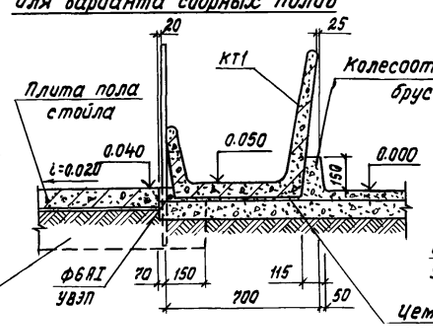

для варианта монолитных полов

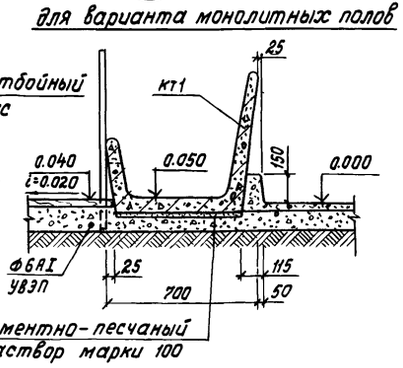

Фундамент ФОм1

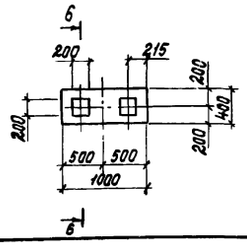

6-6

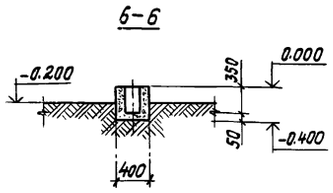

1. Данный лист смотреть совместно с листами 5; 6.
2. Стыки каналов навозоудаления, герметизацию стыков выполнять в соответствии с узлом 30 серии 3.818.9-2 вып. 6.
3. Приямок ПЯм1 для удаления навоза в УТН-10 в осях 7-8 условно не показан, см. фрагмент плана 2 на листе 5.

Спецификация к схеме расположения элементов каналов навозоудаления, кормушек и полов

Марка, поз.	Обозначение	Наименование	Кол.	Масса ед, кг	Примечание
		Изделия сборные железобетонные			
ФО1	КЖИ 3.1-07.00.00	2 ФОН 12.12.36-Т	2	1070	
ФО2	КЖИ 3.1-07.00.00	2 ФОН 15.15.36-Т	1	1610	
ФО3	КЖИ 3.1-07.00.00	2 ФОП 13.80.41-Т	1	780	
Л1	3.818.9-2 вып. 4	1 ЛК 298.55.24	23	550	
			22	550	УТН-10
Л2	3.818.9-2 вып. 4	1 ЛК 73.55.24	2	150	
			1	150	УТН-10
Л3	3.006-2 вып. 4	Л1д-8	23	110	Вар. I
			17	110	Вар. II
КТ1	3.818.9-2 вып. 1	КТ 118.70.37	57	300	
КТ2	3.818.9-2 вып. 1	КТ 173.52.30	3	375	
П1	КЖИ 3.1-05.00.00	ППС 19.10.8-П	44	130	
П2	КЖИ 3.1-05.00.00	ППС 19.10.8-П.1	5	130	
П3	КЖИ 3.1-05.00.00	ППС 19.10.8-П.1.Н	5	130	
П4	3.006-2 вып. II-2	П1-8	23	40	
П5	3.006-2 вып. II-2	П7д-3	6	150	УТН-10
П6	3.006-2 вып. II-2	П10д-5	4	190	
П7	3.006-2 вып. II-2	П7д-3а	1	150	УТН-10
БФ1	КЖИ 3.1-06.00.00	БФО 20.3.28-Т	53	340	
БФ2	КЖИ 3.1-06.00.00	БФО 14.3.28-Т	6	240	
ПЯ1	КЖИ 3.1-08.00.00	Приямок ПЯ1	1	2050	
		Элементы монолитные			
ПЯм1	лист 6	Приямок монолитный ПЯм1	1		УТН-10
ПЯм2	лист 4	ПЯм2	1		0,36 м³
ФОм1	лист 4	Фундамент монолитный ФОм1	1		0,132 м³
ФОм2	лист 6	ФОм2	1		УТН-10
ФОм3	лист 6	ФОм3	1		0,18 м³
Лм1	лист 4	Канал монолитный Лм1	2		4,0 м³
		Материалы			
		Бетон марки М200			4,49 м³
		Бетон марки М100			0,11 м³
		Изделия металлические			
МИ13	МИ-700	Изделие металлическое МИ13	1	98.2	
		ф6 AI ГОСТ 5781-82	1	22.6	
		Изделия деревянные			
Л4		Лоток деревянный Л4	1	62,4	УТН-10
		Щиты перекрытия			1,35 м³
		Доска 40×100 ГОСТ 24454-80 сосна, ель φ≤20%			1,45 м³

Согласовано: Т.х. Орлов, Шарф

Инв.№ подл. | Подпись и дата | Взам. инв.№

ГИП	Левченкова		801-3-56.86-КЖ
Нач. отд.	Гомзяков		
Н. контр.	Скворцова		Радиальная на 48 коров с ветпунктом (стоечно-балочный каркас)
Гл. констр.	Теляковский		
Гл. спец.	Юдин		
Рук. гр.	Капнулина		Схема расположения каналов навозоудаления, кормушек и полов. Фундамент ФОм1
Инженер	Солоухин		

Стадия	Лист	Листов
Р	4	

ГИПРОНИСЕЛЬХОЗ

Привязан

Инв.№

21405-02 20 Копировала И. Козлова

Формат А2

Альбом II

Фрагмент плана 1

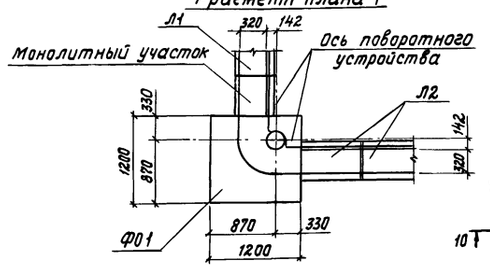

Фрагмент плана 2 для вариантов I и II с УТН-10

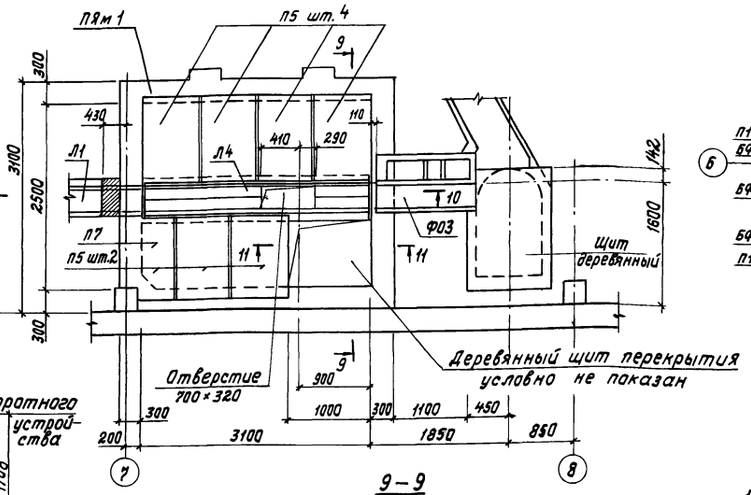

Фрагмент плана 2 при удалении навоза в тележку

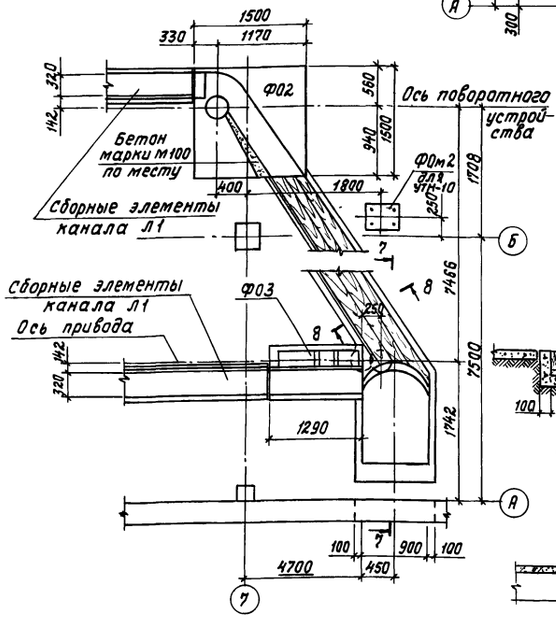

8 – 8

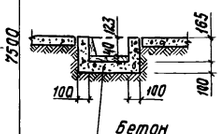

11 – 11

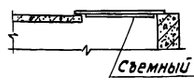

9 – 9

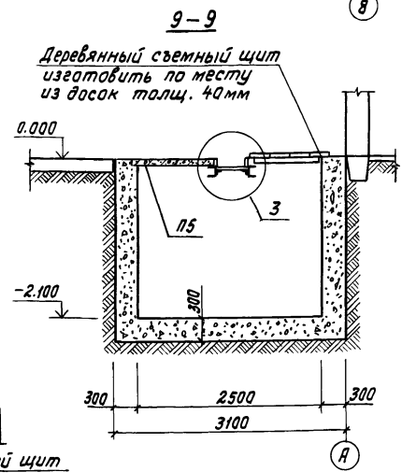

10 – 10

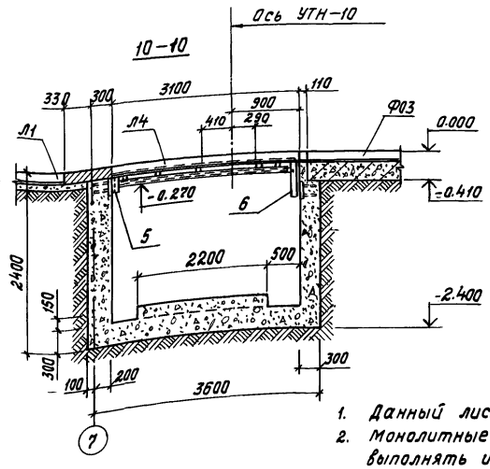

Схема расположения плит полов стойл и фундаментных блоков между осями 2–7

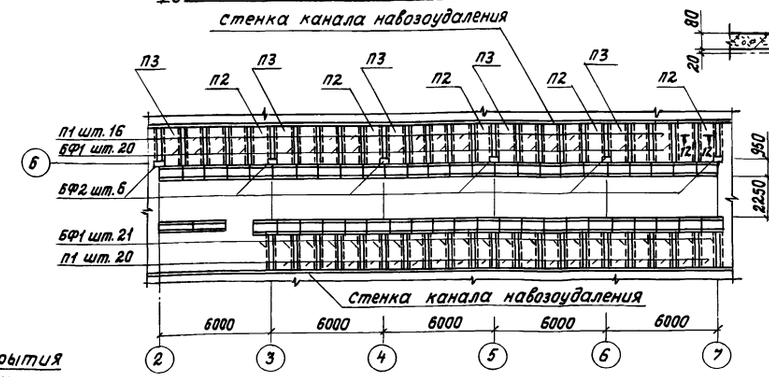

12 – 12

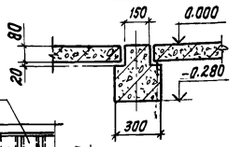

Схема расположения плит полов стойл и фундаментных блоков между осями 7–9 и В–Г

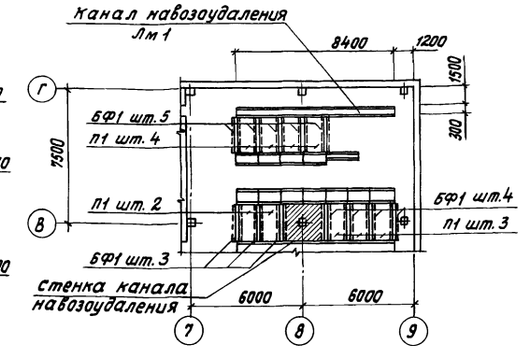

7 – 7

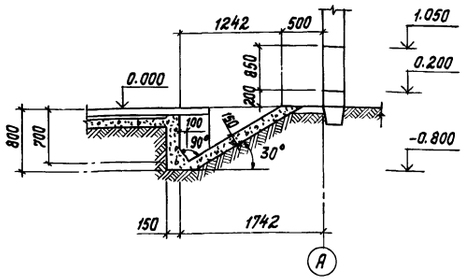

3

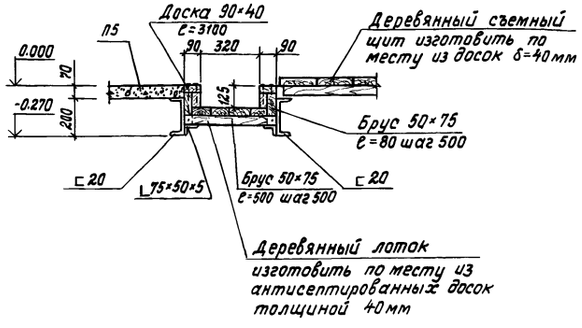

1. Данный лист смотреть совместно с листами 4÷6.
2. Монолитные участки каналов навозоудаления и приямок ПЯм1 выполнять из бетона марки м300 марки В6 по водопроницаемости, водоцементное отношение не более 0,55.
   Дополнительные требования по виду и составу вяжущих, наполнителей и воды принять в соответствии с техническими требованиями серии 3.818.9-2 вып. 4.
3. Указания по антикоррозионной защите даны на листе 2.
4. Стыки элементов каналов навозоудаления герметизировать в соответствии с серией 3.818.9-2 вып. 6
5. Деревянные щиты и лоток изготовить по месту из досок δ=40 мм. Для изготовления принять древесину хвойных пород не ниже 2 сорта.

Согласовано: Орлов

Инв.№ подл. | Подпись и дата | Взам. инв.№

Привязан

Инв.№

				801-3-56.86-КЖ	
ГИП	Левченкова				
Нач. отд.	Гомзяков				
Н. контр.	Скворцова			Родильная на 48 коров с ветпунктом (стоечно-балочный каркас)	Стадия: Р; Лист: 5; Листов:
Гл. констр.	Теляковский				
Гл. спец.	Юдин				
Рук. гр.	Капнулина			Схема расположения плит полов стойл и фундаментных блоков. Фрагменты планов 1 и 2.	ГИПРОНИСЕЛЬХОЗ
Инженер	Солоухин				

21405-02 21 Копировала И. Козлова Формат А2

Альбом II

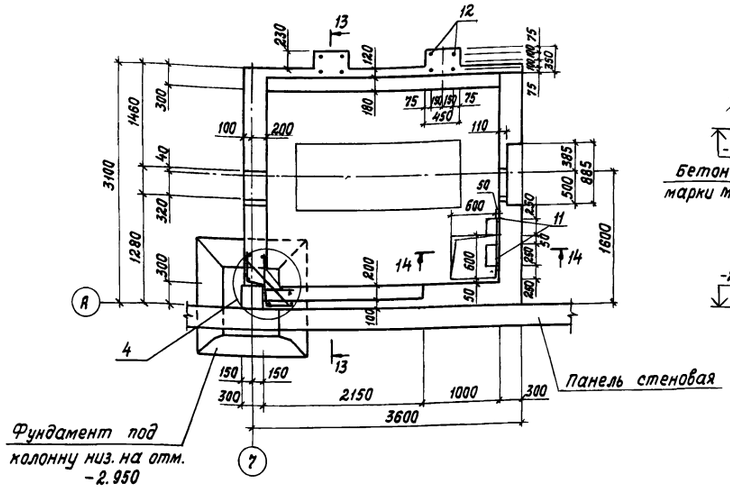
Приямок ПЯм 1

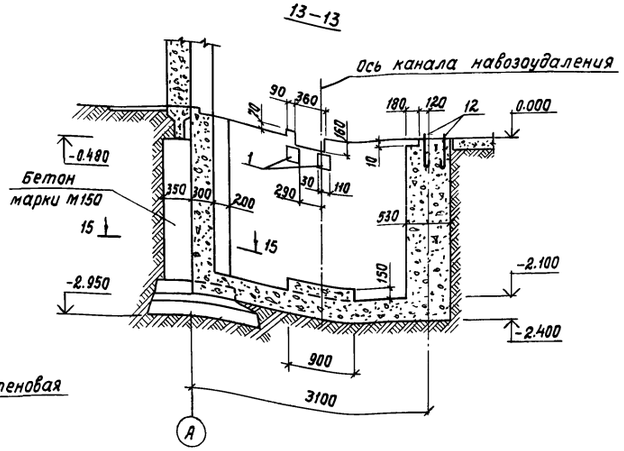
13-13

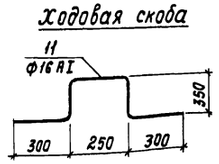
Ходовая скоба

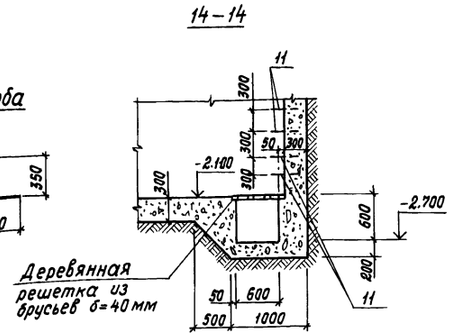
14-14

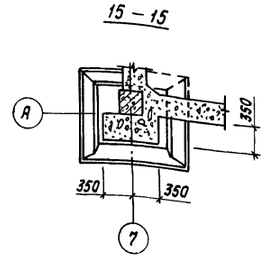
15-15

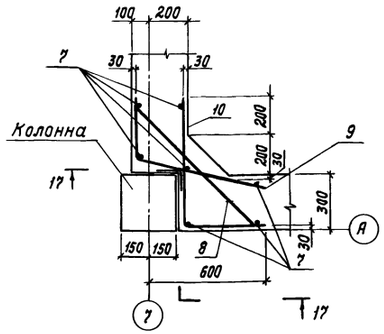

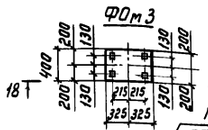
ФОм 3

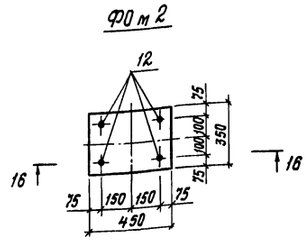
ФОм 2

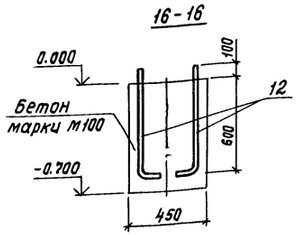
16-16

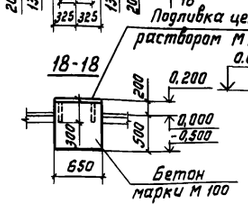
18-18

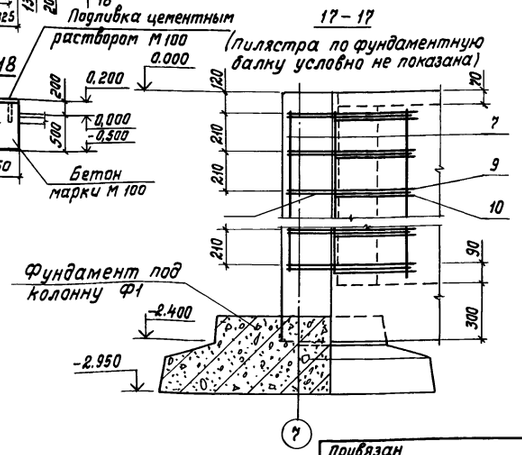
17-17
(Пилястра по фундаментную балку условно не показана)

Ведомость деталей

Поз.	Эскиз
9	340 720
10	700 400

1. Данный лист совместно смотреть с листами 4; 5.
2. Поверхности стен приямков ПЯм1, ПЯ1 и колонну по осям 7-А, соприкасающиеся с грунтом, окрасить горячим битумом.

Спецификация элементов приямка ПЯм1 и монолитного фундамента ФОм2

Формат	Зона	Поз.	Обозначение	Наименование	Кол.	Примечание
				Приямок ПЯм1		
				Сборочные единицы		
				Изделия закладные		
А4		1	1.400-6/76 вып. 1	М4-1	4	1,4 кг
А4		2	1.400-15 вып. 1	МН 719-2	1	10,4 кг
				Деталь		
Б4		3		Полоса $\frac{Б4\times20\ ГОСТ\ 103-76}{В ст3 кп2\ ГОСТ\ 535-79}$		
				ℓ = 2400		1,51 кг
Б4		4		Лист ромб. О-ПН-5×640×640		
				ГОСТ 8568-77 В ст3 кп2 ГОСТ 535-79		17.4 кг
Б4		5		Уголок $\frac{В-100\times100\times10\ ГОСТ\ 8509-72}{В ст3 кп2\ ГОСТ\ 535-79}$		
				ℓ = 260	2	3.42 кг
Б4		6		Уголок $\frac{В-100\times100\times5\ ГОСТ\ 8509-72}{В ст3 кп2\ ГОСТ\ 535-79}$		
				ℓ = 450	2	6,8 кг
Б4		7		ф10AI ГОСТ 5781-82 ℓ = 1950	7	1,21 кг
Б4		8		ф12AIII ГОСТ 5781-82 ℓ = 940	9	0,835 кг
Б4		9		ф12AIII ГОСТ 5781-82 ℓ = 1060	9	0,945 кг
Б4		10		ф12AIII ГОСТ 5781-82 ℓ = 1100	9	0,980 кг
Б4		11	лист 6	Скоба ходовая		
				ф6AI ГОСТ 5781-82 ℓ = 900	7	2,2 кг
Б4		12		Болт М20×70, ГОСТ 7796-70	8	2,09 кг
				Материалы		
				Бетон марки М300		11,34 м³
				Фундамент ФОм2		
				Детали		
Б4		12		Болт М20×70.58		
				ГОСТ 24379.1-80	4	2,09 кг
				Материалы		
				Бетон марки М100		0,110 м³

Гип	Левченкова		801-3-56.86-КЖ
Нач.отд.	Гомзяков		
Н.контр.	Скворцова		Родильная на 48 коров с ветпунктом (стоечно-балочный каркас)
Гл.констр.	Теляковский		
Гл.спец.	Юдин		
Рук.гр.	Капнулина		Приямки ПЯм1 и ПЯ1. Фундамент ФОм2, ФОм3
Инженер	Солоухин		

Стадия	Лист	Листов
Р	6	

ГИПРОНИСЕЛЬХОЗ

Привязан

Инв. №

Согласовано: ТК Орлов

Инв.N подл. | Подпись и дата | Взам. инв.N

21405-02 22 Копировала И. Козлова Формат А2

Альбом II

Схема расположения элементов каркаса

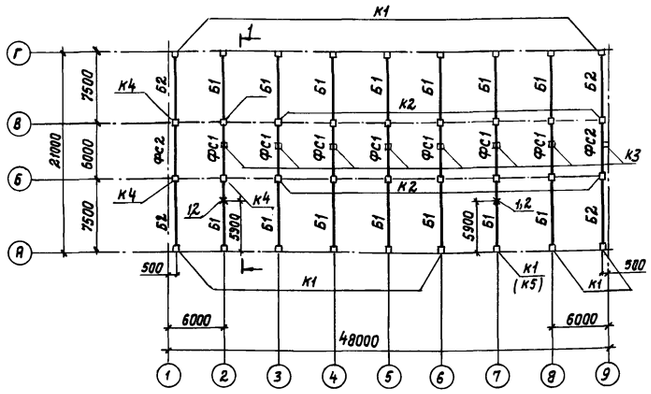

Схема расположения плит покрытия для варианта II

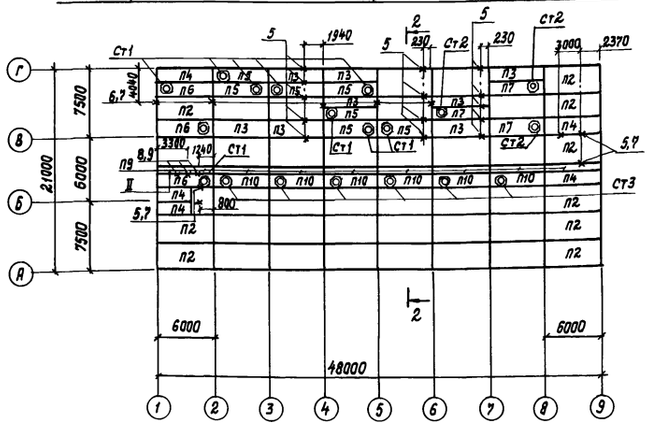

Схема расположения плит покрытия для варианта I

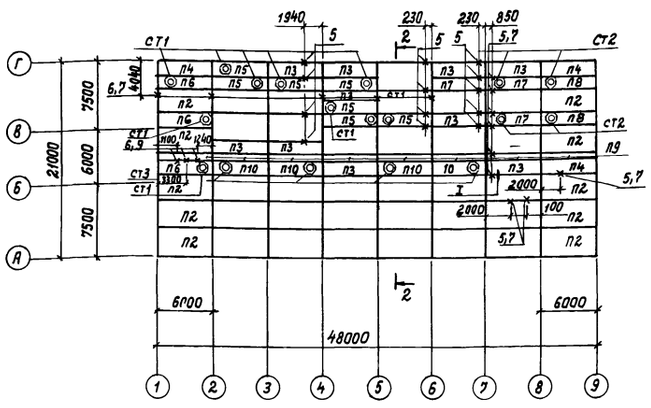

I

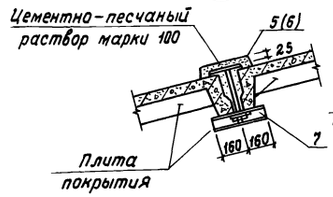

II

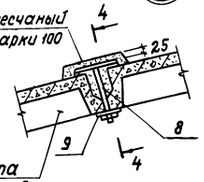

4 - 4

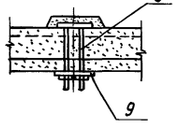

III

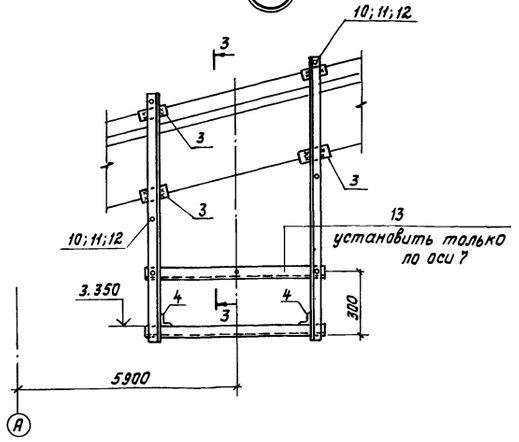

3 - 3

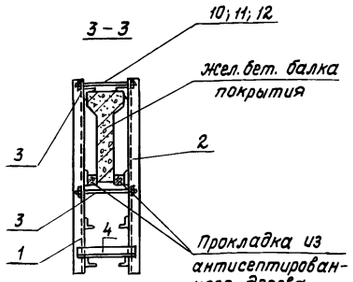

Схема расположения плит перекрытия Вариант II

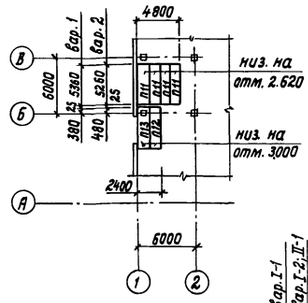

Схема расположения плит перекрытия

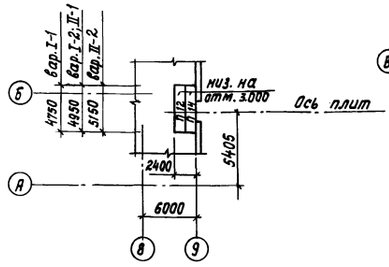

Схема расположения плит перекрытия низ. на отм. 2.980

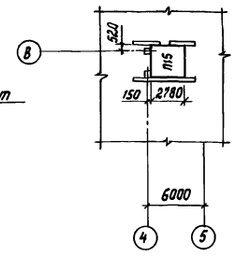

1 - 1

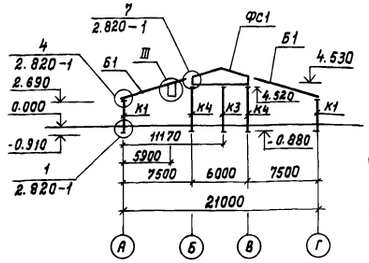

Схема расположения плит перекрытия Вариант I

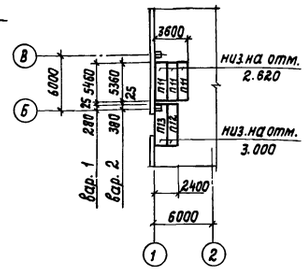

2 - 2

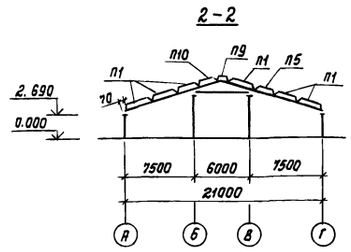

1. Данный лист смотреть совместно с листом 8.
2. Указания по антикоррозионной защите см. лист 2.
3. Монтаж, крепление и омоноличивание колонн, балок и ферм покрытия, плит покрытия выполнять в соответствии с указаниями серии 1.823-1, 1.862-2, 1.063.1-1, 1.865.1-4/80, 1.865.1-8, СНиП 3.03.02-8, узлами серии 2.820-1 и чертежами настоящего проекта.
4. Нагрузки, действующие на позиции 1, 2; вертикальная до 20кг; горизонтальное напряжение до 10кг.
5. Плиты, неоговоренные на схемах расположения плит покрытия замаркированы – П1.

				801-3-56.86-КЖ	
ГИП	Левченкова				
Нач.отд.	Гомзяков				
Н. контр.	Скворцова			Родильная на 48 коров с ветпунктом (стоечно-балочный каркас)	Стадия: Р; Лист: 7; Листов:
Гл.кон.отд	Теляковский				
Гл.спец.	Юдин				
Рук. гр.	Калнулина			Схемы расположения элементов каркаса, плит покрытий и перекрытий	ГИПРОНИСЕЛЬХОЗ
Ст. инж.	Захарова				

Привязан

Инв. N

Согласовано:

Инв. N подл. | Подпись и дата | Взам. инв. N

21405-02 23 Копировала И.Козлова

Формат А2

Альбом II

Спецификация к схемам расположения элементов каркаса, плит покрытия и перекрытия

Марка, поз.	Обозначение	Наименование	Кол.	Масса ед., кг	Примечание
		Колонны			
К1	КЖИ 3.1-10.00.00	СК 2-36-2-1	18	360	I-1; II-1
			17	360	I-2; II-2
К2	1.823-1 вып.1	СКТ 3-54-2	14	1310	
К3	КЖИ 3.1-10.00.00	СК 3-54-3-1	8	1215	
К4	КЖИ 3.1-10.00.00	СКТ 3-54-2-1	4	1310	
К5	КЖИ 3.1-10.00.00	СК 3-54-3-2	1	1215	I-2; II-2
		Балки			
Б1	1.862-2 вып. 1	БС 7.5-4	14	1450	
Б2	КЖИ 3.1-12.00.00	БС 7.5-4-1	4	1450	
		Фермы			
ФС1	КЖИ 3.1-11.00.00	1ФТ6-6АIIIТ-П.1	7	1000	
ФС2	КЖИ 3.1-11.00.00	1ФТ6-6АIIIТ-А.2	2	1000	
		Плиты покрытия			
П1	КЖИ 3.1-14.00.00; ш.202-81	1ПГ-3АIVТ-Па-ОП.120 М	30	2600	I-1
		1ПГ-3АIVТ-Па-ОП.160 М	30	2700	I-2; II-1
		1ПГ-3АIVТ-Па-ОП.200 М	30	2700	II-2
П2	КЖИ 3.1-14.00.00; ш.202-81	1ПГ-3АIVТ-Паб-ОП.120 М	10	2600	I-1
		1ПГ-3АIVТ-Паб-ОП.160 М	10	2700	I-2; II-1
		1ПГ-3АIVТ-Паб-ОП.200 М	10	2700	II-2
П3	КЖИ 3.1-14.00.00; ш.202-81	2ПГ-2АIVТ-Па-ОП.120 М	10	1300	I-1
		2ПГ-2АIVТ-Па-ОП.160 М	10	1400	I-2
		2ПГ-2АIVТ-Па-ОП.160 М	8	1400	II-1
		2ПГ-2АIVТ-Па-ОП.200М	8	1400	II-2
П4	КЖИ 3.1-14.00.00; ш.202-81	2ПГ-2АIVТ-Паб-ОП.120 М	3	1300	I-1
		2ПГ-2АIVТ-Паб-ОП.160М	3	1400	I-2
		2ПГ-2АIVТ-Паб-ОП.160М	5	1400	II-1
		2ПГ-2АIVТ-Паб-ОП.200М	5	1400	II-2
П5	КЖИ 3.1-14.00.00; ш.202-81	2ПВ4-2АIVТ-Па-ОП.120 М	7	1600	I-1
		2ПВ4-2АIVТ-Па-ОП.160 М	7	1600	I-2; II-1
		2ПВ4-2АIVТ-Па-ОП. 200 М	7	1600	II-2
П6	КЖИ 3.1-14.00.00; ш.202-81	2ПВ4-2АIVТ-Паб-ОП.120 М	3	1700	I-1
		2ПВ4-2АIVТ-Паб-ОП.160 М	3	1700	I-2; II-1
		2ПВ4-2АIVТ-Паб-ОП.200 М	3	1700	II-2
П7	КЖИ 3.1-14.00.00; ш.202-81	2ПВ7-2АIVТ-Па-ОП.120 М	3	1700	I-1
		2ПВ7-2АIVТ-Па-ОП.160 М	3	1700	I-2; II-1
		2ПВ7-2АIVТ-Па-ОП.200 М	3	1700	II-2
П8	КЖИ 3.1-14.00.00; ш.202-81	2ПВ7-2АIVТ-Паб-ОП.120 М	2	1700	I-1
		2ПВ7-2АIVТ-Паб-ОП.160 М	2	1700	I-2
П9	1.865.1-8	ПДС 2	8	775	
П10	КЖИ 3.1-14.00.00; ш.202-81	2ПВ10-2АIVТ-Па-ОП.120 М	4	1440	I-1
		2ПВ10-2АIVТ-Па-ОП.160 М	4	1470	I-2
		2ПВ10-2АIVТ-Па-ОП.160 М	6	1470	II-1
		2ПВ10-2АIVТ-Па-ОП.200 М	6	1500	II-2
		Стаканы железобетонные			
СТ1	1.865.1-4/80 вып.5	СБ4 СТ	10	180	I, II
СТ2	1.865.1-4/80 вып.5	СБ7 СТ	5	350	I
		СБ7 СТ	3	350	II
СТ3	1.865.1-4/80 вып.5	СБ10 СТ	4	400	I
		СБ10 СТ	6	400	II
		Плиты перекрытия			
П11	КЖИ 3.1-03.00.00	ППВ 55.12.16-Т	3	2600	I-1
		ППВ 54.12.16-Т	3	2550	I-2, II-1
		ППВ 53.12.16-Т	4	2500	II-2
П12	КЖИ 3.1-01.00.00	ППД 48.12.30-Т	2	2280	I-1
		ППД 50.12.40-Т	2	2820	I-2; II-1
		ППД 52.12.50-Т	2	3920	II-2
П13	КЖИ 3.1-01.00.00	2ППД 48.12.30-Т	1	2210	I-1
		2ППД 50.12.40-Т	1	2750	I-2, II-1
		2ППД 52.12.40-Т	1	3230	II-2
П14	КЖИ 3.1-01.00.00	2ППД 48.12.30-Т.Н	1	2210	I-1
		2ППД 50.12.40-Т.Н	1	2750	I-2; II-1
		2ППД 52.12.40-Т.Н	1	3230	II-2
П15	3.006-2/82 вып. I-2	П 20-3	1	2570	
		Изделия металлические			
	1.800-4	МД 1-10	36	2,4	Узлы 4,7
	1.800-4	МД 1-11	18	2,8	Серия 2.800-1 в.1
1	КЖИ 3.2 МИ 200	МИ 2	2	16.10	
2	КЖИ 3.2 МИ 200	МИ 2 Н	2	16.10	
3		Уголок $\frac{Б\text{-}50\times50\times5\ ГОСТ\ 8509\text{-}72}{Вст3кп2\ ГОСТ\ 535\text{-}79}$ ℓ=80	16	0,30	
4		Уголок $\frac{Б\text{-}50\times50\times5\ ГОСТ\ 8509\text{-}72}{Вст3кп2\ ГОСТ\ 535\text{-}79}$ ℓ=300	4	1,13	
5	КЖИ 3.2 МИ-300	МИ 4	26	1,34	
6	КЖИ 3.2 МИ-300	МИ 3	5	1,26	II
			10		I
7		Уголок $\frac{Б\text{-}63\times63\times6\ ГОСТ\ 8509\text{-}72}{Вст3кп2\ ГОСТ\ 535\text{-}79}$ ℓ=320	31	1,83	II
			36		I
8	КЖИ 3.2 МИ-300	МИ 5	3	2,33	
9	КЖИ 3.2 МИ-400	МИ 6	3	3,36	
10		Болт М14×300.58 ГОСТ 7796-70	8	0,39	
11		Гайка М 14,5 ГОСТ 5915-70	16	0,03	
12		Шайба 14.01.05 ГОСТ 11371-78	8	0,02	
13	лист 7	Уголок $\frac{Б\text{-}60\times50\times5\ ГОСТ\ 8509\text{-}72}{Ст3кп2\ ГОСТ\ 535\text{-}79}$ ℓ=800	2	3,02	

1. Данный лист смотреть совместно с листом 7.
2. Указания по антикоррозионной защите см. лист 2.
3. На схемах расположения плит покрытия все плиты, кроме оговоренных, имеют марку П1.
4. Крепление плит покрытия к балкам и фермам выполнять по серии 2.820-1 вып. 1

Согласовано:

Взам. инв.№ | Подпись и дата | Инв.№ подл.

Привязан

Инв.№

ГИП	Левченкова	
Нач. отд.	Гомзяков	
Н. контр.	Скворцова	
Гл. кон. от.	Теляковский	
Гл. спец.	Юдин	
Рук. гр.	Капнулина	
Ст. инж.	Захарова	

801-3-56.86-КЖ

Родильная на 48 коров с ветпунктом (стоечно-балочный каркас)

Стадия	Лист	Листов
Р	8	

Спецификация к схемам расположения элементов каркаса, плит покрытий и перекрытий

ГИПРОНИСЕЛЬХОЗ

 Копировал Формат А2

Альбом II

Схема расположения панелей стен по оси А

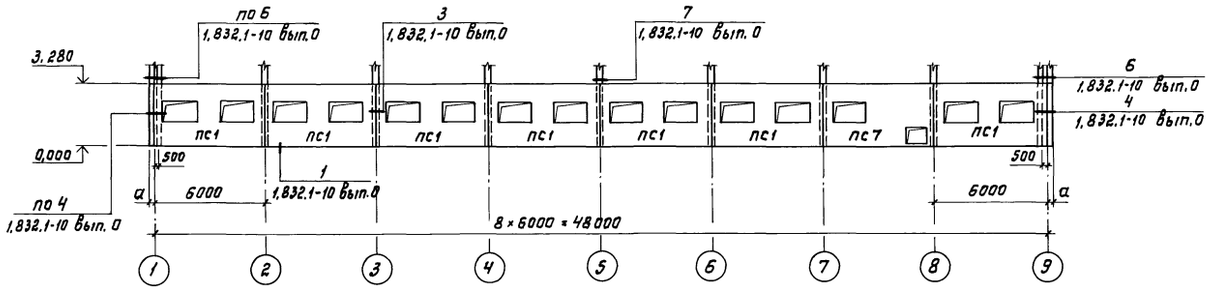

Схема расположения панелей стен по оси Г

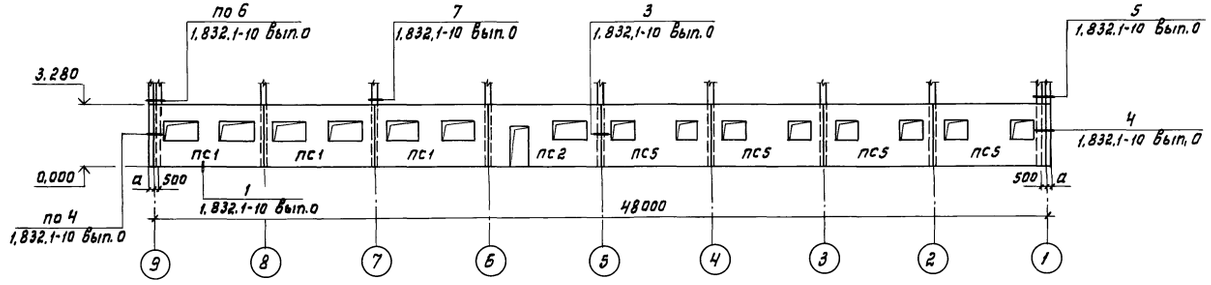

Схема расположения панелей стен по оси 9

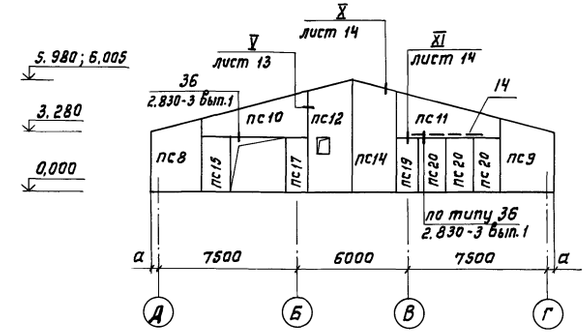

Схема расположения панелей стен по оси 1

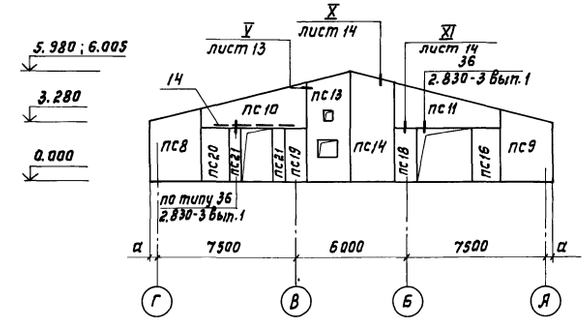

3-3

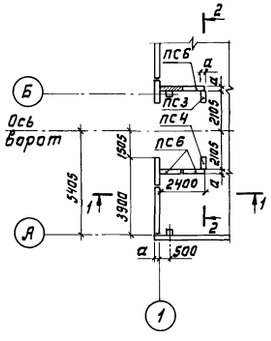

1-1

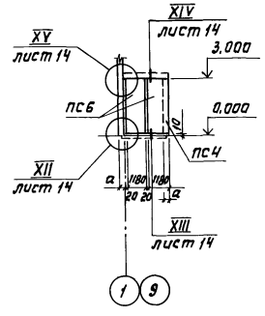

2-2

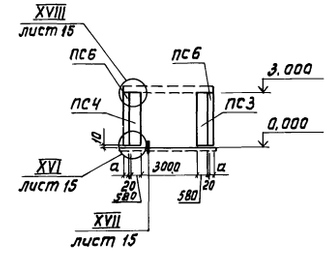

1. Данный лист смотреть совместно с листами 10; 13; 14; 15.
2. Монтаж стеновых панелей выполнять в соответствии с указаниями серии 1.832.1-10; 1.832.1-9; СНиП 3.03.02-8 узлами серии 1.832.1-10 и чертежами настоящего проекта.
3. Указания по антикоррозионной защите закладных деталей и соединительных элементов см. на листе 2.
4. Объемная масса теплоизолирующего слоя стеновых панелей принята $\gamma = 900$ кг/см^3.
5. Отметка конька здания дана для 2-х вариантов толщин стен.

				801-3-56.86-КЖ		
ГИП	Левченкова					
Нач.отд.	Гомзяков					
Н.контр.	Скворцова			Родильная на 48 коров с ветпунктом (стоечно-балочный каркас)	Стадия	Лист	Листов
Гл.кон.отд.	Телковский				Р	9	
Гл.спец.	Юдин			Схема расположения панелей стен (повышенной заводской готовности)	ГИПРОНИСЕЛЬХОЗ		
Рук. гр.	Капнулина						
Ст. инж.	Захарова						

Привязан

Инв. N

Согласовано:

Инв. N подл. | Подпись и дата | Взам. инв. N

21405-02 25 копировала Лизунова Формат А2

Альбом II

Спецификация к схемам расположения панелей стен

Марка, поз.	Обозначение	Наименование	Кол.	Масса ед., кг	Примечание
		Панели стеновые вар.I-1			
ПС 1	1.832.1-10 вып.0...2	1ПСД 6.33.30-ПТ-С	10	6300	
ПС 2	1.832.1-10 вып.0...2	2ПСД 6.33.30-ПТ-С	1	6000	
ПС 3	КЖИ 3.1-15.00.00-04	ПСД 6.30.30-Т-1.Н	2	685	
ПС 4	КЖИ 3.1-15.00.00	ПСД 6.30.30-Т-1	2	685	
ПС 5	КЖИ 1.1-2.0.0-01	1ПСД 60.33.30-Т-П	4	6160	
ПС 6	КЖИ 3.1-16.00.00	ПСД 12.30.30-Т-2	6	1400	
ПС 7	КЖИ 1.1-2.0.0	4.1ПСД 60.33.30-Т-П	1	6100	
ПС 8	КЖИ.1.1-1.0.0	ПСДТ 27.40.30-Т-П	2	3580	
ПС 9	КЖИ 1.1-1.0.0-01	ПСДТ 27.40.30-Т-П.Н	2	3580	
ПС 10	КЖИ 1.1-1.0.0-02	ПСДТ 57.24.30-Т-П	2	3490	
ПС 11	КЖИ 1.1-1.0.0-03	ПСДТ 57.24.30-Т-П.Н	2	3490	
ПС 12	КЖИ 1.1-1.0.0-05	4ПСДТ 24.60.30-Т-П	1	4800	
ПС 13	КЖИ 1.1-1.0.0-04	1ПСДТ 24.60.30-Т-П	1	4520	
ПС 14	КЖИ 1.1-1.0.0-07	ПСДТ 24.60.30-Т-П	2	5000	
ПС 15	КЖИ 3.1-15.00.00-03	ПСД 15.30.30-Т-1	1	1700	
ПС 16	КЖИ 3.1-15.00.00-06	ПСД 15.30.30-Т-1.Н	1	1700	
ПС 17	КЖИ 3.1-15.00.00-02	ПСД 12.30.30-Т-1	1	1400	
ПС 18	КЖИ 3.1-15.00.00-07	ПСД 12.30.30-Т-1.Н	1	1400	
ПС 19	1.832.1-9 вып.0...2	ПСД 12.30.30-Т	2	1500	
ПС 20	1.832.1-9 вып.0...2	ПСД 15.30.30-Т	4	1800	
ПС 21	1.832.1-9 вып.0...2	ПСД 6.30.30-Т	2	685	
		Панели стеновые вар.I-2; II-1			
ПС 1	1.832.1-10 вып.0...2	1ПСД 6.33.40-ПТ-С	10	7900	
ПС 2	1.832.1-10 вып.0...2	2ПСД 6.33.40-ПТ-С	1	7600	
ПС 3	КЖИ 3.1-15.00.00	ПСД 6.30.40-Т-1	2	855	
ПС 4	КЖИ 3.1-15.00.00-04	ПСД 6.30.40-Т-1.Н	2	855	
ПС 5	КЖИ 1.1-2.0.0-01	1ПСД6033.40-Т-П	4	7700	
ПС 6	КЖИ 3.1-16.00.00	ПСД 12.30.40-Т-2	6	1750	
ПС 7	КЖИ 1.1-2.0.0	4.1ПСД 60.33.40-Т-П	1	7610	
ПС 8	КЖИ 1.1-1.0.0	ПСДТ 28.40.40-Т-П	2	4640	
ПС 9	КЖИ 1.1-1.0.0-01	ПСДТ 28.40.40-Т-П.Н	2	4640	
ПС 10	КЖИ 1.1-1.0.0-02	ПСДТ 57.24.40-Т-П	2	4410	
ПС 11	КЖИ 1.1-1.0.0-03	ПСДТ 57.24.40-Т-П.Н	2	4410	
ПС 12	КЖИ 1.1-1.0.0-06	4.1ПСДТ 24.60.40-Т-П	1	7610	вар. II
	-05	4ПСДТ 24.60.40-Т	1	5100	вар. I
ПС 13	КЖИ 1.1-1.0.0-04	1ПСДТ 24.60.40-Т-П	1	4720	
ПС 14	КЖИ 1.1-1.0.0-07	ПСДТ 24.60.40-Т-П	2	6240	
ПС 15	КЖИ 3.1-15.00.00-03	ПСД 15.30.40-Т-1	1	2200	
ПС 16	КЖИ 3.1-15.00.00-06	ПСД 15.30.40-Т-1.Н	1	2200	
ПС 17	КЖИ 3.1-15.00.00-02	ПСД 12.30.40-Т-1	1	1750	
ПС 18	КЖИ 3.1-15.00.00-07	ПСД 12.30.40-Т-1.Н	1	1750	
ПС 19	1.832.1-9 вып.0...2	ПСД 12.30.40-Т	2	1750	
ПС 20	1.832.1-9 вып.0...2	ПСД 15.30.40-Т	4	2200	
ПС 21	1.832.1-9 вып.0...2	ПСД 6.30.40-Т	2	855	
		Элементы соединительные			
		металлические			
МС 2	1.832.1-10 вып.0	МС 2	28	0,37	Узел 3
МС 3	1.832.1-10 вып.0	МС 3	12	0,46	Узел 4
МС 5	1.832.1-10 вып.0	МС 5	4	1,13	Узел 6
	1.832.1-10 вып.0	Ф12 AI ГОСТ 5781-82			
		ℓ=400	4		Узел 6
	1.832.1-10 вып.0	Полоса Б-8×80 ГОСТ 103-76 / Вст3кп2 ГОСТ 535-79 ℓ=140	14	0,26	
	1.832.1-10 вып.0	Полоса Б-6×120 ГОСТ 103-76 / Вст3кп2 ГОСТ 535-79 ℓ=300	14	1,7	Узел 7
3	листы 13...15	Полоса Б-8×80 ГОСТ 103-76 / Вст3кп2 ГОСТ 535-79 ℓ=160	56	0,60	
7	лист	Уголок Б-75×50×5 ГОСТ 8510-72 / Вст3кп2 ГОСТ 535-79 ℓ=300	6	1,44	
8	лист	Уголок Б-80×80×8 ГОСТ 8509-72 / Вст3кп2 ГОСТ 535-79 ℓ=250	12	1,87	
9	1.800-4	МД 2-8			
10	листы 13; 15	Уголок Б-80×80×6 ГОСТ 8509-72 / Вст3кп2 ГОСТ 535-79 ℓ=80	24	0,6	
11	лист 13	Полоса Б-8×80 ГОСТ 103×76 / Вст3кп2 ГОСТ 535-79 ℓ=230	16	1,35	
12	листы 14; 15	Полоса Б-6×60 ГОСТ 103-76 / Вст3кп2 ГОСТ 535-79 ℓ=80	16	0,23	
13	лист 15	Уголок Б-80×80×6 ГОСТ 8509-72 / Вст3кп2 ГОСТ 535-79 ℓ=200	8	1,40	
14	2.830-3 вып.1	Уголок Б-90×90×7 ГОСТ 8509-72 / Вст3кп2 ГОСТ 535-79 ℓ=60		0,58	Узел 36 поз.1
		ℓ=4300	2	41,5	

1. Данный лист смотреть совместно с листом 9; 13...15.
2. Объемная масса теплоизолирующего слоя стеновых панелей принята $\gamma = 900$ кг/см^3.

Согласовано:

Инв. № подл. | Подпись и дата | Взам. инв. №

Привязан

Инв. №

ГИП	Левченкова	
Нач. отд.	Гомзяков	
Н.контр.	Скворцова	
Гл.констр.	Теляковский	
Гл.спец.	Юдин	
Рук. гр.	Капнулина	
Инженер	Солоухин	

801-3-56.86-КЖ

Родильная на 48 коров с ветпунктом (стоечно-балочный каркас)

Стадия	Лист	Листов
Р	10	

Спецификация к схемам расположения панелей стен (повышенной заводской готовности)

ГИПРОНИСЕЛЬХОЗ

Копировал 21405-02 26 Формат А2

Альбом II

Схема расположения панелей стен по оси „А"

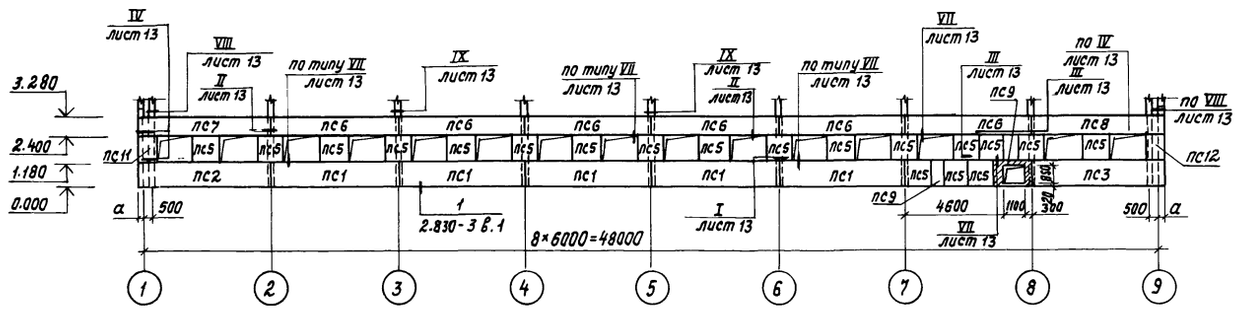

Схема расположения панелей стен по оси „Г"

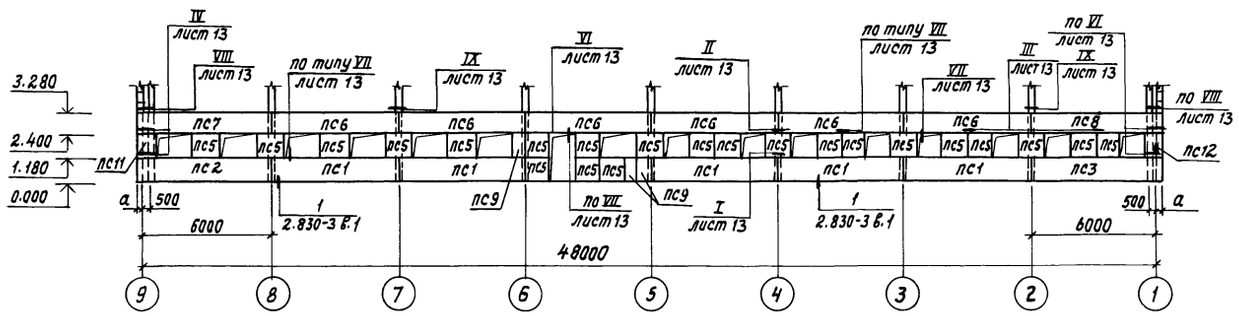

Схема расположения панелей стен по оси „9"

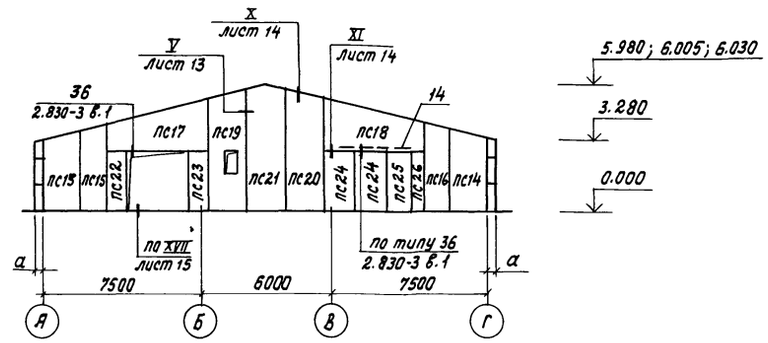

Схема расположения панелей стен по оси „1"

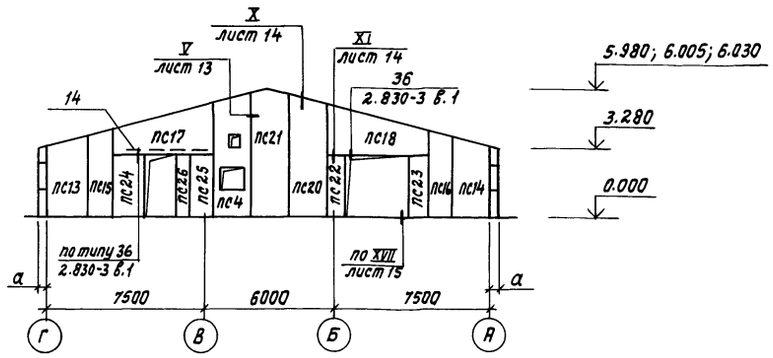

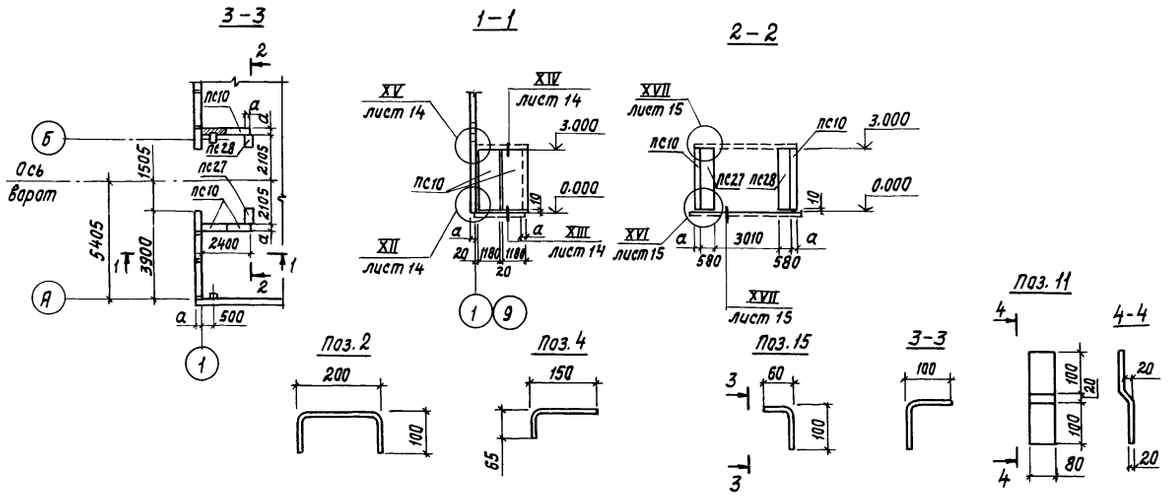

1. Монтаж сварку и заполнение швов стеновых панелей выполнять в соответствии с указаниями серии 1.832.1-9; СНиП 3.03.02-8; узлами серии 2.830-3 вып.1 и чертежами настоящего проекта.
2. Настоящий лист смотреть с листами 12..., 15.
3. Указания по антикоррозионной защите закладных деталей и соединительных элементов см. на листе 2.
4. Настоящим проектом предусматривается крепление стеновых панелей горизонтальной разрезки с помощью крюков, устанавливаемых в высверленные гнезда в легком бетоне панелей с последующим тщательным инъецированием цементно-песчаным раствором м 100.
5. Объемная масса теплоизолирующего слоя стеновых панелей принята $\gamma = 900$ кг/см².
6. Отметка конька здания дана для 3 х вариантов толщин стен.

			801-3-56.86-КЖ	
ГИП	Левченкова			
Нач.отд.	Гомзяков			
Н.контр.	Скворцова		Родильная на 48 коров с ветпунктом (стоечно-балочный каркас)	Стадия: Р; Лист: 11; Листов:
Гл.констр.	Теляковский			
Гл.спец.	Юдин		Схема расположения панелей стен (с горизонтальной разрезкой)	ГИПРОНИСЕЛЬХОЗ
Рук.гр.	Капнулина			
Инженер	Щеголева			
Инженер	Солоухин			

Привязан

Инв. N

Согласовано:

Инв. N подл. | Подпись и дата | Взам. инв. N

214 05-02 27 Копировала И.Козлова

Формат А2

Альбом II

Спецификация к схемам расположения панелей стеновых

Марка, поз.	Обозначение	Наименование	Кол.	Масса ед., кг	Примечание
		Панели стеновые вар I-1			
ПС-1	1.832.1-9 вып. 0...2	ПСД 60.12.30-Т-А	10	2816	
ПС-2	1.832.1-9 вып. 0...2	ПСД 60.12.30-Т-У.А	2	2862	
ПС-3	1.832.1-9 вып. 0...2	ПСД 60.12.30-Т-УП.А	2	2862	
ПС-4	КЖИ 2.1-1.0.0-07	1 ПСДТ 18.58.30-Т	1	2545	
ПС-5	КЖИ 2.1-3.0.0	ПСД 12.12.30-Т-1	41	555	
ПС-6	1.832.1-9 вып. 0...2	ПСД 60.9.30-Т-А	12	2014	
ПС-7	1.832.1-9 вып. 0...2	ПСД 60.9.30-Т-У.А	2	2120	
ПС-8	1.832.1-9 вып. 0...2	ПСД 60.9.30-Т-УП-А	2	2120	
ПС-9	КЖИ 2.1-3.0.0-01	ПСД 6.12.30-Т-1	5	275	
ПС-10	КЖИ 3.1-15.00.00-02	ПСД 12.30.30-Т-1	6	1400	
ПС-11	КЖИ 2.1-2.0.0	ПСД 6.12.30.-Т-У	2	410	
ПС-12	КЖИ 2.1-2.0.0-01	ПСД 6.12.30-Т-УП	2	410	
ПС-13	КЖИ 2.1-1.0.0	ПСДТ 18.38.30-Т	2	2410	
ПС-14	КЖИ 2.1-1.0.0-01	ПСДТ 18.38.30-Т-Н	2	2410	
ПС-15	КЖИ 2.1-1.0.0-02	ПСДТ 12.41.30-Т	2	3270	
ПС-16	КЖИ 2.1-1.0.0-03	ПСДТ 12.41.30-Т-Н	2	3270	
ПС-17	КЖИ 2.1-1.0.0-04	ПСДТ 48.23.30-Т	2	2439	
ПС-18	КЖИ 2.1-1.0.0-05	ПСДТ 48.23.30-Т-Н	2	2439	
ПС-19	КЖИ 2.1-1.0.0-06	4 ПСДТ 18.58.30-Т	1	2764	вар. I
	-08	4.1 ПСДТ 18.58.30-Т	1	3002	вар. II
ПС-20	КЖИ 2.1-1.0.0-09	ПСДТ 18.58.30-Т	2	3080	
ПС-21	КЖИ 2.1-1.0.0-10	ПСДТ 18.60.30-Т	2	3910	
ПС-22	КЖИ 3.1-15.00.00-01	ПСД 9.30.30-Т-1	2	1030	
ПС-23	КЖИ 3.1-15.00.00-05	ПСД 9.30.30-Т-1.Н	2	1030	
ПС-24	1.832.1-9 вып. 0...2	ПСД 15.30.30-Т	3	1700	
ПС-25	1.832.1-9 вып. 0...2	ПСД 12.30.30-Т	2	1400	
ПС-26	1.832.1-9 вып. 0...2	ПСД 6.30.30-Т	2	685	
ПС-27	КЖИ 3.1-15.00.00	ПСД 6.30.30-Т-1	2	685	
ПС-28	КЖИ 3.1-15.00.00-04	ПСД 6.30.30-Т-1.Н	2	685	
		Панели стеновые вар.I-2; II-1			
ПС-1	1.832.1-9 вып. 0...2	ПСД 60.12.40-Т-А	10	3456	
ПС-2	1.832.1-9 вып. 0...2	ПСД 60.12.40-Т-У.А	2	3780	
ПС-3	1.832.1-9 вып. 0...2	ПСД 60.12.40-Т-УП.А	2	3780	
ПС-4	КЖИ 2.1-1.0.0-07	1 ПСДТ 18.58.40-Т	1	3107	
ПС-5	КЖИ 2.1-3.0.0	ПСД 12.12.40-Т-1	41	695	
ПС-6	1.832.1-9 вып. 0...2	ПСД 60.9.40-Т-А	12	2592	
ПС-7	1.832.1-9 вып. 0...2	ПСД 60.9.40-Т-У.А	2	2916	
ПС-8	1.832.1-9 вып. 0...2	ПСД 60.9.40-Т-УП.А	2	2916	
ПС-9	КЖИ 2.1-3.0.0-01	ПСД 6.12.40-Т-1	5	335	
ПС-10	КЖИ 3.1-15.00.00-02	ПСД 12.30.40-Т-1	6	1750	
ПС-11	КЖИ 2.1-2.0.0	ПСД 6.12.40-Т-У	2	590	
ПС-12	КЖИ 2.1-2.0.0-01	ПСД 6.12.40-Т-УП	2	590	
ПС-13	КЖИ 2.1-1.0.0	ПСДТ 18.38.40-Т	2	2980	
ПС-14	КЖИ 2.1-1.0.0-01	ПСДТ 18.38.40-Т-Н	2	2980	
ПС-15	КЖИ 2.1-1.0.0-02	ПСДТ 12.41.40-Т	2	4070	
ПС-16	КЖИ 2.1-1.0.0-03	ПСДТ 12.41.40-Т-Н	2	4070	
ПС-17	КЖИ 2.1-1.0.0-04	ПСДТ 48.23.40-Т	2	3300	
ПС-18	КЖИ 2.1-1.0.0-05	ПСДТ 48.23.40-Т-Н	2	3300	
ПС-19	КЖИ 2.1-1.0.0-06	4 ПСДТ 18.58.40-Т	1	3496	вар. I
	-08	4.1 ПСДТ 18.58.40-Т	1	3706	вар. II
ПС-20	КЖИ 2.1-1.0.0-09	ПСДТ 18.58.40-Т	2	3820	
ПС-21	КЖИ 2.1-1.0.0-10	ПСДТ 18.60.40-Т	2	4860	
ПС-22	КЖИ 3.1-15.00.00-01	ПСД 9.30.40-Т-1	2	1300	
ПС-23	КЖИ 3.1-15.00.00-05	ПСД 9.30.40-Т-1Н	2	1300	
ПС-24	1.832.1-9 вып. 0...2	ПСД 15.30.40-Т	3	2200	
ПС-25	1.832.1-9 вып. 0...2	ПСД 12.30.40-Т	2	1750	
ПС-26	1.832.1-9 вып. 0...2	ПСД 6.30.40-Т	2	845	
ПС-27	КЖИ 3.1-15.00.00	ПСД 6.30.40-Т-1	2	845	
ПС-28	КЖИ 3.1-15.00.00-04	ПСД 6.30.40-Т-1.Н	2	845	
		Панели стеновые вар. II-2			
ПС1	1.832.1-9 вып. 0...2	ПСД 60.12.50-Т-А	10	4251	
ПС2	1.832.1-9 вып. 0...2	ПСД 60.12.50-Т-У.А	2	4578	
ПС3	1.832.1-9 вып. 0...2	ПСД 60.12.50-Т-УП.А	2	4578	
ПС4	КЖИ 2.1-1.0.0-07	1 ПСДТ 18.58.50-Т	1	3558	
ПС5	КЖИ 2.1-3.0.0	ПСД 12.12.50-Т-1	41	845	
ПС6	1.832.1-9 вып. 0...2	ПСД 60.9.50-Т-А	12	4161	
ПС7	1.832.1-9 вып. 0...2	ПСД 60.9.50-Т-У.А	2	3379	
ПС8	1.832.1-9 вып. 0...2	ПСД 60.9.50-Т-УП.А	2	3379	
ПС9	КЖИ 2.1-3.0.0-01	ПСД 6.12.50-Т-1	5	415	
ПС10	КЖИ 3.1-15.00.00-02	ПСД 12.30.50-Т-1	6	2100	
ПС11	КЖИ 2.1-2.0.0	ПСД 6.12.50-Т-У	2	700	
ПС12	КЖИ 2.1-2.0.0-01	ПСД 6.12.50-Т-УП	2	700	
ПС13	КЖИ 2.1-1.0.0	ПСДТ 18.38.50-Т	2	3560	
ПС14	КЖИ 2.1-1.0.0-01	ПСДТ 18.38.50-Т-Н	2	3560	
ПС15	КЖИ 2.1-1.0.0-02	ПСДТ 12.41.50-Т	2	4850	
ПС16	КЖИ 2.1-1.0.0-03	ПСДТ 12.41.50-Т-Н	2	4850	
ПС17	КЖИ 2.1-1.0.0-04	ПСДТ 48.23.50-Т	2	5490	
ПС18	КЖИ 2.1-1.0.0-05	1 ПСДТ 18.58.50-Т	1	5490	
ПС19	КЖИ 2.1-1.0.0-06	4 ПСДТ 18.58.50-Т-Н	2	4570	вар. I
	-08	4.1 ПСДТ 18.58.50-Т	1	4219	вар. II
ПС20	КЖИ 2.1-1.0.0-09	ПСДТ 18.58.50-Т	2	4570	
ПС21	КЖИ 2.1-1.0.0-10	ПСДТ 18.60.50-Т	2	5800	
ПС22	КЖИ 3.1-15.00.00-01	ПСД 9.30.50-Т-1	2	1550	
ПС23	КЖИ 3.1-15.00.00-05	ПСД 9.30.50-Т-1.Н	2	1550	
ПС24	1.832.1-9 вып. 0...2	ПСД 15.30.50-Т	3	2616	
ПС25	1.832.1-9 вып. 0...2	ПСД 12.30.50-Т	2	2071	
ПС26	1.832.1-9 вып. 0...2	ПСД 6.30.50-Т	2	1035,5	
ПС27	КЖИ 3.1-15.00.00	ПСД 6.30.50-Т-1	2	1025	
ПС28	КЖИ 3.1-15.00.00-04	ПСД 6.30.50-Т-1Н	2	1025	
		Элементы металличес-			
		кие соединительные			
1	КЖИ 3.2 МС-100	МС 1	29	0,64	
1Н	КЖИ 3.2 МС-100	МС 1.Н	30	0,64	
2	листы 11; 12	Ф16 AI ГОСТ 5781-82 ℓ=400	12	0,47	
3	листы 13...15	Полоса Б8×80 ГОСТ 103-76 / Вст3кп2 ГОСТ 535-79 ℓ=160	52	0,60	
4	листы 11; 13	Ф16 AI ГОСТ 5781-82 ℓ=170	28	0,27	
5	лист 13	Ф16 AI ГОСТ 5781-82 ℓ=215	4	0,34	
6	КЖИ 3.2 МС-200	МС2	18	1,26	
7	листы 13...15	Уголок Б-75×50×5 ГОСТ 8510-72 / Вст3кп2 ГОСТ 535-79 ℓ=300	22	1,44	
8	лист 14	Уголок Б-80×80×6 ГОСТ 8509-72 / Вст3кп2 ГОСТ 535-79 ℓ=250	16	1,87	
9	1.800-4	МД 2-8	16	2,9	
10	листы 14; 15	Уголок Б-80×80×6 ГОСТ 8509-72 / Вст3кп2 ГОСТ 535-79 ℓ=80	24	0,6	
11	листы 14; 15	Полоса Б-8×80 ГОСТ 103×76 / Вст3кп2 ГОСТ 535-79 ℓ=230	16	1,35	
12	листы 14; 15	Полоса Б-6×60 ГОСТ 103-76 / Вст3кп2 ГОСТ 535-79 ℓ=80	16	0,23	
13		Уголок Б-80×80×6 ГОСТ 8509-72 / Вст3кп2 ГОСТ 535-79 ℓ=200	4	1,40	
	2.830-3 вып. 1	Уголок Б-90×90×7 ГОСТ 8509-72 / Вст3кп2 ГОСТ 535-79 ℓ=60	8	0,58	Узел 36 поз. 1
14		ℓ=4300	2	41,5	
15		Ф16 AI ГОСТ 5781-82 ℓ=260	4	0,41	

1. Данный лист смотреть совместно с листом 11.
2. Поз. 2; 4; 11; 15 смотреть на листе 11.
3. В маркировке панелей буква „А" указывает, что закладные детали, данные в серии 1.832.1-9 не устанавливать.

Согласовано:

Взам. инв. №

Подпись и дата

Инв. № подл.

Привязан

Инв. №

ГИП	Левченкова		
Нач.отд.	Гомзяков		
Н.контр.	Скворцова		
Гл.кон.от.	Теляковский		
Гл.спец.	Юдин		
Рук. гр.	Капнулина		
Инженер	Солоухин		

801-3-56.86-КЖ

Родильная на 48 коров с ветпунктом (стоечно-балочный каркас)

Стадия	Лист	Листов
Р	12	

Спецификация к схемам расположения панелей стен (с горизонтальной разрезкой)

ГИПРОНИСЕЛЬХОЗ

Копировал 21405-02 28 Формат А2

Альбом III

I

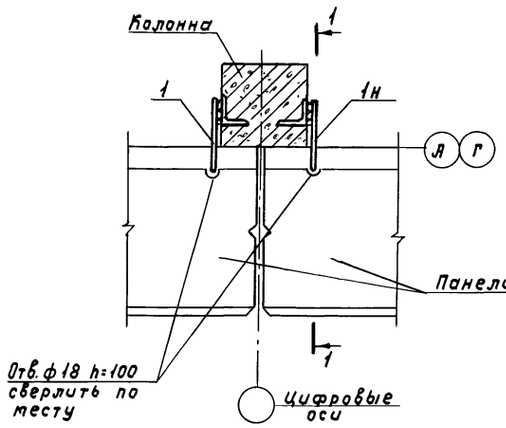

IV

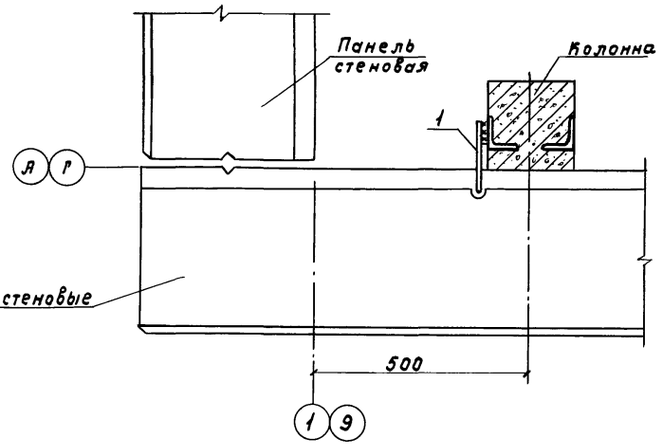

II

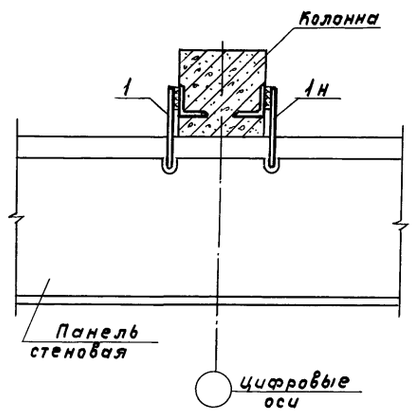

VI

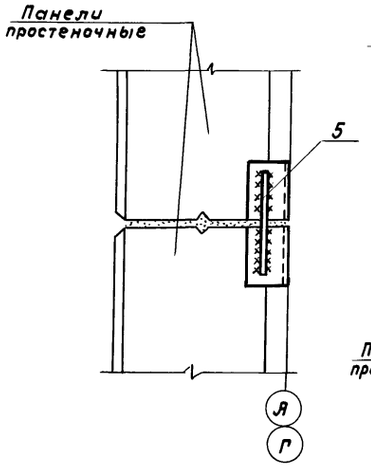

VII

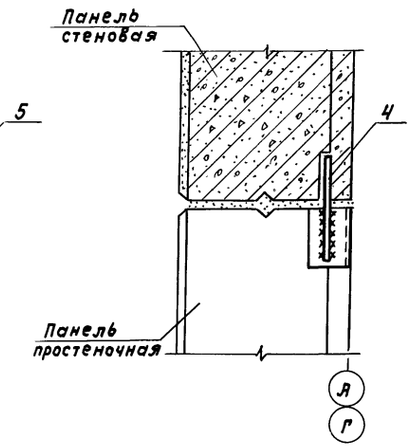

1-1

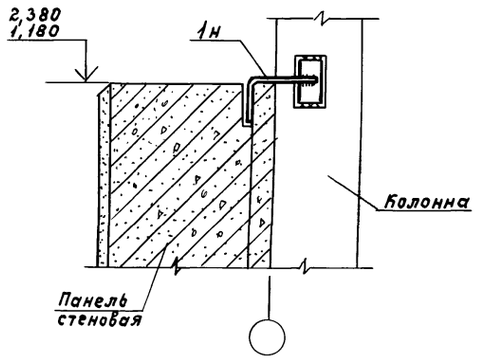

III

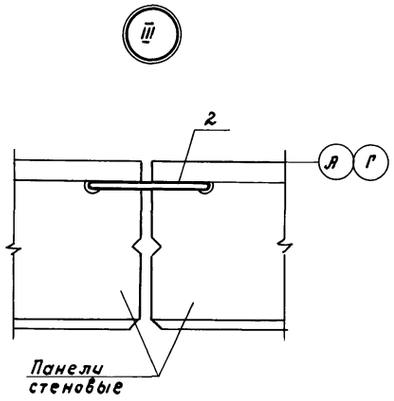

IX

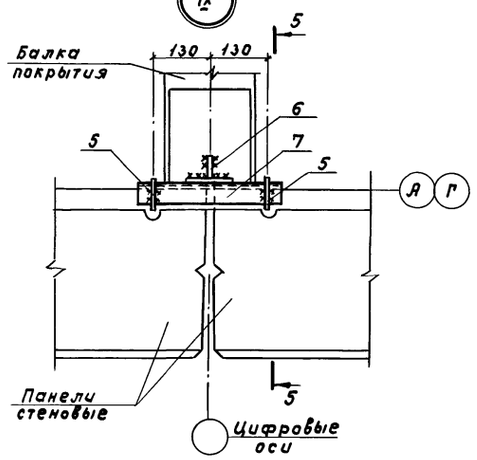

5-5

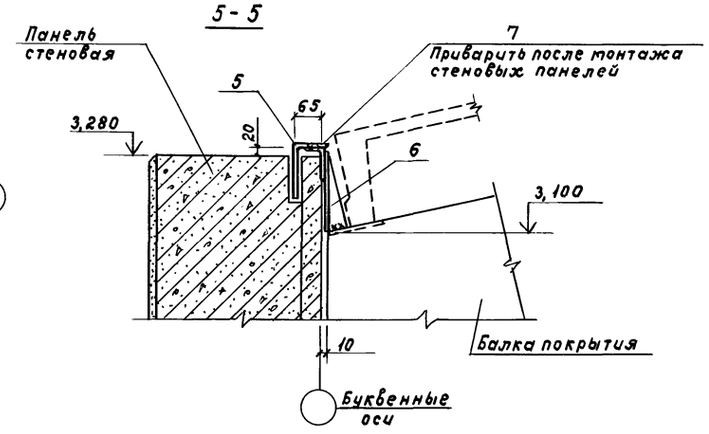

VIII

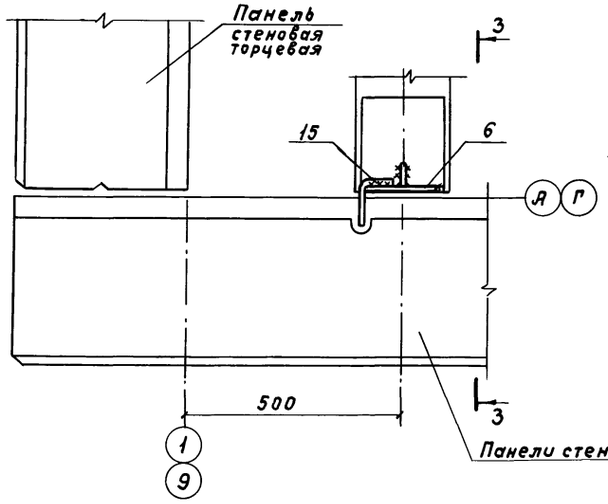

3-3

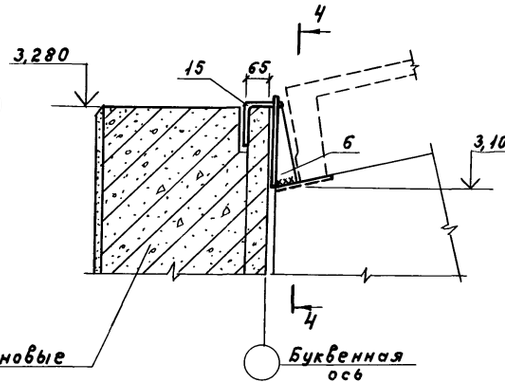

4-4

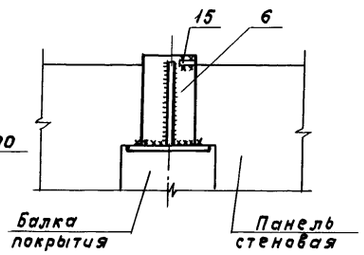

V

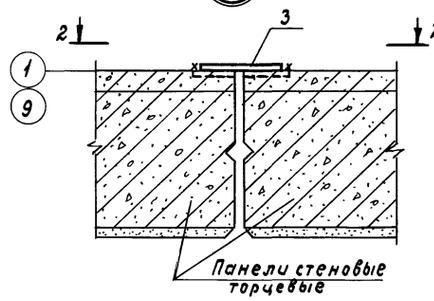

2-2

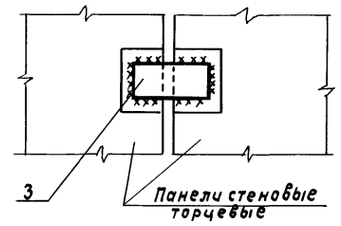

			801-3-56.86-КЖ
ГИП	Левченкова		
Нач.отд.	Гомзяков		
Н.контр.	Скворцова		
Гл.кон.отд.	Теляковский		
Гл.спец.	Юдин		
Рук.гр.	Капнулина		
Инж.	Солоухин		

Привязан

Инв.N

Радиальная на 48 коров с ветпунктом (стоечно-балочный каркас)

Узлы I... IX

Стадия	Лист	Листов
Р	13	

ГИПРОНИСЕЛЬХОЗ

Согласовано:

Инв.N подл. | Подпись и дата | Взам.инв.N

21405-02 29 Копировала Самофа Формат А2

Узел X

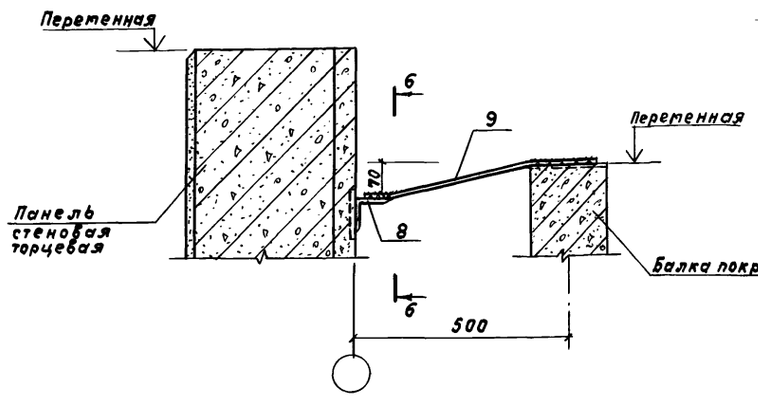

6-6

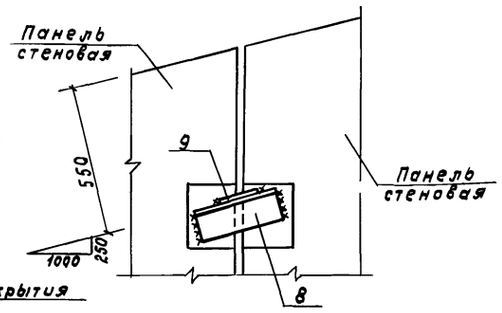

Узел XI

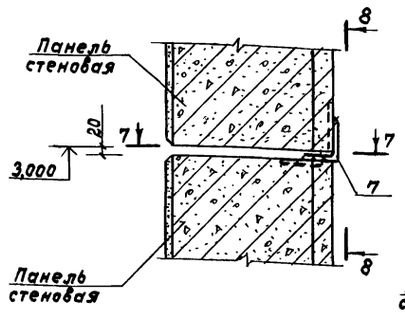

8-8

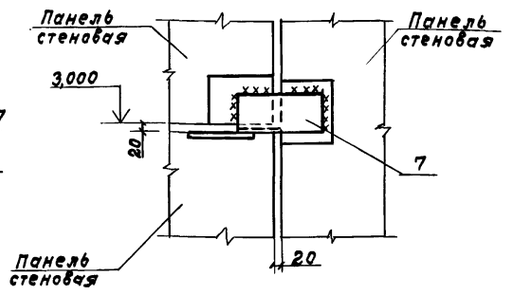

Узел XII

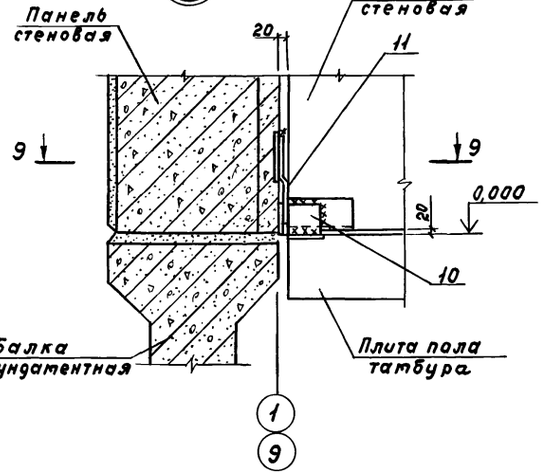

Узел XIII

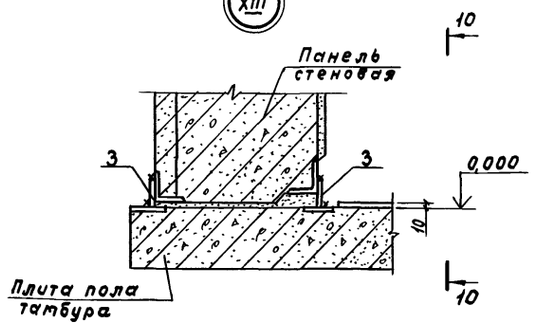

7-7

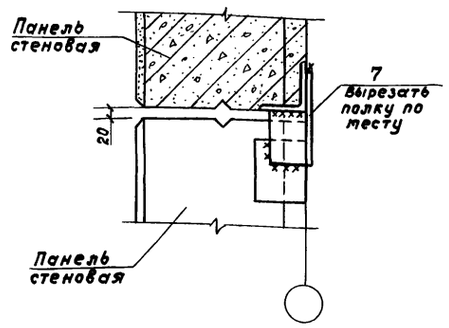

Узел XV

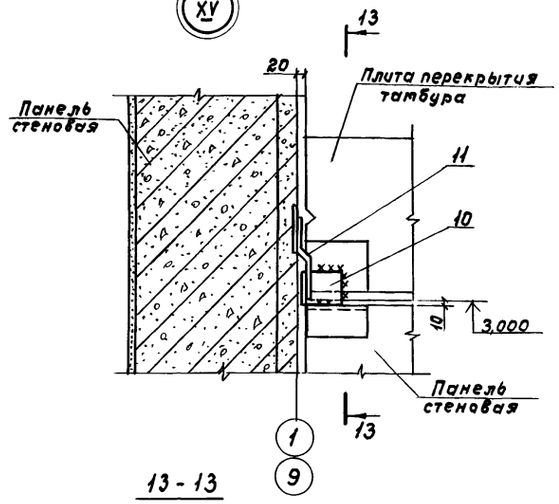

10-10

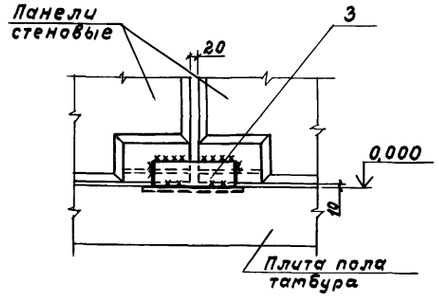

12-12

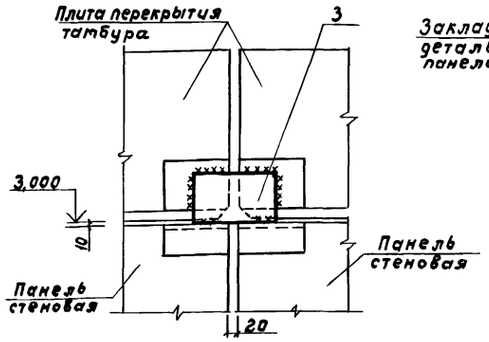

13-13

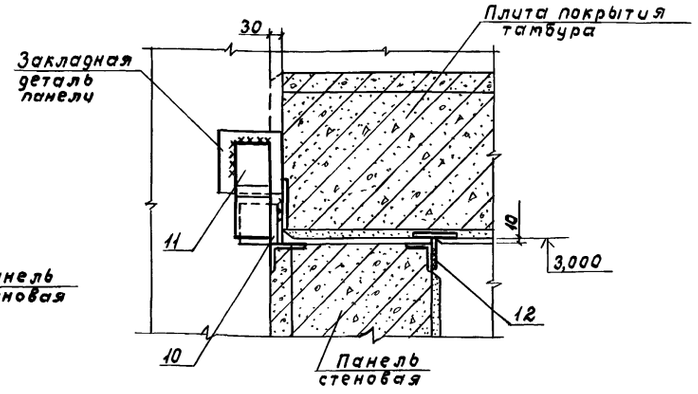

9-9

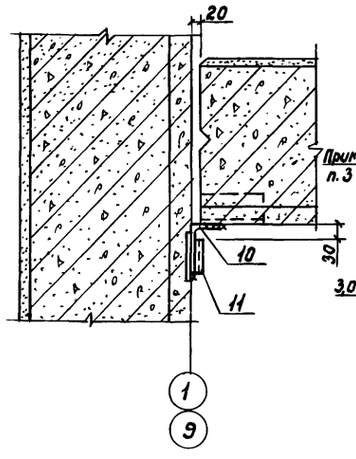

Узел XIV

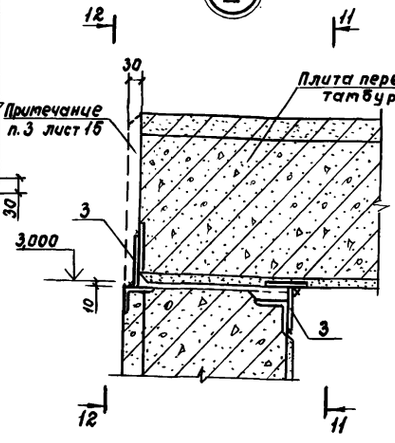

11-11

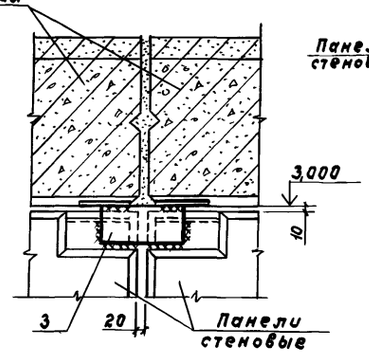

Согласовано:

Инв.N подл. | Подпись и дата | Взам.инв.N

Привязан			801-3-56.86-КЖ
	ГИП	Левченкова	
	Нач.отд.	Готзяков	Радильная на 48 коров с ветпунктом (стоечно-балочный каркас)
	Н.контр.	Скворцова	Стадия: Р; Лист: 14; Листов:
	Гл.констр.	Теляковский	
	Гл.спец.	Юдин	Узлы X... XV
	Рук.гр.	Капнулина	ГИПРОНИСЕЛЬХОЗ
Инв.N	Инж.	Солоухин	

21405-02 30 Копировала Самофал Формат А2

Альбом II

XVI

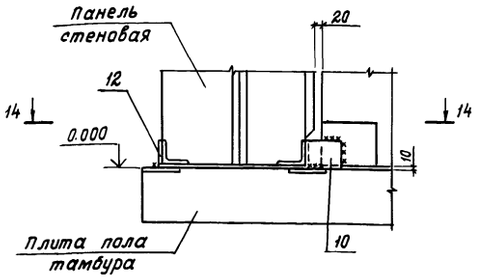

XVIII

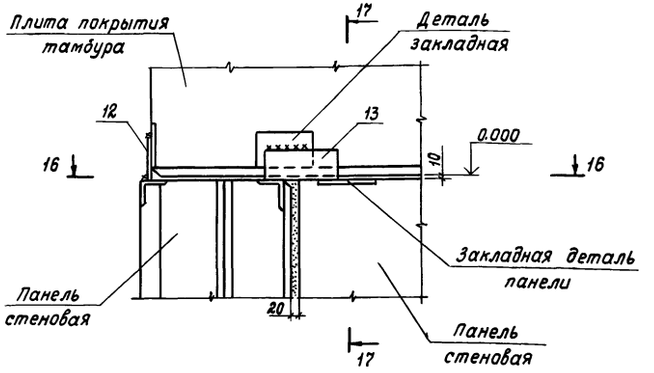

17 – 17

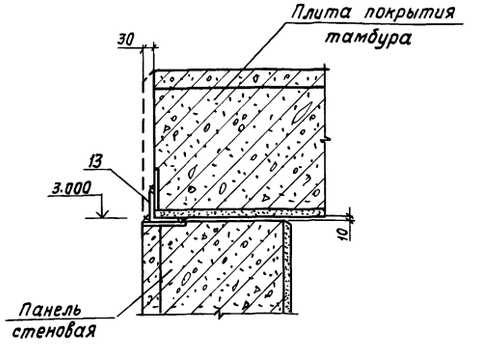

14 – 14

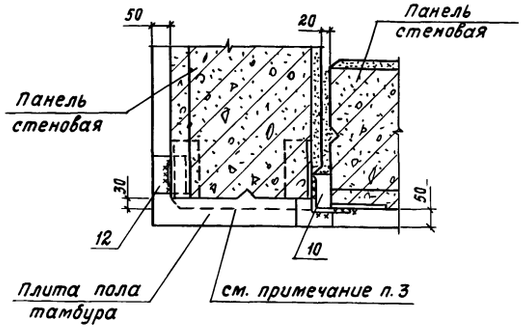

16 – 16

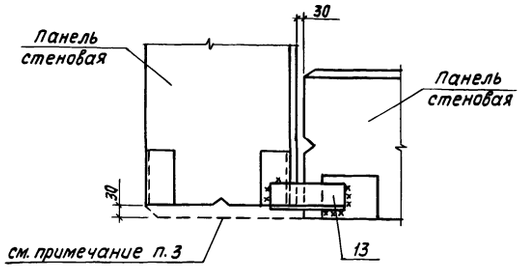

1. Маркировка узлов дана на листах 9; 11.
2. Катеты сварных швов принимать Δ = 6 мм.
3. Открытые торцы панелей тамбура оштукатурить по сетке.
4. Отверстия под соединительные элементы в стеновых панелях с горизонтальной разрезкой сверлить по месту ф 18; h = 100 мм. После установки соединительных элементов отверстия тщательно проинъецировать цементно-песчаным раствором марки 100.

XVII

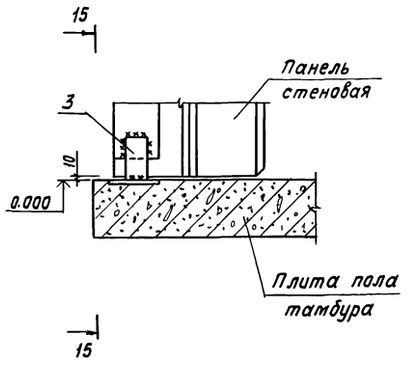

15 – 15

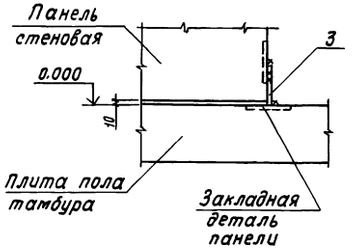

Привязан

Инв. N

ГИП	Левченкова		
Нач. отд.	Гомзяков		
Н. контр.	Скворцова		
Гл. кон. отд.	Телковский		
Гл. спец.	Юдин		
Рук. гр.	Капнулина		
Инженер	Солоухин		

801-3-56.86-кж

Родильная на 48 коров с ветпунктом (стоечно-балочный каркас)

Стадия	Лист	Листов
Р	15	

Узлы XVI ... XVIII

ГИПРОНИСЕЛЬХОЗ

21405-02 31 Копировала И. Козлова

Формат А2

Инв. N подл. | Подпись и дата | Взам. инв. N

Использовано:

Альбом II

Ведомость рабочих чертежей основного комплекта марки КМ

Лист	Наименование	Примечание
1	Общие данные	
2	Техническая спецификация стали	
3	Схемы расположения элементов	
	перекрытия на отм. 2,800	
4	Схема расположения металлических	
	элементов перегородок, приятка ПЯт 1,	
	монорельса	

Ведомость ссылочных и прилагаемых документов

Обозначение	Наименование	Примечание
	Ссылочные документы	
1.459-2 вып. 3.4	Стальные лестницы,	
	переходные площадки	
	и ограждения	
1.439-2	Стальные изделия креплений	
	панельных стен одноэтажных	
	производственных зданий с	
	железобетонным каркасом	

Ведомость спецификаций

Лист	Наименование	Примечание
3	Спецификация к схемам расположения	
	элементов перекрытия на отм. 2,800	

1. Общие указания к проекту даны на листе 2 раздела АР.
2. В узлах и деталях даны решения соединений конструктивных элементов между собой. Размеры сварных швов, количество и диаметры болтов определять при разработке КМД по условиям, указанным в таблице сечений. Минимальное расчетное усилие принимать 3,0 т.
3. Монтаж металлических конструкций производить на сварке и на болтах нормальной точности. Высоту сварных швов, кроме оговоренных, принимать равной 6 мм. Сварку производить электродами типа Э-42 (ГОСТ 9467-75). Монтажные болты нормальной точности (ГОСТ 15589-70) приняты М16 класса 5.8.
4. Изготовление и монтаж конструкций должны производиться согласно СНиП 3.03.02-8
5. Антикоррозионая защита металлических конструкций и изделий дана на листе 2 раздела КЖ.
6. Марки стали приведены в технической спецификации на листе 2.

Типовой проект разработан в соответствии с действующими нормами и правилами и предусматривает мероприятия, обеспечивающие взрывную, взрывопожарную и пожарную безопасность при эксплуатации здания.

Главный инженер проекта /О.Л. Левченкова/

Согласовано:

Инв. N подл. | Подпись и дата | Взам. инв. N

Привязан

Инв. N

801-3-56.86-КМ

ГИП	Левченкова	
Нач.отд.	Готзяков	
Н.контр.	Скворцова	
Гл.конс.отд.	Телятковский	
Гл.спец.	Юдин	
Рук.гр.	Капнулина	
Ст.инж.	Захарова	

Родильная на 48 коров с ветпунктом (стоечно-балочный каркас)

Стадия	Лист	Листов
Р	1	4

Общие данные

ГИПРОНИСЕЛЬХОЗ

 Копировала Самофа Формат А2

Альбом VII

Вид профиля ГОСТ, ТУ	Марка металла и ГОСТ	Обозначение и размер профиля, мм	N п.п.	Код: Марка металла	Код: Вид профиля	Код: Размера	Количество, шт.	Длина, мм	Масса металла по элементам конструкции, т: Площадки		Монорельс	Фахверк перегородок	Приямок пям 1	Общая масса, т	Масса потребности в металле по кварталам (заполняется изготовителем): I	II	III	IV	Заполняется в ц
									Код элемента конструкций: 10		11	12	13	14	15	16	17	18	19
1	2	3	4	5	6	7	8	9	10		11	12	13	14	15	16	17	18	19
													0,12	0,12					
Швеллеры ГОСТ 8240-72	В ст.3 кп.2 ГОСТ 380-71	[20	1						0,21					0,21					
		[16	2											0,33					
	Итого:											0,87		0,87					
Швеллеры стальные гнутые равнополочные ГОСТ 8278-83	В ст.3 кп2 ГОСТ 380-71	гн.[80х60х4	3											1,34					
	Итого:											0,31		0,31					
Двутавр ГОСТ 8239-72	В ст. 3 кп 2 ГОСТ 380-71	I 12	4						1,18					1,18					
		I 36	5											1,49					
	Итого:										0,33			0,33					
Двутавр ГОСТ 5157-53	В ст 3 пс 6 ГОСТ 380-71	I 24м	6											0,33					
	Итого:								0,01			0,34		0,35					
Сталь угловая равнополочная ГОСТ 8509-72	В ст.3кп 2 ГОСТ 380-71	L 63х63х5	7										0,01	0,01					
		L 100х100х8	8									0,37		0,37					
		L 125х125х10	9											0,73					
	Итого:												0,03	0,03					
Сталь угловая неравнополочная ГОСТ 8510-72	В ст. 3 кп 2. ГОСТ 380-71	L 75х50х5	10									0,25		0,25					
		L 90х70х5	11									0,14		0,14					
		L 50х36х4	12											0,42					
	Итого:										0,01			0,01					
Сталь полосовая ГОСТ 103-76	В ст. 3кп 2 ГОСТ 380-71	δ=6	13								0,01			0,01					
		δ=8	14						0,01					0,01					
		δ=10	15											0,03					
	Итого:										0,01			0,01					
Сталь широкополосная ГОСТ 19903-74	В ст. 3 кп 2 ГОСТ 380-71	δ=8	16											0,01					
	Итого:								0,05					0,05					
Сталь рифленая ГОСТ 8568-77	В ст 3 кп 2 ГОСТ 380-71	δ=6	17											0,07					
	Итого:													3,92					
Итого масса металла									0,02					0,04					
Опорная консоль	1.439-2		18																
Ограждение площадок, стремянка, ограждение стремянки	1.459-2. вып.3,4		19						0,12					0,24					
Всего масса металла														4,14					
В том числе по маркам	В. ст. 3 кп 2		20											3,12					
	В ст 3 пс 6		21											0,33					
Масса поставки элементов по кварталам, т (заполняется заказчиком)		I	22																
		II	23																
		III	24																
		IV	25																

Согласовано:

Взам. инв. №

Подпись и дата

Инв. № подл.

Пров. Бурлаченко 14.09.85г.

Коп. Ерохи-

Привязан

Инв. №

ГИП	Левченкова	Подпись
Нач.отд.	Гомзяков	"
Н.контр.	Скворцова	"
Гл.констр.	Теляковский	"
Гл.спец.	Юдин	"
Рук.гр.	Капнулина	"
Ст.инж.	Захарова	"

801-3-56.86-КМ

Родильная на 48 коров с ветпунктом (стоечно-балочный каркас)

Стадия	Лист	Листов
Р	2	

Техническая спецификация стали

ГИПРОНИСЕЛЬХОЗ

21405-02 33

Альбом II

Схема расположения элементов перекрытия на отм. 2.800

Вариант I

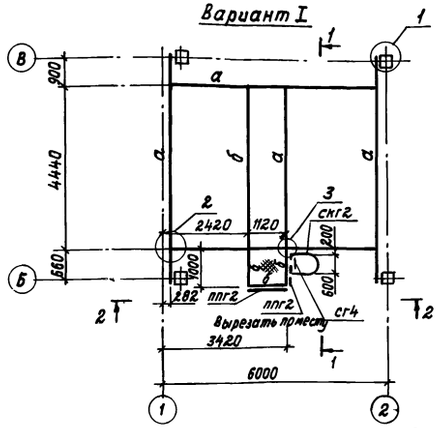

1-1

(по оси „б" колонна условно не показана)

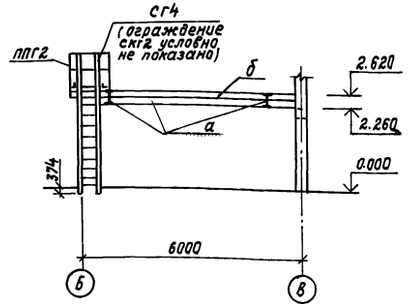

2-2

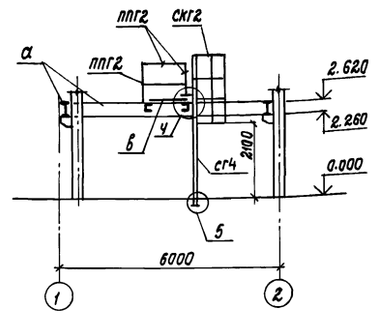

Ведомость элементов

Марка	Сечение: Эскиз	Поз.	Состав	Опорные усилия: M, тс.м	N, тс	Q тс	Группа конструкций	Марка металла	Примечание
а	I		I 36	12,5	—	15,6		Вст3кп2	
б	[		[16	конструктивно					

Спецификация к схемам расположения элементов перекрытия на отм. 2.800

Марка, поз.	Обозначение	Наименование	Кол.	Масса ед, кг	Примечание
сг4	1.459-2 вып.3	Стремянка сг4	1	73	
скг2	1.459-2 вып.4	Ограждение скг2	1	20	
ппг2	1.459-2 вып.4	Ограждение площадки ппг2	2	21	
рк1	1.439-2	Опорная консоль рк1	4	19,5	

1. Сварку производить электродами типа Э42 по ГОСТ 9467-75 в соответствии с ГОСТ 5264-80.

Схема расположения элементов перекрытия на отм. 2.800

Вариант II

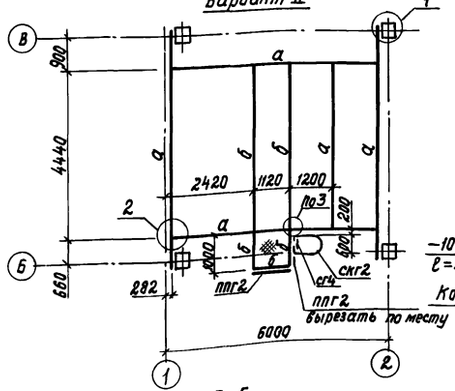

3-3

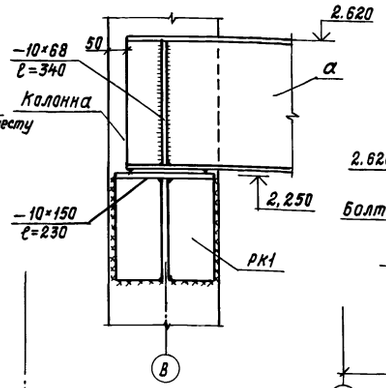

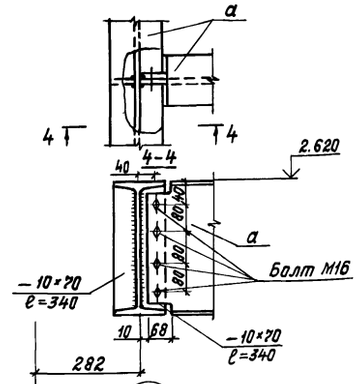

5-5

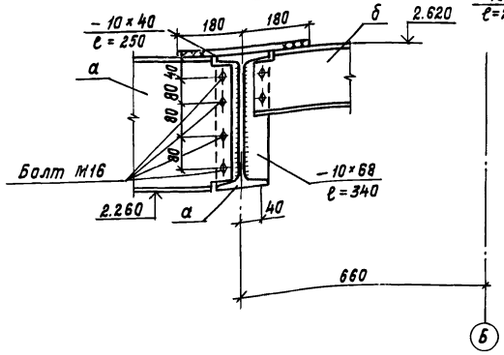

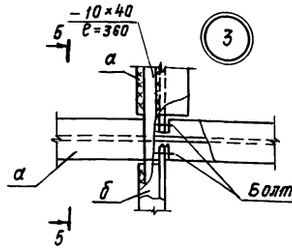

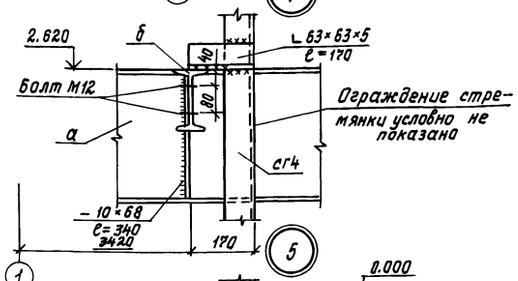

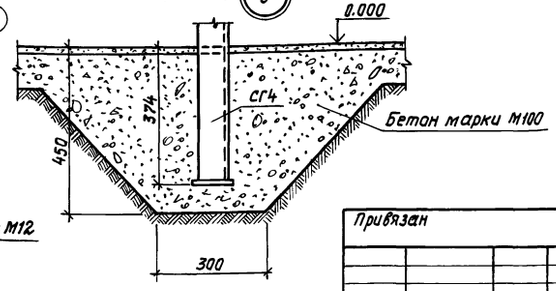

Привязан

Инв. №

ГИП	Левченкова		
Нач.отд.	Гомзяков		
Н.контр.	Скворцова		
Гл.констр.	Теляковский		
Гл.спец.	Юдин		
Рук.гр.	Капнулина		
Ст.инж.	Захарова		

801-3-56.86-КМ

Родильная на 48 коров с ветпунктом (стоечно-балочный каркас)

Стадия	Лист	Листов
Р	3	

Схемы расположения элементов перекрытия на отм. 2.800

ГИПРОНИСЕЛЬХОЗ

21405-02 34 Копировала И.Козлова Формат А2

Согласовано:

Инв.№ подл. | Подпись и дата | Взам. инв.№

Альбом II

Схема расположения металлических элементов перегородок

(балки покрытия условно не показаны)

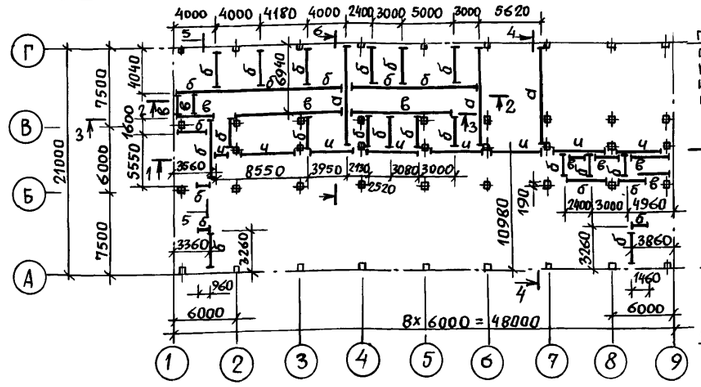

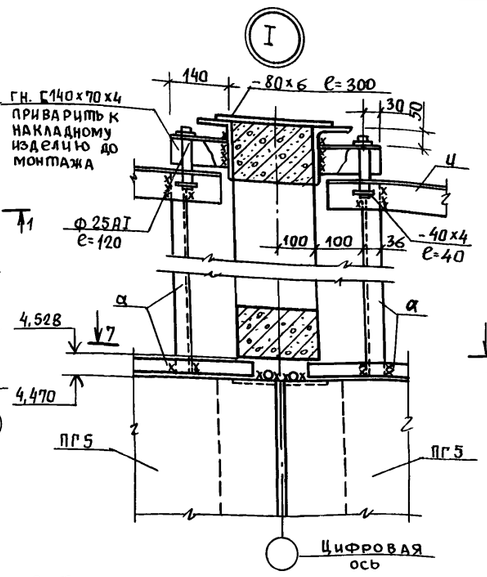

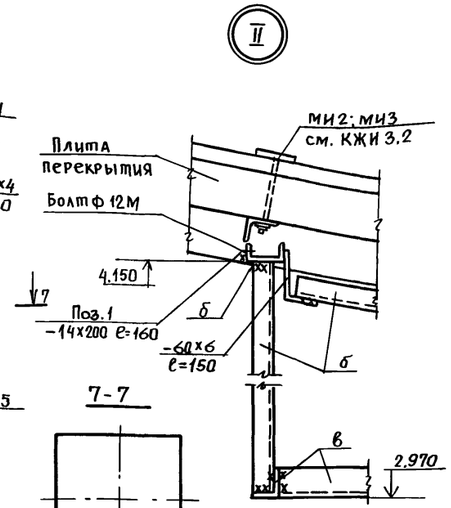

Ведомость элементов

Марка	Сечение: Эскиз	Поз.	Состав	Опорные усилия: M, тс.м	N, тс	Q, тс	Группа констр.	Марка металла	Примечание
а	гн L	1	L50×36×4	конструктивно				Вст3кп2 ГОСТ380-71	136 кг
б	гн [	2	[80×60×4						872 кг
в	L	3	L63×63×5						333 кг
г	I	4	I12						304 кг
д	┐[	5	[20	1,7	—	2,04			113,0 кг
		6	L75×50×5						27,9 кг
е	I	7	I24м	6,6	—	3,9			326 кг
ж	9 10 9	8	L125×125×10	—		—			366 кг
		9	-8×450						6,04 кг
		10	-8×60						0,91 кг
и	L	11	L90×70×5	конструктивно					250 кг

Для варианта II-1; II-2

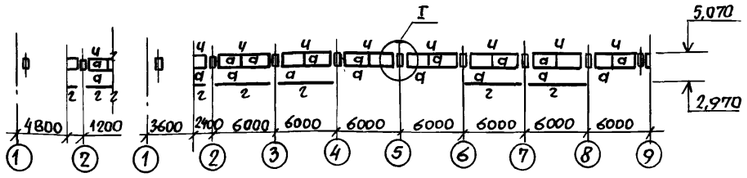

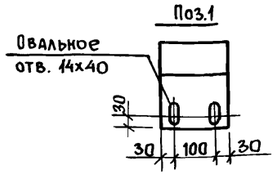

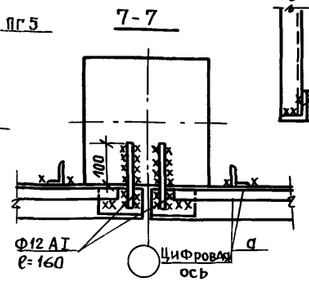

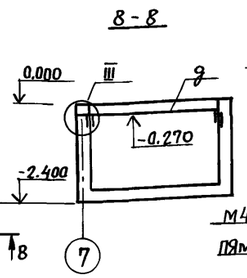

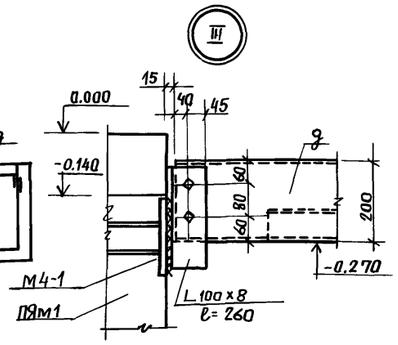

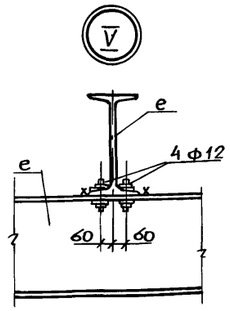

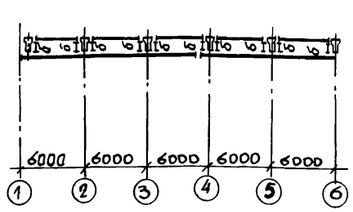

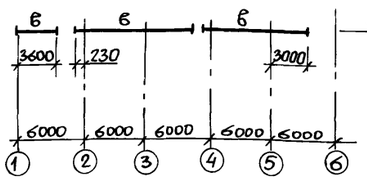

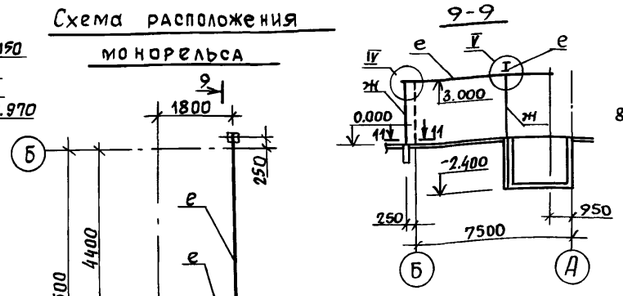

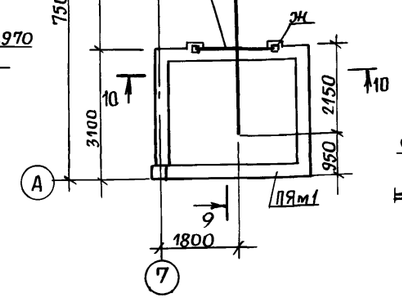

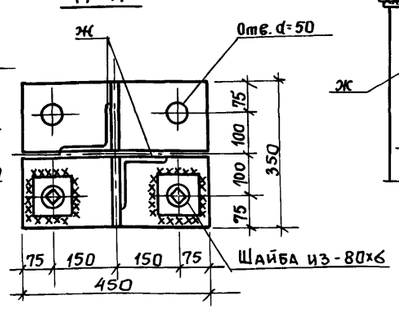

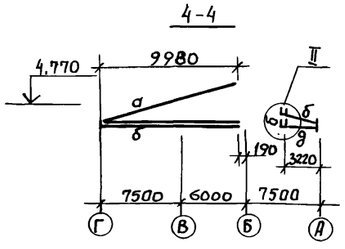

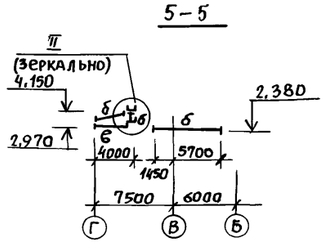

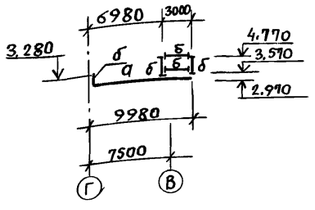

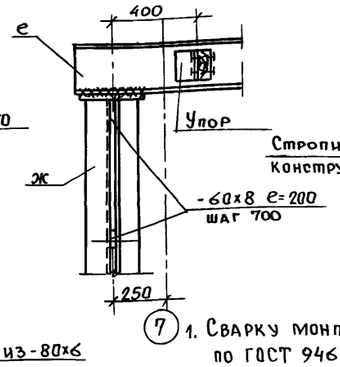

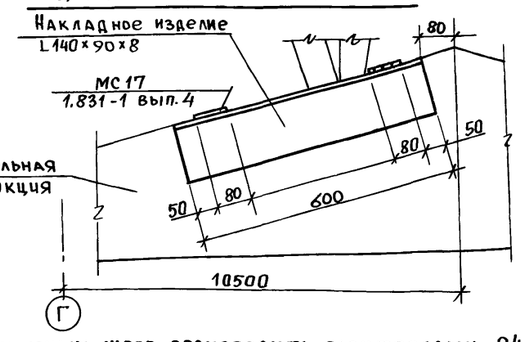

1. Сварку монтажных швов производить электродами Э42 по ГОСТ 9467-75 с катетом шва равным 8 мм.
2. Конструкции монорельса расчитаны на грузоподъемность -2 тонны.

ГИП	Левченкова	Подп.	
Нач.отд.	Гомзяков	"	
Н.контр	Скворцова	"	
Гл.констр	Теляковский	"	
Гл.спец.	Юдин	"	
Рук.гр.	Капнулина	"	
Ст.инж	Захарова	"	
Инж.	Солоухин	"	

Привязан

Инв. №

801-3-56.86-КМ

Родильная на 48 коров с ветпунктом (стоечно-балочный каркас)

Схемы расположения металлических элементов перегородок, приямка ПЯм1, монорельса

Стадия	Лист	Листов
Р	4	

ГИПРОНИСЕЛЬХОЗ

21405-02 (35)

Согласовано:

Взам. инв. №

Подпись и дата

Инв. подл.

Пров. [signature] 6.04.84

Коп. [signature]

gost.e-ecolog.ru