ТИПОВОЙ ПРОЕКТ

503 - 4 - 72.91

Здание станции технического обслуживания легковых автомобилей на 4 поста

АЛЬБОМ 2

КМ	Конструкции	металлические	стр. 3 - 50
КЖ	Конструкции	железобетонные	стр. 51 - 66

25140-02

ЦЕНА
Отпускная цена
на момент реализации
указана в счет-накладной

gost.e-ecolog.ru

ТИПОВОЙ ПРОЕКТ
503 - 4 - 72.91

Здание станции технического обслуживания легковых автомобилей на 4 поста

АЛЬБОМ 2

Перечень альбомов

Альбом	1	ПЗ	Пояснительная записка
		ТХ	Технология производства
		АР	Архитектурные решения
Альбом	2	КМ	Конструкции металлические
		КЖ	Конструкции железобетонные
Альбом	3	ОВ	Отопление и вентиляция
		ВК	Внутренние водопровод и канализация
		ЭО	Электрическое освещение
		ЭМ	Силовое электрооборудование
		СС	Связь и сигнализация
		А	Автоматизация
Альбом	4	АН	Задание заводу-изготовителю на щиты автоматизации.
Альбом	5	СО	Спецификации оборудования
Альбом	6	ВМ	Ведомости потребности в материалах. Часть 1, 2.
Альбом	7	С	Сметы. Часть 1, 2.

Разработан
„ЦНИИпроектлегконструкция" г. Москва
Главный инженер
Главный архитектор проекта Струченевский А.Б.
Ленинградское арендное предприятие
„Гипроавтотранс"
Главный инженер проекта Мариничев А.Ю.

Утвержден и введен в действие
Ассоциацией „Росавтосервис".
протокол № 35 от 15.09.91 г.

© ГП ЦПП, 1996

АЛЬБОМ 2

Содержание альбома

NN листов	Наименование и обозначение документов, наименование листа	стр.
	Содержание альбома:	2
	Конструкции металлические	
КМ1	Общие данные /начало/	3
КМ2	Общие данные /продолжение/	4
КМ3	Общие данные /продолжение/	5
КМ4	Общие данные /окончание/	6
КМ5	Техническая спецификация стали. Вариант I /начало/	7
КМ6	Техническая спецификация стали. Вариант I /продолжение/	8
КМ7	Техническая спецификация стали. Вариант I /окончание/	9
КМ8	Ведомость металлоконструкций по видам профилей. Вариант I	10
КМ9	Техническая спецификация стали. Варианты II, III /начало/	11
КМ10	Техническая спецификация стали. Варианты II, III /продолжение/	12
КМ11	Техническая спецификация стали. Варианты II, III /окончание/	13
КМ12	Ведомость металлоконструкций по видам профилей. Варианты II, III	14
КМ13	Схемы расположения колонн, балок, покрытия и перекрытия,	15
	прогонов, связей и рамок	
КМ14	Разрезы 1-1... 11-11	16
КМ15	Разрезы 12-12... 23-23	17
КМ16	Ведомость элементов	18
КМ17	Схемы расположения наружных и внутренних листов проф-	19
	настила в осях 2-9; А-Ж.	
КМ18	Схема расположения наружных и внутренних листов	20
	профнастила в осях 1-3; Б-Е.	
КМ19	Разрезы 24-24... 35-35	21
КМ20	Схема расположения опорных конструкций воздухо-	22
	водов и лестниц по оси В.	
КМ21	Схема расположения элементов навеса.	23
КМ22	Схема расположения элементов фахверка.	24
КМ23	Узлы 1...3	25
КМ24	Узлы 4...6	26
КМ25	Узлы 7...9	27
КМ26	Узлы 10...14	28
КМ27	Узлы 15...17	29
КМ28	Узлы 18...21	30

NN листов	Наименование и обозначение документов, наименование листа	стр.
КМ29	Узлы 22...26.	31
КМ30	Узлы 27...37	32
КМ31	Узлы 38...40	33
КМ32	Узлы 41...43	34
КМ33	Узлы 44...46	35
КМ34	Узлы 47, 48	36
КМ35	Узлы 49...54	37
КМ36	Узлы 55...61	38
КМ37	Узлы 62...69	39
КМ38	Узлы 70...75	40
КМ39	Узлы 76...85	41
КМ40	Узлы 86...99	42
КМ41	Узлы 100...106	43
КМ42	Узлы 107...113	44
КМ43	Узлы 114...119	45
КМ44	Узлы 120...131	46
КМ45	Узлы 132...139	47
КМ46	Опорные рамки покрытий Рм1...Рм6	48
КМ47	Схема расположения элементов	49
	молниезащиты.	
КМ48	Узлы 140...149	50
	Конструкции железобетонные	
КЖ1	Общие данные /начало/	51
КЖ2	Общие данные /окончание/	52
КЖ3	Схема расположения фундаментных болтов	53
КЖ4	Схема расположения фундаментов.	54
КЖ5	Схема расположения фундаментов. Фрагменты	55
	плана 1...3.	
КЖ6	Схема расположения фундаментов. Фрагменты	56
	плана 4...6	
КЖ7	Схема расположения фундаментов. Фрагменты	57
	плана 7...10.	
КЖ8	Фундаменты ФМ1... Фм4.	58
КЖ9	Фундаменты Фм5... Фм9.	59
КЖ10	Фундамент Фо1.	60
КЖ11	Фундаменты ФО2, ФО3.	61

NN листов	Наименование и обозначение документов, наименование листа	стр.
КЖ12	Схема расположения подпольных каналов и	62
	приямка Пр1.	
КЖ13	Схема расположения плит перекрытия подполь-	63
	ных каналов и приямка Пр1.	
КЖ14	Приямок Пр2.	64
КЖ15	Щиты Щ1...Щ5. Рамки Рм1, Рм2. Балки БМ1, БМ2.	65
КЖ16	Монолитная плита перекрытия на отм. 3.420	66

Взам. инв. № | Подпись и дата | Инв. № подл.

Привязан:

ТП 503-4-72.91

25140-02 3

Формат А2

Ведомость рабочих чертежей основного комплекта начало

Лист	Наименование	Примечание
1	Общие данные (начало)	
2	Общие данные (продолжение)	
3	Общие данные (продолжение)	
4	Общие данные (окончание)	
5	Техническая спецификация стали. Вариант I (начало)	
6	Техническая спецификация стали. Вариант I (продолжение)	
7	Техническая спецификация стали. Вариант I (окончание)	
8	Ведомость металлоконструкций по видам профилей. Вариант I.	
9	Техническая спецификация стали. Варианты II, III (начало)	
10	Техническая спецификация стали. Варианты II, III (продолжение)	
11	Техническая спецификация стали. Варианты II, III (окончание)	
12	Ведомость металлоконструкций по видам профилей. Вариант II, III	
13	Схемы расположения колонн. Балок покрытия и перекрытия, прогонов, связей и рамок.	
14	Разрезы 1-1... II-II	
15	Разрезы 12-12... 23-23	
16	Ведомость элементов	
17	Схемы расположения наружных и внутренних листов профнастила в осях 2-9 А-Ж	
18	Схема расположения наружных и внутренних листов профнастила в осях 1-3, Б-Е	
19	Разрезы 24-24... 35-35	
20	Схемы расположения опорных конструкций воздуховодов и лестницы по оси В.	
21	Схема расположения элементов навеса	
22	Схема расположения элементов фахверка.	
23	Узлы 1... 3	
24	Узлы 4... 6	
25	Узлы 7... 9	
26	Узлы 10... 14	
27	Узлы 15... 17	
28	Узлы 18... 21	
29	Узлы 22... 26	
30	Узлы 27... 37	
31	Узлы 38... 40	
32	Узлы 41... 43	
33	Узлы 44... 46	

Рабочий проект разработан в соответствии с действующими нормами и предусматривает мероприятия, обеспечивающие взрывную, взрывопожарную и пожарную безопасность при эксплуатации здания

Главный инженер проекта /Воробьев/

Ведомость рабочих чертежей основного комплекта окончание

Лист	Наименование	Примечание
34	Узлы 47, 48	
35	Узлы 49... 54	
36	Узлы 55... 61	
37	Узлы 62... 69	
38	Узлы 70... 75	
39	Узлы 76... 85	
40	Узлы 86... 99	
41	Узлы 100... 106	
42	Узлы 107... 113	
43	Узлы 114... 119	
44	Узлы 120... 131	
45	Узлы 132... 139	
46	Опорные рамки покрытий РМ1... РМ6	
47	Схема расположения элементов молниезащиты	
48	Узлы 140... 149	

Ведомость ссылочных документов

Обозначение	Наименование	Примечание
Серия 2.440-2 Выпуск 1	Узлы стальных конструкций производственных зданий промышленных предприятий	
Серия 1.494-24 Выпуск 2	Стаканы для крепления крышных вентиляторов, дефлекторов и зонтов	
шифр 893	Новые конструкции стальных лестниц, площадок и ограждений промзданий	

Расчетная схема поперечника здания по ряду „4"

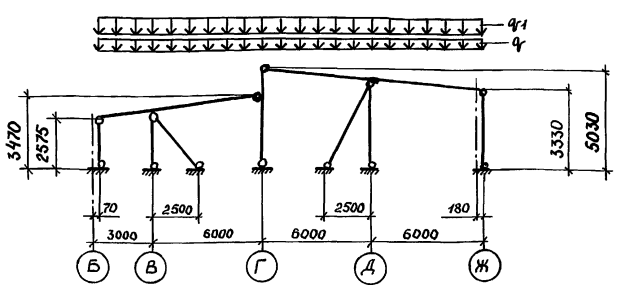

Расчетная схема поперечника здания по ряду „5"

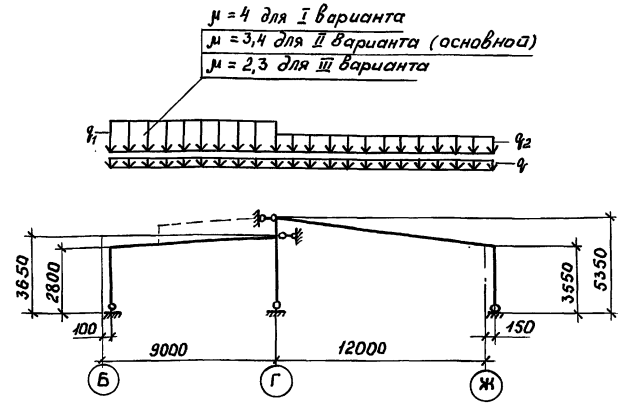

Расчетная схема поперечника здания по ряду „6"

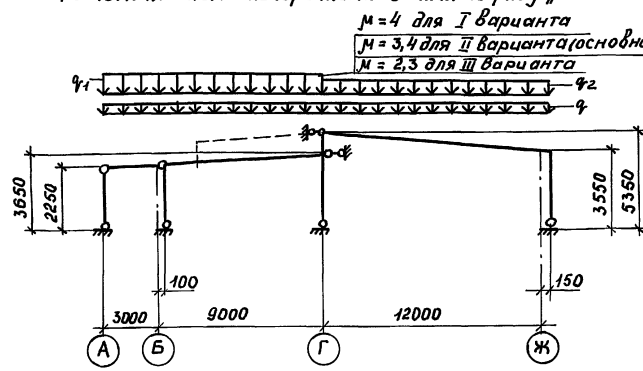

Схема снеговой нагрузки в осях „1-9"

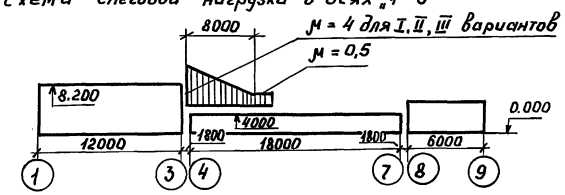

Привязан

Инв. №

Нач. отд.	Искоскова	
ГИП	Воробьев	
Н. контр.	Харужевский	
Гл. констр.	Харужевский	
ГАП	Струченевский	
Инж.	Белова	
Инж.	Лебединская	

Привязан:

Инв. №

ТП 503-4-72.91 КМ

Станция технического обслуживания легковых автомобилей на 4 поста

Здание станции	Стадия	Лист	Листов
	РП	1	48
Общие данные (начало)	ЦНИИпроектлегконструкция		

25140-02 4

формат А2

Инв. № подл. | Подпись и дата | Взам. инв. №

АЛБОМ II

Расчетная схема поперечника здания по ряду „7"

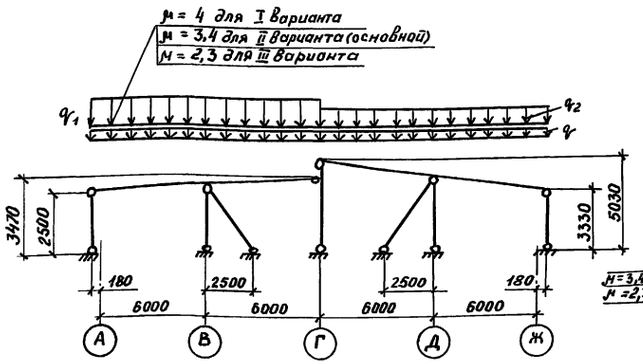

Расчетная схема поперечника здания по рядам „8" и „9"

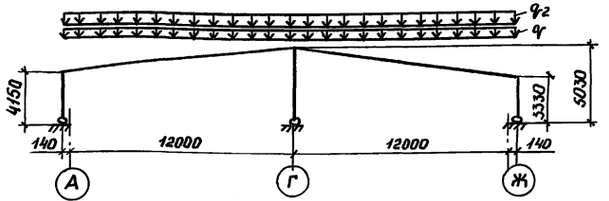

Расчетная схема поперечника здания по осям „Б" и „Е"

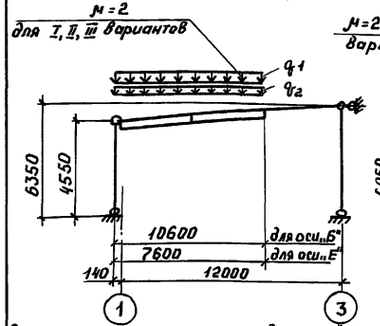

Расчетная схема поперечника здания по оси „Г"

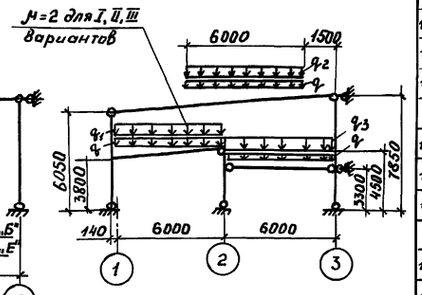

Расчетная схема поперечника здания По осям „В" и „Д"

Постоянная нагрузка от покрытия в уровне верхнего уровня балки

Постоянная нагрузка от покрытия в уровне нижнего пояса балки

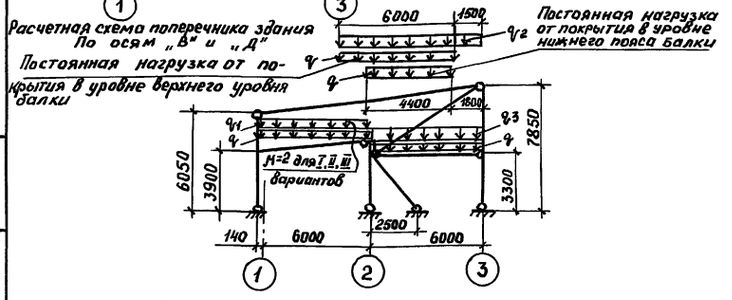

q - Постоянная нагрузка
q_1 - Снеговая нагрузка со снеговым мешком
q_2 - Снеговая нагрузка без снегового мешка
q_3 - Временная длительная (полезная) нагрузка

Расчетная схема здания по ряду „3"

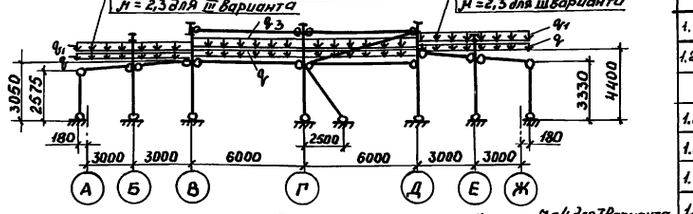

Расчетная схема здания по ряду „2"

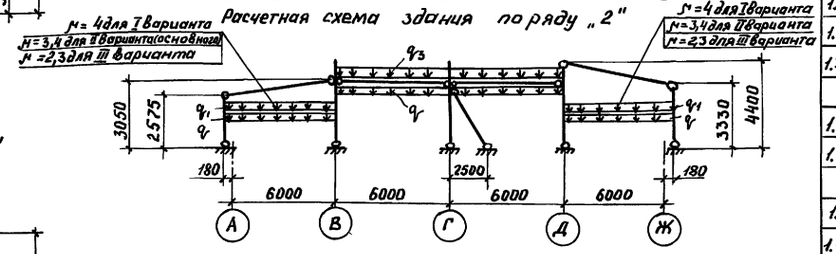

Таблица нагрузок начало

№п.п.	Наименование нагрузки	нормальная нагрузка кгс/м²	коэфф. надежности по нагрузке γ_f	коэфф. надежности по зданию γ_n	расчетная нагрузка кгс/м²	примечания
I вариант t^0=-20°С, ветровая нагрузка		для III района, снеговая нагрузка для I района				
	Покрытие в осях „4-7" „А÷Ж"; „8-9" „А-Ж"; „2-3" „А-В" и „2-3" „Ж-Д"					
1.1	Постоянные нагрузки					
1.11	Профнастил НС 35-10,00-0,8	8,5	1,05	0,95	8,5	
1.12	Утеплитель-минераловатные					
	плиты γ=200 кгс/м³ h=80мм	16,0	1,3	0,95	19,8	
1.13	Прогоны	10,9	1,05	0,95	10,9	
1.14	Профнастил Н 57-750-0,7	8,7	1,05	0,95	8,7	
1.15	Итого по пунктам 1.12-1.14	44,1			47,9	
1.2	Временные нагрузки					
1.21	Снеговая для I района	50,0	1,4	0,95	66,5	
1.22	Инженерное оборудование					
	/светильники, трубопроводы и пр./	10,0	1,3	0,95	12,3	
1.3	Итого по пунктам 1.15; 1.21; 1.22	104,1			126,7	
	Покрытие в осях „1-3", „Д÷В"					
1.1	Постоянная нагрузка в					
	уровне верхнего пояса балки					
1.11	Профнастил Н 57-750-0,7	8,7	1,05	0,95	8,7	
1.12	Связи	4,0	1,05	0,95	4,0	
1.13	Прогоны	9,1	1,05	0,95	9,1	
1.14	Итого по пунктам 1.11-1.13	21,8			21,8	

ТАБЛИЦА НАГРУЗОК ПРОДОЛЖЕНИЕ

№п.п.	Наименование нагрузки	нормальная нагрузка кгс/м²	коэфф. надежности по нагрузке γ_f	коэфф. надежности по зданию γ_n	расчетная нагрузка кгс/м²	примечания
1.2	Постоянная нагрузка в уровне нижнего пояса балки					
1.2.1	Утеплитель - минераловатные					
	плиты γ=200 кгс/м² h=80мм	16,0	1,3	0,95	19,8	
1.22	Прогоны	10,0	1,05	0,95	10,0	
1.23	Профнастил НС 35-10.00-0,8	8,5	1,05	0,95	8,5	
1.24	Итого по пунктам 1.21-1.23	34,5			38,3	
1.3	Временные нагрузки					
1.31	Снеговая для I района	50,0	1,4	0,95	66,5	
1.32	Инженерное оборудование					
	/светильники, трубопроводы и пр./	10,0	1,3	0,95	12,3	
1.4	Итого по пунктам 1.14; 1.31	71,8			88,3	
1.5	Итого по пунктам 1.25; 1.32; 1.4	116,3			138,9	
	Покрытие в осях „Б÷Е" „1-2"					
1.1	Постоянные нагрузки					
1.11	Профнастил Н57-750-0,7	8,7	1,05	0,95	8,7	
1.12	Утеплитель-минераловатные					
	плиты h=80мм γ=200кгс/м³	16,0	1,3	0,95	19,8	
1.13	Цементно-стружечные плиты					
	h=12мм γ=1400кгс/м³	16,8	1,2	0,95	19,2	
1.14	Прогоны	15,5	1,05	0,95	15,5	
1.15	Итого по пунктам 1.11÷1.14	57,0			63,2	
1.2	Временные нагрузки					
1.21	Снеговая нагрузка для I района	50,0	1,4	0,95	66,5	
1.22	Инженерное оборудование					
	/светильники, трубопроводы и пр./	10,0	1,3	0,95	12,3	
1.3	Итого по пунктам 1.15; 1.21; 1.22	117,0			142,0	
	Перекрытие в осях „2-3" „В÷Д"					
1.1	Постоянные нагрузки					
1.11	Пол γ=200кгс/м³ h=80мм	160,0	1,1	0,95	167,0	
1.12	Железобетонная плита					
	γ=2400 кгс/м³ h=80мм	192,0	1,1	0,95	200,0	
1.13	Балка перекрытия	16,5	1,05	0,95	16,5	
1.14	Итого по пунктам 1.11÷1.13	368,5			383,5	
1.2	Временные нагрузки					
1.21	Инженерное оборудование	400,0	1,2	0,95	456,0	
1.3	Итого по пунктам 1.14; 1.21	768,5			839,5	
Собственный вес балок покрытия в нагрузку от покрытия не включен						

Привязан:

Инв. №

Нач. отд.	Искоскова	
ГИП	Воробьев	
Н.контр.	Хоружевский	
Гл.конст.	Хоружевский	
Инж.	Белова	
Инж.	Лебединская	

ТП 503-4-72.91 КМ

Станция технического обслуживания легковых автомобилей на 4 поста

Здание станции

Стадия	Лист	Листов
РП	2	

Общие данные (продолжение)

ЦНИИпроектлегконструкция

25140-02 5

Инв. № подл. | Подпись и дата | Взам. инв. №

Копировал: Лаг

Формат А2

АЛЬБОМ III

Таблица нагрузок (продолжение)

№п.п.	Наименование нагрузки	нормальная нагрузка кгс/м²	коэфф. надежности по нагрузке γ_f	коэфф. надежности по зданию γ_n	расчетная нагрузка кгс/м²	примечание
	II вариант: t=-30°С ветровая нагрузка для I района; снеговая нагрузка для III района					
	Покрытие в осях „4-7", А÷Ж"; „8-9" А÷Ж"; „2-3" „А÷В" и „2-3" „Ж÷Д"					
1.1.	Постоянные нагрузки					
1.11	Профнастил НС 35-10.00-0,8	8,5	1,05	0,95	8,5	
1.12	Утеплитель-минераловатные					
	плиты γ=200кгс/м² h=80мм	16	1,3	0,95	19,8	
1.13	Прогоны	14,0	1,05	0,95	14,0	
1.14	Профнастил Н 57-750-0,7	8,7	1,05	0,95	8,7	
1.15	Итого по пунктам 1.12-1.14	47,2			51,0	
1.2	Временные нагрузки					
1.21	Снеговая для III района	100,0	1,6	0,95	152,0	
1.22	Инженерное оборудование					
	/светильники, трубопроводы,					
	воздуховоды и пр./	10,0	1,3	0,95	12,3	
1.23	Итого по пунктам 1.15; 1.21; 1.22	158,3			215,4	
	Покрытие	В осях	„1-3" „Д÷В"			
1.1	Постоянная нагрузка в уровне					
	верхнего пояса балки					
1.11	Профнастил Н 57-750-0,7	8,7	1,05	0,95	8,7	
1.12	Связи	4,0	1,05	0,95	4,0	
1.13	Прогоны	9,1	1,05	0,95	9,1	
1.14	Итого по пунктам 1.11÷1.13	21,8			21,8	
1.2	Постоянная нагрузка в уров-					
	не нижнего пояса балки					
1.21	Утеплитель-минераловатные					
	плиты γ=200кгс/м² h=80мм	16,0	1,3	0,95	19,8	
1.22	Прогоны	10,0	1,05	0,95	10,0	
1.23	Профнастил НС 35-10.00-0,8	8,5	1,05	0,95	8,5	
1.24	Итого по пунктам 1.21÷1.23	34,5			38,3	
1.3	Временные нагрузки					
1.31	Снеговая нагрузка	100,0	1,6	0,95	152,0	
1.32	Инженерное оборудование					
	/светильники, трубопроводы и пр./	10,0	1,3	0,95	12,3	
1.4	Итого по пунктам 1.14; 1.31	122,9			174,9	
1.5	Итого по пунктам 1.24; 1.32;	167,4			225,5	
	Покрытие	В осях	„Б÷Е", „1-2"			
1.1	Постоянные нагрузки					
1.11	Профнастил Н 57-750-0,7	8,7	1,05	0,95	8,7	
1.12	Утеплитель-минераловатные					
	плиты γ=200кгс/м² h=80мм	16,0	1,3	0,95	19,8	
1.13	Цементно-стружечные					
	плиты γ=1400кгс/м² h=12мм	16,8	1,2	0,95	19,2	
1.14	Прогоны	15,5	1,05	0,95	15,5	

Таблица нагрузок (продолжение)

№п.п.	Наименование нагрузки	нормальная нагрузка кгс/м²	коэфф. надежности по нагрузке γ_f	коэфф. надежности по зданию γ_n	расчетная нагрузка кгс/м²	примечания
1.15	Итого по пунктам					
	1.11÷1.14	57,1			63,3	
1.2	Временные нагрузки					
1.21	Снеговая для III района	100,0	1,4	0,95	152,0	
1.22	Инженерное оборудование					
	/светильники, трубопроводы,					
	воздуховоды и пр./	10,0	1,3	0,95	12,3	
1.3	Итого по пунктам 1.15; 1.21; 1.22	168,2			228,7	
	Перекрытие	В осях	„2-3",	„В÷Д"		
1.1	Постоянные нагрузки					
1.11	Пол γ=200кгс/м² h=80мм	160,0	1,1	0,95	167,0	
1.12	Железобетонная плита					
	γ=2400 кгс/м³ h=80мм	192,0	1,1	0,95	200,0	
1.13	Балка перекрытия	16,5	1,05	0,95	16,5	
1.14	Итого по пунктам 1.11-1.13	368,5			383,5	
1.2	Временные нагрузки					
1.21	Инженерное оборудование	400,0	1,2	0,95	456,0	
1.3	Итого по пунктам 1.14; 1.21	768,5			839,5	
	III вариант t=-40°С ветровая нагрузка для II района, Снеговая нагрузка для IV района					
	Покрытие в осях „4-7", „А÷Ж"; „8-9" „А÷Ж"; „2-3" „А÷В" и „2-3", „Ж÷Д"					
1.1.	Постоянные нагрузки					
1.11	Профнастил НС 35-10.00-0,8	8,5	1,05	0,95	8,5	
1.12	Утеплитель-минераловатные					
	плиты γ=200кгс/м² h=100мм	20,0	1,3	0,95	24,7	
1.13	Прогоны	15,0	1,05	0,95	15,0	
1.14	Профнастил Н 57-750-07	8,7	1,05	0,95	8,7	
1.15	Итого по пунктам 1.11-1.14	52,2			56,9	
1.2	Временные нагрузки					
1.21	Снеговая для IV района	150,0	1,8	0,95	228,0	
1.22	Инженерное оборудование (светиль-					
	ники, трубопроводы и пр.)	10,0	1,3	0,95	12,3	
1.23	Итого по пунктам 1.15; 1.21; 1.22	213,3			298,3	
	Покрытие	В осях	„1-3" „Д÷В"			
1.1	Постоянная нагрузка в уров-					
	не верхнего пояса балки					
1.11	Профнастил 57-750-0,7	8,7	1,05	0,95	8,7	
1.12	Связи	4,0	1,05	0,95	4,0	
1.13	Прогоны	9,1	1,05	0,95	9,1	
1.14	Итого по пунктам 1.11÷1.13	21,8			21,8	

Таблица нагрузок (окончание)

№п.п.	Наименование нагрузки	нормальная нагрузка кгс/м²	коэфф. надежности по нагрузке γ_f	коэфф. надежности по зданию γ_n	расчетная нагрузка кгс/м²	примечания
1.2	Постоянная нагрузка в уровне нижнего пояса балки					
1.21	Утеплитель-минераловатные					
	плиты γ=200 кгс/м² h=100мм	20,0	1,3	0,95	24,7	
1.22	Прогоны	10,0	1,05	0,95	10,0	
1.23	Профнастил НС 35-10.00-0,8	8,5	1,05	0,95	8,5	
1.24	Итого по пунктам 1.21÷1.23	38,5			43,2	
1.3	Временные нагрузки					
1.31	Снеговая для IV района	150,0	1,6	0,95	228,0	
1.32	Инженерное оборудование					
	(светильники, трубопроводы и пр.)	10,0	1,3	0,95	12,3	
1.4	Итого по пунктам 1.14; 1.31	172,9			250,9	
1.5	Итого по пунктам 1.25; 1.32; 1.4	221,4			306,4	
	Покрытие в	осях „Б÷Е"; „1-2"				
1.1	Постоянные нагрузки					
1.11	Профнастил Н 57-750-0,7	8,7	1,05	0,95	8,7	
1.12	Утеплитель-минераловатные					
	плиты γ=200кгс/м² h=100мм	20,0	1,3	0,95	24,7	
1.13	Цементно-стружечные					
	плиты h=12мм γ=1400 кгс/м²	16,8	1,2	0,95	19,2	
1.14	Прогоны	15,5	1,05	0,95	15,5	
1.15	Итого по пунктам 1.11÷1.14	61,0			68,1	
1.2	Временные нагрузки					
1.21	Снеговая для IV района	150,0	1,6	0,95	228,0	
1.22	Инженерное оборудование					
	/светильники, трубопроводы и пр./	10,0	1,3	0,95	12,3	
1.3	Итого по пунктам 1.15; 1.21; 1.22	222,1			309,5	
	Перекрытие в осях	„2-3", „В÷Д"				
1.1	Постоянные нагрузки					
1.11	Пол γ=2000 кгс/м³ h=80мм	160,0	1,1	0,95	167,0	
1.12	Железобетонная плита					
	γ=2400 кгс/м³ h=80мм	192,0	1,1	0,95	200,0	
1.13	Балка перекрытия	16,5	1,05	0,95	16,5	
1.14	Итого по пунктам 1.11÷1.13	368,5			383,5	
1.2	Временные нагрузки					
1.21	Инженерное оборудование	400,0	1,2	0,95	456,0	
1.3	Итого по пунктам 1.14; 1.21	768,5			839,5	
	Собственный вес балок покрытия в нагрузку от покрытия не включен					

Взам. инв. №

Подпись и дата

Инв. № подл.

Привязан:

Инв. №

Нач. отд.	Искоскова	
ГИП	Воробьев	
Н. контр.	Коружевский	
Гл. констр.	Коружевский	
Инж.	Лебединская	
Техник	Тарасова	

ТП 503-4-72.91 КМ

Станция технического обслуживания легковых автомобилей на 4 поста

Здание станции

Стадия	Лист	Листов
РП	3	

Общие данные (продолжение)

ЦНИИпроектлегконструкция

25140-02 6

Формат А2

Общие указания.

1. Основной комплект рабочих чертежей типового проекта „Станция технического обслуживания легковых автомобилей на 4поста" (в ЛМК комплектной поставки) разработан на основании исходных данных, приведенных в комплекте „АР."

2. Несущие конструкции разработаны для строительства зданий, размещенных:

I вариант - по весу снегового покрова в I снеговом районе - 30 кгс/м²; по скоростному напору ветра в III-м ветровом районе - 38 кгс/м²; по температурным показателям наружного воздуха за наиболее холодную пятидневку - 20°С.

II вариант (основной) - по весу снегового покрова в III-м снеговом районе - 100 кгс/м²; по скоростному напору ветра в I-м ветровом районе - 23 кгс/м², по температурным показателям наружного воздуха за наиболее холодную пятидневку - 30°С.

III вариант - по весу снегового покрова в IV снеговом районе - 150 кгс/м², по скоростному напору ветра во II-м ветровом районе - 30 кгс/м², по температурным показателям наружного воздуха за наиболее холодную пятидневку - 40°С.

Рельеф местности - спокойный, район строительства не сейсмичен, ТИП МЕСТНОСТИ - В.

3. За отметку 0.000 принята отметка чистого пола здания, что соответствует абсолютной отметке

4. Основные расчетные положения и нагрузки.

4.1. Стальные конструкции и их расчет должны удовлетворять требованиям СНиП 2.01.07-85 „Нагрузки и воздействия" с обязательным приложением 5, СНиП II-23-81 „Стальные конструкции", других исходных данных принятых по соответствующим типовым сериям на примененные в проекте конструкции, а также с учетом технологических нагрузок от оборудования, светильников, воздуховодов (см. таблицу нагрузок).

5. Характеристика здания и основные конструктивные решения.

5.1. Каркас здания в осях 1-3 запроектирован по связевой схеме из одно-или двухпролетных односкатных рам (уклоны балок покрытия - 15%).

Каркас здания в осях 4÷7 запроектирован по рамно-связевой схеме из двухпролетных односкатных рам (уклоны ригелей в осях А-Г - 15%, в осях Г-Ж - 10%), торцы каркаса решены с помощью стоек фахверка с шарнирным закреплением на отм. -0.150 и шарнирным закреплением к балкам покрытия с постановкой вертикальных связей (в плоскости торца).

Каркас навеса в осях 8÷9 запроектирован по рамно-связевой схеме из двухпролетных односкатных рам (уклоны ригелей в осях А-Г - 15%, в осях Г-Ж - 10%).

5.2. Статический расчет каркаса выполнен на ЭВМ с учетом требований СНиП II-23-81* „Стальные конструкции. Нормы проектирования СНиП 2.01.07-85 „Нагрузки и воздействия;" „Рекомендации по расчету, проектированию, изготовлению и монтажу фланцевых соединений стальных строительных конструкций."

5.3. Пространственная работа и устойчивость каркаса здания обеспечивается совместной работой рам, системой распорок, вертикальных связей, прогонов и диском настила покрытия.

5.4. Кровля безрулонная металлическая с использованием в качестве кровельного ограждения дополнительного слоя профилированного настила. Кровля полистовой сборки.

5.5. Наружное стеновое ограждение из стеновых панелей закрепленных к стойкам каркаса.

6. Материал конструкций.

6.1. Ригели фахверка запроектированы из гнутых и гнуто-сварных профилей из стали С245 по ГОСТ 27772-88. Прогоны из прокатных профилей по ГОСТ 8240-72 из стали С245 ГОСТ 27772-88. Материал конструкций каркаса принимать по технической спецификации стали. Сталь для фланцев-листовая по ГОСТ 19903-74 марки 14Г2АФ по ТУ 14-105-465-89 и 09Г2С-15 по ГОСТ 19282-73 с обязательной проверкой гарантированных механических свойств в направлении толщины проката в соответствии с п.2 „Рекомендаций по расчету, проектированию, изготовлению и монтажу фланцевых соединений стальных строительных конструкций."

Болты фланцевых соединений М24 из стали 40Х „Селект" климатического исполнения ХЛ с временным сопротивлением не менее 110 кгс/мм², а также гайки высокопрочные и шайбы к ним принимать по ГОСТ 22353-77÷ГОСТ 22356-77. Усилие предварительного натяжения высокопрочных болтов М24 равно 24,5 тс, отверстие под болты ф28мм. Болты М20 класса точности В по ГОСТ 7798-70 класса прочности 5,8 по ГОСТ 1759.4-87 с гайками М20 класса прочности 5,8 по ГОСТ 1759.5-87. Для предотвращения раскручивания под гайку устанавливать одну пружинную шайбу по ГОСТ 6402-70. Диаметр отверстия под болт принимать ф23мм. Для сварки фланцевых соединений применять сплошную сварочную проволоку по ГОСТ 2246-70 или порошковую проволоку ПП-АИ по ТУ 14-4-1059-80.

Заводские сварные соединения следует выполнять автоматической или полуавтоматической сваркой. Материалы для сварки следует применять по таблице 55 главы СНиП II-23-81.

7. Антикоррозийную защиту металлоконструкций выполнять в соответствии с требованиями СНиП 2.03.11-85 „Защита строительных конструкций от коррозии", материалы группы I, грунтовка ГФ-021 по ГОСТ 25129-82 и два слоя эмали ПФ-133 по ГОСТ 926-82 или другие равноценные по качеству.

Степень очистки под лакокрасочные покрытия - 3. Защитные покрытия наносятся на заводах-изготовителях металлоконструкций. Окончательную окраску выполнять по указаниям, приведенных в документах АР.

8. Изготовление и монтаж металлоконструкций.

Монтаж металлоконструкций выполнять по проекту производства работ, разработанному специализированной организацией с учетом требований СНиП 3.03.01-87 „Несущие и ограждающие конструкции", требований и указаний настоящего проекта, а также пояснительных записок и примененных в проекте серий.

Инв.№ подл. | Подпись и дата | Взам.инв.№

Привязан:		Нач.отд.	Искоскова		ТП 503-4-72.91 КМ
		ГИП	Воробьев		Станция технического обслуживания легковых автомобилей на 4поста
		Н.контр.	Хорунжевский		Здание станции — Стадия: РП; Лист: 4; Листов:
		Гл.констр.	Хорунжевский		
Инв.№		Инж.	Лебединская		Общие данные (окончание) — ЦНИИпроектлегконструкция
		Техник	Овчинникова		

25140-02 7

Формат А2

АЛЬБОМ II

Вид профиля, ГОСТ, ТУ	Маркаметалла и ГОСТ	Обозначение и размер профиля, мм	№ № п.п.	Код: Марки металла	Код: Вида профиля	Код: Размера профиля	Количество шт	Длина мм	Масса металла по элементам конструкций, т: Колонны	Ригели, балки покрытия	Связи вертикальные распорки	Балки перекрытия	Констр-ии покрытия: Прогоны	Констр-ии покрытия: Настил	Прочие конструкции	Рамы перегалы	Стойки ригели фахверка	Лестница	Конструкции воздуховодов	Общая масса, т	Масса потребности в металле по кварталам (заполняется изготовителем): I	II	III	IV	Заполняется ВЦ
Типовые конструкции:																									
Стаканы для крепления крышных вентиляторови зонтов Серия 1.494-24 Выпуск 2		С1	1				2								0,08					0,08					
	Итого:		2												0,08					0,08					
Новые конструкции стальных лестниц, площадок и ограждений промзданий Шифр 893.00.00.00		ЛХВ.60-36.7	3				1											0,101		0,101					
		ЭПЛ 60-30	4				1											0,006		0,006					
		ЭСЛ 60-30	5				1											0,005		0,005					
		СТ	6				3											0,007		0,007					
	Итого:		7															0,119		0,119					
Элементы фасонные (доборные) из стали ТУ 36-2336-80		К-4	8					14500							0,020					0,020					
	Итого:		9												0,020					0,020					
Итого по типовым конструкциям:			10												0,10			0,119		0,22					
Нетиповые конструкции:																									
Двутавры стальные горячекатные с параллельными гранями полок ГОСТ 26020-83	С 255 ГОСТ 27772-88	I 40Б1	11							6,17					0,08					6,25					
		I 23К1	12						1,14											1,14					
		I 20К1	13						1,16											1,16					
	Итого:		14						2,30	6,17					0,08					8,55					
	С 245 ГОСТ 27772-88	I 35Б1	15							0,98		0,47								1,45					
		I 30Б1	16									1,58								1,58					
		I 26Б1	17							0,51										0,51					
		I 23Б1	18							1,87										1,87					
		I 23Ш1	19						2,85											2,85					
		I 10Б1	20																0,10	0,10					
	Итого:		21						2,85	3,36		2,05								8,36					
Всего профиля:			22						5,15	9,53		2,05			0,08				0,10	16,91					

Привязан:

Инв. №

Нач.отд.	Искоскова	
Н.контр.	Хоружевский	
Гл.констр.	Хоружевский	
Инж.	Белова	

ТП 503-4-72.91 КМ

Станция технического обслуживания легковых автомобилей на 4поста

Здание станции

Стадия	Лист	Листов
РП	5	

Техническая спецификация стали Вариант I (начало)

ЦНИИпроектлегконструкция

25140-02 8

Инв.№подл. | Подпись и дата | Взам.инв.№

Формат А2

АЛЬБОМ II

Вид профиля, ГОСТ, ТУ	Марка металла и ГОСТ	Обозначение и размер профиля, мм	№ № п.п.	Код: Марки металла	Код: Вида профиля	Код: Размера профиля	Количество, шт	Длина, мм	Масса металла по элементам конструкций, т: Колонны	Ригели балки, покрытия	Связи вертикальные распорки	Балки перекрытия	Констр-ции покрытия: Прогоны	Констр-ции покрытия: Настил	Констр-ции покрытия: Прочие конструкции	Рамы перегалы	Стойки и ригели фахверка	Лестница	Конструкции воздуховодов	Общая масса, т	Масса потребности в металле по кварталам (заполняется изготовителем): I	II	III	IV	Заполняется ВЦ
Сталь горячекатная Швеллеры ГОСТ 8240-72*	С245 ГОСТ27772-88	С20	23							0,37					0,07		0,22		0,31	0,97					
		С18	24										6,70		0,23					6,93					
		С16	25								0,17		2,30		0,96	0,13			0,57	4,13					
	Итого:		26							0,37	0,17		9,00		1,26	0,13	0,22		0,88	12,03					
Всего профиля:			27							0,37	0,17		9,00		1,26	0,13	0,22		0,88	12,03					
Швеллеры стальные Гнутые равнополочные ГОСТ 8278-83*	С235 ГОСТ27772-88	С 80×50×4	28														1,25			1,25					
	Итого:		29														1,25			1,25					
Всего профиля:			30														1,25			1,25					
Уголки стальные горячекатные равнополочные ГОСТ 8509-86	С245 ГОСТ27772-88	L 80×6	31								0,18				0,38				0,21	0,77					
	Итого:		32								0,18				0,38				0,21	0,77					
	С235 ГОСТ27772-88	L 63×5	33								0,27		1,88							2,15					
	Итого:		34								0,27		1,88							2,15					
Всего профиля:			35								0,45		1,88		0,38				0,21	2,92					
Уголки стальные горячекатные неравнополочные ГОСТ 8510-86	С245 ГОСТ27772-88	L 100×63×8	36						0,06	0,02										0,08					
	Итого:		37						0,06	0,02										0,08					
Всего профиля:			38						0,06	0,02										0,08					
Прокат листовой горячекатный ГОСТ 19903-74*	14Г2АФ ГОСТ27772-88	S30	39						0,16											0,16					
		S25	40						0,31	0,46										0,77					
	Итого:		41						0,47	0,46										0,93					
	С345-3 ГОСТ27772-88	S40	42						0,19											0,19					
	Итого:		43						0,19											0,19					
	С255 ГОСТ27772-88	S20	44						0,35											0,35					
		S16	45						0,17											0,17					
		S14	46						0,05											0,05					
		S12	47						0,20	0,10		0,06	0,06			0,10				0,52					
		S10	48						0,14	0,05					0,03					0,22					
		S8	49						0,20	0,30	0,30		0,20		0,12				0,10	1,22					
		S6	50							0,05	0,19						0,05		0,05	0,34					
		S3	51												0,02					0,02					

Привязан:

Инв.№

Нач.отд.	Мскоскова	
Н.контр.	Хоружевский	
Гл.констр.	Хоружевский	
Инж.	Белова	

ТП 503-4-72.91 КМ

Станция технического обслуживания легковых автомобилей на 4 поста

Здание станции

Стадия	Лист	Листов
РП	6	

Техническая спецификация стали Вариант I (продолжение)

ЦНИИпроектлегконструкция

25140-02 9

Формат А2

Инв.№подл. | Подпись и дата | Взам.инв.№

АЛЬБОМ II

Вид профиля, ГОСТ, ТУ	Марка металла и ГОСТ	Обозначение и размер профиля, мм	№ № п.п.	Код: Марки металла	Код: Вида профиля	Код: Размера профиля	Количество, шт	Длина, мм	Масса металла по элементам конструкций, т: Колонны	Ригели, балки, покрытия	Связи вертикальные, распорки	Балки перекрытия	Констр-ции покрытия: Прогоны	Констр-ции покрытия: Настил	Констр-ции покрытия: Прочие конструкции	Рамы, пергамы	Стойки и ригели фахверка	Лестница	Конструкции воздуховодов	Общая масса, т	Масса потребности в металле по кварталам (заполняется изготовителем): I	II	III	VI	Заполняется ВЦ
	Итого:		52						1,11	0,50	0,49	0,06	0,26		0,17	0,10	0,05		0,15	2,89					
Всего профиля:			53						1,77	0,96	0,49	0,06	0,26		0,17	0,10	0,05		0,15	4,01					
Профили гнутые замкнутые сварные квадратные ТУ 36-2287-80	С255 ГОСТ 27772-88	□ 140×140×4	54						0,95											0,95					
		□ 100×100×4	55								0,85					0,18				1,03					
		□ 80×80×3	56								0,36									0,36					
	Итого:		57						0,95		1,21					0,18				2,34					
Всего профиля:			58						0,95		1,21					0,18				2,34					
Профили стальные листовые гнутые с трапецивидными гофрами для строительства ГОСТ 24045-86	С235 ГОСТ 27772-88	Н57-750-0,7	59											8,94						8,94					
	Итого:		60											8,94						8,94					
Всего профиля:			61											8,94						8,94					
Профили стальные оцинкованные гнутые с трапециевидной формой гофра для ограждающих строительных конструкций ТУ 36-1928-80	С235 ГОСТ 27772-88	НС35-1000-0,8	62											5,88						5,88					
	Итого:		63											5,88						5,88					
Всего профиля:			64											5,88						5,88					
Итого по нетиповым конструкциям			65						7,93	10,88	2,32	2,11	11,14	14,82	1,89	0,41	1,52		1,34	54,36					
Общая масса металла:			66						7,93	10,88	2,32	2,11	11,14	14,82	1,99	0,41	1,52	0,12	1,34	54,58					
В том числе по маркам металла (нетиповые конструкции)	14Г2АФ ГОСТ 27772-88		67						0,47	0,46										0,93					
	С345-3 ГОСТ 27772-88		68						0,19											0,19					
	С255 ГОСТ 27772-88		69						4,36	6,67	1,70	0,06	0,26		0,25	0,26	0,05		0,15						
	С245 ГОСТ 27772-88		70						2,91	3,75	0,35	2,05	9,00		1,64	0,13	0,22		1,19						
	С235 ГОСТ 27772-88		71								0,27		1,88	14,82			1,25			18,22					

Вес арматуры диаметром 8AI по ГОСТ 5781-75 по листу 47 – 0,01 т.

Взам.инв.№ | Подпись и дата | Инв.№подл.

Привязан:

Инв.№

Нач.отд	Искоскова	
Н.контр.	Хоружевский	
Гл.констр.	Хоружевский	
Инж.	Белова	

ТП 503-4-72.91 КМ

Станция технического обслуживания легковых автомобилей на 4 поста

Здание станции

Стадия	Лист	Листов
РП	7	

Техническая спецификация стали Вариант I (окончание)

ЦНИИпроектлегконструкция

25140-02 10

Формат А2

Наименование конструкций по номенклатуре прейскуранта 01-09	Позиции по прейскуранту 01-09	№№ п.п.	Код конструкций	Масса конструкций (т)												Количество шт.	Серия типовых конструкций
				Всего стали высокой и повышенной прочности	По видам профилей стали												
					Балки и швеллеры	Крупносортная сталь	Среднесортная сталь	Мелкосортная сталь	Толстолистовая сталь	Универсальная сталь	Тонколистовая сталь	Гнутые сварные профили	Трубы	Прочие	Всего		
1. Типовые конструкции:																	
1.1. Лестница											0,030	0,089			0,119		
1.2. Конструкции покрытия						0,024					0,034		0,044	0,002	0,104		
Итого по типовым конструкциям						0,024					0,064	0,089	0,044	0,002	0,223		
2. Нетиповые конструкции:																	
2.1 Колонны					5,15	0,06			1,77			0,95			7,93		
2.2. Ригели, балки покрытия					9,90	0,02			0,96						10,88		
2.3 Связи вертикальные, распорки					0,17	0,45			0,49			1,21			2,32		
2.4 Балки перекрытия					2,05				0,06						2,11		
2.5 Конструкции покрытия:																	
2.5.1. Прогоны					9,00	1,88			0,26						11,14		
2.5.2. Настил												14,82			14,82		
2.5.3 Прочие конструкции					1,34	0,38			0,17						1,89		
2.6 Рамы пергалы					0,13				0,10			0,18			0,41		
2.7 Стойки и ригели фахверка					0,22				0,05			1,25			1,52		
2.8 Конструкции воздуховодов					0,98	0,21			0,15						1,34		
Итого по нетиповым конструкциям					28,94	3,00			4,01			18,41			54,36		

Инв.№ подл. | Подпись и дата | Взам. инв.№

Привязан:

Инв.№

Нач.отд.	Искоскова	
Н.контр.	Харужевский	
Гл.конст.	Харужевский	
Инж.	Белова	

ТП 503-4-72.91 КМ

Станция технического обслуживания легковых автомобилей на 4 поста

Здание станции

Стадия	Лист	Листов
РП	8	

Ведомость металлоконструкций по видам профилей. Вариант I

ЦНИИпроектлегконструкция

25140-02 11

Формат А2

АЛЬБОМ II

Вид профиля, ГОСТ, ТУ	Марка металла и ГОСТ	Обозначение и размер профиля, мм	№ № п.п.	Код марки металла	Код вида профиля	Код размера профиля	Количество, шт	Длина, мм	Масса металла по элементам конструкций, т: Колонны	Ригели, балки покрытия	Связи вертикальные, распорки	Балки перекрытия	Конструкции покрытия: Прогоны	Настил	Прочие конструкции	Рамы, пергамы	Стойки, ригели, фахверка	Лестницы	Конструкции воздуховодов	Общая масса, т	Масса потребности в металле по кварталам (заполняется изготовителем): I	II	III	IV	Заполняется ВЦ
Типовые конструкции																								
Стаканы для крепления крышных вентиляторов и зонтов Серия 1.494-24, Выпуск 2		С1	1				2								0,084					0,084				
	Итого:		2												0,084					0,084				
Новые конструкции стальных лестниц, площадок и ограждений промзданий Шифр 893.00.00.00		ЛХВ 60-36.7	3				1											0,101		0,101				
		ЭПЛ 60-30	4				1											0,006		0,006				
		ЭСЛ 60-30	5				1											0,005		0,005				
		СТ	6				3											0,007		0,007				
	Итого:		7															0,119		0,119				
Элементы фасонные (доборные) из стали ТУ 36-2336-80		К-4	8					14500							0,020					0,020				
	Итого:		9												0,020					0,020				
Итого по типовым конструкциям			10												0,10			0,12		0,22				
Нетиповые конструкции																								
Двутавры стальные горячекатанные с параллельными гранями полок ГОСТ 26020-83	С 345-3 ГОСТ 27772-88	Т 45Б2	11							1,22										1,22				
		Т 40Б2	12							3,91										3,91				
		Т 30Б1	13							0,60										0,60				
		Т 30К1	14						1,85											1,85				
		Т 23К1	15						1,46											1,46				
		Т 23Ш1	16						0,66											0,66				
	Итого:		17						3,97	5,73										9,70				
	С 255 ГОСТ 27772-88	Т 40Б1	18							2,21					0,08					2,29				
	Итого:		19							2,21					0,08					2,29				
	С 245 ГОСТ 27772-88	Т 45Б2	20							2,53										2,53				
		Т 40Б2	21							1,37										1,37				
		Т 35Б1	22									0,47								0,47				
		Т 30Б1	23							0,40		1,58								1,98				
		Т 23Б1	24							0,40										0,40				
		Т 23Ш1	25						2,17											2,17				

Привязан:

Инв.№

Нач.отд.	Искоскова	
Н.контр.	Хорунжевский	
Гл.констр.	Хорунжевский	
Инж.	Белова	

ТП 503-4-72.91 КМ

Станция технического обслуживания легковых автомобилей на 4 поста

Здание станции

Стадия	Лист	Листов
РП	9	

Техническая спецификация стали. Варианты II, III (начало)

ЦНИИпроектлегконструкция

25140-02 12

Формат А2

Инв.№подл. | Подпись и дата | Взам.инв.№

Вид профиля, ГОСТ, ТУ	Марка металла и ГОСТ	Обозначение и размер профиля, мм	№ № п.п.	Код: Марки металла	Код: Вида профиля	Код: Размера профиля	Количество, шт	Длина мм	Масса металла по элементам конструкций, т: Колонны	Ригель балки покрытия	Связи вертикальные распорки	Балки перекрытия	Конст-ии покрытия: Прогоны	Конст-ии покрытия: Настил	Конст-ии покрытия: Прочие конструкции	Рамы перегалы	Стойки и ригели фахверка	Лестница	Конструкции воздуховода	Общая масса, т	Масса потребности в металле по кварталам (заполняется изготовителем): I	II	III	IV	Заполняется ВЦ
		I 10Б1	24																0,10	0,10				
	Итого:		25						2,17	4,70		2,05							0,10	9,02				
Всего профиля:			26						6,14	12,64		2,05			0,08				0,10	21,01				
Сталь горячекатанная Швеллеры ГОСТ 8240-72*	С245 ГОСТ27772-88	[22	27										— / 8,64							— / 8,64				
		[20	28							0,37	0,22		7,58 / 3,00		0,07		0,23		0,31	8,78 / 4,20				
		[18	29										2,64 / —		0,23					2,87 / 0,23				
		[16	30												0,96	0,13			0,57	1,66 / 1,66				
	Итого:		31							0,37	0,22		10,22 / 11,64		1,26	0,13	0,23		0,88	13,31 / 14,73				
Всего профиля:			32							0,37	0,22		10,22 / 11,64		1,26	0,13	0,23		0,88	13,31 / 14,73				
Швеллеры стальные гнутые равнополочные ГОСТ 8278-83*	С235 ГОСТ27772-88	[80×60×4	33														1,25 / 1,10			1,25 / 1,10				
	Итого:		34														1,25 / 1,10							
Всего профиля:			35														1,25 / 1,10			1,25 / 1,10				
Уголки стальные горячекатанные равнополочные ГОСТ 8509-86	С245 ГОСТ27772-88	L 80×6	36								0,18				0,38				0,21	0,77				
	Итого:		37								0,18				0,38				0,21	0,77				
	С235 ГОСТ27772-88	L 63×5	38								0,27		1,88							2,15				
	Итого:		39								0,27		1,88							2,15				
Всего профиля:			40								0,45		1,88		0,36				0,21	2,92				
Уголки стальные горячекатанные неравнополочные ГОСТ 8510-86	С245 ГОСТ27772-88	L 100×63×8	41						0,06	0,02										0,08				
	Итого:		42						0,06	0,02										0,08				
Всего профиля:			43						0,06	0,02										0,08				
Прокат листовой горячекатанный ГОСТ 19903-74*	Л4Г2АФ ГОСТ27772-88	S 30	44						0,20											0,20				
		S 25	45						0,16	0,51										0,67				
	Итого:		46						0,36	0,51										0,87				
	С345-3 ГОСТ27772-88	S 40	47						0,19											0,19				
	Итого:		48						0,19											0,19				
	С255 ГОСТ27772-88	S 20	49						0,35											0,35				
		S 16	50						0,17											0,17				
		S 14	51						0,05											0,05				
		S 12	52						0,20	0,10		0,06				0,10				0,46				

В числителе приведена масса для 2 варианта,
В знаменателе приведена масса для 3 варианта.

Привязан:

Инв.№

Нач.отд.	Искоскова	
Н.контр.	Харужевский	
Гл.констр.	Харужевский	
Инж.	Белова	

ТП 503-4-72.91 КМ

Станция технического обслуживания легковых автомобилей на 4 поста

Здание станции

Стадия	Лист	Листов
РП	10	

Техническая спецификация стали. Варианты II, III (продолжение)

ЦНИИпроектлегконструкция

Инв.№подл. | Подпись и дата | Взам.инв.№

25140-02 13

Формат А2

АЛЬБОМ II

Вид профиля, ГОСТ, ТУ	Марка металла и ГОСТ	Обозначение и размер профиля, мм	№ № п.п.	Код: Марки металла	Код: Вида профиля	Код: Размера профиля	Количество, шт.	Длина, мм	Масса металла по элементам конструкций, т: Колонны	Ригели балки покрытия	Связи вертикальные распорки	Балки перекрытия	Констр-ии покрытия: Прогоны	Констр-ии покрытия: Настил	Прочие конструкции	Рамы пергалы	Стойки и ригели фахверка	Лестница	Конструкции воздуховодов	Общая масса, т	Масса потребности в металле по кварталам (заполняется изготовителем): I	II	III	IV	Заполняется ВЦ
		S10	53						0,14	0,05					0,03					0,22					
		S8	54						0,20	0,30	0,30		0,20		0,12				0,10	1,22					
		S6	55							0,05	0,19						0,05		0,05	0,34					
		S3	56												0,02					0,02					
	Итого:		57						1,11	0,50	0,49	0,06	0,20		0,17	0,10	0,05		0,15	2,83					
Всего профиля:			58						1,66	1,01	0,49	0,06	0,20		0,17	0,10	0,05		0,15	3,89					
Профили гнутые замкнутые сварные квадратные ТУ 36-2287-80	С255 ГОСТ 27772-88	□ 140х140х5	59						1,15											1,15					
		□ 100х100х4	60								0,85					0,18				1,03					
		□ 80х80х3	61								0,36									0,36					
	Итого:		62						1,15		1,21					0,18				2,54					
Всего профиля			63						1,15		1,21					0,18				2,54					
Профили стальные листовые гнутые с трапецивидными гофрами для строительства ГОСТ-24045-86	С235 ГОСТ 27772-88	Н57-750-0,7	64											8,94						8,94					
	Итого:		65											8,94						8,94					
Всего профиля:														8,94						8,94					
Профили стальные оцинкованные гнутые с трапецивидной формой гофра для ограждающих строительных конструкций ТУ 36-1928-80	С235 ГОСТ 27772-88	НС35-1000-0,8	66											5,88						5,88					
	Итого:		67											5,88						5,88					
Всего профиля:														5,88						5,88					
Итого по нетиповым конструкциям			68						9,01	14,04	2,37	2,11	12,30 / 13,12	14,82	1,89	0,41	1,53 / 1,38		1,34	59,82 / 61,99					
Общая масса металла:			69						9,01	14,04	2,37	2,11	12,30 / 13,12	14,82	1,994	0,41	1,53 / 1,38	0,119	1,34	60,04 / 61,31					
В том числе по маркам металла (нетиповые конструкции)	14Г2АФ ГОСТ 27772-88		70						0,36	0,51										0,87					
	С345-3 ГОСТ 27772-88		71						4,16	5,73										4,76					
	С255 ГОСТ 27772-88		72						2,26	2,71	1,70	0,06	0,20 / 0,20		0,25	0,28	0,05		0,15	7,66					
	С245 ГОСТ 27772-88		73						2,23	5,09	0,40	2,05	10,22 / 11,64		1,64	0,13	0,23		1,19	28,31 / 29,73					
	С235 ГОСТ 27772-88		74								0,27		1,88 / 1,88	14,82			1,25 / 1,10			18,22 / 18,07					

1. В числителе приведена масса для 2 варианта, в знаменателе приведена масса для 3 варианта.
2. Вес арматуры диаметром 8 AI по ГОСТ 5781-75 по листу 47 - 0,01 т.

Привязан:

Инв. №

Нач.отд.	Искаскова	
Н.контр.	Хоружевский	
Гл.констр.	Хоружевский	
Инж.	Белова	

ТП 503-4-72.91 КМ

Станция технического обслуживания легковых автомобилей на 4 поста

Здание станции

Стадия	Лист	Листов
РП	11	

Техническая спецификация стали. Варианты II, III. (окончание)

ЦНИИпроектлегконструкция

25140-02 14

Формат А2

Инв.№подл. | Подпись и дата | Взам.инв.№

АЛЬБОМ III

Наименование конструкций по номенклатуре прейскуранта 01-09	Позиция по прейскуранту 01-09	№№ п.п.	Код конструкций	Масса конструкций (т)												Количество шт.	Серия типовых конструкций
				Всего стали повышенной и высокой прочности	По видам профилей стали										Всего		
					Балки и швеллеры	Крупносортная сталь	Среднесортная сталь	Мелкосортная сталь	Толстолистовая сталь	Универсальная сталь	Тонколистовая сталь	Гнутые и гнутосварные профили	Трубы	Прочие			
1. Типовые конструкции:																	
1.1. Лестница											0,030	0,089			0,119		
1.2 Конструкции покрытия						0,024					0,034		0,044	0,002	0,104		
Итого по типовым конструкциям						0,024					0,064	0,089	0,044	0,002	0,223		
2. Нетиповые конструкции:																	
2.1. Колонны					6,14	0,06			1,66			1,15			9,01		
2.2. Ригели, балки покрытия					13,01	0,02			1,01						14,04		
2.3. Связи вертикальные, распорки					0,22	0,45			0,49			1,21			2,37		
2.4. Балки перекрытия					2,05				0,06						2,11		
2.5. Конструкции покрытия:																	
2.5.1. Прогоны					10,22 / 11,64	1,88			0,20						12,30 / 13,72		
2.5.2. Настил												14,82			14,82		
2.5.3. Прочие конструкции					1,34	0,38			0,17						1,89		
2.6. Рамы пергалы					0,13				0,10			0,18			0,41		
2.7 Стойки и ригели фахверка					0,23				0,05			1,25 / 1,10			1,53 / 1,38		
2.8 Конструкции воздуховодов					0,98	0,21			0,15						1,34		
Итого по нетиповым конструкциям:					34,32 / 35,74	3,00			3,89			18,61 / 18,46			59,82 / 61,09		

В числителе приведена масса для 2 варианта,
В знаменателе приведена масса для 3 варианта.

Инв. № подл. | Подпись и дата | Взам. инв. №

Привязан.

Инв. №

Нач. отд.	Искоскова	
Н. контр.	Хорутевский	
Гл. констр.	Хоружевский	
Инж.	Белова	

ТП 503-4-72.91 КМ

Станция технического обслуживания легковых автомобилей на 4 поста

Здание станции

Стадия	Лист	Листов
РП	12	

Ведомость металлоконструкций по видам профилей. Варианты II, III.

ЦНИИпроектлегконструкция

25140-02 15

Формат А2

АЛЬБОМ II

Схема расположения колонн

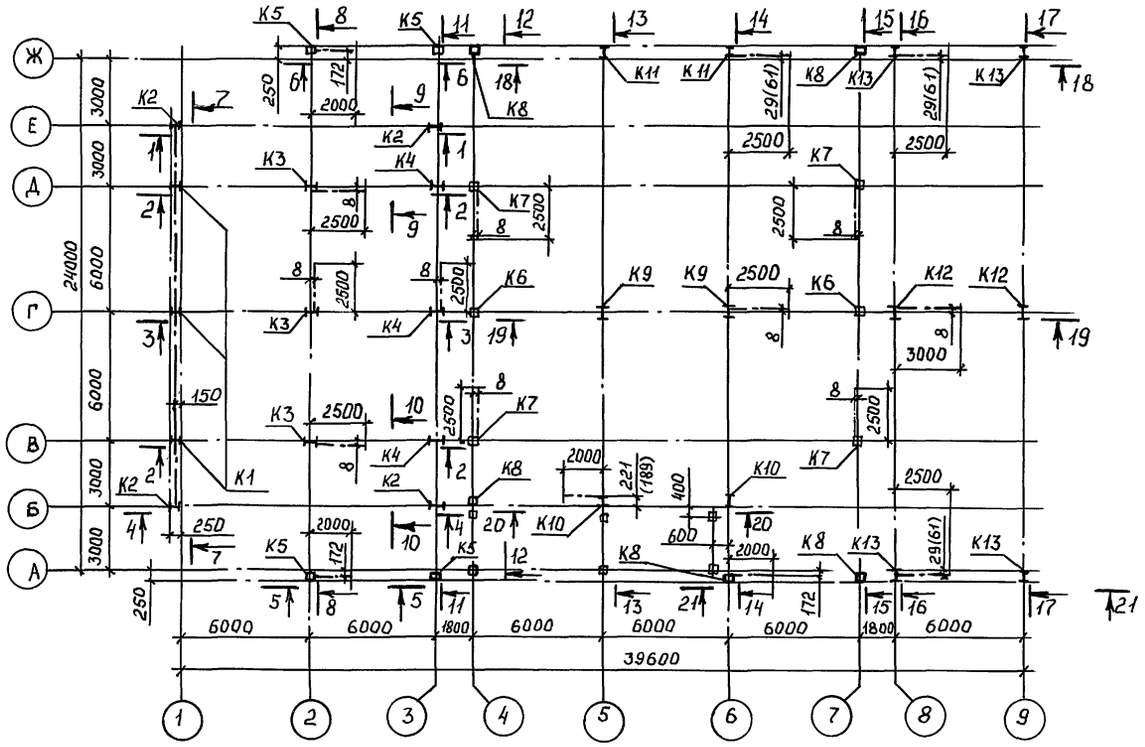

Схема расположения прогонов, балок покрытия и связей

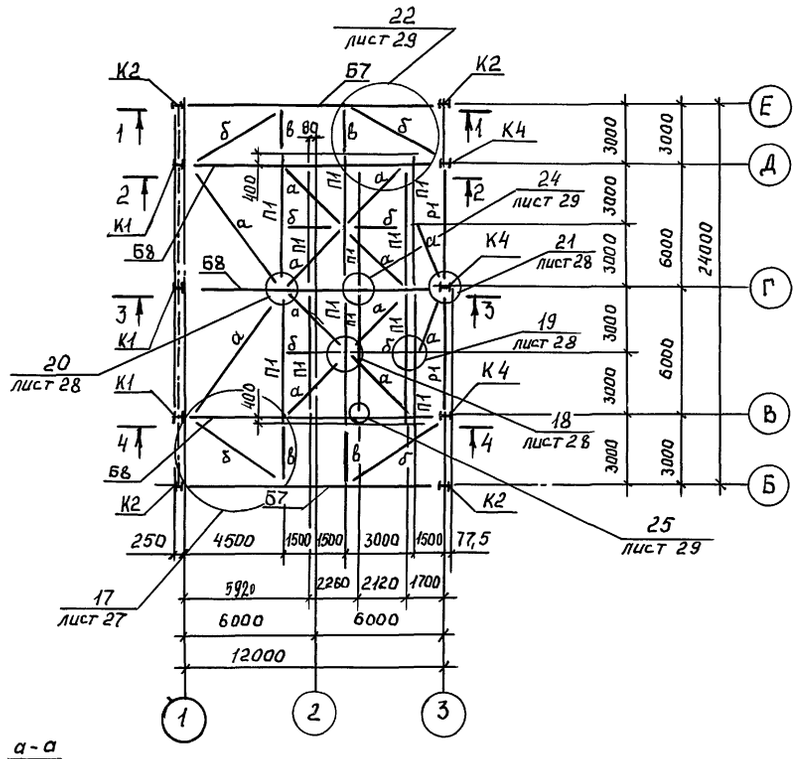

а-а (для I варианта)

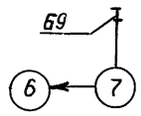

а-а (для II и III вариантов)

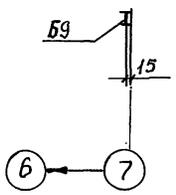

1. Ручную дуговую сварку выполнять по ГОСТ 5264-80. электродами типа Э46А по ГОСТ 9467-75*.
2. Расчетное сопротивление бетона смятию под опорными плитами баз колонн принято равным 100 кгс/см².
3. Фундаментные болты по ГОСТ 24379.0-80 и ГОСТ 24379.1-80 из стали ВСт3кл2 по ГОСТ 380-71.
4. Все сварные швы выполнять по ГОСТ 5264-80-Т1-Δ6, кроме оговоренных.
5. Наименьшее усилие для крепления элементов, не указанных в ведомости элементов принять равным 3 т.с.
6. Сварные швы, примыкающие к гнутосварным профилям, выполнять полуавтоматической сваркой тонкими электродами в углекислом газе.
7. Привязка прогонов дана по точкам, имеющим сопряжение с верхним и нижним поясом балок.
8. Ведомость элементов см. лист 16
9. Разрезы с 1-1...23-23 см. лист 14,15
10. Размеры и отметки в скобках в узлах даны для I варианта.

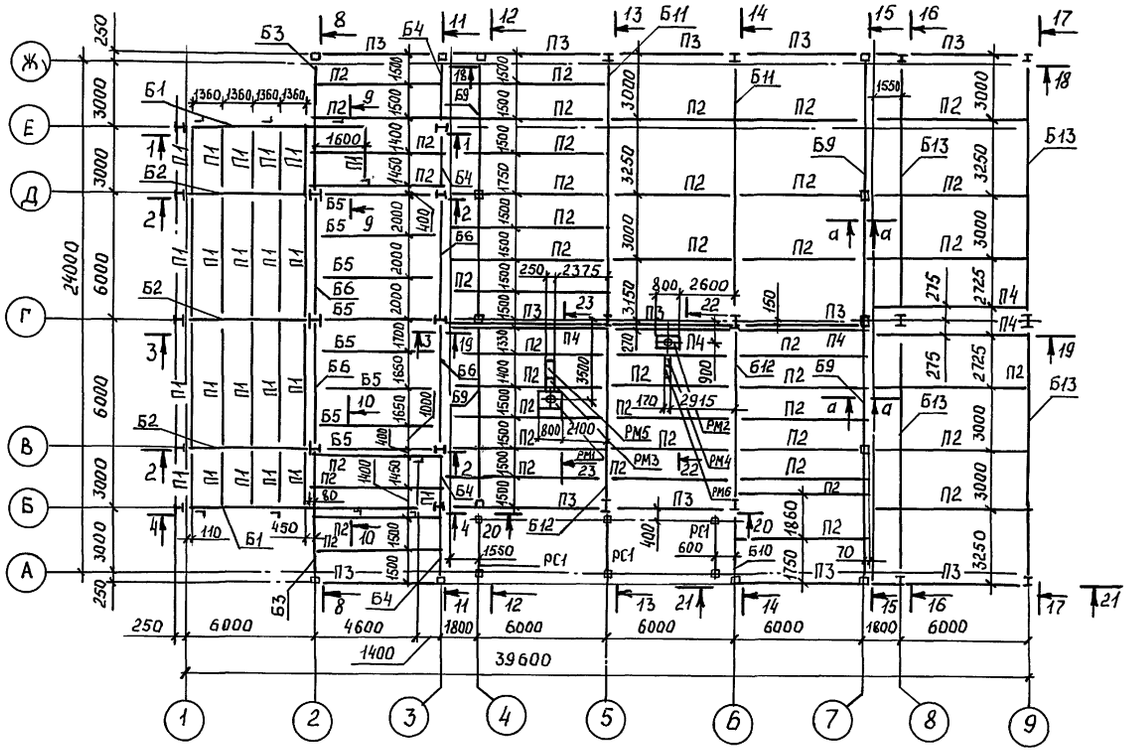

Привязан:	Нач. отд.	Искоскова	ТП 503-4-72.91 КМ		
	ГАП	Струченевский	Станция технического обслуживания легковых автомобилей на 4 поста		
	Н. контр.	Хоружевский	Здание станции	Стадия: РП	Лист: 13
	Гл. констр.	Хоружевский	Схемы расположения колонн, балок покрытия и перекрытия, прогонов, связей и рамок.	ЦНИИпроектлегконструкция	
Инв. №	Инж.	Лебединская			

25140-02 16

Формат А2

Инв. № подл. | Подпись и дата | Взам. инв. №

1 - 1

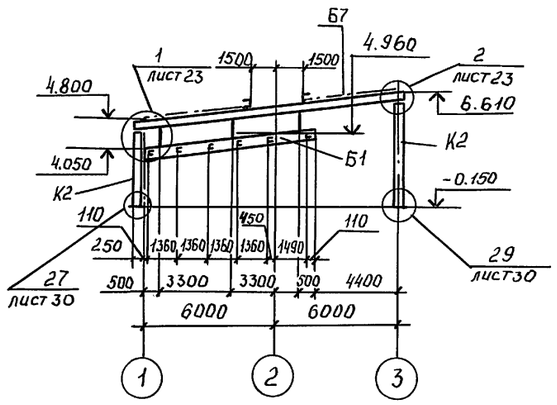

4 - 4

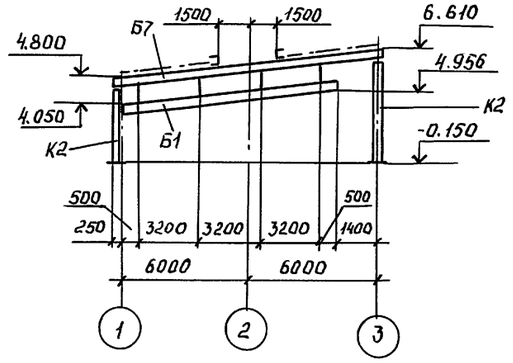

8 - 8

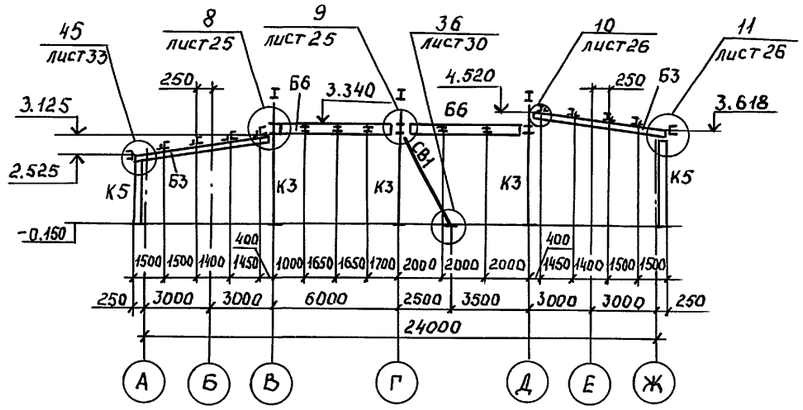

9 - 9

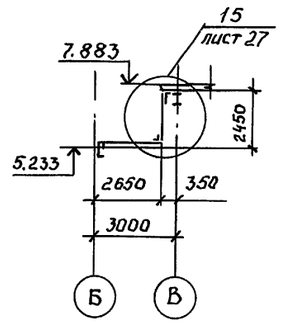

2 - 2

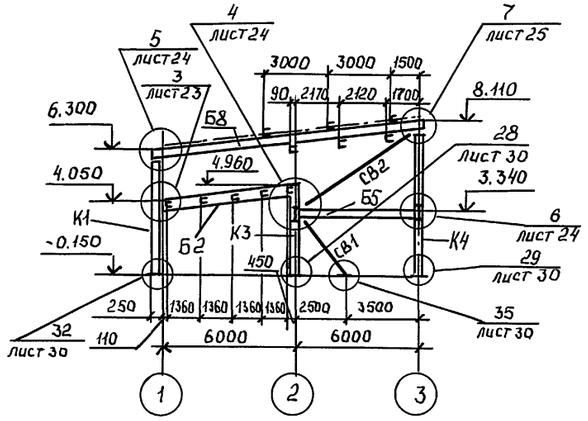

5 - 5 , 6 - 6

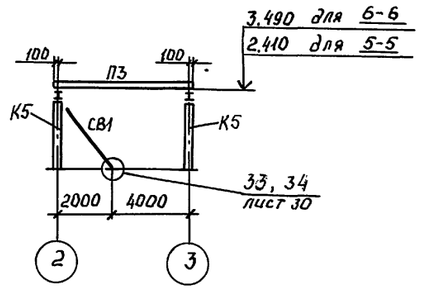

7 - 7

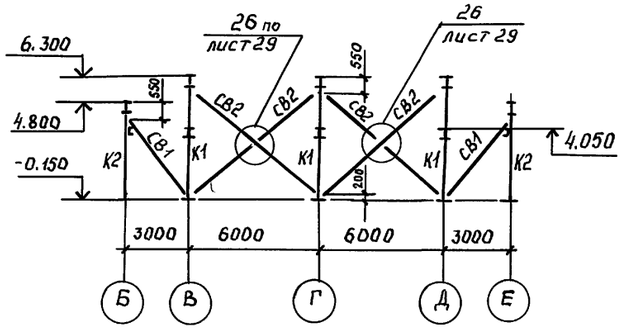

11 - 11

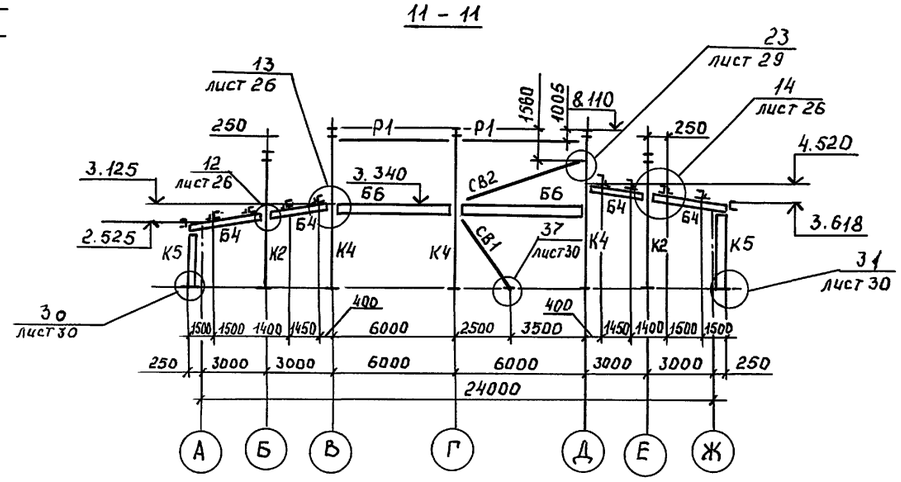

10 - 10

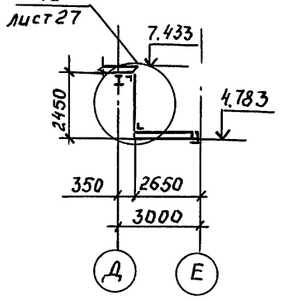

3 - 3

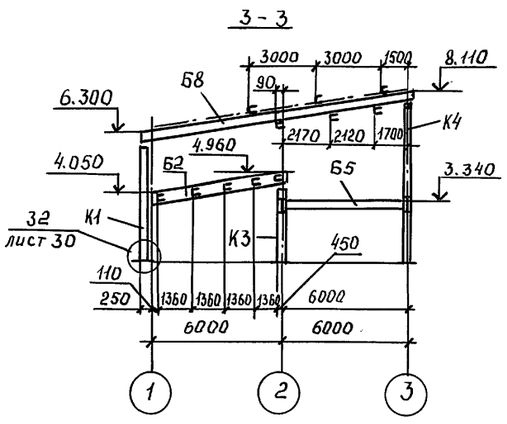

Привязан:

Инв.№

Нач.отд.	Искоскова		
ГАП	Стручневский		
Н.контр.	Хоружевский		
Гл.констр.	Хоружевский		
Инж.	Лебединская		

ТП 503-4-72.91 КМ

Станция технического обслуживания легковых автомобилей на 4 поста

Здание станции

Стадия	Лист	Листов
РП	14	

Разрезы 1-1... 11-11

ЦНИИпроектлегконструкция

25140-02 17

Инв.№подл. | Подпись и дата | Взам.инв.№

Формат А2

12 - 12

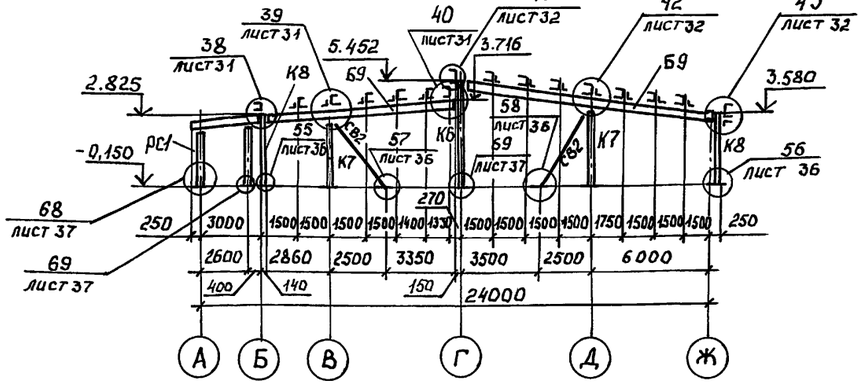

13 - 13

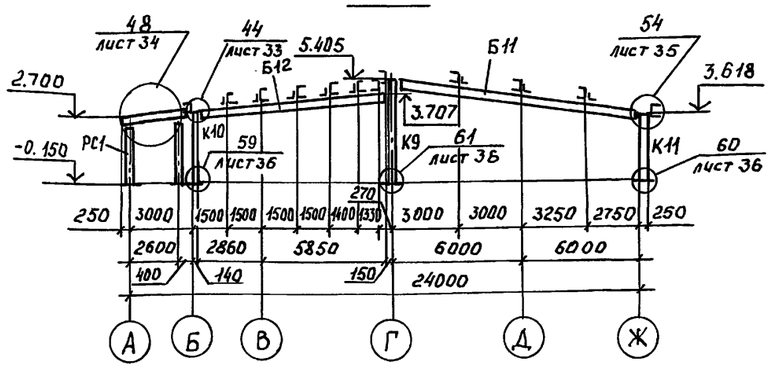

14 - 14

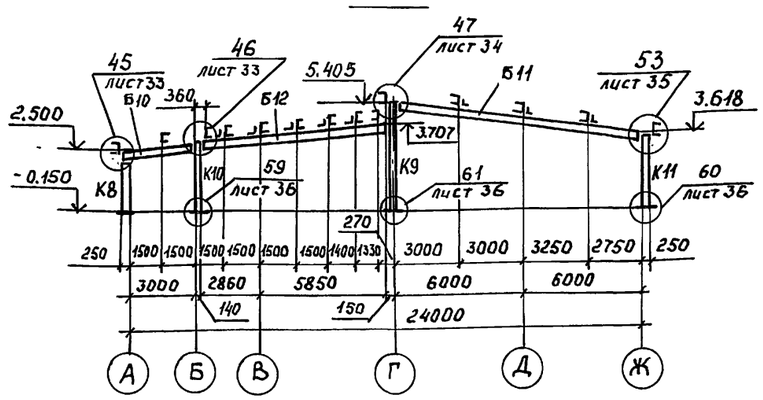

15 - 15

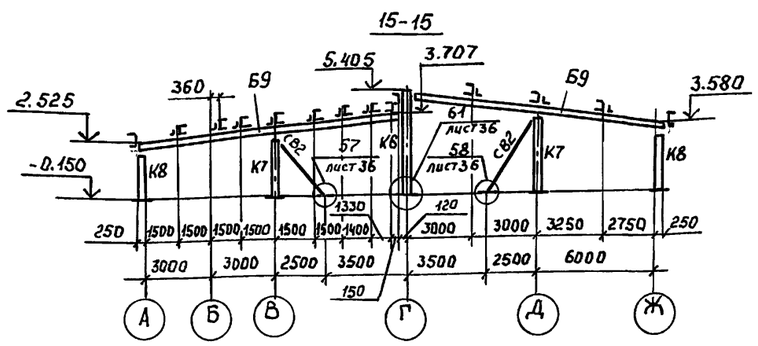

16 - 16, 17 - 17

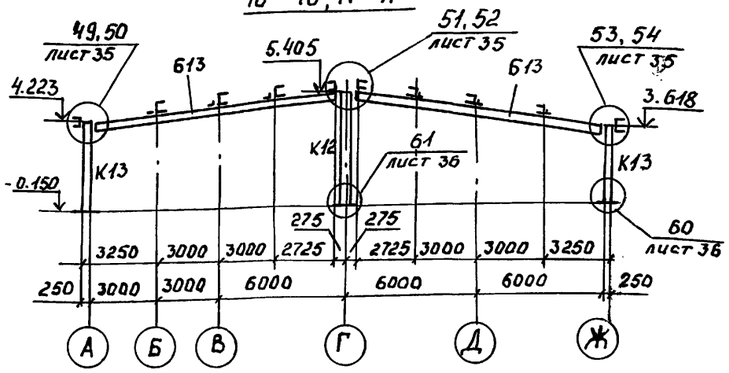

18 - 18

19 - 19

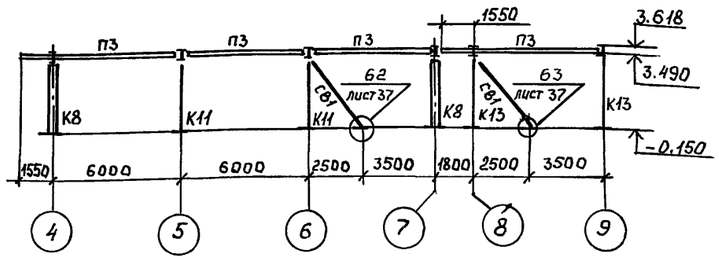

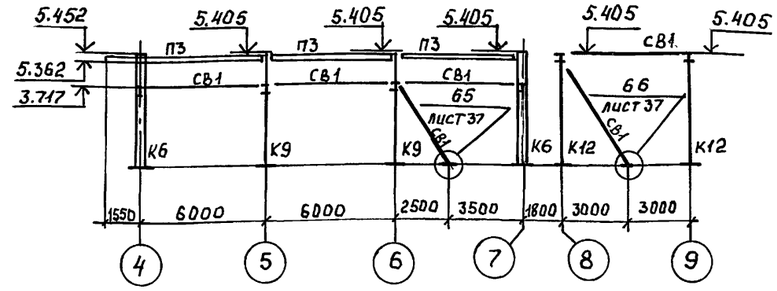

20 - 20

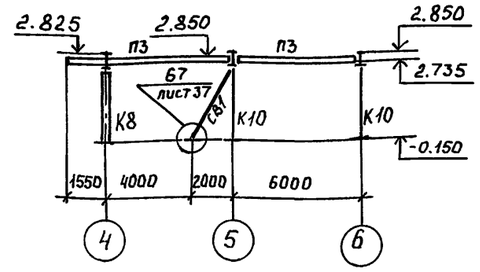

21 - 21

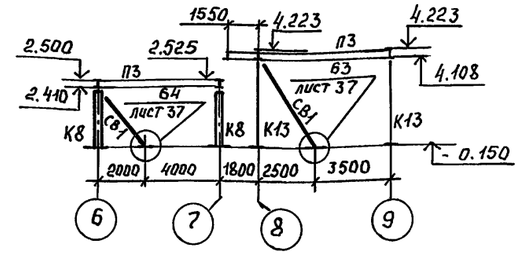

22 - 22

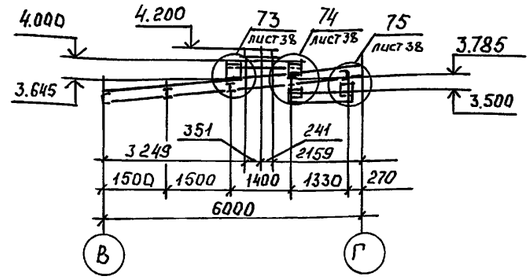

23 - 23

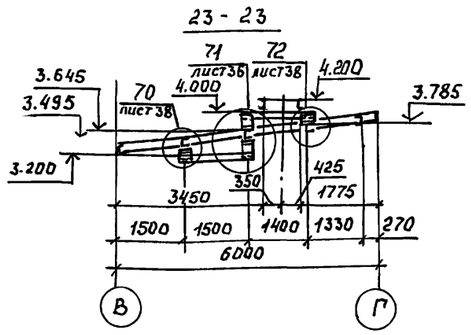

Привязан:

Инв.№

Нач.отд.	Искоскова	
ГАП	Струченевский	
Н.контр.	Хоружевский	
Гл.конструктор	Хоружевский	
Инж.	Лебединская	

ТП 503 - 4 - 72.91 КМ

Станция технического обслуживания легковых автомобилей на 4 поста

Здание станции

Стадия	Лист	Листов
РП	15	

Разрезы 12-12 ... 23-23

ЦНИИпроектлегконструкция

25140-02 18

Формат А2

Взам.инв.№ | Подпись и дата | Инв.№подл.

АЛЬБОМ II

Ведомость элементов — начало

Марка	Сечение: Эскиз	Поз.	Состав	Опорные усилия: Мап тс·м / Мпр тс·м	N тс	Q тс	Группа конструк.	Марка металла	Примечание
Вариант I	Снеговая нагрузка для I района								
К1	I		23Ш1	2,5	-6,0		3	С245	
К2	I		23Ш1		-2,9		3	С245	
К3	I		23Ш1		-19,1		3	С245	
К4	I		23Ш1		-18,2		3	С245	
К5	□		□140×4		-2,9		3	С255	
К6	□		□140×4	0,4	-8,0		3	С255	
К7	□		□140×4		-8,0		3	С255	
К8	□		□140×4		-3,9		3	С255	
К9	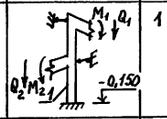	1	I 23К1		-15,0	1,8	3	С255	M_1 = 10,7тсм Q_1 = 5,0тс M_2 = 13,6тсм Q_2 = 10,0тс
К10	I		I 20К1	5,8	-8,33		3	С255	
К11	I		I 20К1	5,8	-5,0		3	С255	
К12	I		I 23К1	1,7	-10,8		3	С255	
К13	I		I 20К1	5,4	-5,6		3	С255	
Б1	С		С20			2,5	2	С245	
Б2	I		I 26Б1	3,8 / 3,8		4,0	2	С245	
Б3	I		I 23Б1	4,41		3,0	2	С245	
Б4	I		I 23Б1	0,28		1,5	2	С245	
Б5	I		I 30Б1	7,8		5,2	2	С245	
Б6	I		I 35Б1	11,7		7,8	2	С245	
Б7	I		I 35Б1	8,51		3,0	2	С245	
Б8	I		I 40Б1	10,8		3,1	2	С255	
Б9	I		I 23Б1	5,85 / 3,3		3,8	2	С245	
Б10	I		I 23Б1	4,1		5,5	2	С245	
Б11	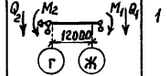	1	I 40Б1	7,4			2	С255	M_1 = 5,8тс·м Q_1 = 5,0 тс M_2 = 10,7тс·м Q_2 = 7,0тс
Б12	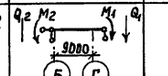		I 40Б1	10,6			2	С255	M_1 = 13,6тс·м Q_1 = 10,0тс M_2 = 5,8тсм Q_2 = 8,2тс
Б13	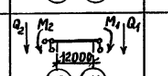		I 40Б1	6,0			2	С255	M_1 = 4,0тс·м Q_1 = 4,6тс M_2 = 13,7тс·м Q_2 = 5,6тс
П1	С		С16	1,3		0,9	4	С245	
П2	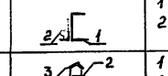	1 2	С18 L 63×5	2,2		1,5	4	С245	
П3	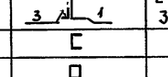	1 2 3	С18 -50×8 L 63×5	2,2		1,5	4	С245	
П4	С		С18	2,2		1,5	4	С245	
СВ1	□		□80×3		±3,0		3	С255	
СВ2	□		□100×4		±5,0		3	С255	

Ведомость элементов — продолжение

Марка	Сечение: Эскиз	Поз.	Состав	Опорные усилия: Мап тс·м / Мпр тс·м	N тс	Q тс	Группа конструк.	Марка металла	Примечание
Р1	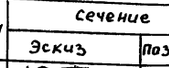	1 2	I 10Б1 С16		±3,0	5,0тс	3	С245	Q_y = 5тс
а	L		L 63×5	конструктивно			4	С245	
б	L		L 80×6	конструктивно			4	С245	
в	С		С20	конструктивно			4	С245	
РС1	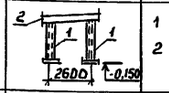	1 2	□ 100×4 С 16	конструктивно конструктивно			4	С255 С245	
РМ1			РМ1	лист 46			4		
РМ2			РМ2				4		
РМ3			РМ3				4		
РМ4			РМ4				4		
РМ5			РМ5				4		
РМ6			РМ6				4		
Вариант II (основной) Снеговая нагрузка для III района									
Вариант III	Снеговая нагрузка для IV района								
К1	I		23Ш1	6,5	-14,3		3	С345-3	
К2	I		23Ш1		-5,1		3	С245	
К3	I		23Ш1		-25,1		3	С245	
К4	I		23Ш1		-21,9		3	С245	
К5	□		□140×5		-5,5		3	С255	
К6	□		□140×5	1,15	-22,1		3	С255	
К7	□		□140×5		-22,1		3	С255	
К8	□		□140×5		-10,1		3	С255	
К9	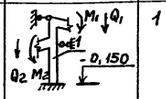	1	I 30К1		-28,8	3,5	3	С345-3	M_1 = 23,85тс·м Q_1 = 11,0тс M_2 = 24,38тс·м Q_2 = 17,8тс
К10	I		I 23К1	10,8	-15,6		3	С345-3	
К11	I		I 23К1	12,7	-11,0		3	С345-3	
К12	I		I 30К1	3,5	-24,3	0,67	3	С345-3	
К13	I		I 23К1	12,2	-10,3	3,1	3	С345-3	
Б1	С		С20	0,78 / 0,5		2,5	2	С245	
Б2	I		I 30Б1	9,8 / 9,8		9,8	2	С345-3	
Б3	I		I 30Б1	8,3		5,5	2	С245	
Б4	I		I 23Б1	2,1		2,8	2	С245	
Б5	I		I 30Б1	7,8		5,2	2	С245	
Б6	I		I 35Б1	11,7		7,8	2	С245	
Б7	I		I 40Б2	15,6		5,1	2	С255	
Б8	I		I 45Б2	23,4		6,8	2	С255	
Б9	I		I 40Б1	16,6 / 9,3		11,0	2	С255	

Ведомость элементов — окончание

Марка	Сечение: Эскиз	Поз.	Состав	Опорные усилия: Мап тс·м / Мпр тс·м	N тс	Q тс	Группа конструк.	Марка металла	Примечание
Б10	I		I 23Б1	4,1		5,5	2	С245	
Б11	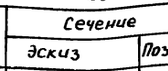	1	I 40Б2	16,2			2	С345-3	M_1 = 12,7тс·м Q_1 = 11,0тс M_2 = 23,85тс·м Q_2 = 12,0тс
Б12	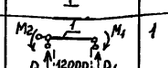	1	I 45Б2	20,6			2	С345-3	M_1 = 24,4тс·м Q_1 = 14,5тс M_2 = 10,8тс·м Q_2 = 1,5тс
Б13	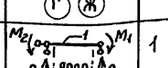	1	I 40Б2	14,6			2	С345-3	M_1 = 9,9тс·м Q_1 = 7,4тс M_2 = 30,5тс·м Q_2 = 9,0тс
П1	С		С18	2,4		1,6	4	С245	для II варианта (осн.)
П1	С		С20	3,26		2,2	4	С245	для III варианта
П2	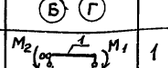	1 2	С20 L 63×5	3,43		2,5	4	С245	для II варианта (основной)
П2	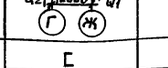	1 2	С22 L 63×5	3,93		2,5	4	С245	для III варианта
П3	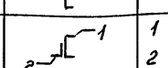	1 2 3	С20 -50×8 L 63×5	3,3		2,4	4	С245	для II варианта (основной)
П3	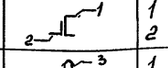	1 2 3	С22 -50×8 L 63×5	3,93		2,5	4	С245	для III варианта
П4	С		С20	3,3		2,4	4	С245	для II варианта (основной)
П4	С		С22	3,93		2,5	4	С245	для III варианта
СВ1	□		□80×3		±3,0		3	С255	
СВ2	□		□100×4		±3,0		3	С255	
Р1*	□		□80×3		±3,0		3	С255	
а	L		L 63×5	конструктивно			4	С245	
б	L		L 80×6	конструктивно			4	С245	
в	С		С20	конструктивно			4	С245	
РС1		1 2	□ 100×4 С 16	конструктивно конструктивно			4	С255 С245	
РМ1			РМ1	лист 46			4		
РМ2			РМ2				4		
РМ3			РМ3				4		
РМ4			РМ4				4		
РМ5			РМ5				4		
РМ6			РМ6				4		

Привязан:

Инв.№

Нач.отд.	Искоскова	
Н.контр.	Харужевский	
Гл.констр.	Харутев Вский	
Инж.	Лебединская	
Арх.	Феоктистова	

ТП 503-4-72.91 КМ

Станция технического обслуживания легковых автомобилей на 4 поста

Здание станции

Стадия	Лист	Листов
РП	16	

Ведомость элементов

ЦНИИпроектлегконструкция

25140-02 19

Формат А2

Инв.№подл. | Подпись и дата | Взам.инв.№

Схема расположения наружного листа профнастила в осях 2-9, А-Ж

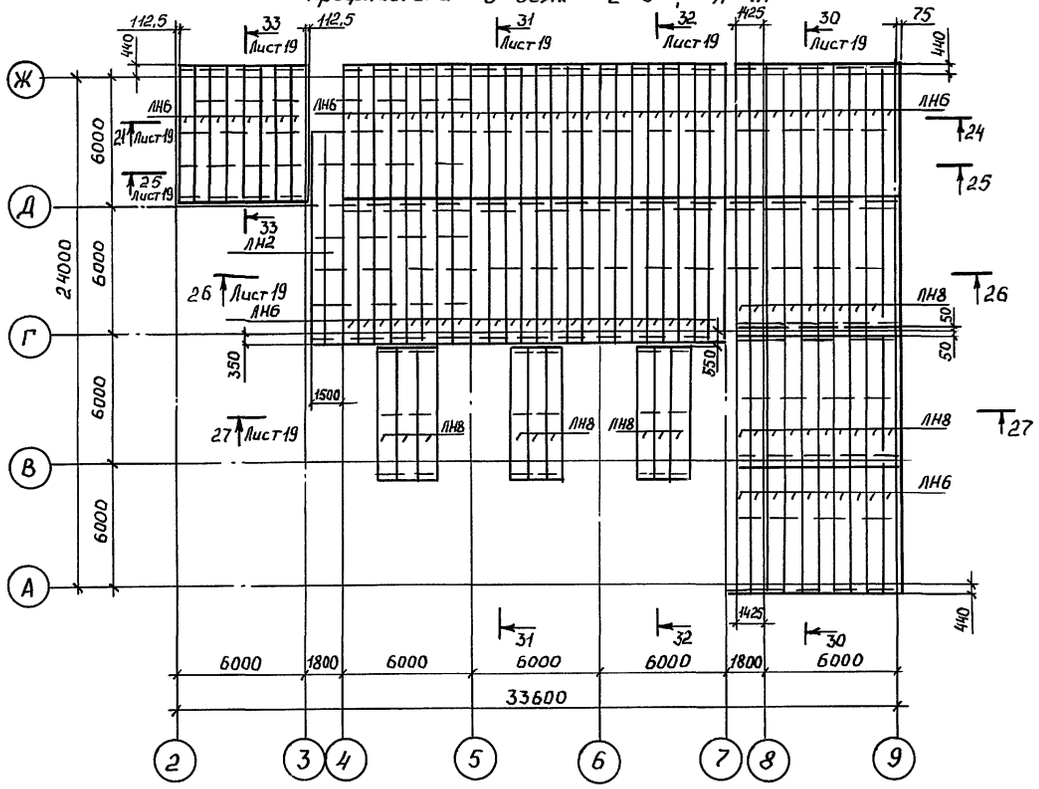

Схема расположения наружного листа профнастила в осях 2-7, А-Г

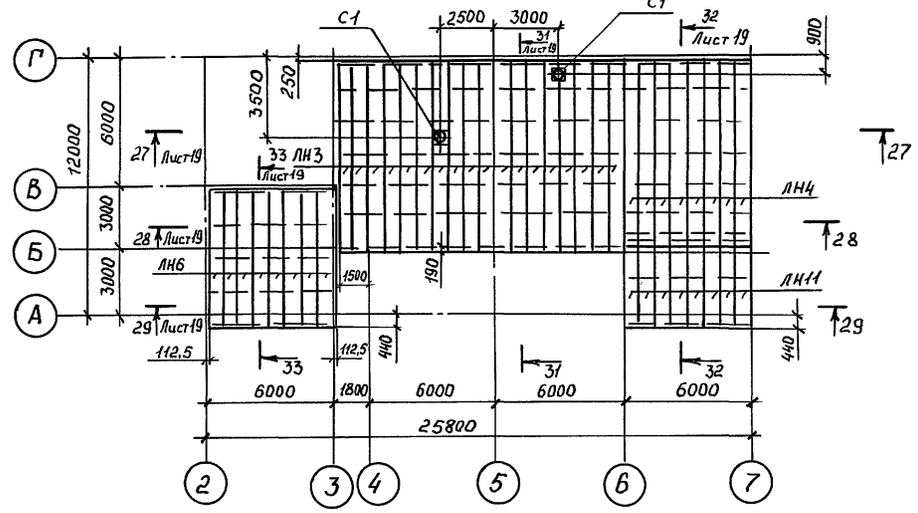

Схема расположения внутреннего листа профнастила в осях 2-7, А-Г

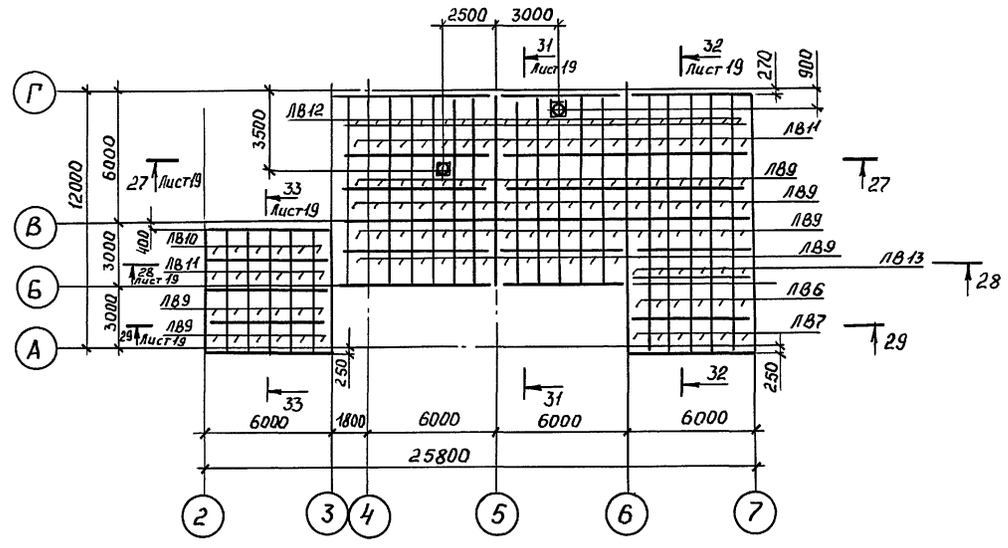

Схема расположения внутреннего листа профнастила в осях 2-7, Г-Ж.

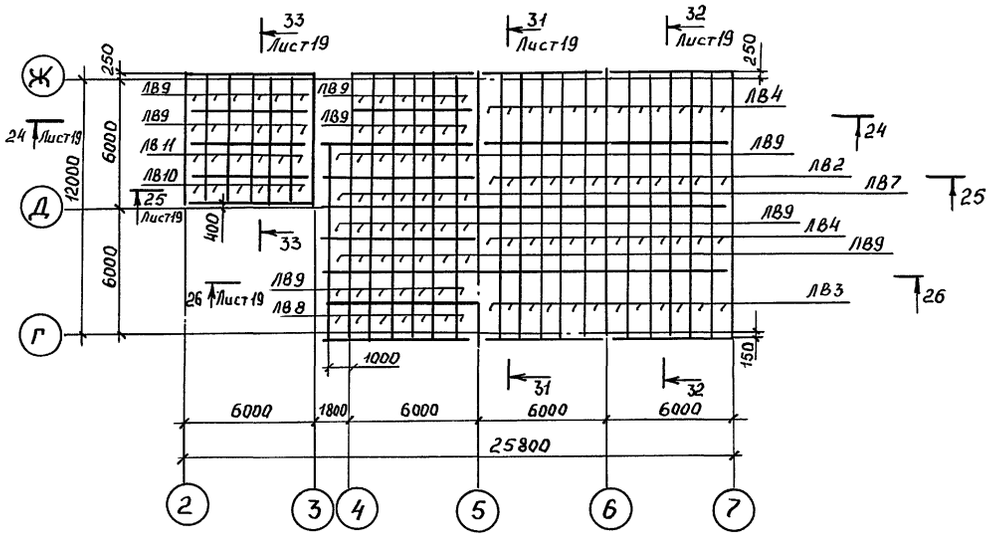

1. Работать совместно с листами 18, 19, 39, 40, 41.
2. Т.Т пункты 1...4 даны на листе 18

				ТП 503-4-72.91 КМ			
				Станция технического обслуживания легковых автомобилей на 4 поста			
Привязан:				Здание станции	Стадия	Лист	Листов
					РП	17	
		Нач.отд.	Искоскова	Схемы расположения наружных и внутренних листов профнастила в осях 2-9, А-Ж	ЦНИИпроектлегконструкция		
		Н.контр.	Хоружевский				
		Гл.констр.	Хоружевский				
Инв.№		Инж.	Белова				

25140-02 20

Инв.№ подл. | Подпись и дата | Взам.инв.№ | Сан. тех. отд. | Смирнов

Копировал: Па- Формат А2

Схема расположения наружного листа профнастила в осях 1-2, Б-Е

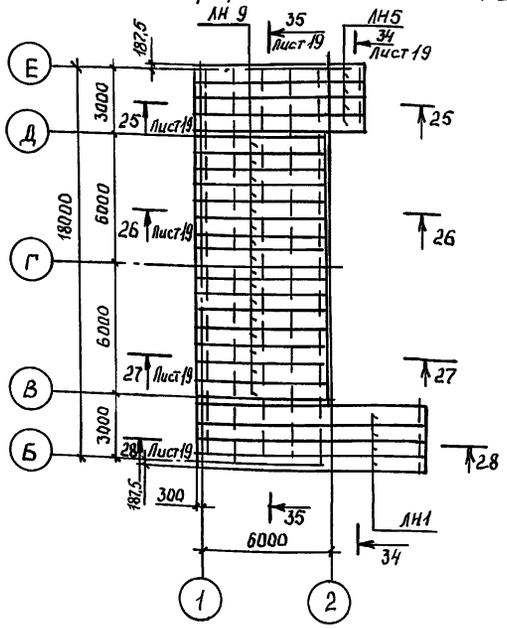

Схема расположения внутреннего листа профнастила в осях 2-3, В-Д

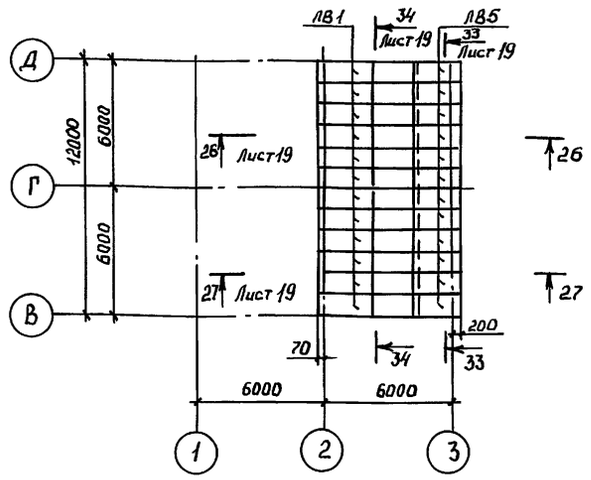

Схема расположения наружного листа профнастила в осях 2-3, В-Д

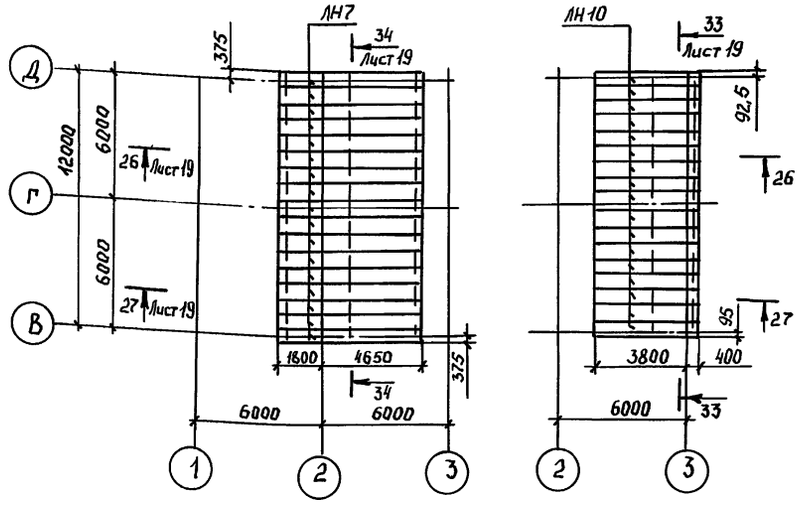

1. Листы наружного настила крепятся к прогонам самонарезающимися винтами В6х25 по ТУ 36-2142-78 с уплотнительными шайбами по ТУ-36-2130-78 через волну, А у торцов здания на ширине 1500мм и по кромкам отверстий в каждой волне.
2. Листы внутреннего настила крепятся к прогонам самонарезающимися винтами В6х25 по ТУ 36-2142-78 с уплотнительными шайбами по ТУ 36-2130-78 через волну.
3. Крепление листов настила между собой осуществляется комбинированными заклёпками ЗК-12-4,5 по ТУ 36-2088-85 с шагом 300мм.
4. Указания по защитно-декоративному покрытию листов см. чертежи „АР"
5. Работать совместно с листами 17, 19, 39, 40, 41

Ведомость элементов

Марка	Сечение эскиз	Поз.	Состав	Опорные усилия M,тсм / N,тс / Q,тс	Группа конструкций	Марка металла	Примечание
ЛН1			Н57-750-0,7	ГОСТ 24045-86	4	С235	ℓ = 11100м
ЛН2			Н57-750-0,7	ГОСТ 24045-86	4	С235	ℓ = 9900м
ЛН3			Н57-750-0,7	ГОСТ 24045-86	4	С235	ℓ = 9000м
ЛН4			Н57-750-0,7	ГОСТ 24045-86	4	С235	ℓ = 8900м
ЛН5			Н57-750-0,7	ГОСТ 24045-86	4	С235	ℓ = 8040м
ЛН6			Н57-750-0,7	ГОСТ 24045-86	4	С235	ℓ = 6700м
ЛН7	750		Н57-750-0,7	ГОСТ 24045-86	4	С235	ℓ = 6550м
ЛН8			Н57-750-0,7	ГОСТ 24045-86	4	С235	ℓ = 6200м
ЛН9			Н57-750-0,7	ГОСТ 24045-86	4	С235	ℓ = 6120м
ЛН10			Н57-750-0,7	ГОСТ 24045-86	4	С235	ℓ = 4200м
ЛН11			Н57-750-0,7	ГОСТ 24045-86	4	С235	ℓ = 4000м
ЛВ1			НС35-1000-0,8	ТУ 36-1928-80	4	С235	ℓ = 4540м
ЛВ2			НС35-1000-0,8	ТУ 36-1928-80	4	С235	ℓ = 3250м
ЛВ3			НС35-1000-0,8	ТУ 36-1928-80	4	С235	ℓ = 3150м
ЛВ4			НС35-1000-0,8	ТУ 36-1928-80	4	С235	ℓ = 3000м
ЛВ5			НС35-1000-0,8	ТУ 36-1928-80	4	С235	ℓ = 1870м
ЛВ6			НС35-1000-0,8	ТУ 36-1928-80	4	С235	ℓ = 1860м
ЛВ7	1000		НС35-1000-0,8	ТУ 36-1928-80	4	С235	ℓ = 1750м
ЛВ8			НС35-1000-0,8	ТУ 36-1928-80	4	С235	ℓ = 1650м
ЛВ9			НС35-1000-0,8	ТУ 36-1928-80	4	С235	ℓ = 1500м
ЛВ10			НС35-1000-0,8	ТУ 36-1928-80	4	С235	ℓ = 1450м
ЛВ11			НС35-1000-0,8	ТУ 36-1928-80	4	С235	ℓ = 1400м
ЛВ12			НС35-1000-0,8	ТУ 36-1928-80	4	С235	ℓ = 1330м
ЛВ13			НС35-1000-0,8	ТУ 36-1928-80	4	С235	ℓ = 1140м
1	450		из Н57-750-0,7	ГОСТ 24045-86	4	С235	ℓ = 7000п.м.
2	300		из Н57-750-0,7	ГОСТ 24045-86	4	С235	ℓ = 6600п.м.
3	375		из Н57-750-0,7	ГОСТ 24045-86	4	С235	ℓ = 38300п.м.
4	187,5		из Н57-750-0,7	ГОСТ 24045-86	4	С235	ℓ = 31200п.м.
5	400		из НС35-1000-0,7		4	С235	ℓ = 18900п.м.
К-4				ТУ 36-2336-80	4		ℓ = 14500п.м.
С1				1.494-24, вып.2	4		2шт.

Инв.№ подл. | Подпись и дата | Взам. инв.№

Привязан:

Инв.№

Нач.отд.	Искоскова	
Н.контр.	Хоружевский	
Гл.констр.	Хоружевский	
Инж.	Белова	

ТП 503-4-72.91 КМ

Станция технического обслуживания легковых автомобилей на 4поста

Здание станции

Стадия	Лист	Листов
РП	18	

Схема расположения наружных и внутренних листов профнастила в осях 1-3, Б-Е

ЦНИИпроектлегконструкция

25140-02 21

формат А2

АЛЬБОМ II

24-24

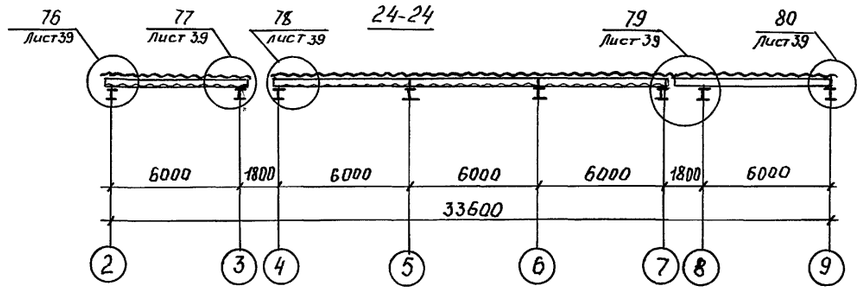

25-25

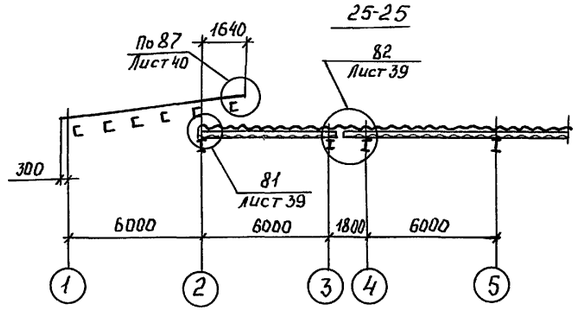

26-26

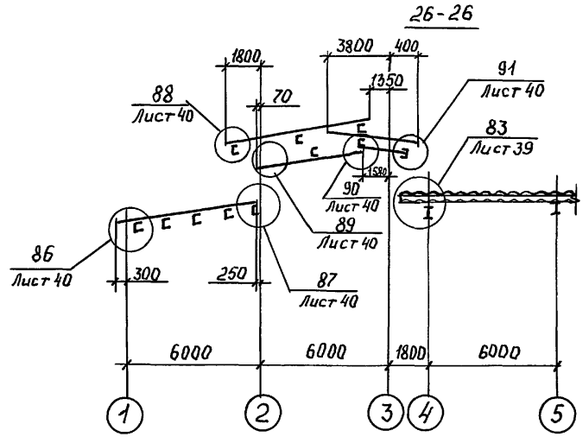

27-27

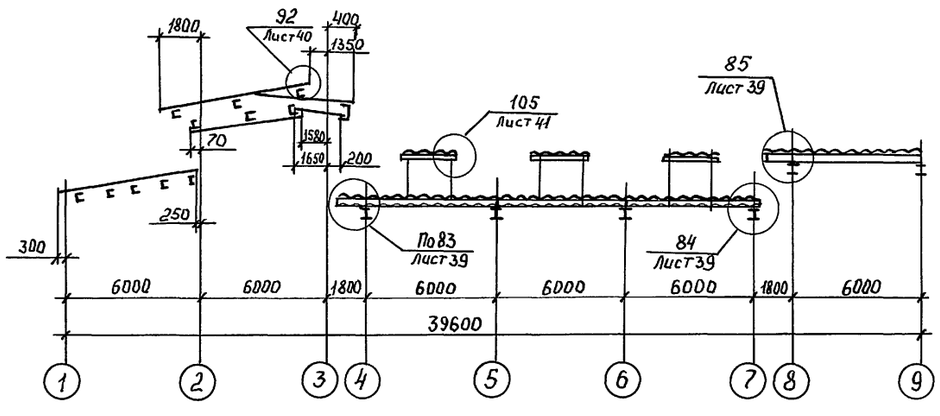

28-28

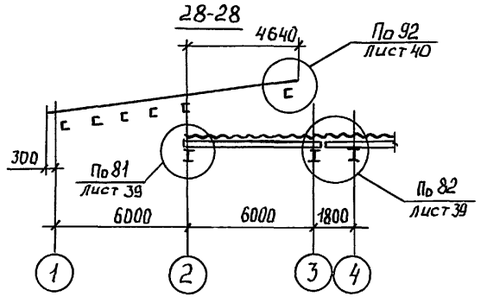

29-29

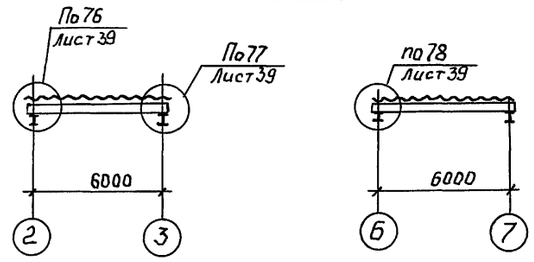

30-30

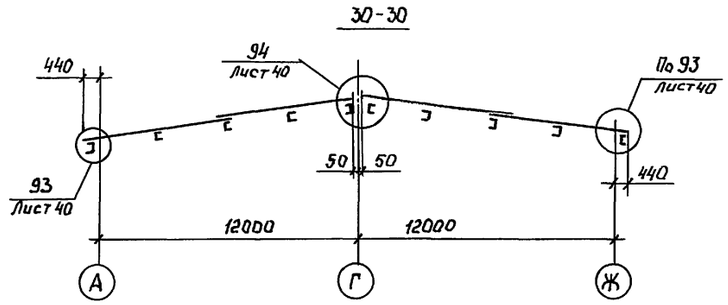

31-31

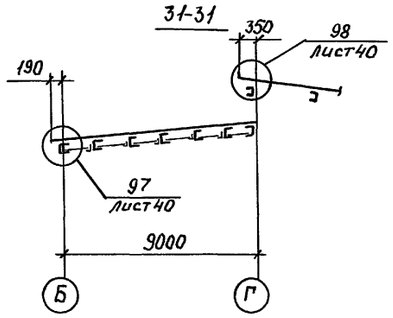

32-32

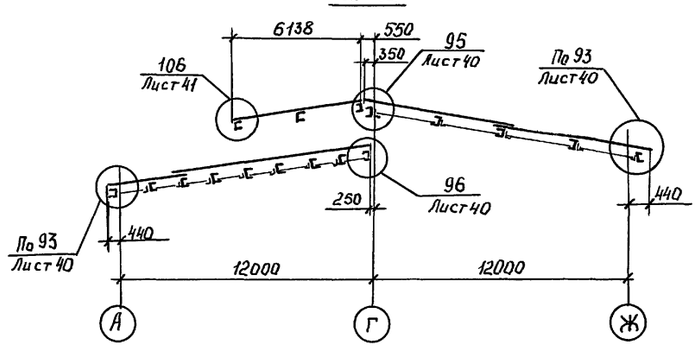

33-33

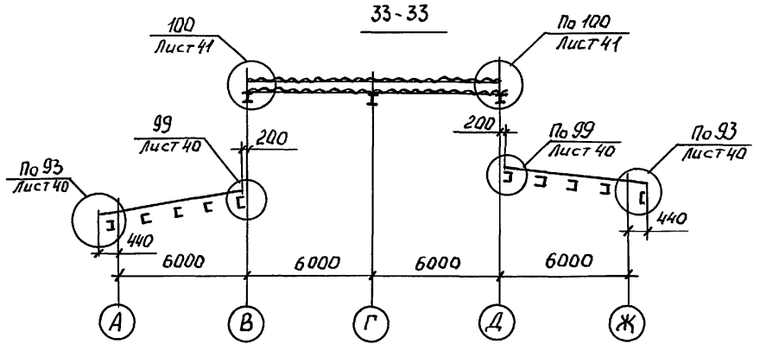

34-34

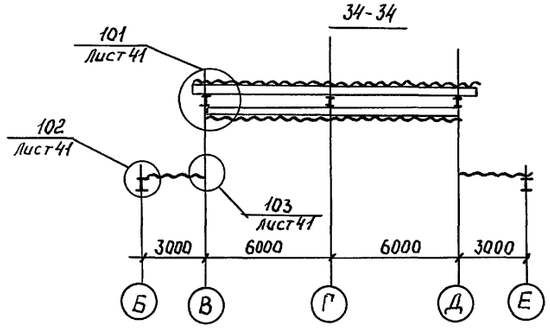

35-35

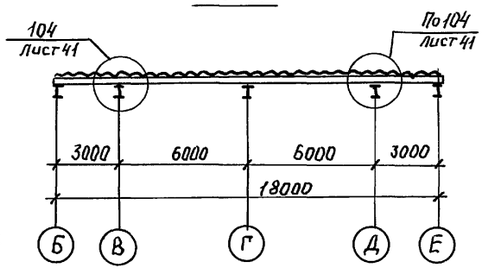

Работать совместно с листами 17, 18, 39, 40, 41

Взам. инв. №
Подпись и дата
Инв. № подл.

Привязан:

Инв. №

Нач. отд.	Искоскова	
Н. контр.	Хоружевский	
Гл. констр.	Хоружевский	
Инж.	Белова	

ТП 503-4-72.91 КМ

Станция технического обслуживания легковых автомобилей на 4 поста

Здание станции

Стадия	Лист	Листов
РП	19	

Разрезы 24-24 ... 35-35

ЦНИИпроектлегконструкция

25140-02 22

Формат А2

Схема расположения опорных конструкций воздуховодов

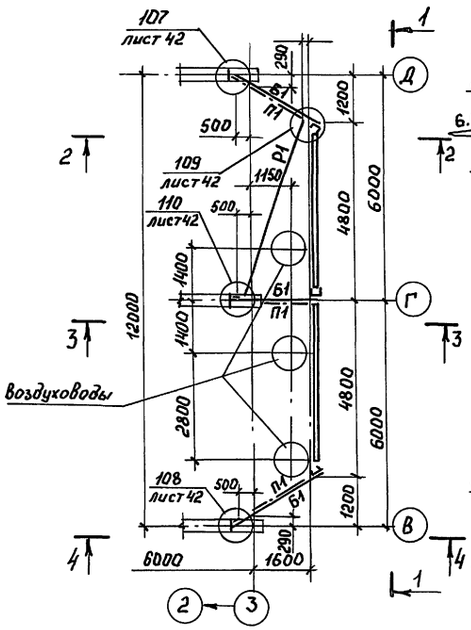

2 - 2

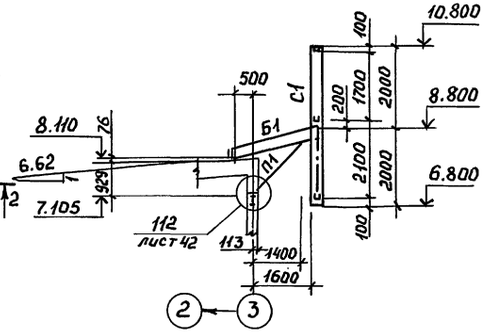

4 - 4

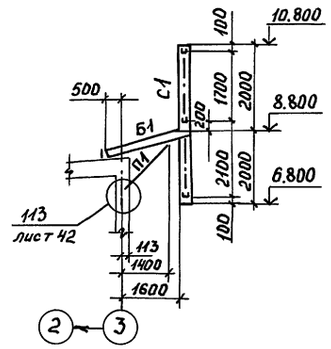

3 - 3

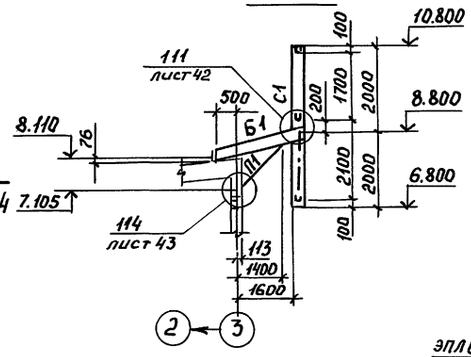

1 - 1

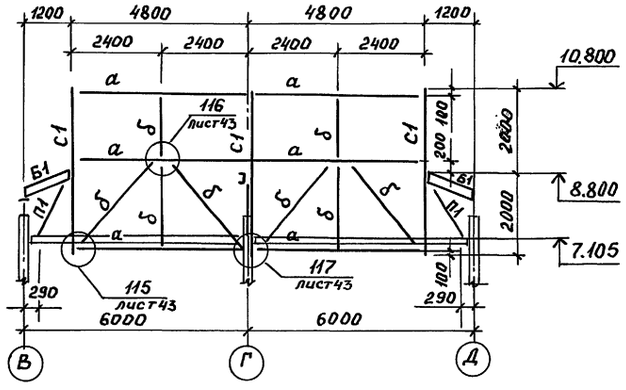

Схема расположения лестницы по оси „В"

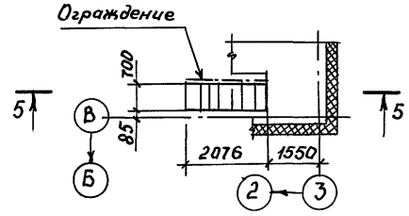

5 - 5

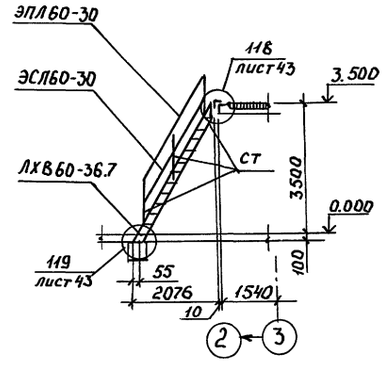

Ведомость элементов

Марка	Сечение			Опорные усилия			Группа констр	Марка металла	Примечание
	Эскиз	Поз.	Состав	M, тсм	N, тс	Q, тс			
Б1			[20		5,0		4	С245	
П1 Р1		1	∟ 80х6		5,0		4	С245	см. примечание пункт 3.
С1			[20	1,5			4	С245	
а			[16	конструктивно			4	С245	
б			∟ 80х6	конструктивно			4	С245	

Спецификация к схеме расположения лестницы по оси „В"

Марка	Обозначение	Наименование	Кол.	Масса ед.кг	Примечание
ЛХВ60-36.7	ШИФР 893	Лестница ЛХВ 60-36.7	1	82,6	
ЭПЛ60-30		Поручень	1	5,97	
ЭСЛ60-30		Струна	1	5,0	
СТ		Стойка ограждения СТ	3	2,18	

1. Сварные соединения выполняются по ГОСТ 5264-80, электродами типа Э42 по ГОСТ 9467-75*.
2. Лестницу и ограждение окрасить масляной краской по грунтовке.
3. В элементах П1, Р1 соединительные прокладки установить через 40 г min.

Привязан:		ТП 503-4-72.91 КМ	
		Станция технического обслуживания легковых автомобилей на 4 поста	
		Здание станции	Стадия: РП; Лист: 20; Листов:
Нач.отд.	Искоскова	Схемы расположения опорных конструкций воздуховодов и лестницы по оси В	ЦНИИпроектлегконструкция
Н.контр.	Хоружевский		
Гл.констр	Хоружевский		
Инж.	Белова		
Инв.№			

Взам.инв.№ | Подпись и дата | Инв.№ подл.

АЛЬБОМ II

Схема расположения элементов навеса

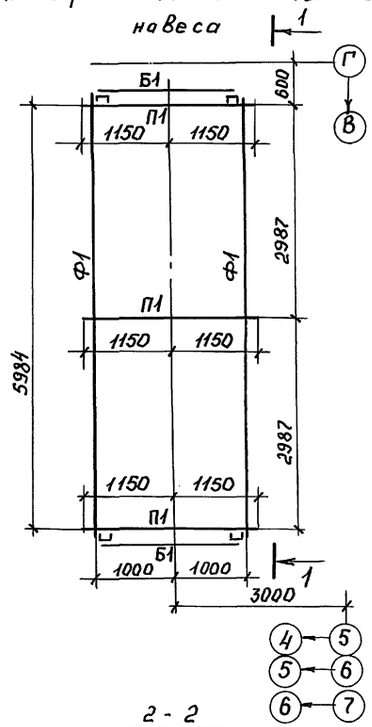

1 - 1

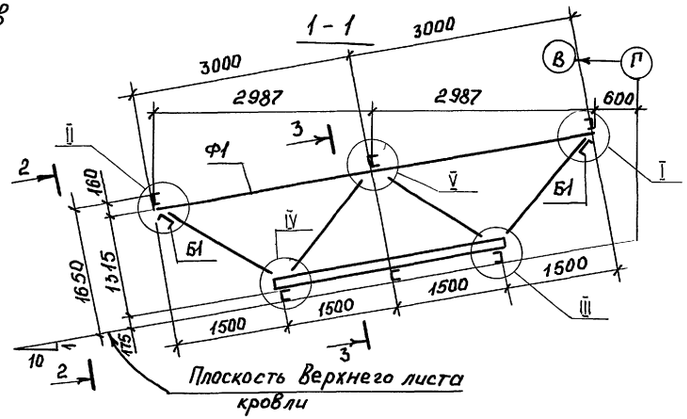

III IV Зеркально

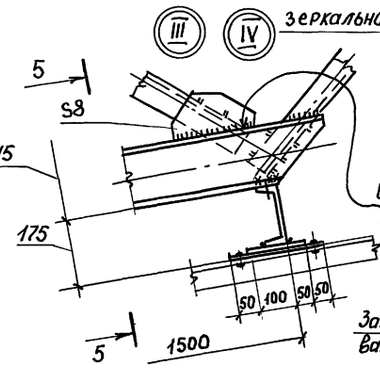

5 - 5

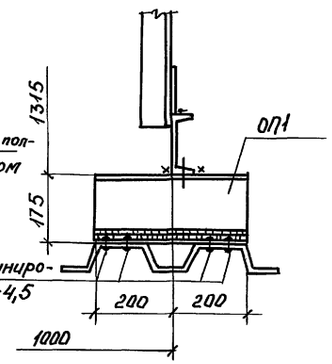

I II Зеркально

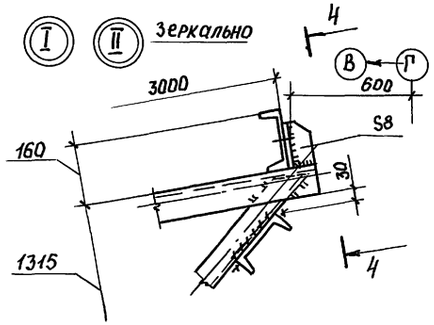

V

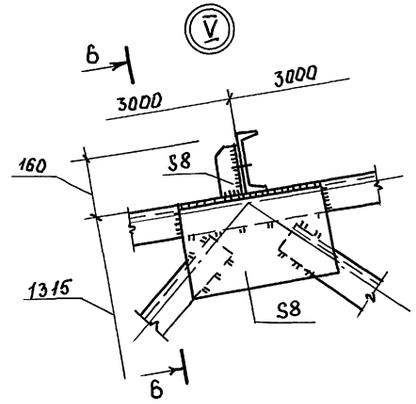

Ведомость элементов

Марка	Сечение: Эскиз	Поз.	Состав	Опорные усилия: M, тс·м	N, тс	Q, тс	Группа констр.	Марка металла	Примечания
Ф1	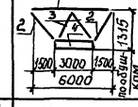	1	∟ 80×6		-2,0		4	С245	
		2	⊏ 16		-2,0		4	С245	
		3	∟ 80×6		-2,0		4	С245	
		4	⊏ 16		+2,0		4	С245	
П1	⊏		⊏ 16			1,0	4	С245	
Б1	⊏		⊏ 16	конструктивно			4	С245	
ОП1	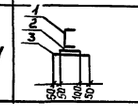	1	⊏ 16					С245	
		2	S 10	конструктивно			4	С255	
		3	S 3					С255	

2 - 2

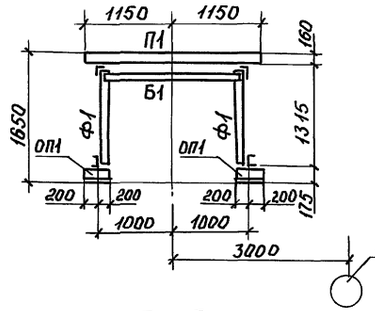

4 - 4

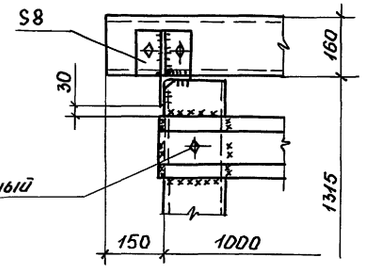

6 - 6

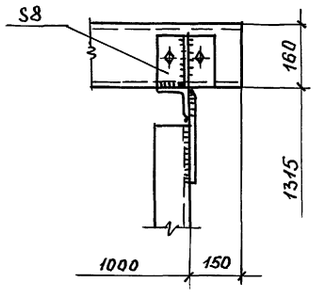

3 - 3

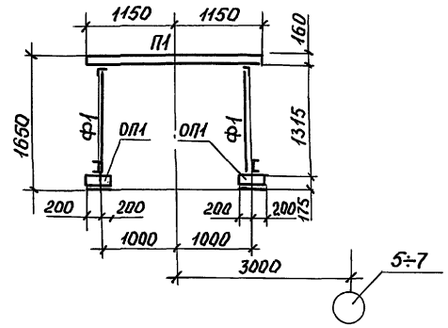

1. Все монтажные соединения на болтах нормальной точности М16 класса 5.6 по ГОСТ 7798-70 и сварке.
2. Сварные швы выполнять по ГОСТ 5264-80-Т1-Δ6, электроды типа Э42 по ГОСТ 9467-75*.
3. Все неоговоренные болты М20 класса прочности 5.8, отверстия Ф23мм.

Привязан:			ТП 503-4-72.91 КМ
			Станция технического обслуживания легковых автомобилей на 4 поста
Нач.отд.	Искоскова		Здание станции — Стадия: РП; Лист: 21; Листов:
Н.контр.	Хорунжевский		
Гл.констр.	Хорунжевский		Схема расположения элементов навеса — ЦНИИпроектлегконструкция
Инж.	Белова		
Инв.№			

25140-02 24

Копировал: Лаг Формат А2

Инв.№подл. | Подпись и дата | Взам.инв.№

АЛЬБОМ II

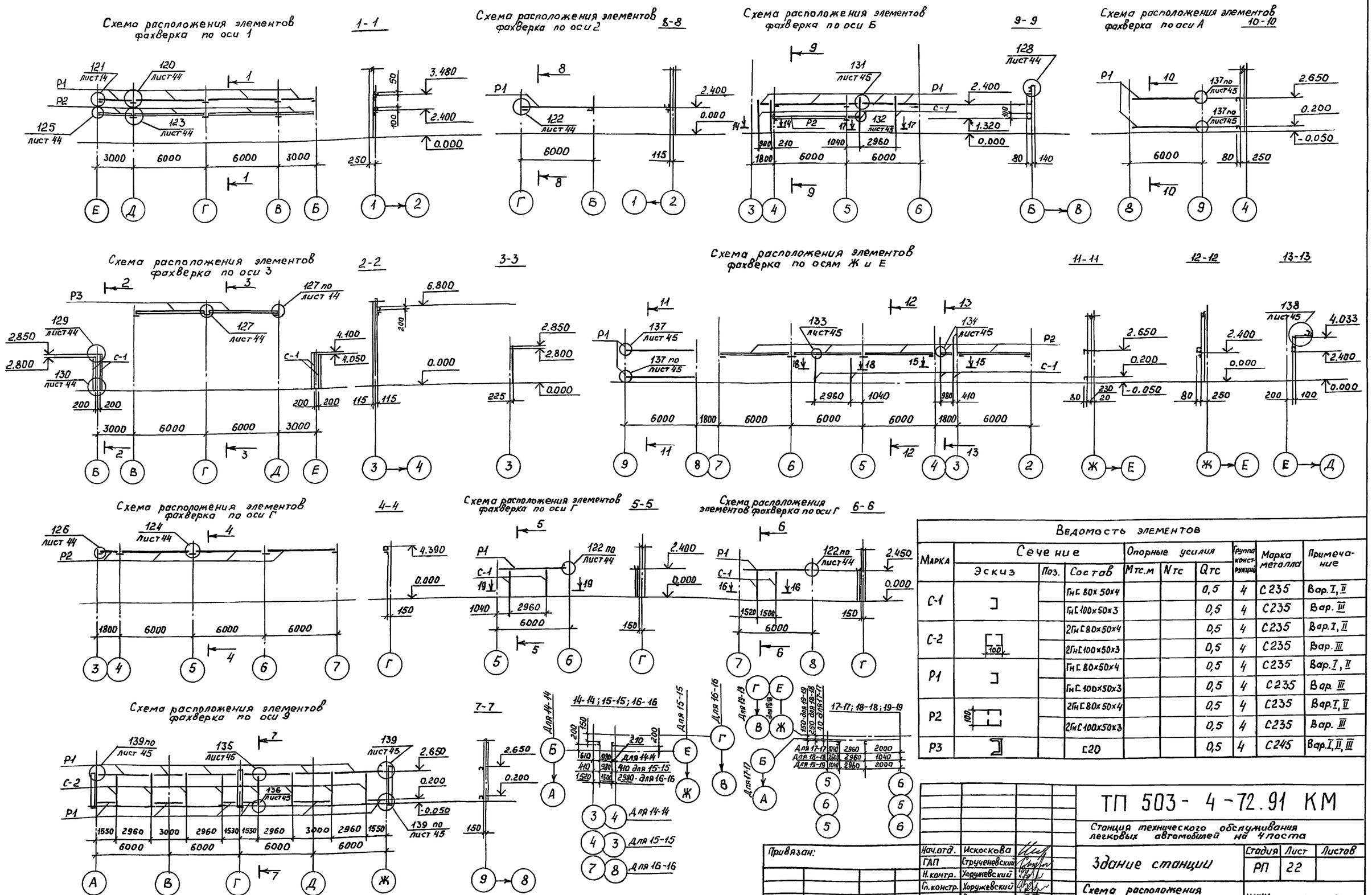

Ведомость элементов

Марка	Сечение: Эскиз	Поз.	Состав	Опорные усилия: Мтс.м	Nтс	Qтс	Группа конструкций	Марка металла	Примечание
С-1			Гн[80×50×4			0,5	4	С235	Вар. I, II
			Гн[100×50×3			0,5	4	С235	Вар. III
С-2			2Гн[80×50×4			0,5	4	С235	Вар. I, II
			2Гн[100×50×3			0,5	4	С235	Вар. III
Р1			Гн[80×50×4			0,5	4	С235	Вар. I, II
			Гн[100×50×3			0,5	4	С235	Вар. III
Р2			2Гн[80×50×4			0,5	4	С235	Вар. I, II
			2Гн[100×50×3			0,5	4	С235	Вар. III
Р3			[20			0,5	4	С245	Вар. I, II, III

Привязан:

Инв. №

Нач.отд.	Искоскова	
ГАП	Струченевский	
Н.контр.	Хоружевский	
Гл.констр.	Хоружевский	
Инж.	Воронина	
Инж.	Лебединская	

ТП 503-4-72.91 КМ

Станция технического обслуживания легковых автомобилей на 4 поста

Здание станции

Стадия	Лист	Листов
РП	22	

Схема расположения элементов фахверка

ЦНИИпроектлегконструкция

25140-02 25

Инв. № подл. | Подпись и дата | Взам. инв. №

Копировал: Лаг

Формат А2

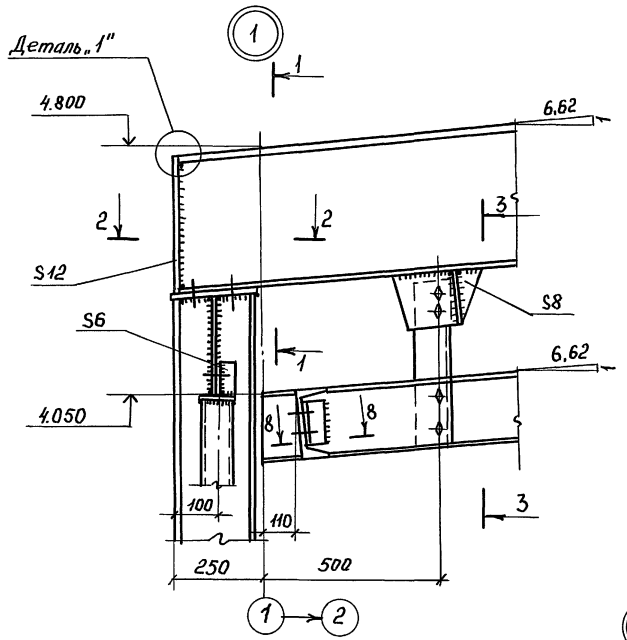

1 - 1

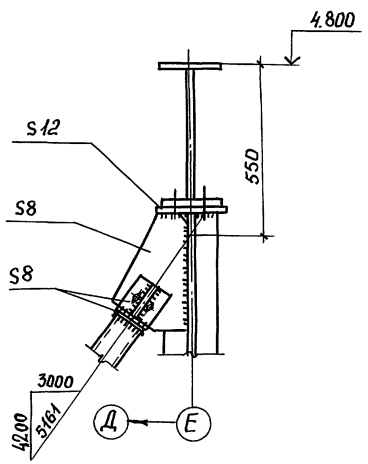

2 - 2

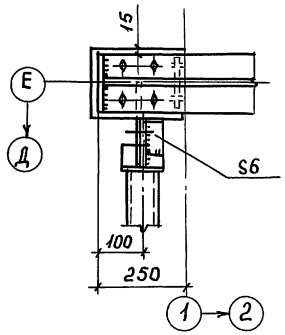

3 - 3

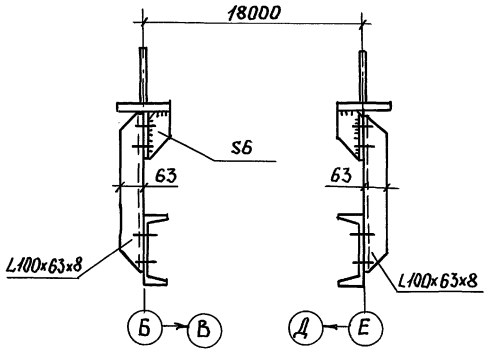

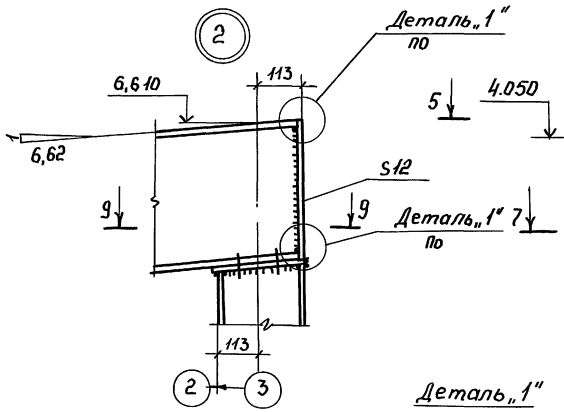

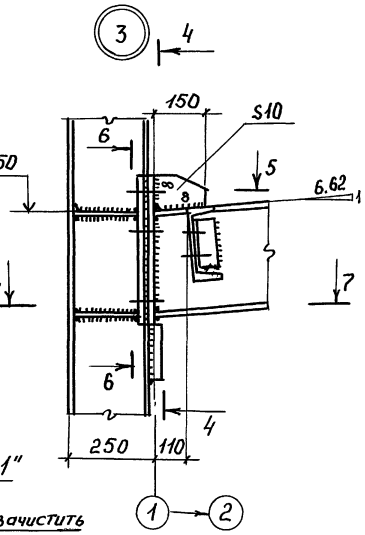

Деталь „1"

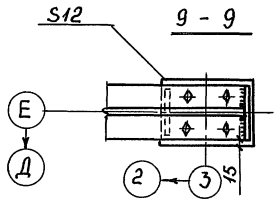

9 - 9

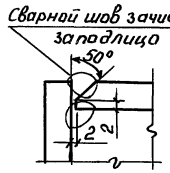

4 - 4

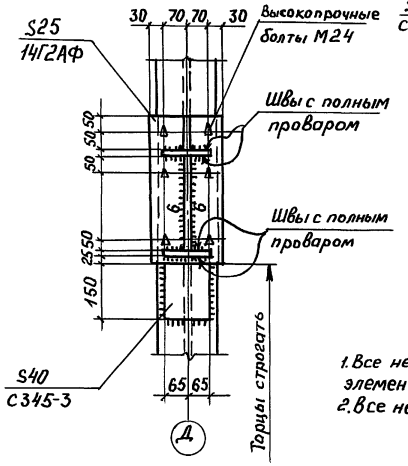

5 - 5

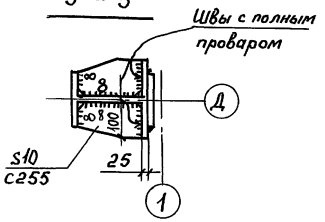

6 - 6

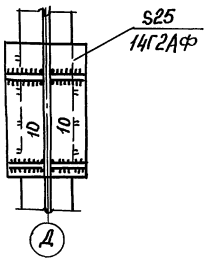

7 - 7

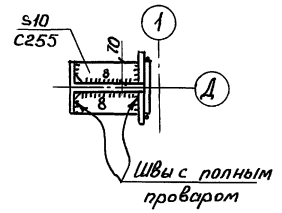

8 - 8

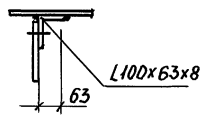

1. Все неоговоренные сварные швы назначать по усилиям в ведомости элементов и в соответствии с таблицей 38 СНиП II-23-81*
2. Все неоговоренные болты М20 класса прочности 5.8, отверстия ф23мм

Привязан:				ТП 503-4-72.91 КМ	
				Станция технического обслуживания легковых автомобилей на 4 поста	
				Здание станции	Стадия: РП; Лист: 23; Листов:
				Узлы 1... 3	ЦНИИпроектлегконструкция
Инв.№	Нач.отд.	Искоскова			
	Н.контр.	Хоружевский			
	Гл.констр.	Хоружевский			
	Инж.	Лебединская			

25140-02 26

Копировал: Ле-

Формат А2

Инв.№подл. | Подпись и дата | Взам.инв.№

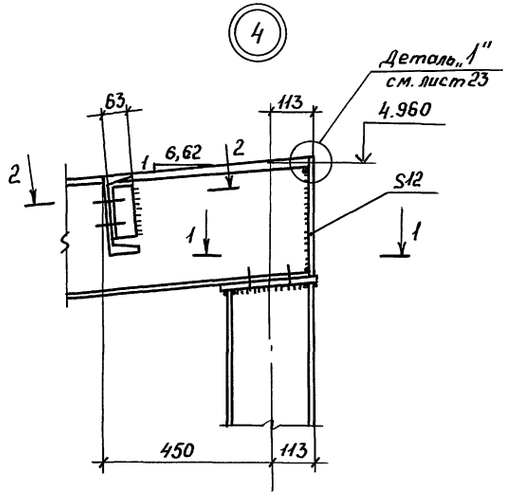

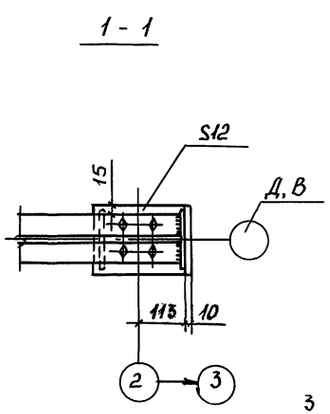

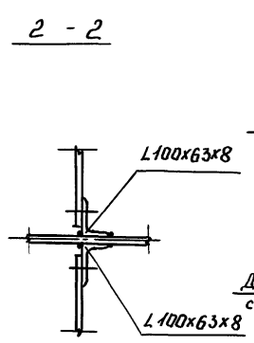

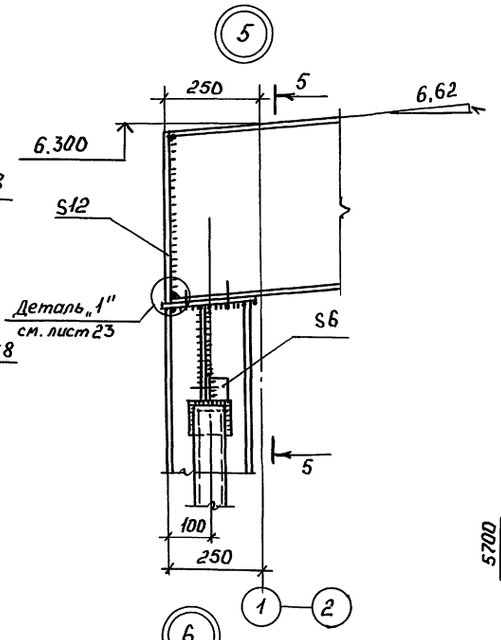

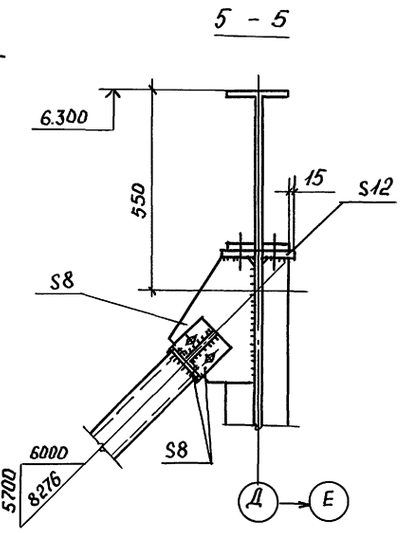

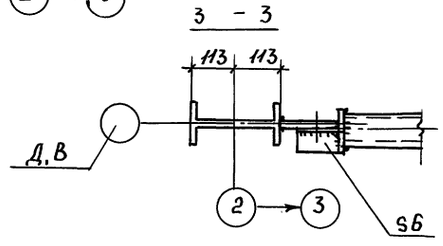

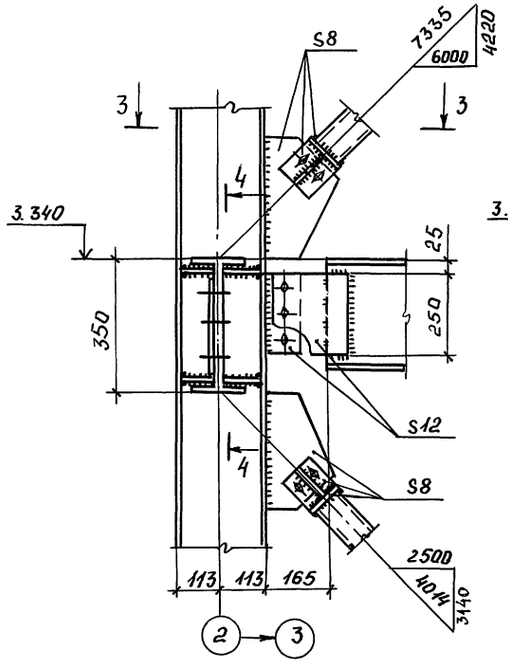

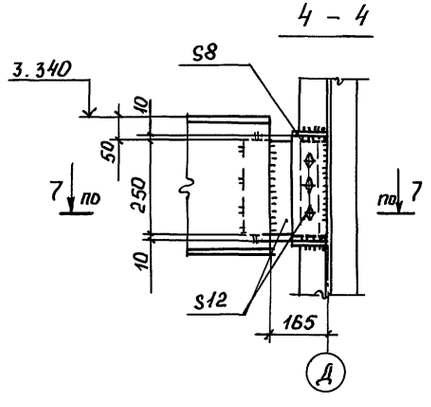

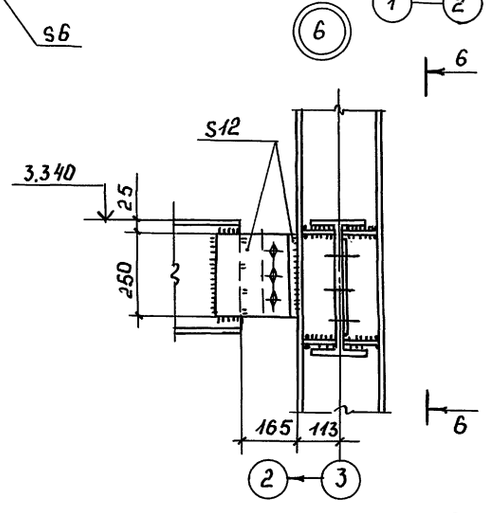

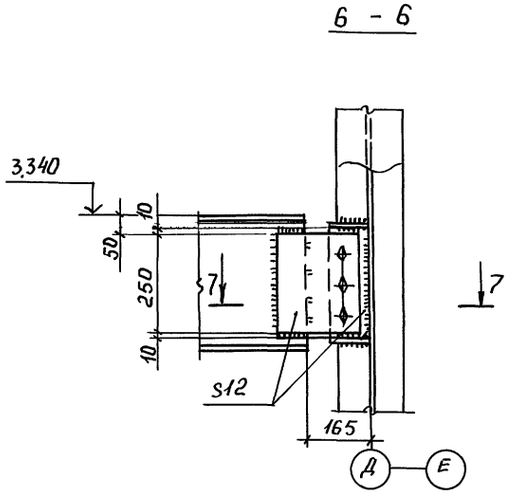

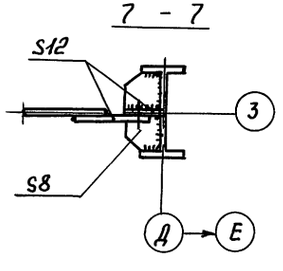

1. Все неоговоренные сварные швы назначать по усилиям в ведомости элементов в соответствии с таблицей 38 СНиП II-23-81*.
2. Все неоговоренные болты М20 класса прочности 5.8, отверстия Ф23мм.

Привязан:				ТП 503-4-72.91 КМ	
				Станция технического обслуживания легковых автомобилей на 4 поста	
				Здание станции	Стадия: РП; Лист: 24; Листов:
		Нач.отд.	Искоскова	Узлы 4...6	ЦНИИпроектлегконструкция
		Н.контр.	Харужевский		
		Гл.констр.	Харужевский		
Инв.№		Инж.	Педединская		

Копировал: Лаг

Формат А2

Инв.№подл. | Подпись и дата | Взам.инв.№

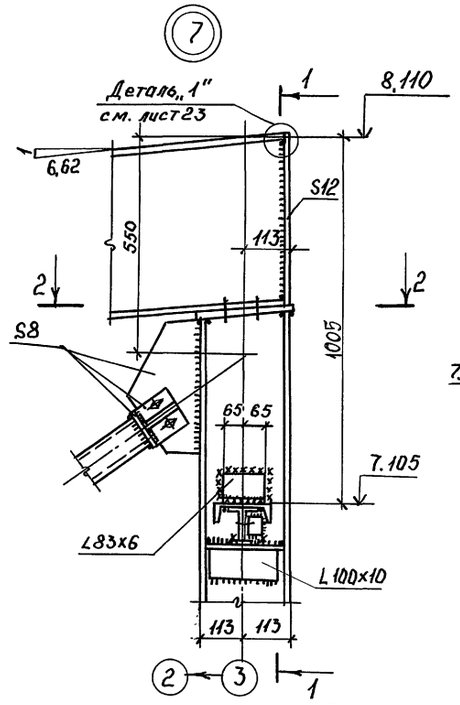

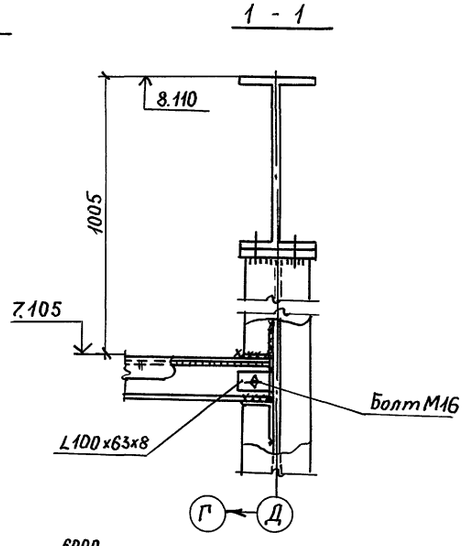

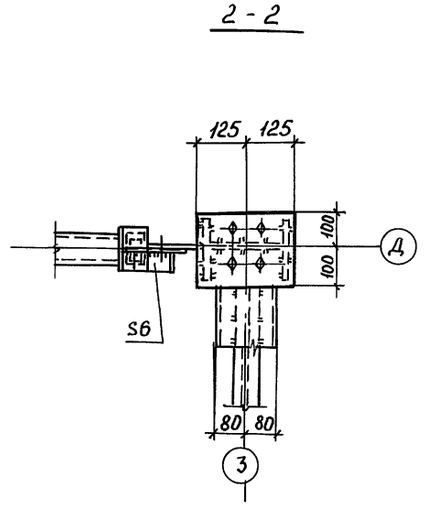

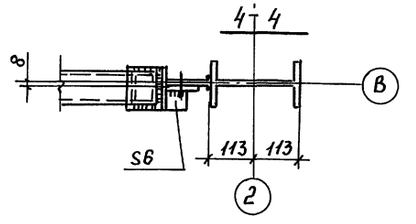

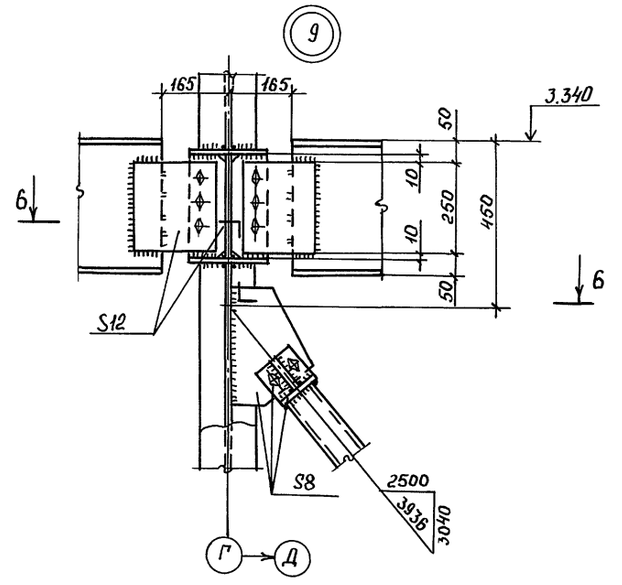

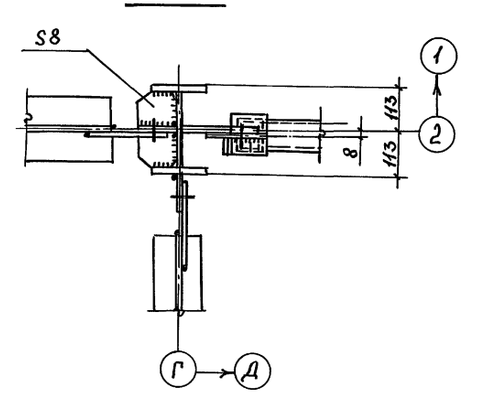

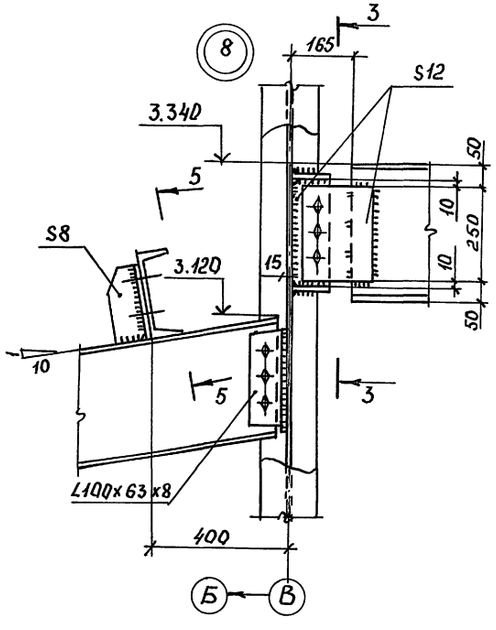

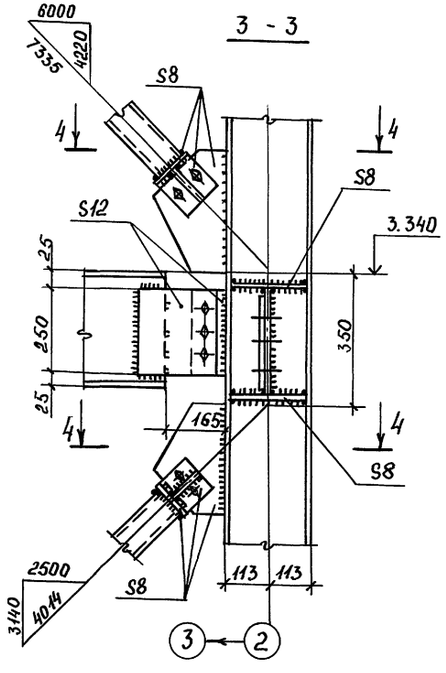

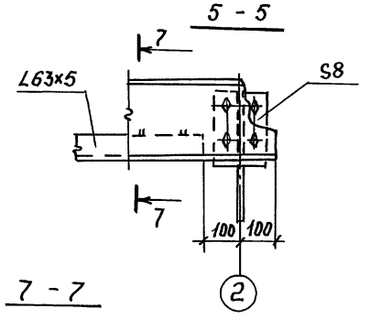

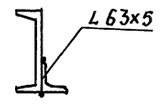

1. Все неоговоренные сварные швы назначать по усилиям в ведомости элементов и в соответствии с таблицей 38 СНиП II-23-81*.
2. Все неоговоренные болты М20 класса прочности 5.8, отверстия ф23мм.

Привязан:				ТП 503-4-72.91 КМ	
				Станция технического обслуживания легковых автомобилей на 4 поста	
				Здание станции	Стадия: РП; Лист: 25; Листов:
				Узлы 7...9	ЦНИИпроектлегконструкция
Инв.№		Нач.отд.	Искаскова		
		Н.контр.	Хоружевский		
		Гл.констр.	Хоружевский		
		Инж.	Лебединская		

25140-02 28

Копировал: Лаг Формат А2

Инв.№подл. | Подпись и дата | Взам.инв.№

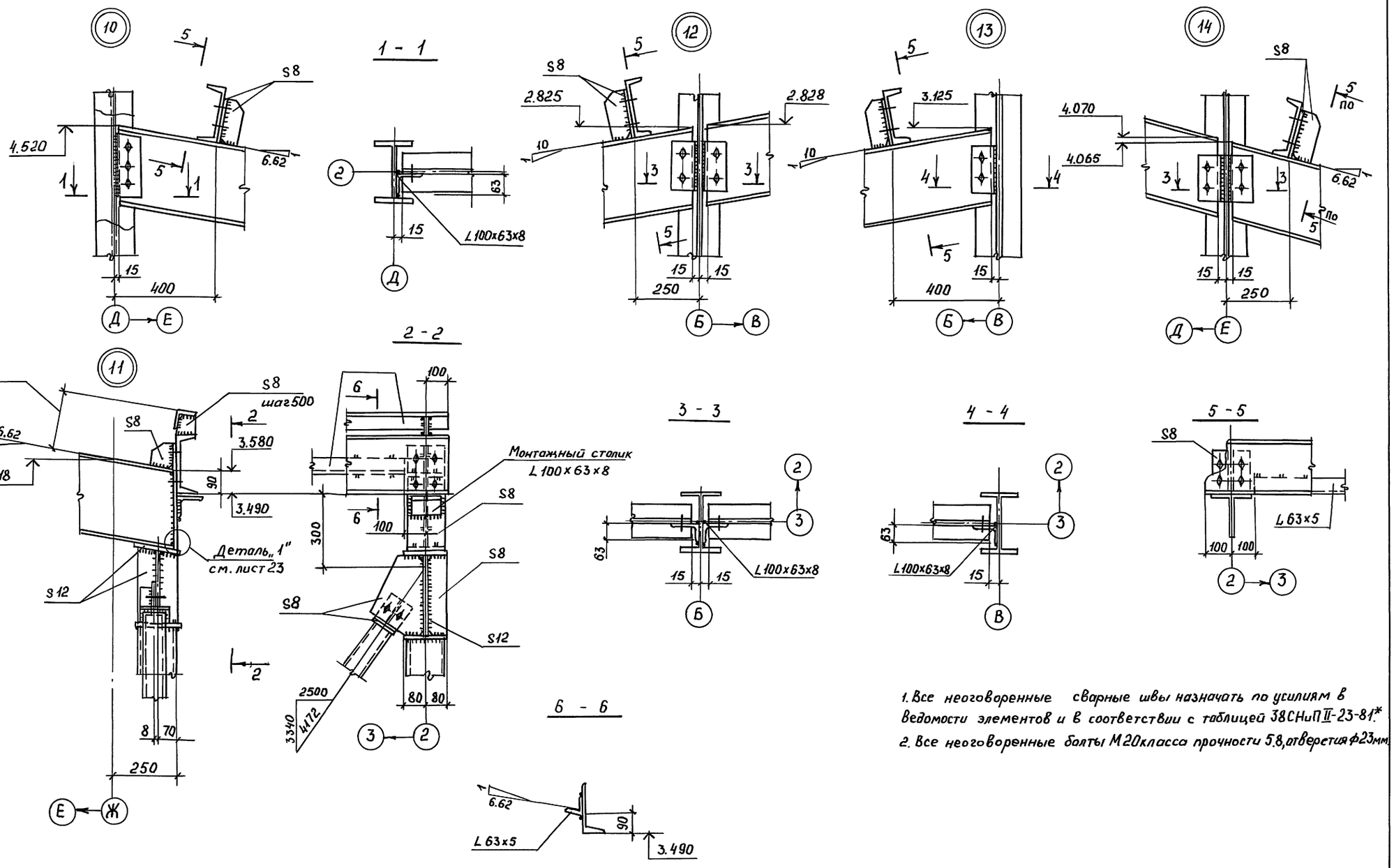

1. Все неоговоренные сварные швы назначать по усилиям в ведомости элементов и в соответствии с таблицей 38 СНиП II-23-81*.
2. Все неоговоренные болты М20 класса прочности 5.8, отверстия ф23мм.

Привязан:			
Инв.№	Нач.отд.	Искаскова	
	Н.контр.	Хоружевский	
	Гл.конструктор	Хоружевский	
	Инж.	Лебединская	

ТП 503-4-72.91 КМ

Станция технического обслуживания легковых автомобилей на 4 поста

Здание станции

Узлы 10... 14

Стадия	Лист	Листов
РП	26	

ЦНИИпроектлегконструкция

25140-02 29

Копировал: Формат А2

Инв.№подл. | Подпись и дата | Взам. инв.№

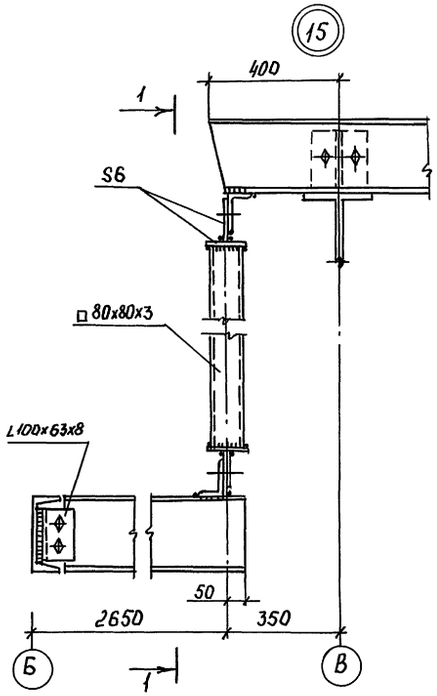

1 - 1

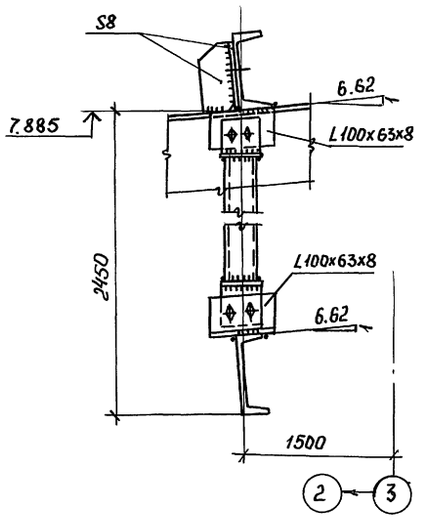

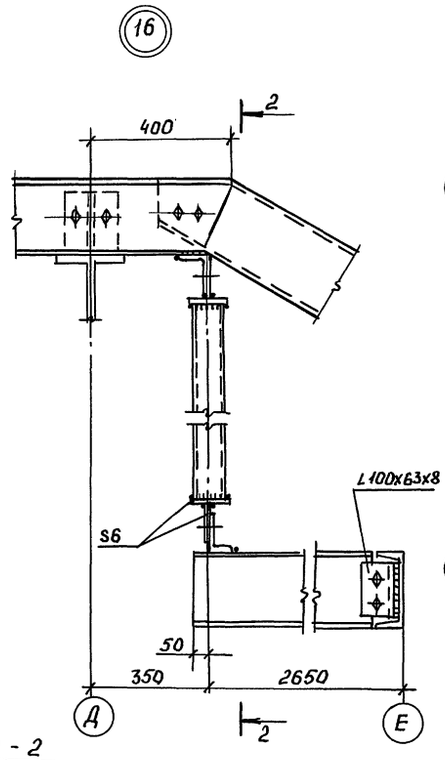

2 - 2

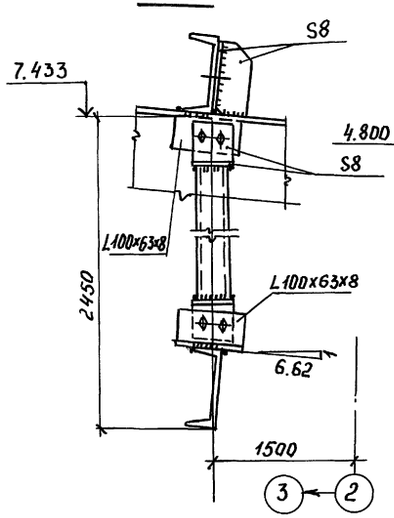

3 - 3

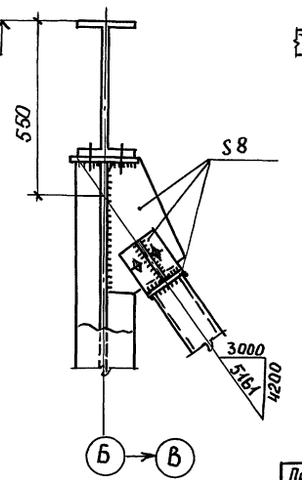

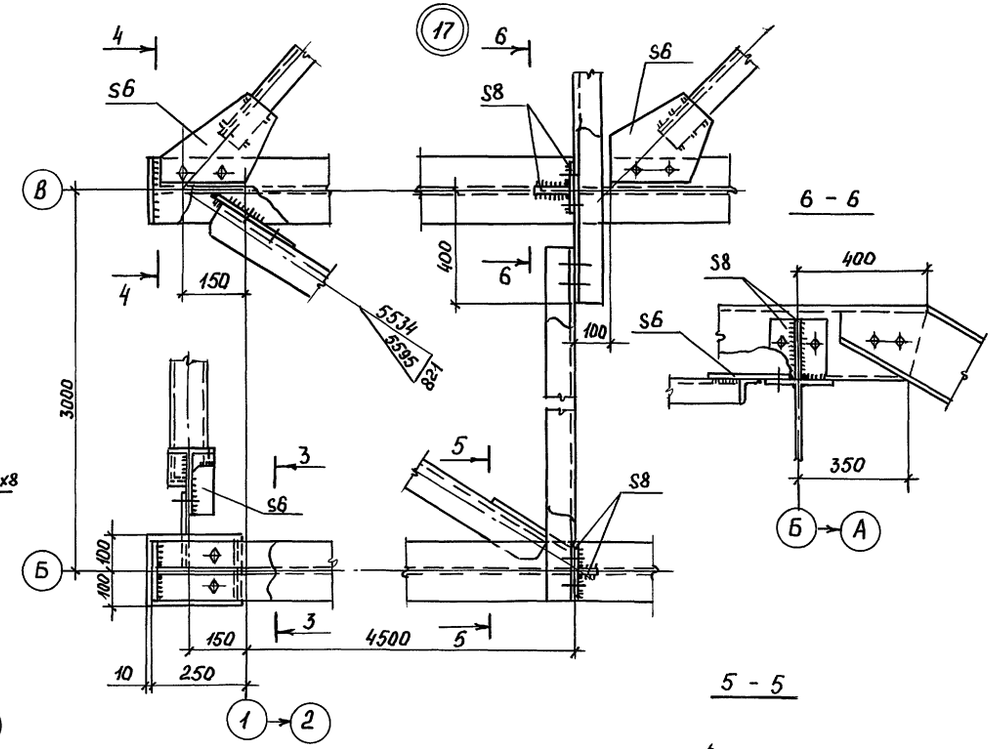

4 - 4

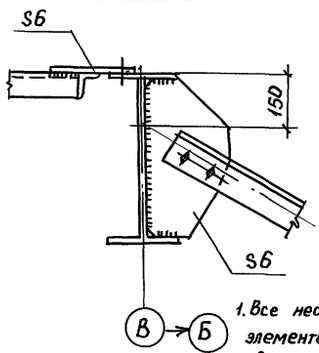

5 - 5

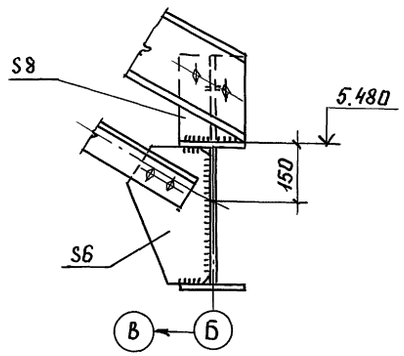

1. Все неоговоренные сварные швы назначать по усилиям в ведомости элементов и в соответствии с таблицей 38 СНиП II-23-81*.
2. Все неоговоренные болты М20 класса прочности 5.8, отверстия Ф23мм.

Привязан:				ТП 503-4-72.91 КМ	
				Станция технического обслуживания легковых автомобилей на 4 поста	
	Нач. отд.	Искаскова		Здание станции	Стадия: РП; Лист: 27; Листов:
	Норм. конт.	Хоружевский			
	Гл. констр.	Хоружевский		Узлы 15...17	ЦНИИпроектлегконструкция
Инв.№	Инж.	Лебединская			

Инв.№ подл. | Подпись и дата | Взам.инв.№

25140-02 30

Копировал: Па.-

формат А2

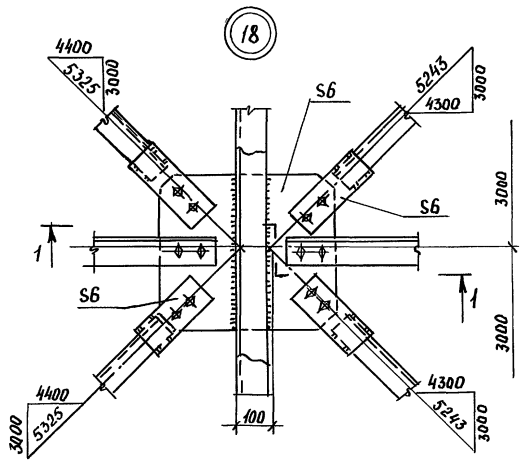

1 - 1

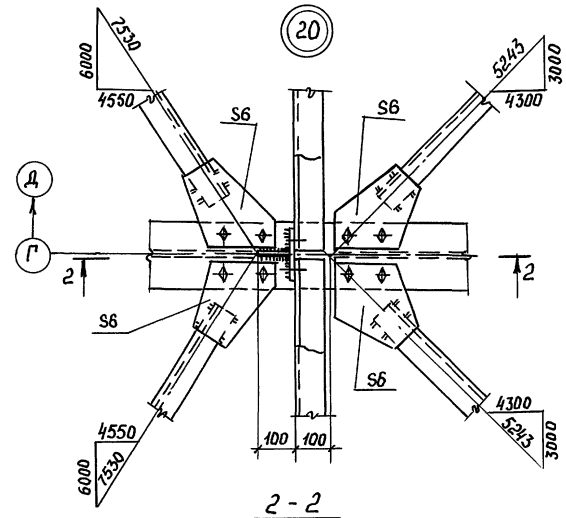

2 - 2

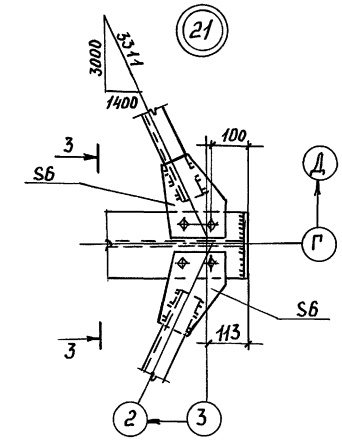

3 - 3

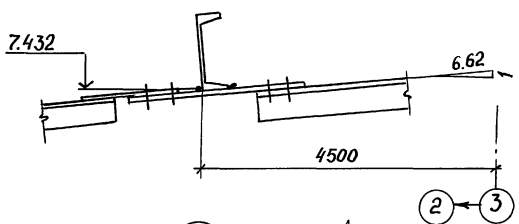

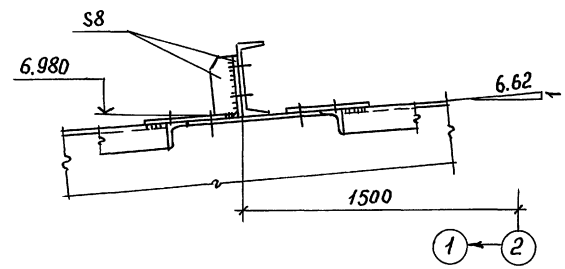

4 - 4

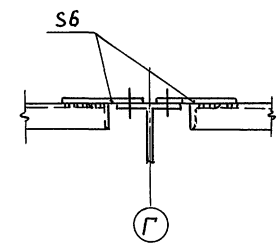

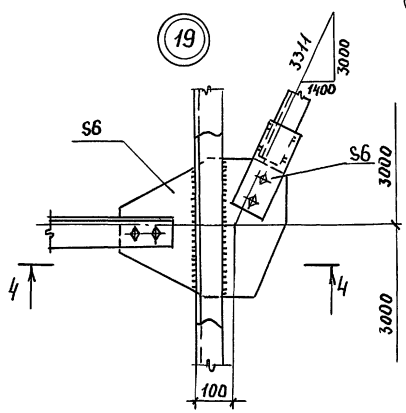

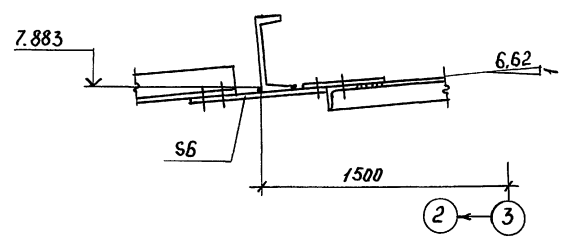

1. Все неоговоренные сварные швы назначать по усилиям в ведомости элементов и в соответствии с таблицей 38 СНиП II-23-81*.
2. Все неоговоренные болты М20 класса прочности 5.8, отверстия ф 23мм.

				ТП 503-4-72.91 КМ		
				Станция технического обслуживания легковых автомобилей на 4 поста		
Привязан:				Здание станции	Стадия: РП	Лист: 28	Листов:
				Узлы 18...21	ЦНИИпроектлегконструкция	
			Нач.отд. Искоскова			
			Н.контр. Хоружевский			
			Гл.констр. Хоружевский			
Инв.№			Инж. Лебединская			

25140-02 31

Копировал: Ла,-

Формат А2

Инв.№подл. | Подпись и дата | Взам.инв.№

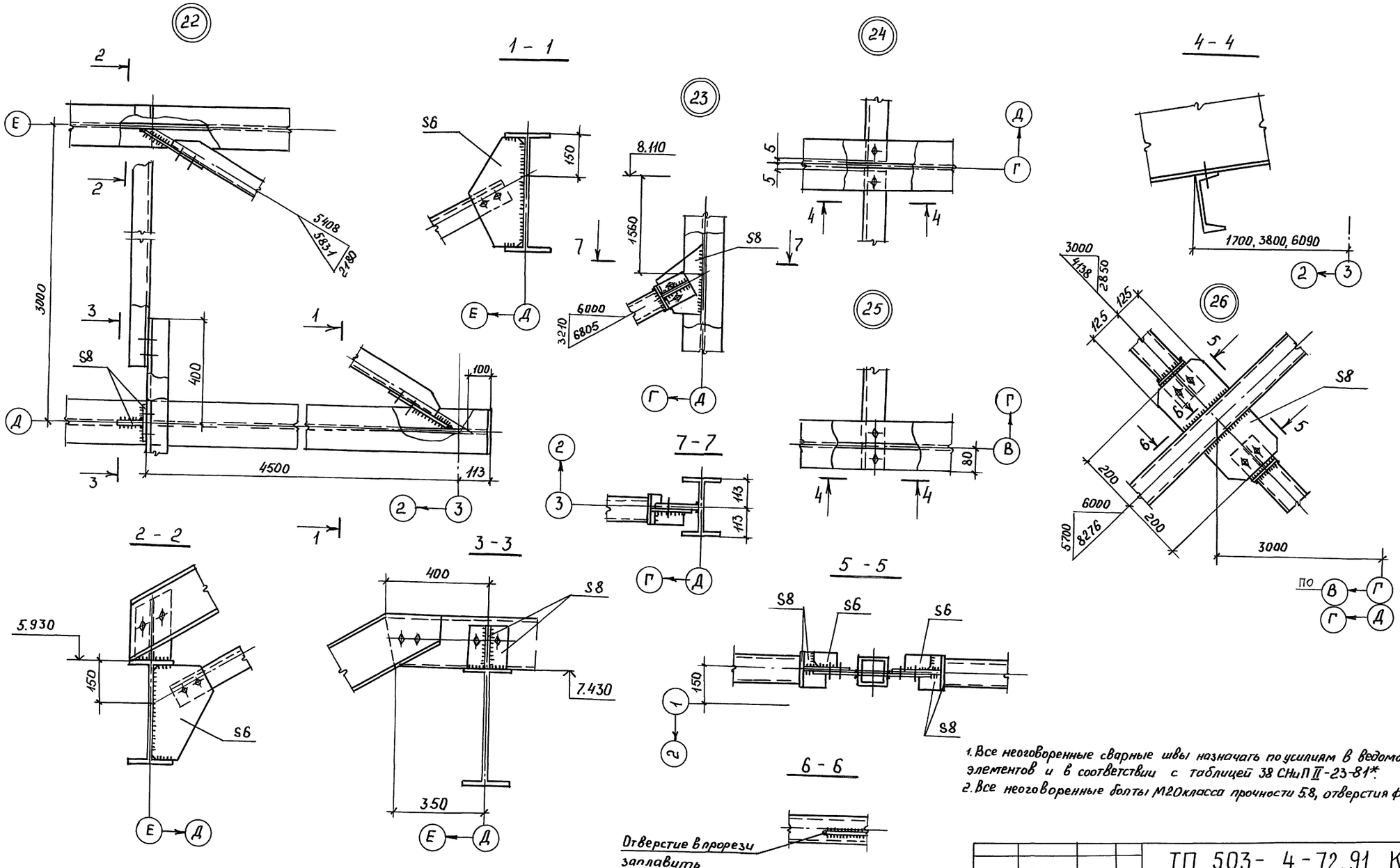

1. Все неоговоренные сварные швы назначать по усилиям в ведомости элементов и в соответствии с таблицей 38 СНиП II-23-81*.
2. Все неоговоренные болты М20 класса прочности 5.8, отверстия ф23мм.

Привязан:			ТП 503-4-72.91 КМ
			Станция технического обслуживания легковых автомобилей на 4 поста
Нач.отд.	Искоскова		Здание станции — Стадия: РП; Лист: 29; Листов:
Н.контр.	Хоружевский		
Гл.конст.	Хоружевский		Узлы 22...26 — ЦНИИпроектлегконструкция
Инв.№	Инж.	Лебединская	

25140-02 32

Копировал:

Формат А2

Инв.№ подл. | Подпись и дата | Взам. инв.№

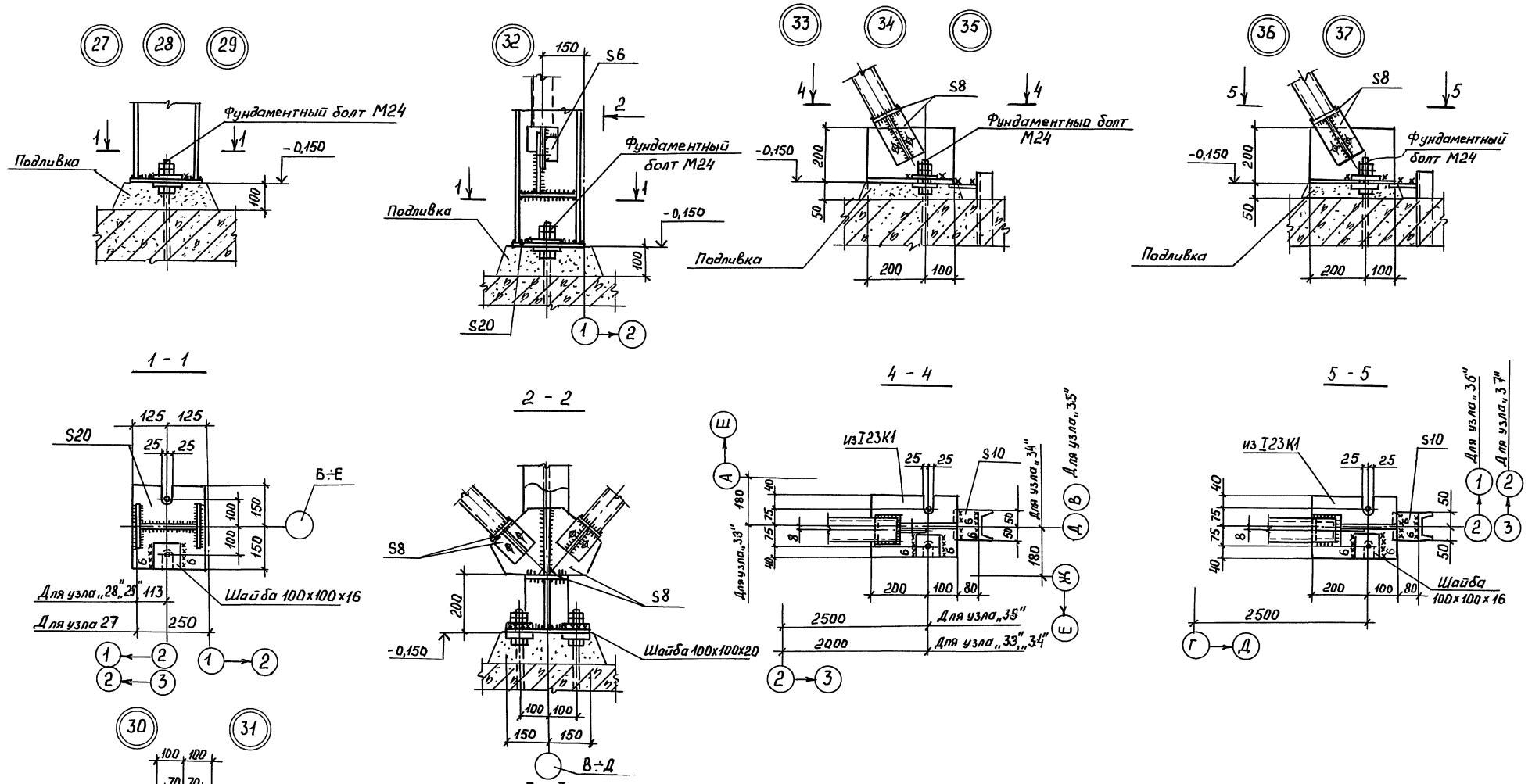

1. Все неоговоренные сварные швы назначать по усилиям в ведомости элементов и в соответствии с таблицей 38 СНиП II-23-81.*
2. Все неоговоренные болты М20 класса прочности 5.8, отверстия ф23мм.

Привязан:			ТП 503-4-72.91 КМ		
			Станция технического обслуживания легковых автомобилей на 4 поста		
			Здание станции	Стадия: РП	Лист: 30
	Нач.отд.	Искоскова	Узлы 27...37	ЦНИИпроектлегконструкция	
	Н.контр.	Хоружевский			
	Гл.констр.	Хоружевский			
Инв.№	Инж.	Лебединская			

25140-02 33

Копировал: Лаг

формат А2

Инв.№ подл. | Подпись и дата | Взам.инв.№

(38)

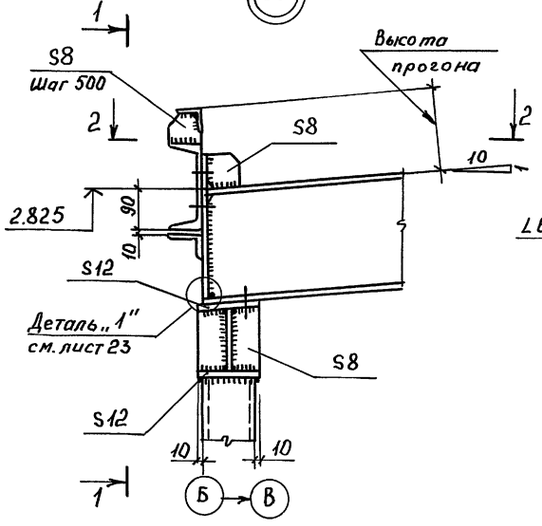

1 - 1

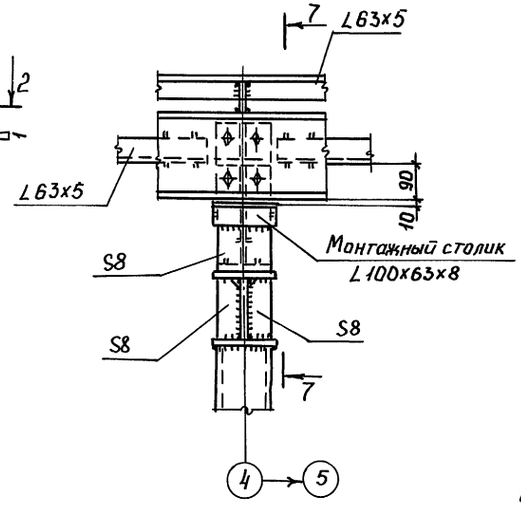

2 - 2

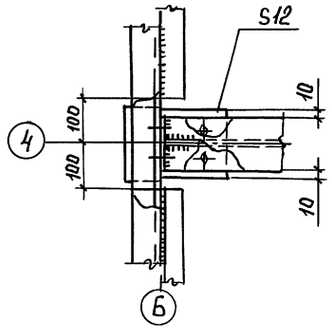

(40)

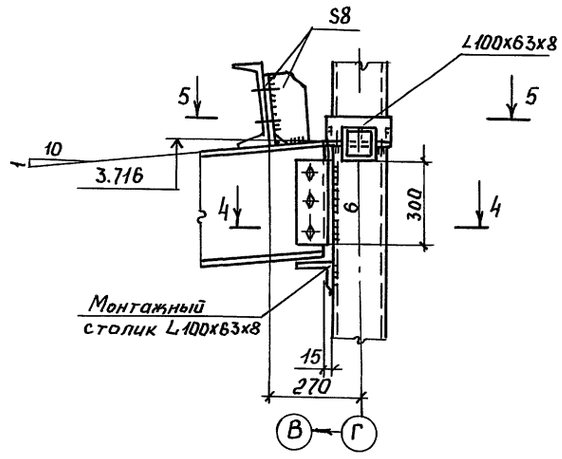

(39)

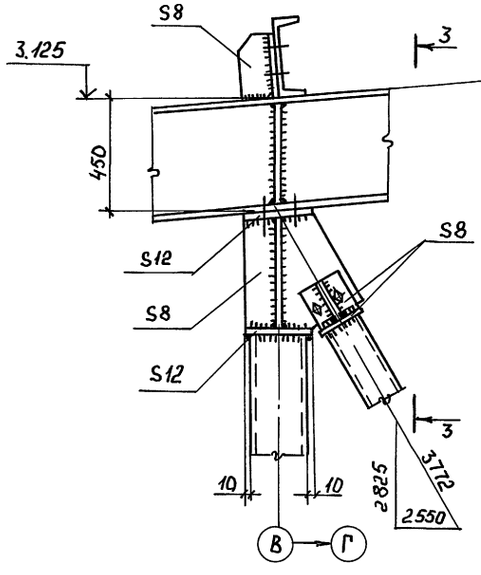

3 - 3

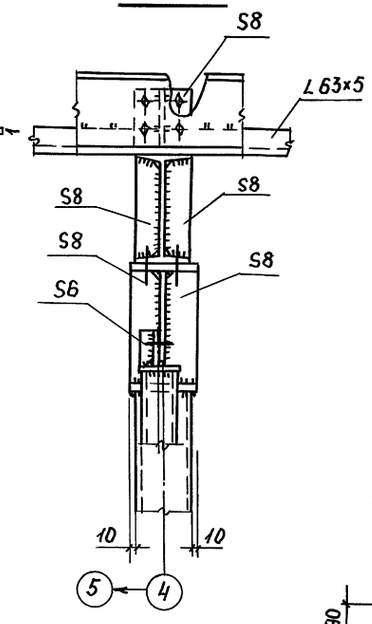

4 - 4

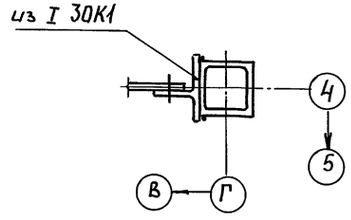

5 - 5

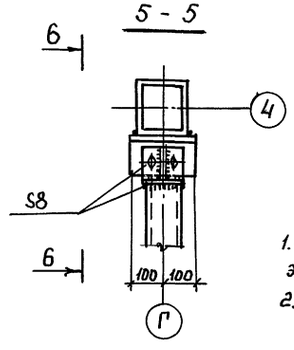

6 - 6

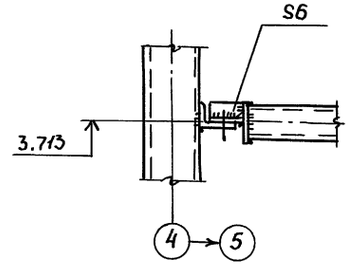

7 - 7

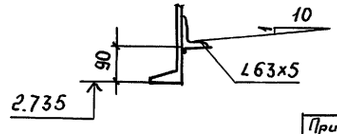

1. Все неоговоренные сварные швы назначать по усилиям в ведомости элементов и в соответствии с таблицей 38 СНиП II-23-81*.
2. Все неоговоренные болты М20 класса прочности 5.8, отверстия ф23мм.

Привязан:			ТП 503-4-72.91 КМ		
			Станция технического обслуживания легковых автомобилей на 4 поста		
			Здание станции	Стадия: РП	Лист: 31	Листов:
Нач.отд.	Искоскова		Узлы 38... 40	ЦНИИпроектлегконструкция	
Н.контр.	Хоружевский				
Гл.констр.	Хоружевский				
Инв.№	Инж.	Лебединская			

25140-02 34

Копировал: Ла-

Формат А2

Инв.№подл. | Подпись и дата | Взам.инв.№

АЛЬБОМ II

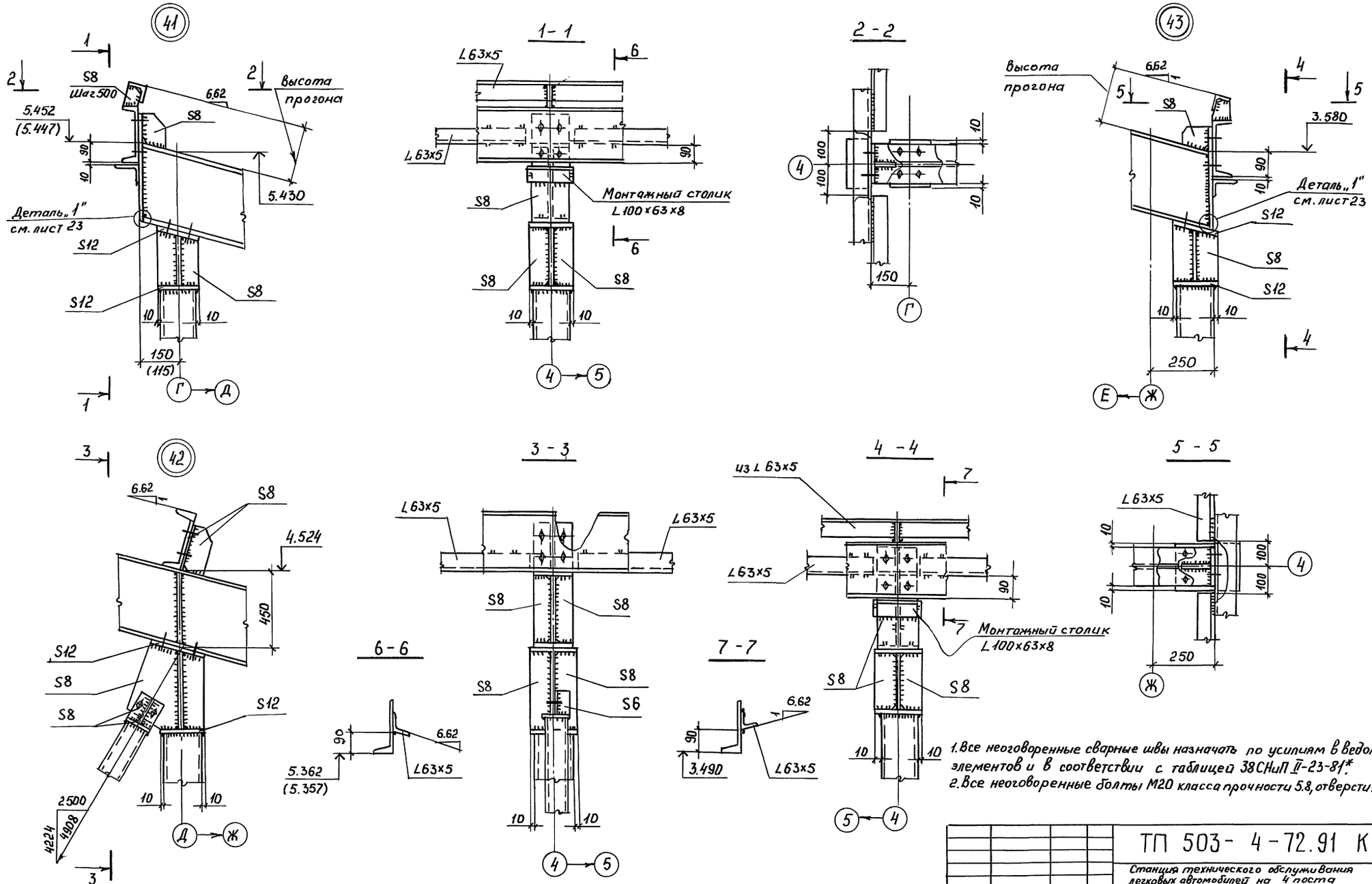

1. Все неоговоренные сварные швы назначать по усилиям в ведомости элементов и в соответствии с таблицей 38 СНиП II-23-81*.
2. Все неоговоренные болты М20 класса прочности 5.8, отверстия Ф23мм.

ТП 503- 4-72.91 КМ					
Станция технического обслуживания легковых автомобилей на 4 поста					
Здание станции	Стадия	Лист	Листов		
	РП	32			
Узлы 41 ... 43	ЦНИИпроектлегконструкция				
Нач. отд.	Искоскова				
Н. контр.	Хоружевский				
Гл. констр.	Хоружевский				
Инж.	Лебединская				

Привязан:

Инв. №

Инв. № подл. | Подпись и дата | Взам. инв. №

25140-02 35

Копировал: Па-

Формат А2

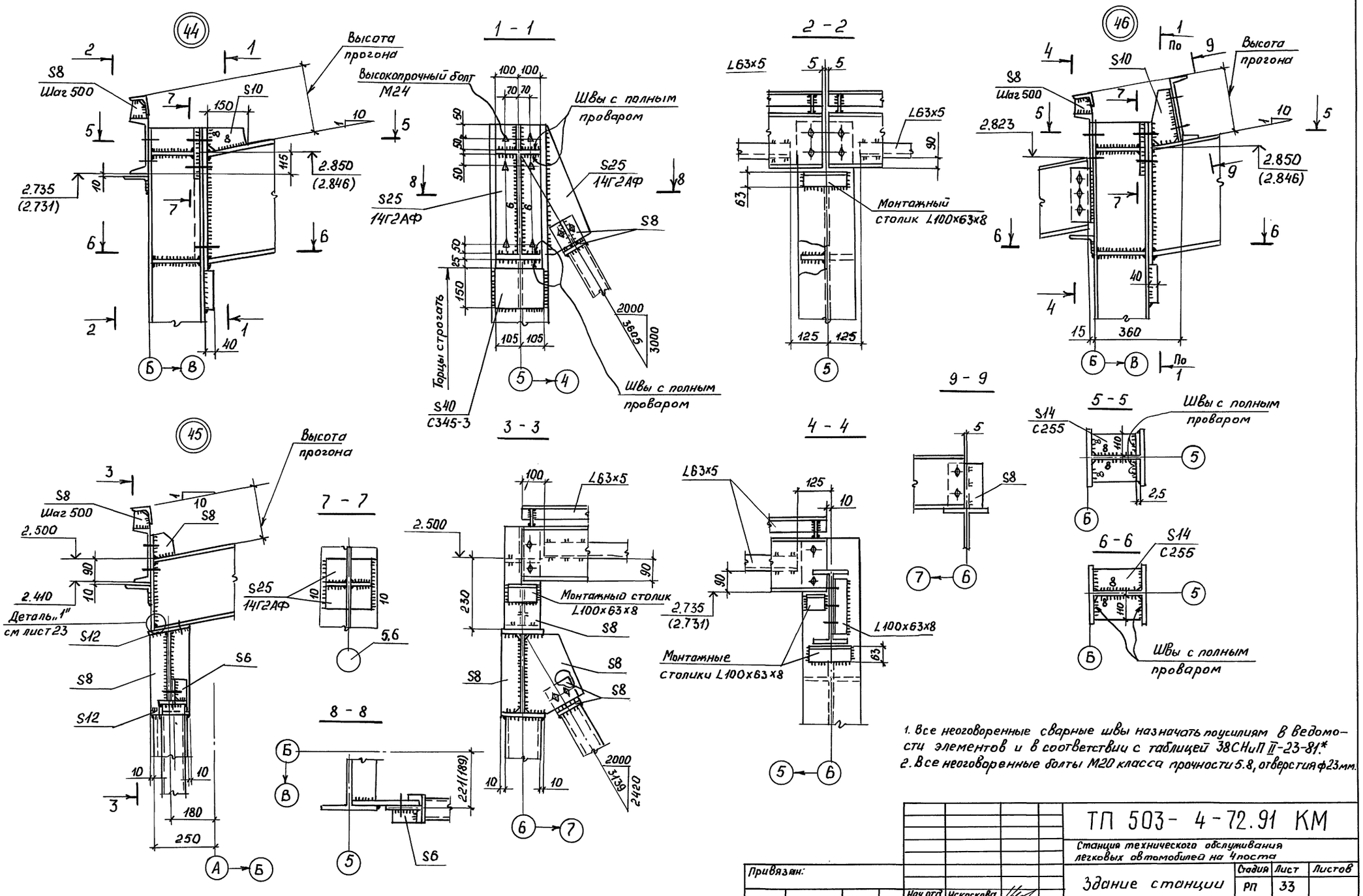

1. Все неоговоренные сварные швы назначать по усилиям в ведомости элементов и в соответствии с таблицей 38 СНиП II-23-81.*
2. Все неоговоренные болты М20 класса прочности 5.8, отверстия ф23мм.

Привязан:			ТП 503-4-72.91 КМ		
			Станция технического обслуживания легковых автомобилей на 4 поста		
			Здание станции	Стадия: РП	Лист: 33	Листов:
Нач.отд.	Искоскова		Узлы 44...46	ЦНИИпроектлегконструкция	
Н.контр.	Хоружевский				
Гл.констр.	Хоружевский				
Инж.	Лебедичекая				
Инв.№					

Копировал: Ла,-

Формат А2

Инв.№подл. | Подпись и дата | Взам.инв.№

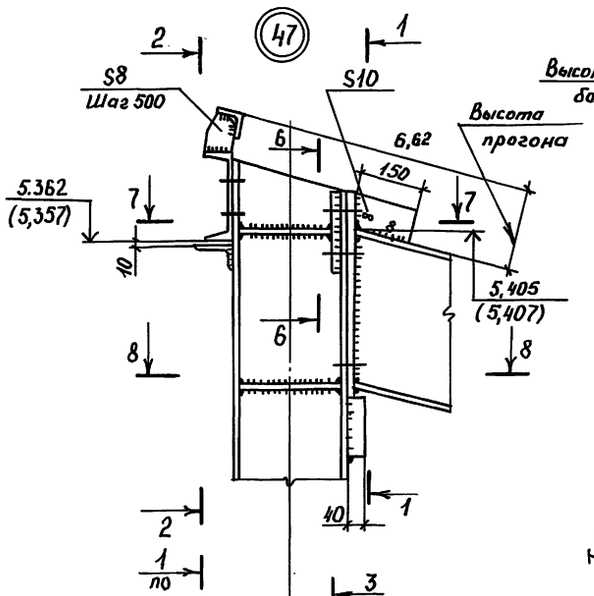

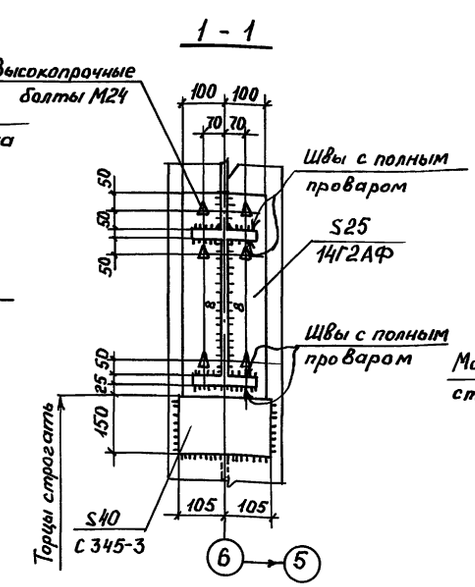

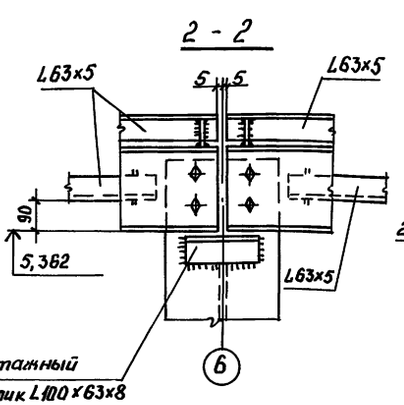

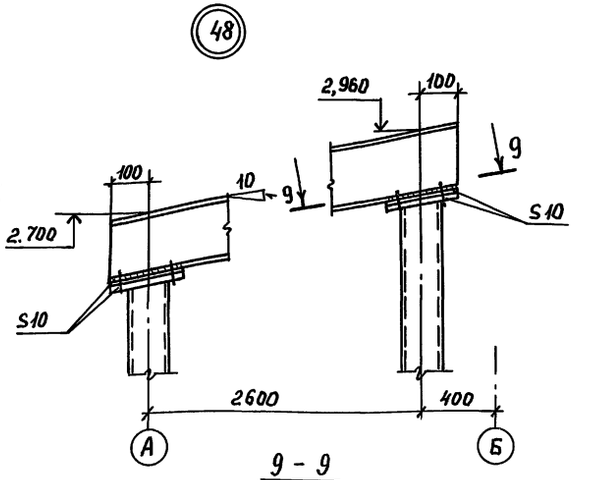

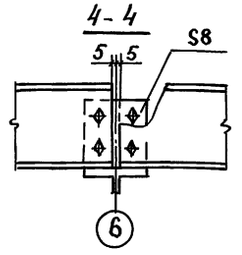

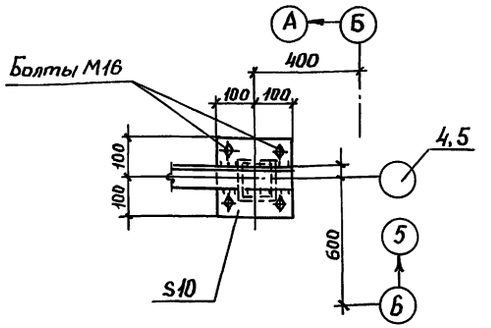

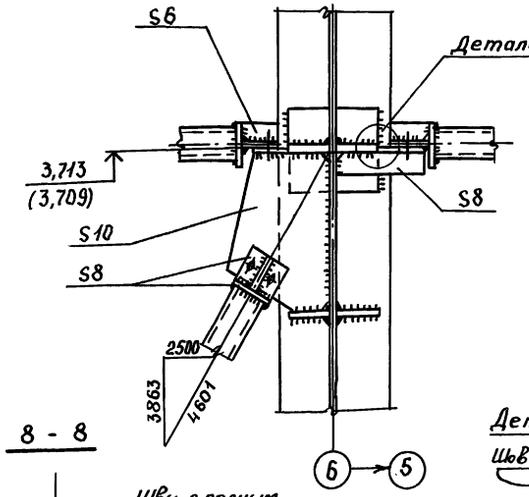

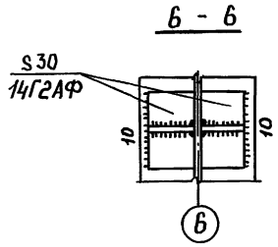

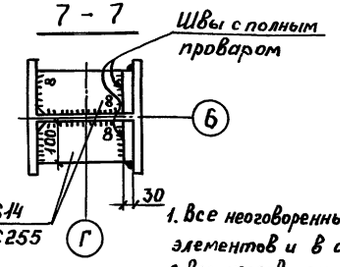

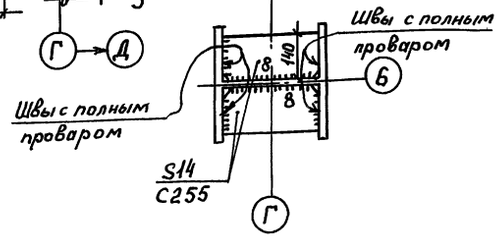

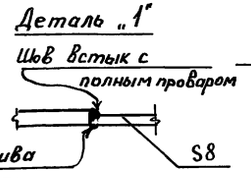

1. Все неоговоренные сварные швы назначать по усилиям в ведомости элементов и в соответствии с таблицей 38 СНиП II-23-81*.
2. Все неоговоренные болты М20, класса прочности 5.8, отверстия ф23мм.

Привязан:			ТП 503-4-72.91 КМ			
			Станция технического обслуживания легковых автомобилей на 4 поста			
	Нач.отд.	Искоскова	Здание станции	Стадия	Лист	Листов
	Н.контр.	Хоружевский		РП	34	
	Гл.констр.	Хоружевский	Узлы 47... 48	ЦНИИпроектлегконструкция		
Инв.№	Инж.	Лебединская				

25140-02 37

Формат А2

Инв.№подл. | Подпись дата | Взам.инв.№

АЛЬБОМ II

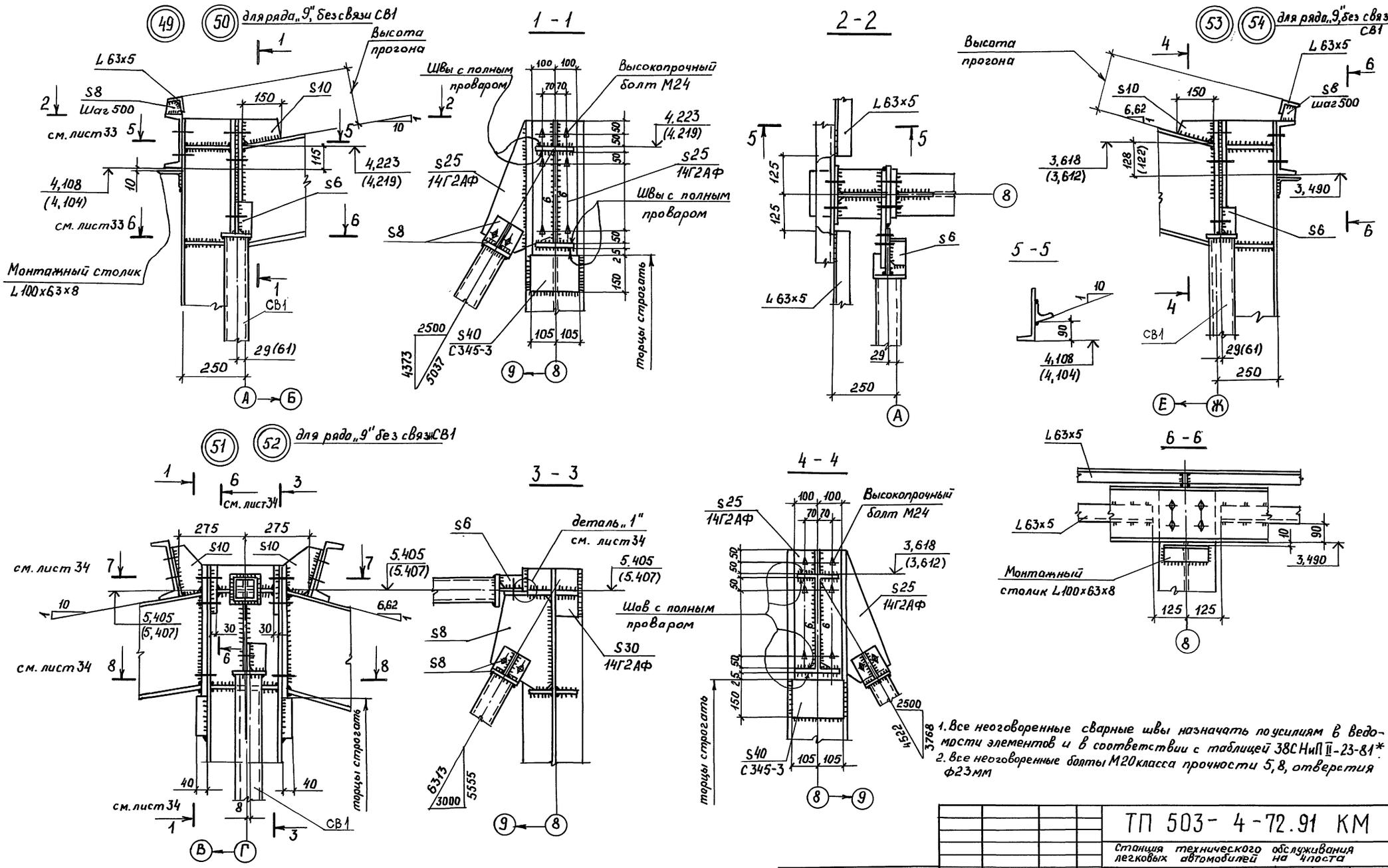

1. Все неоговоренные сварные швы назначать по усилиям в ведомости элементов и в соответствии с таблицей 38 СНиП II-23-81*
2. Все неоговоренные болты М20 класса прочности 5,8, отверстия ф23мм

Привязан:			ТП 503-4-72.91 КМ		
			Станция технического обслуживания легковых автомобилей на 4 поста		
	Нач. отд.	Искоскова	Здание станции	Стадия	Лист	Листов
	Н. контр.	Хоружевский		РП	35	
	Гл. констр.	Хоружевский	Узлы 49...54	ЦНИИпроектлегконструкция		
Инв. №	Инж.	Лебединский				

Инв. № подл. | Подпись и дата | Взам. инв. №

25140-02 38

Формат А2

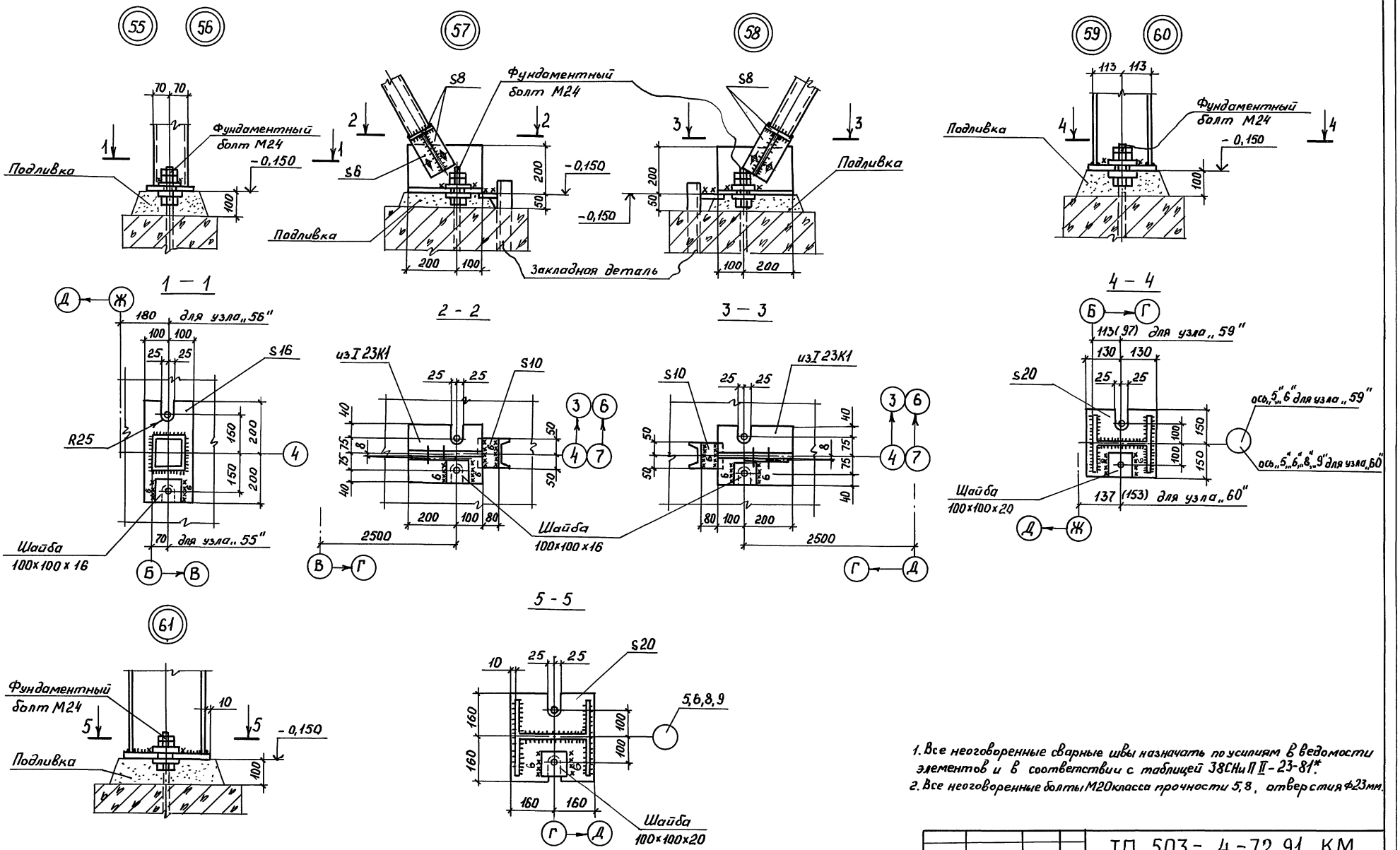

1. Все неоговоренные сварные швы назначать по усилиям в ведомости элементов и в соответствии с таблицей 38 СНиП II-23-81*.
2. Все неоговоренные болты М20 класса прочности 5.8, отверстия Ф23мм.

Привязан:			ТП 503-4-72.91 КМ		
			Станция технического обслуживания легковых автомобилей на 4 поста		
	Нач.отд.	Искоскова	Здание станции	Стадия	Лист	Листов
	Н.контр.	Хорунжевский		РП	36	
	Гл.конструктор	Хорунжевский	Узлы 55... 61	ЦНИИпроектлегконструкция		
Инв.№	Инж.	Лебединская				

25140-02 39

Формат А2

Инв.№ подл. | Подпись и дата | Взам.инв.№

АЛЬБОМ II

(62) (63) (64)

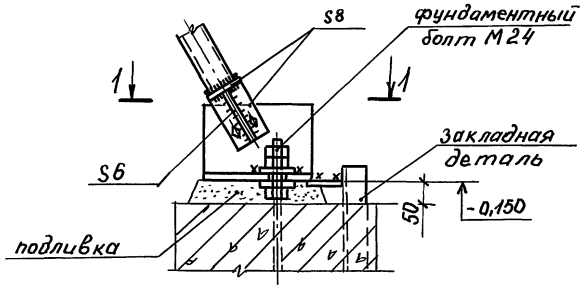

(65) (66)

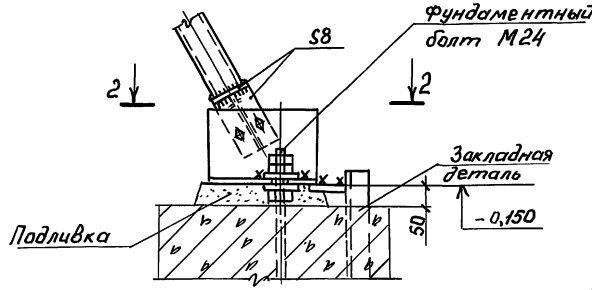

(67)

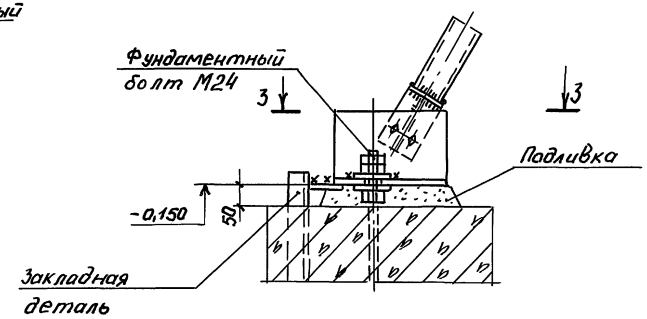

1 - 1

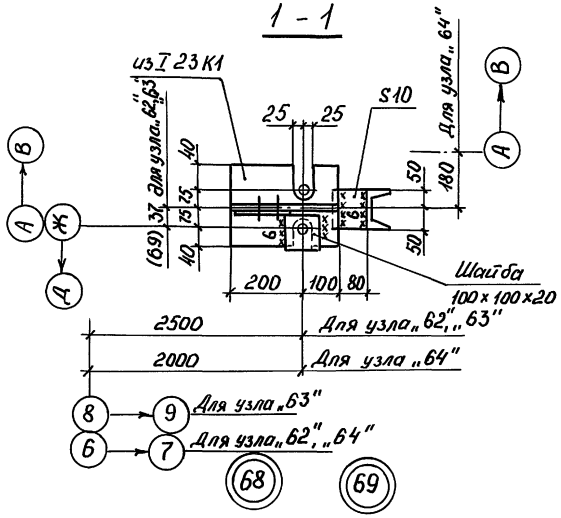

2 - 2

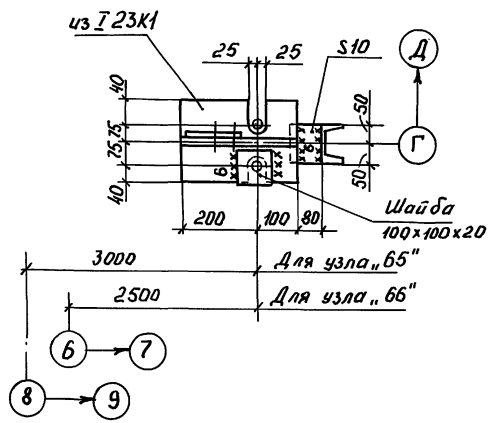

3 - 3

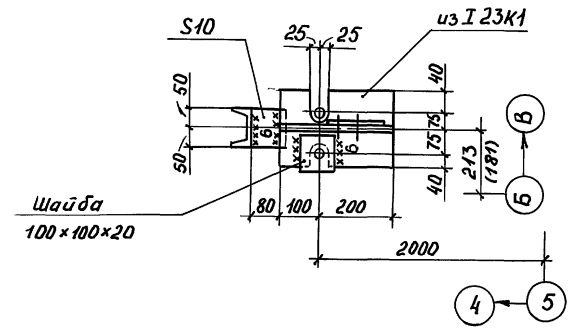

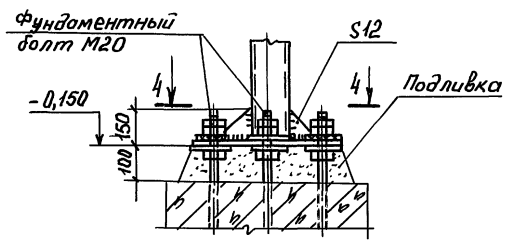

4 - 4

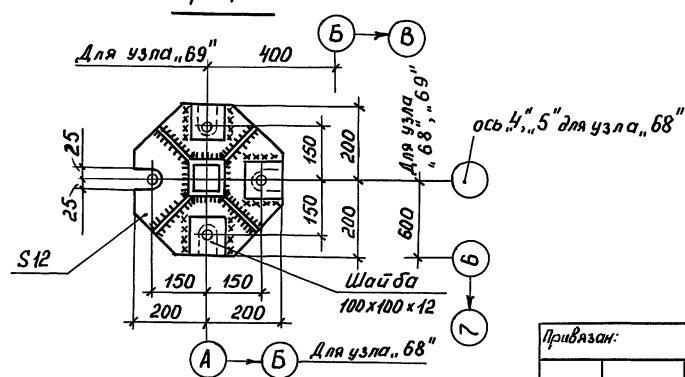

1. Все неоговоренные сварные швы назначать по усилиям в ведомости элементов и в соответствии с таблицей 38 СНиП II-23-81*.
2. Все неоговоренные болты М20 класса прочности 5.8, отверстия ф23 мм.

Привязан:

Инв.№

Нач.отд.	Искоскова	
Н.контр.	Хоружевский	
Гл.конструктор	Хоружевский	
Инж.	Лебединская	

ТП 503-4-72.91 КМ

Станция технического обслуживания легковых автомобилей на 4 поста

Здание станции

Узлы 62... 69

Стадия	Лист	Листов
РП	37	

ЦНИИпроектлегконструкция

25140-02 40

Инв.№ подл. | Подпись и дата | Взам. инв.№

АЛЬБОМ II

(70)

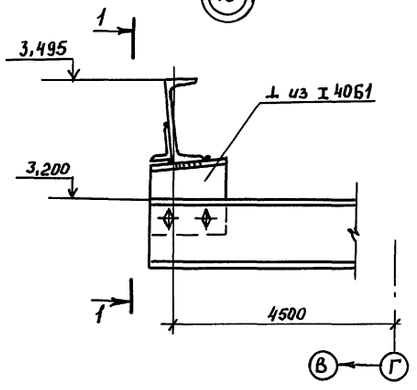

(71)

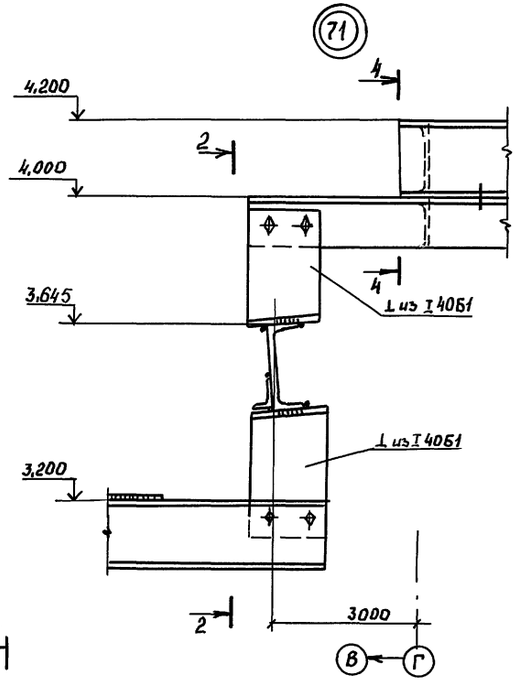

(72)

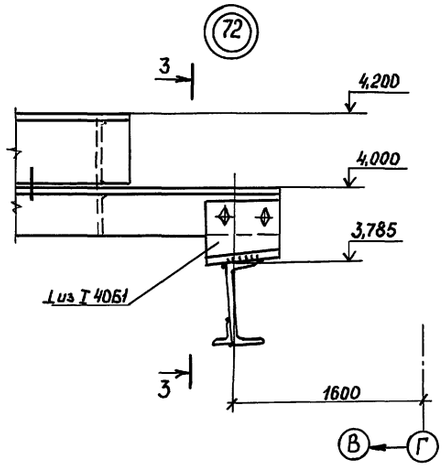

(73)

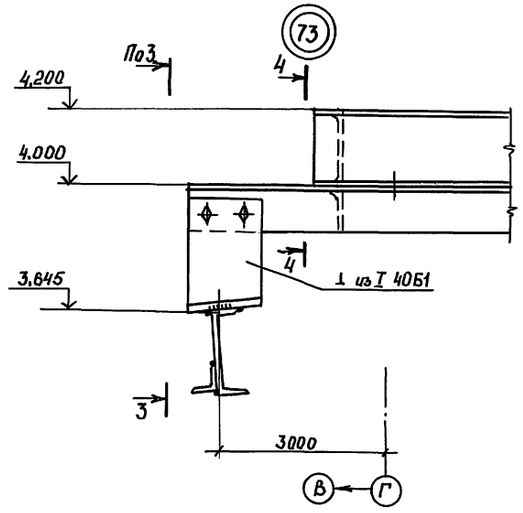

(74)

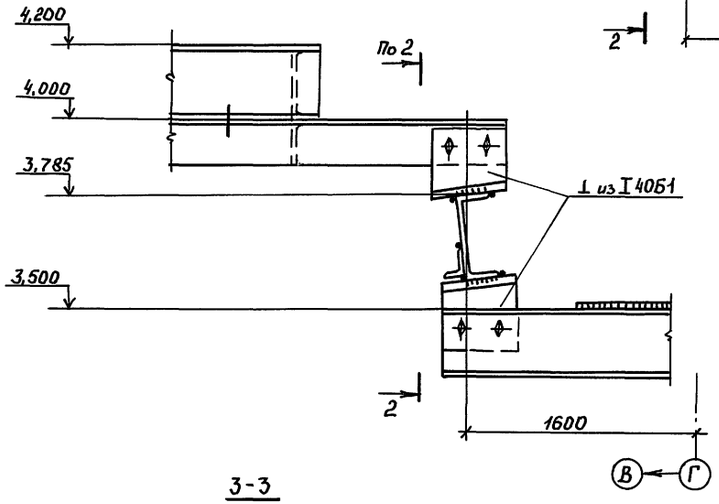

(75)

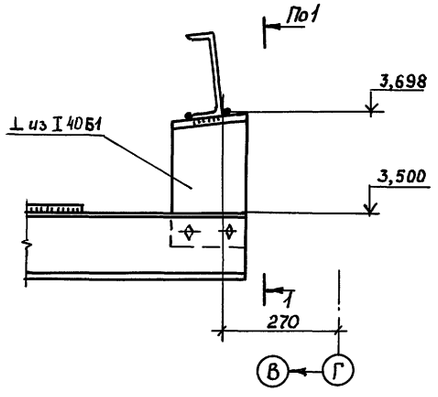

1-1

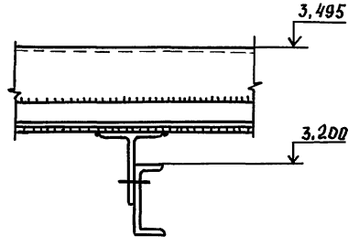

2-2

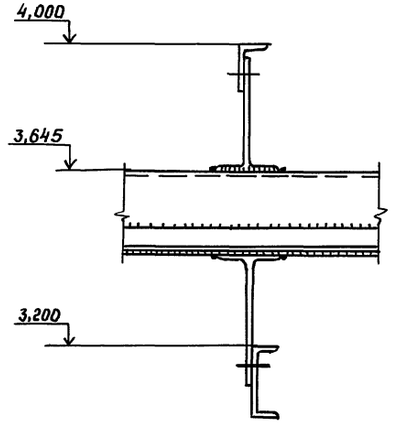

3-3

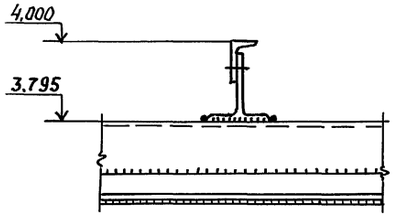

4-4

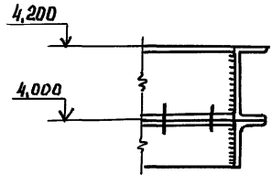

Все неоговоренные болты М20 класса прочности 5.8, отверстия ф23мм.

Привязан:		ТП 503-4-72.91 КМ	
		Станция технического обслуживания легковых автомобилей на 4 поста	
Нач.отд.	Искаскова	Здание станции	Стадия: РП; Лист: 38; Листов:
Н.контр.	Хоружевский		
Гл.констр.	Хоружевский	Узлы 70...75	ЦНИИпроектлегконструкция
Инж.	Белова		
Инв.№			

Инв.№ подл. | Подпись и дата | Взам. инв.№

25140-02 41

Формат А2

76

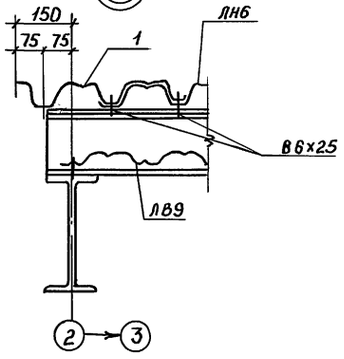

77

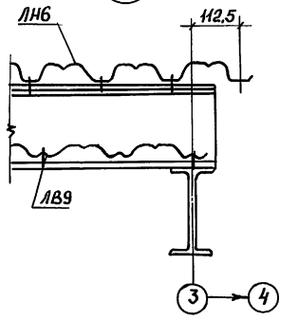

78

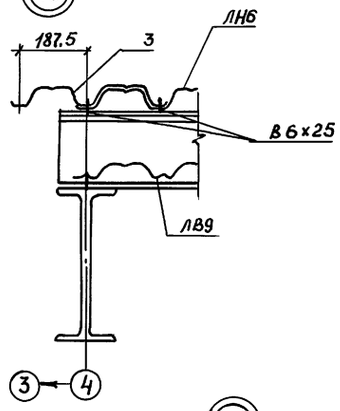

80

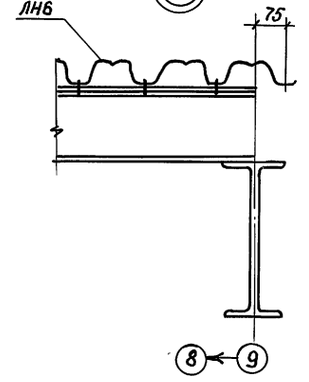

79

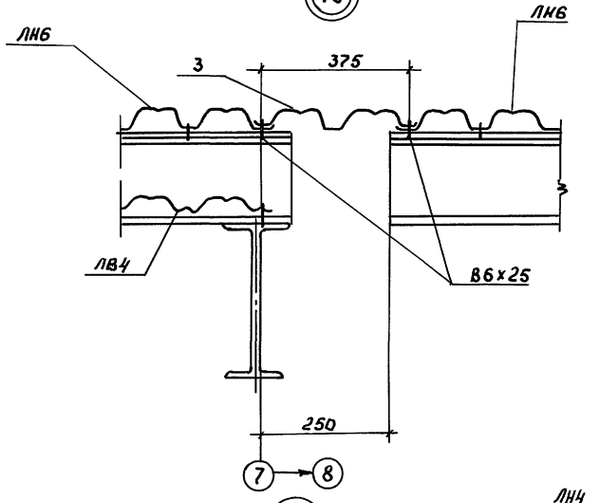

81

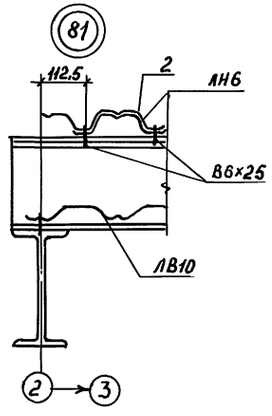

82

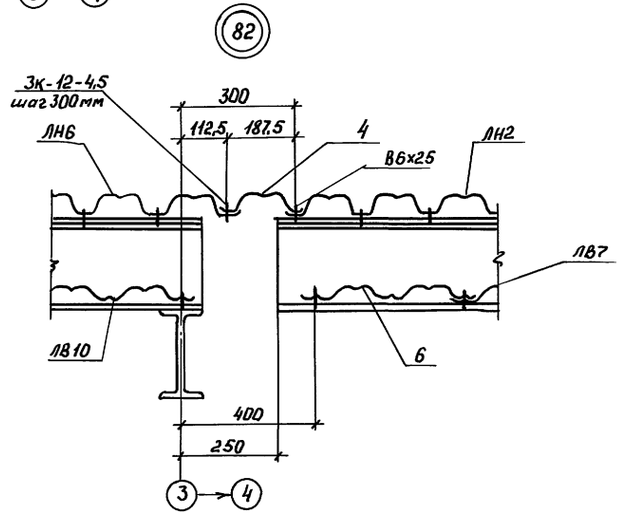

83

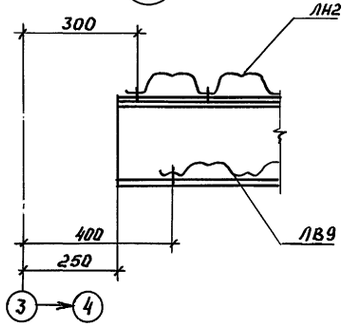

84

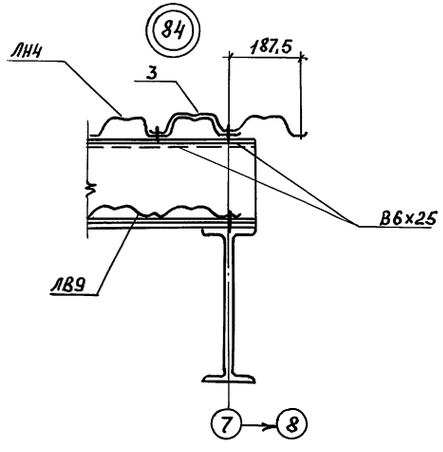

85

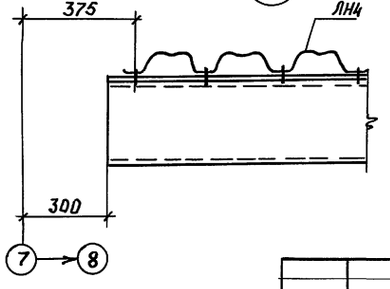

Работать совместно с листами 17, 18, 19.

Привязан:				ТП 503-4-72.91 КМ		
				Станция технического обслуживания легковых автомобилей на 4 поста		
				Здание станции	стадия: РП	Лист: 39	Листов:
Инв. №	Нач. отд.	Искоскова		Узлы 76...85	ЦНИИпроектлегконструкция	
	Н. контр.	Хорутевский				
	Гл. констр.	Хорутевский				
	Инж.	Белова				

Инв. № подл. | Подпись и дата | Взам. инв. №

Формат А2

АЛЬБОМ II

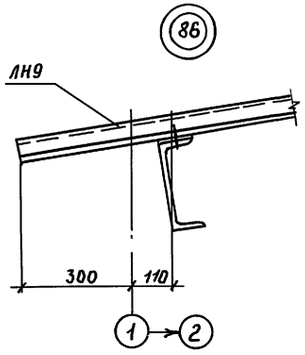

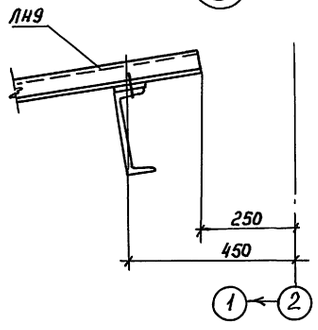

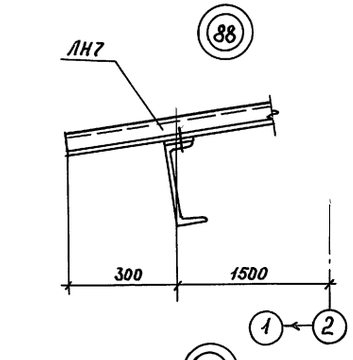

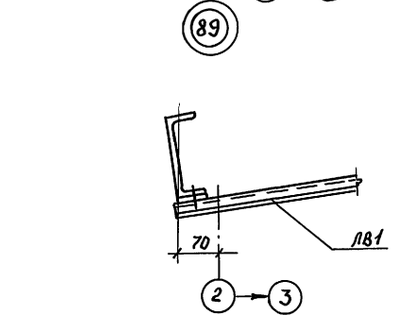

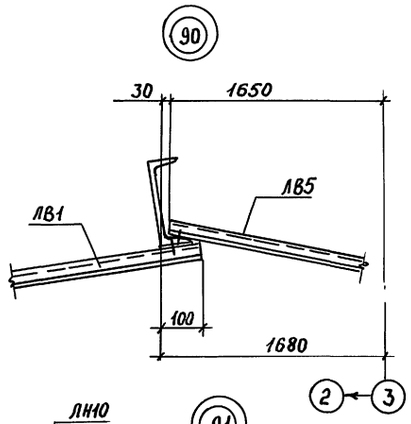

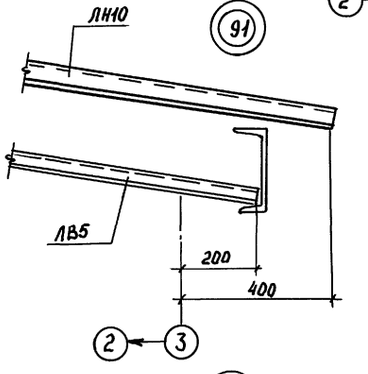

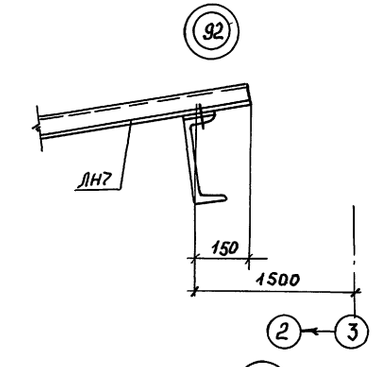

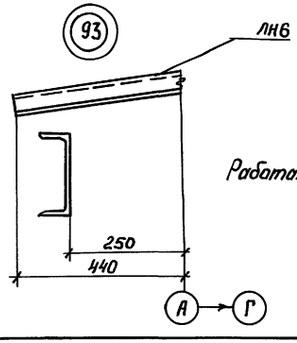

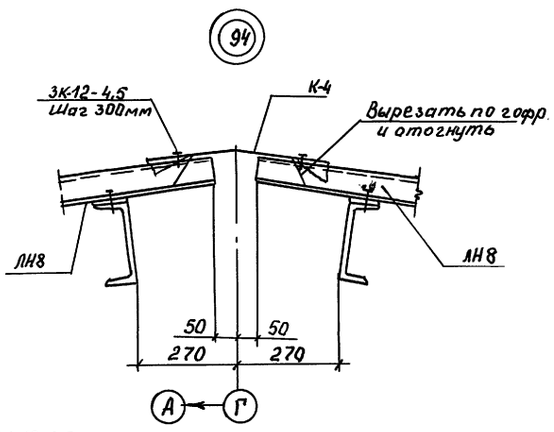

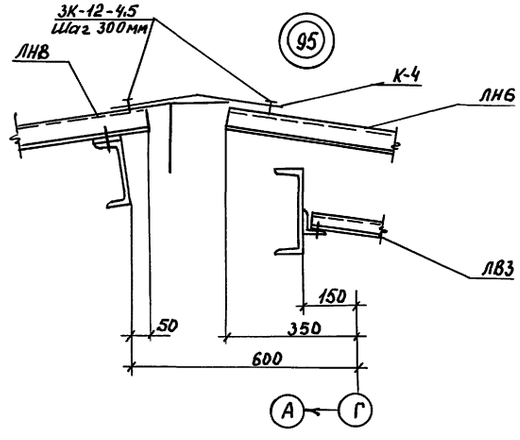

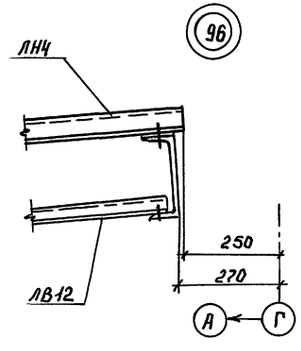

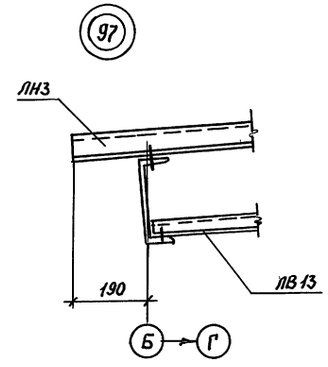

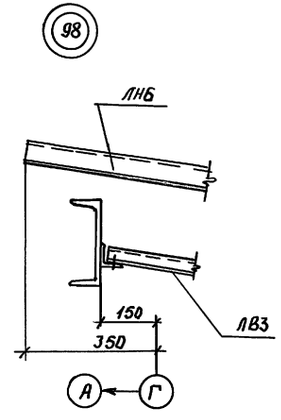

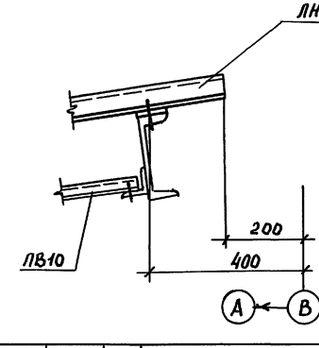

Работать совместно с листами 17,18,19

Привязан:

Инв.№

Нач.отд.	Искоскова	
Н.контр.	Харужевский	
Гл.конст.	Харужевский	
Инж.	Белова	

ТП 503-1-4-72.91 КМ

Станция технического обслуживания легковых автомобилей на 4 поста

Здание станции

Стадия	Лист	Листов
ТП	40	

Узлы 86...99

ЦНИИпроектлегконструкция

25140-02 43

Формат А2

Инв.№подл. | Подпись и дата | Взам.инв.№

(100)

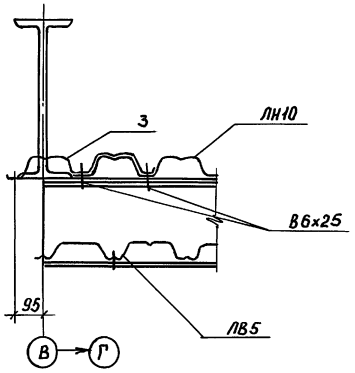

(102)

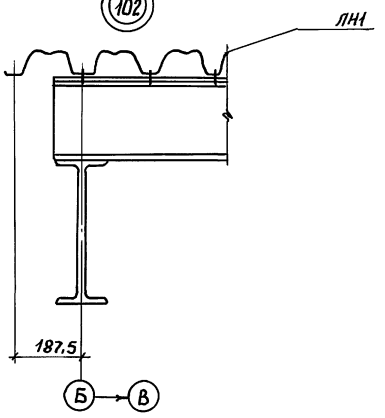

(105)

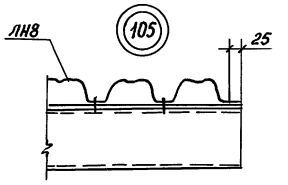

(106)

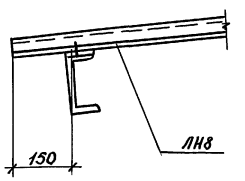

(101)

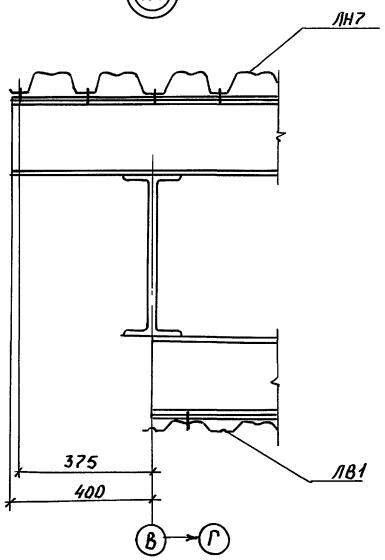

(103)

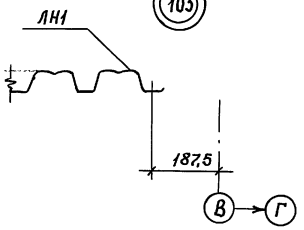

(104)

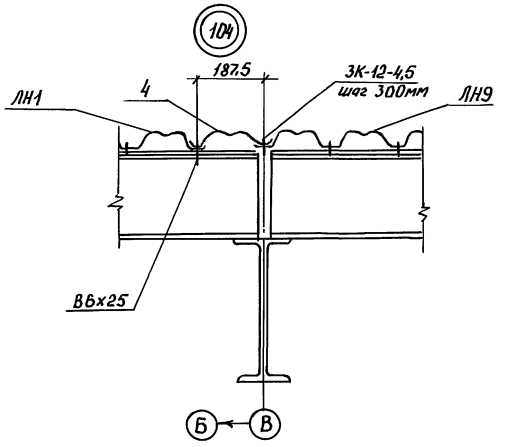

Работать совместно с листами 17, 18, 19.

Привязан				ТП 503-4-72.91 КМ	
				Станция технического обслуживания легковых автомобилей на 4 поста	
				Здание станции	Стадия: РП; Лист: 41; Листов:
Инв. №				Узлы 100... 106	ЦНИИпроектлегконструкция
Инв. №	Нач.отд.	Искакова			
	Н.контр.	Хоружевский			
	Гл.констр.	Хоружевский			
	Инж.	Белова			

25140-02 44

Инв. № подл. | Подпись и дата | Взам. инв. №

АЛЬБОМ II

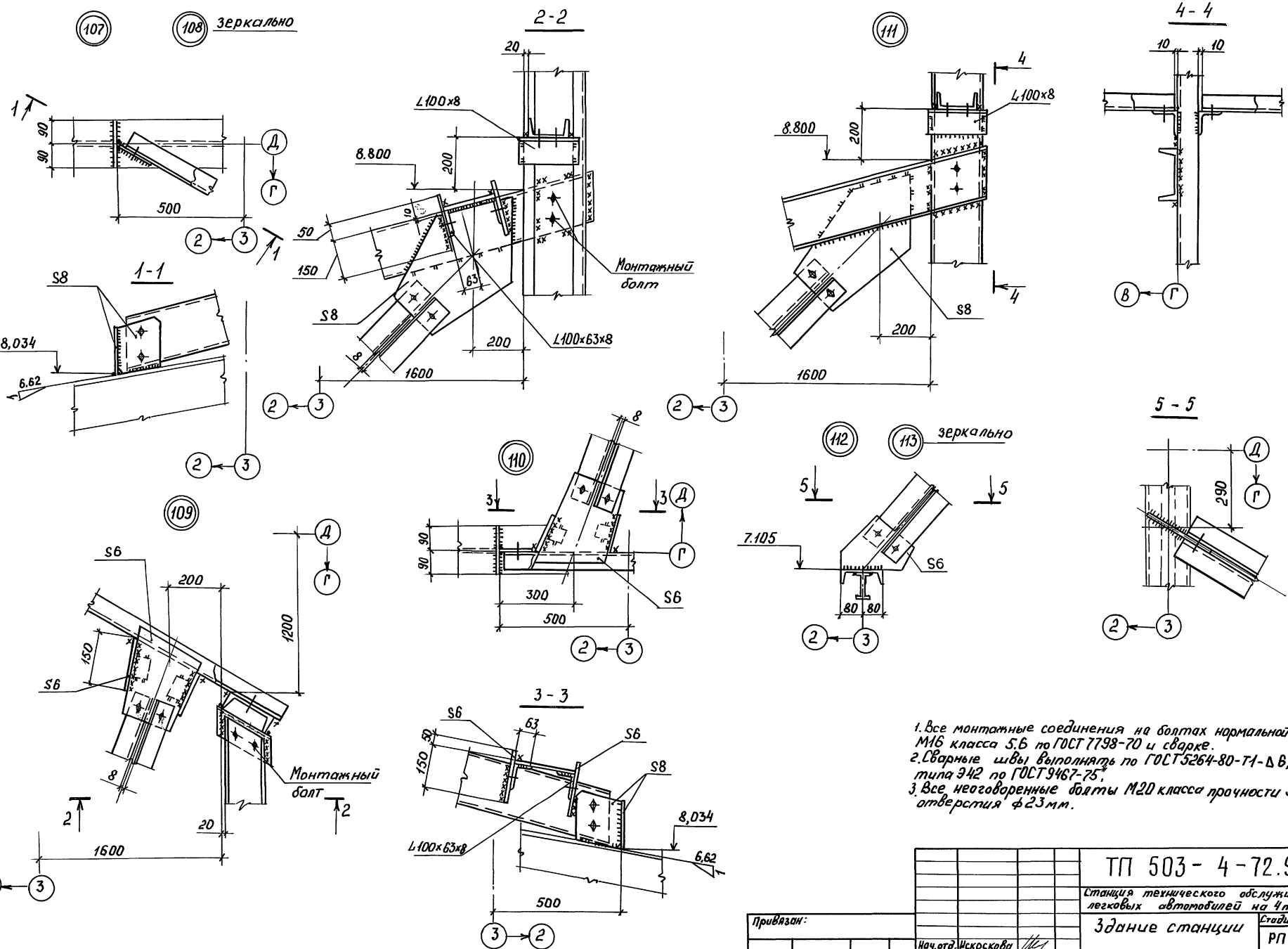

1. Все монтажные соединения на болтах нормальной точности М16 класса 5.6 по ГОСТ 7798-70 и сварке.
2. Сварные швы выполнять по ГОСТ 5264-80-Т1-Δ В, электроды типа Э42 по ГОСТ 9467-75*.
3. Все неоговоренные болты М20 класса прочности 5,8; отверстия ф23мм.

Привязан:			ТП 503-4-72.91 КМ		
			Станция технического обслуживания легковых автомобилей на 4 поста		
	Нач.отд.	Ускоскова	Здание станции	Стадия	Лист	Листов
	Н.контр	Хоружевский		РП	42	
	Гл.констр	Хоружевский	Узлы 107... 113	ЦНИИпроектлегконструкция	
Инв.№	Инж.	Лебединская			

25140-02 45

формат А2

Инв.№ подл. | Подпись и дата | Взам.инв.№

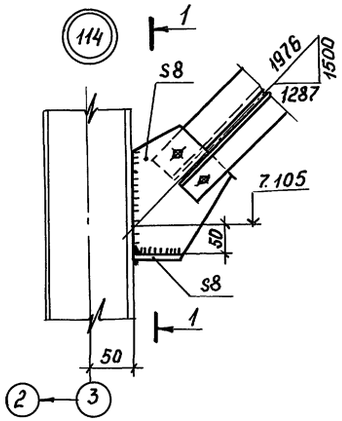

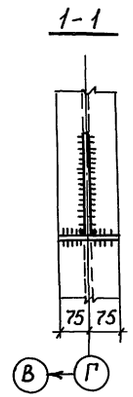

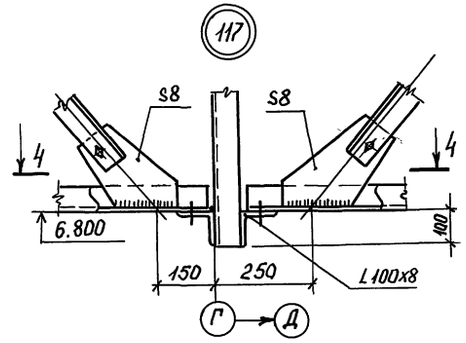

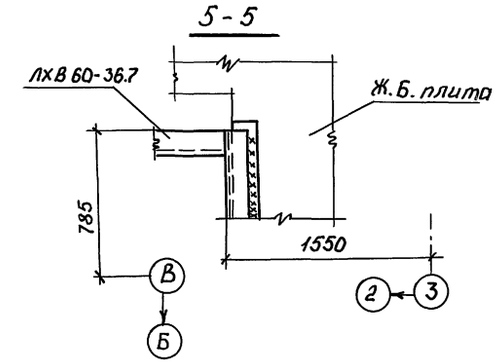

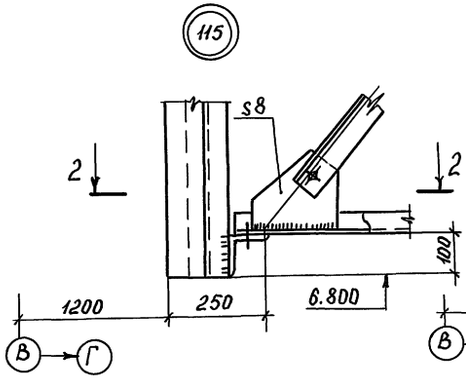

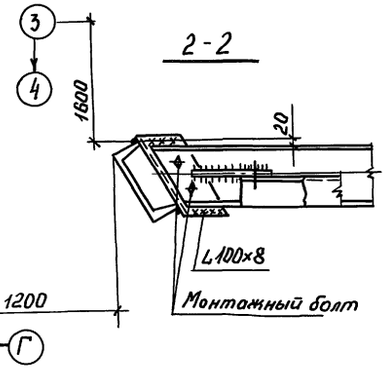

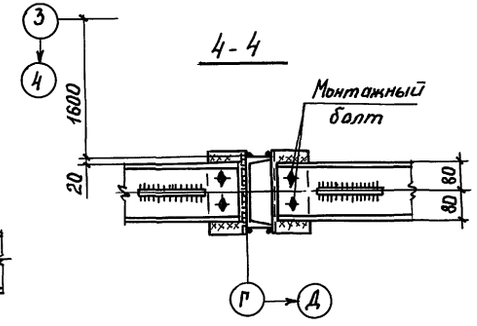

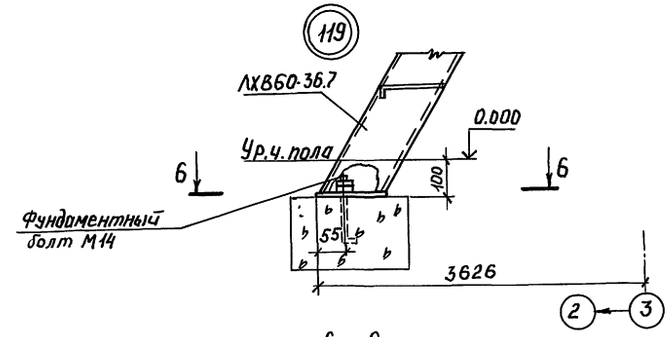

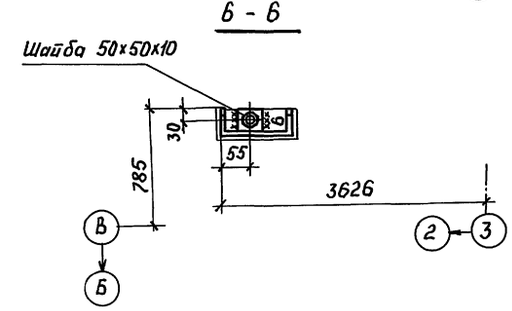

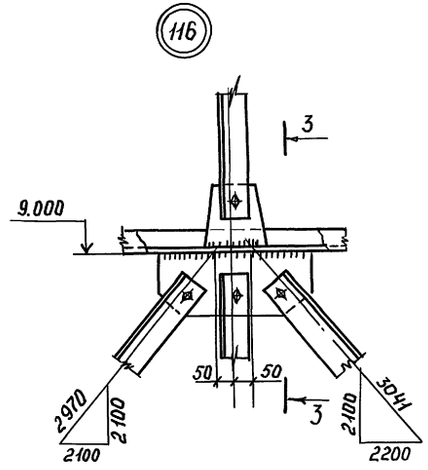

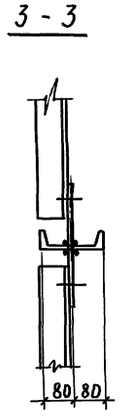

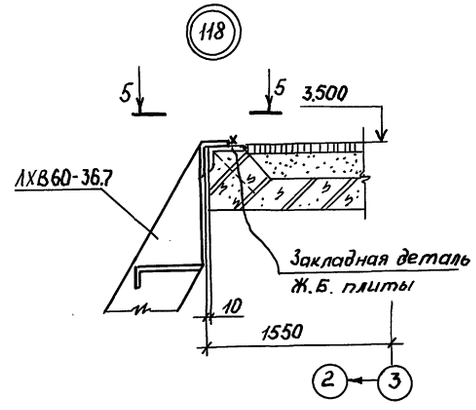

1. Все монтажные соединения на болтах нормальной точности М16 класса 5.6 по ГОСТ 7798-70 и сварке.
2. Сварные швы выполнять по ГОСТ 5264-80-Т1-А6, электроды типа Э42 по ГОСТ 9467-75.
3. Все неоговоренные болты М20 класса прочности 5.8, отверстия ф23 мм.

Привязан:				ТП 503-4-72.91 КМ		
				Станция технического обслуживания легковых автомобилей на 4 поста		
				Здание станции	Стадия: РП	Лист: 43	Листов:
		Нач.отд.	Искоскова			
		Н.контр.	Хоружевский			
		Гл.констр.	Хоружевский	Узлы 114...119	ЦНИИпроектлегконструкция	
Инв.№		Инж.	Лебединская			

Формат А2

Инв.№ подл. | Подпись и дата | Взам. инв.№

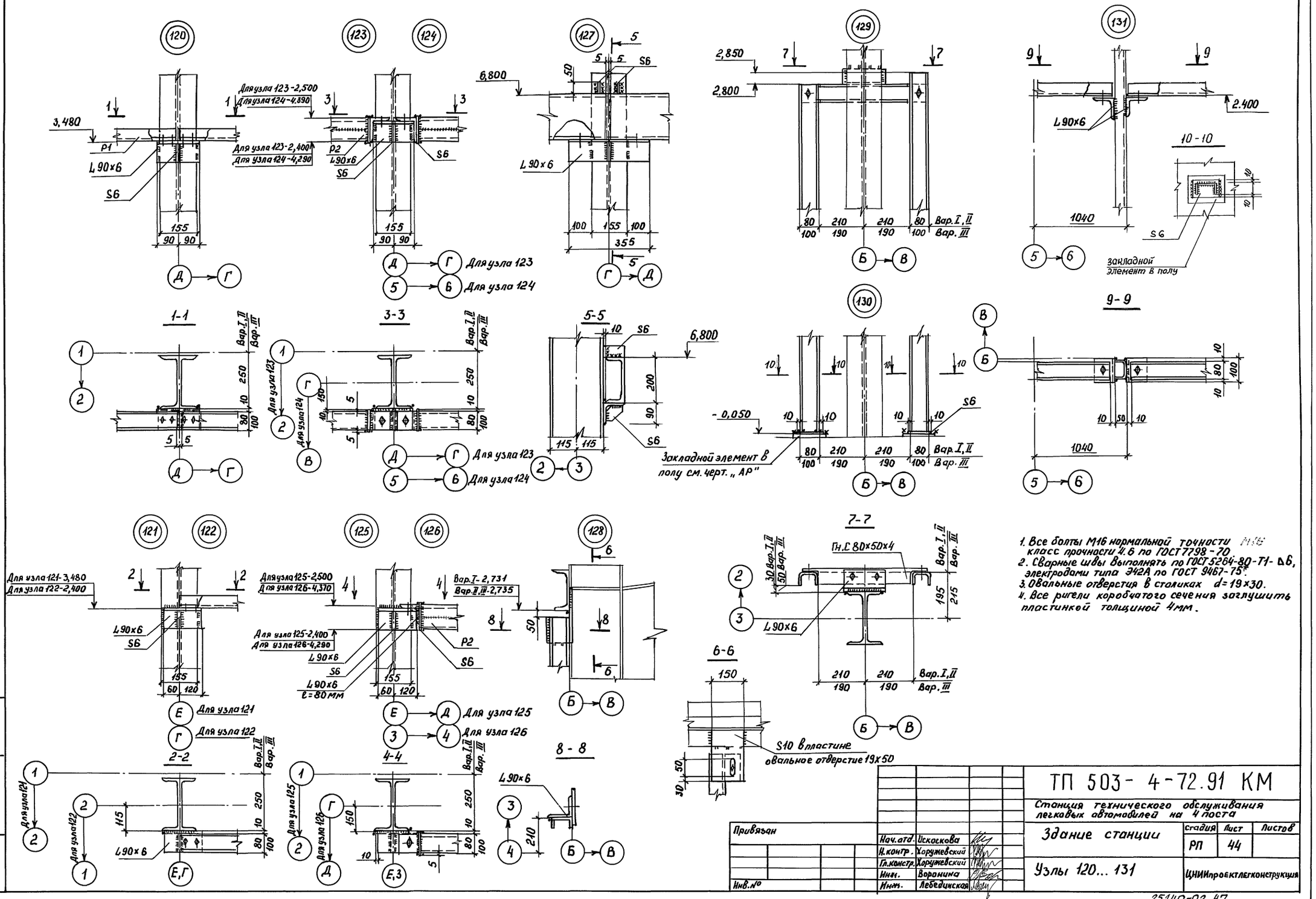

1. Все болты М16 нормальной точности класс прочности 4.6 по ГОСТ 7798-70.
2. Сварные швы выполнять по ГОСТ 5264-80-Т1-Δ6, электродами типа Э42А по ГОСТ 9467-75*.
3. Овальные отверстия в столиках d=19х30.
4. Все ригели коробчатого сечения заглушить пластинкой толщиной 4мм.

Привязан	Нач.отд.	Искоскова	ТП 503-4-72.91 КМ		
	Н.контр.	Хоружевский	Станция технического обслуживания легковых автомобилей на 4 поста		
	Гл.констр.	Хоружевский	Здание станции	Стадия	Лист	Листов
	Инж.	Воронина		РП	44	
Инв.№	Инж.	Лебединская	Узлы 120... 131	ЦНИИпроектлегконструкция		

Инв.№ подл. | Подпись и дата | Взам. инв.№

25140-02 47

Формат А2

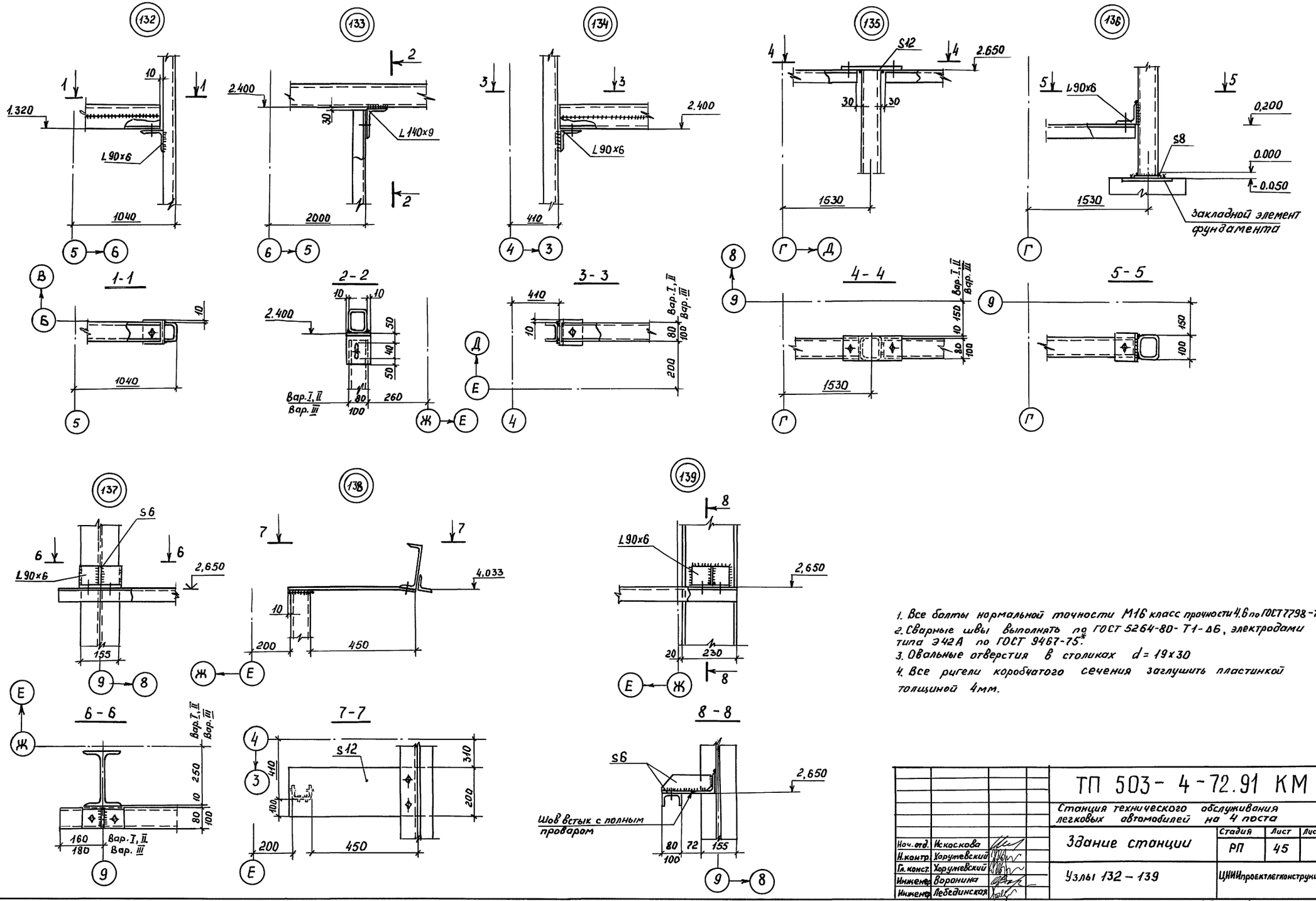

1. Все болты нормальной точности М16 класс прочности 4.6 по ГОСТ 7798-70.
2. Сварные швы выполнять по ГОСТ 5264-80- Т1- А6, электродами типа Э42А по ГОСТ 9467-75*.
3. Овальные отверстия в столиках d = 19х30
4. Все ригели коробчатого сечения заглушить пластинкой толщиной 4мм.

				ТП 503- 4-72.91 КМ		
				Станция технического обслуживания легковых автомобилей на 4 поста		
Нач. отд.	Искоскова			Здание станции	Стадия: РП	Лист: 45	Листов:
Н. контр.	Хоружевский						
Гл. конст.	Хоружевский			Узлы 132 – 139	ЦНИИпроектлегконструкция		
Инженер	Воронина						
Инженер	Лебединская						

Инв. № подл. | Подпись и дата | Взам. инв. №

25140-02 48

Формат А2

РМ1 ; РМ2

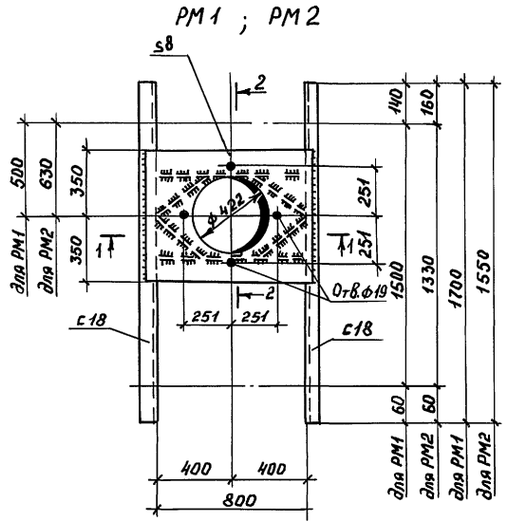

РМ5

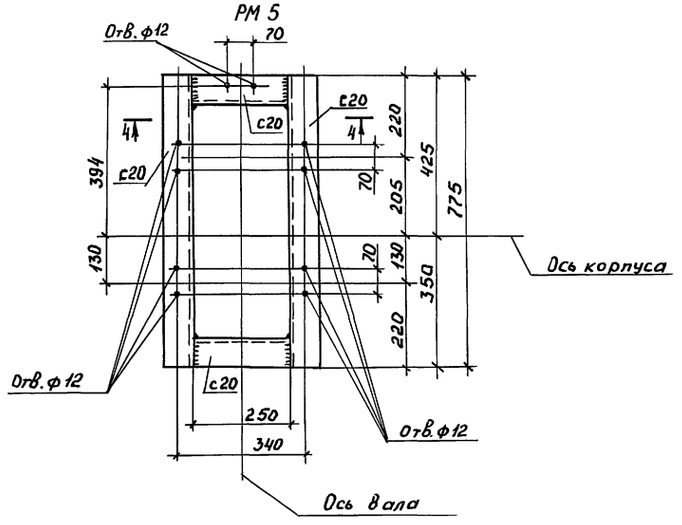

1-1

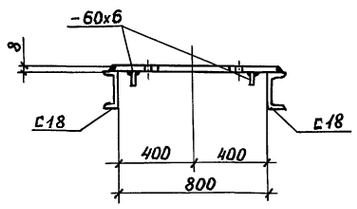

2-2

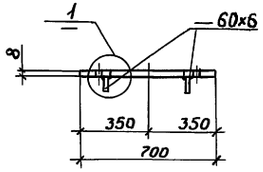

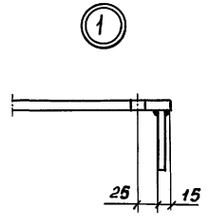

3-3

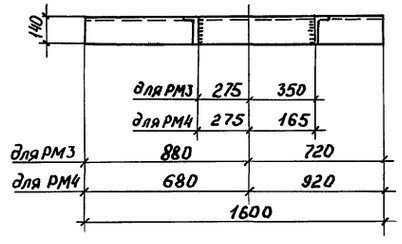

РМ3 ; РМ4

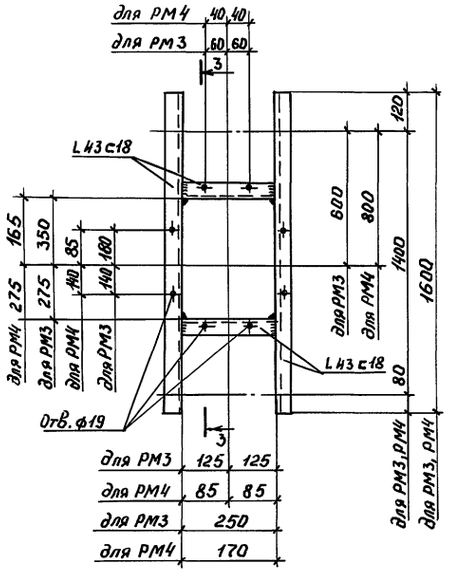

РМ6

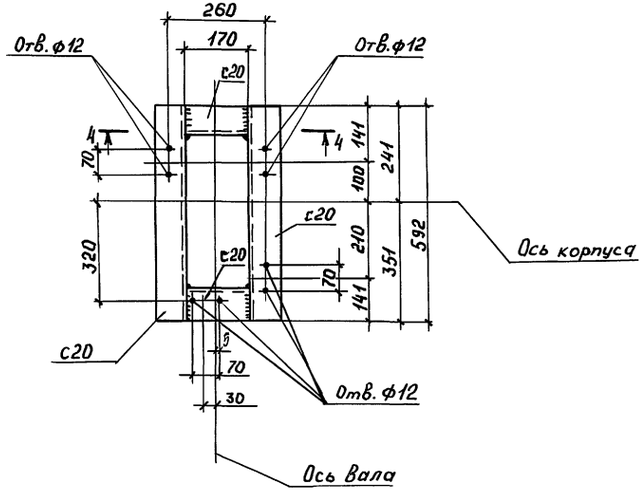

5-5 (для РМ5)

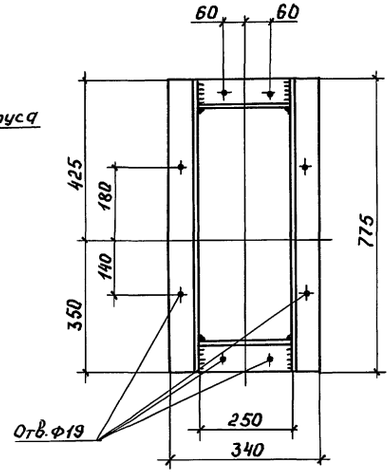

5-5 (для РМ6)

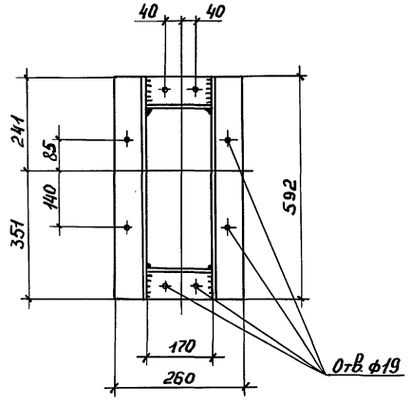

4-4

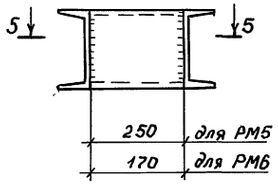

1. Ручную дуговую сварку выполнять по ГОСТ 5264-80 Т1-Ь6 электродами типа Э42 по ГОСТ 9467-75.
2. Работать совместно с серией 1.494-24, выпуск 2 „Стаканы для крепления крышных вентиляторов, дефлекторов и зонтов.
3. В рамках РМ1, РМ2 все ребра -60х6
4. Все неоговоренные отверстия ф19.

				ТП 503-4-72.91 КМ		
				Станция технического обслуживания легковых автомобилей на 4 поста		
Привязан:				Здание станции	Стадия: РП	Лист: 46	Листов:
			Нач.отд Искоскова			
			Н.контр. Хорунжевский	Опорные рамки покрытий РМ1... РМ6	ЦНИИпроектлегконструкция	
Инв.№			Гл.констр. Хорунжевский			
			Инженер Белова			

Инв.№ подл. | Подпись и дата | Взам.инв.№

Формат А2

Схема расположения элементов молниезащиты на фундаментах

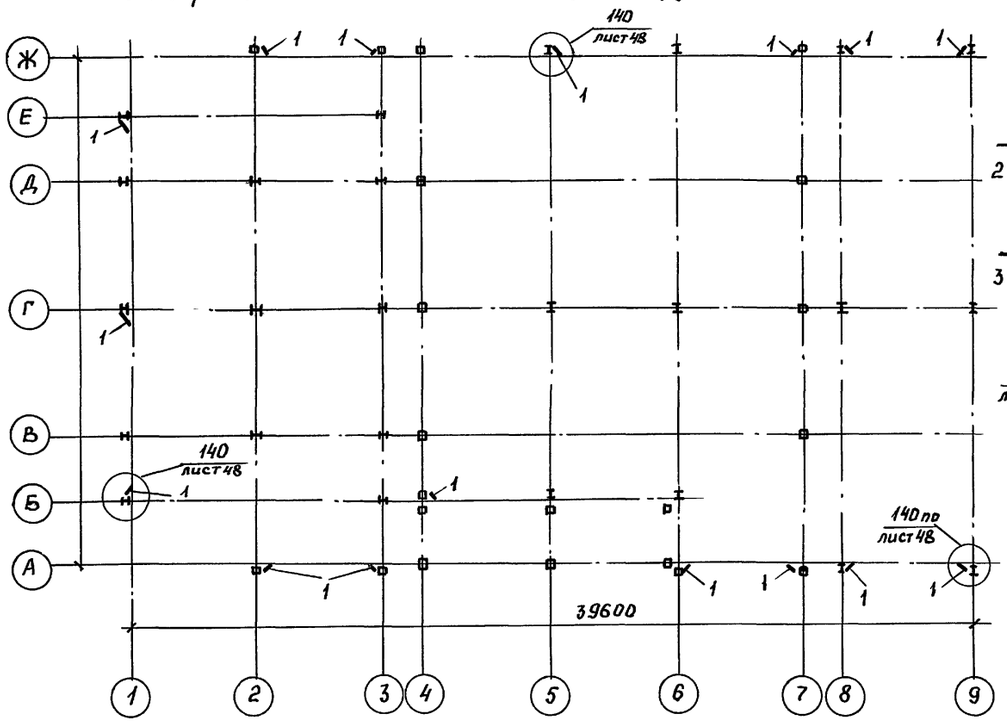

Схема расположения элементов молние защиты на прогонах в осях 1...3; Б...Е.

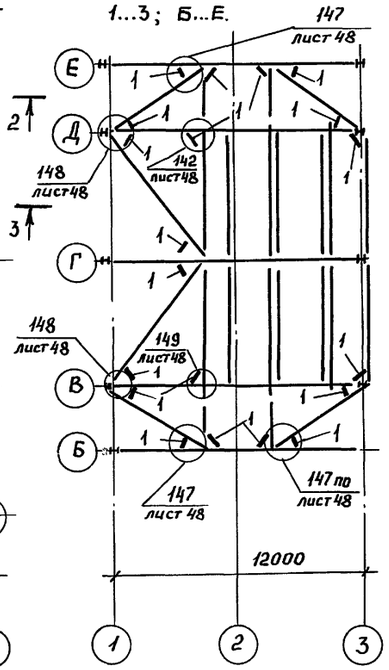

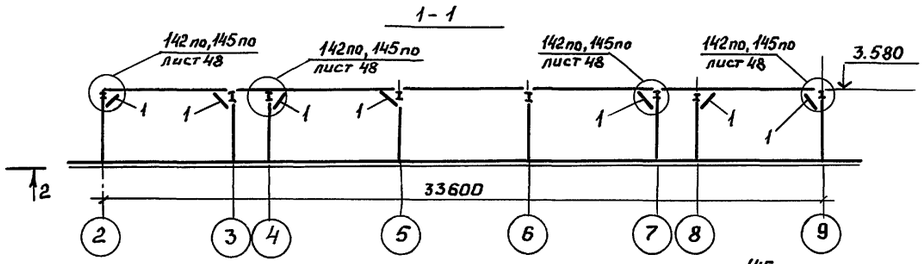

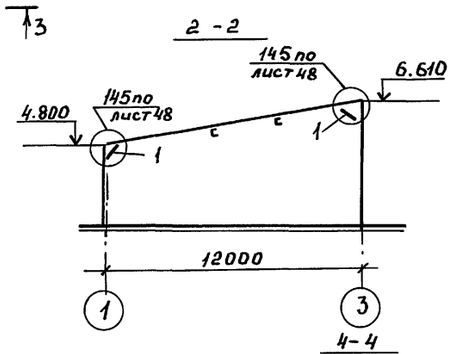

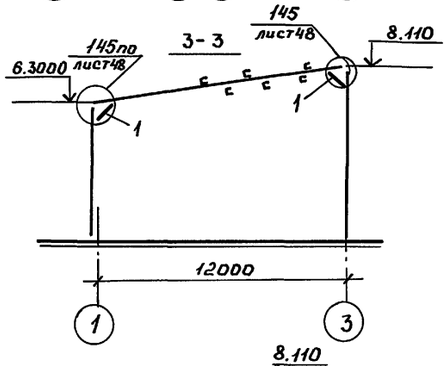

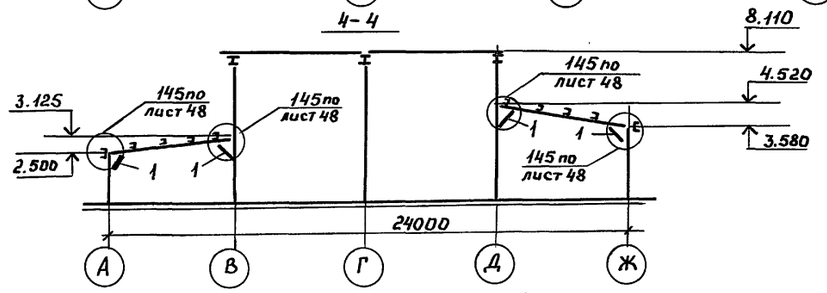

Схема расположения элементов молниезащиты на прогонах в осях 1...9; А...Ж.

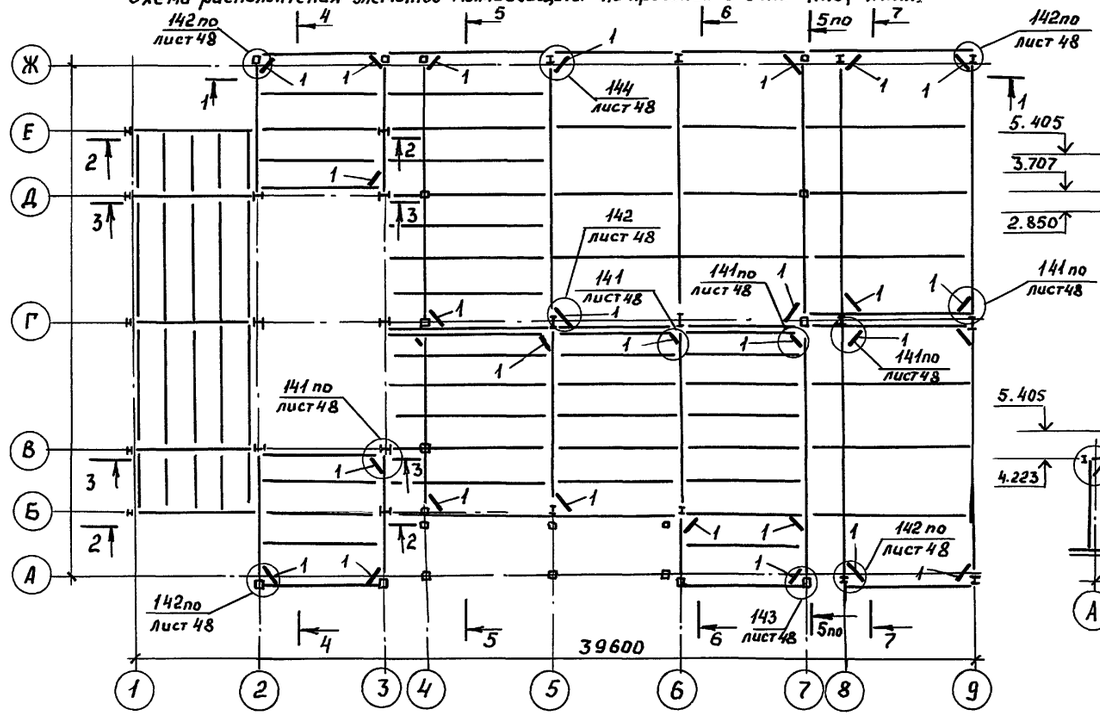

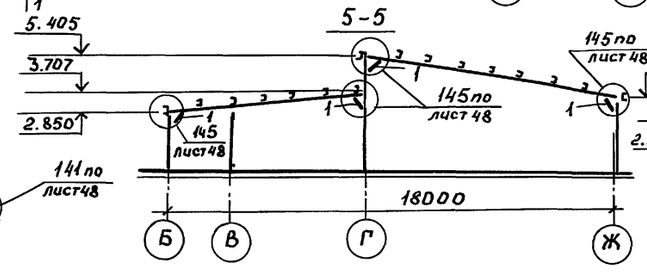

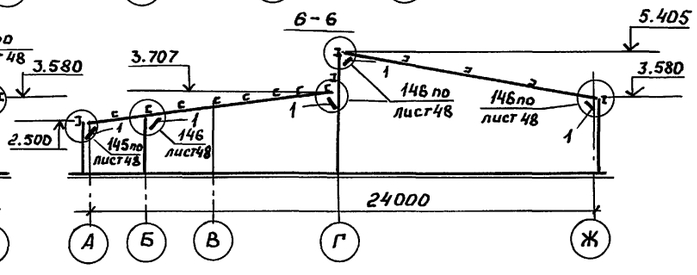

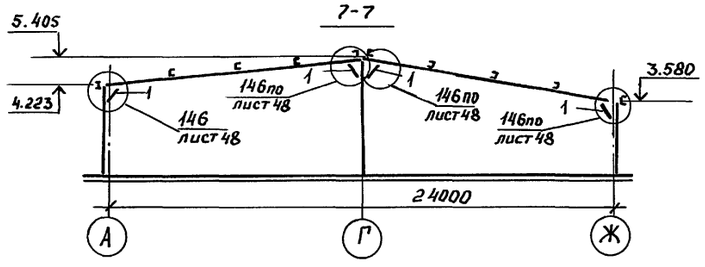

Расход поз.1 (из ф8 AI по ГОСТ 5781-75) – 15 п.м. (6кг).

Привязан:				ТП 503-4-72.91 КМ			
				Станция технического обслуживания легковых автомобилей на 4 поста			
	Нач.отд.	Искоскова		Здание станции	Стадия	Лист	Листов
	ГАП	Струченевский			РП	47	
	Гл.констр.	Хоружевский		Схемы расположения элементов молниезащиты	ЦНИИпроектлегконструкция		
	Н.контр.	Хоружевский					
Инв.№	Инж.	Лебединская					

25140-02 50

Копировал: Пр.- Формат А2

Инв.№ подл. | Подпись и дата | Взам.инв.№ | Электротех.отд. | Хрищанович

АЛЬБОМ II

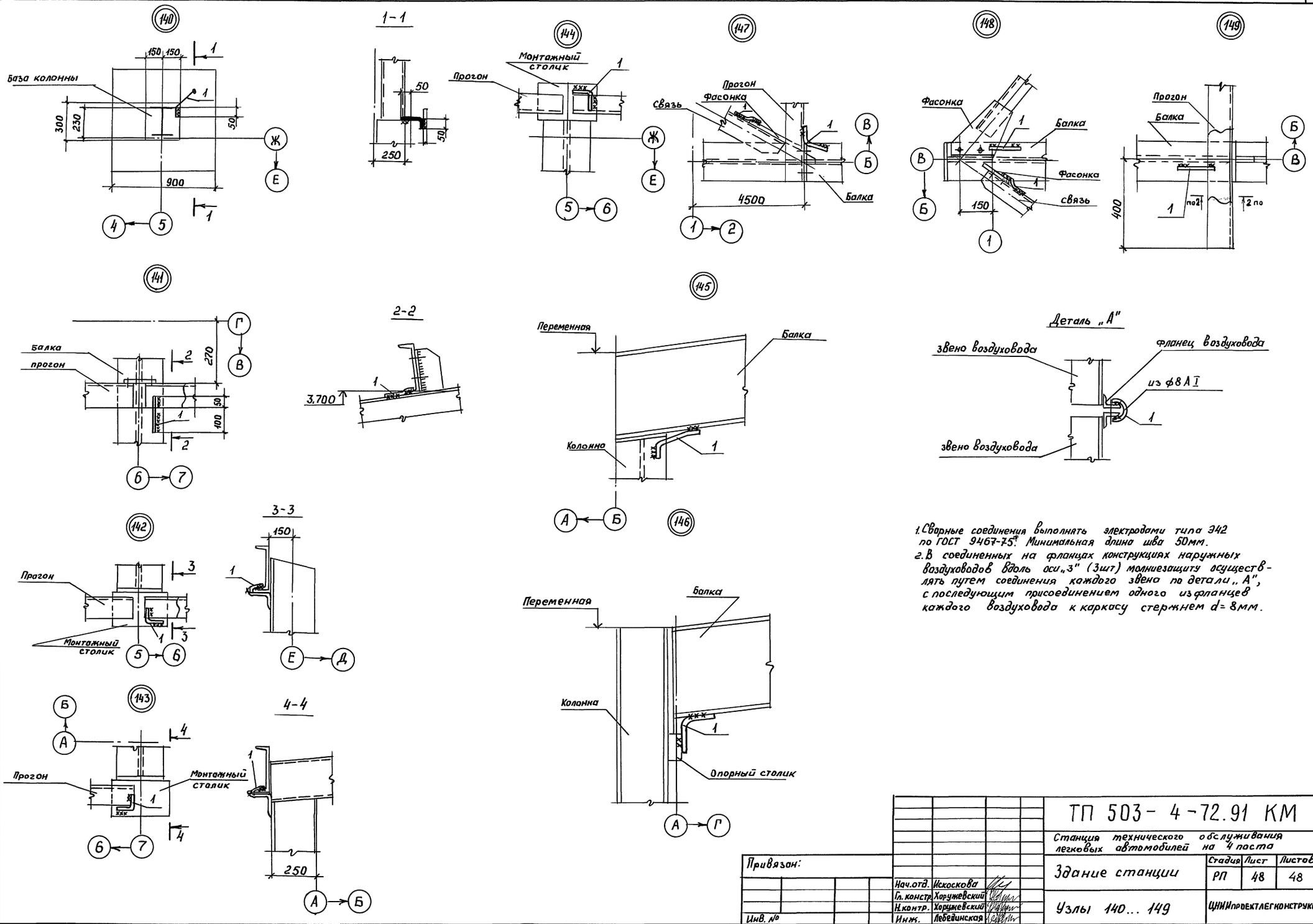

1. Сварные соединения выполнять электродами типа Э42 по ГОСТ 9467-75*. Минимальная длина шва 50мм.
2. В соединенных на фланцах конструкциях наружных воздуховодов вдоль оси „3" (3шт) молниезащиту осуществлять путем соединения каждого звена по детали „А", с последующим присоединением одного из фланцев каждого воздуховода к каркасу стержнем d = 8мм.

Привязан:				ТП 503-4-72.91 КМ			
				Станция технического обслуживания легковых автомобилей на 4 поста			
				Здание станции	Стадия	Лист	Листов
					РП	48	48
		Нач.отд.	Искоскова				
		Гл.констр.	Хоружевский	Узлы 140... 149	ЦНИИпроектлегконструкция		
		Н.контр.	Хоружевский				
Инв. №		Инж.	Лебединская				

25140-02 51

Копировал: Пат

Формат А2

Ведомость рабочих чертежей основного комплекта КЖ

Лист	Наименование	Примечание
1	Общие данные (начало)	
2	Общие данные (окончание)	
3	Схема расположения фундаментных болтов. Варианты I, II, III.	
4	Схема расположения фундаментов.	
5	Схема расположения фундаментов. Фрагменты плана 1...3.	
6	Схема расположения фундаментов. Фрагменты плана 4...6.	
7	Схема расположения фундаментов. Фрагменты плана 7...10.	
8	Фундаменты Фм1... Фм4.	
9	Фундаменты Фм5 ... Фм9.	
10	Фундамент Ф01.	
11	Фундаменты Ф02, Ф03.	
12	Схема расположения подпольных каналов и приямка Пр1.	
13	Схема расположения плит перекрытия подпольных каналов и приямка Пр1.	
14	Приямок Пр2.	
15	Щиты Щ1... Щ5. Рамки Рм1, Рм2. Балки БМ1, БМ2.	
16	Монолитная плита перекрытия на отм. 3,420.	

Ведомость ссылочных документов

Обозначение	Наименование	Примечание
1.415.1-2, вып 1	Балки фундаментные железобетонные для наружных и внутренних стен производственных зданий промышленных предприятий. Балки для стен зданий с шагом колонн 6м. Указания по применению. Рабочие чертежи.	
3.006.1-2,87, вып. 2	Сборные железобетонные каналы и тоннели из лотковых элементов. Плиты. Опорные подушки. Рабочие чертежи.	
1.400-15 вып. 1	Унифицированные закладные изделия железобетонных конструкций для крепления технологических коммуникаций и устройств	
1.038.1-1 вып. 1,2 и 8	Перемычки железобетонные для зданий с кирпичными стенами.	
ГОСТ 24379.1-80	Болты фундаментные. Конструкция и размеры.	
ГОСТ 23279-85	Сетки арматурные сварные для железобетонных конструкций и изделий.	
ГОСТ 8478-81	Сетки сварные для железобетонных конструкций.	

Ведомость основных комплектов рабочих чертежей

Обозначение	Наименование	Примечание
ПЗ	Пояснительная записка	Альбом 1
ТХ	Технология производства	Альбом 1
АР	Архитектурные решения	Альбом 1
КМ	Конструкции металлические	Альбом 2
КЖ	Конструкции железобетонные	Альбом 2
ОВ	Отопление и вентиляция	Альбом 3
ВК	Внутренний водопровод и канализация	Альбом 3
ЭО	Электрическое освещение	Альбом 3
ЭМ	Силовое электрооборудование	Альбом 3
СС	Связь и сигнализация	Альбом 3
А	Автоматизация	Альбом 3

Продолжение ведомости.

Обозначение	Наименование	Примечание
	Задание заводу-изготовителю на щиты и пульты автоматизации	Альбом 4
СО*	Специализированное оборудование	Альбом 5
ВМ*	Ведомости потребности в материалах	Альбом 6
С	Сметы	Альбом 7

* прилагаемые документы

Ведомость спецификаций

Лист	Наименование	Примечание
5	Спецификация к схеме расположения фундаментов.	
8	Спецификация фундаментов Фм1, Фм2, Фм3, Фм4.	
9	Спецификация фундаментов Фм5, Фм6, Фм7, Фм8.	
10	Спецификация фундамента Ф01	
11	Спецификация фундаментов Ф02, Ф03.	
13	Спецификация подпольных каналов.	
13	Спецификация приямка Пр1.	
14	Спецификация приямка Пр2.	
15	Спецификация на изделия Щ1...Щ5, Рм1, Рм2, БМ1, БМ2.	
16	Спецификация монолитной плиты перекрытия на отм. 3,420.	

Проект разработан в соответствии с действующими нормами и правилами и предусматривает мероприятия, обеспечивающие взрывную, взрывопожарную и пожарную безопасность при эксплуатации здания.

Главный инженер проекта: В.Б. Воробьев.

Привязан:

Инв. №

Нач. отд.	Искоскова	
ГИП	Воробьев	
Н. контр.	Харужевский	
Гл. констр.	Харужевский	
Рук. бр.	Рунова	
Инж.	Белова	
Инж.	Лебединская	

ТП 503-4-72.91 КЖ

Станция технического обслуживания легковых автомобилей на 4 поста.

Здание станции.

Стадия	Лист	Листов
РП	1	16

Общие данные (начало)

ЦНИИпроектлегконструкция

25140-02 52

Инв. № подл. | Подпись и дата | Взам. инв. №

Формат А2

АЛЬБОМ

Схема баз колонн и стоек

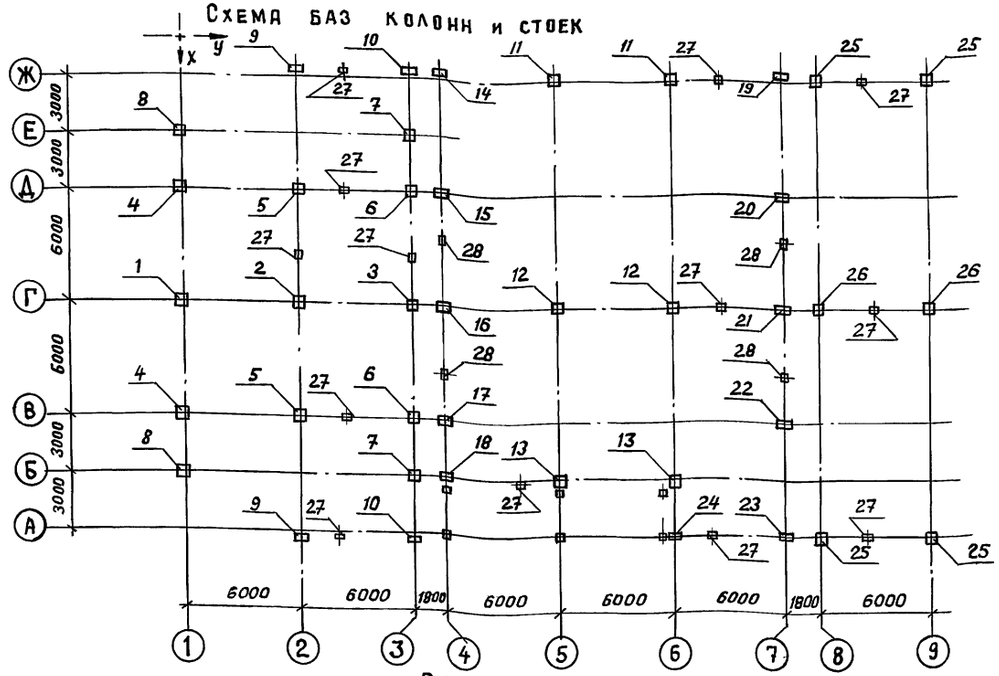

Схема нагрузок на точку „27" (вариант I, II, III)

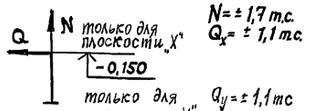

$N = \pm 1{,}7$ тс
$Q_x = \pm 1{,}1$ тс
$Q_y = \pm 1{,}1$ тс

Схема нагрузок на точку „28" (вариант I, II, III)

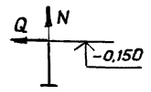

$N = -4{,}0$ тс
$Q_x = \pm 3{,}0$ тс

Расчетные нагрузки на фундамент

Схема нагрузок	Вариант	Вид нагрузки	Усилие	Номер точки приложения нагрузки																									
				1	2	3	4	5	6	7	8	9	10	11	12	13	14	15	16	17	18	19	20	21	22	23	24	25	26	27
	I	постоянная	N	3,17	9,1	8,8	1,99	5,8	4,8	1,1	1,1	0,6	0,3	2,91	5,33	9,13	1,08	2,16	2,16	1,6	0,54	0,68	1,35	2,5	1,35	0,67	0,54	2,6	6,2	
			Qx	–	–	–	–	–	–	–	–	–	–	-1,1	-0,56	0,6	–	–	–	–	–	–	–	–	–	–	–	0,79	0,17	
		полезная	N	–	8,2	8,2	–	4,1	4,1	–	–	–	–	–	–	–	–	–	–	–	–	–	–	–	–	–	–	–	–	
			Qx	–	–	–	–	–	–	–	–	–	–	–	–	–	–	–	–	–	–	–	–	–	–	–	–	–	–	
		снеговая	N	3,84	2,46	1,38	2,52	3,27	1,38	1,98	1,02	1,41	0,71	2,47	7,08	4,07	3,06	6,12	6,12	4,59	1,53	0,63	1,26	3,6	3,75	0,63	0,32	2,31	5,43	
			Qx	–	–	–	–	–	–	–	–	–	–	-0,84	-0,88	1,08	–	–	–	–	–	–	–	–	–	–	–	0,69	0,15	
	II	постоянная	N	3,17	9,1	8,8	1,99	5,8	4,8	1,1	1,1	0,6	0,3	2,91	5,33	2,13	1,08	2,16	2,16	1,6	0,54	0,68	1,35	2,5	1,35	0,67	0,54	2,6	6,2	
			Qx	–	–	–	–	–	–	–	–	–	–	-1,1	-0,56	0,6	–	–	–	–	–	–	–	–	–	–	–	0,79	0,17	
		полезная	N	–	8,2	8,2	–	4,1	4,1	–	–	–	–	–	–	–	–	–	–	–	–	–	–	–	–	–	–	–	–	
			Qx	–	–	–	–	–	–	–	–	–	–	–	–	–	–	–	–	–	–	–	–	–	–	–	–	–	–	
		снеговая	N	8,58	5,5	3,1	5,63	7,3	3,1	4,43	2,28	3,15	1,58	5,52	15,82	9,09	6,84	13,67	13,67	10,25	3,42	1,41	2,82	8,04	8,38	1,41	0,71	5,16	12,13	
			Qx	–	–	–	–	–	–	–	–	–	–	-1,88	-1,96	2,41	–	–	–	–	–	–	–	–	–	–	–	1,54	0,34	
	III	постоянная	N	3,17	9,1	8,8	1,99	5,8	4,8	1,1	1,1	0,6	0,3	2,91	5,33	2,13	1,08	2,16	2,16	1,6	0,54	0,68	1,35	2,5	1,35	0,67	0,54	2,6	6,2	
			Qx	–	–	–	–	–	–	–	–	–	–	-1,1	-0,56	0,6	–	–	–	–	–	–	–	–	–	–	–	0,79	0,17	
		полезная	N	–	8,2	8,2	–	4,1	4,1	–	–	–	–	–	–	–	–	–	–	–	–	–	–	–	–	–	–	–	–	
			Qx	–	–	–	–	–	–	–	–	–	–	–	–	–	–	–	–	–	–	–	–	–	–	–	–	–	–	
		снеговая	N	12,8	8,2	4,6	8,4	10,9	4,6	6,6	3,4	4,7	2,35	8,24	23,6	13,57	10,2	20,4	20,4	15,3	5,1	2,10	4,2	12,0	12,5	2,1	1,05	7,7	18,1	
			Qx	–	–	–	–	–	–	–	–	–	–	-2,8	-2,92	3,6	–	–	–	–	–	–	–	–	–	–	–	2,3	0,5	

Общие указания

1. За относительную отметку 0,000 принята отметка чистого пола производственного здания, соответствующая абсолютной отметке.

2. Основной комплект рабочих чертежей типового проекта „Станция технического обслуживания легковых автомобилей на 4 поста разработан на основании исходных данных, приведенных в документах АР.

3. Заданием предусматривается разработка конструкций здания для трех вариантов: I вариант – вес снегового покрова по I снеговому району (50 кгс/м²), скоростной напор ветра по III ветровому району (38 кгс/м²) температура наружного воздуха за наиболее холодную пятидневку -20°С; II вариант (основной) – вес снегового покрова по III снеговому району (100 кгс/м²), скоростной напор ветра по I ветровому району (23 кгс/м²) температура наружного воздуха за наиболее холодную пятидневку -30°С; III вариант – вес снегового покрова по IV снеговому району (150 кгс/м²), скоростной напор ветра по II ветровому району (30 кгс/м²), температура наружного воздуха за наиболее холодную пятидневку – 40°С.

Рельеф местности – спокойный.

Район строительства не сейсмичен.

4. Фундаменты разработаны для грунтов непучинистых, непросадочных со следующими нормативными характеристиками: нормативный угол внутреннего трения $\varphi_n = 0{,}49$ рад. или 28°, нормативное удельное сцепление $C^н = 2$ кПа (0,02 кгс/см²), модуль деформации нескальных грунтов $E = 14{,}7$ мПа (150 кгс/м²), плотность грунта $\gamma = 1{,}8$ т/м³, коэффициент безопасности по грунту $K_г = 1$.

5. При выполнении нулевого цикла работы вести согласно СНиП 3.02.01–87.

6. Монолитные бетонные и железобетонные конструкции выполнять в соответствии со СНиП 3.03.01–87.

7. Монтаж сборных бетонных и железобетонных конструкций выполнять в соответствии со СНиП 3.03.01–87.

8. При привязке проекта для строительства на конкретной площадке фундаменты должны быть переработаны с учетом местных геологических и гидрогеологических условий и данных настоящего комплекта чертежей.

9. В таблице расчетных нагрузок на фундаменты не учтены нагрузки от собственного веса стеновых панелей, приложенные в уровне верха цоколя, собственный вес цоколя и фундаментных балок. Собственный вес стеновых панелей составляет 50 кг/м² (нормативная нагрузка).

Привязан:

Инв. №

Нач. отд.	Искоскова	
ГИП	Воробьев	
Н. контр.	Хоружевский	
Гл. констр.	Хоружевский	
Рук. бр.	Рунова	
Ин. ж.	Лебединская	

ТП 503-4-72.91 КЖ

Станция технического обслуживания легковых автомобилей на 4 поста

Здание станции	Стадия	Лист	Листов
	РП	2	
Общие данные (окончание)	ЦНИИпроектлегконструкция		

25140-02 53

Инв. № подл. | Подпись и дата | Взам. инв. №

Формат А2

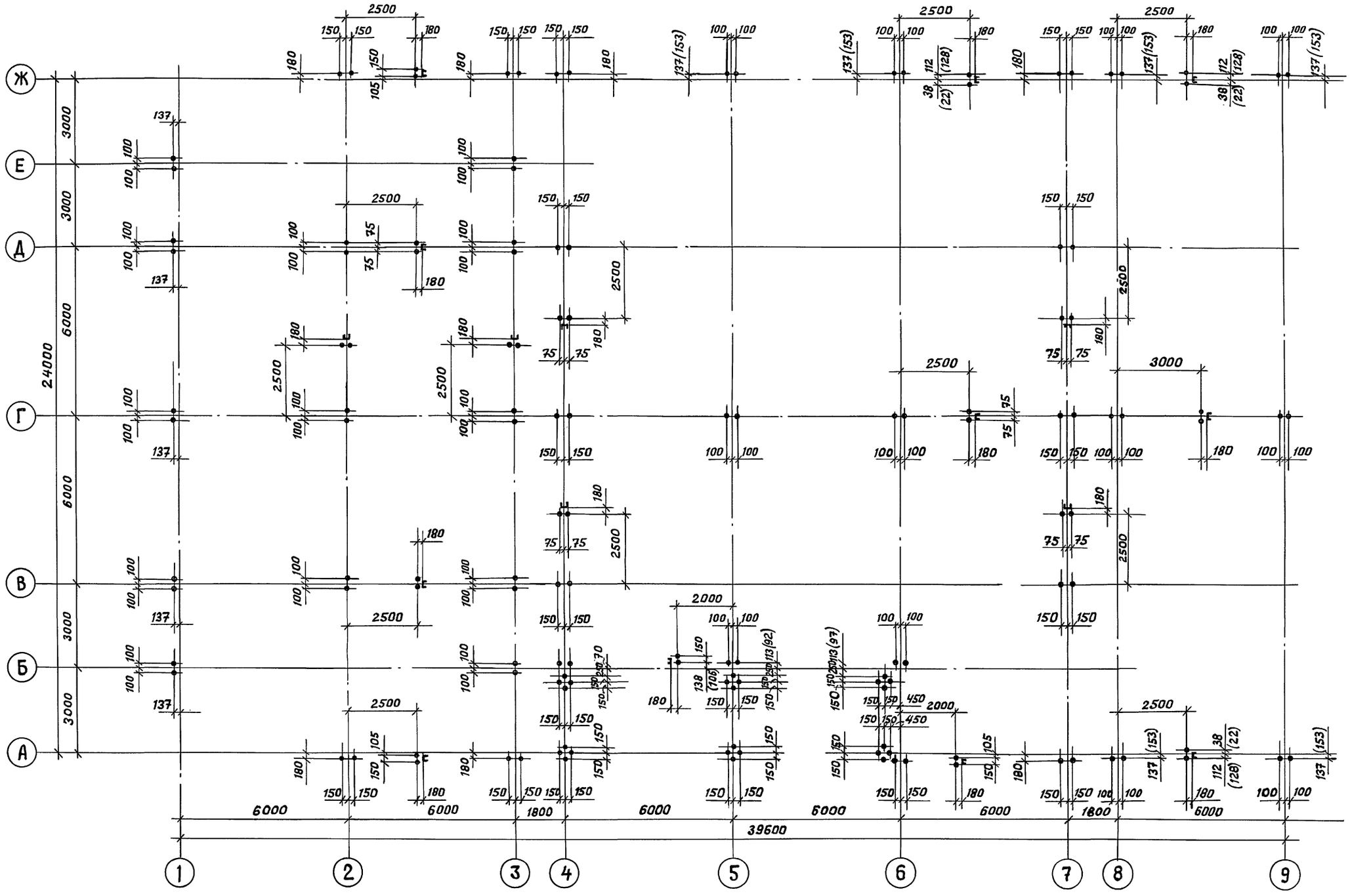

Размеры в скобках даны для I варианта.

Привязан:

Инв. №

Нач. отд.	Цскоскова	
Н. контр.	Хоружевский	
Гл. конст.	Хоружевский	
Рук. бр.	Рунова	
Инж.	Белова	

ТП 503-4-72.91 КЖ

Станция технического обслуживания легковых автомобилей на 4 поста.

Здание станции

Стадия	Лист	Листов
РП	3	

Схема расположения фундаментных болтов. Варианты I, II и III

ЦНИИпроектлегконструкция

25140-02 54

Формат А2

Инв. № подл. | Подпись и дата | Взам. инв. №

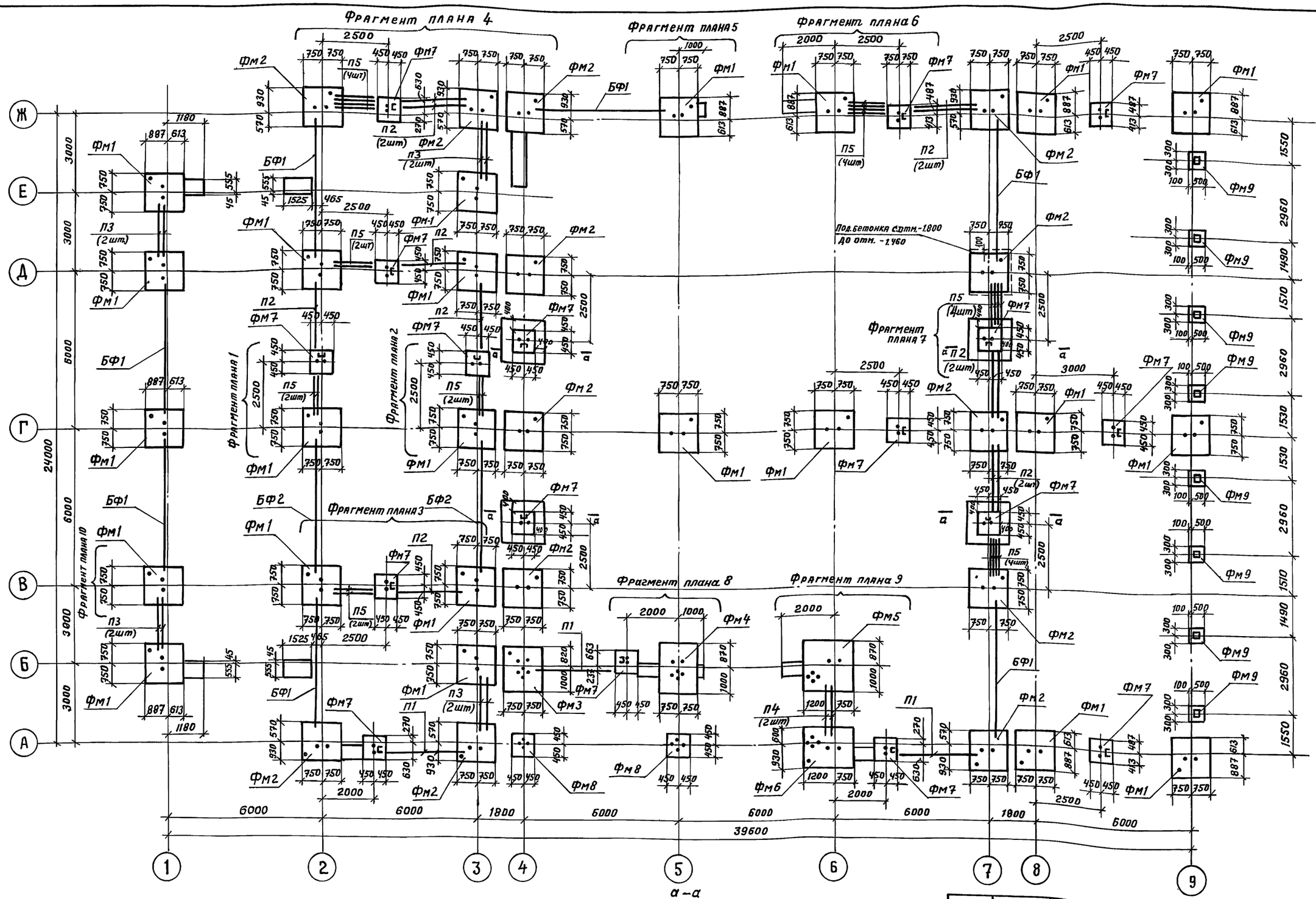

1. Отметки подошвы фундаментов приняты -1,450 м.
2. Спецификацию и технические требования см. лист 5.
3. Подливку из бетона класса в 12,5 толщиной 100, 50 мм под базы металлических колонн выполнить после монтажа колонн.

Утолщение из бетона выполняется одновременно с устройством бетонной подготовки пола

Привязан:

Инв. N°

Нач. отд.	Ускоскова	
Н. контр.	Хоружевский	
Гл. констр.	Хоружевский	
Рук. бриг.	Рунова	
Инж.	Лебединская	

ТП 503-4-72.91 КЖ

Станция технического обслуживания легковых автомобилей на 4 поста.

Здание станции.

Стадия	Лист	Листов
РП	4	

Схема расположения фундаментов.

ЦНИИПРОЕКТЛЕГКОНСТРУКЦИЯ

25140-02 55

Формат А2

Инв. N° подл. | Подпись и дата | Взам. инв. N° | Электротех. отд. Хомчинову

Фрагмент плана 1

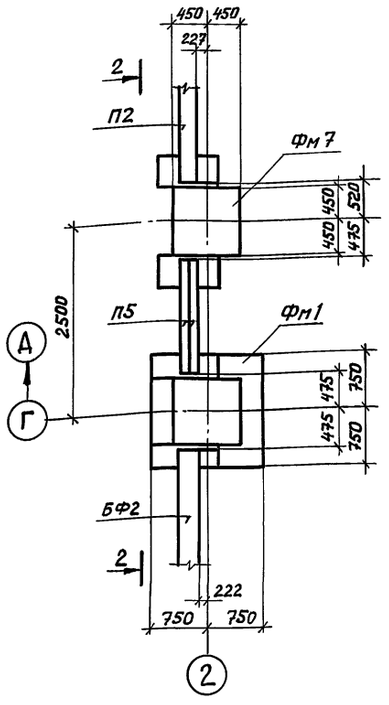

Фрагмент плана 2

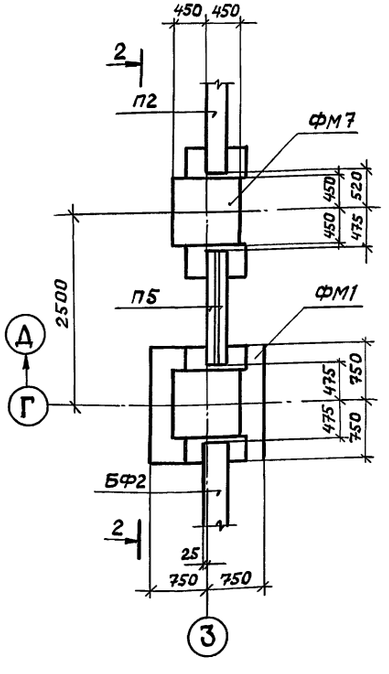

Фрагмент плана 3

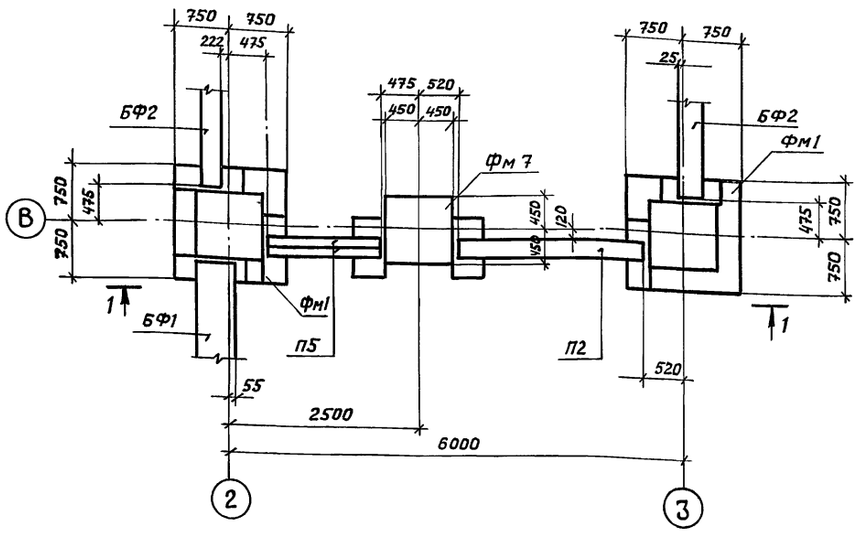

1-1

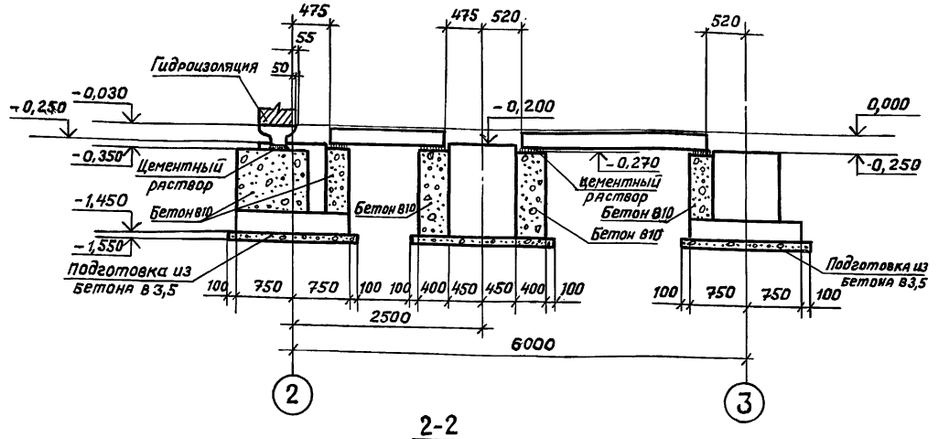

2-2

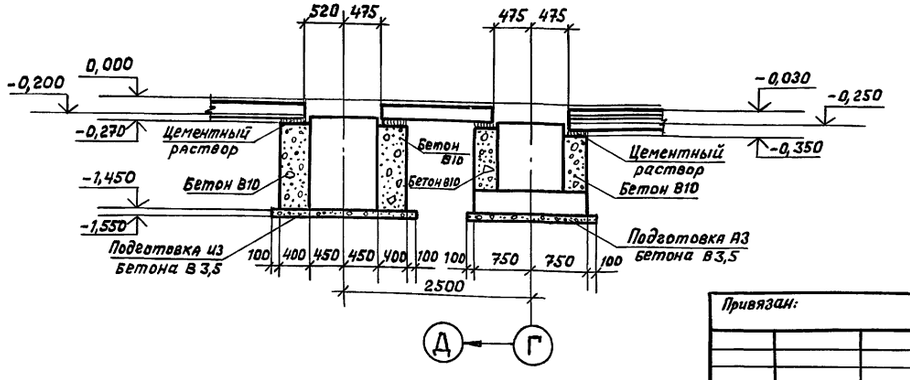

Спецификация к схеме расположения фундаментов

Марка	Обозначение	Наименование	Кол. шт.	Масса ед. кг.	Примечание
		Балки фундаментные:			
БФ1	1,415.1-2 вып.1	4БФ6-13А IV	7	1300	
БФ2	1.415.1-2 вып.1	2БФ6-13А IV	2	850	
		Перемычки железобетонные:			
П1	1,038.1-1	БПП30-13	3	835	
П2	1,038.1-1	5ПБ25-27 Ат V	12	338	
П3	1,038.1-1	5ПБ21-27 Ат V	8	285	
П4	1,038.1-1	5ПБ18-27	2	250	
П5	1,038.1-1	3ПБ16-27	24	102	
		Фундаменты монолитные:			
Фм1	л.10	Фм1	23		
Фм2	л.10	Фм2	13		
Фм3	л.10	Фм3	1		
Фм4	л.10	Фм4	1		
Фм5	л.11	Фм5	1		
Фм6	л.11	Фм6	1		
Фм7	л.11	Фм7	17		
Фм8	л.11	Фм8	2		
Фм9	л.11	Фм9	8		
		Материалы:			
		Бетон В10			32 м³
		Бетон В3,5			17 м³
		Цементный раствор М100			1,6 м³

1. Схему расположения фундаментов см. на листе 4.
2. Характеристики грунта даны на листе 2.
3. Нагрузки на фундаменты даны на листе 2.
4. Под фундаментами выполнить подготовку из бетона В3,5 толщиной 100 мм.
5. Гидроизоляцию стен от капиллярной влаги выполнять по обрезу фундаментов, фундаментных балок и перемычек из цементного раствора состава 1:2 толщиной 30 мм.
6. Фундаментные балки и перемычки укладывать по слою свежеуложенного цементного раствора.
7. Наружные поверхности сборных железобетонных перемычек обмазать горячей битумной мастикой 2 раза.
8. Опорные столики под фундаментные балки и перемычки выполнять из бетона В10 размерами в плане не менее 500×300 мм.
9. В спецификации учтен расход бетона В10 на опорные столбики.
10. Опорные столбики под перемычки, примыкающие к фундаменту Фм7 бетонировать одновременно с фундаментом.

Привязан:

Инв. №

Нач. отд.	Искоскова		
Н. контр.	Хоружевский		
Гл. констр.	Хоружевский		
Рук. бриг.	Рунова		
Инж.	Белова		

ТП 503-4-72.91 КЖ

Станция технического обслуживания легковых автомобилей на 4 поста.

Здание станции.

Стадия	Лист	Листов
РП	5	

Схема расположения фундаментов. Фрагменты плана 1...3

ЦНИИпроектлегконструкция

25140-02 56

Инв. № подл. | Подпись и дата | Взам. инв. №

Формат А2

Фрагмент плана 4

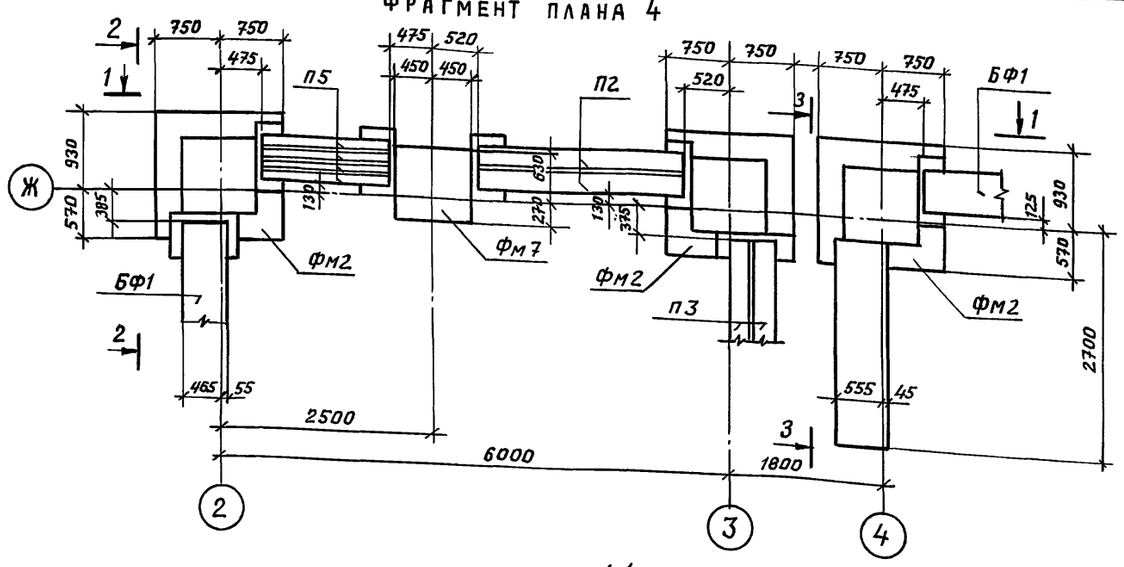

Фрагмент плана 5

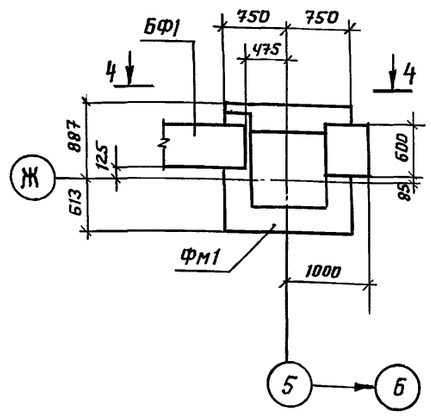

Фрагмент плана 6

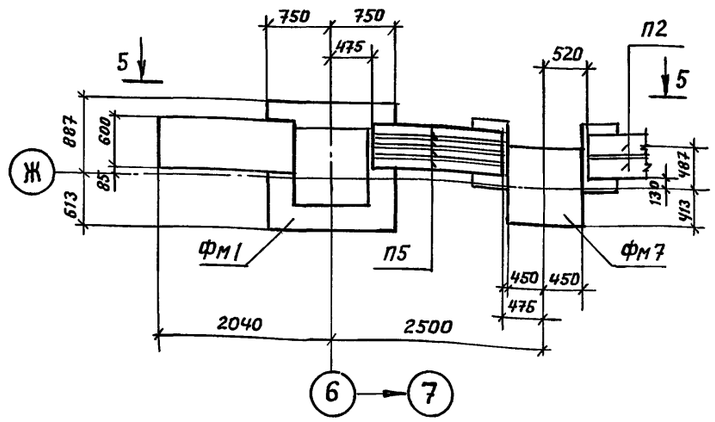

1-1

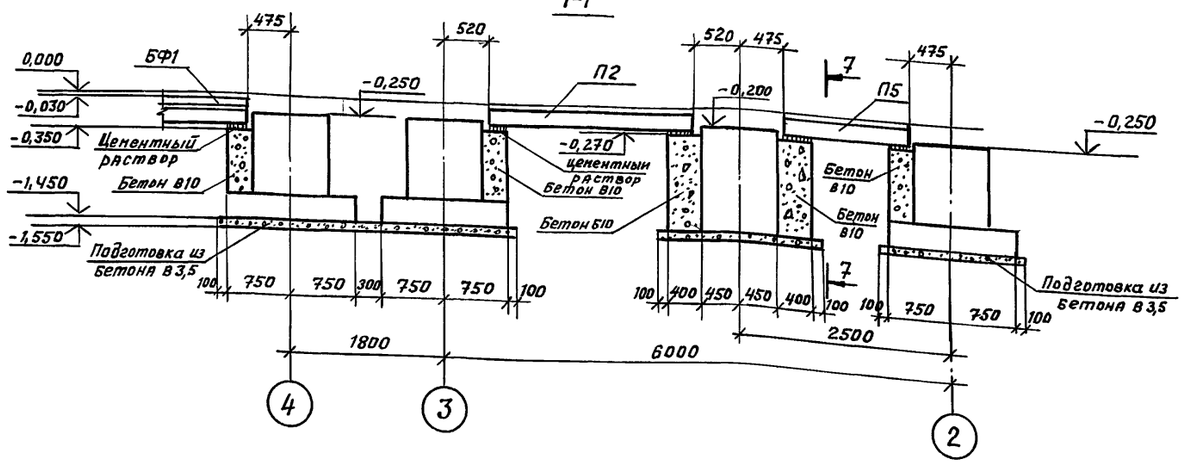

4-4

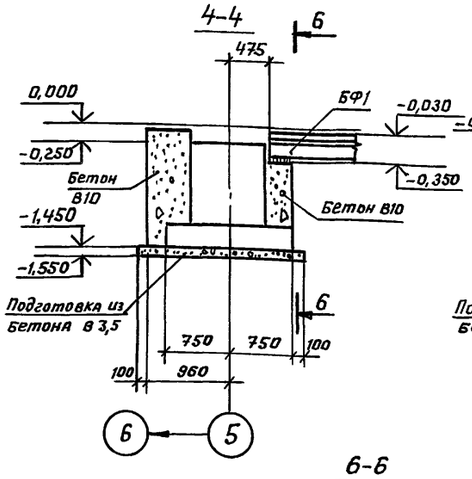

5-5

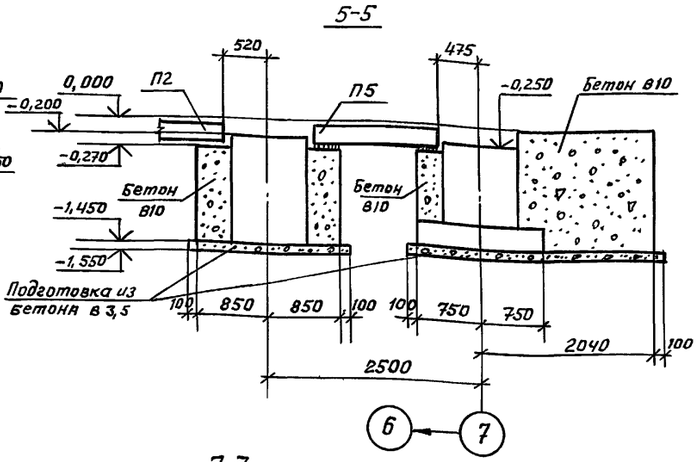

2-2

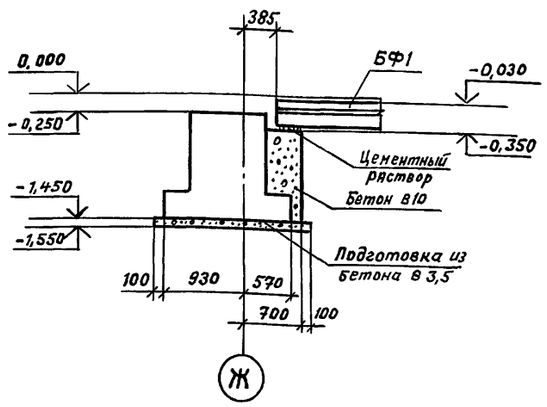

3-3

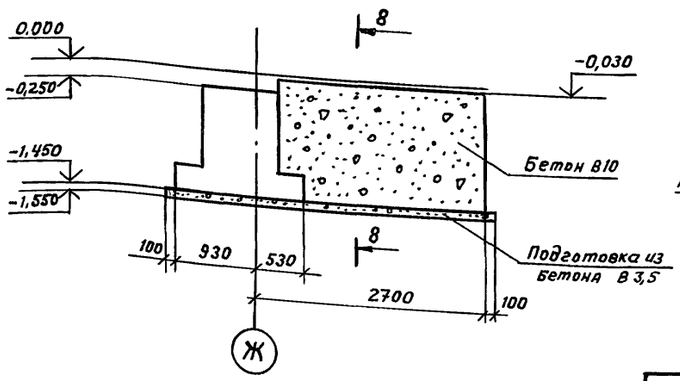

6-6

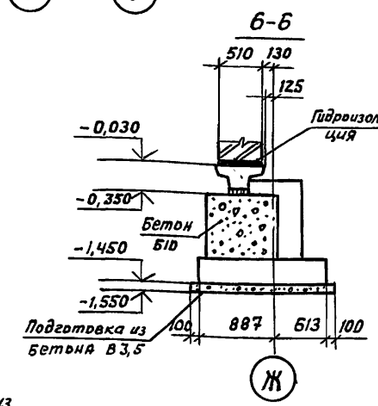

7-7

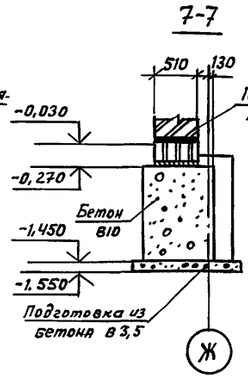

8-8

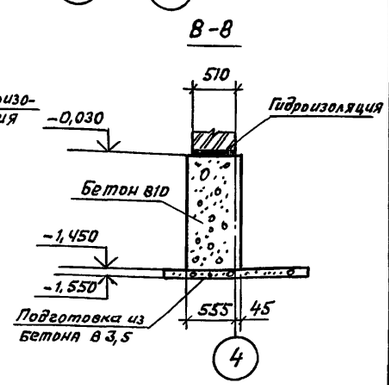

1. Схему расположения фундаментов см. на листе 4.
2. Спецификацию и общие указания см. на листе 5.

Привязан :

Инв. N

Нач. отд.	Ускоскова	
Н. контр.	Хоружевский	
Гл. констр.	Хоружевский	
Рук. бриг.	Рунова	
Инж.	Лебединская	

ТП 503-4-72.91 КЖ

Станция технического обслуживания легковых автомобилей на 4 поста.

Здание станции.

Стадия	Лист	Листов
РП	6	

Схема расположения фундаментов. Фрагменты плана 4...6.

ЦНИИпроектлегконструкция

25140-02 57

Формат А2.

Инв. № подл. | Подпись и дата | Взам. инв. №

Фрагмент плана 7

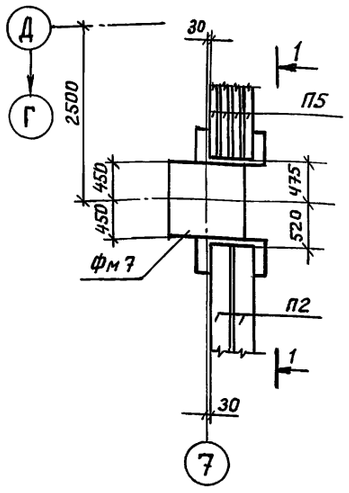

Фрагмент плана 8

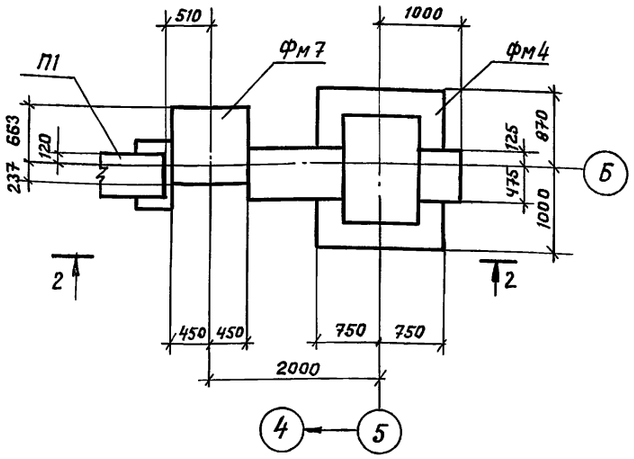

Фрагмент плана 9

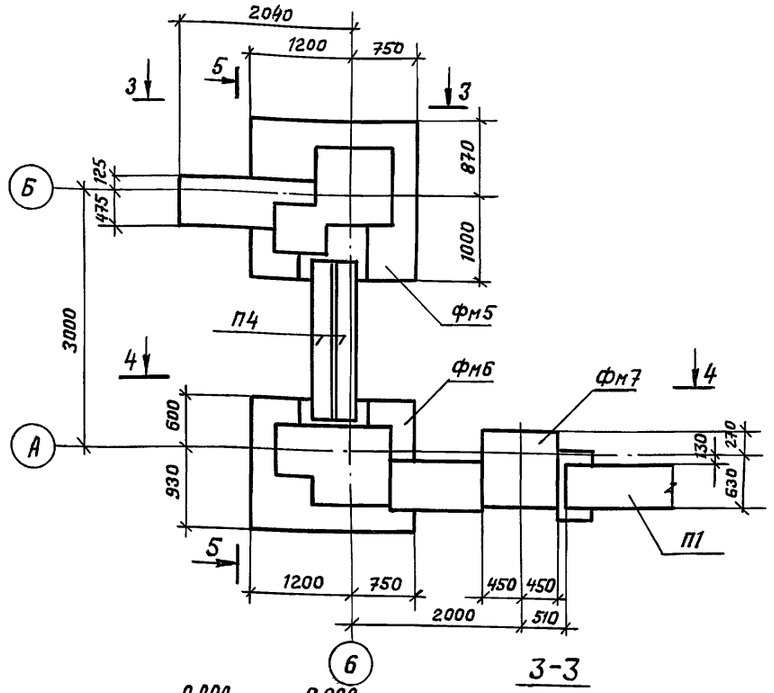

Фрагмент плана 10

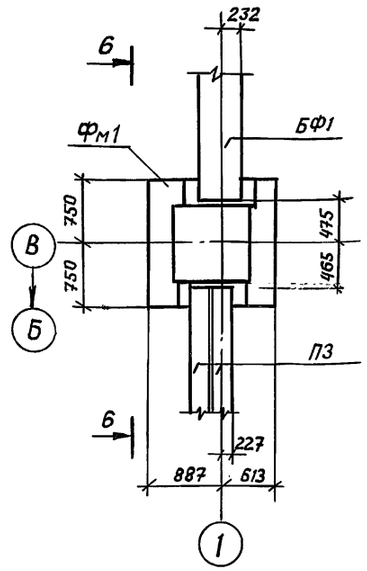

1-1

2-2

3-3

4-4

5-5

1. Схему расположения фундаментов см. на листе 4.
2. Спецификацию и общие указания см. на листе 5.

Привязан:

Инв. N

Нач.отд.	Ускоскова	
Н.контр.	Хоружевский	
Гл.констр.	Хоружевский	
Рук.бриг.	Рунова	
Инж.	Белова	

ТП 503-4-72.91 КЖ

Станция технического обслуживания легковых автомобилей на 4 поста.

Здание станции

Стадия	Лист	Листов
РП	7	

Схема расположения фундаментов. Фрагменты плана 7...10

ЦНИИпроектлегконструкция

Инв. N подл. | Подпись и дата | Взам. инв. N

25140-02 58

Формат А2

Фм1, Фм2

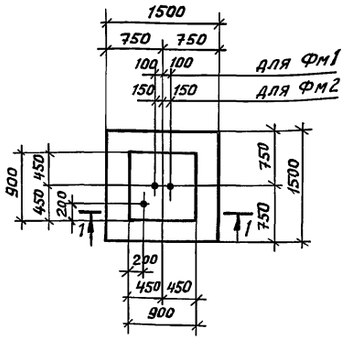

Фм3

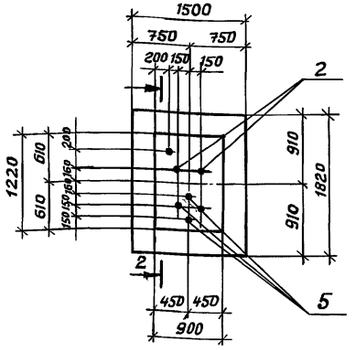

Фм4

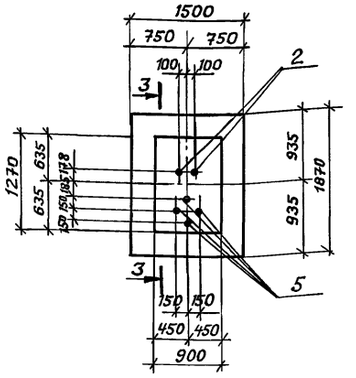

1-1

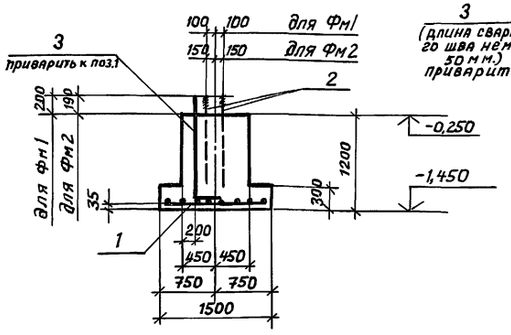

2-2

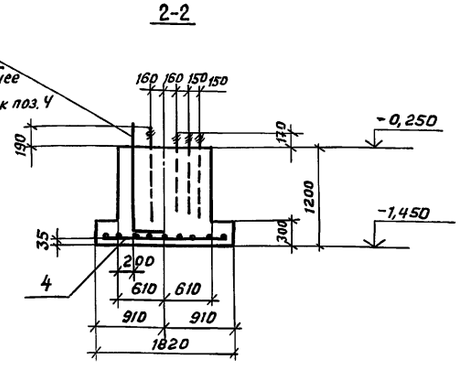

3-3

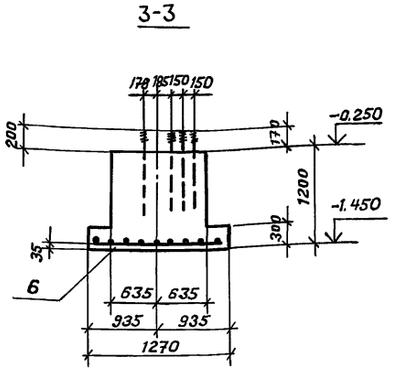

Спецификация фундаментов Фм1, Фм2, Фм3, Фм4.

Формат	Зона	Поз.	Обозначение	Наименование	Кол.	Примечание
				Фундамент Фм1 - шт.23		
				Сборочные единицы		
				Сетки арматурные		
		1	ГОСТ 23279-85	4С $\frac{10AII-200}{10AII-200}$ 145×145	1	14,4кг.
				Изделия закладные		
		2*	ГОСТ 24379.1-80	Болт 1,1 М24×900	2	3,77кг.
		3	ГОСТ 5781-82	ф10 AII ℓ=1900	1	1,18кг
				Материалы		
				Бетон кл. В12,5		1,41м³
				Фундамент Фм2-шт.13		
				Сборочные единицы		
				Сетки арматурные		
		1	ГОСТ 23279-85	4С $\frac{10AII-200}{10AII-200}$ 145×145	1	14,4кг
				Изделия закладные		
		2*	ГОСТ 24379.1-80	Болт 1,1 М24×900	2	3,77кг
		3	ГОСТ 5781-82	ф10 AII ℓ=1900	1	1,18кг
				Материалы		
				Бетон кл. В12,5		1,41м³
				Фундамент Фм3-шт.1		
				Сборочные единицы		
				Сетки арматурные		
		4	ГОСТ 23279-85	4С $\frac{10AII-200}{10AII-200(100)}$ 145×175	1	17,6кг
				Изделия закладные		
		2*	ГОСТ 24379.1-80	Болт 1,1 М24×900	2	3,77кг
		5*	ГОСТ 24379.1-80	Болт 1,1 М20×800	4	2,31кг
		3	ГОСТ 5781-82	ф10 AII ℓ=1900	1	1,18кг
				Материалы		
				Бетон кл. В12,5		1,81м³
				Фундамент Фм4-шт.1		
				Сборочные единицы		
				Сетки арматурные		
		6	ГОСТ 23.279-85	4С $\frac{10AII-200}{10AII-200\ (150}$ 145×180	1	17,9кг
				Изделия закладные		
		2*	ГОСТ 24379.1-80	Болт 1,1 М24×900	2	3,77кг
		5*	ГОСТ 24379.1-80	Болт 1,1 М20×800	4	2,31кг
				Материал		
				Бетон кл. В12,5		1,90м³

Ведомость расхода стали на элемент, кг.

Марка элемента	Изделия арматурные				Изделия закладные								Всего	Общий расход
	Арматура класса AII ГОСТ 5781-82				Арматура класса AII ГОСТ 5781-82				Прокат марки С235 ГОСТ 2590-88					
	ф10			Итого	ф10			Итого	ф20	ф24		Итого		
Фм1	14,4			14,4	1,18			1,18		6,88		6,88	8,06	22,46
Фм2	14,4			14,4	1,18			1,18		6,88		6,88	8,06	22,46
Фм3	17,6			17,6	1,18			1,18	8,44	6,88		15,32	16,50	34,10
Фм4	17,9			17,9					8,44	6,88		15,32	15,32	33,22

Ведомость деталей

Поз.	Эскиз
3	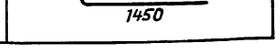

*Нарезку болтов поз. 2,5 выполнить 200мм.

Привязан:

Инв. №

Нач.отд.	Цискоскова	
Н.контр.	Хоружевский	
Гл.констр.	Хоружевский	
Рук.бриг.	Рунова	
Инж.	Лебединская	

ТП 503-4-72.91 КЖ

Станция технического обслуживания легковых автомобилей на 4 поста.

Здание станции.

Фундаменты Фм1... Фм4.

Стадия	Лист	Листов
РП	8	

ЦНИИпроектлегконструкция

Формат А2

Инв.№ подл. | Подпись и дата | Взам. инв.№

Фм5

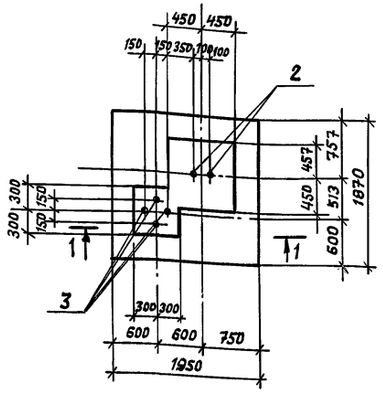

Фм6

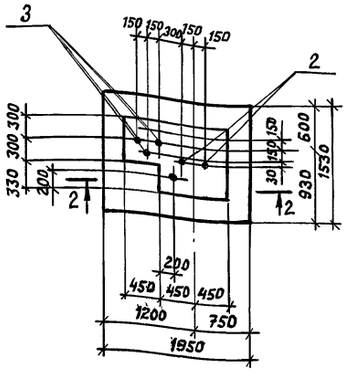

Фм7

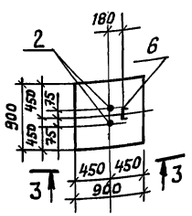

Фм9

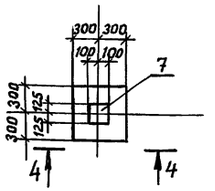

1-1

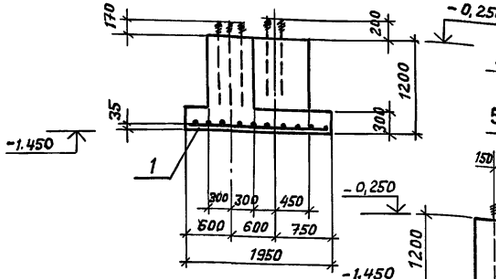

5

Приварить к поз. 1 длина сварного шва не менее 50 мм

2-2

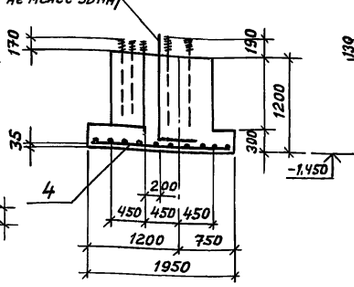

3-3

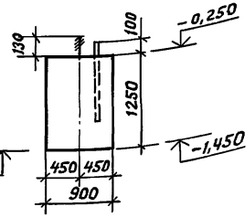

4-4

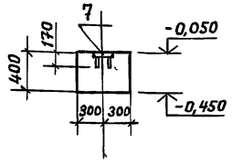

Фм8

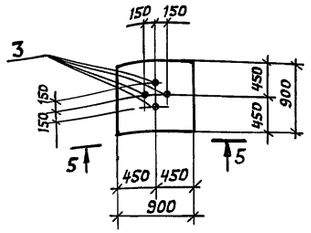

Ведомость деталей

Поз.	Эскиз
5	450, 1450

Ведомость расхода стали на элемент, кг.

Марка элемента	Изделия арматурные					Изделия закладные									Общий расход
	Арматура класса AII ГОСТ 5781-82				Всего	Арматура класса AII ГОСТ 5781-82			Прокат марки С245 ГОСТ 8240-72			Прокат марки С235 ГОСТ 2590-88			Всего	
	ф10			Итого		ф10	ф12	Итого	С10	С20	Итого	ф20	ф24	Итого		
Фм5	22,6			22,6	22,6							8,44	6,88	15,32	15,32	37,92
Фм6	18,1			18,1	18,1	1,18		1,18				8,44	6,88	15,32	16,5	34,6
Фм7									8,6		8,6		6,88	6,88	15,48	15,48
Фм8												8,44		8,44	8,44	8,44
Фм9							0,6	0,6		3,9	3,9					4,5

Спецификация фундаментов Фм5, Фм6, Фм7, Фм8

Формат	Зона	Поз	Обозначение	Наименование	Кол.	Примечание
				Фундамент Фм5-шт.1		
				Сборочные единицы		
				Сетки арматурные		
		1	ГОСТ 23279-85	4с $\frac{10AII-200(150)}{10AII-200}$ 180×185	1	22,6кг
				Изделия закладные		
		2*	ГОСТ 24379.1-80	Болт 1,1 М24×900	2	3,77кг
		3*	ГОСТ 24379.1-80	Болт 1,1 М20×800	4	2,31кг
				Материал		
				Бетон кл. В12,5		2,12м³
				Фундамент Фм6-шт.1		
				Сборочные единицы		
				Сетки арматурные		
		4	ГОСТ 23279-85	4с $\frac{10AII-200}{10AII-200}$ 145×185	1	18,1кг
				Изделия закладные		
		2*	ГОСТ 24379.1-80	Болт 1,1 М24×900	2	3,77кг
		3*	ГОСТ 24379.1-80	Болт 1,1 М20×800	4	2,31кг
		5	ГОСТ 5781-82	ф10AII ℓ=1900	1	1,18кг
				Материалы		
				Бетон кл. В12,5		1,9м³
				Фундамент Фм7-шт.1?		
				Изделия закладные		
		2*	ГОСТ 24379.1-80	Болт 1,1 М24×900	2	3,77кг
		6	ГОСТ 8240-72	Анкер С10 ℓ=1000	1	8,6кг
				Материал		
				Бетон кл. В12,5		1,02м³
				Фундамент Фм8-шт.2		
				Изделия закладные		
		3*	ГОСТ 24379.1-80	Болт 1,1 М20×800	4	2,31кг
				Материал		
				Бетон кл. В12,5		1,0м³
				Фундамент Фм9-шт.8		
				Изделия закладные		–
		7	1.400-15 вып.1	МН 120-6	1	4,5кг
				Материал		
				Бетон кл. В12,5		0,14м³

* Нарезку болтов поз. 2,3 выполнить 200 мм.

Привязан			
Инв.№			
Нач.отд.	Искоскова		
Н.контр.	Хоружевский		
Гл.констр.	Хоружевский		
Рук.бриг.	Рунова		
Инж.	Белова		

ТП 503-4-72.91 КЖ

Станция технического обслуживания легковых автомобилей на 4 поста.

Здание станции.

Стадия	Лист	Листов
РП	9	

Фундаменты Фм5...Фм9

ЦНИИпроектлегконструкция

25140-02 60

Инв.№ подл. | Подпись и дата | Взам. инв.№

Формат А2

Фундамент Ф01

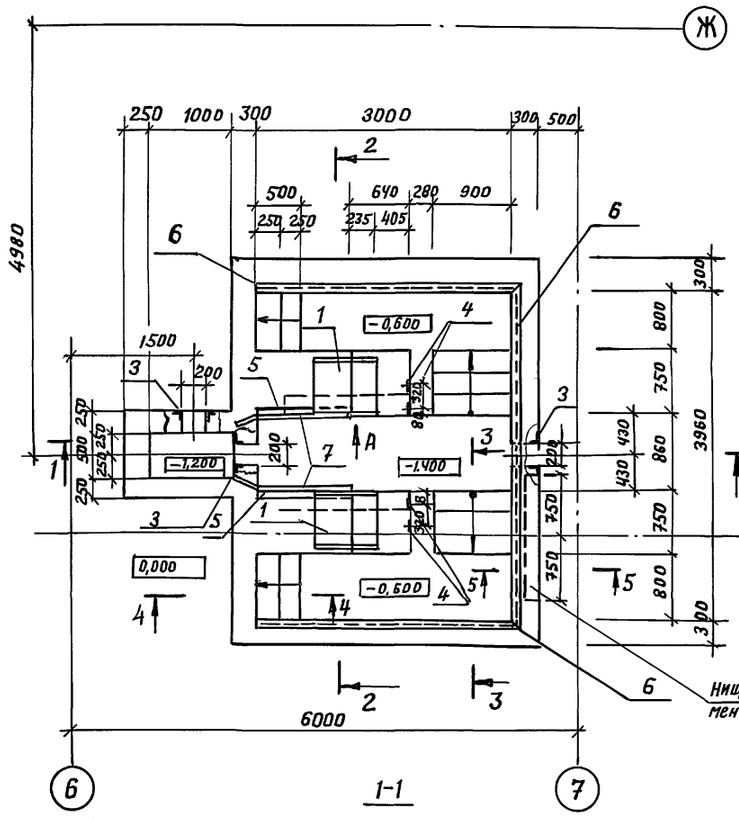

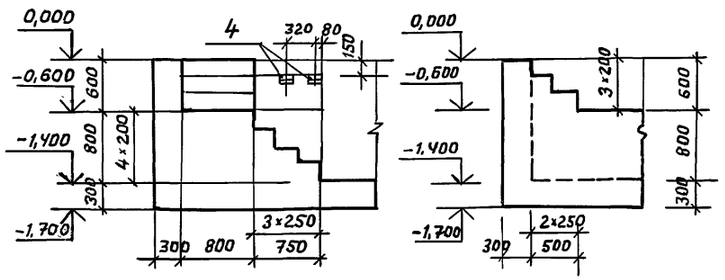

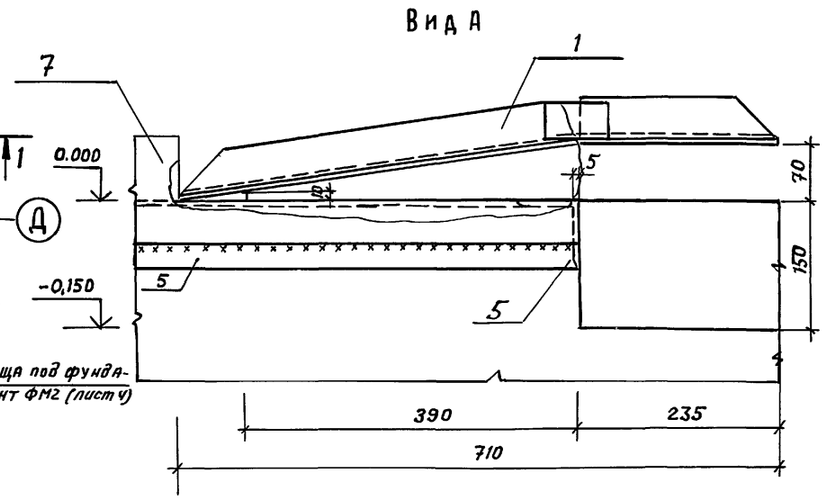

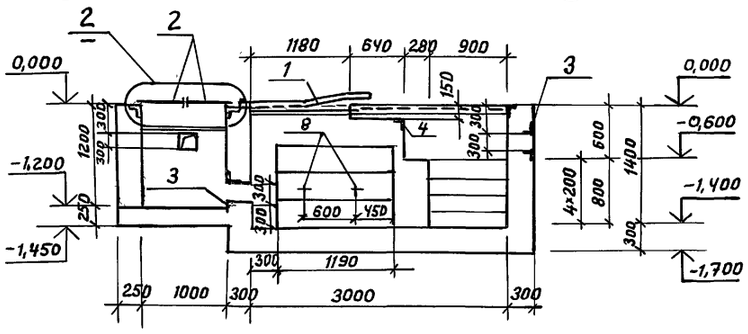

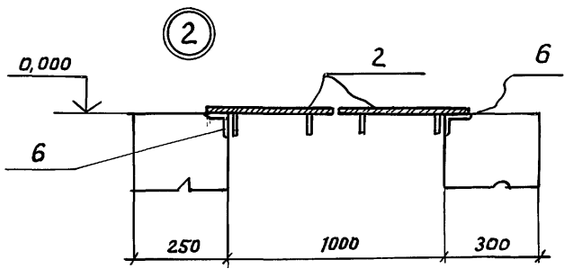

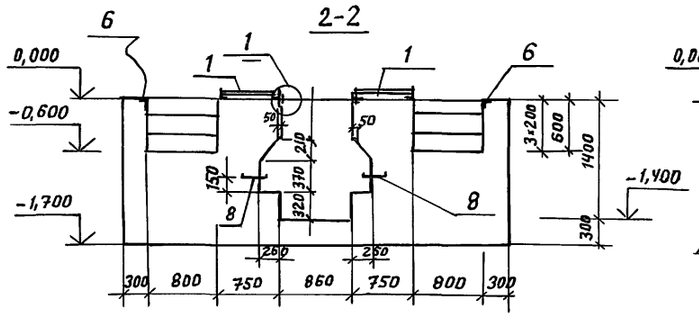

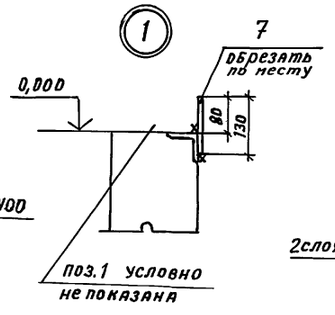

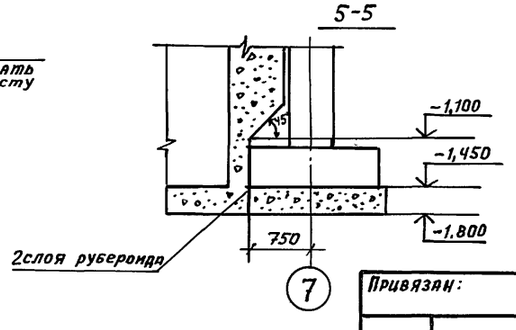

Спецификация фундамента Ф01

Формат	Зона	Поз.	Обозначение	Наименование	Кол. шт.	Примечание
				Фундамент Ф01-шт-1		
				Сборочные единицы		
		1	Л.15	Рамка РМ 2	2	28,7 кг
		2	Л.15	Щит Щ1	2	16 кг
				Изделия закладные		
		3	1.400-15 вып. 1	МН 701-1	3	4,9 кг
		4	1.400-15 вып. 1	МН 542	4	0,8 кг
		5	1,400-15 вып. 1	МН 540	7,6 п.м	64,6 кг
		6	1,400-15 вып. 1	МН 553	9,4 п.м	38,54 кг
		7	1,400-15 вып. 1	ПЛ 16 (А-130 мм)	5,1 п.м	36,21 кг
		8	1.400-15 вып. 1	СТ-6	4	0,23 кг
				Материалы		
				Бетон кл. В12,5		22,0 м³

Ведомость расхода стали на элемент, кг.

Марка элемента	Изделия закладные									
	Арматура класса			Прокат марки						
	А III			С 235						
	ГОСТ 5781-82			ГОСТ 8509-86			ГОСТ 8510-86			
	ф 8	ф 10	Итого	L50×5		Итого	L100×63×6		Итого	
Фундамент ф01	12,42	0,92	13,34	62,42		62,42	57,0		57,0	

Продолжение ведомости

Изделия закладные							Общий расход
Прокат марки							
С 235							
	ГОСТ 19903-74			ГОСТ 8568-77			
	δ=5	δ=6	Итого	δ=5		Итого	
	50,6	36,21	86,81	28,0		28,0	247,57

Нач. отд.	Искоскова		ТП 503 - 4-72.91 КЖ			
Н. контр.	Хоружевский		Станция технического обслуживания легковых автобилей на 4 поста.			
Гл. констр.	Хоружевский		Здание станции.	Стадия	Лист	Листов
Рук. бриг.	Рунова			РП	10	
Вед. инж.	Саркисов		Фундамент Ф01	ЦНИИпроектлегконструкция		
Инж.	Белова					

Привязан:

Инв. №

Техн. отд. | Альман
Сан. тех. отд. | Смирнов
Взам. инв. №
Подпись и дата
Инв. № подл.

Формат А2

АЛЬБОМ 2

Фундамент Ф02

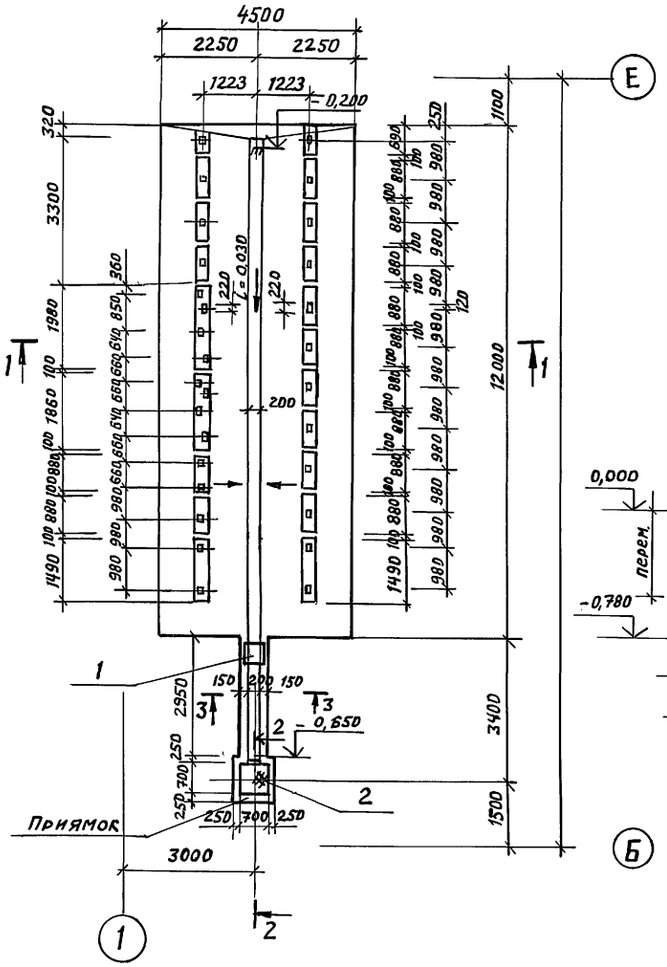

2-2

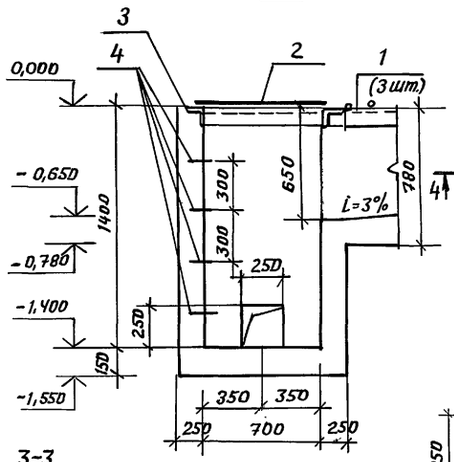

3-3

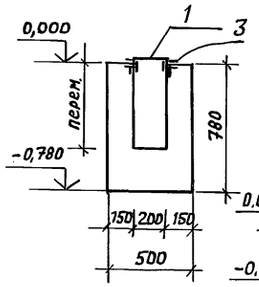

4-4; 5-5

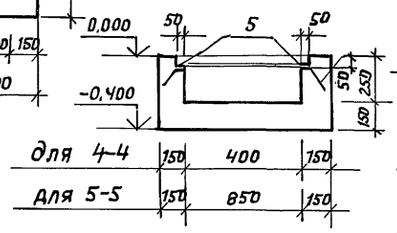

Фундамент Ф03

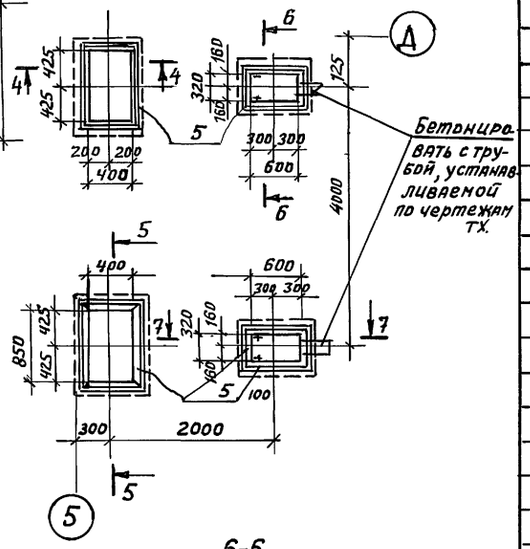

6-6

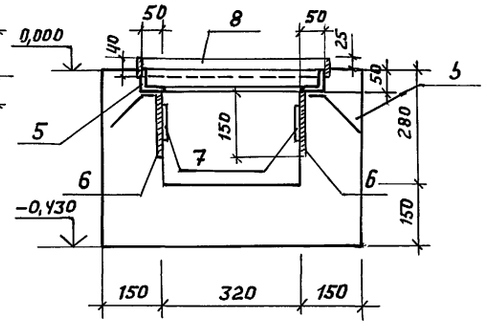

1-1

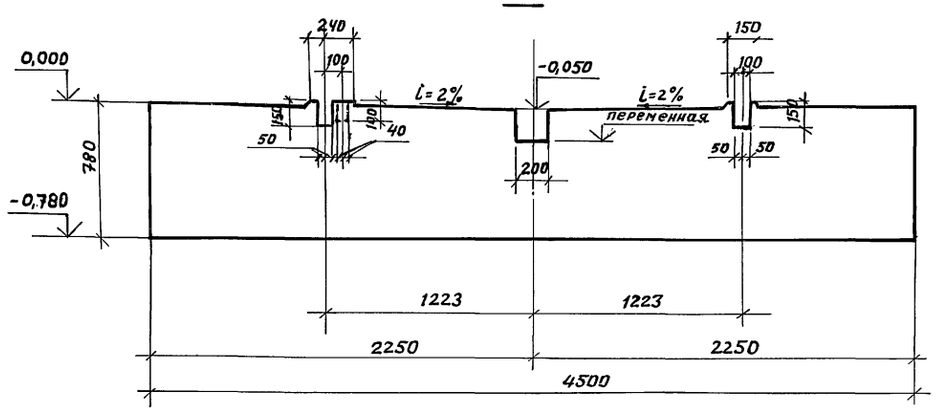

7-7

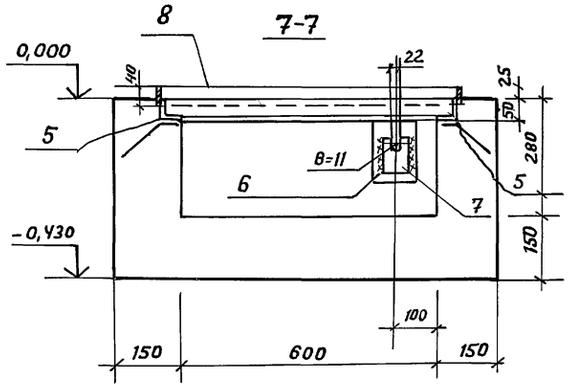

Спецификация фундаментов Ф02, Ф03

Формат	Зона	Поз.	Обозначение	Наименование	Кол. шт.	Примечание
				Ф02 - шт.1		
				Сборочные единицы		
		1	л.15	Рамка РМ1	3	9,4 кг
		2	л.15	Щит Щ2	1	31,0 кг
				Изделия закладные		
		3	1.400-15 вып.1	МН 553	3,00 м	12,3 кг
		4	1.400-15 вып.1	МН 801	4	0,74 кг
				Материалы		
				Бетон кл. В 12,5		44,51 м³
				Ф03 - шт-1		
				Изделия закладные		
		5	1.400-15 вып.1	МН 554	10,3 пм	43,26 кг
		6	1.400-15 вып.1	МН 106-6	4	1,2 кг
		7	1.400-15 вып.1	ПЛ-1	4	0,3 кг
		8	1.400-15 вып.1	ПЛ-4	4,5 пм	12,6 кг
				Материалы		
				Бетон кл. В 12,5		0,8 м³

Ведомость расхода стали на элемент, кг.

Марка элемента	Изделия закладные								
	Арматура класса						Прокат марки		
	AI			AIII			С 235		
	ГОСТ 5781-82			ГОСТ 5781-82			ГОСТ 8509-86		
	ф16		Итого	ф8		Итого	L50x5		Итого
Фундамент Ф02	8,96		8,96	0,9		0,9	33,6		33,6
Фундамент Ф03	—		—	4,52		4,52	39,14		39,14

Продолжение ведомости

Изделия закладные						Общий расход
Прокат марки						
С 235						
ГОСТ 19903-74				ГОСТ 8568-77		
δ=5	δ=6	δ=8	Итого	s5	Итого	
3,9	—		3,9	27,1	27,1	74,46
—	16,6	1,6	18,2			61,86

Согласовано	Техн. отд.	Альман	
	Сан.тех.отд	Смирнов	
Инв. N подл	Подпись и дата	Взам.инв.N	

Привязан:

Инв. №

Нач.отд.	Искоскова	
Н.контр.	Хоружевский	
Гл.констр.	Хоружевский	
Рук.бриг.	Рунова	
Вед.инж.	Саркисов	
Инж.	Лебединская	

ТП 503 - 4-72.91 КЖ

Станция технического обслуживания легковых автомобилей на 4 поста

Здание станции.

Стадия	Лист	Листов
РП	11	

Фундаменты Ф02; Ф03

ЦНИИПРОЕКТЛЕГКОНСТРУКЦИЯ

25140-02 62

Формат А2

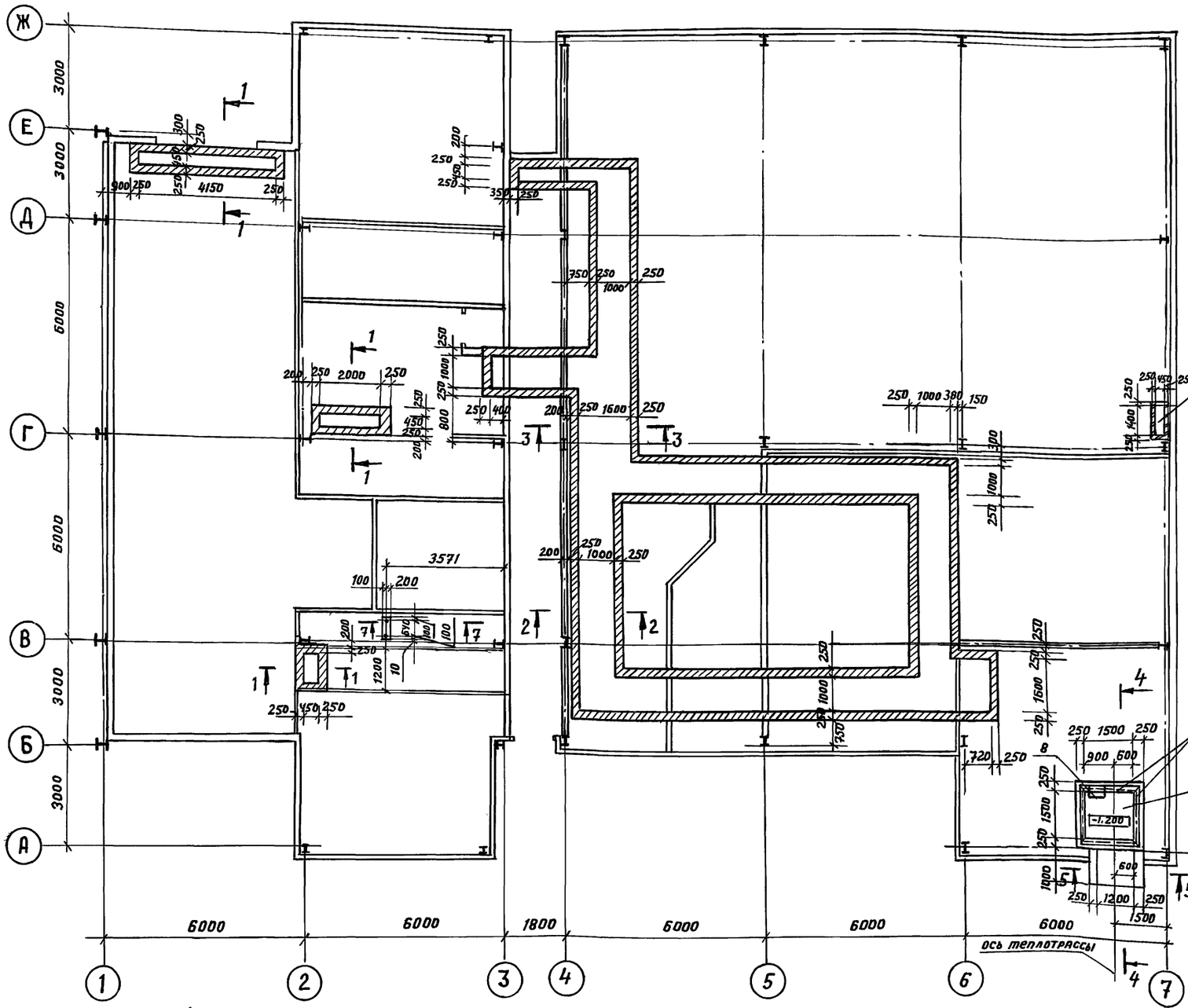

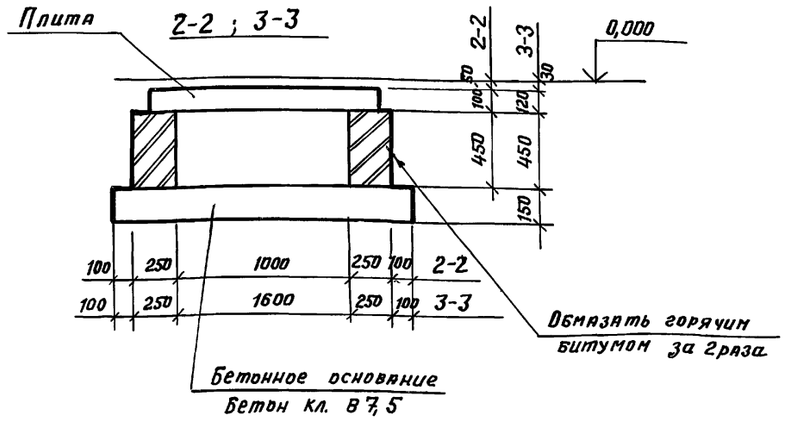

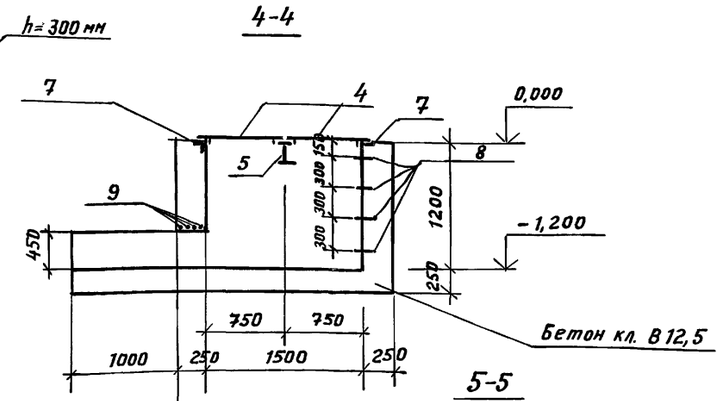

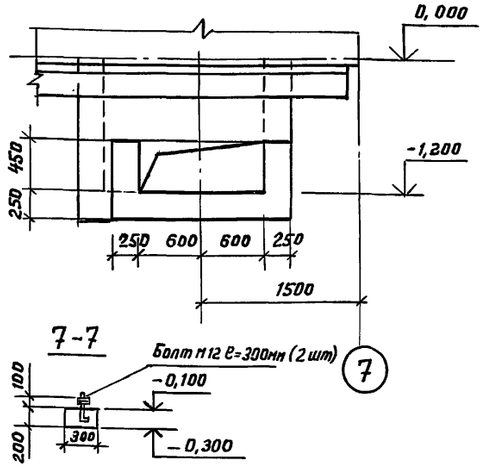

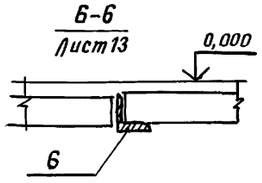

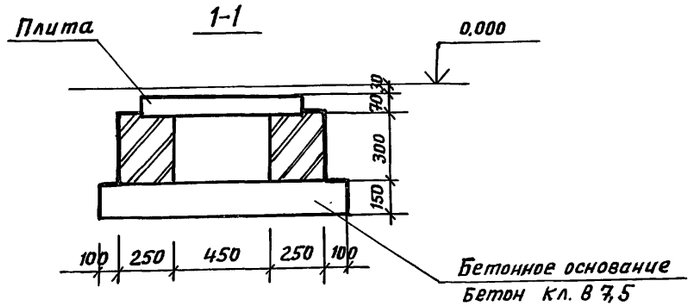

1. Данный лист рассматривать совместно с листом 13.
2. Стенки каналов выполнять из кирпича марки 75 на растворе марки 25.

Привязан:

Инв. №

Нач.отд.	Искоскова	
Н.контр.	Хоружевский	
Гл.констр.	Хоружевский	
Рук.бриг.	Рунова	
Вед.инж.	Саркисов	
Инж.	Белова	

ТП 503-4-72.91 КЖ

Станция технического обслуживания легковых автомобилей на 4 поста.

Здание станции.

Стадия	Лист	Листов
РП	12	

Схема расположения подпольных каналов и приямка ПР1.

ЦНИИПРОЕКТАЛЕГКОНСТРУКЦИЯ

Инв.№ подл. | Подпись и дата | Взам. инв.№ | Электротех.отд. Хмущанец | Сан.тех.отд. Смирнов

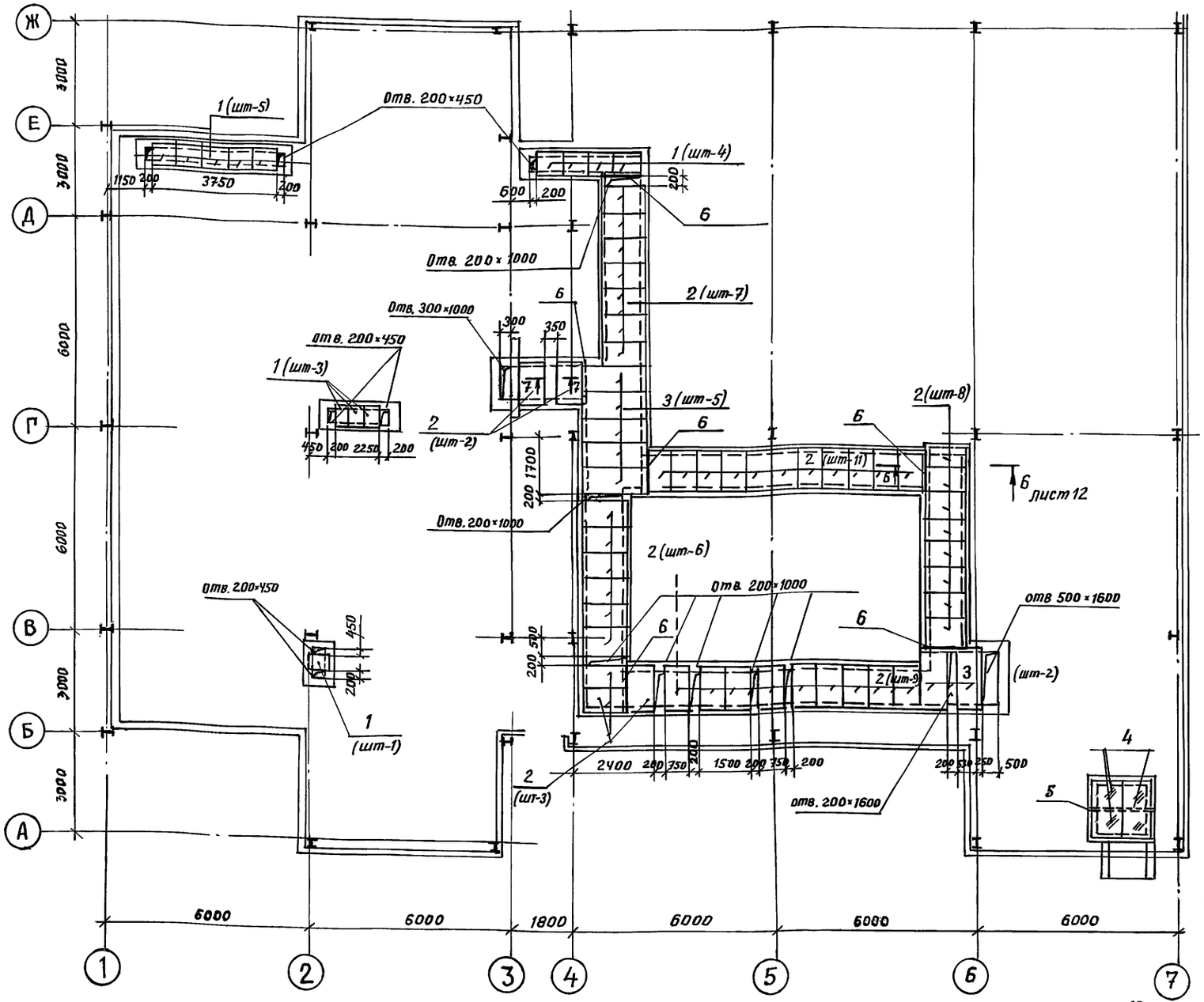

Спецификация подпольных каналов

Марка поз.	Обозначение	Наименование	Кол. шт.	Масса ед. кг.	Примечание
		Плиты перекрытий			
1	3.006.1-2.87 вып. 2	Плита канала П5д-5	13	100	
2	3.006.1-2.87 вып.2	Плита канала П10д-5	46	190	
3	3.006.1-2.87 вып.2	Плита канала П15д-5	7	410	
		Стальные элементы			
6	ГОСТ 8509-86	L 100×8 ℓ=1500	6	18,4	
10	ГОСТ 5781-82	ф 8 AI ℓ=810	6	0,32	
11	ГОСТ 5781-82	ф 8 AI ℓ=1240	3	0,49	
		Материалы			
		Кирпич марки 75	–	13,0 м³	
		Бетон кл. В 12,5	–	0,05 м³	
		Бетон кл. В 7,5		20,0 м³	

Спецификация приямка ПР1

Формат	Зона	Поз.	Обозначение	Наименование	Кол. шт.	Примечание
				Приямок ПР1 (шт-1)		
				Сборочные единицы		
		4	л. 15	Щит Щ2	4	31,0 кг
		5	л.15	Балка БМ-1	1	42,0 кг
				Изделия закладные		
		7	1,400-15 вып. 1	МН 553	6,4 п.м	26,24 кг
		8	1,400-15 вып. 1	МН 801	4	0,74 кг
				Детали		
		9	ГОСТ 5781-82	ф 12 AIII ℓ=1700	4	1,51 кг
				Материалы		
				Бетон кл. В 12,5		3,75 м³

Ведомость деталей

Поз.	Эскиз
10	150 330 150

План каналов см. лист 12

Ведомость расхода стали на элемент, кг

Марка элемента	Изделия закладные																Общий расход
	Арматура класса						Прокат марки										
	AIII			AI			с 235										
	ГОСТ 5781-82			ГОСТ 5781-82			ГОСТ 19903-74			ГОСТ 8568-77			ГОСТ 8239-72		ГОСТ 8509-86		
	8	12	Итого	16	8	Итого	δ=5		Итого	δ=5		Итого	I 20		Итого	L 50×5	L 100×8	Итого	
Каналы	—	—	—	—	3,39	3,39	—		—	—		—	—		—	—	110,4	110,4	113,79
Приямок ПР1	1,92	6,04	7,96	2,96		2,96	15,6		15,6	108,4		108,4	42,0		42,0	24,32	—	24,32	201,24

Привязан.

Инв. №

Нач.отд.	Искоскова		
Н.контр.	Хоружевский		
Гл.констр.	Хоружевский		
Рук.бриг.	Рунова		
Вед.инж.	Саркисов		
Инж.	Лебединская		

ТП 503-4-72.91 КЖ

Станция технического обслуживания легковых автомобилей на 4 поста

Здание станции.

Стадия	Лист	Листов
РП	13	

Схема расположения плит перекрытия подпольных каналов и приямка ПР1

ЦНИИпроектлегконструкция

25140-02 64

Взам. инв. № | Подпись и дата | Инв. № подл.

Формат А2

Приямок Пр2

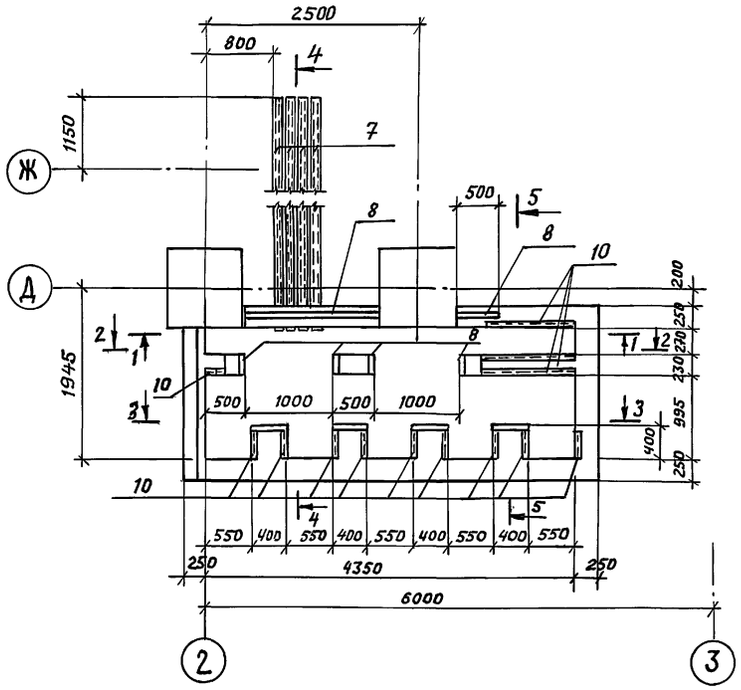

1-1

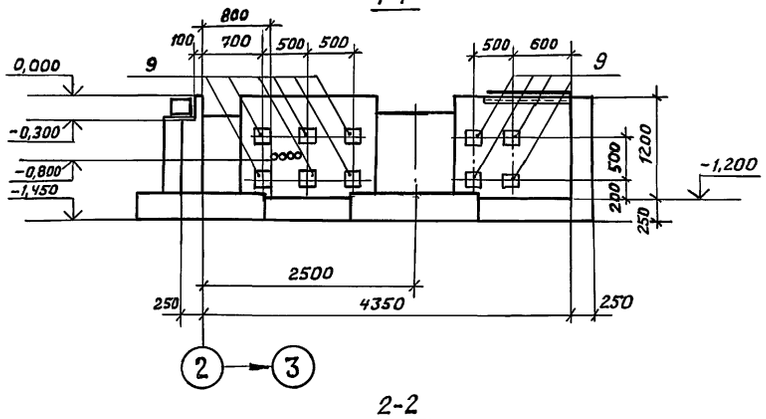

2-2

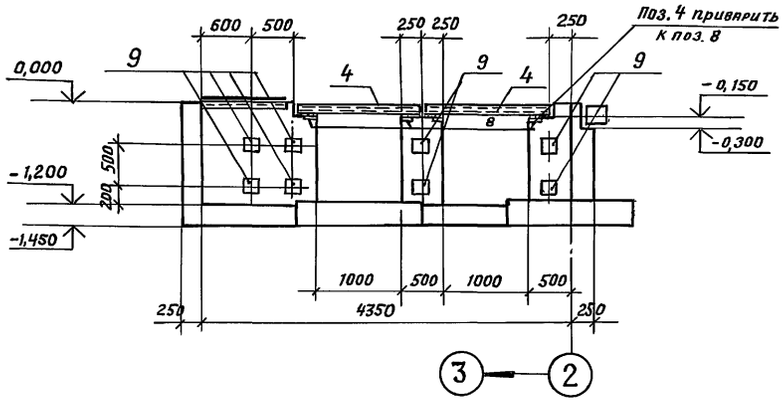

Схема перекрытия приямка Пр2

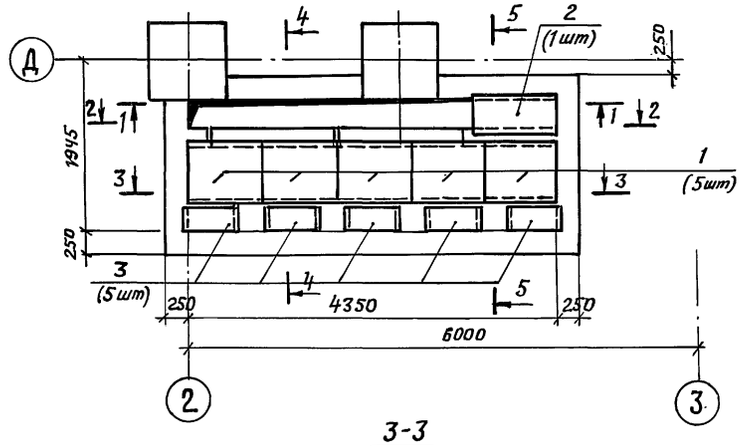

3-3

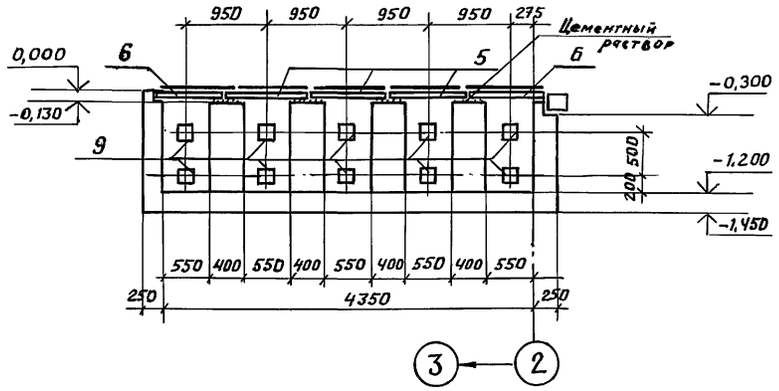

4-4

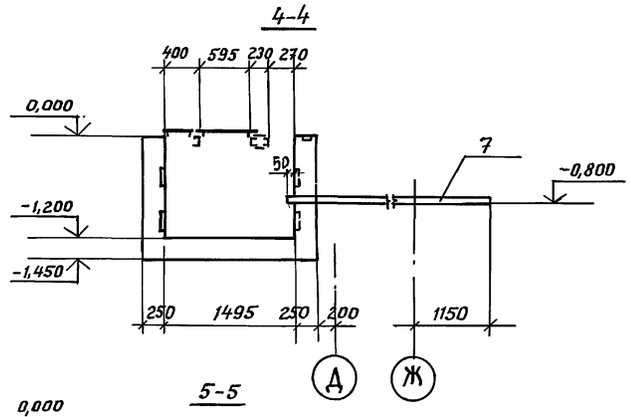

5-5

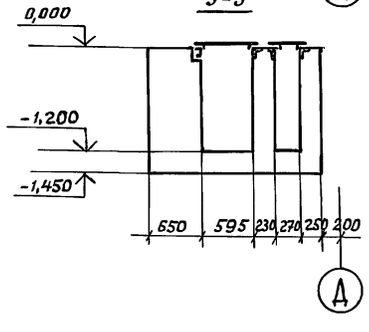

Спецификация приямка Пр2.

Формат	Зона	Поз.	Обозначение	Наименование	Кол.	Примечание
				Приямок Пр2		
				Сборочные единицы		
		1	л.15	Щит Щ3	5	30,6кг
		2	л.15	Щит Щ4	1	19,3кг
		3	л.15	Щит Щ5	5	10,8кг
		4	л.15	Балка БМ2	2	49,4кг
		5	ГОСТ 8240-72	С10 ℓ=930	3	8,0кг
		6	ГОСТ 8240-72	С10 ℓ=850	2	7,3кг
		7	ГОСТ 1839-80	Труба асбестоцементная dу=100	31п.м.	186кг
				Изделия закладные		
		8	1400-15 вып.1	МН 104-6	2,1п.м	7,5кг
		9	1.400-15 вып.1	МН 301-2	28	3,9кг
		10	1.400-15 вып.1	МН 553	6,1п.м	25,1кг
				Материалы		
				Бетон кл. В12,5		6,4м³
				Цементный р-р М100		0,02м³

Ведомость расхода стали на элемент, кг.

Марка элемента	Изделия закладные									
	Арматура класса				Прокат марки					
	AIII				С245				С235	
	ГОСТ 5781-82				ГОСТ 2240-72				ГОСТ 8509-86	
	ф8	ф12		Итого	С10		Итого	L50×5		Итого
Приямок Пр2	2,3	44,8		47,1	89		89	23,2		23,2

Продолжение ведомости

Изделия закладные									Общий расход
Проект марки									
С 235									
ГОСТ 8568-77			ГОСТ 19903-74						
δ5		Итого	δ5	δ6	δ8	δ10		Итого	
183		183	86,7	5,9	54,3	11,2		158,1	500,4

Позиции 5 и 6 приварить к закладной 10.

Привязан:

Инв. №

Нач.отд.	Цскоскова	
Н.контр.	Хоружевский	
Гл.констр.	Хоружевский	
Рук.бриг.	Рунова	
Инж.	Белова	

ТП 503-4-72.91 КЖ

Станция технического обслуживания легковых автомобилей на 4 поста.

Здание станции.	Стадия	Лист	Листов
	РП	14	
Приямок Пр2	ЦНИИпроектлегконструкция		

25140-02 65

Формат А2

Электрот. отд. Хрищанович | Взам. инв. | Подпись и дата | Инв. №подл.

Щит Щ1

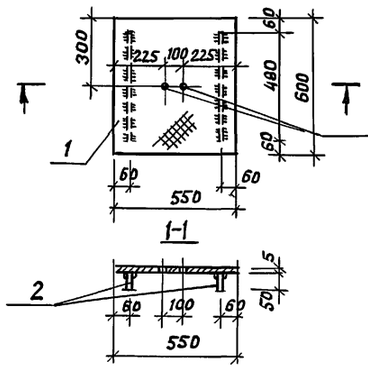

Щит Щ2

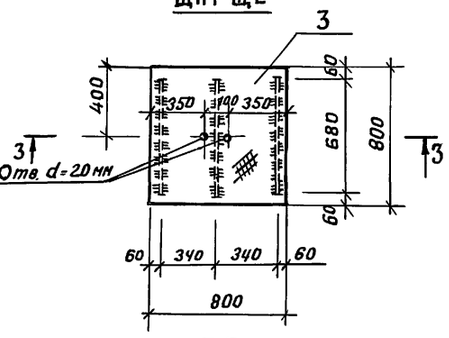

Рамка РМ2

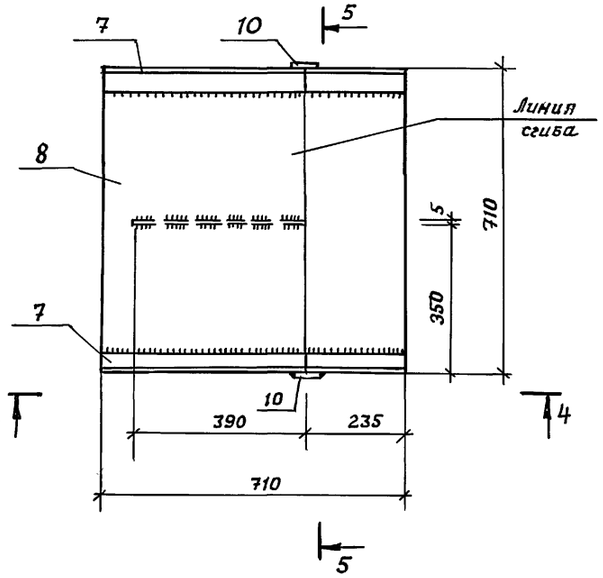

Рамка РМ1

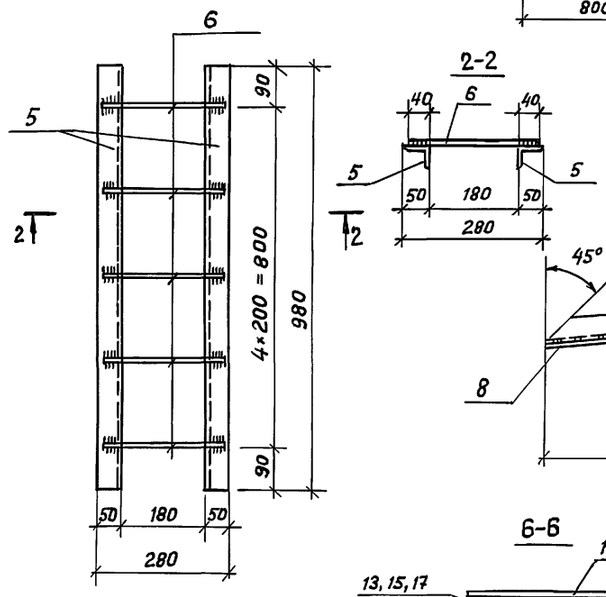

4-4

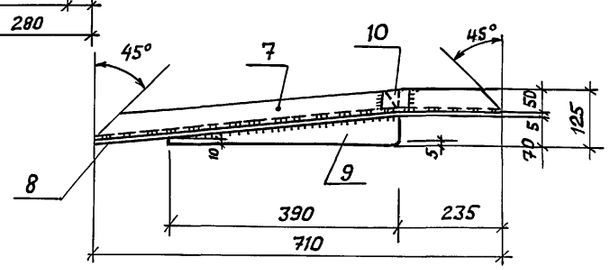

5-5

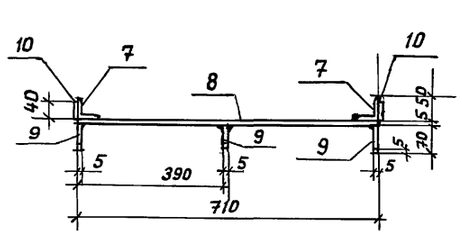

Щиты Щ3; Щ4, Щ5

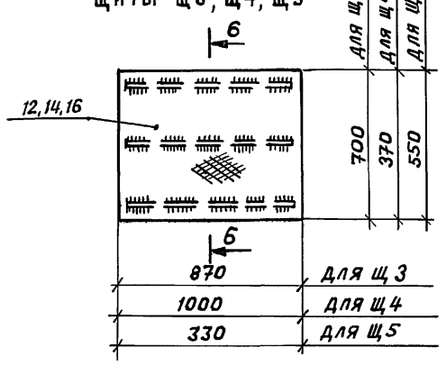

6-6

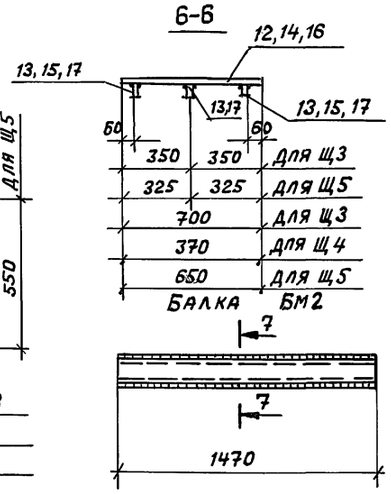

Балка БМ1

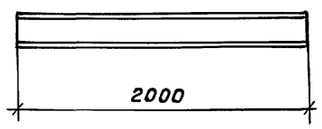

7-7

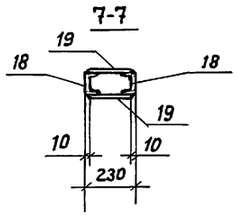

Обозначение	Марка элемента	Масса, кг
Щит	Щ1	16,0
Щит	Щ2	31,0
Щит	Щ3	30,6
Щит	Щ4	19,3
Щит	Щ5	10,8
Рамка	РМ1	9,4
Рамка	РМ2	28,7
Балка	БМ1	42,0
Балка	БМ2	49,4

1. Все сварные швы – 4мм
2. Сварку производить электродами типа Э42 по ГОСТ 9467-75*

Спецификация на изделия Щ1...Щ5, РМ1, РМ2, БМ1, БМ2.

Формат	Зона	Поз.	Обозначение	Наименование	Кол. шт.	Примечание
				Щит Щ1		
				Детали		
		1		Лист ромб К-ПУ-5,0×550×600 ГОСТ 8568-77* / С 235 ГОСТ 27772-88	1	14,0кг
		2		Полоса Б-5×50×480 ГОСТ 19903-74 / С 235 ГОСТ 27772-88	2	1,0кг
				Щит Щ2		
				Детали		
		3		Лист ромб К-ПУ-5,0×800×800 ГОСТ 8568-77* / С 235 ГОСТ 27772-88	1	27,1кг
		4		Полоса Б-5×50×680 ГОСТ 19903-74 / С 235 ГОСТ 27772-88	3	1,3кг
				Рамка РМ1		
				Детали		
		5		Уголок Б 50×50×5 ГОСТ 8509-86 ℓ=980 / С 235 ГОСТ 27772-88	2	3,7кг
		6		Круг В16 А1 ГОСТ 5781-82 ℓ=260 / С 235 ГОСТ 27772-88	5	0,4кг
				Рамка РМ2		
				Детали		
		7		Уголок Б 50×50×5 ГОСТ 8509-86 ℓ=710 / С 235 ГОСТ 27772-88	2	2,7кг
		8		Полоса Б-5×710×710 ГОСТ 19903-74 / С 235 ГОСТ 27772-88	1	19,8кг
		9		Полоса Б-5×70×390 ГОСТ 19903-74 / С 235 ГОСТ 27772-88	3	1,1кг
		10		Полоса Б-5×40×70 ГОСТ 19903-74 / С 235 ГОСТ 27772-88	2	0,1кг
				Балка БМ1		
				Детали		
		11		Двутавр 20 ГОСТ 8239-72 / С 255 ГОСТ 27772-88 ℓ=2000	1	42,0кг
				Щит Щ3		
				Детали		
		12		Лист ромб К-ПУ-50×700×870 ГОСТ 8569-77 / С 235 ГОСТ 27772-88	1	25,5кг
		13		Полоса Б-5×50×850 ГОСТ 19903-74 / С 235 ГОСТ 27772-88	3	1,7кг
				Щит Щ4		
				Детали		
		14		Лист ромб К-ПУ-50×370×1000 ГОСТ 8568-77 / С 235 ГОСТ 27772-88	1	15,5кг
		15		Полоса Б-5×50×980 ГОСТ 19903-74 / С 235 ГОСТ 27772-88	2	1,9кг
				Щит Щ5		
				Детали		
		16		Лист ромб. К-ПУ-50×330×650 ГОСТ 8568-77 / С 235 ГОСТ 27772-88	1	9,0кг
		17		Полоса Б-5×50×310 ГОСТ 19903-74 / С 235 ГОСТ 27772-88	3	0,6кг
				Балка БМ2		
				Детали		
		18		Швеллер 10 ГОСТ 8240-72 / С 245 ГОСТ 27772-88	2	12,6кг
		19		Полоса Б-5×210 ГОСТ 19903-74 / С 235 ГОСТ 27772-88	2	12,1кг

Привязан:

Инв. №

Нач.отд.	Ускоскова	
Н.контр.	Хоружевский	
Гл.констр.	Хоружевский	
Рук.бриг.	Руно ва	
Вед инж.	Саркисов	
Инж.	Лебединская	

ТП 503-4-72.91 КЖ

Станция технического обслуживания легковых автомобилей на 4 поста.

Здание станции

Стадия	Лист	Листов
РП	15	

Щиты Щ1...Щ5; Рамки РМ1; РМ2; Балки БМ1, БМ2.

ЦНИИпроектлегконструкция

25140-02 66

Формат А2

Инв.№ подл. | Подпись и дата | Взам. инв.№

Схема расположения монолитной плиты перекрытия на отм. 3,420

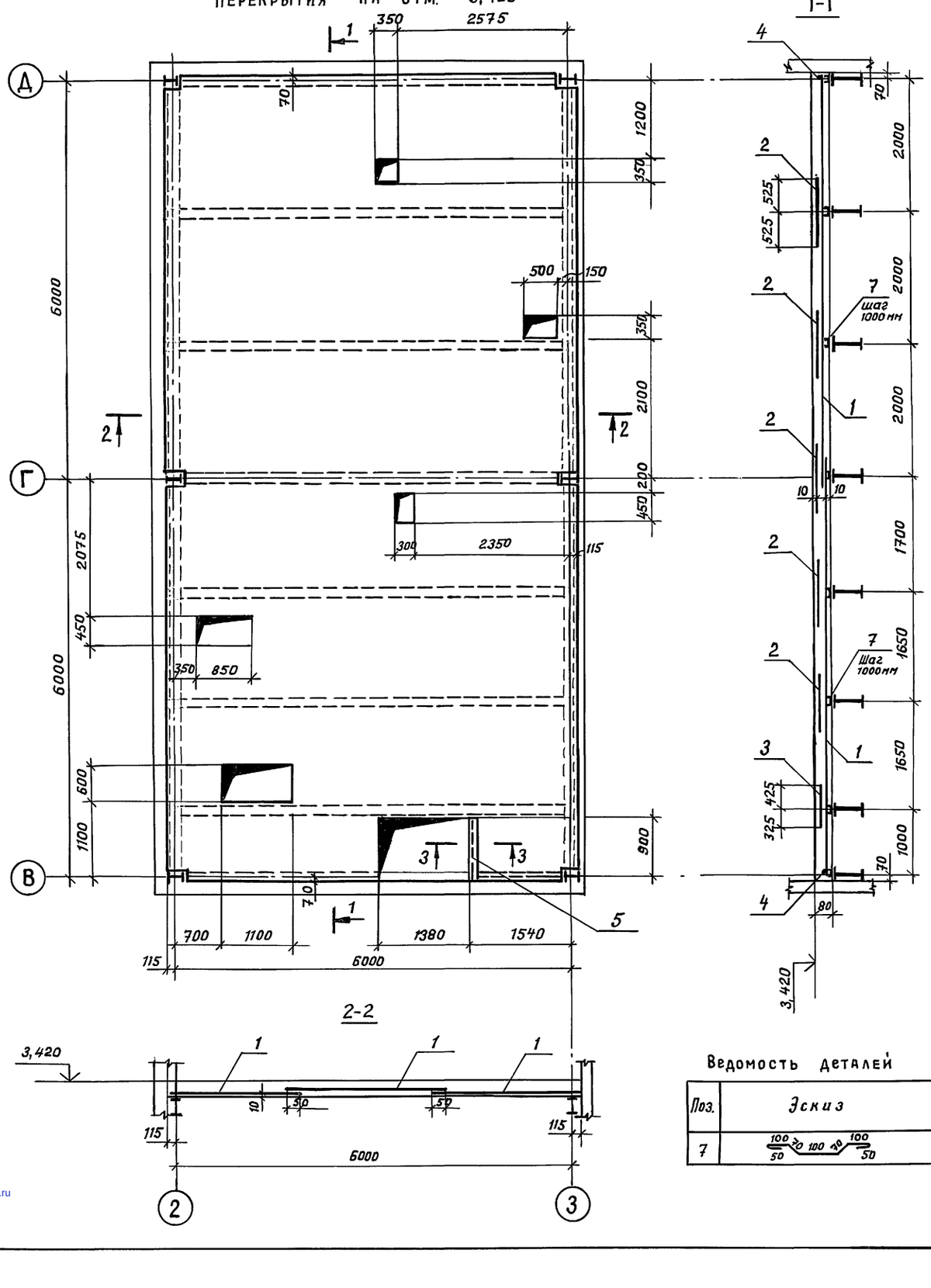

Деталь дополнительного армирования плиты в местах отверстий

(размер „А" - меньшая сторона отверстия)

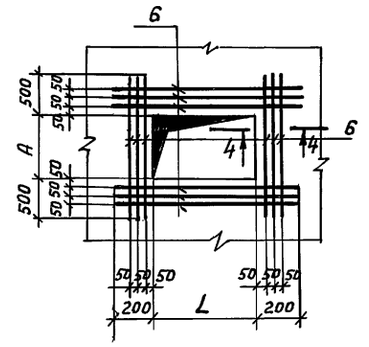

Спецификация монолитной плиты перекрытия на отм. 3,420

Формат	Зона	Поз.	Обозначение	Наименование	Кол.	Примечание
				Плита перекрытия		
				Сборочные единицы		
				Сетки арматурные		
		1	ГОСТ 8478-81*	5Вр1 100/100 2350×6350	6	43,5кг
		2	ГОСТ 8478-81*	5Вр1 100/100 1050×6050	5	18,6кг
		3	ГОСТ 8478-81*	5Вр1 100/100 750×6050	1	13,3кг
				Изделия закладные		
		5	1.400-15 вып.1	МН 557	0,97т	7,9кг
				Детали		
		4	ГОСТ 5781-82	ф12 AIII ℓ=5700	2	5,1кг
		6	ГОСТ 5781-82	ф8 AIII	20п.м.	7,9кг
		7*	ГОСТ 5781-82	ф8 AI ℓ=650	104	26,7кг
				Материалы		
				Бетон кл. В15	5,8	м³

* Поз. 7 см. ведомость деталей

Ведомость расхода стали на элемент, кг

Марка элемента	Изделия арматурные								Изделия закладные			
	Арматура класса							Всего	Арматура класса			
	AIII		Bp1						AI			
	ГОСТ 5781-82		ТУ14-4-659-75						ГОСТ 5781-82			
	8	12		Итого	5		Итого		6		Итого	
Плита перекрытия	7,9	10,2		18,1	367,3		367,3	385,4	0,2		0,2	

Продолжение ведомости

Изделия закладные						Всего	Общий расход
Арматура класса			Прокат марки				
AIII			С 235				
ГОСТ 5781-82			ГОСТ 8510-72				
8		Итого	L160×16		Итого		
0,4		0,4	7,3		7,3	7,9	393,3

Ведомость деталей

Поз.	Эскиз
7	

1. Временная длительная (полезная) нагрузка на перекрытие 400 кгс/м².
2. Поз. 7 приварить к балкам с шагом 1000 мм.
3. Бетонирование плиты перекрытия осуществить после монтажа опорных уголков стеновых панелей /см. часть АР уз. 9 лист 27/

				ТП 503-4-72.91 КЖ			
				Станция технического обслуживания легковых автомобилей на 4 поста.			
Привязан:				Здание станции.	Стадия	Лист	Листов
					РП	16	
Инв. №				Монолитная плита перекрытия на отм. 3,420.	ЦНИИпроектлегконструкция		
			Нач.отд.	Искоскова			
			Н.контр.	Хоружевский			
			Гл.конструктор	Хоружевский			
			Рук.бриг.	Рунова			
			Инж.	Белова			

Инв. № | Подпись и дата | Взам. инв. № | Сан.тех.отд. Смирнов

gost.e-ecolog.ru

Формат А2