ТИПОВОЙ ПРОЕКТ

801-2-3

КОРОВНИК НА 100 КОРОВ ПРИВЯЗНОГО СОДЕРЖАНИЯ С ПОМЕЩЕНИЯМИ ДЛЯ ТЕЛЯТ И РЕМОНТНОГО МОЛОДНЯКА

// ДЛЯ ПОДСОБНЫХ ХОЗЯЙСТВ ПРЕДПРИЯТИЙ //
В МЕСТНЫХ СТРОИТЕЛЬНЫХ КОНСТРУКЦИЯХ

АЛЬБОМ III

ЧЕРТЕЖИ ЗАДАНИЯ ЗАВОДУ ИЗГОТОВИТЕЛЮ.
НЕСТАНДАРТИЗИРОВАННОЕ ОБОРУДОВАНИЕ.

16621-03

gost.e-ecolog.ru

ТИПОВОЙ ПРОЕКТ

801-2-3

КОРОВНИК НА 100 КОРОВ ПРИВЯЗНОГО СОДЕРЖАНИЯ С ПОМЕЩЕНИЯМИ ДЛЯ ТЕЛЯТ И РЕМОНТНОГО МОЛОДНЯКА

/ДЛЯ ПОДСОБНЫХ ХОЗЯЙСТВ ПРЕДПРИЯТИЙ/
В МЕСТНЫХ СТРОИТЕЛЬНЫХ КОНСТРУКЦИЯХ

АЛЬБОМ III

СОСТАВ ПРОЕКТА:

АЛЬБОМ I Архитектурно-строительные решения. Конструкции железобетонные. Конструкции деревянные. Конструкции металлические.

АЛЬБОМ II Механико-технологические решения. Внутренний водопровод и канализация. Отопление и вентиляция. Электроснабжение. Автоматизация производства. Сигнализация и связь.

АЛЬБОМ III Чертежи задания заводу-изготовителю. Нестандартизированное оборудование.

АЛЬБОМ IV Заказные спецификации.

АЛЬБОМ V Сметы.

РАЗРАБОТАН
ПРОЕКТНЫМ ИНСТИТУТОМ
„РОСГИПРОНИИСЕЛЬСТРОЙ"

ГЛАВНЫЙ ИНЖЕНЕР ИНСТИТУТА /Э. А. ЛИНАСК/.
ГЛАВНЫЙ ИНЖЕНЕР ПРОЕКТА /З. Г. СТУКАНОВА/.

ПРОЕКТ УТВЕРЖДЕН МИНСЕЛЬХОЗОМ СССР.
СВОДНОЕ ЗАКЛЮЧЕНИЕ № 104/214 ОТ 29 ДЕКАБРЯ 1979г
ВВЕДЕН В ДЕЙСТВИЕ ИНСТИТУТОМ РОСГИПРОНИИСЕЛЬСТРОЙ
ПРИКАЗ №26 ОТ 27 МАРТА 1980г.

Содержание альбома

Наименование	Обозначение	
Содержание альбома		
Схемы электрические принципиальные /начало/	ШРТ м ЭЗ.01	3
Схемы электрические принципиальные/продолжение/	ШРТ. м ЭЗ. 02	4
Схемы электрические принципиальные/окончание/	ШРТ. м ЭЗ. 03	5
Щит регулирования температуры. Общий вид. Лист 1	ШРТ. м ВО. 01	6
—"— Лист 2	ШРТ. м ВО.02	7
—"— Лист 3,6	ШРТ м ВО.03	7
—"— Лист 4	ШРТ м. ВО.04	7
—"— Лист 5	ШРТ м. ВО.05	8
Щит регулирования температуры.Схема соединений. Лист 1	ШРТ м. ЭС. 01	8
—"— Лист 2	ШРТ м Э.5 02	9
—"— Лист 3	ШРТ м ЭС.03	9
—"— Лист 4	ШРТ м ЭС.04	9
—"— Лист 5	ШРТ м Э.5 05	9
—"— Лист 6	ШРТ м Э.5 06	10
—"— Лист 7	ШРТ м ЭС. 07	10
Щит регулирования температуры.Схема соединений проверок Лист 1	ШРТ м ЭЧ 01	10
—"— Лист 2	ШРТ м ЭЧ. 02	11
—"— Лист 3	ШРТ м ЭЧ. 03	11
—"— Лист 4	ШРТ м ЭЧ. 04.	11
—"— Лист 5	ШРТ м ЭЧ. 05	11
—"— Лист 6	ШРТ м ЭЧ. 06	12
—"— Лист 7	ШРТ м ЭЧ. 07.	12
—"— Лист 8	ШРТ м ЭЧ. 08	12
Установка индивидуальных ведер для выпойки телят.	ВД-00.000	12
Установка индивидуальных ведер для выпойки телят.	ВД-00.000 СБ	13
Кронштейн. Кронштейн. Сборный чертеж.	ВД-00.010; ВД-00.010 СБ	14
Рама. Фиксатор. Фиксатор.Сборочный чертеж.	ВД-00.020; ВД-00.030; ВД-00.030 СБ	15
Рама. Сборочный чертеж.	ВД-00.020 СБ	16
Кронштейн. Стойловое оборудование для коров	ОСМ-00.370; ДОП1-00.000	17
Стойловое оборудование для коров.	ДОП2-00.000	18
Стойловое оборудование для коров.	ДОП1-00.000 СБ	18
Зажим. Прокладка. Соединитель.	ОСМ-00.466; ОСМ-00.001; ОСМ-00.461	19
Скоба. Скоба. Кронштейн. Скоба.	ОСМ-00.462; ОСМ-00.618; ОСМ-00.625; ОСМ-00.624	20
Ограничитель. Кольцо. Стойка. Стойка.	ОСМ-00.627; ОСМ-00.631; ОСМ-00.801; ОСМ-00.803	21
Основание. Ограждение. Труба.	ОСМ-00.469; ОСМ-00-804; ОСМ-00.816	22
Кронштейн. Кронштейн. Цепь.	ОСМ-00.020СБ; ОСМ-00.020; ОСМ-00.380	23
Перегородка. Планка. Кронштейн.	ОСМ-00.455; ОСМ-00.404; ОСМ-00.819	24
Цепь Сборочный чертеж. Цепь.	ОСМ-00.380СБ; ОСМ-00.360.	25
Цепь. Сборочный чертеж. Кронштейн.	ОСМ-00.360СБ; ОСМ-00.470.	26
Труба. Патрубок. Кронштейн.	ОСМ-00.805; ОСМ-00.817; ОСМ-00.464	26
Стойка. Сборочный чертеж.	ОСМ-00.470 СБ	27
Кронштейн. Сборочный чертеж.	ОСМ-00.370 СБ	28
Вилка. Пружина. Труба. Штырь.	ВД-00.011; ВД-00.001; ОСМ-00.824; ОСМ-00-626	28
Стойловое оборудование для коров. Основание.	ДОП3-00.000; ОСМ-00.402; ДОП2-00.000.	29
Стойловое оборудование для коров. Сборочный чертеж.	ДОП2-00.000 СБ	30
Стойловое оборудование для коров. Сборочный чертеж.	ДОП3-00.000 СБ	31
		32

Изм	Лист	N докум	Подп	Дата	Содержание альбома	Лит	Масса	Масшт
Рук маст		Кантарович						
Гл. инж. пр		Стуканова				Лист	Листов	
						Росгипрониисельстрой г. Москва		

Схема электрическая принципиальная электропитания

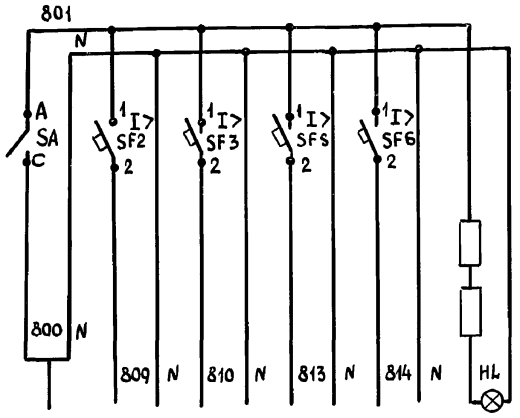

Характеристика электроприемника	Поз	Ввод ~ 220	Схема включения ~ 220	Схема регулирования ~ 220	Схема сигнализации ~ 220	Резерв ~ 220	Контроль напряжения ~ 220
	Тип						
	Напряжение, В						
	Мощность ВА (ВТ)						
	Место установки	Щит ШРТ.М 00.00					

Схема электрическая принципиальная управления электрообогревом заслонки на наружном воздухе от магнитного пускателя электрообогревателей (‡1)

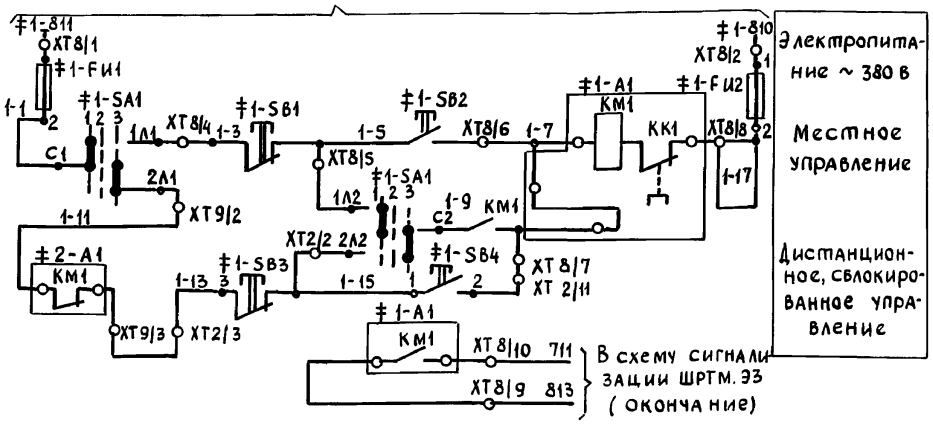

Схема электрическая принципиальная управления электродвигателем приточного вентилятора

От магнитного пускателя электродв. приточн. вент.(‡2)

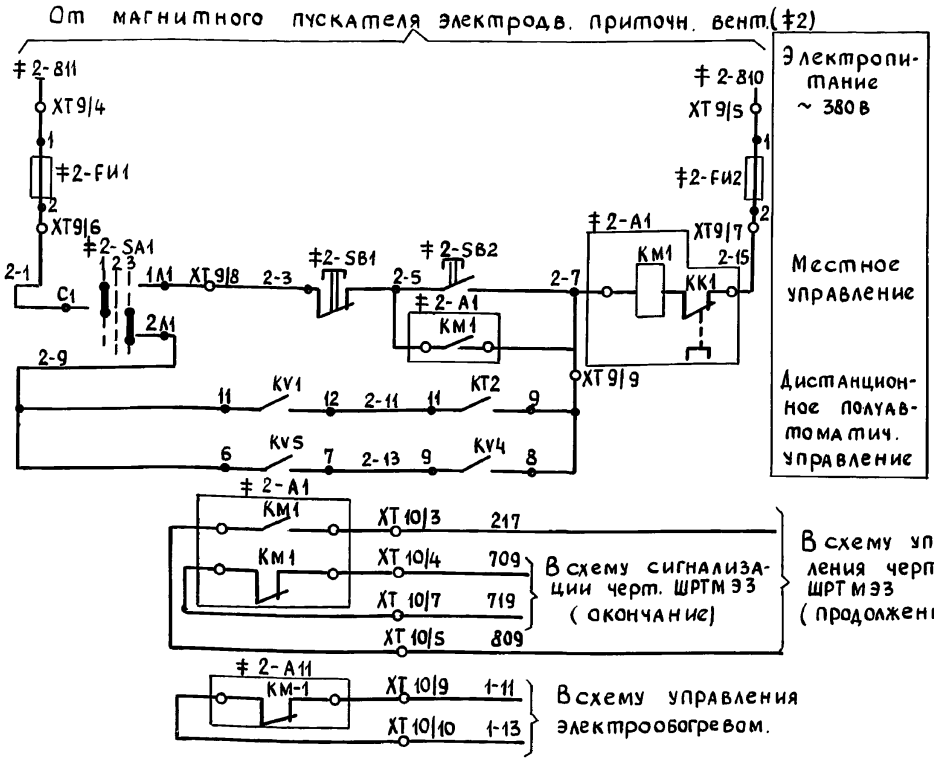

Поз обозначение	Наименование	Кол	Примечание
	Щит ШРТ.М 00.00		
SA	Пакетный выключатель ПВ1-10		
	ОСТ. 160 526.001-72	1	
SF2 SF3	Автомат ~220в Iн=1А, отсечка 1,3 Iн		
SF6 SF7	Крепление на панели А63-м		
	ТУ 16-522.110-74.	4	
HL	Арматура сигнальная ~220в. линза-		
	зеленая СС-3		
	ГОСТ 10264-62	1	
‡1,	**Элементы управления электро-**		
‡2	**приемниками М1, М2**		
SA1	Переключатель пакетный ПП2-10/Н2		
	ОСТ 160.526.001-72	2	
SB3, SB4	Кнопочный пост управления „пуск-стоп"		
	ПКЕ-612-2	1	
FИ1, FИ2	Предохранитель трубчатый ПТ 10А/6А		
	ТУ36.1101-71	4	
	Аппаратура по месту		
‡1-A1	Пускатель магнитный нереверсив-	1	По проекту электросило-
	ный ПМЕ-100	1	вого оборудования
‡2-A1	Пускатель магнитный нереверсив-		
	ный ПМЕ-100	1	то же
‡1-SB1,	Кнопочный пост управления двух-		
‡1-SB2	штифтовый ПКЕ-222-2	2	то же
‡2-SB1 ‡2-SB2			

Диаграмма замыкания контактов переключателей ‡1-SA1, ‡2-SA1

Соединение контактов	Положение рукоятки		
	II	0	I
	1	2	3
	Местное	Откл.	Дистанционное
C2-2Л2	—	—	×
C2-1Л2	×	—	—
C1-2Л1	—	—	×
C1-1Л1	×	—	—

× Контакт замкнут
— Контакт разомкнут

Изм	Лист	N докум	Подп	Дата
Гл.инж.пр		Стуканова		
Нач.отд		Еременко		
Гл.спец		Ковалев		
Рук.гр.		Бойкова		

ЩРТ.М ЭЗ

Унифицированные щиты регулирования температуры установок приточной вентиляции.

Задание заводу изготовителю.

Лит	Лист	Листов
Р	1	3

Схемы электрические принципиальные (начало)

Росгипронииселькстрой г Москва

Инв.№ подл. | Подпись и дата

Альбом III

Типовой проект 801-2-3

Схема электрическая принципиальная включения установки

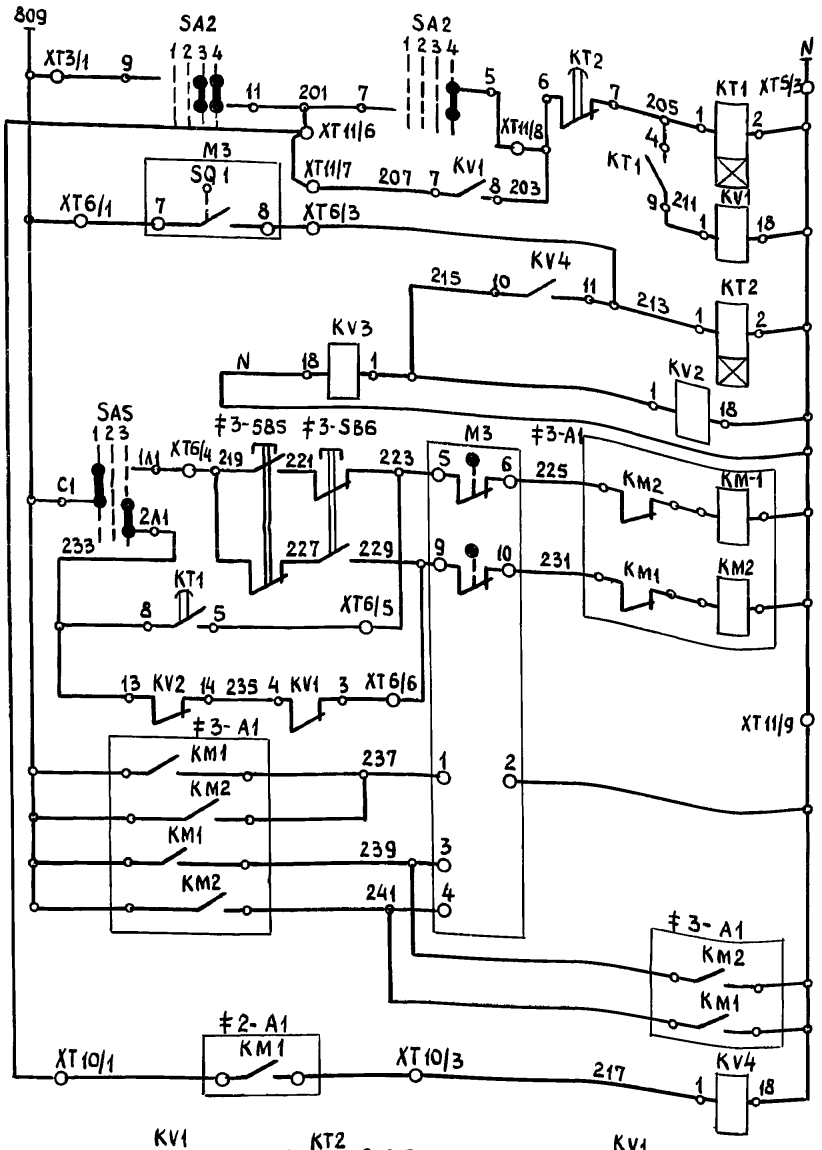

Электропитание ~220в Дистанционное управление

Цепи временных задержек

Реле „Норм. работа"

Цепи исполнит. механ. заслонки

„открытие"

„Закрытие"

Полуавтоматическое управление

Реле размножения контактов

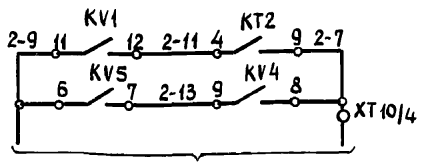

В схему управления электродвиг. приточного вентилятора чертеж ШРТМ. ЭЗ. 01

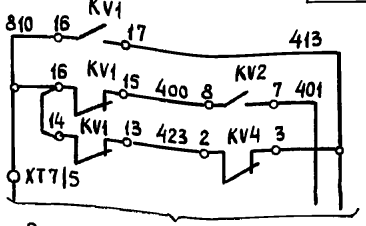

В схему регулирования

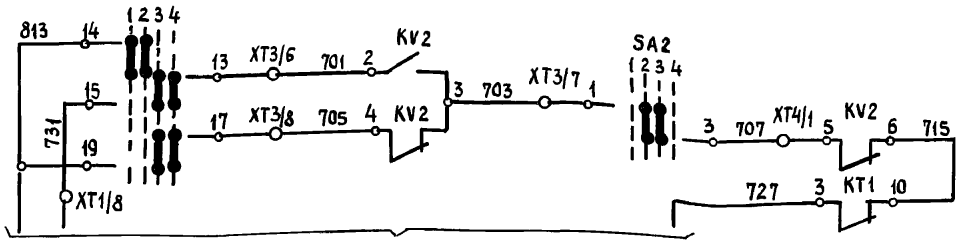

В схему свето-звуковой сигнализации ШРТ М. ЭЗ.03

Схема электрическая принципиальная регулятора температуры.

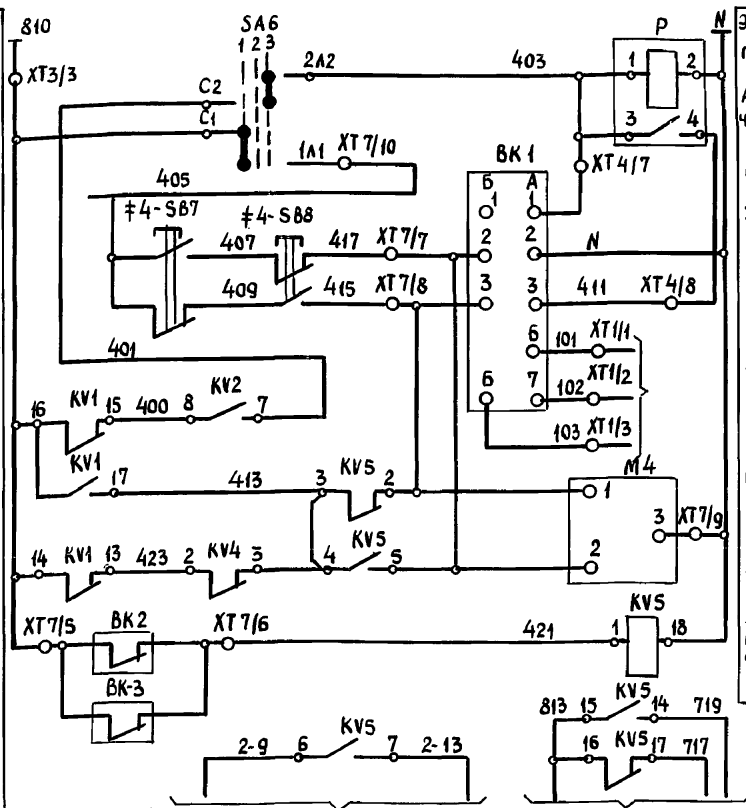

Электропитание ~220в

Автоматическое управление местное ремонтное управление

регулятор температуры

Измерительные провода термосистемы

Исполнит. механизм регулирующего клапана

Пром. реле защиты калорифера от замораживания

В схему управл. эл. двигателем приточн. вентил. ШРТМ ЭЗ.02

В схему сигнализации ШРТМ. ЭЗ. 03

Зона	Поз. Обозначение	Наименование	Кол.	Примечание
		Щит ШРТ. М.00.		
	SA2	Переключатель ПМОВ 45-12 10_3 10_3 10_3 / II - А 67		
		ТУ 16. 526. 128-75	1	
	SA5; SA6	Переключатель пакетный ПП2-10/Н2		
		ОСТ 16.0.526.001-72	2	
		Элементы управления электроприемниками М3, М4		
	KT1 KT2	Реле РВП 72-3221-0044-220/50		
		ТУ 16-523.114-72	2	
	KV1…KV3	Реле промежуточное ПЭ-21-15У3 220в, 50гц		
		ТУ 16. 523. 105-68	3	
	KV4 KV5	Реле промежуточное ПЭ-21-17У3 220в, 50гц		
		ТУ 16. 523. 105-68	3	
	P	Прерыватель импульсный ~220в, 50гц		
		СИП-01 ТУ 50-13-71	1	
	BK1	Полупроводниковый регулятор температуры ТПР-П-04 ТУ03-346-66	1	
		Аппаратура по месту		
	‡3-A1	Пускатель магнитный без реле		
		~220в ПМЕ-0	1	
	‡3-SB5, ‡3-SB6	Кнопочный пост управления двухштифтовый, без надписи, толкатели черного		
	‡4-SB7, ‡4-SB8			
		цвета на толкателе 1з+1р конт. ПКЕ-222-2	2	
	BK2	Терморегулятор диатометрический		
		ТУДЭ-1	1	
	BK3	Терморегулятор диатометрический		
		ТУДЭ-4	1	
	M3	Исполнительный механизм МЭО	1	По проекту ОВ
	M4	Исполнительный механизм ПР-1м	1	"

Диаграмма замыкания контактов переключателя SA2

Тип подв. контактов	№ № подв. контактов	Положения рукоятки 1	2	2	4
		-45	0		+45
		отключить	отключено	включено	включать
1	1-3	—	×	×	—
2	5-7	—	—	—	×
	6-8	×	—	—	—
10_3	9-10	×	×	—	—
	9-11	—	—	×	×
10_3	13-14	×	×	—	—
	13-15	—	—	×	×
10_3	17-18	×	×	—	—
	17-19	—	—	×	×
10_3	21-22	×	×	—	—
	21-23	—	—	×	×

Диаграмма замыкания контактов конечных выключателей исполн. механизма М3

Конечный выключ.	№ контактов	Положение заслонки: Открыто	Закрыто
SQ1	5-6		
	7-8		
SQ2	9-10		
	11-12		

Диаграмма замыкания контактов переключателя SA5, SA6

Соединение контактов	Положение рукоятки II	0	I
	1	2	3
	местное	отключено	Дистанционное
C2-2A2	—	—	×
C2-1A2	×	—	—
C1-2A1	—	—	×
C1-1A1	×	—	—

Диаграмма замыкания контактов сигнализаторов температуры

ВК2

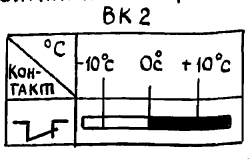

ВК3

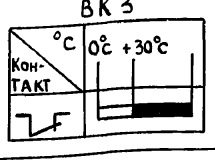

× Контакт замкнут

Контакт разомкнут

Изм	Лист	N докум.	Подп.	Дата	ШРТ М ЭЗ		
Гл. инж. пр		Стуканова			Унифицированные щиты регулирования температуры установок приточной вентиляции		
Нач. отд		Еременко			Задание заводу-изготовителю	Лит	Лист	Листов
Гл. спец		Ковалев				Р	2	
Рук. гр.		Бойкова			Схемы электрические принципиальные (продолжение)	Росгипрониисельстрой г. Москва		

Подп. и дата

Инв. № подл.

16621-03 5

Копировал

Формат 22

Альбом III

Типовой проект 801-2-3

Схема электрическая принципиальная свето-звуковой сигнализации

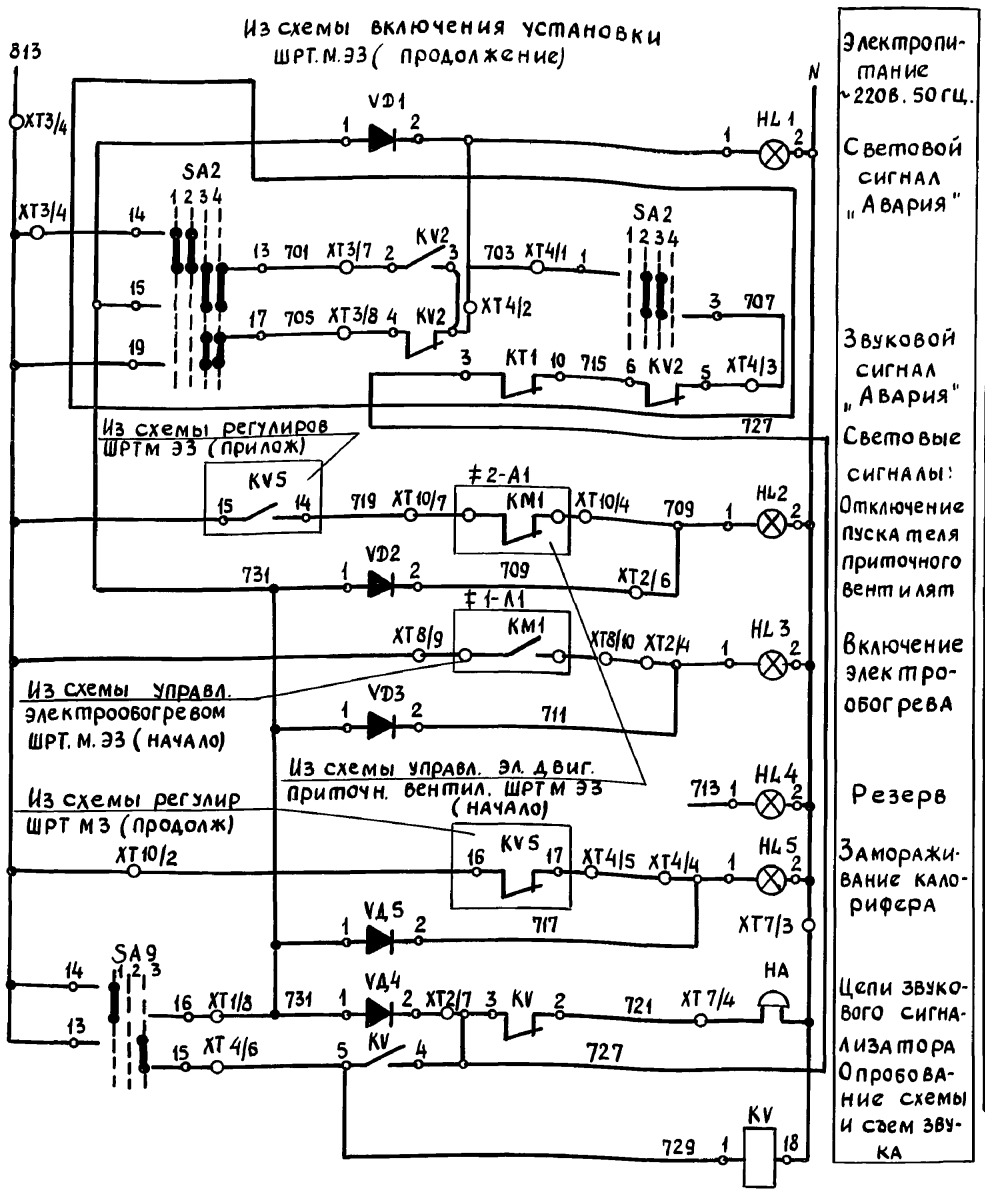

Электропитание ~220в. 50гц.

Световой сигнал „Авария"

Звуковой сигнал „Авария"

Световые сигналы:

Отключение пускателя приточного вентилят

Включение электрообогрева

Резерв

Замораживание калорифера

Цепи звукового сигнализатора

Опробование схемы и съем звука

	Поз обозначение	Наименование	Кол	Примечание
		Щит ШРТ. М.00.00		
	SA9	Переключатель ПМОВ45-111222 / II-D54		
		ТУ 16.526.128-75	1	
	VD1, VD5	Диод кремниевый Д226Б		
		ЩБ 3.362.002.ТУ	5	
	KV	Реле промежуточное 220в. 50гц		
		ПЭ-21-17У3 ТУ16.523.105.68	1	
	HL1, ..., HL5	Арматура сигнальных ламп 220в. 50гц.		Лампа КМ-3 на 24в.
		Линза-молочная СС-3 ГОСТ 10264-62	5	
		Аппаратура по месту		
	HA	Звонок громкого боя ~ 220в 5гц. МЗ-1	1	

Диаграмма замыкания контактов переключателя SA9

Тип подв. контакта	Номер подвижного контакта	Положение рукоятки		
		-45°	0°	+45°
		1	2	3
		Проверка	Сигнализация	Съем звука
1	1-3	—	×	—
1	5-7	—	×	—
1	9-11	—	×	—
2	13-15	—	—	×
	14-16	×	—	—
2	17-19	—	—	×
	18-20	×	—	—
2	21-23	—	—	×
	22-24	×	—	—

Изм.	Лист	№ докум.	Подп.	Дата
Гл. инж. пр		Стуканова		
Нач. отд		Еременко		
Гл. спец		Ковалев		
Рук. гр.		Бойкова		

ШРТ М. ЭЗ

Унифицированные щиты регулирования температуры установок приточной вентиляции

Задание заводу-изготовителю

Лит	Лист	Листов
Р	3	

Схемы электрические принципиальные (окончание)

Госгипроинисельстрой г. Москва

Инв.№ подл. | Подпись и дата

Копировал

16621-03 Б

Формат 22

поз	обозначение	наименование	кол.	примечание
		Прочие изделия		
10		Регулятор температуры полупровод-		
		никовый трехпозиционный		
		ПТР-3-04. ТУ03-346-66	1	
11		Переключатель кулачковый уни-		
		версальный ПКУ-3-А4-А-5025		
		/или ПМОВ45-1.2.10з,10з,10з,10з/		
		II-Д67 ТУ16.526.128-75/	1	
12		Переключатель кулачковый уни-		
		версальный ПКУ-3-14-А-2021		
		/или ПМОВ-45-111222/II-Д54		
		ТУ16.526.128-75/	1	
13		Кнопочный пост управления		
		ПКЕ-612-2 07.08.13-69	1	
14		Реле промежуточное ПЭ-21-15У3		
		220в. 50гц. ТУ16.523.105-68	3	ТКЧ 1770-69
15		Реле промежуточное ПЭ-21-17У3		
		220в. 50гц. ТУ16.523.105-68	3	ТКЧ-1770-69
16		Реле времени РВП-72-3221-00У4		
		220в.50гц ТУ16.523.472-74	2	ТКЧ 1731-69
17		Прерыватель импульсный сту-		
		пенчатый 220в. 50гц. СИП-01		
		ТУ50-13-71	1	ТКЧ 1977-69
18		Автомат ~220в Iн=1А, отсечка		
		1,3Iн. крепление на панели		
		А63-М ТУ16-522.110-74		ТКЧ 1827-69

Инв.№ подл. | Подп. и дата

Изм	Лист	№ докум.	Подп.	Дата	ШРТМ. ВО	Лист 2

поз	обозначение	наименование	кол.	примечание
19		Предохранитель ПТ		
		плавкая вставка НАБА		
		ТУ 36.1101-71	4	ТКЧ 1826-69
20		Кремниевый выпрямительный		
		диод Д 226-Б	5	ТКЧ 1941-69
21		Блок зажимов БЗ10		
		ТУ36.1750-74		
22		Упор ТУ36.1751-74	4	
23		Рамка 66×26		
		ТУ 36.1139-74	10	ТКЧ 679-69
		Материалы		
		Провод 380 ГОСТ 3623-71		
24		ПГВ 1×1,5	15м	
25		ПГВ 1×1,0	20м	
26		ПВ 1×1,5	100м	
27		ПВ 1×1,0	100м	
28		Провод МСШВЭ-1×1,5	5м	

Инв.№ подл. | Подп. и дата

Изм.	Лист	№ докум.	Подп.	Дата	ШРТ. ВО	Лист 3

Таблица 1

Надписи на табло и в рамках

№ надписи	надпись	кол.	№ надписи	надпись	кол.
	Рамка 66×26				
1	Включено	1			
2	Авария ПС	1			
3	Останов эл. двигат.	1			
4	Электрообогрев вкл.	1			
5	Резерв	1			
6	Замораживание	1			
7	Регул. температ.	1			
8	Электрообогрев	1			
9	Сигнализ. опроб. съем	1			
10	Полуавтом. управл. включением	1			

Инв.№ подл. | Подп. и дата

Изм	Лист	№ докум.	Подп.	Дата	ШРТ. М. ВО	Лист 6

поз	обозначение	наименование	кол.	примечание
		Детали		
1	Дт. 6.203	Рейка	2	
2	Дт. 6.203	Рейка	5	
3	Дт. 6.203	Рейка	5	
4	Дт. 6.203	Плата	2	
		Стандартные изделия		
5		Шкаф щита		
		ЩШМ-1000×600-II-УЧ Р30		
		ОСТ 36.13-76	1	
6		Арматура сигнальных ламп		
		СС-3, линза-зеленая, 220в 50гц.		
		ГОСТ 10264-62	1	
7		Арматура сигнальных ламп		
		СС-3, линза-молочная, 220в, 50гц		
		ГОСТ 10264-62	5	
8		Выключатель пакетный ПВ1-10		
		ОСТ 16.0526.001-72	1	
9		Переключатель пакетный		
		ПП2-10/Н2, ОСТ 16.0526.001-72	4	

Инв.№ подл. | Подп. и дата

Изм	Лист	№ докум.	Подп.	Дата
гл. инж. пр.		Стукакова		
нач. отд.		Еременко		
гл. спец.		Ковалев		

ТП ШРТМ. ВО

Унифицированные щиты регулирования температуры установок приточной вентиляции

Задание заводу-изготовителю

Стад.	Лист	Листов
Р	1	6

Щит регулирования температуры. Общий вид

Госгипронисельстрой г. Москва

Типовой проект 801-2-3 Альбом III

Инв.№подл. | Подп. и дата

Вид на внутренние плоскости (развернуто)

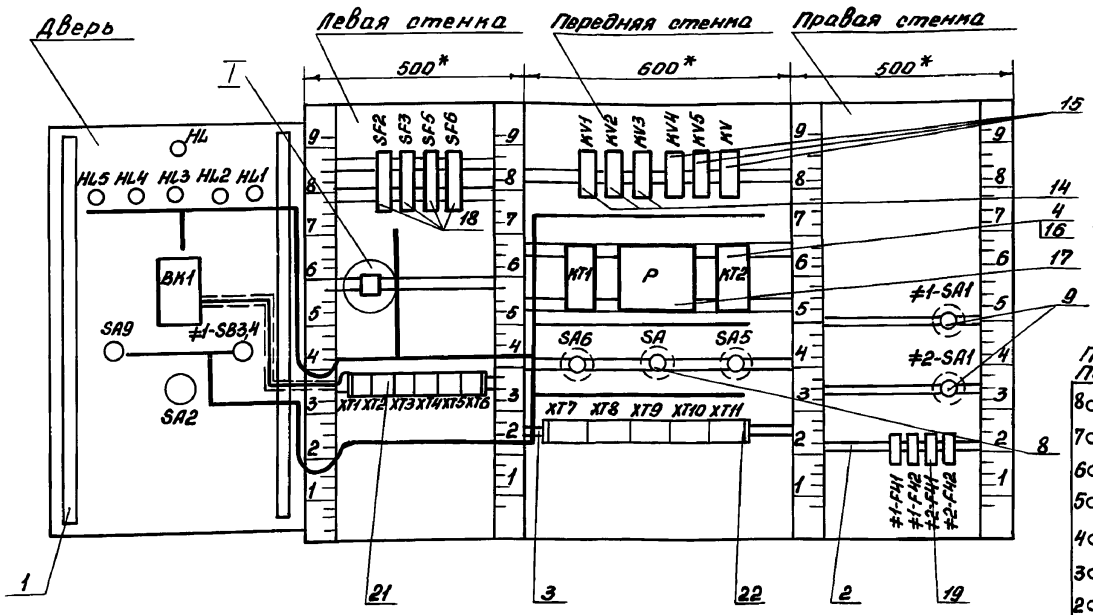

I
М1:2

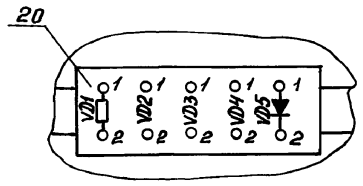

Поз. 6,7 арматура ДО-3

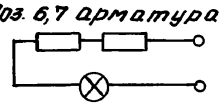

Поз. 18 автом. выкл. А63-М



Поз. 19 Предохранитель ПТ



Поз. 14 реле ПЭ21-154З

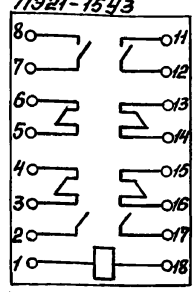

Поз. 15 реле ПЭ21-17УЗ

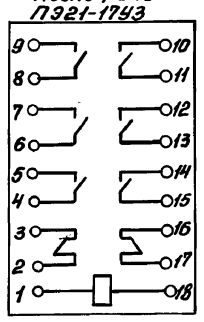

Поз. 13 кнопка ≠1-SB3

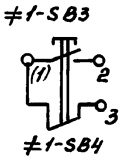

Поз. 16 реле РВП-72

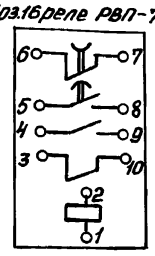

Поз. 17 СИП-01

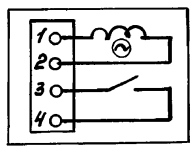

Изм.	Лист	№ докум.	Подп.	Дата	ШРТМ. 80	Лист 5

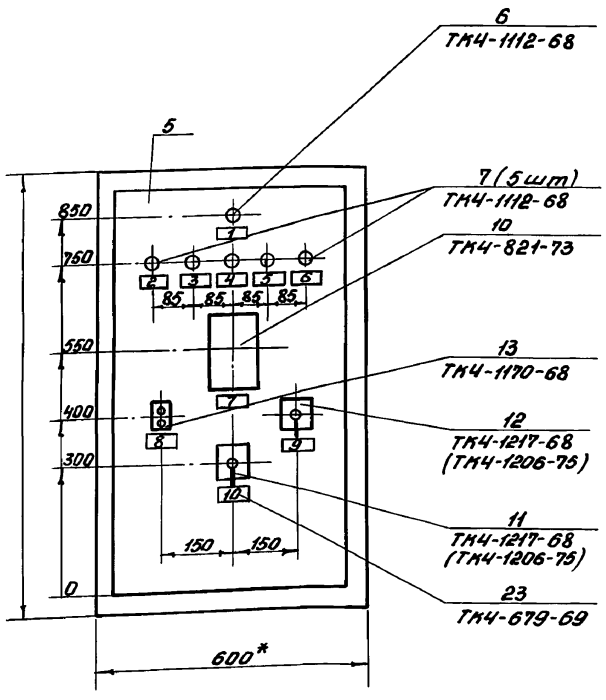

1.* Размеры для справок.
2. Покрытие – Вариант 2 ОСТ 36.13-76.
3. Таблицы соединений и подключений выполнены на основании схем ШРТМ.93.01 и ШРТМ.93.02

Изм.	Лист	№ докум.	Подп.	Дата	ШРТМ. 80	Лист 4

Альбом III

Типовой проект 801-2-3

Продолжение табл. 3

проводник	контакт
	XT8
1-811	1
1-810	2
1-1	3
1-1	3
1-3	4
1-5	5
1-9	7
1-9	7
1-17	8
813	9
813	9
711	10
	XT9
N	1
N	1
1-11	2
1-13	3
2-811	4
2-810	5
2-1	6
2-1	6
2-15	7
2-3	8
2-7	9
N	10

Продолжение табл. 3

проводник	контакт
N	10
	XT10
201	1
809	1
813	2/1
813	2/1
813	2/2
217	3
217	3
709	4
709	4
2-9	6
719	7
	XT11
A1	1
A3	2
A5	3
A707	4
A7	5
201	6
207	7
203	8
809	9

Продолжение табл. 3

проводник	контакт
Левая стенка	
	SF2
801	1
801	1
809	2
809	2
	SF3
801 1	1
801	1
810	2
	SF5
801	1
801	1
813	2
	SF6
801	1
801	1
814	2
	VD1
731	1
731	1

Подпись и дата

Инв. № подл.

изм	лист	№ докум.	подп.	дата

ШРТ. М 35

Лист 3

Продолжение табл. 3

проводник	контакт
703	2
	VA2
731	1
731	1
709	2
	VA3
731	1
731	1
711	2
	VA4
721	1
731	1
727	2
	VA5
731	1
717	2
	XT1
101	1
102	2
103	3
731	8

Продолжение табл. 3

проводник	контакт
731	8
N	10
N	10
	XT2
1-9	1
1-9	1
1-15	2
1-15	2
1-13	3
1-13	3
711	4
711	4
217	5
217	5
709	6
709	6
729	7
727	7
	XT3
809	1
809	1
809	2
809	2
810	3

Продолжение табл. 3

проводник	контакт
810	3
813	4
813	4
814	5
801	6
701	7
701	7
705	8
	8
	XT4
703	1
703	1
703	2
707	3
707	3
717	4
717	5
717	5
729	6
729	6
403	7
403	7
411	8
411	8

Подпись и дата

Инв. № подл.

изм	лист	№ докум.	подп.	дата

ШРТ. М. 35

Лист 4

Продолжение табл. 3

проводник	контакт
2-9	6
2-13	7
719	14
813	15
813	15
813	16
717	17
N	18
N	18
	KV
729	1
721	2
727	3
727	3
727	4
727	4
729	5
729	5
N	18
N	18
	KT1
205	1
N	2
N	2
727	3

Продолжение табл. 3

проводник	контакт
205	4
205	4
223	5
233	8
211	9
715	10
	P
403	1
403	1
403	3
403	3
N	25
N	2
411	4
	KT2
213	1
N	2
N	2
2-11	4
203	6
205	7
2-7	9
	SA6
810	C1

Продолжение табл. 3

проводник	контакт
405	1A1
401	C2
403	2A2
	SA
8	A
	SA5
809	C1
219	1A1
233	2A1
	XT7
N	2
N	3
N	3
721	4
810	5
810	5
421	6
417	7
415	8
N	9
N	9
405	10

Подпись и дата

Инв. № подл.

изм	лист	№ докум.	подп.	дата

ШРТ. М. 35

Лист 2

Таблица 3
подключение проводок

Продолжение табл. 3

проводник	контакт
Передняя стенка	
	KV1
211	1
229	3
235	4
207	7
203	8
2-9	11
2-9	11
2-11	12
423	13
810	14
810	14
400	15
810	16
810	16
413	17
N	18
N	18
	KV2
215	1

Продолжение табл. 3

проводник	контакт
215	1
701	2
703	3
705	4
707	5
715	6
401	7
400	8
233	13
233	13
235	14
N	18
N	18
	KV3
215	1
Д1	2
Д3	3
Д5	4
Д707	5
Д715	6
N	18

Продолжение табл. 3

проводник	контакт
N	18
	KV4
217	1
423	2
413	3
2-7	8
2-13	9
213	11
213	11
215	10
N	18
N	18
	KV5
421	1
415	2
413	3
413	3
413	4
413	4
417	5

Подпись и дата

Инв. № подл.

изм	лист	№ докум.	подп.	дата
гл. инж. пр.	Стуканова			
нач. отд.	Еременко			
гл. спец.	Ковалев			

Т.П ШРТ. М. 35

Унифицированные щиты регулирования температуры установок приточной вентиляции.

Задание заводу-изготовителю

Стад.	Лист	Листов
Р	1	7

Щит регулирования температуры. Схема подключений

Росгипронисельстрой г. Москва

16621-03 9

Левая боковая стенка

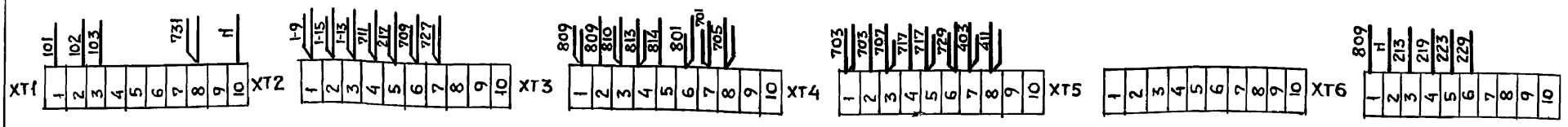

Передняя стенка

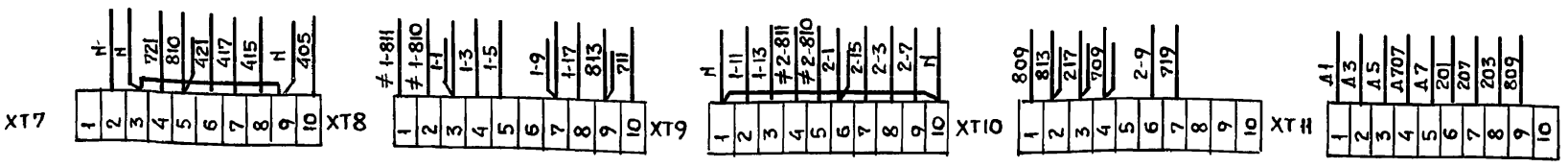

Примечания: 1 Сборки блоков зажимов „XT1, XT6, ..., XT11" предназначены для подключения внешних проводок. Сборки „XT1, ... XT4" используются для внутрищитовых перемычек.

2. При заказе по проекту эл. силового оборудования цепей управления на 220в. 50гц необходимо отключить от XT8/2 проводник ≠1-810, от XT8/8- проводник 1-17, от XT 9/5 проводник ≠2-810 и XT9/7 проводник 2-15, на зажимы XT 8/8 и XT9/7 подать перемычкой „N"

Инв. N подл. | Подпись и дата

Изм.	Лист	N докум.	Подп.	Дата	ШРТ. М. 35	Лист 7

Продолжение табл. 3

Проводник	Контакт
	ВК1
403	1А
N	2А
411	3А
101	6А
102	7А
417	2Б
415	3Б
103	6Б
земля	6Б
	SA9
813	13
813	14
813	14
729	15
731	16
731	16
≠1-SB3, SB4	
1-15	1
1-9	2
1-13	3

Продолжение табл. 3

Проводник	Контакт
	SA2
703	1
707	3
203	5
203	7
809	9
201	11
701	13
813	14
813	14
731	15
705	17
813	19

Продолжение табл. 3

Проводник	Контакт

Инв. N подл. | Подпись и дата

Изм.	Лист	N докум.	Подп.	Дата	ШРТ. М. 35	Лист 6

Продолжение табл. 3

Проводник	Контакт
	XT5
	резерв
	XT6
809	1
N	2
N	2
213	3
219	4
223	5
229	6
Правая стенка	
	≠1-SA1
1-1	C1
1-3	1A1
1-11	2A1
1-9	C2
1-5	1A2
1-15	2A2
	≠2-SA1
2-1	C1
2-3	1A1
2-2	2A1

Продолжение табл. 3

Проводник	Контакт
	≠1-FU1
≠1-811	1
1-1	2
	≠1-FU2
≠1-810	1
1-17	2
	≠2-FU1
≠2-811	1
2-1	2
2-1	2
	≠2-FU2
≠2-810	1
2-15	2
Дверь	
	HL
801	1
N	2
N	2

Продолжение табл. 3

Проводник	Контакт
	HL5
717	1
N	2
N	2
	HL4
резерв	1
N	2
N	2
	HL3
711	1
N	2
N	2
	HL2
709	1
N	2
N	2
	HL1
703	1
N	2
N	2

Инв. N подл. | Подпись и дата

Изм.	Лист	N докум.	Подп.	Дата	ШРТ. М. 35	Лист 5

Альбом III

Типовой проект 801-2-3

Продолжение таблицы 2

Провод-ник	Откуда идет	Куда поступает	Данные провода	Приме-чание
719	KV5/14	XT10/7	ПВ-1×1,0	
813	KV5/15	XT8/9		
727	KV/4	KT1/3	ПГВ-1×1,0	
721	KV/2	XT7/4	ПВ-1×1,5	
205	KT1/4	KT2/7		
403	P/1	SA6/2Л2	ПГВ-1×1,0	
203	KT2/6	KV1/8		
405	SA6/1Л1	XT7/10	ПВ-1×1,5	
809	SA5/C1	XT10/1		
810	SA6/C1	XT7/5		
земля	Рейка для установки	Стойка /⏚		
	аппаратов /⏚			
земля	Рейка для установки	Стойка /⏚		
	аппаратов /⏚			
земля	Рейка для установки	Стойка /⏚		
	аппаратов /⏚		ПВ-1×1,5	
земля	Рейка для установки	Стойка /⏚		
	аппаратов /⏚			
земля	Рейка для установки	Стойка /⏚		
	зажимов /⏚			
813	KV5/15	KV5/16		
810	KV1/14	KV1/16	ПГВ-1×1,5	
413	KV5/3	KV5/4		
727	KV/3	KV/4		
729	KV/1	KV/5		
205	KT1/1	KT1/4	ПВ-1×1,0	
403	P/1	P/3	ПГВ-1×1,5	

Инв. № подл. | Подпись и дата

Изм	Лист	№ докум.	Подп.	Дата

ШРТМ. Э4 — Лист 3

Продолжение таблицы 2

Провод-ник.	Откуда идет	Куда поступает	Данные провода	Приме-чание
	Перемычки блоков зажимов			
N	XT7/2	XT7/3		
N	XT7/3	XT7/9		
N	XT7/9	XT9/1	ПВ-1×1,5	
N	XT9/1	XT7/10		
813	XT8/9	XT10/2		
809	XT10/1	XT11/9		
	Левая боковая стенка			
801	SF2/1	SF3/1		
801		SF5/1	ПВ-1×1,5	
801		SF6/1		
731	VД1/1	XT1/8		
731	VД1/1	VД2/1		
731		VД3/1	ПГВ-1×1,0	
731		VД4/1		
731		VД5/1		
809	SF2/2	XT3/1		
809	SF2/2	XT3/2		
810	SF3/2	XT3/3	ПВ-1×1,5	
813	SF5/2	XT3/4		
814	SF6/2	XT3/5		
801	SF6/1	XT3/6	ПВ-1×1,5	

Инв. № подл. | Подпись и дата

Изм	Лист	№ докум.	Подп.	Дата

ШРТМ. Э4 — Лист 4

Продолжение таблицы 2

Провод-ник.	Откуда идет	Куда поступает	Данные провода	Приме-чание
235	KV1/4	KV2/14	ПГВ-1×1,0	
810	KV1/16	XT7/5	ПВ-1×1,5	
810	KV1/14	SA6/C1		
400	KV1/15	KV2/8		
413	KV1/17	KV5/3	ПВ-1×1,5	
423	KV1/13	KV4/2		
215	KV2/1	KV3/1		
215	KV2/1	KV4/10	ПВ-1×1,0	
233	KV2/13	KT1/8	ПВ-1×1,5	
233	KV2/13	SA5/2Л1		
401	KV2/7	SA6/C2	ПВ-1×1,0	
715	KV2/6	KT1/10		
Д1	KV3/2	XT11/1		
Д3	KV3/3	XT11/2		
Д5	KV3/4	XT11/3	ПВ-1×1,5	
Д707	KV3/5	XT11/4		
Д715	KV3/6	XT11/5		
217	KV4/1	XT10/3		
213	KV4/11	KT2/4	ПВ-1×1,0	
413	KV4/3	KV/4		
2-7	KV4/8	KT2/9		
2-7	KV4/8	XT9/9		
2-13	KV4/9	KV5/7	ПВ-1×1,5	
421	KV5/1	XT7/6		
417	KV5/5	XT7/7		
415	KV5/2	XT7/8		

Инв. № подл. | Подпись и дата

Изм	Лист	№ докум.	Подп.	Дата

ШРТМ. Э4 — Лист 2

Таблица 2

Соединение проводок — продолжение таблицы

Провод-ник	Откуда идет	Куда поступает	Данные провода	Приме-чание
	Передняя стенка			
813	KV5/16	XT10/2	ПВ-1×1,5	
N	KV1/18	XT7/3	ПВ-1×1,5	
N	KV1/18	KV2/18		
N		KV3/18		
N		KV4/18		
N		KV5/18	ПГВ-1×1,5	
N		KV/18		
N		KT2/2		
N		P/2		
N		KT1/2		
N		XT9/10	ПВ-1×1,5	
2-9	KV1/11	XT10/6		
2-9	KV1/11	KV5/6	ПГВ-1×1,5	
2-11	KV1/12	KT2/4		
211	KV1/1	KT1/9		
207	KV1/7	XT11/7	ПВ-1×1,0	
203	KV1/8	XT11/8		

Инв. № подл. | Подп. и дата

Изм.	Лист	№ докум.	Подп.	Дата
Рук. маст		Еременко		
Гл. инж. пр.		Стуканова		
Т. спец.		Ковалев		

ТП — ШРТМ. Э4

Унифицированные щиты регулирования температуры установок приточной вентиляции.

Задание заводу-изготовителю

Стад.	Лист	Листов
Р	1	8

Щит регулирования температуры. Схема соединения проводок.

Росгипронииселькстрой г. Москва

16621-03 11

Типовой проект 801-2-3 Альбом III

Продолжение таблицы 2

Проводник	Откуда идет	Куда поступает	Данные провода	Примечание
1-15	≠1-SA1/2A2	XT2/2	ПВ-1×1,5	
	Дверь щита			
N	HL 5/2	HL 4/2		
N		HL 3/2		
N		HL 1/2		
N		HL 2/2		
N		HL 1/2	ПВ-1×1,5	
N		BK1/2A		
813	SA9/13	SA 2/14		
703	HL 1/1	SA 2/1		
731	SA 2/15	SA 9/16		
земля	Рейка/≠	Стойка/≠		
земля	Рейка/≠	Стойка/≠	ПВ-1×1,5	
земля	BK1/6Б	Стойка/≠		
813	SA 9/13	SA 9/14		
813	SA 2/14	SA 2/19	ПГВ-1×1,5	
201	SA 2/4	SA 2/7	ПГВ-1×1,0	
	Гибкий жгут А			
101	BK1/6A	XT1/1		
102	BK1/7A	XT1/2	МГШВЭ-1×1,5	
103	BK1/6Б	XT1/3		

Инв. № подл. | Подпись и дата

Изм	Лист	№ докум.	Подп.	Дата	ШРТ. М. 34	Лист 7

Продолжение таблицы 2

Провод-ник	Откуда идет	Куда поступает	Данные провода	Примечание
	Гибкий жгут Б			
801	HL/1	XT 3/6		
717	HL 5/1	XT 4/4	ПГВ-1×1,0	
713	HL 4/1	Резерв		
411	HL 3/1	XT2/4		
709	HL 2/1	XT2/6	ПГВ-1×1,5	
703	HL 1/1	XT4/2		
403	BK1/1A	XT4/7	ПГВ-1×1,0	
N	BK1/2A	XT1/10	ПГВ-1×1,5	
411	BK1/3A	XT 4/8	ПГВ-1×1,0	
415	BK1/3Б	XT 7/8		
417	BK1/2Б	XT 7/7	ПГВ-1×1,5	
	Гибкий жгут В			
813	SA9/14	XT3/4		
731	SA9/16	XT1/8	ПГВ-1×1,0	
729	SA9/15	XT4/6		
1-9	≠1-SB4/2	XT2/1		
1-15	≠1-SB4/1	XT2/2		
1-13	≠1-SB3/3	XT2/3	ПГВ-1×1,5	
701	SA2/13	XT3/7		
705	SA2/17	XT 3/8	ПГВ-1×1,0	
707	SA2/3	XT4/3		
809	SA 2/9	XT3/1	ПГВ-1×1,5	
201	SA 2/11	XT 11/6		
203	SA 2/5	XT 11/8	ПГВ-1×1,0	

Инв. № подл. | Подпись и дата

Изм	Лист	№ докум.	Подп.	Дата	ШРТ. М. 34	Лист 8

Продолжение таблицы 2

Проводник	Откуда идет	Куда поступает	Данные провода	Примечание
4H	XT4/8	P/4		
213	XT6/3	KV4/H		
219	XT6/4	SA5/1A1		
233	XT6/5	KT1/5	ПВ-1×1,5	
229	XT6/6	KV1/3		
	Правая стенка			
1-1	≠1-SA1/C1	≠1-FU1/2		
2-1	≠2-SA1/C1	≠2-FU1/2	ПВ-1×1,5	
земля	Рейка для аппаратов/≠	Стойка/≠		
земля	Рейка для аппаратов/≠	Стойка/≠	ПВ-1×1,5	
земля	Рейка для аппаратов/≠	Стойка/≠		
1-3	≠1-SA1/1A1	XT8/4		
1-5	≠1-SA1/1A2	XT8/5		
1-9	≠1-SA1/C2	XT8/7		
1-11	≠1-SA1/2A1	XT9/2		
2-3	≠2-SA1/1A1	XT9/8	ПВ-1×1,5	
2-9	≠2-SA1/2A1	KV1/11		
≠1-811	≠1-FU1/1	XT8/1		
≠1-810	≠1-FU2/1	XT8/2		
1-17	≠1-FU2/2	XT8/8		
≠2-811	≠2-FU1/1	XT9/4		
2-1	≠2-FU1/2	XT9/6		
≠2-810	≠2-FU2/1	XT9/5		
2-15	≠2-FU2/2	XT9/7		

Инв. № подл. | Подп. и дата

Изм	Лист	№ докум.	Подп.	Дата	ШРТ. М. 34	Лист 6

Продолжение таблицы 2

Проводник	Откуда идет	Куда поступает	Данные провода	Примечание
703	УД1/2	XT 4/1		
709	УД 2/2	XT 2/6		
711	УД 3/2	XT 2/4	ПВ-1×1,0	
727	УД 4/2	XT 2/7		
717	УД 5/2	XT 4/4		
Земля	Рейка для аппаратов/≠	Стойка/≠		
Земля	Рейка для аппаратов/≠	Стойка/≠		
Земля	Рейка для аппаратов/≠	Стойка/≠		
Земля	Рейка зажимов/≠	Стойка/≠		
801	SF2/1	SA/A		
809	XT3/2	XT6/1		
1-9	XT2/1	XT8/7		
1-13	XT2/3	XT9/3	ПВ-1×1,5	
711	XT2/4	XT8/10		
217	XT2/5	XT10/3		
709	XT2/6	XT10/4		
727	XT2/7	KV/3		
809	XT3/2	XT10/1		
810	XT3/3	XT7/5		
813	XT3/4	XT8/9		
701	XT3/7	KV 2/2		
705	XT3/8	KV 2/4		
703	XT4/2	KV 2/3		
703	XT4/5	KV 2/5	ПВ-1×1,0	
713	XT4/5	KV5/17		
729	XT4/6	KV/5		
403	XT4/7	P/3	ПВ-1×1,5	

Инв. № подл. | Подпись и дата

Изм	Лист	№ докум.	Подп.	Дата	ШРТ. М. 34	Лист 5

Типовой проект 801-2-3 Альбом III

Формат	Зона	Поз	Обозначение	Наименование	Кол	Примечание
				Детали		
11		8	ВД-00.001	Пружина	10	
64		9	ВД-00.002	Цепь		
				Цепь 4-4х28		
				ГОСТ 7070-75		
				20 звеньев	5	0,153 кг
				Стандартные изделия		
		10		Болт М8х65.58		
				ГОСТ 7798-70	10	
		11		Гайка М8.5		
				ГОСТ 5915-70	10	
		13		Шайба 8		
				ГОСТ 11371-68	10	
				ВД-00.000-02		
				см. сб. рис. 2		
				Сборочные единицы		
		6	ВД-00.010-02	Кронштейн	1	
		7	ВД-00.020-02	Рама	1	
		3	ВД-00.030	Фиксатор	3	

Подп. и дата | Инв. N дубл. | Взам. инв. N | Подп. и дата | Инв. N подл.

Изм. Лист N докум. Подп. Дата

ВД-00.000

Лист 3

Формат	Зона	Поз	Обозначение	Наименование	Кол	Примечание
				Детали		
11		8	ВД-00.001	Пружина	6	
64		9	ВД-00.002	Цепь		
				Цепь 4-4х28		
				ГОСТ 7070-75		
				20 звеньев	3	0,153 кг
				Стандартные изделия		
		10		Болт М8х65.58		
				ГОСТ 7798-70	6	
		11		Гайка М8.5		
				ГОСТ 5915-70	6	
		13		Шайба 8		
				ГОСТ 11371-68	6	

Подп. и дата | Инв. N дубл. | Взам. инв. N | Подп. и дата | Инв. N подл.

Изм. Лист N докум. Подп. Дата

ВД-00.000

Лист 4

Формат	Зона	Поз	Обозначение	Наименование	Кол	Примечание
				Детали		
11		8	ВД-00.001	Пружина	14	
64		9	ВД-00.002	Цепь		
				Цепь 4-4х28		
				ГОСТ 7070-75		
				20 звеньев	14	0,153 кг
				Стандартные изделия		
		10		Болт М8х65.58		
				ГОСТ 7798-70	14	
		11		Гайка М8.5		
				ГОСТ 5915-70	14	
		13		Шайба 8		
				ГОСТ 11371-68	14	
				ВД-00.000-01		
				см. сб. рис. 2		
				Сборочные единицы		
		4	ВД-00.010-01	Кронштейн	1	
		5	ВД-00.020-01	Рама	1	
		3	ВД-00.030	Фиксатор	5	

Подп. и дата | Инв. N дубл. | Взам. инв. N | Подп. и дата | Инв. N подл.

Изм. Лист N докум. Подп. Дата

ВД-00.000

Лист 2

Формат	Зона	Поз	Обозначение	Наименование	Кол	Примечание
				Документация		
22			ВД-00.000 СБ	Сборочный чертеж		
				Стандартные изделия		
		12		Шайба 10		
				ГОСТ 11371-68	2	
		14		Шплинт 2х15		
				ГОСТ 397-68	2	
		15		Ось 22-10Х5х25 Ст3		
				ГОСТ 9650-71	2	
				Переменные данные для исполнений		
				ВД-00.000		
				см. сб. рис. 1		
				Сборочные единицы		
		1	ВД-00.010	Кронштейн	1	
		2	ВД-00.020	Рама	1	
		3	ВД-00.030	Фиксатор	7	

Подп. и дата | Инв. N дубл. | Взам. инв. N | Подп. и дата | Инв. N подл.

Изм	Лист	N докум	Подп.	Дата
Разраб.		Игначев		
Провер.		Гашков		
Н. контр.		Соколикова		
Утв.		Гашков		

ВД-00.000

Установка индивидуальных ведер для выпойки телят

Лит	Лист	Листов
	1	4

Росгипронииселькстрой г. Москва

ВД-00-000 СБ

Альбом III

Типовой проект 801-2-3

Рис.1

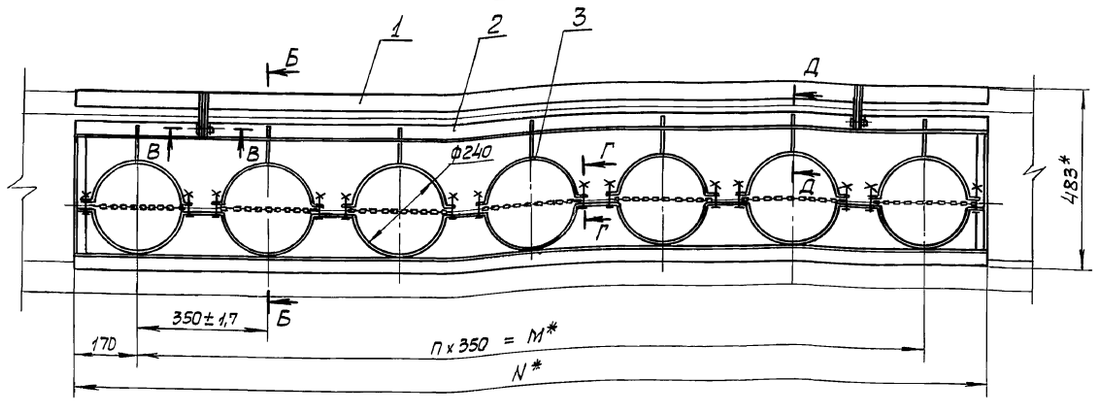

Б - Б повернуто
М1:5

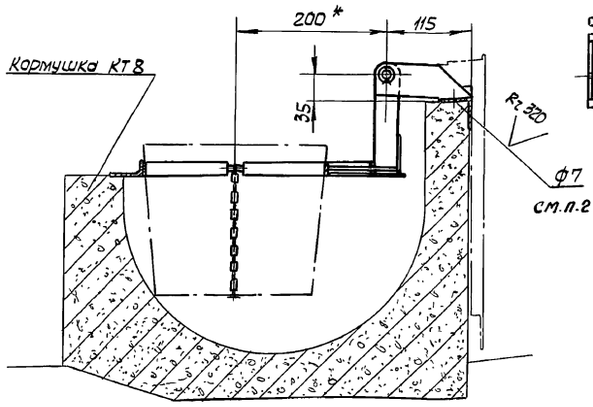

Рис.2
Остальное - см. рис.1

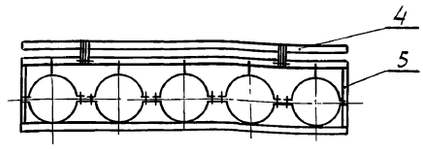

Рис.3
Остальное - см. рис.1

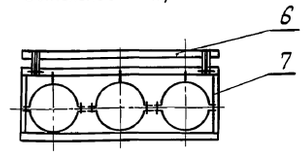

В - В
М1:1

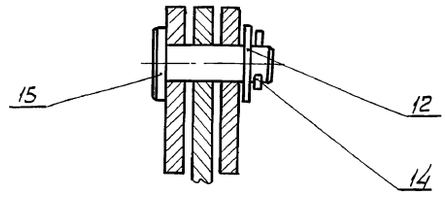

Д - Д повернуто
М1:1

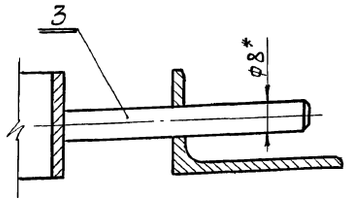

Г - Г повернуто
М1:1

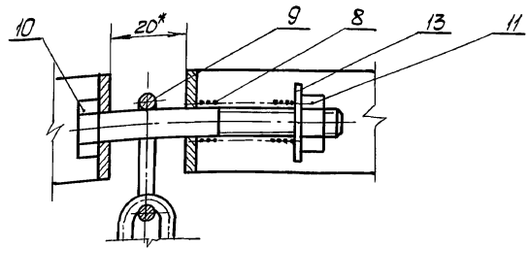

Обозначение	Рис.	Размеры мм		П	Масса кг
		М	N		
ВД-00.000	1	2100	2440	6	21,65
-01	2	1400	1740	4	16,3
-02	3	700	1040	2	10,58

1. Длину цепи ВД-00.002 уточнить при монтаже.
2. Отверстия ф7 сверлить при монтаже по месту.
3. Грунтовать грунтовкой ГФ-020 ГОСТ 4056-63.
4. Красить эмалью ПФ-115 ГОСТ 6465-76 под цвет оборудования после монтажа.
5.* Размеры для справок.
6. Обработка поверхностей реза деталей Б4 - Rz 320

Изм.	Лист	№ докум.	Подпись	Дата	ВД-00.000 СБ			
Разраб.		Игначев			Установка индивидуальных ведер для выпойки телят. Сборочный чертеж.	Лит.	Масса	Масштаб
Провер.		Гашков					см. табл.	1:10
Т. контр.						Лист	Листов 1	
Н. контр.		Соколикова				Росгипрониисельстрой г. Москва		
Утвер.		Гашков						

Инв. № подл. | Подпись и дата | Взам. инв. № | Инв. № дубл. | Подпись и дата

ВД-00-010 СБ

Типовой проект 801-2-3 Альбом III

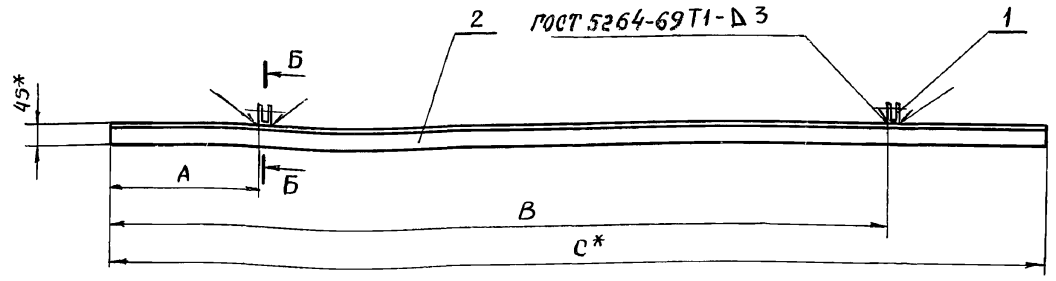

Б-Б
М 1:2

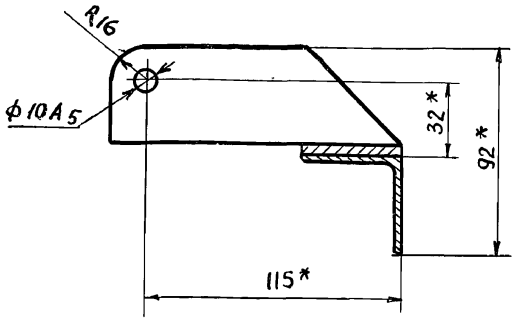

Обозначение	Размеры в мм			Масса кг	Примечание
	А	В	С		
ВД-00.010	335±1,7	2085±4,0	2440	6,354	
-01	335±1,7	1385±3,2	1740	4,90	
-02	75±1,0	955±2,7	1040	3,50	

1. Варить электродом Э42 ГОСТ 9467-75
2. * Размеры для справок.
3. Обработка поверхностей реза деталей Б4 - R_z 320

Изм	Лист	N докум.	Подп.	Дата
Разраб.		Игначев		
Провер.		Гашков		
Т. контр				
Н. контр		Соколикова		
Утв.		Гашков		

ВД-00.010 СБ

Кронштейн
Сборочный чертеж

Лит	Масса	Масштаб
	см. табл	1:10
Лист	Листов 1	

Росгипрониисельстрой
г. Москва

Копировал Жарких формат 12

Формат	Зона	Поз.	Обозначение	Наименование	Кол	Примечание
				ВД-00.010-02		
				см. сб. табл.		
				Детали		
Б4		2	ВД-00.012-02	Основание		
				Уголок Б-45х45х3 ГОСТ 8509-72 / Ст3сп ГОСТ 535-58		
				L = 1040-2.4	1	2,22 кг

Инв. N подл. | Подп. и дата | Взам. инв. N | Инв. N дубл. | Подп. и дата

Изм	Лист	N докум.	Подп.	Дата

ВД-00.010

Лист 2

Копировал Жарких формат 11

Формат	Зона	Поз.	Обозначение	Наименование	Кол	Примечание
				Документация		
12			ВД-00.010 СБ	Сборочный чертеж		
				Детали		
11		1	ВД-00.011	Вилка	2	
			Переменные данные	для исполнений		
				ВД-00.010		
				см. сб. табл.		
				Детали		
Б4		2	ВД-00.012	Основание		
				Уголок Б-45х45х3 ГОСТ 8509-72 / Ст3сп ГОСТ 535-58		
				L = 2440-3.5	1	5,07 кг
				ВД-00.010-01		
				Детали		
Б4		2	ВД-00.012-01	Основание		
				Уголок Б-45х45х3 ГОСТ 8509-72 / Ст3сп ГОСТ 535-58		
				L = 1740-3.0	1	3,62 кг

Подп. и дата | Инв. N дубл. | Взам. инв. N | Подп. и дата | Инв. N подл.

Изм	Лист	N докум.	Подп.	Дата
Разраб		Игначев		
Провер.		Гашков		
Н. контр		Соколикова		
Утв.		Гашков		

ВД-00.010

Кронштейн

Лит	Лист	Листов
	1	2

Росгипрониисельстрой
г. Москва

16571-03

15

Типовой проект 801-2-3 Альбом III

Формат	Зона	Поз.	Обозначение	Наименование	Кол.	Примеч.
				Документация		
11			ВД-00.030.СБ	Сборочный чертеж		
				Детали		
Б4		1	ВД-00.031	Скоба		
				Лента 3х25Ст3ГОСТ6009-74		
				L=420±0.75	1	0.248кг
Б4		2	ВД-00.032	Направляющая		
				Круг $\frac{\text{В 8 ГОСТ 2590-71}}{\text{Ст.3 ГОСТ 535-58}}$		
				L=92 мм	1	0.036кг

Изм.	Лист	N докум.	Подп.	Дата	ВД-00.030		
Разраб.		Игначев			Фиксатор	Лит.	Лист / Листов
Провер.		Гашков					1
Н.контр.		Соколикова				Росгипроницельстрой г. Москва	
Утв.		Гашков					

16

ВД-00-030 СБ

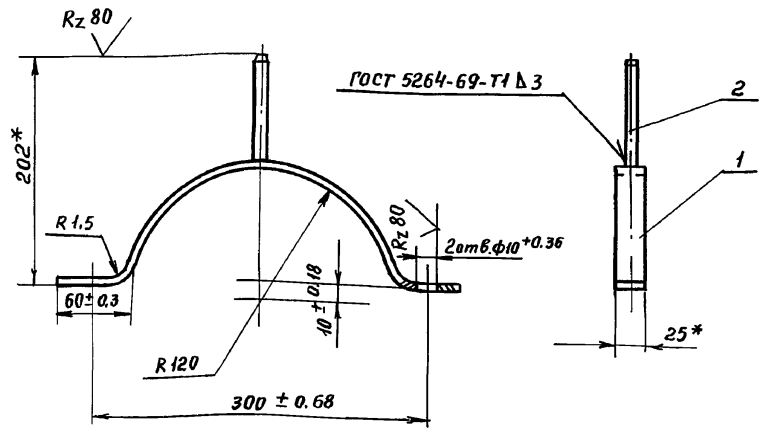

1. Варить электродом Э42 ГОСТ 9467-75
2.* Размеры для справок

Инв.№ подл. | Подп. и дата | Взам.инв.№ | Инв.№ дубл. | Подп. и дата

Изм.	Лист	N докум.	Подп.	Дата	ВД-00.030 СБ			
Разраб.		Игначев			Фиксатор	Лист	Масса	Масшт.
Провер.		Гашков			Сборочный чертеж		0.284	1:4
Т.Контр.						Лист	Листов 1	
Н.контр.		Соколикова				Росгипроницельстрой г. Москва		
Утв.		Гашков						

Формат	Зона	Поз.	Обозначение	Наименование	Кол.	Примеч.
Б4		5	ВД-00.025	Держатель		
				Лента 3х25 Ст3 ГОСТ 6009-74		
				L=3400-4,5	1	2.040кг
				ВД-00.020-01		
				см. сб. рис. 2		
				Детали		
Б4		6	ВД-00.024-01	Опора		
				Уголок $\frac{\text{Б-45х28х3 ГОСТ 8510-72}}{\text{Ст3 сп ГОСТ 535-58}}$		
				L=1740-3,0	2	2.910кг
Б4		7	ВД-00.025-01	Держатель		
				Лента 3х25 Ст3 ГОСТ 6009-74		
				L=2425-3,5	1	1,450кг
				ВД-00.020-02		
				см. сб. рис. 2		
				Детали		
Б4		8	ВД-00.024-02	Опора		
				Уголок $\frac{\text{Б-45х28х3 ГОСТ 8510-72}}{\text{Ст3 сп ГОСТ 535-58}}$		
				L=1040-2.4	2	1,745 кг
Б4		9	ВД-00.025-02	Держатель		
				Лента 3х25 Ст3 ГОСТ 6009-74		
				L=1450-3,0	1	0.868кг

Инв.№ подл. | Подп. и дата | Взам.инв.№ | Инв.№ дубл. | Подп. и дата

Изм.	Лист	N докум.	Подп.	Дата	ВД-00.020	Лист 2

Пров. Ткачев 29.3.91 Кон.фр.

Формат	Зона	Поз.	Обозначение	Наименование	Кол.	Примеч.
				Документация		
22			ВД-00.020 СБ	Сборочный чертеж		
				Детали		
Б4		1	ВД-00.021	Серьга		
				Полоса $\frac{\text{6х30 ГОСТ 103-76}}{\text{Ст.3 ГОСТ 535-58}}$		
				L=162-1.0	2	0.228кг
Б4		2	ВД-00.022	Косынка		
				Лист $\frac{\text{5 ГОСТ 19903-74}}{\text{Ст.3 ГОСТ 14637-69}}$	2	0.078кг
Б4		3	ВД-00.023	Связь		
				Уголок $\frac{\text{Б28х28х3 ГОСТ 8509-72}}{\text{Ст3 сп ГОСТ 535-58}}$		
				L=305-1.35	2	0.387кг
				Переменные данные для исполнений		
				ВД-00.020		
				см. сб. рис. 1		
				Детали		
Б4		4	ВД-00.024	Опора		
				Уголок $\frac{\text{Б-45х28х3 ГОСТ 8510-72}}{\text{Ст3 сп ГОСТ 535-58}}$ L=2440-3,5	2	4100 кг

Инв.№ подл. | Подп. и дата | Взам.инв.№ | Инв.№ дубл. | Подп. и дата

Изм.	Лист	N докум.	Подп.	Дата	ВД-00.020		
Разраб.		Игначев			Рама	Лит.	Лист / Листов
Провер.		Гашков					1 / 2
Н.контр.		Соколикова				Росгипронинсельстрой г. Москва	
Утв.		Гашков					

Альбом III

Типовой проект 801-2-3

ВД 00.020 СБ

Рис. 1

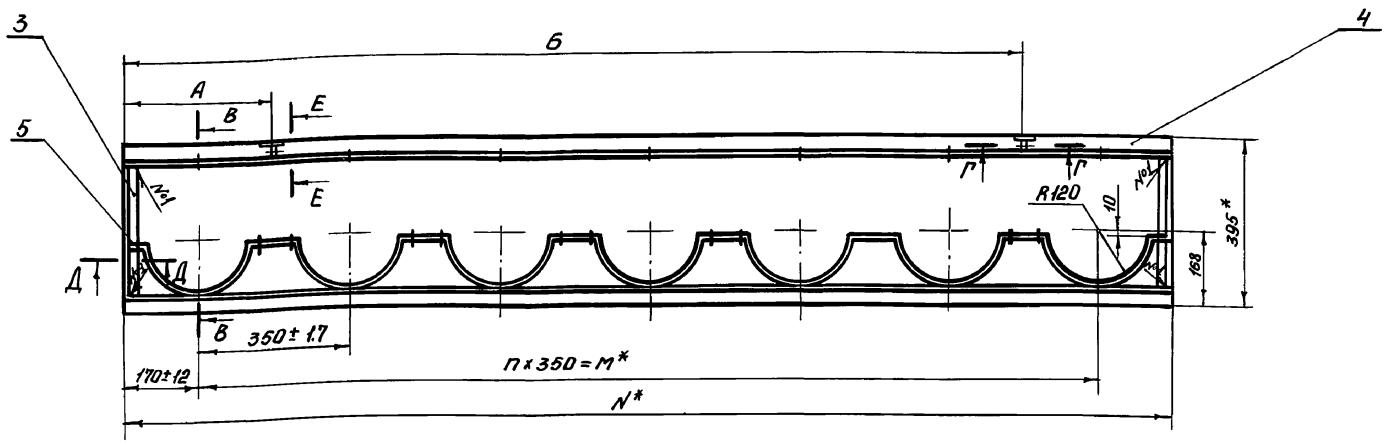

Рис. 2
Остальное см. рис. 1

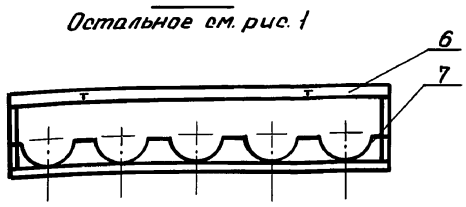

Рис. 3
Остальное см. рис. 1

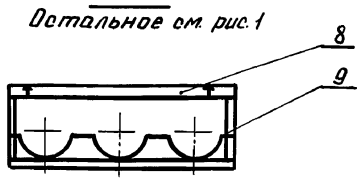

Г-Г
М1:2

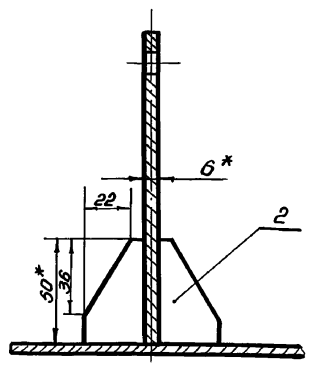

В-В повернуто
М1:2

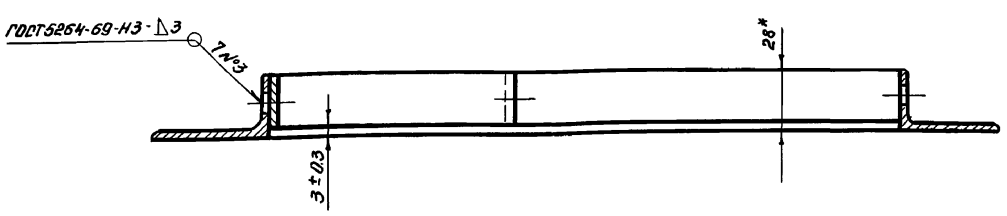

Е-Е повернуто
М1:2

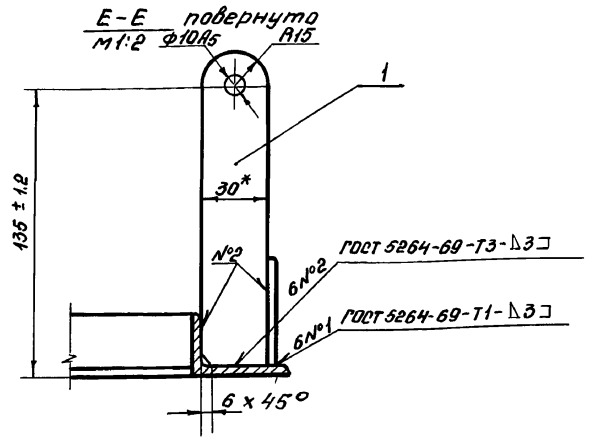

Д-Д
М1:1

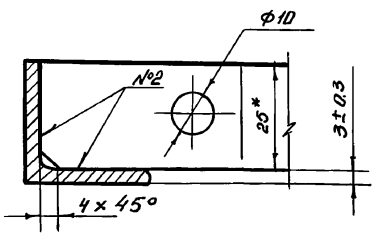

Обозначение	Рис.	Размеры в мм				n	Масса кг
		А	Б	М	N		
ВД-00.020	1	342±1.2	2092±40	2100	2440	6	11.626
-01	2	342±1.2	1392±3.2	1400	1740	4	8,656
-02	3	82±1.1	962±2,7	700	1040	2	5,744

1. Варить электродом Э42 ГОСТ 9467-75.
2.* Размеры для справок.
3. Обработка поверхностей реза деталей Б4 - Rz320
4. Неуказанные предельные отклонения размеров по ОСТ 1010

Изм.	Лист	№ докум.	Подп.	Дата	ВД-00.020 СБ			
Разраб.		Игначев			Рама	Лит.	Масса	Масштаб
Провер.		Гашков			Сборочный чертеж		см. табл.	1:10
Т.контр.						Лист	Листов 1	
Н.контр.		Соколикова				Росгипрониисельстрой г. Москва		
Утв.		Гашков						

Копировала Фирма 16621-0.3 17 Формат 22

Типовой проект 801-2-3 Альбом III

Формат	Зона	Поз.	Обозначение	Наименование	Кол	Примеч
11		20	ОСМ. 00. 804	Ограждение	2	
11		21	ОСМ. 00. 816	Труба	2	
				Стандартные изделия		
		25		Болт М10×25. 48. 019		
				ГОСТ 7798-70	30	
		26		Болт М10×65. 48. 019		
				ГОСТ 7798-70	4	
		27		Гайка М10. 5. 019		
				ГОСТ 5915-70	44	
		28		Шайба 10. 65Г. 019		
				ГОСТ 6402-70	44	
		29		Угольник 20		
				ГОСТ 8946-75	2	
		30		Труба 0-Р40×6000		
				ГОСТ 3262-75	1	
		31		Зажим III 48×48-Ц15 Хр		
					10	
				Прочие изделия		
		33		Автопоилка АП-1А		Успенский з-д
				ГОСТ 5. 1319-72	2	

Подпись и дата | Инв N дубл. | Взам. инв N | Подпись и дата | Инв N подл.

Изм	Лист	N докум	Подпись	Дата	ДОП1-00. 000	Лист 2

Копировал [signature] формат 11

Формат	Зона	Поз	Обозначение	Наименование	Кол	Примеч
				Документация		
22			ДОП2-00. 000 СБ	Сборочный чертеж		
				Сборочные единицы.		
11		1	ОСМ. 00. 020	Кронштейн	1	
11		2	ОСМ. 00. 470	Стойка	2	
11		3	ОСМ. 00. 360	Цепь	3	
11		4	ОСМ. 00. 370	Кронштейн	1	
11		5	ОСМ. 00. 380	Цепь	3	
				Детали		
12		8	ОСМ. 00. 466	Зажим	6	
11		9	ОСМ. 00. 001	Прокладка	2	
11		11	ОСМ. 00. 461	Соединитель	1	
11		12	ОСМ. 00. 462	Скоба	2	
11		13	ОСМ. 00. 618	Скоба	2	
11		14	ОСМ. 00. 624	Скоба	3	
11		15	ОСМ. 00. 625	Кронштейн	1	
11		17	ОСМ. 00. 631	Кольцо	3	
11		18	ОСМ. 00. 801	Стойка	6	
11		19	ОСМ. 00. 803	Стойка	1	
11		20	ОСМ. 00. 804	Ограждение	1	
11		21	ОСМ. 00. 816	Труба	2	

Подпись и дата | Инв № дубл | Взам. инв N | Подпись и дата | Инв N подл

Изм	Лист	N докум.	Подпись	Дата	ДОП2-00. 000		
Разраб.		Соколикова	[signature]		Стойловое оборудование для коров.	Лит	Лист 1 / Листов 2
Провер		Гашков	[signature]			Росгипрониисельстрой г. Москва	
Н. контр		Игначев	[signature]				
Утв.		Гашков	[signature]				

Копировал [signature] формат 11

Формат	Зона	Поз.	Обозначение	Наименование	Кол	Примеч
				Документация		
22			ДОП1-00. 000 СБ	Сборочный чертеж		
				Сборочные единицы.		
11		1.	ОСМ. 00. 020	Кронштейн	2	
11		2	ОСМ. 00. 470	Стойка	2	
11		3	ОСМ. 00. 360	Цепь	4	
11		4	ОСМ. 00. 370	Кронштейн	1	
11		5	ОСМ. 00. 380	Цепь	4	
				Детали.		
12		8	ОСМ. 00. 466	Зажим	4	
11		9	ОСМ. 00. 001	Прокладка	2	
11		11	ОСМ. 00. 461	Соединитель	2	
11		12	ОСМ. 00. 462	Скоба	2	
11		13	ОСМ. 00. 618	Скоба	4	
11		14	ОСМ. 00. 624	Скоба	4	
11		15	ОСМ. 00. 625	Кронштейн	2	
11		16	ОСМ. 00. 627	Ограничитель	1	
11		17	ОСМ. 00. 631	Кольцо	4	
11		18	ОСМ. 00. 801	Стойка	8	
11		19	ОСМ. 00. 803	Стойка	2	

Подпись и дата | Инв N дубл. | Взам. инв N | Подпись и дата | Инв N подл.

Изм	Лист	N докум	Подпись	Дата	ДОП1-00. 000		
Разраб		Соколикова	[signature]		Стойловое оборудование для коров.	Лит	Лист 1 / Листов 2
Провер		Гашков	[signature]			Росгипрониисельстрой г. Москва	
Н. контр		Игначев	[signature]				
Утв.		Гашков	[signature]				

Копировал [signature] формат 11

Формат	Зона	Поз	Обозначение	Наименование	Кол	Примечан
				Документация		
12			ОСМ. 00. 370 СБ	Сборочный чертеж		
				Детали		
11		1	ОСМ. 00. 626	Штырь	5	
11		2	ОСМ. 00. 824	Труба	1	

Подпись и дата | Инв. N дубл. | Взам. инв N | Подпись и дата | Инв № подл

Изм	Лист	N докум	Подпись	Дата	ОСМ. 00. 370		
Разраб		Соколикова	[signature]		Кронштейн	Лит	Лист / Листов 1
Провер		Гашков	[signature]			Росгипрониисельстрой г. Москва	
Н. контр		Игначев	[signature]				
Утв		Гашков	[signature]				

Копировал [signature] формат 11

ДОП 1-00.000 СБ

Альбом III

Типовой проект 801-2-3

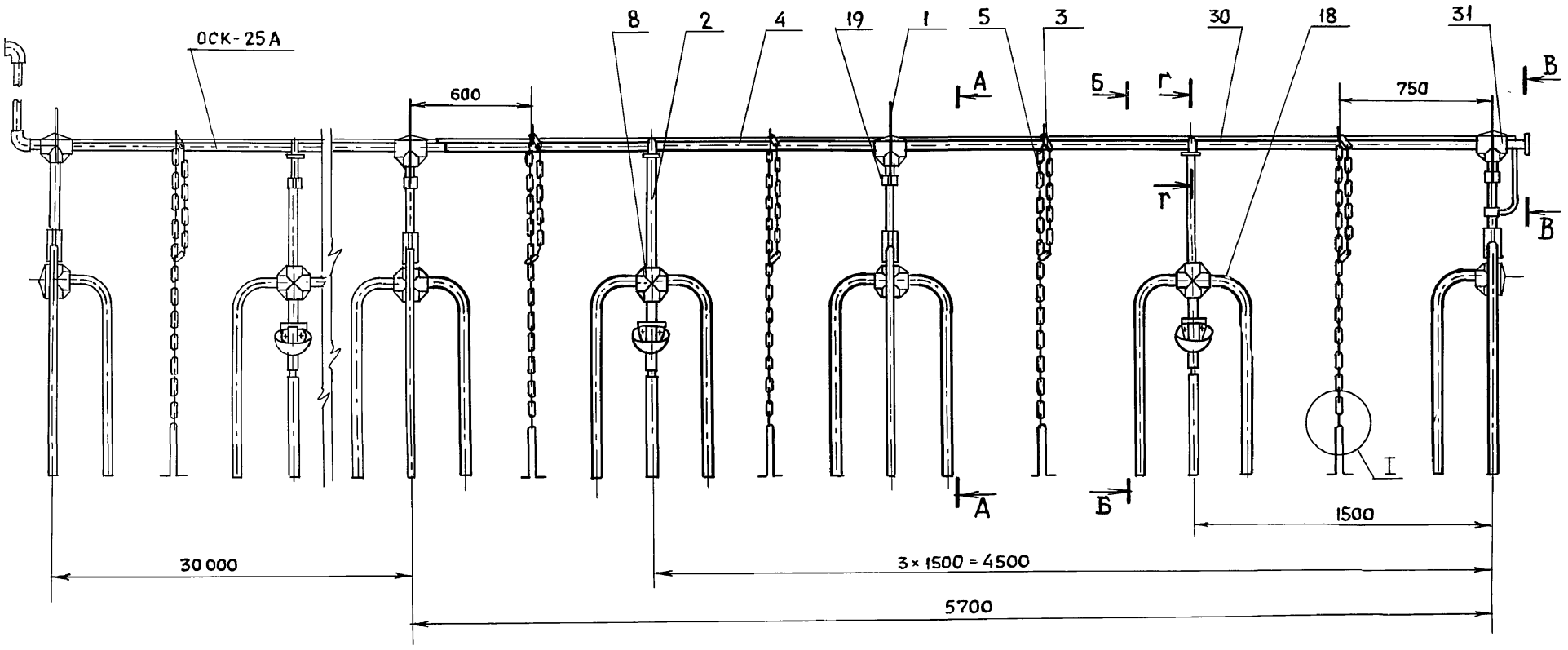

А—А

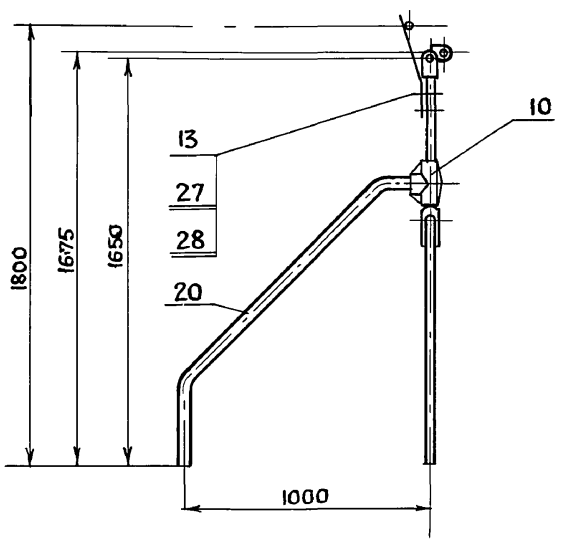

Б—Б

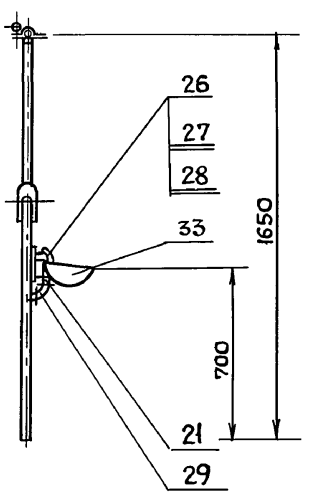

В—В

М 1:2

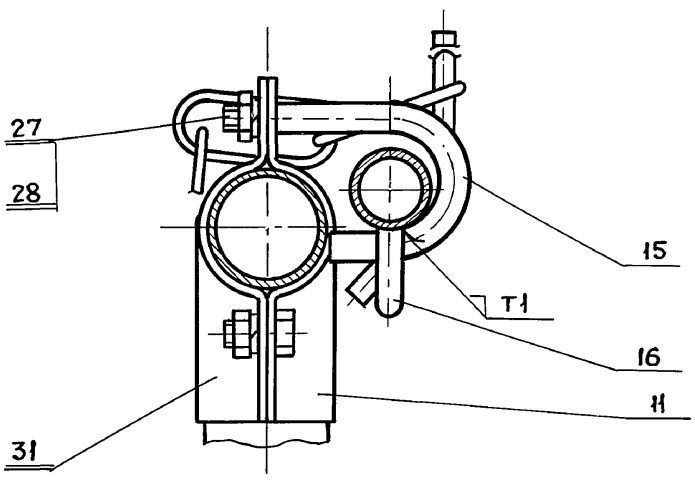

Г—Г

М 1:2

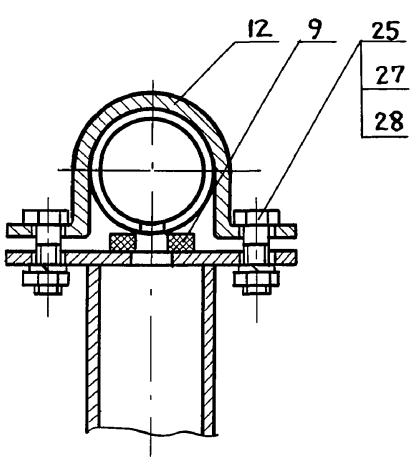

I

М 1:2

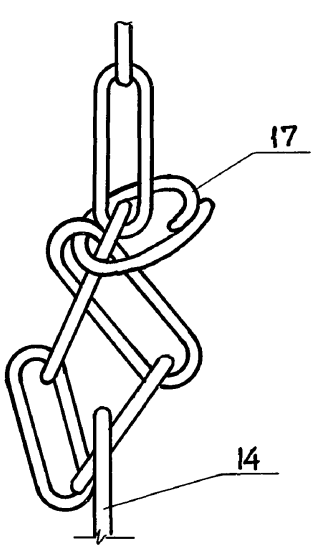

				ДОП1-00.000 СБ	
Изм.	Лист	№ докум.	Подпись	Дата	
Разраб.		Соколикова		Стойловое оборудование для коров Сборочный чертеж	Лит / Масса ~117 / Масштаб 1:20
Провер.		Гашков			Лист / Листов 1
Т. контр					Росгипронииселькстрой г. Москва
Н. контр		Игначев			
Утв.		Гашков			

Инв. № подл. | Подпись и дата | Взам. инв. № | Инв. № дубл. | Подпись и дата

Типовой проект 801-2-3 Альбом III

ОСМ 00.001

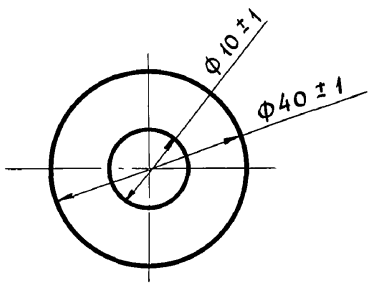

Изм	Лист	N докум.	Подпись	Дата
Разраб.		Соколикова		
Провер.		Игначев		
Т. контр				
Н. контр		Гашков		
Утв.		Гашков		

ОСМ 00.001

Прокладка

Лит	Масса	Масшт.
	0.004	1:1

Лист | Листов 1

Пластина I. лист ТМКЩ-М-8-1.1 ГОСТ 7338-77

Росгипрониисельстрой г. Москва

Копировал [signature] формат 11

ОСМ 00.461

(√)

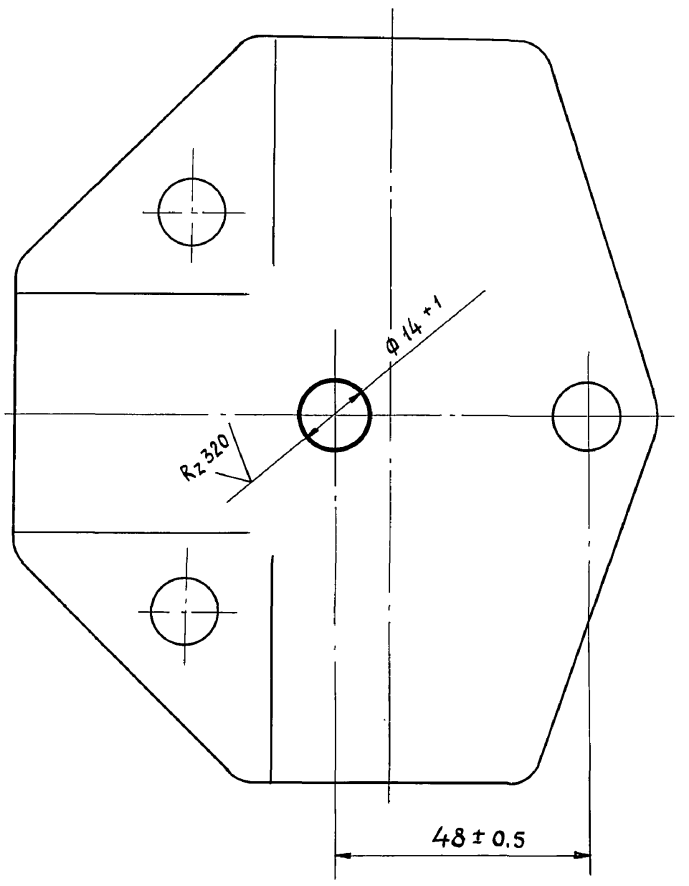

Доработка детали: из комплекта ОСК-25.

Изм	Лист	N докум	Подпись	Дата
Разраб		Соколикова		
Провер		Игначев		
Т. контр				
Н. контр		Гашков		
Утв.		Гашков		

ОСМ. 00.461

Соединитель

Лит	Масса	Масшт.
	0.44	1:1

Лист | Листов 1

Заготовка
Зажим III 48×48 ц 15 хр

Росгипрониисельстрой г. Москва

Копировал [signature] формат 11

ОСМ 00.466

Rz 320 (√)

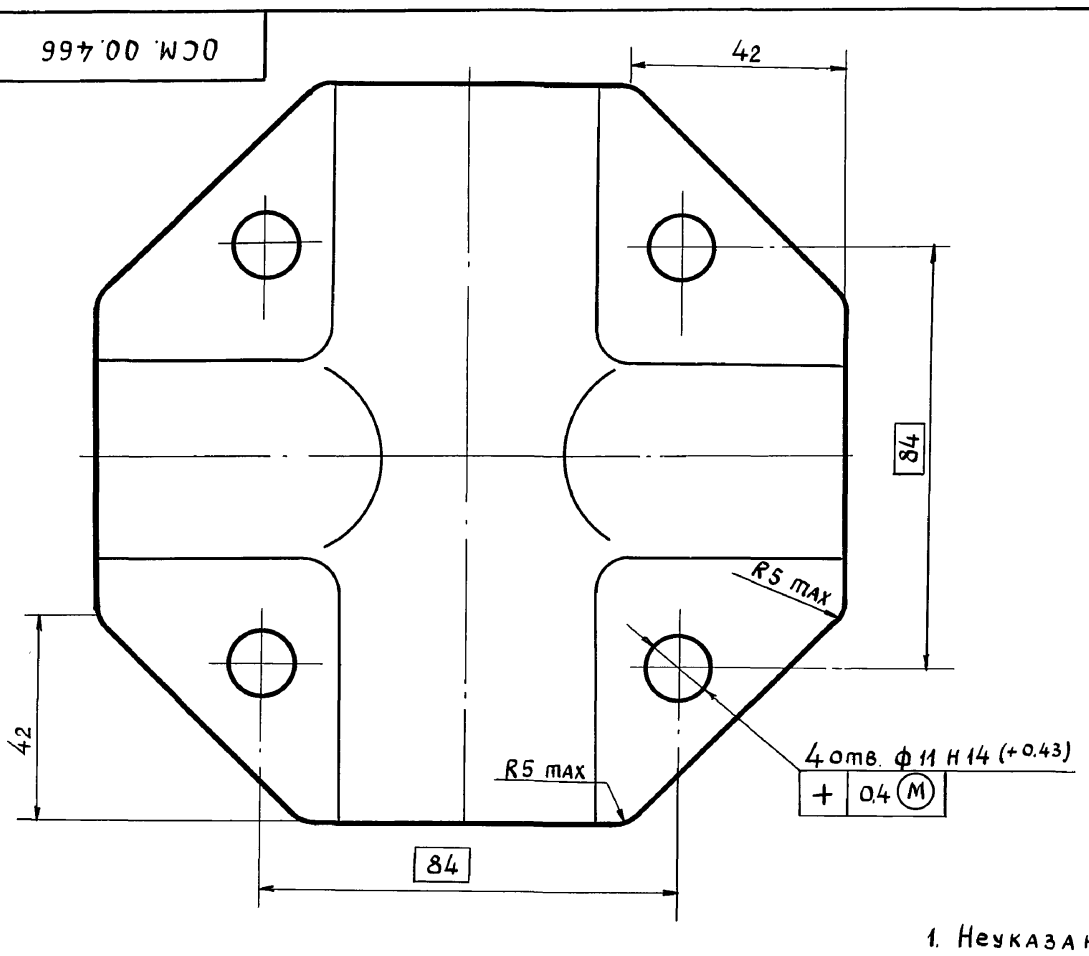

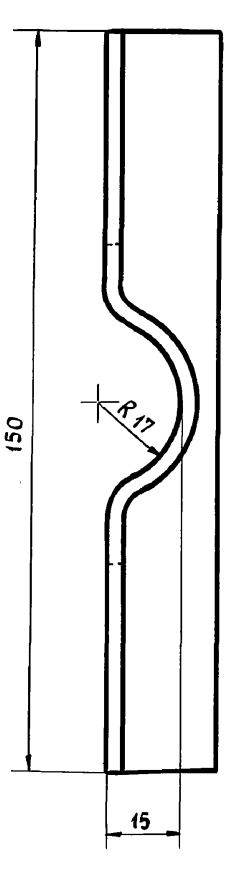

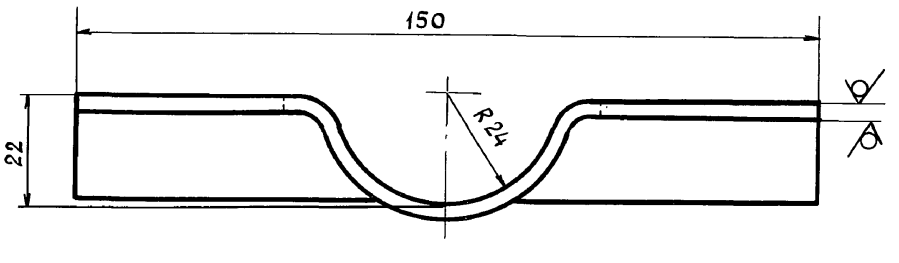

1. Неуказанные внутренние радиусы штамповки 3-6 мм.
2. Неуказанные предельные отклонения размеров: по валов - по В7, остальное - по СМ7
3. Покрытие Ц 15. хр.

Изм	Лист	N докум.	Подпись	Дата
Разраб		Соколикова		
Провер.		Игначев		
Т. контр				
Н. контр		Гашков		
Утв.		Гашков		

ОСМ. 00.466

Зажим

Лит	Масса	Масшт
	0.48	1:1

Лист | Листов 1

Лист Б-ПН-3,0 ГОСТ 19903-74 / 5-II-Г-10кл ГОСТ 16523-70

Росгипрониисельстрой г. Москва

Копировал [signature] 16521-03 РП формат 12

ОСМ.00.625

Rz 80 (√)

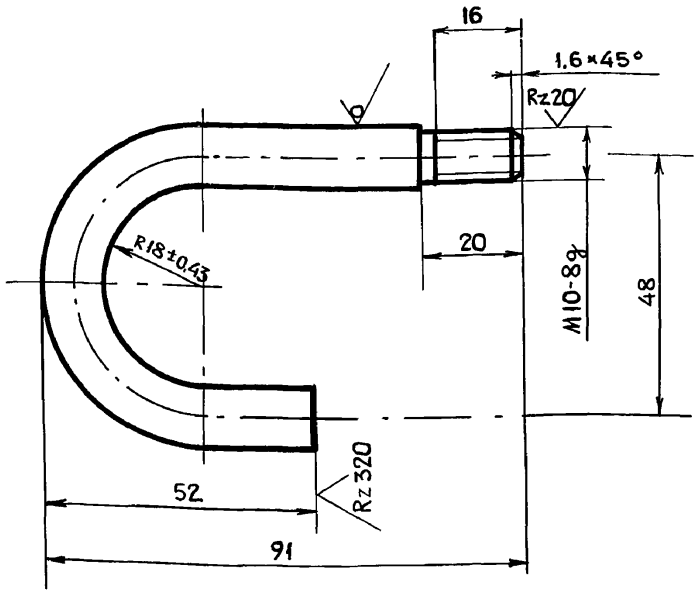

1. Неуказанные предельные отклонения размеров: валов – по B7, остальное – по CM7.
2. Покрытие Ц.9 хр.

					ОСМ.00.625		
Изм.	Лист	№ докум.	Подпись	Дата	Кронштейн	Лит.	Масса: 0,14	Масштаб 1:1
Разраб.		Соколикова				Лист	Листов 1
Провер.		Игначев					
Т. контр.							
Н. контр.		Гашков			Круг В12 ГОСТ 2590-71 / Б Ст.3 пс2 ГОСТ 535-58	Росгипрониисельстрой г. Москва
Утв.		Гашков					

Копир. Формат А1

ОСМ.00.624

Rz 320 (√)

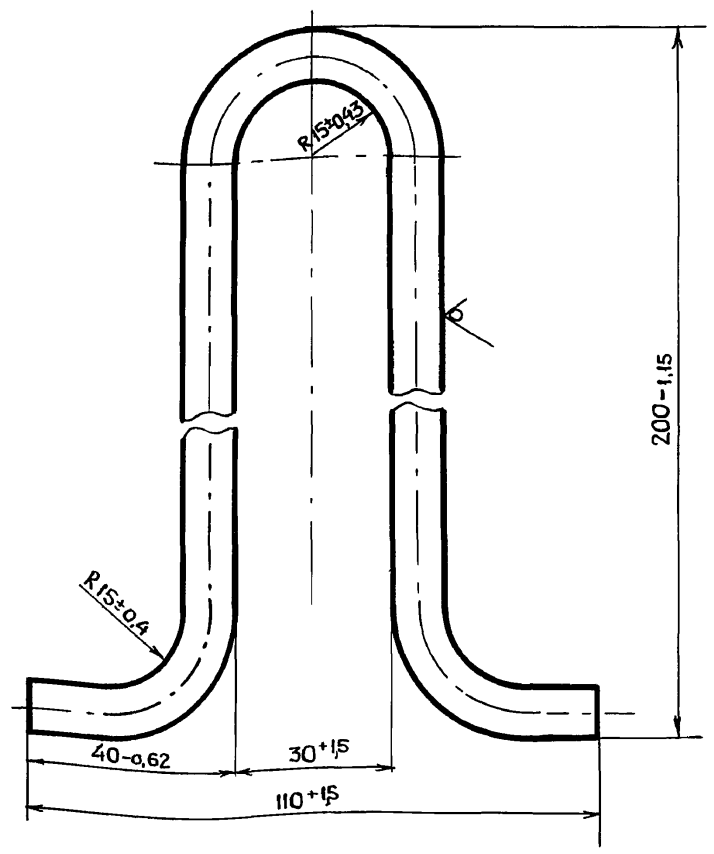

Покрытие Ц.9хр.

					ОСМ.00.624		
Изм.	Лист	№ докум.	Подпись	Дата	Скоба	Лит.	Масса: 0,28	Масштаб 1:1
Разраб.		Соколикова				Лист	Листов 1
Провер.		Игначев					
Т. контр.							
Н. контр.		Гашков			Круг В10 ГОСТ 2590-71 / Ст3 пс1 ГОСТ 535-58	Росгипрониисельстрой г. Москва
Утв.		Гашков					

Копир. Формат А1

ОСМ.00.618

Rz 900 (√)

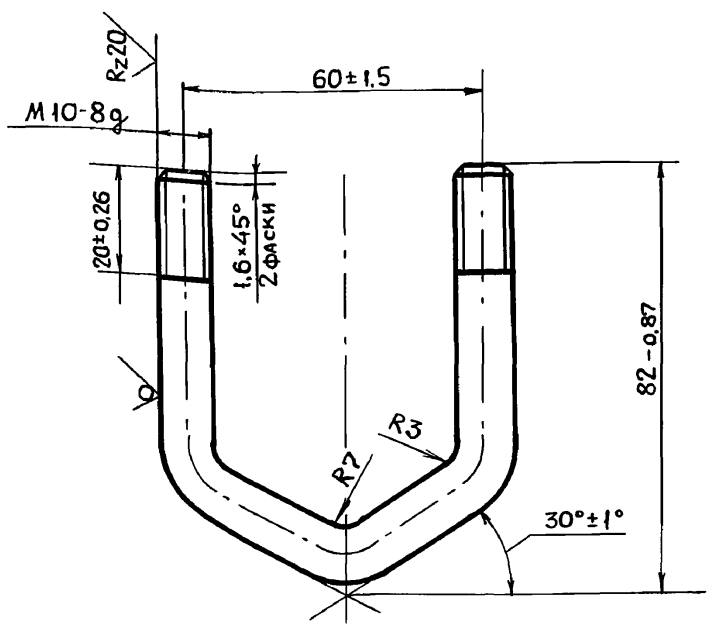

Покрытие Ц9.хр.

					ОСМ.00.618		
Изм.	Лист	№ докум.	Подпись	Дата	Скоба	Лит.	Масса: 0,12	Масшт. 1:1
Разраб.		Соколикова				Лист	Листов 1
Провер.		Игначев					
Т. контр.							
Н. контр.		Гашков			Круг В10 ГОСТ 2590-71 / Ст3 пс ГОСТ 535-58	Росгипрониисельстрой г. Москва
Утв.		Гашков.					

Копир. Формат А1

ОСМ.00.462

Rz 320 (√)

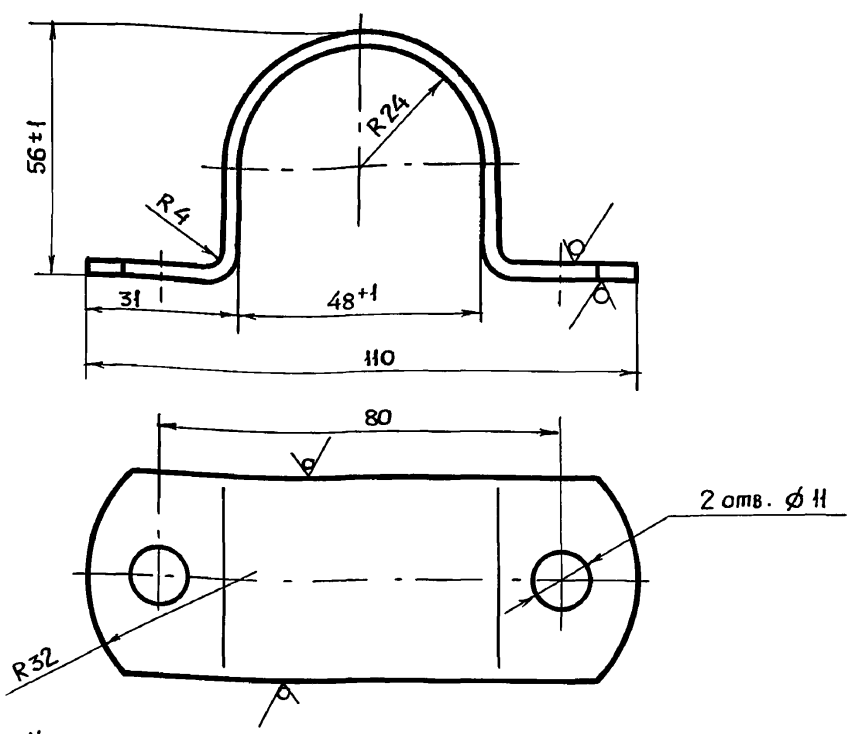

Неуказанные предельные отклонения размеров: отв. – по H7, валов – по B7, остальное – по CM7.
Покрытие Ц.9 хр.

					ОСМ.00.462		
Изм.	Лист	№ докум.	Подп.	Дата	Скоба	Лит.	Масса: 0,22	Масшт. 1:1
Разр.		Соколикова				Лист	Листов 1
Пров.		Игначев					
Т. контр.							
Н. контр.		Гашков			Полоса Б-2-4×40 ГОСТ 103-76 / ВСт3 пс2 ГОСТ 535-58	Росгипрониисельстрой г. Москва
Утв.		Гашков					

Копир. 16821-03 21 Формат А1

Инв. № подл. | Подпись и дата | Взам. инв. № | Инв. № дубл. | Подпись и дата

Альбом III

Типовой проект 801-2-3

ОСМ.00.801

Rz 320 (√)

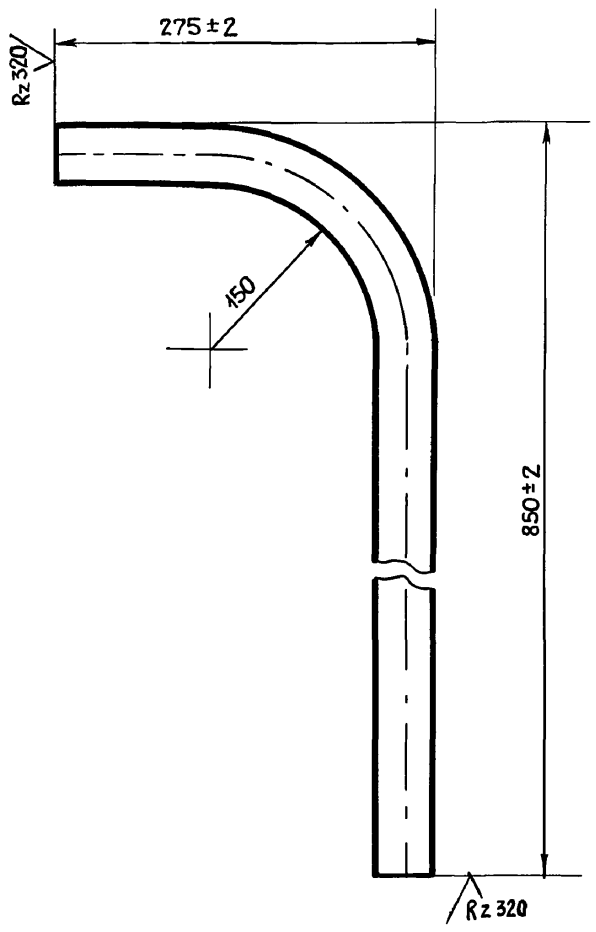

Изм.	Лист	№ докум.	Подпись	Дата
Разраб.		Соколикова		
Провер.		Игначев		
Т. контр.				
Н. контр.		Гашков		
Утв.		Гашков		

ОСМ.00.801

Стойка	Лит.	Масса	Масшт.
		2,12	1:5
	Лист	Листов 1	
Труба Ц-25×2.8 гост 3262-75	Росгипронииселькстрой г. Москва		

Копир. Формат А1

ОСМ.00.803

Rz 320 (√)

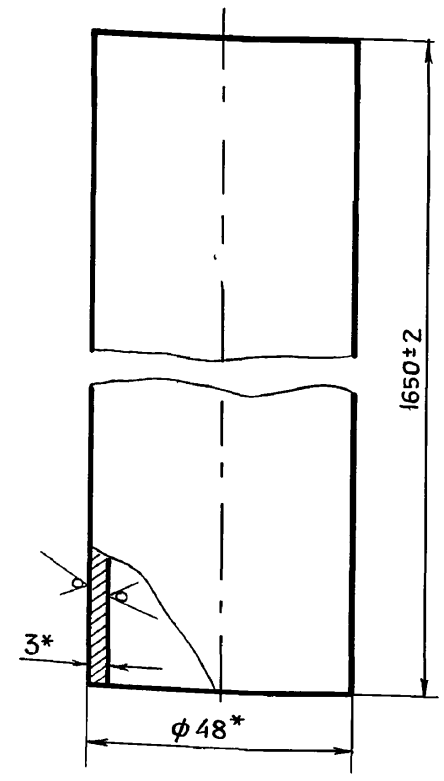

* Размер для справок.

Изм.	Лист	№ докум.	Подпись	Дата
Разраб.		Соколикова		
Провер.		Игначев		
Т. контр.				
Н. контр.		Гашков		
Утв.		Гашков		

ОСМ.00.803

Стойка	Лит.	Масса	Масшт.
		5,45	1:1
	Лист	Листов 1	
Труба 40×3 гост 3262-75	Росгипронииселькстрой г. Москва		

Копир. Формат А1

ОСМ.00.631

Rz 320 (√)

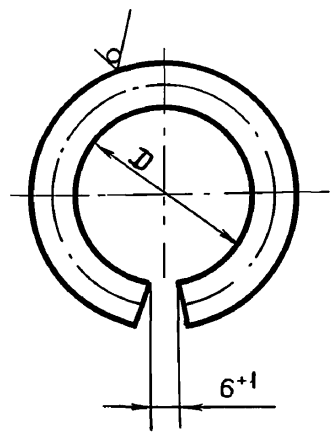

Обозначение	D мм	Масса кг
ОСМ.00.631	34+1	0,06
—01	45+1	0,07
—02	60+1	0,09

Изм.	Лист	№ докум.	Подпись	Дата
Разраб.		Соколикова		
Провер.		Игначев		
Т. контр.				
Н. контр.		Гашков		
Утв.		Гашков		

ОСМ.00.631

Кольцо	Лит.	Масса	Масшт.
		См. табл.	—
	Лист	Листов 1	
Круг В8 гост 2590-71 / Ст3 пс гост 535-58	Росгипронииселькстрой г. Москва		

Копир. Формат А1

ОСМ.00.627

Rz 320 (√)

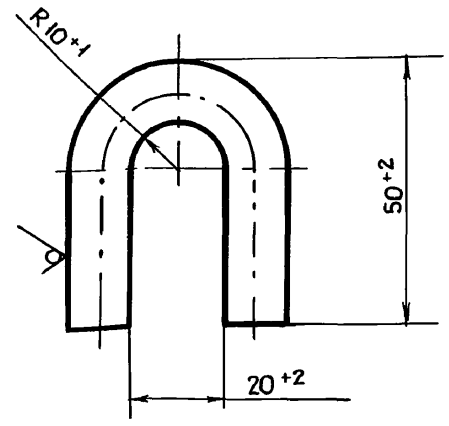

Изм.	Лист	№ докум.	Подпись	Дата
Разраб.		Соколикова		
Провер.		Игначев		
Т. контр.				
Н. контр.		Гашков		
Утв.		Гашков		

ОСМ.00.627

Ограничитель.	Лит.	Масса	Масшт.
		0,07	1:1
	Лист	Листов 1	
Круг В10 гост 2590-71 / Б Ст3 пс2 гост 535-58	Росгипронииселькстрой г. Москва		

Копир.

Альбом III

Типовой проект 801-2-3

ОСМ.00.804

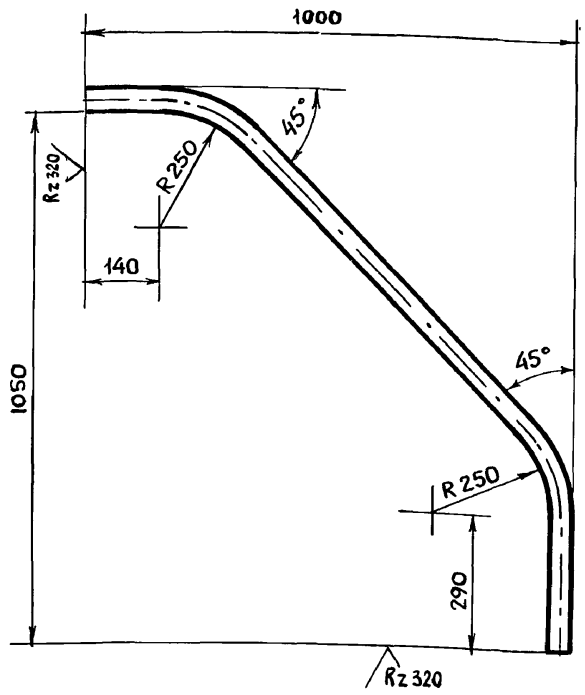

1. Неуказанные предельные отклонения размеров:- по CM_7
2. Допускаются радиусы сгиба 150мм.

					ОСМ.00.804	
Изм	Лист	№ докум.	Подпись	Дата		
Разраб.		Соколикова			Ограждение	Лит / Масса / Масшт.
Провер.		Игначев				5,1 / 1:10
Т.контр.						Лист / Листов 1
Н.контр.		Гашков			Труба 40×3 ГОСТ 3262-75	Росгипроинисельстрой г. Москва
Утв.		Гашков				

Копир. Формат II

ОСМ.00.816

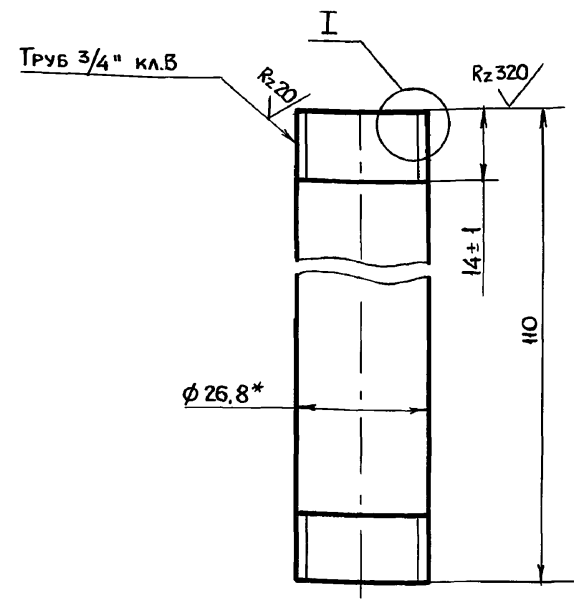

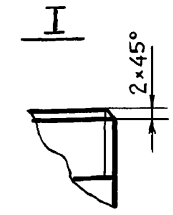

*Размер для справок.

					ОСМ.00.816	
Изм	Лист	№ докум.	Подпись	Дата		
Разраб.		Соколикова			Труба	Лит / Масса / Масштаб
Провер.		Игначев				0,182 / 1:1
Т.контр.						Лист / Листов 1
Н.контр.		Гашков			Труба Р-20×2.5 ГОСТ 3262-75	Росгипроинисельстрой г. Москва
Утв.		Гашков				

Копир. Формат II

ОСМ.00.469

Rz320 (V)

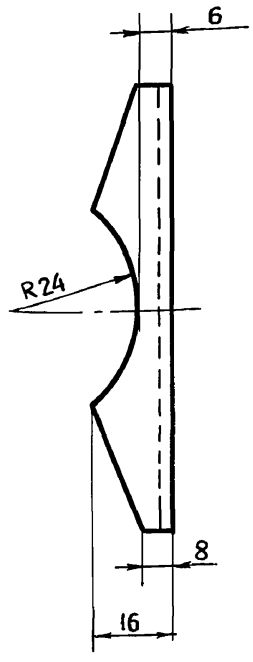

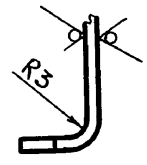

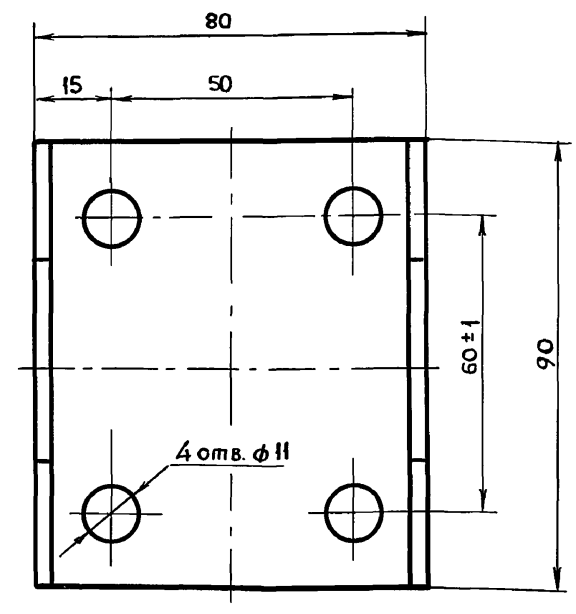

1. Покрытие Ц.9хр.
2. Неуказанные предельные отклонения размеров: отв.- по A_7, валов - по B_7, остальное - по CM_7.

					ОСМ.00.469	
Изм	Лист	№ докум.	Подпись	Дата		
Разраб.		Соколикова			Основание	Лит. / Масса / Масшт.
Провер.		Игначев				0,21 / 1:1
Т.контр.						Лист / Листов 1
Н.контр.		Гашков			Лист Б-ПН-3.0 ГОСТ 19903-74 / 2-IV-Б Ст3пс ГОСТ 16523-70	Росгипроинисельстрой г. Москва
Утв.		Гашков				

Копир. 15621-03 23 Формат 12

Альбом III

Типовой проект 801-2-3

Формат	Зона	Поз.	Обозначение	Наименование	Кол.	Примечан.
				Документация		
12			ОСМ.00.020 СБ	Сборочный чертеж		
				Детали		
11		1	ОСМ.00.402	Основание		1шт. прим. взамен поз. 2
12		2	ОСМ.00.469	Основание		1шт. примен. взамен поз.1
12		3	ОСМ.00.819	Кронштейн	1	

Изм.	Лист	№ докум.	Подп.	Дата
Разраб.	Соколикова			
Провер.	Игначев			
Н. контр.	Гашков			
Утв.	Гашков			

ОСМ.00.020

Кронштейн

Лит	Лист	Листов
		1

Росгипронинсельстрой г. Москва

Копировал:

Формат 11

Формат	Зона	Поз.	Обозначение	Наименование	Кол.	Примечан.
				Документация		
11			ОСМ.00.380.СБ	Сборочный чертеж		
				Детали		
БЧ		1	ОСМ.00.017	Цепь		
				Цепь 4-7×42		
				гост 7070-75		
				44 звена	1	1,65 кг
11		2	ОСМ.00.631	Кольцо	1	

Изм	Лист	№ докум.	Подп.	Дата
Разраб.	Соколикова			
Провер.	Игначев			
Н.контр.	Гашков			
Утв.	Гашков			

ОСМ.00.380

Цепь

Лит.	Лист	Листов
		1

Росгипронинсельстрой г. Москва

Копировал:

Формат 11

ОСМ.00.020.СБ

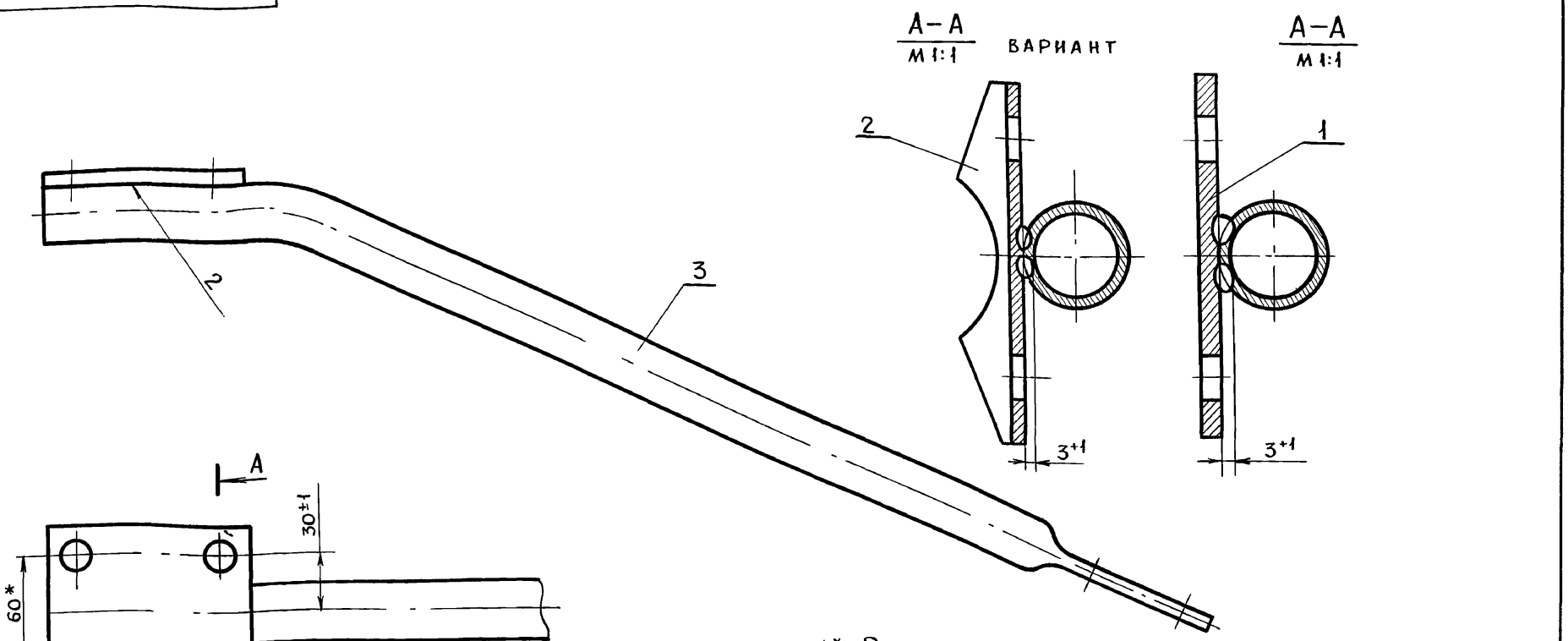

1* Размер для справок.
2. Сварная конструкция III класса по ОСТ 23.2.429-73
3 Сварка электродуговая в углекислом газе плавящимся электродом.
4. Проволока Св-08 Г2С ГОСТ 2246-70
5 Сварные места и зону сварки покрыть грунтом ПФ-020 ГОСТ 18186-72 с добавлением 10% алюминиевой пудры.

Изм	Лист	№ докум.	Подп.	Дата
Разр.	Соколикова			
Пров.	Игначев			
Т. контр.				
Н. контр.	Гашков			
Утв.	Гашков			

ОСМ.00.020 СБ

Кронштейн
Сборочный чертеж

Лит.	Масса	Масштаб
	1,22	1:2
Лист	Листов 1	

Росгипронинсельстрой г. Москва.

Копировал:

Формат 12

ОСМ. 00. 819

Типовой проект 801-2-3 Альбом III

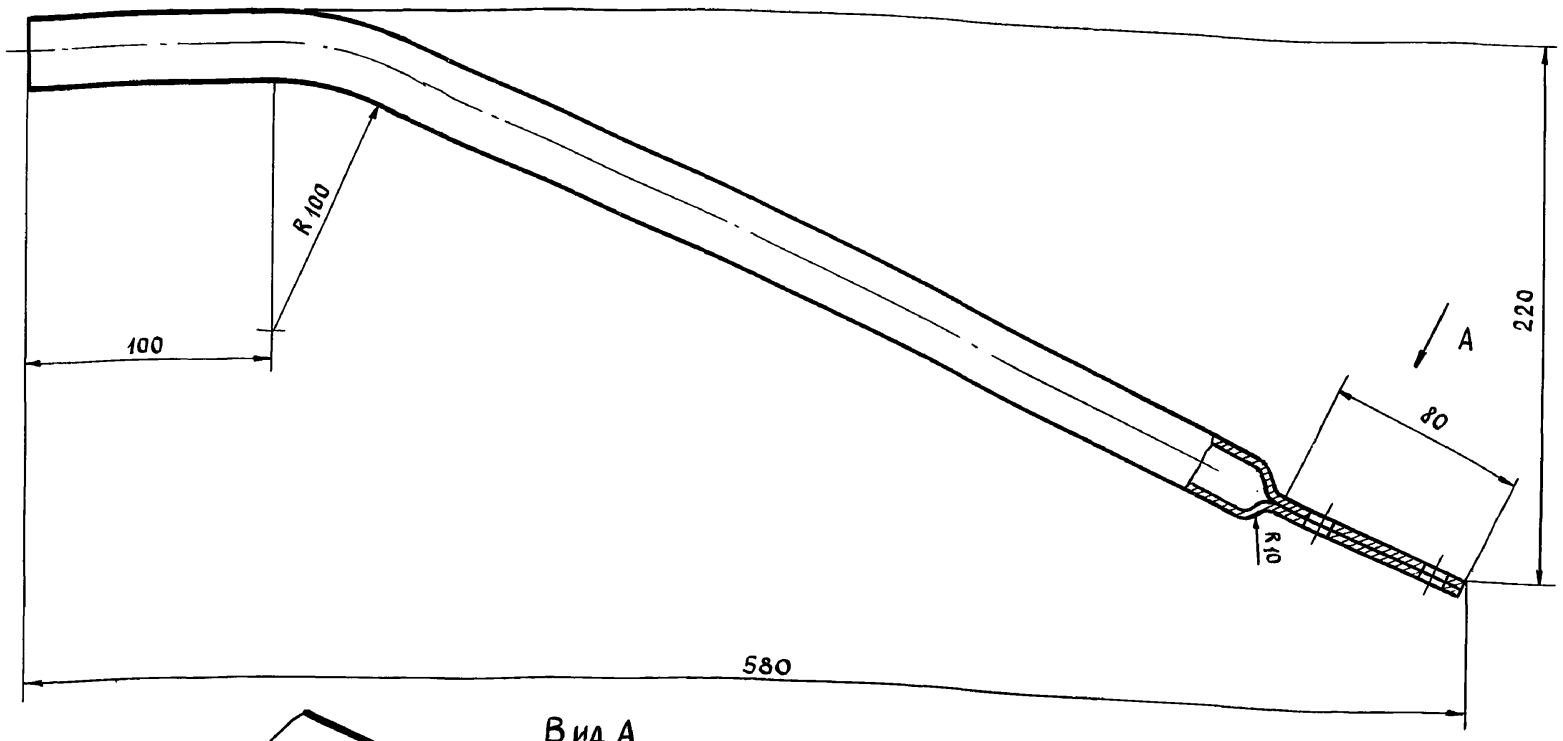

Вид А
М 1:1

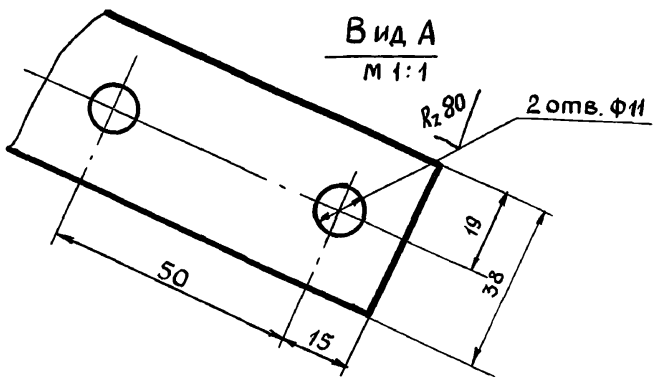

Неуказанные предельные отклонения размеров отв- по А7, вал – по В7, ост- по СМ7

					ОСМ. 00. 819	
Изм	Лист	N докум.	Подпись	Дата		
Разраб.		Соколикова			Кронштейн	Лит / Масса 0.9 / Масшт 1:2
Провер		Игначев				Лист 1 / Листов 1
Т. контр						
Н. контр		Гашков			Труба 20×2.5 ГОСТ 3262-75	Росгипрониисельстрой г. Москва
Утв.		Гашков				

Копировал Жарун Формат 12

ОСМ. 00. 404

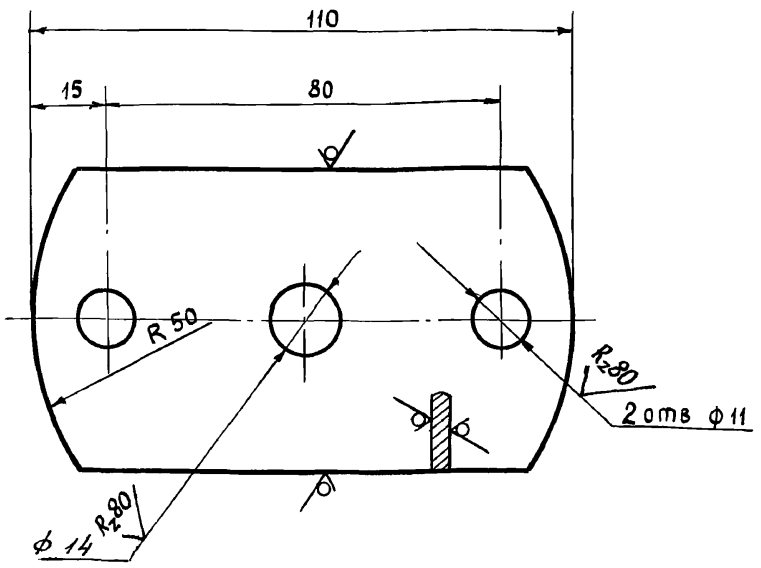

Неуказанные предельные отклонения размеров: отв. – по А7, вал. – по В7, остальное – СМ7.

					ОСМ. 00. 404	
Изм	Лист	N докум	Подп.	Дата		
Разраб.		Соколикова			Планка	Лит / Масса 0.27 / Масшт 1:1
Провер		Игначев				Лист 1 / Листов 1
Т. контр						
Н. контр		Гашков			Полоса Б-2-6×60 ГОСТ 103-76 / Вст3пс2 ГОСТ 535-58	Росгипрониисельстрой г. Москва
Утв.		Гашков				

Копировал Жарун Формат 11

ОСМ. 00. 455

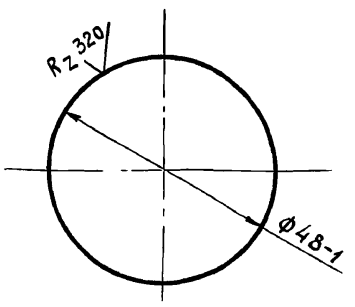

					ОСМ. 00. 455	
Изм	Лист	N докум	Подп	Дата		
Разраб		Соколикова			Перегородка	Лит / Масса 0.034 / Масшт 1:1
Провер.		Игначев				Лист 1 / Листов 1
Т. контр						
Н. контр		Гашков			Лист 2-IV-Б Ст3пс ГОСТ 14523-70 / В3.0 ГОСТ 19903-74	Росгипрониисельстрой г. Москва
Утв.		Гашков				

16621-03 2.5 Копировал Жарун Формат 11

Типовой проект 801-2-3 Альбом III

ОСМ. 00. 360. СБ

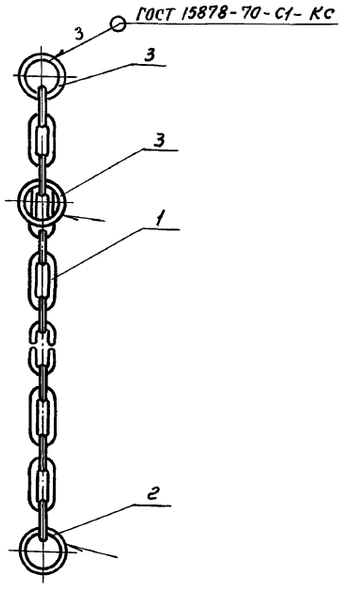

1. Допускается ручная электродуговая сварка
   Электроды Э-42 ГОСТ 9467-75
2. Покрытие Ц. 9хр.

Изм	Лист	N докум.	Подп.	Дата	ОСМ. 00. 360 СБ			
Разраб.		Соколикова	"		Цепь Сборочный чертеж	Лит.	Масса	Масшт.
Провер.		Игначев	"				0.91	1:5
Т. контр.						Лист	Листов 1	
Н. контр.		Гашков	"			Росгипроннисельстрой г. Москва		
Утв.		Гашков	"					

Формат	Зона	Поз.	Обозначение	Наименование	Кол.	Примеч.
				Документация		
12			ОСМ. 00. 470 СБ	Сборочный чертеж		
				Детали		
11		1	ОСМ. 00. 404	Планка	1	ОСК-25
11		2	ОСМ. 00. 455	Перегородка	1	ОСК-25
11		3	ОСМ. 00. 464	Кронштейн	1	
11		5	ОСМ. 00. 805	Труба	1	ОСК-25
Б4		6	ОСМ. 00. 807	Труба		
				Труба 40 х 3		
				ГОСТ 3262-75		
				$\mathcal{L}$ = 450 ± 2	1	1.6кг
		7	ОСМ. 00. 817	Патрубок	1	ОСК-25

Изм	Лист	N докум.	Подп.	Дата	ОСМ. 00. 470			
Разраб.		Соколикова	"		Стойка	Лит.	Лист.	Листов
Провер.		Игначев	"					1
Н. контр.		Гашков	"			Росгипроннисельстрой г. Москва		
Утв.		Гашков	"					

Формат	Зона	Поз.	Обозначение	Наименование	Кол.	Примечан.
				Документация		
11			ОСМ. 00. 360 СБ	Сборочный чертеж		
				Детали		
Б4		1	ОСМ. 00. 016	Цепь		
				Цепь 4-7 х 42		
				ГОСТ 7070-75		
				14 звеньев	1	0.54кг
11		2	ОСМ. 00. 631-01	Кольцо	1	
11		3	ОСМ. 00. 631-02	Кольцо	2	

Изм	Лист	N докум.	Подп.	Дата	ОСМ. 00. 360			
Разраб.		Соколикова	"		Цепь	Лит.	Лист	Листов
Пров.		Игначев	"					1
Н. контр.		Гашков				Росгипроннисельстрой г. Москва		
Утв.		Гашков						

Инв. N подл. | Подп. и дата | Взам. инв. N | Инв. N дубл. | Подп. и дата

Пров. [illegible] 29.3.91 г. Коп. Фр.

ОСМ. 00. 380. СБ

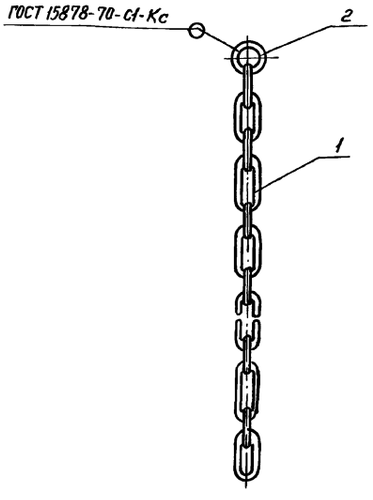

1. Допускается ручная электродуговая сварка.
   Электроды Э-42 ГОСТ 9467-75.
2. Покрытие Ц. 9хр.

Изм	Лист	N докум.	Подпись	Дата	ОСМ. 00.380 СБ			
Разраб.		Соколикова	"		Цепь Сборочный чертеж	Лит.	Масса	Масшт.
Провер.		Игначев	"				1.72	1:5
Т. контр.						Лист	Листов 1	
Н. контр.		Гашков	"			Росгипроннисельстрой г. Москва		
Утв.		Гашков	"					

Альбом III

Типовой проект

Rz 320 (√)

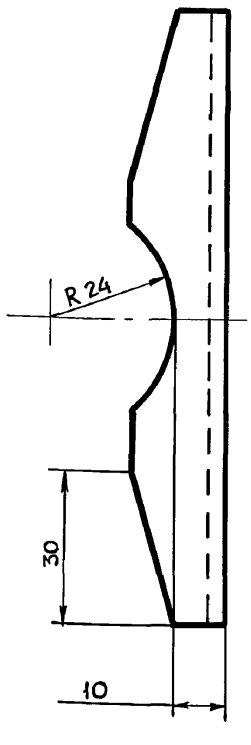

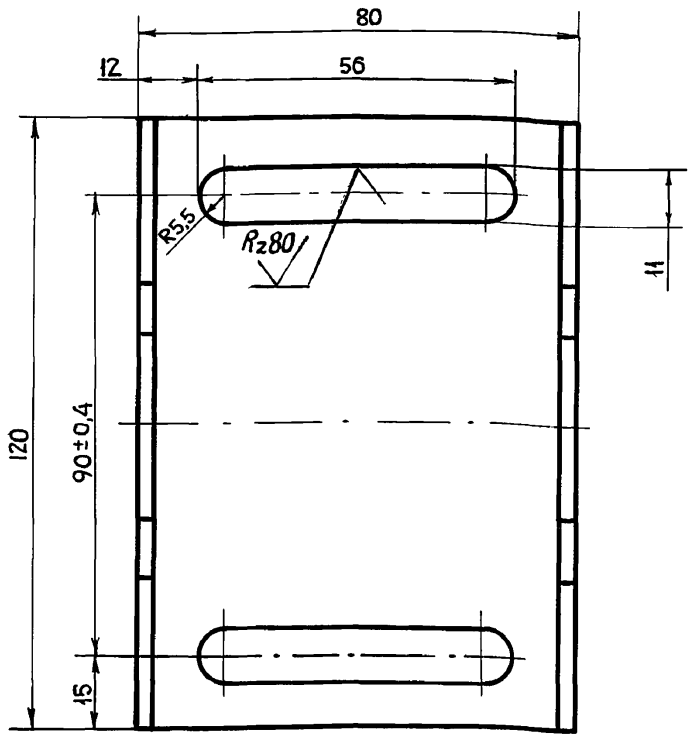

1. Покрытие Ц.9хр.
2. Неуказанные предельные отклонения размеров:
   отв. – по А7, вал. – по В7, остальн. – по СМ7.

Изм	Лист	№ докум.	Подп.	Дата	ОСМ.00.464			
Разраб.		Соколикова			Кронштейн	Лит.	Масса	Масшт.
Провер.		Игначев					0,27	1:1
Т.контр.						Лист	Листов 1	
Н.контр.		Гашков			Лист Б-ПН-3.0 ГОСТ 19903-74 / 2-IV-Б Ст3пс ГОСТ16523-70	Росгипронисельстрой г. Москва		
Утв.		Гашков						

Копир. Формат 12

(√)

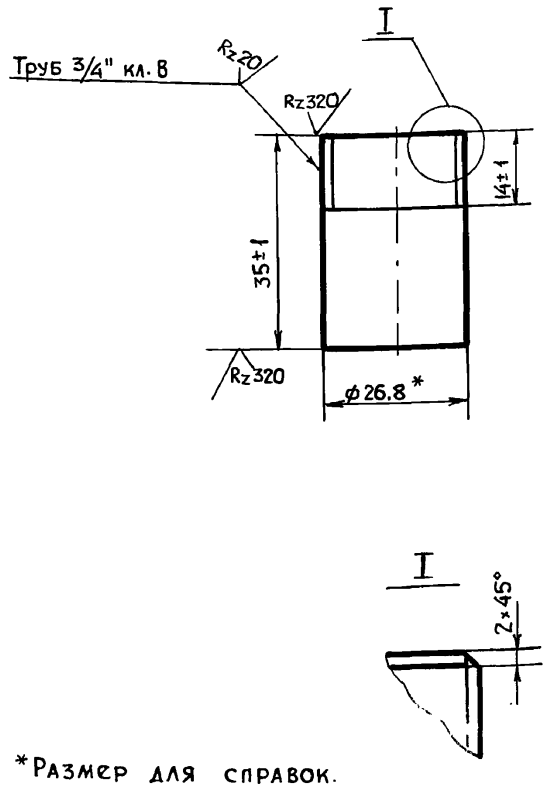

*Размер для справок.

Изм	Лист	№ докум.	Подпись	Дата	ОСМ.00.817			
Разраб.		Соколикова			Патрубок	Лит	Масса	Масшт.
Провер.		Игначев					0,045	1:1
Т.контр.						Лист	Листов 1	
Н.контр.		Гашков			Труба Р-20×2.5 ГОСТ 3262-75	Росгипронисельстрой г. Москва		
Утв.		Гашков						

Копир. Формат 11

Rz 320 (√)

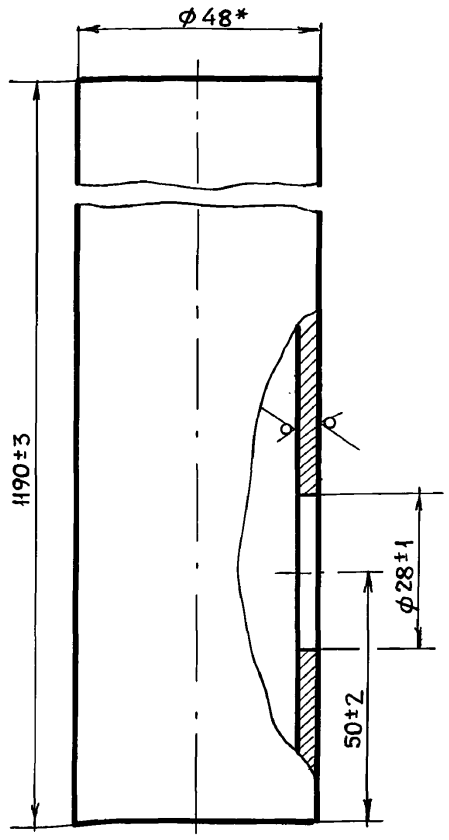

*Размер для справок

Изм	Лист	№ докум.	Подпись	Дата	ОСМ.00.805			
Разраб.		Соколикова			Труба	Лит.	Масса	Масшт.
Провер.		Игначев					3,9	1:1
Т. контр.						Лист	Листов 1	
Н.контр.		Гашков			Труба 40×3 ГОСТ 3262-75	Росгипронисельстрой г. Москва		
Утв.		Гашков						

Копир. 16621-03 27 Формат 11

Инв.№ подл. | Подпись и дата | Взам. инв.№ | Инв.№ дубл. | Подпись и дата

ОСМ.00.370 СБ

Типовой проект 801-2-3 Альбом III

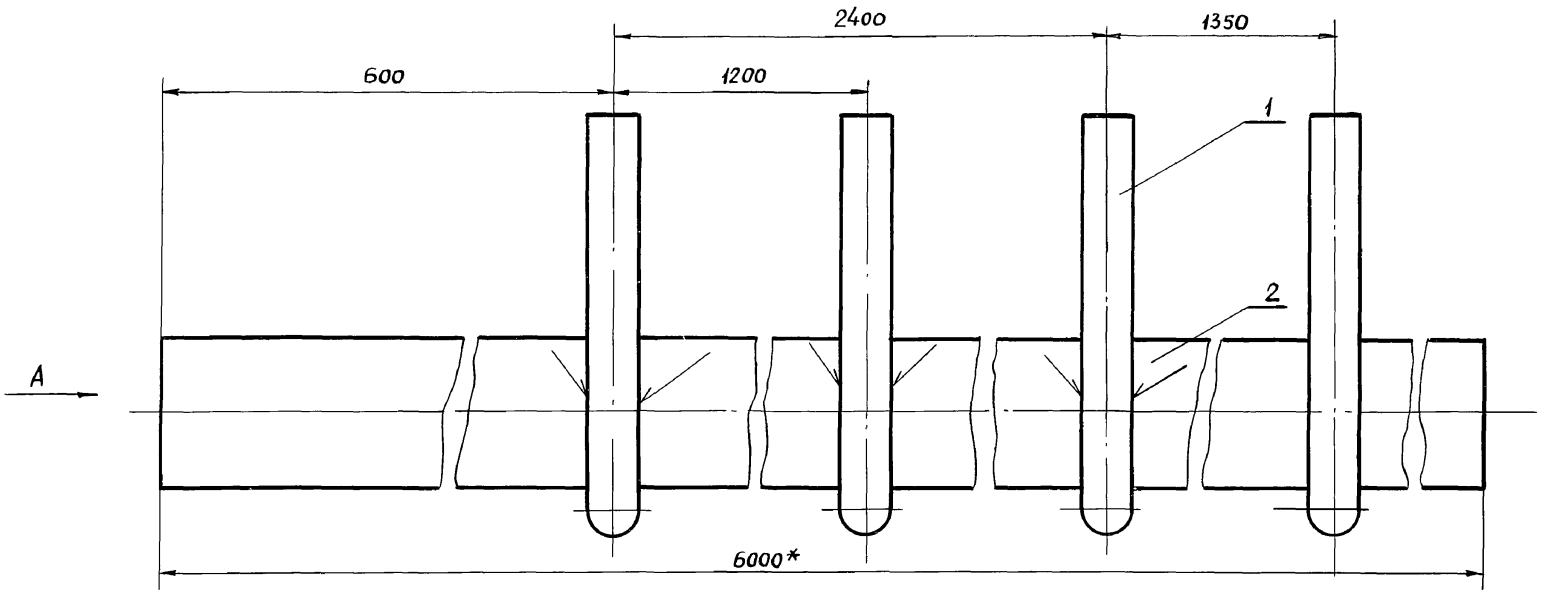

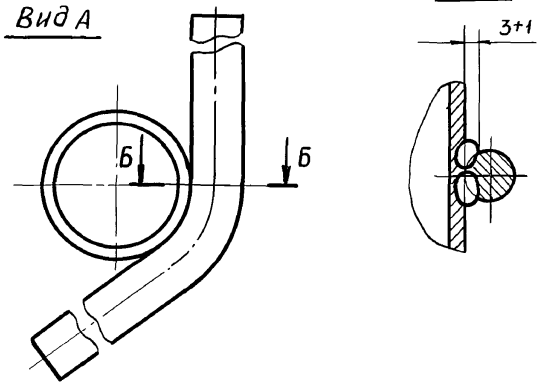

1. Неуказанные предельные отклонения размеров по ОСТ 23.2.456-76.
2. *Размер для справок
3. Сварная конструкция III класса по ОСТ 23.2.429-73.
4. Сварка электродуговая в углекислом газе плавящимся электродом
5. Проволока СВ-08Г2С ГОСТ 2246-70.
6. Сварные места и обгоревшие цинковые покрытия покрыть грунтовкой ГФ-020 ГОСТ 4056-63 с добавлением 10% алюминиевой пудры.

					ОСМ.00.370 СБ		
Изм	Лист	№ докум.	Подпись	Дата			
Разраб.		Соколикова			Кронштейн	Лит	Масса	Масштаб
Провер.		Игначев			Сборочный чертеж		13,3	1:1
Т. контр						Лист	Листов 1	
Н. контр		Гашков				Росгипрониисельстрой г. Москва		
Утв		Гашков						

Копировал Формат 12

ОСМ.00.470 СБ

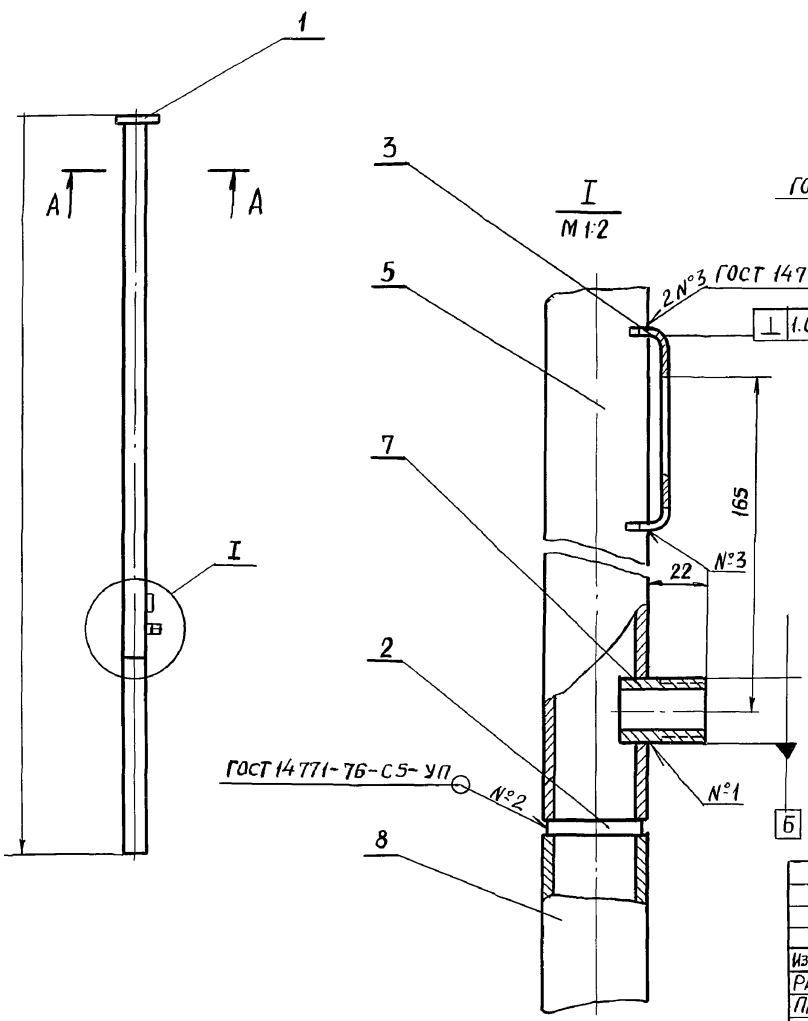

1* Размеры для справок.
2. Неуказанные пред. откл. размеров-по ОСТ 23.2.456-76.
3. Сварная конструкция II класса по ОСТ 23.2429-73.
4. Проволока СВ-08Г2С ГОСТ 2246-70.
5. Швы №1 и №2 должны быть герметичны.
6. Сварные места и зону сварки покрыть грунтовкой ПФ-020 ГОСТ 18186-72) с добавлением 10% алюминиевой пудры.

					ОСМ.00.470 СБ		
Изм	Лист	№ докум.	Подп.	Дата			
Разраб.		Соколикова			Стойка	Лит.	Масса	Масштаб
Провер		Гашков			Сборочный чертеж		6,38	1:10
Т. контр						Лист	Листов 1	
Н. контр		Игначев				Росгипрониисельстрой г. Москва		
Утв.		Гашков						

Копировал 16621-0.3 28 Формат 12

Инв.№ подл. | Подпись и дата | Взам. инв.№ | Инв.№ дубл. | Подп. и дата

Типовой проект 801-2+3 Альбом III

ОСМ.00.824

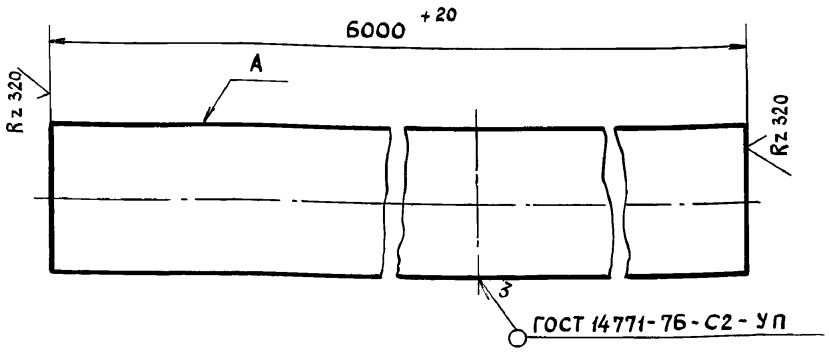

1. Допускается изготовление детали из 4-х частей Длина отрезков - 1400мм, 1400мм, 1500мм, 1700мм
2. Непрямолинейность поверхности А не более 14мм на всей длине.
3. Сварная конструкция II класса по ОСТ 23.2.429-73
4. Проволока СВ-08 Г2С ГОСТ 2246-70.
5. Обгоревшее цинковое покрытие восстановить путем металлизации.

Изм	Лист	N докум.	Подпись	Дата	ОСМ 00.824			
Разраб.		Соколикова			Труба	Лит	Масса	Масшт
Провер.		Игначев					12.7	1:1
Т. контр.						Лист	Листов 1	
Н. контр.		Гашков			Труба 25 x 2.8-6000 ГОСТ 3262-75	Росгипрониисельстрой г. Москва		
Утв.		Гашков.						

Копировал [signature] формат 11

ОСМ.00.626

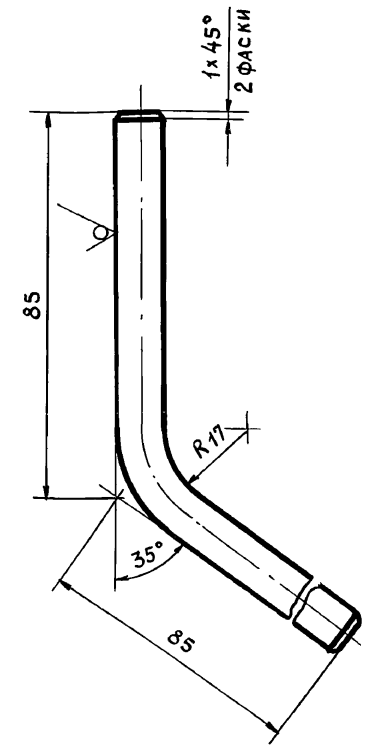

1. Неуказанные предельные отклонения размеров по СМ7

Изм	Лист	№ докум	Подпись	Дата	ОСМ.00.626			
Разраб.		Соколикова			Штырь	Лит	Масса	Масшт
Провер		Игначев					0,11	1:1
Т. констр						Лист	Листов 1	
Н. контр		Гашков			Круг В10 ГОСТ 2590-71 / Б Ст3 пс2 ГОСТ 535-58	Росгипрониисельстрой г. Москва		
Утв.		Гашков						

Копировал [signature] формат 11

ВД-00.001

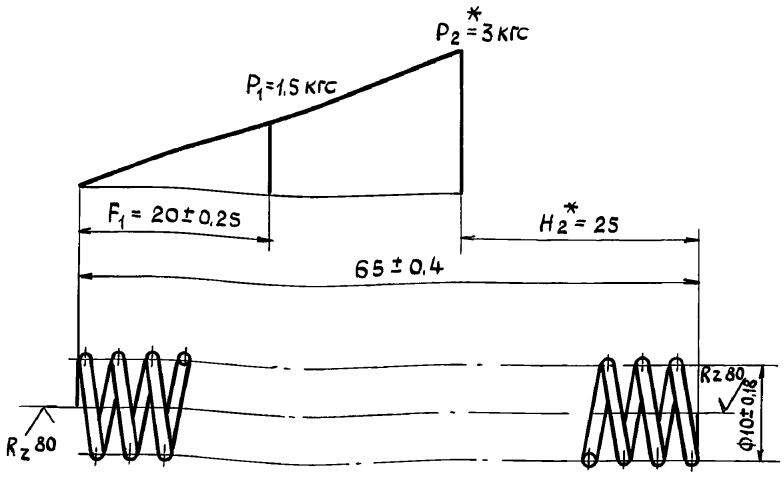

1. Пружина ГОСТ 13767-68
2. Направление навивки пружины правое
3. $n = 17,8$
4. $n_1 = 19$
5.* Размеры для справок
6. Остальные технические требования по ГОСТ 16118-70.

Изм	Лист	№ докум.	Подп.	Дата	ВД-00.001			
Разраб.		Игначев			Пружина	Лит.	Масса	Масшт.
Провер.		Гашков					0,0038	2:1
Т. контр.						Лист	Листов 1	
Н. контр		Соколикова			Проволока II-1,0 ГОСТ 9389-75	Росгипрониисельстрой г. Москва		
Утв.		Гашков.						

ВД-00.011

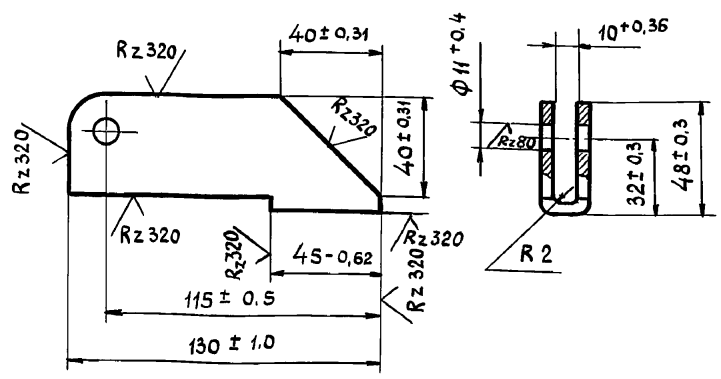

Изм	Лист	N докум	Подп	Дата	ВД-00.011			
Разраб.		Игначев			Вилка	Лит	Масса	Масшт.
Провер.		Гашков					0,094	1:2
Т. контр						Лист	Листов 1	
Н. контр		Соколикова			Лист 5 ГОСТ 19903-74 / Ст3 ГОСТ 14637-69	Росгипрониисельстрой г. Москва		
Утв.		Гашков						

Типовой проект 801-2-3 Альбом III

Форм.	Зона	Поз.	Обозначение	Наименование	Кол.	Прим.
				Стандартные изделия		
		25		Болт М10×25.48.019		
				ГОСТ 7798-70	21	
		26		Болт М10×65.48.019		
				ГОСТ 7798-70	4	
		27		Гайка М10.5.019		
				ГОСТ 5915-70	30	
		28		Шайба 10 65г.019		
				ГОСТ 6402-70	30	
		29		Угольник 20		
				ГОСТ 8946-75	2	
		30		Труба Р-40×3-6000		
				ГОСТ 3262-75		
		31		Зажим III-48×48-Ц15ХР		
					3	
				Прочие изделия		
				Автопоилка АП-1А		Успенск. 3-Д.
		33		ГОСТ 5.1319-72	2	

Изм. | Лист | № докум. | Подп. | Дата

ДОП2-00.000

Лист 2

Форм.	Зона	Поз.	Обозначение	Наименование	Кол.	Прим.
		21	ОСМ.00.816	Труба	1	
				Стандартные изделия		
		25		Болт М10×25.48.019		
				ГОСТ 7798-70	15	
		26		Болт М10×65.48.019		
				ГОСТ 7798-70	2	
		27		Гайка М10.5.019		
				ГОСТ 5915-70	22	
		28		Шайба 10 65г.019		
				ГОСТ 6402-70	22	
		29		Угольник 20		
				ГОСТ 8946-75	1	
		30		Труба Р-40×3-6000		
				ГОСТ 3262-75		
		31		Зажим III-48×48-Ц15ХР		
					3	
				Прочие изделия		
				Автопоилка АП-1А		
				ГОСТ 5.1319-72	1	Успенск. 3-Д.

Изм. | Лист | № докум. | Подп. | Дата

ДОП3-00.000

Лист 2

ОСМ.00.402

Rz320 √(√)

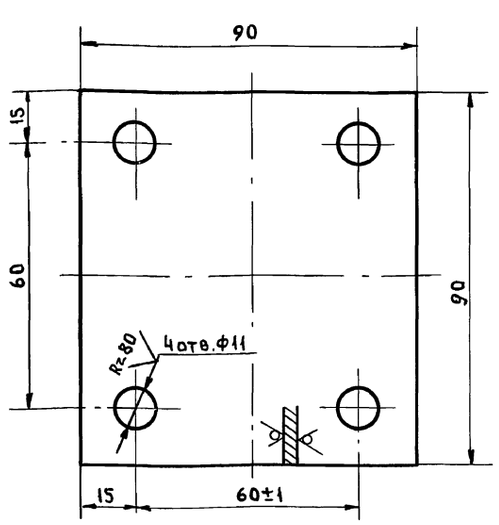

Неуказанные предельные отклонения размеров по СМ7.

Изм.	Лист	№ докум.	Подп.	Дата
Разраб.		Соколикова	подп.	
Провер.		Игначев	"	
Т.контр.				
Н.контр.		Гашков	"	
Утв.		Гашков	"	

ОСМ.00.402

Основание

Лит.	Масса	Масшт.
	0.29	1:1

Лист | Листов 1

Лист Б-ПН-4 ГОСТ 19903-74 / Б Ст3пс ГОСТ 14637-69

Росгипронинсельстрой г. Москва

Инв. № подл. | Подп. и дата | Взам. инв. № | Инв. № дубл. | Подп. и дата

Пров. Жаов 10.10.90г Коп. Петрук

Форм.	Зона	Поз.	Обозначение	Наименование	Кол.	Прим.
				Документация		
22			ДОП3-00.000СБ	Сборочный чертеж		
				Сборочные единицы		
		1	ОСМ.00.020	Кронштейн	1	
		2	ОСМ.00.470	Стойка	1	
		3	ОСМ.00.360	Цепь	2	
		4	ОСМ.00.370	Кронштейн	1	
		5	ОСМ.00.380	Цепь	2	
				Детали		
12		8	ОСМ.00.466	Зажим	4	
11		9	ОСМ.00.001	Прокладка	1	
Б4		10	ДОП3-00.001	Труба Л-0-Р 40×3000		
				ГОСТ 3262-75	1	
11		11	ОСМ.00.461	Соединитель	1	
11		12	ОСМ.00.462	Скоба	2	
11		13	ОСМ.00.618	Скоба	2	
11		14	ОСМ.00.624	Скоба	2	
11		15	ОСМ.00.625	Кронштейн	1	
11		17	ОСМ.00.631	Кольцо	2	
11		18	ОСМ.00.801	Стойка	4	
11		19	ОСМ.00.803	Стойка	1	
11		20	ОСМ.00.804	Ограждение	1	

Изм.	Лист	№ докум.	Подп.	Дата
Разраб.		Соколикова	подп.	
Провер.		Игначев	"	
Н.контр.		Гашков	"	
Утв.		Гашков	"	

ДОП3-00.000

Стойловое оборудование для коров.

Лит.	Лист	Листов
	1	2

Росгипронинсельстрой г. Москва

ДОП2-00.000 СБ

Альбом III

Типовой проект 801-2-3

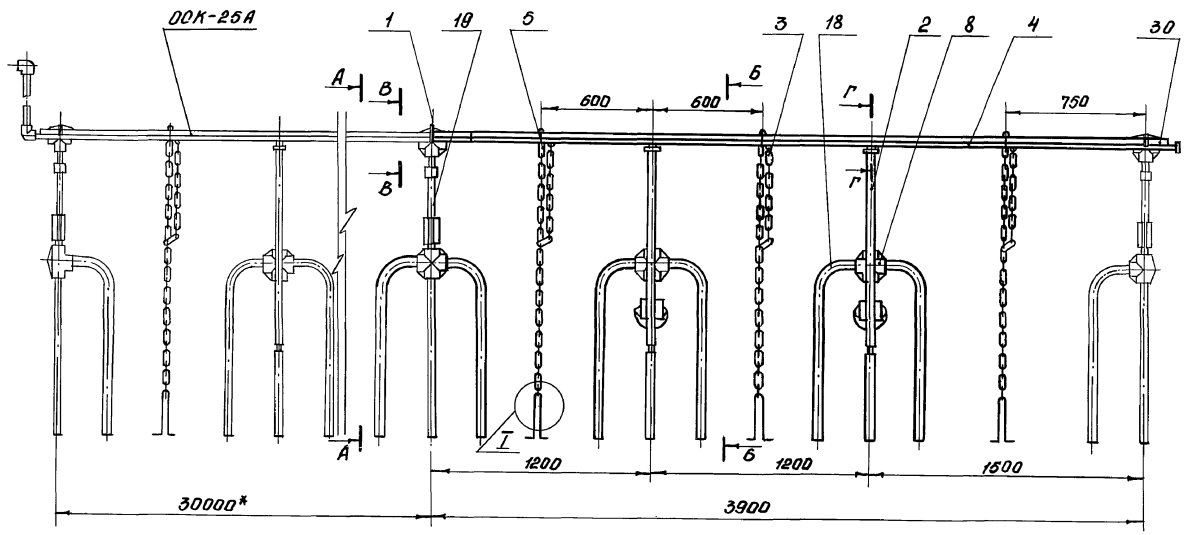

А-А

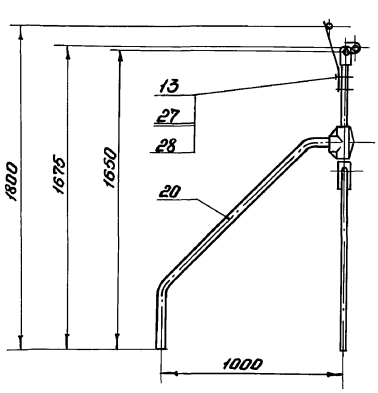

Б-Б

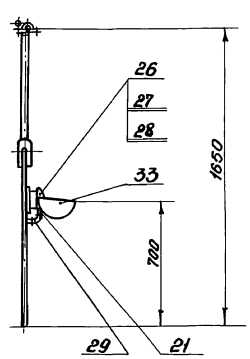

В-В
М1:2

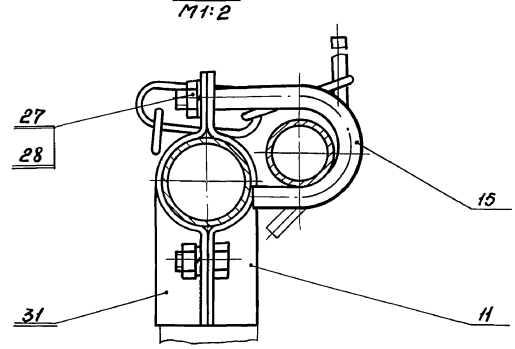

Г-Г
М1:2

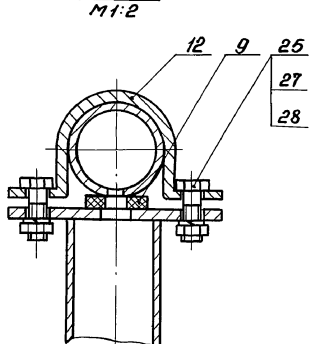

I
М1:2

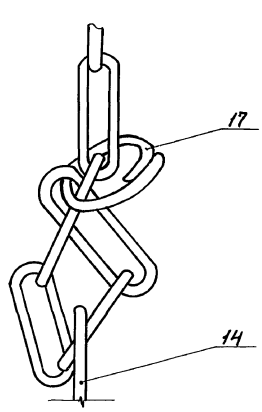

* Размер для справок.

					ДОП2-00.000 СБ			
Изм.	Лист	№ докум.	Подпис	Дата	Стойловое оборудование для коров Сборочный чертеж	Лит.	Масса	Масштаб
Разраб.		Соколикова					83,32	1:20
Проверил		Гашков				Лист	Листов 1	
Т.контр.								
Н.контр.		Ценачев				Росгипрониисельстрой г.Москва		
Утв.		Гашков						

Инв.№подл. | Подп. и дата | Взам.инв.№ | Инв.№дубл. | Подп. и дата

ДОПЗ-00.000СБ

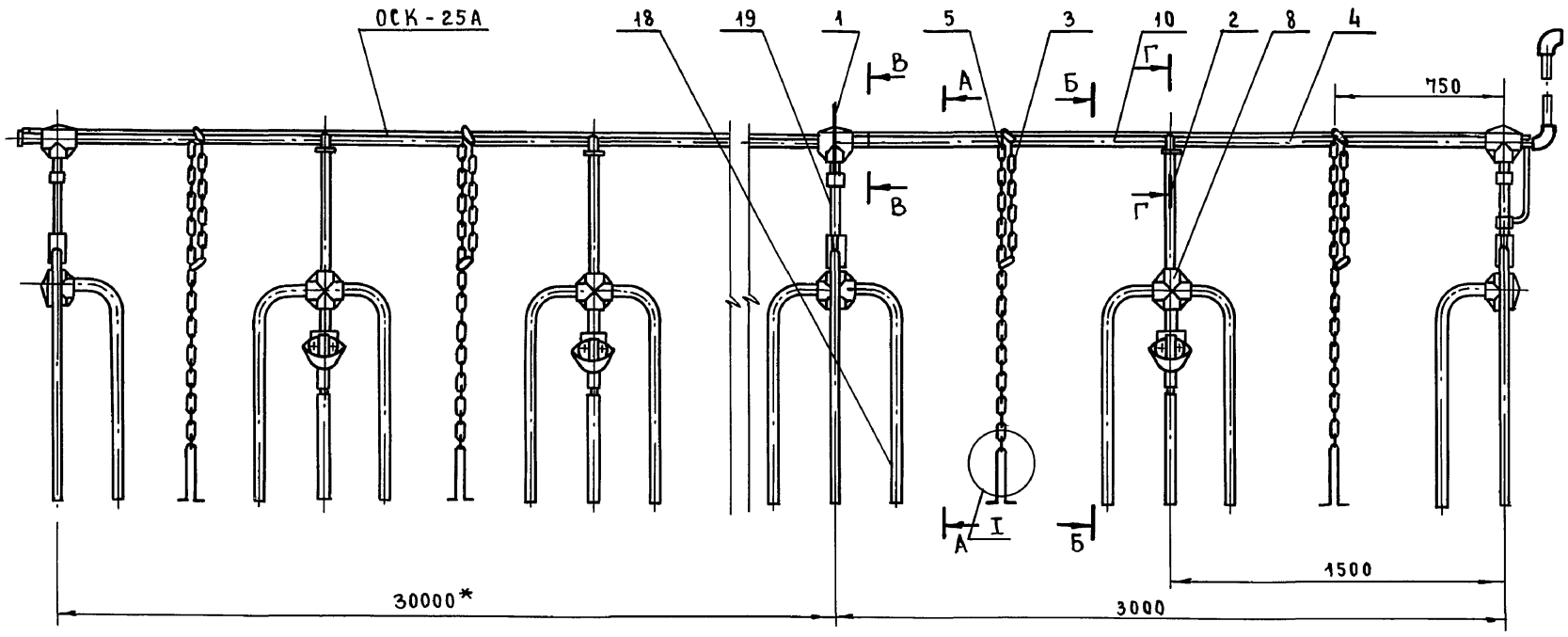

А-А

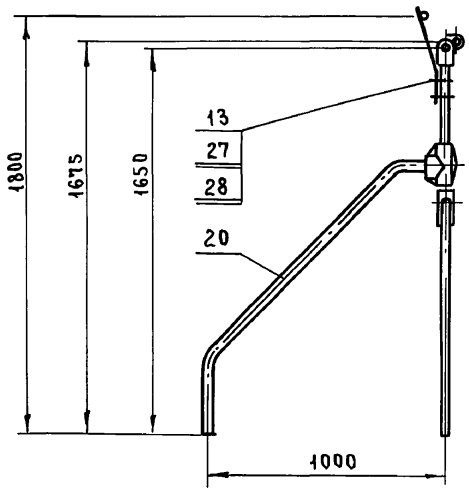

Б-Б

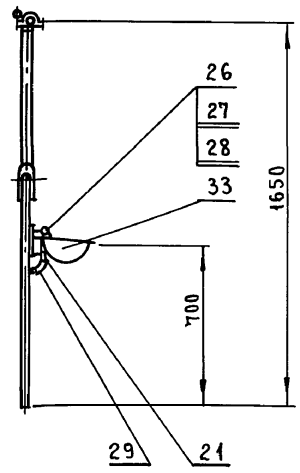

В-В
М1:2

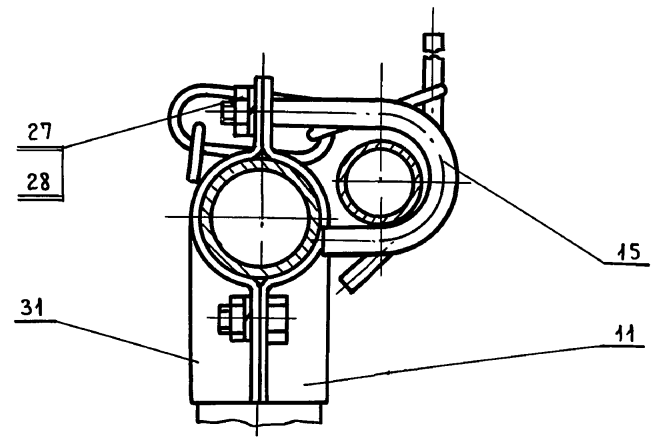

Г-Г
М1:2

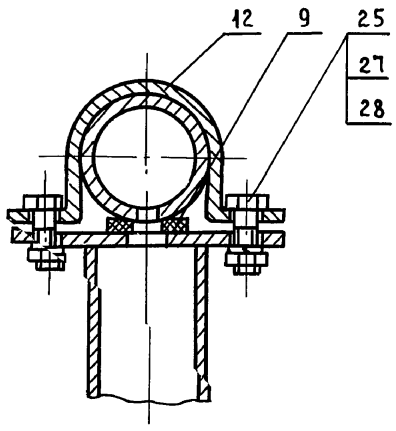

I
М1:2

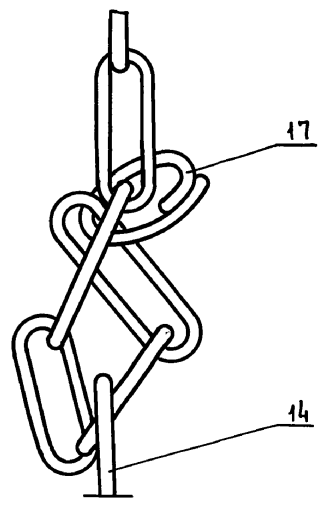

					ДОПЗ-00.000СБ			
Изм	Лист	N докум.	подп.	Дата	Стойловое оборудование для коров Сборочный чертеж	Лит	Масса	Масштаб
Разраб.		Соколикова	"				73,4	1:20
Провер.		Гашков	"			Лист	Листов 1	
Т. контр.						Росгипронисельстрой г. Москва		
Н. контр.		Игначев	"					
Утв.		Гашков	"					

Альбом III

Типовой проект 801-2-3

Подпись и дата | Взам. инв. N | Инв. N дубл. | Подпись и дата | Инв. N по

gost.e-ecolog.ru

Пров. Жаля 25.5.90. Кон. Хомяков