ТИПОВОЙ ПРОЕКТ

801-2-3

КОРОВНИК НА 100 КОРОВ ПРИВЯЗНОГО СОДЕРЖАНИЯ С ПОМЕЩЕНИЯМИ ДЛЯ ТЕЛЯТ И РЕМОНТНОГО МОЛОДНЯКА

/ ДЛЯ ПОДСОБНЫХ ХОЗЯЙСТВ ПРЕДПРИЯТИЙ /

В МЕСТНЫХ СТРОИТЕЛЬНЫХ КОНСТРУКЦИЯХ

АЛЬБОМ I

АРХИТЕКТУРНО-СТРОИТЕЛЬНЫЕ РЕШЕНИЯ.
КОНСТРУКЦИИ ЖЕЛЕЗОБЕТОННЫЕ. КОНСТРУКЦИИ ДЕРЕВЯННЫЕ
КОНСТРУКЦИИ МЕТАЛЛИЧЕСКИЕ.

16621-01
ЦЕНА

Отпускная цена на момент реализации указана в счет-накладной

gost.e-ecolog.ru

ТИПОВОЙ ПРОЕКТ

801-2-3

КОРОВНИК НА 100 КОРОВ ПРИВЯЗНОГО СОДЕРЖАНИЯ С ПОМЕЩЕНИЯМИ ДЛЯ ТЕЛЯТ И РЕМОНТНОГО МОЛОДНЯКА

/ ДЛЯ ПОДСОБНЫХ ХОЗЯЙСТВ ПРЕДПРИЯТИЙ /
В МЕСТНЫХ СТРОИТЕЛЬНЫХ КОНСТРУКЦИЯХ

АЛЬБОМ I

СОСТАВ ПРОЕКТА:

АЛЬБОМ I Архитектурно-строительные решения:
Конструкции железобетонные, Конструкции деревянные.
Конструкции металлические.

АЛЬБОМ II Механико-технологические решения. Внутренний водопровод и канализация. Отопление и вентиляция. Электроснабжение. Автоматизация производства. Сигнализация и связь.

АЛЬБОМ III Чертежи задания заводу изготовителю. Нестандартизированное оборудование.

АЛЬБОМ IV Заказные спецификации.

АЛЬБОМ V Сметы

РАЗРАБОТАН
ПРОЕКТНЫМ ИНСТИТУТОМ „РОСГИПРОНИИСЕЛЬСТРОЙ"
Главный инженер института /Э.А. Линаск/
Главный инженер проекта /З.Г. Стуканова/

Проект утвержден Минсельхозом СССР
Сводное заключение N 104/214 от 29 декабря 1978 г.
Введен в действие институтом
„Росгипрониисельстрой"
приказ N 26 от 27 марта 1980 г.

Пров. [signature] 13.10.82 Коп. 7/13

Альбом I

Типовой проект 801-2-3

Содержание альбома

Наименование листа	Марка листа	№ стр.
1	2	3
Содержание альбома		3
Пояснительная записка		4-6
Схема генпланов участков. Вариант №1; вариант № 2	ГП-1	7
Чертежи марки „АР"		
Общие данные /начало/	АР-1	8
Общие данные /окончание/	АР-2	9
План на отм. 0,000. Экспликация помещений.	АР-3	10
Фрагменты плана № 1,2,3	АР-4	11
Фрагменты плана №4,5,6,7	АР-5	12
Разрезы 1-1; 2-2; 3-3.	АР-6	13
Фасады 1-16'; 16'-1; А-К; К-А	АР-7	14
План полов. Экспликация полов	АР-8	15
План кровли. Узлы 1÷3	АР-9	16
План отверстий в стенах и перегородках	АР-10	17
Чертежи марки „КЖ"		
Общие данные /начало/	КЖ-1	18
Общие данные /окончание/	КЖ-2	19
План фундаментов	КЖ-3	20
Сечения фундаментов	КЖ-4	21
Маркировочная схема фундаментов под оборудование	КЖ-5	22
Разбивка гнезд под боксы в осях 2-16	КЖ-6	23
То же в осях 7-16	КЖ-7	24
План каналов навозоудаления в осях 6-16	КЖ-8	25
План каналов навозоудаления в осях 1-16	КЖ-9	26
Фрагменты плана 1,2,3,4,5,6 каналов навозоудаления. Сечения 1-1÷7-7	КЖ-10	27
Фрагменты плана 7,8 каналов навозоудаления. Сечения 8-8÷15-15	КЖ-11	28
Опорная подушка ОП-1. Фундаменты под оборудование ФО-1÷ФО-4	КЖ-12	29
Фундаменты под оборудование ФО-5÷ФО-8.	КЖ-13	30
Узлы 1,2,3,4.	КЖ-14	31
Чертежи марки „КД"		
Общие данные /начало/	КД-1	32
Общие данные. /окончание/	КД-2	33
Маркировочная схема ферм и связей по фермам	КД-3	34
Маркировочная схема плит покрытия	КД-4	35
Маркировочная схема кровли	КД-5	36
План выгульных площадок	КД-6	37
План примыкания кровли помещения навозного тамбура	КД-7	38
План примыкания кровли помещения молочного блока	КД-8	39
Ворота В-1. Ограждение выгулов. Кормушки КДР-6; КДР-7 и КД-1	КД-9	40
Денник Д-1. Стойло для быка СТ-1. Сечения 1-1÷4-4. Узлы 1÷4.	КД-10	41
Деревянные щиты Щ-1, Щ-2, ЩСБ-1; ЩСБ-2	КД-11	42
Чертежи марки „КМ"		
Общие данные	КМ-1	43
План размещения стоил, денников. Спецификация.	КМ-2	44
План размещения боксов, клеток. Разрез 1-1.	КМ-3	45
Ограждение кормушек тип 1,2,3,4 Калитки ДМ-1÷ДМ-3. МН-1.	КМ-4	46
Клетка для телят ТК-1. /начало/.	КМ-5	47
Клетка для телят ТК-1. /окончание/	КМ-6	48
Разделитель бокса. Разделитель групповой. Рамки МР-1, МР-2. Стойка СМ-1.	КМ-7	49

Инв. № подл. | Подпись и дата

Изм.	Лист	№ докум.	Подп.	Дата
Гл. инж. цн.		Линаск	"	
Гл. инж. пр.		Стуканова	"	
Гл. спец. от.		Сойфер	"	
Рук. стр. гр.		Плясунов	"	
Исполнит.		Гузынина	"	

Т.П. 801-2-3

Коровник на 100 коров привязного содержания с помещениями для телят и ремонтного молодняка

Лит.	Лист	Листов
Р	1	

Содержание альбома

Росгипрониисельстрой г. Москва

Пров. [signature] 8.3.92г Коп. [signature]

16621-01 3

Типовой проект 801-2-3 Альбом I

Технико-экономические показатели

Наименование показателей	Единица измерения	Показатели
А. Показатели стоимости строительства		
Общая стоимость строительства	тыс.руб.	171,75
Строительно-монтажных работ	тыс.руб.	151,57
Оборудование	тыс.руб.	20,18
1м³ здания	руб.	20,57
1м² общей площади.	руб.	71.27
на одну голову	руб.	626.32
Б. Объемно-планировочные показатели		
Строительный объем	м³	7370.0
Строительный объем на одну голову	м³	30.45
Площадь застройки	м²	2253,0
Общая площадь	м²	2126.85
Общая площадь на одну голову	м²	8.79
В. Расход материалов на расчетную единицу мощности (Всего 242)		
Металла	т	5,8
Цемента	т	0.97
Древесины	м³	2.78

Общая часть

Проект „Коровник на 100 коров привязного содержания с помещениями для телят и ремонтного молодняка для подсобных хозяйств предприятий" разработан на основании задания N 18Т, утвержденного Министерством сельского хозяйства СССР 23 декабря 1977г. и дополнения от 23 июня 1978 года.

Назначение проекта.

Коровник предназначен для производства 3000 центнеров молока в год.

Дополнительной продукцией коровника является мясо выбракованных коров, телят и молодняка 6ти и 12ти месячного возраста в количестве 275,28 центнеров

Указания по схемам генплана участка коровника.

В проекте разработаны две схемы участка коровника: первая - при силосном, вторая - при сенажном типе кормления скота. Схемы отличаются только размерами площадок и траншей для хранения кормов.

Разработанные схемы участка с размещением коровника, технологических площадок и траншей являются примерными. При привязке проекта допускаются изменения в зависимости от условий:

существующего или вновь организуемого подсобного хозяйства подключения к инженерным сетям;

природных условий.

Во всех случаях выбор участка или места для строительства коровника необходимо осуществлять в соответствии с требованиями СНиП II-99-77 и согласовывать с соответствующими организациями.

Схема расположения коровника на земельном участке разработана с расчетом его размещения вблизи существующих источников снабжения водой, электроэнергией и теплом, а также служб (транспортных и др), обеспечивающих нормальные условия по содержанию скота.

На земельном участке коровника размещены хранилища кормов в виде площадок и траншей, выгульные площадки для скота. В 60 метрах от участка расположено навозохранилище.

В летний период коровы нетели (за исключением глубокостельных), ремонтный молодняк с 6ти месячного возраста содержатся на культурных пастбищах площадью 44га, расстояние которых от коровника не должно превышать 3х км.

Для механизации процессов кормления, доения коров, уборки навоза и транспортных операций применяется серийно выпускаемое оборудование.

Однако, учитывая незначительную мощность коровника, все необходимые перевозки могут осуществляться силами гужевого транспорта, что определяется заказчиком при привязке проекта.

Объемно-планировочное и конструктивное решение

Здание коровника одноэтажное с совмещенным покрытием однопролетное, пролет 12м с шагом ферм 3м. Высота здания до низа выступающих несущих конструкций - 2,7м.

Класс здания - III, степень долговечности - III, степень огнестойкости - III. Категория производства по взрывной и пожарной опасности см. таблицу на листе АР-3.

Фундаменты - ленточные бутобетонные

Стены - кирпичные

Фермы - металлодеревянные брусчатые серии 1.860-3, выпуск 1.

Покрытие - бесчердачное совмещенное из плит ДКД, по серии 1.865-2 в.2, вентилируемое

Кровля - асбестоцементные листы унифицированного профиля.

Область применения

Проект разработан для применения в районах со следующими природно-климатическими условиями:

- расчетная зимняя температура воздуха - 20°, -30° (основное решение), -40°С.
- скоростной напор ветра - 27кгс/м²;
- вес снегового покрова - 100кг/м²;
- сейсмичность района - не выше 6 баллов;
- рельеф территорий - спокойный;
- территория - без подработки горными выработками;
- грунтовые воды - отсутствуют;
- грунты в основаниях - непучинистые, непросадочные.

Указания по защите конструкций.

1. Все деревянные элементы должны быть защищены от возгорания, гниения и поражения дереворазрушающими насекомыми путем антисептирования и огнезащитной обработки в соответствии со СНиП III-19-75.
2. Все внутренние поверхности стен потолка в помещении для содержания поголовья покрываются в 2 раза 3х-процентным водным раствором, гидрофобных кремний органических

Согласовано:

Инв. N подл. | Подп. и дата

Изм.	Лист	N докумен.	Подпись	Дата	Т.П. 801-2-3 ПЗ			
					Коровник на 100 коров привязного содержания с помещениями для телят и ремонтного молодняка			
Гл.инж.ин		Линаск	Подпись			Лит.	Лист	Листов
Рук.маст		Гущин	"			ТР	1	3
Гл.инж.пр		Стуканова	"					
Гл.спец.		Гашков	"		Пояснительная записка	Росгипрониисельстрой г. Москва		
Гл.спец.		Сойфер	"					

Пров. [illegible] 8.3.92г. Кон. [illegible]

соединений ГКЖ-10 в соответствии с „Рекомендацией по гидрофобной защите внутренних поверхностей сельскохозяйственных зданий с повышенной влажностью внутреннего воздуха кремнийорганическими соединениями."

3. Все деревянные изделия окрасить масляной краской светлого тона за 2 раза по огрунтованной поверхности.

4. Стальные конструкции окрасить краской ХВ-124 (ГОСТ 10144-74) по грунту ФЛ-03-К (ГОСТ 9109-76).

Указания по производству работ в зимнее время

Проект разработан для производства работ в летнее время. При производстве работ в зимнее время руководствоваться СНиП III-В. 1-70; СНиП III-В. 4-72, СНиП III-16-73; СНиП II-В. 2-71.

Механизация

Машины и механизмы, необходимые для заготовки кормов привлекаются из основного хозяйства или по согласованию с заказчиком, учитываются при привязке проекта в зависимости от местных условий.

Для выгрузки силоса (сенажа) из траншеи рекомендуется погрузчик стебельчатых кормов ПСК-5, работающий в агрегате с реактором МТЗ-80 с одновременной погрузкой этого корма в кормораздатчик КТУ-10. Кормораздатчик подвозится к коровнику трактором МТЗ-80. Каждый вид корма раздается отдельно. Проектом предусмотрены два прицепа 2ПТС-4М-785А. для навоза и устанавливаются в специальной пристройке. По мере наполнения их навозом они отвозятся для разгрузки в навозохранилище.

Уборка навоза с выгульных площадок производится с помощью скребка-бульдозера БН-1.

Водоснабжение и канализация.

На участке коровника предусматриваются следующие системы водопровода и канализации:

1. хозяйственно-производственный водопровод;
2. горячее водоснабжение;
3. хозяйственно-производственная канализация.

I Водопровод

Источником водоснабжения коровника является существующий водопровод.

Расходы воды на хозяйственно-производственные нужды составляют 14,5 м³/сут. Сеть запроектирована из асбестоцементных напорных труб ГОСТ 539-73. Ввод в здание принят из чугунных водопроводных труб d=100 ГОСТ 5525-61.

Глубина заложения водопровода принимается на 0,5 м больше расчетной глубины промерзания грунта.

Сеть горячего водоснабжения прокладывается совместно с трубами теплосети в каналах теплотрассы. Сеть горячего водоснабжения предусматривается из стальных электросварных труб ГОСТ 10704-76.

II Канализация

Все хозяйственно-производственные стоки от санузлов, душевых и технологического оборудования самотеком поступают во внутриплощадочную сеть канализации и далее в существующую сеть канализации. Водоотведение принимается равным водопотреблению. На выпуске от мойки корнеплодов снаружи здания устанавливается грязеотстойник.

Стоки от профилактической дезинфекции помещений сбрасываются в жижесборники, откуда они вывозятся в места, согласованные с местными органами СЭС.

Наружные сети канализации предусматриваются из асбестоцементных безнапорных труб ГОСТ 1832-72.

Теплоснабжение

Теплоснабжение коровника на 100 коров привязного содержания с помещениями для телят и ремонтного молодняка предусматривается от внеплощадочных тепловых сетей.

Теплоноситель: для отопления и вентиляции – вода с параметрами 150°-70°С; на горячее водоснабжение – вода – 65°С, на технологическое пароснабжение – пар давлением 0,3 атм.

Подача тепла потребителями осуществляется в лотковых непроходных каналах. Компенсация тепловых удлинений трубопроводов предусматривается за счет П-образных компенсаторов и естественных углов поворотов трассы.

Изоляция трубопроводов тепловых сетей производится полуцилиндрами и цилиндрами из минеральной на синтетическом связующем с покровным слоем лакостеклоткани. Перед изоляцией трубы следует покрыть изолом в два слоя по холодной изольной мастике.

Расходы тепла сведены в таблицу N 1 тепловых нагрузок.

Таблица N 1

N/N по генплану	Наименование объектов	Кол-во	Теплоноситель	Расход тепла в ккал/ч, пара ккал/ч				
				Отопление	Вентиляция	Горячее водоснабж.	Пароснабжение	Итого
1	2	3	4	5	6	7	8	9
Tн = -20°С								
1	Коровник на 100 коров привязного содержания с помещениями для телят и ремонтного молодняка	1	Вода 150°-70° Пар P=0,3 ат Вода 65°С	33090	159820	21000	45210	259120
Tн = -30°С								
1	Коровник на 100 коров привязного содержания с помещениями для телят и ремонтного молодняка	1	Вода 150°-70° Пар P=0,3 ат Вода 65°С	34390	224950	21000	45210	325550
Tн = -40°С								
1	Коровник на 100 коров привязного содержания с помещениями для телят и ремонтного молодняка	1	Вода 150°-70° Пар P=0,3 ат Вода 65°С	38390	291290	21000	45210	395890

Согласовано

Инв. N подл. | Подп. и дата

Изм. Лист N докум. Подп. Дата

Гл. инж. ин. Линаск "
Рук. маст. Гущин "
Гл. инж. пр. Стуканова "

Т.П. 801-2-3 ПЗ

Коровник на 100 коров привязного содержания помещениями для телят и ремонтного молодняка

Лит.	Лист	Листов
ТР	2	

Пояснительная записка

Росгипронииссельстрой г. Москва

Пров. Ким 1.3.91г Коп. Ла,г

16621-01 5

Электроснабжение.

Электроснабжение коровника и зданий, находящихся на площадке, осуществляется от существующих сетей.

Низковольтные сети решаются в зависимости от требований электроснабжающих организаций и уточняются при привязке проекта к конкретным условиям.

Освещение территории выполнено светильниками СПП-200 М, расположенными на деревянных опорах с железобетонными приставками.

Монтаж сети выполнить в соответствии с ПЧЭ.

Сигнализация и связь.

В коровнике предусматривается установка одного телефона общего пользования и одной радиоточки в помещении служебной.

Телефонный ввод осуществляется подземным кабелем ПРППМ 2×1.2, радиотрансляционный ввод-воздушный через трубостойку, устанавливаемую на крыше здания.

Присоединение к сетям Министерства связи СССР производится при привязке по техническим условиям местных органов связи.

Техника безопасности.

Все работы, связанные с монтажом, эксплуатацией и ремонтом технологического оборудования, должны проводиться с соблюдением правил техники безопасности, предусмотренных „Положением об охране труда и техники безопасности на предприятиях системы Министерства сельского хозяйства СССР и в колхозах, утвержденным МСХ СССР 30 декабря 1965 г, „Правилами устройства и безопасной эксплуатации: сосудов трубопроводов, работающих под давлением и грузоподъемных устройств," утвержденными Гостехнадзором СССР.

Лица, допущенные к эксплуатации и обслуживанию оборудования, должны пройти обучение и инструктаж по соответствующим программам. и хорошо знать, в том числе инструкции заводов- изготовителей технологического оборудования.

Технико-экономические показатели для определения экономической эффективности.

Наименование показателей	Ед изм.	Показатели I вар кормления	Показатели II вар кормления
Вместимость: коров	мест	100	100
Скотомест (без профилактория)	мест	242	242
Годовой выход валовой продукции в натуральном выражении — молоко	ц	3000	3000
мясо в живом весе, включая нетелей	ц	710,85	710,85
Годовой выход товарной продукции в натуральном выражении — молоко	ц	2736.0	2736.0
— мясо в живом весе, включая нетелей	ц	710,85	710,85
Себестоимость 1ц молока	руб	18,18	17.26
мяса в живом весе	руб	112,11	112,53
Себестоимость 1 головы выращенной нетели	руб.	482	484
Прибыль	Т. р.	89,67	91,89
Общее количество обслуживающего персонала	чел	11.5	11.5
в том числе основных с подменой	чел	11.5	11.5
Затраты труда работающих на 1ц			
— молока	чел. час	5,9	5,9
— привеса	чел. час.	9.8	9,8
Затраты кормов на 1ц:			
— молока	ц.к.ед	1,21	1,21
— привеса	ц.к.ед	7,83	7,86
Затраты кормов на 1 выращенную нетель	кг. к.е	3645	3639
Общая сметная стоимость строительства (с учетом привязки)	Т. Р.	358,12	362,35
Строительно-монтажных работ	Т.Р	326,33	330,61
—оборудования	Т.Р	31,79	31,74
Удельные капиталовложения (с привязкой):			
— на корову	руб	3581	3624
— на скотоместо	руб	1480	1497
Срок окупаемости	лет	4,0	3,9

Изм	Лист	N докум.	Подпись	Дата	Т.П. 801-2-3 ПЗ			
					Коровник на 100 коров привязного содержания с помещениями для телят и ремонтного молодняка			
Гл.инж.ин.		Линаск.				Лит	Лист	Листов
Рук.маст		Сущин				ТР	3	
Гл.инж.пр		Стуканова			Пояснительная записка	Росгипронисельстрой г. Москва		

Инв.N подл. | Подп. и дата

Копировал

Формат 22

Альбом I

Типовой проект 801-2-3

Вариант №1 (при силосном типе кормления) М 1:100

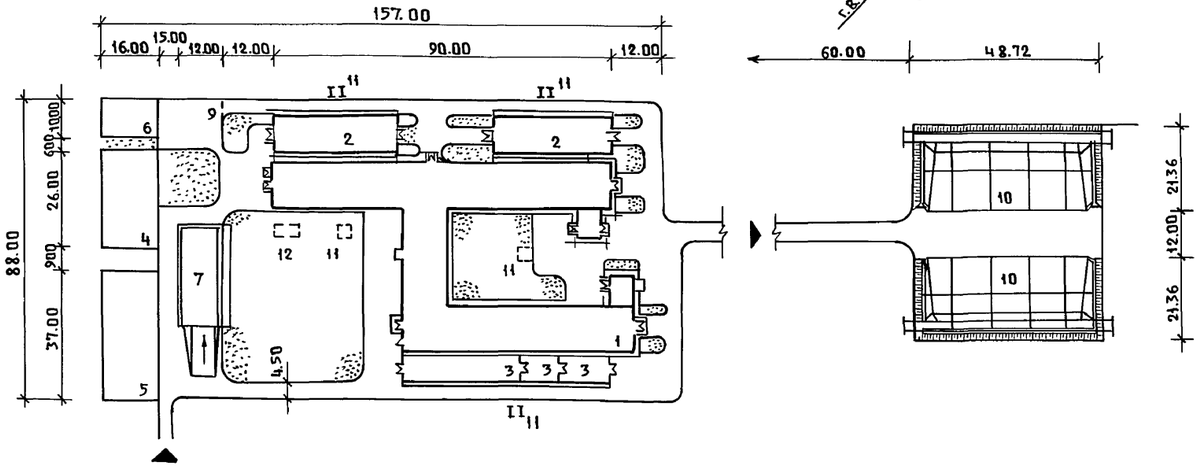

Вариант №2 (при сенажном типе кормления) М 1:1000

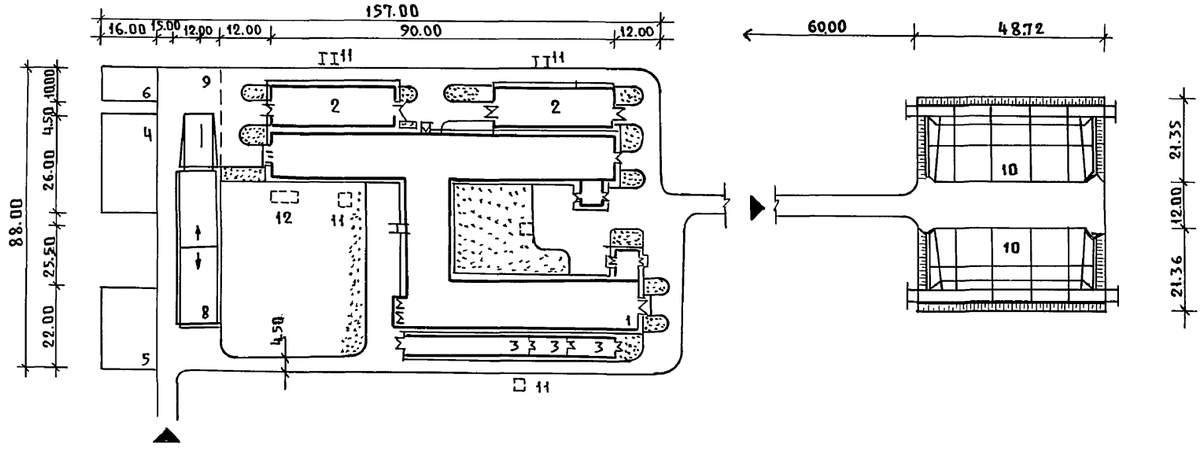

Условные обозначения

- Проектируемые здания
- Площадки с высевом травы
- Площадки для технических нужд
- Дороги
- Въезды

Экспликация зданий и сооружений

№№ по г.п.	Наименование	Количество Вар.1	Количество Вар.2	№№ типового проекта организация разработавшая проект
1	Коровник на 100 коров привязного содержания с помещениями для телят и ремонтного молодняка	1	1	т.п. Росгипрониисельстрой
2	Выгульные площадки для коров	2	2	—"—
3	Выгульные площадки для телят	3	3	—"—
4	Площадка для соломы-подстилки	1	1	—
5	Площадка для сена	1	1	—
6	Площадка для хранения корнеплодов	1	1	—
7	Траншея для хранения силоса емкостью на 1000 тонн	1	—	№ 811-29 Гипронисельхоз
8	Траншея для хранения силоса емкостью 1500 тонн (применяется для хранения сенажа емкостью 742 тонны)	—	1	№ 811-29 Гипронисельхоз
9	Площадка для технических нужд	1	1	—
10	Навозохранилища	2	2	№ 815-7А Латгипросельстрой
11	Жижесборник емк. 15 м³	5	5	Т.П. 815-20
12	Грязеотстойник ОБ-1	1	1	Т.С. 2800-2 в.7

Основные техно-экономические показатели

Наименование	Ед. изм	Количество Вар. №1	Количество Вар. №2
Площадь застройки коровника	м²	2253	2253
Площадь открытых технологических площадок для сена и соломы с улучшенным покрытием	—"—	1008	768
Площадь открытой технологической площадки для корнеплодов с твердым покрытием	—"—	160	160
Площадь выгулов с твердым покрытием	—"—	1200	1200
Площадь дорог и площадок с улучшен. покрытием	—"—	2390	2390
Площадки с высевом травы	—"—	1000	1000
Площадка для технических нужд (входит в площадь дорог и площадок)	—"—	235	668

Примечание: Размеры и конструкцию выгулов см. альбомы типов. пр-та.

Согласовано

Рук. гр. техн. Панина

Гл. спец. ОКП-1 Сойфер

Инв. № подл. | Подп. и дата

Изм	Лист	№ докум.	Подп.	Дата
Гл. инж. ин		Линаск	"	
Рук. маст.		Гущин	"	
Гл. инж. пр		Стуканова	"	
Гл. спец		Князев	"	
Гл. арх. м.		Гуревич	"	
Архит		Ясенева	"	

Т.П. 801-2-3 ГП

Коровник на 100 коров привязного содержания с помещениями для телят и ремонтного молодняка

Лит.	Лист	Листов
Т.Р.	1	1

Схемы генпланов участков Вариант №1. Вариант №2

Росгипрониисельстрой г. Москва

Пров. 1.3.91г Коп.

16621-01 7

Типовой проект 801-2-3 Альбом I

Ведомость основных комплектов

Обозначение	Наименование	Примечание
АР	Архитектурно-строительные решения.	Альбом I
КЖ	Конструкции железобетонные	Альбом I
КД	Конструкции деревянные	Альбом I
КМ	Конструкции металлические	Альбом I
ТХ	Механико-технологические решения.	Альбом II
ВК	Внутренние водопровод и канализация	Альбом II
ОВ	Отопление и вентиляция	Альбом II
ЭЛ	Электроснабжение	Альбом II
АП	Автоматизация производства	Альбом II
СС	Сигнализация и связь	Альбом II
	Нестандартизированное оборудование	Альбом III
	Заказные спецификации	Альбом IV
	Сметы	Альбом V

Ведомость чертежей основного комплекта „АР".

Форм	Лист	Наименование	Примечание
22г	АР-1	Общие данные (начало)	Альбом I
22г	АР-2	Общие данные (окончание)	"
22г	АР-3	План на отм. 0.000. Экспликация помещений	"
22г	АР-4	Фрагменты плана N 1, 2, 4	"
22г	АР-5	Фрагменты плана N 3, 5, 6, 7	"
22г	АР-6	Разрезы 1-1; 2-2; 3-3.	"
22г	АР-7	Фасады 1-16'; 16'-1; А-К; К-А.	"
22г	АР-8	План полов. Экспликация	"
22г	АР-9	План кровли. Узлы 1÷3.	"
22г	АР-10	План отверстий в наружных стенах и перегородках	

Ведомость примененных и ссылочных документов

Обозначение	Наименование	Примечание
ГОСТ 17324-71	Двери деревянные для животноводческих зданий	
ГОСТ 16407-70*	Окна деревянные для животноводческих зданий.	
ГОСТ 530-71*	Кирпич глиняный пластического прессования	
ГОСТ 9573-72*	Минераловатные плиты на синтетическом обязующем.	
ГОСТ 16233-77	Листы асбестоцементные волнистые унифицированного профиля	
Серия 1.139-1 в.1	Перемычки сборные железобетонные для жилых и общественных зданий	
Серия К9-01-58 в.2	Сборные железобетонные обвязочные балки и перемычки для промышленных зданий	
Серия 2.860-1 в.2	Типовые узлы покрытия одноэтажных с/х зданий. Узлы покрытий из каркасных панелей облегченной конструкции.	
Серия 4.904-62	Двери и люки для вентиляционных камер.	
Серия 2.800-2 в.9	Унифицированные узлы и детали с/х зданий и сооружений. Вытяжные вентиляционные шахты	
ГОСТ 18853-73	Ворота деревянные распашные для животноводческих и птицеводческих зданий	
ГОСТ 14632-69	Линолеум поливинилхлоридный многослойный.	

Основные строительные показатели

Наименование		Количество
Площадь застройки	$м^2$	2253.0
Общая площадь	$м^2$	2126.85
Строительный объем	$м^3$	7370.0

Общие указания

1. Типовой проект коровника на 100 коров привязного содержания с помещением для телят разработан на основании задания утвержденного Министерством сельского хозяйства от 23 декабря 1977 г.
2. За условную отметку принята отметка дна навозного канала под скреперную установку, что соответствует абсолютной отметке [ ]
3. По пожарной безопасности производство относится к категории „В", „Г" и „Д". Степень огнестойкости III.
4. Наружные стены из глиняного кирпича пластического прессования М75 на растворе М25, Мрз не ниже 25°.
5. Внутренние кирпичные стены и перегородки выкладывать из глиняного кирпича пластического прессования М75 на растворе М50.
6. Кирпичные перегородки толщиной 120 мм армировать горизонтальными стержнями 2ф6А-I через 7 рядов кладки по высоте.
7. При кладке кирпичных стен и перегородок в дверных и оконных проемах заложить антисептированные деревянные пробки через 10 рядов кладки по высоте, но не менее 2х с каждой стороны.
8. Горизонтальная гидроизоляция стен на отм. -0,050 выполняется из цементного раствора состава 1:2 толщиной 20 мм.
9. Кровля - скатная из волнистых листов унифицированного профиля.
10. Все деревянные изделия окрасить масляной краской светлых тонов за 2 раза по огрунтованной поверхности.
11. Стальные конструкции окрасить краской ХВ-124 (ГОСТ 10144-74) по грунту ФЛ-03-71 (ГОСТ 9109-76).
12. Поверхность ограждающих конструкций в помещениях для содержания животных, возводимых из кирпича, покрыть кремнеорганическими соединениями ГКЖ-10, ГКЖ-11, ГКЖ-94, согласно „Рекомендациям по гидрофобизационной защите внутренних поверхностей ограждающих конструкций сельскохозяйственных зданий с повышенной влажностью внутреннего воздуха кремнеорганическими соединениями."
13. По периметру здания устраивается бетонная отмостка шириной 700 мм по щебеночному основанию толщиной 100 мм.
14. Типы кирпичной кладки приняты по серии 1.800-7. Кладка с уширенным швом - 40 мм. Шов заполняется утеплителем при типе III.

Условные обозначения

Ссылка на деталь проекта — Номер узла детали / Номер листа, где деталь изображена

Типовой проект разработан в соответствии с действующими нормами и правилами и предусматривает мероприятия, обеспечивающие взрывную, взрывопожарную и пожарную безопасность при эксплуатации здания.

Гл. инженер проекта Подпись /Стуканова З.Г./

Таблица расчетных значений толщин утеплителя

Утеплитель	γ кг/м³	λ ккал/м³/час	Толщина утеплителя -20°С	-30°С	-40°С
Полужесткие минераловатные плиты на синтетической связке ГОСТ 9573-72*	150	0,06	70	110	130

Таблица значений привязки наружных стен для различных температур

Материал	Значение „а" $t_н$=-20°С	$t_н$=-30°С	$t_н$=-40°С
Кирпич глиняный обыкновенный пластического прессования ГОСТ 530-71	380 (тип I)	420 (тип III)	420 (тип III)

см. примечание п. 14

Изм.	Лист	N докум.	Подп.	Дата
Гл. инж.		Линаск	"	
Гл. инж. пр.		Стуканова	"	
Гл. спец. от		Сойфер	"	
Рук. стр. гр.		Плясунов	"	
Исполн.		Гузынина	"	

Т.П. 801-2-3 АР

Коровник на 100 коров привязного содержания с помещением для телят ремонтного молодняка

Лит.	Лист	Листов
Тр.	1	10

Общие данные (начало)

РОСГИПРОНИИСЕЛЬСТРОЙ г. Москва

Инв. N подл. | Подп. и дата

Пров. [подпись] 1.3.91 г Коп. [подпись]

16621-01 8

Ведомость проемов ворот, дверей и окон.

Проемы. тип по пр-ту	Размер в кладке. b×h мм	К-во мест	Элемент заполнения проема. Марка.	Обозначение.	К-во
1	1220×2080	12	А68	ГОСТ 17324-71	12
2	820×2080	8	А70	—"—	8
3	1260×2100	2	А74	—"—	2
4	3000×2700	12	Вр6-к	ГОСТ 18853-73	12
5	505×1255	2	А1,25×0,5	серия 4.904-62	2
6	1260×2400	2	А72	ГОСТ 17324-71	2
7	1950×2400	1	А71	—"—	1
8	1920×2080	2	А67	—"—	2
9	1220×2080	5	А68*	—"—	5
10	820×2080	1	А70*	—"—	1
11	3000×3000	4	Вр5-к	ГОСТ 18853-73	4
0-1	1500×900	95	ОР-09-15	ГОСТ 16407-70	95
0-2	1200×900	3	ОР-09-12	— —	3

Ведомость отделки помещений.

Экспликационный номер помещений.	Потолок: Штукатурка или затирка	Потолок: окраска	Стены и перегородки: Штукатурка или затирка	Стены и перегородки: Облицовка или окраска	Отделка низа стен и перегородок: Окраска или облицовка	Высота в м.
1,2,3,4,5,6,7,8,9,11, 12, 13, 14, 15, 16, 18. 25, 26, 27	—	известковая	затирка швов	известковая	—	—
17. 23	—	известковая	штукатурка	известковая	керамическая плитка	2,1
19, 20	—	известковая	—"—	—"—	—	—
21. 22	—	—"—	—"—	—"—	масляная окраска (см. прим. п.2)	2,1
24	—	—"—	—"—	масляная окраска	керамическая плитка	2,1

Ведомость перемычек.

Расчетн. t нар. воздуха	Перемычки: Марка по пр-ту	Схема сечения	Кол. мест	Элементы перемычек: Марка	Обозначение	Кол.
-20° (-30°) (-40°)	ПР-1	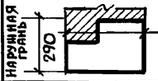	8	БП3-1	серия кэ-01-58 вып. 2	1
-20° -30° -40°	ПР-2	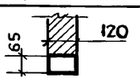	8	Б13	Серия 1.139-1 вып. 1	1
-20° (-30°) (-40°)	ПР-3	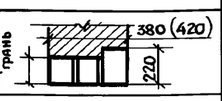	3	БУ18	—"—	1
				Б15		2
-20° -30° -40°	ПР-4	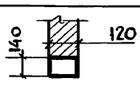	17	Б15	—"—	1
—	ПР-5	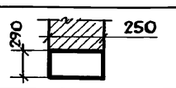	4	БП2-1	серия кэ-01-58 вып. 2	1
—	ПР-6	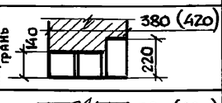	2.	БУ19	серия 1.139-1 вып.1	1
				Б15		2
—	ПР-7	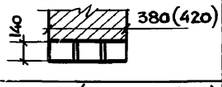	1	Б22	—"—	3
—	ПР-8	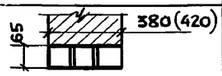	3	Б13	—"—	3
—	ПР-9	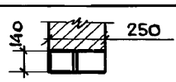	1	Б15	—"—	2
-20°	ПР-10		2	Б22	—"—	3
-20° (-30°) (-40°)	0-1		95	Б18	—"—	3
-20° (-30°) (-40°)	0-2		2	Б15	—"—	3
-20° -30° -40°	ПР-11	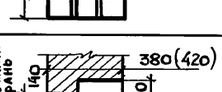	1	Б27	—"—	1
				БУ27		1

1. Марки дверей со знаком * в пожарном исполнении — обить кровельной сталью по асбестовому картону.
2. В душевых и предаушевых отделка стен керамической плиткой производится на всю высоту.

Изм.	Лист	№ докум.	Подп.	Дата
гл. инж. ин.		Линаск Э.А		
гл. инж. пр.		Стуканова З.Г		
гл. спец. отд.		Сойфер Б.И		
рук. стр. гр.		Плясунов Г.А		
Исполнит.		Гузынина В.Д.		

Т. П. 801-2-3 АР

Коровник на 100коров привязного содержания с помещениями для телят и ремонтного молодняка.

Лит.	Лист	Листов
ТР	2	

Общие данные (окончание).

Росгипронисельстрой г. Москва

Инв. № подл. | Подп. и дата

16621-01 9

коп. чуе

Альбом I

Типовой проект 801-2-3

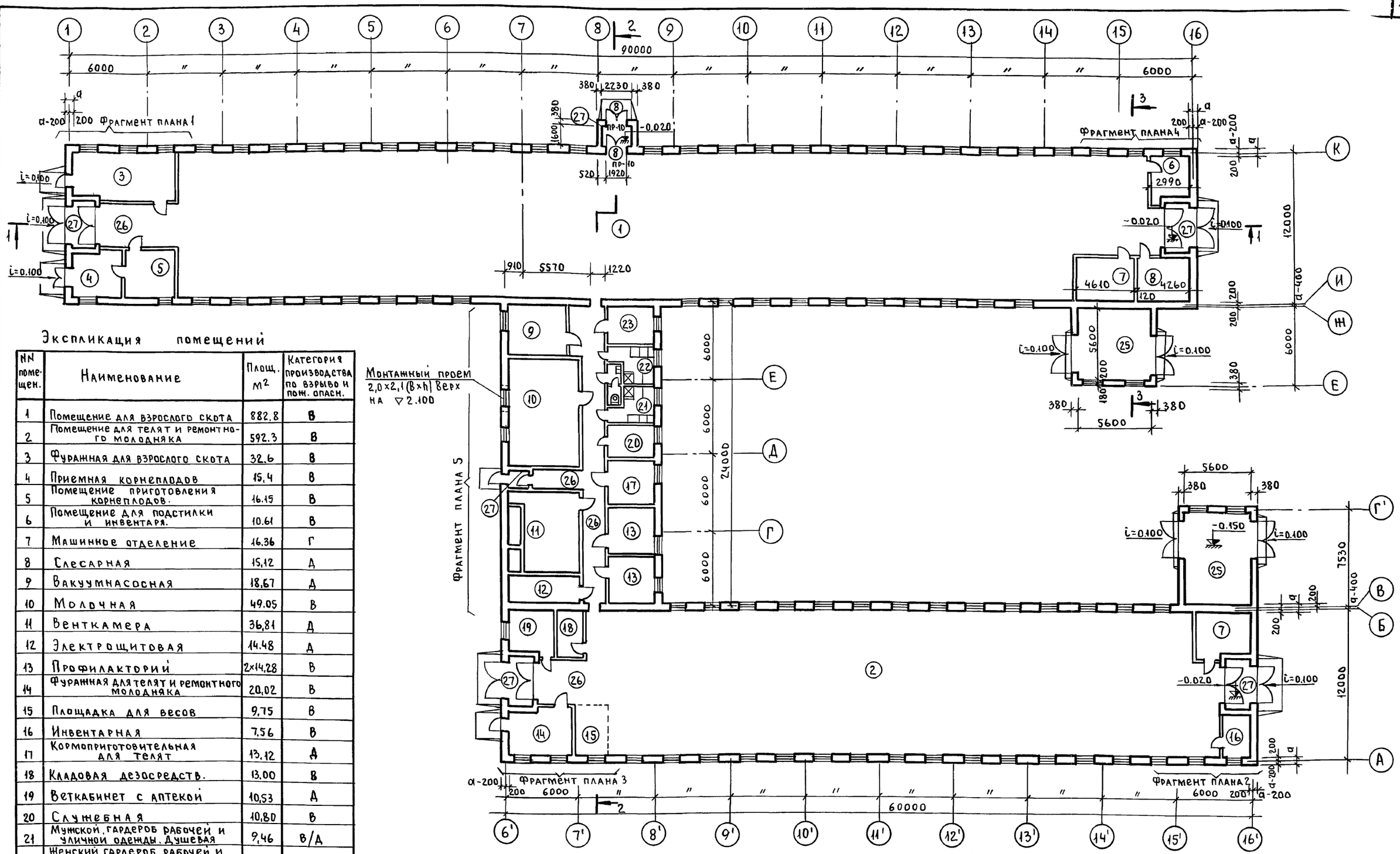

Экспликация помещений

NN помещ.	Наименование	Площ. м²	Категория производства по взрыво и пож. опасн.
1	Помещение для взрослого скота	882.8	В
2	Помещение для телят и ремонтного молодняка	592.3	В
3	Фуражная для взрослого скота	32.6	В
4	Приемная корнеплодов	15.4	В
5	Помещение приготовления корнеплодов.	16.15	В
6	Помещение для подстилки и инвентаря.	10.61	В
7	Машинное отделение	16.36	Г
8	Слесарная	15,12	Д
9	Вакуумнасосная	18,67	Д
10	Молочная	49.05	В
11	Венткамера	36,81	Д
12	Электрощитовая	14.48	Д
13	Профилакторий	2×14.28	В
14	Фуражная для телят и ремонтного молодняка	20,02	В
15	Площадка для весов	9.75	В
16	Инвентарная	7.56	В
17	Кормоприготовительная для телят	13.12	Д
18	Кладовая дезосредств.	13.00	В
19	Веткабинет с аптекой	10,53	Д
20	Служебная	10,80	В
21	Мужской гардероб рабочей и уличной одежды. Душевая	9,46	В/А
22	Женский гардероб рабочей и уличной одежды. Душевая	9,46	В/Д
23	Моечная	13,43	Д
24	Санузел	2.97	В
25	Помещение погрузки навоза в транспортные средства	76.08	В
26	Коридор	68.60	Н/Н
27	Тамбур	38,29	Н/Н

1. Маркировку проемов и перемычек см. листы АР-4 и АР-5, кроме тамбура в помещение 1.
2. Фрагменты плана 1,2,3,4,5 см. листы АР-4, АР-5.
3. Отметка низа и верха окон по оси „А" и „Б" в осях 8'÷15' соответственно 1.400 и 2.300.

Согласовано: Гл.спец. МТ — Веркман; Гл.спец. ЭЛ. — Осколок; Гл.спец. ОВ — Литвин; подп. — " "

Инв.№ подл. | Подп. и дата

Прав. Коп. Петрук

Изм.	Лист	№ докум.	Подп.	Дата
Гл.инж.ин		Линаск	подп.	
Гл.инж.пр.		Стуканова	"	
Гл.спец.от.		Сойфер	"	
Рук.груп.		Плясунов	"	
Исполн.		Дозорцевам	"	

Т.П.801-2-3 АР

Коровник на 100 коров привязного содержания с помещениями для телят и ремонтного молодняка

Лит.	Лист.	Листов
ТР	3	

План на отм. 0.000
Экспликация помещений

Ростипроинисельстрой г. Москва

16621-01 10

Альбом I

Типовой проект 801-2-3

Фрагмент плана 1

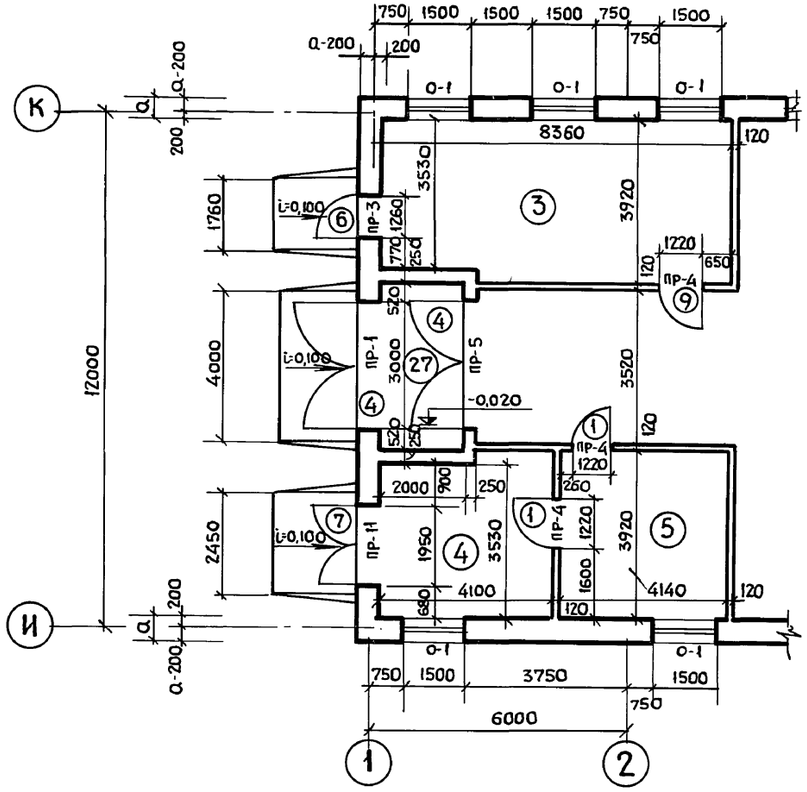

Фрагмент плана 2

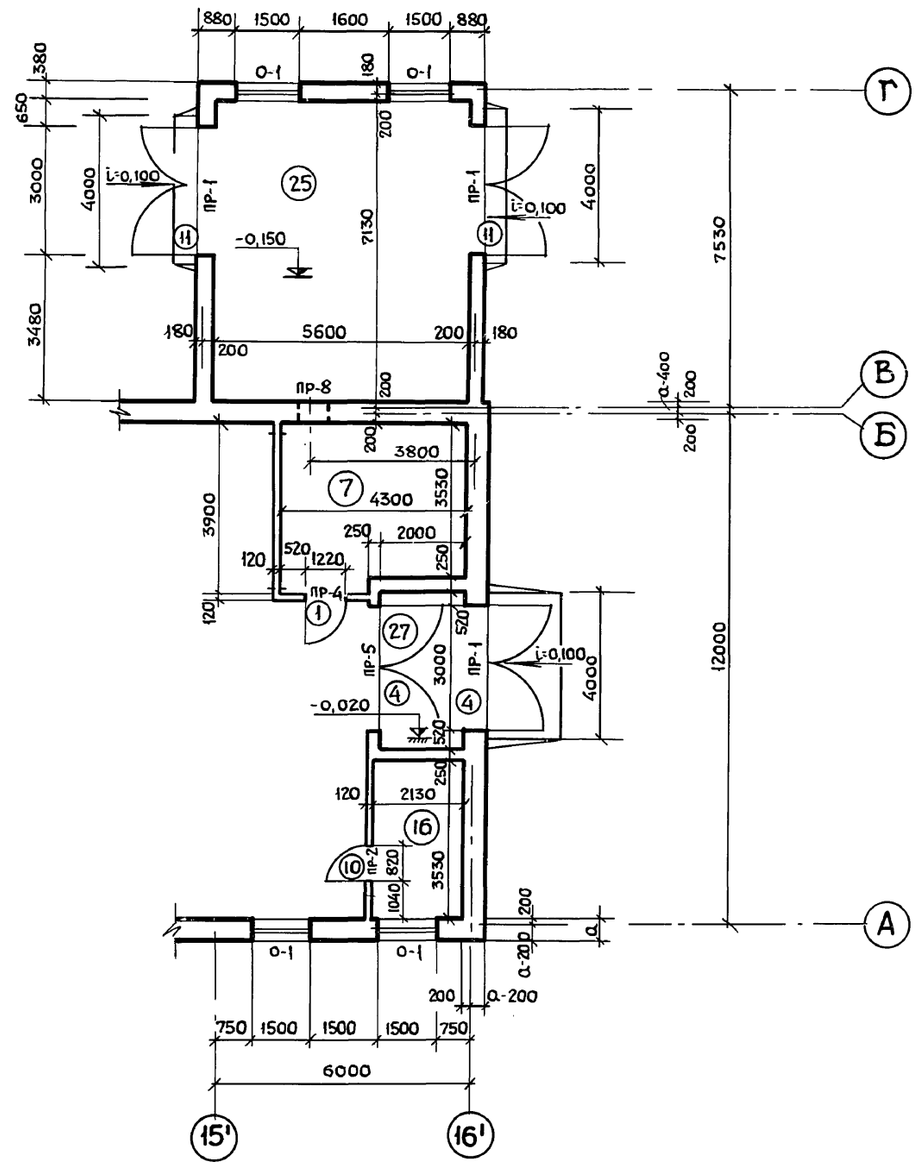

Фрагмент плана 3

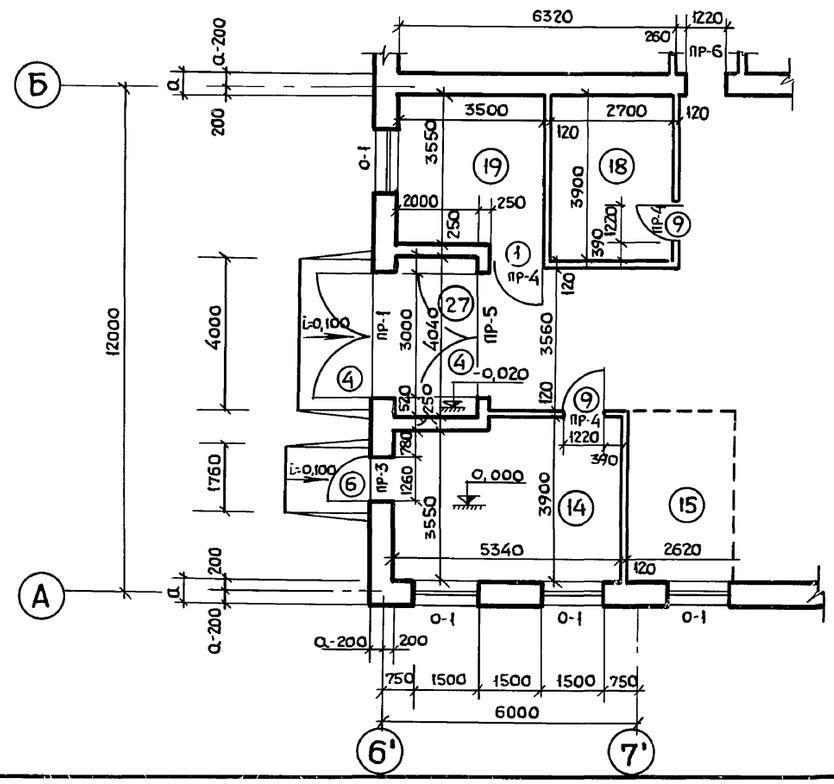

Данный лист см. совместно с листом АР-3

						Т. П. 801-2-3	АР
						Коровник на 100 коров привязного содержания с помещениями для телят и ремонтного молодняка.	
Изм.	Лист	№ докум.	Подп.	Дата			Лит. / Лист / Листов
Гл. инж. ин.		Линаск Э.А					Р / 4 /
Гл. инж. пр.		Сгуканова З.Г					
Гл. спец. от		Сойфер Б.И					
Рук. стр. гр.		Плясунов Г.А				Фрагменты плана 1, 2 и 3	Росгипронисельстрой г. Москва
Исполн.		Гузынина В.А					

Согласовано: гл. спец. ИТ Беркман; гл. спец. ЭЛ. Осколок; гл. спец. ОВ. Липкин

Инв. № подл. | Подпись и дата

16627-01 11

коп.

Формат 22 Г

Альбом I

Типовой проект 801-2-3

Фрагмент плана 4.

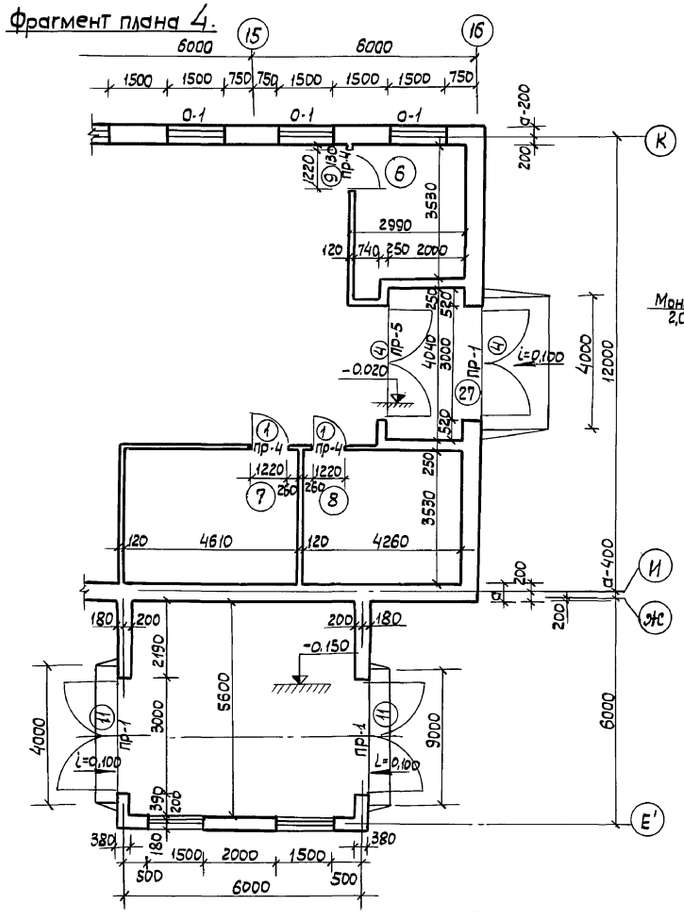

Фрагмент плана 5.

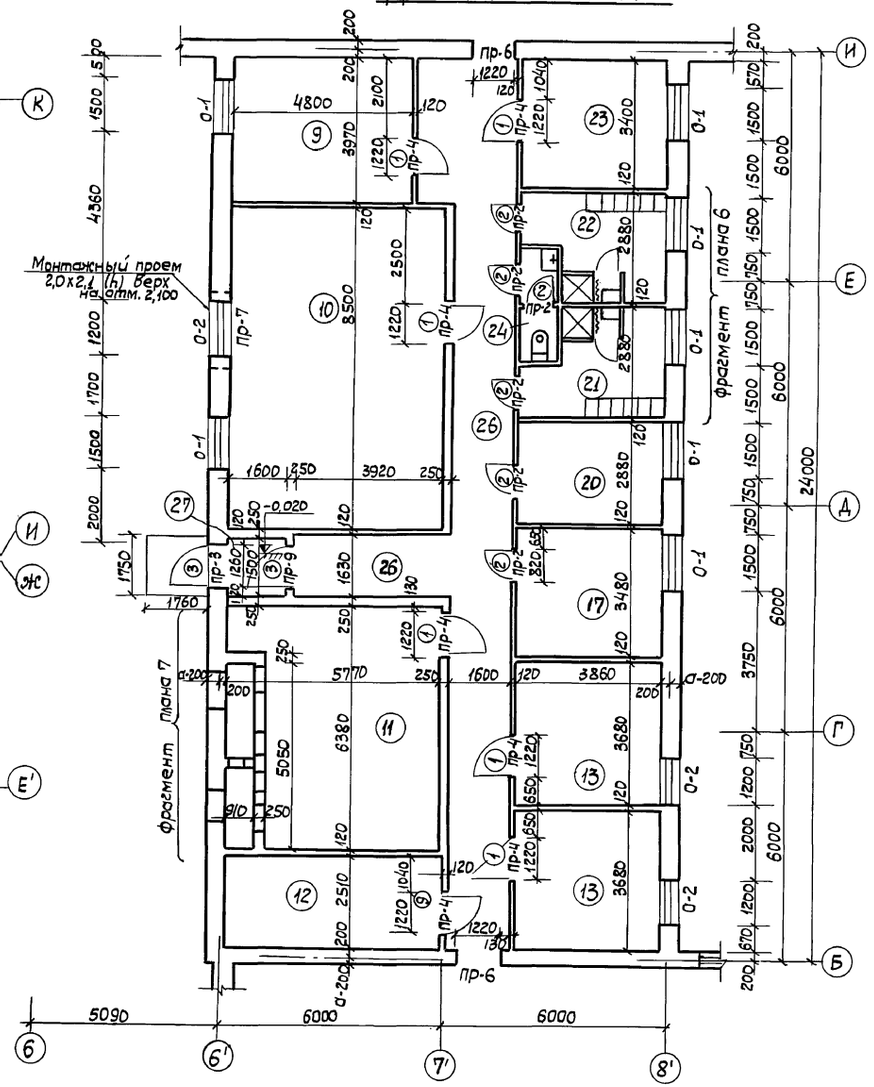

Фрагмент плана 6.

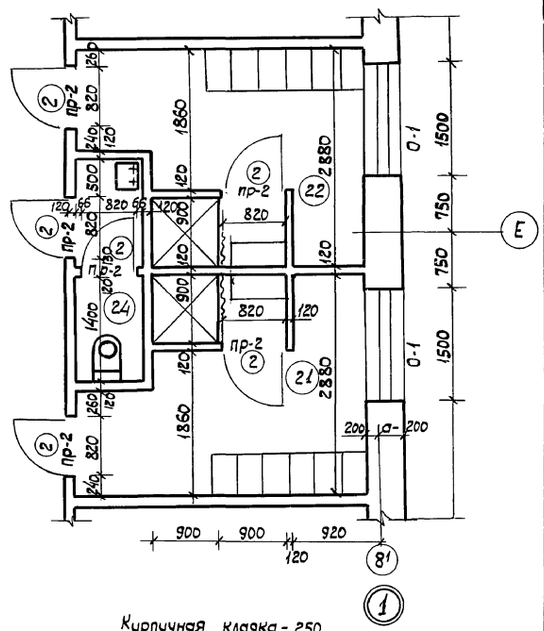

Кирпичная кладка - 250
Минераловатные плиты
Гост 9573-72* - 40
Сетка „Рабица"
Штукатурка - 20

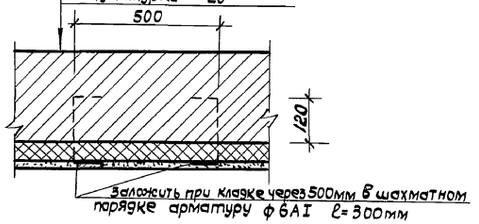

Фрагмент плана 7.

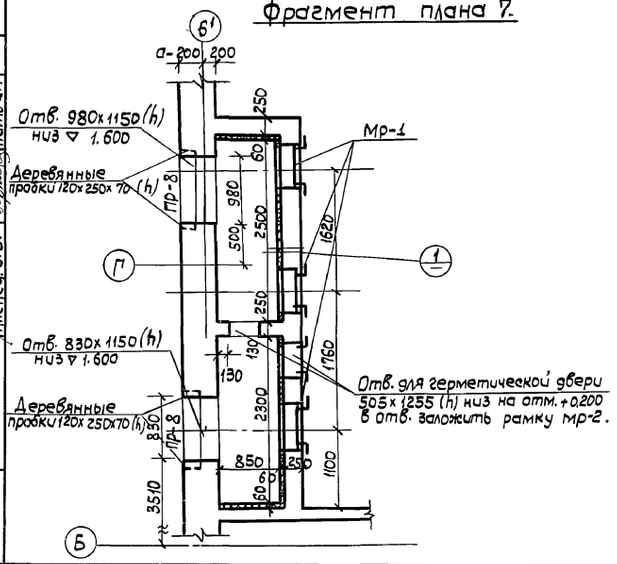

1. Данный лист см. совместно с листом Ар-3.
2. Металлические рамки мр-1 и мр-2 см. лист КМ-7.
3. Шкафчики душевых двойные по серии 1.472-2 тип МЗ-40.
4. Отверстия в стенах и перегородках см. лист Ар-10.

Изм	Лист	N документ	Подпись	Дата
Гл.инж.ин		Линаск Э.А.		
Гл.спец.отд		Сойфер Б.И.		
Гл.инж.пр		Стуканова З.Г.		
Рук.стр.гр.		Плясунов Г.А.		
Исполн.		Дозорцева М.		

Т.П. 801-2-3 АР

Коровник на 100 коров привязного содержания с помещениями для телят и ремонтного молодняка.

Лит.	Лист	Листов
Т.р.	5	

Фрагменты плана 4,5,6,7.

Росгипрониисельстрой г. Москва

Согласовано: Гл.спец. М.Т. Беркман; Гл.спец. Э.Л. Осколок; Гл.спец. О.В. Литвин

Инв. N подл. | Подпись и дата

16621-01 12

Копир Фурман

формат 22

Альбом I

Типовой проект 801-2-3

Разрез 1-1.

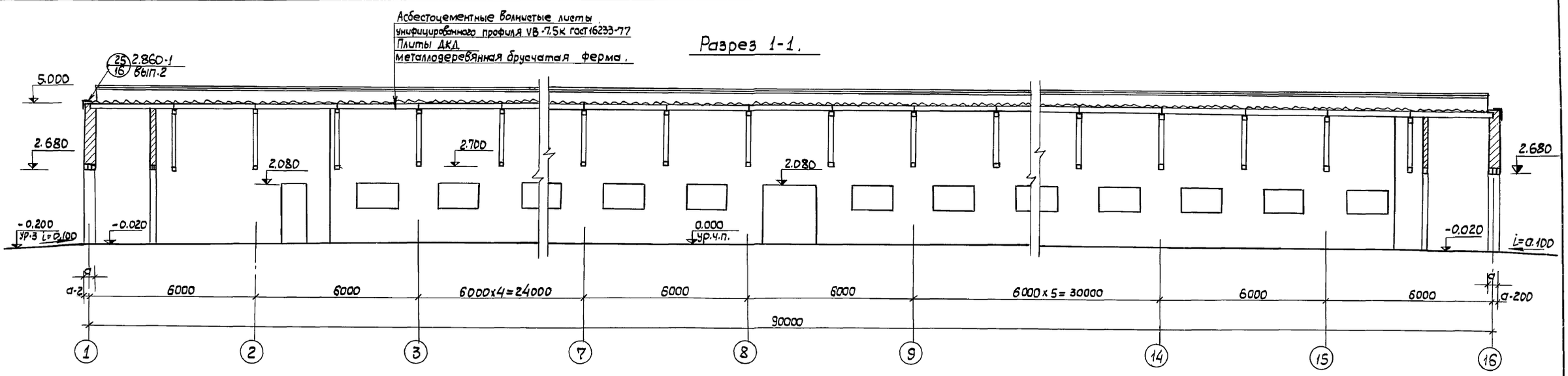

Разрез 2-2.

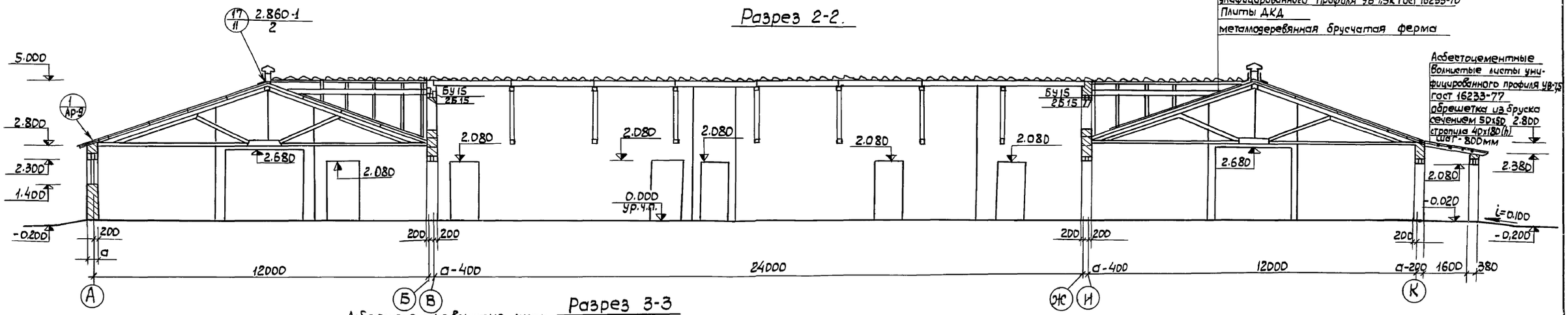

1. Данный лист см. совместно с листом АР-3.

Разрез 3-3

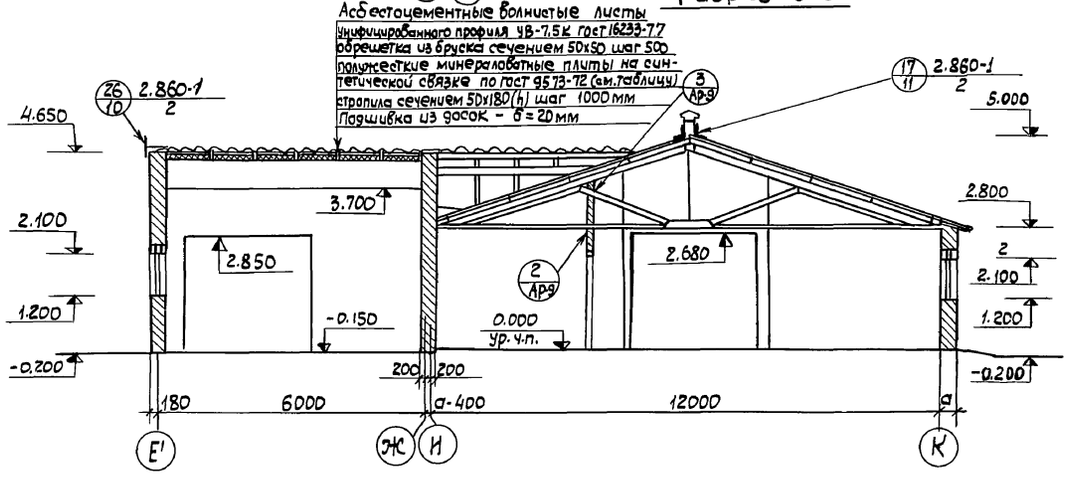

Изм	Лист	N докумен.	Подпись	Дата
Гл.инж.ин.		Линаск Э.А.		
Гл.инж.пр.		Стуканова З.П.		
Гл.спец.отд.		Сойфер Б.И.		
Рук.стр.гр.		Плясунов Г.А.		
Исполнит.		Колесников Г.		

Т.П. 801-2-3 АР

Коровник на 100 коров привязного содержания с помещениями для телят и ремонтного молодняка.

Лит	Лист	Листов
Т.Р	6	

Разрезы 1-1, 2-2, 3-3.

Росгипрониисельстрой г.Москва.

16621-01 13

Инв. N подл. | Подпись и дата

Копир Фурман

формат 22

Альбом I

Типовой проект 801-2-3

ФАСАД 1-16'

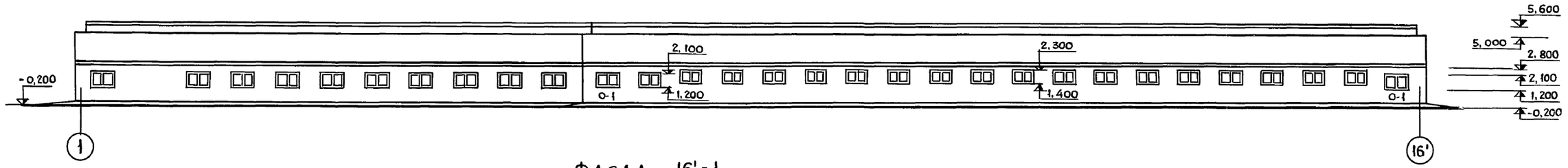

ФАСАД 16'-1

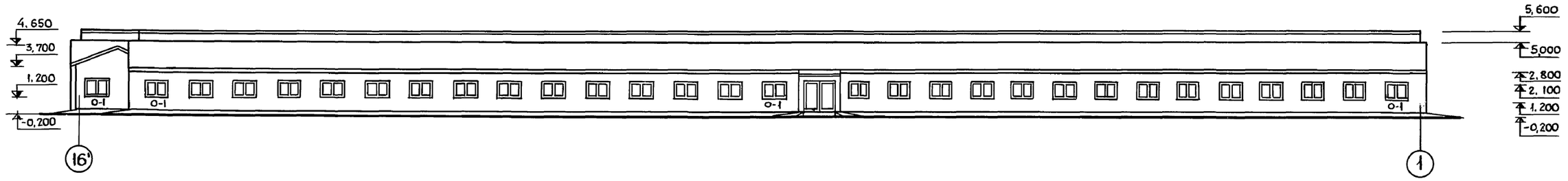

ФАСАД А-К

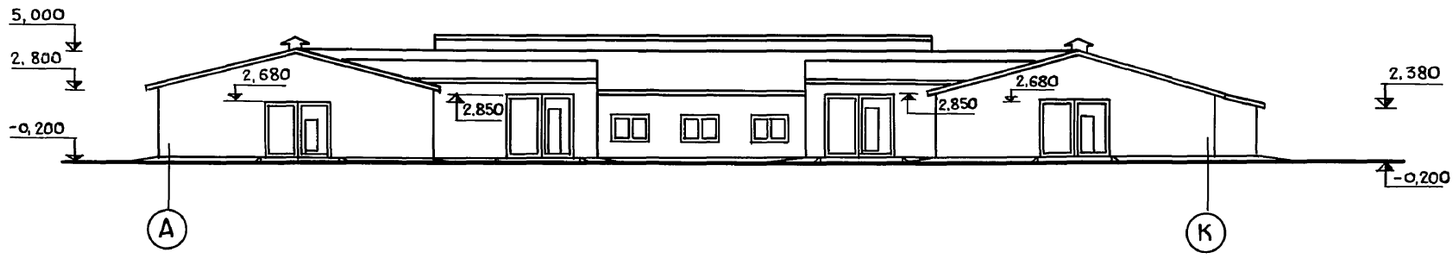

ФАСАД К-А



Вентиляционные шахты условно не показаны.

					Т. П. 801-2-3	АР
					Коровник на 100 коров привязного содержания с помещениями для телят и ремонтного молодняка.	
Изм.	Лист	№ докум.	Подп.	Дата		
Гл. инж. ин.		Линаск Э.А				Лит / Лист / Листов
Гл. инж. пр.		Стуканова З.Г				Т.Р / 7 /
Гл. спец. отд.		Сойфер Б.И				
Рук. стр. гр		Плясунов Г.А			Фасады 1-16', 16'-1, А-К, К-А.	Росгипронинсельстрой г. Москва.
Исполнит.		Гузынина В.А				

16621-01 14

Инв. № подл. | Подп. и дата

Коп. чуба

Формат 22.

Типовой проект 801-2-3 Альбом I

План полов

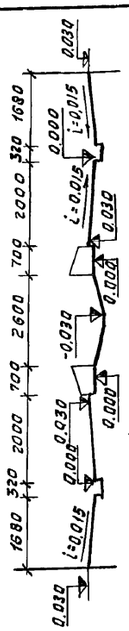

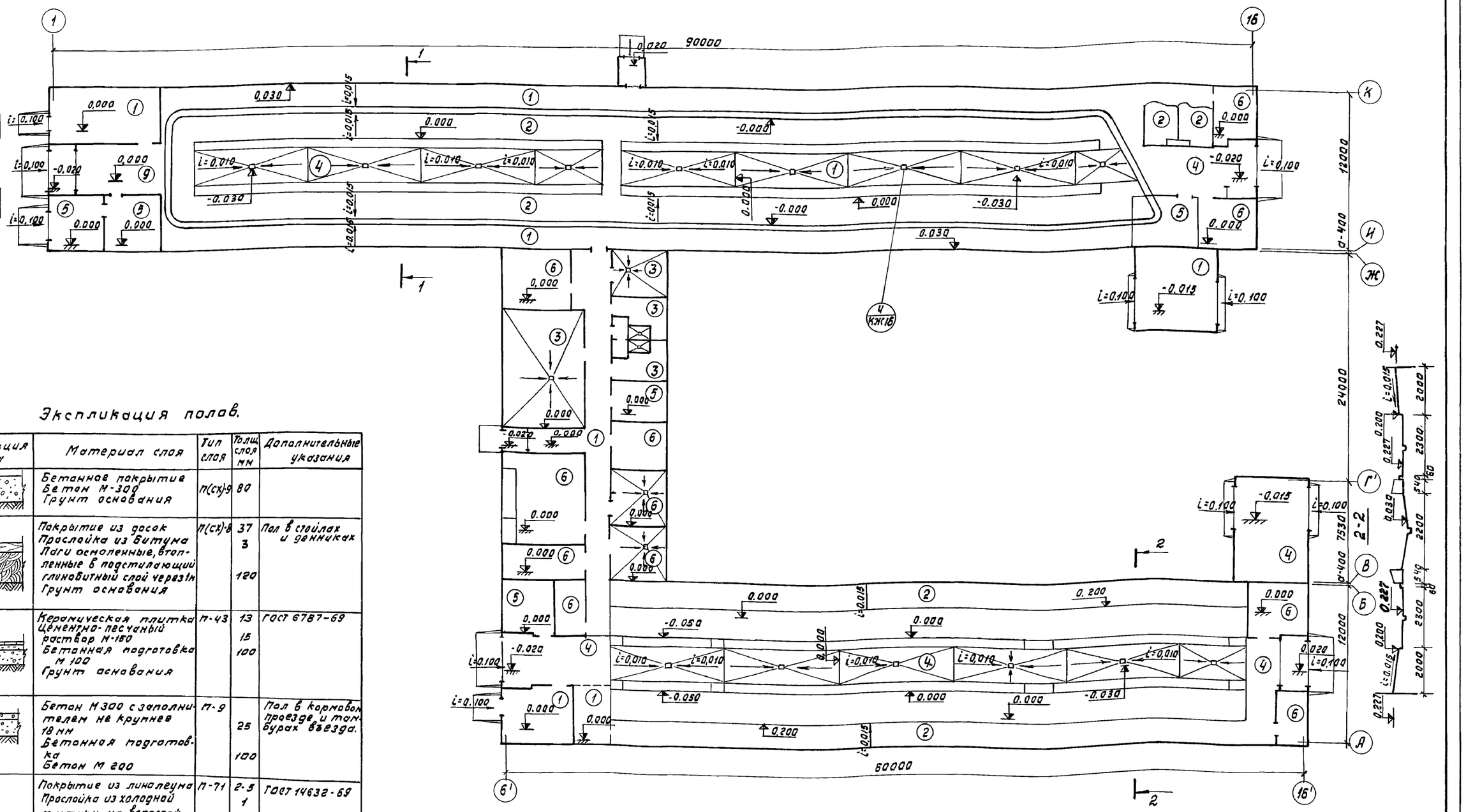

Экспликация полов.

Тип по проекту	Конструкция пола	Материал слоя	Тип слоя	Толщ. слоя мм	Дополнительные указания
1		Бетонное покрытие Бетон М-300 Грунт основания	П(Сх)-9	80	
2		Покрытие из досок Прослойка из битума Лаги осмоленные, втопленные в подстилающий глинобитный слой через 1 м Грунт основания	П(Сх)-8	37 3 120	Пол в стойлах и денниках
3		Керамическая плитка Цементно-песчаный раствор М-150 Бетонная подготовка М 100 Грунт основания	П-43	13 15 100	ГОСТ 6787-69
4		Бетон М 300 с заполнителем не крупнее 18 мм Бетонная подготовка Бетон М 200	П-9	25 100	Пол в кормовом проезде и тамбурах въезда.
5		Покрытие из линолеума Прослойка из холодной мастики на водостойких вяжущих Стяжка из керамзитобетона $\gamma_{об}$ = 1100÷1200 кг/м³ Подстилающий слой из бетона М 100 Грунт основания	П-71	2-3 1 20 100	ГОСТ 14632-69
6		Цементно-песчаный раствор М 200 Бетонная подготовка Бетон М 100	П-10	20 100	

1. Типы полов П(Сх)-9 и П(Сх)-8 обозначены по СНиП II-99-78, типы П-9, П-10; П-43; П-71 по СНиП II-В.8-71
2. Все неоговоренные уклоны к трапам -0.005
3. Данный лист см. совместно с листом КЖ-16.

Изм.	Лист	N докум.	Подп.	Дата
Гл.инж.ин.		Линдек		
Гл.спец.отд		Сойфер		
Гл.инж.пр.		Стуканева		
Рук.стр.гр.		Плясунов		
Исполнит.		Дозарцева		

Т.П 801-2-3 АР

Коровник на 100 коров привязного содержания с помещением для телят и ремонтного молодняка.

Лит	Лист	Листов
Т.Р.	3	

План полов. Экспликация полов.

РОСГИПРОНИИСЕЛЬСТРОЙ г. Москва

16621-01 15

Копировала Акимова

Формат 22

Инв.N подл. | Подпись и дата

Альбом I

Типовой проект 801-2-3

План кровли.

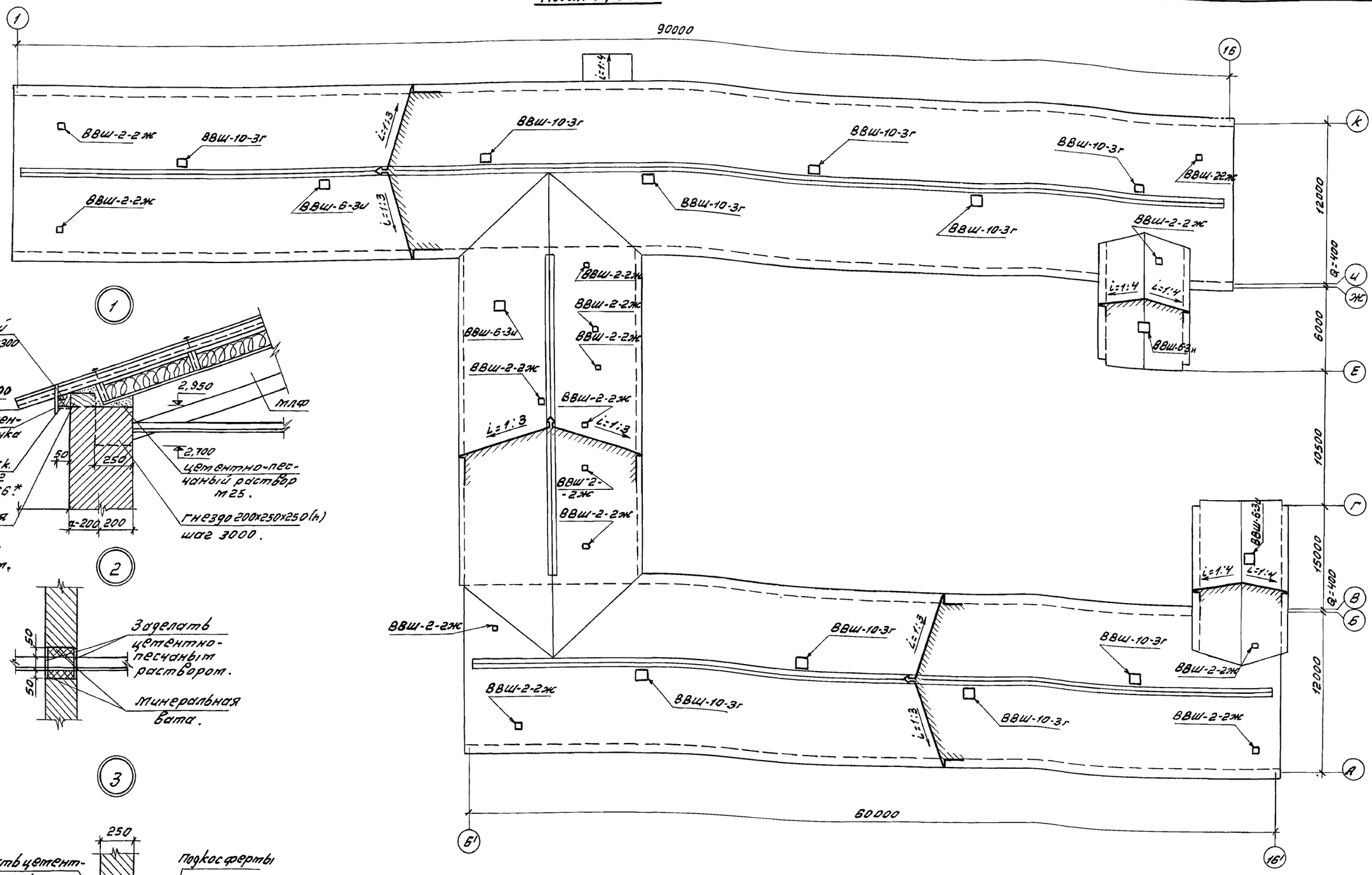

1. Спецификацию вентиляционных шахт см. альбом I лист КД-4.
2. Деталь установки вентиляционных шахт см. серию 2-860-1 в. 2 лист 21.

					Т.П. 801-2-3 АР	
Изм.	Лист	N докум.	Подпись	Дата		
Гл. инж.		Линовский			Коровник на 100 коров привязного содержания с помещениями для телят ремонтного молодняка.	
Гл. инж. пр.		Суконов				Лит. / Лист / Листов
Гл. спец.		Сойферов				Т.Р / 9 /
Рук. стр. гр.		Пяхсунов			План кровли. Узлы 1÷3.	РОСГИПРОНИИСЕЛЬСТРОЙ Брянский филиал
Исполн.		Дозорцев				

16621-01 16 Копировал Курпиц Формат 22

Типовой проект 801-2-3 Альбом I

План отверстий

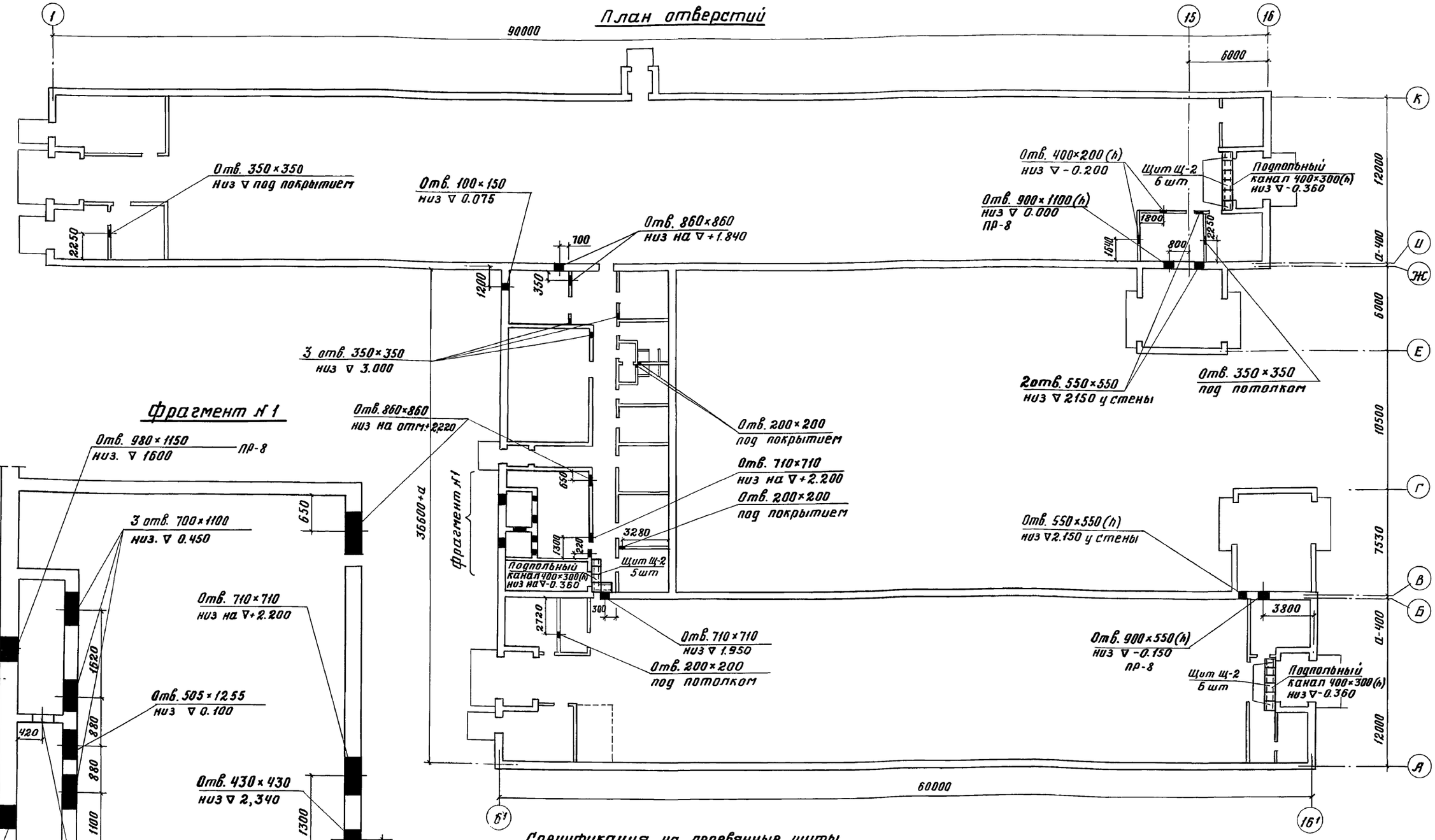

Спецификация на деревянные щиты

Марка	Обозначение	Наименование	Кол.	Примечание
Щ-2	лист КД-11	Щиты деревянные	17	шт

Сечения подпольных каналов

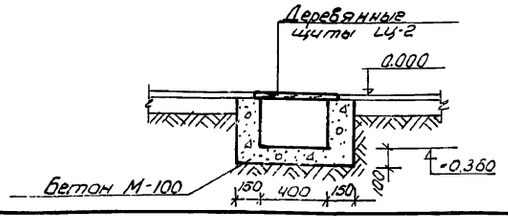

1. Над отверстиями в стенах и перегородках устроить рядовые перемычки из стержней ф10А, в слое цементно-песчаного раствора толщиной 30мм марки 50 (за исключением ПР8); в перегородке толщиной 120мм-3 стержня
в стене " 250мм-4 стержня
То же " 380мм-5 стержней

Изм.	Лист	№ докум.	Подпись	Дата
Гл. инж. ин-та		Линаск		
Гл. инж. пр.		Стуканова		
Гл. спец. отд.		Сойфер		
Рук. стр. гр.		Плясунов		
Исполнит.		Дозорцева		

Т. П. 801-2-3 АР

Коровник на 100 коров привязного содержания с помещениями для телят и ремонтного молодняка

Лит.	Лист	Листов
Т.Р.	10	

План отверстий в стенах и перегородках

РОС ГИПРОНИИСЕЛЬСТРОЙ г. Москва

Согласовано: Гл. спец. М.Т. Беркман

Инв. № подл. | Подп. и дата

16621-01 17 копировал Тимохина Формат 22

Альбом I

Типовой проект 801-2-3

Ведомость чертежей комплекта „КЖ"

	Лист	Наименование	Примечание
22г	КЖ-1	Общие данные /начало/.	Альбом I
22г	КЖ-2	Общие данные /окончание/	—„—
22г	КЖ-3	План фундаментов	—„—
22г	КЖ-4	Сечения фундаментов	—„—
22г	КЖ-5	Маркировочная схема фундаментов оборудование	—„—
22г	КЖ-6	Разбивка гнезд под боксы в осях 2-16	—„—
22г	КЖ-7	Разбивка гнезд под боксы в осях 7-16	—„—
22г	КЖ-8	План каналов навозоудаления в осях 6-16	—„—
22г	КЖ-9	План каналов навозоудаления в осях 1-16	—„—
22г	КЖ-10	Фрагменты плана 1,2,3,4,5,6 каналов навозоудаления. Сечения 1-1÷7-7.	—„—
22г	КЖ-11	Фрагменты плана 7,8 каналов навозоудаления Сечения 8-8÷15-15	—„—
22г	КЖ-12	Опорная подушка ОП-1. Фундаменты под оборудование Ф01÷Ф04.	—„—
22г	КЖ-13	Фундаменты под оборудование Ф05÷Ф08	—„—
22г	КЖ-14	Узлы 1,2,3,4	—„—

Ведомость примененных и ссылочных документов

Обозначение	Наименование	Примечание
Серия 2.800-2 вып.5,7,9	Унифицированные узлы и детали сельскохозяйственных зданий и сооружений.	
Серия 1.139-1 Вып.1	Перемычки железобетонные сборные для жилых и общественных зданий.	
Серия КЭ-01-58 Вып.1	Сборные железобетонные обвязочные балки и перемычки для промышленных зданий	
Серия 3.818-1 вып.2	Технологические изделия для животноводческих производственных зданий.	

Ведомость основных комплектов

Обозначение	Наименование	Примечание
АР	Архитектурно-строительные решения.	Альбом I
КЖС	Конструкции железобетонные	—„—
КД	Конструкции деревянные	—„—
КМ	Конструкции металлические	—„—
ТХ	Механико-технологические решения	Альбом II
ВК	Внутренний водопровод и канализация	—„—
ОВ	Отопление и вентиляция	—„—
ЭЛ	Электроснабжение	—„—
АП	Автоматизация производства	—„—
СС	Сигнализация и связь	—„—
	Чертежи задания заводу-изготовителю	Альбом III
ЗС	Заказные спецификации	Альбом V
С	Сметы	Альбом VI

1. Проект разработан для строительства в следующих природных условий:
   — сейсмичность района не выше 6 баллов,
   — территория без подработки горными выработками.
   — расчетная зимняя температура воздуха -20°, -30°, -40°
   — скоростной напор ветра для I географического района - 27 кгс/м² по СНиП II-6-74,
   — вес снегового покрова для III района - 100 кгс/м² по СНиП II-6-74,
   — релеф территории спокойный, грунтовые воды отсутствуют.
2. Грунты в основаниях непучинистые, непросадочные со следующими расчетными характеристиками; $\varphi = 28°$, $C = 0{,}02$ кгс/см², $E = 150$ кгс/см², $\gamma = 1{,}8$ тс/м³.
3. За условную отметку 0,000 принята отметка дна навозного канала под скреперную установку, что соответствует абсолютной отметке ☐

Условные обозначения

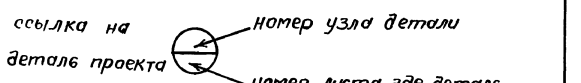

Типовой проект разработан в соответствии с действующими нормами и правилами и предусматривает мероприятия обеспечивающие взрывную, взрывопожарную и пожарную безопасность при эксплуатации здания

Гл. инженер проекта /Стуканова З.Г./

Инв.№ подл. | Подп. и дата

Пров. 13.10.88 Кот.

Изм.	Лист	N докум.	Подп.	Дата
Гл.инж.ин.		Линдек		
Гл.инж.пр.		Стуканова		
Гл.спец.ор.		Сойфер		
Рук.стр.гр.		Пляцунов		
Исполн.		Гузынина		

Т.П. 801-2-3 КЖ

Коровник на 100 коров привязного содержания с помещениями для телят и ремонтного молодняка

Лит	Лист	Листов
Р	1	14

Общие данные /начало/

Росгипронисельстрой г. Москва

16621-01 18

Альбом I.

Типовой проект 801-2-3

Инв. № подл. | Подпись и дата

Сводная спецификация железобетонных и бетонных конструкций.

Марка	обозначение	наименование		кол.	прим.
Сборные железобетонные конструкции.					
$t°=-20°, -30°, -40°$					
БП3-1	Серия КЭ-01-58 в. 2	перемычки	БП3-1	8	шт.
БП2-1			БП2-1	4	—"—
Б 13	Серия 1.139-1 в. 1		Б 13	17	—"—
Б 15			Б 15	41	—"—
Б 18			Б 18	285	—"—
БУ 19			БУ 19	2	—"—
Б 22			Б 22	9	—"—
БУ 18			БУ 18	3	—"—
Б 27			Б 27	1	—"—
БУ 27			БУ 27	1	—"—
КТ-12	Серия 3.818-1 в. 2	кормушки	КТ-12	114	—"—
КТ-9			КТ-9	2	—"—
КТ-8			КТ-8	44	—"—
ОП-1	см. лист КЖ-12, КД-3	опорные подушки ОП-1		110	—"—
Бетонные конструкции					
$t=-20°, -30°, -40°$					
ФО-1	см. лист КЖ-12	Фундаменты под оборудование	ФО-1	2	шт.
ФО-2			ФО-2	1	—"—
ФО-3			ФО-3	1	—"—
ФО-4			ФО-4	1	—"—
ФО-5	см. лист КЖ-13		ФО-5	1	—"—
ФО-6			ФО-6	1	—"—
ФО-7			ФО-7	1	—"—
ФО-8			ФО-8	1	—"—

Изм.	Лист	№ докум.	Подп.	Дата	Т.П. 801-2-3 КЖ			
					Коровник на 100 коров привязного содержания с помещениями для телят и ремонтного молодняка			
гл. инж. пр.		Линаск Э.А.				Лит.	Лист	Листов
гл. инж. пр.		Стукалова З.Т.				Р	2	
гл. спец. от.		Сойфер Б.И.						
рук. стр. гр.		Плясунов Г.А.			Общие данные /окончание/	Росгипрониисельстрой г. Москва		
исполнит.		Гузынина В.А.						

16621-01 19

коп. [signature]

формат 22 г

Альбом I

Типовой проект 801-2-3

План фундаментов

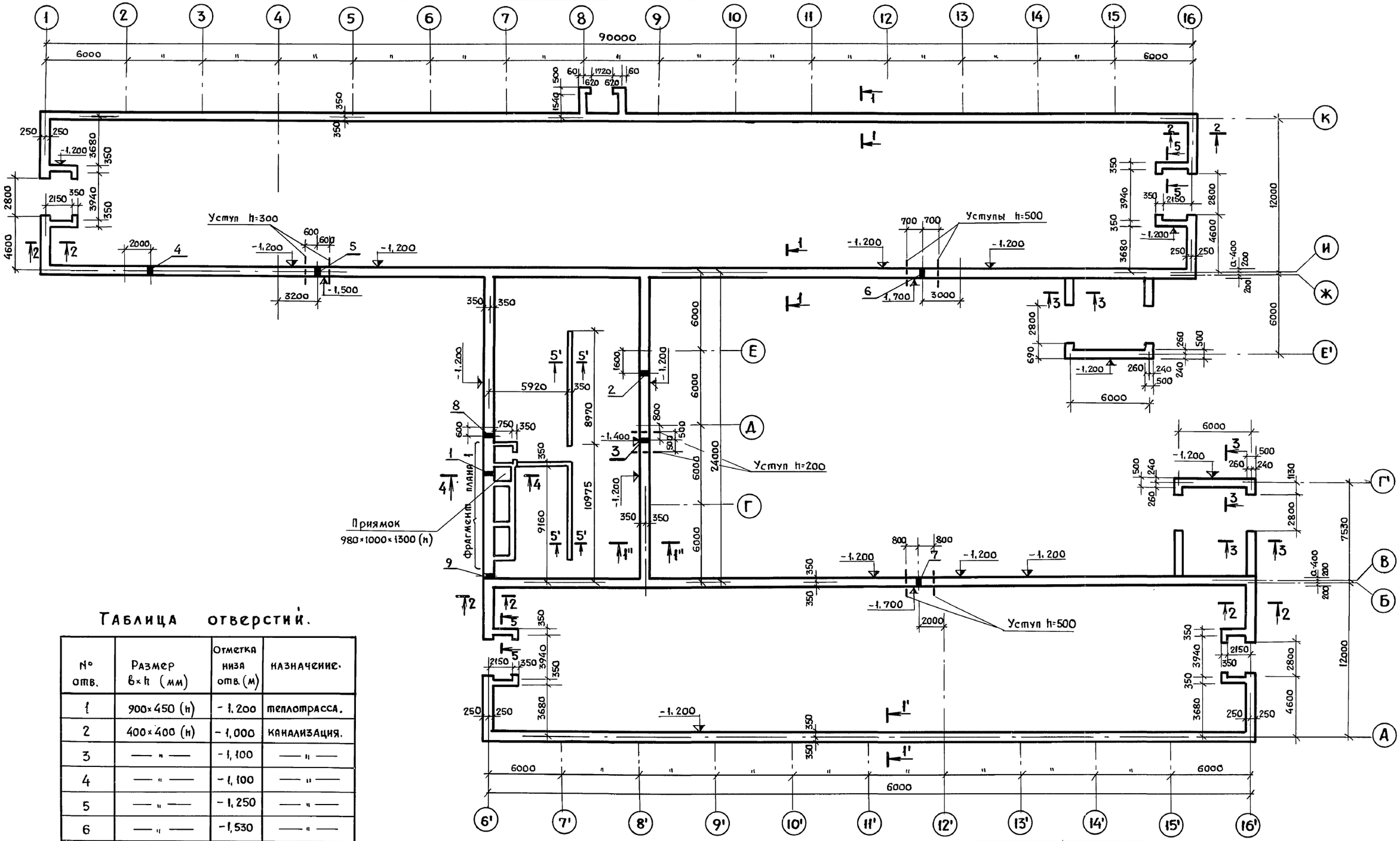

Таблица отверстий.

№ отв.	Размер b×h (мм)	Отметка низа отв. (м)	Назначение.
1	900×450 (h)	-1,200	теплотрасса.
2	400×400 (h)	-1,000	канализация.
3	— " —	-1,100	— " —
4	— " —	-1,100	— " —
5	— " —	-1,250	— " —
6	— " —	-1,530	— " —
7	— " —	-1,530	— " —
8	— —	-2,200	Водопровод.
9	300×300 (h)	-0,500	Электр.

Данный лист читать совместно с листом КЖ-5.

Изм.	Лист	№ докум.	Подп.	Дата
гл.инж. ин.		Линаск Э.А		
гл.инж.пр.		Стуканова З.Г		
гл.спец.отд.		Сойфер Б.И		
рук стр-гр.		Плясунов Г.А		
Исполнит.		Дозорцевам		

Т.П. 801-2-3 КЖ

Коровник на 100 коров привязного содержания с помещениями для телят и ремонтного молодняка.

Лит	Лист	Листов
Т.Р.	3	

План фундаментов.

Росгипронинсельстрой г. Москва.

16621-01 20

коп. [illegible]

Формат 22.

Инв. N подл. | Подп. и дата

Альбом I

Типовой проект 801-2-3

1-1 (1'-1') [1"-1"]

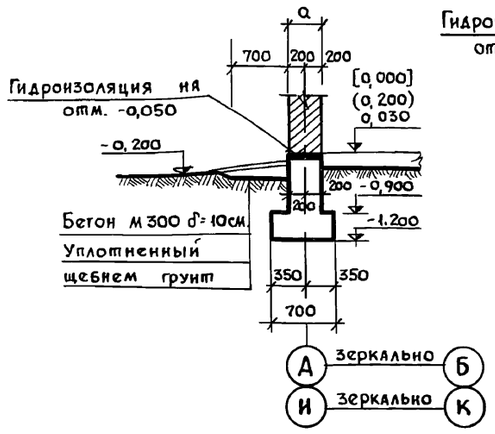

2-2

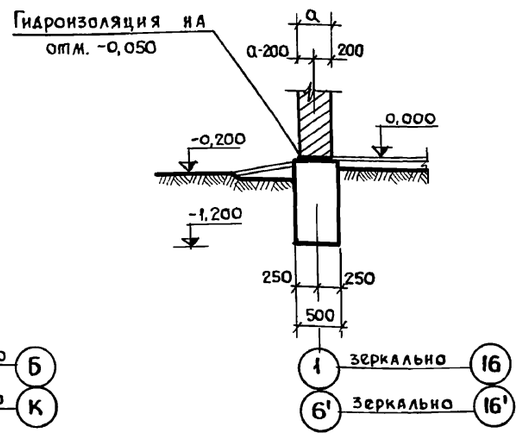

3-3

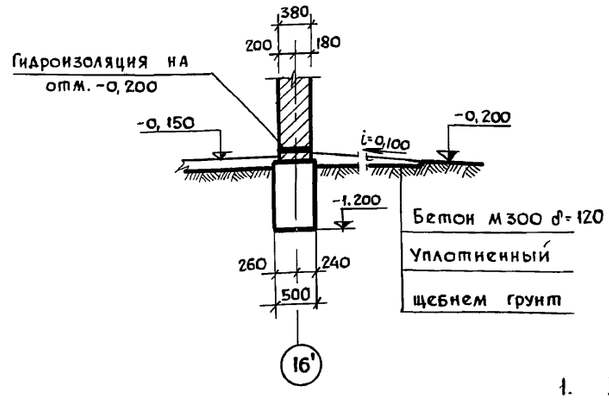

Таблица нагрузок

№ сечения	Отметка	Расчетная нагрузка	
		P тс/м	M тсм
1-1	—0,05	3,50	0,464
2-2	—0,05	3,27	—

4-4

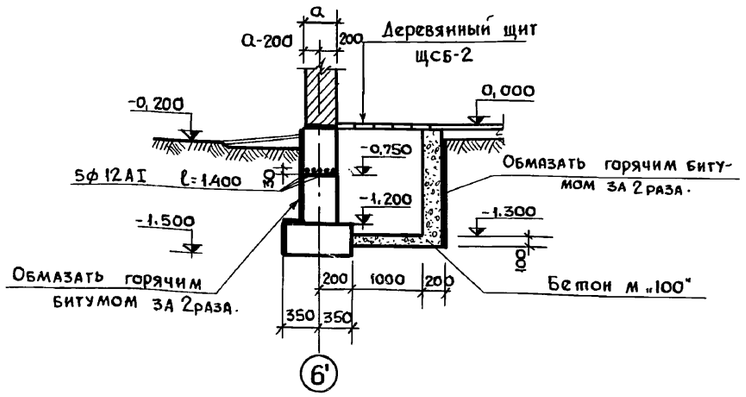

Деталь опирания кирпичных перегородок

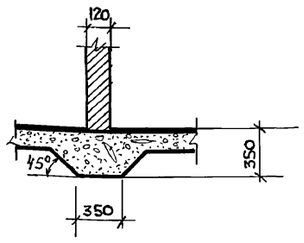

Схемы нагрузок

5-5 (5'-5')

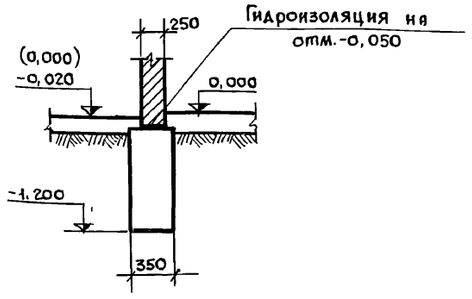

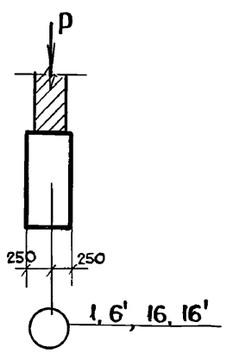

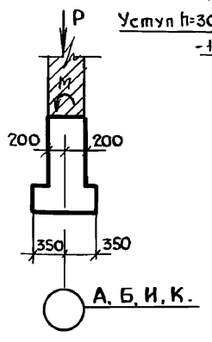

Фрагмент плана 1

1. За условную отметку 0,000 принята отметка дна навозного канала под скреперную установку, что соответствует абсолютной отметке [ ]
2. Фундаменты запроектированы исходя из условий осуществления строительства на площадке со спокойным рельефом при отсутствии грунтовых вод, при непучинистых грунтах, при снеговой нагрузке 100 кг/м².
3. Фундаменты запроектированы ленточные бутобетонные: бут марки 150, бетон марки 75.
4. Горизонтальную гидроизоляцию выполнять на отм.-0,050 и -1,200 из слоя цементного раствора состава 1:2, толщиной 20мм.
5. При производстве работ в зимнее время руководствоваться СНиП II-В. 2-71. СНиП III-В. 4-72.
6. Деревянный щит перекрытия приямка ЩСБ-2 лист КД-11
7. Расход арматуры ф 12 A I на рядовые перемычки над отверстиями — 6,23 кг.
8. Данный лист читать совместно с листом КЖ-3

Изм	Лист	№ докум.	Подп.	Дата	Т.П·801-2-3 КЖ		
					Коровник на 100 коров привязного содержания с помещениями для телят и ремонтного молодняка.		
гл. инж. ин.		Линдск Э.А				Лит	Листов
гл. инж. пр		Стукалова З.Г				Т.Р	4
гл. спец. от		Сойфер Б.И					
Рук. стр. гр.		Плясунов Г.А			Сечения фундаментов.	Росгипронииселькстрой г. Москва.	
Исполнит.		Дозорцева М					

16621-01 21

Инв. № подл. | Подп. и дата

Копировал

Формат 22.

Маркировочная схема фундаментов под оборудование

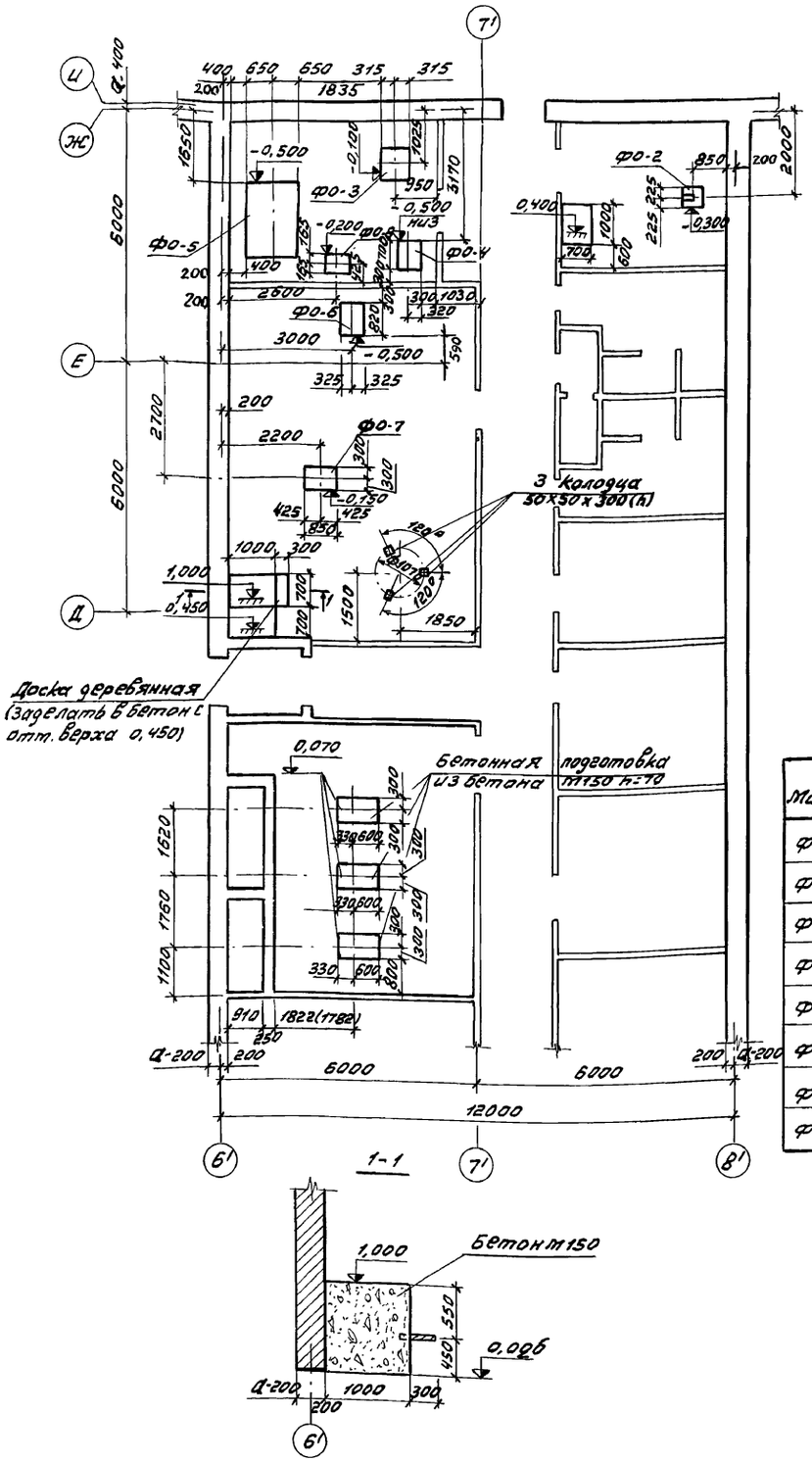

Спецификация фундаментов под оборудование

Марка	Обозначение	Наименование	Кол.	Примечание
Ф0-1	Лист КЖ-12	Фундаменты под оборудование	2	шт.
Ф0-2	"	"	1	"
Ф0-3	"	"	1	"
Ф0-4	"	"	1	"
Ф0-5	Лист КЖ-13	"	1	"
Ф0-6	"	"	1	"
Ф0-7	"	"	1	"
Ф0-8	"	"	1	"

1. Размеры в скобках даны для t = -40°
2. Все подбетонки выполнить из бетона М150.

Т.П. 801-2-3 КЖ

Коровник на 100 коров привязного содержания с помещениями для телят ремонтного молодняка

Изм.	Лист	N докум.	Подпись	Дата
Гл.инж.ин.		Линасек З.А.		
Гл.инж.пр.		Стуканова З.Л.		
Гл.спец.отд.		Сойфер Б.Н.		
Рук.стр.гр.		Плясунова Л.А.		
Исполн.		Колесникова		

Лит.	Лист	Листов
Т.Р.	5	

Маркировочная схема фундаментов под оборудование.

РОСГИПРОНИИСЕЛЬСТРОЙ г. Москва

16621-01 22

Копировал Курпиц Формат 22

Инв.N подл. | Подпись и дата | Взам.инв.N | Гл.спец. т.т. Беркман

Типовой проект 801-2-3 Альбом I

План гнезд под стойки стойлового оборудования

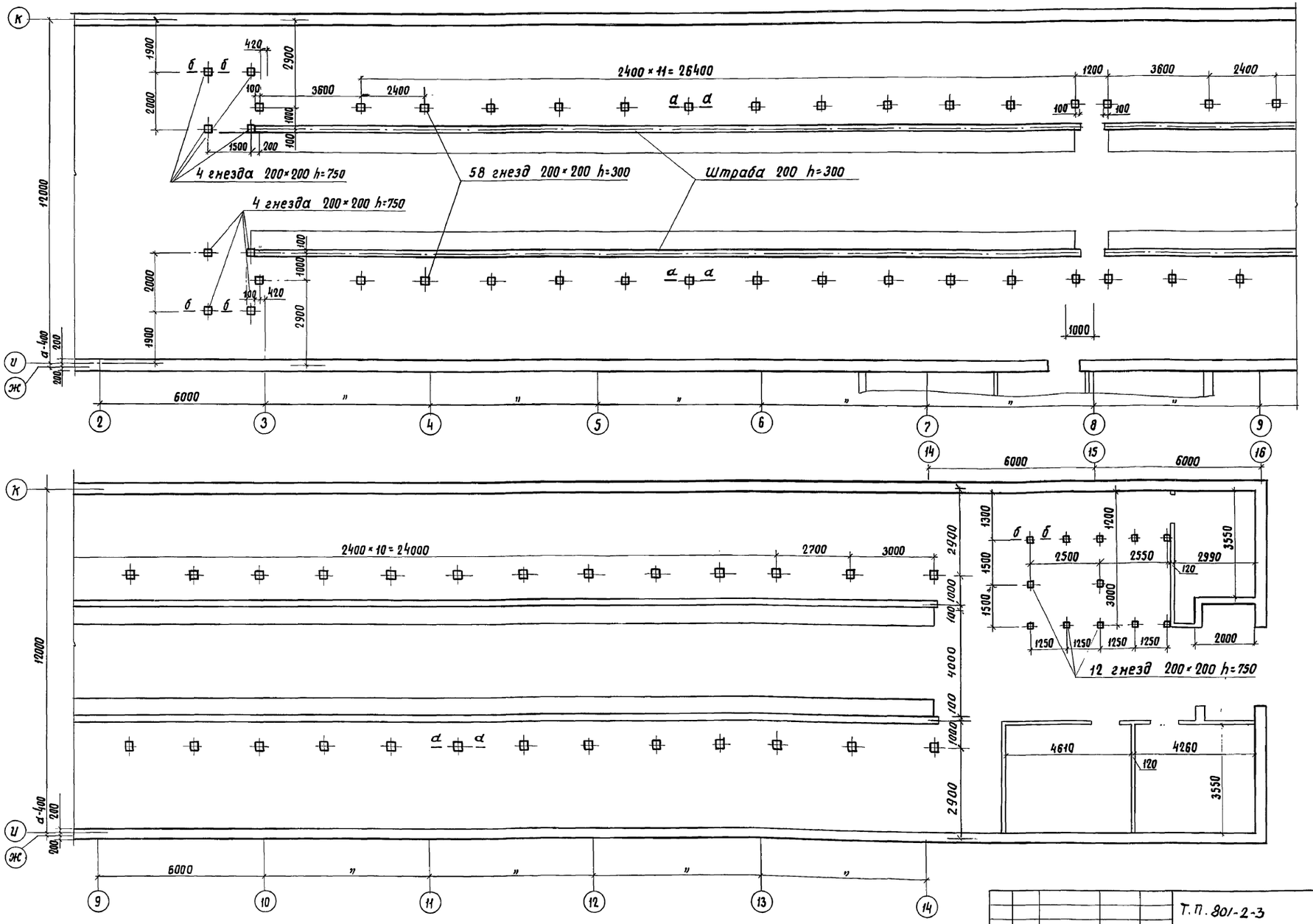

1. Колодцы после установки стоек заделать бетоном марки 150, расход бетона – 13.2 м³.
2. Колодцы выполнять при устройстве бетонной подготовки под полы.
3. Данный лист см. совместно с листом КЖ-7.

Изм.	Лист	N докум.	Подпись	Дата
Гл.инж.ин-та		Линаск		
Гл.инж.пр.		Стуканова		
Гл. спец.		Сойфер		
Рук. гр.		Плясунов		
Исполнит.		Ижутина		

Т.П. 801-2-3 КЖ

Коровник на 100 коров привязного содержания с помещением для телят и ремонтного молодняка

Лит.	Лист	Листов
Т.Р.	6	

Разбивка гнезд под стойки стойлового оборудования в осях 2÷16.

РОСГИПРОНИИСЕЛЬСТРОЙ г. Москва

16621-01 23

Копировала

Формат А2

Согласовано: Гл. спец. м.т. Берхман

Инв.№ подл. | Подпись и дата

Типовой проект 801-2-3 Альбом I

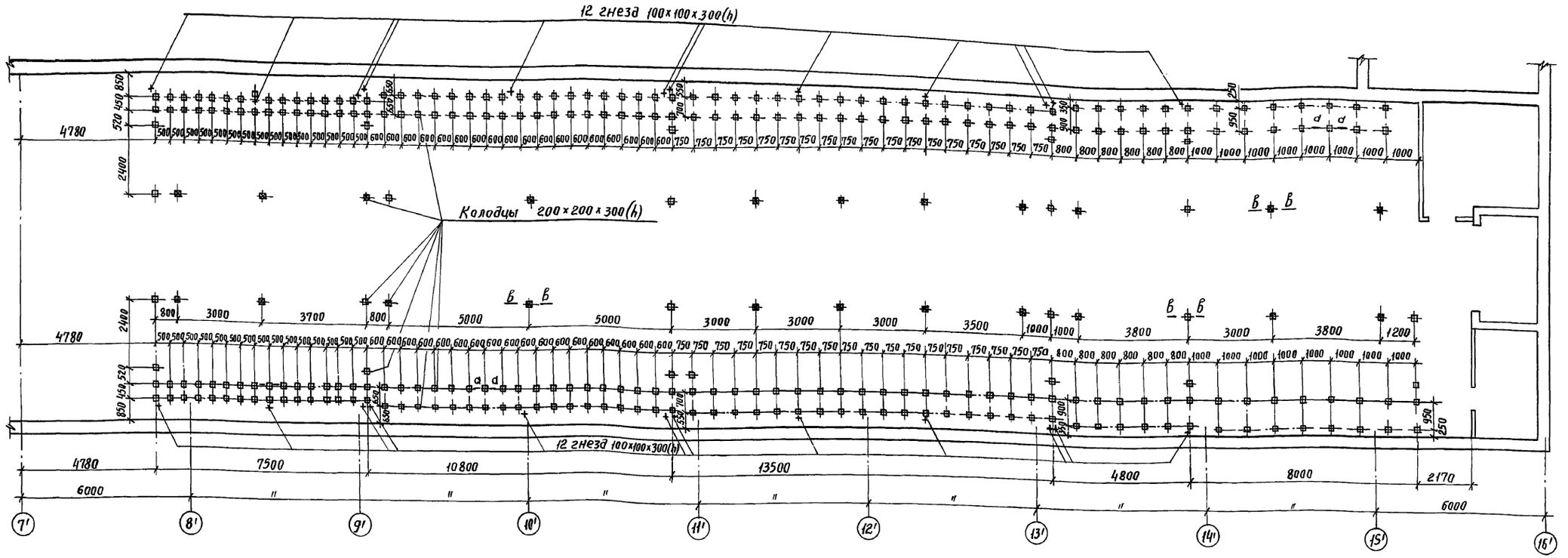

а-а (б-б)

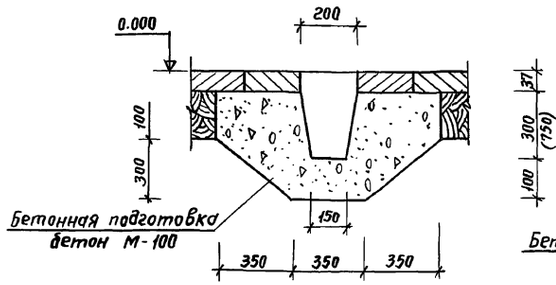

в-в

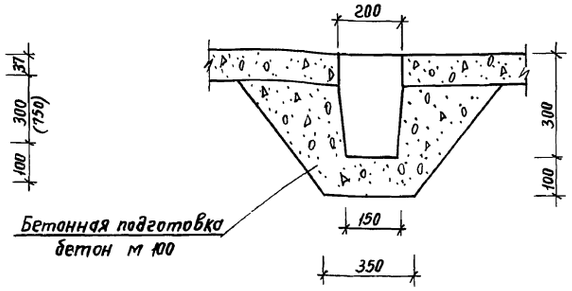

1. Колодцы выполнять при устройстве бетонной подготовки под полы
2. Колодцы после установки стоек заделать бетоном м „150".
3. Разбивку стоек См-1 см. на листе КМ-3

Условные обозначения:

⊠ — Гнезда стоек ограждения кормушек
+ — Гнезда под стойки См-1

					Т.П. 801-2-3 КЖ
Изм.	Лист	N докум.	Подп.	Дата	Коровник на 100 коров привязного содержания с помещениями для телят и ремонтного молодняка
Гл.инж.ин.		Линаск			Лит. Т.Р / Лист 7 / Листов
Гл.инж.пр.		Стуканова			
Гл.спец.отд.		Сойфер			
Рук.гр.		Плясунов			Разбивка гнезд под боксы в осях 7 ÷ 16
Исполнит.		Хасанова			РОСГИПРОНИИСЕЛЬСТРОЙ г. Москва

Согласовано: Гл.спец. МТ Беркман

Инв. N подл. | Подпись и дата

Пров. [signature] 20.10.82 Кон. [signature]

16621-01 24

Типовой проект 801-2-3 Альбом I

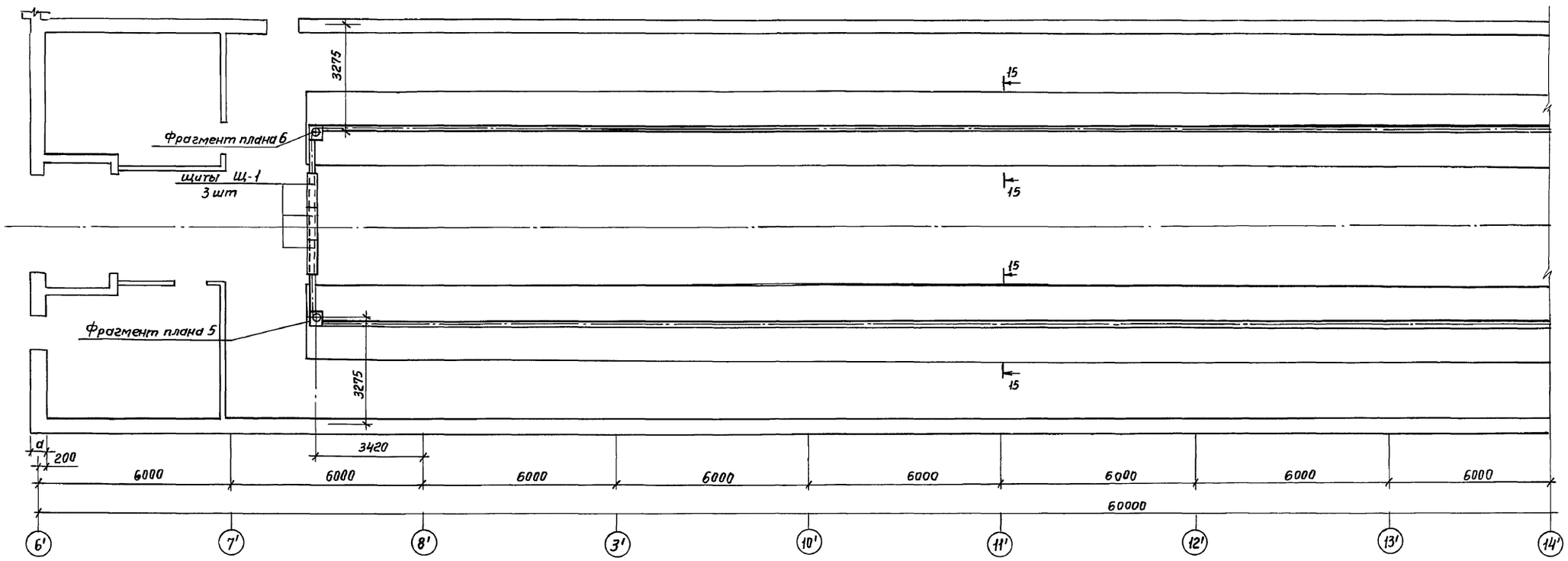

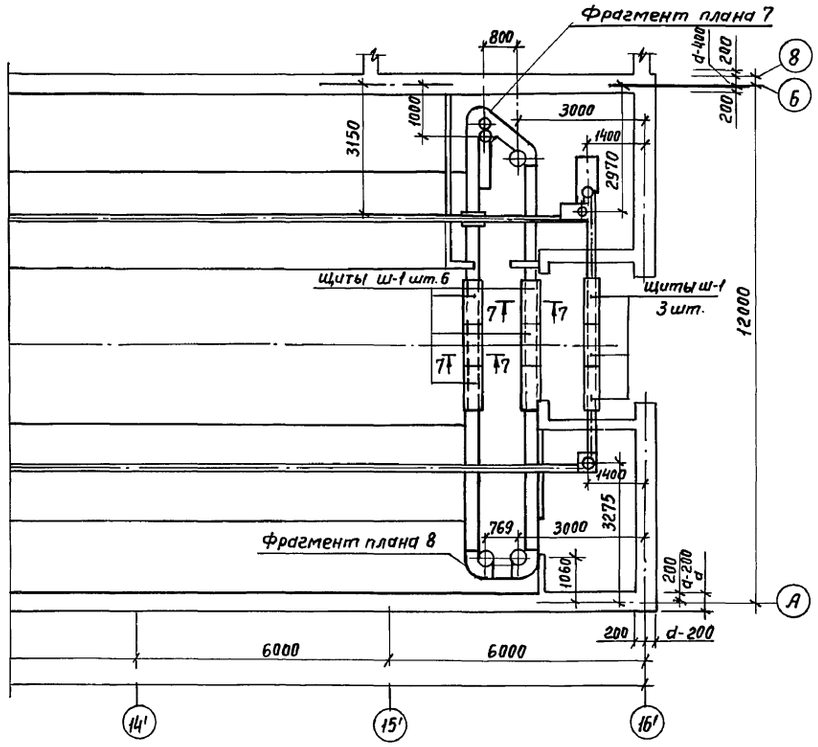

Спецификация деревянных щитов

Марка	Обозначение	Наименование	Кол.	Примечание
Щ-1	Лист КД-10	Щиты деревянные	20	шт

1. Данный лист смотреть совместно с листом КЖ-9
2. Фрагменты плана 6,5, 7,8 см. на листах КЖ-10; КЖ-11

Согласовано:
Гл. спец. МТ Беркман
Инв. N подл. Подп. и дата

Изм.	Лист	N докум.	Подп.	Дата
Гл. инж. инт.		Линаск		
Гл. инж. пр.		Стуканова		
Гл. спец. отб.		Сойфер		
Рук. стр. гр.		Плясунов		
Исполнит.		Колесников		

Т. П. 801-2-3 КЖ

Коровник на 100 коров привязного содержания с помещением для телят и ремонтного молодняка

Лит.	Лист	Листов
Т. Р.	8	

План каналов навозоудаления в осях 6'-16'.

РОСГИПРОНИИСЕЛЬСТРОЙ г. Москва

Пров. [signature] 13.10.82 Кон. [signature]

16621-01 25

Альбом I

Типовой проект 801-2-3

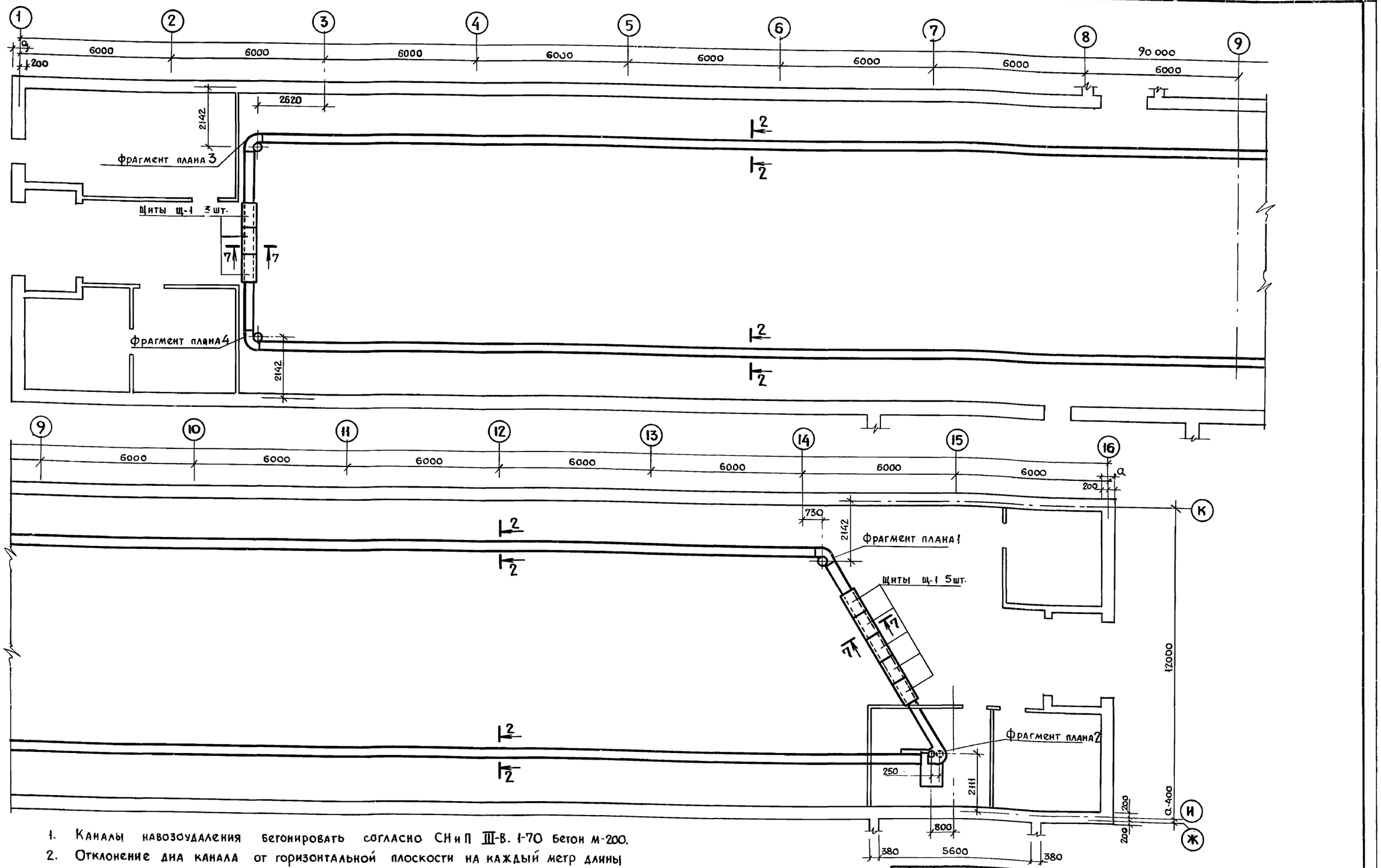

1. Каналы навозоудаления бетонировать согласно СНиП III-В. 1-70 бетон М-200.
2. Отклонение дна канала от горизонтальной плоскости на каждый метр длины не должно превышать 1,5мм.
3. Отклонение от прямолинейности стенок каналов по всей длине не должно превышать 10 мм.
4. Каналы в местах проезда перекрыть съемными деревянными щитами.
5. Фрагменты плана 1, 2, 3, 4 сечения, см. лист КЖ-10.
6. Данный лист смотреть совместно с листом КЖ-8.

Согласовано:
гл. спец. МТ Беркман

Инв. № подл. | Подп. и дата

Изм	Лист	№ докум.	Подп.	Дата
Гл. инж.-ин.		Линаск Э.Д.		
Гл. инж.-пр.		Стуканова З.Г.		
Гл. спец. от.		Сойфер Б.И.		
Рук. стр. гр.		Плясунов Г.А.		
Исполнит.		Колесников		

Т.П. 801-2-3 КЖ

Коровник на 100 коров привязного содержания с помещениями для телят и ремонтного молодняка

Лит.	Лист	Листов
ТР	9	

План каналов навозоудаления в осях 1÷16

Росгипронисельстрой г. Москва

16621-01 26

коп. муб

Формат 22

Фрагмент плана 1.

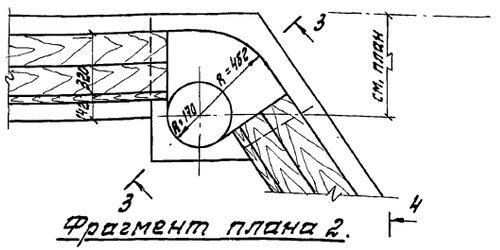

Фрагмент плана 2.

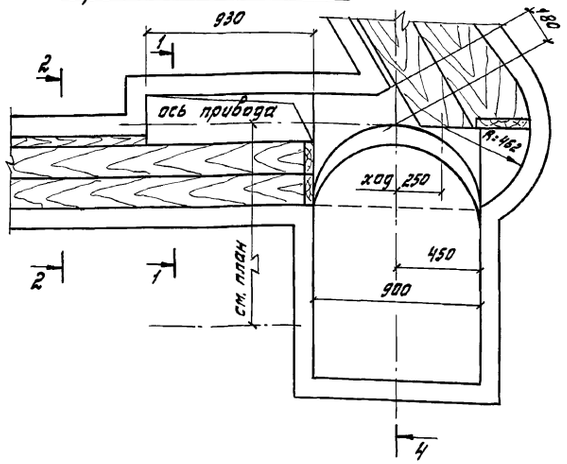

Фрагмент плана 3.

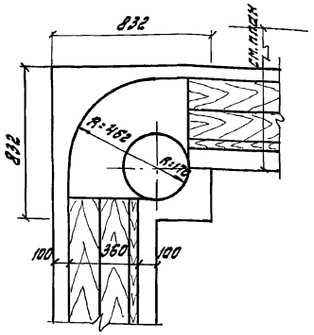

Фрагмент плана 6.

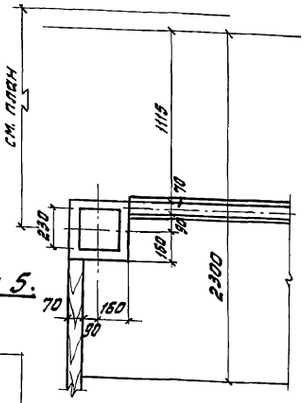

Фрагмент плана 5.

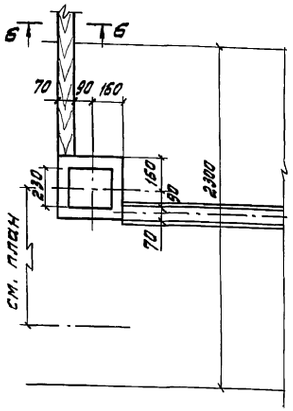

Фрагмент плана 4.

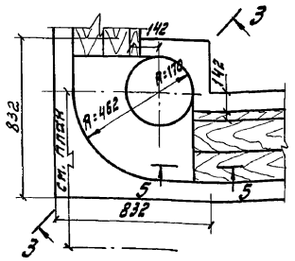

Переходной мостик

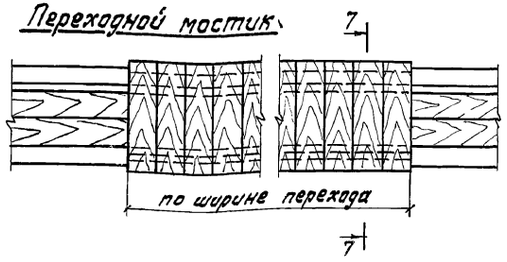

1-1

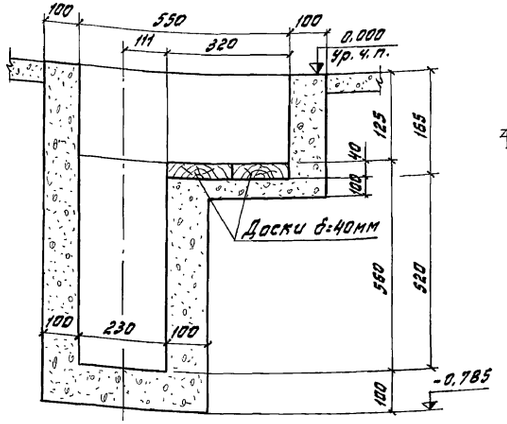

2-2

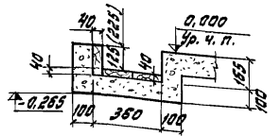

5-5

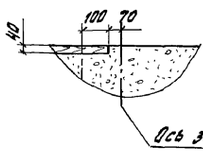

3-3

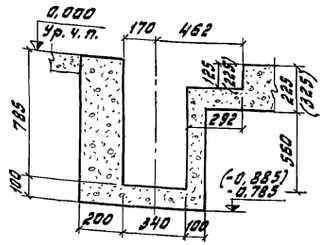

4-4

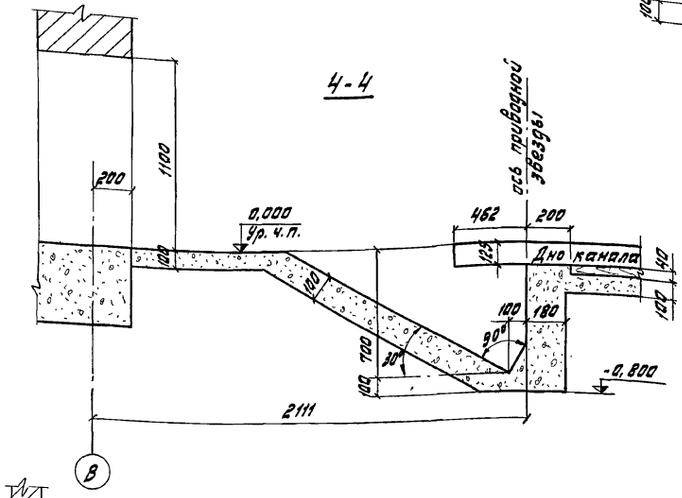

6-6

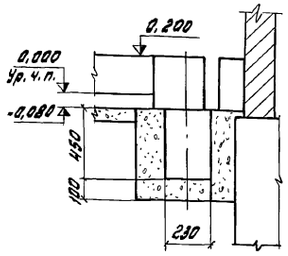

7-7 (в местах перехода)

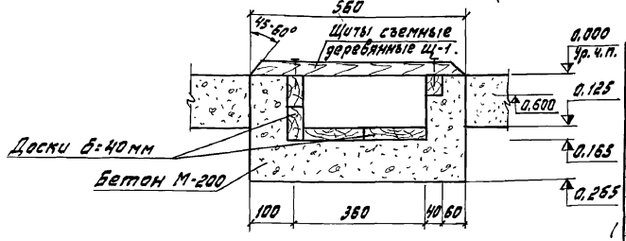

Изм.	Лист	№ докум.	Подпись	Дата	Т.П. 801-2-3 КЖ
Гл. инж. ин		Лунаск			Коровник на 100 коров привязного содержания с помещениями для телят и ремонтного молодняка.
Гл. инж. пр.		Стуканова			
Гл. спец.		Сайфер			Стадия Т.Р. Лист 10 Листов
Рук. гр.		Лизунов			Фрагменты плана 1,2,3,4,5,6 каналов навозоудаления Сечения 1-1 ÷ 7-7.
Исполн.		Колесников			РОСГИПРОНИИСЕЛЬСТРОЙ Москва

16621-01 27

копировал Лизунова формат 22

Инв. № подл. | Подпись и дата

Типовой проект 801-2-3 Альбом I

Инв. № подл. | Подпись и дата | Взам. инв. №

Фрагмент плана 7

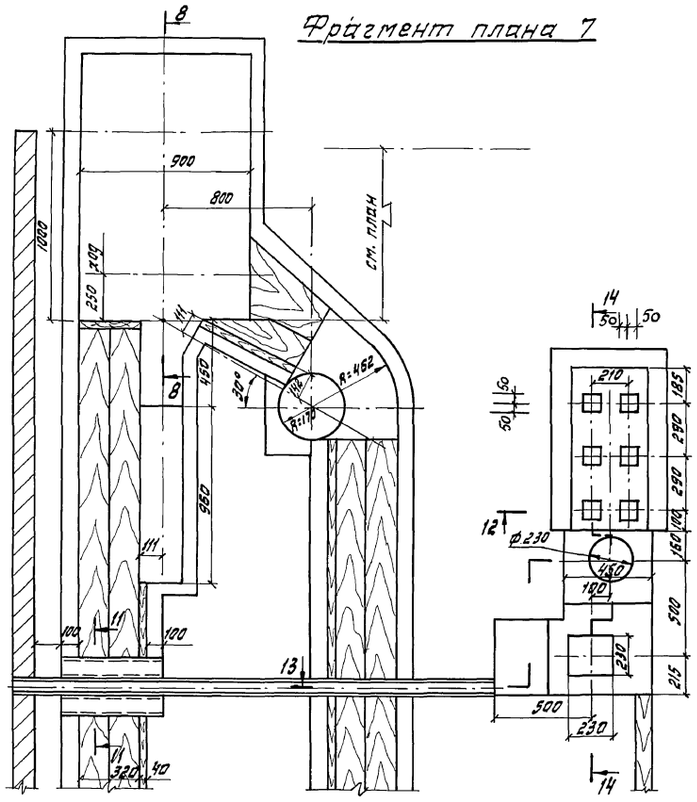

Фрагмент плана 8

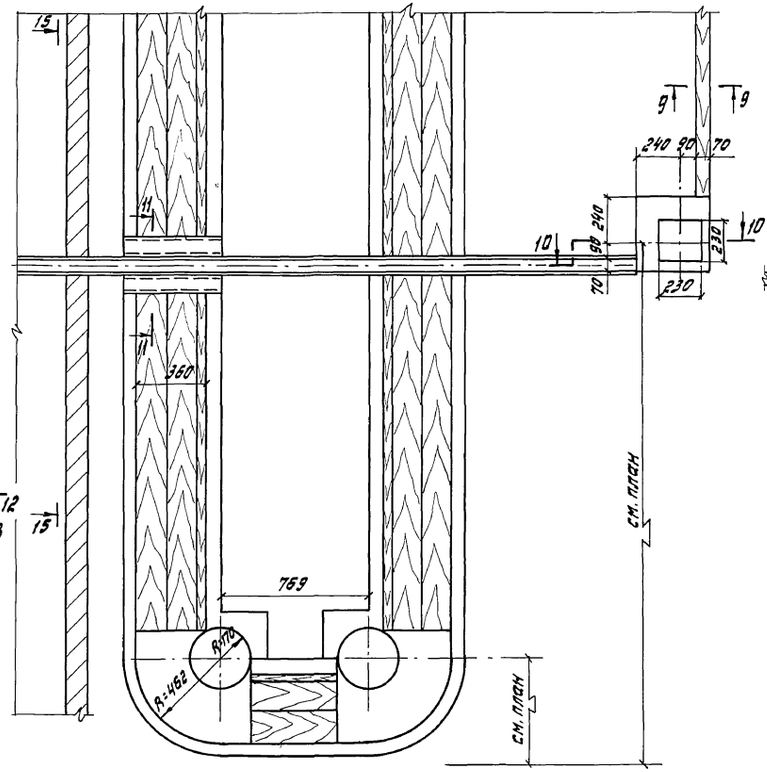

13-13

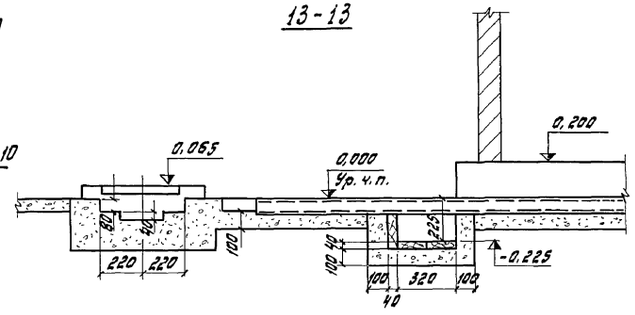

14-14

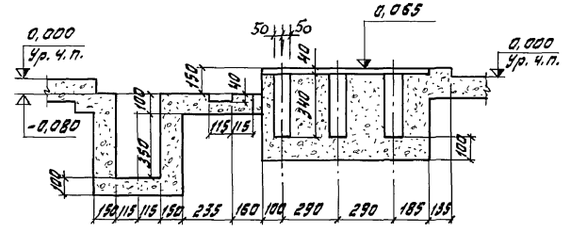

15-15

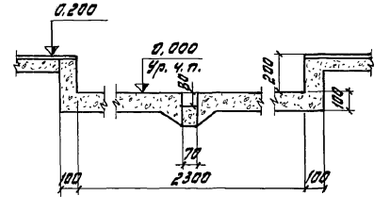

8-8

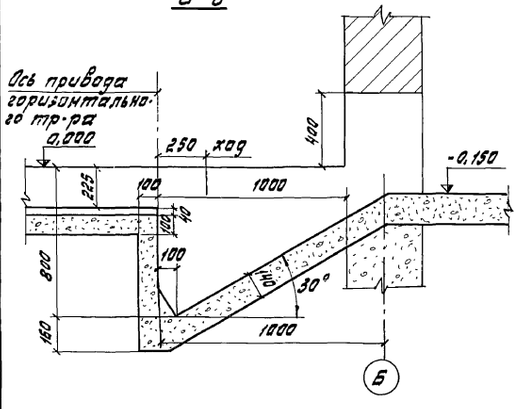

9-9

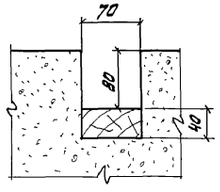

11-11

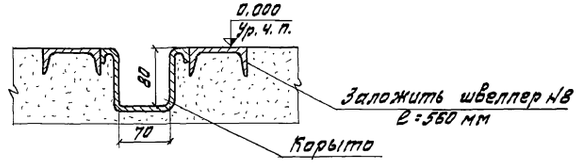

10-10

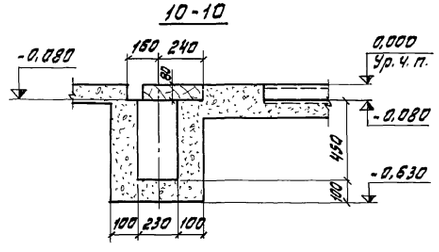

12-12

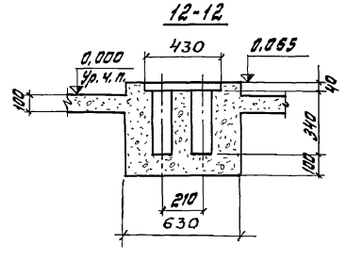

				Т.П. 801-2-3 КЖ		
				Коровник на 100 коров привязного содержания с помещениями для телят и ремонтного молодняка.		
Изм.	Лист	№ докум.	Подпись	Дата	Стадия	Лист	Листов
Гл. инж. ин.		Линаск			Т.Р.	11	
Гл. инж. пр.		Стуканова					
Вспец. отд.		Сайфер			Фрагменты плана 7,8 каналов навозоудаления Сечения 8-8 ÷ 15-15	РОСГИПРОНИИСЕЛЬСТРОЙ Москва	
Рук. гр.		Ляскуков					
Исполн.		Колесников					

16621-01 28 копировал Лизунова формат 22

Альбом I

Типовой проект 801-2-3

Инв. № подл. | Подп. и дата

ОП-1

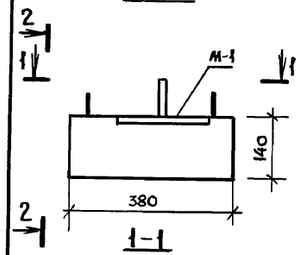

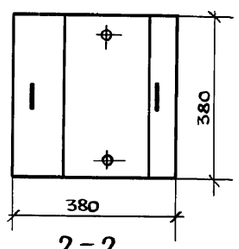

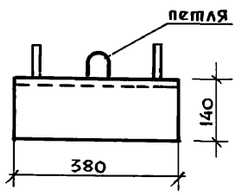

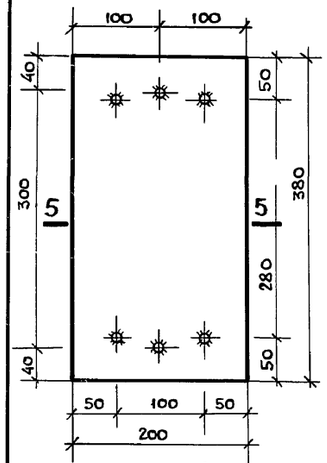

Монтажная схема армирования

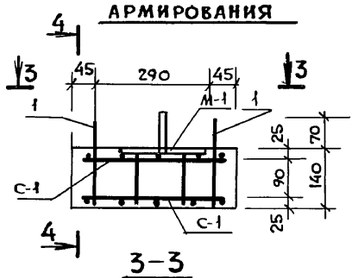

3-3

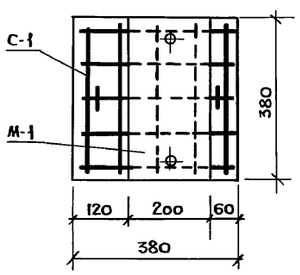

4-4

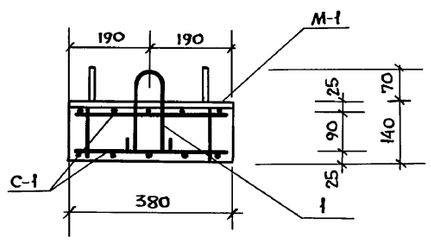

5-5

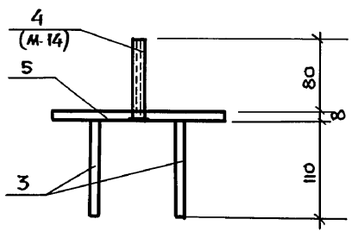

В-В

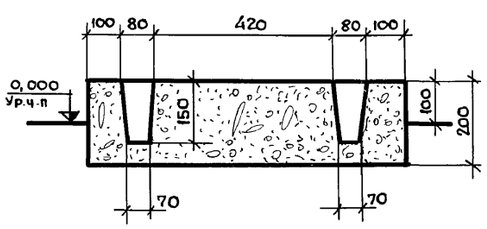

Монтажная петля

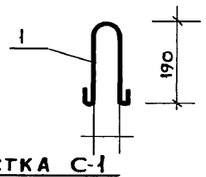

Сетка С-1

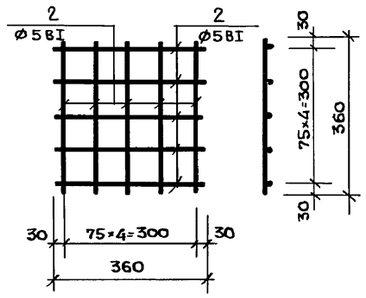

ФО-1

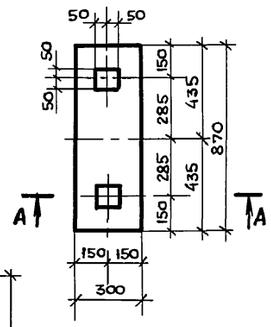

А-А

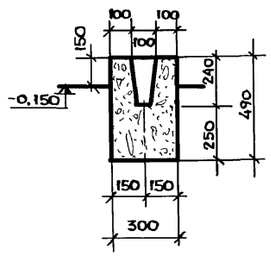

ФО-4

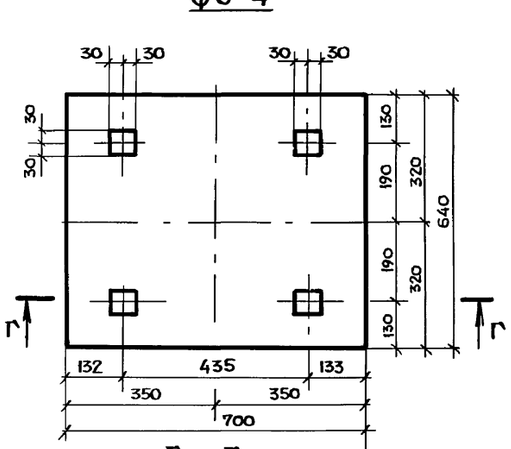

Г-Г

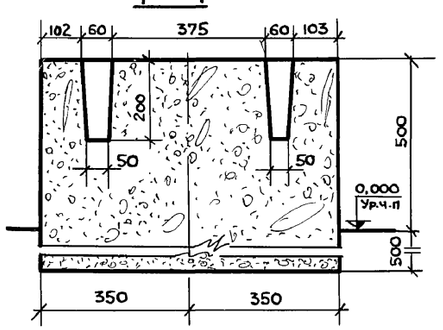

ФО-2

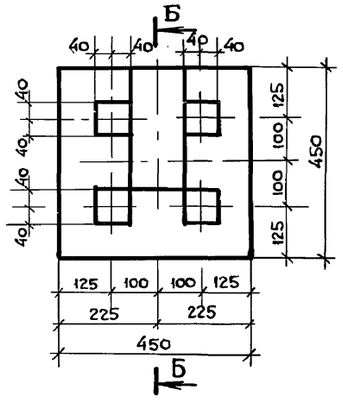

Б-Б

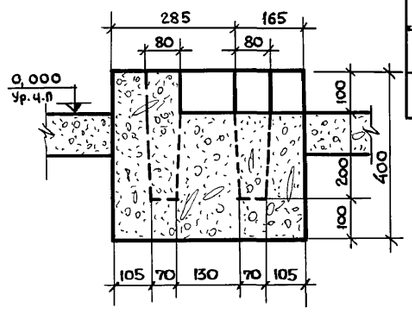

ФО-3

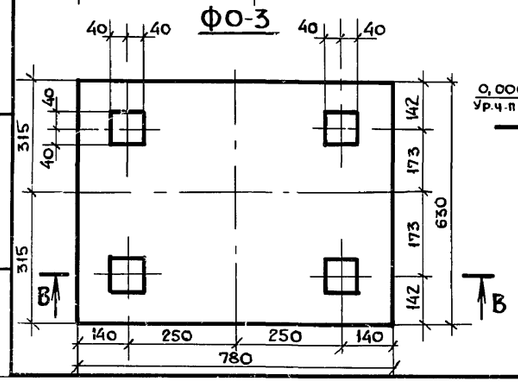

Спецификация бетонных фундаментов.

Марка.	Обозначение.	Наименование.	Кол.	Примечание
ФО-1	См. данный лист	Фундамент под оборудование.	0,13	м³
ФО-2	— " —	— " —	0,09	м³
ФО-3	— " —	— " —	0,10	м³
ФО-4	— " —	— " —	0,45	м³

Спецификация на опорную подушку.

Марка.	Обозначение.	Наименование.	Кол.	Примечание.
		Сборочные единицы и детали.		
П-1	См. данный лист	Монтажная петля П-1	2	
С-1	— " —	Сетка С-1	2	
М-1	— " —	Закладная деталь М-1	1	
		Материалы.		
		Бетон М 200	0,02	м³

Выборка стали на один элемент кг.

Марка элемента	Арматурные изделия. Арматурная сталь ГОСТ 5781-61. Класс AI: Ø 6 AI	Класс AI: итого	Класс BI: Ø мм: 5 BI	Класс BI: итого	Закладные изделия. Профильная сталь: 200×8	Арм. сталь ГОСТ 5781-61: класс AI	Арм. сталь ГОСТ 5781-61: класс AII: Ø мм: 14 AI	Арм. сталь ГОСТ 5781-61: класс AII: Ø мм: 10 AI	Итого	Всего
ОП-1	0,26	0,26	1,1	1,1	4,77	0,20	0,28		5,25	6,61

Ведомость стержней на один элемент.

Марка эл-та	Поз.	Эскиз или сечение.	Ø мм	Длина мм.	Кол.
П-1	1	8, 190	6 A-I	580	1
С-1	2		5 B I	360	10
М-1	3		10 A II	110	4
	4		14 A I	80	2
	5		-200×8	380	1

1. Петли для подъема приварить к сетке С-1.
2. Сетки С-1 изготовить при помощи контактной точечной сварки в соответствии с ГОСТ 14098-68 и СН-393-69.
3. Петлю изготовлять из круглой горячекатаной стали класса A I марки ВМ ст. 3 сп.

Изм.	Лист	N докум.	Подп.	Дата	Т. П·801-2-3 КЖ
гл. инж.-ин.		Линаск Э.Я			Коровник на 100 коров привязного содержания с помещениями для телят и ремонтного молодняка.
гл. инж.-пр.		Стукалова З.Г			
гл. спец. от.		Сойфер Б.И			Лит: — Лист: 12 Листов:
рук. груп.		Плясунов Г.А			Опорная подушка ОП-1 Фундаменты под оборудование ФО-1 ÷ ФО-4.
Исполнит.		Дозорцева			Росгипронинсельстрой г. Москва.

16627-01 29

коп. чуба

Формат 22

Альбом I

Типовой проект 801-2-3

ФО-5

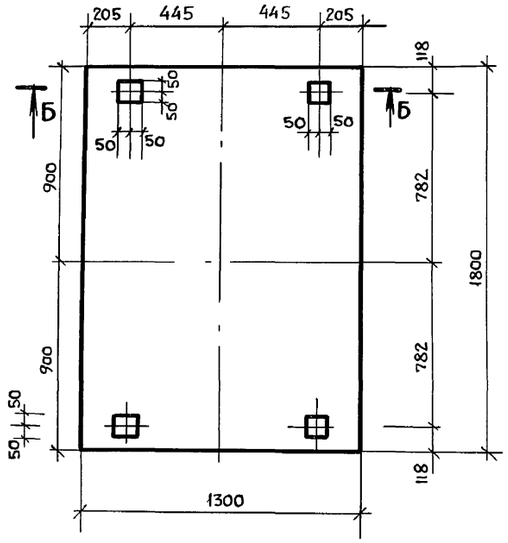

Б – Б

ФО-6

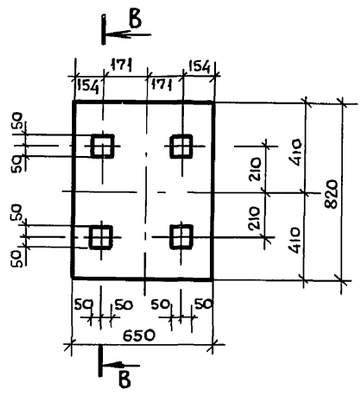

В – В

ФО-7

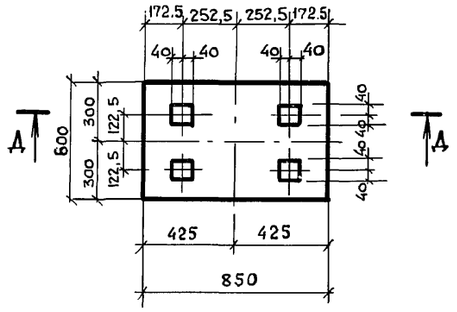

Д – Д

Спецификация бетонных фундаментов.

Марка.	Обозначение.	Наименование.	Кол.	Примечание.
ФО-5	См. данный лист	Фундамент под оборудование.	1,40	м³
ФО-6	— " —	——— " ———	0,29	м³
ФО-7	— " —	——— " ———	0,20	м³
ФО-8	— " —	——— " ———	0,04	м³

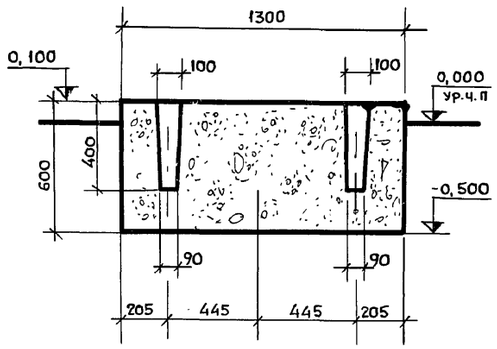

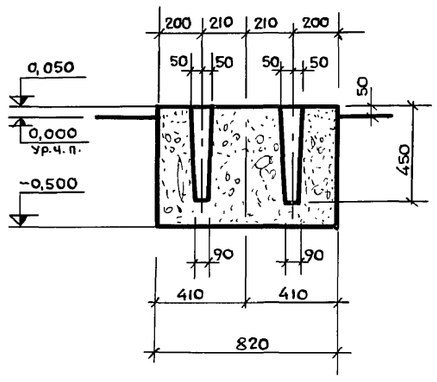

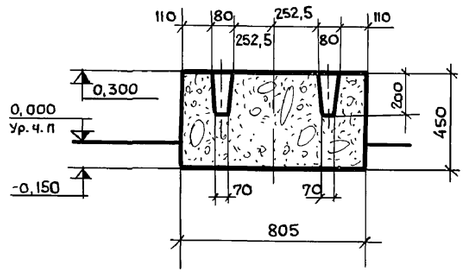

Фундаменты под оборудование выполнить из бетона М 150.

ФО-8

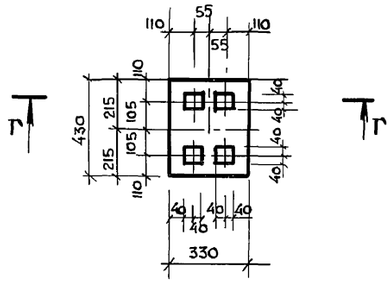

Г – Г

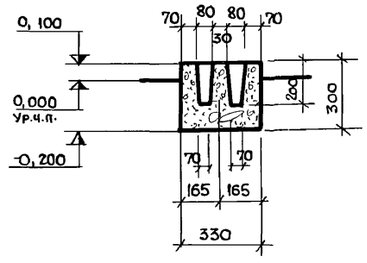

Изм.	Лист	N докум.	Подп.	Дата	Т.П · 801-2-3 КЖ.			
					Коровник на 100 коров привязного содержания с помещениями для телят и ремонтного молодняка.			
Гл. инж.-ин.		Линаск З.А				Лит.	Лист	Листов
Гл. инж.-пр.		Стукалова З.Г				ТР	13	
Гл. спец.от		Сойфер В.И						
Рук. груп.		Плясунов Г.А			Фундаменты под оборудование ФО-5 ÷ ФО-8.	Госгипронииссельстрой г. Москва.		
Исполнит.		Дозорцева						

16621-07. 30

Подл. и дата | Инв. N подл. | Подл. и дата

Копировал

Формат 22.

Альбом I

Типовой проект 801-2-3

Инв. № подл. | Подп. и дата

1

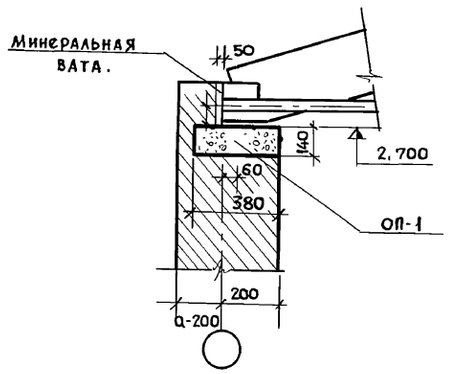

2

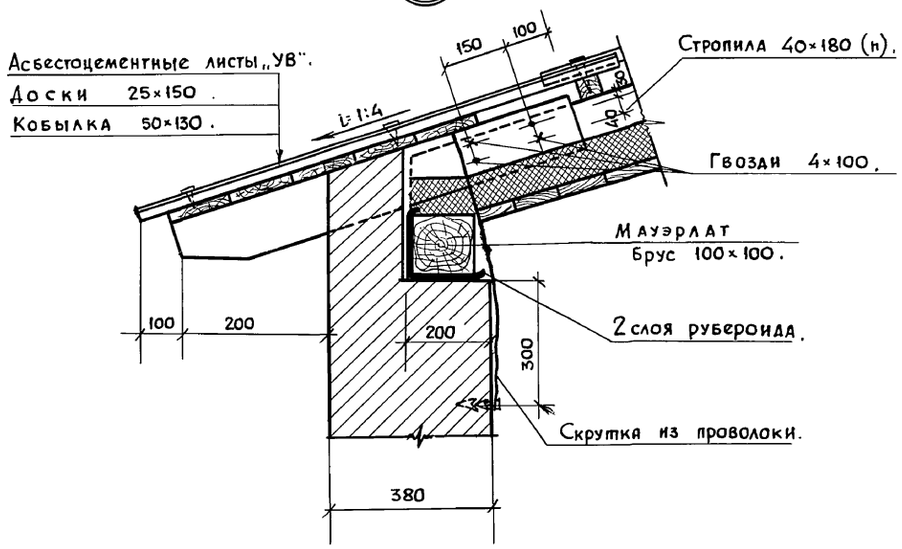

3

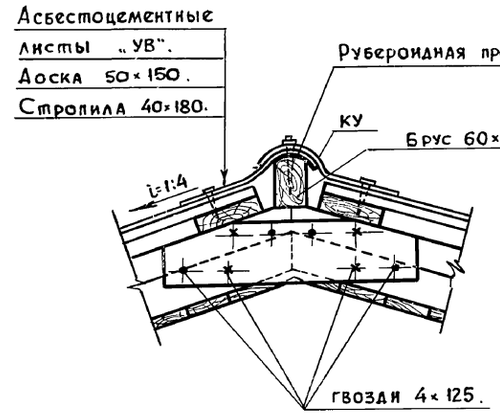

Данный лист смотри совместно с листами: КД-2, КД-4, АР-8.

4

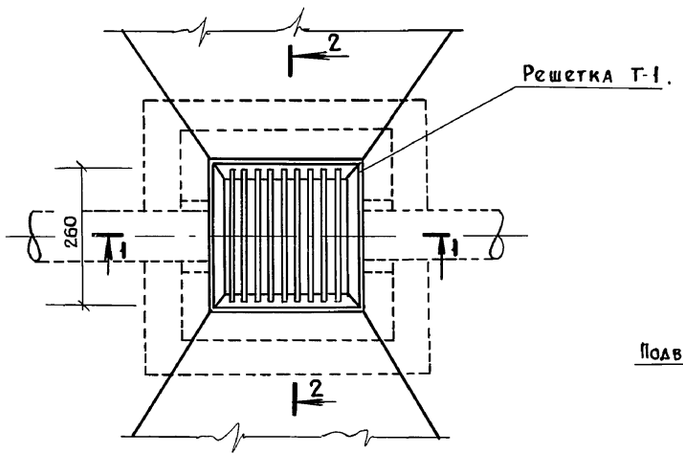

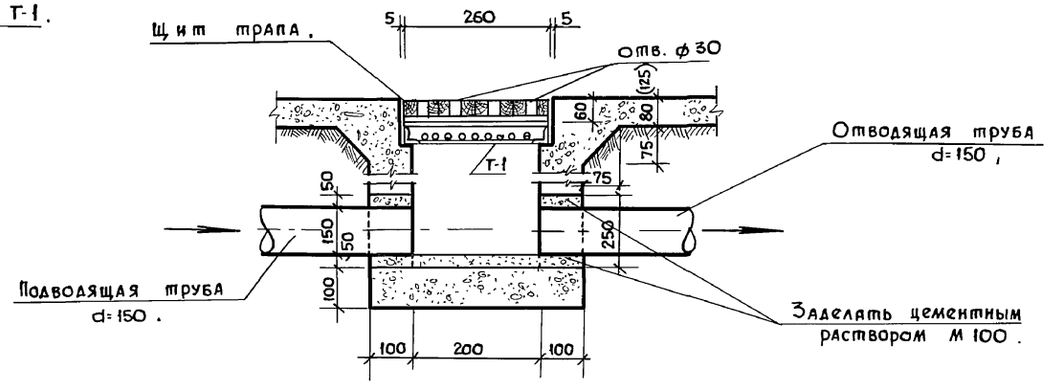

2–2

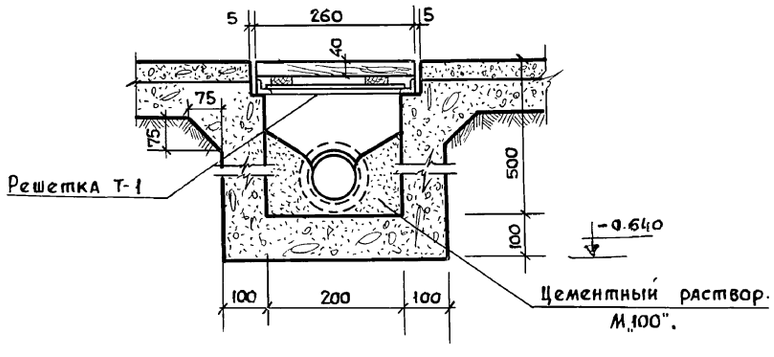

					Т.П. 801-2-3	КЖ
					Коровник на 100 коров привязного содержания с помещениями для телят и ремонтного молодняка.	
Изм.	Лист	№ докум.	Подп.	Дата		
Гл. инж. ин.		Линаск Э.А				Лит. Лист Листов
Гл. инж. пр.		Стукановаз Г				Т.Р. 14
Гл. спец. от		Сойфер Б.И				
Рук. груп.		Плясинов Г.А			Узлы 1,2,3,4.	Росгипрониисельстрой г. Москва.
Исполнит.		Дозорцева				

16621-01 31

Коп. туба

Формат А2

Альбом I

Типовой проект 801-2-3

Ведомость чертежей комплектов КД

Формат	Лист	Наименование	Примечание
22г	КД-1	Общие данные /начало/	Альбом I
22г	КД-2	Общие данные /окончание/	—"—
22г	КД-3	Маркировочная схема ферм и связей по фермам.	—"—
22г	КД-4	Маркировочная схема плит покрытия.	—"—
22г	КД-5	Маркировочная схема кровли.	—"—
22г	КД-6	План выгульных площадок.	—"—
22г	КД-7	План примыкания кровли помещения навозного тамбура.	—"—
22г	КД-8	План примыкания кровли помещения молочного блока	—"—
22г	КД-9	Ворота В-1. Ограждение выгулов. Кормушки КДР-6, КДР-7 и КД-1.	—"—
22г	КД-10	Денник Д-1. Стойло для быка Ст-1. Сечения 1-1÷4-4. Узлы 1÷4	—"—
22г	КД-11	Деревянные щиты Щ-1, Щ-2, ЩСБ-1, ЩСБ-2	—"—

Ведомость примененных и ссылочных документов

Обозначение	Наименование	Примечание
Серия 1.860-3 вып. 1	Деревянные несущие конструкции для покрытий сельских производственных зданий. Металлодеревянные брусчатые фермы.	
Серия 1.865-2 вып. 2	Плиты покрытий облегченной конструкции для производственных зданий сельского хозяйства	
Серия 2.860-1 вып. 2	Типовые узлы покрытий одноэтажных зданий.	
Серия 2.800-2 вып. 5,9	Унифицированные узлы и детали сельскохозяйственных зданий и сооружений.	

Ведомость основных комплектов.

Обозначение	Наименование	Примечание
АР	Архитектурно-строительные решения.	Альбом I
КЖ	Конструкции железобетонные	—"—
КД	Конструкции деревянные	—"—
КМ	Конструкции металлические	—"—
ТХ	Механико-технологические решения.	Альбом II
ВК	Внутренний водопровод и канализация.	—"—
ОВ	Отопление и вентиляция	—"—
ЭЛ	Электроснабжение.	—"—
АП	Автоматизация производства	—"—
СС	Сигнализация и связь	—"—
	Чертежи задания заводу-изготовителю.	Альбом III
ЗС	Заказные спецификации	Альбом V
С	Сметы	Альбом VI

Условные обозначения

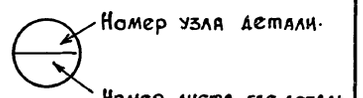

Типовой проект разработан в соответствии с действующими нормами и правилами и предусматривает мероприятия обеспечивающие взрывную, взрывопожарную и пожарную безопасность при эксплуатации здания.

Гл. инженер проекта /Стуканова З.Г./

Инв. № подл. | Подпись и дата

Изм.	Лист	№ докум.	Подп.	Дата
Гл. инж.-ин.		Линаск З.А		
Гл. инж.-пр.		Стуканова З.Г		
Н. спец. от.		Сойфер Б.И		
Рук. стр. гр.		Плясунов Г.А		
Исполнит.		Гузынянц В.А		

Т.П. 801-2-3 КД

Коровник на 100 коров привязного содержания с помещениями для телят и ремонтного молодняка

Лит.	Лист	Листов
Р	1	11

Общие данные

Росгипрониксельстрой г. Москва

16621-01 32

коп.

Формат 22 г

Альбом I

Типовой проект 801-2-3

Сводная спецификация деревянных конструкций и изделий.

Марка	Обозначение	Наименование		Кол.	Примеч.
		Сборные деревянные конструкции.			
		t=-20°, -30°, -40°C			
ФС-1	Серия 1.860-3 вып. 1	Ферма МДФ 12-9		55	шт.
		t=-30°C			
П-1	Серия 1.865-1 вып. 2.	Плиты покрытия	ДКД-7-32	437	шт
П-2			ДКД-07-32	8	—"—
П-3			ДКД-011-32	12	—"—
П-4			ДКД-03-32	5	—"—
		t°=-20°, -30°, -40°C			
ВВШ-2-2Ж	Серия 2.800-2 вып. 9	Вентиляционные шахты	ВВШ-2-2Ж	15	шт
ВВШ-6-3И			ВВШ-6-3И	4	—"—
ВВШ-10-3Г			ВВШ-10-3Г	10	—"—
С1-1	Серия 1.860-3 вып. 1	Связи по фермам	С1-1	72	шт.
С1-1К			С1-1К	12	—"—
С2-2			С2-2	48	—"—
Щ-14	Серия 2.860-1 вып. 2	Щиты Щ-14		174	п.м
СТ-1	см. лист КД-10	Стойло для быка		2	шт
Д-3	—"—	Денник для отела коров		1	—"—
В-1	см. лист КД-9	Ворота В-1		8	—"—
ВК-1	Серия 2.800-2 вып. 5	Водопойное корыто ВК-1		5	—"—
КДР-6	См. лист КД-9	Кормушки		71,4	п.м
КДР-7		деревянные		36,8	—"—
С-1	см. лист КД-6		С-1	60	шт
С-1'			С-1'	8	—"—
С-2			С-2	34	—"—
С-2'			С-2'	8	—"—
КД-1	см. Лист КД-9	Кормушки		2	—"—
—		Жерди ⌀60 мм		905,2	п.м
ЩСБ-1	см. Лист КД-11	Щиты деревянные		4	шт
ЩСБ-2				2	—"—
Щ-1				20	—"—
Щ-2				17	—"—
МЗ-40	Серия 1.472-2	Шкафчики двойные тип МЗ-40		12	—"—

Сводная спецификация пиломатериалов.

Марка	Обозначение	Наименование	Кол.	Примечан.
—	Альбом I лист АР-6	t°=-20°, -30°, -40°		
—		Подшивка по стропилам в помещении погрузки навоза. Доска δ=20 мм.	83,9	м²
—				
поз.1	Серия 2.800-2 вып.4	Стропила 40×180(h) ℓ=3200	30	шт
поз.2		Кобылка 50×100(h) ℓ=1000	30	—"—
поз.3		Затяжка 40×100(h) ℓ=2800	15	—"—
поз.4		Мауэрлат 100×100(h)	27	п.м.
поз.5		Обрешетка 50×50 (h)	90	п.м.
поз.6		Доска 50×150(h) ℓ=600	15	шт.
поз.7		Брус 60×120 (h)	13,5	п.м.
		Карнизная доска δ=25 мм	24	м²
—	Серия 2.800-1 вып.2	Обшивка продуха δ=19мм	300	—"—
—		Брусок продуха 40×70(h)мм	348	п.м
—		Брусок 60×60 (h)	75	—"—
—		Доска δ=13 мм	348	—"—
—		Брусок 50×50 (h)	422	—"—
Д7-3		Деревянный элемент через 1500 мм.	232	шт.
	Серия 2.460-1 вып. 1	Ходовые мостики по кровле.	328	п.м.

Спецификация пиломатериалов на примыкания

поз.1		Подстропильная балка брус 100×180 (h)	39,6	п.м
поз.2		Брус 60×150 (h)	89,2	п.м
поз.3		Обрешетка доски δ=13	36	м²
поз.4		Брус 40×100 (h)	7,2	п.м
поз.5		то же 50×50(h) ℓ=150	8	шт
		Сталь оцинкованная кровельная	17,2	м²

Спецификация асбоцементных листов.

Марка	Обозначение	Наименование	Кол.	Примечан.
Л-1	ГОСТ 16233-77	Волнистый асбоцем. лист УВ-7,5-К ℓ=1750	1158	шт
Л-2		—"— УВ-7,5-К ℓ=2000	405	—"—
КУ-1		Коньковая деталь перекрывающая	14	—"—
КУ-2		Коньковая деталь перекрывающая	14	—"—
РУ-1		Угловая деталь	40	—"—
РУ-2		—"—	16	—"—
ГУ		Гребенка	353	—"—
ЛУ-1		Лотковая деталь	30	—"—
ЛУ-2		—"—	10	—"—

Изм.	Лист	№ докум.	Подп.	Дата
т. инж. ин.		Линаск Э.А.		
т. инж. пр.		Стуканова З.Г.		
гл. спец. от.		Сойфер Б.И.		
рук. стр. гр.		Плясунов Г.А.		
Исполн.		Дозорцева		

Т. П. 801-2-3 КД

Коровник на 100 коров привязного содержания с помещениями для телят и ремонтного молодняка

Лит	Лист	Листов
Р	2	

Общие данные /окончание/

Росгипронинсельстрой г. Москва

16621-01 33

коп.

Формат 22Г

Инв. № подл. | Подпись и дата

Типовой проект 801-2-3 Альбом I

Маркировочная схема ферм и связей по фермам.

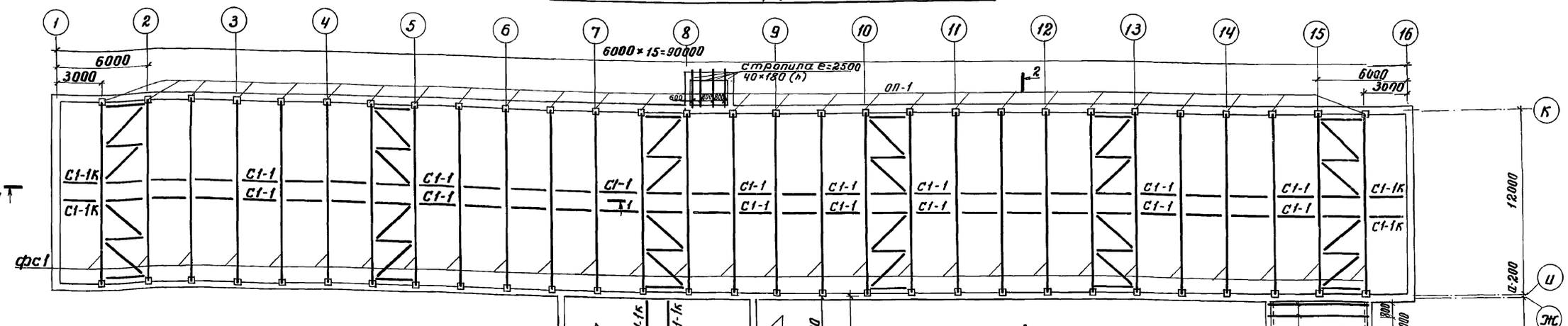

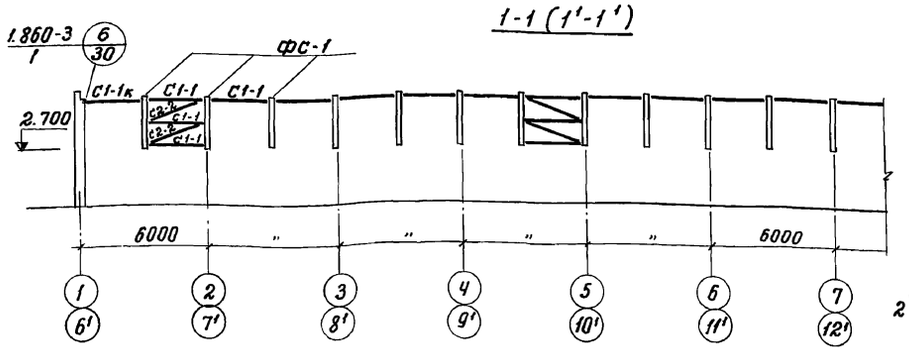

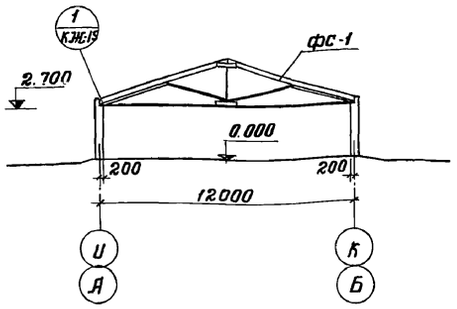

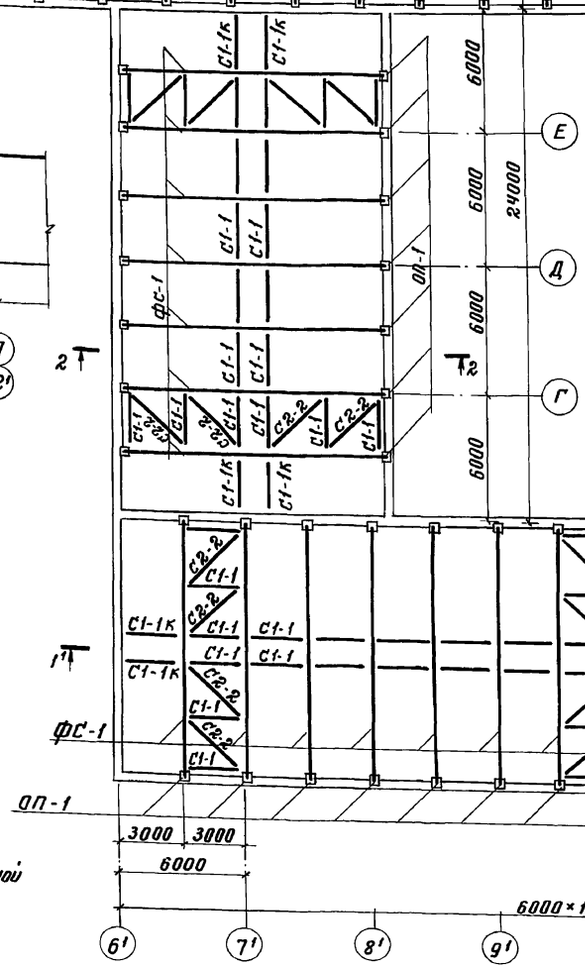

1. Все стальные элементы должны быть защищены от коррозии согласно СНИП II-28-73 нанесением цинкового покрытия толщиной 120-150 мкн.
2. Установку ферм МДФ производить одновременно с плитами ДКД. При раздельной установке ферм и плит, необходимо устанавливать временные связи жесткости в соответствии с пунктом 1 лист 28 серия 1.860-3 вып. 1
3. Спецификацию см. лист КД-4.
4. Спецификацию ОП-1 см. лист КЖ-2.

					Т.П.801-2-3 КД	
					Коровник на 100 коров привязного содержания с помещением для телят и ремонтного молодняка.	
Изм.	Лист	N докум.	Подпись	Дата		Лит. / Лист / Листов
Гл.инж.пр.		Пинаск З.А.				Т.Р. / 3 / 9
Гл.инж.пр.		Стуканова З.Г.				
Гл.спец.		Сойфер Б.И.			Маркировочная схема ферм и связей по фермам.	РОСГИПРОНИИСЕЛЬСТРОЙ Москва
Рук.стр.гр.		Птисунов Г.А.				
Исполнит.		Дозорцева Л.И.				

Инв. № подл. | Подпись и дата

Копировала: Косенкова 16821-07 34 Формат 22

Альбом I

Типовой проект 801-2-3

Маркировочная схема плит покрытия.

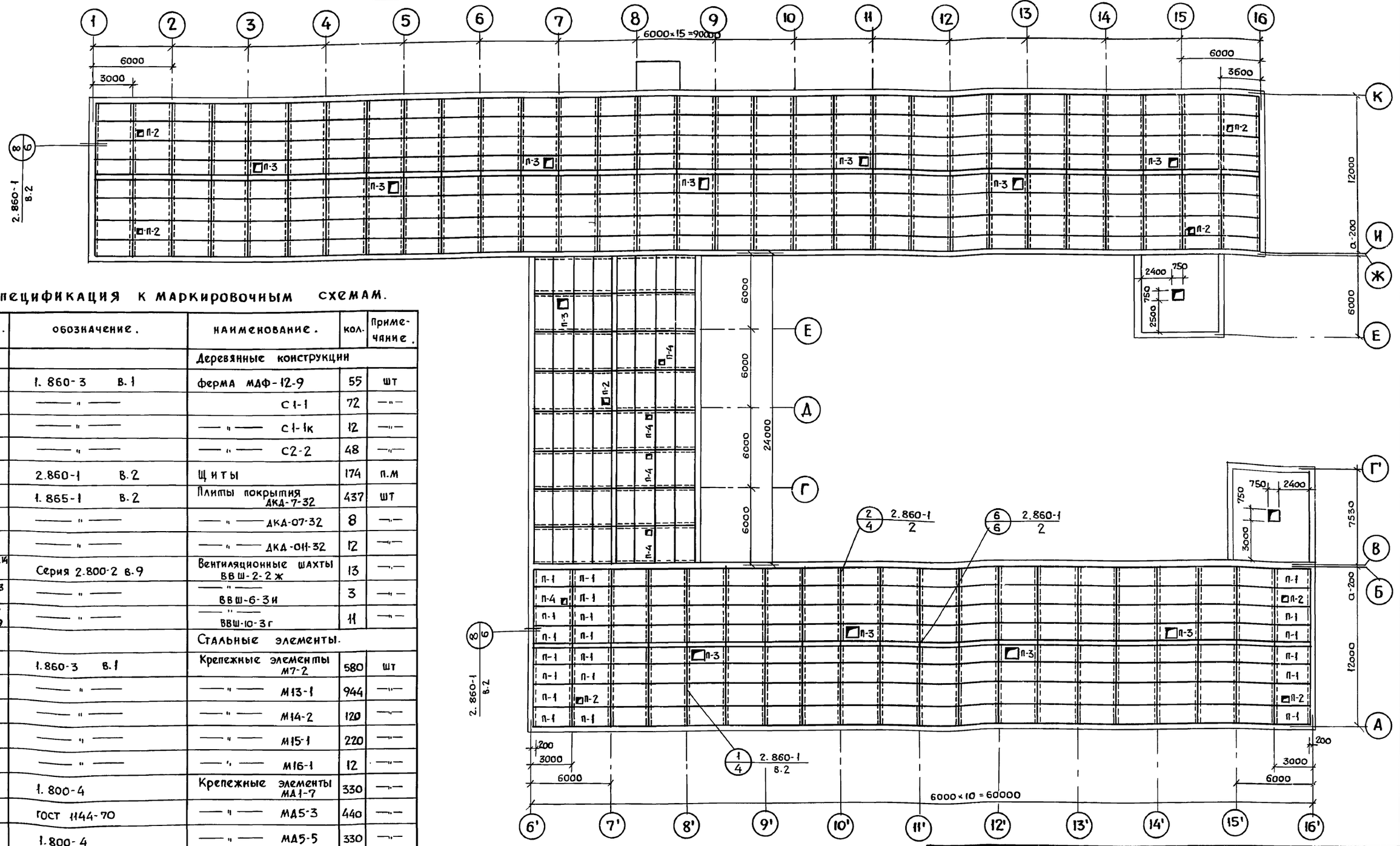

Спецификация к маркировочным схемам.

Марка.	Обозначение.	Наименование.	Кол.	Примечание.
		Деревянные конструкции		
фс1	1.860-3 в.1	ферма МДФ-12-9	55	шт
с1-1	—"—	с1-1	72	—"—
с1-1к	—"—	—"— с1-1к	12	—"—
с2-2	—"—	—"— с2-2	48	—"—
щ-14	2.860-1 в.2	Щиты	174	п.м
п-1	1.865-1 в.2	Плиты покрытия ДКД-7-32	437	шт
п-2	—"—	—"— ДКД-07-32	8	—"—
п-3	—"—	—"— ДКД-011-32	12	—"—
ВЕ1,2,10,11,14,15,20-27 В5-В6	Серия 2.800-2 в.9	Вентиляционные шахты ВВШ-2-2ж	13	—"—
ВЕ12-ВЕ13 В4	—"—	—"— ВВШ-6-3и	3	—"—
ВЕ3-ВЕ9 ВЕ16-ВЕ19	—"—	—"— ВВШ-10-3г	11	—"—
		Стальные элементы.		
М7-2	1.860-3 в.1	Крепежные элементы М7-2	580	шт
М13-1	—"—	—"— М13-1	944	—"—
М14-2	—"—	—"— М14-2	120	—"—
М15-1	—"—	—"— М15-1	220	—"—
М16-1	—"—	—"— М16-1	12	—"—
МД1-7	1.800-4	Крепежные элементы МД1-7	330	—"—
МД5-3	ГОСТ 1144-70	—"— МД5-3	440	—"—
МД5-5	1.800-4	—"— МД5-5	330	—"—
МД5-20	1.800-4	—"— МД5-20	330	—"—
		Сборные железобетонные конструкции.		
ОП-1	лист КЖ-13,КД-3	Опорная подушка ОП-1	110	шт.
П-4	1.865-1 в.2	Плита покрытия ДКД-03-32	4	

1. Все незамаркированные на чертеже плиты марки П-1.
2. Спецификация дана для расчетной температуры наружного воздуха -30° и веса снегового покрова 100кг/м².
3. Покрытие помещения погрузки навоза в транспортные средства см. лист КД-5.

Изм.	Лист	№ докум.	Подп.	Дата
гл. инж. ин.		Линяск Э.А		
гл. инж. пр.		Стуканова З.Г		
гл. спец.		Сойфер Б.И		
рук. стр. гр.		Плясунов Г.А		
Исполнит.		Дозорцева М.		

Т.П. 801-2-3 КД

Коровник на 100 коров привязного содержания с помещениями для телят и ремонтного молодняка.

Лит.	Лист	Листов
тр	4	

Маркировочная схема плит покрытия.

Росгипрониисельстрой г. Москва

16621-01 35

Инв. № подл. | Подп. и дата

Формат 22

Типовой проект 801-2-3 Альбом V

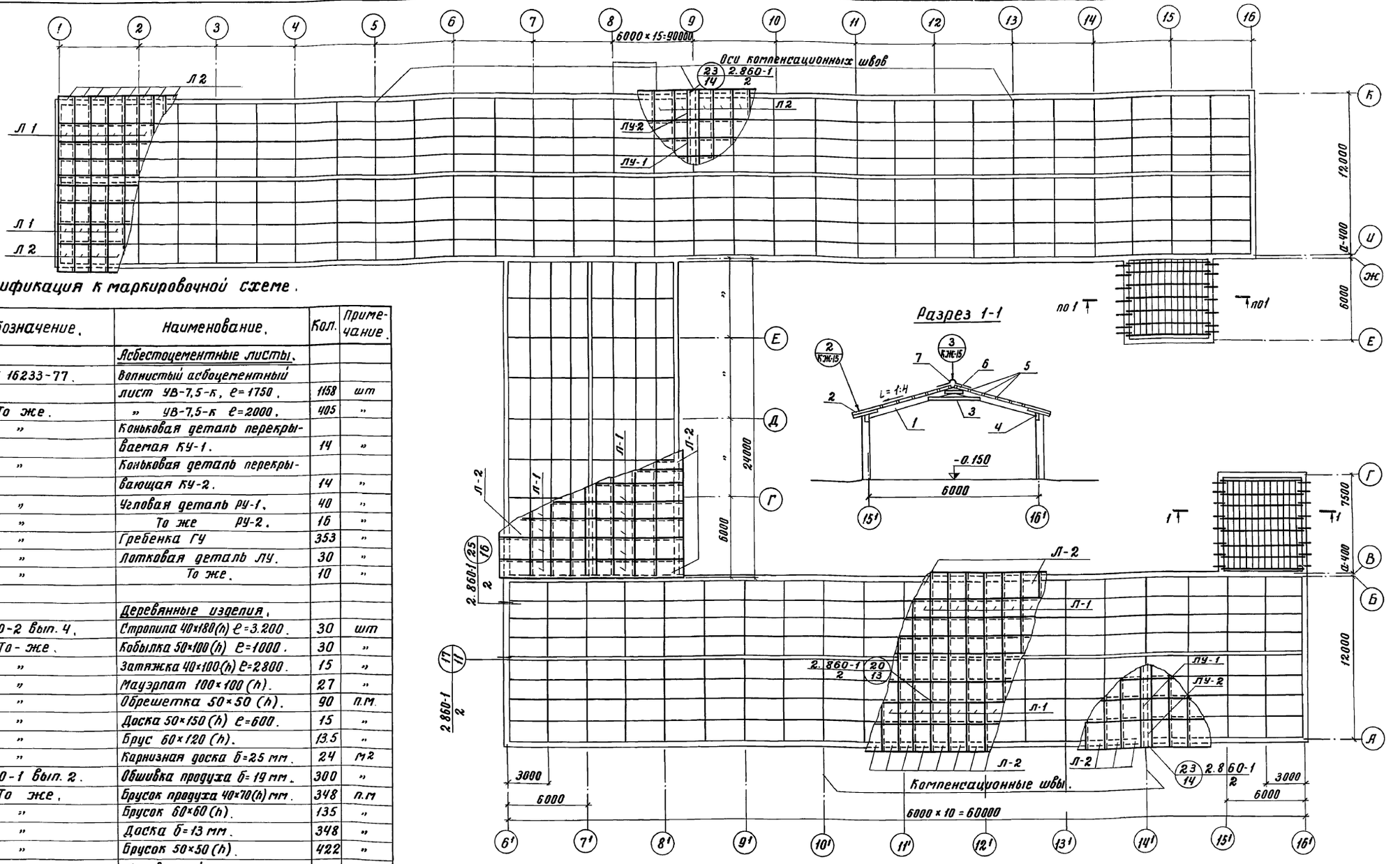

Спецификация к маркировочной схеме.

Марка	Обозначение.	Наименование.	Кол.	Примечание.
		Асбестоцементные листы.		
Л-1	ГОСТ 16233-77.	Волнистый асбоцементный		
		лист УВ-7,5-К, ℓ=1750.	1158	шт
Л-2	То же.	» УВ-7,5-К ℓ=2000.	405	»
КУ-1	»	Коньковая деталь перекрываемая КУ-1.	14	»
КУ-2	»	Коньковая деталь перекрывающая КУ-2.	14	»
РУ-1	»	Угловая деталь РУ-1.	40	»
РУ-2	»	То же РУ-2.	16	»
ГУ-1	»	Гребенка ГУ	353	»
ЛУ-1	»	Лотковая деталь ЛУ.	30	»
ЛУ-2	»	То же.	10	»
		Деревянные изделия.		
П031	2.800-2 Вып. 4.	Стропила 40×180(h) ℓ=3.200.	30	шт
» 2	То-же.	Кобылка 50×100(h) ℓ=1000.	30	»
» 3	»	Затяжка 40×100(h) ℓ=2800.	15	»
» 4	»	Мауэрлат 100×100(h).	27	»
» 5	»	Обрешетка 50×50(h).	90	п.м.
» 6	»	Доска 50×150(h) ℓ=600.	15	»
» 7	»	Брус 60×120(h).	13.5	»
	»	Карнизная доска б=25 мм.	24	м²
	2.860-1 Вып. 2.	Обшивка продуха б=19 мм.	300	»
	То же.	Брусок продуха 40×70(h) мм.	348	п.м
	»	Брусок 60×60(h).	135	»
	»	Доска б=13 мм.	348	»
	»	Брусок 50×50(h).	422	»
Д7-3	»	Деревянный элемент Д7-3 через 1500 мм.	232	шт
		Стальные элементы.		
МШ-1	1.800-4.	Крепежный элемент МШ-1.	6252	
МД5-19	То же.	То же МД5-19.	50	шт
МД3-4	»	» МД3-4.	50	
№5-2	ГОСТ 12184-66*	Сетка №5-2.	34.8	м²
	ГОСТ 8075-56.	Сталь оцинкованная.	268	»
МШ-2	1.800-4.	Крепежный элемент МШ-2.	112	шт

1. Все деревянные элементы должны быть защищены от гниения и возгорания в соответствии со СНиП III-19-75.
2. На маркировочной схеме кровли отверстия для пропуска вентиляционных шахт не показаны.
3. До устройства кровли, из асбестоцементных листов, уложить металлическую молниеприемную сетку по чертежам альбома II раздел „ЭП".
4. Рабочие ходы по кровле приняты по серии 2.460-1 вып.1 с шагом 6 метров.
5. Работы по устройству кровли производить в соответствии со СНиП II-26-76.

Изм.	Лист	№ докум.	Подпись	Дата
Гл.инж.ин.		Линаск Э.П.		
Гл.инж.пр.		Стуканова З.		
Гл.спец.		Сойфер Б.И.		
Рук.стр.гр.		Плясунов Г.А.		
Исполнит.		Дозорцева		

Т.П. 801-2-3 КД

Коровник на 100 коров привязного содержания с помещениями для телят и ремонтного молодняка.

Лит	Лист	Листов
Р	5	

Маркировочная схема кровли.

РОСГИПРОНИИСЕЛЬСТРОЙ Москва

16621-01 36 Копировал Косенкова Формат А2

Инв.№ подл. | Подпись и дата

Типовой проект 801-2-3 Альбом I

План выгульных площадок

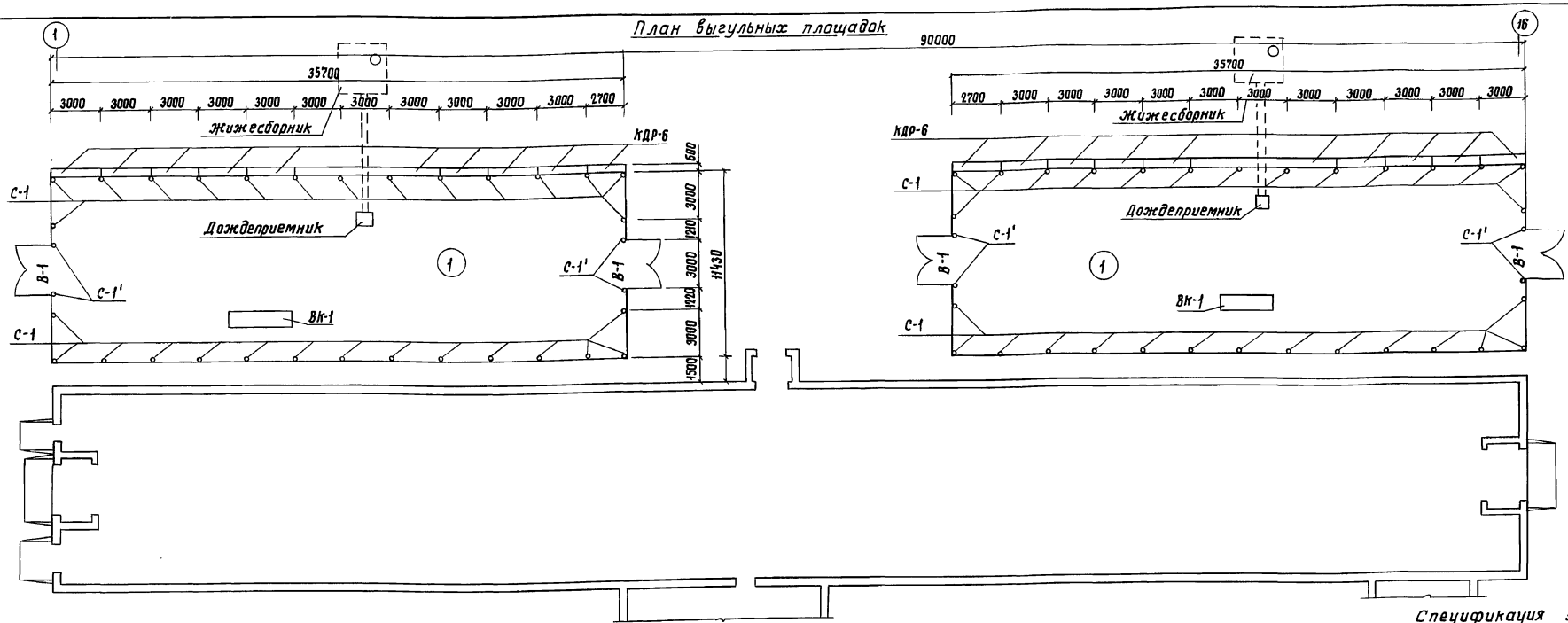

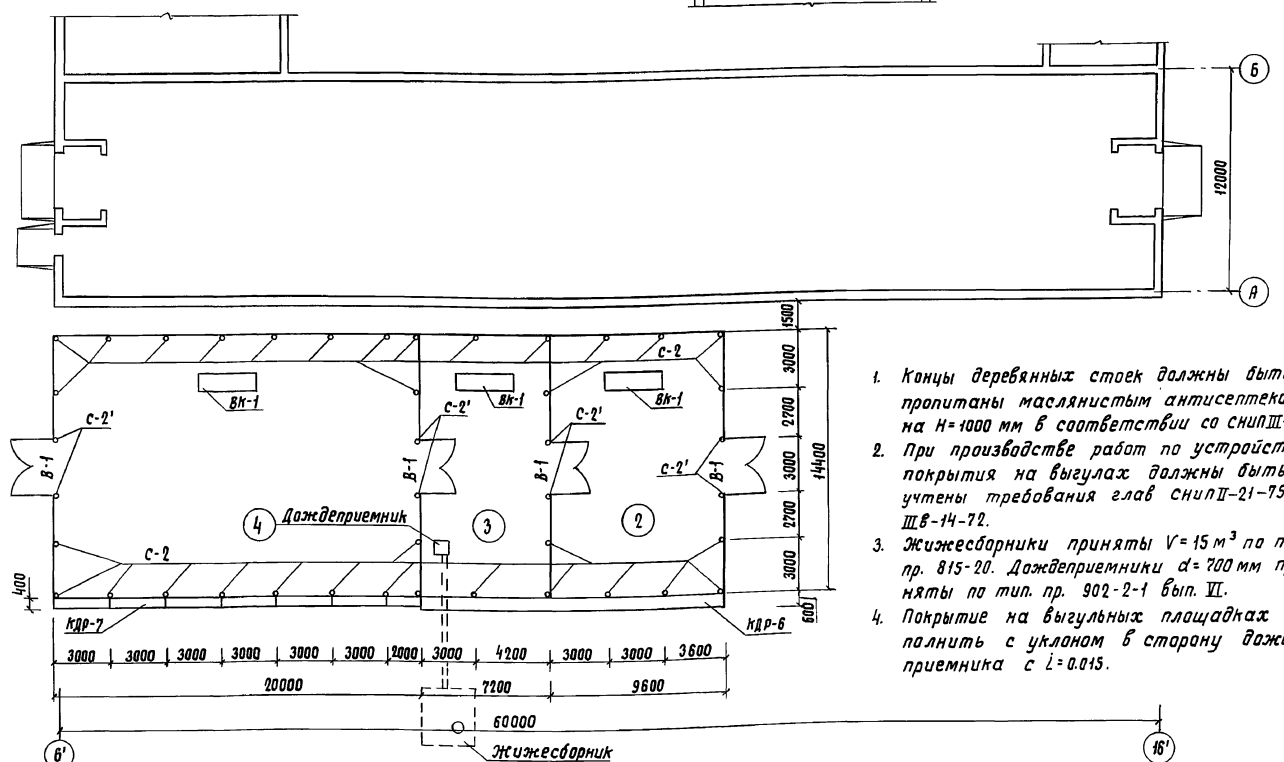

1. Концы деревянных стоек должны быть пропитаны маслянистым антисептеком на Н=1000 мм в соответствии со СНиП III-19-76.
2. При производстве работ по устройству покрытия на выгулах должны быть учтены требования глав СНиП II-21-75 и III в-14-72.
3. Жижесборники приняты V=15 м³ по тип. пр. 815-20. Дождеприемники d=700 мм приняты по тип. пр. 902-2-1 вып. VI.
4. Покрытие на выгульных площадках выполнить с уклоном в сторону дождеприемника с i=0.015.

Спецификация элементов

Марка	Обозначение	Наименование	Кол.	Примечание
		Деревянные конструкции		
В-1	лист КД-9	Ворота В-1	8	шт
Вк-1	"	Водопойное корыто Вк-1	5	"
КДР-6	"	Кормушка деревянная	71.4	п.м.
КДР-7	"	"	36.8	"
С-1	"	Стойка деревянная	60	шт
С-1'	"	"	8	"
С-2	"	"	34	"
С-2'	"	"	8	"
		Жерди ф 60 мм	905.2	м.п

Экспликация

N п.п.	Наименование.	Площадь м²	Размер (шир.×дл.)м	Голов
1	Выгульные площадки с бетонным покрытием	816.10	11.43×35.7	102
2	То же для нетелей от 18 до 25 мес.	138.24	14.4×9.6	16
3	" для телят от 12 до 18 мес.	103.7	14.4×7.2	12
4	" для телят от 6 до 12 мес.	28.8	14.4×20	36

Т.П.801-2-3 КД

Коровник на 100 коров привязного содержания с помещениями для телят и ремонтного молодняка.

Изм.	Лист	N докум.	Подпись	Дата
Гл.инж.ин.		Линаск		
Гл.инж.пр.		Стуканова		
Гл.спец.от		Сойфер		
Рук.стр.гр.		Глясунов		
Исполнит.		Дозорчева		

Лит.	Лист	Листов
ТР	6	

План выгульных площадок.

РОСГИПРОНИИСЕЛЬСТРОЙ

16621-01 87 Копировала Формат А2

Согласовано: Гл.спец. МТ Берман

Инв.№ подл. | Подпись и дата

Фрагмент примыкания помещения погрузки навоза по оси „В".

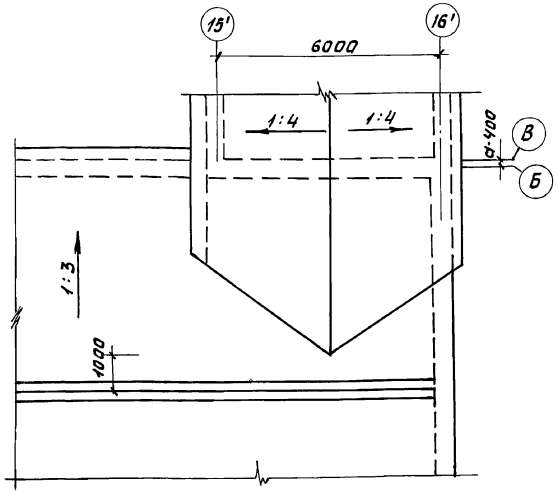

План стропил.

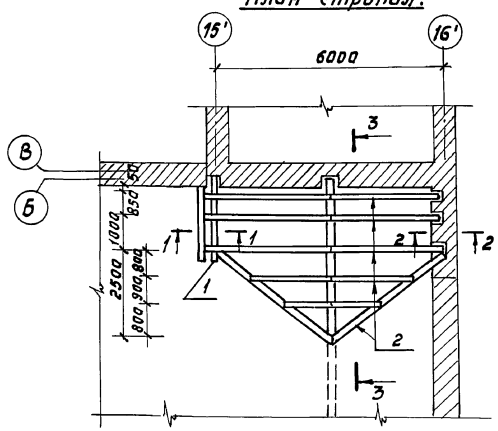

2-2

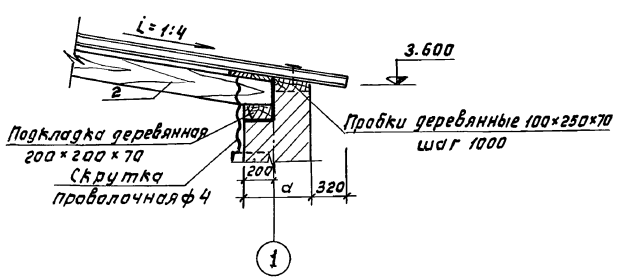

Фрагмент примыкания помещения погрузки навоза по оси „Ж".

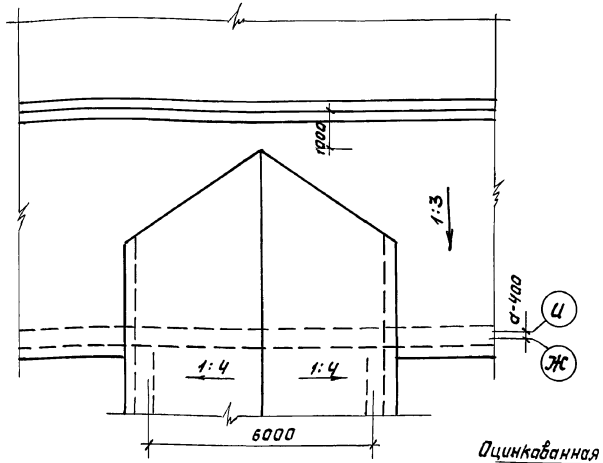

План стропил.

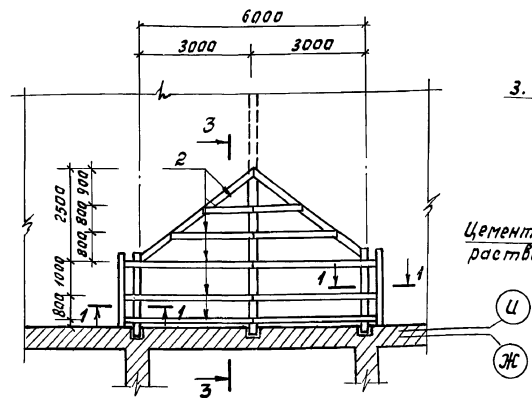

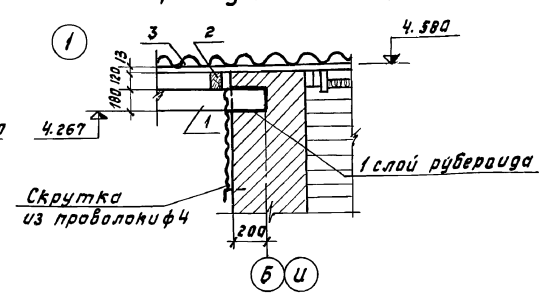

Спецификация лесоматериалов и стали на данном листе.

Марка.	Обозначение.	Наименование.	Кол.	Примечание.
Поз. 1	КД-7	Подстропильная балка.		
		Брус 100×180(h).	16,6	пм
Поз. 2	То же	Брус 60×150(h).	53,2	пм
Поз. 3	"	Обрешетка доски δ=13.	18,0	м²
Поз. 4	"	Брус 40×100(h)	7,20	пм
Поз. 5	"	То же 50×50(h) ℓ=150	8	шт
Поз. 6	"	Оцинкованная кровельная сталь δ=0,8.	7,0	м²

3-3

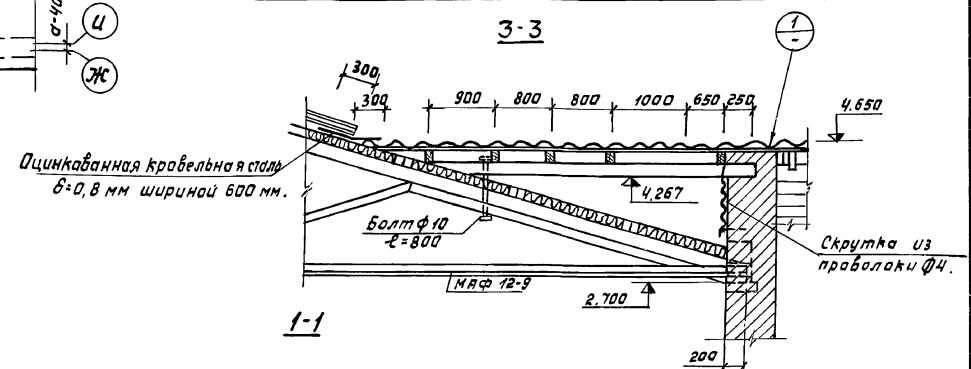

1-1

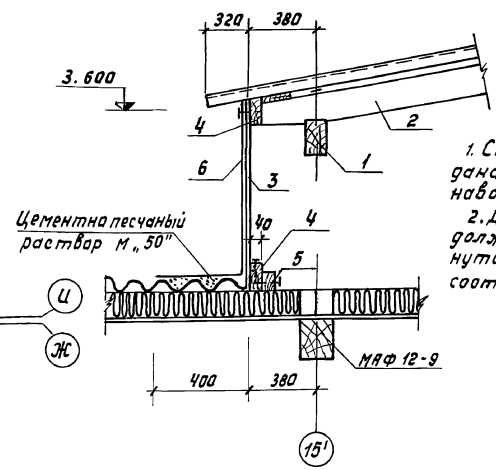

1. Спецификация лесоматериалов и стали дана для примыкания помещений погрузки навоза по оси „Б" и „И".
2. Деревянные бруски, балки и обрешетка должны быть антисептированы и подвергнуты глубокой пропитке антипиреном в соответствии со СНиП III-19-75.

						Т.П. 801-2-3	КД
						Коровник на 100 коров привязного содержания с помещениями для телят и ремонтного молодняка	
Изм.	Лист	№ докум.	Подпись	Дата			
Гл.инж.ин.		Линасек					Лит. Лист Листов
Гл.инж.пр.		Сукановозд					Т.Р. 7
Гл.спец.пр.		Сойфер Б.И.					
Рук.стр.гр.		Плясунов Г.А.				План примыкания кровли помещения навозного тамбура.	РОСГИПРОНИИСЕЛЬСТРОЙ г. Москва
Исполнит.		Дозорцева М.Я.					

16621-01 38 Копировала Акимова Формат 22

Инв. № подл. | Подпись и дата

Альбом I

Типовой проект 801-2-3

Фрагмент примыкания помещения молочного блока по оси „И".

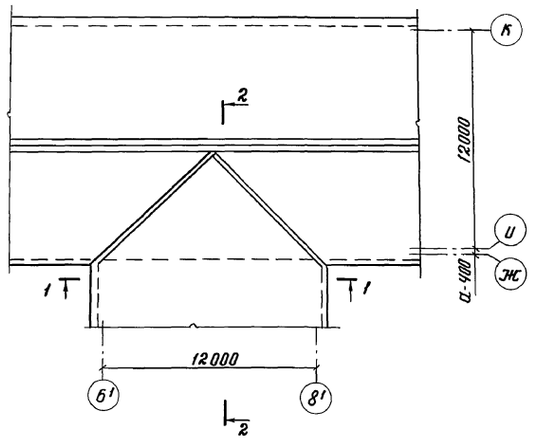

План стропил.

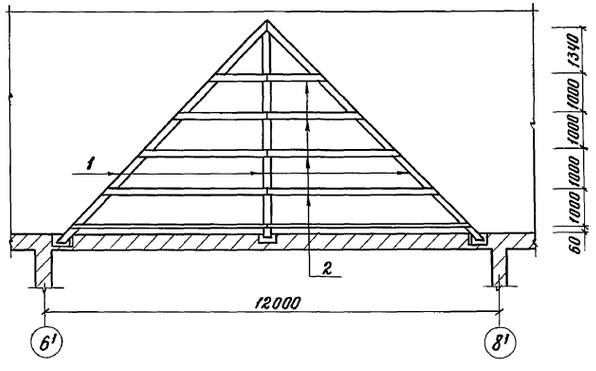

Разрез 1-1.

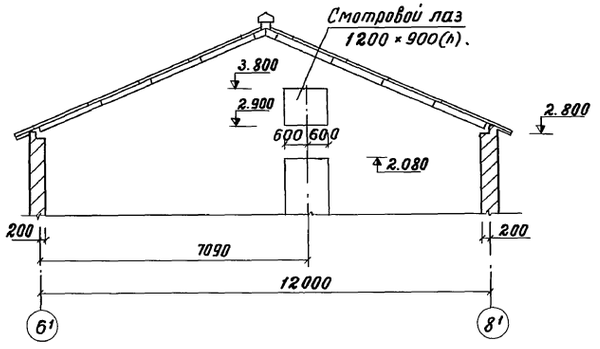

Разрез 2-2

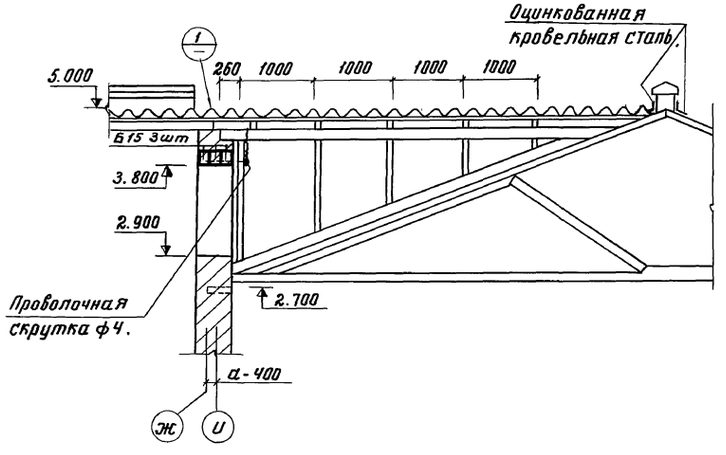

Спецификация лесоматериалов и стали.

Марка.	Обозначение.	Наименование.	Кол.	Примечание
Поз 1	КД-6	Подстропильная балка		
		Брус 100×180 (h).	23,0	п.м
Поз 2	То же	Брус 60×150 (h).	36,0	"
Поз 3	"	Обрешетка. Доски б=13мм.	18,0	м²
—	КД-6	Оцинкованная кровельная		
		сталь б=0,8.	10,2	м²

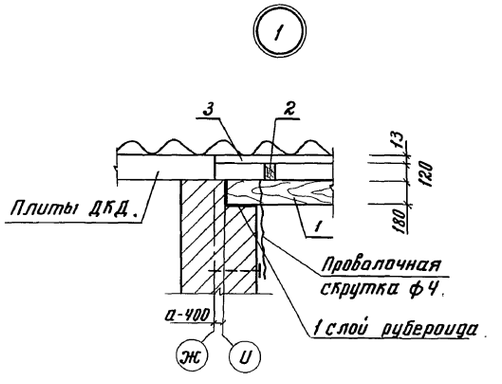

1. Деревянные элементы должны быть защищены от гниения и возгорания в соответствии со СНиП III-19-75.
2. Фрагмент примыкания помещения молочного блока по оси „Б" смотри зеркально фрагменту примыкания по оси „Ц".

Изм.	Лист	№ докум.	Подпись	Дата
Гл.инж.ин.		Линаск Э.А.		
Гл.инж.пр.		Стуканова З.Г.		
Гл.спец.пр.		Сойфер Б.И.		
Рук.стр.гр.		Плясунов Г.А.		
Исполнит.		Дозорцева		

Т.П. 801-2-3 КД

Коровник на 100 коров привязного содержания с помещениями для телят и ремонтного молодняка.

Лит	Лист	Листов
Р	8	

План примыкания кровли помещения молочного блока.

РОСГИПРОНИНСЕЛЬСТРОЙ г. Москва

Инв. № подл. | Подпись и дата

16621-01 39 Копировал Таланова Формат 22

Альбом I

Типовой проект 801-2-3

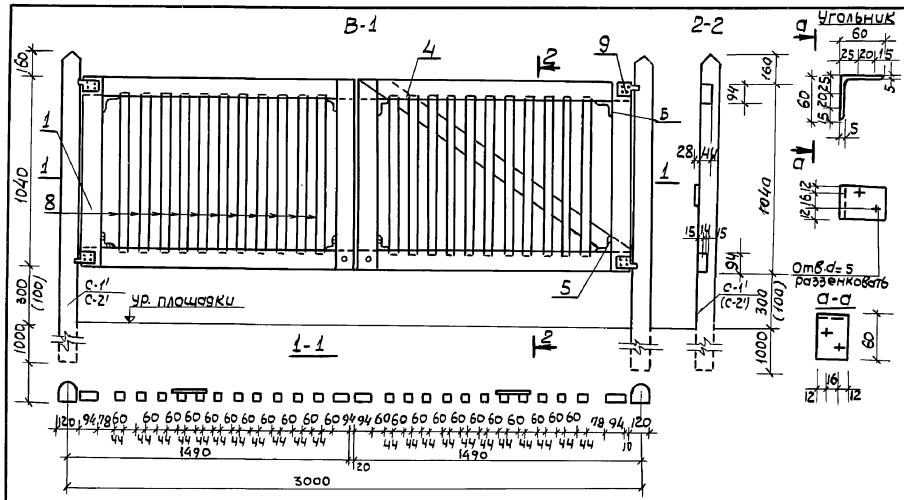

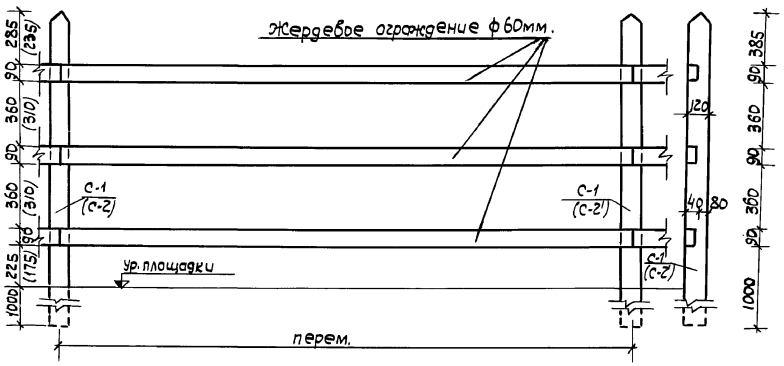

КДР-6; КДР-7. План.

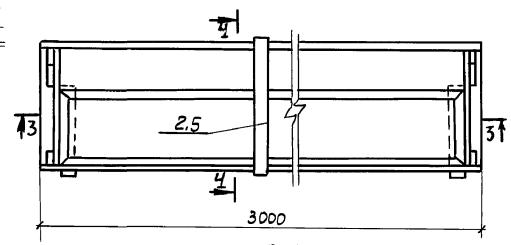

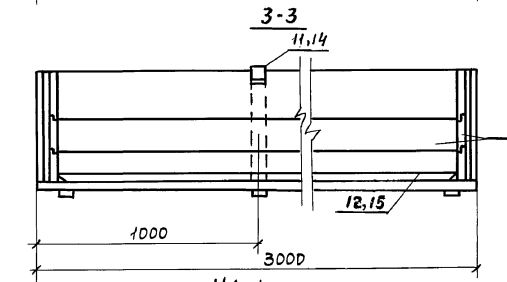

КД-1

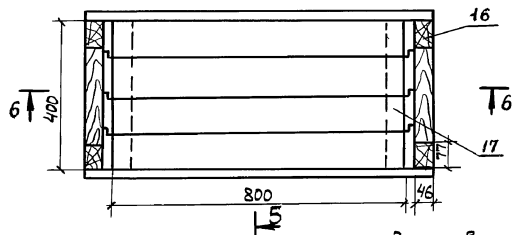

Расход лесоматериалов на одну марку.

Марка.	N поз.	Обозначение.	Наименование.	Кол.	Примечание.
В1	1	см. данный лист	Бруски обвязки 94х44х1040.	4	шт.
	2	— " —	—"— 94х44х1040.	4	—"—
	3	— " —	Бруски обрешетки 44х44х960.	22	—"—
	4	— " —	Раскос 94х28х1000	2	—"—
С-1'		— " —	Стойка ф120 ℓ=2500.	2	шт.
С-2'		— " —	Тоже ф120 ℓ=2300.	2	—"—
С-1		— " —	—"— ф120 ℓ=2500.	1	—"—
С-2		— " —	—"— ф120 ℓ=2300.	1	—"—
КДР-6	10	— " —	Доски δ=36.	0,062	м³
	11	— " —	Планки 21х76.	0,006	—"—
	12	— " —	Треугольные бруски 46х46	0,007	—"—
КДР-7	13	— " —	Доски δ=21.	0,023	—"—
	14	— " —	Планки 21х76.	0,002	—"—
	15	— " —	Треугольные бруски 36х36	0,003	—"—
КД-1	16	— " —	Бруски 46х77.	16	п.м.
	17	— " —	Доски δ=36.	112	м²
	18	— " —	Треугольные бруски 46х46	16	п.м.

Спецификация металла на один элемент.

Ворота В-1

Марка элемента	N поз.	Сечения	Длина мм	К-во шт.	Масса кг. 1 поз.	Всех	Марки	Примечание.
Угольник	5	-5х40	125	8	0,196	1,56	1,56	ГОСТ 8510-72
Шурупы	6	ф4	40	64	0,003	0,19	0,19	ГОСТ 1145-70
Скоба	7	-4х20	280	4		0,65	0,65	ГОСТ 103-76
Шурупы	8	ф4	30	16		0,04	0,04	ГОСТ 1145-70
Петля	9	-60х4	160	4	0,3	1,2	1,2	ГОСТ 5088-72
Болт с гайкой и шайбой	10	М16	80	4	0,17	0,68	0,68	ГОСТ 1759-70

Запор ворот.

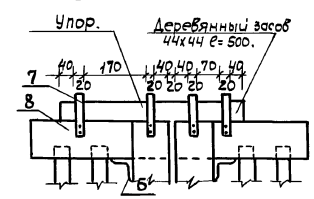

4-4 для КДР-6

- для КДР-7

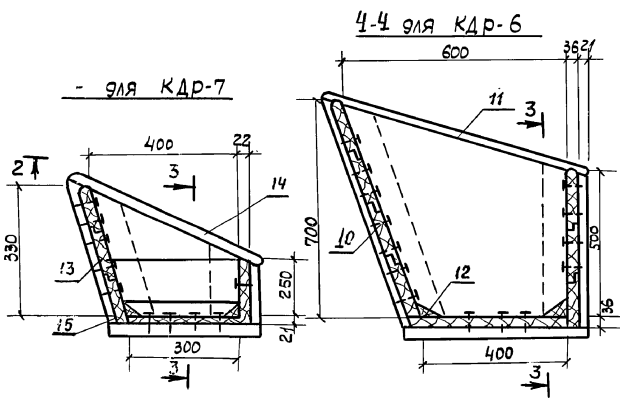

5-5

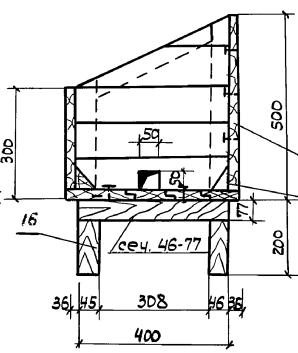

4-4

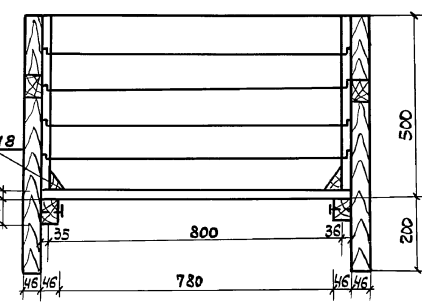

1. Объем пиломатериалов дан с учетом остружки.
2. Размеры без скобок даны для взрослого скота, в скобках - для телок и телят.
3. Спецификация пиломатериалов на кормушки КДР-6, КДР-7 дана на 1 п.м. кормушки.
4. Кормушки КДР-6 предназначены для взрослого скота и молодняка старше 6 месяцев, КДР-7 - для телят до 6 месяцев.

Изм.	Лист	N докум.	Подпись	Дата
Гл. инж. ин.		Линаск Э.А.		
Гл. инж. пр.		Стуканова З.П.		
Гл. спец. отд.		Сойфер Б.И.		
Рук. гр. уч.		Плясунов		
Исполн.		Коналлева		

Т. п. 801-2-3 КД

Коровник на 100 коров привязного содержания с помещениями для тёлят и ремонтного молодняка

Лит.	Лист	Листов
Р	5	

Ворота В-1, ограждение выгулов, кормушки КДР-6, КДР-7 и КД-1

Росгипронииссельстрой г. Москва

16621-01 40

Инв. N подл. | Подпись и дата

Копир Фурман

Формат А2

Типовой проект 801-2-3 Альбом I

Денник Д-1

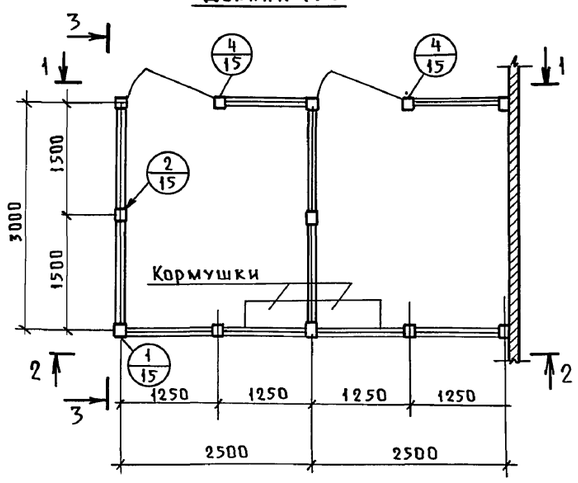

2-2

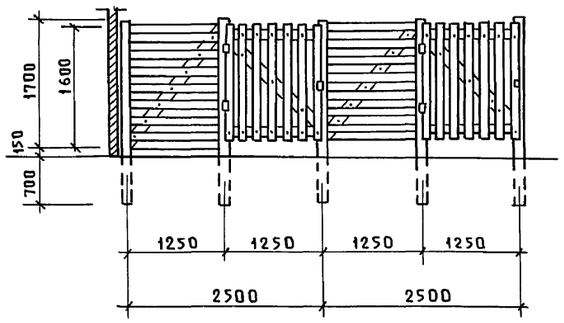

3-3

Спецификация пиломатериалов

Марка	Поз.	Обозначение	Наименование	Кол.	Примечание
Д-1	1	См. данный лист	Стойка 100×100×2550	30.6	п.м
	2		Брусок 36×36×1700	68.0	п.м
	3		Перегородки досчатые δ=28	0.23	м³
	4		Калитка из досок δ=28	0.10	м³
Ст-1	1	— " —	Стойка 120×120×2550	10.2	п.м
	2		Брусок 36×36=1700	13.6	п.м
	3		Перегородки досчатые δ=28	1.9	м³

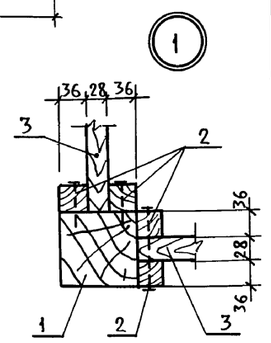

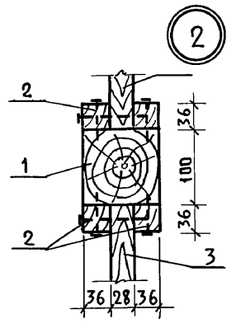

1. Привязь в стойлах принята по серии 2.800-2 вып. 5 тип „б" лист ТХ-12.
2. Данный лист смотри совместно с листами КМ-2; КМ-3.

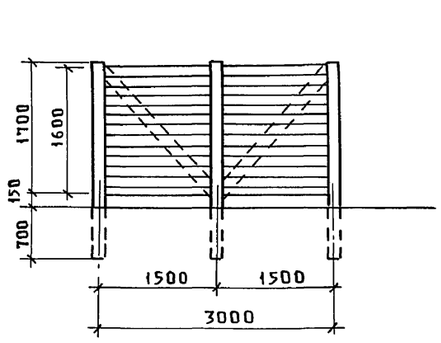

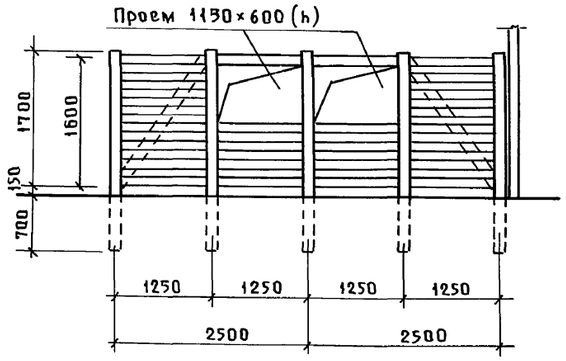

4-4

Стойло для быка Ст-1 с привязью

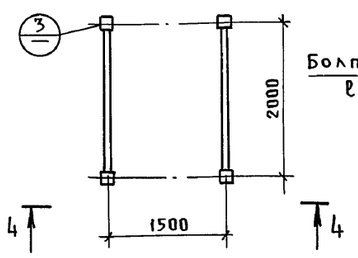

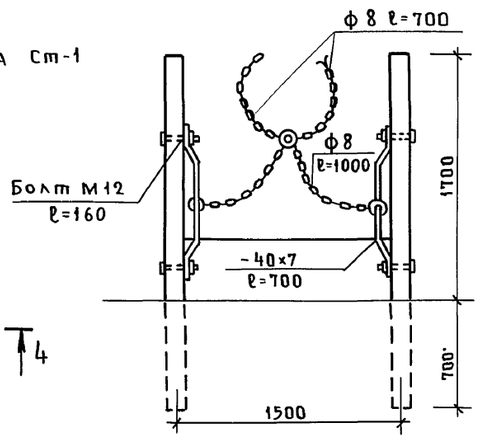

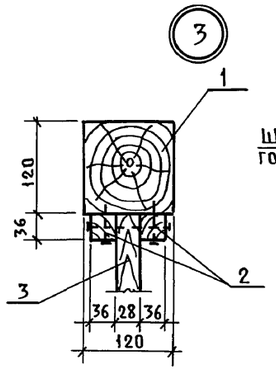

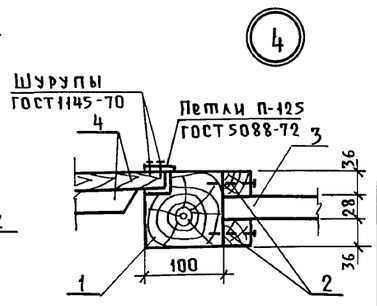

Изм.	Лист	N докум.	Подп.	Дата
Гл.инж.ия		Линдск.	"	
Гл.инж.пр.		Стуканова	"	
Гл.спец.оп		Сойфер	"	
Рук.груп.		Плясунов	"	
Исполнит.		Хасанова	"	

Т.П. 801-2-3 КД

Коровник на 100 коров привязного содержания с помещениями для телят и ремонтного молодняка

Лит.	Лист	Листов
Т.Р.	10	

Денник Д-1. Стойло для быка Ст.1. сечения 1-1÷4-4. Узлы 1÷4.

РОСГИПРОНИИСЕЛЬСТРОЙ г. Москва

Инв.N подл. | Подп. и дата

Пров. 1.3.91 Коп.

Альбом I

Типовой проект 801-2-3

Щ СБ-1

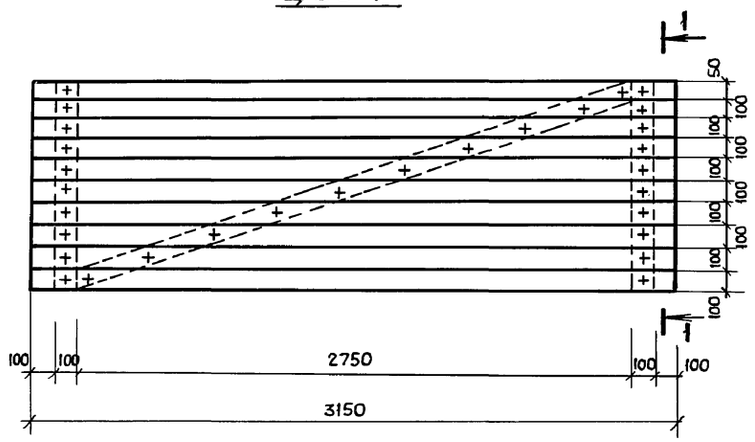

1-1

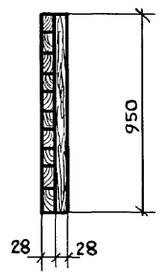

Спецификация деревянных элементов

Марка	поз.	обозначение	наименование	кол.	примеч
Щ-1	9	См. данный лист	Брусок 20×560×100 (h)	5,6	п.м
	10	—"—	Брусок 20×1000×100 (h)	6	п.м
Щ-2	9	—"—	Брусок 37×600×100 (h)	3,6	п.м
	10	—"—	Брусок 37×600×50 (h)	1,2	п.м
	11	—"—	Брусок 37×720×50 (h)	0,72	п.м
ЩСБ-1	9	—"—	Брусок 28×3150×100 (h)	31,5	п.м
	10	—"—	Брусок 28×950×100 (h)	1,9	п.м
	11	—"—	Брусок 28×2850×100 (h)	2,85	п.м.
ЩСБ-2	9	—"—	Брусок 28×1500×100 (h)	15	п.м
	10	—"—	Брусок 28×1000×100 (h)	2,0	п.м

Щ-1

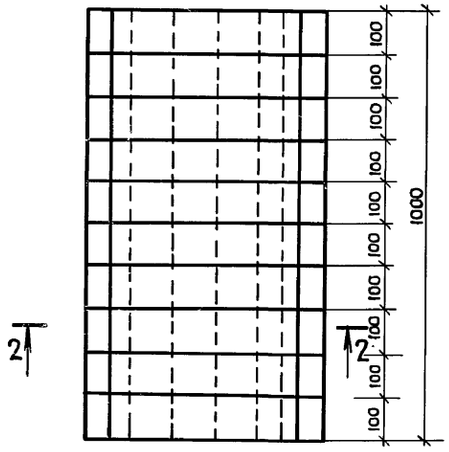

Щ-2

ЩСБ-2

4-4

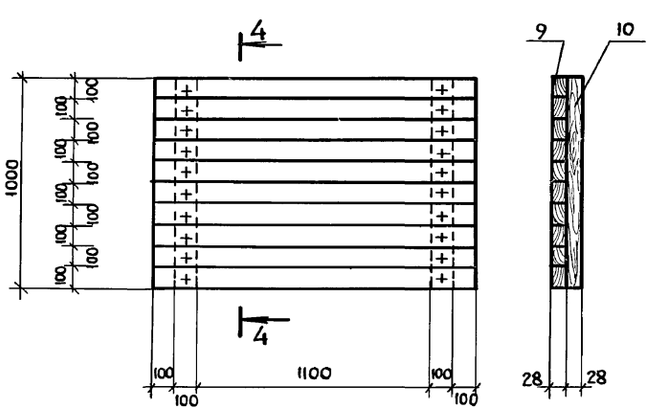

2-2

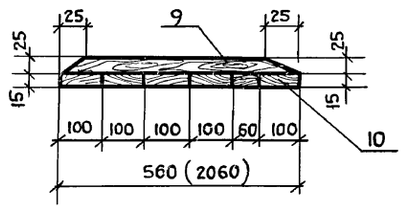

3-3

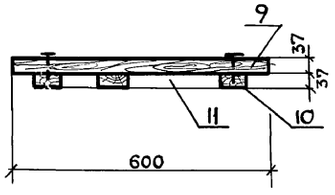

Изм.	Лист	№ докум.	Подп.	Дата	Т. П. 801-2-3 КД		
					Коровник на 100 коров привязного содержания с помещениями для телят и ремонтного молодняка		
гл. инж. ин.		Линаск Э.А				Лит.	Лист	Листов
гл. инж. пр.		Стуканова З.Г				Р	11	
гл. спецот.		Сойфер Б.И						
рук. груп.		Плясунов			Деревянные щиты Щ-1 Щ-2, ЩСБ-1, ЩСБ-2	Росгипронииселькстрой г. Москва	
Исполн.		Алдошина					

Инв. № подл. | Подпись и дата

16621-01 42

коп. чрб

Формат 22 г

Альбом I

Типовой проект 801-2-3

Ведомость чертежей комплектов КМ

Формат	Лист	наименование	примечание
22г	км-1	Общие данные	Альбом I
22г	км-2	План размещения стойл, денников. Спецификация.	—"—
22г	км-3	План размещения боксов, клеток. Разрез 1-1	—"—
22г	км-4	Ограждение кормушек тип 1,2,3,4. Калитки ДМ-1÷ДМ-3. МИ-1, МИ-2.	—"—
22г	км-5	Клетка для телят ТК-1. /Начало/	—"—
22г	км-6	Клетка для телят ТК-1. /Окончание/.	—"—
22г	км-7	Разделитель бокса. Разделитель групповой. Рамки МР-1, МР-2. Стойка СМ-1.	—"—

Ведомость примененных и ссылочных документов

обозначение	наименование	Примечание.
Серия 1.800-4	Стальные изделия для крепления конструкций одноэтажных сельскохозяйственных зданий. Рабочие чертежи.	
ГОСТ 3262-75	Трубы стальные водогазопроводные.	
ГОСТ 538-78*	Сталь сортовая низколегированная и углеродистая обыкновенного и повышенного качества горячекатаная.	
ГОСТ 103-76	Сталь прокатная полосовая, Сортамент	
ГОСТ 1144-70	Шурупы.	
ГОСТ 8975-75	Сталь оцинкованная.	

Ведомость основных комплектов

обозначение	наименование	примечание.
АР	Архитектурно-строительное решение.	Альбом I
КЖ	Конструкции железобетонные.	—"—
КД	Конструкции деревянные.	—"—
КМ	Конструкции металлические.	—"—
ТХ	Механико-технологические решения.	Альбом II
ВК	Внутренний водопровод и канализация.	—"—
ОВ	Отопление и вентиляция.	—"—
ЭЛ	Электроснабжение.	—"—
АП	Автоматизация производства.	—"—
СС	Сигнализация и связь.	—"—
—	Чертежи задания заводу-изготовителю	Альбом III
ЗС	Заказные спецификации.	Альбом V
С	Сметы.	Альбом VI

Типовой проект разработан в соответствии с действующими нормами и правилами и предусматривает мероприятия, обеспечивающие взрывную, взрывопожарную и пожарную безопасность при эксплуатации здания.

Главный инженер проекта /Стуканова З.Г/.

Инв.№ подл. | Подпись и дата

Сводная спецификация металлических изделий и элементов

Марка	обозначение	наименование		кол.	примеч.
		Стальные крепежные элементы.			
		t°=-20°, -30°, -40°			
М7-2	Серия 1.860-3 в.1	Крепежные элементы.	М7-2	580	шт.
М13-1	Серия 1.860-3 в.1		М13-1	944	шт
М14-2			М14-2	120	—"—
М15-1			М15-1	220	—"—
М16-1			М16-1	12	—"—
МД1-7	1.800-4		МД1-7	330	—"—
МД5-3	ГОСТ 1144-70		МД5-3	440	—"—
МД5-5	Серия 1.800-4		МД5-5	330	—"—
МД5-20			МД5-20	330	—"—
Мш-1			Мш-1	6252	—"—
МД5-19			МД5-19	50	—"—
МД3-4			МД3-4	50	—"—
	Металлическая сетка №5-2 ГОСТ 12184-66			34,8	м²
Мш-2			Мш-2	112	шт
—	Лист КМ-7	Разделители одинарные	Тип №1	16	—"—
—			тип №2	12	—"—
—			тип №3	36	—"—
—			тип №4	36	—"—
—			тип №5	28	—"—
—		Разделители групповые	тип №6	3	—"—
—			тип №7	4	—"—
—			тип №8	4	—"—
Т-1	Серия 2.800-2 в7	Решетка трапа		15	—"—
СМ-1	См. лист КМ-7	Стойка	СМ-1	24	—"—
	см. лист КМ-5,6	Клетка для телят		6	"
	ГОСТ 8975-75	Сталь оцинкованная.		268	м²

Сводная спецификация металлических изделий и элементов /продолжение/.

Марка	обозначение	наименование	кол.	примечан.
тип №1	лист КМ-4	Ограждение кормушек.		п. м.
тип №2				п. м
тип №3	то же	Ограждение кормушек.		шт.
тип №4				—"—
ДМ-1	—"—	Калитки металлические	4	—"—
ДМ-2			4	—"—
ДМ-3			2	—"—
МИ-1	—"—	Запор и навес калитки.	10	—"—
МИ-2			20	—"—
МР-1		Рамки металлические	3	—"—
МР-2			2	—"—

Условные обозначения

Ссылка на деталь проекта — Номер узла детали; Номер листа, где деталь изображена.

изм.	Лист	№ докум.	Подп.	Дата	Т.П. 801-2-3 КМ			
гл. инж. пр.		Линаск Э.А.			Коровник на 100 коров привязного содержания с помещениями для телят и ремонтного молодняка			
гл. инж. пр.		Стуканова З.Г.				Лит	Лист	Листов
гл. спец. ст.		Сойфер Б.И.				Р	1	7
рук. стр. гр.		Плясунов Г.А.			Общие данные	Росгипронииельстрой г. Москва		
исполнит.		Гузынина В.А.						

16621-01 43

коп. туда

Формат 22 г

Альбом I

Типовой проект 801-2-3

План размещения стойл и денников.

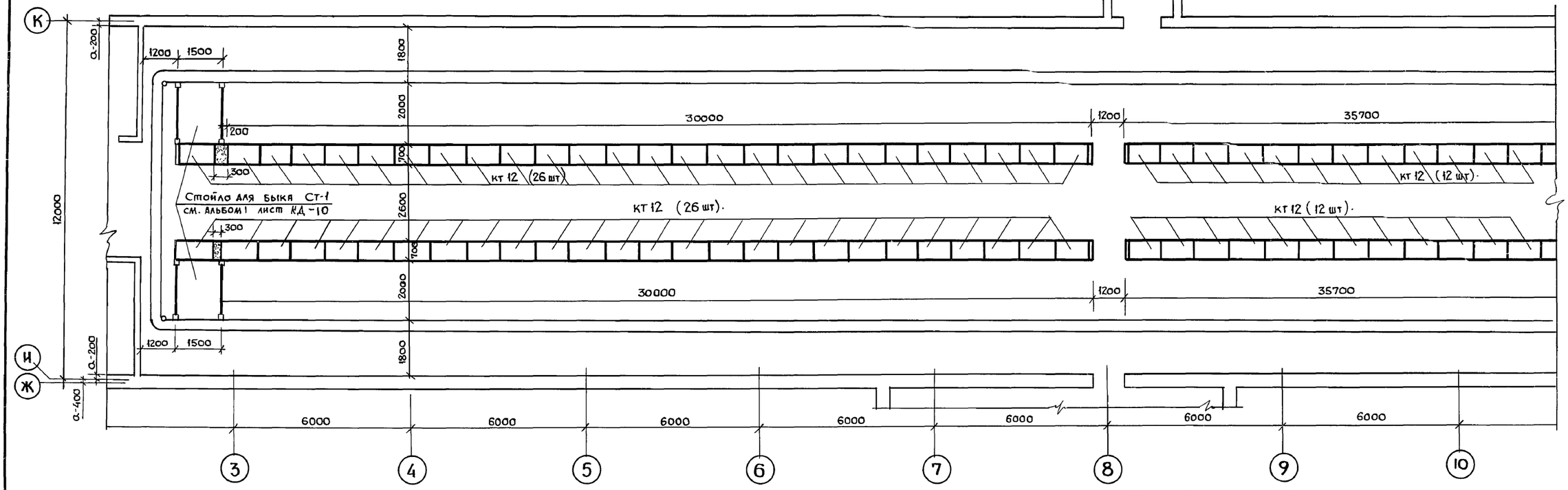

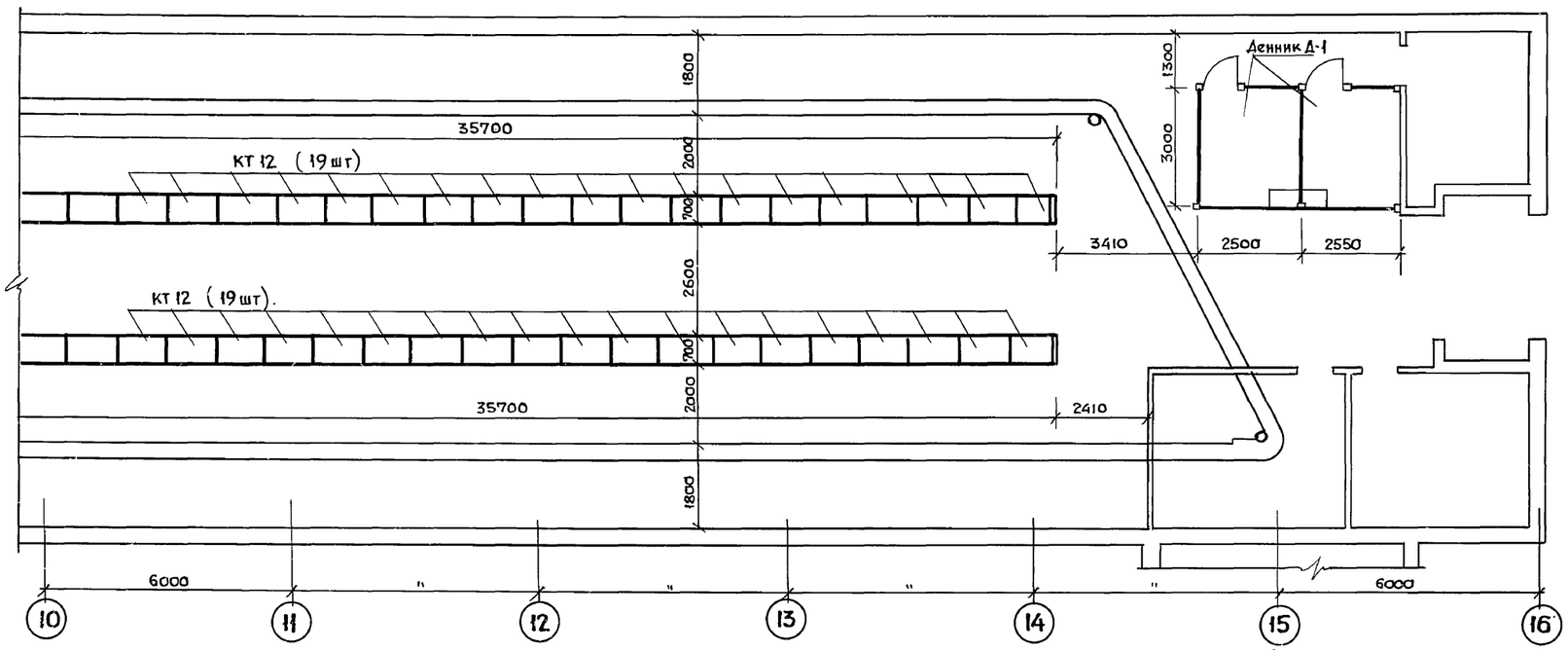

1. Кормушки КТ12 внесены в сводную спецификацию см. лист КЖ-2
2. Заделки по месту между кормушками выполнять из бетона М 200.
3. Данный лист см. совместно с листом КМ-3

Спецификация металла для стоек и разделителей.

наименование,	N типа	Масса 1 шт. (кг)	кол-во	Масса всех кг.
Разделитель бокса одинарный.	1	21.08	16	336.96
	2	29.81	12	237.72
	3	17.89	36	644.04
	4	16.28	36	586.08
	5	13.59	28	380.52
Разделитель групповой,	6	38,53	3	115,59
	7	37.88	4	150.72
	8	36.92	4	147.68
Ограждение кормушек.	1	—	—	236,58
	2	—	—	211.59
	3	30,74	2	61,88
	4	43,43	2	86,86
Калитки.	АМ-1	8,43	4	33,72
	АМ-2	13,62	4	54,48
	АМ-3	15,72	2	31,44.

Согласовано
Гл. спец. МТ Берхман

Инв. № подл. | Подп. и дата

Изм.	Лист	№ докум.	Подп.	Дата
Гл. инж. ин.		Линаск Э.А		
Гл. инж. пр.		Стукалова З.Г		
Гл. спец. от.		Сойфер Б.И		
Рук. стр. гр.		Плясунов Г.А		
Исполнит.		Гузынина В.А		

Т.П. 801-2-3 КМ

Коровник на 100 коров привязного содержания с помещениями для телят и ремонтного молодняка.

Лит.	Лист	Листов
Т.Р.	2.	6

План размещения стойл, денников. Спецификация.

Росгипронисельстрой г. Москва

16621-01 44

Копир. туба

Формат 22

Альбом I

Типовой проект 801-2-3

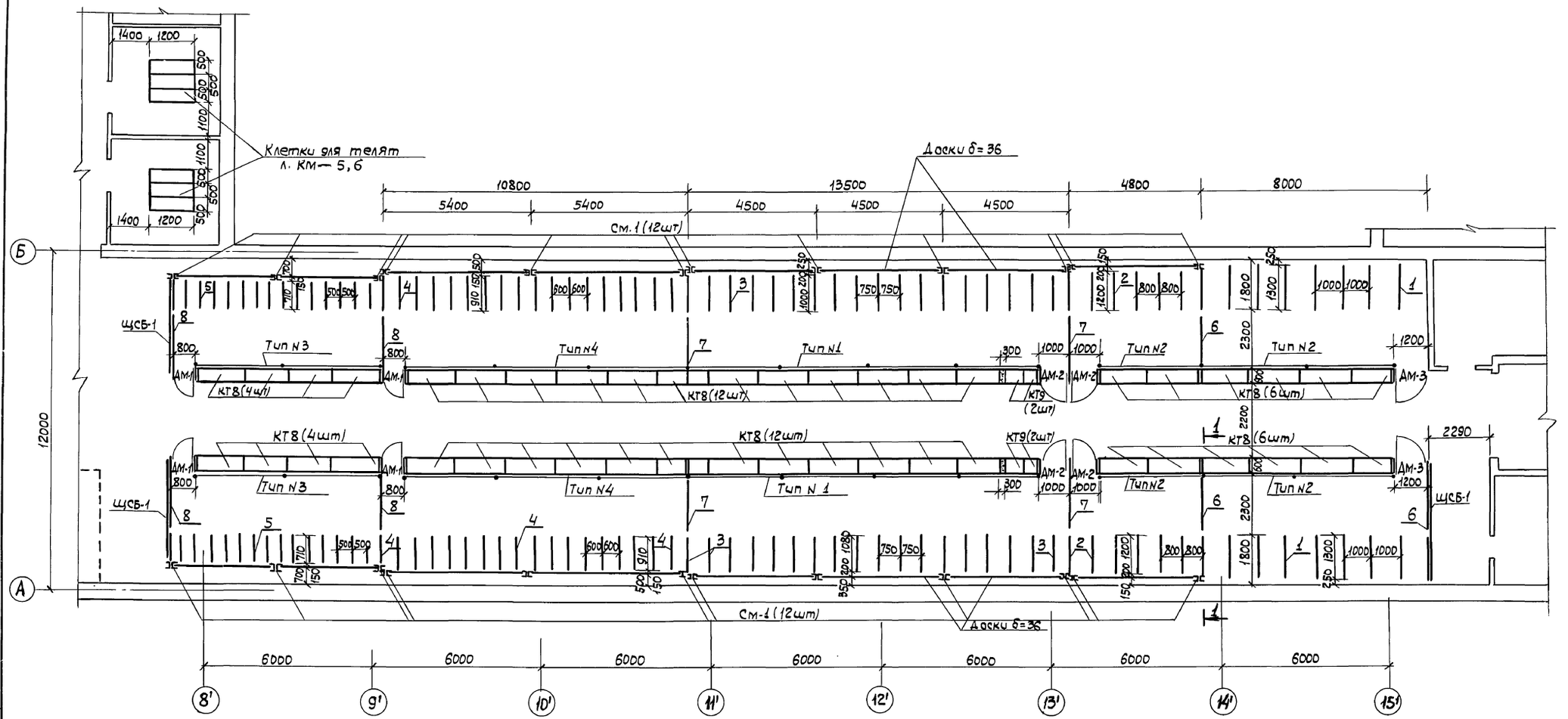

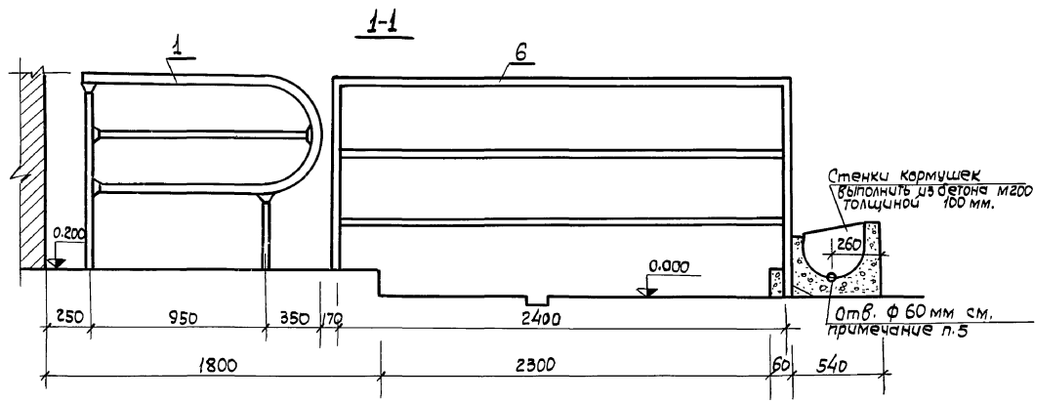

1. Разделители групповые одинарные, денник Д-1, клетку, стойло для быка см. лист КД-10
2. Ограждение перед боксами набрать из строганых досок б=36. Расход древесины см. сводную спецификацию лист КЖ-2.
3. Ограждение кормушек тип N3 монтируется совместно с установкой ведродержателей (см. лист ТХ) альбом III.
4. Железобетонные кормушки КТ8 и КТ9, стойки см-1 даны в сводной спецификации.
5. Отверстие в стенке кормушки только для групповой клетки телят возраста с 21 дня до 3 месяцев.
6. Сварку производить электродами Э-42 по ГОСТ 9467-75.

					Т.П. 801-2-3	КМ
					Коровник на 100 коров привязного содержания с помещениями для телят и ремонтного молодняка.	
Изм.	Лист	N докумен.	Подпись	Дата		
Гл.инж.ин		Луцаск З.А.				Лит / Лист / Листов
Гл.инж.пр.		Стуканова З.П.				Т.Р. / 3 /
Гл.спец.от		Сойфер Б.И.			План размещения боксов и клеток. Разрез 1-1.	Росгипронииссельстрой г. Москва
Рук.стр.гр		Пляцунов Г.А.				
Исполнит.		Алдошина				

16621-01 45

Согласовано: Гл.спец. М.Т. Берман

Инв.N подл. | Подпись и дата

Копир. фурман

Формат 22

Альбом I

Типовой проект 801-2-3

Ограждение кормушек тип N 1, N 2

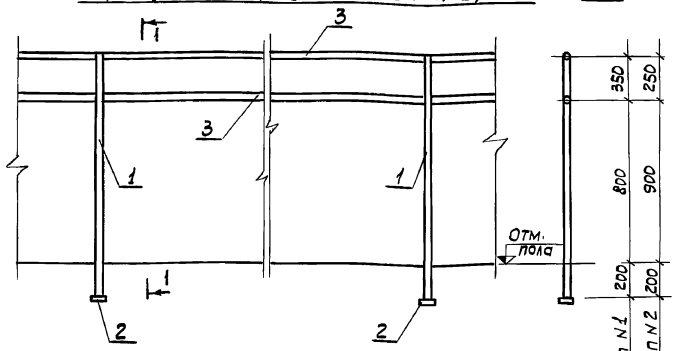

Ограждения кормушек тип N 3

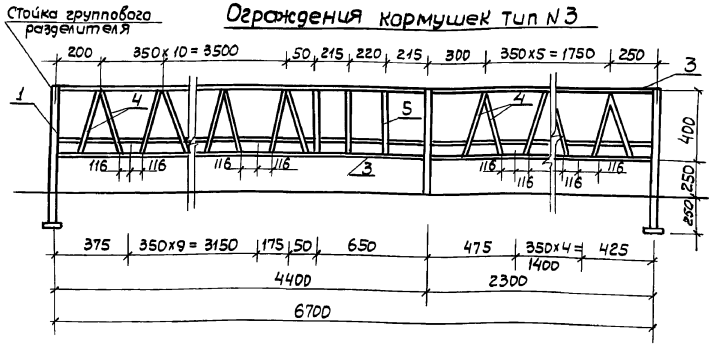

Ограждения кормушек тип N 4

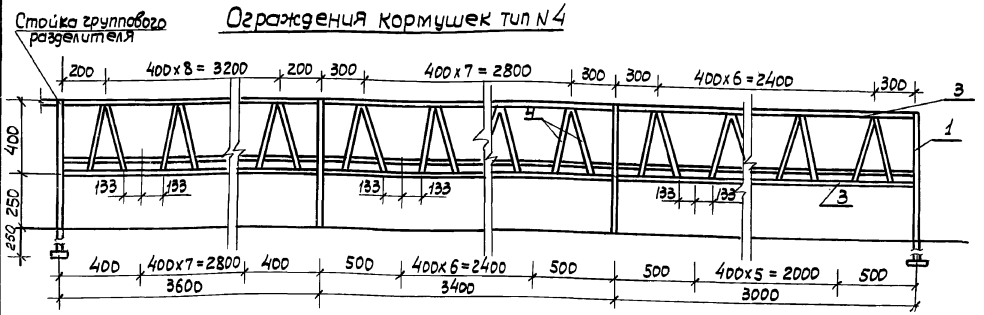

ДМ-1,2,3

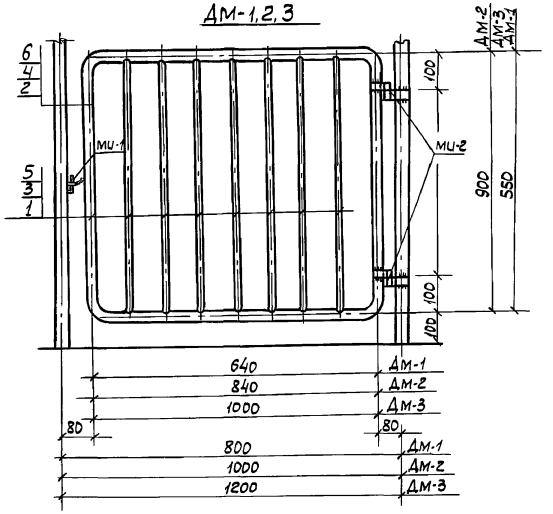

МИ-1

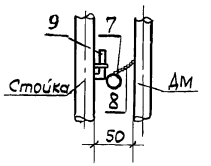

МИ-2

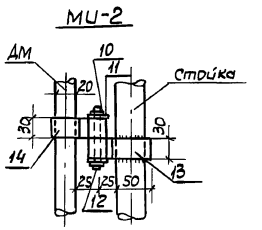

Поз. 13

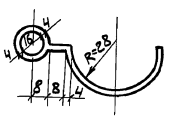

Поз. 14

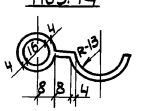

Спецификация металла на одно изделие

Наименование	Марка	N поз.	Сечения	Кол-во шт.	Длина мм	Масса кг Поз.	Масса кг Всех	Марки	ГОСТ
Тип 1	Стойка	1	Труба ф40	8	1350	5,18	41,44	236,58	
	Подпятник	2	-5х100	8	100	0,393	3,144		
	Ограждение	3	Труба ф40	25п.м.	—	7,68	192,0		
Тип 2	Стойка	1	Труба ф40	6	1350	5,18	31,06	211,59	
	Подпятник	2	-5х100	6	100	0,393	2,358		
	Ограждение	3	Труба ф40	23,2пм	—	7,68	178,176		
Тип 3	Стойка	1	Труба ф40	2	900	3,45	6,90	30,74	3262-75
	Подпятник	2	-5х100	3	100	0,393	1,179		103-76
	Ограждения	3	Труба ф17	2	6700	5,36	10,72		3262-79
	Ограждения	4	Труба ф17	34	404	0,323	10,98		—"—
	Ограждения	5	Труба ф17	3	400	0,320	0,96		—"—
Тип 4	Стойка	1	Труба ф40	3	900	3,45	10,35	43,43	—"—
	Подпятник	2	-5х100	4	100	0,393	1,57		103-76
	Ограждения	3	Труба ф17	2	10000	8,0	16,0		3262-75
	Ограждения	4	Труба ф17	48	404	0,323	155,1		3262-75
Калитки	ДМ-1	1	ф10АI	7	530	0,340	2,380	8,430	2590-71
		2	ф20 АI	1	2450	6,050	6,050		
	ДМ-2	3	ф10АI	9	880	0,542	4,850	13,620	
		4	ф20АI	1	3550	8,770	8,770		
	ДМ-3	5	ф10АI	11	880	0,542	5,95	15,720	
		6	ф20АI	1	9950	9,77	9,77		
Запор-цепочка	МИ-1	7	Кольцо ф15	1	50	0,07	0,07	0,62	2590-71*
		8	Цепочка	1	40	—			
		9	• ф10АI	1	90	0,55	0,55		
Петля	МИ-2	10	Гайка М16	1	—	0,04	0,04	0,48	7798-70
		11	Шайба М16	2	—	0,01	0,02		
		12	Болт М16	1	80	0,19	0,19		
		13	-30х40	1	155	0,14	0,14		103-76
		14	-30х40	1	91	0,09	0,09		

1. Ограждение кормушек тип 3 разработано для телят от 21дня до 3½ месяцев.
2. Ограждение кормушек тип 4 разработано для телят от 4½ месяцев.
3. Сварку производить электродами Э-42 ГОСТ 9467-75, hш=4мм.

				Т.П. 801-2-3		КМ
				Коровник на 100 коров привязного содержания с помещениями для телят и ремонтного молодняка.		
Изм.	Лист	№докумен.	Подпись	Дата		
Гл.инж.им.		Линаек З.А.			Лит.	Лист / Листов
Гл.инж.пр.		Стуканова З.Г.			Т.Р.	4
Гл.спецстр.		Сойфер Б.И.				
Рук.стр.гр.		Плясунов Г.А.			Ограждение кормушек тип 1,2,3,4. Калитки ДМ-1; ДМ-2; ДМ-3; МИ-1; МИ-2.	Росагропромиссельстрой г. Москва
Исполнит.		Ладошина				

16621-01 46

Инв.№ подл. | Подпись и дата

Копир. Фурман

Формат А2

Альбом I

Типовой проект 801-2-3

ТК-1
ПЛАН

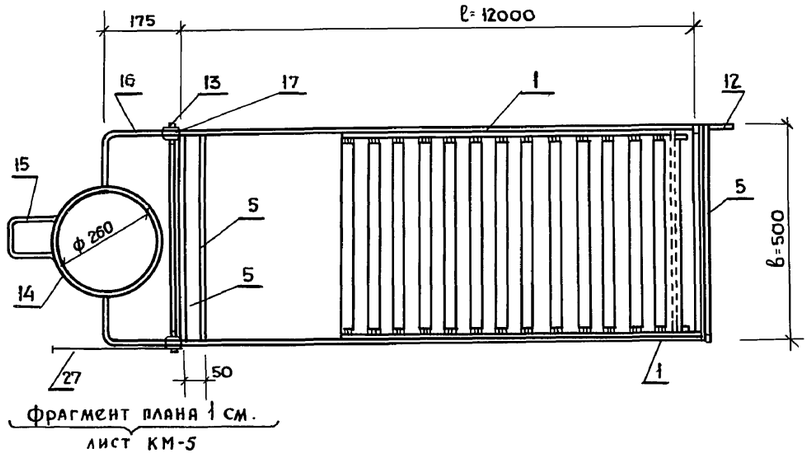

Фрагмент плана 1 см.
лист КМ-5

Металлическая дверь / передняя /

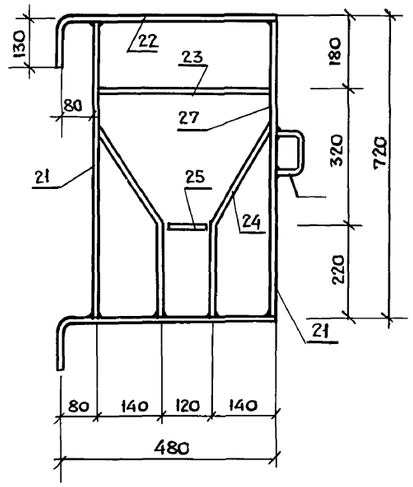

Металлическая дверь / задняя /

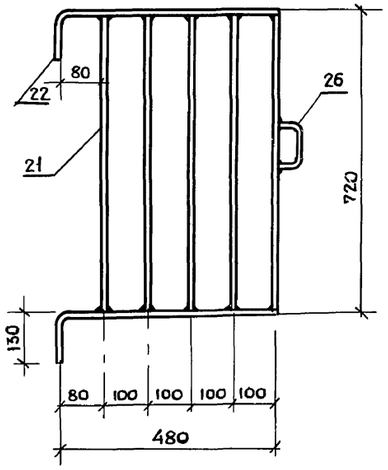

Общий вид М1:10

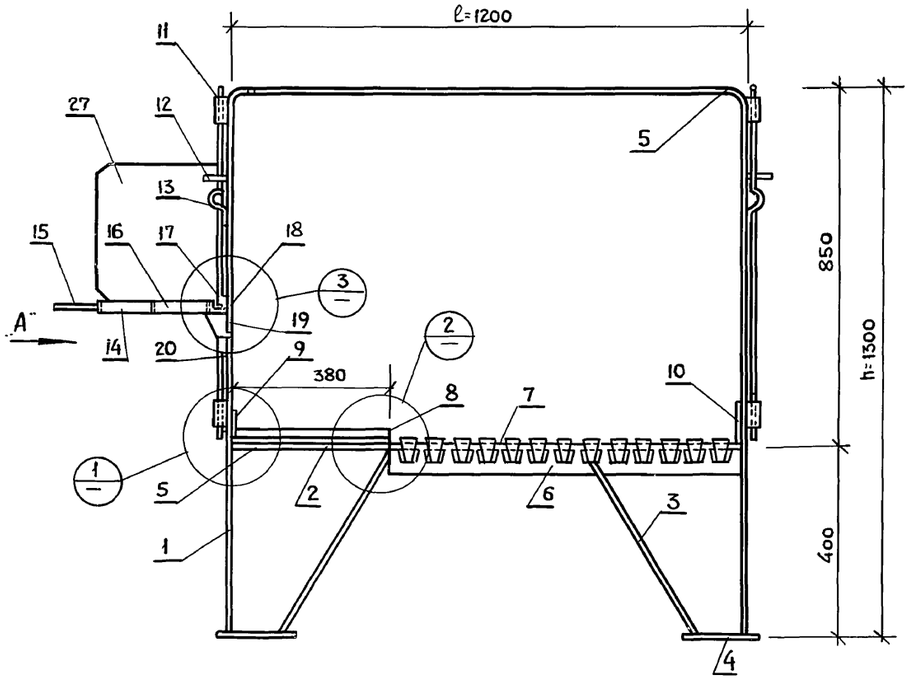

Вид по стрелке „А"

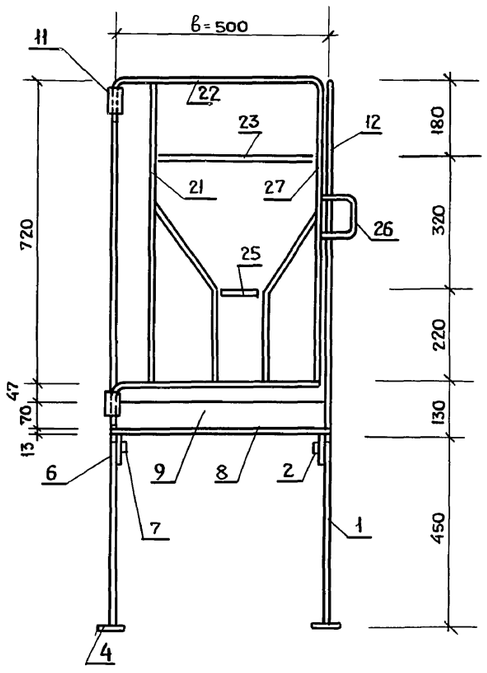

Спецификация металла на 1 клетку.

Марка элемента	N поз.	Сечения	Длина мм.	Кол. шт.	Масса кг 1 поз.	Масса кг всех поз.	Масса кг Марки	примеч.
Клетка для телят ТК-1	1	ф 15 А II	3800	2	5,56	11,12	55,54	ГОСТ 2590-71
	2	ф 15 А II	1200	2	1,67	3,3		
	3	ф 5 А I	5000	4	0,77	3,08		
	4	−50×10	1600	4	0,35	1,4		ГОСТ 103-76
	5	ф 15 А II	500	4	0,7	2,8		ГОСТ 2590-71
	6	−60×4	820	2	1,9	3,8		ГОСТ 103-76
	7	20×0,8	200	26	0,024	0,62		
	8	560×3,5	500	1	7,46	7,46		
	9	−70×4	500	1	1,07	1,07		
	10	−130×4	500	1	1,96	1,96		
	11	23×1,2	600	4	0,12	0,48		ГОСТ 3262-75
	12	ф 63 А I	500	2	0,12	0,24		ГОСТ 2590-71
	13	ф 56 А I	1000	2	0,19	0,38		
	14	−30×3	408	1	0,95	0,95		ГОСТ 103-76
	15	−10×10	300	1	0,18	0,18		ГОСТ 2590-71
	16	−30×3	415	2	0,35	0,70		ГОСТ 103-76
	17	−40×5	140	2	0,06	0,12		
	18	Болт М10	40	2	0,30	0,60		ГОСТ 7798-70*
	19	50×5	70	2	0,12	0,24		ГОСТ 103-76
	20	5×5	15	2	0,001	0,002		
	21	ф 13 А II	720	7	0,97	6,79		ГОСТ 2590-71
	22	ф 15 А II	610	4	0,86	3,44		
	23	ф 13 А II	400	1	0,55	0,55		
	24	ф 13 А II	420	2	0,62	1,24		
	25	ф 13 А II	120	1	0,16	0,15		
	26	ф 24 А II	300	2	1,36	2,72		
	27	320×0,2	350	1	0,15	0,15		

Данный лист читать совместно с листом КМ-6

Изм.	Лист	№ докум.	Подп.	Дата
гл. инж. ин.		Линаск Э. А		
гл. инж. пр.		Стуканова З. Г		
гл. спец. отд.		Сойфер Б. И		
рук. груп.		Плясунов Г. А		
Исполнит.		Дозорцева М. А		

Т. П. 801-2-3 КМ

Коровник на 100 голов привязного содержания с помещениями для телят и ремонтного молодняка.

Лит	Лист	Листов
ТР	5	

Клетка для телят ТК-1 / начало /

Росгипрониисельстрой г. Москва

16621-01 47

Инв. № подл. | Подп. и дата

коп.

Формат 22

Альбом I

Типовой проект 801-2-3

Фрагмент плана 1

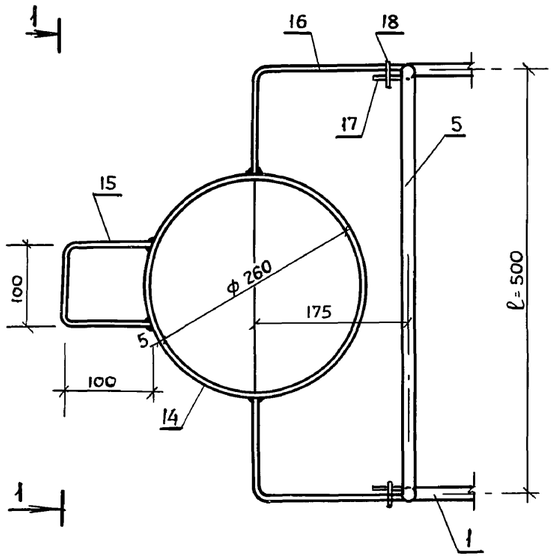

3

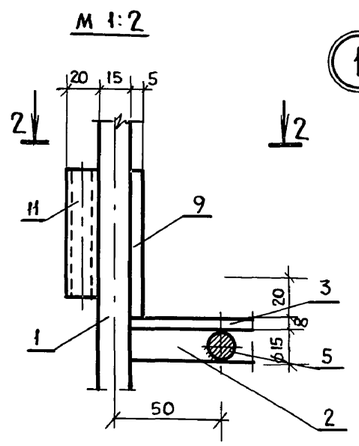

2–2

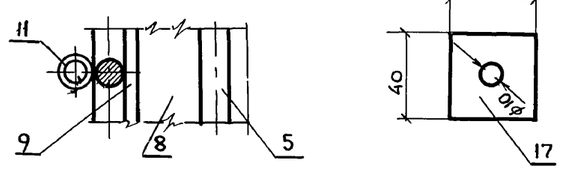

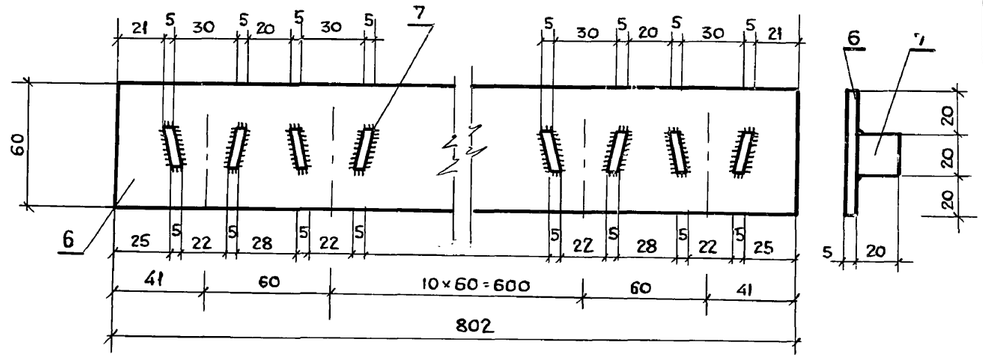

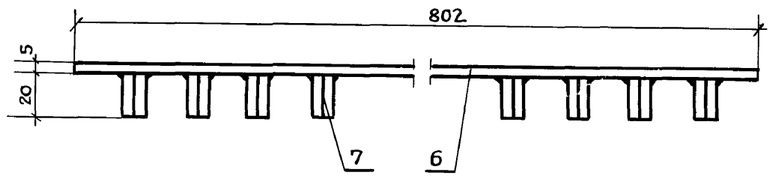

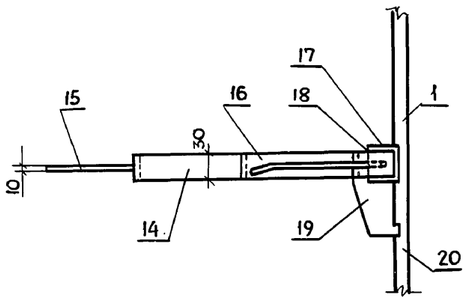

1–1

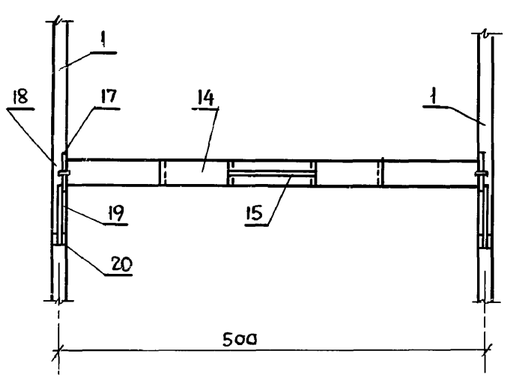

2

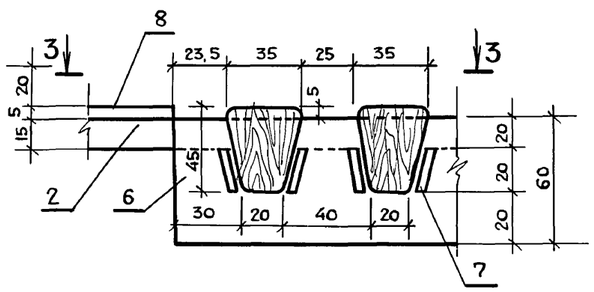

3–3

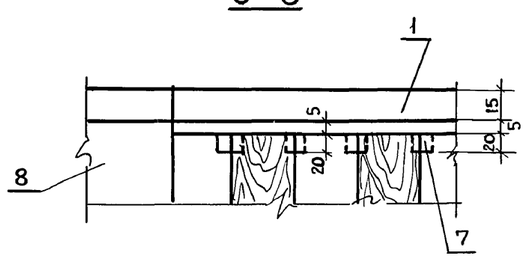

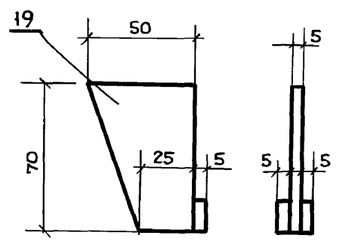

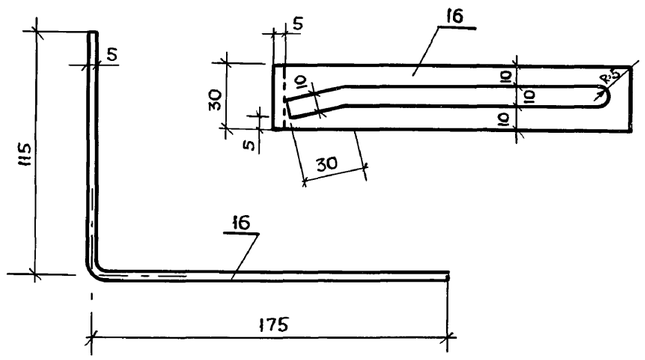

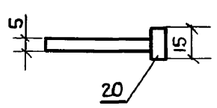

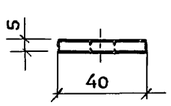

					Т. П. 801-2-3	КМ
					Коровник на 100 голов привязного содержания с помещениями для телят и ремонтного молодняка.	
Изм.	Лист	№ докум.	Подп.	Дата		
гл. инж. пр.		Линяск Э.А				Лит. / Лист / Листов
гл. инж. пр.		Стукалова З.Г				Т.Р / 6 /
гл. спец. отд.		Сойфер Б.И				
рук. груп.		Плясунов Г.А				
Исполнит.		Дозорцева М.			Клетка для телят ТК-1 (окончание)	Росгипронисельстрой г. Москва

Инв. № подл. | Подпись и дата

1662-01 48

коп. чуч

Формат 22

Альбом I

Типовой проект 801-2-3

Разделитель бокса

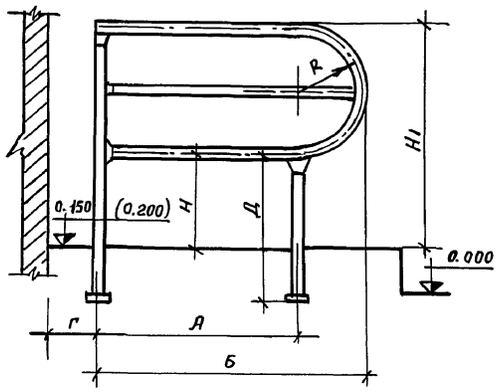

МР-1

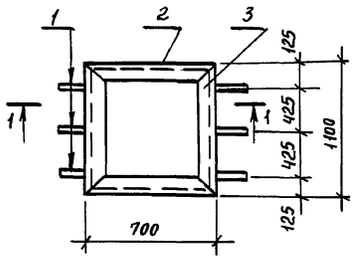

1-1

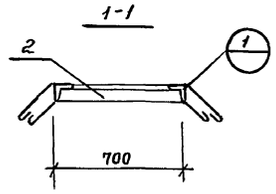

МР-2

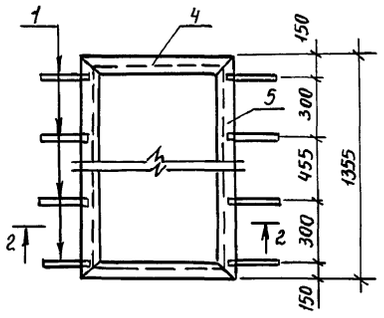

2-2

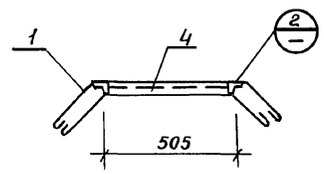

Разделитель групповой

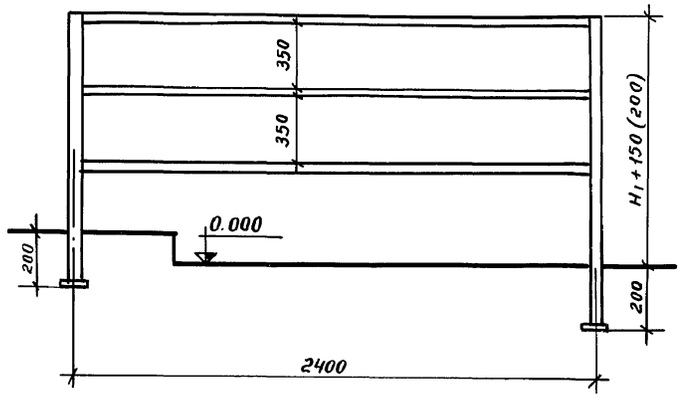

СМ-1

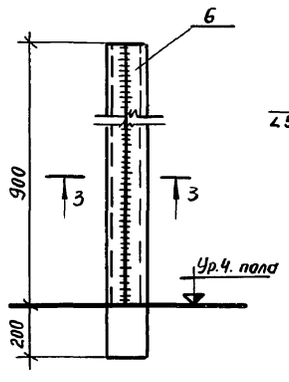

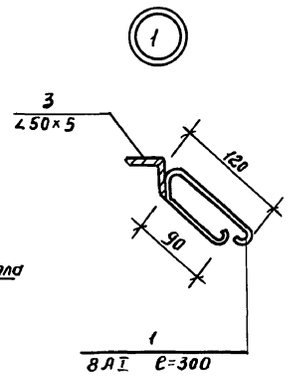

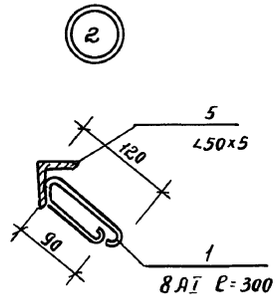

Спецификация металла на 1 разделитель

	№ типа	Наименование		Длина общая м	Масса кг
Разделитель бокса	N1	Труба 40	ГОСТ 3262-75	5.34	20.56
		Подпятник (2шт)	5×30 ГОСТ 103-78 / Ст.3 ГОСТ 380-71	100	0.5
	N2	Труба 40	ГОСТ 3262-75	5.03	19.31
		Подпятник (2шт)	5×30 ГОСТ 103-76 / Ст.3 ГОСТ 380-71	100	0.5
	N3	Труба 40	ГОСТ 3262-75	4.53	17.39
		Подпятник (2шт)	5×30 ГОСТ 103-76 / Ст.3 ГОСТ 380-71	100	0.5
	N4	Труба 40	ГОСТ 3262-75	4.11	15.78
		Подпятник (2шт)	5×30 ГОСТ 103-76 / Ст.3 ГОСТ 380-71	100	0.5
	N5	Труба 40	ГОСТ 3262-75	3.41	13.09
		Подпятник (2шт)	5×30 ГОСТ 103-76 / Ст.3 ГОСТ 380-71	100	0.5
Разделитель групповой	N6	Труба 40	ГОСТ 3262-75	9.92	38.09
		Подпятник (2шт)	5×10 ГОСТ 103-76 / Ст.3 ГОСТ 380-71	100	0.24
	N7	Труба 40	ГОСТ 3262-75	9.7	37.24
		Подпятник (2шт)	5×10 ГОСТ 103-76 / Ст.3 ГОСТ 380-71	100	0.24
	N8	Труба 40	ГОСТ 3262-75	9.5	36.48
		Подпятник (2шт)	5×10 ГОСТ 103-76 / Ст.3 ГОСТ 380-71	100	0.24

Таблица размеров для разделителей боксов и разделителей групповых

Размеры \ № типа разделителя	Тип N1 от 18 до 25 месяцев	Тип N2 от 12 до 18 месяцев	Тип N3 от 6 до 12 месяцев	Тип N4 от 3 до 6 месяцев	Тип N5 от 20 дней до 3 мес.
Длина А	950	900	700	650	450
Длина Б	1300	1200	1000	910	710
Расстояние Г	250	350	550	650	850
Высота Д	650	560	560	400	400
Радиус R	350	300	300	260	260
Высота Н	450	360	360	250	250
Высота H_1	1150	960	960	770	770

Спецификация стали на 1 элемент

Наименован.	Марка эл-нта	NN поз.	Сечения	Длина мм	Кол. шт.	Масса кг 1 поз.	Масса кг Всех. поз.	Масса кг Марки	ГОСТ
Металлические решетки	МР-1	1	Ф8 А1	300	6	0.119	0.715	15.86	2590-71
		2	∠50×5	700	2	2.90	5.80		8509-72
		3	∠50×5	1100	2	4.15	9.30		
	МР-2	1	Ф8 А1	300	8	0.119	0.950	16.73	2590-71
		4	∠50×5	605	2	2.28	4.56		8509-72
		5	∠50×5	1355	2	5.11	10.22		
Стойка	СМ-1	6	Швеллер N8	1100	2	7.755	15.51	15.51	8240-72

Сварку всех металлических элементов производить электродами Э-42 по ГОСТ 9467-75 Кш = 5 мм

Изм	Лист	№ докум.	Подп.	Дата
Гл.инж.ин.		Линаск		
Гл.инж.пр.		Стуканова		
Гл.спец.от.		Сайфер		
Рук.груп.		Плясунов		
Исполн.		Дозорцева		

Т.П. 801-2-3 КМ

Коровник на 100 коров привязного содержания с помещениями для телят и ремонтного молодняка

Лит	Лист	Листов
Р	7	

Разделитель бокса. Разделитель групповой. Рамки МР-1, МР-2. Стойка СМ-1

Росгипрониисельстрой г. Москва

Инв.N | Подпись и дата | Дл.

Пров. 9.6.92 г Коп.фр.

gost.e-ecolog.ru