ТИПОВОЙ ПРОЕКТ
814-1-8.87
Сортировальный пункт для послеуборочной обработки и предпосадочной подготовки картофеля производительностью 50 т/час

Альбом III

Строительные изделия

				Привязан:
Инв.№				

gost.e-ecolog.ru

ТИПОВОЙ ПРОЕКТ
814-1-8.87
Сортировальный пункт для послеуборочной обработки и предпосадочной подготовки картофеля производительностью 50 т/ч
Альбом III
СОСТАВ ПРОЕКТА

Альбом I Пояснительная записка. Схема генерального плана. Технология производства. Силовое электрооборудование. Связь и сигнализация.

Альбом II Архитектурно-строительные решения. Конструкции железобетонные. Конструкции металлические. Конструкции деревянные. Отопление и вентиляция. Внутренние водопровод и канализация.

Альбом III Строительные изделия

Альбом IV Сметы

Альбом V Спецификации оборудования.

Альбом VI Ведомости потребности в материалах.

Главный инженер института А.Д. Бутенко

Главный инженер проекта Г.А. Хлебников

Утвержден институтом Гипронисельпром
Приказ №106 от 13.07.87
Введен в действие Гипронисельпромом
Приказ №106 от 13.07.87

Разработан институтом „Гипронисельпром" Госагропрома СССР

				Привязан	
Инв.№					

Типовой проект Альбом III

Обозначение или марка листа	Наименование	Стр.
ДС	Содержание альбома (начало)	2
ДС	Содержание альбома (окончание)	3
АРИ. 0100	Изделие соединительное МД1	4
АРИ. 0200	Изделие соединительное (МД2, МД3)	5
АРИ. 0300	Элемент фасонный МД4	6
АРИ. 0400	Элемент фасонный (МД5, МД6)	6
ДО	Документ описания	7
КЖИ. 010000	Лоток ЛК2	8
КЖИ. 020000	Лоток (ЛК3, ЛК4)	9
КЖИ. 030000	Лоток ЛК5	10
КЖИ. 040000	Лоток ЛК6	11
КЖИ. 050000	Колонна К1	12
КЖИ. 050100	Изделие закладное МН1	13
КЖИ. 060000	Колонна К2	14
КЖИ. 060100	Изделие закладное (МН2, МН3)	15
КЖИ. 070000	Колонна К3	16
КЖИ. 080000	Колонна К4	17
КЖИ. 090000	Колонна К5	18
КЖИ. 100000	Колонна К6	19
КЖИ. 110000	Колонна К7	20
КЖИ. 120000	Колонна К8	21
КЖИ. 130000	Колонна К9	22
КЖИ. 140000	Колонна К10	23
КЖИ. 150000	Колонна К11	24
КЖИ. 160000	Колонна К12	25
КЖИ. 170000	Колонна К13	26
КЖИ. 180000	Колонна К14	27
КЖИ. 190000	Колонна К15	28
КЖИ. 200000	Колонна К16	29
КЖИ. 210000	Колонна К17	30
КЖИ. 220000	Колонна К18	31
КЖИ. 230000	Колонна К19	32
КЖИ. 240000	Колонна К20	33
КЖИ. 250000	Колонна К21	34
КЖИ. 260000	Колонна К22	35
КЖИ. 270000	Колонна К23	36
КЖИ. 280000	Колонна К24	37
КЖИ. 290000	Колонна К25	38
КЖИ. 300000	Колонна К26	39
КЖИ. 310000	Колонна К27	40
КЖИ. 320000	Колонна К28	41
КЖИ. 330000	Колонна К29	42
КЖИ. 340000	Колонна К30	43
КЖИ. 350000	Колонна К31	44
КЖИ. 360000	Колонна К32	45

Привязан

Инв. N

Н.контр.	Ткач		15.03.87
Нач.отд.	Иглина		02.03.87
ГИП	Хлебников		02.03.87

т.п. 814-1-8.87 ДС

Содержание альбома

Стадия	Лист	Листов
РП	1	2

ГИПРОНИСЕЛЬПРОМ г.Орел

22459-03 3

Копировал Перелыгина

Формат А3

Инв. N подл. | Подпись и дата | Взам. инв. N

Альбом III

Типовой проект

Обозначение или марка листа	Наименование	Стр.
КНШ.370000	Колонна К33	46
КНШ.380000	Колонна К34	47
КНШ.390000	Колонна К35	48
КНШ.40.0000	Колонна К36	49
КНШ.410000	Ферма (ФС1... ФС6)	50
КНШ.410000СБ	Ферма (ФС1... ФС6). Сборочный чертёж.	51, 52
КНШ.420000	Плита П2	53
КНШ.430000	Прогон ПРГ3	54
КНШ.440000	Прогон (ПРГ4, ПРГ5)	55
КНШ.450000	Прогон (ПРГ6, ПРГ7)	56
КНШ.460000	Панель стеновая (ПС3... ПС5).	57
КНШ.470000	Панель ПГ5	58
КНШ.480000	Ригель РТ2	59
КНШ.490000	Ригель (РТ3, РТ15, РТ16, РТ19)	60
КНШ.490000СБ	Ригель (РТ3, РТ15, РТ16, РТ19) сборочный	61
	чертеж.	
КНШ.500000	Ригель РТ4	62
КНШ.510000	Ригель РТ5	63
КНШ.520000	Ригель (РТ6, РТ12, РТ13, РТ14, РТ17, РТ18)	64
КНШ.520000СБ	Ригель (РТ6, РТ12, РТ13, РТ14, РТ17, РТ18)	65
	Сборочный чертеж.	
КНШ.530000	Ригель РТ7	66
КНШ.540000	Ригель РТ8	67
КНШ.550000	Ригель РТ9	68

Обозначение или марка листа	Наименование	Стр.
КНШ.560000	Ригель (РТ10, РТ20)	69
КНШ.570000	Ригель (РТ11, РТ21)	70
КНШ.580000	Шибер Ш61	71
КНШ.590000	Изделие соединительное МС1	72
КНШ.600000	Изделие соединительное МС2	73
КНШ.610000	Изделие соединительное (МС3, МС4, МС6).	74
КНШ.620000	Изделие соединительное МС5	75
КНШ.630000	Связь ГР3	76
КНШ.640000	Балка БМ1	77
КНШ.650000	Сетка С1	78
КНШ.660000	Каркас плоский (КР1... КР6)	79
КНШ.660000СБ	Каркас плоский (КР1... КР6). Сборочный	
	чертеж.	80
КДШ.010000	Щит Щ1	81
КДШ.020000	Изделие соединительное (МС1, МС2)	82

Инв.№ подл. | Подпись и дата | Взам.инв.№

Привязан

Инв.№

т.п. 814-1-8.87 АС

22459-03 4

Лист 2

Копировал Муратова

Формат А4

Альбом III

Типовой проект

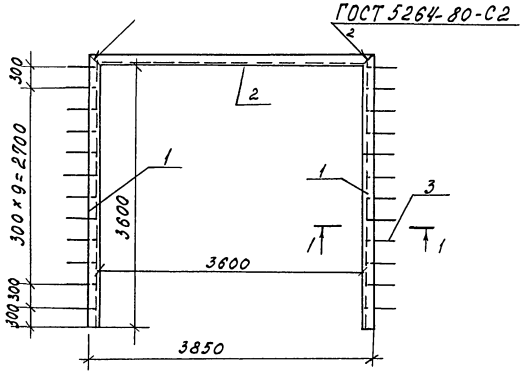

1-1
1:5

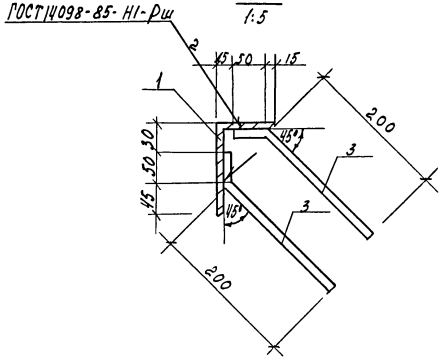

Формат	Зона	Поз.	Обозначение	Наименование	Кол	Примечание
				Детали		
БЧ		1	АРИ 0101	Уголок 125×80×8-Б ГОСТ 8510-72 / Вст3кп2 ГОСТ 535-79 ℓ = 3725	2	46,562 кг
БЧ		2	АРИ 0102	Уголок 125×80×8-Б ГОСТ 8510-72 / Вст3кп2 ГОСТ 535-79 ℓ = 3850	1	48,12 кг
БЧ		3	АРИ 0103	А-I-10 ГОСТ 5781-82 ℓ=250	37	0,154 кг

Покрытие - эмаль ПФ-133 серая ГОСТ 926-82 VII, 4/1-1
Грунт ГФ-021 ГОСТ 25129-82

Н. контр.	Ткач		20.02.87
Гл. спец.	Делало		19.02.87
Рук. сект.	Колесников		19.02.87
Рук. гр.	Сачков		19.02.87
Арх.	Шкарпета		19.02.87
Пров.	Журавлева		17.02.87

т.п. 814-1-8.87 АРИ 0100

Изделие соединительное МД 1

Стадия	Масса	Масштаб
РП	146,04	1:100 / 1:5
Лист	Листов 1	

ГИПРОНИСЕЛЬПРОМ г. Орел

Привязан

Инв. №

Инв. № подл. | Подпись и дата | Взам. инв. №

22459-03 5

Копировал Салова

Формат А3

Типовой проект Альбом III

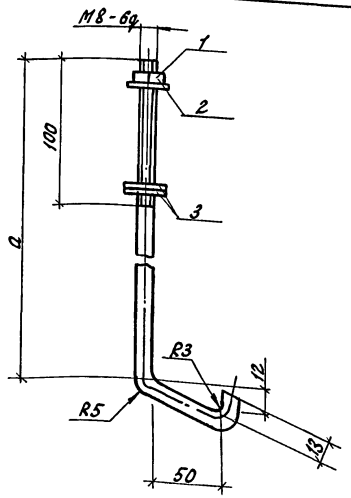

Обозначение	Мар-ка	Размер мм a	Масса кг
АРИ 0200	МД2	340	0,156
-01	МД3	200	0,100

Покрытие - эмаль ПФ-133 серая ГОСТ 926-82 VII; 4/1-Л
Грунт ГФ-021 ГОСТ 25129-82

Формат	Зона	Поз.	Обозначение	Наименование	Кол.	Примечание
				Документация		
			2.460-1, вып. 1	Типовые архитектурно-строительные детали одноэтажных промышленных неотапливаемых зданий с покрытиями из асбестоцементных волнистых листов		
				Детали		
		1	2.460-1, вып. 1 лист 43	Гайка Г	1	
		2	2.460-1, вып. 1 лист 43	Шайба Ш1	1	
		3	2.460-1, вып. 1 лист 43	Прокладка ПМ1	2	
			Перетенные данные	для исполнений		
				АРИ 0200		
				Детали		
Б4		4	АРИ 0201	А-I-8 ГОСТ 5781-82 ℓ=394	1	0,156кг
				АРИ 0200-01		
				Детали		
Б4		4	АРИ - 0201 - 01	А-I-8 ГОСТ 5781-82 ℓ=254	1	0,100кг

Н.контр.	Ткач		20.02.87
Гл.спец.	Репало		19.02.87
Рук.сект.	Колесников		19.02.87
Рук.гр.	Сачков		19.02.87
Арх.	Шкарпета		19.02.87
Провер.	Журавлева		17.02.87

т.п. 814-1-8.87 АРИ 0200

Изделие соединительное (МД2 МД3)

Стадия	Масса	Масштаб
РП	см. таблицу	1:5
Лист	Листов 1	

ГИПРОНИСЕЛЬПРОМ г. Орел

Привязан

Инв. N

Инв. № подл. | Подпись и дата | Взам. инв. N

22459-03 6

Копировал Ахромова Формат А3

Альбом III

Типовой проект

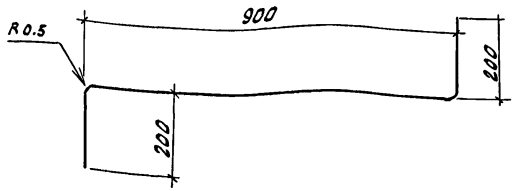

Привязан

Инв. №

Н.контр.	Ткач		20.02.87
Гл.спец.	Репало		18.02.87
Гл.констр.	Тимошенко		19.02.87
Рук.сект	Колесников		19.02.87
Рук.гр.	Сачков		19.02.87
Арх.	Шкарпета		19.02.87
Пров.	Журавлева		17.02.87

АРИ 0300

Элемент фасонный МД4

Стадия	Масса	Масштаб
РП	5.9кг	1:10
Лист	Листов 87	

ОЦ Б-ПН-НО-0.7 ГОСТ 19904-74
Н-МТ-1 ГОСТ 14918-80
1100х1100

ГИПРОНИСЕЛЬПРОМ г. Орел

Копировал Зубакова

Формат А4

Инв.№ подл. | Подпись и дата | Взам.инв.№

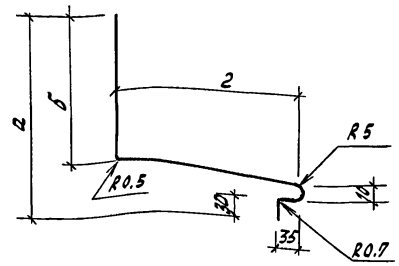

Обозначение	Марка	Размер, мм а	б	2	Масса, кг
АРИ 0400	МД5	230	160	220	8.05
-01	МД6	195	25	150	4.15

Привязан

Инв. №

Н.контр.	Ткач		20.02.87
Гл.спец.	Репало		18.02.87
Гл.конст.	Тимошенко		19.02.87
Рук.сект	Колесников		19.02.87
Рук.гр.	Сачков		19.02.87
Арх	Шкарпета		19.02.87
Пров.	Журавлева		17.02.87

т.п. 814-1-8.87 АРИ 0400

Элемент фасонный (МД5, МД6)

Стадия	Масса	Масштаб
РП	см. таблицу	1:5
Лист	Листов 87	

ОЦ Б-ПН-НО-0.7-ГОСТ 19904-74
Н-МТ 1 ГОСТ 14918-80
560 х 3600

ГИПРОНИСЕЛЬПРОМ г. Орел

22459-03 7

Копировал Зубакова

Формат А4

Инв.№ подл. | Подпись и дата | Взам.инв.№

Альбом III

Типовой проект

1. Знак Ⓐ на фермах и колоннах, балках БМ нанести несмываемой краской.
2. Закладные детали ж.-б. изделий (лотков, колонн, ферм, прогонов, плит покрытия, ригелей, стеновых панелей) на глубину 50 мм от поверхности ж.-б. изделия должны быть покрыты слоем цинка толщиной 0.12 мм (способом металлизации), согласно требованиям СНиП 2.03.11-85.
3. Для колонн, плит покрытия принять бетон нормальной плотности с маркой по водонепроницаемости W 4.
4. Марку бетона по морозостойкости для колонн ферм, прогонов, плит, покрытия принять F50.
5. Марку стали для изготовления арматурных изделий в плитах покрытия принять: для напрягаемой - 80С ненапрягаемой - 35 ГС.
6. Марка стали для изготовления закладных изделий в ст 3 кп 2 по ГОСТ 380-71, класс стали С 38/23.
7. Щит Щ1 изготовлять из строганой древесины хвойных пород II сорта (сосна или ель) с влажностью не более 20% и удовлетворять требованиям раздела 2 СНиП II-25-80 „Деревянные конструкции. Нормы проектирования."
8. Для древесины щита предусмотреть защиту от биологического повреждения путем антисептирования препаратом БВ-11 по ГОСТ 23787.6-79 в соответствии с рекомендациями ЦНИИСК им. Кучеренко „Защита клееных деревянных конструкций в хранилищах картофеля и овощей."
9. Ручную сварку выполнять электродами типа Э42.

Инв. N подл.	Подпись и дата	Взам. инв. N	

Привязан:

Инв. N

Н. контр.	Ткач		02.03.87
Гл. спец. отд.	Репало		02.03.87
Гл. констр.	Титошенко		02.03.87
Рук. сект.	Колесников		02.03.87
Рук. гр.	Коротков		02.03.87
Ст. техн.	Корченков		02.03.87
Пров.	Чеснова		02.03.87

т.п. 814-1-8.87 ДО

Документ описания

Стадия	Лист	Листов
РП		1

ГИПРОНИСЕЛЬПРОМ г. Орел

22459-03 8

Копировал Перелыгина

Формат А3

Типовой проект Альбом III

Формат	Зона	Поз.	Обозначение	Наименование	Кол.	Примечание
				Документация		
А3			КЖИ.ДО	Документ описания		
				Сборочные единицы		
		1	3.006.1-2/82, 1-1-08.0	Лоток Л8-5-А	1	
		2	1.400-15.81.120-17	Изделие закладное МН107-6	12	

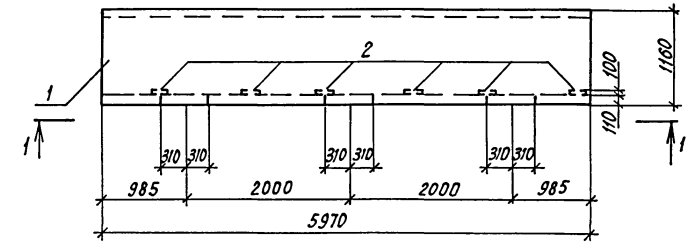

Вид 1-1

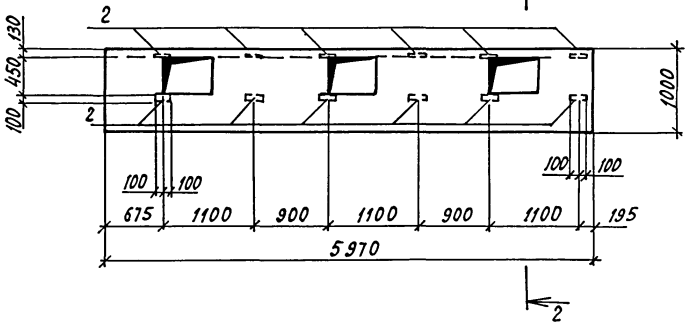

2-2

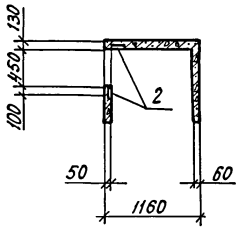

Ведомость расхода стали на дополнительные закладные детали, кг

Марка элемента	Изделия закладные					Всего	Общий расход
	Арматура класса А-III		Прокат марки Вст3кп2				
	ГОСТ 5781-82		ГОСТ 19903-74				
	ф8	Итого	-δ=6	-δ=8	Итого		
Л8-5-А	1.44	1,44	10,8	4,8	15,6	17,04	17,04

Сетку в местах отверстий вырезать по месту.

Н.контр.	Ткач		03.06.87
Гл.спец.ОТ	Репало		02.03.87
Гл.конст.	Тимошенко		02.03.87
Рук.сект.	Колесников		02.03.87
Рук.гр.	Коротков		02.03.87
Инж.	Новикова		02.03.87
Пров.	Коротков		02.03.87

Привязан

Инв.№

т.п. 814-1-8.87 КЖИ.010000

Лоток ЛК2

Стадия	Масса	Масштаб
РП	3,9т	1:50
Лист	Листов 1	

ГИПРОНИСЕЛЬПРОМ г. Орел

Инв.№ подл. | Подпись и дата | Взам.инв.№

Копировал Кухтинова

Альбом III

Типовой проект

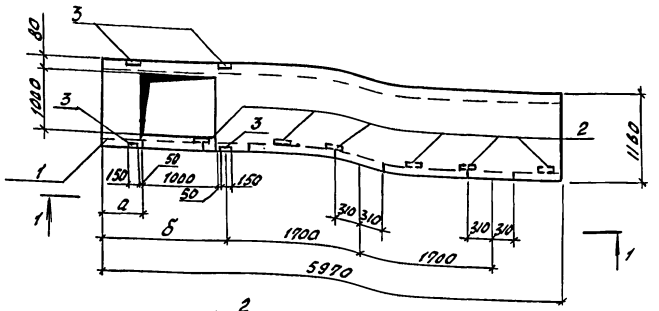

Вид 1-1

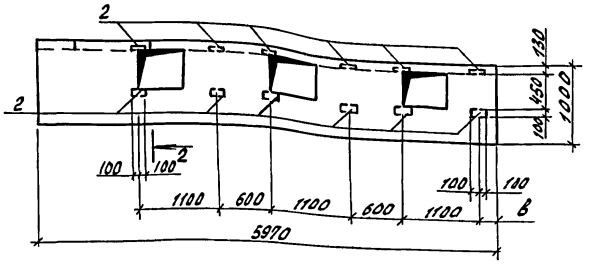

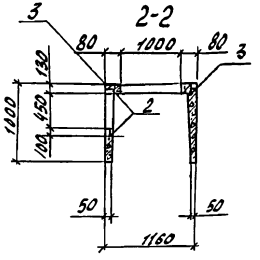

Обозначение	а, мм	б, мм	в, мм	Марка
-КЖИ.020000	555	1585	195	ЛК3
-01	4415	985	1275	ЛК4

Формат	Зона	Поз.	Обозначение	Наименование	Кол. на испол. —	Кол. на испол. 01	Примечание
				Документация			
А3			КЖИ.ДО	Документ описания			
				Сборочные единицы			
		1	3.006.1-2/82, 1-1-08.0	Лоток 18-5-Б	1	—	
		1	3.006.1-2/82, 1-1-08.0	Лоток 18-5-В	—	1	
		2	1.400-15, В.1, 120.17	Изделие закладное МН107-6	12	12	
		3	1.400-15, В1, 120-11	Изделие закладное МН106-4	4	4	

Ведомость расхода стали на дополнительные закладные детали, кг

Марка элемента	Изделия закладные: Арматура класса А-III ГОСТ 5781-82 ⌀8	Итого	Прокат марки Вст3кп2 ГОСТ 19903-74 -δ=6	-δ=8	Итого	Всего	Общий расход
18-5-Б	1.92	1.92	13.6	6.4	20	21.92	21.92
18-5-В	1.92	1.92	13.6	6.4	20	21.92	21.92

Сетку в местах отверстий вырезать по месту.

Н. контр.	Ткач		01.03.87
Гл. спец. отд.	Релало		02.03.87
Гл. констр.	Тимашенко		02.03.87
Рук. сект.	Колесников		02.03.87
Рук. гр.	Коротков		02.03.87
Инж.	Новикова		02.03.87
Пров.	Коротков		02.03.87

Привязан

Инв. N

т.п 814-1-8 87

КЖИ. 020000

Лоток (ЛК3, ЛК4)

Стадия	Масса	Масштаб
РП	3.9т	1:50
Лист	Листов 1	

ГИПРОНИСЕЛЬПРОМ г. Орел

Инв. N подл. | Подпись и дата | Взам. инв. N

22459-03 10

Копировал Зубакова

Формат А4

Альбом III

Типовой проект

Формат	Зона	Поз.	Обозначение	Наименование	Кол.	Примечание
				Документация		
А3			КЖИ. ДО	Документ описания		
				Сборочные единицы		
		1	3.006.1-2/82. 2-2-03	Лоток Л48-8-А	1	
		2	1.400-15.81. 120-17	Изделие закладное МН1078	12	

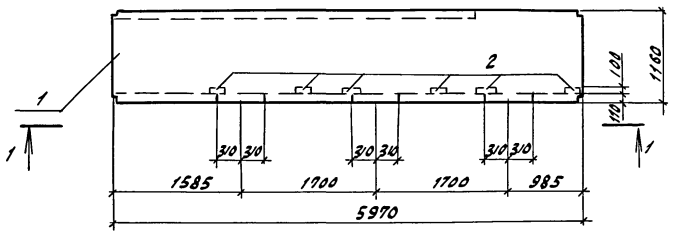

Вид 1-1

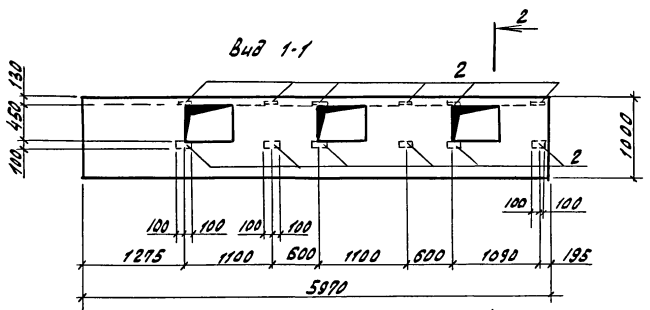

2-2

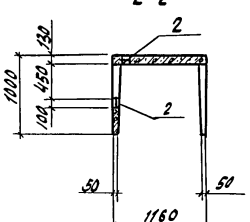

Ведомость расхода стали на дополнительные закладные детали, кг

Марка элемента	Изделия закладные					Всего	Общий расход
	Арматура класса		Прокат марки				
	А-III		Вст 3кп2				
	ГОСТ 5781-82		ГОСТ 19903-74				
	⌀8	Итого	-5=6	-5=8	Итого		
Л48-8-А	1.44	1.44	10.8	4.8	15.6	17.04	17.04

Сетку в местах отверстий вырезать по месту.

Н. контр.	Ткач		23.03.87
Разработ.	Репало		02.03.87
Гл. конст.	Тимошенко		02.03.87
Рук. сект	Колесников		02.03.87
Рук. гр.	Коротков		02.03.87
Инж.	Новикова		02.03.87
Пров.	Коротков		02.03.87

т.п. 814-1-8.87. КЖИ. 030000

Лоток ЛК5

Стадия	Масса	Масштаб
РП	3,65т	1:50
Лист	Листов 1	

ГИПРОНИСЕЛЬПРОМ г. Орел

Привязан

Инв. N подл. | Подпись и дата | Взам. инв. N

Инв. N

22459-03 11

Копировал Зубакова

Формат А3

Альбом III

Типовой проект

Формат	Зона	Поз.	Обозначение	Наименование	Кол.	Примеч.
				Документация		
А3			КЖИ.АО	Документ описания		
				Сборочные единицы		
		1	3.006.1-2/82.2-2-03	Лоток ЛУ8-8н-А	1	
		2	1.400-15.81 120-17	Изделие закладное МН1071-5	12	

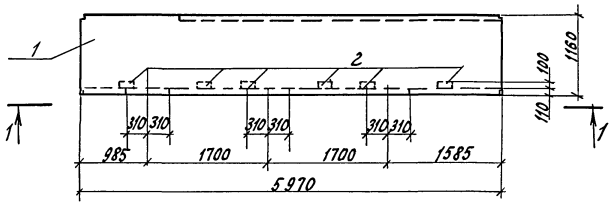

Вид 1-1

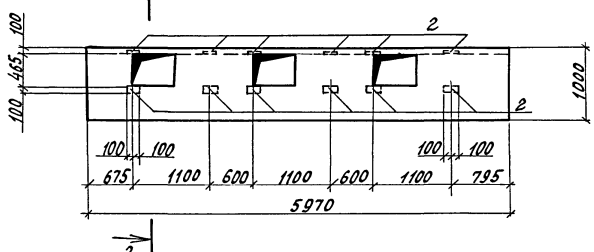

2-2

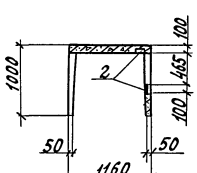

Ведомость расхода стали на дополнительные закладные детали, кг

Марка элемента	Изделия закладные					Всего	Общий расход
	Арматура класса А-III		Прокат марки Вст3кп2				
	ГОСТ 5781-82		ГОСТ 19903-74				
	ф8	Итого	-6=6	-8=8	Итого		
ЛУ8-8н-А	1,44	1,44	10,8	4,8	15,6	17,04	17,04

Сетку в местах отверстий вырезать по месту.

Н.контр.	Ткач		02.03.87
Н.сект.то	Репало		02.03.87
Гл.констр	Тимошенко		02.03.87
Рук.сект	Колесников		02.03.87
Рук.гр.	Коротков		02.03.87
Инж.	Новикова		02.03.87
Пров.	Коротков		

т.п. 814-1-8.87 КНИ. 040000

Лоток ЛК6

Стадия	Масса	Масштаб
РП	3,65т	1:50
Лист	Листов 1	

ГИПРОНИСЕЛЬПРОМ г.Орел

22459-03 12

Копировал Ахромова

Формат А4

Инв.№подл. | Подпись и дата | Взам.инв.№

Альбом III

Типовой проект

Формат	Зона	Поз.	Обозначение	Наименование	Кол.	Примечание
				Документация		
А3			КЖИ. ДО	Документ описания		
				Сборочные единицы		
		1	1.823.1-2.1.200-36	Колонна 2К 69.4-1-1	1	
А3		2	КЖИ. 050100	Изделие закладное МН1	4	

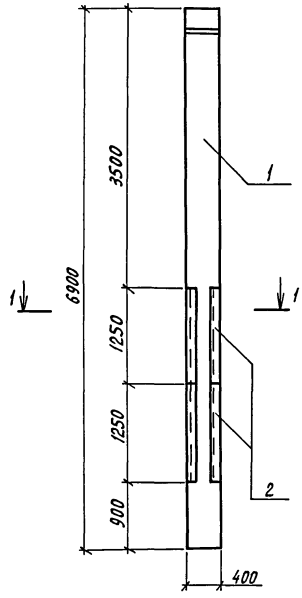

1-1
М1:20

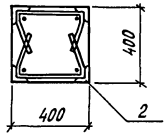

Ведомость расхода стали на дополнительные закладные детали, кг

Марка элемента	Изделия закладные					Всего	Общий расход
	Арматура класса А-III ГОСТ 5781-82			Прокат марки Вст 3 кп 2 ГОСТ 8509-72			
	ф8		Итого	L63×5	Итого		
2К 69.4-1-1	4,2		4,2	48,0	48,0	52,20	52,20

Н.контр.	Ткач		02.03.87
Гл.спец.отд.	Репало		02.03.87
Гл.констр.	Тимощенко		02.03.87
Рук.сект.	Колесников		02.03.87
Рук.гр.	Коротков		02.03.87
Ст.техн.	Семененкова		02.03.87
Пров.	Чеснова		02.03.87

Привязан

Инв. N

т.п. 814-1-8.87 КЖИ. 050000

Колонна К1

Стадия	Масса	Масштаб
РП	2,8т	1:50
Лист	Листов 1	

ГИПРОНИСЕЛЬПРОМ г.Орел

Инв. N подл. | Подпись и дата | Взам. инв. N

22459-03 13

Копировал Перелыгина

Формат А3

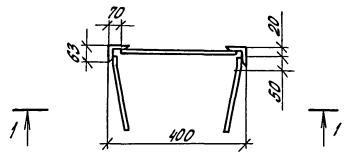

1-1

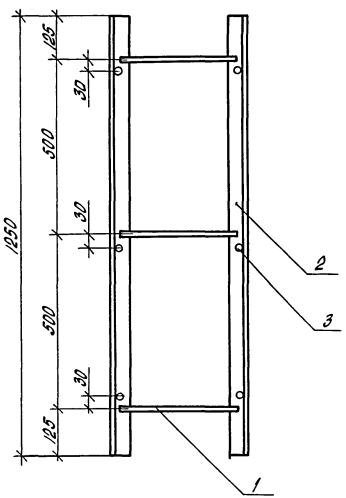

Формат	Зона	Поз.	Обозначение	Наименование	Кол.	Примечание
				Детали		
Б4		1	КЖИ.050101	А-III-8 ГОСТ 5781-82, ℓ=370	3	0,15 кг
Б4		2	КЖИ.050102	Уголок 63×63×5-Б-1 ГОСТ 8509-72 ℓ=1250 Ст3кп2 ГОСТ 535-79	2	6,0 кг
Б4		3	КЖИ.050103	А-III-8 ГОСТ 5781-82, ℓ=250	6	0,10 кг

1. Покрытие Ц 12.
2. Сварка по ГОСТ 14098-85, тип соединения - Н1, способ сварки Рш.

Н. контр.	Ткач		02.03.87
Ул. спец. отд.	Релало		02.03.87
Гл. констр.	Тимошенко		02.03.87
Рук. сект.	Колесников		02.03.87
Рук. гр.	Коротков		02.03.87
Ст. техн.	Семенюкова		02.03.87
Пров.	Чеснова		02.03.87

т.п. 814-1-8.87 КЖИ.050100

Изделие закладное МН 1

Стадия	Масса	Масштаб
РП	13,05	1:10
Лист	Листов 1	

ГИПРОНИСЕЛЬПРОМ г. Орел

Привязан

Инв. N подл. | Подпись и дата | Взам. инв. N

Инв. N

22459-03 14

Копировал Попова

Формат А3

Альбом III

Типовой проект

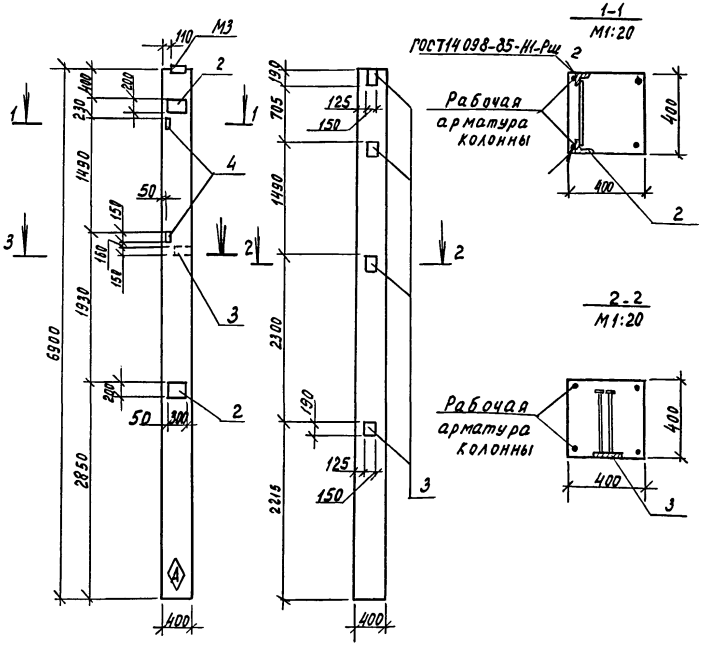

Формат	Зона	Поз.	Обозначение	Наименование	Кол.	Примечание
				Документация		
А3			КЖИ. ДО	Документ описания		
			1.400-6/76, Вып.1	Унифицированные закладные детали сборных железобетонных конструкций зданий промышленных предприятий		
				Сборочные единицы		
		1	1.823.1-2.1 100-38	Колонна 1К69.4-1-1	1	
		2	1.400-6/76, Вып.1, лист 54	Изделие закладное М1-12	2	
А3		3	КЖИ.060100-01	Изделие закладное МН3	5	
		4	1.400-6/76, Вып.1, лист 54	Изделие закладное М1-14	2	

Ведомость расхода стали на дополнительные закладные изделия, кг

Марка элемента	Изделия закладные								Всего	Общий расход
	арматура класса			прокат марки						
	А-III			Вст3кп2						
	ГОСТ 5781-82			ГОСТ 19903-74			ГОСТ 8509-72			
	ф12		Итого	-6×8	-6×10	Итого	L 63×5	Итого		
1К69.4-1-1	9,0		9,0	12,15	9,2	21,35	3,0	3,0	33,45	33,45

Н.контр.	Ткач		02.03.87
Гл.специал.	Репало		02.03.87
Гл.констр.	Тимошенко		02.03.87
Рук.сект.	Колесников		02.03.87
Рук.гр.	Коротков		02.03.87
Инж.	Крохина		02.03.87
Пров.	Чеснова		02.03.87

т.п. 814-1-6.87 КЖИ. 06.0000

Колонна К2

Стадия	Масса	Масштаб
РП	2,75т	1:50
Лист	Листов	

ГИПРОНИСЕЛЬПРОМ г. Орел

Привязан

Инв.№

Взам.инв.№ | Подпись и дата | Инв.№подл.

Копировал Муратова

22459-03 15

Формат А3

Альбом III

Типовой проект

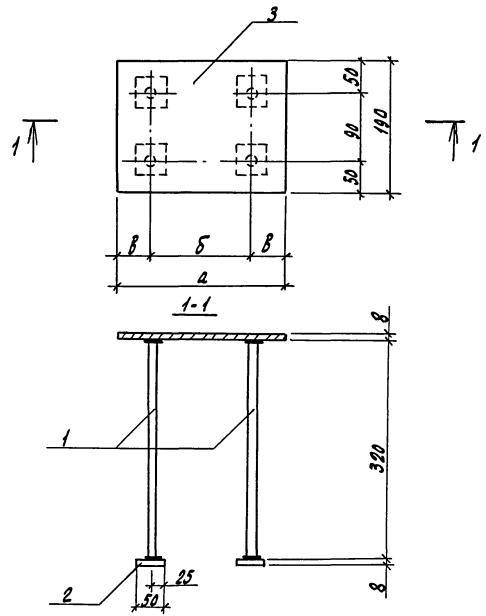

Обозначение	Марка	а, мм	б, мм	в, мм	Масса, кг
КЖИ.060100	МН2	250	150	50	4,74
-01	МН3	150	90	30	3,55

Формат	Зона	Поз.	Обозначение	Наименование	Кол.	Примечание
				Детали		
БЧ		1	КЖИ.060101	А-III-12 ГОСТ 5781-82, ℓ=320	4	1,28 кг
БЧ		2	КЖИ.060102	Лист Б-ПН-Н0-8 ГОСТ 19903-74 / Вст3кп2 ГОСТ 14637-79 50×50	4	0,16 кг
			Переменные данные	для исполнений		
				КЖИ.060100		
				Детали		
БЧ		3	КЖИ.060103	Лист Б-ПН-Н0-8 ГОСТ 19903-74 / Вст3кп2 ГОСТ 14637-79 190×250	1	2,98 кг
				КЖИ.060100-01		
				Детали		
БЧ		3	КЖИ.060103-01	Лист Б-ПН-Н0-8 ГОСТ 19903-74 / Вст3кп2 ГОСТ 14637-79 190×150	1	1,79 кг

1. Покрытие Ц-12.
2. Сварка по ГОСТ 14098-85, тип соединения Т1, способ сварки МФ.

Н. контр.	Ткач		02.03.87
Гл. спец. отд.	Репало		02.03.87
Гл. констр.	Тимошенко		02.03.87
Рук. сект.	Колесников		02.03.87
Рук. гр.	Каратков		02.03.87
Испол.	Семененко		02.03.87
Пров.	Каратков		02.03.87

т.п. 814-1-8.87 КЖ 060100

Изделие закладное (МН2; МН3)

Стадия	Масса	Масштаб
РП	см. табл.	1:5
Лист	Листов 1	

ГИПРОНИСЕЛЬПРОМ г. Орел

Привязан

Инв. N подл. | Подпись и дата | Взам. инв. N

Копировал Николаева

Альбом III

Типовой проект

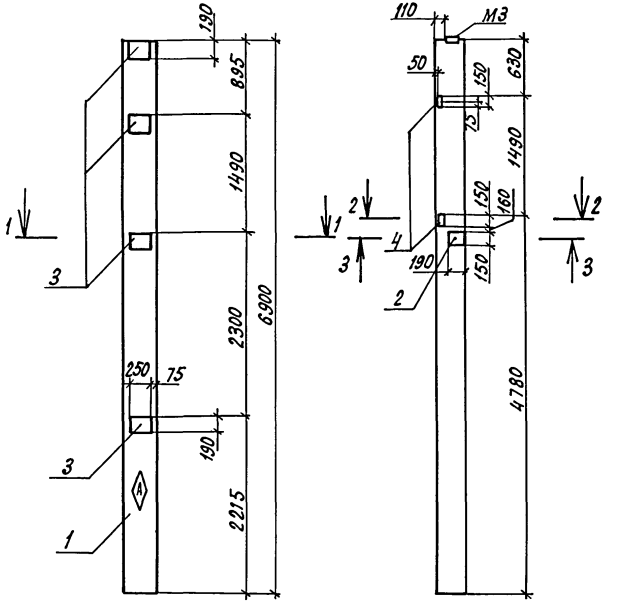

Формат	Зона	Поз.	Обозначение	Наименование	Кол.	Примечание
				Документация		
А3			КНИ. ДО	Документ описания		
			1.400-6/76, вып.1	Унифицированные заклад-		
				ные детали сборных		
				железобетонных кон-		
				струкций зданий		
				промышленных пред-		
				приятий		
				Сборочные единицы		
		1	1.823.1-2.1 100-38	Колонна 1К69.4-1-2	1	
А3		2	КНИ.060100-01	Изделие закладное МН3	2	
А3		3	КНИ.060100	Изделие закладное МН2	4	
		4	1.400-6/76, вып.1, лист 54	Изделие закладное М1-14	2	

Ведомость расхода стали на дополнительные закладные детали, кг

Марка элемента	Изделия закладные								Всего	Общий расход
	Арматура класса			Прокат марки						
	А-III			Вст 3кп2						
	ГОСТ 5781-82			ГОСТ 19903-74		ГОСТ 8509-72				
	ф12		Итого	-δ=8	Итого	∠63×5		Итого:		
1К69.4-1-2	7,32		7,32	19,34	19,34	3,0		3,0	29,66	29,66

1-1
М1:20

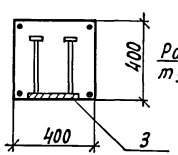

2-2
М1:20

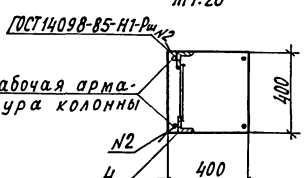

3-3
М1:20

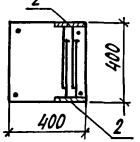

Н.контр.	Ткач		02.03.87
Гл.специал.	Репало		02.03.87
Гл.констр.	Тимошенко		02.03.87
Рук.сект.	Колесников		02.03.87
Рук.гр.	Коротков		02.03.87
Ст.техн.	Корченков		02.03.87
Пров.	Чеснова		02.03.87

т.п. 814-1-8.87 КНИ. 070000

Колонна К3

Стадия	Масса	Масштаб
РП	2,75т	1:50
Лист	Листов 1	

ГИПРОНИСЕЛЬПРОМ г. Орел

Привязан

Инв. №

Инв.№ подл. | Подпись и дата | Взам. инв.№

22459-03 17

Копировал Кухтинова

Формат А3

Альбом III

Типовой проект

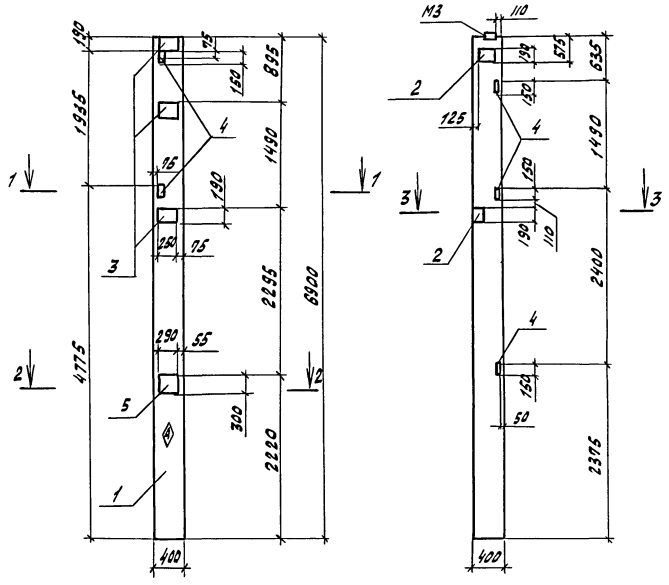

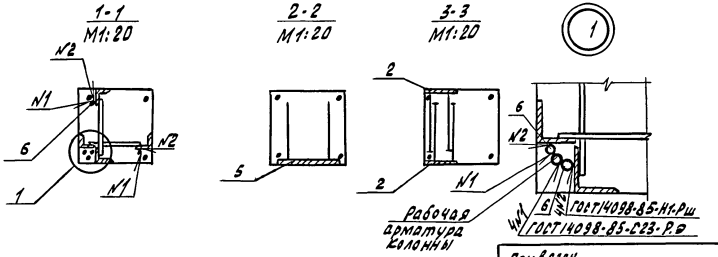

Формат	Зона	Поз.	Обозначение	Наименование	Кол.	Примечание
				Документация		
А3			КЖИ. ДО	Документ описания		
			1.400 - 6/76, Вып.1	Унифицированные заклад-		
				ные детали сборных		
				железобетонных конструк-		
				ций зданий промышлен-		
				ных предприятий		
				Сборочные единицы		
		1	1.823.1- 2.1 100 - 38	Колонна 1К69.4-1-3	1	
А3		2	КЖИ 060100 -01	Изделие закладное МН3	3	
А3		3	КЖИ 060100	Изделие закладное МН2	3	
		4	1.400 - 6/76, Вып.1. лист 54	Изделие закладное М1-14	5	
		5	1.400 - 6/76, Вып.1, лист 23	Изделие закладное М0.1-5	1	
				Детали		
Б4		6	КЖИ.080001	А-III-20 ГОСТ 5781-82, ℓ=150	4	

Ведомость расхода стали на дополнительные закладные детали, кг

Марка элемента	Изделия закладные										Общий расход
	арматура класса				Прокат марки					Всего	
	А-III				Вст3кп2						
	ГОСТ 5781-82				ГОСТ 19903-74		ГОСТ 8509-72				
	⌀10	⌀12	⌀20	Итого	-δ=8	Итого	L63x5		Итого		
1К69.4-1-3	0.9	8.22	1.48	10.6	23.65	23.65	7.5		7.5	41.75	41.75

Н.контр.	Ткач		02.03.87
Гл.спец.отд	Репало		02.03.87
Гл.констр.	Тимошенко		02.03.87
Рук.сект.	Колесников		02.03.87
Рук.гр.	Коротков		02.03.87
Ст.техник	Корченков		02.03.87
Пров.	Чеснова		02.03.87

т.п. 814-1-8.87 КЖИ. 080000

Колонна К4

Стадия	Масса	Масштаб
РП	2,75т	1:50
лист	листов 1	

ГИПРОНИСЕЛЬПРОМ г. Орел

Привязан

Инв.N

Инв.N подл. | Подпись и дата | Взам.инв.N

22459-03 18

Копировал Зубакова

Формат А3

Альбом III

Типовой проект

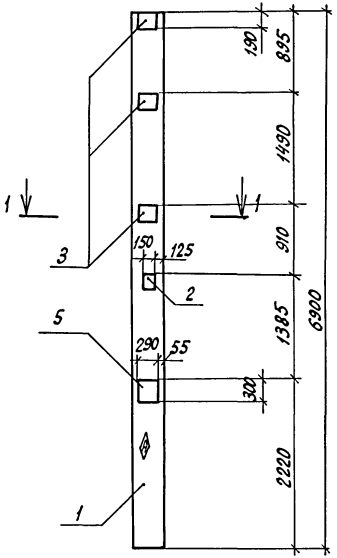

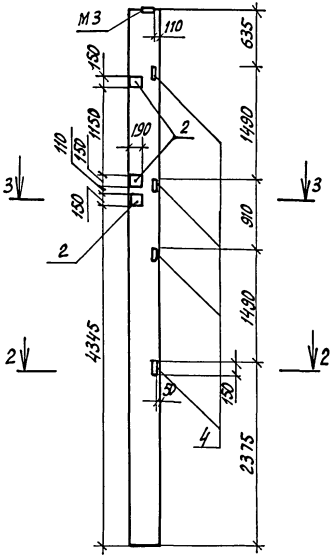

Формат	Зона	Поз.	Обозначение	Наименование	Кол.	Примечание
				Документация		
А3			КНИ.ДО	Документ описания		
			1.400-6/76, вып.1	Унифицированные закладные детали сборных железобетонных конструкций зданий промышленных предприятий		
				Сборочные единицы		
		1	1.823.1-2.1 100-38	Колонна 1К69.4-1-4	1	
А3		2	КНИ.060100-01	Изделие закладное МН3	5	
А3		3	КНИ.060100	Изделие закладное МН2	3	
		4	1.400-6/76, вып.1, лист 54	Изделие закладное М1-14	4	
		5	1.400-6/76, вып.1, лист 23	Изделие закладное М10-1-5	1	

Ведомость расхода стали на дополнительные закладные детали, кг

Марка элемента	Изделия закладные								Общий расход
	Арматура класса			Прокат марки				Всего	
	А-III			Вст3кп2					
	ГОСТ 5781-82			ГОСТ 19903-74		ГОСТ 8509-72			
	ф10	ф12	Итого	-δ=8	Итого	∠63×5	Итого		
1К69.4-1-4	0,9	10,16	11,06	28,51	28,51	6,0	6,0	45,57	45,57

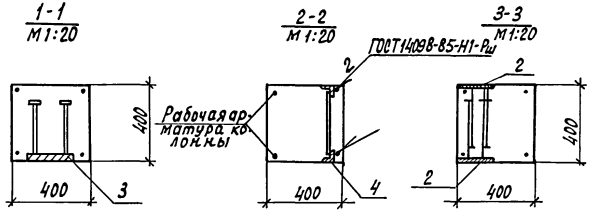

Н.контр.	Ткач		02.03.87
Гл.спец.отд.	Релало		02.03.87
Гл.констр.	Тимошенко		02.03.87
Рук.сект.	Колесников		02.03.87
Рук.гр.	Коротков		02.03.87
Ст.техн.	Корченков		02.03.87
Пров.	Чеснова		02.03.87

т.п.814-1-8.87 КНИ.090000

Колонна К5

Стадия	Масса	Масштаб
РП	2,75т	1:50
Лист	Листов 1	

ГИПРОНИСЕЛЬПРОМ г.Орел

Привязан

Инв.№

Инв.№ подл. | Подпись и дата | Взам.инв.№

22459-03 19

Копировал Кухтинова

Формат А3

Альбом III

Типовой проект

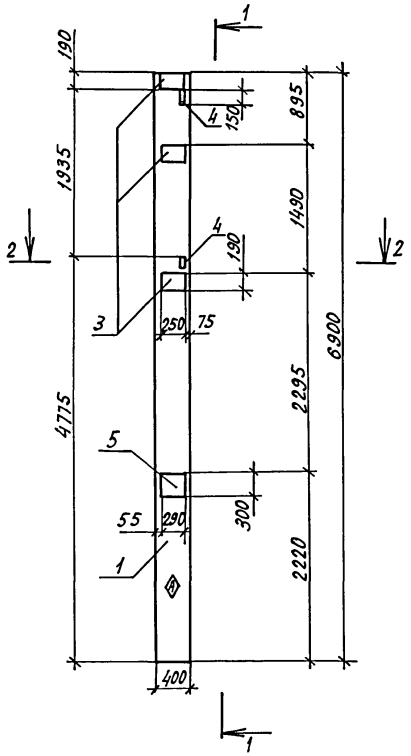

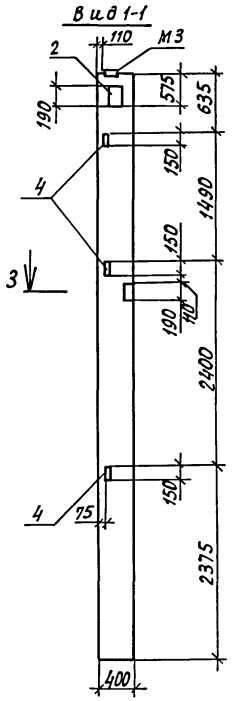

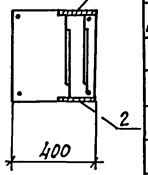

Формат	Зона	Поз.	Обозначение	Наименование	Кол.	Примечание
				Документация		
А3			КЖИ. ДО	Документ описания		
			1.400-6/76, Вып.1	Унифицированные закладные детали сборных железобетонных конструкций зданий промышленных предприятий		
				Сборочные единицы		
		1	1.823.1-2.1 100-38	Колонна 1К69.4-1-5	1	
А3		2	КЖИ.060100-01	Изделие закладное МН3	3	
А3		3	КЖИ.060100	Изделие закладное МН2	3	
		4	1.400-6/76, Вып.1, лист 54	Изделие закладное М1-14	5	
		5	1.400-6/76, Вып.1, лист 23	Изделие закладное МО-1-5	1	
				Детали		
БЧ		6	КЖИ.100001	А-III-20 ГОСТ 5781-82, ℓ=150	4	

Ведомость расхода стали на дополнительные закладные детали, кг

Марка элемента	Изделия закладные											Общий расход
	Арматура класса А-III ГОСТ 5781-82					Прокат марки Вст3кп2 ГОСТ 19903-74			ГОСТ 8509-72		Всего	
	ф10	ф12	ф20		Итого	б=8	–	Итого	L63×5	Итого		
1К69.4-1-5	0.9	8.28	1.48		10.6	23,65		23,65	7,5	7,5	41,75	41.75

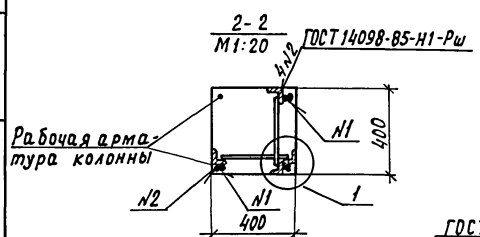

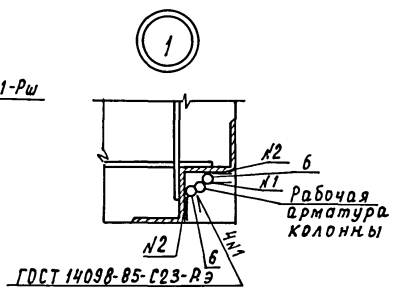

Н.контр.	Ткач		02.03.87
Гл.спец.от	Репало		02.03.87
Гл.конст	Тимошенко		02.03.87
Рук.сект.	Колесников		02.03.87
Рук.гр.	Коротков		02.03.87
Инж	Новикова		02.03.87
Пров.	Коротков		02.03.87

Привязан

Инв.№

т.п. 814-1-8.87 КЖИ. 100000

Колонна К6

Стадия	Масса	Масштаб
РП	2,75т	1:50
Лист	Листов 1	

ГИПРОНИСЕЛЬПРОМ г. Орел

Инв.№ подл. | Подпись и дата | Взам.инв.№

22459-03 20

Копировал Кухтинова

Формат А3

Альбом III

Типовой проект

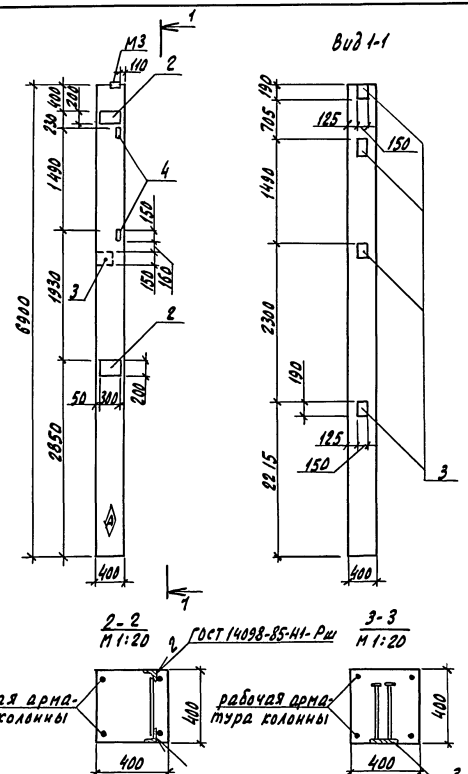

Формат	Зона	Поз	Обозначение	Наименование	Кол.	Примечание
				Документация		
А3			КЖИ.ДО	Документ описания		
			1.400-6/76, Вып.1	Унифицированные закладные детали сборных ж.б. конструкций зданий промышленных предприятий		
				Сборочные единицы		
		1	1.823.1-2.1 100-38	Колонна 1К694-1-6	1	
		2	1.400-6/76, вып.1, лист 54	Изделие закладное М1-12	2	
А3		3	КЖИ.060100-01	Изделие закладное М1 3	5	
		4	1.400-6/76, вып.1, лист 54	Изделие закладное М1-14	2	

Ведомость расхода стали на дополнительные закладные детали, кг

Марка элемента	Изделия закладные							Всего	Общий расход
	арматура класса			прокат марки					
	А-III			Вст3кп2					
	ГОСТ 5781-82			ГОСТ 19903-74			ГОСТ 8509-72		
	ф12		Итого	-б-8	-б-10	Итого	∠63х5	Итого	
1К694-1-6	3,4		3,4	12,15	9,2	21,35	3,0	3,0	27,75	27,75

Н. контр.	Ткач		02.03.87
Гл. спец. отд.	Ерошло		02.03.87
Гл. констр.	Тимашенко		02.03.87
Рук. сект.	Коленников		02.03.87
Рук. гр.	Коротков		02.03.87
Инж.	Срахина		02.03.87
Пров.	Коротков		02.03.87

т.п. 814-1-8.87 КЖИ.110000

Колонна К7

Стадия	Масса	Масштаб
РП	2,75т	1:50
Лист	Листов 1	

ГИПРОНИСЕЛЬПРОМ г. Орел

Привязан

Инв. №

Инв. № подл. | Подпись и дата | Взам. инв. №

Копировал Николаева

22459-03 21 Формат А3

Альбом III

Типовой проект

Вид 1-1

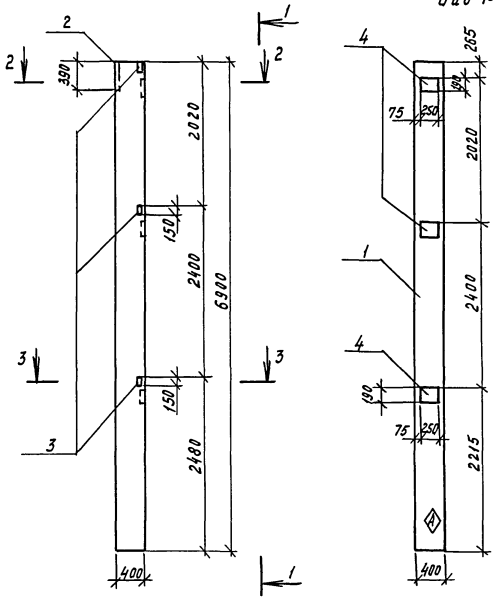

2-2
М1:20

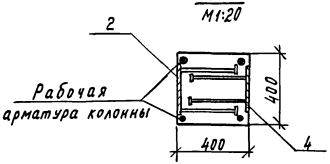

3-3
М1:20

ГОСТ14098-85-Н1-Рш

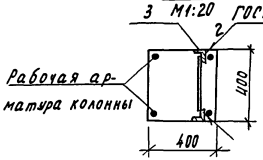

Формат	Зона	Поз.	Обозначение	Наименование	Кол.	Примечание
				Документация		
А3			КНШ. ДО	Документ описания		
			1.400-6/76, вып.1	Унифицированные закладные детали сборных железобетонных конструкций зданий промышленных предприятий		
				Сборочные единицы		
		1	1.823.1-2.1 100-38	Колонна 1К69.4-1-7	1	
		2	1.400-6/76, вып.1, лист 40	Изделие закладное М1-1-2	1	
		3	1.400-6/76, вып.1, лист 54	Изделие закладное М1-14	3	
А3		4	КНШ.060100	Изделие закладное МН2	3	

Ведомость расхода стали на закладные детали, кг

Марка элемента	Изделия закладные								Всего	Общий расход
	арматура класса			прокат марки						
	А-III			Вст3 кп2			ГОСТ 8509-72			
	ГОСТ 5781-82			ГОСТ 19903-74						
	ф14	ф12	Итого	-Б=8	-Б=10	Итого	L63х5	Итого		
1К69.4-1-7	2,3	4,26	6,56	10,86	10,4	21,26	4,5	4,5	32,32	32,32

Н.контр.	Ткач		02.03.87
Гл.специал.	Репало		02.03.87
Гл.констр.	Тимошенко		02.03.87
Рук.сект.	Колесников		02.03.87
Рук.гр.	Коротков		02.03.87
Инж.	Крохина		02.03.87
Пров.	Коротков		02.03.87

т.п. 814-1-8.87 КНШ. 12 00 00

Колонна К8

Стадия	Масса	Масштаб
РЛ	2,75т	1:50
Лист	Листов 1	

ГИПРОНИВЕЛЬПРОМ
г. Орел

Привязан

Инв. N

Инв. N подл. | Подпись и дата | Взам. инв. N

Копировал Муратова

22459-03 22

Формат А3

Альбом III

Типовой проект

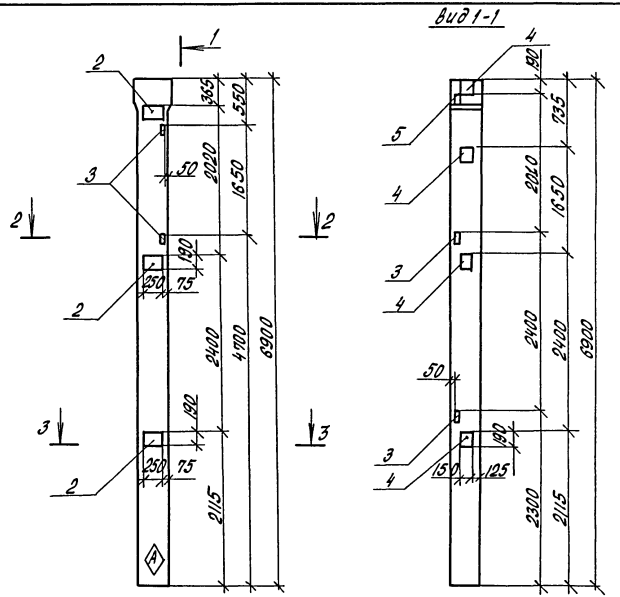

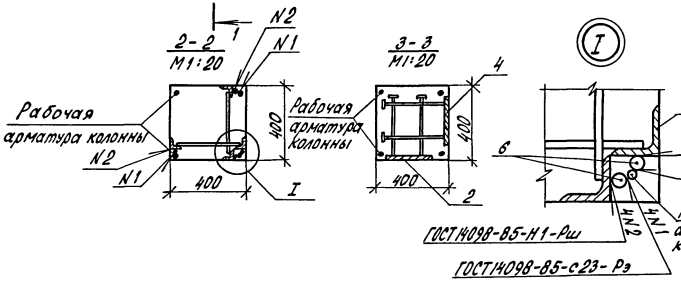

Формат	Зона	Поз.	Обозначение	Наименование	Кол.	Примечание
				Документация		
А3			КЖИ.ДО	Документ описания		
			1.400-6/76, вып.1	Унифицированные закладные детали сборных железобетонных конструкций зданий промышленных предприятий		
				Сборочные единицы		
		1	1.823.1-2.1 200-36	Колонна 2К69.4-1-2	1	
А3		2	КЖИ.080100	Изделие закладное МН2	3	
		3	1.400-6/76, вып.1, лист 54	Изделие закладное М1-14	4	
А3		4	КЖИ.080100-01	Изделие закладное МН3	4	
		5	1.400-6/76, вып.1 лист 54	Изделие закладное М1-15	1	
				Детали		
Б.ч.		6	КЖИ.130001	А-III-20 ГОСТ 5781-82, l=150	4	

Ведомость расхода стали на дополнительные закладные изделия, кг

Марка элемента	Изделия закладные						Всего	Общий расход
	Арматура класса А-III			Прокат марки Вст3кп2				
	ГОСТ 5781-82			ГОСТ 19903-74		ГОСТ 8509-72		
	ф20	ф12	Итого	-б=8	Итого	L63х5	Итого	
2К69.4-1-2	1,48	9,44	10,92	20,58	20,58	11,5	11,5	39,00	39,00

Н.контр.	Ткач	02.03.87
Гл.спец.отд.	Репало	02.03.87
Гл.констр.	Тимошенко	02.03.87
Рук.сект.	Колесников	02.03.87
Рук.гр.	Коротков	02.03.87
Инж.	Крохина	02.03.87
Пров.	Чеснова	02.03.87

Привязан

Инв.№

т.п. 814-1-8.87 КЖИ.130000

Колонна К9

Стадия	Масса	Масштаб
РП	2,8т	1:50
Лист	Листов 1	

ГИПРОНИСЕЛЬПРОМ г. Орел

Инв.№ подл. | Подпись и дата | Взам.инв.№

22459-03 23

Копировал Попова

Формат А3

Альбом III

Типовой проект

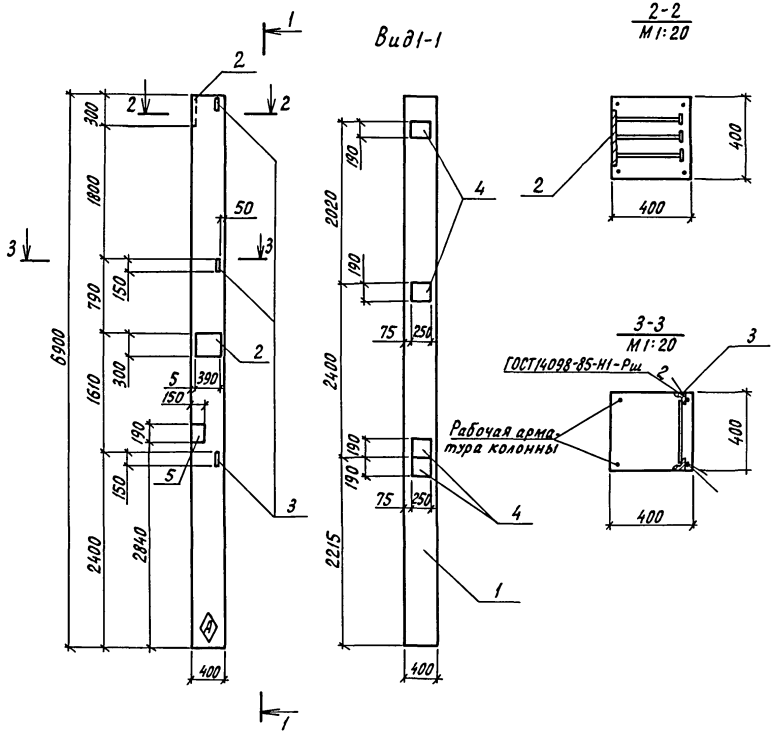

Формат	Зона	Поз.	Обозначение	Наименование	Кол.	Примечание
				Документация		
А3			КЖИ.ДО	Документ описания		
			1.400-6/76, Вып.1	Унифицированные закладные детали сборных железобетонных конструкций зданий промышленных предприятий		
				Сборочные единицы		
		1	1.823.1-2, 100-38	Колонна 1К69.4-1-8	1	
		2	1.400-6/76, Вып.1, лист 40	Изделие закладное М1-1-2	2	
		3	1.400-6/76, Вып.1, лист 54	Изделие закладное М1-14	3	
А3		4	КЖИ.060100	Изделие закладное МН2	4	
А3		5	КЖИ.060100-01	Изделие закладное МН3	1	

Ведомость расхода стали на закладные детали, кг

Марка элемента	Изделия закладные									Всего	Общий расход
	Арматура класса А-III				Прокат марки Вст3кп2						
	ГОСТ 5781-82				ГОСТ 19903-74			ГОСТ 8509-72			
	Ф12	Ф14		Итого	-Б=8	-Б=10	Итого	L63×5	Итого		
1К69.4-1-8	6,5	4,6		11,1	16,92	20,8	37,72	4,5	4,5	53,32	53,32

Н.контр.	Ткач		02.03.87
Гл.спец.отд.	Репало		02.03.87
Гл.констр.	Титошенко		02.03.87
Рук.сект.	Колесников		02.03.87
Рук.гр.	Коротков		02.03.87
Ст.техн.	Семененкова		02.03.87
Пров.	Чеснова		02.03.87

т.п. 814-1-8.87 КЖИ. 140000

Колонна К10

Стадия	Масса	Масштаб
РП	2,75т	1:50
Лист	Листов 1	

ГИПРОНИСЕЛЬПРОМ г.Орел

Привязан

Инв. N

Инв. N подл. | Подпись и дата | Взам. инв. N

22459-03 24

Копировал Перелыгина

Формат А3

Альбом III

Типовой проект

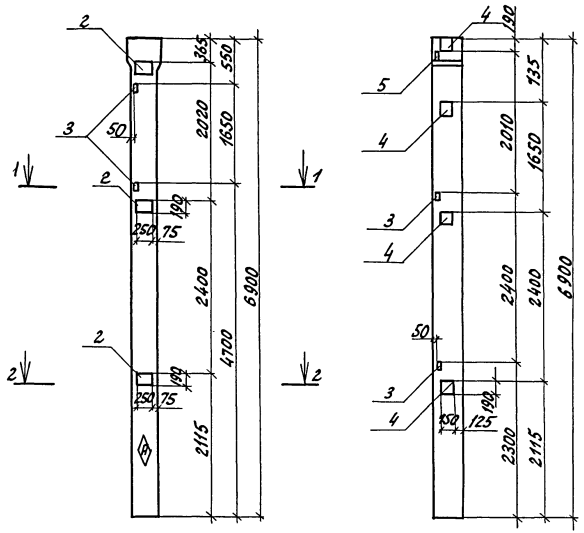

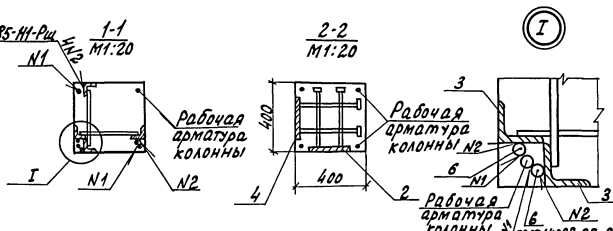

Формат	Зона	Поз.	Обозначение	Наименование	Кол.	Примечание
				Документация		
А3			КЖИ. ДО	Документ описания		
			1.400-6/76, вып. 1	Унифицированные закладные детали сборных ж.-б. конструкций зданий промышленных предприятий		
				Сборочные единицы		
		1	1.823.1-2.1 200-36	Колонна 2К69.4-1-3	1	
А3		2	КЖИ. 060100	Изделие закладное МН2	3	
		3	1.400-6/76, вып. 1, лист 54	Изделие закладное М1-14	4	
А3		4	КЖИ. 060100-01	Изделие закладное МН3	4	
		5	1.400-6/76, вып. 1, лист 54	Изделие закладное М1-15	1	
				Детали		
Б4		6	КЖИ. 150001	А-III-20 ГОСТ 5781-82, с=150	4	

Ведомость расхода стали на дополнительные закладные детали, кг.

Марка элемента	Изделия закладные							Всего	Общий расход
	Арматура класса			прокат марки					
	А-III			Вст3кп2					
	ГОСТ 5781-82			ГОСТ 19903-74		ГОСТ 8509-72			
	ф12	ф20	Итого	-б=8	Итого	L63×5	Итого		
2К69.4-1-3	9,44	1,48	10,92	20,58	20,58	7,5	7,5	39,00	39,00

Н. контр.	Ткач		02.03.87
Гл. спец. ОГО	Репало		02.03.87
Гл. констр.	Тимошенко		02.03.87
Рук. сект.	Колесников		02.03.87
Рук. гр.	Коротков		02.03.87
Ст. техн.	Корченков		02.03.87
Пров.	Коротков		02.03.87

т.п. 814-1-8.87 КЖИ. 150000

Колонна К11

Стадия	Масса	Масштаб
РП	2,8т	1:50
Лист	Листов 1	

ГИПРОНИСЕЛЬПРОМ г. Орел

Привязан

Инв. N подл. | Подпись и дата | Взам. инв. N

Цнв. N

Копировал Ахромова

Формат А3

Альбом III

Типовой проект

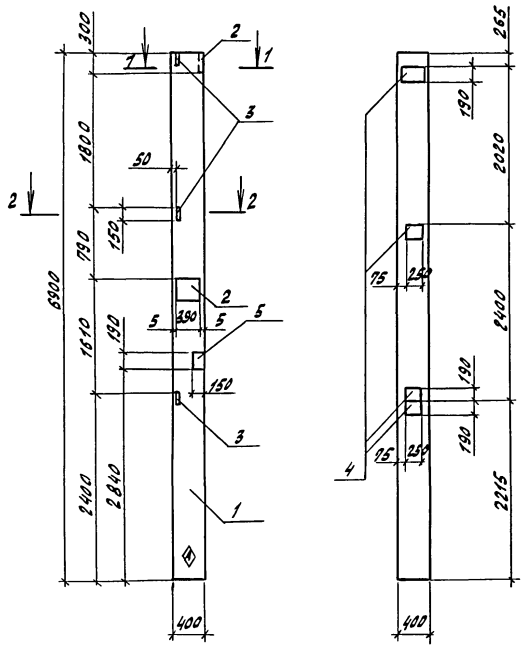

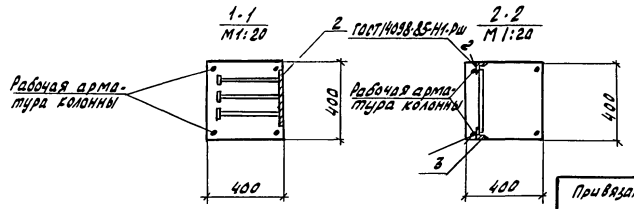

Формат	Зона	Поз.	Обозначение	Наименование	Кол.	Примечание
				Документация		
			КЖИ.ДО	Документ описания		
А3			1.400-6/76, Вып.1	Унифицированные закладные детали сборных железобетонных конструкций зданий промышленных предприятий		
				Сборочные единицы		
		1	1.823.1-2.1.100-38	Колонна 1К69.4-1-9	1	
		2	1.400-6/76, Вып.1, лист 40	Изделие закладное М1.1-2	2	
		3	1.400-6/76, Вып.1, лист 54	Изделие закладное М1.14	3	
А3		4	КЖИ, 060100	Изделие закладное МН-2	4	
А3		5	КЖИ.060100-01	Изделие закладное МН-3	1	

Ведомость расхода стали на закладные детали, кг.

Марка элемента	Изделия закладные								Общий расход
	Арматура класса А-III ГОСТ 5781-82			Прокат марки Вст3 кп2 ГОСТ 19903-74			ГОСТ 8509-72	Всего	
	ф12	ф14	Итого	-5-8	-5-10	Итого	L63×5	Итого	
1К69.4-1-9	6.5	4.6	11.1	16.92	20.8	37.72	4.5	4.5	53.31	53.32

Н. контр.	Ткач		02.03.87
Гл.спец.от.	Релало		02.03.87
Гл.конструк.	Пимашенко		02.03.87
Рук.сект.	Колесников		02.03.87
Рук.гр.	Коротков		02.03.87
Инж.	Новикова		02.03.87
Пров.	Коротков		02.03.87

т.п. 814-1-8.87 КЖИ. 160000

Колонна К12

Стадия	Масса	Масштаб
РП	2.75т	1:50
Лист	Листов 1	

ГИПРОНИСЕЛЬПРОМ г. Орел

Привязан

Инв.№ подл. | Подпись и дата | Взам.инв.№

22459-03 26

Копировал Зубакова

Формат А3

Альбом III

Типовой проект

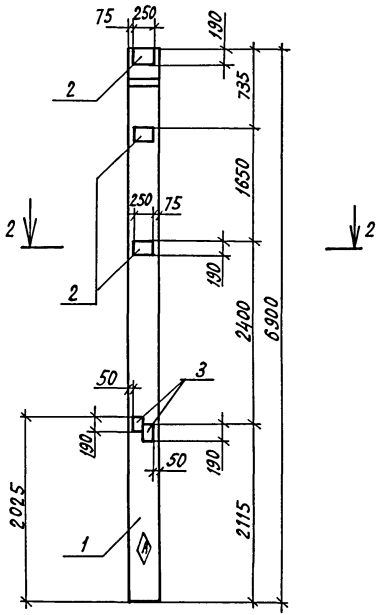

2-2
М1:20

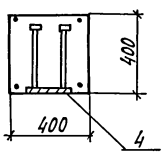

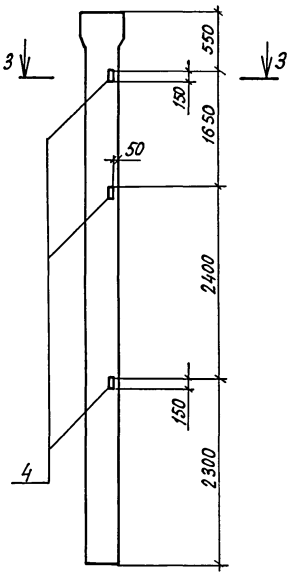

3-3
М1:20

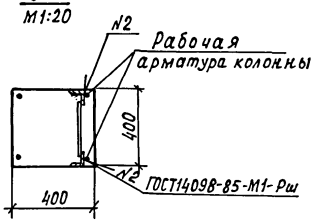

Формат	Зона	Поз.	Обозначение	Наименование	Кол.	Примечание
				Документация		
А3			КЖИ.ДО	Документ описания		
			1.400-6/76, вып. 1	Унифицированные закладные детали сборных ж.-б. конструкций зданий промышленных предприятий.		
				Сборочные единицы		
		1	1.823.1-2.1 200-36	Колонна 2К69.4-1-4	1	
А3		2	КЖИ.060100	Изделие закладное МН2	3	
А3		3	КЖИ.060100-01	Изделие закладное МН3	2	
		4	1.400-6/76, вып. 1, лист 54	Изделие закладное М1-14	3	

Ведомость расхода стали на дополнительные закладные детали, кг.

Марка элемента	Изделия закладные									Всего	Общий расход
	Арматура класса AIII			Прокат марки Вст3кп2							
	ГОСТ5781-82			ГОСТ19903-74		ГОСТ8509-72					
	ф12		Итого	δ=8	Итого	L63×5			Итого		
2К69.4-1-4	6,5		6,5	15,72	15,72	4,5			4,5	26,72	26,72

Н.контр.	Ткач		02.03.87
Гл.спец.отд.	Репало		02.03.87
Гл.констр.	Тимошенко		02.03.87
Рук.сект.	Колесников		02.03.87
Рук.гр.	Коротков		02.03.87
Ст.техн.	Корченков		02.03.87
Пров.	Коротков		02.03.87

т.п. 814-1-8.87 КЖИ.170000

Колонна К13

Стадия	Масса	Масштаб
РП	2,75т	1:50
Лист	Листов 1	

ГИПРОНИСЕЛЬПРОМ г. Орел

Привязан

Инв.№

Инв.№ подл. | Подпись и дата | Взам.инв.№

22459-03 27

Копировал Кухтинова

Формат А3

Альбом III

Типовой проект

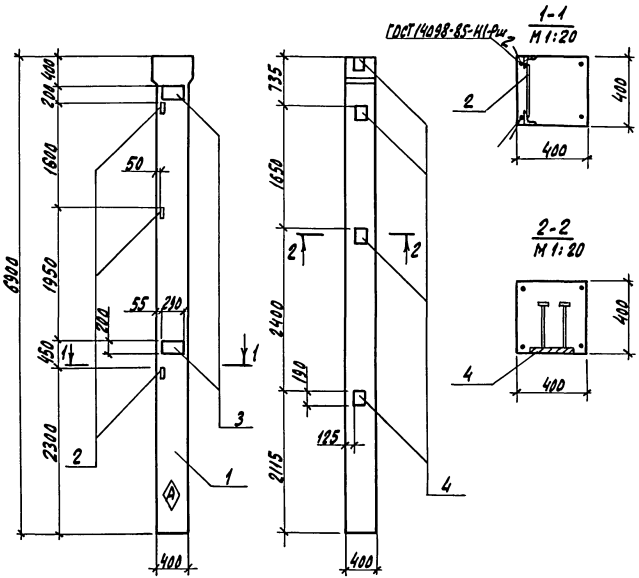

Формат	Зона	Поз.	Обозначение	Наименование	Кол.	Примечание
				Документация		
А3			КЖИ.40	Документ описания		
			1.400-6/76, Вып. 1	Унифицированные закладные детали сборных железобетонных конструкций зданий промышленных предприятий		
				Сборочные единицы		
		1	1.823.1-2.1.200-36	Колонна 2К 69.4-1-5	1	
		2	1.400-6/76, Вып.1, лист 54	Изделие закладное М1-14	3	
		3	1.400-6/76, Вып.1, лист 54	Изделие закладное М1-12	2	
А3		4	КЖИ.060100-01	Изделие закладное МН3	4	

Ведомость расхода стали на дополнительные закладные детали, кг

Марка элемента	Изделия закладные							Всего	Общий расход
	Арматура класса А-III		Прокат марки Вст3кп2						
	ГОСТ 5781-82		ГОСТ 19903-74			ГОСТ 8509-72			
	ф12	Итого	δ=8	δ=10	Итого	∠63х5	Итого		
2К69.4-1-5	8.18	8.18	9.72	9.2	18.92	4.5	4.5	31.6	31.6

Н. контр.	Ткач		02.03.87
Гл. специал.	Репало		02.03.87
Гл. констр.	Тимошенко		02.03.87
Рук. сект.	Колесников		02.03.87
Рук. гр.	Короткая		02.03.87
Ст. техн.	Гременюкова		02.03.87
Пров.	Чеснова		02.03.87

т.п. 8/4-1-8.87 КЖИ. 180000

Колонна К14

Стадия	Масса	Масштаб
РП	2,8т	1:50
Лист	Листов 1	

ГИПРОНИСЕЛЬПРОМ г. Орел

Привязан

Инв. N подл. | Подпись и дата | Взам. инв. N

Инв. N

Копировал Николаева 22459-03 28 Формат А3

Альбом III

Типовой проект

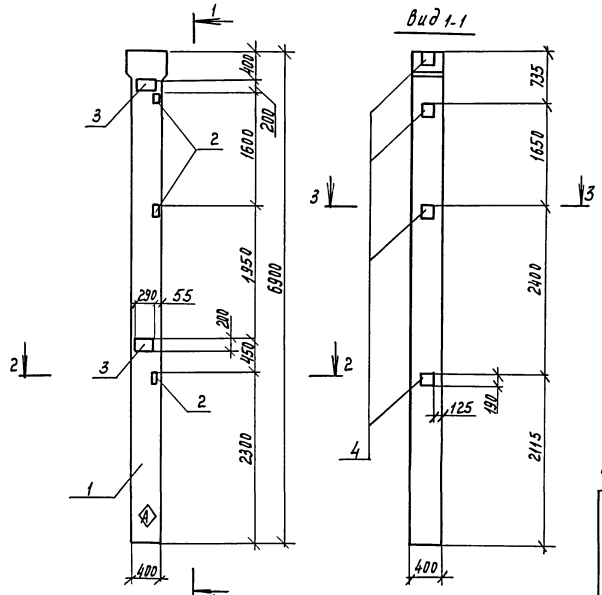

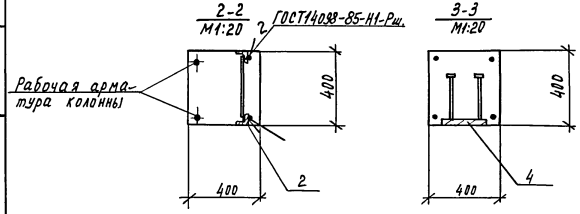

Формат	Зона	Поз.	Обозначение	Наименование	Кол.	Примечание
				Документация		
А3			КНШ. Д0	Документ описания		
			1.400-6/76, Вып.1	Унифицированные закладные детали сборных железобетонных конструкций зданий промышленных предприятий		
				Сборочные единицы		
		1	1.823.1-2.1.200-36	Колонна 2К.69.4-1-6	1	
		2	1.400-6/76, Вып.1, лист 54	Изделие закладное М1-14	3	
		3	1.400-6/76, Вып.1, лист 54	Изделие закладное М1-12	2	
А3		4	КНШ. 060100-01	Изделие закладное М13	4	

Ведомость расхода стали на дополнительные закладные детали, кг

Марка элемента	Изделия закладные								Всего	Общий расход
	Арматура класса А-III			Прокат марки Вст3 кп2						
	ГОСТ 5781-82			ГОСТ 19903-74			ГОСТ 8509-72			
	ф 12		Итого	б=8	б=10	Итого	∠63х5	Итого		
2К 69.4-1-6	8,18		8,18	9,72	9,2	18,92	4,5	4,5	31,6	31,6

Н.контр.	Ткач		02.03.87
Гл.специал.	Репало		02.03.87
Гл.констр.	Тимошенко		02.03.87
Рук.сект.	Колесников		02.03.87
Рук.гр.	Коротков		02.03.87
Ст.техн.	Семененкова		02.03.87
Пров.	Коротков		02.03.87

т.п. 814-1-8.87 КНШ.19.00.00

Колонна К15

Стадия	Масса	Масштаб
РП	2,8т	1:50
Лист	Листов 1	

ГИПРОНИСЕЛЬПРОМ г. Орел

Привязан

Инв.№подл. | Подпись и дата | Взам.инв.№

Инв.№

Копировал Муратова

22459-03 29

Формат А3

Альбом III

Типовой проект

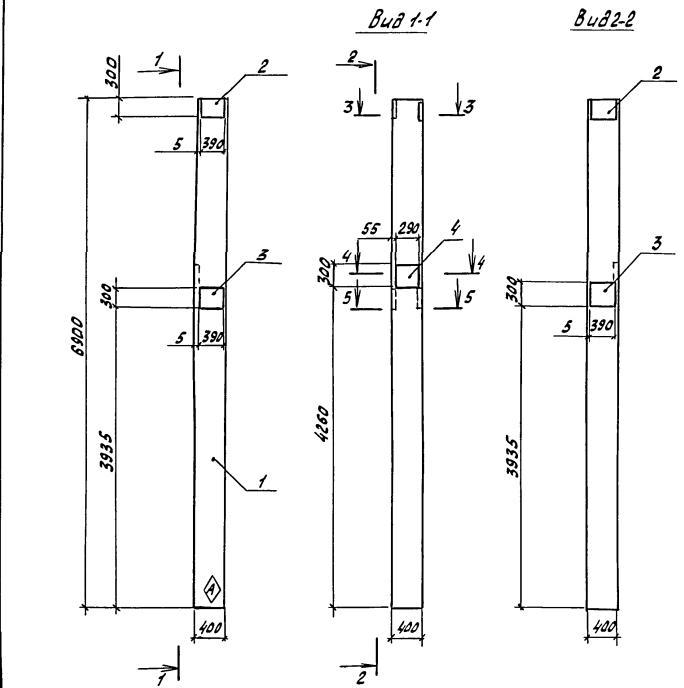

Формат	Зона	Поз.	Обозначение	Наименование	Кол.	Примечание
				Документация		
А3			КЖИ.ДО	Документ описания		
			1.400 - 6/76, Вып.1	Унифицированные закладные детали сборных железобетонных конструкций зданий промышленных предприятий		
				Сборочные единицы		
		1	1.823.1-2.1100-38	Колонна 1К69.4-1.10	1	
		2	1.400-6/76, Вып.1, лист 40	Изделие закладное М1.1.2	2	
		3	1.400-6/76, Вып.1, лист 27	Изделие закладное Мо.5.1	2	
		4	1.400-6/76, Вып.1, лист 23	Изделие закладное Мо.1.5	1	

Ведомость расхода стали на закладные детали, кг

Марка элемента	Изделия закладные							Всего	Общий расход
	Арматура класса А-III				Прокат марки Вст3кп2				
	ГОСТ 5781-82				ГОСТ 19903-74				
	ф10	ф12	ф14	Итого	-Б=10	-Б=8	Итого		
1К69.4-1.10	0.9	4.4	4.6	9.9	39.2	8.1	47.3	57.2	57.2

Н.контр.	Ткач		02.03.87
Оп.спец.отд.	Репало		02.03.87
Гл.констр.	Тимошенко		02.03.87
Рук.сект.	Колесников		02.03.87
Рук.гр.	Коротков		02.03.87
Ст.техн.	Семенёнкова		02.03.87
Пров.	Коротков		02.03.87

т.п. 814-1-8.87 КЖИ. 200000

Колонна К 16

Стадия	Масса	Масштаб
РП	2,75т	1:50
Лист	Листов 1	

ГИПРОНИСЕЛЬПРОМ г. Орел

Привязан

Инв.№

Взам.инв.№ | Подпись и дата | Инв.№ подл.

22459-03 30

Копировал Зубкова

Формат А3

Альбом III

Типовой проект

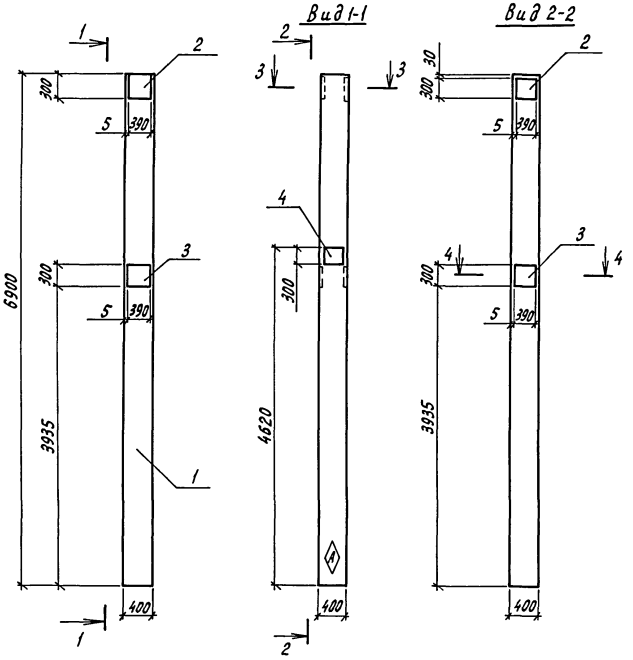

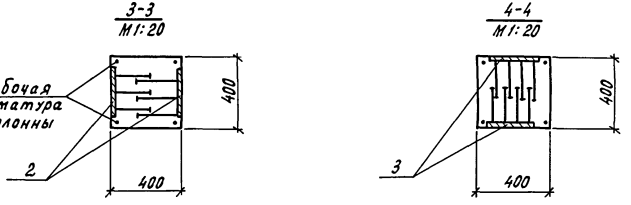

Формат	Зона	Поз.	Обозначение	Наименование	Кол.	Примечание
				Документация		
А3			КНИ. ДО	Документ описания		
			1.400-6/76, вып. 1	Унифицированные заклад.		
				ные детали сборных же-		
				лезобетонных конструк-		
				ций зданий промыш-		
				ленных предприятий		
				Сборочные единицы		
		1	1.823.1-2, 100	Колонна 1К69.4-1-11	1	
		2	1.400-6/76, вып. 1, лист 40	Изделие закладное М1-1-2	2	
		3	1.400-6/76, вып. 1, лист 27	Изделие закладное М0-5-1	2	
		4	1.400-6/76, вып. 1, лист 23	Изделие закладное М0-1-5	1	

Ведомость расхода стали на закладные детали, кг

Марка изделия	Изделия закладные							Всего	Общий расход
	Арматура класса А-III ГОСТ 5781-82				Прокат марки Вст3кп2 ГОСТ 19903-74				
	ф14	ф12	ф10	Итого	-Б=10	-Б=8	Итого		
1К 69.4-1-11	4,6	4,4	0,9	9,9	39,2	8,1	47,3	57,2	57,2

Н.контр.	Ткач		02.03.87
Гл.спец.отд.	Репало		02.03.87
Гл.констр.	Тимошенко		02.03.87
Рук.сект.	Колесников		02.03.87
Рук.гр.	Коротков		02.03.87
Ст.техн.	Семененкова		02.03.87
Пров.	Коротков		02.03.87

т.п. 814-1-8.87 КНИ. 210000

Колонна К17

Стадия	Масса	Масштаб
РП	2,75т	1:50
Лист	Листов 1	

ГИПРОНИСЕЛЬПРОМ г. Орел

Привязан

Инв. N

Инв. N подл. | Подпись и дата | Взам. инв. N

Копировал Перелыгина

Формат А3

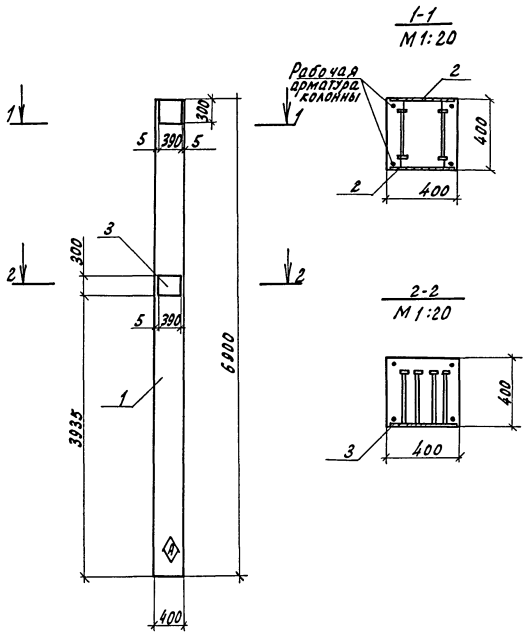

Формат	Зона	Поз.	Обозначение	Наименование	Кол.	Примечание
				Документация		
А3			КЖИ. ДО	Документ описания		
			1.400-6/76, вып. 1	Унифицированные закладные детали сборных железобетонных конструкций зданий промышленных предприятий		
				Сборочные единицы		
		1	1.823.1-2.1.100	Колонна 1К69.4-1-12	1	
		2	1.400-6/76, вып. 1, лист 40	Изделие закладное М1-1-2	2	
		3	1.400-6/76, вып. 1, лист 27	Изделие закладное Мо-5-1	1	

Ведомость расхода стали на закладные детали, кг

Марка элемента	Изделия закладные						Всего	Общий расход
	Арматура класса А-III			Прокат марки Вст3кп2				
	ГОСТ 5781-82			ГОСТ 19903-74				
	ф12	ф14	Итого	-б=8	-б=10	Итого		
1К69.4-1-12	2,2	4,6	6,8	1,3	30,0	31,3	38,1	38,1

Н. контр.	Ткач		02.03.87
Л. спец. отд.	Репало		02.03.87
Л. констр.	Тимошенко		02.03.87
Рук. сект.	Колесников		02.03.87
Рук. гр.	Коротков		02.03.87
Инж.	Крокина		02.03.87
Пров.	Чеснова		02.03.87

т.п. 814-1-8.87 КЖИ. 220000

Колонна К18

Стадия	Масса	Масштаб
РП	2,75т	1:50
Лист	Листов 1	

ГИПРОНИСЕЛЬПРОМ г. Орел

Привязан

Инв. N

Инв. N подл. | Подпись и дата | Взам. инв. N

Копировал Ахромова Формат А4

Альбом III

Типовой проект

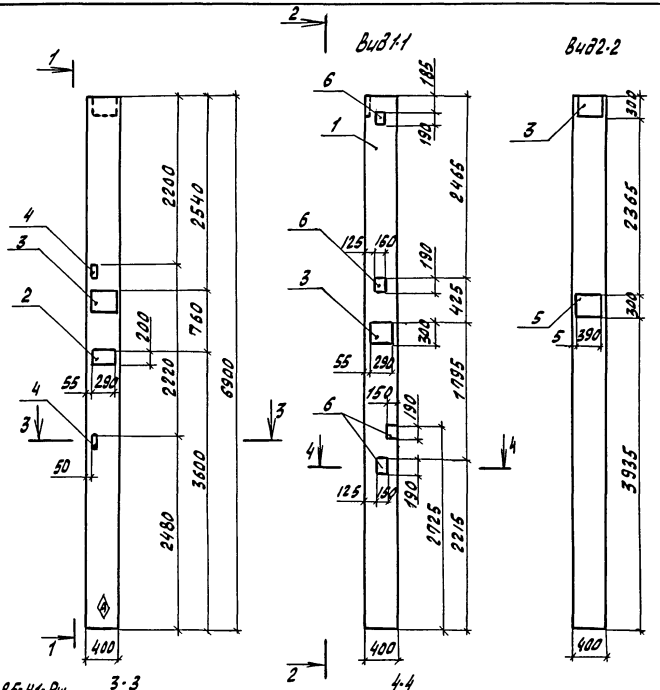

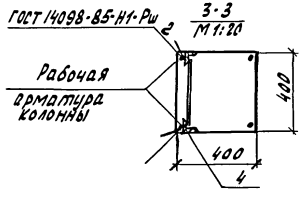

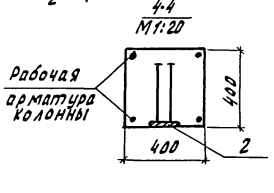

Формат	Зона	Поз.	Обозначение	Наименование	Кол.	Примечание
				Документация		
А3			КЖИ.ДО	Документ описания		
			1.400-6/76, Вып.1	Унифицированные закладные детали сборных железобетонных конструкций зданий промышленных предприятий		
				Сборочные единицы		
		1	1.823.1-2.1,100-38	Колонна 1К 69.4-1-13	1	
		2	1.400-6/76, Вып.1, лист 53	Изделие закладное М1-11.2	1	
		3	1.400-6/76, Вып.1, лист 40	Изделие закладное М1-1-2	3	
		4	1.400-6/76, Вып.1, лист 54	Изделие закладное М1-14	2	
		5	1.400-6/76, Вып.1, лист 27	Изделие закладное М10-5-1	1	
А3		6	КЖИ.060100-01	Изделие закладное МН3	4	

Ведомость расхода стали на закладные детали, кг.

Марка элемента	Изделия закладные								Всего	Общий расход
	арматура класса			прокат марки						
	А-III			Вст3кп2						
	ГОСТ 5781-82			ГОСТ 19903-74				ГОСТ 8509-72		
	ф12	ф14	Итого	-8=8	-6=10	Итого	L63х5	Итого		
1К 69.4-1-13	7.28	8.5	15.78	11.02	45.8	56.82	3.0	3.0	75.6	75.6

Н.контр.	Ткач		02.03.87
Гл.специалист	Репало		02.03.87
Гл.констр.	Тимошенко		02.03.87
Рук.сект.	Колесников		02.03.87
Рук.гр.	Коротков		02.03.87
Инж.	Крохина		02.03.87
Пров.	Чеснова		02.03.87

т.п. 814-1-8.87 КЖИ. 230000

Колонна К 19

Стадия	Масса	Масштаб
РП	2.95т	1:50
Лист	Листов 81	

ГИПРОНИСЕЛЬПРОМ г.Орел

Привязан

Инв.№

Инв.№ подл. | Подпись и дата | Взам.инв.№

22459-03 33

Копировал Зубакова

Формат А3

Альбом III

Типовой проект

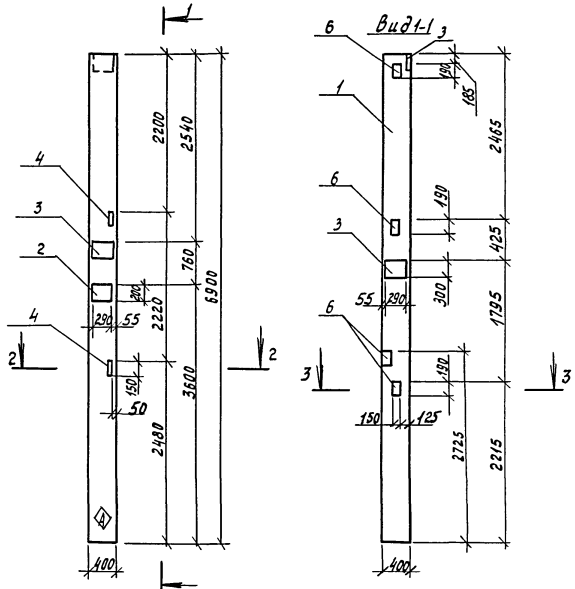

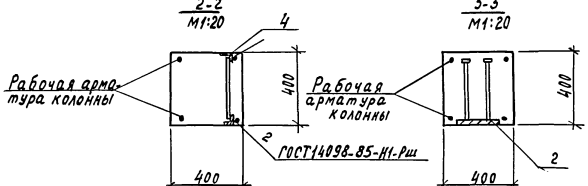

Формат	Зона	Поз.	Обозначение	Наименование	Кол.	Примечание
				Документация		
А3			КЖШ. ДО	Документ описания		
			1.400 - 6/76, Вып.1	Унифицированные закладные детали сборных железобетонных конструкций зданий промышленных предприятий		
				Сборочные единицы		
		1	1.823.1 - 2.1 100-38	Колонна 1К69.4-1-14	1	
		2	1.400 - 6/76, Вып.1, лист 53	Изделие закладное М1-11-2	1	
		3	1.400 - 6/76, Вып.1, лист 40	Изделие закладное М1-1-2	3	
		4	1.400 - 6/76, Вып1, лист 54	Изделие закладное М1-14	2	
		5	1.400 - 6/76, Вып.1, лист 27	Изделие закладное М0-5-1	1	
А3		6	КЖШ.060100-01	Изделие закладное МН3	4	

Ведомость расхода стали на закладные детали, кг

Марка элемента	Изделия закладные								Общий расход
	Арматура класса А-III			Прокат марки Вст3 кл2					
	ГОСТ 5781-82			ГОСТ 19903-74			ГОСТ 8509-72		
	ф12	ф14	Итого	-6-8	-6-10	Итого	L63х5	Итого	
1К69.4-1-14	7,28	8,5	15,78	11,02	45,8	56,82	3,0	3,0	75,6	75,6

Н.контр.	Ткач		02.03.87
Гл.специал.	Репало		02.03.87
Гл.констр.	Тимощенко		02.03.87
Рук.сект.	Колесников		02.03.87
Рук.гр.	Коротков		02.03.87
Ст.техн.	Семенёнкова		02.03.87
Пров.	Коротков		02.03.87

т.п. 814-1-8.87 КЖШ. 240000

Колонна К20

Стадия	Масса	Масштаб
РП	2,75т	1:50
Лист	Листов 1	

ГИПРОНИСЕЛЬПРОМ г. Орел

Привязан

Инв. N

Инв. N подл. | Подпись и дата | Взам. инв. N

Копировал Муратова

22459-03 34 Формат А3

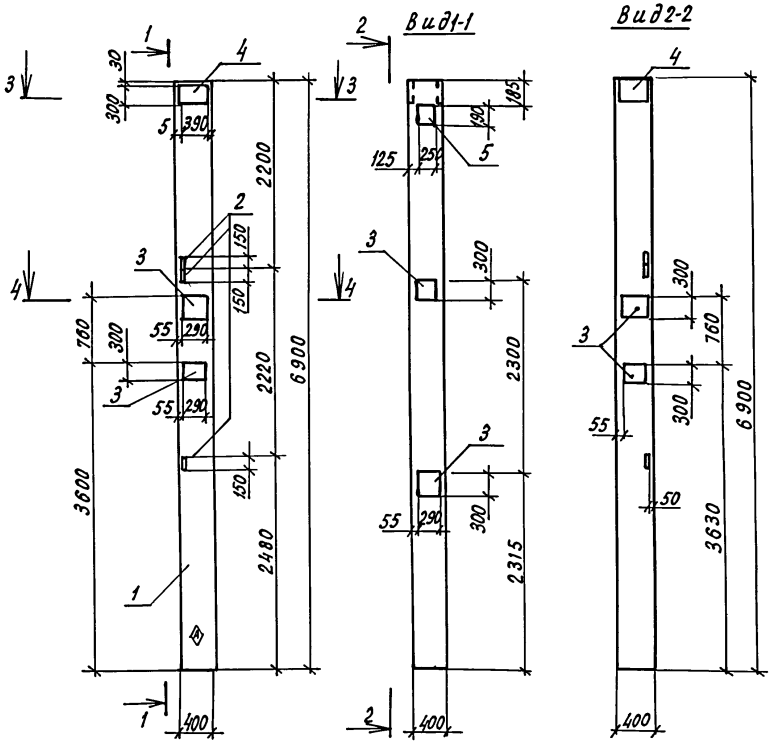

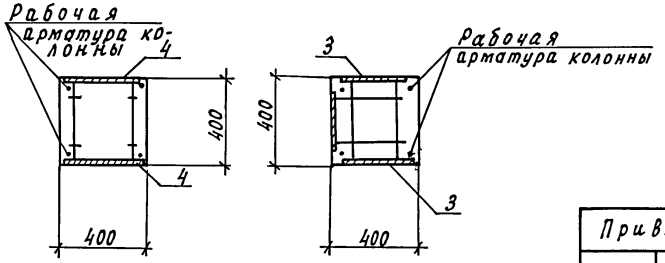

Формат	Зона	Поз.	Обозначение	Наименование	Кол.	Примечание
				Документация		
А3			КНИ. ДО	Документ описания		
			1.400-6/76, вып. 1	Унифицированные закладные детали сборных железобетонных конструкций зданий промышленных предприятий		
				Сборочные единицы		
		1	1.823.1-2.1 100-38	Колонна 1К69.4-1-15	1	
		2	1.400-6/76 вып.1, лист 54	Изделие закладное М1-14	3	
		3	1.400-6/76 вып.1, лист 23	Изделие закладное М0-1-5	6	
		4	1.400-6/76 вып. 1, лист 40	Изделие закладное М1-1-2	2	
А3		5	КНИ. 060100	Изделие закладное МН2	1	

Ведомость расхода стали на закладные детали, кг

Марка элемента	Изделия закладные									Всего	Общий расход
	Арматура класса А-III				Прокат марки Вст3кп2						
	ГОСТ 5781-82				ГОСТ 19903-74			ГОСТ 8509-72			
	ф10	ф12	ф14	Итого	-8=8	-8=10	Итого	L63×5	Итого		
1К69.4-1-15	5.4	2.02	4.6	12,02	36,62	20,8	57,42	4,5	4,5	73,94	73,94

Н.контр.	Ткач		02.03.87
Гл.спец.отд.	Репало		02.03.87
Гл.констр.	Тимощенко		02.03.87
Рук.сект.	Колесников		02.03.87
Рук.гр.	Коротков		02.03.87
Инж.	Новицкова		02.03.87
Пров.	Коротков		02.03.87

Привязан

Инв. №

т.п. 814-1-8.87 КНИ. 250000

Колонна К21

Стадия	Масса	Масштаб
РП	2,75т	1:50
Лист	Листов 1	

ГИПРОНИСЕЛЬПРОМ г. Орел

Типовой проект Альбом III

Инв.№ подл. | Подпись и дата | Взам. инв.№

Копировал Кухтинова

Формат А3

Типовой проект Альбом III

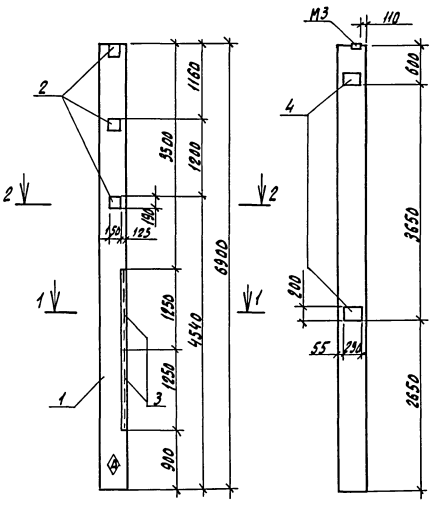

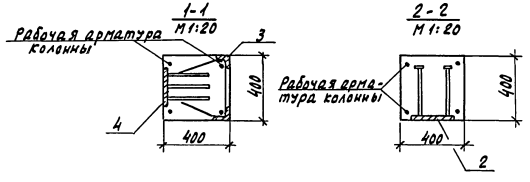

Формат	Зона	Поз.	Обозначение	Наименование	Кол.	Примечание
				Документация		
А3			КЖИ.ДО	Документ описания		
			1.400-6/76, Вып.1	Унифицированные заклад-		
				ные детали сборных желе.		
				зобетонных конструкций		
				зданий промышленных		
				предприятий		
				Сборочные единицы		
		1	1.823.1-2.1 100-38	Колонна 1К 69.4-1-16	1	
А3		2	КЖИ.060100-01	Изделие закладное МН3	3	
А3		3	КЖИ.050100	Изделие закладное МН1	2	
		4	1.400-6/76, Вып.1, лист 54	Изделие закладное М1-12	2	

Ведомость расхода стали на закладные детали, кг

Марка элемента	Изделия закладные								Общий расход
	Арматура класса А-III			Прокат марки Вст3кп2				Всего	
	ГОСТ 5781-82			ГОСТ 19903-74			ГОСТ 8509-72		
	ф8	ф12	Итого	-5=8	-5=10	Итого	∠63×5	Итого	
1К 69.4-1-16	0,5	6,16	6,56	7,29	9,2	16,49	24,0	24,0	48,75	48,75

Н.контр.	Ткач		02.87
Гл.специал.	Репало		02.87
Гл. констр.	Гимошенко		02.87
Рук. сект.	Коленичкин		02.87
Рук. гр.	Коротков		02.87
Инж.	Новикова		02.87
Пров.	Каратков		02.87

т.п. 814-1-8.87 КЖИ.260000

Колонна К22

Стадия	Масса	Масштаб
РП	2,75т	1:50
Лист	Листов 1	

ГИПРОНИСЕЛЬПРОМ г. Орел

Привязан

Инв. №

Инв.№ подл. | Подпись и дата | Взам.инв.№

Копировал Николаева 22459-03 36 Формат А3

Альбом III

Типовой проект

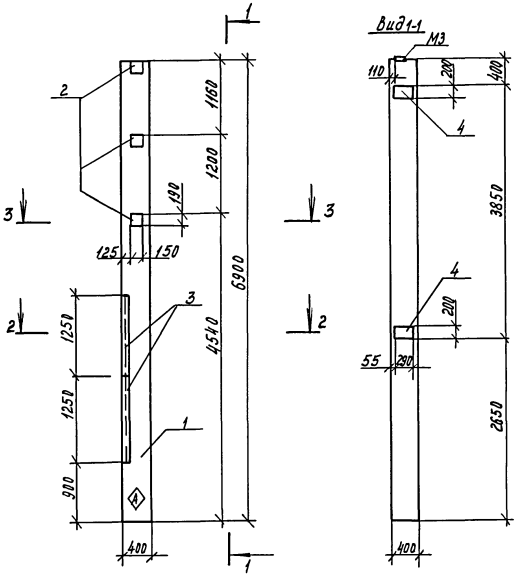

Формат	Поз.	Обозначение	Наименование	Кол.	Примечание
			Документация		
А3		КЖИ. Д0	Документ описания		
		1.400-6/76, Вып.1	Унифицированные закладные детали сборных железобетонных конструкций зданий промышленных предприятий		
			Сборочные единицы		
	1	1.823.1-2.1 100-38	Колонна 1К 69.4-1-17	1	
А3	2	КЖИ. 060100-01	Изделие закладное МН3	3	
А3	3	КЖИ. 050100	Изделие закладное МН1	2	
	4	1.400-6/76, Вып.1, лист 54	Изделие закладное М1-12	2	

Ведомость расхода стали на дополнительные закладные детали, кг

Марка элемента	Изделия закладные									Всего	Общий расход
	Арматура класса А-III				Прокат марки Вст3 кп2						
	ГОСТ 5781-82				ГОСТ 19903-74			ГОСТ 8509-72			
	ф8	ф12		Итого	-б-8	-б-10	Итого	L63х5	Итого		
1.К69.4-1-17	2,1	6,16		8,26	7,29	9,2	16,49	24	24	48,75	48,75

Н.контр.	Ткач		01.03.87
Гл.специал.	Репало		01.03.87
Гл.констр.	Тимошенко		01.03.87
Рук.сект.	Колесников		01.03.87
Рук.гр.	Коротков		01.03.87
Стгехн.	Семененкова		01.03.87
Пров.	Коротков		01.03.87

т.п. 814-1-8.87 КЖИ. 27.0000

Колонна К23

Стадия	Масса	Масштаб
РП	2,75т	1:50
Лист	Листов 1	

ГИПРОНИЖЕЛЬПРОМ г. Орел

Привязан

Инв. №

Взам. инв. № | Подпись и дата | Инв. № подл.

Копировал Муратова

Альбом III

Типовой проект

Инв.№подл. | Подпись и дата | Взам.инв.№

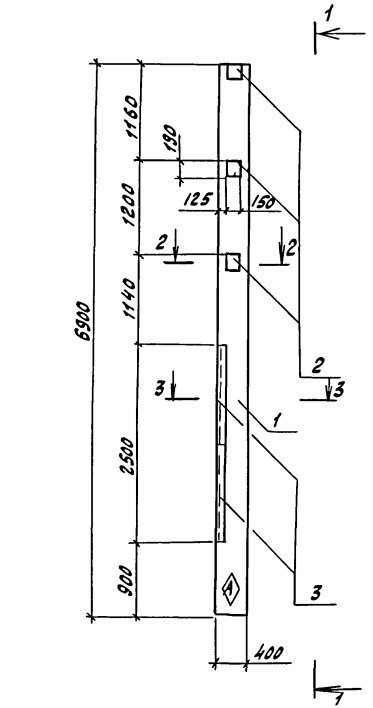

Вид 1-1

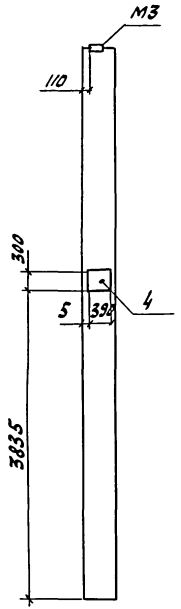

2-2
М1:20

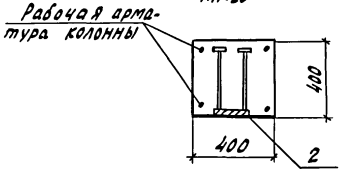

3-3
М1:20

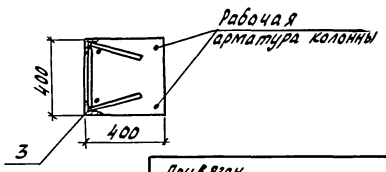

Формат	Зона	Поз.	Обозначение	Наименование	Кол.	Примечание
				Документация		
А3			КЖИ.ДО	Документ описания		
			1.400-6/76, Вып.1	Унифицированные закладные детали сборных железобетонных конструкций зданий промышленных предприятий		
				Сборочные единицы		
		1	1.823.1-2.1 100-38	Колонна 1К69.4-1-18	1	
А3		2	КЖИ.060100-01	Изделие закладное МН3	3	
А3		3	КЖИ 050100	Изделие закладное МН1	2	
		4	1.400-6/76, Вып.1, лист 40	Изделие закладное М1-1-2	1	

Ведомость расхода стали на дополнительные закладные детали, кг

Марка элемента	Изделия закладные									Всего	Общий расход
	Арматура класса А-III ГОСТ 5781-82				Прокат марки Вст3кп2 ГОСТ 19903-74			ГОСТ 8509-72			
	ф8	ф12	ф14	Итого	-5=8	-6=10	Итого	L63х5	Итого		
1К69.4-1-18	2.1	3.36	2.3	7.76	7.29	10.4	17.69	24.0	24.0	49,45	49,45

Н.контр.	Ткач		02.03.87
Гл.спец.отд.	Релало		02.03.87
Гл.констр.	Тимашенко		02.03.87
Рук.сект.	Колесников		02.03.87
Рук.гр.	Коротков		02.03.87
Ст.техн.	Семененкова		02.03.87
Пров.	Чеснова		02.03.87

т.п.814-1-8.87 КЖИ, 280000

Колонна К24

Стадия	Масса	Масштаб
РП	2,75т	1:50
Лист	Листов 1	

ГИПРОНИСЕЛЬПРОМ г. Орел

Прив.№зан

Инв.№

Копировал Зубакова Формат А3

Альбом III

Типовой проект

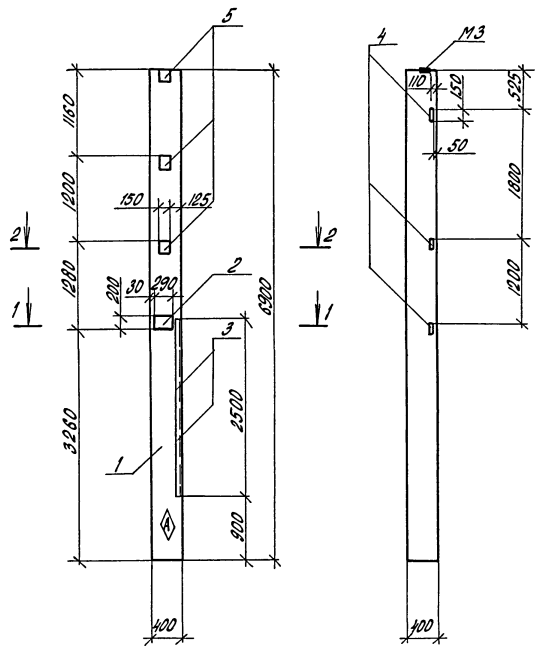

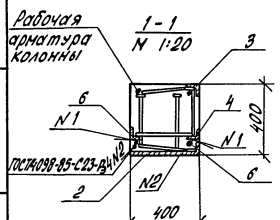

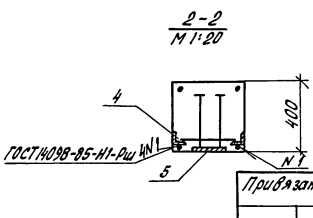

Формат	Зона	Поз.	Обозначение	Наименование	Кол.	Примечание
				Документация		
А3			КЖИ.ДО	Документ описания		
			1.400-6/76, вып.1	Унифицированные закладные детали сборных железобетонных конструкций зданий промышленных предприятий		
				Сборочные единицы		
		1	1.823.1-2.1 100-38	Колонна 1К69.4-1-19	1	
		2	1.400-6/76, вып.1, лист 53	Изделие закладное М1-11-2	1	
А3		3	КЖИ.050100	Изделие закладное МН1	2	
		4	1.400-6/76, вып.1, лист 54	Изделие закладное М1-14	3	
А3		5	КЖИ.060100-01	Изделие закладное МН3	3	
				Детали		
Б4		6	КЖИ.290001	AIII-20 ГОСТ 5781-82 С=150	2	

Ведомость расхода стали на дополнительные закладные детали, кг

Марка элемента	Изделия закладные										Всего	Общий расход
	Арматура класса A-III ГОСТ 5781-82					Прокат марки Вст3кп2 ГОСТ 19903-74			ГОСТ 8509-72			
	ф8	ф12	ф14	ф20	Итого	-δ=8	-δ=10	Итого	L63x5	Итого		
1К69.4-1-19	2,1	4,26	1,6	0,74	8,7	11,29	5,4	12,69	28,5	28,5	49,89	49,89

Привязан

Инв.N подл. | Подпись и дата | Взам.инв.N

Инв.N

Н.контр.	Ткач		02.03.87
Гл.специал.	Репало		02.03.87
Гл.констр.	Тимошенко		02.03.87
Рук.сект.	Колесников		02.03.87
Рук.гр.	Коротков		02.03.87
Инж.	Новикова		02.03.87
Пров.	Чеснова		02.03.87

т.п. 814-1-8.87 КЖИ. 290000

Колонна К25

Стадия	Масса	Масштаб
РП	2,75т	1:50
Лист	Листов 1	

ГИПРОНИСЕЛЬПРОМ г.Орел

22459-03 39

Копировал Попова Формат А3

Типовой проект Альбом III

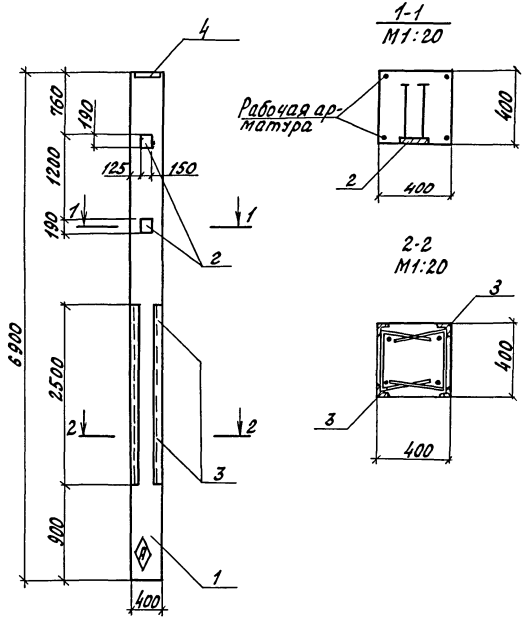

Формат	Зона	Поз.	Обозначение	Наименование	Кол.	Примечание
				Документация		
А3			КЖИ.ДО	Документ описания		
			1.400-6/76, вып.1	Унифицированные закладные детали сборных железобетонных конструкций зданий промышленных предприятий		
				Сборочные единицы		
		1	1.823.1-2.1.100-38	Колонна 1К69.4-1-20	1	
А3		2	КЖИ.060100-01	Изделие закладное МН3	2	
А3		3	КЖИ.050100	Изделие закладное МН1	4	
		4	1.823.1-2.2 070-05	Изделие закладное М6	1	

Ведомость расхода стали на закладные детали, кг

Марка элемента	Изделия закладные									Всего	Общий расход
	Арматура класса А-III ГОСТ 5781-82				Прокат марки ВСт3кп2 ГОСТ 19903-74			ГОСТ 8509-72			
	ф8	ф12		Итого	-б=80	-б=14	Итого	L63×5	Итого		
1К69.4-1-20	4,2	4,1		8,3	4,89	16,7	21,59	48,0	48,0	77,89	77,89

Н.контр.	Ткач		01.03.87
Гл.спец.отд.	Репало		02.03.87
Гл.констр.	Тимошенко		02.03.87
Рук.сект.	Колесников		02.03.87
Рук.гр.	Коротков		02.03.87
Ст.техн.	Семенёнкова		02.03.87
Пров.	Чеснова		02.03.87

т.п.814-1-8.87 КЖИ.300000

Колонна К26

Стадия	Масса	Масштаб
РП	2,75т	1:50
Лист	Листов 1	

ГИПРОНИСЕЛЬПРОМ г.Орел

Привязан

Инв.N

Инв.N подл. | Подпись и дата | Взам.инв.N

22459-03 40

Копировал Ахромова

Формат А3

Альбом III

Типовой проект

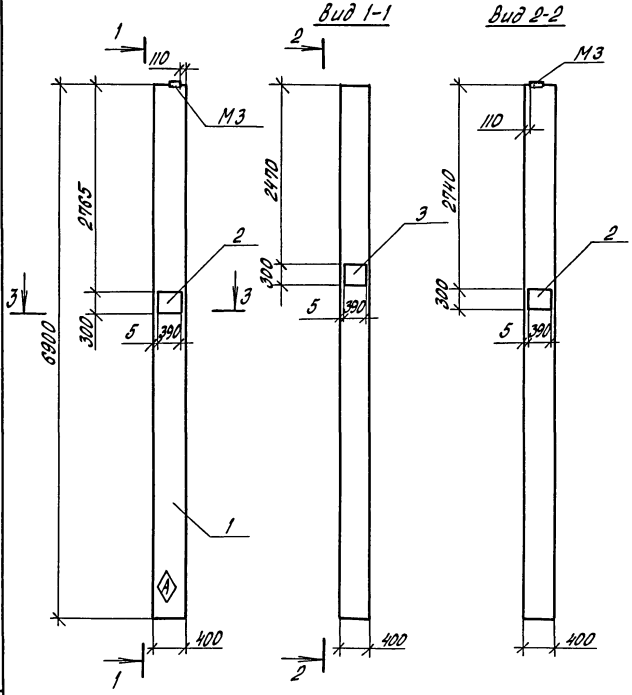

Формат	Зона	Поз.	Обозначение	Наименование	Кол.	Примечание
				Документация		
А3			КЖИ.ДО	Документ описания		
			1.400-6/76, вып.1	Унифицированные закладные детали сборных железобетонных конструкций зданий промышленных предприятий		
				Сборочные единицы		
		1	1.823.1-2.1.100-38	Колонна 1К69.4-1-21	1	
		2	1.400-6/76, вып.1, лист 27	Изделие закладное Мо-5-1	2	
		3	1.400-6/76, вып.1, лист 23	Изделие закладное Мо-1-5	1	

Ведомость расхода стали на дополнительные закладные детали, кг

Марка элемента	Изделия закладные						Всего	Общий расход
	Арматура класса А-III ГОСТ 5781-82			Прокат марки Вст3кп2 ГОСТ 19903-74				
	ф12	ф10	Итого	-δ=10	-δ=8	Итого		
1К69.4-1-21	4,4	0,9	5,3	18,4	8,1	26,5	31,8	31,8

Н.контр.	Ткач		02.03.87
Гл.спец.отд.	Репало		02.03.87
Гл.констр.	Тимошенко		02.03.87
Рук.сект.	Колесников		02.03.87
Рук.гр.	Коротков		02.03.87
Ст.техн.	Семененкова		02.03.87
Пров.	Чеснова		02.03.87

т.п. 814-1-8.87 КЖИ. 310 000

Колонна К27

Стадия	Масса	Масштаб
РП	2,75т	1:50
Лист	Листов 1	

ГИПРОНИСЕЛЬПРОМ г.Орел

Привязан

Инв.N подл. | Подпись и дата | Взам.инв.N

Инв.N

Копировал Попова

Формат А3

Альбом III

Типовой проект

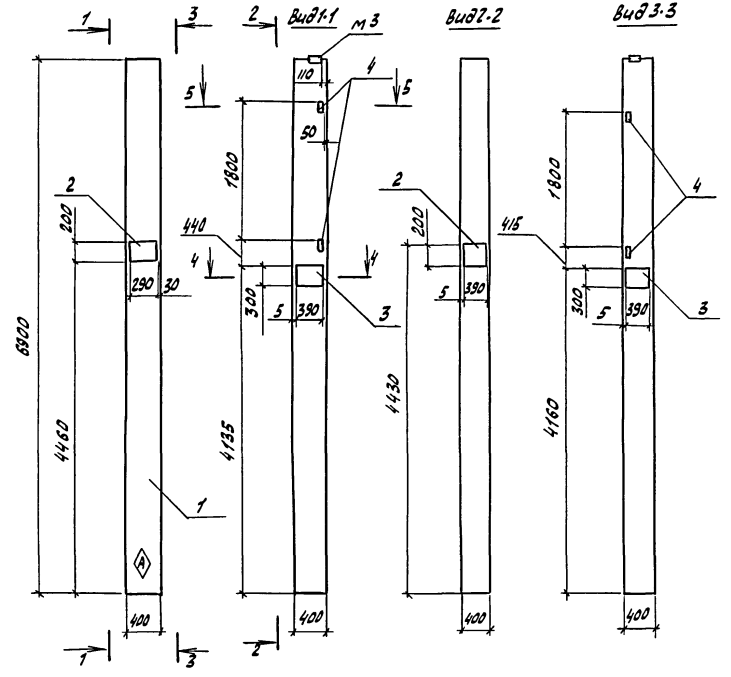

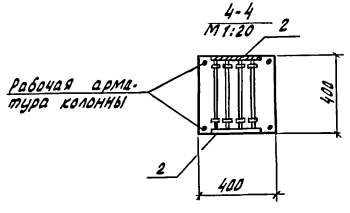

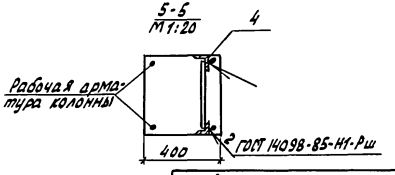

Формат	Зона	Поз.	Обозначение	Наименование	Кол.	Примечание
				Документация		
А3			КЖИ.40	Документ описания		
			1.400 - 6/76, Вып.1	Унифицированные закладные детали сборных железобетонных конструкций зданий промышленных предприятий сборочные единицы		
		1	1.823.1-2.1.100-38	Колонна 1К69.4-1-22	1	
		2	1.400 - 6/76, Вып.1, лист 53	Изделие закладное М1-11-2	2	
		3	1.400 - 6/76, Вып.1, лист 27	Изделие закладное М0-5-1	2	
		4	1.400 - 6/76, Вып.1, лист 54	Изделие закладное М1-14	2	

Ведомость расхода стали на дополнительные закладные детали, кг.

Марка элемента	Изделия закладные								Всего	Общий расход
	Арматура класса			Прокат марки						
	А-III			Вст 3кп2						
	ГОСТ 5781-82			ГОСТ 19903-74			ГОСТ 8509-72			
	ф14	ф12	Итого	-8-8	-6-10	Итого	L63х5	Итого		
1К69.4-1-22	3.2	5.0	8.2	2.6	29.2	31.8	3.0	34.8	43.0	43.0

Н.контр.	Ткач		02.03.87
Гл.спец.отд.	Репало		02.03.87
Гл.констр	Тимашенко		02.03.87
Рук.сект.	Колесников		02.03.87
Рук.гр.	Коротков		02.03.87
Ст.техн.	Сергеенкова		02.03.87
Пров.	Чеснова		02.03.87

т.п.814-1-8.87- КЖИ.320000

Колонна К28

Стадия	Масса	Масштаб
РП	2.75т	1:50
Лист	Листов 1	

ГИПРОНИСЕЛЬПРОМ г. Орел

Привязан

Инв.№

Инв.№ подл. | Подпись и дата | Взам.инв.№

22459-03 42

Копировал Зубакова

Формат А3

Альбом III

Типовой проект

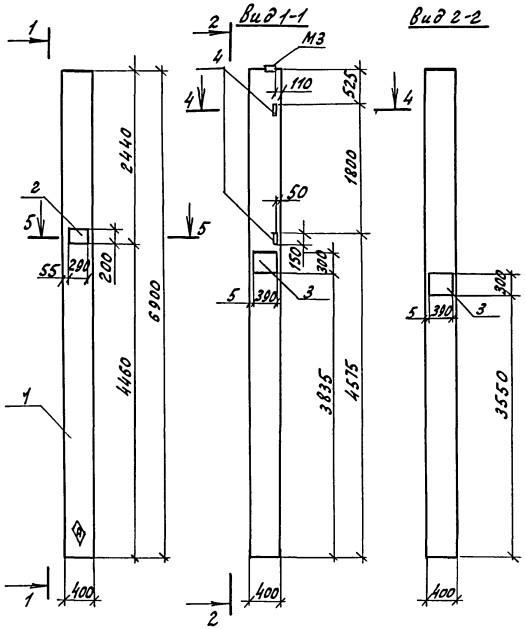

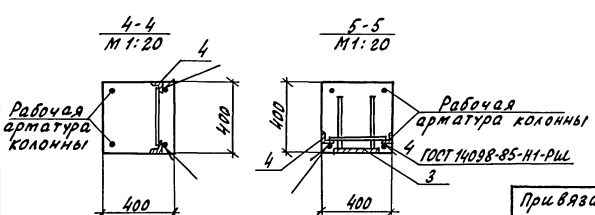

Формат	Зона	Поз.	Обозначение	Наименование	Кол.	Примечание
				Документация		
А3			КЖИ.ДО	Документ описания		
			1.400-6/76, вып.1	Унифицированные закладные детали сборных железобетонных конструкций зданий промышленных предприятий		
				Сборочные единицы		
		1	1.823.1-2.1 100-38	Колонна 1К69.4-1-23	1	
		2	1.400-6/76, вып.1, лист 53	Изделие закладное М1-11-2	1	
		3	1.400-6/76, вып.1 лист 27	Изделие закладное МО-5-1	2	
		4	1.400-6/76, вып.1 лист 54	Изделие закладное М1-14	2	

Ведомость расхода стали на дополнительные закладные детали, кг

Марка элемента	Изделия закладные									Всего	Общий расход
	Арматура класса А-III				Прокат марки Вст3кп2						
	ГОСТ 5781-82				ГОСТ 19903-74			ГОСТ 8509-72			
	ф12	ф14		Итого	-б=8	-б=10	Итого	L63×5	Итого		
1К69.4-1-23	5,0	1,6		6,6	2,6	23,8	26,4	3,0	3,0	36,0	36,0

Н.контр.	Ткач		02.03.87
Гл.специал.	Репало		02.03.87
Гл.констр.	Тимошенко		02.03.87
Рук.сект.	Колесников		02.03.87
Рук.гр.	Коротков		02.03.87
Инж.	Новикова		02.03.87
Пров.	Чеснова		02.03.87

т.п.814-1-8.87- КЖИ.330000

Колонна К29

Стадия	Масса	Масштаб
РП	2,75т	1:50
Лист	Листов 1	

ГИПРОНИСЕЛЬПРОМ г.Орел

Привязан

Инв.N

Инв.№ подл. | Подпись и дата | Взам. инв.№

22459-03 43

Копировал Ахротова

Формат А3

Альбом III

Типовой проект

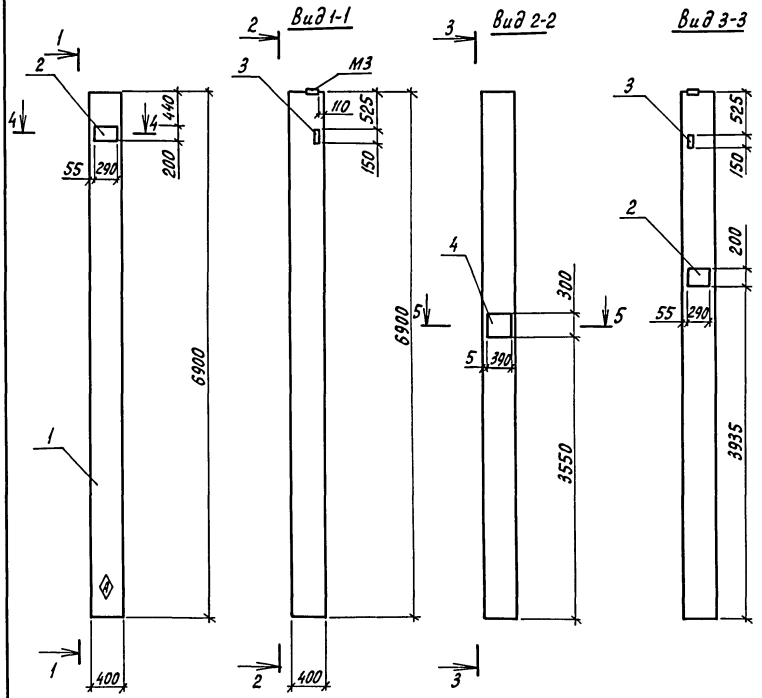

Формат	Зона	Поз.	Обозначение	Наименование	Кол.	Примечание
				Документация		
А3			КЖИ.ДО	Документ описания		
			1.400-6/76, Вып.1	Унифицированные закладные детали сборных железобетонных конструкций зданий промышленных предприятий		
				Сборочные единицы		
		1	1.823.1-21 100-38	Колонна 1К 69.4-1-24	1	
		2	1.400-6/76, Вып.1, лист 53	Изделие закладное М1-11-2	2	
		3	1.400-6/76, Вып.1, лист 54	Изделие закладное М1-14	1	
		4	1.400-6/76, Вып.1, лист 27	Изделие закладное М0-5-1	1	

Ведомость расхода стали на дополнительные закладные детали, кг

Марка элемента	Изделия закладные										Всего	Общий расход
	Арматура класса А-III ГОСТ 5781-82				Прокат марки Вст3кп2 ГОСТ 19903-74				ГОСТ 8509-72			
	Ф12	Ф14		Итого	-б=8	-б=10	Итого	L63×5	Итого			
1К 69.4-1-24	2,5	3,2		5,7	1,3	20,0	21,3	1,5	1,5		28,5	28,5

Н.контр	Ткач		01.03.87
Гл.спец.отд	Репало		01.03.87
Гл.констр	Тимошенко		01.03.87
Рук.сект.	Колесников		01.03.87
Рук.гр.	Коротков		01.03.87
Инж.	Новикова		01.03.87
Пров.	Чеснова		01.03.87

т.п.814-1-8.87-КЖИ.340000

Колонна К30

Стадия	Масса	Масштаб
РП	2,75т	1:50
Лист	Листов 1	

ГИПРОНИСЕЛЬПРОМ г.Орел

Привязан

Инв. N

Взам.инв.N | Подпись и дата | Инв. N подл.

22459-03 44

Копировал Перелыгина

Формат А3

Альбом III

Типовой проект

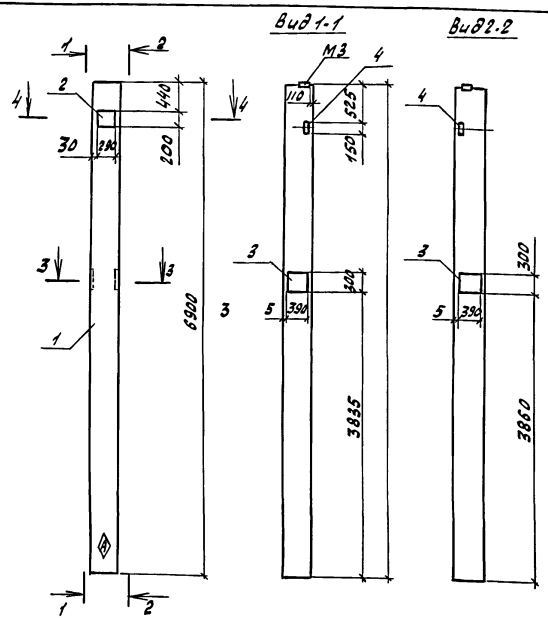

Формат	Зона	Поз.	Обозначение	Наименование	Кол.	Примечание
				Документация		
А3			КЖИ.ДО	Документ описания		
			1.400-6/76, Вып. 1	Унифицированные закладные детали сборных железобетонных конструкций зданий промышленных предприятий		
				Сборочные единицы		
		1	1.823.1-2.1, Вып. 1, 100-38	Колонна 1К69.4-1-25	1	
		2	1.400-6/76, Вып.1, лист 53	Изделие закладное М1-11-2	1	
		3	1.400-6/76, Вып.1 лист 27	Изделие закладное М0-5-1	2	
		4	1.400-6/76, Вып.1 лист 54	Изделие закладное М1-14	1	

Ведомость расхода стали на дополнительные закладные детали, кг

Марка элемента	Изделия закладные: арматура класса A-III, ГОСТ 5781-82, Ø12	Ø14	Итого	прокат марки Вст3кп2, ГОСТ 19903-74, -5=8	-5=10	Итого	ГОСТ 8509-72, L 63×63×5	Итого	Всего	Общий расход
1К69.4-1-25	4.7	1.6	6.3	2.6	23.8	26.4	1.5	1.5	34.2	34.2

Н.контр.	Ткач		02.03.87	т.п. 814-1-8.87 - КЖИ.350000	
Гл.спец.от.	Репало		02.03.87		
Гл.констр.	Тимашенко		02.03.87		
Рук.сект.	Колесников		02.03.87		
Рук.гр.	Коротков		02.03.87	Колонна К31	Стадия: РП; Масса: 2.75т; Масштаб: 1:50
Инж.	Крохина		02.03.87		Лист; Листов 1
Пров.	Чеснова		02.03.87		ГИПРОНИСЕЛЬПРОМ г. Орел

Привязан

Инв.№ подл. | Подпись и дата | Взам.инв.№

Инв.№

22459-03 45

Копировал Зубакова

Формат А3

Типовой проект Альбом III

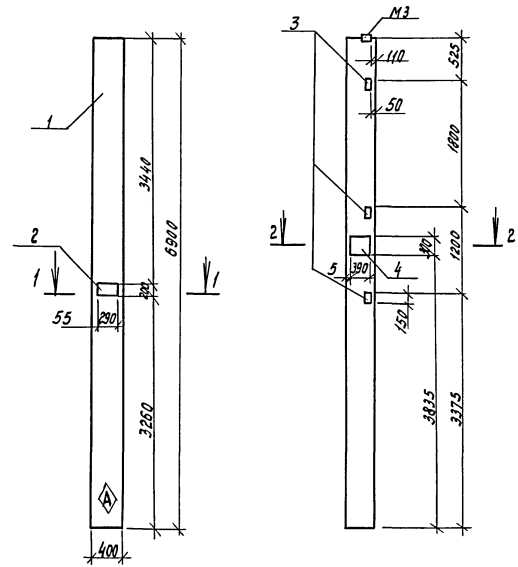

1-1
М1:20

2-2
М1:20

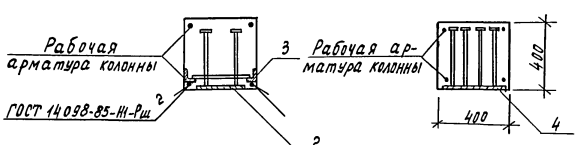

Формат	Зона	Поз.	Обозначение	Наименование	Кол.	Примечание
				Документация		
А3			КЖИ.ДО	Документ описания		
			1.400-6/76, Вып.1	Унифицированные закладные детали сборных железобетонных конструкций зданий промышленных предприятий		
				Сборочные единицы		
		1	1.823.1-2.1 100-38	Колонна 1К69.4-1-26	1	
		2	1.400-6/76, Вып.1, лист 53	Изделие закладное М1-11-2	1	
		3	1.400-6/76, Вып.1, лист 54	Изделие закладное М1-14	3	
		4	1.400-6/76, Вып.1, лист 27	Изделие закладное М0-5-1	1	

Ведомость расхода стали на дополнительные закладные детали, кг

Марка элемента	Изделия закладные								Всего	Общий расход
	Арматура класса А-III			Прокат марки Вст 3 кп2						
	ГОСТ 5781-82			ГОСТ 19903-74			ГОСТ 8509-72			
	ф12	ф14	Итого	-б=8	-б=10	Итого	L63х5	Итого		
1К69.4-1-26	3,1	1,6	4,7	1,3	14,6	15,9	4,5	4,5	25,1	25,1

Н.контр.	Ткач		02.03.87
П.специал.	Репало		02.03.87
Гл.констр.	Тимащенко		02.03.87
Рук.сект.	Колесников		02.03.87
Рук.гр.	Коротков		02.03.87
Инж.	Крохина		02.03.87
Пров.	Чеснова		02.03.87

т.п. 814-1-8.87- КЖИ.360000

Колонна К32

Стадия	Масса	Масштаб
РП	2,75т	1:50
Лист	Листов 1	

ГИПРОНИСЕЛЬПРОМ г.Орел

Привязан

Инв.№

Взам.инв.№ | Подпись и дата | Инв.№ подл.

Копировал Муратова

Типовой проект Альбом III

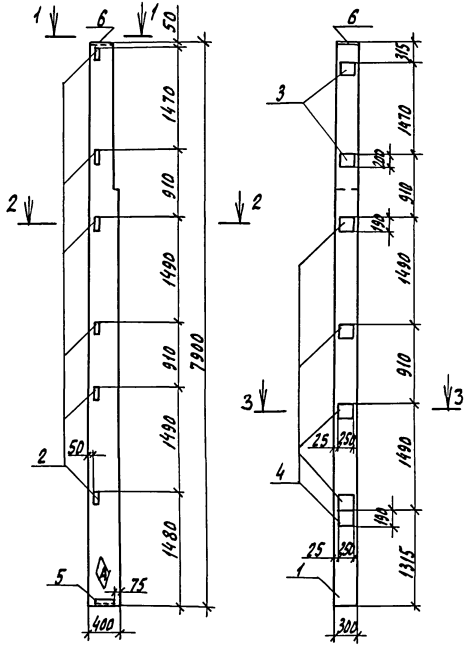

Вид 1-1

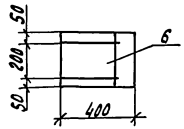

Формат	Зона	Поз.	Обозначение	Наименование	Кол.	Примечание
				Документация		
А3			КЖИ.ДО	Документ описания		
				Сборочные единицы		
		1	1.427.1-3.1-2.00-016	Колонна 6КФ79-1-1	1	
		2	1.427.1-3.2-0.20.0	Изделие закладное МН28	6	
		3	1.427.1-3.2-0.19.0	Изделие закладное МН19	2	
А3		4	КЖИ.060100	Изделие закладное МН2	5	
		5	1.427.1-3.2-0.12.0	Изделие закладное МН7	1	
		6	1.427.1-3.2-0.07.0	Изделие закладное МН2	1	

Ведомость расхода стали на дополнительные закладные детали, кг

Марка элемента	Изделия закладные												Общий расход
	арматура класса						прокат марки					Всего	
	А-I		А-III				Вст3кп2						
	ГОСТ 5781-82						ГОСТ 19903-74			ГОСТ 8509-72			
	ф6	Итого	ф14	ф12	ф10	Итого	-6-8	-6-10	Итого	∠63×5	∠90×6	Итого	
6КФ79-1-1	0,2	0,2	2,1	10,8	1,1	14,0	18,1	10,9	29,0	8,4	4,2	12,6	55,8	55,8

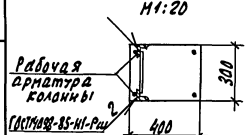

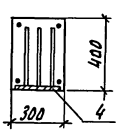

Н.контр.	Ткач		02.03.87
Гл.спец.отд	Репало		02.03.87
Гл.констр	Гимашенко		02.03.87
Рук.сект	Колесникова		02.03.87
Рук.гр.	Коротков		02.03.87
Инж.	Крахина		02.03.87
Пров.	Ченкова		02.03.87

т.п.814-1-8.87 - КЖИ.370000

Колонна К33

Стадия	Масса	Масштаб
РП	2,2т	1:50
Лист	Листов 1	

г. Орел

Привязан

Инв. №

Инв. № подл. | Подпись и дата | Взам. инв. №

Альбом III

Типовой проект

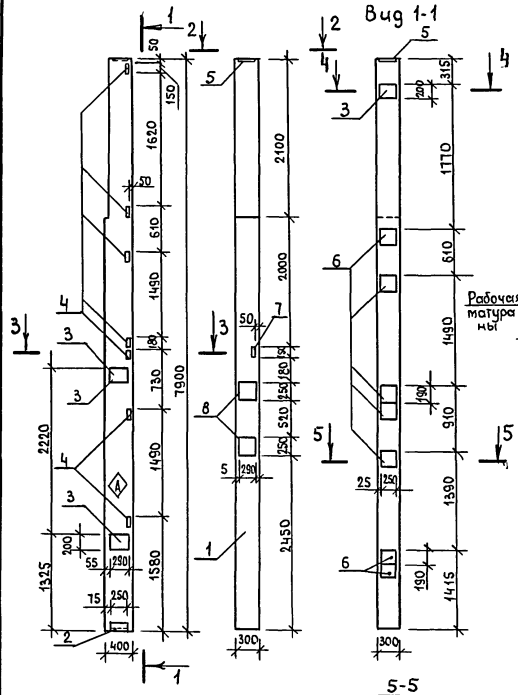

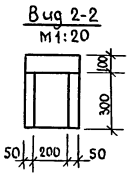

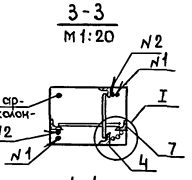

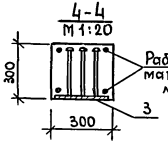

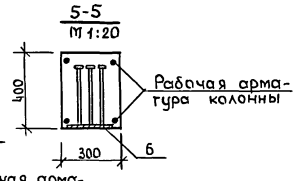

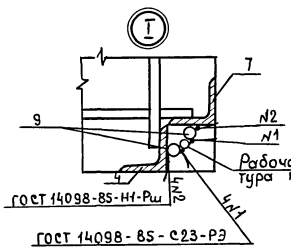

Формат	Зона	Поз.	Обозначение	Наименование	Кол.	Примечание
				Документация		
А3			КЖИ.ДО	Документ описания		
				Сборочные единицы		
		1	1.427.1-3.1-2.00-016	Колонна 6КФ79-1-2	1	
		2	1.427.1-3.2-0.12.0	Изделие закладное МН7	1	
		3	1.427.1-3.2-0.19.0	Изделие закладное МН19	3	
		4	1.427.1-3.2-0.20.0	Изделие закладное МН28	7	
		5	1.427.1-3.2-0.07.0	Изделие закладное МН2	1	
А3		6	КЖИ.060100-	Изделие закладное МН2	7	
		7	1.427.1-3.2-0.20.0-01	Изделие закладное МН29	1	
		8	1.427.1-3.2-0.19.0-04	Изделие закладное МН23	2	
				Детали		
Б.4		9	КЖИ.380001	А-III-16 ГОСТ 5781-82, ℓ=150	4	

Ведомость расхода стали на дополнительные закладные изделия, кг

Марка элемента	Изделия закладные													Общий расход
	Арматура класса							Прокат марки					Всего	
	А-I		А-III					Вст3кп2						
	ГОСТ 5781-82							ГОСТ 19903-74			ГОСТ 8509-72			
	ф6	Итого	ф16	ф14	ф12	ф10	Итого	-88	-810	Итого	∠63×5	∠90×6	Итого	
6КФ79-1-2	0.3	0.3	0.95	2.1	20.74	1.1	24.89	25.34	21.8	47.14	11.2	4.2	15.4	87.73	87.73

Н.контр	Ткач		02.88
Гл.спец.отд	Репало		02.88
Гл.констр.	Тимощенко		02.88
Рук.сект.	Колесников		02.88
Рук.гр.	Коротков		02.88
Инж.	Крохина		02.88
Пров.	Коротков		02.88

т.п. 814-1-8.87 - КЖИ.380000

Колонна К34

Стадия	Масса	Масштаб
РП	2.2т	1:50
Лист	Листов 1	

ГИПРОНИСЕЛЬПРОМ г.Орел

Привязан

Инв.№ подл. | Подпись и дата | Взам.инв.№

Инв.№

22459-03 48

Копировал: Кондина Формат А3

Альбом III

Типовой проект

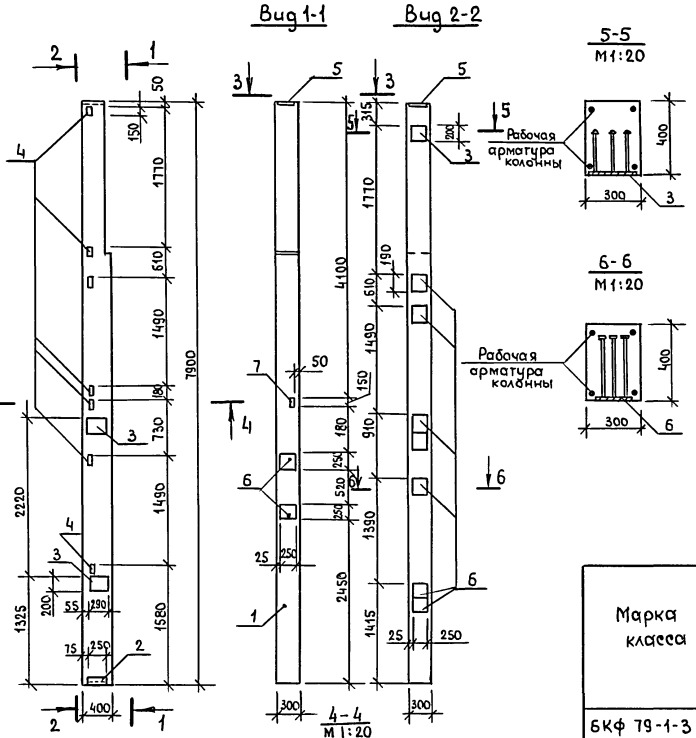

Формат	Зона	Поз.	Обозначение	Наименование	Кол.	Примечание
				Документация		
А3			КЖИ.ДО	Документ описания		
				Сборочные единицы		
		1	1.427.1-3.1-2.00-016	Колонна 6КФ79-1-3	1	
		2	1.427.1-3.2-0.12.0	Изделие закладное МН7	1	
		3	1.427.1-3.2-0.19.0	Изделие закладное МН19	3	
		4	1.427.1-3.2-0.20.0	Изделие закладное МН28	7	
		5	1.427.1-3.2-0.07.0	Изделие закладное МН2	1	
А3		6	КЖИ.060100	Изделие закладное МН2	7	
		7	1.427.1-3.2-0.20.0-01	Изделие закладное МН29	1	
		8	1.427.1-3.2-0.19.0-04	Изделие закладное МН23	2	
				Детали		
Б.4		9	КЖИ.390001	А-III-16 ГОСТ 5781-82, ℓ=150	4	

Ведомость расхода стали на дополнительные закладные изделия, кг

Марка класса	Изделия закладные													Всего	Общий расход
	Арматура класса							Прокат марки							
	А-I		А-III					Вст Кп2							
	ГОСТ 5781-82							ГОСТ 19903-74			ГОСТ 8509-72				
	ф6	Итого	ф16	ф14	ф12	ф10	Итого	-8-8	-8-10	Итого	L63×5	L90×6	Итого		
6КФ 79-1-3	0.3	0.3	0.95	2.1	20.74	1.1	24.89	25.34	21.8	47.14	11.2	4.2	15.4	87.73	87.73

Н. контр.	Ткач	
Гл. спец. отд	Репало	
Гл. констр.	Тимощенко	
Рук. сект.	Колесников	
Рук. гр.	Коротков	
Инж.	Крохина	
Пров.	Коротков	

Привязан

Инв. №

т.п. 814-1-8.87- КЖИ.390000

Колонна К 35

Стадия	Масса	Масштаб
РП	2.2т	1:50
Лист	Листов 1	

ГИПРОНИСЕЛЬПРОМ г.Орел

Инв.№ подл. | Подпись и дата | Взам.инв.№

22459-03 49

Копировал Кондина Формат А3

Альбом III

Типовой проект

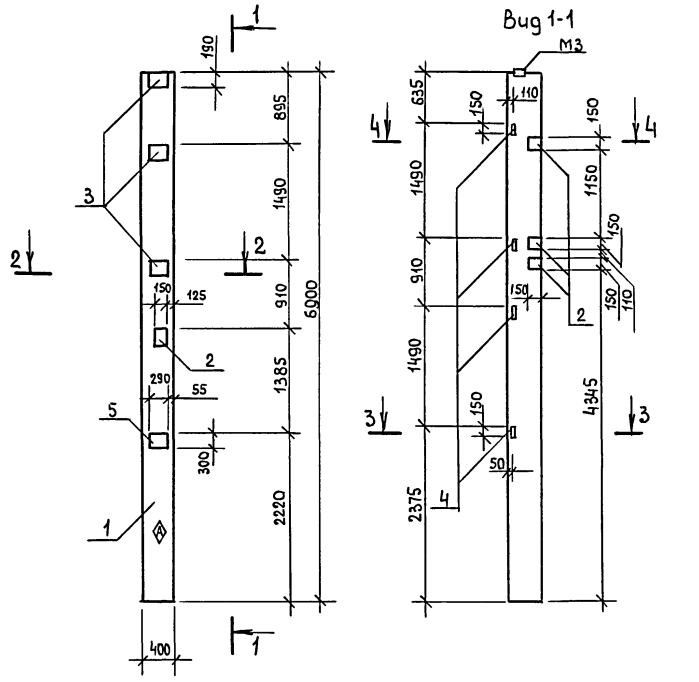

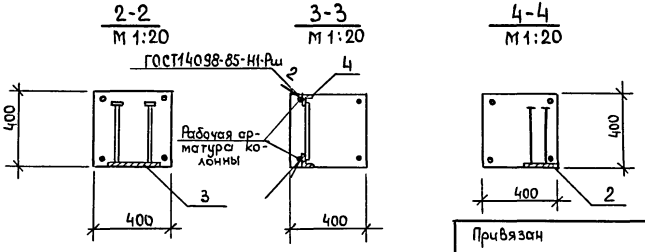

Формат	Зона	Поз.	Обозначение	Наименование	Кол.	Примечание
				Документация		
А3			КЖИ.ДО	Документ описания		
			1.400-6/76, Вып.1	Унифицированные закладные детали сборных железобетонных конструкций зданий промышленных предприятий.		
				Сборочные единицы		
		1	1.823.1-2.1100-38	Колонна 1К69.4-1-27	1	
А3		2	КЖИ.060100-01	Изделие закладное МН3	4	
А3		3	КЖИ.060100	Изделие закладное МН2	3	
		4	1.400-6/76, Вып.1, лист 54	Изделие закладное М1-14	4	
		5	1.400-6/76, Вып.1 лист 23	Изделие закладное М0-1-5	1	

Ведомость расхода стали на дополнительные закладные детали, кг

Марка элементы	Закладные изделия								Всего	Общий расход
	Арматура класса			Прокат марки						
	А-III			Вст3 кп2						
	ГОСТ 5781-82			ГОСТ 19903-74			ГОСТ 8509-72			
	ф10	ф12	Итого	-8	—	Итого	L63x5	Итого		
1К69.4-1-27	0.9	9.04	9.94	26.08		26.08	6.0	6.0	42.02	42.02

Н.контр.	Ткач		02.03.87
Гл.спец.отд	Ренало		02.03.87
Гл.констр.	Тимошенко		02.03.87
Рук.сект.	Колесников		02.03.87
Рук.гр.	Коротков		02.03.87
Инж.	Новикова		02.03.87
Пров.	Коротков		02.03.87

т.п. 814-1-8.87 - КЖИ.40 0000

Колонна К36

Стадия	Масса	Масштаб
РП	2.75т	1:50
Лист	Листов 1	

ГИПРОНИСЕЛЬПРОМ г. Орел

Привязан

Инв.№

Инв.№ подл. | Подпись и дата | Взам. инв.№

22459-03 50

Копировал: Кондина Формат А3

Типовой проект Альбом III

Формат	Зона	Поз.	Обозначение	Наименование	Кол. на испол. - КЖИ. 410000 —	01	02	03	04	05	Примечание
				Документация							
А3			ДО.	Документ описания							
А3			КЖИ. 410000 СБ	Сборочный чертеж							
			1.400-6/76, Вып.1	Унифицированные закладные детали сборочных железобетонных конструкций зданий промышленных предприятий							
				Сборочные единицы							
		1	1.063.1-1.01-4	Ферма 1ФТ18-2АIVТ-А	1	—	—	—	—	—	
		1	1.063.1-1.01-4	Ферма 1ФТ18-2АIVТ-Б	—	1	—	—	—	—	
		1	1.063.1-1.01-4	Ферма 1ФТ18-1АIVТ-А		—	1	—	—	—	
		1	1.063.1-1.01-4	Ферма 1ФТ18-2АIVТ-В	—	—	—	1	—	—	
		1	1.063.1-1.01-4	Ферма 1ФТ18-2АIVТ-Г		—	—	—	1	—	
		1	1.063.1-1.01-4	Ферма 1ФТ18-1АIVТ-Б		—	—	—	—	1	
		2	1.400-6/76. Вып.1 лист 90	Изделие закладное М4-29	—	2	2	—	2	2	
		3	1.063.1-1.02-0170	Изделие закладное М3	14	14	14	14	14	14	
		4	1.063.1-1.02-0180	Изделие закладное М6	—	2	2	—	2	2	
		5	1.063.1-1.02-0180	Изделие закладное М7	—	2	2	—	2	2	
		6	1.400-6/76 Вып.1 лист 107	Изделие закладное М8-13	—	—	—	2	4	4	

Инв.№ подл. | Подпись и дата | Взам. инв.№

Привязан

Инв.№

Н. контр.	Ткач		02.01.87
Гл. спец. отд	Ренало		02.01.87
Гл. конст.	Тимошенко		02.01.87
Рук. сект.	Колесников		02.01.87
Рук. гр.	Коротков		02.01.87
Ст. техн.	Семенёнкова		02.01.87
Пров	Чеснова		02.01.87

т.п. 814-1-8.87- КЖИ. 410000

Ферма (фс1 ... фс6)

Стадия	Лист	Листов
РП		1

ГИПРОНИСЕЛЬПРОМ г. Орел

22459-03 51

Копировал

Формат А3

Типовой проект Альбом III

Рис.1

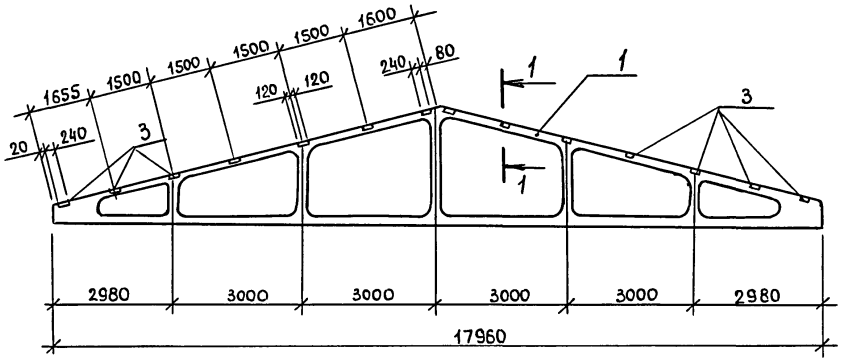

Рис.2
остальное см. рис.1

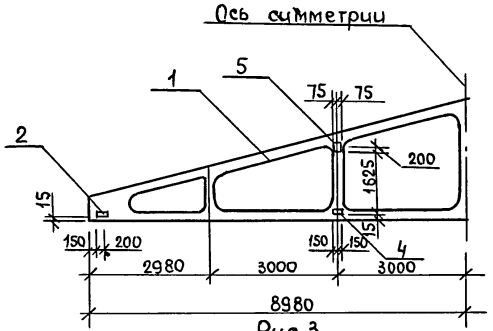

1-1

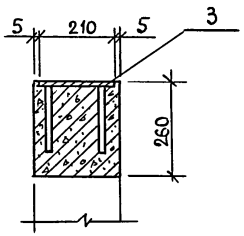

2-2

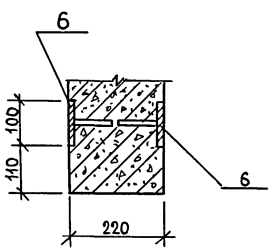

Рис 3
остальное см. рис.1

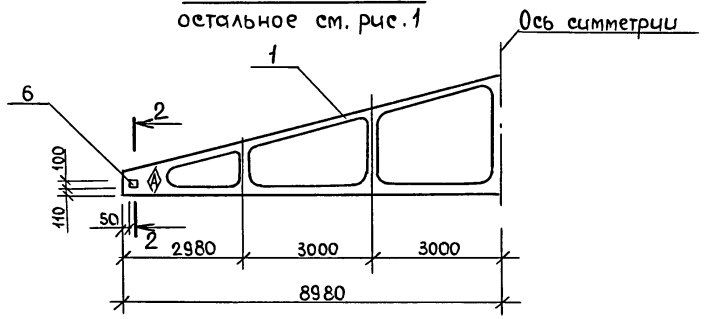

Н.контр.	Ткач		02.03.87
Гл.спец.отд	Ренало		02.03.87
Гл.констр	Тимошенко		02.03.87
Рук.сект.	Колесников		02.03.87
Рук.гр.	Коротков		02.03.87
Ст.техн.	Семененков		02.03.87
Пров.	Чеснова		02.03.87

Привязан

Инв.№

т.п. 814-1-8.87-КЖИ.410000 СБ

Ферма (фс1... фс6)
Сборочный чертеж

Стадия	Масса	Масштаб
РП	5.6т	1:100
Лист 1	Листов 2	

ГИПРОНИСЕЛЬПРОМ г.Орел

Инв.№ подл. | Подпись и дата | Взам.инв.№

22459-03 52

Копировал Формат А3

Альбом

Типовой проект

Рис. 4

остальное см. рис. 1

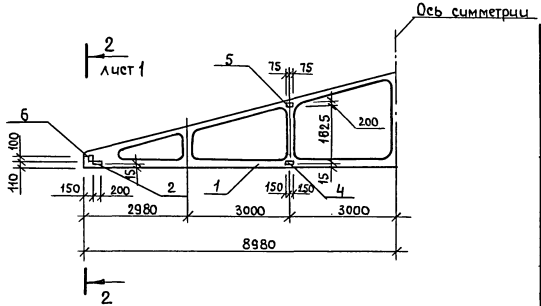

Ведомость расхода стали на дополнительные закладные детали, кг

Марка элемента	Изделия закладные									Всего	Общий расход
	Арматура класса А-III ГОСТ 5781-82					Прокат марки Вст3 кп2 ГОСТ 19903-74					
	ф14	ф12	ф8		Итого	-δ=10	-δ=8	-δ=6	Итого		
фс1	—	—	3.36		3.36	—	9.2	33.6	33.6	36.96	36.96
фс2	2.64	3.0	3.36		9.0	4.8	9.2	33.6	47.6	56.6	56.6
фс3	2.64	3.0	3.36		9.0	4.8	9.2	33.6	47.6	56.6	56.6
фс4	—	—	3.56		3.56	—	4.8	33.6	38.4	41.96	41.96
фс5	2.64	3.0	3.76		9.4	4.8	11.6	33.6	50.0	59.4	59.4
фс6	2.64	3.0	3.76		9.4	4.8	11.6	33.6	50.0	59.4	59.4

Обозначение	Марка	Рис.
КЖИ. 410000	фс1	1
-01	фс2	2
-02	фс3	2
-03	фс4	3
-04	фс5	4
-05	фс6	4

Привязан:

Инв. N

Инв. N подл. | Подпись и дата | Взам. инв. N

т.п. 814-1-8.87- КЖИ. 410000СБ

Лист 2

22459-03 53

Калировал Кондина

Формат А3

Типовой проект Альбом III

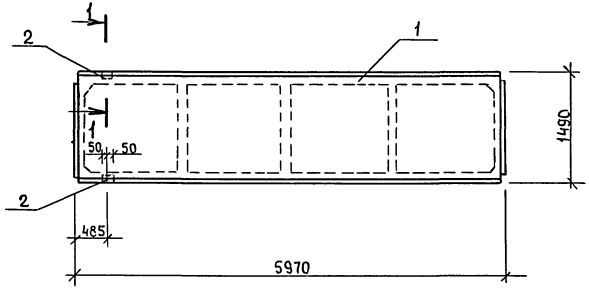

1-1
М1:20

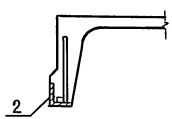

Формат	Зона	Поз.	Обозначение	Наименование	Кол.	Примечание
				Документация		
А3			КЖИ.ДО	Документ описания		
				Сборочные единицы		
		1	1.865.1-4/84.3-1	Плита 2ПГ-1АIV-Т-А	1	
		2	1.865.1-4/84.4-150	Изделие закладное м11	2	

Ведомость расхода стали на дополнительные закладные детали, кг

Марка элемента	Изделия закладные						Всего	Общий расход
	Арматура класса		Прокат марки					
	А-III		Вст3 кп2					
	ГОСТ 5781-82		ГОСТ 19903-74		ГОСТ 8509-72			
	ф8	Итого	-δ=8	Итого	L63×6	Итого		
2ПГ-1АIV-Т-А	0.32	0.32	0.08	0.08	1.2	1.2	1.6	1.6

Н.контр.	Ткач		02.03.87
Гл.спец.оп	Ренало		02.03.87
Гл.констр	Тимашенко		02.03.87
Рук.сект	Колесников		02.03.87
Рук.гр.	Коротков		02.03.87
Ст.техн.	Корченков		02.03.87
Пров.	Чеенова		02.03.87

Привязан

Инв.№

т.п. 814-1-8.87- КЖИ.420000

Плита П2

Стадия	Масса	Масштаб
РП	1.23т	1:50
Лист	Листов 1	

ГИПРОНИСЕЛЬПРОМ г.Орел

Инв.№подл. | Подпись и дата | Взам.инв.№

22459-03 54

Копировал: Формат А3

Альбом III

Типовой проект

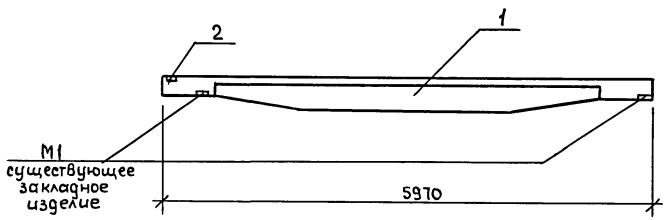

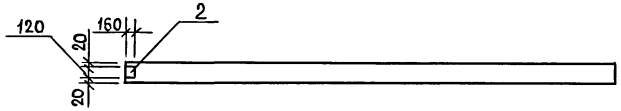

Формат	Зона	Поз.	Обозначение	Наименование	Кол.	Примечан.
				Документация		
А3			КЖИ.ДО	Документ описания		
				Сборочный чертеж		
		1	1.462-14.2-100	Прогон 4ПР-2АIIIа-А	1	
		2	1.462-14.2-050	Изделие закладное М1	1	

Ведомость расхода стали на дополнительные закладные детали, кг

Марка элемента	Изделия закладные						Всего	Общий расход
	Арматура класса А-III ГОСТ 5781-82			Прокат марки ВСт3кп2 ГОСТ 19903-74				
	ф8		Итого	δ=10		Итого		
4ПР-2АIIIа-А	0.19		0.19	1.5		1.5	1.69	1.69

Н.контр	Ткач		02.03.87
Гл.спец.отд	Репало		02.03.87
Гл.конст.	Тимошенко		02.03.87
Рук.сект	Колесников		02.03.87
Рук.гр.	Коротков		02.03.87
Ст.техн.	Семенёнкова		02.03.87
Пров.	Чеснова		02.03.87

т.п. 814-1-8.87- КЖИ.430000

Прогон ПРГ3

Стадия	Масса	Масштаб
РП	0.4т	1:50
Лист	Листов 1	

ГИПРОНИСЕЛЬПРОМ г.Орел

Привязан

Инв.№

Инв.№ подл. | Подпись и дата | Взам.инв.№

22459-03 55

Копировал Формат А3

Альбом III

Типовой проект

Формат	Зона	Поз.	Обозначение	Наименование	Кол. на испол. —	Кол. на испол. 01		Примечание
				Документация				
А3			КЖИ.АО	Документ описания				
				Сборочный чертеж				
		1	1.462-14.2-100	Прогон 4ПР-2АIII-А	1	—		
			1.462-14.2-100	Прогон 4ПР-2АIIIа-Б	—	1		
		2	1.462-14.2-050	Изделие закладное М1	1	1		

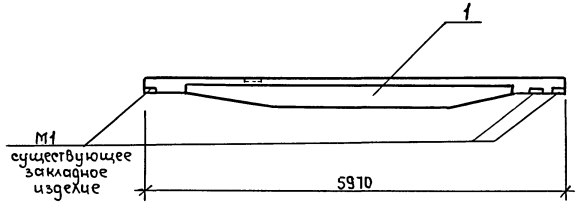

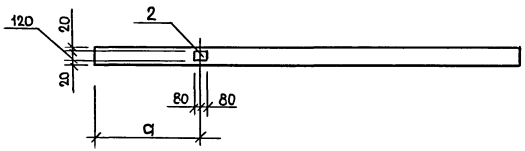

Ведомость расхода стали на дополнительные закладные детали, кг

Марка элемента	Изделия закладные						Всего	Общий расход
	Арматура класса А-III ГОСТ 5781-82			Прокат марки Вст3 кп2 ГОСТ 19903-74				
	ф8		Итого	δ=10		Итого		
4ПР-2АIII-А	0.19		0.19	1.5		1.5	1.69	1.69
4ПР-2АIIIа-Б	0.19		0.19	1.5		1.5	1.69	1.69

Обозначение	Марка	a, мм
- КЖИ.440000	ПРГ4	985
-01	ПРГ5	585

Привязан

Инв.№

Н.контр.	Ткач		02.03.87
Гл.спец.отд	Репало		02.03.87
Гл.констр	Тимошенко		02.03.87
Рук.сект	Колесников		02.03.87
Рук.гр	Коротков		02.03.87
Ст.техн.	Семенёнкова		02.03.87
Пров	Коротков		02.03.87

т.п. 814-1-8.87- КЖИ.440000

Прогон (ПРГ4; ПРГ5)

Стадия	Масса	Масштаб
РП	0.4т	1:50
Лист	Листов 1	

ГИПРОНИСЕЛЬПРОМ г.Орел

Инв.№ подл. | Подпись и дата | Взам.инв.№

Копировал Формат А3

Альбом III

Типовой проект

Формат	Зона	Поз.	Обозначение	Наименование	Кол. на испол. —	Кол. на испол. 01		Примечание
				Документация				
А3			КЖИ. ДО	Документ описания				
				Сборочные единицы				
		1	1.462-14.2-100	Прогон 4ПР-2АIV-Б	1	—		
			1.462-14.2-100	Прогон 4ПР-2АIV-В	—	1		
		2	1.462-14.2-050	Изделие закладное М1	3	5		

Рис. 1

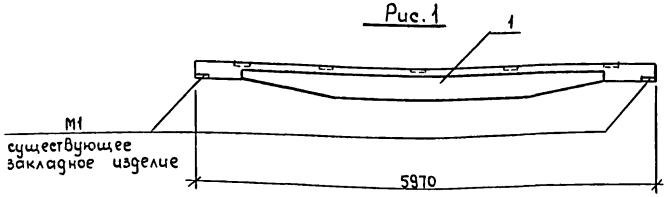

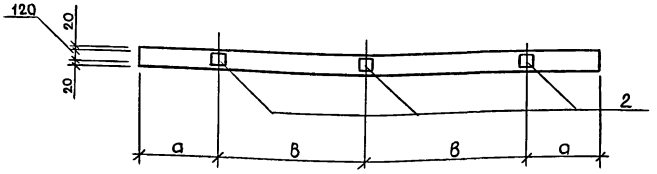

Рис. 2
остальное см. рис. 1

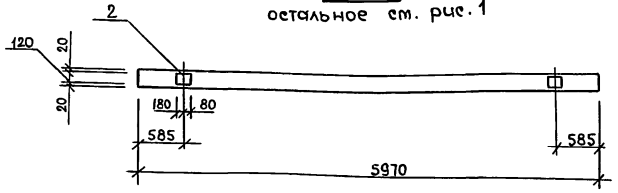

Ведомость расхода стали на дополнительные закладные детали, кг

Марка элемента	Изделия закладные: Арматура класса AIII ГОСТ 5781-82 ф8		Итого	Прокат марки Вст3 кп2 ГОСТ 19903-74 δ=10		Итого	Всего	Общий расход
4ПР-2АIV-Б	0.6		0.6	4.5		4.5	5.1	5.1
4ПР-2АIV-В	1.0		1.0	7.5		7.5	8.5	8.5

Обозначение	Марка	а, мм	в, мм	Рис.
- КЖИ.450000	ПРГ6	985	2000	1
-01	ПРГ7	1785	1200	2

Привязан

Инв. N

Н.контр.	Ткач		02.03.87
Гл.спец.отд	Репало		02.03.87
Гл.констр.	Тимошенко		02.03.87
Рук.сект	Колесников		02.03.87
Рук.гр.	Коротков		02.03.87
Ст.техн.	Семенёнкова		02.03.87
Пров.	Чеснова		02.03.87

т.п. 814-1-8.87- КЖИ. 450000

Прогон (ПРГ6, ПРГ7)

Стадия	Масса	Масштаб
РП	0.4т	1:50
Лист	Листов 1	

ГИПРОНИСЕЛЬПРОМ г.Орел

Инв. N подл. | Подпись и дата | Взам. инв. N

22459-03 57

Копировал

Формат А3

Типовой проект Альбом III

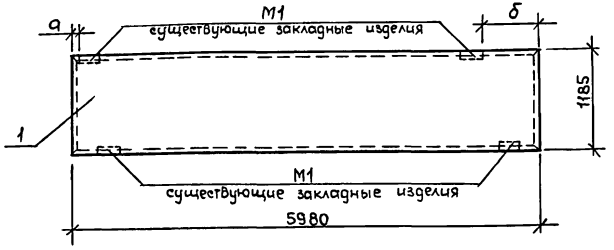

Формат	Зона	Поз.	Обозначение	Наименование	Кол. на испол. —	01	02	Примечание
				Документация				
А3			КЖИ.ДО	Документ описания				
			1.432-15, вып.1	Стеновые панели неотапливаемых производственных зданий с шагом колонн 6м				
				Сборочные единицы				
		1	1.432-15, Вып.1, лист 3	Панель ПС600.12-1А-IV-Т-1-А	1	—	—	
			1.432-15, Вып.1, лист 3	Панель ПС600.12-1А-V-Т-1-Б	—	1	—	
			1.432-15, Вып.1, лист 3	Панель ПС600.12-1А-V-Т-1-В	—	—	1	

Панель стеновая ПС3... ПС5 отличается от типовой панели расположением изделий закладных М1.

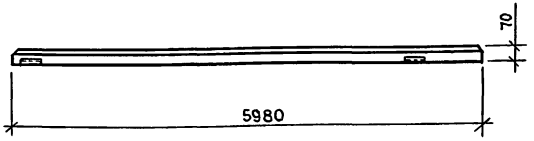

Обозначение	Марка	d, мм	δ, мм
- КЖИ.460000	ПС3	370	30
-01	ПС4	30	370
-02	ПС5	30	30

Взам. инв. N | Подпись и дата | Инв. N подл.

Привязан

Инв. N

Н. контр.	Ткач		02.87
Гл. спец. отд.	Репало		02.87
Гл. констр.	Тимошенко		02.87
Рук. сект.	Колесников		02.87
Рук. гр.	Коротков		02.87
Ст. техн.	Корченков		02.87
Пров.	Чеснова		02.87

т.п. 814-1-8.87 — КЖИ.460000

Панель стеновая (ПС3... ПС5)

Стадия	Масса	Масштаб
РП	1.25т	1:50
Лист	Листов 1	

ГИПРОНИСЕЛЬПРОМ г. Орел

Копировал Формат А3

Типовой проект Альбом III

Формат	Зона	Поз.	Обозначение	Наименование	Кол.	Примечание
				Сборочные единицы		
		1	1.030.9-2.1-01.0	Панель ПГ60.30-1-Т-А	1	
				Детали		
БЧ		2	КЖИ.470001	ф5Вру-I ТУ14-4-1336-85 ℓ=900	4	
БЧ		3	КЖИ.470002	ф5Вру-I ТУ14-4-1336-85 ℓ=1500	4	

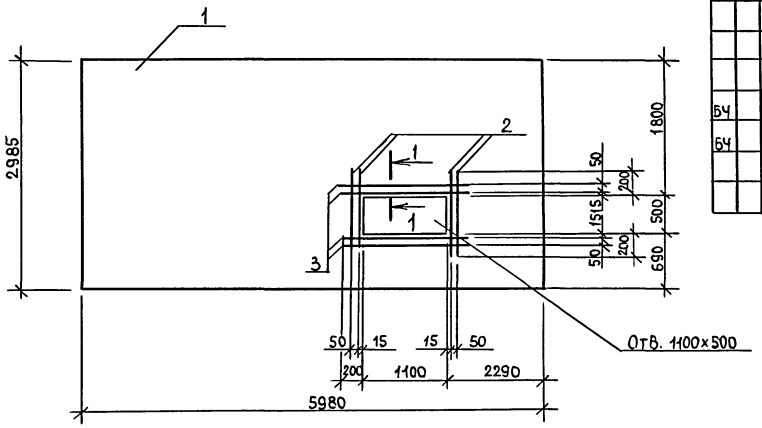

1-1

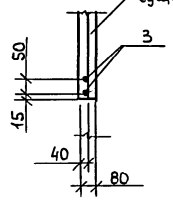

Ведомость расхода стали на дополнительные детали, кг

Марка элемента	Изделия арматурные			
	Арматура класса: Вру-I ТУ 14-4-1336-85			Всего
	ф5	Итого		
ПГ60.30-1-Т-А	1.47	1.47		1.47

1. В месте расположения отверстия сетку С1 вырезать по месту.
2. Стержни поз. 1,2 приварить к сетке С1. Сварка по ГОСТ 14098-85, тип соединения К1. Способ сварки – КТ
3. Сетка С1 условно не показана.

Н.контр.	Ткач		02.03.87
Гл.спец.отд	Репало		02.03.87
Гл.констр	Тимошенко		02.03.87
Рук.сект	Колесников		02.03.87
Рук.гр	Коротков		02.03.87
Инж.	Новикова		02.03.87
Пров.	Чеснова		02.03.87

т.п. 814-1-8.87 – КЖИ.470000

Панель ПГ5

Стадия	Масса	Масштаб
РП	3.3т	1:50
Лист	Листов 1	

ГИПРОНИСЕЛЬПРОМ г.Орел

Привязан

Инв.№

Взам.инв.№ | Подпись и дата | Инв.№подл.

22459-03 59

Копировал Формат А3

Альбом III

Типовой проект

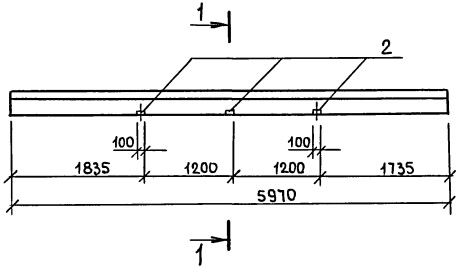

1-1
м 1:10

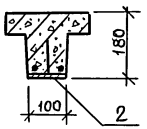

Формат	Зона	Поз.	Обозначение	Наименование	Кол.	Примечание
				Документация		
А3			КЖИ.АО	Документ описания		
			1.400-6/76, Вып.1	Унифицированные закладные детали сборных железобетонных конструкций зданий промышленных предприятий		
				Сборочные единицы		
		1	1.425.1-1.2 01000000	Ригель РТ-1АIV-А	1	
		2	1.400-6/76, Вып.1, лист 107	Изделие закладное м8-13	3	

Ведомость расхода стали на дополнительные закладные детали, кг

Марка элемента	Изделия закладные				Всего	Общий расход
	Арматура класса		Прокат марки			
	А-III		Вст3кп2			
	ГОСТ 5781-82		ГОСТ 19903-74			
	ф8	Итого	-δ=8	Итого		
РТ-1АIV-А	0.3	0.3	1.8	1.8	2.1	2.1

Н.контр.	Ткач		02.03.87
Гл.спец.отд	Репало		02.03.87
Гл.констр.	Тимошенко		02.03.87
Рук.сект	Колесников		02.03.87
Рук.гр	Коротков		02.03.87
Инж.	Крохина		02.03.87
Пров.	Коротков		02.03.87

т.п.814-1-8.87 - КЖИ.480000

Ригель РТ2

Стадия	Масса	Масштаб
РП	0.4т	1:50
Лист	Листов 1	

ГИПРОНИСЕЛЬПРОМ г.Орел

Привязан

Инв.№

Инв.№ подл. | Подпись и дата | Взам.инв.№

22459-03 60

Копировал

Формат А3

Типовой проект Альбом III

Формат	Зона	Поз.	Обозначение	Наименование	Кол. на исполн. —	01	02	03					Примечание
				Документация									
А3			КЖИ.ДО	Документ описания									
А3			КЖИ. 490000 СБ	Сборочный чертеж									
			1.400.6|76, вып.1	Унифицированные заклад-									
				ные детали сборных желе-									
				зобетон. конструкций зданий									
				промышленных предприятий									
				Сборочные единицы									
		1	1.425.1-1.201000000	Ригель РТ-1А IV-6	1	—	—	—					
			1.425.1-1.201000000	Ригель РТ-1А IV-Р	—	1	—	—					
			1.425.1-1.201000000	Ригель РТ-1А IV-с	—	—	1	—					
			1.425.1-1.201000000	Ригель РТ-1А IV-ф	—	—	—	1					
		2	1.400-6|76. Вып.1. лист 107	Изделие закладное М8-13	2	2	2	2					

Инв.№подл. | Подпись и дата | Взам.инв.№

Привязан

Инв.№

Н.контр	Ткач		03.87
Гл.спец.отд	Репало		02.87
Гл.констр	Тимошенко		02.87
Рук.сект	Колесников		02.87
Рук.гр.	Коротков		02.87
Инж.	Новикова		02.87
Пров.	Коротков		02.87

т.п. 814-1-8.87- КЖИ.490000

Ригель (РТ3, РТ15, РТ16, РТ19)

Стадия	Лист	Листов
РИ		1

ГИПРОНИСЕЛЬПРОМ г. Орел

22459-03 61

Копировал

Формат А3

Альбом III

Типовой проект

Ведомость расхода стали на дополнительные закладные детали, кг

Марка элемента	Закладные изделия								Всего	Общий расход
	Арматура класса А-III ГОСТ 5781-82				Прокат марки Вст3кп2 ГОСТ 19903-74					
	ф8			Итого	-δ=8			Итого		
РТ-1АIV-Б	0.2			0.2	1.2			1.2	1.4	1.4
РТ-1АIV-Р	0.2			0.2	1.2			1.2	1.4	1.4
РТ-1АIV-С	0.2			0.2	1.2			1.2	1.4	1.4
РТ-1АIV-ф	0.2			0.2	1.2			1.2	1.4	1.4

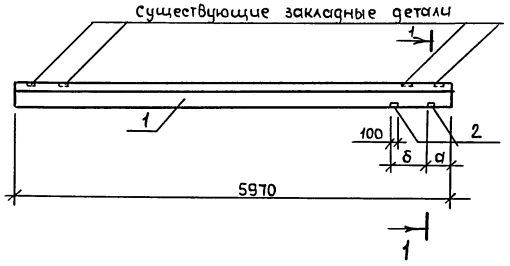

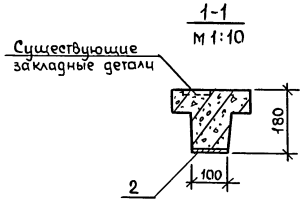

Обозначение	Марка	a, мм	δ, мм
КНИ.490000	РТ3	300	980
-01	РТ15	4690	980
-02	РТ16	700	1040
-03	РТ19	4230	1040

Н.контр.	Ткач		02.03.87
Гл.спец.отд.	Репало		02.03.87
Гл.констр.	Тимощенко		02.03.87
Рук.сект.	Колесников		02.03.87
Рук.гр.	Коротков		02.03.87
Инж.	Новикова		02.03.87
Пров.	Коротков		02.03.87

т.п. 814-1-8.87- КНИ.490000 СБ

Ригель (РТ3, РТ15, РТ16, РТ19) Сборочный чертеж

Стадия	Масса	Масштаб
РП	0.4т	1:50
Лист	Листов 1	

ГИПРОНИСЕЛЬПРОМ г.Орел

Привязан

Инв.№

Инв.№ подл. | Подпись и дата | Взам.инв.№

22459-03 62

Копировал

Формат А3

Альбом III

Типовой проект

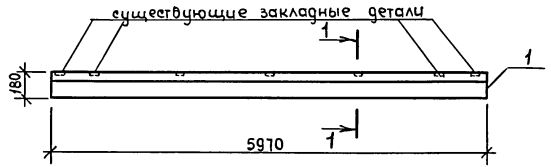

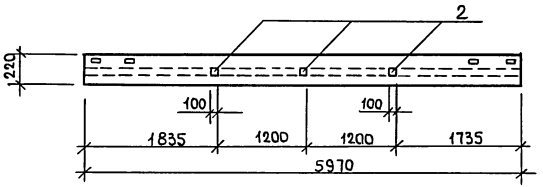

1-1
М1:10

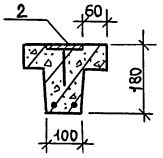

Формат	Зона	Поз.	Обозначение	Наименование	Кол.	Примечание
				Документация		
А3			КЖИ.ДО	Документ описания		
			1.400-6\76, Вып.1	Унифицированные закладные детали сборных ж-б. конструкций зданий промышленных предприятий		
				Сборочные единицы		
		1	1.425.1-1.2 01000000	Ригель РТ-1А IV-В	1	
		2	1.400-6\76, Вып.1, лист 107	Изделие закладное МВ-13	3	

Ведомость расхода стали на дополнительные закладные детали, кг

Марка элемента	Закладные изделия				Всего	Общий расход
	арматура класса		прокат марки			
	А-III		Вст3кп2			
	ГОСТ5781-82		ГОСТ19903-74			
	ф8	Итого	-δ=8	Итого		
РТ-1А IV-В	0.3	0.3	1.8	1.8	2.1	2.1

Н.контр.	Ткач		02.03.87
Гл.спец.отд	Репало		02.03.87
Гл.констр	Тимошенко		02.03.87
Рук.сект	Колесников		02.03.87
Рук.гр.	Коротков		02.03.87
Инж.	Крохина		02.03.87
Пров.	Коротков		02.03.87

Привязан

Инв.N

т.п. 814-1-8.87- КЖИ.500000

Ригель РТ4

Стадия	Масса	Масштаб
РП	0.4т	1:50
Лист	Листов 1	

ГИПРОНИСЕЛЬПРОМ г.Орел

Инв.N подл. | Подпись и дата | Взам.инв.N

22459-03 63

Копировал Формат А3

Альбом III

Типовой проект

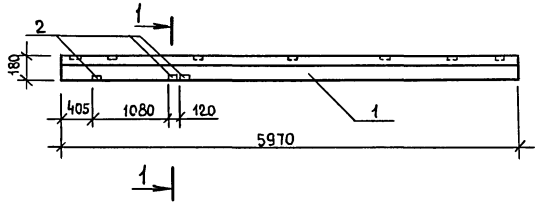

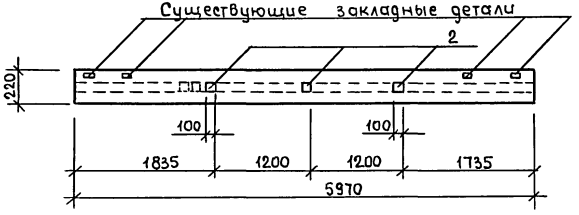

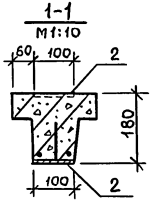

Формат	Зона	Поз.	Обозначение	Наименование	Кол.	Примечание
				Документация		
А3			КЖИ.ДО	Документ описания		
			1.400-6|76, вып.1	Унифицированные закладные детали сборных ж.б. конструкций зданий промышленных предприятий		
				Сборочные единицы		
		1	1.425.1-1.201000000	Ригель РТ-1АIV-Г	1	
		2	1.400-6|76, вып.1, лист 107	Изделие закладное М8-13	6	

Ведомость расхода стали на дополнительные закладные детали, кг

Марка элемента	Закладные изделия				Всего	Общий расход
	арматура класса		прокат марки			
	A-III		Вст3кп2			
	ГОСТ 5781-82		ГОСТ 19903-74			
	ф8	Итого	-δ=8	Итого		
РТ-1АIV-Г	0.6	0.6	3.6	3.6	4.2	4.2

Н.контр.	Ткач		02.03.87
Гл.спец.отд	Ренало		02.03.87
Гл.констр.	Тимошенко		02.03.87
Рук.сект	Колесников		02.03.87
Рук.гр.	Коротков		02.03.87
Инж.	Крохина		02.03.87
Пров.	Коротков		02.03.87

т.п. 814-1-8.87- КЖИ.S10000

Ригель РТ5

Стадия	Масса	Масштаб
РП	0.4т	1:50
Лист	Листов 1	

ГИПРОНИСЕЛЬПРОМ г.Орел

Привязан

Инв.№

Инв.№ подл. | Подпись и дата | Взам.инв.№

22459-03 64

Копировал

Формат А3

Типовой проект Альбом III

Формат	Зона	Поз.	Обозначение	Наименование	Кол. на исполн. –	01	02	03	04	05			Примечание
				Документация									
А3			КЖИ.ДО	Документ описания									
А3			КЖИ.520000 СБ	Сборочный чертеж									
			1.400-6[76, вып.1	Унифицированные закладные детали сборных ж.б. конструкций зданий промышленных предприятий									
				Сборочные единицы									
		1	1.425.1-1.201000000	Ригель РТ-1АIV-Д	1	–	–	–	–	–			
			1.425.1-1.201000000	Ригель РТ-1АIV-М	–	1	–	–	–	–			
			1.425.1-1.201000000	Ригель РТ-1АIV-Н	–	–	1	–	–	–			
			1.425.1-1.201000000	Ригель РТ-1АIV-П	–	–	–	1	–	–			
			1.425.1-1.201000000	Ригель РТ-1АIV-Т	–	–	–	–	1	–			
			1.425.1-1.201000000	Ригель РТ-1АIV-У	–	–	–	–	–	1			
		2	1.400-6[76, вып.1, лист 84	Изделие закладное МЧ-1-1	2	2	2	2	2	2			

Инв.№ подл. | Подпись и дата | Взам. инв.№

Привязан

Инв.№

Н.контр.	Ткач		02.03.87
Гл.спец.от.	Репало		02.03.87
Гл.констр.	Тимошенко		02.03.87
Рук.сект	Колесников		02.03.87
Рук.гр	Коротков		02.03.87
Инж.	Крохина		02.03.87
Пров.	Коротков		02.03.87

т.п. 814-1-8.87- КЖИ.520000

Ригель (РТ6, РТ12, РТ13, РТ14, РТ17, РТ18)

Стадия	Лист	Листов
РП		1

ГИПРОНИСЕЛЬПРОМ г.Орел

22459-03 65

Копировал Формат А3

Альбом III

Типовой проект

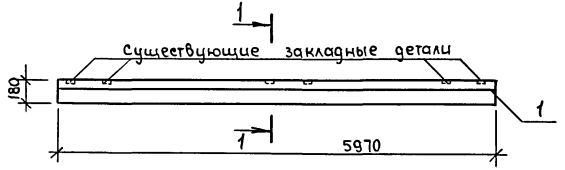

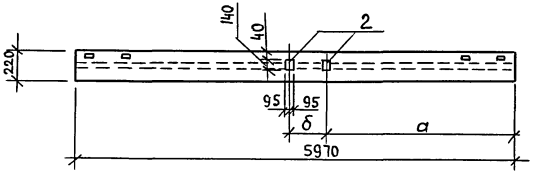

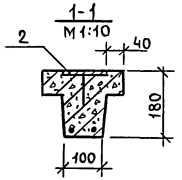

Ведомость расхода стали на дополнительные закладные детали, кг

Марка элемента	Закладные изделия				Всего	Общий расход
	арматура класса		прокат марки			
	A-III		В ст3 кп 2			
	ГОСТ 5781-82		ГОСТ 19903-74			
	ф 8	Итого	-δ=6	Итого		
РТ-1А IV-Д	0.2	0.2	2.6	2.6	2.8	2.8
РТ-1А IV-м	0.2	0.2	2.6	2.6	2.8	2.8
РТ-1А IV-Н	0.2	0.2	2.6	2.6	2.8	2.8
РТ-1А IV-П	0.2	0.2	2.6	2.6	2.8	2.8
РТ-1А IV-Т	0.2	0.2	2.6	2.6	2.8	2.8
РТ-1А IV-У	0.2	0.2	2.6	2.6	2.8	2.8

Обозначение	Марка	a, мм	δ, мм
КЖИ.520000	РТ6	300	980
-01	РТ12	4690	980
-02	РТ13	1615	1240
-03	РТ14	700	1040
-04	РТ17	3115	1240
-05	РТ18	4230	1040

Н.контр.	Ткач		02.02.88
Гл.спец.оп	Ренало		02.03.87
Гл.констр	Тимошенко		02.03.87
Рук.сект.	Колесников		02.03.87
Рук.гр.	Коротков		02.03.87
Инж.	Крохина		02.03.87
Пров.	Коротков		02.03.87

т.п. 814-1-8.87- КЖИ.520000 СБ

Ригель (РТ6, РТ12, РТ13, РТ14, РТ17, РТ18) Сборочный чертеж

Стадия	Масса	Масштаб
РП	0.4т	1:50
Лист	Листов 1	

ГИПРОНИСЕЛЬПРОМ г.Орел

Привязан

Инв.№

Инв.№ подл. | Подпись и дата | Взам.инв.№

22459-03 66

Копировал

Формат А3

Альбом III

Типовой проект

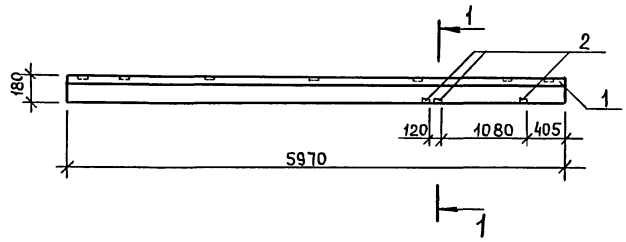

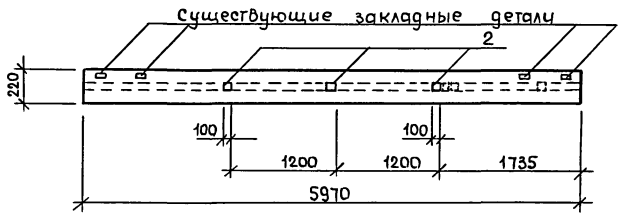

1-1
М1:10

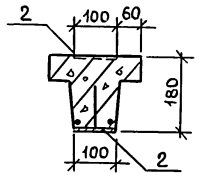

Формат	Зона	Поз.	Обозначение	Наименование	Кол.	Примечание
				Документация		
А3			КЖИ.ДО	Документ описания		
			1.400-6/76, Вып.1	Унифицированные закладные детали сборных ж.б. конструкций зданий промышленных предприятий		
				Сборочные единицы		
		1	1.425.1-1.2 01000000	Ригель РТ-1АIV-Е	1	
		2	1.400-6/76, Вып.1, лист 107	Изделие закладное М8-13	6	

Ведомость расхода стали на дополнительные закладные детали, кг

Марка элемента	Закладные изделия						Всего	Общий расход
	Арматура класса			Прокат марки				
	А-III			В ст 3 кп 2				
	ГОСТ 5781-82			ГОСТ 19903-74				
	ф8		Итого	-δ=8		Итого		
РТ-1АIV-Е	0.6		0.6	3.6		3.6	4.2	4.2

Н.контр.	Ткач		02.03.87
Гл.спец.отд	Ренало		02.03.87
Гл.констр	Тимошенко		02.03.87
Рук.сект	Колесников		02.03.87
Рук.гр.	Коротков		02.03.87
Ст.инж.	Крохина		02.03.87
Пров.	Коротков		02.03.87

Привязан

Инв.№

т.п. 814-1-8.87 — КЖИ.530000

Ригель РТ7

Стадия	Масса	Масштаб
РП	0.4т	1:50
Лист	Листов 1	

ГИПРОНИСЕЛЬПРОМ г.Орел

Инв.№ подл. | Подпись и дата | Взам.инв.№

22459-03 67

Копировал Кондина

Формат А3

Альбом III

Типовой проект

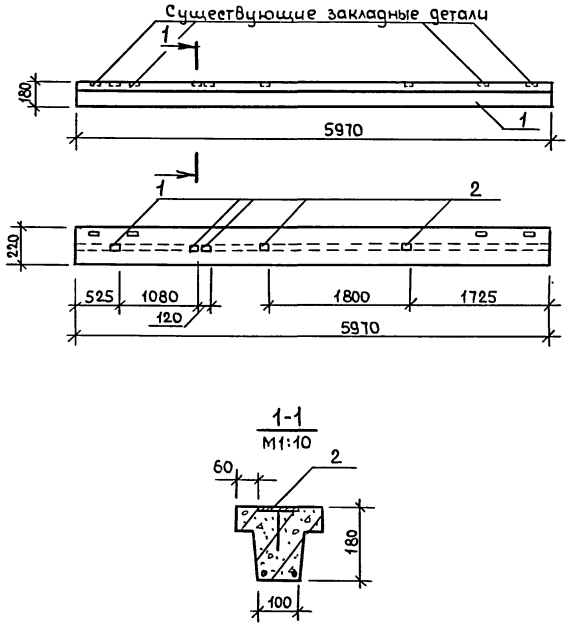

Формат	Зона	Поз.	Обозначение	Наименование	Кол.	Примечание
				Документация		
А3			КЖИ.ДО	Документ описания		
			1.400-6/76, Вып.1	Унифицированные закладные детали сборных железобетонных конструкций зданий промышленных предприятий		
				Сборочные единицы		
		1	1.425.1-1.2.01000000	Ригель РТ-1АIV-Ш	1	
		2	1.400-6/76, Вып.1, лист 107	Изделие закладное М8-13	5	

Ведомость расхода стали на дополнительные закладные детали, кг

Марка элемента	Закладные изделия					Всего	Общий расход
	Арматура класса		Прокат марки				
	А-III		Вст3кп2				
	ГОСТ 5781-82		ГОСТ 19903-74				
	ф8	Итого	-δ=8		Итого		
РТ-1АIV-Ш	0.5	0.5	3.0		3.0	3.5	3.5

Н.контр.	Ткач		02.03.87
Гл.спец.отд	Ренало		02.03.87
Гл.констр.	Тимошенко		02.03.87
Рук.сект.	Колесников		02.03.87
Рук.гр	Коротков		02.03.87
Инж.	Крохина		02.03.87
Пров.	Чеснова		02.03.87

Привязан

Инв.№

т.п. 814-1-8.87 – КЖИ.540000

Ригель РТ8

Стадия	Масса	Масштаб
РП	0.4т	1:50
Лист	Листов 1	

ГИПРОНИСЕЛЬПРОМ г.Орел

Инв.№ подл. | Подпись и дата | Взам.инв.№

22459-03 68

Копировал

Формат А3

Альбом III

Типовой проект

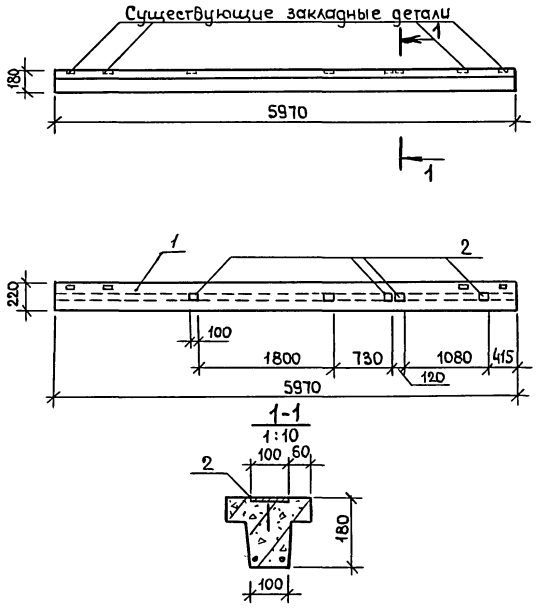

Формат	Зона	Поз.	Обозначение	Наименование	Кол.	Примечание
				Документация		
А3			КЖИ.ДО	Документ описания		
			1.400-6/76, Вып. 1	Унифицированные закладные детали сборных ж.б. конструкций зданий промышленных предприятий		
				Сборочные единицы		
		1	1.425.1-1.201000000	Ригель РТ-1АIV-И	1	
		2	1.400-6/76, Вып.1, лист 107	Изделие закладное М8-13	5	

Ведомость расхода стали на дополнительные закладные детали, кг

Марка элемента	Закладные изделия						Всего	Общий расход
	Арматура класса			Прокат марки				
	А-III			Вст3Кп2				
	ГОСТ 5781-82			ГОСТ 19903-74				
	ф8		Итого	-δ=8		Итого		
РТ-1АIV-И	0.5		0.5	3.0		3.0	3.5	3.5

Н.контр.	Ткач		02.03.87
Гл.спец.отд	Репало		02.03.87
Гл.констр	Тимошенко		02.03.87
Рук.сект	Колесников		02.03.87
Рук.гр.	Коротков		02.03.87
Инж.	Крохина		02.03.87
Пров.	Коротков		02.03.87

Привязан

Инв.№

т.п. 814-1-8.87 — КЖИ.550000

Ригель РТ9

Стадия	Масса	Масштаб
РП	0.4т	1:50
Лист	Листов 1	

ГИПРОНИСЕЛЬПРОМ г.Орел

Инв.№ подл. | Подпись и дата | Взам.инв.№

22459-03 69

Копировал

Формат А3

Альбом III

Типовой проект

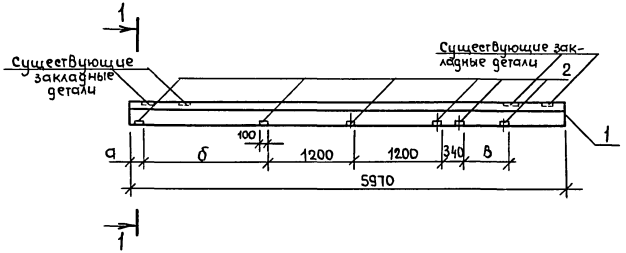

1-1
М 1:10

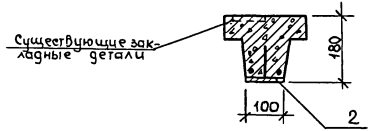

Обозначение	Марка	а, мм	б, мм	в, мм
КЖИ.560000	РТ10	115	1720	620
-01	РТ20	975	620	1720

Формат	Зона	Поз.	Обозначение	Наименование	Кол. на испол. —	Кол. на испол. 01	Кол. на испол.	Примечание
				Документация				
А3			КЖИ.ДО	Документ описания				
			1.400-6/76, Вып.1	Унифицированные закладные детали сборных ж-б. конструкций зданий промышленных предприятий				
				Сборочные единицы				
		1	1.425.1-1.2.01000000	Ригель РТ-1АIV-К	1	—		
			1.425.1-1.201000000	Ригель РТ-1АIV-Х	—	1		
		2	1.400-6/76, Вып.1, лист 107	Изделие закладное М8-13	6	6		

Ведомость расхода стали на дополнительные закладные детали, кг

Марка элемента	Закладные детали: Арматура класса А-III ГОСТ 5781-82 ф8			Итого	Прокат марки В ст3 кп2 ГОСТ 19903-74 -δ=8			Итого	Всего	Общий расход
РТ-1АIV-К	0.6			0.6	3.6			3.6	4.2	4.2
РТ-1АIV-Х	0.6			0.6	3.6			3.6	4.2	4.2

Н. контр.	Ткач		02.03.87
Гл. спец. отд.	Ренало		02.03.87
Гл. констр.	Тимошенко		02.03.87
Рук. сект.	Колесников		02.03.87
Рук. гр.	Коротков		02.03.87
Инж.	Крохина		02.03.87
Пров.	Коротков		02.03.87

т. п. 814-1-8.87 — КЖИ.560000

Ригель (РТ10, РТ20)

Стадия	Масса	Масштаб
РП	0.4т	1:50
Лист	Листов 1	

ГИПРОНИСЕЛЬПРОМ г. Орел

Привязан

Инв. N

Инв. N подл. | Подпись и дата | Взам. инв. N

22459-03 70

Копировал

Формат А3

Альбом III

Типовой проект

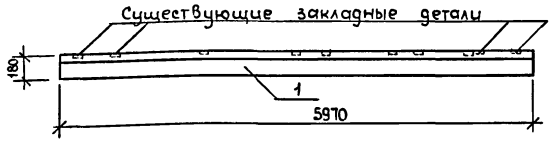

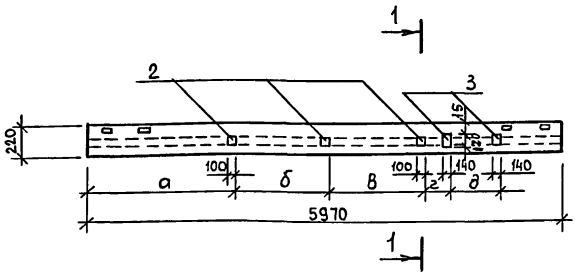

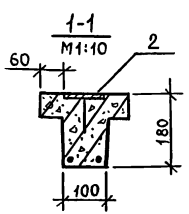

Формат	Зона	Поз.	Обозначение	Наименование	Кол. на испол. —	Кол. на испол. 01	Примечание
				Документация			
А3			КЖИ. ДО	Документ описания			
			1.400-6/76, вып.1	Унифицированные закладные детали сборных ж.-б. конструкций зданий промышленных предприятий			
				Сборочные единицы			
		1	1.425.1-1.2 01000000	Ригель РТ-1А IV-Л	1	—	
			1.425.1-1.201000000	Ригель РТ-1А IV-Ц	—	1	
		2	1.400-6/76, вып.1, лист 107	Изделие закладное М8-13	3	3	
		3	1.400-6/76, вып.1, лист 84	Изделие закладное М4-1-1	2	2	

Ведомость расхода стали на дополнительные закладные детали, кг

Марка элемента	Закладные изделия: арматура класса А-III ГОСТ 5781-82 ф8	Итого	прокат марки Вст3 кп2 ГОСТ 19903-74 -δ=8	-δ=6	Итого	Всего	Общий расход
РТ-1А IV-Л	0.5	0.5	1.8	2.6	4.4	4.9	4.9
РТ-1А IV-Ц	0.5	0.5	1.8	2.6	4.4	4.9	4.9

Обозначение	Марка	а, мм	б, мм	в, мм	г, мм	д, мм
КЖИ.570000	РТ11	1885	1200	1200	340	620
-01	РТ21	975	620	340	1200	1200

Привязан

Инв.№

Н.контр.	Ткач	02.03.87
Гл.спец.отд.	Репало	02.03.87
Гл.констр.	Тимошенко	02.03.87
Рук.сект.	Колесников	02.03.87
Рук.гр.	Коротков	02.03.87
Инж.	Крохина	02.03.87
Пров.	Чеснова	02.03.87

т.п. 814-1-8.87- КЖИ.570000

Ригель (РТ11, РТ21)

Стадия	Масса	Масштаб
РП	0.4т	1:50
Лист	Листов 1	

ГИПРОНИСЕЛЬПРОМ г.Орел

22459-03 71

Копировал Кандина Формат А3

Взам.инв.№ | Подпись и дата | Инв.№ подл.

Типовой проект Альбом III

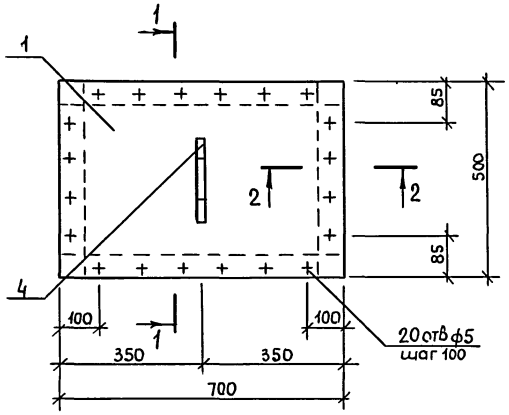

1-1

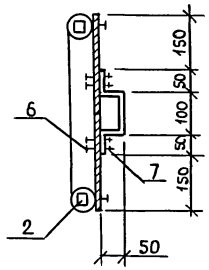

2-2
М1:2

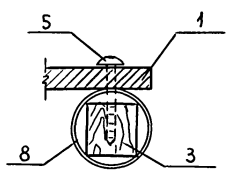

Формат	Зона	Поз.	Обозначение	Наименование	Кол.	Примечание
				Детали		
Б4		1	КЖИ.580001	Листы винилпласта ВН 700х500х10 ГОСТ 9639-71	1	4.8кг
Б4		2	КЖИ.580002	Брусок 25х25 ГОСТ 24454-80, ℓ=650	2	0.0004м³
Б4		3	КЖИ.580003	Брусок 25х25 ГОСТ 24454-80, ℓ=450	2	0.0003м³
				Стандартные изделия		
		4		Ручка-скоба РС140-2 ГОСТ 5087-80	1	
		5		Шуруп 1-5х40.016 ГОСТ 1144-80	20	
		6		Болт М4-6g х30.58.016 ГОСТ 7805-70	4	
		7		Гайка М4-6Н.5.016 ГОСТ 5915-70	4	
				Материалы		
		8		Рукав Ш(VIII)-6.3-31.5-45-У ГОСТ 18698-79	1	ℓ=2300

Н.контр.	Ткач	02.03.87
Гл.спец.отд.	Репало	02.03.87
Гл.констр.	Тимошенко	02.03.87
Рук.сект.	Колесников	02.03.87
Рук.гр.	Коротков	02.03.87
Ст.техн.	Корченков	02.03.87
Пров.	Чеснова	02.03.87

т.п. 814-1-8.87- КЖИ. 58 0000

Шибер Ш61

Стадия	Масса	Масштаб
РП	5.83	1:10
Лист	Листов 1	

ГИПРОНИСЕЛЬПРОМ г.Орел

Привязан

Инв.№ подл. | Подпись и дата | Взам.инв.№

Инв.№

22459-03 72

Копировал: Формат А3

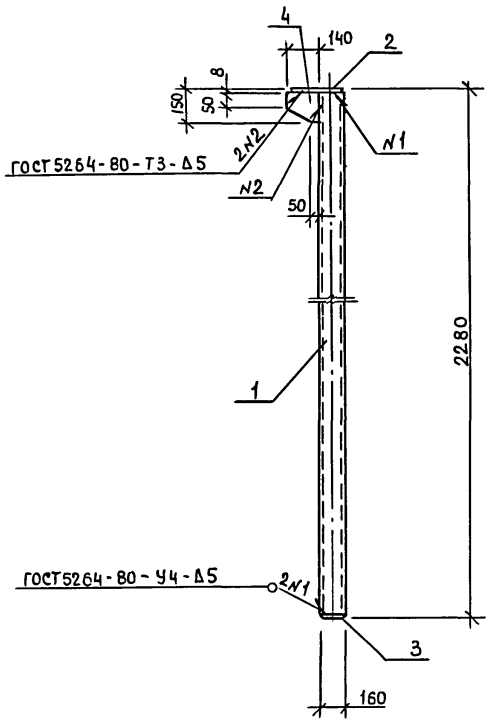

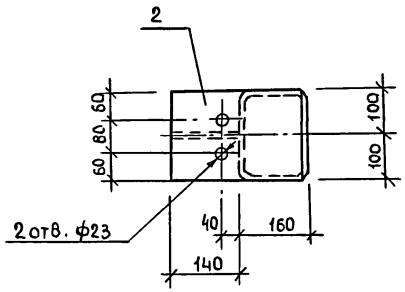

Формат	Зона	Поз.	Обозначение	Наименование	Кол.	Примечание
				Детали		
Б4		1	КЖИ.590001	Профиль $\frac{200\times160\times5\ ТУ36-2287-80}{Вст3\ сп5\ ГОСТ\ 11474-76}$ $\ell=2272$		
					1	61.34кг
Б4		2	КЖИ.590002	Лист $\frac{Б-ПН-Н0-8\ ГОСТ\ 19903-74}{Вст3\ кп2\ ГОСТ\ 14637-79}$ 295×200		
					1	3.71кг
Б4		3	КЖИ.590003	Лист $\frac{Б-ПН-Н0-8\ ГОСТ\ 19903-74}{Вст3\ кп2\ ГОСТ\ 14637-79}$ 160×200		
					1	2.01кг
Б4		4	КЖИ.590004	Лист $\frac{Б-ПН-Н0-8\ ГОСТ\ 19903-74}{Вст3\ кп2\ ГОСТ\ 14637-79}$ 150×140		
					1	1.32кг

Покрытие- Ц12

Н.контр.	Ткач		02.03.87
Гл.спец.отд	Ренало		02.03.87
Гл.конст.	Тимошенко		02.03.87
Рук.сект	Колесников		02.03.87
Рук.гр.	Коротков		02.03.87
Инж.	Новикова		02.03.87
Пров.	Чеснова		02.03.87

т.п. 814-1-8.87- КЖИ.590000

Изделие соединительное мс1

Стадия	Масса	Масштаб
РП	68.38	1:20
Лист	Листов 1	

ГИПРОНИСЕЛЬПРОМ г.Орел

Привязан

Инв.№

Инв.№ подл. | Подпись и дата | Взам. инв.№

22459-03 73

Копировал

Формат А3

Альбом III

Типовой проект

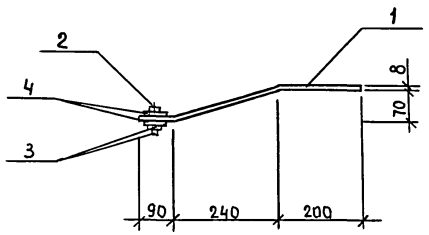

поз.1

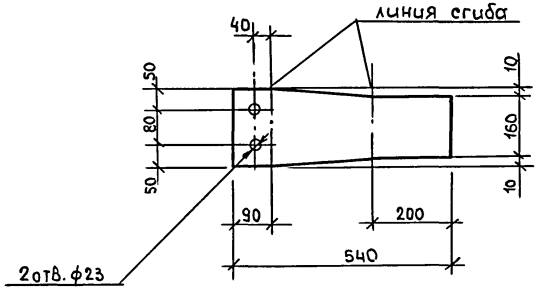

Формат	Зона	Поз.	Обозначение	Наименование	Кол.	Примечание
				Детали		
		1	КЖИ. 600001	Лист $\frac{Б\text{-}ПН\text{-}НО\text{-}8\ ГОСТ\ 19903\text{-}74}{Вст3\ кп2\ ГОСТ\ 14637\text{-}79}$ 540×180	1	6.10 кг
				Стандартные изделия		
		2		Болт М20-8g×80.58.019 ГОСТ 7798-70	2	
		3		Гайка М20-6Н.5.019 ГОСТ 5915-70	4	
		4		Шайба 2.10.01.08 КП019 ГОСТ 11371-78	4	

1. Покрытие Ц12.

Н.контр.	Ткач		02.02.87
Гл.спец.отд	Репало		02.02.87
Гл.констр	Тимошенко		02.02.87
Рук.сект.	Колесников		02.02.87
Рук.гр.	Коротков		02.02.87
Ст.техн.	Семенёнкова		02.02.87
Пров.	Чеснова		02.02.87

Привязан

Инв.N

т.п. 814-1-8.87- КЖИ.600000

Изделие соединительное МС2

Стадия	Масса	Масштаб
РП	6.10	1:10
Лист	Листов 1	

ГИПРОНИСЕЛЬПРОМ г. Орел

Инв.N подл. | Подпись и дата | Взам. инв.N

22459-03 74

Копировал Кондина Формат А3

Альбом III

Типовой проект

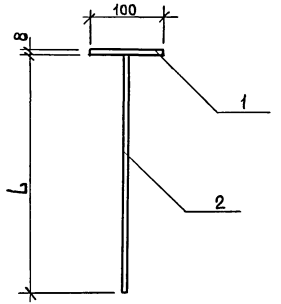

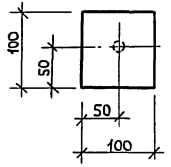

Формат	Зона	Поз.	Обозначение	Наименование	Кол.	Примечание
				Детали		
Б4		1	КЖИ.610001	1лист Б-ПН-НО-8 ГОСТ 19903-74 100×100 Ст3 кп 2 ГОСТ 14637-79	1	0.63кг
			Переменные данные	для исполнений		
				КЖИ.610000		
				Детали		
Б4		2	КЖИ.610002	А-I-10 ГОСТ 5781-82, ℓ=320	1	0.20кг
				КЖИ.610000-01		
				Детали		
Б4		2	КЖИ.610002-01	А-I-10 ГОСТ 5781-82, ℓ=700	1	0.43кг
				КЖИ.610000-02		
				Детали		
Б4		2	КЖИ.610002-02	А-I-10 ГОСТ 5781-82, ℓ=900	1	0.54кг

1. Покрытие Ц-12.
2. Сварка по ГОСТ 14098-85, тип соединения Т1, способ сварки мф.

Обозначение	Марка	L, мм	Масса, кг
КЖИ.610000	МС3	700	1.06
-01	МС4	320	0.83
-02	МС6	900	1.17

Привязан:

Инв.N

Н.контр.	Ткач		02.01.87
Гл.спец.отд	Реиало		02.01.87
ГИП	Жолудев		02.01.87
Гл.констр.	Тимошенко		02.01.87
Рук.сект.	Колесников		02.01.87
Рук.гр.	Коротков		02.01.87
Исполн.	Семенёнкова		02.01.87
Пров.	Чеснова		02.01.87

т.п. 814-1-8.87 – КЖИ.610000

Изделие соединительное (МС3, МС4, МС6)

Стадия	Масса	Масштаб
РП	см. табл.	1:5
Лист	Листов 1	

ГИПРОНИСЕЛЬПРОМ г.Орел

Инв.N подл. | Подпись и дата | Взам. инв.N

22459-03 75

Копировал

Формат А3

Типовой проект Альбом III

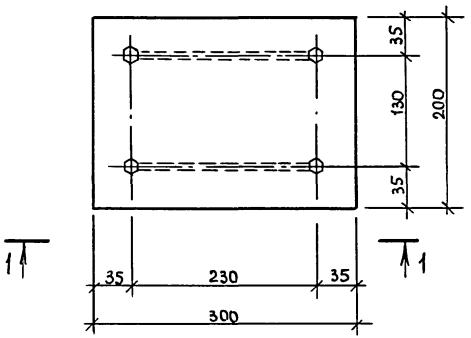

Вид 1-1

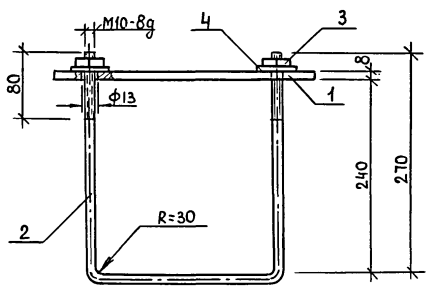

Формат	Зона	Поз.	Обозначение	Наименование	Кол.	Примечание
				Детали		
Б4		1	КЖИ.620001	Лист $\frac{Б\text{-}ПН\text{-}НО\text{-}8\ ГОСТ\ 19903\text{-}74_{200\times300}}{Ст3\ кп2\ ГОСТ\ 14637\text{-}79}$	1	12.56кг
Б4		2	КЖИ.620002	А-I-10 ГОСТ 5781-82, ℓ=766	2	0.47кг
				Стандартные изделия		
		3		Гайка М10-6Н5.019 ГОСТ 5915-70	4	
		4		Шайба 10.01.08 кп019 ГОСТ 11371-78	4	

Покрытие - Ц12

Н.контр.	Ткач		02.03.87
Гл.спец.отд	Ренало		02.03.87
Гл.констр.	Тимощенко		02.03.87
Рук.сект.	Колесников		02.03.87
Рук.гр.	Коротков		02.03.87
Ст.техн	Корченков		02.03.87
Пров.	Чеснова		02.03.87

Привязан

Инв.№

т.п. 814-1-8.87 - КЖИ.620000

Изделие соединительное МС5

Стадия	Масса	Масштаб
РП	13.5	1:50
Лист	Листов 1	

ГИПРОНИСЕЛЬПРОМ г.Орел

22459-03 76

Копировал Кандина Формат А3

Инв.№ подл. | Подпись и дата | Взам. инв.№

Альбом III

Типовой проект

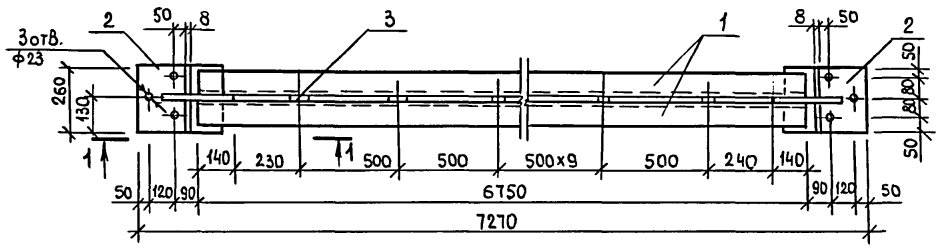

Вид 1-1
М 1:10

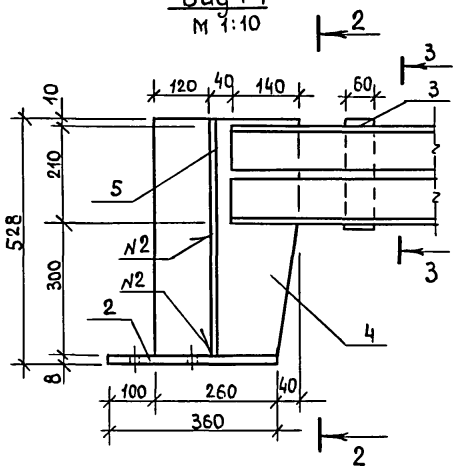

2-2
М1:10

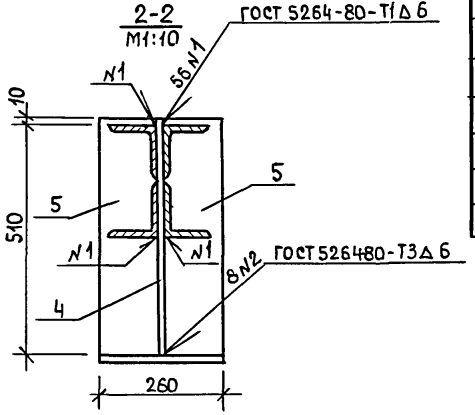

3-3
М1:10

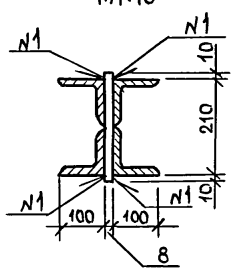

Формат	Зона	Поз.	Обозначение	Наименование	Кол	Примечание
				Детали		
Б4		1	КЖИ.630001	Уголок $\frac{100\times100\times7-Б\ ГОСТ\ 8509-72}{Ст3пс6-IУ\ 14-1-3023-80}$ ℓ=6750	4	72.9 кг
Б4		2	КЖИ.630002	Лист $\frac{Б-ПН-НО-8\ ГОСТ\ 19903-74}{Ст3кп2\ ГОСТ\ 14637-79}$ 260х360	2	5.83кг
Б4		3	КЖИ.630003	Лист $\frac{Б-ПН-НО-8\ ГОСТ\ 19903-74}{Ст3кп2\ ГОСТ\ 14637-79}$ 60х230	13	0.87кг
Б4		4	КЖИ.630004	Лист $\frac{Б-ПН-НО-8\ ГОСТ\ 19903-74}{Ст3кп2\ ГОСТ\ 14637-79}$ 300х520	2	9.8кг
Б4		5	КЖИ.630005	Лист $\frac{Б-ПН-НО-8\ ГОСТ\ 19903-74}{Ст3кп2\ ГОСТ\ 14637-79}$ 126х520	4	4.11кг

1. Покрытие Ц12.
2. Неуказанные сварные швы по ГОСТ 5264-80, тип соединения Н1, катет шва 6мм.

Н.контр.	Ткач		03.02.87
Гл.спец.отд	Ренало		02.03.87
Гл.констр.	Тимошенко		02.03.87
Рук.сект.	Колесников		02.03.87
Рук.гр.	Коротков		02.03.87
Ст.техн.	Корченков		02.03.87
Пров.	Чеснова		02.03.87

Привязан

Инв.№

т.п. 814-1-8.87- КЖИ.630000

Связь ГСЗ

Стадия	Масса	Масштаб
РП	350.7	1:20
Лист	Листов 1	

ГИПРОНИСЕЛЬПРОМ г.Орел

Инв.№ подл. | Подпись и дата | Взам.инв.№

22459-03 77

Копировал Кандина Формат А3

Типовой проект Альбом III

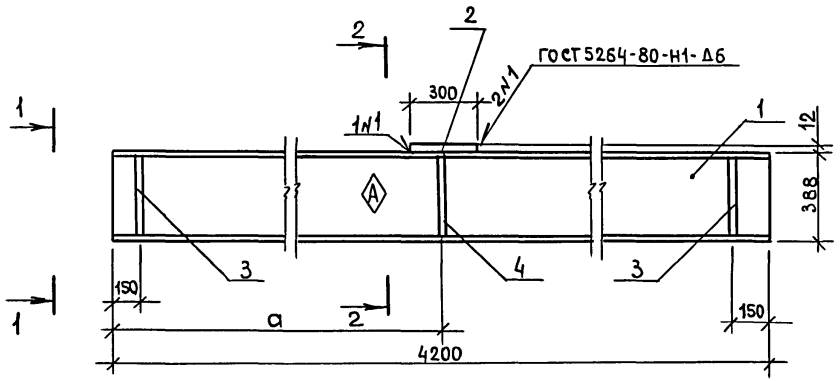

Вид 1-1
М1:10

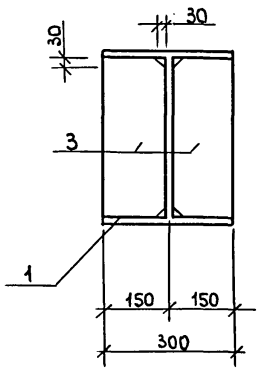

2-2
М1:10

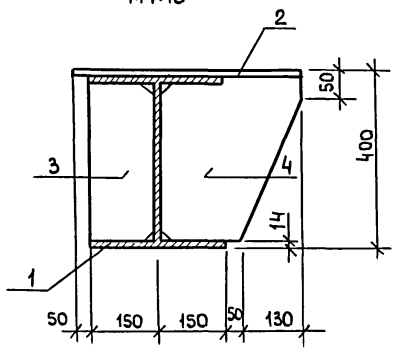

Формат	Зона	Поз.	Обозначение	Наименование	Кол.	Примечание
				Детали		
Б4		1	КЖИ.640001	Двутавр $\frac{40Ш1\ ГОСТ\ 26020-83}{Вст3пс6-1\ ТУ14-1-3023-80}$ ℓ=4200	1	403.62кг
Б4		2	КЖИ.640002	Лист $\frac{Б\text{-}ПН\text{-}Но\text{-}12\ ГОСТ\ 19903\text{-}74}{Вст3пс6\text{-}1\ ТУ14\text{-}1\text{-}3023\text{-}80}$ 300×530	1	14.98кг
Б4		3	КЖИ.640003	Лист $\frac{Б\text{-}ПН\text{-}Но\text{-}10\ ГОСТ\ 19903\text{-}74}{Вст3кп2\ ГОСТ\ 14637\text{-}79}$ 150×360	5	4.24кг
Б4		4	КЖИ.640004	Лист $\frac{Б\text{-}ПН\text{-}Но\text{-}12\ ГОСТ\ 19903\text{-}74}{Вст3пс6\text{-}1\ ТУ14\text{-}1\text{-}3023\text{-}80}$ 374×330	1	11.63кг

1. Покрытие Ц12
2. Сварка неуказанных швов по ГОСТ 5264-80, тип соединения Т3, катет шва 6мм.

Обозначение	Марка	а, мм
КЖИ.640000	БМ1	1850
-01	БМ2	2350

Привязан

Инв.№

Н.контр.	Ткач		02.03.87
Гл.спец.отд	Репало		02.03.87
Гл.констр.	Тимошенко		02.03.87
Рук.сект	Колесников		02.03.87
Рук.гр.	Коротков		02.03.87
Ст.техн.	Корченков		02.03.87
Пров.	Чеснова		02.03.87

т.п.814-1-8.87 - КЖИ.640000

Балка (БМ1, БМ2)

Стадия	Масса	Масштаб
РП	451.4	1:50
Лист	Листов 1	

ГИПРОНИСЕЛЬПРОМ г.Орел

Инв.№ подл. | Подпись и дата | Взам.инв.№

22459-03 78

Копировал Кандина Формат А3

Типовой проект Альбом III

Формат	Зона	Поз.	Обозначение	Наименование	Кол.	Примечание
				Детали		
БЧ		1	КЖИ.650001	А-III-12 ГОСТ 5781-82, ℓ=1450	10	1.29кг
БЧ		2	КЖИ.650002	А-III-6 ГОСТ 5781-82, ℓ=1850	3	0.41кг

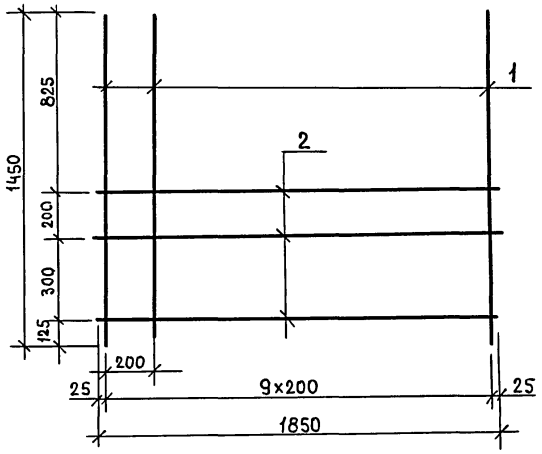

Сварка по ГОСТ 14098-85, тип соединения К1
способ сварки КТ

Н.контр.	Ткач		02.03.87
Гл.спец.отд	Репало		02.03.87
Гл.констр.	Тимошенко		02.03.87
Рук.сект.	Колесников		02.03.87
Рук.гр.	Коротков		02.03.87
Инж.	Крохина		02.03.87
Пров.	Коротков		02.03.87

т. п. 814-1-8.87 – КЖИ.650000

Сетка С1

Стадия	Масса	Масштаб
РП	14.13	1:20
Лист	Листов 1	

ГИПРОНИСЕЛЬПРОМ г.Орел

Привязан

Инв.№

Инв.№ подл. | Подпись и дата | Взам. инв.№

22459-03 79

Копировал

Формат А3

Альбом III

Типовой проект

Формат	Зона	Поз.	Обозначение	Наименование	Кол.	Примечан.
				Документация		
А3			КЖИ.660000СБ	Сборочный чертеж		
				КЖИ. 660000		
				Детали		
БЧ		1	КЖИ. 660001	А-III-20 ГОСТ 5781-82, ℓ=5370	1	13.26кг
БЧ		2	КЖИ. 660002	А-III-10 ГОСТ 5781-82, ℓ=5370	1	3.31кг
БЧ		3	КЖИ.660003	Вр-1-5ТУ14-4-1336-85, ℓ=200	36	0.03кг
				КЖИ.660000-01		
				Детали		
БЧ		1	КЖИ. 660001-01	А-III-20 ГОСТ 5781-82, ℓ=6020	1	14.87кг
БЧ		2	КЖИ. 660002-01	А-III-10 ГОСТ 5781-82, ℓ=6020	1	3.71кг
БЧ		3	КЖИ. 660003-01	Вр-1-5ТУ14-4-1336-85, ℓ=200	41	0.03кг
				КЖИ. 660000-02		
				Детали		
БЧ		1	КЖИ. 660001-02	А-III-20 ГОСТ 5781-82 ℓ=5770	1	14.25кг
БЧ		2	КЖИ.660002-02	А-III-10 ГОСТ 5781-82, ℓ=5770	1	3.56кг
БЧ		3	КЖИ.660003-02	Вр-1-5ТУ14-4-1336-85, ℓ=200	39	0.03кг

Взам.инв.№ | Подпись и дата | Инв.№ подл.

Привязан

Инв.№

Н.контр.	Ткач		08.87
Гл.спец.отд	Репало		
Гл.констр.	Тимощенко		
Рук.сект	Колесников		
Рук.гр.	Коротков		
Ст.техн.	Семенёнкова		
Пров.	Чеснова		

т.п. 814-1-8.87- КЖИ.660000

Каркас плоский (КР1... КР6)

Стадия	Лист	Листов
РП	1	2

ГИПРОНИСЕЛЬПРОМ г. Орел

Копировал Формат А3

Формат	Зона	Поз.	Обозначение	Наименование	Кол.	Примечан.
				КЖИ. 660000-03		
				Детали		
БЧ		1	КЖИ. 660001-03	А-III-20 ГОСТ 5781-82 ℓ=5570	1	13.76кг
БЧ		2	КЖИ. 660002-03	А-III-10 ГОСТ 5781-82, ℓ=5570	1	3.44кг
БЧ		3	КЖИ. 660003-03	Вр-1-5ТУ14-4-1336-85 ℓ=200	38	0.03кг
				КЖИ. 660000-04		
				Детали		
БЧ		1	КЖИ. 660001-04	А-III-20 ГОСТ 5781-82, ℓ=5070	1	12.52кг
БЧ		2	КЖИ. 660002-04	А-III-10 ГОСТ 5781-82, ℓ=5070	1	3.13кг
БЧ		3	КЖИ. 660003-04	Вр-1-5ТУ14-4-1336-85, ℓ=200	34	0.03кг
				КЖИ. 660000-05		
				Детали		
БЧ		1	КЖИ. 660001-05	А-III-20 ГОСТ 5781-82, ℓ=6270	1	15.49кг
БЧ		2	КЖИ. 660002-05	А-III-10 ГОСТ 5781-82, ℓ=6270	1	3.87кг
БЧ		3	КЖИ. 660003-05	Вр-1-5ТУ14-4-1336-85, ℓ=200	42	0.03кг

Взам.инв.№ | Подпись и дата | Инв.№ подл.

Привязан

Инв.№

т.п. 814-1-8.87- КЖИ. 660000 | Лист 2

Типовой проект Альбом III

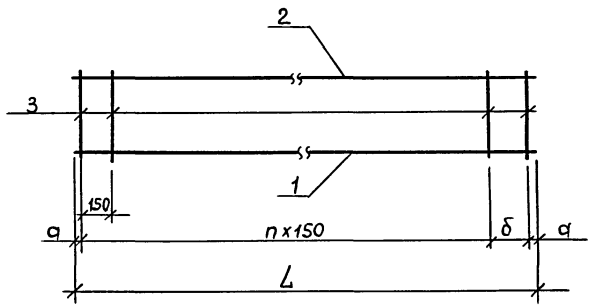

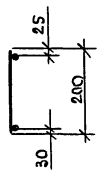

Обозначение	Марка	a	δ	L	n	Масса кг
КЖИ.660000	КР1	35	200	5370	34	17.65
-01	КР2	25	120	6020	39	19.81
-02	КР3	35	150	5770	37	18.98
-03	КР4	35	100	5570	36	18.34
-04	КР5	35	200	5070	32	16.67
-05	КР6	35	200	6270	40	20.62

Сварка по ГОСТ 14098-85, тип соединения К1 способ сварки КТ.

Н. контр.	Ткач		02.03.87
Гл. спец. отд.	Репало		02.03.87
Гл. констр.	Тимошенко		02.03.87
Рук. сект.	Колесников		02.03.87
Рук. гр.	Коротков		02.03.87
Ст. техн.	Семенёнкова		02.03.87
Пров.	Чеснова		02.03.87

Привязан

Инв. №

Взам. инв. №

Подпись и дата

Инв. № подл.

т. п. 814-1-8.87 – КЖИ. 660000 СБ

Каркас плоский (КР1 ÷ КР6) Сборочный чертеж

Стадия	Масса	Масштаб
РП	см. табл.	1:10
Лист	Листов 1	

ГИПРОНИСЕЛЬПРОМ г. Орел

22459-03 81

Копировал

Формат А3

Альбом III

Типовой проект

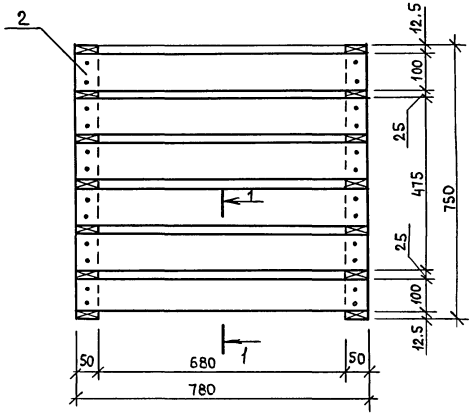

1-1

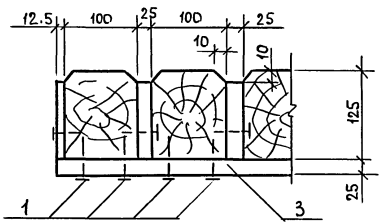

Формат	Зона	Поз.	Обозначение	Наименование	Кол.	Примечание
				Документация		
А3			КЖИ. ДО	Документ описания		
				Стандартные изделия		
		1		Гвоздь К2.5х60 ГОСТ 4028-63	38	
				Материалы		
		2		Доска 100х125 ГОСТ 24454-80,	—	0.06 м³
		3		Доска 25х100 ГОСТ 24454-80	—	0.0034 м³

Н.контр.	Ткач		02.03.87
Гл.спец.отд.	Ремало		02.03.87
Гл.констр.	Тимошенко		02.03.87
Рук.сект.	Колесников		02.03.87
Рук.гр.	Коротков		02.03.87
Ст.техн.	Корченков		02.03.87
Пров.	Чеснова		02.03.87

т.п.814-1-8.87-КДИ.010000

Щит Щ1

Стадия	Масса	Масштаб
РП	31.0	1:10
Лист	Листов 1	

ГИПРОНИСЕЛЬПРОМ г.Орел

Привязан

Инв.№

Инв.№ подл. | Подпись и дата | Взам.инв.№

22459-03 82

Копировал

Формат А3

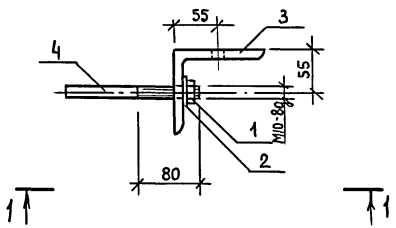

Вид 1-1

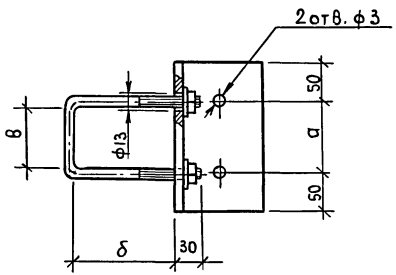

Обозначение	Марка	a, мм	δ, мм	B, мм	Масса, кг
КДИ.020000	мс1	90	160	80	2.33
-01	мс2	190	340	180	3.70

Формат	Зона	Поз.	Обозначение	Наименование	Кол.	Примечание
				Стандартные изделия		
		1		Гайка М10-6Н.5.019 ГОСТ 5915-70	2	
		2		Шайба 10.01.08кп019 ГОСТ 11371-78	2	
			Переменные данные для исполнения			
				КДИ.020000		
				Детали		
Б4		3	КДИ.020001	Уголок 100х100х7-Б ГОСТ 8509-72 / Ст3пс6-1 ГОСТ 535-79 ℓ=190	1	2.05кг
Б4		4	КДИ.020002	А-I-10 ГОСТ 5781-82, ℓ=460	1	0.28кг
				КДИ.020000-01		
				Детали		
Б4		3	КДИ.020001-01	Уголок 100х100х7-Б ГОСТ 8509-72 / Ст3пс6-1 ГОСТ 535-79 ℓ=290	1	3.13кг
Б4		4	КДИ.020002-01	А-I-10 ГОСТ 5781-82 ℓ=920	1	0.57кг

Покрытие Ц12

Н.контр.	Ткач		02.03.87
Гл.спец.отд	Репало		02.03.87
Гл.констр.	Тимощенко		02.03.87
Рук.сект	Колесников		02.03.87
Рук.гр.	Коротков		02.03.87
Ст.техн.	Корченков		02.03.87
Пров.	Чеснова		02.03.87

Привязан

Инв.№

т.п. 814-1-8.87 - КДИ.020000

Изделие соединительное (мс1, мс2)

Стадия	Масса	Масштаб
РП	см. табл.	1:5
Лист	Листов 1	

ГИПРОНИСЕЛЬПРОМ г.Орел

Взам.инв.№ | Подпись и дата | Инв.№

gost.e-ecolog.ru