Типовой проект 814-1-8.87

Сортировальный пункт для послеуборочной обработки и предпосадочной подготовки картофеля производительностью 50 т/час

Альбом II

Архитектурно-строительные решения. Конструкции железобетонные. Конструкции деревянные. Отопление и вентиляция. Внутренние водопровод и канализация.

			Привязан
Инв. №			

gost.e-ecolog.ru

Типовой проект 814-1-8.87

Сортировальный пункт для послеуборочной обработки и предпосадочной подготовки картофеля производительностью 50 т/час

Альбом II

Состав проекта

Альбом I Пояснительная записка. Схема генерального плана. Технология производства. Силовое электрооборудование. Связь и сигнализация.

Альбом II Архитектурно-строительные решения. Конструкции железобетонные. Конструкции деревянные. Отопление и вентиляция. Внутренние водопровод и канализация.

Альбом III Строительные изделия

Альбом IV Сметы.

Альбом V Спецификации оборудования

Альбом VI Ведомости потребности в материалах

Разработан институтом „Гипронисельпром" Госагропрома СССР

Главный инженер института А.А. Бутенко

Главный инженер проекта Р.А. Хлебников

Утвержден институтом „Гипронисельпром" Госагропрома СССР

Приказ № 106 от 13.07.87г.

Введен в действие институтом „Гипронисельпром"

Приказ № 106 от 13.07.87г.

Привязан

Инв. №

Альбом II

Типовой проект

Обозначение или марка листа	Наименование	Стр.
АС-1	Содержание альбома	2
АР-1	Общие данные (начало)	3
АР-2	Общие данные (окончание)	4
АР-3	План на отм. 0.000; 4.600	5
	Выносной элемент А	
АР-4	План расположения отверстий	6
	План на отм. 3.300	
АР-5	Спецификации заполнения	7
	проемов, перемычек, стальных	
	элементов	
АР-6	Разрезы 1-1; 2-2	8
АР-7	Фасады 1÷11; 11÷1; А-В; В-А	9
	Схемы расположения элементов	
	заполнения оконных проемов	
АР-8	Узлы 1÷11	10
АР-9	Схема расположения водосточ-	11
	ных труб	
АР-10	Планы полов на отм. 0.000;	12
	3.300. План кровли	
АР-11	Схемы расположения асбесто-	13
	цементных волнистых листов	
	в стенах по оси 1 и 3	
АР-12	Схемы расположения асбестоце-	14
	ментных волнистых листов	
	в стенах по оси А/1; Б; В, А	
АР-13	Схема расположения асбесто-	15
	цементных волнистых листов	
	в кровле	
АР-14	Схема расположения элементов	16
	подвесного потолка	
КЖ-1	Общие данные (начало)	17
КЖ-2	Общие данные (окончание)	18
КЖ-3	Схема расположения элементов	19
	фундаментов	
КЖ-4	Фундаменты 1...5. Сечения	20
КЖ-5	Фундаменты монолитные ФМ1...ФМ3	21
КЖ-6	Фундаменты монолитные ФМ4...ФМ6,	22
	ФМ9... ФМ12	
КЖ-7	Фундаменты монолитные ФМ7, ФМ8	23
КЖ-8	Схема расположения подпольных кана-	24
	лов приямков и фундаментов под	
	оборудование	
КЖ-9	Фрагмент 1,2. Сечения	25
КЖ-10	Фрагменты ФОМ1... ФОМ3	26
КЖ-11	Схема расположения приямка П1	27
	Узлы 1,2	
КЖ-12	Схема расположения колонн, ферм	28
	покрытия и связей	
КЖ-13	Спецификация к схеме расположе-	29
	ния колонн, ферм покрытия и связей	
КЖ-14	Схема расположения прогонов и	30
	плит покрытия	
КЖ-15	Разрез 2-2. Узлы 1...7	31
КЖ-16	Схема расположения плит перек-	32
	рытия, низ на отм. 3.570	
КЖ-17	Монолитные участки УН1... УН6	33
КЖ-18	Схемы расположения стеновых	34
	панелей и ригелей стенового ог-	
	раждения по осям А, В, 11, А/1, Б	
КЖ-19	Схемы расположения стеновых	35
	панелей, ригелей стенового ограж-	
	дения по осям 1, 3, 9, перегородок	
	по оси А/1, стальных стоек по оси 1.11	36
КЖ-20	Спецификация элементов к схе-	
	мам расположения стеновых пане-	
	лей, ригелей стенового ограждения	
КЖ-21	Узлы 3...9	37
КЖ-22	Узлы 10...15	38
КЖ-23	Узлы 16...20	39
КМ-1	Общие данные (начало)	40
КМ-2	Общие данные (продолжение)	41
КМ-3	Общие данные (продолжение)	42
КМ-4	Общие данные (продолжение)	43
КМ-5	Общие данные (окончание)	44
КМ-6	Схемы расположения металличес-	45
	ких площадок и навеса наддвух-	
	секционным бункером. Площад-	
	ка ПМ1; ПМ2	
КМ-7	Площадка ПМ3, ПМ4	46
КМ-8	Площадка ПМ5. Схема располо-	47
	жения навеса	
КМ-9	Узлы 2...7	48
КМ-10	Узлы 8...11	49
КД-1	Общие данные	50
КД-2	Схема расположения шахт	51
	Д Ш1, Д Ш2. Шахты ДШ1, ДШ2	
	Узлы 1...3	
КД-3	Схема обшивки секции бункера.	52
	Перегородки ПД1, ПД2	
ОВ-1	Общие данные (начало)	53
ОВ-2	Общие данные (окончание)	54
ОВ-3	План. План на отм. 3.300 в осях	55
	А-А/1, 3-7	
ОВ-4	Схемы систем П1÷П4, В1÷В5, А1	56
ОВ-5	Установки систем П1; П3	57
ОВ-6	Установка системы А1	58
ОВН-1	Сетка в рамке круглого сечения	59
ВК-1	Общие данные (начало)	60
ВК-2	Общие данные (окончание)	61
ВК-3	План на отм. 0.000	62
ВК-4	План на отм. 3.900. Водомерный	63
	узел 1. Схемы системы В1, К1, К13	

Инв. № подл. | Подпись и дата | Взам. инв. №

Привязан

Инв. №

Гл. конструктор	Ткач		4.01.87
Начальник	Целина		4.01.87
ГИП	Хлебников		4.01.87

т.п. 814-1-8.87-АС

Содержание альбома

Стадия	Лист	Листов
РП	1	1

ГИПРОНИСЕЛЬПРОМ г. Орел

22459-02 3

Копировал Варич Формат А2

Альбом II

Типовой проект

Ведомость рабочих чертежей основного комплекта

Лист	Наименование	Примечание
1	Общие данные (начало)	
2	Общие данные (окончание)	
3	План на отм. 0.000; 4.800. Выносной элемент А	
4	План расположения отверстий. План на отм. 3.800	
5	Спецификации заполнения проемов, перемычек,	
	стальных элементов.	
6	Разрезы 1-1; 2-2	
7	Фасады 1÷11; 11÷1; А-Б; Б-А. Схемы расположения	
	элементов заполнения оконных проемов	
8	Узлы 1÷11	
9	Схема расположения водосточных труб.	
10	Планы полов на отм. 0.000; 3.800. План кровли	
11	Схемы расположения асбестоцементных волнистых листов в стенах по оси 1 и 3	
12	Схемы расположения асбестоцементных вол-	
	нистых листов в стенах по оси А/1; Б; В; А	
13	Схема расположения асбестоцементных вол-	
	нистых листов в кровле	
14	Схема расположения элементов подвесного	
	потолка	

Ведомость ссылочных и прилагаемых документов

Обозначение	Наименование	Примечание
	Ссылочные документы	
ГОСТ 948-84	Перемычки железобетонные	
	для зданий с кирпичными стенами	
ГОСТ 12506-81	Окна деревянные для производст-	
	венных зданий	
ГОСТ 14624-84	Двери деревянные для производ-	
	ственных зданий	
Серия 1.245.9-4	Непроходные подвесные потолки	
	комплектной поставки	
Серия 1.425.1-1, Вып.1	Ригели железобетонные для стен	
	из волнистых асбестоцементных	
	листов	
Серия 1.431-6	Кирпичные перегородки для	
	одноэтажных и многоэтажных	
	производственных зданий	
Серия 1.435.9-17, Вып.0.1	Ворота распашные	
Серия 1.444-1, Вып.1.2	Конструкции полов производ-	
	ственных зданий автомобиль-	
	ной промышленности	
Серия 2.236-2, Вып.1	Детали примыкания оконных	
	и дверных блоков в общественных	
	зданиях	
Серия 2.244-1, Вып.3.4	Детали полов общественных зданий	
Серия 2.260-1, Вып. 4	Детали покрытий общественных зданий	
Серия 2.430-20, Вып.1	Узлы стен из кирпича одноэтажных	
	зданий промышленных предприятий	
Серия 2.436-17, Вып.1	Узлы окон с деревянными перепле-	
	тами по ГОСТ 12506-81	
Серия 2.460-1, Вып.1	Типовые, архитектурно-строитель-	
	ные детали одноэтажных промыш-	
	ленных неотапливаемых зданий с покрытием	
	из асбестоцементных волнистых листов. ТДА	
Серия 2.460-18 Вып.2.3	Узлы покрытий одноэтажных про-	
	изводственных зданий с рулонными	
	кровлями и железобетонными	
	плитами	
Серия 2.860-5	Узлы покрытий из асбестоцемент-	
	ных волнистых листов по железо-	
	бетонным прогонам неотапливае-	
	мых сельскохозяйственных зданий	
Серия 2.870-1	Узлы крепления ограждающих стенок	
Вып. 2-3	в зданиях по хранению, товарной	
	обработке и переработке кар-	
	тофеля и овощей	
Серия 3.019.1-1, Вып. 1,2	Рампы и навесы над ними	
	Прилагаемые документы	
	Строительные изделия	Альбом
АРВМ	Ведомость потребности в материалах	Альбом

Ведомость спецификаций

Лист	Наименование	Примечание
5	Спецификация заполнения проемов	
5	Спецификация перемычек	
5	Спецификация стальных элементов, замаркиро-	
	ванных на планах, разрезах, фасадах	
9	Спецификация к схеме расположения водосточ-	
	ных труб	
11	Спецификация к схемам расположения асбестоце-	
	ментных волнистых листов в стенах	
13	Спецификация к схемам расположения асбестоце-	
	ментных волнистых листов в кровле	
14	Спецификация к схеме расположения элементов	
	подвесного потолка	

Общие указания:

1. Данная часть проекта разработана на основании задания на проектирование, утвержденного Министерством сельского хозяйства 20 декабря 1985 года.
2. Класс здания II, степень огнестойкости II, категория производства по пожарной опасности Д.
3. За условную отметку 0.000 принят уровень чистого пола здания, что соответствует абсолютной отметке [ ].
4. Планировочная отметка уровня земли вокруг здания минус 0.150; минус 0.750.
5. Вокруг здания выполнить асфальтовую отмостку шириной 600 мм.
6. Архитектурная часть проекта разработана для строительства в районах со следующими характеристиками природных условий:
   а). расчетная зимняя температура воздуха $t_н$ минус 20°С
   б). сейсмичность не выше 6 баллов;
   в). проектом не предусмотрено строительство в районах распространения вечномерзлых грунтов и на подрабатываемых территориях.

Типовой проект разработан в соответствии с действующими нормами и правилами и предусматривает мероприятия обеспечивающие взрывную, взрывопожарную и пожарную безопасность при эксплуатации здания

Главный инженер проекта Г.А.Хлебников

Согласовано: Госкомсельхозтех.эл, Госкомсельхозтех.отд, Госагропромстрой, Госагропромстрой, Госкомсельхозтех, Госкомсельхозтех, Белгипрозем

Инв.№ подл. | Подпись и дата | Взам.инв.№ | Инв.№ дубл. | Подпись и дата

Привязан				
Инв.№				
Зам.гл.инж.	Карпенков		4.09.87	т.п. 814-1-8.87- АР
Н.контр.	Ткач		20.08.87	
Нач.отд.	Целинин		19.07.87	
ГИП	Хлебников		19.07.87	
Рук.сект.	Колесников		18.07.87	
Рук.гр.	Сачков		13.07.87	Сортировальный пункт для послеуборочной обработки и предпосадочной подготовки картофеля производительностью 50 т/ч
Ст.арх.	Журавлева		18.07.87	

Стадия	Лист	Листов
РП	1	14

Общие данные (начало) — ГИПРОНИСЕЛЬПРОМ г. Орел

22459-02 4

Копировал Варич Формат А2

Альбом V

Типовой проект

Ведомость отделки помещений

в м²

Наименование или номер помещения	Потолок		Стены или перегородки		Низ стен или перегородок (панель)			Колонны		Примечания
	Площадь	Вид отделки	Площадь	Вид отделки и цвет	Площадь	Вид отделки и цвет	Высота, мм	Площадь	Вид отделки и цвет	
Отделение приемки и обсушки	1037.0	Известковая окраска	870.0	Затирка швов участков кирпичных стен, затирка швов участков панельных стен, известковая окраска	—	—	—	101.0	Известковая окраска	
Отделение сортировки	424.0		706.0		—	—	—	104.0		
Отделение переборки	286.0		554.0		—	—	—	38.0		
Отделение калибровки	152.0		344.0		—	—	—	64.0		
Площадка на отм. 3.800 между осями 5-8	47.0									
Отделение вторичного контроля	84.0	Затирка швов, известковая окраска	274.0		—	—	—	25.0		
Инвентарная	14.0	известковая окраска	41.6		—	—	—	1.0		
Венткамера	26.0		47.8		—	—	—	1.0		
Отделение протравливания	120.0	окраска эмалью ХВ-785 белого цвета за два раза по затирке швов	46.0	Затирка швов, окраска эмалью ХВ-785 за два раза	94.0	Стеклянная плитка светло-зеленого цвета № 10.2	2500	24.0 9.6	Стеклянная плитка, окраска эмалью ХВ-785 за два раза	отделка до отметки 2.500 отделка с отм. 2.500
Служебное помещение	19.0	в составе элементов подвесного потолка индустриального изготовления	10.0	Штукатурка известковым раствором водоэмульсионная окраска белого цвета	27.0	Окраска эмалью ПФ-133 светло-зеленого цвета № 10.2	1800	1.4 1.0	Окраска эмалью ПФ-133, водоэмульсионная окраска	отделка до отметки 1.800
Разборочная	6.0		6.0		15.0			0.9 0.8		отделка с отметки 1.800
Подготовительное отделение (лаборатория)	13.0		9.0		24.0		1800	—	—	
Кладовые	15.0		16.0		37.0			—	—	
Коридор	24.0		25.0		60.0	Поливинилацетатная окраска светло-зеленого цвета № 10.2	1800	7.5 6.5	поливинилацетатная окр. водоэмульсионная асбестом	отделка до отметки 1.800 отделка с отметки 1.800
Тамбур	2.0		12.32		6.6			—	—	

Условное обозначение

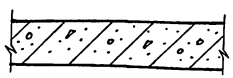

Железобетон

17. Отделка производственных помещений простая, вспомогательных – улучшенная.

18. Стеклянные плитки для облицовки стен приняты по ТУ21-23-62-75.

г) грунты сухие непросадочные, непучинистые, со следующими нормативными характеристиками; $\varphi = 28°$; $C^н = 0{,}002$ МПа; $E = 15$ МПа; $\gamma = 18$ кН/м³. Грунтовые воды отсутствуют;

д) скоростной напор ветра по СНиП 2.01.07-85-265 Па (27 кг/м²) – I район,

е) вес снегового покрова по СНиП 2.01.07-85-981 Па (100 кг/м²) – III географический район.

6. Гидрогеологические условия площадки строительства смотри лист К-ЖС-3.

7. Наружные стены здания и перегородки запроектированы из асбестоцементных волнистых листов унифицированного профиля по ГОСТ 16233-77. Участки наружных стен запроектированы из железобетонных панелей плотностью 2500 кг/м³ по серии 1.432-15, вып. 1 и обыкновенного рядового полнотелого кирпича марки 75 ГОСТ 530-80 на цементно-известковом растворе марки 25.

Участки внутренних стен и перегородок запроектированы из железобетонных панелей плотностью 2500 кг/м³ по серии 1.030.9-2, вып. 1 и обыкновенного глиняного кирпича марки 75 на цементно-известковом растворе марки 25.

Марка кирпича для внутренних и наружных стен и перегородок по морозостойкости Мрз 25.

8. Армированные перегородки запроектированы из обыкновенного кирпича марки 75 на растворе марки 50.

9. Горизонтальная гидроизоляция стен и перегородок на отметке 0.030 запроектирована из цементного раствора состава 1:2 толщиной 20 мм.

10. Швы между стеновыми панелями расчеканить, участки кирпичных наружных стен выполнить под расшивку швов с наружной стороны.

11. Наружные поверхности стен здания окрасить силикатной краской светлых тонов.

12. Дверные, оконные блоки и металлические элементы окрасить эмалью ПФ-133 за два раза по ГОСТ 926-82. Эмаль наносить по грунту ГФ021 ГОСТ 25129-82. Наружные двери окрасить эмалью коричневого цвета, оконные блоки и внутренние двери – светло серого цвета.

13. Окраску эмалью ПФ-133 поверхностей производить только при положительных температурах воздуха.

14. Производство работ по отделке здания осуществлять согласно СНиП III-21-73.

15. Производство работ в зимнее время осуществлять в соответствии с требованиями СНиП III-17-78; СНиП III-20-74; СНиП III-21-73; СНиП III-8.14-72; СНиП I-22-81.

16. Номера образцов цвета и цветовые решения интерьеров вспомогательных помещений приняты в соответствии с требованиями „Указаний по проектированию цветовой отделки интерьеров производственных зданий промышленных предприятий СН-181-70.

Н.контр.	Ткач		20.08.87
Гл.спец.	Репало		19.01.87
ГИП	Хлебников		20.01.87
Рук.сект.	Колесников		18.12.87
Рук.гр.	Сачков		18.01.87
Рук.гр.	Коротков		19.01.87
Ст.арх.	Журавлева		19.02.87
Арх.	Шкарлета		18.02.87

т.п. 814-1-8.87- АР

Сортировочный пункт для послеуборочной обработки и предпосадочной разработки картофеля производительностью 50 т/ч

Стадия	Лист	Листов
РП	2	

Общие данные (окончание)

ГИПРОНИСЕЛЬПРОМ г. Орел

Привязан

Инв. №

Инв. № подл. | Подпись и дата | Взам. инв. №

22459-02 5

Копировал Варич

Формат А2

Альбом II

Типовой проект

План на отм. 0.000

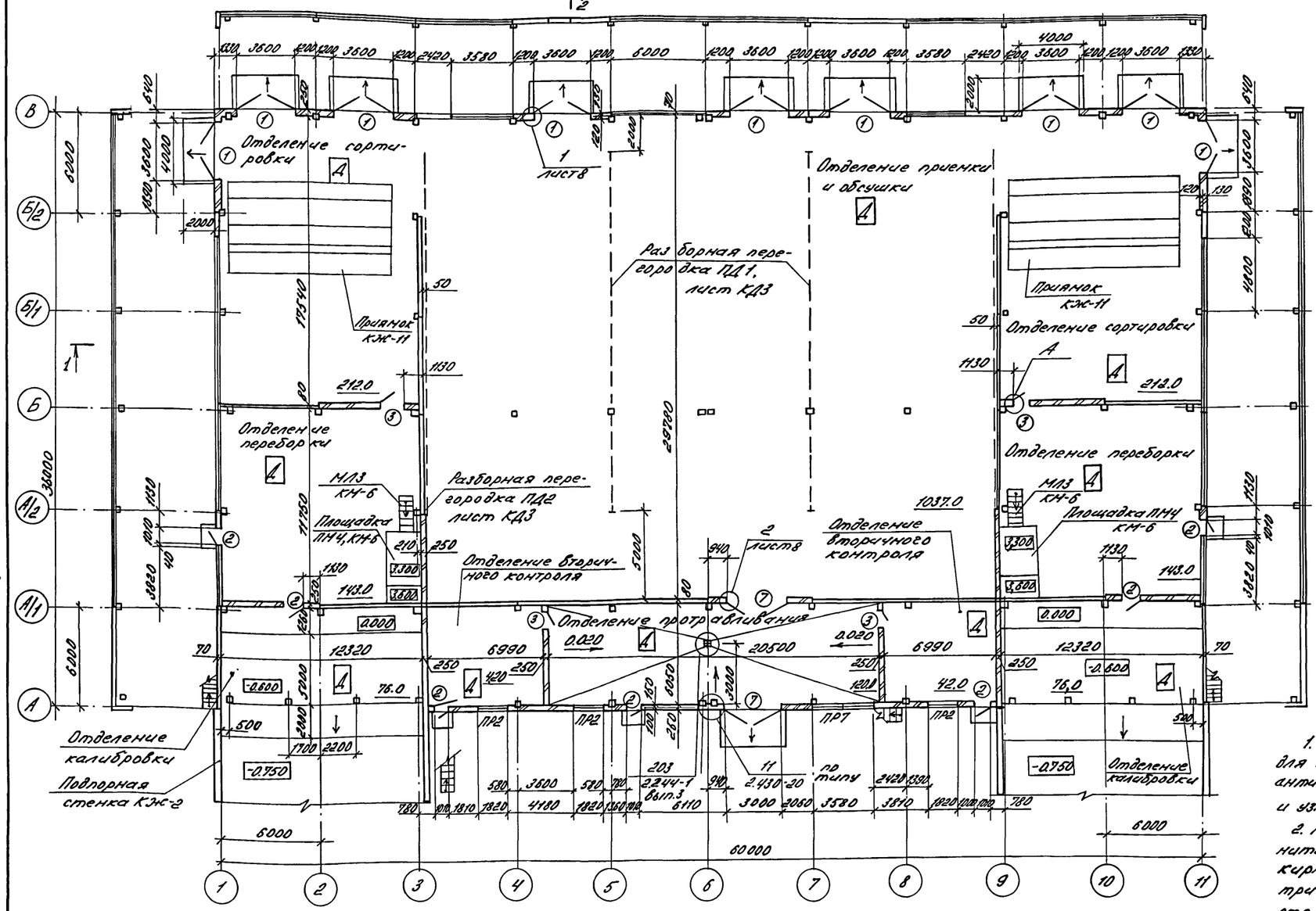

План на отм. 4.600 между осями 1-3

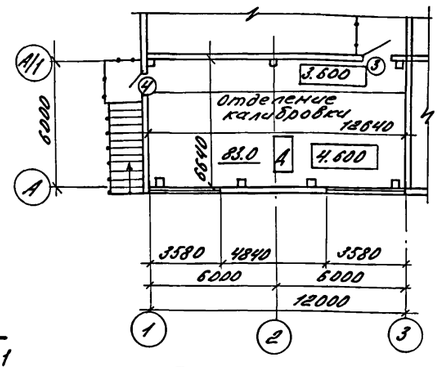

План на отм. 4.600 между осями 9-11

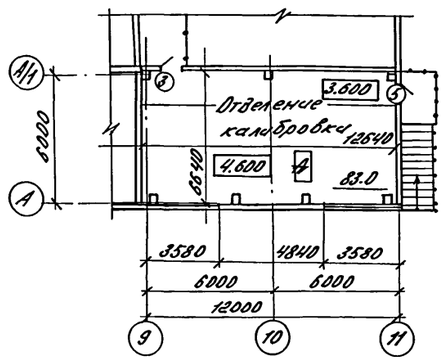

Выносной элемент „А"

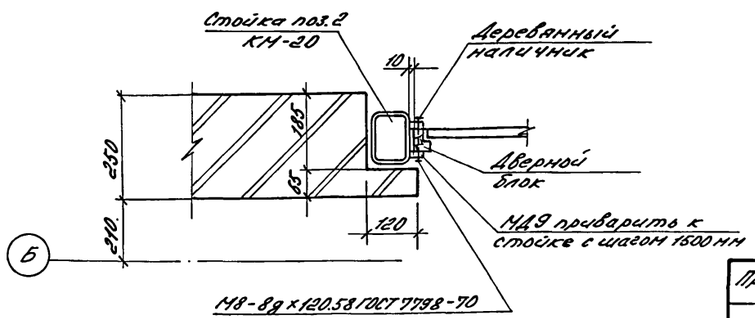

1. При кладке кирпичных стен в дверные и оконные проемы для крепления оконных и дверных блоков заложить деревянные антисептированные пробки согласно узла 58 серии 2.436-1 вып 1 и узла 38 серии 2.236-2, вып. 1.

2. Над незамаркированными проемами шириной 450 мм выполнить рядовые перемычки, уложив при этом под нижним рядом кирпичей в слой цементного раствора толщиной 30 мм три стержня А-I-8-ГОСТ 5781-82 с опорой по 250 мм в каждую сторону проема.

3. Проем ворот, тип 7 по осям А и А/4 обрамить по периметру деталью МД1 в соответствии с узлом 2 на листе 9, остальные двери и ворота крепить к стойкам поз. 2 по типу узла 1 и 2 на листе 8.

Н.контр.	Ткач		30.12.87	т.п. 814-1-8.87- АР	
П.спец.	Репало		19.12.87		
ГИП	Хлебников		19.12.87		
Рук.сект.	Колесников		19.12.87		
Рук.гр.	Сачков		18.12.87		
Ст.арх.	Журавлева		17.12.87	Сортировальный пункт для послеуборочной обработки и предпосадочной подготовки картофеля производительностью 50 т/ч	Стадия: РП; Лист: 3; Листов:
				План на отм. 0.000; 4.600 Выносной элемент А	ГИПРОНИСЕЛЬПРОМ г. Орел

Привязан:

Инв. №

Инв. № подл. | Подпись и дата | Взам. инв. №

22459-02 6

Копировал Варич Формат А2

Альбом II

Типовой проект

Инв.№подл. | Подпись и дата | Взам.инв.№

План расположения отверстий

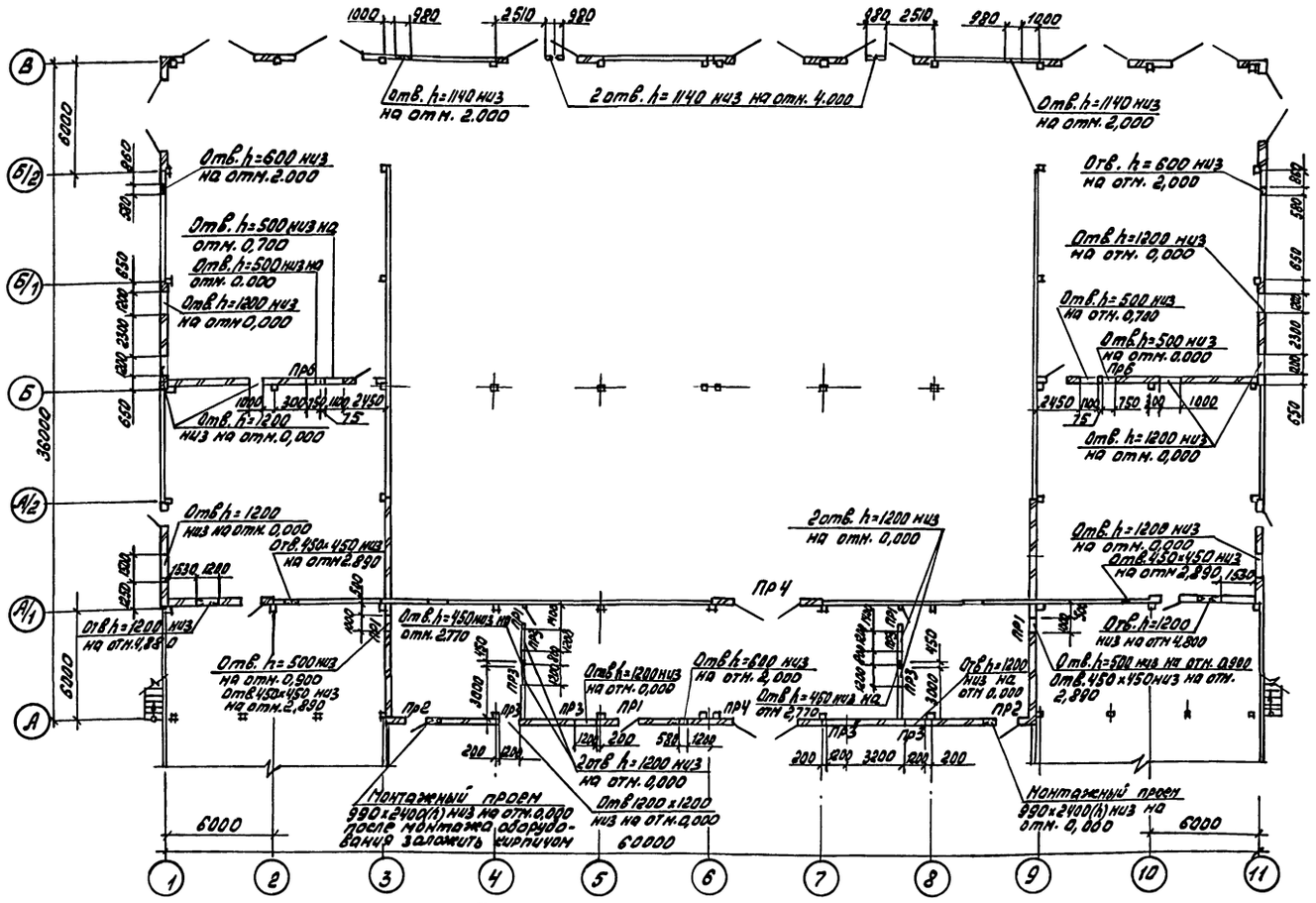

План на отм. 3.800

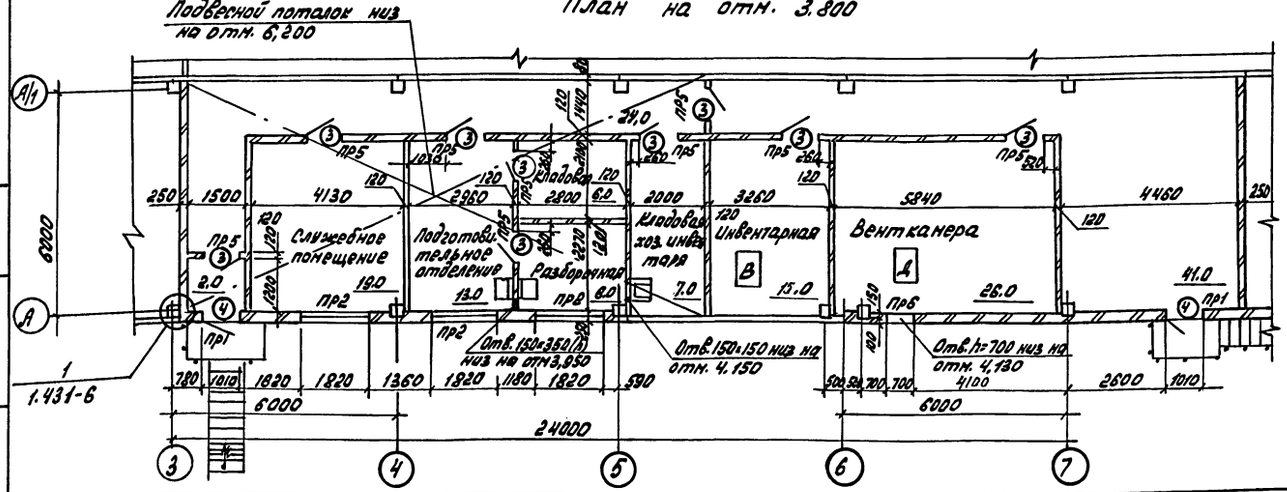

1. Кирпичные перегородки толщиной 120 мм длиной три метра и более армировать двумя стержнями А-I Ø6 ГОСТ 5781-82 через 1000 мм по высоте. Смотри пример армирования серии 1.431-6.
Поперечные стержни ставить с шагом 500 мм.
2. Двери инвентарной, венткамеры, тип проема 3, обить с обоих сторон кровельной сталью ГОСТ 19775-72 толщиной 0,6 мм по слою асбестового картона толщиной 5 мм с нахлесткой швов.
Двери выполнить самозакрывающимися с установкой закрывателя дверного ЗД1 по ГОСТ 5091-78 и уплотняющих прокладок в притворах по ГОСТ 19177-81.
3. Технологические проемы по оси 1, 11, А/1 между осями 1-3; 9-11 закрыть на зимний период брезентом по месту.
4. При кладке стен по оси 3 и 9 между осями А-А/1 выполнить штрабу согласно листа КМ-8.
5. При кладке стен по оси А между осями 3-4 заложить два стержня А-I-10 ГОСТ 5781-82 согласно сечения 7-7 на листе КМ-8.

Привязан

Инв.№

Н.контр.	Ткач		10.08.87	т.п. 814-1-8.87- АР	
Гл.спец.	Репало				
ГИП	Харьников		10.08.87		
Рук.сект.	Калерников		10.08.87		
Рук.гр.	Сачков		10.08.87		
Арх.	Шкорлета		10.08.87	Сортировальный пункт для посадочной фракции и предварительной подготовки картофеля производительностью 30 т/ч	Стадия: РП; Лист: 4; Листов:
Пров.	Жуковецкая		10.08.87	План расположения отверстий. План на отм. 3.800	ГИПРОНИСЕЛЬПРОМ г. Орел

22459-02 7

Копировал: Быстрова

Формат А2

Альбом II

Типовой проект

Ведомость проемов ворот и дверей

Марка поз.	Размер проема, мм
1	3600 × 3600
2	1010 × 2370
3	1010 × 2070
4	1010 × 2070
5	1010 × 2070
6	910 × 1870
7	3000 × 3000

Ведомость перемычек

Марка, поз.	Схема сечения
ПР1	
ПР2	
ПР3	
ПР4	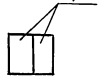
ПР5	
ПР6	
ПР7	

Спецификация заполнения проемов

Марка, поз.	Обозначение	Наименование	Кол.	Масса ед., кг	Примечание
1	1.435.9-17, вып.0.1	Ворота ВР36×36Т	9	635	
2	ГОСТ 14624-84	Дверь ДНГ 24-10 П	7		
3	ГОСТ 14624-84	Дверь ДВГ 21-10	15		
4	ГОСТ 14624-84	Дверь ДНГ 21-10 ЛП	3		
5	ГОСТ 14624-84	Дверь ДНГ 21-10 П	1		
6	ГОСТ 14624-84	Дверь ДВГ 19-9	2		лист КЖ.9
7	1.435.9-17, вып.0.1	Ворота ВР 30-30Т	2	517	
ОК1	ГОСТ 12506-81	Окно СВО 12-12	46		поз.1
	ГОСТ 12506-81	Окно СВО 12-18	46		поз.2
ОК2	ГОСТ 12506-81	Окно СВО 12-18	18		
ОК3	ГОСТ 12506-81	Окно СВО 12-18	2		поз.1
	ГОСТ 12506-81	окно СВО 12-12	4		поз.2
ОК4	ГОСТ 12506-81	окно СВО 12-18	6		

Спецификация перемычек

Марка, поз.	Обозначение	Наименование	Кол.	Масса ед. кг.	Примечание
1	ГОСТ 948-84	1ПБ 13-1	27	25	
2	ГОСТ 948-84	2ПБ 22-3	14	92	
3	ГОСТ 948-84	1ПБ16-1	16	30	
4	ГОСТ 948-84	3ПБ34-4	4	222	
5	ГОСТ 948-84	1ПБ10-1	6	20	
6	ГОСТ 948-84	4ПБ44-8	2	384	

Спецификация стальных элементов, замаркированных на планах, разрезах, фасадах

Марка, поз.	Обозначение	Наименование	Кол	Масса ед, кг	Примечание
		Изделия соединительные			
МС-1	1.431-6, лист 61	МС-1	108	0.24	
МС-2	1.431-6, лист 61	МС-2	108	0.90	
	лист 10, Б.4	А-1-14, ГОСТ 5781-82 ℓ=6000	48	7.26	
МС4	1.444-1-КЖИ-МС4	Соединительное изделие МС4, ℓ=6000	24	22,62	
МН1	1.444-1-КЖИ-МН1	Закладное изделие			
		МН1, ℓ=6000	210	0,25	
ММ1	2.236-2, вып-1, лист 50	Костыль ММ1	28	0.25	
ФС3.18	2.436-17.1-350	Фасонное изделие ФС3.18	12	3.22	
МС3	2.436-17.1-360	Костыль МС3	8	0.23	
МС5	2.436-17.1-360	Костыль МС5	8	0.42	
МС8	2.436-17.1-380	Изделие закладное МС8	8	1.37	
	2.436-17.1-280	Уголок 63×40×5 ГОСТ 8510-72 Вст3сп ГОСТ 535-79	16	0,39	
МС9	2.436-17.1-390	Изделие крепежное МС9	32	0.17	
МС10	2.436-17.1-390	Изделие крепежное МС10	48	0.54	
МС36	2.460-18.3 14	Компенсатор МС36	25	3.3	
МС37	2.460-18 15	Выкрутка МС37	25	3.4	
МД	АРИ.0100	Изделие соедини-			
		тельное МД1	2	146,94	
МД5	АРИ.0400	Изделие фасон-			
		ное МД5	9	8,05	
МД6	АРИ.0400	Изделие фасонное МД6	2	4,15	
	лист 4, Б.4	Лист Бобх1000х2000 ГОСТ 19903-74 Стх-1 ГОСТ 17715-72			
			2	9.42	
МД7	лист 8, Б.4.	Полоса 4х40-Б ГОСТ 103-76 Вст.3 сп ГОСТ 535-79 ℓ=3600			
			9	4,54	
МД8	лист 8, Б.4	Зетовый профиль 100х110х4 ГОСТ 13229-78 Вст3сп2 ГОСТ 11474-76 ℓ=250			
			10	1.51	
МД9	лист 8, Б.4	Полоса 6х80-Б ГОСТ 103-76 Вст3сп ГОСТ 535-79 ℓ=100			
			14	0.38	
МС12	1.431-6, лист 61	МС 12	6	1.13	

Н.контр	ткач		т.п.814-1-8.87 – АР
Рук.сект.	Колесников		19.12.87
Рук.гр.	Сачков		19.12.87
Рук.гр.	Коротков		19.12.87
Ст.арх.	Журавлева		18.12.87

Привязан

Инв.№

Сортировальный пункт для послеуборочной обработки и предпосадочной подготовки картофеля производительностью 30 т/ч

Стадия	Лист	Листов
РП	5	

Спецификации заполнения проемов, перемычек, стальных элементов

ГИПРОНИСЕЛЬПРОМ г. Орел

Инв.№ подл. | Подпись и дата | Взам.инв.№

22459-02 8

Копировал Зубакова

Формат А2

Альбом II

Типовой проект

Разрез 1-1

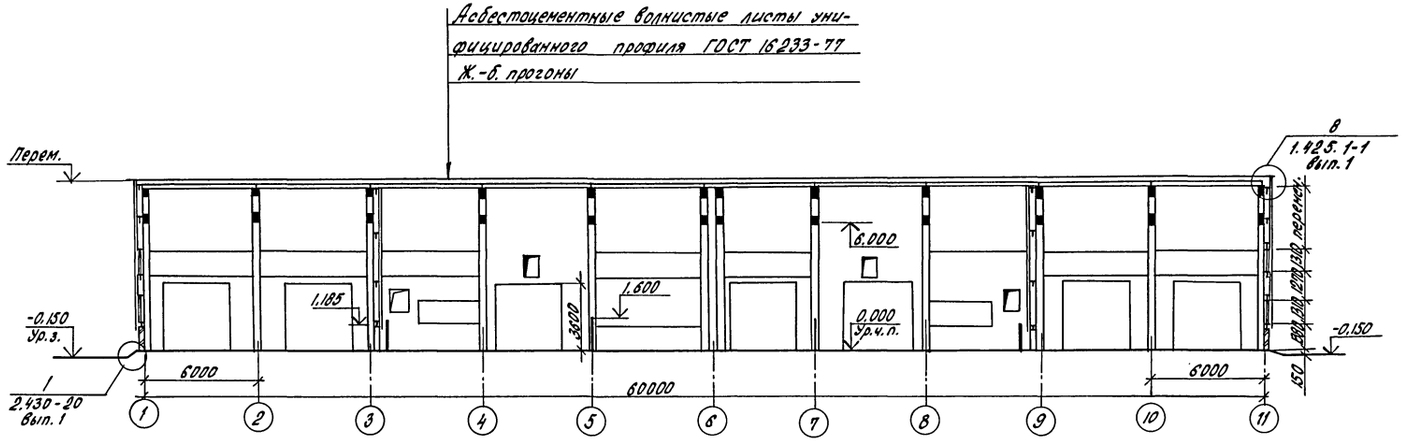

Разрез 2-2

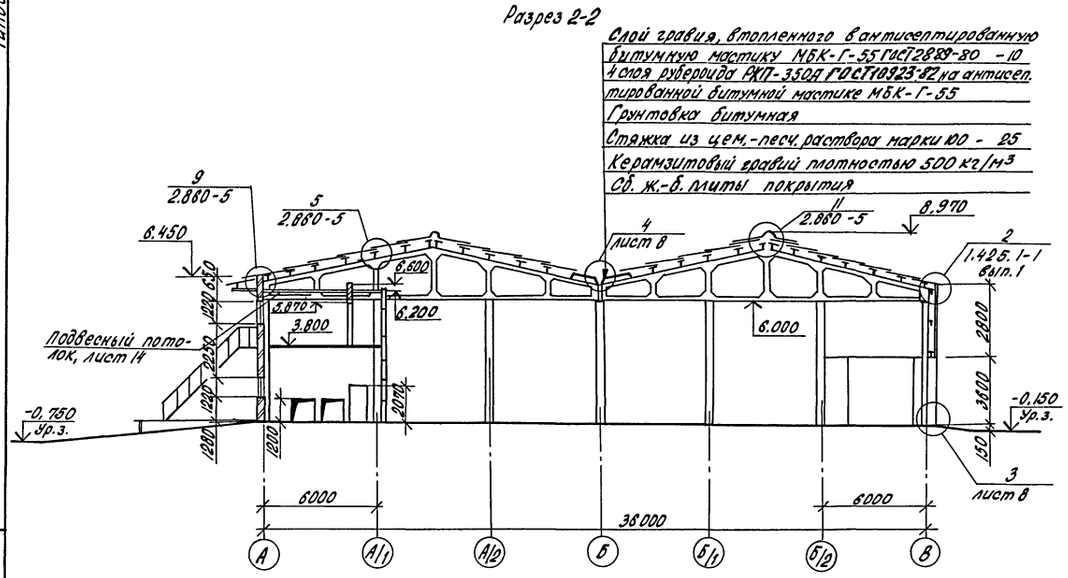

Н.контр.	Ткач		19.02.87	т.п.814-1-8.87- АР
Гл.спец.	Репало		19.02.87	
ГИП	Хлебников		19.02.87	
Рук.сект.	Колесников		19.02.87	
Рук.гр.	Сачков		19.02.87	
Ст.арх.	Журавлева		19.02.87	Сортировальный пункт для послеуборочной обработки и предпосадочной подготовки картофеля производительностью 50 т/ч
Арх.	Шкарпеід		19.02.87	

Стадия: РП | Лист: 8 | Листов:

Разрезы 1-1; 2-2

ГИПРОНИСЕЛЬПРОМ г. Орел

Привязан

Инв.№

Инв.№ подл. | Подпись и дата | Взам.инв.№

22459-02 9

Копировал Попова

Формат А2

Альбом II

Типовой проект

Фасад 1-11

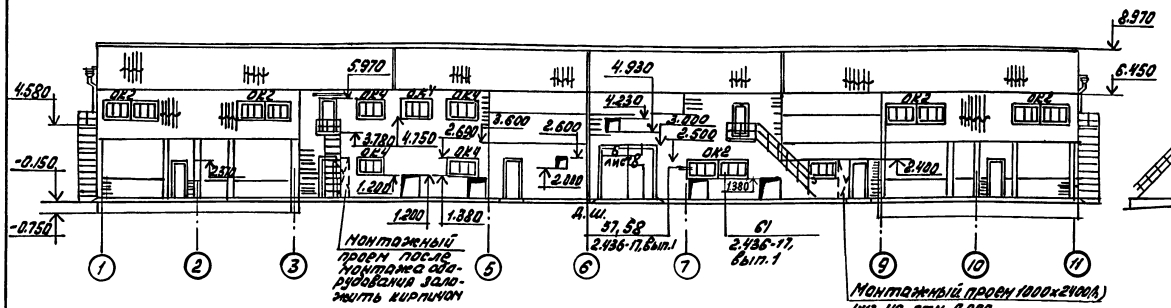

Фасад А-В

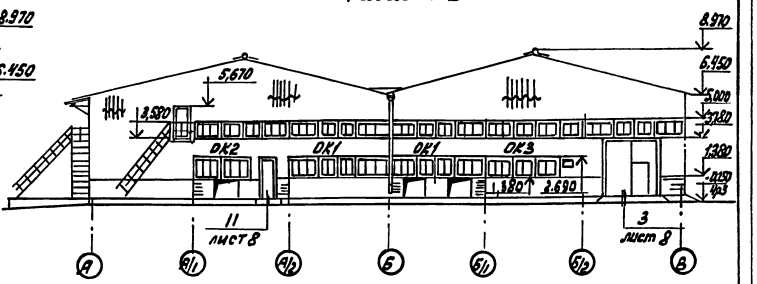

Фасад 11-2

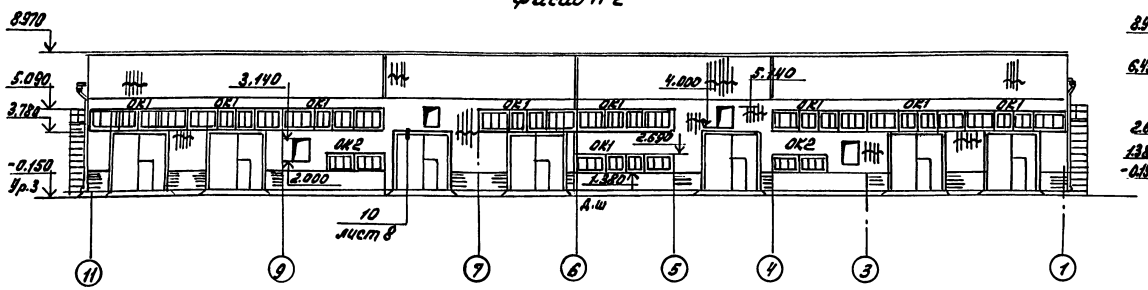

Фасад В-А

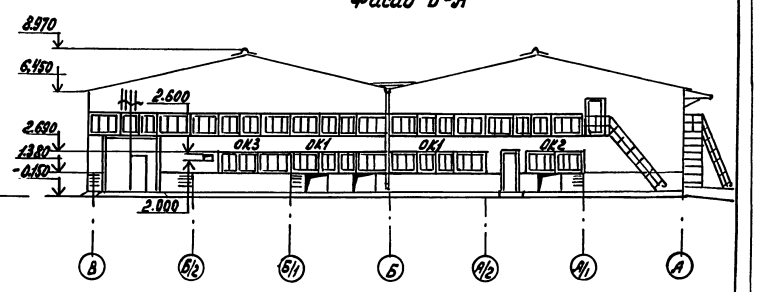

Схемы расположения элементов заполнения оконных проемов

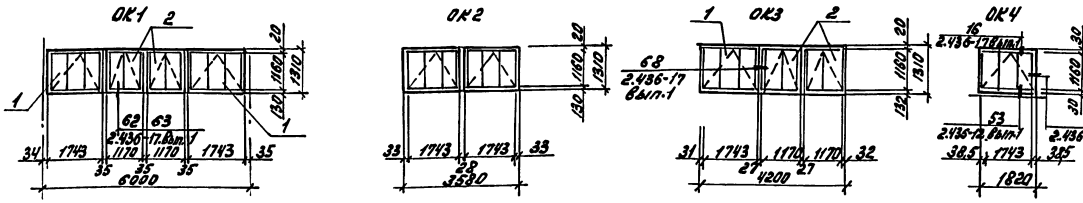

1. Крепление оконных блоков к ригелям производить по типу узла 63.66 серии 2.436-17, вып.1 и узла 7.9 на листе 8
Оконный блок по оси А между осями 7-8, тип ОК-2, крепить к металлическим деталям МС-12 по серии 1.431-6, приваренным к перемычкам с шагом 300мм по типу узла 63.66 серии 2.436-17, вып.1
2. Спецификацию заполнения проемов смотри лист 5
3. Подоконные доски установить только в служебном помещении, подготовительном отделении и разборочной.

Н.контр.	Ткач		10.02.87	т.п. 814-1-8.87- АР	
Гл.спец.	Репало		10.02.87		
ГИП	Хлебников		10.02.87		
Рук.сек.	Колесников		10.02.87		
Рук.гр.	Сачков		10.02.87		
Ст.арх.	Журавлев		10.02.87	Сортировальный пункт для послеуборочной обработки и предпосевной подготовки картофеля производительностью 60т/ч	Стадия: РП; Лист: 7; Листов:
Привязан				Фасады 1=11; 11=1; А-В; В-А. Схемы расположения элементов заполнения оконных проемов	ГИПРОНИСЕЛЬПРОМ г. Орел
Инв.№					

22459-02 10

Копировал: Быстрова

Формат А2

Инв.№подл. | Подпись и дата | Взам.инв.№

Альбом I

Типовой проект

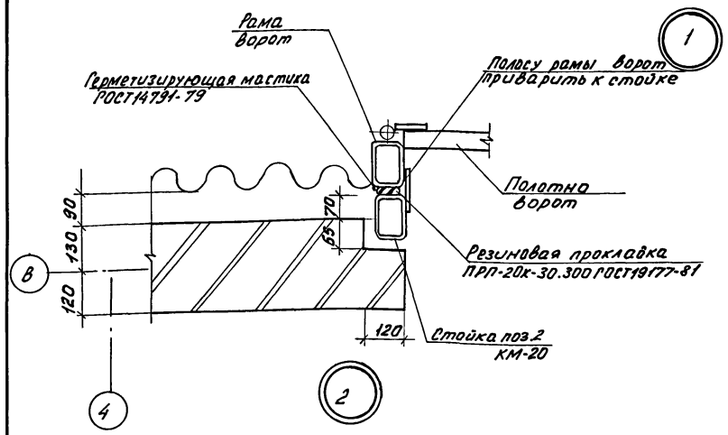

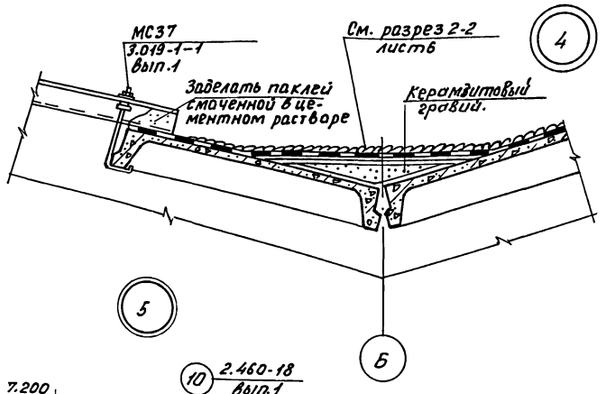

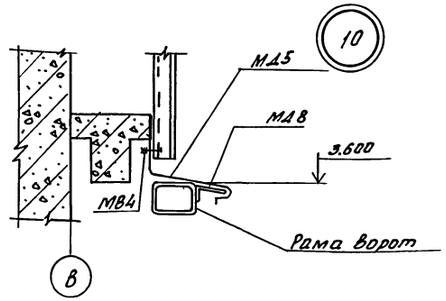

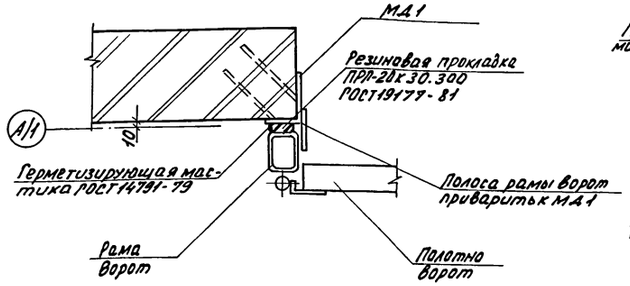

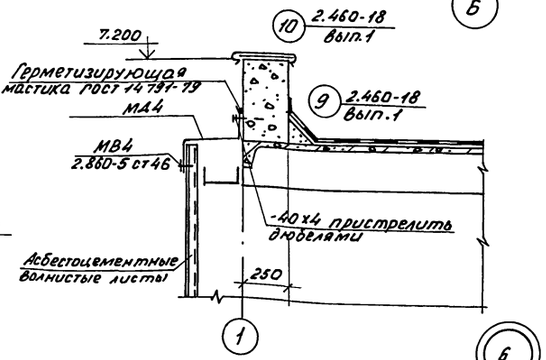

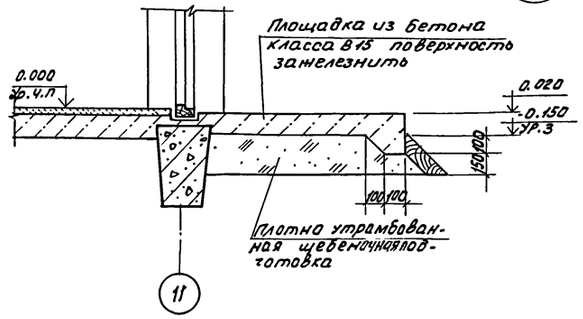

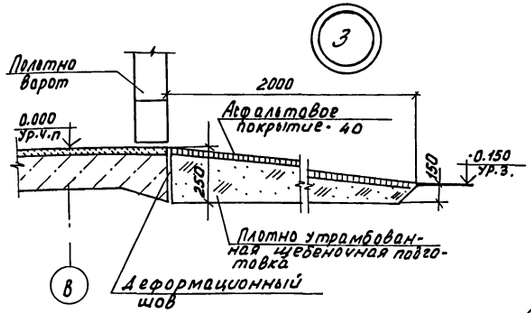

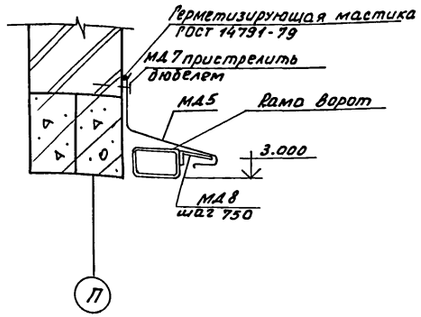

1. Сварные швы выполнить электродами Э-42 по ГОСТ 9466-75 и ГОСТ 9467-75 высоту шва принять 4мм.
2. Пристрелку дюбелями производить в соответствии с требованиями „Инструкции по применению строительно-монтажных пистолетов на монтажных и специальных работах (МСН 202-69 Минсс СССР)".

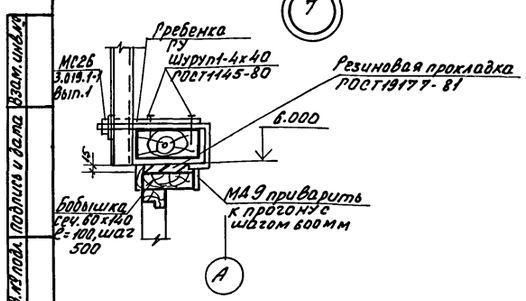

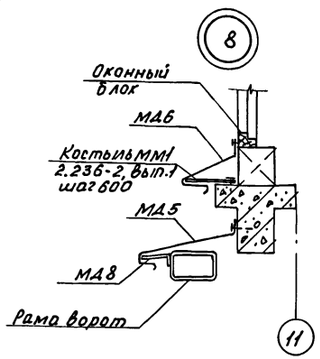

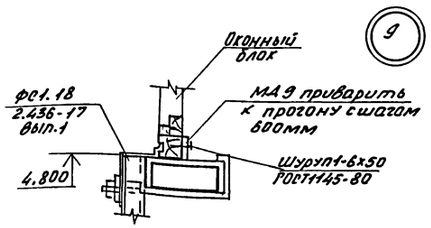

Н.контр.	Ткач		
Гл.специал.	Репало		
РУП	Хлебников		
Рук.сект.	Колесников		
Рук.гр.	Сачков		
Арх.	Шкарпета		

т.п. 814-1-8.87- АР

Сортировальный пункт для послеуборочной выработки и предпосадочной подготовки картофеля производительностью 50 т/ч

Стадия	Лист	Листов
РП	8	

Узлы 1 ÷ 11

ГИПРОНИСЕЛЬПРОМ г. Орел

Привязан

Инв. №

Взам. инв. №

Подпись и дата

Инв. № подл.

Копировал Фомушкина

22459-02 11

Формат А2

Альбом II

Типовой проект

Схема расположения водосточных труб

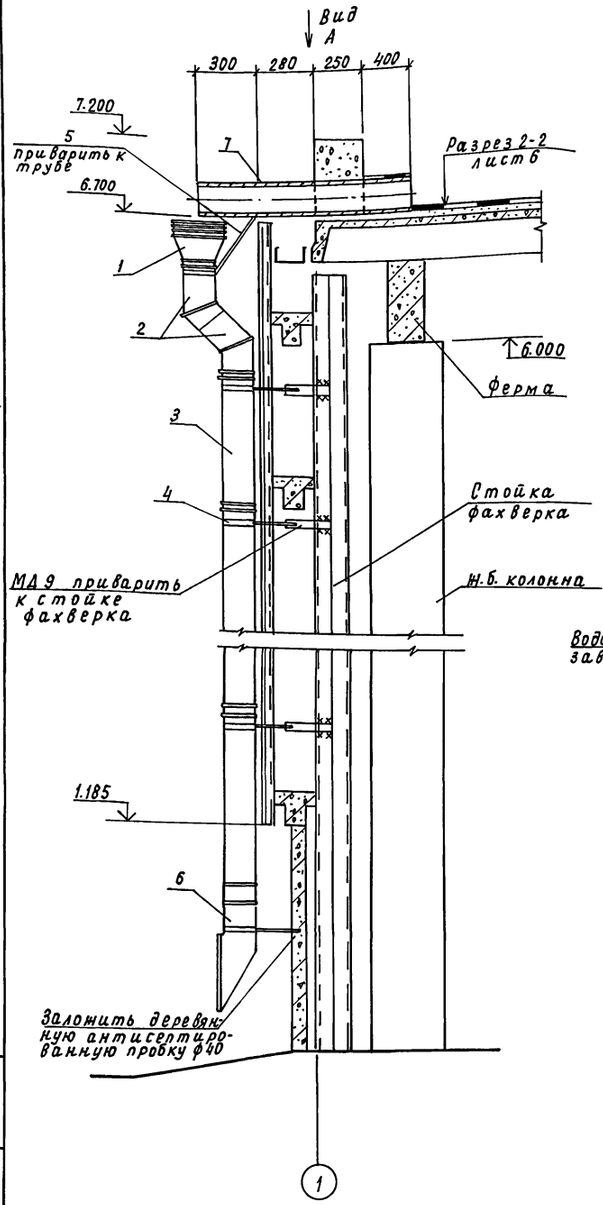

Вид А

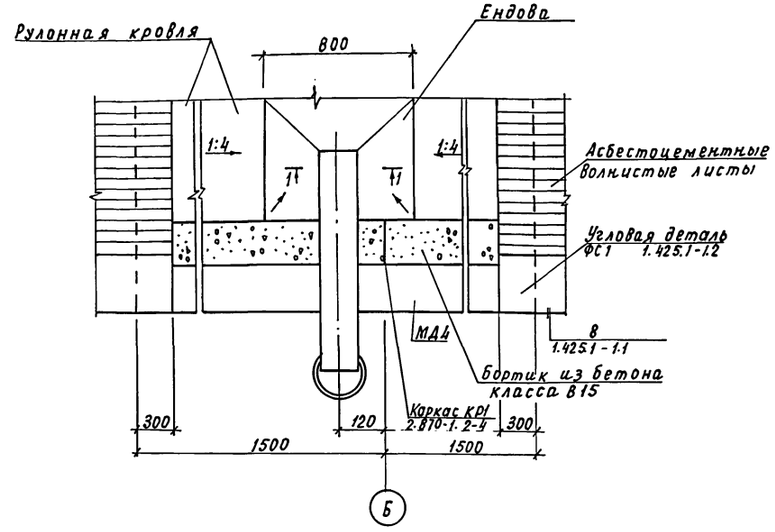

1-1

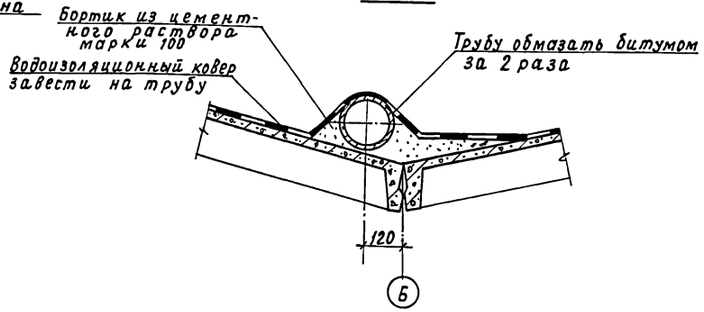

Спецификация к схеме расположения водосточных труб

Марка поз.	Обозначение	Наименование	Кол.	Масса ед.кг	Примечание
1	ГОСТ 7623-84	Подкарнизная воронка			
		ВК 1-180	2		
2	ГОСТ 7623-84	Гладкое колено			
		ГК 1-180	4		
3	ГОСТ 7623-84	Труба ТВ1-180, ℓ= 1000	12		
4	ГОСТ 7623-84	Хомут ХШ-184	14		
5	ГОСТ 7623-84	Хомут ХП-184	2		
6	ГОСТ 7623-84	Отмет ОМ18	2		
7	Б.Ч.	Труба 203×6 ГОСТ 8732-78 / ст 3сп ГОСТ 8731-74 ℓ= 1230	2	35.84кг	
МД4	АРЦ.0300	Элемент фасонный МД4	2	5,7кг	
МД9	Б.Ч.	Полоса -4×40-6 ГОСТ 103-76 / Вст 3сп ГОСТ 535-79 ℓ= 150	12	0,19кг	

Н.контр.	Ткач		20.02.87	т.п. 814-1-8.87- АР
Гл.спец	Репало		19.02.87	
ГИП	Хлебников		19.02.87	
Рук.сект.	Колесников		19.02.87	
Рук.гр.	Сачков		19.02.87	
Арх.	Шкарпета		18.02.87	Сортировальный пункт для послеуборочной обработки и предпосадочной подготовки картофеля производительностью 50т/ч
Пров.	Журавлева		18.02.87	

Стадия	Лист	Листов
РП	9	

Схема расположения водосточных труб

ГИПРОНИСЕЛЬПРОМ г.Орел

Привязан

Инв.№

22459-02 12

Копировал Кухтинова

Формат А2

Инв.№ подл. | Подпись и дата | Взам. инв.№

Альбом V

Типовой проект

План полов на отм. 0.000

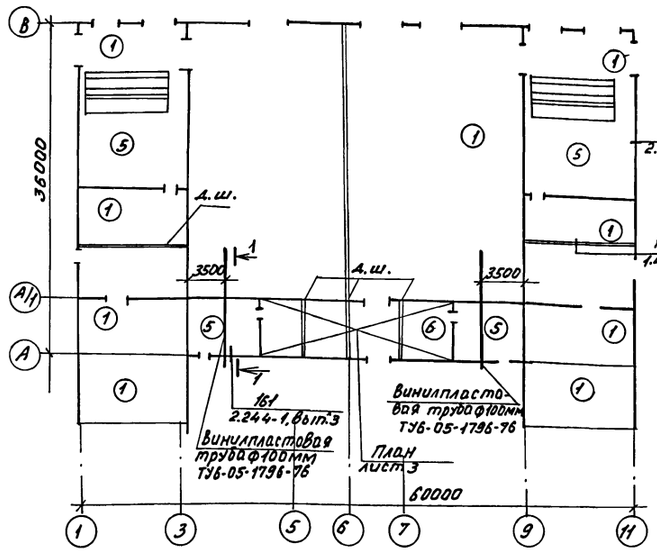

План кровли

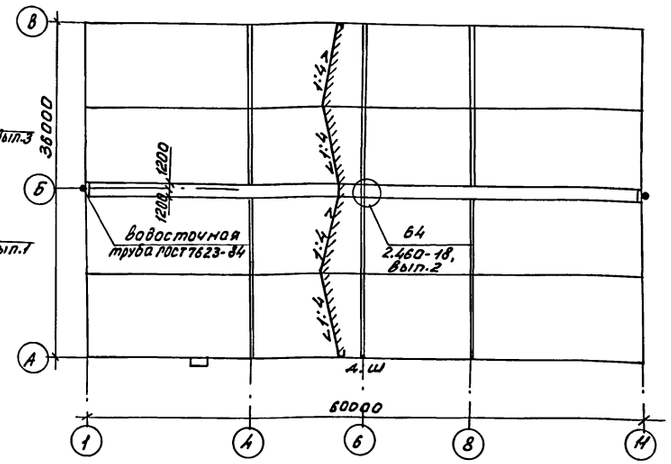

1-1

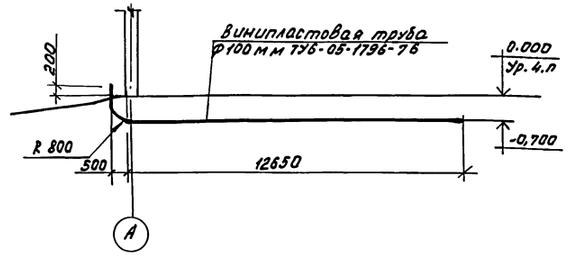

План полов на отм. 3.900

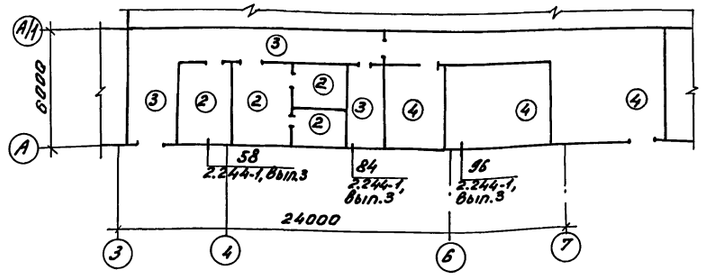

Экспликация полов

Наименование или номер помещения по проекту	Тип пола по проекту	Номер узла по серии	Элементы пола и их толщина	Площадь пола
Отделение сортировки, отделение переборки, отделение приемки и досушки, отделение калибровки на отм. 0.000, данде	1	245 2.244-1, вып. 4	Покрытие - бетон класса В25 - 25мм подстилающий слой - бетон класса В15 - 170мм Основание - уплотненный грунт	1758
Служебное помещение, раздевальная.	2	56 2.244-1, вып.4	Покрытие - линолеум поливинилхлоридный ГОСТ 18108-80 - 2,5мм Основание - сб. ж.б. плиты перекрытия	25
Подготовительное отделение, кладовая лаборатории				19
коридор, тамбур, кладовая хоз. инвентаря	3	122 2.244-1, вып.4	Покрытие - керамическая плитка ГОСТ 6787-80 - 10мм Основание - сб. ж.б. плиты перекрытия	34
Инвентарная, коридор в осях 6-7 вентка-мера	4	140 2.244-1. вып. 4	Покрытие - бетон класса В15 - 20мм Основание - сб. ж.б. плиты перекрытия	81
Отделения вторичного контроля	5	245 2.244-1, вып. 4	Покрытие - бетон класса В15 - 20мм Подстилающий слой - бетон класса В7,5 - 120мм Основание - уплотненный грунт	84
Отделение протравливания	6	245 2.244-1, вып.4	Покрытие - кислотоупорный бетон класса В25 на жидком стекле - 30мм Подстилающий слой - бетон класса В15 - 100мм Основание - уплотненный грунт	120

1. До устройства полов выполнить фундаменты под оборудование, каналы и инженерные коммуникации.
2. Производство работ по устройству полов осуществлять согласно СНиП III - В. 14 - 72.
3. Рабочие чертежи полов разработаны в соответствии с требованиями СНиП II - В. 8-71 и сериями 2244-1, вып.3, 4; 1.444-1, вып.1
4. Грунты оснований полов уплотнить до плотности сложения грунта 15,7 кн/м² путем втрамбовывания в него слоя гравия или щебня крупностью 40мм в соответствии со СНиП III - В - 76 и „ Инструкции по устройству обратных засыпок в стесненных местах."
5. Грунты насыпные и с нарушенной структурой в основаниях необходимо уплотнить механизированным способом в соответствии с требованиями СНиП III - 8 - 76.
6. Бетон подстилающего слоя полов уплотнить поверхностным вибратором.
7. Обратную засыпку под фундаментные балки наружных стен выполнить из крупнозернистого песка см. узел 1 серии 2.430-2D, вып.1.
8. В полах помещений переборки и протравливания выполнить взаимно-перпендикулярные деформационные швы с шагом 8м согласно узлу 125 серии 1.444-1, вып.1.
9. Установку фундаментов ворот позиции 1 и запорного устройства производить в соответствии с серией 1.435-9-17, вып.0.
10. Бетон подстилающего слоя полов уплотнить поверхностным вибратором.
11. Бетонные покрытия полов шлифовать только в помещениях отделения протравливания и венткамеры.
12. В полу помещения протравливания вместе прохождения трапа в радиусе одного метра выполнить гидроизоляцию из двух слоев гидроизола на битумной мастике.
13. Устройство кровли осуществлять согласно СНиП III - 20 - 74 и СНиП II - 26-76.

Н.контр.	Ткач			т.п. 814-1-8.87 - АР
Гл.специал.	Репало			
РИП	Хлебников			
Рук. сект.	Колесников			
Рук. гр.	Сачков			
Ст. арх.	Журавлева			Сортировальный пункт для послеборочной обработки и предпосадочной подготовки картофеля производительностью 50 т/ч

Стадия	Лист	Листов
РП	10	

Планы полов на отм. 0,000; 3,800. План кровли.

ГИПРОНИСЕЛЬПРОМ г. Орел

Привязан:

Инв. №

Инв. № подл. | Подпись и дата | Взам. инв. №

Копировал Фомушкина

Альбом II

Типовой проект

Схема расположения асбестоцементных волнистых листов в стенах по оси 1

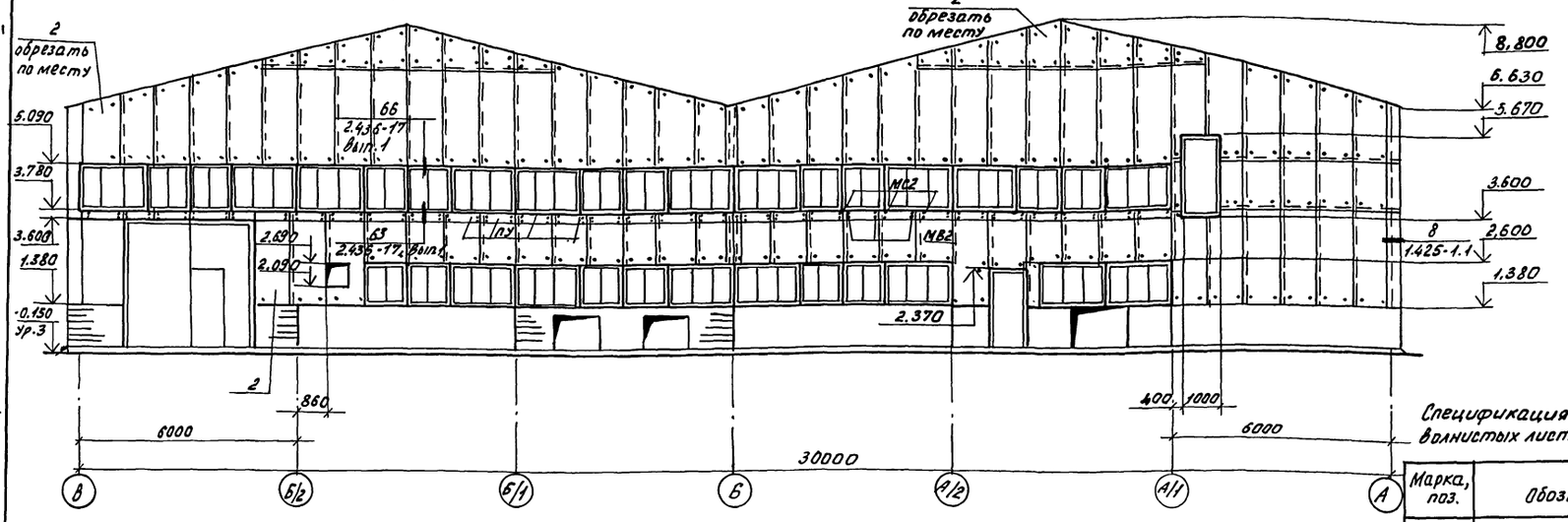

Схема расположения асбестоцементных волнистых листов в стенах по оси 3

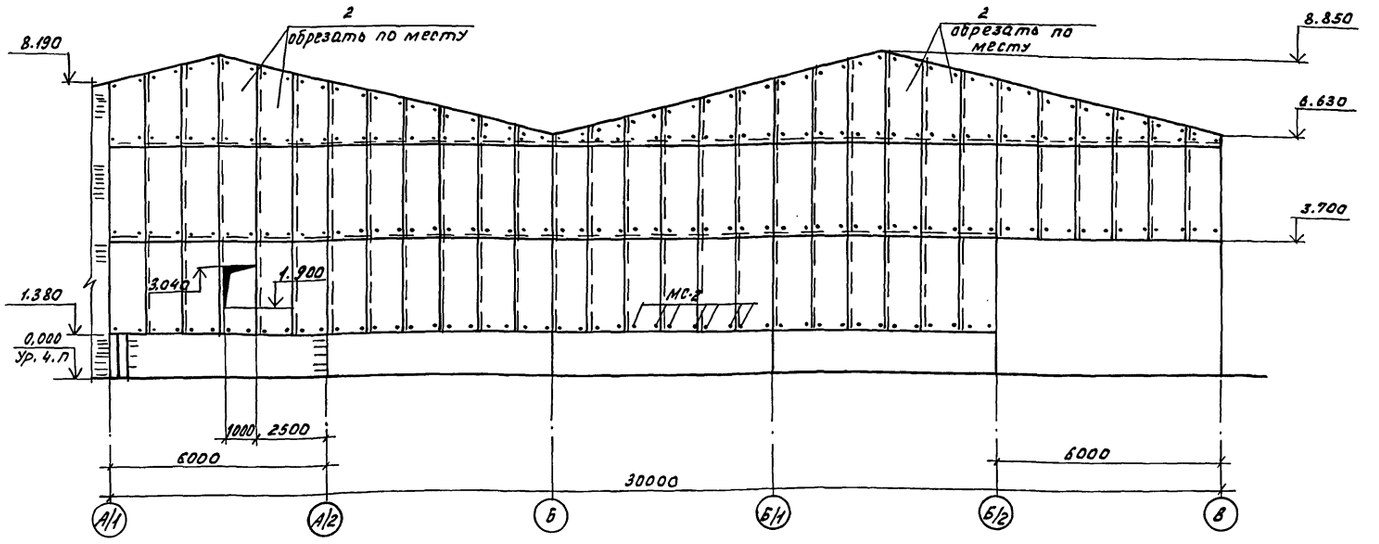

1. Необозначенные на схемах асбестоцементные листы принять поз.2.

Спецификация к схемам расположения асбестоцементных волнистых листов в стенах здания, разработанных на листах 11, 12.

Марка, поз.	Обозначение	Наименование	Кол.	Масса ед., кг	Примечание
		Листы асбестоцементные			
1	ГОСТ16233-77	54/200-6-1750	208	26	
2	ГОСТ16233-77	54/200-6-2500	359	39	
РУ-1	ГОСТ16233-77	Угловая деталь РУ-1	26	14,7	
РУ-3	ГОСТ16233-77	Угловая деталь РУ-3	4	21,2	
ЛУ-1	ГОСТ16233-77	Лотковая деталь ЛУ-1	4	11,4	
ПУ	ГОСТ16233-77	Переходная деталь ПУ	154	7,0	
РУ	ГОСТ16233-77	Гребенка РУ	120	3,1	
		Изделия соединительные			
МС26	3.019.1-1.1-МС26.0	Изделие соединительное МС26		0,18	
С1	1.425.1-1.2 00 000200	Скоба С1	169	0,135	
МС2	1.425.1-1.2 00 000 100	Прибор крепления МС2	1378	0,117	
МС3	1.425.1-1.2 00 000 100	Прибор крепления МС3	3	0,127	
МВ1	1.425.1-1.2 00 000400	Прибор крепления МВ1	158	0,021	
МВ2	1.425.1-1.200 000 400	Прибор крепления МВ2	112	0,023	
ФС1	1.425.1-1.2 00 000300	Фасонное изделие ФС1 с=1000	60	4,27	
ФС2	1.425.1-1.2 00 000300	Фасонное изделие ФС2 с=2500	8	10,38	
МШ1	1.425.1-1.2 00 000400	Прибор крепления МШ1	36	0,022	

Н.контр.	Ткач		10.07.87
Гл.спец.отд.	Репало		10.07.87
ГИП	Хлебников		10.07.87
Рук.сект.	Колесников		10.07.87
Рук.гр.	Сачков		10.07.87
Ст.арх.	Журавлева		10.07.87

т.п. 814-1-8.87-АР

Привязан:

Инв.№

Сортировальный пункт для послеуборочной обработки и предпосадочной подготовки картофеля производительностью 50 т/ч

Стадия	Лист	Листов
РП	11	

Схемы расположения асбестоцементных волнистых листов в стенах по осям 1 и 3

ГИПРОНИСЕЛЬПРОМ г. Орел

Копировал Фомушкина

22459-02 14

Формат А2

Инв.№ подл. | Подпись и дата | Взам. инв.№

Типовой проект Альбом V

Схема расположения асбестоцементных волнистых листов в стенах по оси В

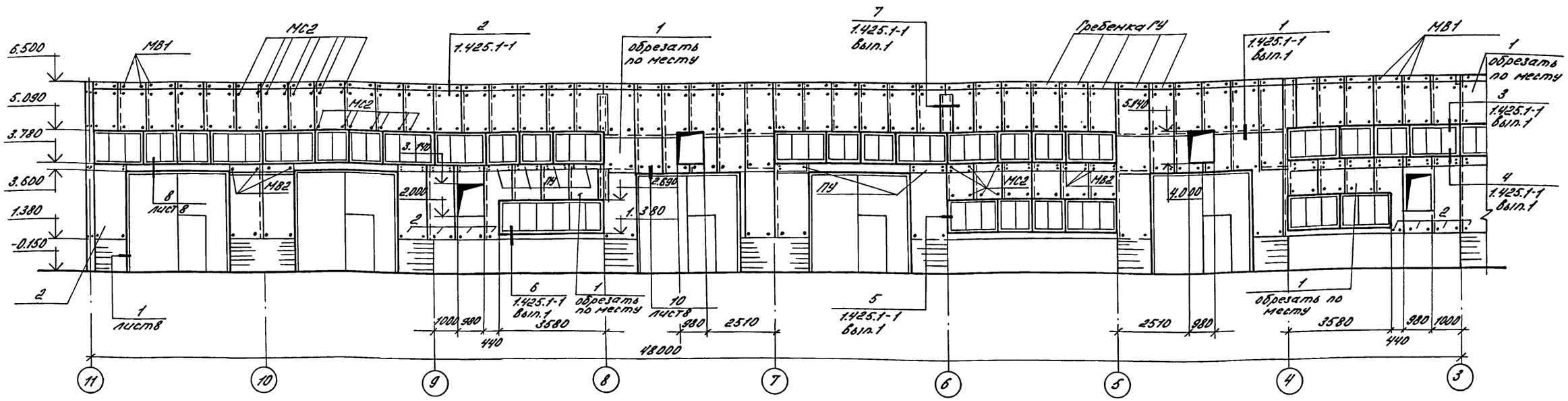

Схема расположения асбестоцементных волнистых листов в стенах по оси Б

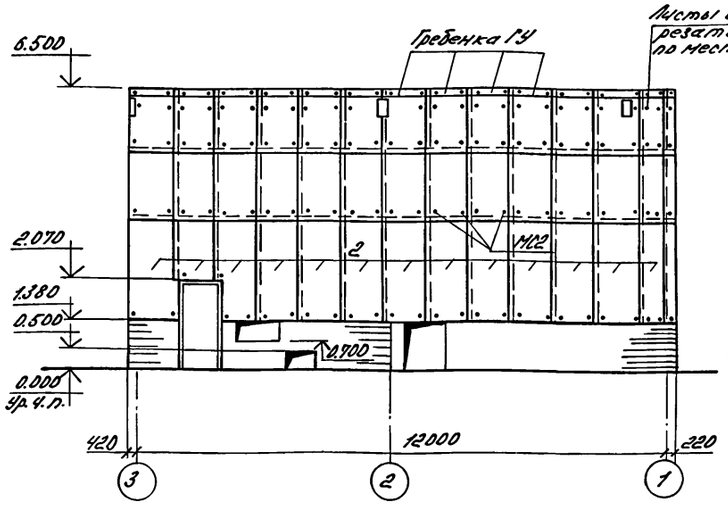

Схема расположения асбестоцементных волнистых листов в стенах по оси А/1

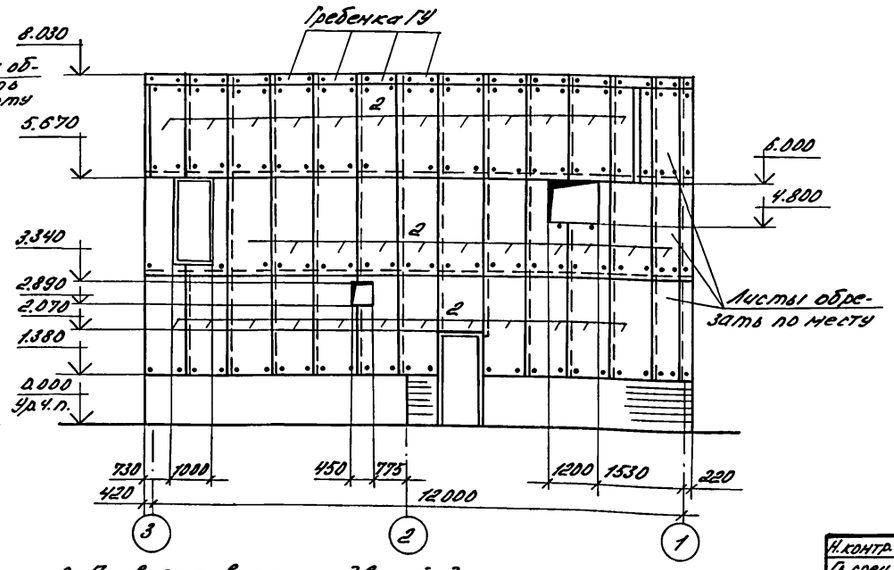

Схема расположения асбестоцементных волнистых листов в стенах по оси А

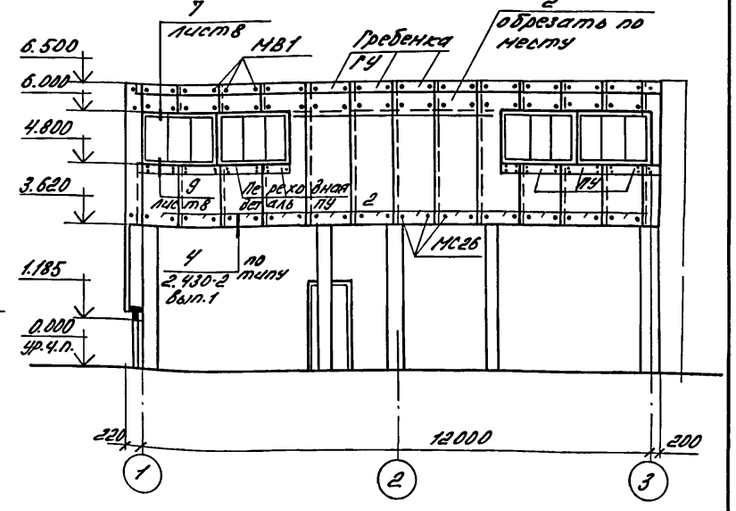

1. Раскладку асбестоцементных листов по оси В между осями 1-3 выполнить аналогично раскладке между осями 9-11; по осям А/1, Б между осями 9-11 аналогично раскладке по осям А/11, Б между осями 1-3; по оси 9 аналогично раскладке по оси 3, по оси 11 аналогично раскладке по оси 1.
2. Привязка ворот и дверей дана на плане здания, смотри лист 2.
3. Асбестоцементные листы в местах прохода железобетонных ригелей и ферм покрытия вырезать по месту.
4. Необозначенные на схеме расположения асбестоцементные листы принять позиции 1.

Привязан:

Инв. №

Н.контр.	Ткач		20.02.87
Л.спец.	Репало		19.02.87
ГИП	Хлебников		19.02.87
Рук.сект.	Колесников		19.02.87
Рук.гр.	Сачков		19.02.87
Ст.арх.	Журавлева		17.02.87

т.п. 814-1-8.87- АР

Сортировальный пункт для послеуборочной обработки и предпосадочной подготовки картофеля производительностью 30 т/ч	Стадия	Лист	Листов
	РП	12	
Схемы расположения асбестоцементных волнистых листов в стенах по осям А/1, Б, В, А	ГИПРОНИСЕЛЬПРОМ г.Орел		

22459-02 15

Копировал Варич Формат А2

Инв.№ подл. | Подпись и дата | Взам.инв.№

Альбом II

Типовой проект

Схема расположения асбестоцементных волнистых листов в кровле

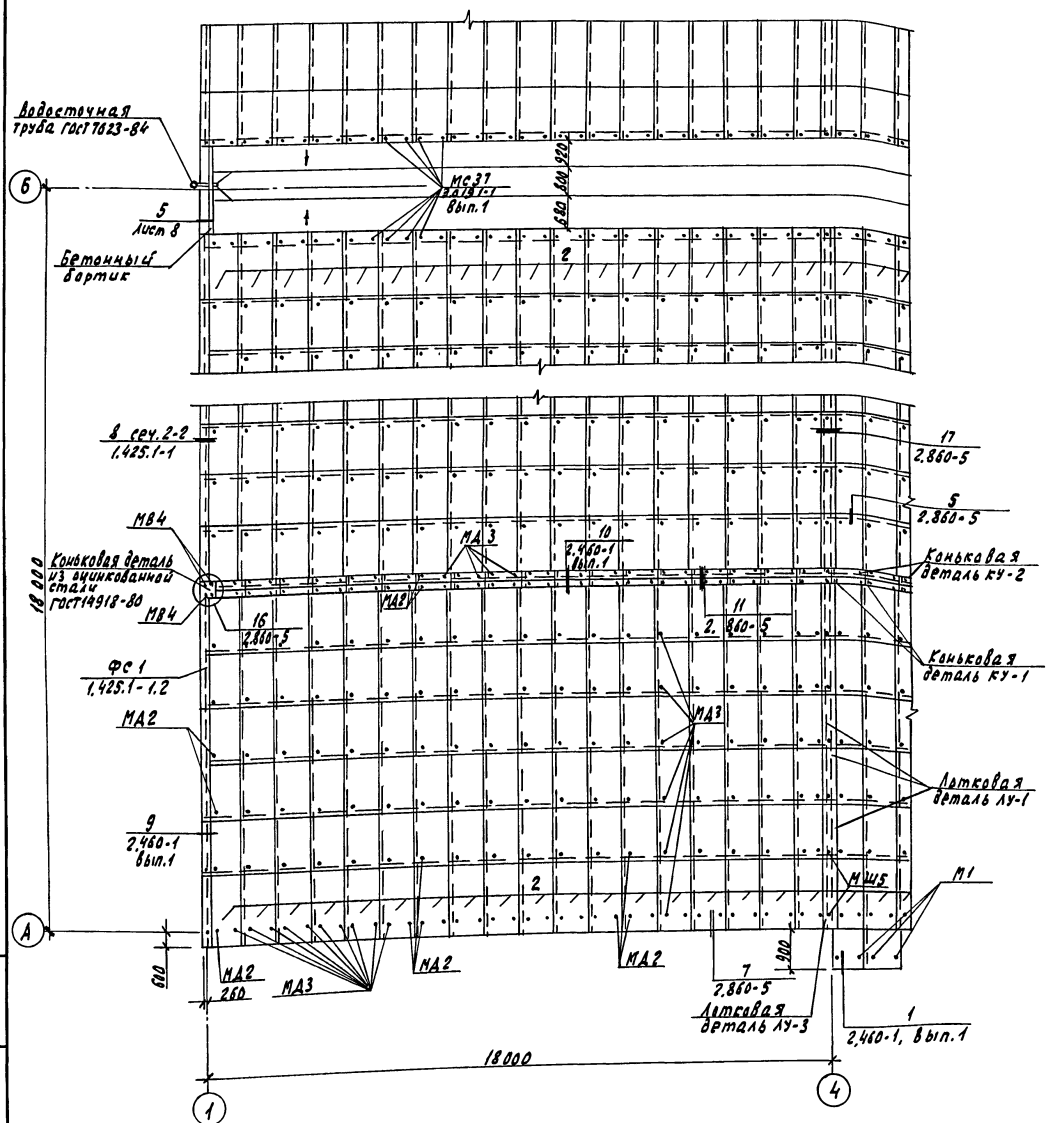

Спецификация к схеме расположения асбестоцементных волнистых листов в кровле

Марка, поз.	Обозначение	Наименование	Кол.	Масса ед. кг	Примечание
1	ГОСТ 16233-77	54/200-7,5-1750	1698	35	
2	ГОСТ 16233-77	54/200-7,5-2500	288	40	
КУ-1	ГОСТ 16233-77	Коньковая деталь КУ-1	144	8.0	
КУ-2	ГОСТ 16233-77	Коньковая деталь КУ-2	144	8.0	
ЛУ-1	ГОСТ 16233-77	Лотковая деталь ЛУ-1	60	11.4	
ЛУ-3	ГОСТ 16233-77	Лотковая деталь ЛУ-3	12	16.3	
		Изделие соединительные			
Фс 1	1.425.1-1. Вып. 1	Фасонное изделие Фс1	75.0	320.3	п. м.
С 1	1.425.1-1, Вып. 1	Скоба С1	192	0.135	
МВ 1	1.425.1-1, В.1	Прибор крепления МВ1	192	0.021	
МС-37	3.019.1-1- МС 24.0	Изделие соединительное МС 37	296	0.19	
МВ 4	2.860-5, стр. 46	Крепежный элемент МВ4	12	0.021	
МШ5	2.860-5, стр. 44	Крепежный элемент МШ5	132	0.030	
МД 2	АРЦ 0200	Изделие соединительное МД2	968	1.55	
МД 3	АРЦ 0200	Изделие соединительное МД3	1800	1.00	
М1	2.460-1, Вып. 1 лист 21	Изделие соединительное М1	4	0.17	

1. Вдоль конька и по скатам кровли у торцовых стен выполнить рабочие ходы в соответствии с узлом 9, 10 серии 2.460-1, вып. 1
2. Листы, необозначенные на схеме расположения асбестоцементных волнистых листов, принять поз. 1
3. Крепление асбестоцементных листов к прогонам покрытия принять в соответствии с узлами серии 2.860-5, применяя крепежные элементы МД2, МД3.

Н. контр.	Ткач		12.87
Гл. спец.	Репало		12.87
ГИП	Хлевников		12.87
Рук. сект.	Колесников		12.87
Рук. гр.	Сачков		12.87
Ст. арх.	Журавлева		12.87
Арх.	Шкорпето		12.87

т.п.814-1-8.87 — АР

Сортировальный пункт для послеуборочной обработки и предпосевной подготовки картофеля производительностью 30 т/час

Стадия: РП | Лист: 13 | Листов:

Схема расположения асбестоцементных волнистых листов в кровле

ГИПРОНИСЕЛЬПРОМ г. Орел

Привязан

Инв. №

Инв. № подл. | Подпись и дата | Взам. инв. №

Копировал Николаева 22459-02 16 Формат А2

Альбом I

Типовой проект

Схема расположения элементов подвесного потолка

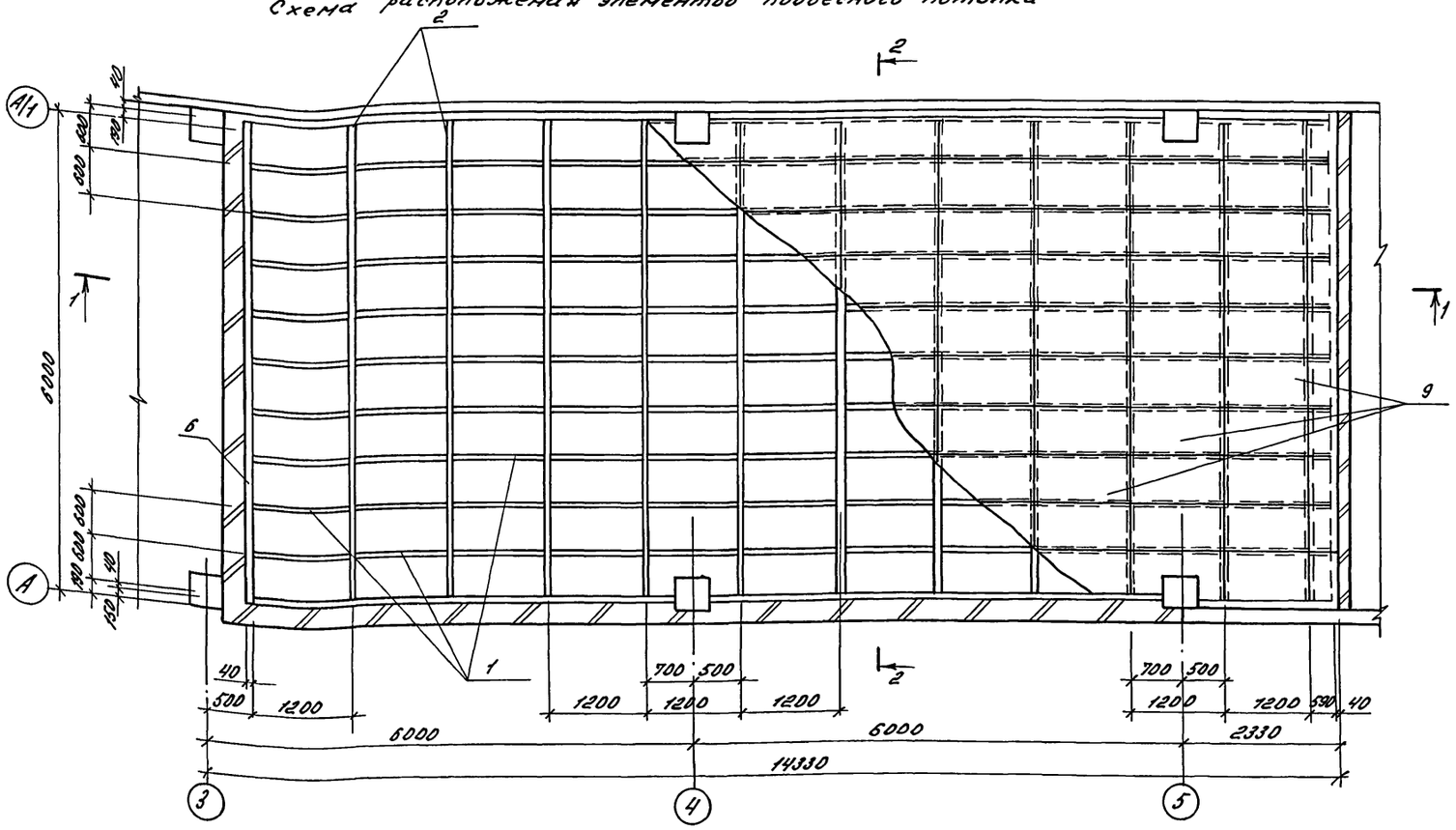

1-1

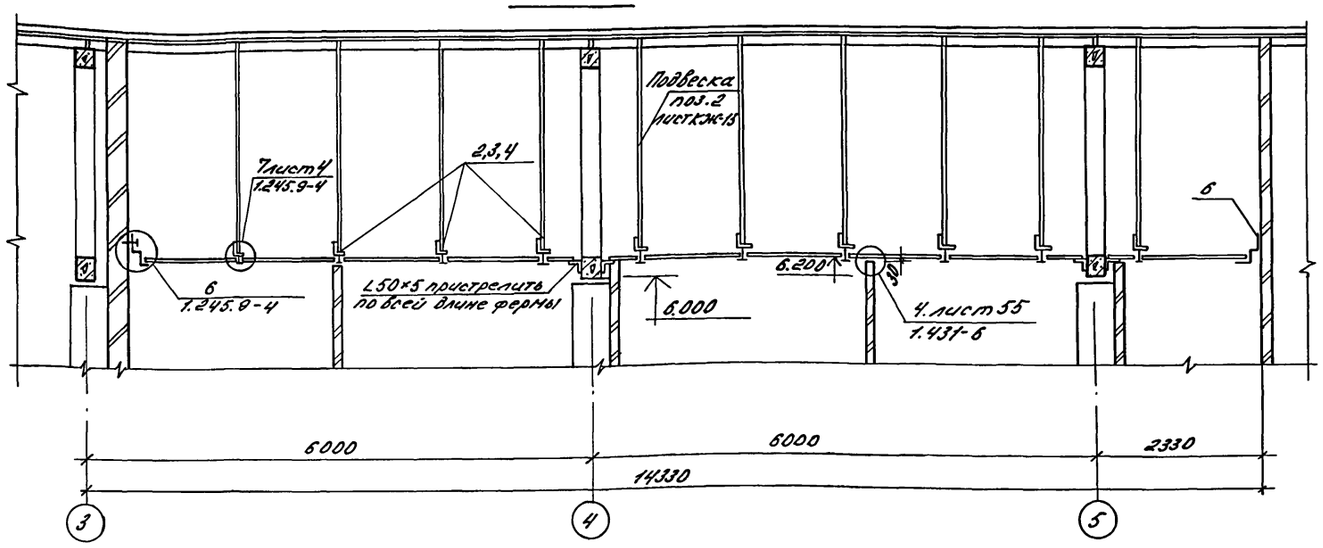

2-2

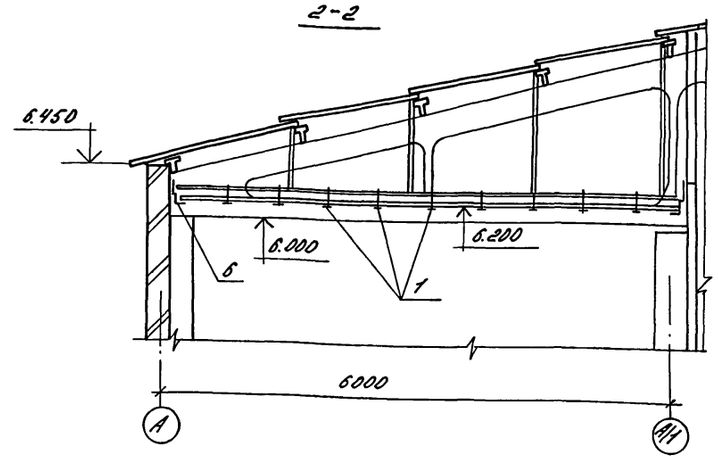

Спецификация к схеме расположения элементов подвесного потолка

Марка, поз.	Обозначение	Наименование	Кол.	Масса ед., кг	Примечание
1	1.245.9-4 401	Главный профиль каркаса	40		
2	1.245.9-4 402	Соединительная пласти-			
		на-подвеска	119		
3	1.245.9-4 403	Пружина подвески	119		
4	1.245.9-4 404	Подвеска в=	119	0.078	
5	1.245.9-4 405	Пружина-фиксатор	355		
6	1.245.9-4 407	Пристенный профиль	14		
7	1.245.9-4 426	Соединительная накладка	40	0.04	
8	1.245.9-4 401-01	Второстепенный профиль	120		
		каркаса			
9	ГОСТ 18124-75	Асбестоцементные			
		листы ЛП-НП-3.0×1.2-8	120		
10	ГОСТ 9573-82	Минераловатные плиты			
		ПО-1000.500.60	120		
11		полиэтиленовая пленка Т. полотно 0.4×1000			
		ГОСТ 10354-82	87		м²
12	Б.Ч.	Уголок 50×50×5-Б ГОСТ 8509-72 В ст3сп ГОСТ 535-79 С=6090	11	22.96	

1. Подвесной потолок запроектирован в соответствии с серией 1.245.9-4 типа ПС7 с теплоизоляционным слоем. В качестве лицевых элементов приняты плоские асбестоцементные листы ЛП-НП-3×1.2 ГОСТ 18124-75, в качестве теплоизоляции-минераловатные плиты по ГОСТ 9573-82.
2. Крепление подвесного потолка к подвескам, заложенным в проекте осуществлять при помощи болтов М8.
Подвески выполнить длиной 450мм.

3. Все металлические элементы подвесного потолка окрасить эмалью ПФ-133 ГОСТ 926-82 за два раза. Асбестоцементные листы окрасить водоэмульсионной краской.
4. Теплоизоляционный слой уложить на лицевые элементы по слою пленки.

Н.контр.	Ткач		20.01.87
Л.спец.отд.	Репало		19.01.87
ГИП	Хлебников		19.01.87
Рук.сект.	Колесников		19.01.87
Рук.гр.	Сачков		19.01.87
Рук.гр.	Коротков		19.01.87
Ст.арх.	Журавлева		19.01.87

т.п. 814-1-8.87 — АР

Привязан

Инв.№

Сортировальный пункт для послеуборочной обработки и предпосадочной подготовки картофеля производительностью 50 т/ч

Стадия	Лист	Листов
РП	14	

Схема расположения элементов подвесного потолка

ГИПРОНИСЕЛЬПРОМ г. Орел

22459-02 17

Копировал Варич Формат А2

Инв.№ подл. | Подпись и дата | Взам.инв.№

Альбом I

Типовой проект

Ведомость рабочих чертежей основного комплекта

Лист	Наименование	Примечание
1	Общие данные (начало)	
2	Общие данные (окончание)	
3	Схема расположения элементов фундаментов	
4	Фрагменты 1... 5, Сечения	
5	Фундаменты монолитные ФМ1... ФМ3	
6	Фундаменты монолитные ФМ4... ФМ6; ФМ9... ФМ12	
7	Фундаменты монолитные ФМ7, ФМ8	
8	Схема расположения подпольных каналов приямков и фундаментов под оборудование	
9	Фрагмент 1,2. Сечения	
10	Фундаменты ФОМ1... ФОМ3	
11	Схема расположения приямка П1. Узлы 1,2.	
12	Схема расположения колонн, ферм покрытия и связей.	
13	Спецификация к схеме расположения колонн, ферм покрытия и связей.	
14	Схема расположения прогонов и плит покрытия	
15	Разрез 2-2. Узлы 1... 7	
16	Схема расположения плит перекрытия, низ на отм. 3.510	
17	Монолитные участки УМ1... УМ6	
18	Схемы расположения стеновых панелей и ригелей стенового ограждения по осям А,Б, 11, А/1, Б	
19	Схемы расположения стеновых панелей, ригелей стенового ограждения по осям 1,3,9, перегородок по оси А/1, стальных стоек по осям 1,11.	
20	Спецификация элементов к схемам расположения стеновых панелей, ригелей стенового ограждения.	
21	Узлы 3... 9.	
22	Узлы 10... 15.	
23	Узлы 16... 20.	

Типовой проект разработан в соответствии с действующими нормами и правилами и предусматривает мероприятия, обеспечивающие взрывную, взрывопожарную и пожарную безопасность при эксплуатации здания.

Главный инженер проекта Г.А. Хлебников

Ведомость ссылочных и прилагаемых документов

продолжение

Обозначение	Наименование	Примечание
	Ссылочные документы	
ГОСТ 13579-78	Блоки бетонные для стен подвалов	
ГОСТ 24379.1-80	Болты фундаментные	
1.030.1-1, Вып. 4, 4.1	Стены наружные из однослойных панелей для каркасных общественных зданий, производственных и вспомогательных зданий промышленных предприятий.	
1.030.9-2, Вып. 0,1,6	Перегородки панельные зданий промышленных и сельскохозяйственных предприятий	
1.063.1-1, Вып. 0,1,2	Ж.-б. стропильные фермы для покрытий зданий с уклоном асбестоцементной кровли 1:4	
1.141-1, Вып. 64	Панели перекрытия ж.-б. многопустотные	
1.400-7	Стальные изделия для сопряжения сборных ж.-б. конструкций одноэтажных промышленных зданий	
1.400-6/76, Вып. 1	Унифицированные закладные детали сборных ж.-б. конструкций зданий промышленных предприятий	
1.400-15, Вып. 1	Унифицированные закладные изделия ж.-б. конструкций для крепления технологических коммуникаций и устройств.	
1.410-3, Вып. 1	Сетки сварные для армирования железобетонных конструкций.	
1.412-1/77, Вып. 1,3	Монолитные железобетонные фундаменты под типовые колонны прямоугольного сечения одноэтажных промышленных зданий.	
1.412.1-4	Монолитные железобетонные фундаменты на естественном основании под железобетонные стойки фахверка.	
1.415-1, Вып. 1	Железобетонные фундаментные балки для стен производственных зданий;	
1.425.1-1, Вып. 1,2	Ригели железобетонные для стен из волнистых асбестоцементных листов.	
1.427.1-3, Вып. 2	Колонны железобетонные прямоугольного сечения для продольного и торцового фахверка одноэтажных производственных зданий высотой 3,0-14,4 м	
1.432-15, Вып. 0,1,2	Стеновые панели неотапливаемых производственных зданий с шагом колонн 6 м.	
1.439-2	Стальные изделия крепления панельных стен одноэтажных производственных зданий с железобетонным каркасом.	
1.450.3-3, Вып. 1	Стальные лестницы, стремянки, площадки и ограждения.	
1.462-14, Вып. 1,2	Железобетонные прогоны для покрытий зданий.	
1.823.1-2, Вып. 0-2	Колонны ж.-б. для сельскохозяйственных производственных зданий	
1.865.1-4/84, Вып. 3,4	Плиты покрытий железобетонные предварительно напряженные ребристые размером 1,5×6 м для одноэтажных зданий.	
2.420-1, Вып. 1	Монтажные детали сборных ж.-б. колонн и подкрановых балок одноэтажных промышленных зданий	
2.432-2, Вып. 1	Монтажные узлы панельных стен неотапливаемых одноэтажных производственных зданий с ж.-б. каркасом	
2.460-2, Вып. 1,2	Монтажные детали сборных железобетонных конструкций покрытий одноэтажных промышленных зданий.	
2.860-5	Узлы покрытий из асбестоцементных листов по железобетонным прогонам неотапливаемых сельско-	

Инв. №				Привязан
Зам. гл. инж.	Карленков		11.09.87	
Н. контр.	Ткач		02.03.87	т.п. 814-1-8.87-КЖ
Нач. отд.	Целина		02.03.87	
ГИП	Хлебников		02.03.87	
Гл. констр.	Гончаренко		02.03.87	
Рук. арх.	Колесников		02.03.87	Сортировальный пункт для послеуборочной обработки и предпосадочной подготовки картофеля, производительностью 30 т/ч
Рук. гр.	Коротков		02.03.87	Стадия: РП; Лист: 1; Листов: 23
Ст. техн.	Корченков		02.03.87	Общие данные (начало)
Пров.	Чеснова		02.03.87	ГИПРОНИСЕЛЬПРОМ г. Орел

Согласовано:

Инв. № подл.	Подпись и дата	Взам. инв. №	Вн. гл. инж.	Вн. гл. конструктор	Вн. гл. инженер	Вн. гл. технолог
			Белов	Ткач	Колесников	Гончаренко

22459-02 18

Копировал Варич Формат А2

Альбом II

Типовой проект

Ведомость объемов сборных бетонных и железобетонных конструкций по рабочим чертежам основного комплекта марки КЖ.

N строки	Наименование группы элементов конструкций	Код	Кол., м³	Примечание
1	Фундаментные блоки	581100	27,82	
2	Колонны	582100	68,88	
3	Балки фундаментные, стропильные	582400	8,26	
4	Ригели и прогоны	582500	58,24	
5	Фермы	582600	53,76	
6	Перемычки	582800	1,35	
7	Панели стеновые наружные	583100	8,0	
8	Перегородки	583300	22,4	
9	Плиты покрытия	584100	9,84	
10	Плиты перекрытия	584200	17,5	
11	Конструкции и детали каналов	585800	88,66	
12	Всего бетона и железобетона		364,71	

Материалы на изготовление сборных бетонных и железобетонных конструкций учтены в ведомости потребности в материалах и отдельно не учитываются.

Общие указания.

1. Данная часть проекта разработана на основании задания на проектирование, утвержденного Министерством сельского хозяйства от 20 декабря 1985г.
2. За условную отметку 0.000 принят уровень чистого пола отделения сортировки, что соответствует абсолютной отметке ☐.
3. Проект разработан для строительства со следующими характеристиками природных условий:
   а) расчетная зимняя температура наружного воздуха минус 20°С;
   б) скоростной напор ветра по СНиП II-6-74-265 Па (27кг/м²) I район СССР;
   в) вес снегового покрова по СНиП II-6-74-981 Па (100кг/м²) III район СССР;

Рельеф территории спокойный, грунтовые воды отсутствуют;

г) сейсмичность не выше 6 баллов;

д) проектом не предусмотрено строительство в районах распространения вечномерзлых грунтов и на подрабатываемых территориях.

4. Земляные работы выполнить в соответствии с требованиями СНиП III-8-76„ Земляные сооружения".
5. Монтажные работы сборных железобетонных конструкций выполнить в соответствии с требованиями СНиП III-16-80.
6. Монтажную сварку производить электродами Э42 по ГОСТ 9467-75, высота шва 6 мм
7. Все соединительные изделия должны быть покрыты слоем цинка толщиной 0,12 мм /способом металлизации/ согласно требованиям СНиП 2.03.11-85. После монтажа конструкции места антикоррозионного покрытия, поврежденные воздействием электросварочной дуги, должны быть восстановлены путем цинкования металлизацией согласно СНиП 2.03.11-85.
8. При производстве работ руководствоваться требованиями СНиП III-4-80. Техника безопасности в строительстве.

продолжение

Обозначение	Наименование	Примечание
	хозяйственных зданий	
2.006.1-2/82, вып.0, 1-1, 1-2, 1-3, 1-4	Сборные железобетонные каналы и тоннели из лотковых элементов.	
3.900-3, вып.7, ч.2	Сборные железобетонные конструкции емкостных сооружений для водоснабжения и канализации	
	Прилагаемые документы	
	Строительные изделия	Альбом
КЖ ВМ1	Ведомость потребности в материалах для монолитных конструкций	Альбом
КЖ ВМ2	Ведомость потребности в материалах для сборных конструкций	Альбом

Ведомость спецификаций

Лист	Наименование	Примечание
3	Спецификация к схеме расположения элементов фундаментов.	
5	Спецификация монолитных фундаментов ФМ1... ФМ3	
6	Спецификация монолитных фундаментов ФМ4... ФМ6, ФМ9, ФМ10.	
7	Спецификация монолитных фундаментов ФМ7, ФМ8.	
9	Спецификация элементов к схеме расположения подпольных каналов, приямков и фундаментов под оборудование.	
10	Спецификация фундаментов Фом2... Фом4	
11	Спецификация элементов приямка П1, П2	
13	Спецификация к схеме расположения колонн, ферм покрытия и связей.	
14	Спецификация к схеме расположения прогонов и плит покрытия	
16	Спецификация элементов к схеме расположения плит перекрытия, низ на отм. 3.510	
17	Спецификация монолитных участков Ум1... Ум6.	
20	Спецификация элементов расположения стеновых панелей, ригелей стенового ограждения, переборок	

Гл.контр.	Ткач		02.03.87	т.п. 814-1-8.87 – КЖ	
Гл.специал.	Репало		02.03.87		
Рук.гр.	Хлебников		02.03.87		
Гл.констр.	Тимошенко		02.03.87		
Рук.сект.	Колесников		02.03.87		
Привязан:	Рук.гр.	Коротков	02.03.87	Сортировальный пункт для послеуборочной обработки и предпосадочной подготовки картофеля, производительностью 50 т/час	Стадия: РП; Лист: 2; Листов:
	Ст.техн.	Корченков	02.03.87		
	Пров.	Чеснова	02.03.87	Общие данные (окончание)	СИПРОНИСЕЛЬХОЗПРОМ г. Орел
Инв.№					

Инв.№ подл. | Подпись и дата | Взам.инв.№

Альбом I

Типовой проект

Схема расположения элементов фундаментов

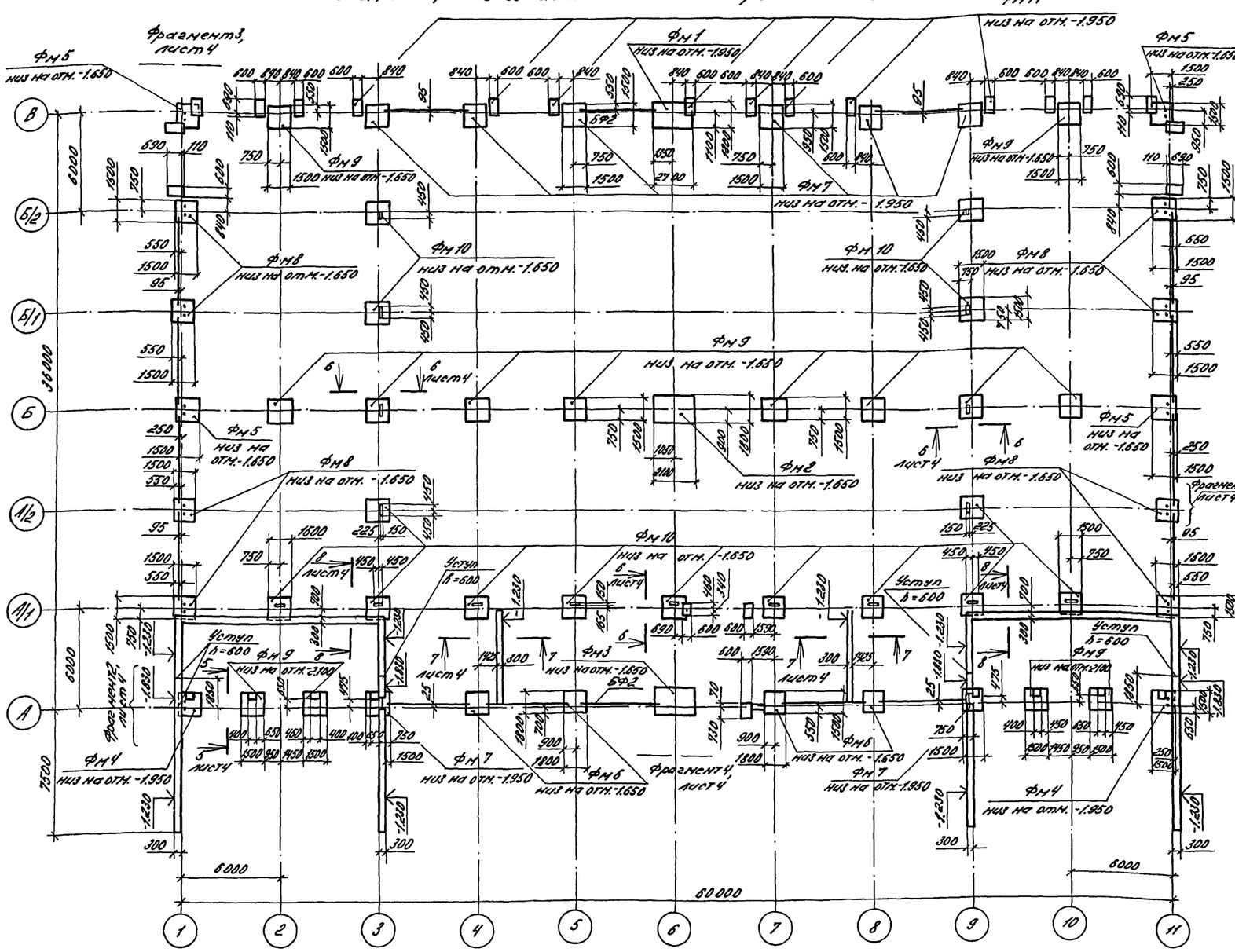

Спецификация к схеме расположения элементов фундаментов

Марка, поз.	Обозначение	Наименование	Кол.	Масса ед.кг	Примечание
		Фундаменты монолитные			
ФМ1	Лист 5	ФМ1	1		
ФМ2	Лист 5	ФМ2	1	—	
ФМ3	Лист 5	ФМ3	1	—	
ФМ4	Лист 6	ФМ4	2	—	
ФМ5	Лист 6	ФМ5	4	—	
ФМ6	Лист 6	ФМ6	4	—	
ФМ7	Лист 7	ФМ7	8	—	
ФМ8	Лист 7	ФМ8	8	—	
ФМ9	Лист 6	ФМ9	14	—	
ФМ10	Лист 6	ФМ10	15	—	
ФМ11	Лист 6	ФМ11	8	—	0,94м³
ФМ12	Лист 6	ФМ12	13	—	0,79м³
		Фундаментные блоки			
ФБ1	ГОСТ 13579-78	ФБС 9.3.6-Т	32	350	
ФБ2	ГОСТ 13579-78	ФБС 24.3.6-Т	52	870	
		Фундаментные балки			
БФ1	1.415-1, вып.1	ФБ6-2	14	1300	
БФ2	1.415-1, вып.1	ФБ6-4	2	1220	
		Монолитные участки ленточных фундаментов			
		Материалы			
		Бетон класса В7,5	—	—	1,29м³
		Опоры фундаментных балок			
		Материалы			
		Бетон класса В12,5	—	—	4,40м³

1. Фундаменты рассчитаны из условия строительства на сухих, непучинистых, непросадочных грунтах со следующими нормативными характеристиками: $\varphi = 28°$; $C^н = 0{,}002$ МПа; $E = 15$ МПа; $\gamma_0 = 18$ кН/м³. Грунтовые воды отсутствуют.
2. Блоки фундаментов укладывать на цементном растворе марки 25 с перевязкой швов не менее 240 мм на выровненное песчаное основание толщиной 100 мм. В местах уступов перевязка вертикальных швов не менее 500 мм
3. Монолитные участки ленточных фундаментов выполнить из бетона класса В7,5.
4. Обратную засыпку фундаментов производить песчаным грунтом слоями толщиной 20 см с тщательным уплотнением до плотности сложения 16 кН/м³.
5. Под фундаменты ФМ1...ФМ10 выполнить подбетонку из бетона класса В3,5 толщиной 100 мм.
6. На схеме расположения привязка фундаментных балок дана по центру.
7. Бетонные столбики для опоры фундаментных балок выполнить из бетона класса В12,5.
8. После установки и выверки фундаментных балок, зазоры между балками, колоннами и гранями балок заполнить бетоном класса В7,5
9. Горизонтальную гидроизоляцию на отметке минус 0.030 выполнить из цементно-песчаного раствора состава 1:2 толщиной 30 мм.
10. Незамаркированные на схеме расположения: фундаменты марки -ФМ12, с отметкой низа подошвы минус 1,650; фундаментные балки - БФ1.
11. Укладку фундаментных балок выполнить на растворе марки 150.

Н.контр.	Ткач		02.03.87	т.п. 814-1-8.87 -КЖ
Гл.специал.	Репало		02.03.87	
ГИП	Хлебников		02.03.87	
Гл.констр.	Тимошенко		02.03.87	
Рук.сект.	Колесников		02.03.87	
Рук.гр.	Коротков		02.03.87	
Инж.	Крохина		02.03.87	Сортировальный пункт для после уборочной обработки и предпосадочной подготовки картофеля производительностью 50 т/час
Пров.	Коротков		02.03.87	

Стадия	Лист	Листов
РП	3	

Схема расположения элементов фундаментов

ГИПРОНИИСЕЛЬПРОМ г. Орел

Привязан

Инв.№

Инв.№ подл. | Подпись и дата | Взам.инв.№

22459-02 20

Копировал Варич Формат А2

Альбом II

Типовой проект

Фрагмент 1

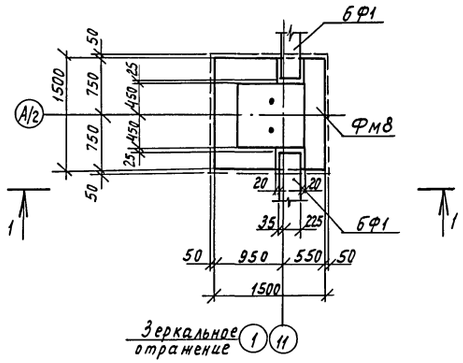

Фрагмент 2

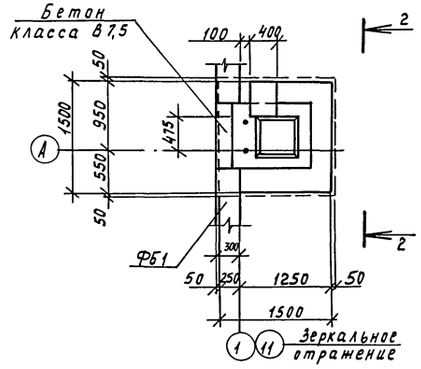

Фрагмент 3

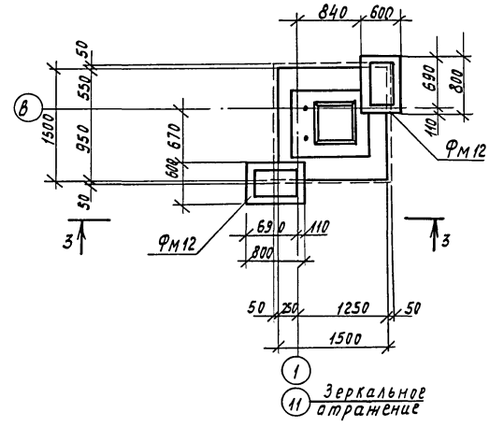

Фрагмент 4

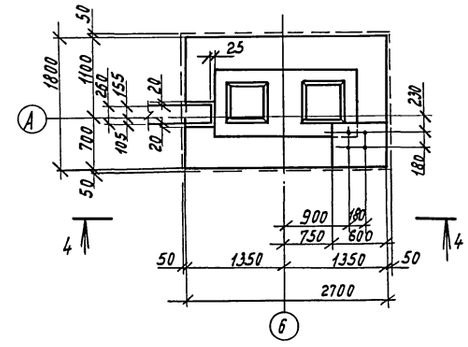

1-1

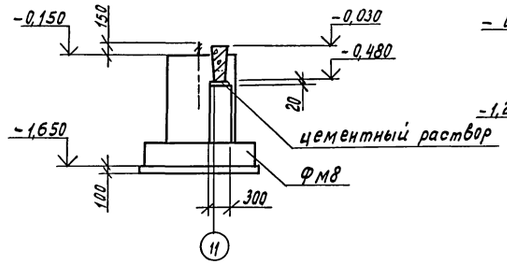

2-2

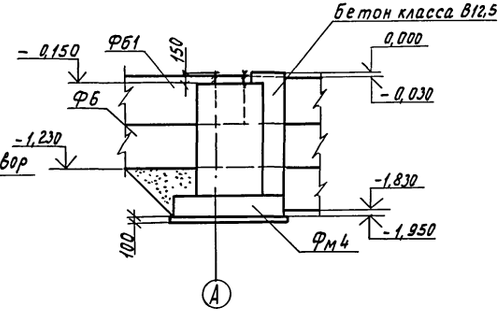

3-3

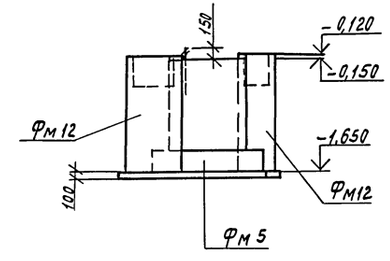

4-4

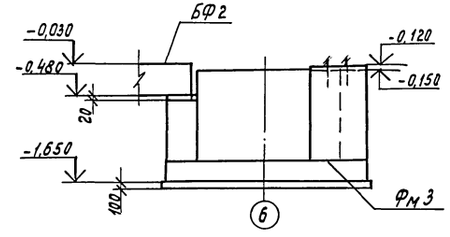

5-5

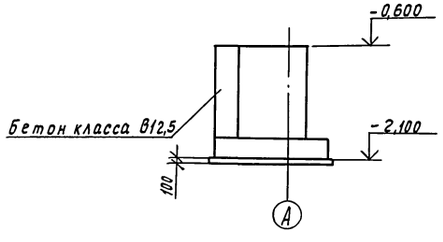

6-6

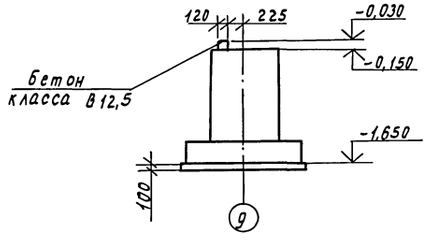

7-7

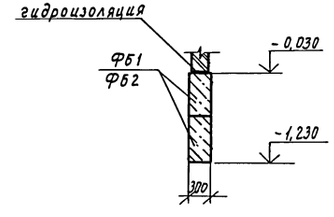

8-8

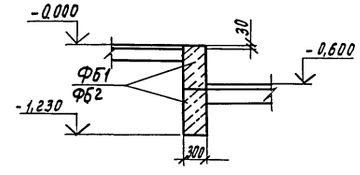

Инв. № подл.	Подпись и дата	Взам. инв. №			

Н.контр.	Ткач		02.03.87	т.п. 814-1-8.87– КН	
Гл.специал.	Репало		02.03.87		
ГИП	Хлебников		02.03.87		
Гл.констр.	Тимошенко		02.03.87		
Рук.сект.	Колесников		02.03.87		
Рук.гр.	Коротков		02.03.87	Сортировальный пункт для послеуборочной обработки и предпосадочной подготовки картофеля производительностью 50т/час.	Стадия: РП; Лист: 4; Листов:
Инж.	Крохина		02.03.87		
Пров.	Коротков		02.03.87	Фрагменты 1...5. Сечения.	ГИПРОНИСЕЛЬПРОМ г. Орел

Привязан

Инв. №

22459-02 21

Копировал Муратова

Формат А2

Альбом III

Типовой проект

Фм1

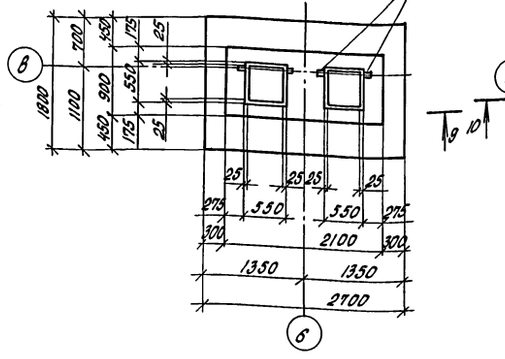

Фм2

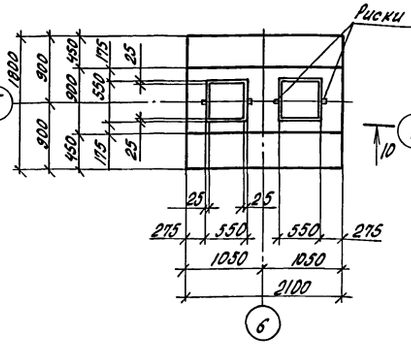

Фм3

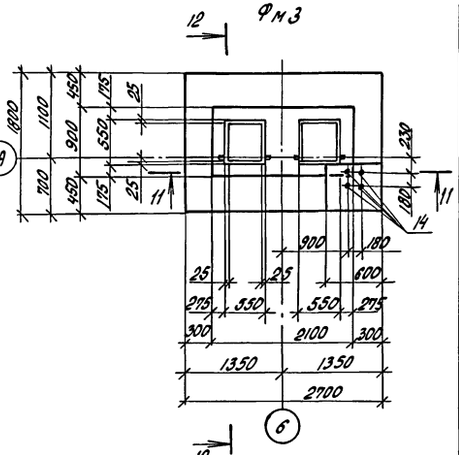

9-9, 11-11

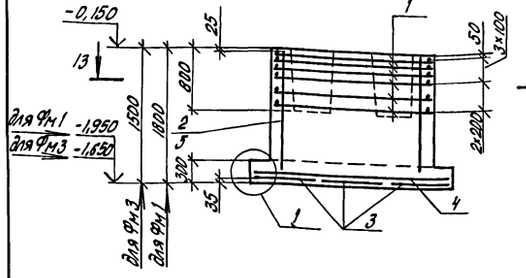

10-10

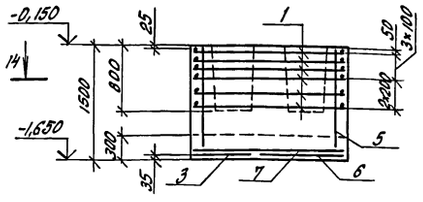

12-12

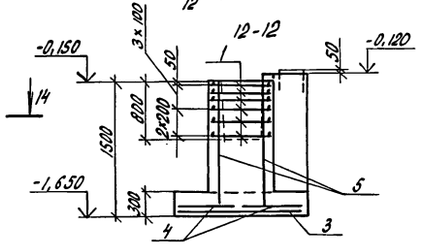

13-13, 14-14

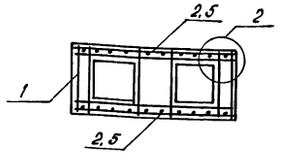

Монтажная арматура

Рабочая арматура

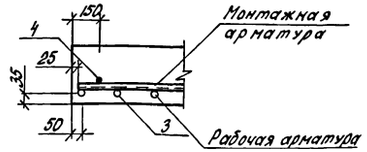

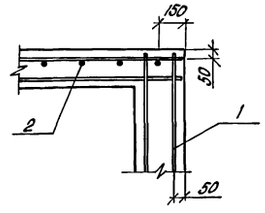

Схема расположения сеток подошвы для Фм1, Фм3

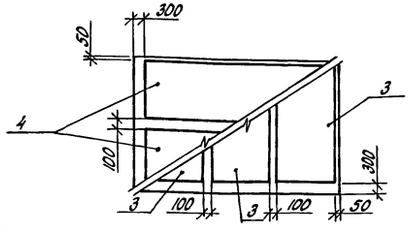

Схема расположения сеток подошвы для Фм2

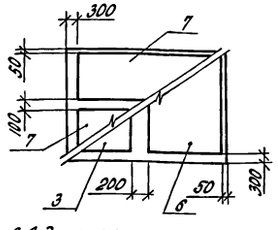

1. Болт фундаментный, поз. 14 входит в состав рам ворот и в ведомости расхода стали не учитывается
2. На схемах расположения сеток подошвы справа показаны нижние сетки, слева - верхние.

Спецификация монолитных фундаментов Фм1... Фм3

Формат	Зона	Поз.	Обозначение	Наименование	Кол.	Примечание
				Фм 1		
				Сборочные единицы		
		1	1.412-1/77-8.3-020	Сетка САТ-8АI	6	
А3		2	-КЖИ.650000	Сетка С1	2	
		3	1.410-3.1-01	Сетка 1С $\frac{10АIII}{6АIII}$ 85х175	3	
		4	1.410-3.1-01	Сетка 1С $\frac{10АIII}{6АIII}$ 85х265	2	
				Материалы		
				Бетон класса В 12,5	3,85	м³
				Фм 2		
				Сборочные единицы		
		1	1.412-1/77-8.3-020	Сетка САТ-8АI	6	
		3	1.410-3.1-01	Сетка 1С $\frac{10АIII}{6АIII}$ 85х175	1	
		5	1.412-1/77-8.3-120	Сетка СН 12АII-18х15	2	
		6	1.410-3.1-02	Сетка 1С $\frac{10АIII}{6АIII}$ 105х175	1	
		7	1.410-3.1-01	Сетка 1С $\frac{10АIII}{6АIII}$ 85х205	2	
				Материалы		
				Бетон класса В 12,5	2,95	м³
				Фм 3		
				Сборочные единицы		
		1	1.412-1/77-8.3-020	Сетка САТ-8АI	6	
		3	1.410-3.1-01	Сетка 1С $\frac{10АIII}{6АIII}$ 85х175	3	
		4	1.410-3.1-01	Сетка 1С $\frac{10АIII}{6АIII}$ 85х265	2	
		5	1.412-1/77-8.3-120	Сетка СН 12АII-18х15	2	
		14	1.435.9-17, вып. 4	Болт фундаментный	4	см. прим.
				Материалы		
				Бетон класса В 12,5	3,54	м³

Н.контр.	Ткач		02.03.87
Гл.спец.отд.	Репало		02.03.87
ГИП	Хлебников		02.03.87
Гл.констр.	Тимошенко		02.03.87
Рук.сект.	Колесников		02.03.87
Рук.гр.	Коротков		02.03.87
Инж.	Крохина		02.03.87
Пров.	Коротков		02.03.87

т.п. 814-1-8.87- -КЖ

Сортировальный пункт для послеформовочной и предпосадочной подготовки картофеля производительностью 50 т/час

Стадия	Лист	Листов
РП	5	

Фундаменты монолитные Фм1... Фм3

ГИПРОНИСЕЛЬПРОМ г. Орел

Привязан

Инв. N

Инв. N подл. | Подпись и дата | Взам. инв. N

22459-02 22

Копировал Попова

Формат А2

Альбом II

Типовой проект

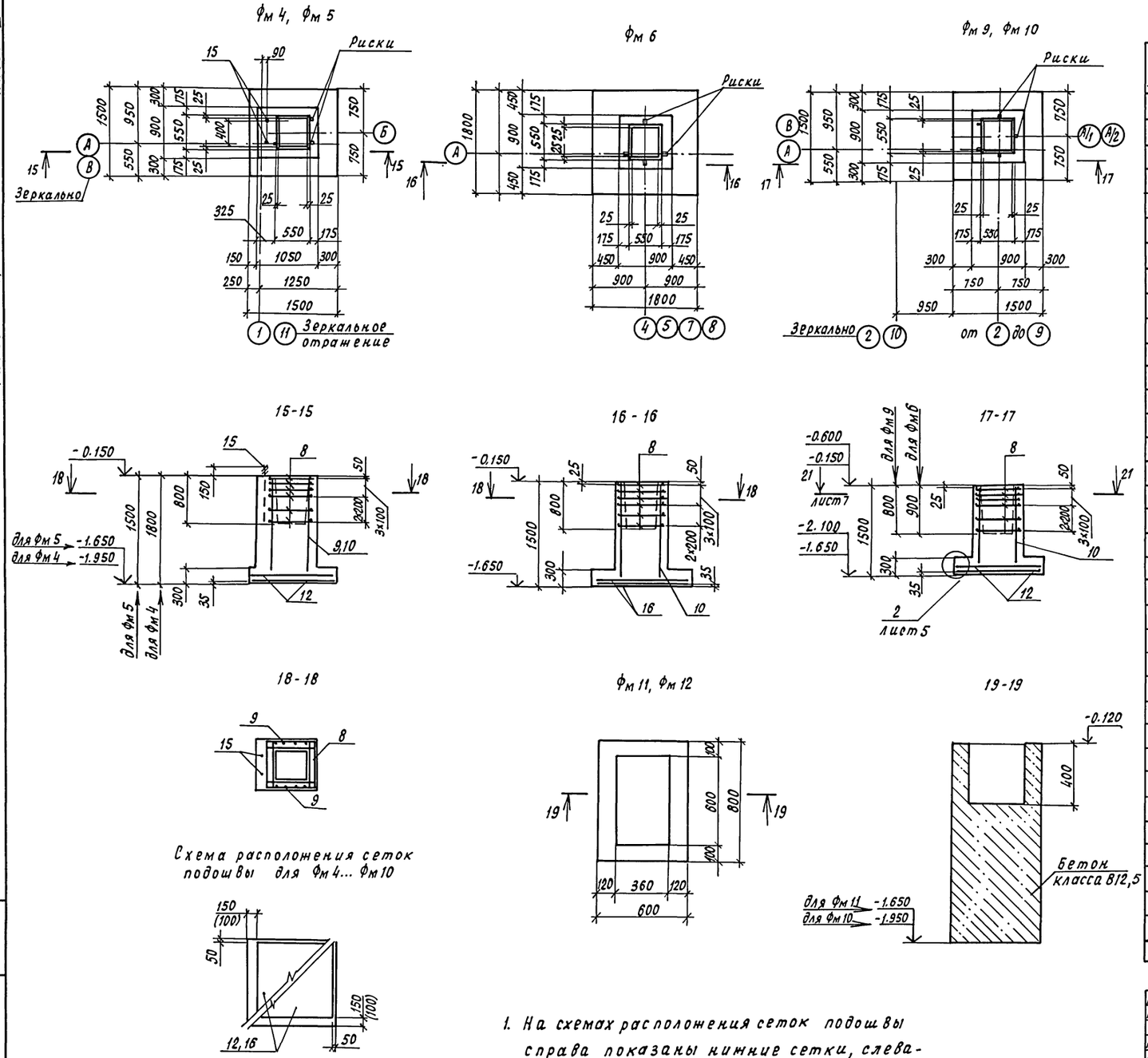

1. На схемах расположения сеток подошвы справа показаны нижние сетки, слева-верхние.
2. Значения в скобках даны для фундамента Фм 6.

Спецификация монолитных фундаментов Фм 4... Фм 6, Фм 9, Фм 10

Формат	Зона	Поз.	Обозначение	Наименование	Кол.	Примечание
				Фм 4		
				Сборочные единицы		
		8	1.412 - 1/77 - В3 - 020	Сетка СА - 8АI	6	
		9	1.412 - 1/77 - В3 - 130	Сетка 1С 12 АII 6×18	2	
		12	1.410 - 3.1 - 03	Сетка 1С $\frac{10АIII}{6АIII}$ 125×145	2	
				Стандартные изделия		
		15		Болт 1.1 М 24×800		
				ВСт3пс2 ГОСТ 24379.1-80	2	
				Материалы		
				Бетон класса В 12,5	1.87	$м^3$
				Фм 5		
				Сборочные единицы		
		8	1.412-1/77 - В3 - 020	Сетка СА- 8АI	6	
		10	1.412 - 1/77 - В3 - 100	Сетка СН 12АII -6×15	2	
		12	1.410- 3.1 - 03	Сетка 1С $\frac{10АIII}{6АIII}$ 125×145	2	
				Стандартные изделия		
		15		Болт 1.1 М24×800 ВСт3пс2		
				ГОСТ 24379.1-80	2	
				Материалы		
				Бетон класса В12.5	1.59	$м^3$
				Фм 6		
				Сборочные единицы		
		8	1.412 - 1/77 - В3 - 020	Сетка СА - 8АI	6	
		10	1.412 - 1/77 - В3 - 100	Сетка СН 12АII - 6×15	2	
		16	1.410 - 3.1 - 05	Сетка 1С $\frac{10АIII}{6АIII}$ 165×175	2	
				Материалы		
				Бетон класса В 12,5	1.73	$м^3$
				Фм 9, Фм 10		
				Сборочные единицы		
		8	1.412 - 1/77 - В3 - 020	Сетка СА- 8АI	6	
		10	1.412 - 1/77 - В3 - 100	Сетка 1С 12АII - 6×15	2	
		12	1.410 - 3.1 - 03	Сетка 1С $\frac{10АIII}{6АIII}$ -125×145	2	
				Материалы		
				Бетон класса В12.5	1.43	$м^3$

Н.контр.	Ткач		03.03.87
Гл.спец.отд.	Репало		02.03.87
ГИП	Хлебников		02.03.87
Гл.констр.	Тимошенко		02.03.87
Рук.сект.	Колесников		02.03.87
Рук.гр.	Коротков		02.03.87
Инж.	Крохина		02.03.87
Пров.	Коротков		02.03.87

т.п. 814- 1-8.87- - КЖ

Привязан

Инв.№

Сортировальный пункт для послеуборочной обработки и предпосадочной подготовки картофеля производительностью 50т/час

Стадия	Лист	Листов
РП	6	

Фундаменты монолитные Фм 4... Фм 6, Фм 9... Фм 12

ГИПРОНИСЕЛЬПРОМ г. Орел

22459-02 23

Инв.№ подл. | Подпись и дата | Взам.инв.№

Копировал Кухтинова

Формат А2

Альбом VII

Типовой проект

Фм 7

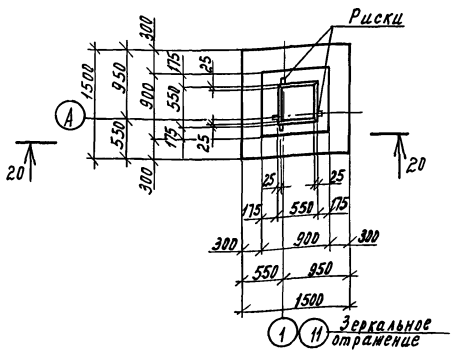

20-20

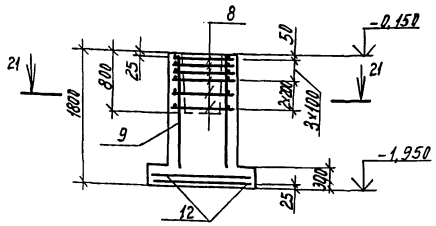

21-21

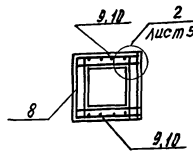

Фм 8

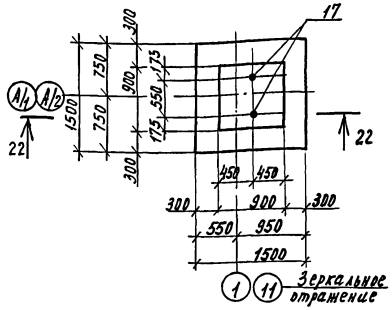

22-22

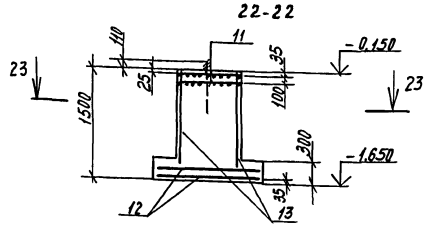

23-23

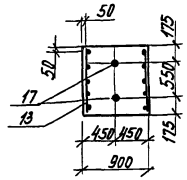

Спецификация монолитных фундаментов Фм7, Фм8

Формат	Зона	Поз.	Обозначение	Наименование	Кол.	Примечание
				Фм7		
				Сборочные единицы		
		8	1.412-1/77-8.3-020	Сетка СА-8АI	6	
		9	1.412-1/77-8.3-130	Сетка 1С 12АII-6х18	2	
		12	1.410-3.1-03	Сетка 1С $\frac{10АIII}{6АIII}$ 125х145	2	
				Материалы		
				Бетон класса В12,5	1,67	м³
				Фм8		
				Сборочные единицы		
		11	1.412.1-4.050	Сетка СН-6АI	2	
		12	1.410-3.1-03	Сетка 1С $\frac{10АIII}{6АIII}$ 125х145	2	
		13	1.410-3.1-03	Сетка 1С $\frac{12АIII}{6АIII}$ 85х145	2	
		17	1.412.1-4.060	Закладной элемент МН1	2	
				Материалы		
				Бетон класса В12,5	1,65	м³

Таблица нормативных нагрузок на обрезе фундамента

Схема нагрузок	Фундаменты в осях	Величина нагрузки, кН, кН.м				
		N	Qx	Qy	Mx	My
	Фм3	205	—	6,57	32,4	-17,9
	Фм2	368	—	3,8	23,6	8,9
	ФМ1	507	—	-6,7	-48,4	88,9
	Фм4, Фм5	120	—	3,83	15,4	-7,94
	Фм6	457	—	-5,9	-50,0	—
	Фм7					
	Фм8					
	Фм9	276	—	3,5	21,8	—
	Фм10	308	—	1,90	28,6	—
	Фм5(1/Б, 11/Б)	221	—	2,16	12,9	-22,3

Ведомость расхода стали на фундамент, кг

Марка элемента	Изделия арматурные												Изделия закладные				Общий расход
	Арматура класса												Сталь марки				
	A-I ГОСТ 5781-82				A-II ГОСТ 5781-82			A-III ГОСТ 5781-82				Всего	ВСт3пс2 ГОСТ 24379.1-80			Всего	
	ф6	ф8		Итого	ф12		Итого	ф6	ф10	ф12	Итого		ф16	ф24	Итого		
Фм1		31,2		31,2	6,06		6,06	3,6	32,6	25,8	62,0	99,26				99,26	99,26
Фм2		35,6		35,6	25,8		25,8	2,9	24,5		27,4	88,8				88,8	88,8
Фм3		35,6		35,6	25,8		25,8	3,6	32,6		36,2	97,6				97,6	97,6
Фм4 / Фм7		17,34		17,34	12,44		12,44	1,6	12,6		14,2	43,98	6,84	—	6,84	6,84 —	50,82 / 43,98
Фм5 / Фм6, Фм9		17,8		17,8	10,4		10,4	1,6	12,6		14,2	42,4	6,84	—	6,84	6,84 —	49,24 / 42,4
Фм8	7,0			7,0				2,8	12,6	12,8	28,2	35,2		6,8	6,8	6,8	42,0
Фм10		17,8		17,8	10,4		10,4	2,2	19,4		21,6	49,8					49,8

В таблице усилий в величину N не включены вес фундамента и грунта на его обрезах.

Ось X располагать вдоль буквенных осей, ось Y - вдоль цифровых осей.

Н.контр.	Ткач		02.03.87
Гл.спецотд.	Репало		02.03.87
ГИП	Клевников		02.03.87
Гл.констр.	Тимошенко		02.03.87
Рук.сект.	Колесников		02.03.87
Рук.гр.	Коротков		02.03.87
Инж.	Крохина		02.03.87
Пров.	Коротков		02.03.87

т.п. 814-1-8.87- КМ

Привязан

Инв.№

Сортировальный пункт для послеуборочной обработки и предпосадочной подготовки картофеля производительностью 50т/час.

Стадия	Лист	Листов
РП	7	

Фундаменты монолитные Фм7, Фм8.

ГИПРОНИСЕЛЬПРОМ г. Орел

22459-02 24

Копировал Муратова

Формат А2

Инв.№ подл. | Подпись и дата | Взам.инв.№

Альбом III

Типовой проект

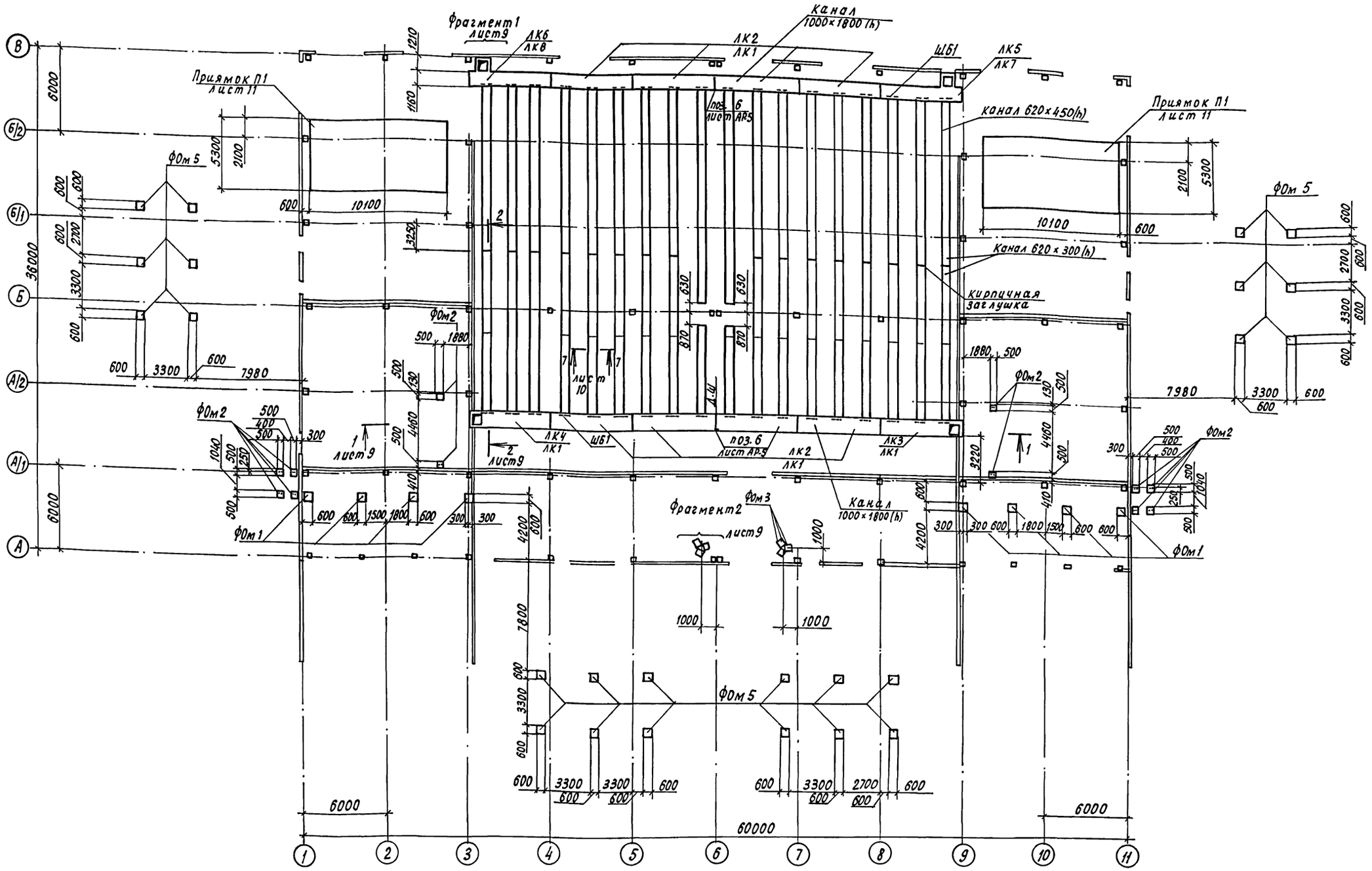

1. Привязка приямков косям на схеме расположения дана по внутренним граням
2. На схеме расположения в числителе даны марки верхних лотков, в знаменателе - нижних.
3. Спецификацию элементов к схеме расположения см. лист 9

Н.контр.	Ткач			т.п. 814-1-8.87 — КН	
Гл.специал.	Репало		02.03.87		
ГИП	Хлебников		02.03.87		
Гл. конст.	Тимошенко		02.03.87		
Рук. сект.	Колесников		02.03.87		
Рук. гр.	Коротков		02.03.87	Сортировальный пункт для послеуборочной обработки и предпосадочной подготовки картофеля производительностью 50 т/ч	Стадия: РП; Лист: 8; Листов:
Инж.	Новикова		02.03.87		
Пров.	Коротков		02.03.87	Схема расположения подпольных каналов, приямков и фундаментов под оборудование	ГИПРОНИСЕЛЬПРОМ г. Орел

Привязан

Инв. №

Инв.№ подл. | Подпись и дата | Взам. инв.№

22459-02 25

Копировал Кухтинова

Формат А2

Альбом III

Типовой проект

1-1

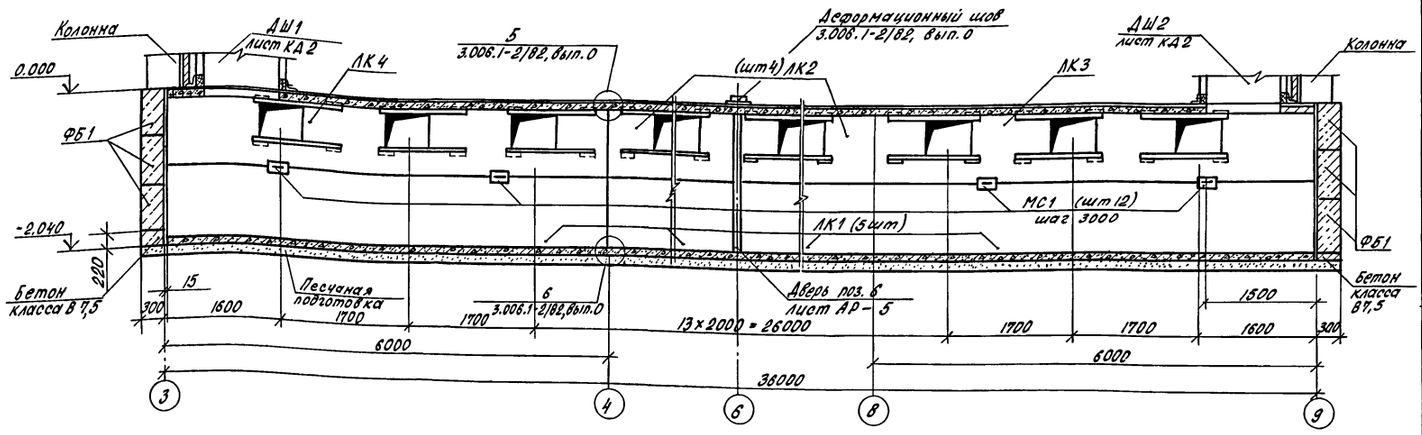

2-2

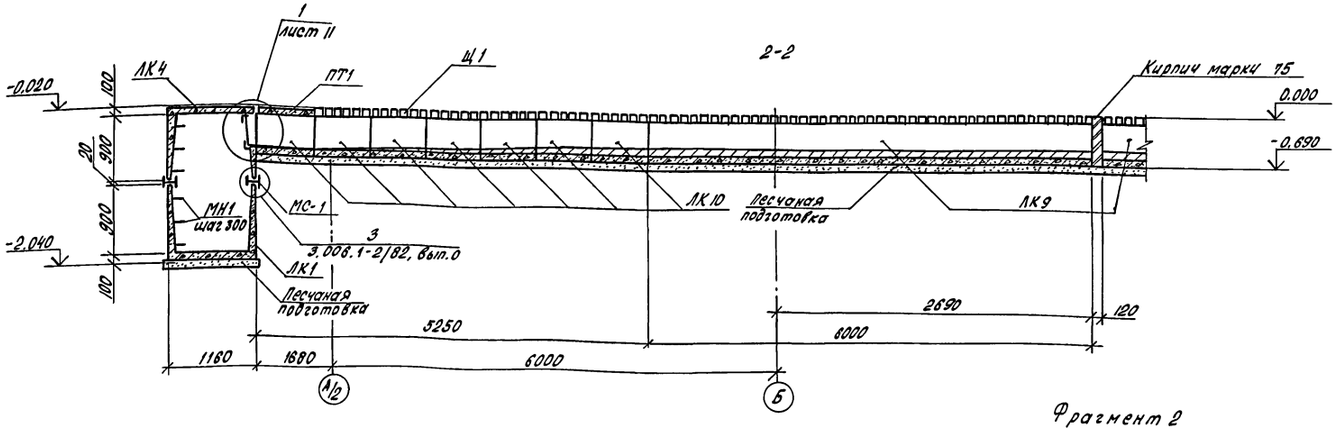

Фрагмент 1

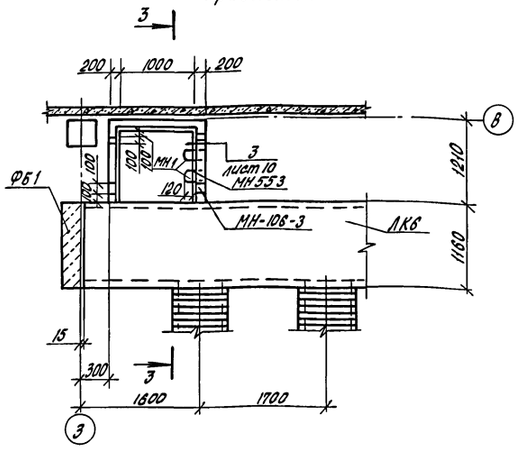

3-3

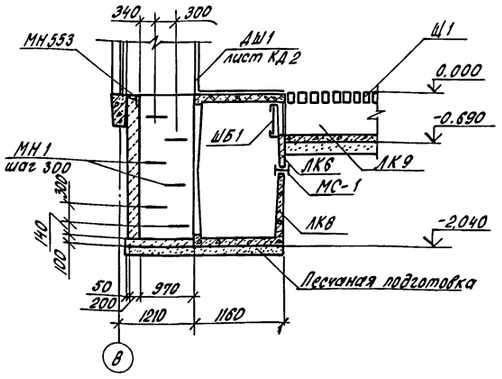

Фрагмент 2

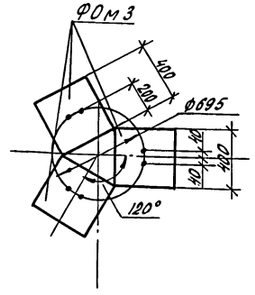

Спецификация элементов к схеме расположения подпольных каналов, приямков и фундаментов под оборудование

Марка, поз	Обозначение	Наименование	Кол.	Масса ед, кг	Примечание
		Лотки			
ЛК1	3.006.1-2/82.1-1-08.0	ЛВ-5	10	3900	
ЛК2	КЖИ.010000	ЛВ-5-А	8	3900	
ЛК3	КЖИ.020000	ЛВ-5-Б	1	3900	
ЛК4	КЖИ.020000-01	ЛВ-5-В	1	3900	
ЛК5	КЖИ.030000	ЛУВ-8-А	1	3650	
ЛК6	КЖИ.040000	ЛУВ-8н-А	1	3650	
ЛК7	3.006.1-2/82.2-2-03-02	ЛУВ-8	1	3650	
ЛК8	3.006.1-2/82.2-2-03-10	ЛУ-8-8н	1	3650	
ЛК9	3.006.1-2/82.1-1-04.0	Л4-8	54	1800	
ЛК10	3.006.1-2/82.1-1-04.0-2	Л4д-8	122	230	
ПТ1	3.006.1-2/82.1-2-1.0-029	Плита П8д-8	18	210	
ФБ1	ГОСТ 13579-78	Блок фундаментный ФБС 9.3.6-Т	12	350	
		Фундаменты под оборудование			
ФОм1	лист 10	ФОм1	8	–	0,19м³
ФОм2	лист 10	ФОм2	12		
ФОм3	лист 10	ФОм3	6		
ФОм5	лист 10	ФОм5	24	–	0,25м³
МС-1	3.006.1-2/82.1-3-19.0	Изделие соединительное МС-1	48	2,9	
МН-1	3.900-3, вып. 7,4, 2 лист 53	Изделие закладное МН-1	24	0,8	
МН553	1.400-15, В1.550-04	Изделие закладное МН 553	–	25,4	
МН108-3	1.400-15, В1.120-08	то же МН-108-3	8	1,0	
Щ1	КДИ.001000	Щит Щ1	536		
П1	лист 11	Приямок П1	2		
ШБ1	КЖИ.580000	Шибер ШБ1	36		
1	лист 11	Уголок 50х50х5-БГОСТ8509-72 Ст3кп2ГОСТ535-79 ℓ=1400	72	5,28	
2	лист 11	Уголок 50х50х5-БГОСТ8509-72 Ст3кп2ГОСТ535-79 ℓ=150	72	0,56	

Н.контр.	Ткач		02.03.87	т.п. 814-1-8.87- КЖ	
Нспецотд.	Релало		02.03.87		
ГИП	Хлебников		02.03.87		
Гл.констр.	Тимошенко		02.03.87		
Рук.сект.	Колесников		02.03.87		
Рук.гр.	Коротков		02.03.87	Сортировальный пункт для послеуборочной доработки и предпосадочной подготовки картофеля производительностью 50т/ч	Стадия: РП; Лист: 9; Листов:
Инж.	Навликова		02.03.87		
Пров.	Коротков		02.03.87	Фрагмент 1, 2. Сечения	ГИПРОНИСЕЛЬПРОМ г. Орел

Привязан

Инв.N подл. | Подпись и дата | Взам.инв.N | Инв.N

22459-02 26

Копировал Попова

Формат А2

Типовой проект Альбом II

ФОм 1, ФОм 5

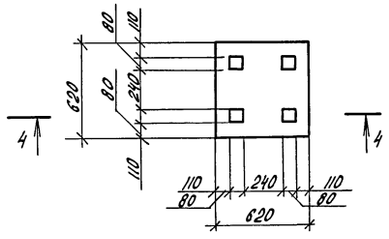

ФОм 2

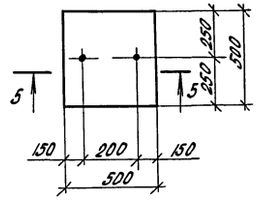

ФОм 3

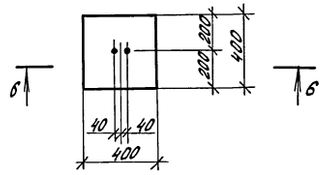

4-4

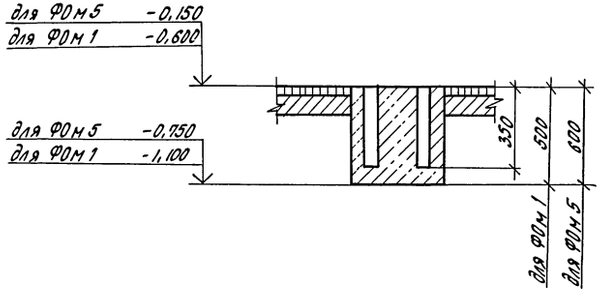

5-5

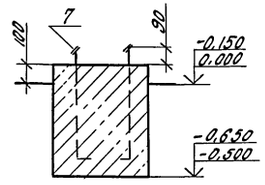

6-6

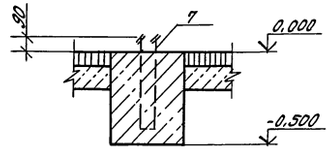

7-7

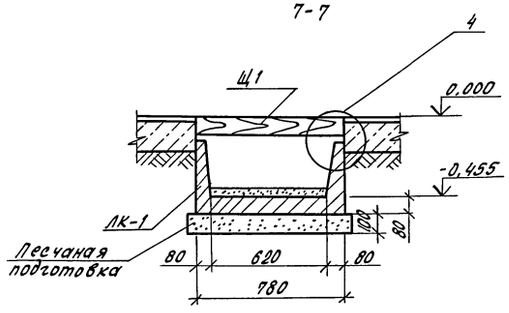

3

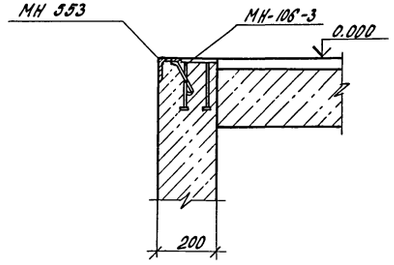

4

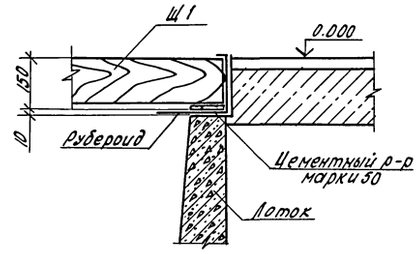

Спецификация фундаментов ФОм 2... ФОм 4

Формат	Зона	Поз.	Обозначение	Наименование	Кол	Примечание
				ФОм 2		
				Стандартные изделия		
		7		Болт 1.1 М16х500 Вст3пс2		
				ГОСТ 24379.1-80	2	
				Материалы		
				Бетон класса В 12,5	-	0,15 м³
				ФОм 3		
				Стандартные изделия		
		7		Болт 1.1 М16х500 Вст3пс2		
				ГОСТ 24379.1-80	2	
				Материалы		
				Бетон класса В 12,5	-	0,08 м³

1. Под сборные конструкции каналов выполнить песчаную подготовку толщиной 100 мм по утрамбованному грунту.
2. Плиты ПТ1 укладывают на цементном растворе марки 50.
3. Фундаменты под оборудование закладывать после выверки их размеров по полученному оборудованию.
4. Монтаж оборудования производить после приобретения бетоном не менее 70% прочности от проектной марки бетона.
5. Стены монолитного канала, приямка, а также фундаменты под оборудование выполнить из бетона класса В 7,5.
6. Внутренние поверхности стен каналов, приямков затереть цементным раствором, наружные поверхности обмазать горячим битумом за 2 раза.
7. По верхним лоткам магистральных каналов и плитам выполнить стяжку из цементного раствора толщиной 20 мм.

Н.контр.	Ткач		814.87
Гл.специал.	Репало		02.03.87
ГИП	Хлебников		02.03.87
Гл.констр.	Тимошенко		02.03.87
Рук.сект.	Колесников		02.03.87
Рук.гр.	Коротков		02.03.87
Инж.	Новикова		02.03.87
Пров.	Коротков		02.03.87

т.п. 814-1-8.87- КЖ

Привязан

Инв.№

Сортировальный пункт для послеуборочной обработки и предпосадочной подготовки картофеля производительностью 50 т/ч

Стадия	Лист	Листов
РП	10	

Фундаменты ФОм 1... ФОм 3

ГИПРОНИСЕЛЬПРОМ г. Орел

Инв.№ подл. | Подпись и дата | Взам.инв.№

22459-02 27

Копировал Попова

Формат А2

Альбом II

Типовой проект

Схема расположения приямка П1

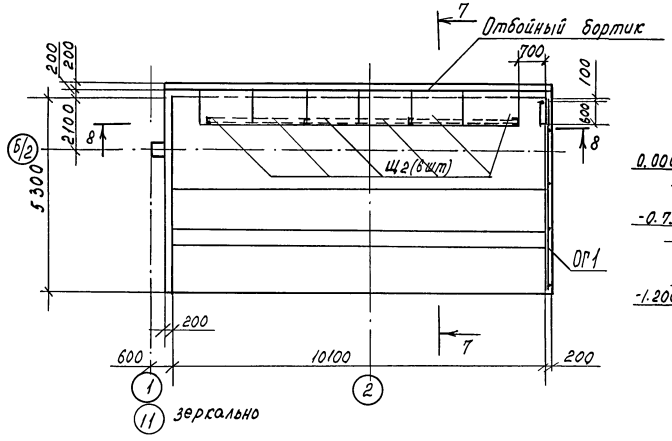

7-7

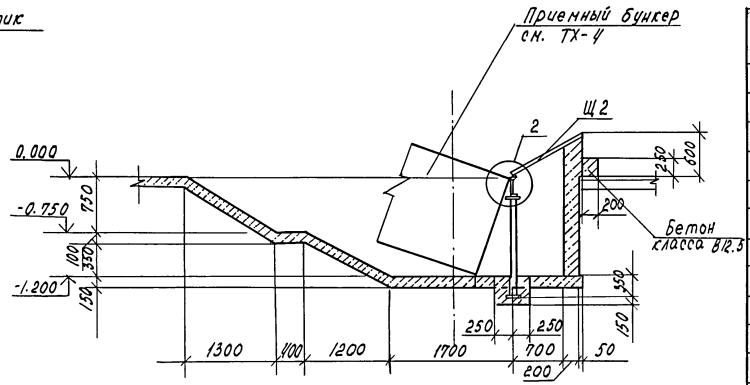

8-8

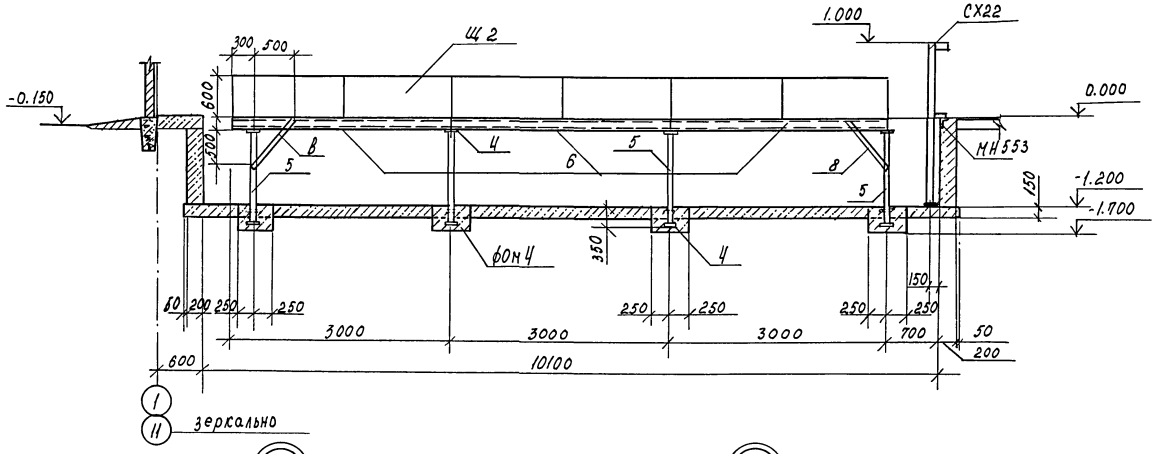

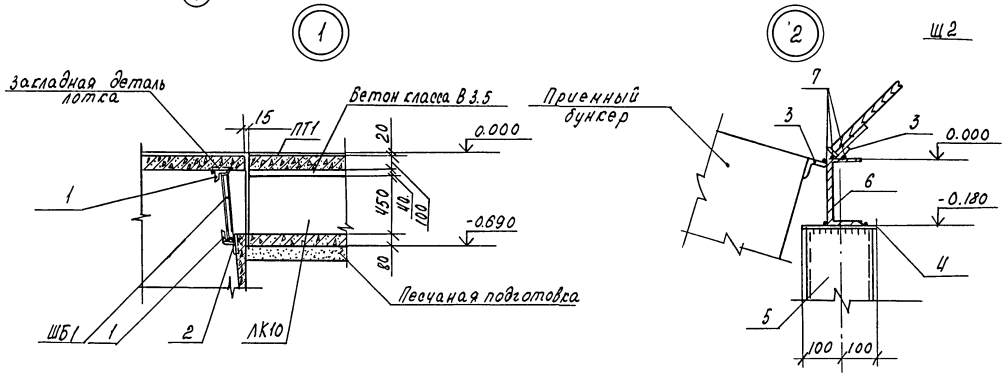

Спецификация элементов к схеме расположения приямка П1

Марка, поз.	Обозначение	Наименование	Кол.	Масса ед. кг.	Примечание
МН553	1.400-15. В.1.550-04	Изделие закладное МН553	—	3.28	ℓ=800
СХ22	1.450.3-3.1 3.1.0.1.0	Стремянка СХ22	1	37.5	
ОГ1	1.450.3-3.1 5.1.0.1.0-11	Ограждение площадок ОГПМХЭ8 10.48	1	45.3	
ФОм4		Фундамент под оборудование ФОм4	4	—	0.125м3
3	Б.Ч.	Уголок 50×50×5-Б-ГОСТ8509-72 ℓ=9000 / Вст3кп2ГОСТ535-79	2	33.9	
4	Б.Ч.	Лист Б-ПН-40-8ГОСТ19903-74 200×150 / Вст3кп2ГОСТ14637-79	8	1.88	
5	Б.Ч.	Швеллер 18ГОСТ8240-72 ℓ=1350 / Вст3пс6-I ТУ14-1-3023-80	4	22.0	
6	Б.Ч.	Швеллер 18ГОСТ8240-72 ℓ=3000 / Вст3пс6-I ТУ14-1-3023-80	3	48.9	
7	Б.Ч.	А-I-10ГОСТ5781-82. ℓ=9000	3	5.55	
8	Б.Ч.	Уголок 50×50×5-Б ГОСТ8509-72 ℓ=900 / Вст3кп2ГОСТ535-79	2	3.39	
Щ2	лист КД 3	Щит Щ2	6	-	

1. Поз. 1 приварить к поз. 2 до монтажа лотка
2. Поз. 2 приварить к закладной детали Ж-Б. лотка до монтажа.
3. Фундамент ФОм4 выполнить из бетона класса В 12.5
4. В спецификации дан расход элементов на один приямок

Н.контр.	Ткач		02.03.87
Гл.спец.отд	Репало		02.03.87
ГИП	Хлебников		02.03.87
Гл.констр.	Тиношенко		02.03.87
Рук.сект.	Колесников		02.03.87
Рук.гр.	Коротков		02.03.87
Инж.	Новикова		02.03.87
Пров.	Коротков		02.03.87

т.п. 814-1-8.87- КЖ

Сортировальный пункт для послеуборочной обработки и предпосадочной подготовки картофеля производительностью 50 т/час.

Стадия	Лист	Листов
РП	11	

Схема расположения приямка П1, Узлы 1, 2

ГИПРОНИСЕЛЬПРОМ г. Орел

Привязан

Инв. N

Инв. N подл. | Подпись и дата | Взам. инв. N

22459-02 28

Копировал Салова

Формат А2

Типовой проект Альбом II

Схема расположения колонн, ферм покрытия и связей

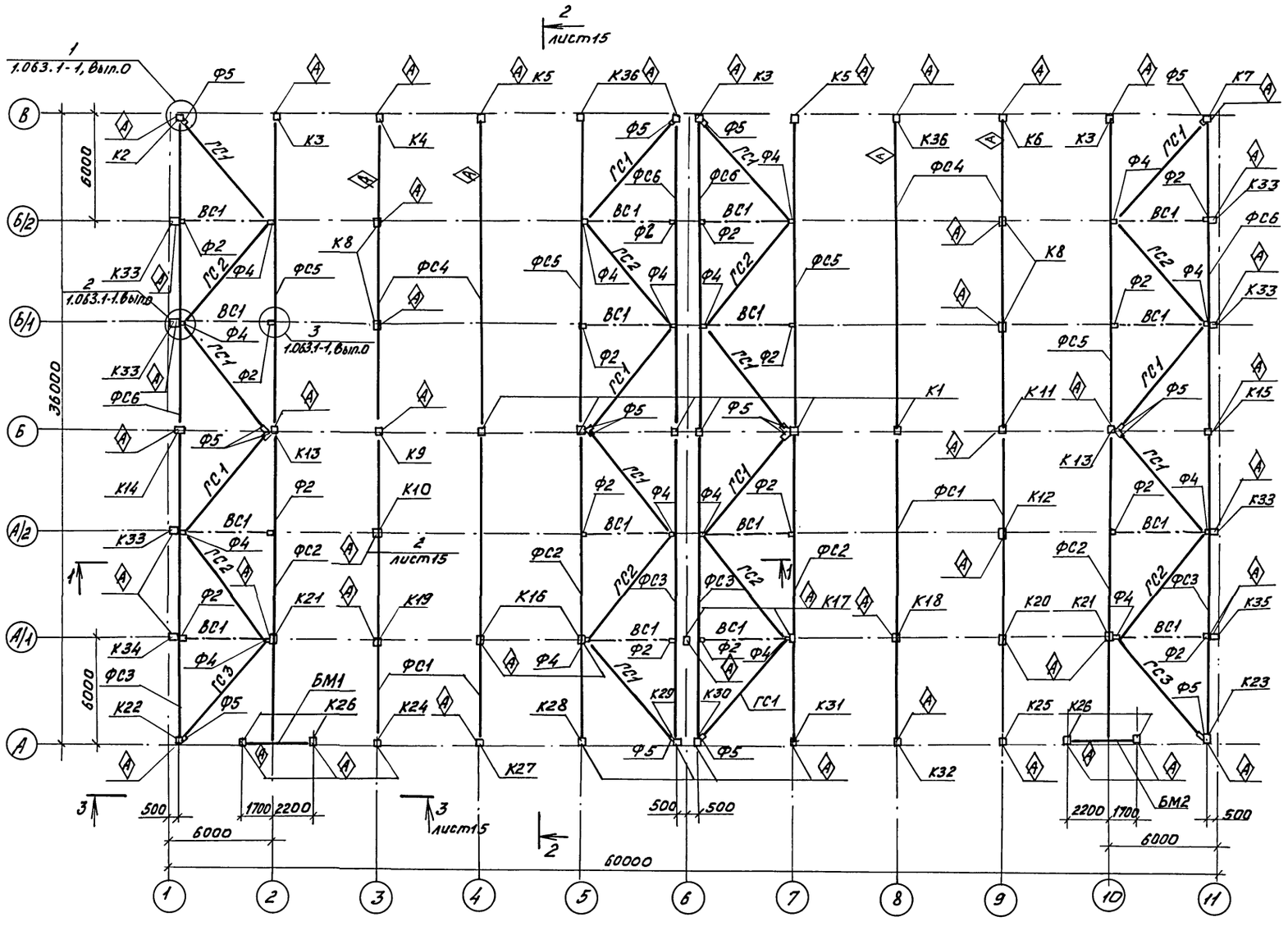

Общие примечания и спецификацию к схеме расположения колонн, ферм покрытия и связей см. лист 13.

Н.контр.	Ткач		03.03.87	т.п.814-1-8.87- КН	
Гл.спец.отд	Репало		02.03.87		
РИП	Хлебников		02.03.87		
Гл.констр	Тимошенко		02.03.87		
Рук.сект.	Колесников		02.03.87		
Рук. гр.	Коротков		02.03.87	Сортировальный пункт для послеуборочной обработки и предпосадочной подготовки картофеля производительностью 30 т/ч	Стадия: РП; Лист: 12; Листов:
Ст. техн	Семененкова		02.03.87		
Пров.	Коротков		02.03.87	Схема расположения колонн, ферм покрытия и связей	ГИПРОНИСЕЛЬПРОМ г. Орел

Привязан

Инв.№

Инв.№ подл. | Подпись и дата | Взам.инв.№

22459-02 29

Копировал Фомушкина

Формат А2

Альбом II

Типовой проект

Марка поз.	Обозначение	Наименование	Кол.	Масса ед. кг.	Примечание
		Колонны			
К1	КЖИ.050000	2К69.4-1-1	6	2800	
К2	КЖИ. 060000	1К69.4-1-1	1	2750	
К3	КЖИ. 070000	1К69.4-1-2	3	2750	
К4	КЖИ. 080000	1К69.4-1-3	1	2750	
К5	КЖИ. 090000	1К69.4-1-4	2	2750	
К6	КЖИ. 100000	1К69.4-1-5	1	2750	
К7	КЖИ. 110000	1К69.4-1-6	1	2750	
К8	КЖИ. 120000	1К69.4-1-7	4	2750	
К9	КЖИ. 130000	2К69.4-1-2	1	2800	
К10	КЖИ. 140000	1К69.4-1-8	1	2750	
К11	КЖИ. 150000	2К69.4-1-3	1	2800	
К12	КЖИ. 160000	1К69.4-1-9	1	2750	
К13	КЖИ. 170000	2К69.4-1-4	2	2800	
К14	КЖИ. 180000	2К69.4-1-5	1	2800	
К15	КЖИ. 190000	2К69.4-1-6	1	2800	
К16	КЖИ. 200000	1К69.4-1-10	2	2750	
К17	КЖИ. 210000	1К69.4-1-11	2	2750	
К18	КЖИ. 220000	1К69.4-1-12	1	2750	
К19	КЖИ. 230000	1К69.4-1-13	1	2750	
К20	КЖИ. 240000	1К69.4-1-14	1	2750	
К21	КЖИ. 250000	1К69.4-1-15	2	2750	
К22	КЖИ. 260000	1К69.4-1-16	1	2750	
К23	КЖИ. 270000	1К69.4-1-17	1	2750	
К24	КЖИ. 280000	1К69.4-1-18	1	2750	
К25	КЖИ. 290000	1К69.4-1-19	1	2750	
К26	КЖИ. 300000	1К69.4-1-20	4	2750	
К27	КЖИ. 310000	1К69.4-1-21	1	2750	
К28	КЖИ. 320000	1К69.4-1-22	1	2750	
К29	КЖИ. 330000	1К69.4-1-23	1	2750	
К30	КЖИ. 340000	1К69.4-1-24	1	2750	
К31	КЖИ. 350000	1К69.4-1-25	1	2750	
К32	КЖИ. 360000	1К69.4-1-26	1	2750	
К33	КЖИ. 370000	6КФ19-1-1	6	2200	
К34	КЖИ. 380000	6КФ19-1-2	1	2200	
К35	КЖИ. 390000	6КФ19-1-3	1	2200	
К36	КЖИ. 400000	1К69.4-1-27	3	2750	

Марка поз.	Обозначение	Наименование	Кол.	Масса ед. кг.	Примечание
		Фермы			
ФС1	КЖИ. 410000	1ФТ18-2АIVт-А	4	5600	
ФС2	КЖИ. 410000-01	1ФТ18-2АIVт-Б	4	5600	
ФС3	КЖИ. 410000-02	1ФТ18-1АIVт-А	4	5600	
ФС4	КЖИ. 410000-03	1ФТ18-2АIVт-В	4	5600	
ФС5	КЖИ. 410000-04	1ФТ18-2АIVт-Г	4	5600	
ФС6	КЖИ. 410000-05	1ФТ18-1АIVт-Б	4	5600	
ГС1	1.063.1-1.00СМ1	Связь ГС1	14	165	
ГС2	1.063.1-1.00СМ1	Связь ГС2	8	166	
ГС3	КЖИ. 630000	Связь ГС3	2	350.7	
ВС1	1.063.1-1.00СМ1	Связь ВС1	16	236	
Ф1	1.063.1-1.00СМ1	Фасонка Ф1	32	3	
Ф2	1.063.1-1.00СМ1	Фасонка Ф2	16	13	
Ф4	1.063.1-1.00СМ1	Фасонка Ф4	16	25	
Ф5	1.063.1-1.00СМ1	Фасонка Ф5	16	11	
		Изделия соединительные			
МС38	1.030.9-2.7-2-0.30.0	МС38	8	22	
МС1	КЖИ. 590000	МС1	15	67,68	
МС2	КЖИ. 600000	МС2	15	6,10	
		Изделия стальные			
ММ19	1.400-7, лист 7	ММ19	8	6,3	
ММ6	1.400-7, лист 2	ММ6	8	1,2	
		Балки			
БМ1	КЖИ. 640000	БМ1	1	451,4	
БМ2	КЖИ. 640000-01	БМ2	1	451.4	

1. Трехсекционные бункера в осях 1...3, 9...10 установить до монтажа колонн.
2. Стойки бункеров по оси А на пересечении с осями 1, 3, 9, 11 укоротить на 60см.
3. Знаком Ⓐ показана ориентация колонн, ферм и балок.
4. К фермам покрытия до монтажа прогонов и плит покрытия по осям 2...10 на пересечении с осями А/1, А/2, Б/1, Б/2 приварить МС2 согласно узлу 2 на листе 15 по осям 3,9 приварить поз. 5 согласно узлу 16 на листе 23 и по осям 2,10 на пересечении с осью А/1 приварить поз. 6 согласно узлу 18 на листе 23.

Н.контр.	Ткач		02.03.87	т.п. 814-1-8.87 — КЖ
Гл.специал.	Репидо		02.03.87	
ГИП	Хлебников		02.03.87	
Гл.констр.	Тимошенко		02.03.87	
Рук.сект.	Колесников		02.03.87	
Рук.гр.	Коротков		02.03.87	Сортировальный пункт для послеуборочной обработки и предпосадочной подготовки картофеля производительностью 50 т/ч
Ст.техн.	Семененкова		02.03.87	
Пров.	Коротков		02.03.87	Спецификация к схеме расположения колонн, ферм покрытия и связей

Стадия	Лист	Листов
РП	13	

ГИПРОНИСЕЛЬПРОМ г. Орел

Привязан

Инв. №

Взам. инв. №

Подпись и дата

Инв. № подл.

22459-02 30

Копировал: Иванова Формат А2

Альбом II

Типовой проект

Схема расположения прогонов и плит покрытия

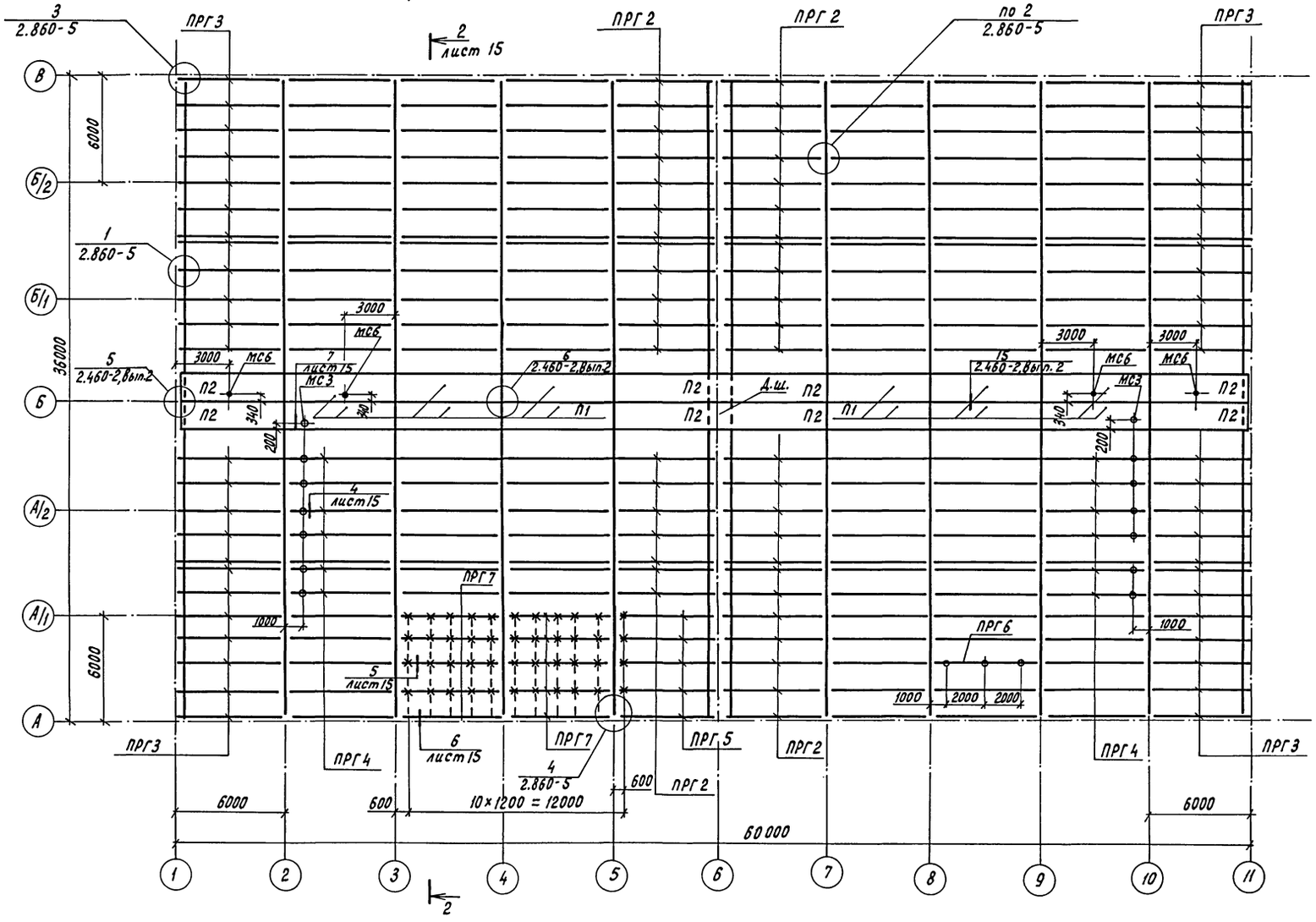

Спецификация к схеме расположения прогонов и плит покрытия

Марка, поз.	Обозначение	Наименование	Кол.	Масса, ед., кг	Примечание
		Плиты			
П1	1.865.1-4/84.3-1	2ПГ-1АIVТ	12	1230	
П2	КЖИ.420000	2ПГ-1АIVТ-А	8	1230	
		Прогоны			
ПРГ1	1.462-14.2-100	4ПР-2АIII	121	400	
ПРГ2	1.462-14.2-100	4ПР-2АIII-а	43	400	
ПРГ3	КЖИ.430000	4ПР-2АIII-а-А	48	400	
ПРГ4	КЖИ.440000	4ПР-2АIII-А	12	400	
ПРГ5	КЖИ.440000	4ПР-2АIII-а-Б	5	400	
ПРГ6	КЖИ.450000	4ПР-2АIII-Б	1	400	
ПРГ7	КЖИ.450000	4ПР-2АIII-В	10	400	
		Изделия соединительные			
МС3	КЖИ.610000	МС3	2	1.06	
МС6	КЖИ.610000	МС6	4	1.17	
1	2.860-5-011	А-I-16 ГОСТ 5781-82, ℓ=180	288	0.28	
2	лист 15, Б4	А-I-10 ГОСТ 5781-82		29,9	ℓ=48400
3	лист 15, Б4	Уголок 63×63×5-БГОСТ8509-72 / Вст3кп2 ГОСТ535-79			
		ℓ=6000	11	28,86	
4	лист 15, Б4	А-I-10 ГОСТ 5781-82, ℓ=960	15	0,59	

1. Незамаркированные на схеме расположения прогоны марки ПРГ1, соединительные изделия, обозначенные знаком (х) - поз. 2, знаком (о) - поз. 4.
2. Нагрузка на изделия соединительные не более: поз. 2 - 30 кг, поз. 4 - 50 кг, МС1 - 70 кг.
3. Перед установкой поз. 3 в проектное положение произвести разметку отверстий и их сверление для подвесного потолка (см. лист АР-14).
4. По оси б деформационный шов между плитами заполнить минватой.

Н.контр.	Ткач		03.87
Гл.спец.отд.	Релало		03.87
ГИП	Хлебников		03.87
Гл.констр.	Тимошенко		03.87
Рук.сект.	Колесников		03.87
Рук.гр.	Коротков		03.87
Ст.техн.	Семененкова		03.87
Пров.	Чеснова		03.87

т.п. 814-1-8.87 - КЖ

Сортировальный пункт для послеуборочной обработки и предпосадочной подготовки картофеля производ. 50т/ч

Стадия	Лист	Листов
РП	14	

Схема расположения прогонов и плит покрытия

ГИПРОНИСЕЛЬПРОМ г. Орел

Привязан

Инв.N

Взам.инв.N | Подпись и дата | Инв.N подл.

22459-02 31

Копировал Перелыгина

Формат А2

Альбом V

Типовой проект

2-2

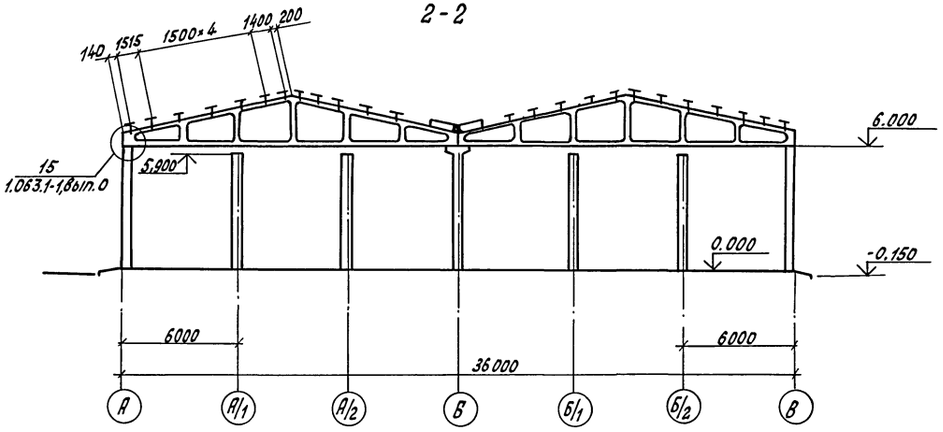

3-3

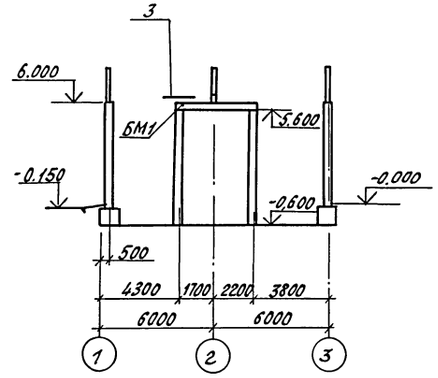

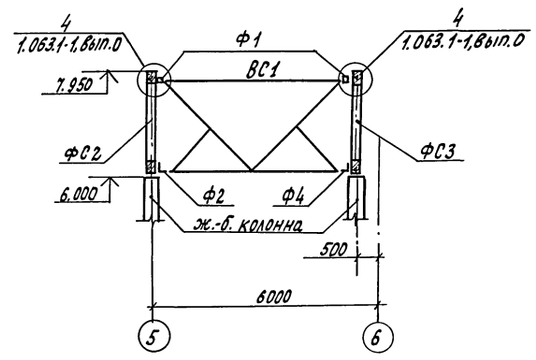

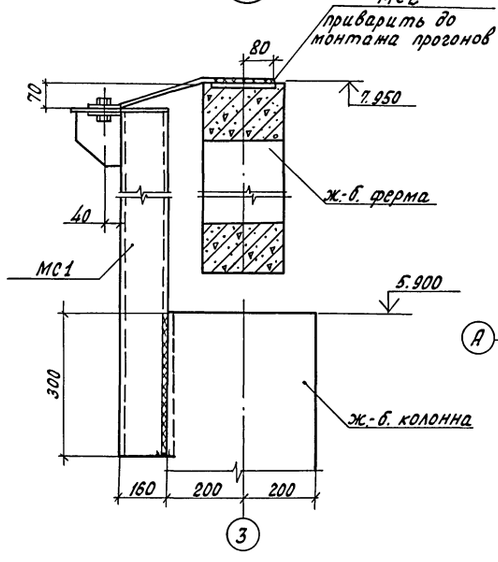

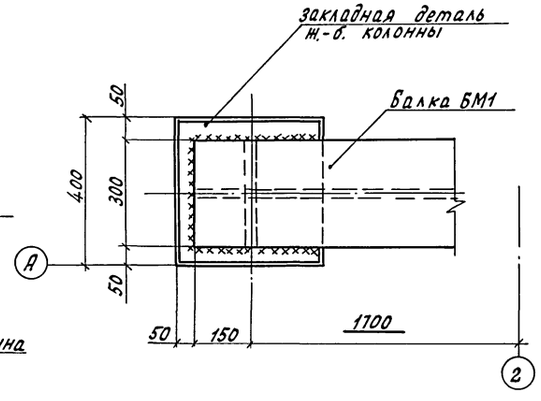

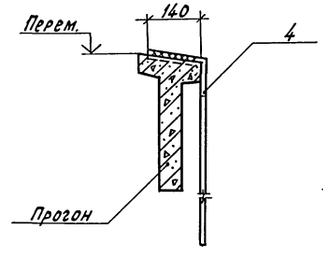

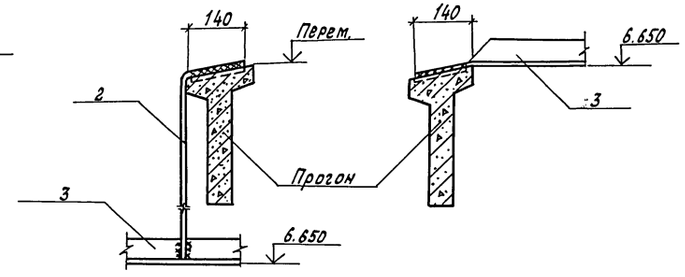

1. Схему расположения колонн, ферм и связей покрытия см. лист 12.
2. Схему расположения прогонов см. лист 14.
3. На сечении 3-3 прогоны условно не показаны.

7

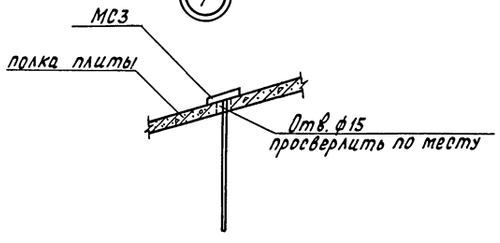

Н.контр.	Ткач			т.п. 814-1-8.87- КЖ		
Гл.спец.отд	Репало					
ГИП	Хлебников					
Гл.констр.	Тимошенко					
Рук.сект.	Колесников					
Рук.гр.	Коротков			Сортировальный пункт для послеуборочной обработки и предпосадочной подготовки картофеля производительностью 50 т/ч	Стадия: РП	Лист: 15	Листов:
Ст.техн	Семененкова						
Пров.	Чеснова			Разрез 2-2 Узлы 1...7	ГИПРОНИСЕЛЬПРОМ г. Орел		

Привязан

Инв. N

Инв. N подл. | Подпись и дата | Взам. инв. N

22459-02 32

Копировал Ахромова

Формат А2

Типовой проект Альбом II

Схема расположения плит перекрытия низ на отм. 3.510

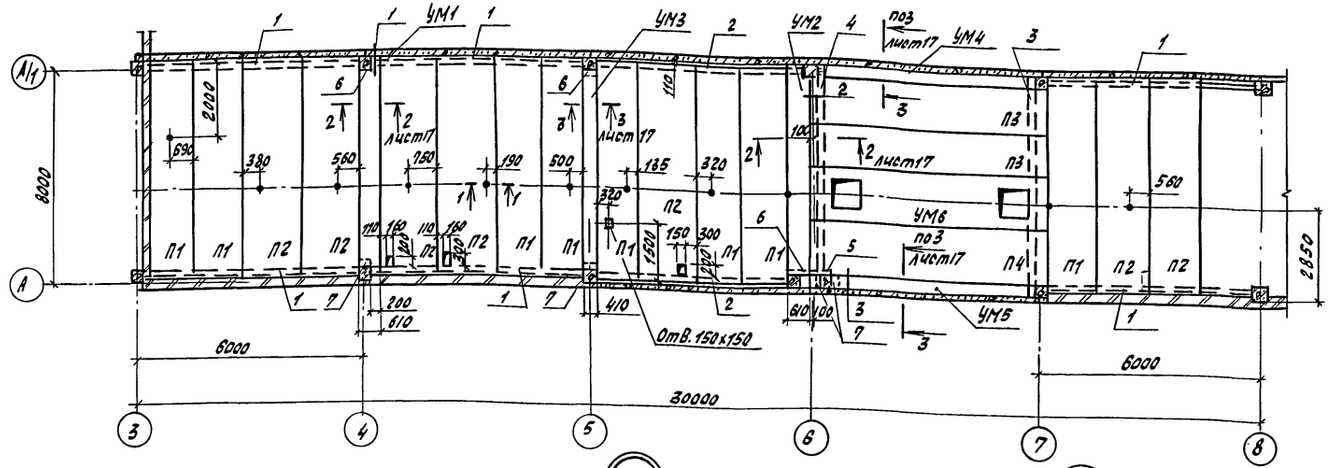

1-1

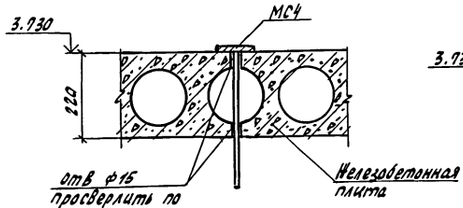

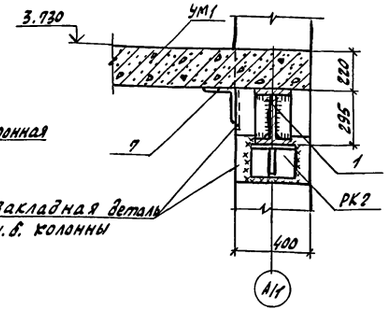

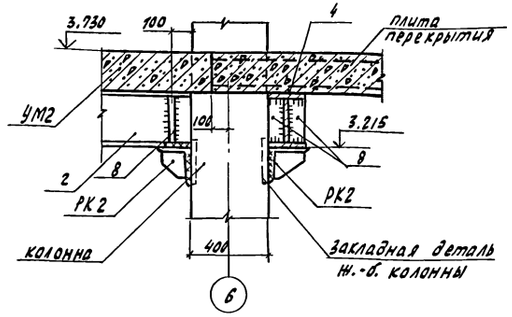

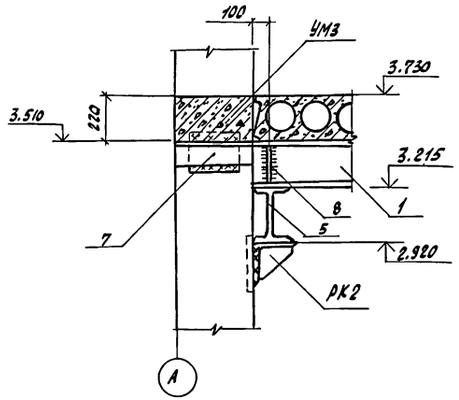

1. Незамаркированные на схеме расположения плит перекрытия и обозначенные знаком (-) - изделие соединительное марки МС4. Нагрузка не более 70 кг.
2. Отверстия 160х200; 160х300 в покрытии просверлить по месту.
3. Балки поз. 1...6 оштукатурить по металлической сетке.
4. Защиту от коррозии опорных консолей и поз. 7 выполнить согласно п. 7 примечаний на листе 2.
5. Швы между плитами перекрытий заделать цементным раствором марки 200.
6. Нормативная полезная нагрузка на перекрытие принята 1471 Па (150 кг/м²) согласно СНиП II-6-74

Спецификация элементов к схеме расположения плит перекрытия, низ на отм. 3.510

Марка, поз.	Обозначение	Наименование	Кол.	Масса ед. кг	Примечание
		Плиты перекрытия			
П1	1.141-1.64 300	ПК 60.12-8 АIVт	8	2100	
П2	1.141-1.64 200	ПК 60.15-8 АIVт	7	2800	
П3	1.141-1.64.300	ПК 63.12-8 АIVт	2	2200	
П4	1.141-1.64.200	ПК 63.15-8 АIVт	1	2950	
		Участки монолитные			
УМ1		УМ1	1	—	0,74 м³
УМ2		УМ2	1	—	0,77 м³
УМ3		УМ3	1	—	0,49 м³
УМ4		УМ4	1	—	0,50 м³
УМ5		УМ5	1	—	0,45 м³
УМ6	лист 17	УМ6	1	—	1,0 м³
РК2	1.030.1-1.4-1-060	Опорная консоль РК2	21	15.6	
МС4	- КНИ. 610000	Изделие соединительное МС4	11	0,83	
1	Б4	Двутавр 30Ш2 ГОСТ 26020-83 l=5980 Вст3пс6-2 ТУ 14-1-3023-80	6	340.4	
2	Б4	Двутавр 30Ш2 ГОСТ 26020-83 l=5080 Вст3пс6-2 ТУ 14-1-3023-80	2	309.9	
3	Б4	Двутавр 30Ш2 ГОСТ 26020-83 l=6180 Вст3пс6-2 ТУ 14-1-3023-80	1	377,0	
4	Б4	Двутавр 30Ш2 ГОСТ 26020-83 l=5780 Вст3пс6-2 ТУ 14-1-3023-80	1	352.6	
5	Б4	Двутавр 30Ш2 ГОСТ 26020-83 l=1480 Вст3пс6-2 ТУ 14-1-3023-80	1	85,4	
6	Б4	Двутавр 30Ш2 ГОСТ 26020-83 l=600 Вст3пс6-2 ТУ 14-1-3023-80	1	36,6	
7	Б4	Уголок 125х125х8-Б-ГОСТ 8509-72 l=400 Вст3пс6-2 ТУ 14-1-3023-80	8	5,92	
8	Б4	Лист Б-ЛН-Н0-В ГОСТ 19903-74 210х100 Вст3кп2 ГОСТ 14637-79	20	1.70	

Н. контр.	Ткач		02.03.87	т. п. 814-1-8.87- КЖ
Гл. спец-ст.	Репало		02.03.87	
ГИП	Хлебников		02.03.87	
Гл. конст.	Тимошенко		02.03.87	
Рук. сект.	Колесников		02.03.87	
Рук. гр.	Коротков		02.03.87	Сортировальный пункт для дорелсовой доводки и предпосадочной подготовки картореля производительностью 50 т/ч
Ст. техн.	Остроменова		02.03.87	
Пров.	Чеснова		02.03.87	Схема расположения плит перекрытия, низ на отм. 3.510

Стадия	Лист	Листов
РП	16	

ГИПРОНИСЕЛЬПРОМ г. Орел

Привязан

Инв. №

Инв. № подл. | Подпись и дата | Взам. инв. №

Копировал Зубакова

22459-02 33

Формат А2

Альбом V

Типовой проект

Монолитный участок УМ6

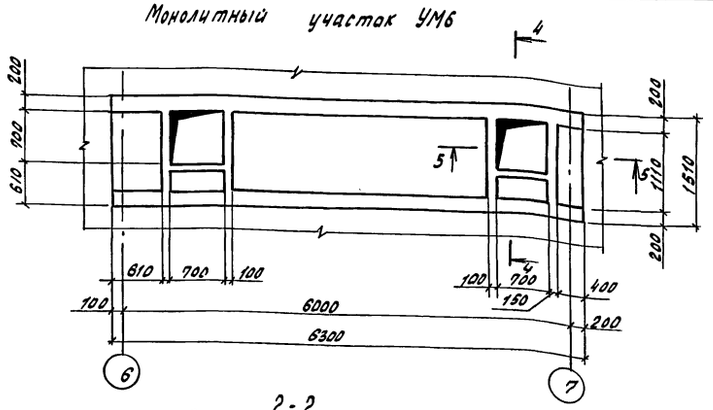

4-4

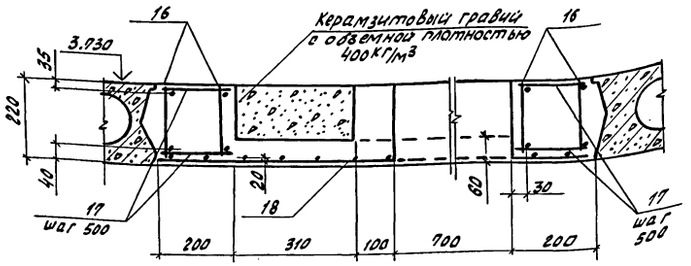

2-2

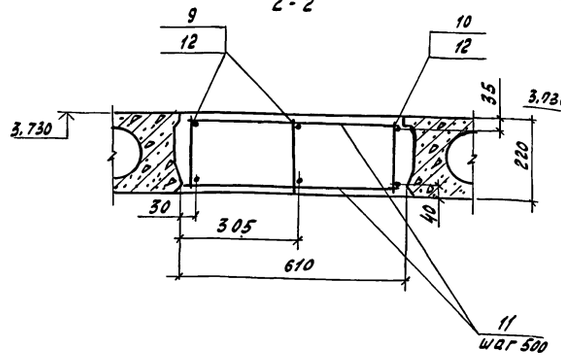

3-3

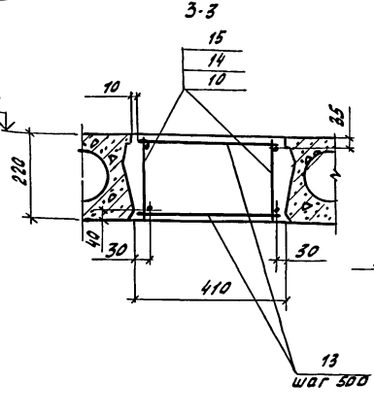

5-5

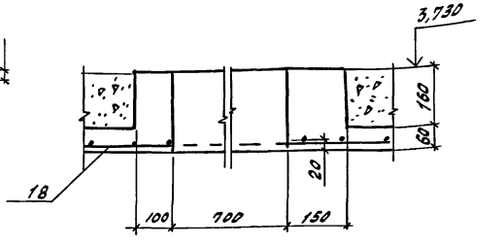

Ведомость расхода стали на элемент, кг

Марка элемента	Изделия закладные							Всего	Общий расход
	Арматура класса								
	Вру-I ГУ14-4-1336-85		A-III ГОСТ 5781-82			Вр-I ГОСТ 6727-80			
	ф5	Итого	ф10	ф20	Итого	ф5	Итого		
УМ1	5.6	5.6	10.3	41.4	51.7	—	—	57.3	57.3
УМ2	5.9	5.9	10.7	42.8	53.5	—	—	59.4	59.4
УМ3	3.5	3.5	6.6	26.5	33.1	—	—	36.6	36.6
УМ4	3.7	3.7	6.9	27.5	34.4	—	—	38.1	38.1
УМ5	3.4	3.4	6.3	25.0	31.3	—	—	34.7	34.7
УМ6	6.6	6.6	15.5	62.0	77.5	28.9	28.9	113.0	113.0

Спецификация монолитного участка УМ6

Формат	Зона	Поз.	Обозначение	Наименование	Кол.	Примечание
				УМ6		
				Сборочные единицы		
А3		16	КЖИ.660000-05	Каркас плоский КР6	4	20,62кг
				Детали		
Б4		17		А-I-6 ГОСТ 5781-82, ℓ=190	52	0.03кг
Б4		18		Сетка 5Вр-I-100/5Вр-I-100 1480×628 25/25 ГОСТ 6727-80	1	28.9кг
				Материалы		
				Бетон класса В15		1.04м³

1. Схемы расположения плит перекрытия см. лист 16.
2. В монолитном участке УМ6 сетку в месте расположения отверстия вырезать по месту.
3. Все каркасы имеющие продольные стержни разного диаметра, устанавливаются таким образом, чтобы больший диаметр находился в нижней зоне участка.

Спецификация монолитных участков УМ1...УМ5

Формат	Зона	Поз.	Обозначение	Наименование	Кол.	Примечание
				УМ1		
				Сборочные единицы		
А3		9	КЖИ. 660000	Каркас плоский КР1	2	17,65кг
А3		10	КЖИ 660000-01	Каркас плоский КР2	1	19.81кг
				Детали		
Б4		11		Вру-1-5 ГУ 14-4-1336-85 ℓ=590	24	0.09кг
				Материалы		
				Бетон класса В15		0.74м³
				УМ2		
				Сборочные единицы		
А3		12	КЖИ. 660000-02	Каркас плоский КР3	3	19.98кг
				Детали		
Б4		11		Вру-1-5 ГУ 14-4-1336-85, ℓ=590	26	0,09кг
				Материалы		
				Бетон класса В15		0,77м³
				УМ3		
				Сборочные единицы		
А3		9	КЖИ. 660000	Каркас плоский КР1	2	17,65кг
				Детали		
Б4		13		Вру-1-5 ГУ 14-4-1336-85, ℓ=390	22	0.06кг
				Материалы		
				Бетон класса В15		0,40кг
				УМ4		
				Сборочные единицы		
А3		14	КЖИ. 660000-03	Каркас плоский КР4	2	18,34кг
				Детали		
Б4		13		Вру-1-5 ГУ 14-4-1336-85, ℓ=390	24	0,06кг
				Материалы		
				Бетон класса В15		0,50м³
				УМ5		
				Сборочные единицы		
А3		15	КЖИ. 660000-04	Каркас плоский КР5	2	16,67кг
				Детали		
Б4		13		Вру-1-5 ГУ 14-4-1336-85, ℓ=390	22	0,06кг
				Материалы		
				Бетон класса В15		0.45м³

Привязан

Инв.№

Инв.№ подл. | Подпись и дата | Взам.инв.№

Н.контр.	Ткач		02.03.87
Гл.спец.от.	Репало		02.03.87
ГИП	Клебников		02.03.87
Гл.констр.	Тимашенков		02.03.87
Рук.сект.	Колесников		02.03.87
Рук.гр.	Коротков		02.03.87
Ст.техн.	Семенихина		02.03.87
Пров.	Чернова		02.03.87

т.п. 814-1-8.87- КЖ

Сортировальный пункт для послеоборочной обработки и предпосадочной подготовки картофеля производительностью 30 т/ч

Стадия	Лист	Листов
РП	17	

Монолитные участки УМ1...УМ5

ГИПРОНИСЕЛЬПРОМ г. Орел

22459-02 34

Копировал Зубакова

Формат А2

Альбом II

Типовой проект

Схема расположения стеновых панелей и ригелей стенового ограждения по оси А

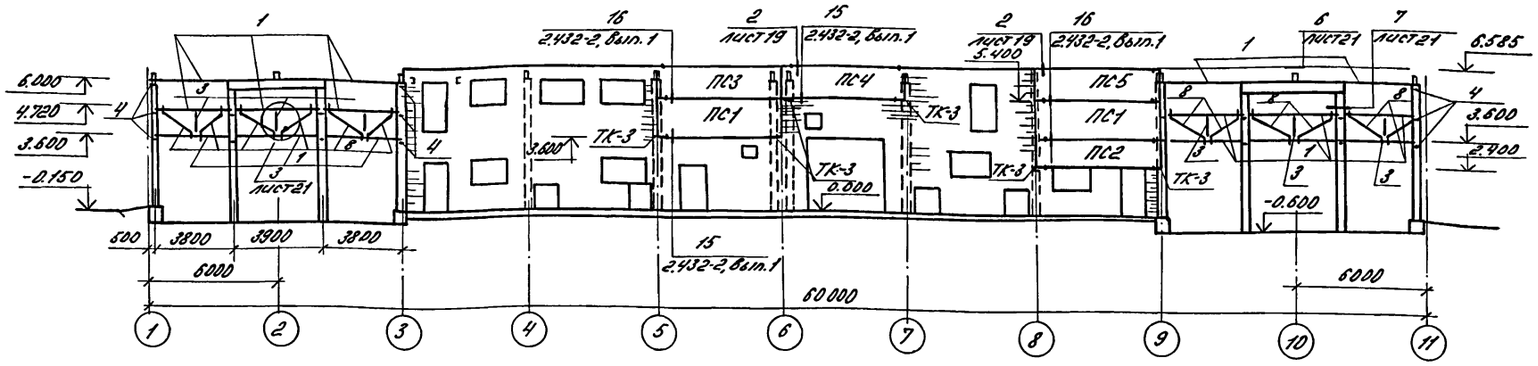

Схема расположения стеновых панелей и ригелей стенового ограждения по оси В

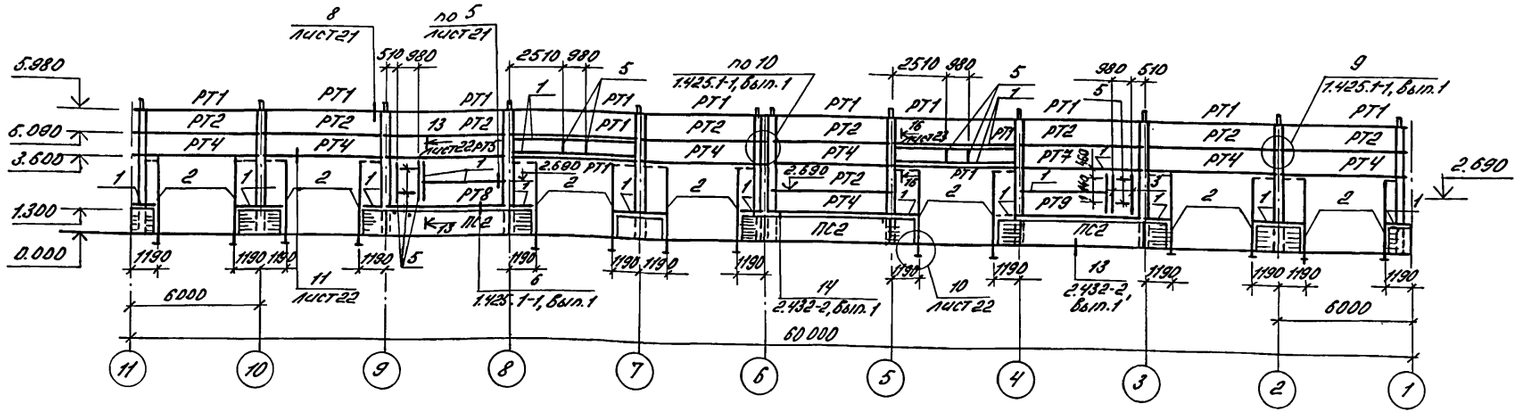

Схема расположения стеновых панелей и ригелей стенового ограждения по осям 11

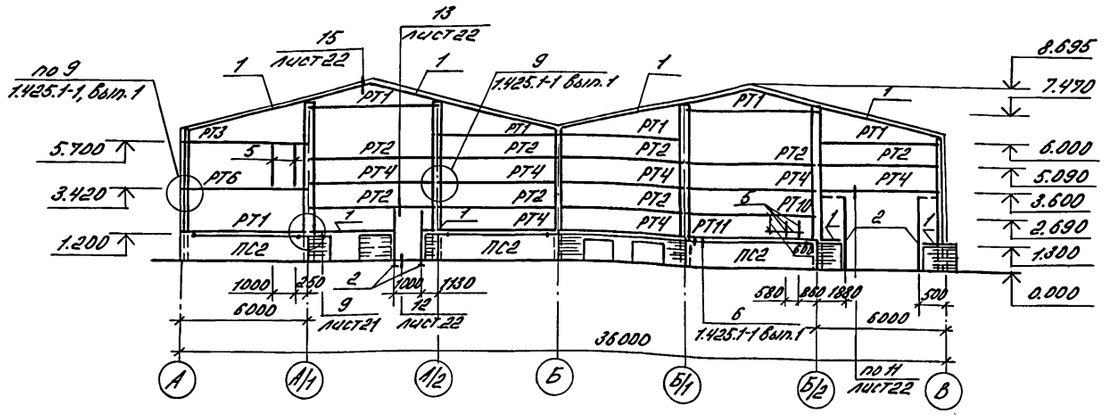

Схема расположения панелей перегородок и ригелей стенового ограждения по оси А/1

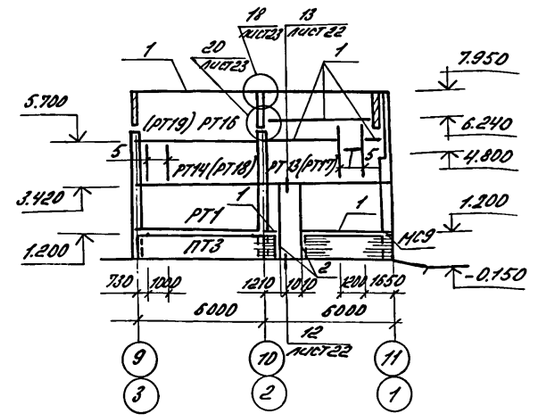

Схема расположения ригелей стенового ограждения по оси Б

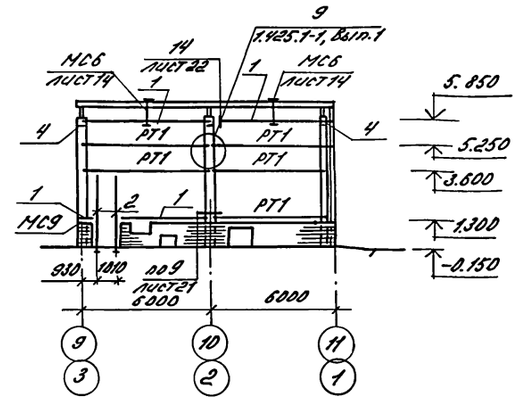

1. Спецификацию элементов к схемам расположения см. лист 20.
2. На схемах расположения даны отметки низа ригелей.
3. Монтаж стеновой панели и ригеля на отм. 1.200 по осям 1,11 между осями А/2-Б производить после монтажа оборудования.
4. Зазор между колоннами и стеновыми панелями по оси А - 30мм, по остальным - 60мм.
5. Швы между железобетонными панелями заполнить цементно-песчаным раствором марки 100 с гермитизирующей мастикой УМС-50 по РОСТ 14791-79 (см. серию 2.432-2 Вып. 1, стр. 48).
6. Привязка стоек ворот и дверей дана по внутренним граням проемов.

Н.контр.	Ткач		02.03.87	т.п. 814-1-8.87-КЖ
Гл.специал.	Репало		02.03.87	
ГИП	Хлебников		02.03.87	
Гл.констр.	Тимощенко		02.03.87	
Рук.сект.	Каленников		02.03.87	
Рук.гр.	Коротков		02.03.87	Сортировальный пункт для послеуборочной обработки и предпосадочной подготовки картофеля производительностью 50т/час
Ст.инж.	Чеснова		02.03.87	
Пров.	Коротков		02.03.87	Схемы расположения стеновых панелей и ригелей стенового ограждения по осям А,В, 11, А/1, Б.

Стадия	Лист	Листов
РП	18	

ГИПРОНИСЕЛЬПРОМ г.Орел

Привязан

Инв.№

Инв.№ подл. | Подпись и дата | Взам.инв.№

22459-02 35

Копировал Варич

Формат А2

Альбом II

Типовой проект

Схема расположения стеновых панелей и ригелей стенового ограждения по оси 1

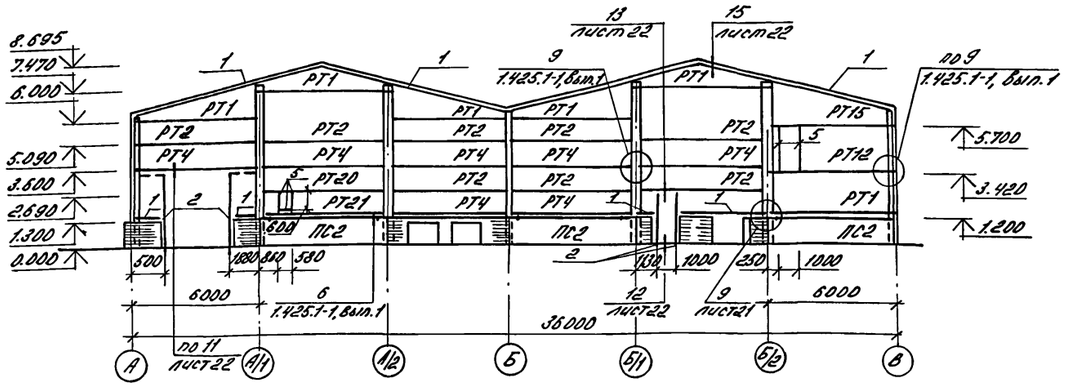

Схема расположения стеновых панелей и ригелей стенового ограждения по оси 3

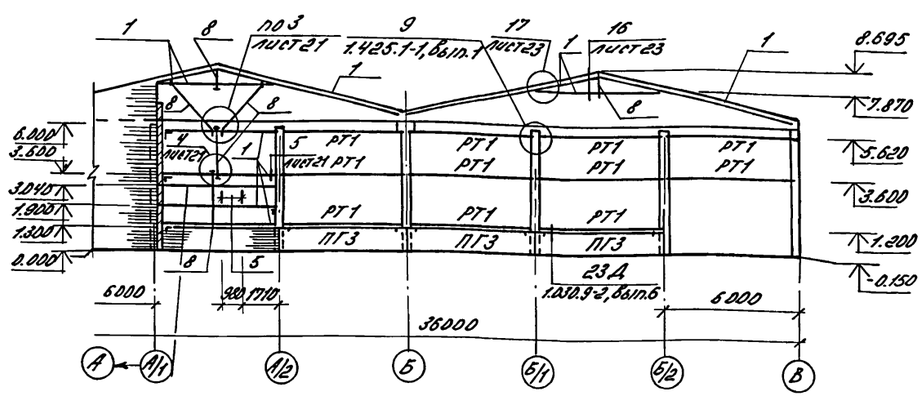

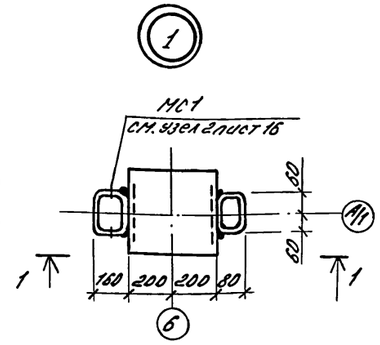

Схема расположения панелей перегородок по оси А/1, между осями 3...9

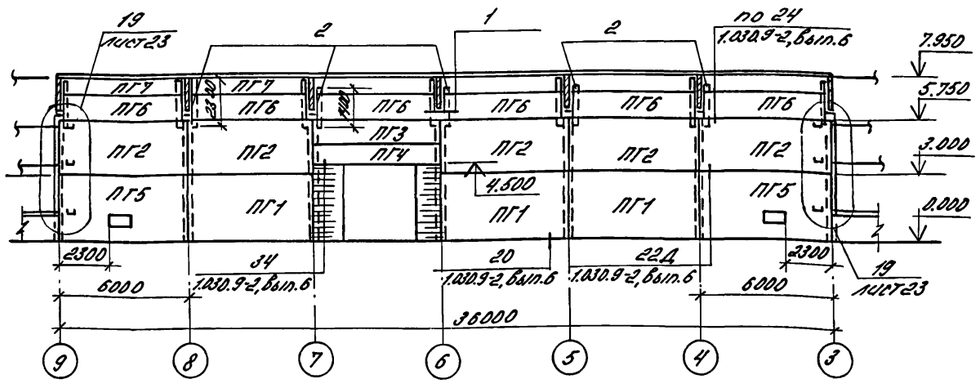

Схема расположения стеновых панелей и ригелей стенового ограждения по оси 9

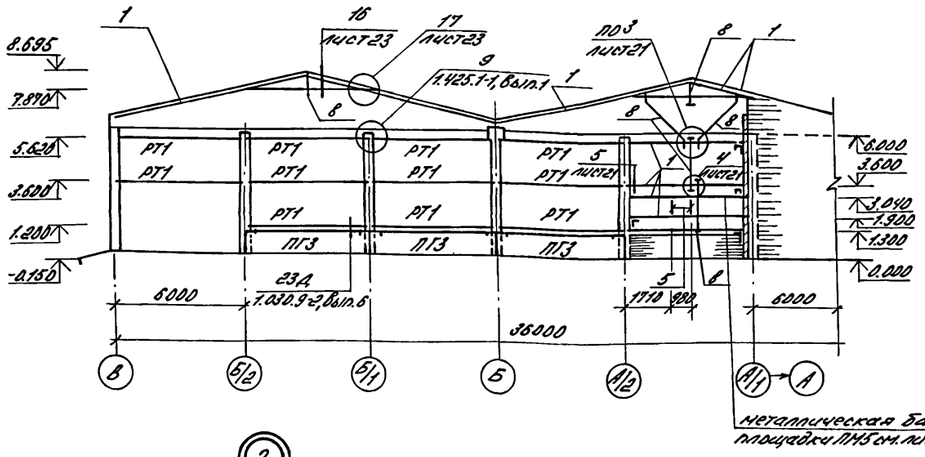

1-1

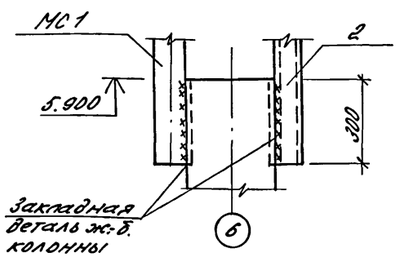

2-2

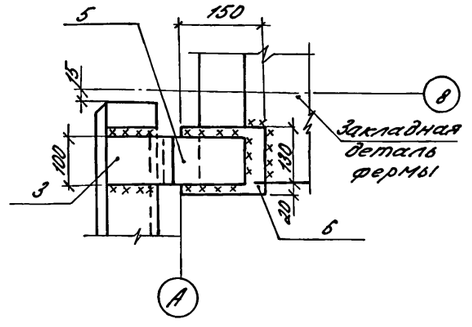

Схема расположения стальных стоек по осям 1, 11

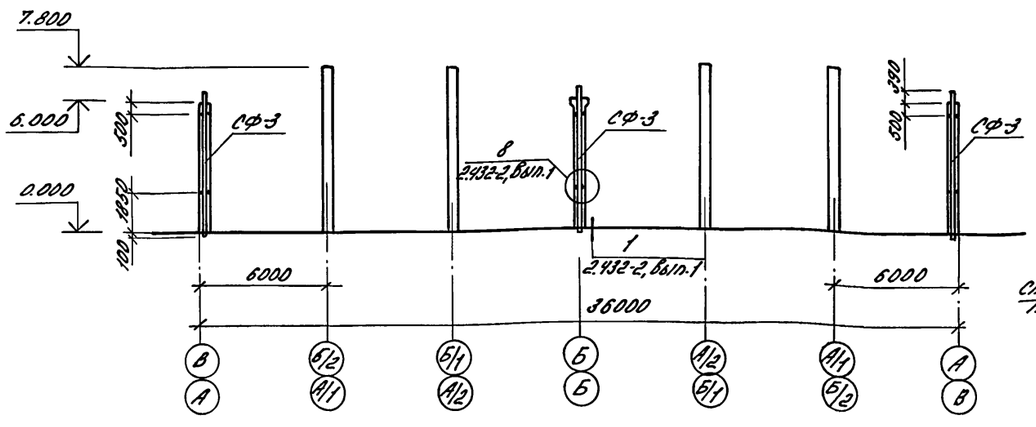

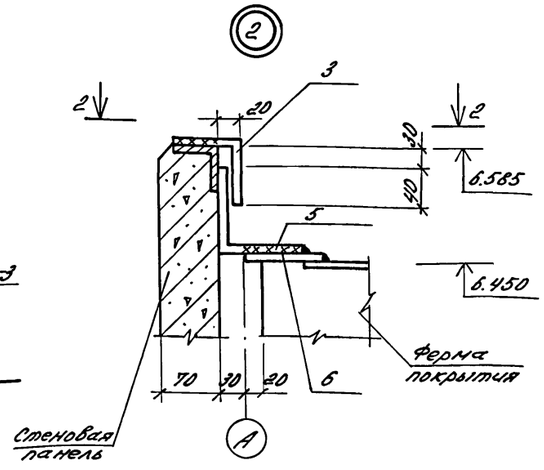

Н.контр.	Ткач		02.03.87
Гл.спец.отд.	Репало		02.03.87
ГИП	Хлебников		02.03.87
Гл.констр.	Тимошенко		02.03.87
Рук.сект.	Колесников		02.03.87
Рук.гр.	Коротков		02.03.87
Вед.инж.	Чеснова		02.03.87
Пров.	Коротков		02.03.87

т.п. 814-1-8.87- КЖ

Сортировальный пункт для послеуборочной обработки и предпосадочной подготовки картофеля производительностью 50 т/час

Стадия	Лист	Листов
РП	19	

Схемы расположения стеновых панелей, ригелей стенового ограждения по осям 1, 3, 9, перегородок по оси А/1, стальных стоек по осям 1, 11

ГИПРОНИСЕЛЬПРОМ г. Орел

Привязан

Инв.N

Инв.N подл. | Подпись и дата | Взам.инв.N

22459-02 36

Копировал Варич Формат А2

Марка	Обозначение	Наименование	Кол.	Масса ед.кг	Примечание
		Панели стеновые			
ПС1	1.432-15, вып.1, лист 5	ПС600.18-1А IV-Т-1	2	1870	
ПС2	1.432-15, вып.1, лист 3	ПС600.12-1А IV-Т-1	10	1250	
ПС3	КЖИ.460000	ПС600.12-1А IV-Т-1-А	1	1250	
ПС4	КЖИ.460000	ПС600.12-1А IV-Т-1-Б	1	1250	
ПС5	КЖИ.460000	ПС600.12-1А IV-Т-1-В	1	1250	
		Ригели стеновые			
РТ1	1.425.1-1.2 01000010	РТ-1А IV	60	400	
РТ2	КЖИ.480000	РТ-1А IV-А	25	400	
РТ3	КЖИ.490000	РТ-1А IV-Б	1	400	
РТ4	КЖИ.500000	РТ-1А IV-В	21	400	
РТ5	КЖИ.510000	РТ-1А IV-Г	1	400	
РТ6	КЖИ.520000	РТ-1А IV-Д	1	400	
РТ7	КЖИ.530000	РТ-1А IV-Е	1	400	
РТ8	КЖИ.540000	РТ-1А IV-Ж	1	400	
РТ9	КЖИ.550000	РТ-1А IV-И	1	400	
РТ10	КЖИ.560000	РТ-1А IV-К	1	400	
РТ11	КЖИ.570000	РТ-1А IV-Л	1	400	
РТ12	КЖИ.520000	РТ-1А IV-М	1	400	
РТ13	КЖИ.520000	РТ-1А IV-Н	1	400	
РТ14	КЖИ.520000	РТ-1А IV-П	1	400	
РТ15	КЖИ.490000	РТ-1А IV-Р	1	400	
РТ16	КЖИ.490000	РТ-1А IV-С	1	400	
РТ17	КЖИ.520000	РТ-1А IV-Т	1	400	
РТ18	КЖИ.520000	РТ-1А IV-У	1	400	
РТ19	КЖИ.490000	РТ-1А IV-Ф	1	400	
РТ20	КЖИ.560000	РТ-1А IV-Х	1	400	
РТ21	КЖИ.570000	РТ-1А IV-Ц	1	400	
		Панели перегородок			
ПГ1	1.030.9-2.1-01.0	ПГ60.30-1-Т	3	3400	
ПГ2	1.030.9-2.1-01.0	ПГ60.27-1-Т	5	3100	
ПГ3	1.030.9-2.1-05.0	ПГ60.12-1-Т	9	1400	
ПГ4	1.030.9-2.1-06.0	ПГ60.9-1-Т	1	1000	
ПГ5	КЖИ.470000	ПГ60.30-1-Т-А	2	3400	
ПГ6	1.030.9-2.1-05.0	ПГ58.12-1-Т	6	1300	
ПГ7	1.030.9-2.1-06.0	ПГ56.9-1-Т	2	1050	

Марка, поз.	Обозначение	Наименование	Кол.	Масса ед.кг	Примечание
		Элементы крепления			
Т-1	1.439-2, лист 10	Т-1	44	0.5	
Т-2	1.439-2, лист 10	Т-2	6	0.3	
Т-5	1.439-2, лист 10	Т-5	6	0.6	
Т-13	1.439-2, лист 10	Т-13	12	2.0	
ТК-3	1.439-2, лист 7	Опорная консоль ТК-3	6	37	
СФ-3	1.439-2, лист 1	Стойка СФ-3	6	343	
		Изделия соединительные			
МС5	1.030.9-2.7-2-0.16.0-02	МС5	2	0.3	
МС9	1.030.9-2.7-2-0.19.0	МС9	6	0.5	
МС9а	1.030.9-2.7-2-0.19.0-01	МС9а	6	0.5	
МС53	1.030.9-2.7-2-0.22.0-07	МС53	16	0.6	
МС30	1.030.9-2.7-2-0.26.0-03	МС30	40	1.2	
МС31	1.030.9-2.7-2-0.19.0-04	МС31	20	0.4	
МС31а	1.030.9-2.7-2-0.19.0-05	МС31а	20	0.4	
МС40	1.030.9-2.7-2-0.18.0-06	МС40	2	3.4	
МС68	1.030.9-2.7-2-0.22.0-08	МС68	12	0.5	
МС5	1.425.1-1.2 00000500	МС5	228	0.14	
МС6	1.426.1-1.2 00000600	МС6	228	0.27	
МС8	1.425.1-1.2 00000700	МС8	87	3.5	
МС9	1.425.1-1.2 00000500-01	МС9	100	2.5	
МС5	КЖИ.620000	МС5	4	13.5	
1	лист 18, 19, 64	Швеллер 160×80×5 ГОСТ 8278-83 / Вст3кп2 ГОСТ 14974-76		5295	ℓ=445см
2	лист 18, 19, 64	Профиль □120×80×4 ТУ 36-2287-80 / Вст3сп2 ГОСТ 14974-76		1449	ℓ=1245см
3	лист 18, 64	Уголок 75×75×6-Б ГОСТ 8509-72 / Вст3пс6 ГОСТ 535-79		172.3	ℓ=25см
4	лист 18, 64	Уголок 125×125×8-Б ГОСТ 8509-72 / Вст3пс6-17 ТУ 14-1-3023-80	42	3.1	ℓ=200

Марка, поз.	Обозначение	Наименование	Кол.	Масса ед.кг	Примечание
5	лист 21, 23, 64	Уголок 100×100×7-Б ГОСТ 8509-72 / Вст3пс6-17 ТУ 14-1-3023-80	78	968.1	ℓ=89.6м
6	лист 21, 23, 64	Лист 6-114×140-В ГОСТ 19903-74 / Вст3кп2 ГОСТ 14637-79	78	67.1	
7	лист 21, 22, 64	Уголок 200×200×14-Б ГОСТ 8509-72 / Вст3пс6-17 ТУ 14-1-3023-80	78	5.6	ℓ=80
8	лист 18, 19, 64	Хомут 16-В ГОСТ 2590-71 / Вст3пс ГОСТ 535-79		81.2	ℓ=514м
9	лист 22, 64	А-I-10 ГОСТ 5781-82; ℓ=170	48	0.10	
10		Болт М12×40.58.40Х.016 ГОСТ 7798-70	8		
11		Болт М12×120.58.40Х.016 ГОСТ 7798-70	24		
12		Болт М10×50.58.40Х.016 ГОСТ 7798-70	136		
13		Шайба К20.01.08.кп019 ГОСТ 11371-78	32		
14		Шайба 12.01.08.кп019 ГОСТ 11371-78	136		
15		Шайба 16.01.08.кп019 ГОСТ 11371-78	52		
16		Гайка М16-6Н.5.019 ГОСТ 5915-70	52		
1	1.425.1-1.1 1.41	Уголок 40×40×5-Б ГОСТ 8509-72 / Вст3кп2 ГОСТ 535-79	226	0.12	ℓ=50 соотв. серии
2	1.425.1-1.1 1.42	А-I-20 ГОСТ 5781-82; ℓ=100	120	0.25	соотв. серии
	11761.00.00.000	Дюбель ДРК-М10	64	0.04	соотв. серии

1. Все металлические элементы поз. 1...9 покрыть эмалью ПФ-133 (2 слоя) ГОСТ 926-82 по грунтовке ГФ-021 ГОСТ 25129-82
2. Все стальные элементы по серии 1.030.9-2 вып. 7, 4.2 покрыть вспучивающимся покрытием ВПМ-2 толщиной 4мм по ГОСТ 25131-82.
3. Отверстия под болты М10 диаметром 13мм, под М12 - 15мм.

Н.контр.	Ткач		01.03.87	т.п.814-1-8.87 - КЖ	
Гл.специал.	Репало		02.03.87		
ГИП	Хлебников		02.03.87		
Гл.констр.	Тимошенко		02.03.87		
Рук.сект.	Колесников		02.03.87		
Рук.гр.р.	Коротков		02.03.87	Спецификация элементов с схемами расположения стеновых панелей, ригелей стенового ограждения, перегородок.	Стадия: РП; Лист: 20; Листов:
Ведущ.	Чеснова		02.03.87		
Пров.	Коротков		02.03.87		ГИПРОНИСЕЛЬПРОМ г.Орел

Привязан

Инв.N

Инв.№ подл. | Подпись и дата | Взам.инв.№

22459-02 37

Копировал Варич Формат А2

Альбом II

Типовой проект

Инв.№ подл. | Подпись и дата | Взам.инв.№

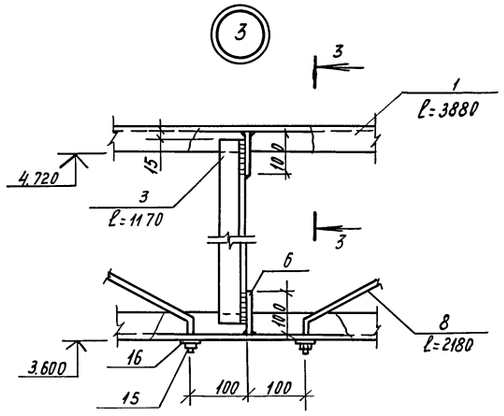

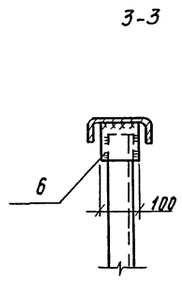

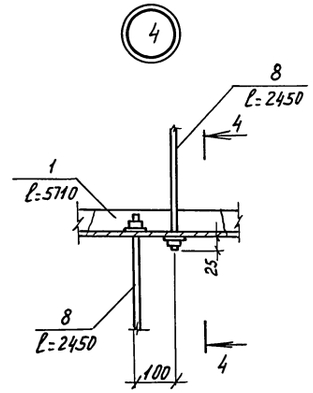

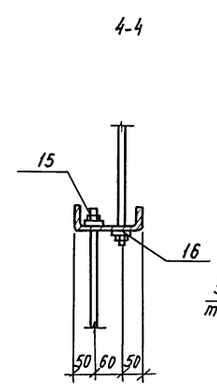

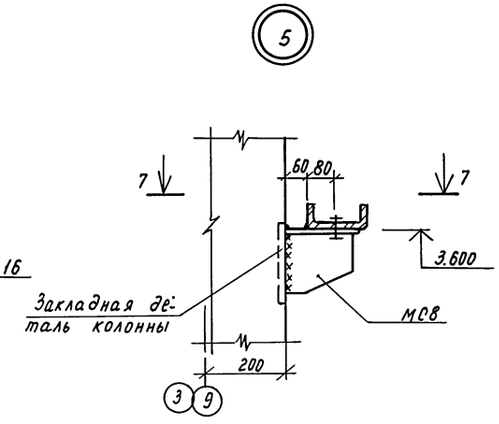

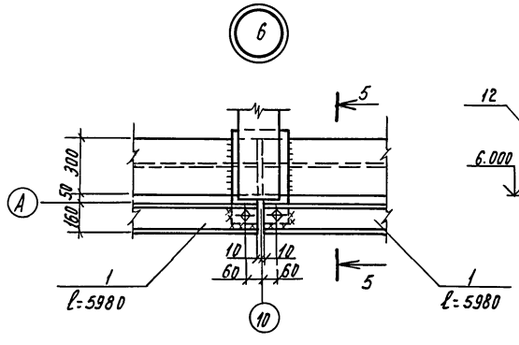

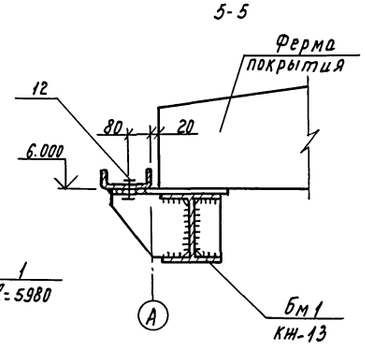

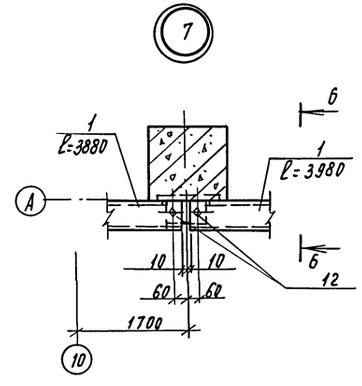

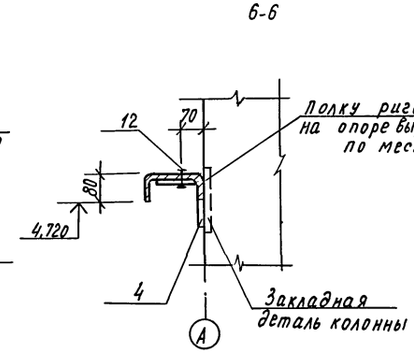

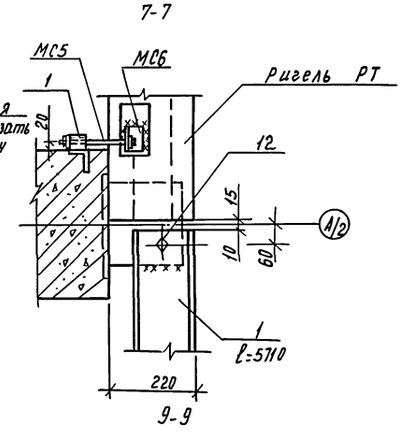

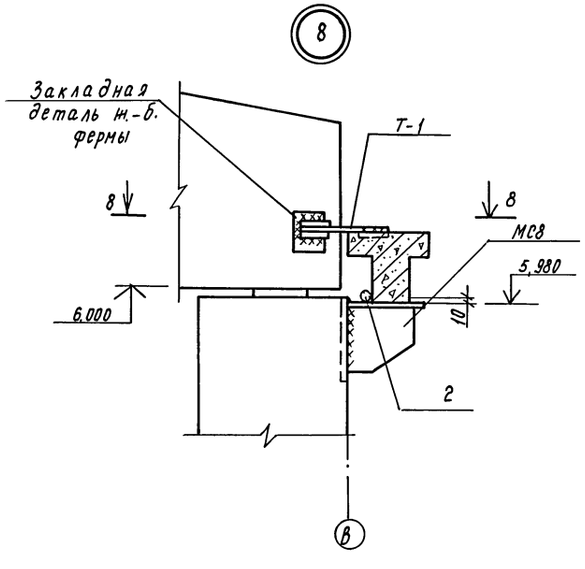

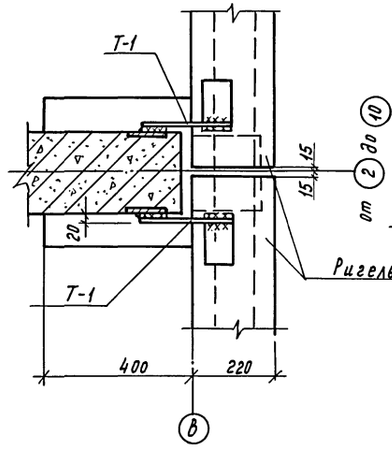

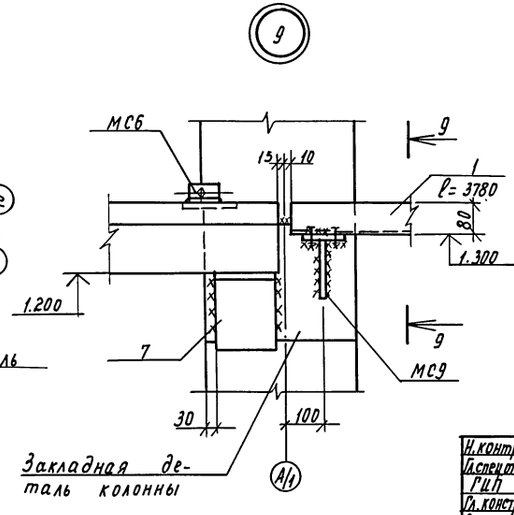

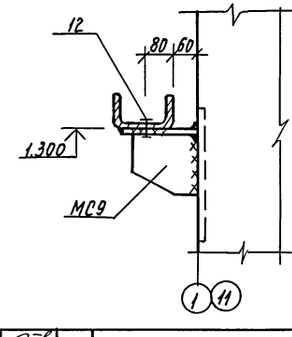

Н.контр.	Ткач		02.03.87
Гл.специал.	Репало		02.03.87
ГИП	Хлебников		02.03.87
Гл.констр.	Тимощенко		02.03.87
Рук.сект.	Колесников		02.03.87
Рук.гр.	Коротков		02.03.87
Вед.инж.	Чеснова		02.03.87
Пров.	Коротков		02.03.87

т.п. 814-1-887- КН

Сортировальный пункт для послеуборочной обработки и предпосадочной подготовки картофеля производительностью 50 т/час.

Стадия	Лист	Листов
РП	21	

Узлы 3...9.

ГИПРОНИСЕЛЬПРОМ г.Орел

Привязан

Инв.№

Копировал Муратова

22459-02 38

Формат

Альбом III

Типовой проект

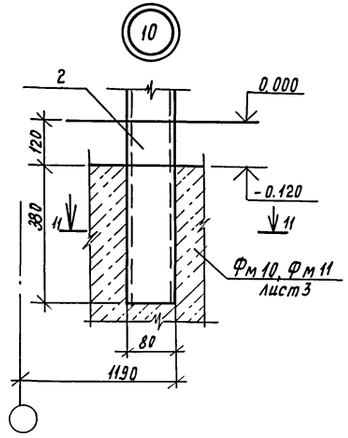

11-11

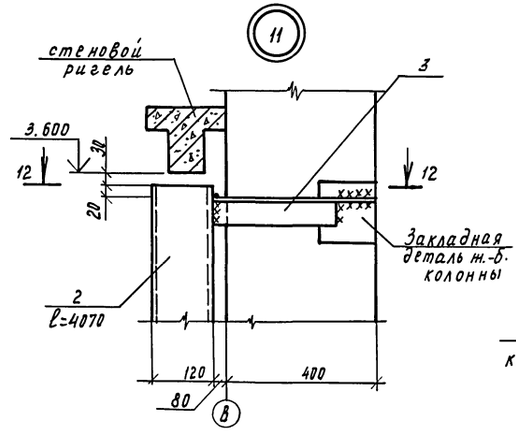

12-12

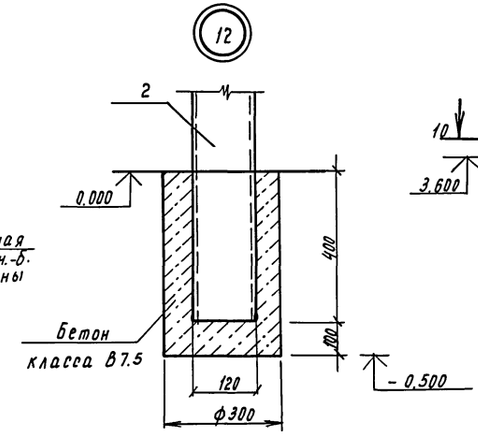

13-13

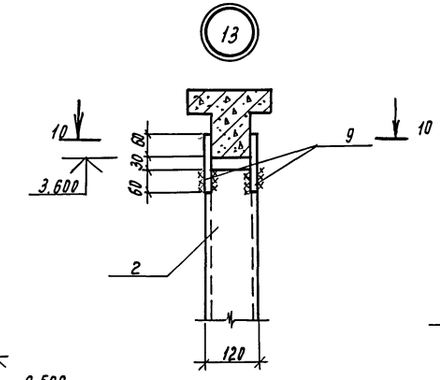

14-14

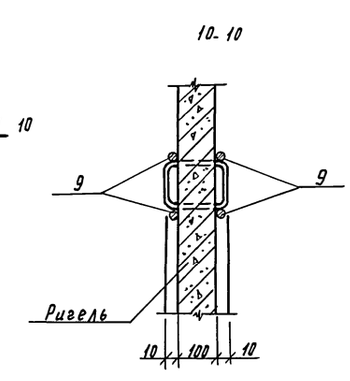

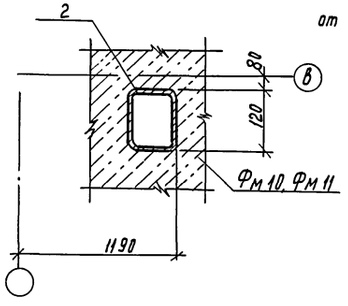

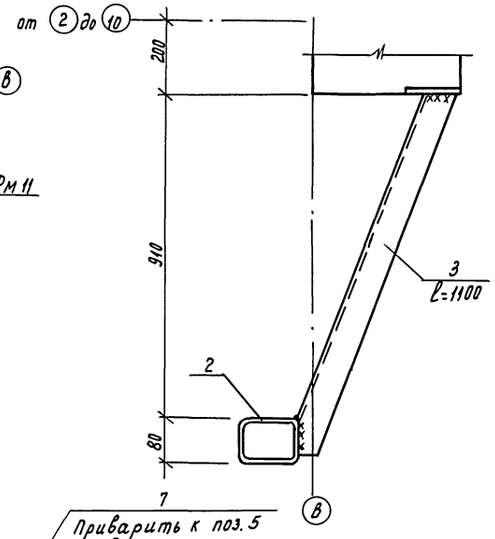

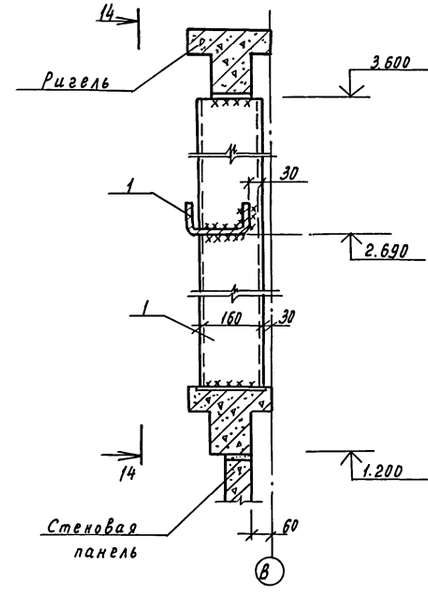

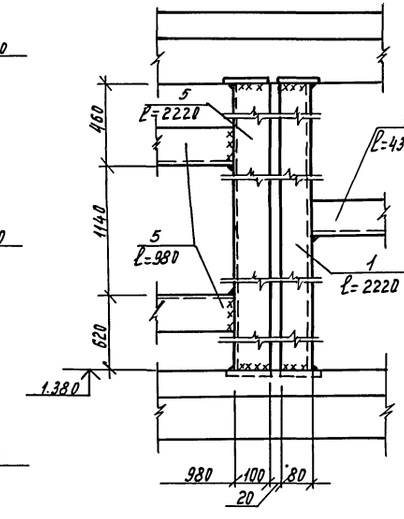

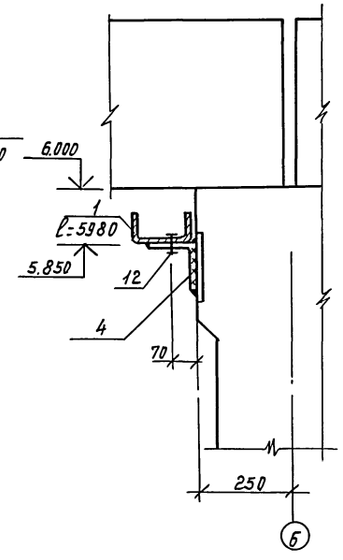

15

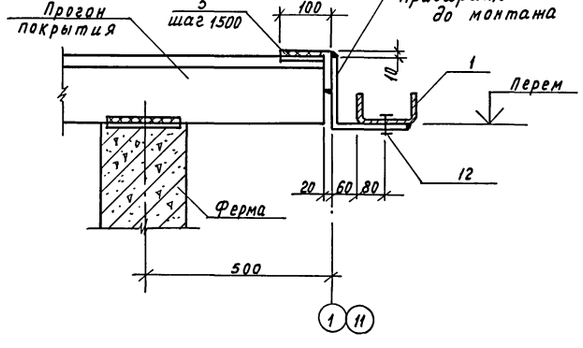

Н.контр.	Ткач			т.п. 814-1-8.87- КН	
Гл.спец.отд	Репало				
ГИП	Хлевников				
Гл.констр.	Тимошенко				
Рук.сект.	Колесников				
Рук.гр.	Коротков			Сортировальный пункт для послеуборочной обработки и предпосадочной подготовки картофеля производительностью 50 т/час.	Стадия: РП; Лист: 22; Листов:
Вед.инж.	Чеснова				
Пров.	Коротков			Узлы 10 ... 15.	ГИПРОНИСЕЛЬПРОМ г. Орел

Привязан

Инв. №

Инв.№ подл. | Подпись и дата | Взам. инв.№

Копировал Муратова

22459-02 39

Формат А2

Альбом III

Типовой проект

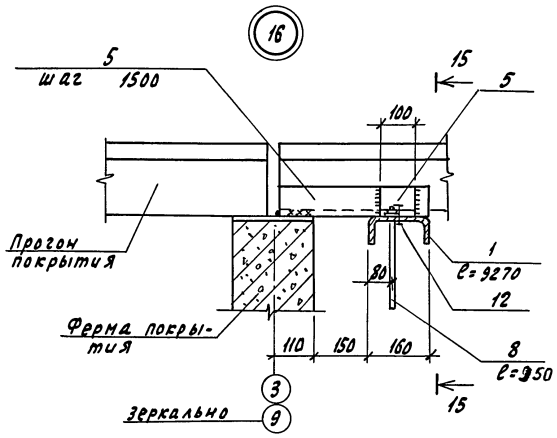

16-16

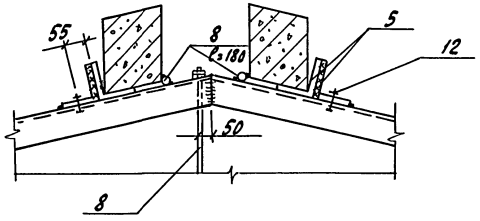

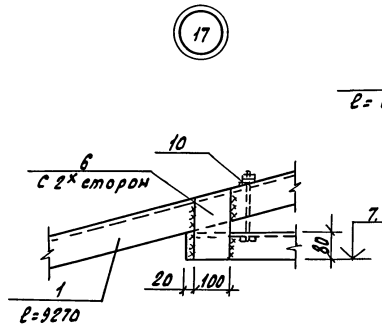

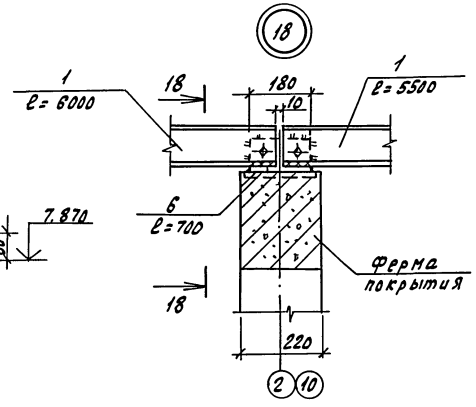

17-17

18-18

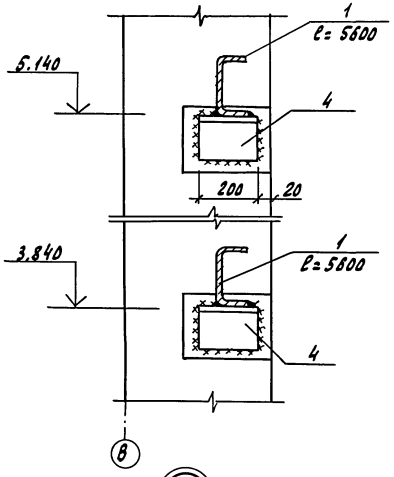

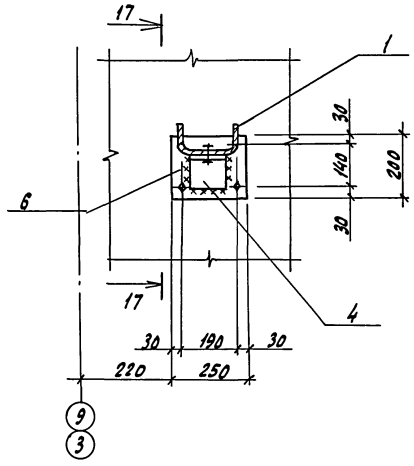

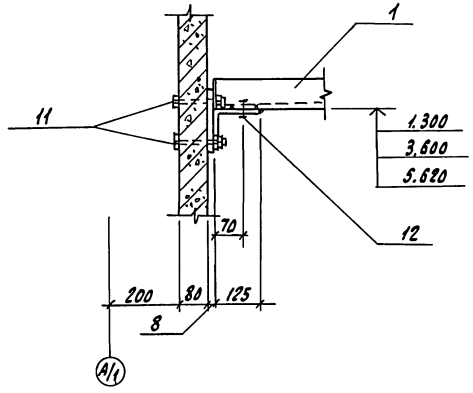

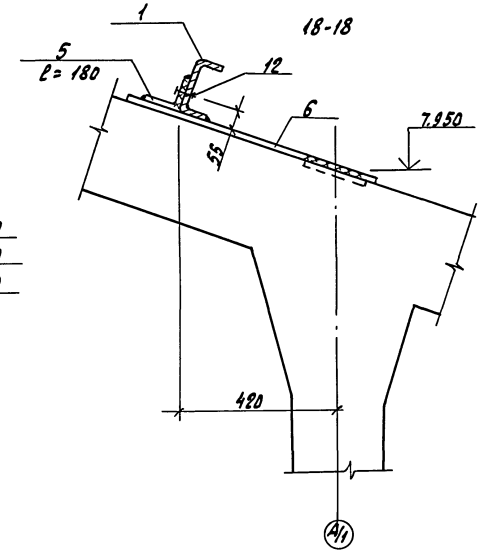

19-19

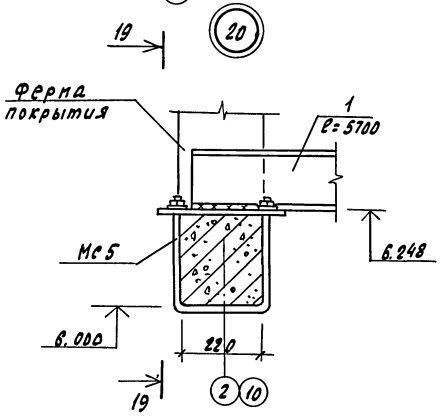

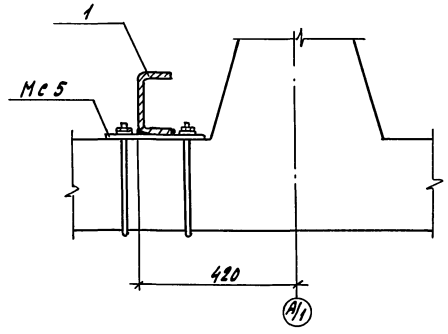

Привязан				т.п. 814-1-8.87- КЖ	
Инв.№					

Н. контр.	Ткач		02.03.88	Сортировальный пункт для послеуборочной обработки и предпосадочной подготовки картофеля производительностью 50т/час	Стадия	Лист	Листов
Гл. спец. пр.	Репало		02.03.88		РП	23	
ГИП	Хлебников		02.03.88				
Гл. констр.	Тимошенко		02.03.88				
Рук. сект.	Колесников		02.03.88				
Рук. гр.	Коротков		02.03.88	Узлы 16... 20	ГИПРОНИСЕЛЬПРОМ г. Орел		
Вед. инж.	Чернова		02.03.88				
Пров.	Коротков		02.03.88				

Копировал Николаева 22459-02 40 Формат А2

Инв. № подл. | Подпись и дата | Взам. инв. №

Альбом II

Типовой проект

Ведомость рабочих чертежей основного комплекта.

Лист	Наименование	Примечание
1	Общие данные (начало)	
2	Общие данные (продолжение)	
3	Общие данные (продолжение)	
4	Общие данные (продолжение)	
5	Общие данные (окончание)	
6	Схемы расположения металлических площадок и навеса над двухсекционным бункером. Площадка ПМ1, ПМ2.	
7	Площадки ПМ3, ПМ4	
8	Площадка ПМ5. Схема расположения навеса	
9	Узлы 2 ... 7	
10	Узлы 8 ... 11	

Ведомость ссылочных и прилагаемых документов.

Обозначение	Наименование	Примечание
	Ссылочные документы	
1.450.3-3, вып.1 ч.1, ч.2	Стальные лестницы, площадки, стремянки и ограждения.	

Общие указания.

1. Данная часть проекта разработана на основании задания на проектирование, утвержденного Министерством сельского хозяйства СССР от 20 декабря 1985 года.
2. За условную отметку 0.000 принят уровень чистого пола отделения сортировки, что соответствует абсолютной отметке ▭
3. Изготовление и монтаж конструкций должны осуществляться в соответствии с указаниями главы СНиП III-18-75 „Металлические конструкции."
4. Сварные швы выполнять электродами типа Э42 по ГОСТ 9466-75 и ГОСТ 9467-75, высоту шва принять 5мм
5. Все металлические конструкции покрыть эмалью ХВ-124 (2слоя) ГОСТ 10144-74 по грунтовке ХС-010 (1слой) ГОСТ 9355-81
6. Полезная нормативная нагрузка на металлические площадки ПМ1... ПМ5 принята 1471 Мпа (150 кг/м²) согласно СНиП II-6-74.
7. При производстве работ руководствоваться требованиями СНиП III-4-80, Техника безопасности в строительстве."

Ведомость металлоконструкций по видам профилей.

Наименование конструкций по номенклатуре прейскуранта № 01-09	Позиции по прейскуранту №01-09	№ п.п.	Код конструкции	Вес отдельных деталей массой и высотой более 1 т	Масса конструкций, т по видам профилей стали: Балки и швеллеры	Крупносортная сталь	Среднесортная сталь	Мелкосортная сталь	Толстолистовая сталь	Универсальная сталь	Тонколистовая сталь	Гнутые из кровельной стали	Трубы	Прочие	Всего	В приведении к стали марки Ст3сп5 класса С38/23	Серия типовых конструкций
1	2	3	4	5	6	7	8	9	10	11	12	13	14	15	16	17	18
Типовые конструкции																	
Лестничные марши, площадки, ограждения			526240		1,436	0,318		0,086	2,404			0,426			4,670	4,670	1.450.3-3, вып.1
Нетиповые конструкции																	
Навесы			526100		1,878	0,048			0,034			0,524			2,484		
Площадки			526240		0,662	0,84			6,651			0,442			8,595		
Итого:					3,976	1,206		0,067	9,089			1,392			15,749	4,670	

Типовой проект разработан в соответствии с действующими нормами и правилами и предусматривает мероприятия, обеспечивающие взрывную, взрывопожарную и пожарную безопасность при эксплуатации здания.
Главный инженер проекта Г.А.Хлебников

Согласовано:
Рук.сект. Колесников
Гл.спец.-техн.отд. Михайлов
Рук.сектора нач. Лобанова

Инв.№ подл. | Подпись и дата | Взам. инв.№ | Инв.№ дубл. | Подпись и дата

Привязан

Инв.№

Зам.гл.инж.	Карпенков		1.01.93
Н.контр.	Ткач		01.01.93
Нач.отд.	Иглина		02.01.93
ГИП	Хлебников		02.01.93
Гл.констр.	Тимошенко		02.01.93
Рук.сект.	Колесников		02.01.93
Рук.гр.	Коротков		02.01.93
Инж.	Крохина		02.01.93
Пров.	Коротков		02.01.93

т.п.814-1-8.87- КМ

Сортировальный пункт для после уборочной обработки и предпосадочной подготовки картофеля, производительностью 30т/ч

Стадия	Лист	Листов
РП	1	10

Общие данные (начало)

ГИПРОНИСЕЛЬПРОМ г. Орел

Копировал Кухтинова

Формат А2

Альбом II

Типовой проект

Техническая спецификация металла

Вид профиля и ГОСТ	Марка металла и ГОСТ	Обозначение и размер профиля	Код				Количество (шт)	Длина (мм)	Масса металла по элементам конструкций (т)								Общая масса (т)	Масса потребности в металле по кварталам (заполняется заказчиком (т)				Заполняется ВЦ
			№ по порядку	Марки металла	профиля	размера профиля			Вес над бункером (4 шт.)	Площадка ПМ1 (1 шт.)	Площадка ПМ3 (2 шт.)	Площадка ПМ4 (2 шт.)	Площадка ПМ5 (2 шт.)	Площадка ПМ2 (1 шт.)	Навес (1 шт.)			I	II	III	IV	
									Код элемента конструкции													
									526100	526243	526243	526243	526243									
1	2	3	4	5	6	7	8	9														
Сталь горячекатанная. Швеллеры. Сортамент. ГОСТ 8240-72	Вст3кп2	[10	1		26140				1,113		0,103	0,035	0,048		0,049		1,348					
	ГОСТ 380-71																					
	Итого:		2	11240					1,113		0,103	0,035	0,048		0,049		1,348					
	Вст3пс6-I	[16	3		26182				0,716	0,038				0,038			0,792					
	ТУ 14-1-3023-80	[20	4		26239								0,400				0,400					
	Итого:		5	12300					0,716	0,038			0,400	0,038			1,192					
Сталь прокатная угловая равнополочная. Сортамент. ГОСТ 8509-72	Вст3кп2	L63×63×5	6		21008				0,041	0,006	0,702	0,056	0,070	0,006	0,007		0,888					
	ГОСТ 380-71		7																			
	Итого:		8	11240					0,041	0,006	0,702	0,056	0,070	0,006	0,007		0,888					
Сталь листовая горячекатанная. Сортамент. ГОСТ 19903-74	Вст3кп2	-δ=8	9		71110				0,034		0,034	0,057	0,043				0,168					
	ГОСТ 380-71																					
	Итого:		10	11240					0,034		0,034	0,057	0,043				0,168					
	Вст3пс6-I	-δ=12	11		71110							0,045	0,023				0,068					
	ТУ 14-1-3023-80																					
	Итого:		12	12300								0,045	0,023				0,068					
Листы стальные с ромбическим и чечевичным рифлением ГОСТ 8568-77	Вст3кп2	-δ=6	13		71315					0,012	6,000	0,063	0,362	0,012			6,449					
	ГОСТ 380-71																					
	Итого:		14	11240						0,012	6,000	0,063	0,362	0,012			6,449					

Привязан

Инв. №

Инв. № подл. | Подпись и дата | Взам. инв. №

Зам. гл. инж.	Карпеков		07.01.87
Н. контр.	Ткач		07.01.87
Гл. спец. пр.	Рендло		07.01.87
ГИП	Хлевников		07.01.87
Гл. констр.	Тимошенко		07.01.87
Рук. сект.	Колесников		07.01.87
Рук. гр.	Коротков		07.01.87
Инж.	Крохина		07.01.87
Пров.	Чеснова		07.01.87

т. п. 814-1-8.87- КМ

Сортировальный пункт для послеуборочной обработки и предпосадочной подготовки картофеля, производительностью 50 т/ч

Стадия	Лист	Листов
РП	2	

Общие данные (продолжение)

ГИПРОНИСЕЛЬПРОМ г. ОРЕЛ

Копировал Муратова

22459-02 42

Формат А2

Альбом II

Типовой проект

Техническая спецификация металла

Вид профиля и ГОСТ	Марка метала и ГОСТ	Обозначение и размер профиля	№№ по порядку	Код: Марки металла	Код: профиля	Код: Размера профиля	Количество (шт.)	Длина (мм)	Масса металла по элементам конструкций (т): Навес над бункером (1шт)	Площадка ПМ1 (1шт.)	Площадка ПМ3 (2шт.)	Площадка ПМ4 (2шт.)	Площадка ПМ5 (2шт.)	Площадка ПМ2 (1шт.)	Навес над ПМ2 (1шт.)		Общая масса (т)	Масса потребности в металле по кварталам (заполняется) заказчиком (т): I.	II.	III.	IV.	Заполняется ВЦ
1	2	3	4	5	6	7	8	9														
Профили замкнутые сварные, квадратные и прямоугольные. ТУ 36 - 2281-80	ВСт 3сп 2 ГОСТ 380-71	ГНа 100х100х4	15						0,524			0,312	0,130				0,966					
	Итого:		16						0,524			0,312	0,130				0,966					
Итого масса металла:			17						2,428	0,056	6,839	0,568	1.076	0,056	0,056		11. 079					
Лестничные марши, площадки, ограждения.	лист 4,5		18														4, 616					
Всего масса металла			19														15,695					
В том числе по маркам	Вст3пс 6-I		20														1, 260					
	Вст3 сп. 2		21														0, 966					
	Вст 3 кп. 2		22														2.404					
	Бст 3 КП2		23														6,449					
Масса поставки элементов по кварталам (т), заполняется заказчиком.	I																					
	II																					
	III																					
	IV																					

Зам.гл.ин.	Карпенков		4.01.88
Н.контр.	Ткач		02.01.87
Нач.отд	Репало		02.01.87
ГИП	Хлебников		02.01.87
Гл. конст.	Тимошенко		02.01.87
Рук.сект	Колесников		02.01.87
Рук.гр.	Коротков		02.01.87
Инж.	Крохина		02.01.87
Пров.	Чеснова		02.01.87

т. п. 814-1-8.87 – КМ

Сортировальный пункт для послеуборочной обработки и предпосадочной подготовки картофеля производительностью 50 т/ч.

Стадия	Лист	Листов
РП	3	

Общие данные (продолжение)

ГИПРОНИСЕЛЬПРОМ г. Орел

Привязан

Инв. №

Инв. № подл. | Подпись и дата | Взам. инв. №

22459-02 43

Копировал: Иванова

Формат А2

Техническая спецификация металла на конструкции, изготовляемые на специализированных заводах

Вид профиля и ГОСТ, ТУ	Марка металла и ГОСТ	Обозначение и размер профиля	№ по порядку	Код: марки металла	Код: профиля	Код: размера профиля	Количество (шт)	Длина (мм)	Масса металла по элементам конструкции (т): ограждения переходных площадок	ограждения лестничных маршей	лестничные марши	площадки		Общая масса (т)	Масса потребности в металле по кварталам (заполняется изготовителем) (т): I	II	III	IV	Заполняется ВЦ
									Код элемента конструкций: 526244	526244	526242	526243							
1	2	3	4	5	6	7	8	9											
Швеллеры стальные гнутые равнополочные	ВСт3кп2	[160×50×4	1									0,870		0,870					
	ГОСТ 380-71	[180×50×4	2								0,566			0,566					
Сортамент ГОСТ 8278-83																			
	Итого:		3	11240							0,566	0,870		1,436					
Профили стальные гнутые ГОСТ 8281-80	ВСт3кп2	[50×40×12×2,5	4						0,131	0,201				0,332					
	ГОСТ 380-71																		
	Итого:		5	11240					0,131	0,201				0,332					
Сталь холодногнутая Профили корытные равнополочные и неравнополочные, конусные	ВСт3кп2	{90×30×25×3,0	6						0,094					0,094					
	ГОСТ 380-71																		
Сортамент ЧМТУ2-130-70																			
	Итого:		7	11240					0,094					0,094					
Сталь листовая холоднокатаная	ВСт3кп2	-б=4	8		71110						0,041	0,044		0,085					
	ГОСТ 380-71	-б=6	9		71110						0,018			0,018					
Сортамент ГОСТ 19904-74																			
	Итого:		10	11240							0,059	0,044		0,103					

Инв.№ подл. | Подпись и дата | Взам. инв.№

Гл.спец.отд.	Репало		02.03.87
ГИП	Хлебников		02.03.87
Гл.констр.	Титошенко		02.03.87
Рук.сект.	Колесников		02.03.87
Рук.гр.	Коротков		02.03.87
Инж.	Крохина		02.03.87
Пров.	Коротков		02.03.87
Н.контр.	Ткач		02.03.87

т.п.814-1-8.87-КМ

Привязан

Инв. №

Сортировочный пункт для подготовочной обработки и предпосадочной подготовке картофеля производительностью 50т/час

Стадия	Лист	Листов
РП	4	

Общие данные (продолжение)

ГИПРОНИСЕЛЬПРОМ г. Орел

22459-02 44

Копировал Ахротова

Формат А2

Альбом II

Типовой проект

Техническая спецификация металла на конструкции, изготовляемые на специализированных заводах

Вид профиля и ГОСТ, ТУ	Марка металла и ГОСТ	Обозначение и размер профиля	NN по порядку	Код: Марка металла	Код: профиля	Код: размера профиля	Количество (шт)	Длина (мм)	Масса металла по элементам конструкций (т): Ограждения переходных площадок	Ограждения лестничных маршей	Лестничные марши	Площадки		Общая масса (т)	Масса потребности в металле по кварталам (заполняется изготовителем) (т): I	II	III	IV	Заполняется ВЦ
									код элемента конструкции										
1	2	3	4	5	6	7	8	9	526244	526244	566242	526243							
Сталь прокатная угловая равнополочная сортамент ГОСТ 8509-72	В Ст3 кп2	∠25×25×3	1		2113				0,027	0,059				0,086					
	ГОСТ 380-71																		
	Итого:		2	11240					0,027	0,059				0,086					
	В ст3 пс6	∠75×75×6	3								0,052	0,208		0,260					
	ГОСТ 380-71																		
	Итого:		4	11240							0,052	0,208		0,260					
Листы стальные с ромбическим и чечевичным рифлением ГОСТ 8568-77	В ст3 кп2	-δ=4	5		71110						0,637	1,664		2,301					
	ГОСТ 380-71																		
	Итого:		6	11240							0,637	1,664		2,301					
Полоса стальная горячекатанная Сортамент ГОСТ 19903-74	В ст3 кп2	-δ=4	7		13110							0,058		0,058					
	ГОСТ 380-71																		
	Итого:		8	11240								0,058		0,058					
Всего масса металла			9						0,252	0,26	1,314	2,844		4,670					
В том числе по маркам	В ст3 пс6		10								0,052	0,208		0,260					
	В ст3 кп2		11								1,262	2,636		4,410					
Масса поставки элементов по кварталам (т) (заполняется заказчиком)	I																		
	II																		
	III																		
	IV																		

Инв. N подл. | Подпись и дата | Взам. инв. N

Привязан

Инв. N9

Зам.гл.инж.	Карпенков		4.03.87
Н.контр.	Ткач		02.03.87
Гл.спец.фд	Репало		02.03.87
ГИП	Хлебников		02.03.87
Гл.констр.	Тимошенко		02.03.87
Рук.сект.	Колесников		02.03.87
Рук.гр.	Коротков		02.03.87
Инж.	Крохина		02.03.87
Пров.	Коротков		02.03.87

т.п. 814-1-8.87- КМ

Сортировальный пункт для последующей обработки и предпосадочной подготовки картофеля производительностью 50 т/час

Стадия	Лист	Листов
РП	5	

Общие данные (окончание)

ГИПРОНИСЕЛЬПРОМ г.Орел

Копировал Николаева 22459-02 45 Формат А2

Альбом II

Типовой проект

Схема расположения металлических площадок между осями 1...3, 9...11

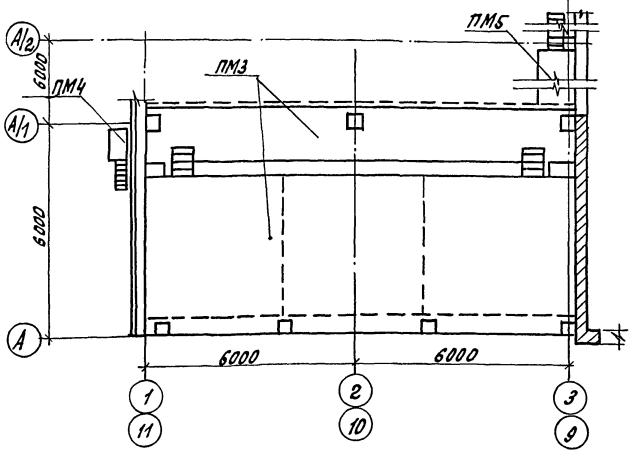

Схема расположения навеса над двухсекционным бункером.

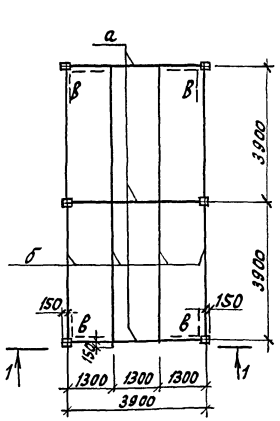

1-1

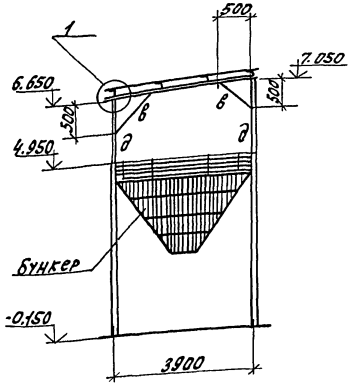

Площадка ПМ1

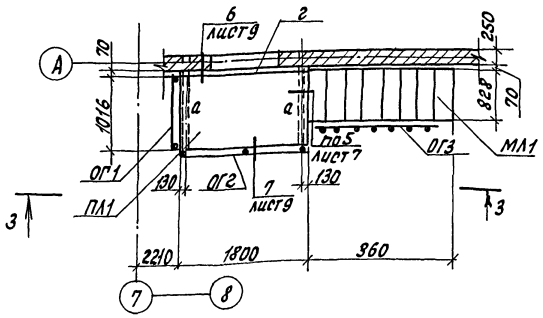

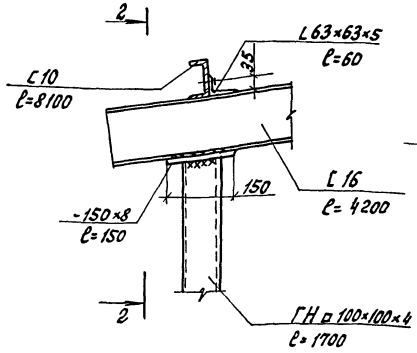

2-2

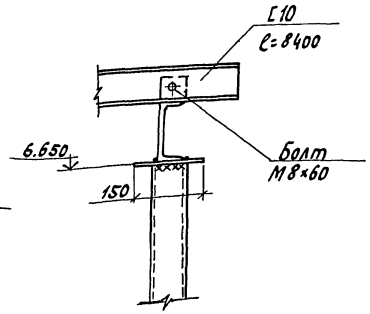

3-3

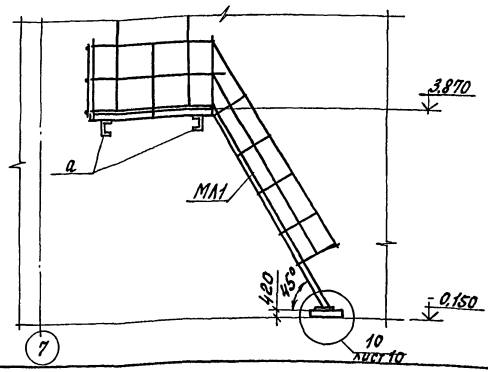

Площадка ПМ2

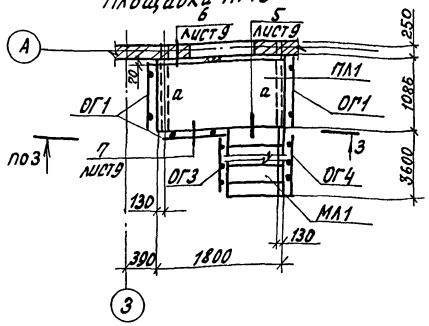

Ведомость элементов									
Марка	Сечение			Опорные усилия			группа констр.	Марка метала	Примечание
	Эскиз	Поз.	Состав	M, кн/м	N, кн	a, кн			
ПМ1 (1шт)									
а	С		С16	—	—	—	4	Вст3пс6-I	
в	L		L63×63×5	—	—	—	4	Вст3кп2	
г	—		рифл. δ=6	—	—	—	4		
ПП1 (1шт)	1.450.3-3, вып.1			ПМХФ-18.10			4		101кг
МЛ1 (1шт)	1.450.3-3, вып.1			МЛХФ45-36.8			4		195кг
ОГ1 (1шт)	1.450.3.-3, вып.1			ОГПМХЭБ-10.9			4		10.5кг
ОГ2 (1шт)	1.450.3-3, вып.1			ОГПМХЭБ-10.18			4		18.7кг
ОГ3 (1шт)	1.450.3-3, вып.1			ОГлМЛХ45-10.36			4		24.4кг
	Болт М12-8д×60.58 ГОСТ 7798-70								
	Навес над бункером (4шт)								
а	С		С16	—	—	—		Вст3пс6-I	
б	С		С10	—	—	—		Вст3кп2	
	L		L63×63×5	—	—	—			
	—		—δ=8	—	—	—			
д			ГН□100×100×4	—	—	—		Вст3сп2	
	Болт М8-8д×60.58 ГОСТ 7798-70								
ПМ2 (1шт.)									
а	С		С16	—	—	—	4	Вст3пс6-I	
в	L		L63×63×5	—	—	—	4	Вст3кп2	
	—		рифл. δ=6	—	—	—	4		
ПЛ1 (1шт)	1.450.3-3, вып.1			ПМХФ-18.10			4		101кг
МЛ1 (1шт)	1.450.3-3, вып.1			МЛХФ45-36.8			4		195кг
ОГ1 (3шт)	1.450.3-3, вып.1			ОГПМХЭБ-10.9			4		10.5кг
ОГ3 (1шт)	1.450.3-3, вып.1			ОГлМЛХ45-10.36			4		24.4кг
ОГ4 (1шт)	1.450.3-3. вып.1			ОГпМЛХ45-10.36			4		24.4кг
	Болт М12-8д×60.58 ГОСТ 7798-70								

Общие указания см. лист1.

Н.контр.	Ткач		02.03.87
Гл.спец.отд.	Репало		02.03.87
ГКП	Хлебников		02.03.87
Гл.констр.	Тимошенко		02.03.87
Рук.сект.	Колесников		02.03.87
Рук.гр.	Коротков		02.03.87
Ст.техн.	Корченков		02.03.87
Пров.	Коротков		02.03.87

т.п. 814-1-8.87 — КМ

Привязан

Инв.N

Сортировальный пункт для послеуборочной обработки и предпосадочной подготовки картофеля производительностью 50т/ч

Схемы расположения металлических площадок и навеса над двухсекционным бункером площадка ПМ1, ПМ2

Стадия	Лист	Листов
РП	6	

ГИПРОНИСЕЛЬПРОМ г. Орёл

22459-02 46

Инв.№подл. | Подпись и дата | Взам. инв.№

Копировал Ахромова

Формат А2

Альбом II

Типовой проект

Площадка ПМ3

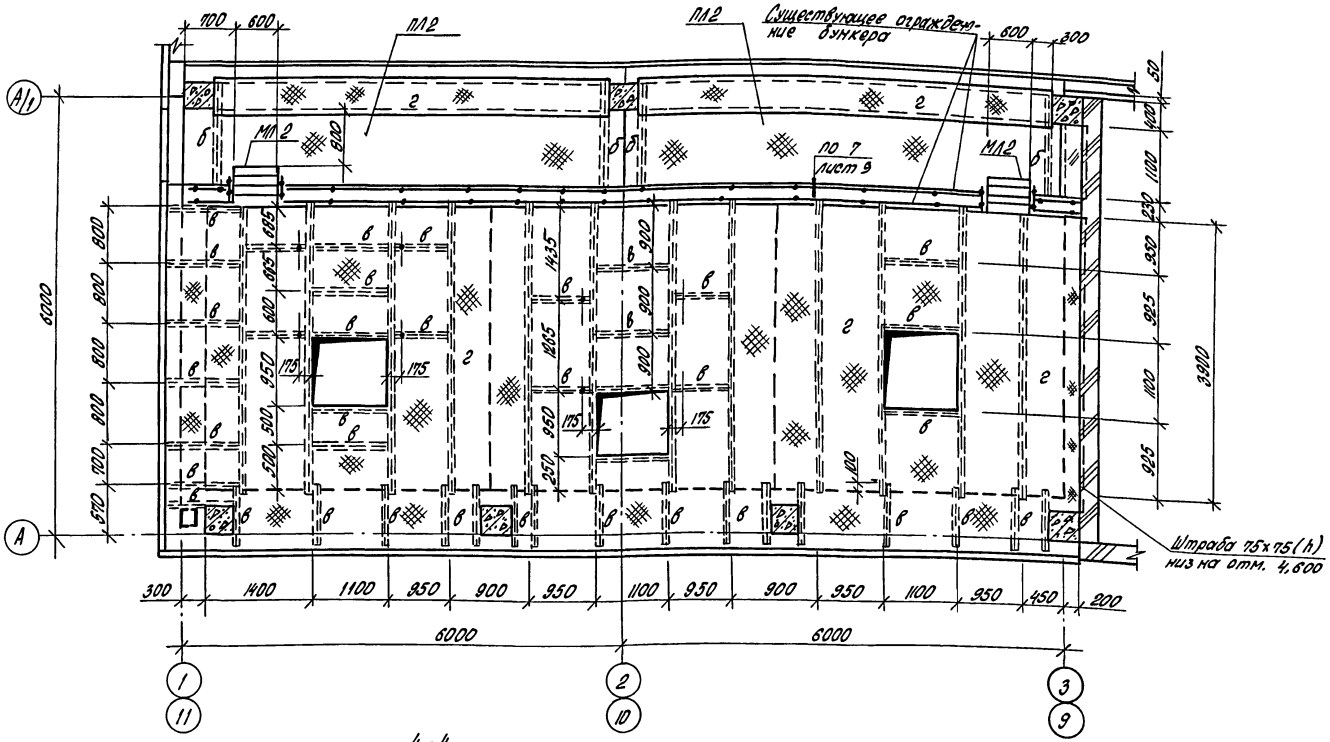

4-4

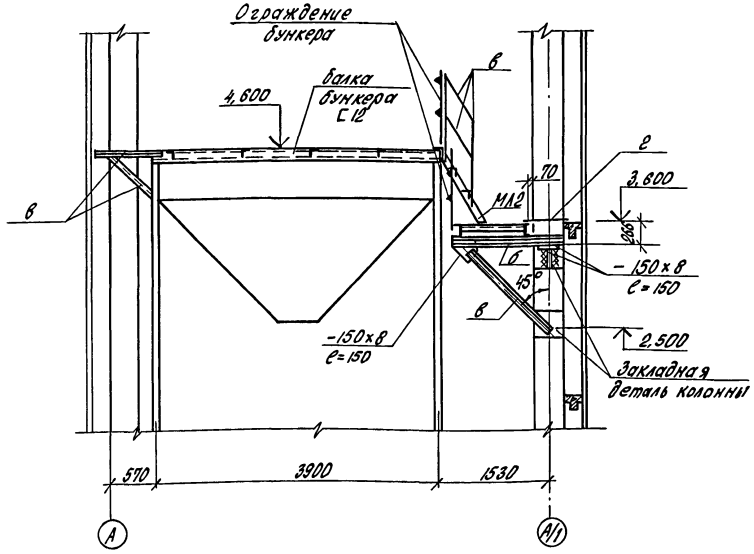

Площадка ПМ4

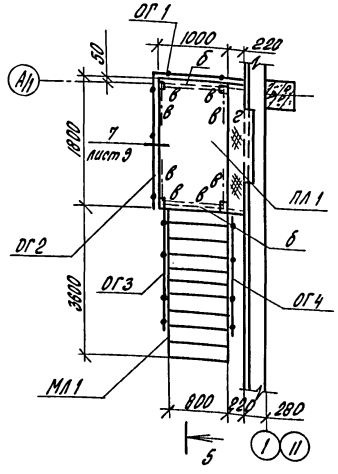

Ведомость элементов

Марка	Сечение эскиз	Поз.	Состав	Опорные усилия M кН.м	N кН	Q кН		Марка металла	Примечание
			ПМ3 (2шт)						
б	⊏		⊏ 10	—	—	—	4	Вст3кп2	
в	L		L 63х5	0,80	—	—	4	Вст3кп2	
г	—		рифл. δ=6	—	—	—	4	Вст3кп2	
	—		-δ=8	—	—	—	4	Вст3кп2	
ПЛ2 (2шт)	1.450.3-3, вып. 1			ПМХФ-60.10			4		312,8кг
МЛ2 (2шт)	1.450.3-3, вып. 1			МЛХФ60-12,6			4		40,0кг
			ПМ4 (2шт)						
б	⊏		⊏ 10				4	Вст3кп2	
в	⊏		L 63х5				4	Вст3кп2	
г	L		рифл. δ=6				4	Вст3кп2	
д	—		ПП100х100х4				4	Вст3сп2	
	—		-δ=12				4	Вст3лсб-1	
ПЛ1 (1шт)	1.450.3-3, вып. 1			ПМХФ-18.10			4		101,0кг
МЛ1 (1шт)	1.450.3-3, вып. 1			МЛХФ45-36.8			4		195,0кг
ОГ1 (1шт)	1.450.3-3, вып. 1			ОГПМХэб-10.9			4		10,5кг
ОГ2 (1шт)	1.450.3-3, вып. 1			ОГПМХэб-10.18			4		18,7кг
ОГ3 (1шт)	1.450.3-3, вып. 1			ОГпМЛХ45-10.36			4		24,4кг
ОГ4 (1шт)	1.450.3-3, вып. 1			ОГпМЛХ45-10.36			4		24,4кг
			-δ=8				4	Вст3кп2	
	Болт М12-8g х 60.58 ГОСТ 7798-70								

1. На схеме площадки ПМ3 знаком (•) указано место установки сепаратора.
2. Балки перекрытия бункеров (С12) установить согласно данного чертежа.
3. Общие указания см. лист 1.

Н.контр.	Ткач			т.п.814-1-8.87-КМ	
Гл.специал.	Репола				
ГИП	Хлебников				
Гл.констр.	Тимошенко				
Рук.сект.	Колесников				
Рук.гр.	Коротков			Сортировальный пункт для послеуборочной обработки и предпосадочной подготовки картофеля производительностью 50 т/час	Стадия: РП; Лист: 7; Листов:
Вед.инж.	Уеснова			Площадки ПМ3, ПМ4	ГИПРОНИСЕЛЬПРОМ г.Орел
Пров.	Коротков				

Привязан

Инв.№

Инв.№ подл. | Подпись и дата | Взам.инв.№

22459-02 47

Копировал Попова

Формат А2

Альбом II

Типовой проект

5-5

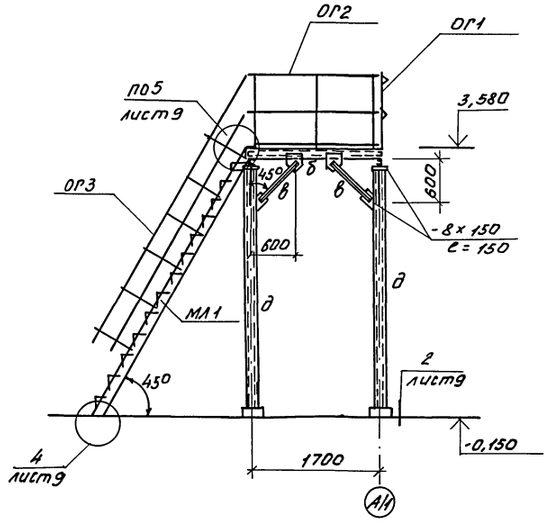

6-6

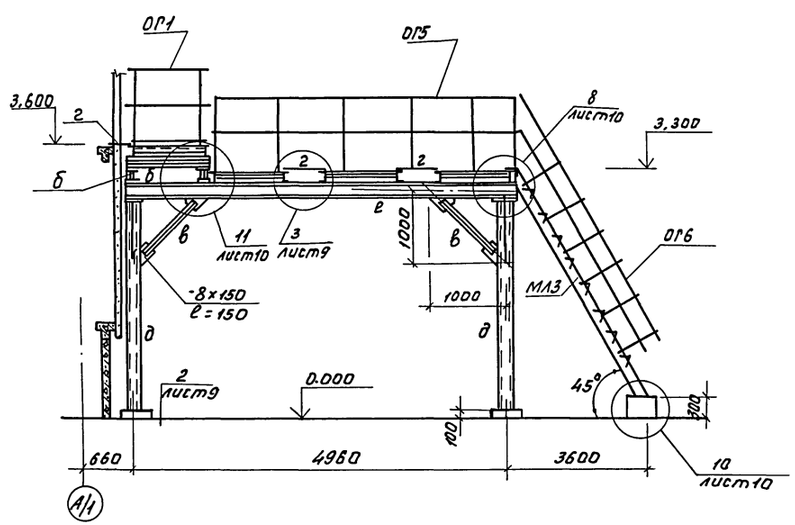

Площадка ПМ5

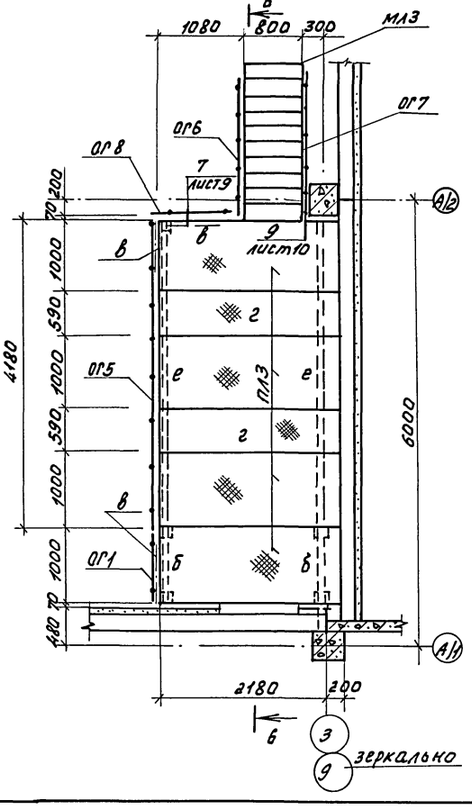

Схема расположения навеса

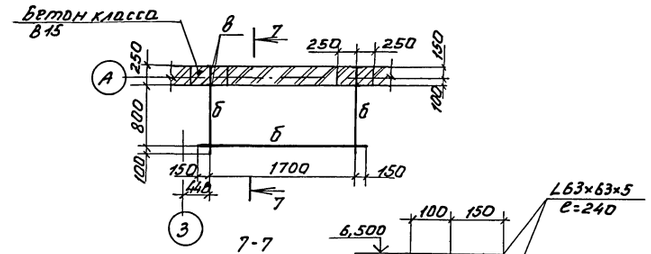

7-7

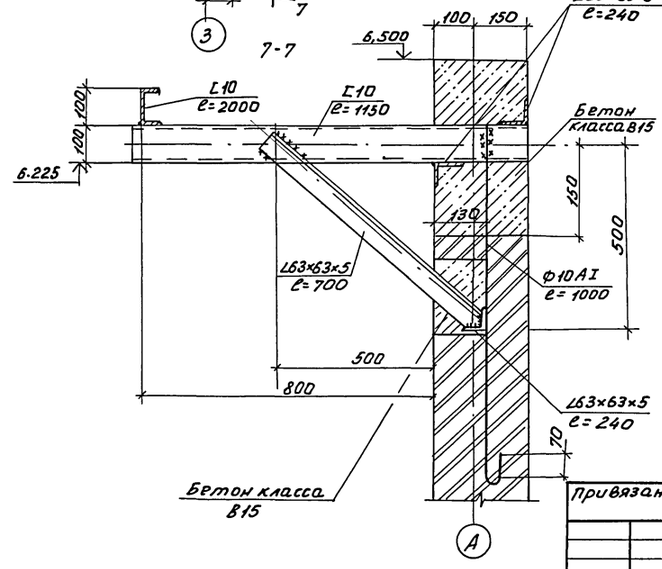

Ведомость элементов

Марка	Сечение: Эскиз	Поз.	Состав	Опорные усилия: М, кн.м	N, кн	Q, кн	Группа констр.	Марка металла	Примечание
			ПМ 5 (2шт)						
б	С		С 10	–	–	–	4	Вст3кп2	
в	L		L63х5	–	–	–	4	Вст3кп2	
г	–		рифл.δ=6	–	–	–	4	Бст3кп2	
д	□		2Ю100х100х4	–	–	–	4	Вст3сп2	
е	–		-С20	24,2	–	–	4	Вст3пс6-1	
	–		-δ=8	–	–	–	4	Вст3кп2	
г	–		-δ=12	–	–	–	4	Вст3пс6-1	
ПЛ3 (4шт)	1.450.3-3, Вып.1			ПМХФ-24.10			4		129,7кг
МЛ3 (1шт)	1.450.3-3, Вып.1			МЛХФ45-30.8			4		162,0кг
ОГ1 (1шт)	1.450.3-3, Вып.1			ОГПМХэб-10.9			4		10,5кг
ОГ8 (1шт)	1.450.3-3, Вып.1			ОГПМХэб-10.12			4		12,5кг
ОГ5 (1шт)	1.450.3-3, Вып.1			ОГПМХэб-10.42			4		39,3кг
ОГ6 (1шт)	1.450.3-3, Вып.1			ОГПМАХ45-10.30			4		21,2кг
ОГ7 (1шт)	1.450.3-3, Вып.1			ОГПМАХ45-10.30			4		21,2кг
	Болт М12-8g х60.58			ГОСТ 7798-70					
			Навес (1шт)						
б	С		С10	–	–	–	4	Вст3кп2	
в	L		L63х63х5	–	–	–	4		

Общие указания см. лист 1.

Н.контр.	Ткач		02.03.87	т.п. 814-1-8.87-КМ
Гл.спецгр	Репало		02.03.87	
ГИП	Хлебников		02.03.87	
Гл.констр	Тимошенко		02.03.87	
Рук.сект.	Колесников		02.03.87	
Рук.гр.	Коротков		02.03.87	Сортировальный пункт для послеуборочной обработки и предпосевной подготовки картофеля производительностью 50 т/час
Вед.инж.	Чеснова		02.03.87	
Пров.	Коротков		02.03.87	Площадка ПМ5. Схема расположения навеса

Стадия	Лист	Листов
РП	8	

ГИПРОНИСЕЛЬПРОМ г. Орел

Привязан

Инв.№

Инв.№подл. | Подпись и дата | Взам.инв.№

22459-02 48

Копировал Фомушкина

Формат А2

Альбом II

Типовой проект

2

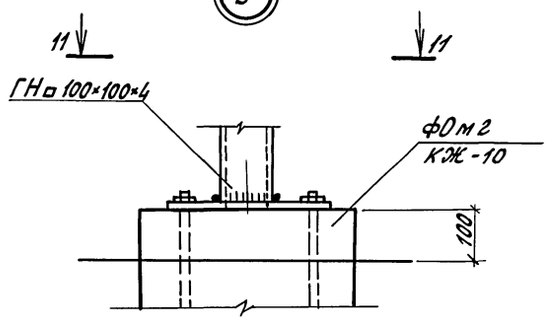

3

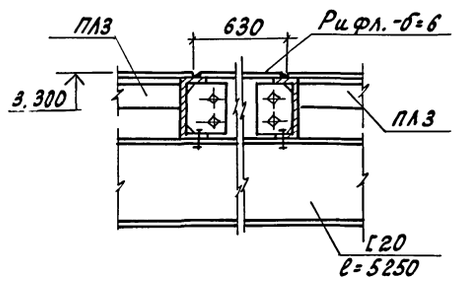

4

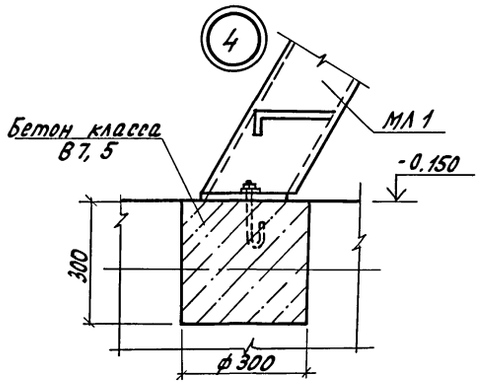

5

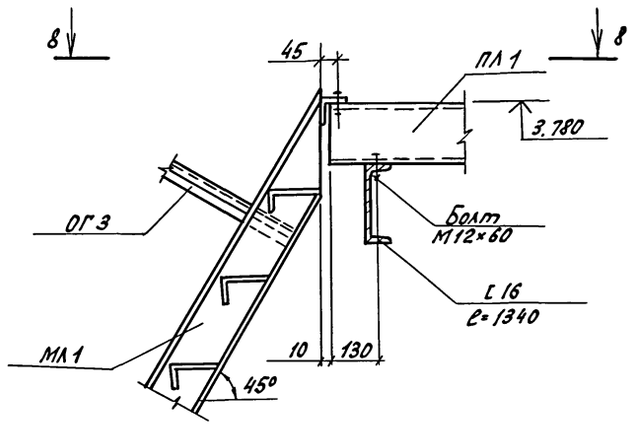

8-8

11-11

6

7

9-9

Н.контр.	Ткач		02.03.87	т.п. 814-1-8.87-КМ	
Гл.специал.	Репало		02.03.87		
ГИП	Хлебников		02.03.87		
Гл.констр.	Тимошенко		02.03.87		
Рук.сект.	Колесников		02.03.87		
Рук.гр.	Коротков		02.03.87	Сортировальный пункт для послеуборочной обработки и предпосадочной подготовки картофеля производительностью 50 т/час	Стадия: РП; Лист: 9; Листов:
Вед.инж.	Чеснова		02.03.87		
Пров.	Коротков		02.03.87	Узлы 2... 7	ГИПРОНИСЕЛЬПРОМ г.Орел

Привязан

Инв.N

Инв.N подл. | Подпись и дата | Взам. инв.N

22459-02 49

Копировал Ахромова

Формат

Альбом II

Типовой проект

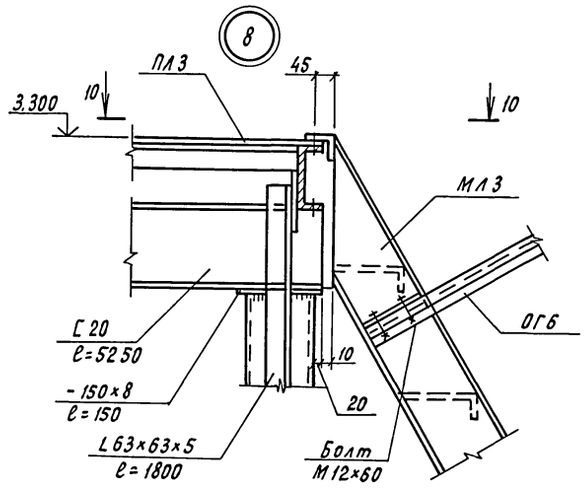

10-10

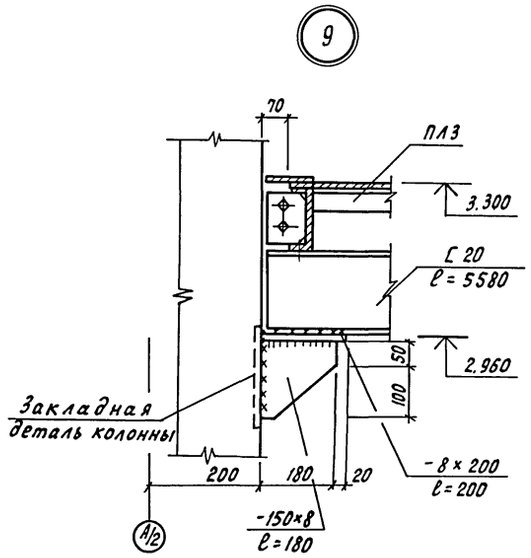

11

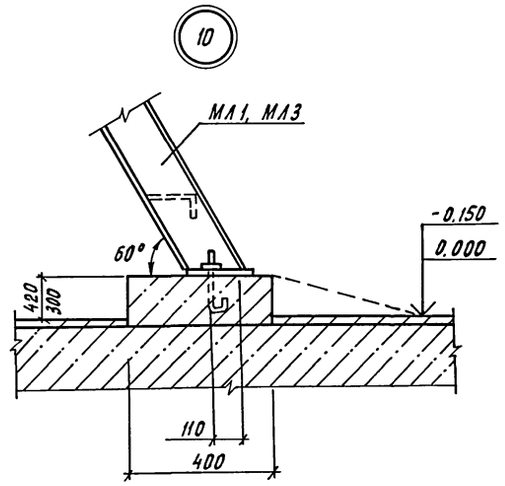

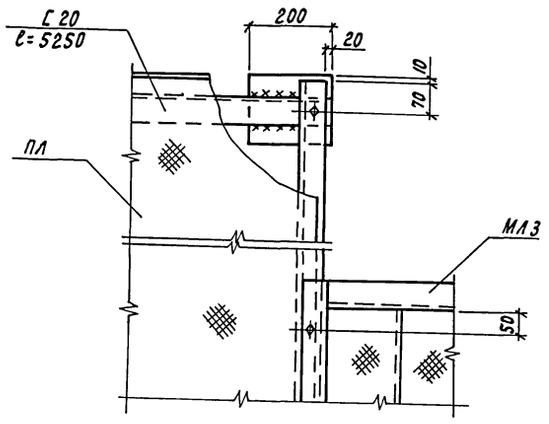

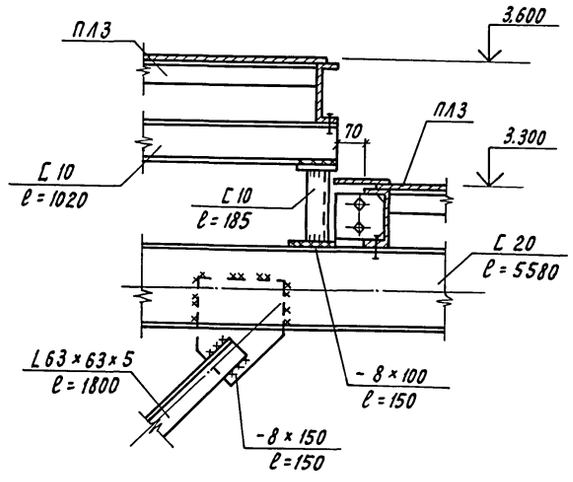

Н.контр.	Ткач		02.03.87	т.п. 814-1-8.87- КМ	
Гл.спец.отд.	Репало		02.03.87		
ГИП	Хлебников		02.03.87		
Гл. констр.	Тимошенко		02.03.87		
Рук.сект.	Колесников		02.03.87		
Рук. гр.	Коротков		02.03.87	Сортировальный пункт для послеуборочной обработки и предпосадочной подготовки картофеля производительностью 50 т/час	Стадия: РП; Лист: 10; Листов:
Ст. инж.	Чеснова		02.03.87		
Пров.	Коротков		02.03.87	Узлы 8... 11	ГИПРОНИСЕЛЬПРОМ г. Орел

Привязан

Инв. N

Инв. N подл. | Подпись и дата | Взам. инв. N

22459-02 50

Копировал Перелыгина

Формат А2

Альбом II

Типовой проект

Ведомость рабочих чертежей основного комплекта КД

Лист	Наименование	Примечание
1	Общие данные	
2	Схема расположения шахт ДШ1, ДШ2, шахты ДШ1, ДШ2. Узлы 1...3.	
3	Схема обшивки секции бункера. Перегородки ПД1, ПД2.	

Ведомость спецификаций

Лист	Наименование	Примечание
2	Спецификация элементов к схеме расположения шахт ДШ1, ДШ2.	
3	Спецификация элементов к схеме расположения обшивки секции бункера, перегородкам ПД1, ПД2, щита Щ2	

Общие указания

1. Данная часть проекта разработана на основании задания на проектирование, утвержденного министерством сельского хозяйства СССР от 20 декабря 1985 года.
2. За условную отметку 0.000 принят уровень чистого пола отделения сортировки, что соответствует абсолютной отметке ☐☐
3. Все деревянные конструкции должны изготавляться из строганой древесины хвойных пород II сорта (сосна или ель) с влажностью не более 20% и удовлетворять требованиям раздела 2 СНиП II-25-80 „Деревянные конструкции. Нормы проектирования".
4. Для всех деревянных конструкций предусмотреть защиту от биологического повреждения путем антисептирования препаратом ББ-11 по ГОСТ 23787.6-79 в соответствии с рекомендациями ЦНИИСК им. Кучеренко „Защита клееных деревянных конструкций в хранилищах картофеля и овощей".

Ведомость прилагаемых документов

Обозначение	Наименование	Примечание
	Прилагаемые документы	
-КДИ.020000	Изделия соединительные	
	МС1, МС2	Альбом
-КДИ.010000	Щит Щ1	Альбом

Расход древесины на здание

Наименование сечений	Сечение	Объем, м³				
		Шахты ДШ1, ДШ2	Обшивка бункеров	Перегородки ПД1, ПД2	Щиты Щ1, Щ2	Всего
Бруски	60×75		4,62			4,62
	50×100	0,28				0,28
	100×100	0,64		4,04		4,68
	100×125				32,16	32,16
Доска	25×100	1,24		5,38	1,70	7,32
	32×100		12,04		0,68	12,72
Итого:		2,16	16,66	9,42	34,54	62,78

Согласовано:
Гл. спец. тех. отд. Александров
Рук. сект. Т Подольная
Рук. сект. ст Беляев

Инв. N подл. | Подпись и дата | Взам. инв. N

Данный проект разработан в соответствии с действующими нормами и правилами предусматривает мероприятия, обеспечивающие взрывную взрывопожарную и пожарную безопасность при эксплуатации здания

Главный инженер проекта Хлебников Г.А.

Инв. N				Привязан
Зам. гл. инж.	Карпенков		4.04.87	т.п. 814-1-8.87- КД
Н. контр.	Ткач		02.03.87	
Нач. отд.	Иглина		02.03.87	
ГИП	Хлебников		02.03.87	
Гл. констр.	Тимошенко		02.03.87	
Рук. сект.	Колесников		02.03.87	Сортировальный пункт для послеуборочной обработки и предпосадочной подготовки картофеля производительностью 50 т/ч.
Рук. гр.	Коротков		02.03.87	Стадия: РП; Лист: 1; Листов: 3
Инж.	Новикова		02.03.87	
Пров.	Чеснова		02.03.87	Общие данные

ГИПРОНИСЕЛЬПРОМ г. Орел

Копировал Николаева 22459-02 51 Формат А2

Альбом II

Типовой проект

ДШ1 - изображено

ДШ2 - зеркальное изображение

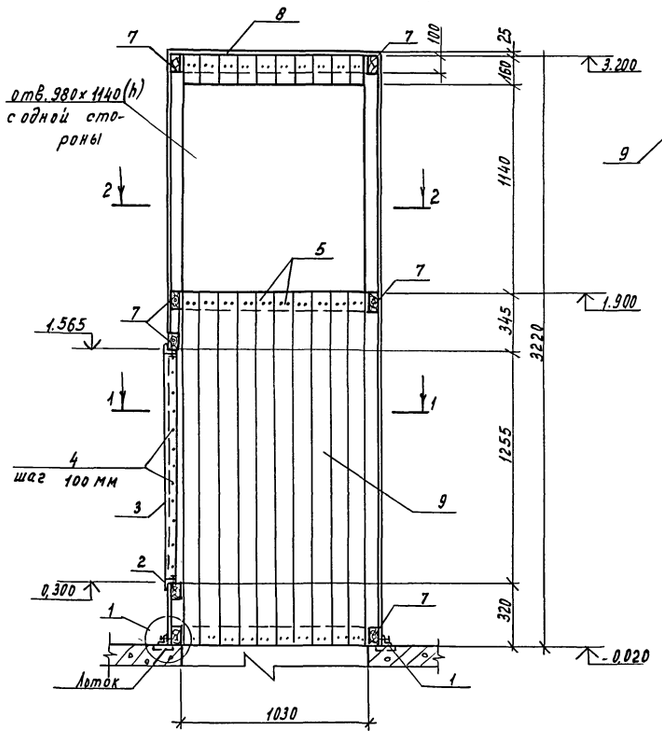

2-2

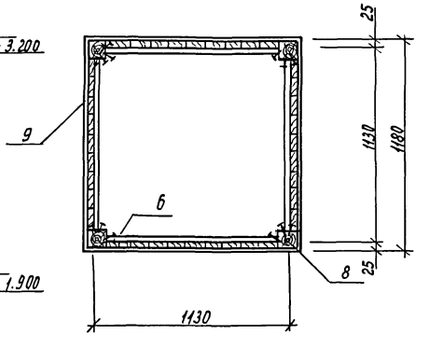

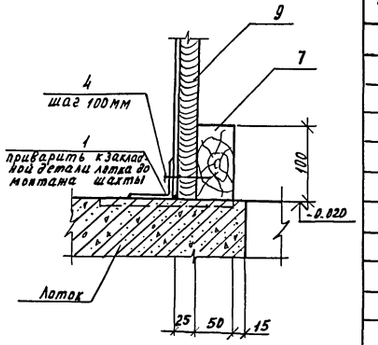

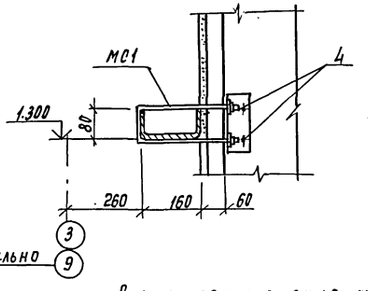

4-4

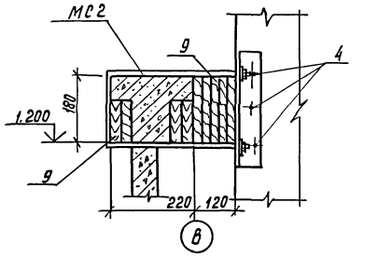

1-1

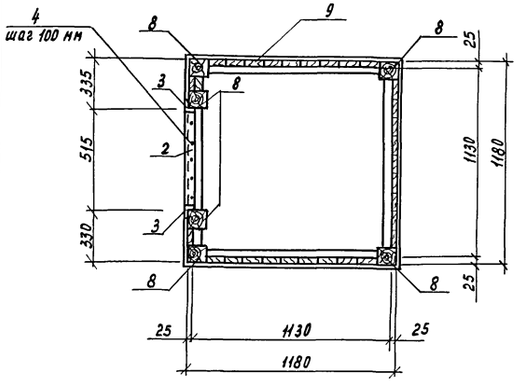

Схема расположения шахт ДШ1, ДШ2

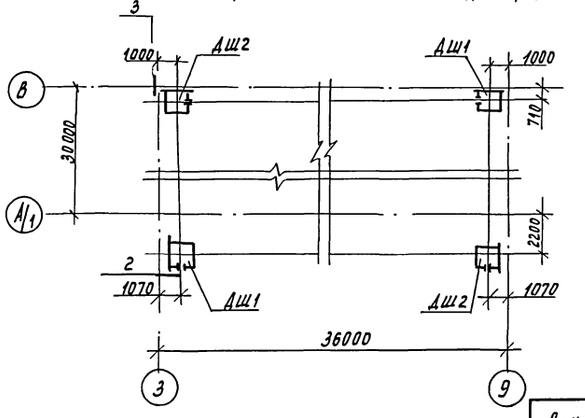

Спецификация элементов к схеме расположения шахт ДШ1, ДШ2

Марка, поз.	Обозначение	Наименование	Кол.	Масса ед. кг	Примечание
		Шахта ДШ1			
1	БЧ	Уголок 63×63×5-Б-ГОСТ 8509-72 / Вст3кп2 ГОСТ 535-79 L=1150	2	5,53	
2	БЧ	Уголок 63×63×5-Б-ГОСТ 8509-72 / Вст3кп2 ГОСТ 535-79 L=505	2	2,43	
3	БЧ	Уголок 63×63×5-Б-ГОСТ 8509-72 / Вст3кп2 ГОСТ 535-79 L=1380	2	6,64	
4		Шуруп 2-3×20.2 ГОСТ 1145-80	60	—	
5		Гвоздь К 2,5×60 ГОСТ 4028-63	240	—	
6		Гвоздь К 3×80 ГОСТ 4028-63	112	—	
7		Брусок 50×100 ГОСТ 24454-80	—	—	0,07 м³
8		Брусок 100×100 ГОСТ 24454-80	—	—	0,16 м³
9		Доска 25×100 ГОСТ 24454-80	—	—	0,31 м³
10		ОЦ Б-ПН-НО-0,65 ГОСТ 19904-74 / ОН-МР-1 ГОСТ 14918-80			15,5 м²
		Узлы крепления шахт			
МС1	КДИ.020000	Изделие соединительное МС1	4	2,33	
МС2	КДИ.020000	Изделие соединительное МС2	4	3,70	
4		Шуруп 2-3×20.2 ГОСТ 1145-80	20		

1. Шахты с наружной стороны обить внахлестку оцинкованной сталью (поз.10) по ГОСТ 14918-80 δ=0,65 мм.
2. Количество шахт на здание ДШ1-2 шт, ДШ2-2 шт.
3. Расход материалов в спецификации дан на 1 шахту.
4. Общие примечания см. лист 1.

Н.контр.	Ткач		01.02.87
Гл.спецпт	Репало		02.02.87
ГИП	Хлебников		02.02.87
Гл.констр	Тимощенко		02.02.87
Рук.сект	Колесников		02.02.87
Рук.гр.	Коротков		02.02.87
Инж.	Новикова		02.02.87
Пров.	Чеснова		02.02.87

т.п. 814-1-8.87- КД

Сортировальный пункт для послеуборочной обработки и предпосадочной подготовки картофеля производительностью 50 т/час.

Стадия	Лист	Листов
РП	2	

Схема расположения шахт ДШ1, ДШ2. Шахты ДШ1, ДШ2. Узлы 1...3.

ГИПРОНИСЕЛЬПРОМ г. Орел

Привязан

Инв. №

Инв.№ подл. | Подпись и дата | Взам. инв.№

Копировал Муратова

22459-02 52

Формат А2

Альбом II

Типовой проект

Инв.№ подл. | Подпись и дата | Взам. инв.№

Схема обшивки секции бункера

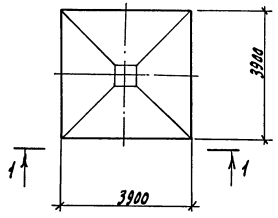

1-1

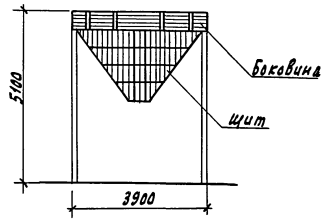

Перегородка ПД1

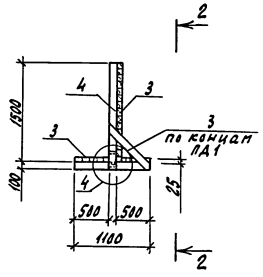

Перегородка ПД2

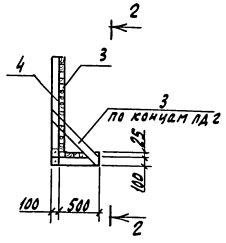

Боковина

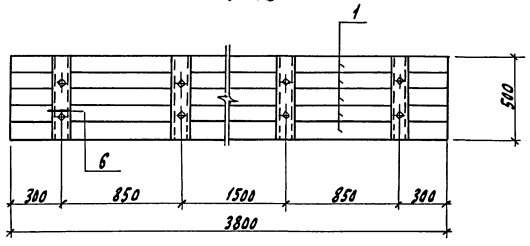

2-2

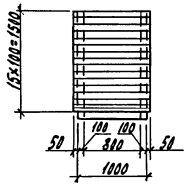

4

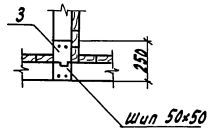

Щит

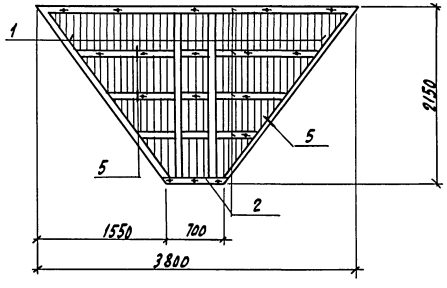

Щ2

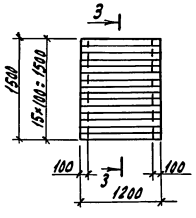

3-3

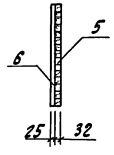

5

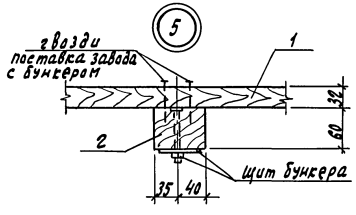

6

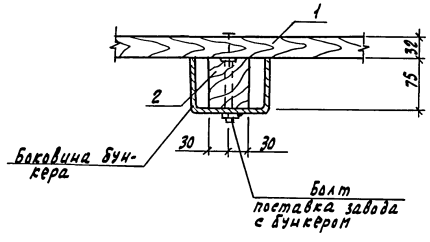

Спецификация элементов к схеме расположения обшивки секции бункера, перегородкам ПД1, ПД2, щита Щ2

Марка, поз.	Обозначение	Наименование	Кол.	Масса ед., кг	Примечание
		Схема обшивки секции			1,19м³
		бункера (14 шт)			1,19м³
1		Доска 32×100 ГОСТ 24454-80			0,86м³
2		Брус 60×75 ГОСТ 24454-80			0,33м³
		ПД1 (42 шт)			0,126м
3		Доска 25×100 ГОСТ 24454-80			0,073м
4		Брусок 100×100 ГОСТ 24454-80			0,053м
		ПД2 (42 шт)			0,098м
3		Доска 25×100 ГОСТ 24454-80			0,055м³
4		Брусок 100×100 ГОСТ 24454-80			0,043м³
		Щит Щ2			0,064м³
5		Доска 32×100 ГОСТ 24454-80			
		ℓ = 1200	15		0,0038м³
6		Доска 25×100 ГОСТ 24454-80			
		ℓ = 1500	2		0,0037м³

1. Схему расположения перегородок ПД1, ПД2 см. отм. лист АР-3, щитов Щ2 - лист КЖ-11.
2. Общие примечания см. лист 1

Н.контр.	Ткач		02.03.88	т.п. 814-1-8.87- КД	
Гл.специал.	Репало		02.03.88		
ГИП	Хлебников		02.03.88		
Гл.констр.	Тимошенко		02.03.88		
Рук.сект.	Колесников		02.03.88		
Привязан	Рук.гр.	Коротков	02.03.88	Сортировальный пункт для послеуборочной доработки и предпосадочной подготовки картофеля производительностью 30 т/ч	Стадия: РП; Лист: 3; Листов:
	Инж.	Новикова	02.03.88		
	Пров.	Чернова	02.03.88		
Инв.№				Схема обшивки секции бункера. Перегородки ПД1, ПД2. Щит Щ2	ГИПРОНИСЕЛЬПРОМ г. Орел

Альбом 5

Типовой проект

Ведомость рабочих чертежей основного комплекта

Лист	Наименование	Примечание
1	Общие данные (начало)	
2	Общие данные (окончание)	
3	План. План на отм. 3.800 в осях А-А/1, 3-7.	
4	Схемы систем П1-П4, В1-В5, А1	
5	Установки систем П1, П3	
6	Установка системы А1	

Продолжение

Обозначение	Наименование	Примечание
	Прилагаемые документы	
ОВН1	Сетка в рамке круглого сечения	
ОВСО	Спецификация оборудования	альбом
ОВВМ	Ведомость потребности в материалах	альбом

Ведомость ссылочных и прилагаемых документов

Обозначение	Наименование	Примечание
	Ссылочные документы	
1.494-30 Вып.1	Установка и крепление вентиляторов к строительным конструкциям	
1.494-33	Клапаны лепестковые к вентиляторам осевым типа ОБ-300	
5.904-4	Двери и люки для вентиляционных камер	
5.904-22	Малогабаритные эжекционные панели штампованные типа МЭПШ	
5.904-38	Гибкие вставки к центробежным вентиляторам	

Расчетная температура наружного воздуха принята минус 5,6°С.

Расчетная температура внутреннего воздуха в отапливаемых помещениях принята 16°С.

Воздуховоды систем А1, П3, П4 изготовить из тонколистовой стали по ГОСТ 19904-74.

Толщину стали принять по СНиП II-33-75 в зависимости от размера воздуховода.

Монтаж внутренних санитарно-технических систем выполнить по СНиП 3.05.01-85.

Проектом предусмотрен местный обогрев в рабочих мест на период с 20 апреля по 5 мая

Общие указания

Данная часть проекта разработана на основании задания на проектирование, утвержденного Министерством сельского хозяйства СССР 20 декабря 1985 года и в соответствии с требованиями СНиП II-3-79 „Строительная теплотехника," СНиП 2.10.02-84 „Здания и сооружения для хранения и переработки сельскохозяйственной продукции."

Основные показатели по чертежам отопления и вентиляции

Наименование здания (сооружения), помещения	Объем, м³	Параметры воздуха при t,°С	Расход тепла, Вт (ккал/ч)				Расход холода Вт (ккал/ч)	Установленная мощность электродвигателей, кВт
			На отопление	На вентиляцию	На горячее водоснабжение	Общий		
Производственные помещения	11845	минус 5,6	23550 (20300)	—	—	23550 (20300)	—	41,95
Вспомогательные помещения	328	минус 5,6	7550 (6510)	—	—	7550 (6510)	—	8

Типовой проект разработан в соответствии с действующими нормами и правилами и предусматривает мероприятия, обеспечивающие взрывную, взрывопожарную и пожарную безопасность при эксплуатации здания.

Главный инженер проекта Г.А. Хлебников

Согласовано:

Нач. техн. отд.	Сергеев
Нач. технолог. отд.	Данилов
Ас. технолог.	Сапегин

Инв. № подл. | Подпись и дата | Взам. инв. №

Гип.	Сергеенков			22.08.88
Нач. отд.	Ткач			22.08.88
Нач. отд.	Целина			22.08.88
ГИП	Хлебников			22.08.88
Гл. спец.	Нарышев			22.08.88
Рук. сект.	Беляев			22.08.88
Рук. гр.	Сабсина			22.08.88
Архитект.	Абашева			22.08.88
Инж.	Белкова			22.08.88

Привязан

т.п. 814-1-8.87-08

Сортировальный цех для доработки и обработки и передачи рабочей подготовки картофеля производительностью 50 т/ч

Стадия	Лист	Листов
РП	1	6

Общие данные (начало)

ГИПРОНИСЕЛЬПРОМ г. Орел

22459-02 54

Копировал Варич Формат А2

Альбом II

Типовой проект

Характеристика отопительно-вентиляционных систем

Обозначение системы	Количество	Наименование технологического помещения (технологического оборудования)	Тип установки, агрегата	Вентилятор: Тип, исполнение	№	Схема исполнения	Положение	L, м³/г	P, Па (кгс/м²)	n, об/мин	Электродвигатель: Тип, исполнение по взрывозащите	N, кВт	n, об/мин	Воздухонагреватель: Тип	№	Кол.	Т-ра нагрева, °С от	до	Расход тепла, ккал/г	ΔP, Па	Примечание
П1-П4	4	Отделение приемки и обсушки	осевой	В-06-300	8А	–	–	20000	294,3 (30)	1435	4А100S4	3	1435								
В1, В2	2	Отделение сортировки	осевой	В-06-300	4А	–	–	3200	54 (5,5)	1375	4А56А4	0,12	1375								
В3	1	Отделение протравливания	осевой	В-06-300	4А	–	–	2500	76,3 (7,8)	1375	4А56А4	0,12	1375								
В4, В5	2	Отделение приемки и обсушки	осевой	В-06-300	8А	–	–	20000	294,3 (30)	1375	4А100S4	3	1435								
А1	1	Отделение переборки, протравливания, вторичного контроля	СФОЦ-25/0,5-И1	В-Ц4-70	4	1	10°	2500	588,6 (60)	1420	4А80А4	1,1	1420	электрический	–	1	3,4	38,4	23550 (20300)	50	

План-схема

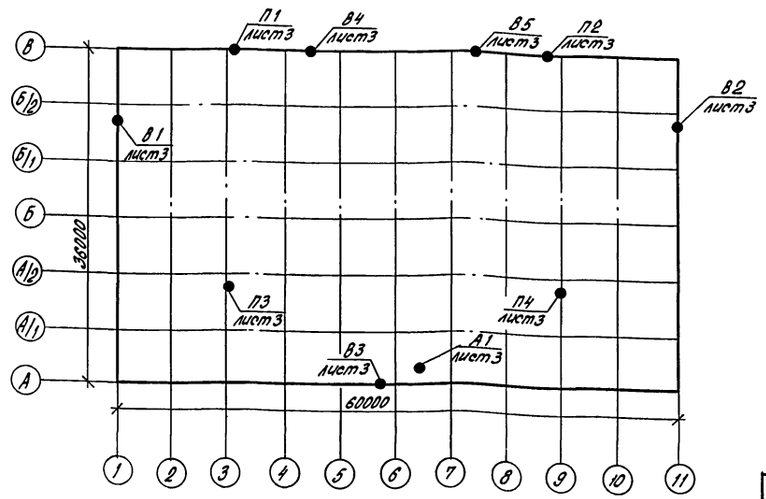

Н.контр.	Ткач		25.02.87
Гл.спец.отд.	Репало		24.02.87
ГИП	Хлебников		24.02.87
Гл.спец.	Макашов		24.02.87
Рук.сект.	Беляев		24.02.87
Рук.гр.	Савосина		23.02.87
Ст.инж.	Абашева		24.02.87
Инж.	Белкова		24.02.87

т.п. 814-1-8.87- ОВ

Сортировальный пункт для послеуборочной обработки и предпосадочной подготовки картофеля производительностью 50 т/ч

Стадия	Лист	Листов
РП	2	

Общие данные (окончание)

ГИПРОНИСЕЛЬПРОМ г.Орел

Привязан

Инв. N

Инв. N подл. | Подпись и дата | Взам.инв.N

22459-02 55

Копировал Попова

Формат А2

Типовой проект 814-1-8.87 Альбом II

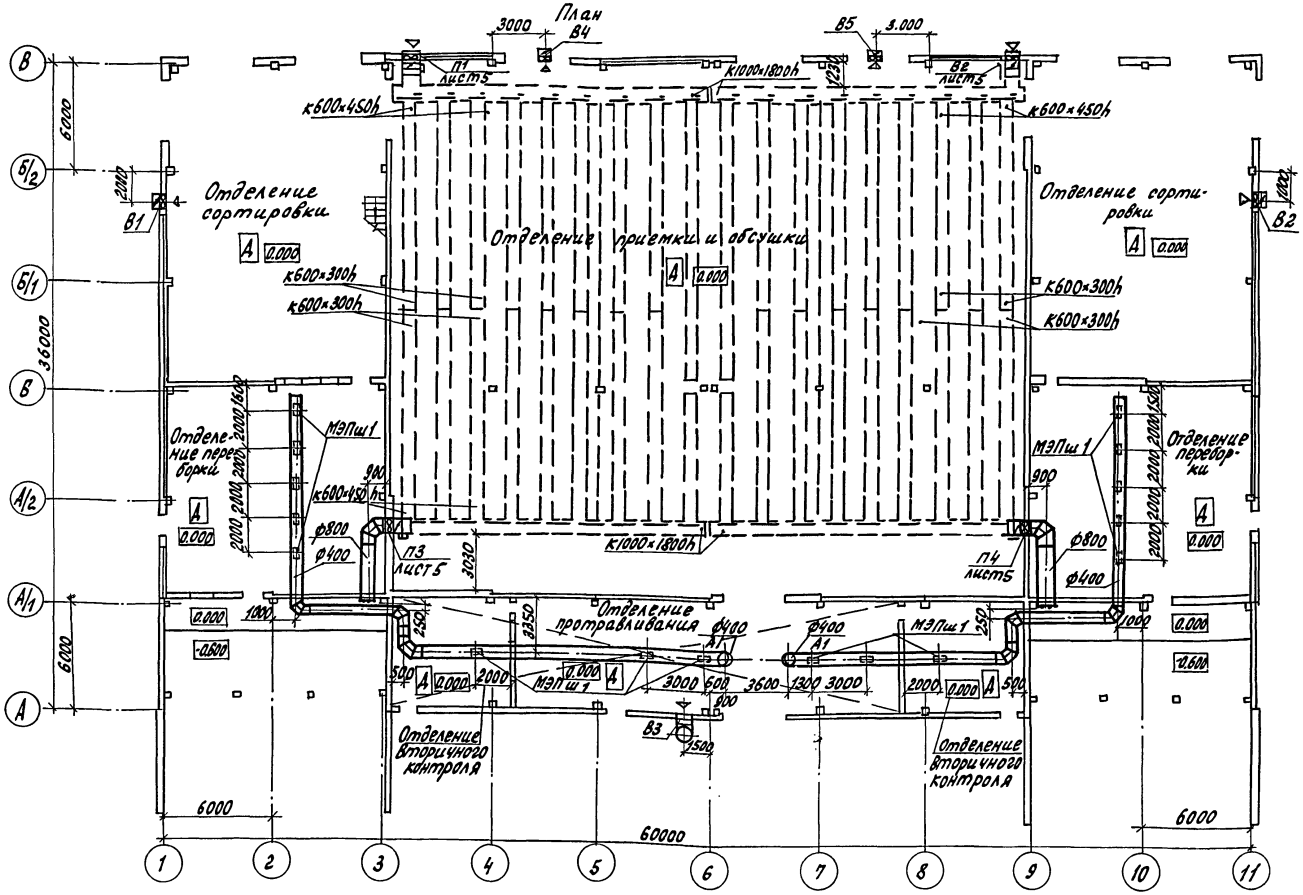

План на отм. 3.800

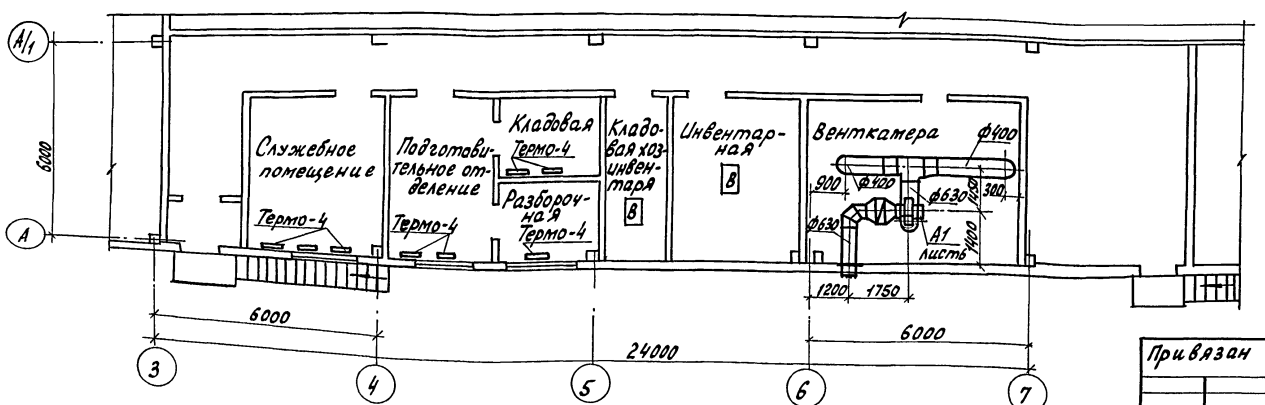

Привязан

Инв. N

Н.контр.	Ткач			ОВ
Гл.спец.отд.	Релало			
ГИП	Хлебников			
Гл. спец.	Макашов			
Рук. сект.	Беляев			
Рук. гр.	Савосина			Сортировальный пункт для послеуборочной обработки и предпосадочной подготовки картофеля производительностью 50 т/ч
Ст. инж.	Абашева			План. План на отм.3800 в осях А-А/1; 3-7

стадия	лист	листов
РП	3	

ГИПРОНИСЕЛЬПРОМ г. Орёл

22459-02 56

Копировал Ахромова Формат А2

Инв.№подл. | Подпись и дата | Взам.инв.№

Типовой проект 814-1-8.87 Альбом II

П1 ÷ П4

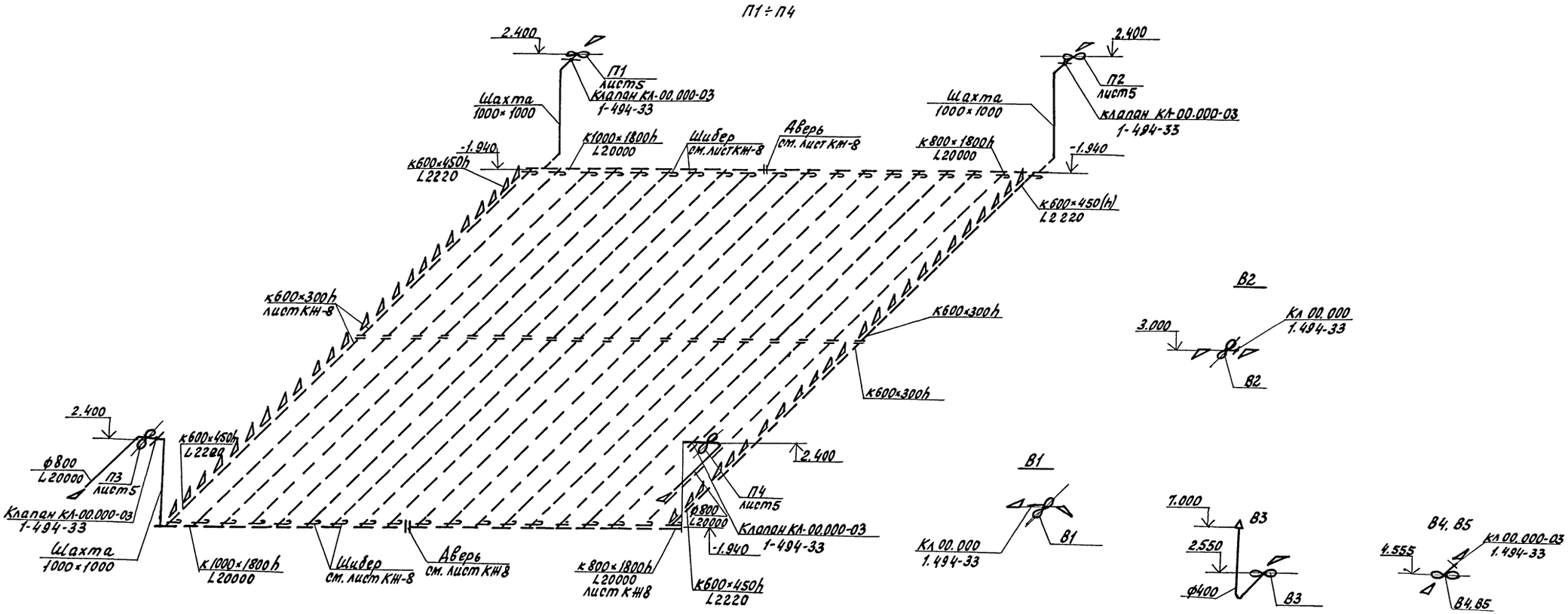

А1

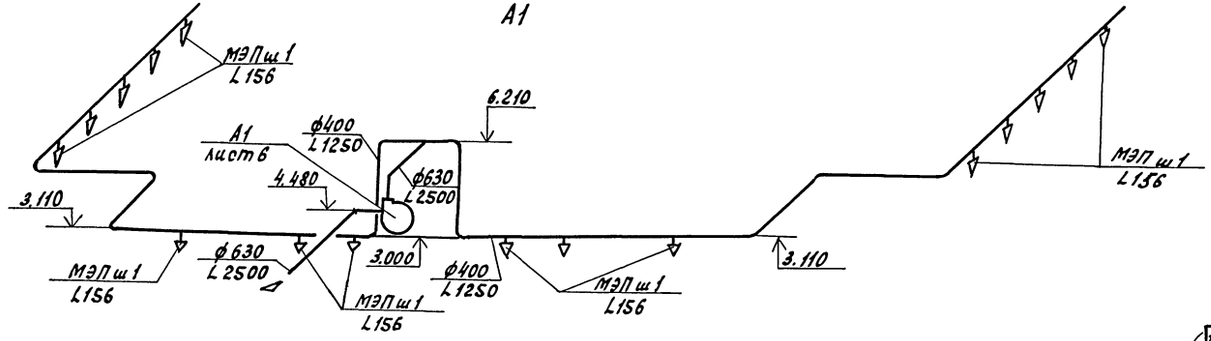

Н.контр.	Ткач			ОВ			
Гл.специал.	Репало						
ГИП	Хлебников						
Гл.спец.	Макашов						
Рук.сект.	Беляев						
Рук.гр.	Савосина			Сортировальный пункт для послеуборочной обработки и предпосадочной подготовки картофеля производительностью 50 т/ч	Стадия: РП	Лист: 4	Листов:
Вед.инж.	Абашева						
Инж.	Белкова			Схемы систем П1-П4, В1-В5, А1	ГИПРОНИСЕЛЬПРОМ г. Орел		

Привязан

Инв.N

Взам.инв.N | Подпись и дата | Инв.N подл.

22459-02 57

Копировал Ахромова Формат А2

Альбом VI

Типовой проект

План

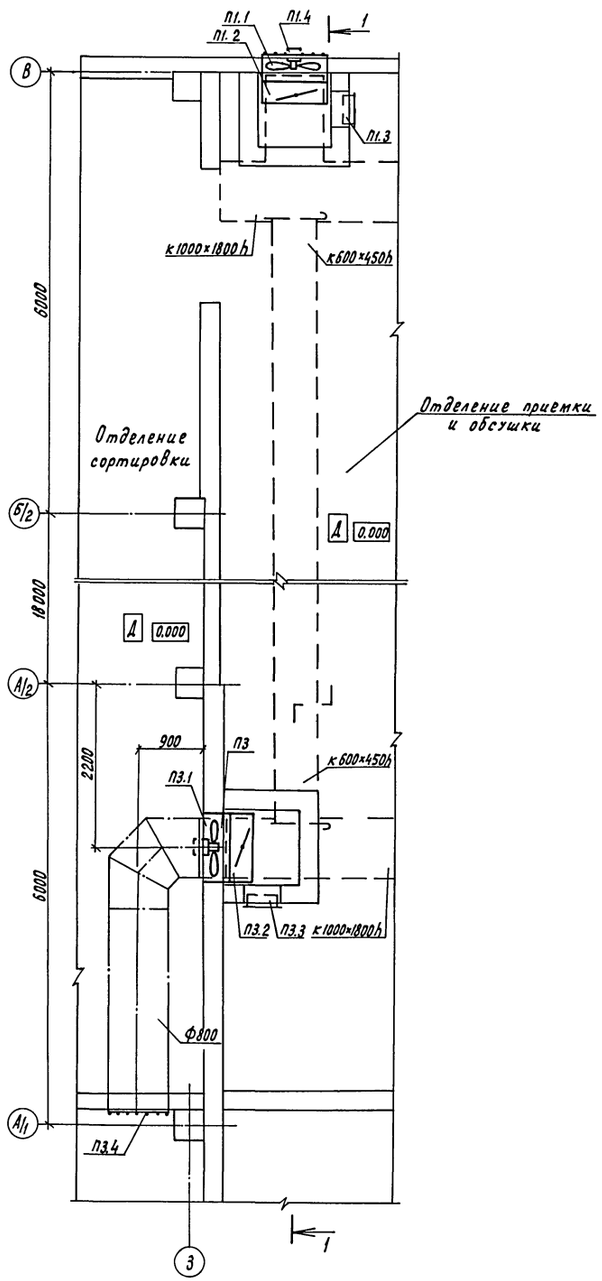

Разрез 1-1

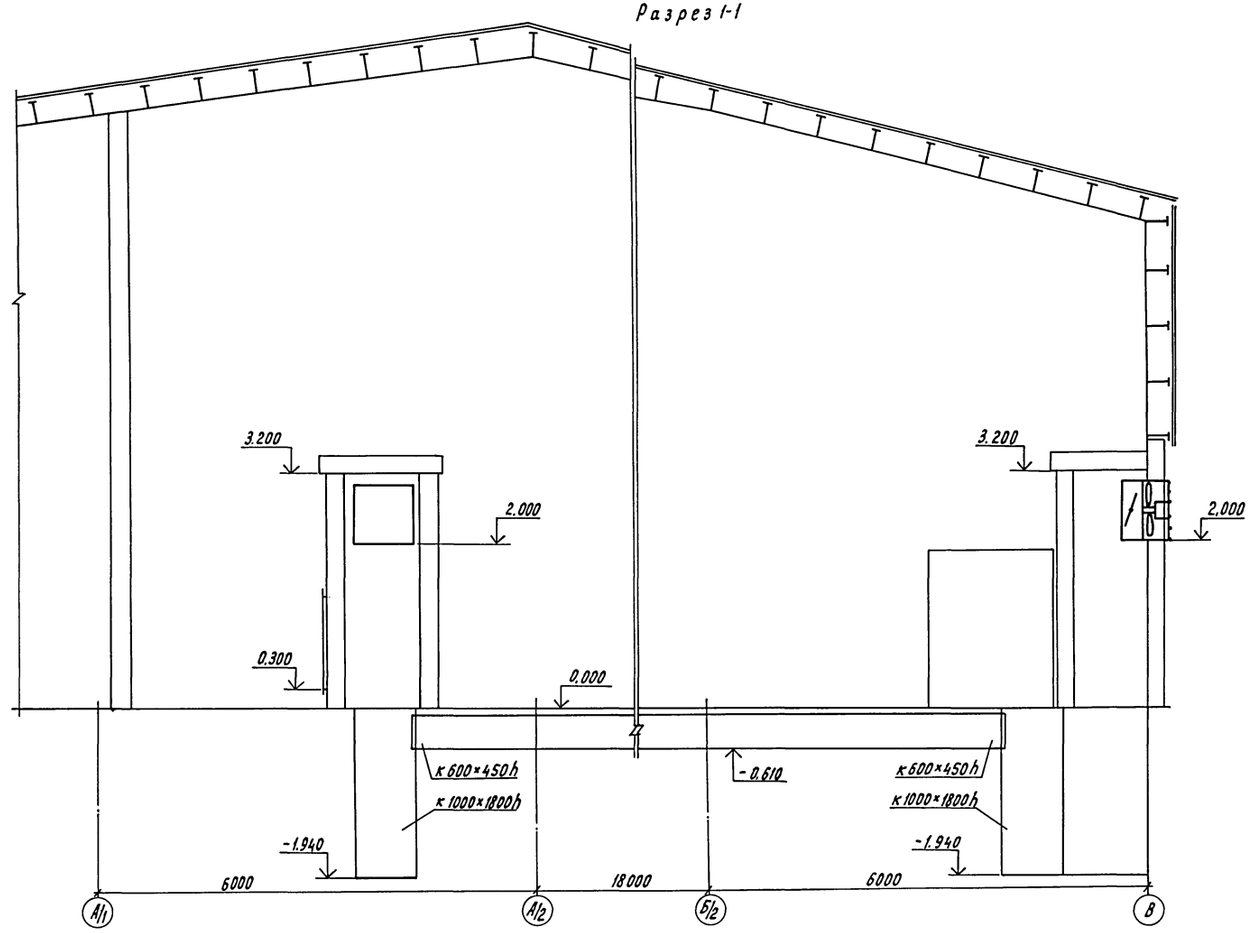

Спецификация систем П1÷П4 дана на листе ОВ6

Н.контр.	Ткач			т.п. 814-1-8.87- ОВ		
Гл.спец.от.д.	Репало					
ГИП	Хлебников					
Гл.спецсек.	Макашов					
Рук.сект.	Беляев					
Рук.гр.	Савосина			Сортировальный пункт для послеуборочной обработки и предпосадочной подготовке картофеля производительностью 50 т/ч	Стадия: РП	Лист: 5	Листов:
Вед.инж.	Абашева						
Привязан				Установки систем П1, П3	ГИПРОНИСЕЛЬПРОМ г. Орел		
Инв. N							

22459-02 58

Копировал Перелыгина

Формат А2

Инв. N подл. | Подпись и дата | Взам. инв. N

Альбом II

Типовой проект

Разрез 1-1

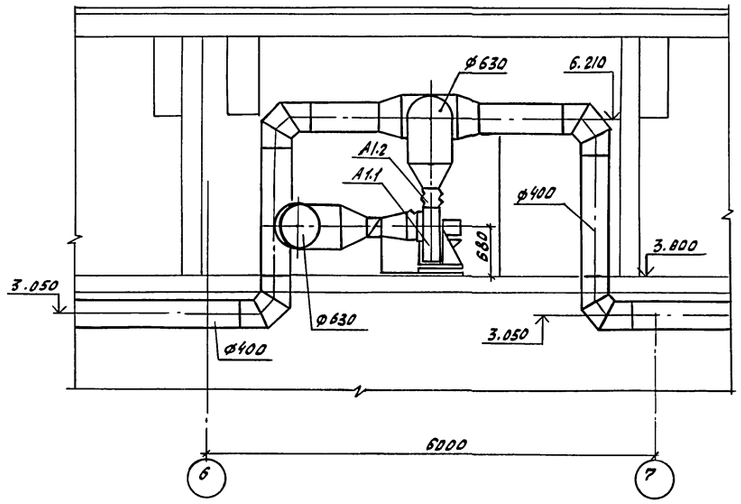

План

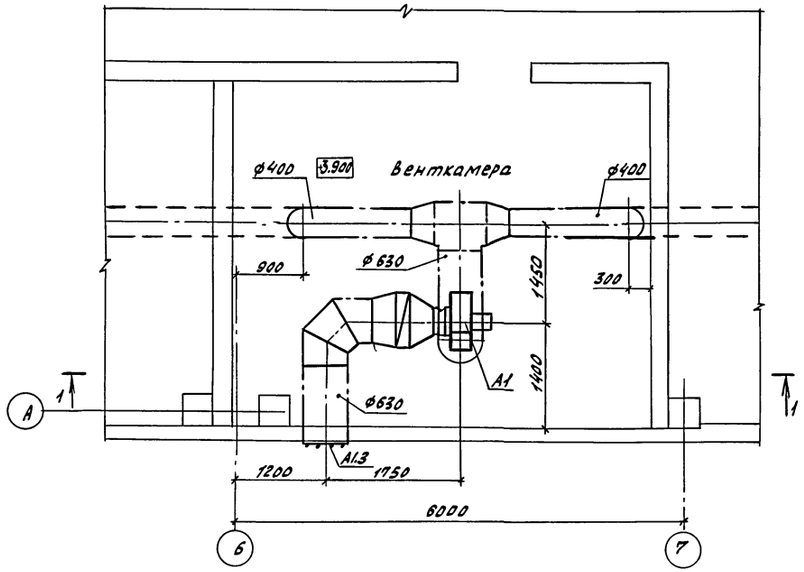

Спецификация отопительно-вентиляционных установок А1, П1-П4

Марка поз	Обозначение	Наименование	Кол.	Масса ед, кг	Примечание
		А1			
А 1.1	ТУ 16-531.666-79	Электрокалорифер			
		СФОЦ-25/05-И1	1	145	
А 1.2	5.904-38	Гибкая вставка			
		Н.00.00-08	1	1,34	
А 1.3	ОВН1	Сетка в рамке			
		круглого сечения	1	4,65	
		П1-П4			
П1.1-П4.1	ТУ 22-5438-83	Вентилятор осе-			
		вой В-06-300-8А с			
		электродвигателем			
		4А100 S4 1435 об/мин			
		3 кВт	1	87.5	
П1.2-П4.2	1.494-33	Клапан лепестковый			
		КЛ 00.000-03	1	33.5	
П1.3÷П4.3	5.904-4	Дверь герметичес-			
		кая утепленная			
		Дуо 1,25×0,5	1	36	
П1.4-П4.4	ОВН1-01	Сетка в рамке			
		круглого сечения	1	6,18	
	Спецификация дана на одну установку				

Н.контр.	Ткач				т.п. 814-1-8.87- ОВ		
Гл.спец.отд	Репало						
ГИП	Хлебников						
Гл.спец.	Макашов						
Рук.сект.	Беляев						
Рук.гр.	Савосина				Сортировальный пункт для послеуборочной обработки и предпосадочной подготовки картофеля производительностью 50 т/ч	Стадия: РП	Лист: 6	Листов:
Ст.инж.	Абашева				Установка системы А1	ГИПРОНИСЕЛЬПРОМ г. Орел	

Привязан

Инв.№

Инв.№ подл. | Подпись и дата | Взам.инв.№

22459-02 59

Копировал Зубакова

Формат А2

Альбом II

Типовой проект

ТИПОВОЙ ПРОЕКТ

СОРТИРОВАЬНЫЙ ПУНКТ ДЛЯ ПОСЛЕУБОРОЧНОЙ ОБРАБОТКИ И ПРЕДПОСАДОЧНОЙ ПОДГОТОВКИ КАРТОФЕЛЯ ПРОИЗВОДИТЕЛЬНОСТЬЮ 50 т/ч

АЛЬБОМ

Эскизные чертежи общих видов нетиповых конструкций систем отопления и вентиляции

Инв.№ подл. | Подпись и дата | Взам. инв.№

Привязан

Инв.№

Копировал: Иванова Формат А4

Обозначение	Наименование	Примечание
ОВН1	Сетка в рамке круглого сечения	

Привязан

Инв.№

Н.контр.	Ткач		25.03.87
Гл.спец.от.	Репало		25.03.87
Рук.сект.	Беляев		25.03.87
Рук. гр.	Савосина		25.03.87
Вед.инж.	Абашева		25.03.87

Содержание

Стадия	Лист	Листов
РП		1

ГИПРОНИСЕЛЬПРОМ г. Орёл

Инв.№ подл. | Подпись и дата | Взам. инв.№

Копировал: Иванова Формат А4

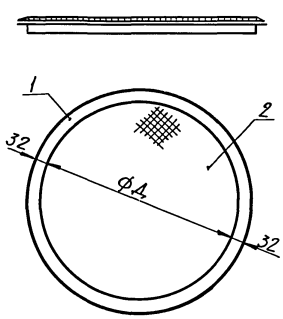

Обозначение	ФД мм	Масса.кг
ОВН1	630	4,65
01	800	6,18

Выборка материалов

Поз.	Наименование	Кол. кг	
		ОВН1	ОВН1-01
	Материал		
1	Уголок 32×32×4-Б ГОСТ 8509-72 В Ст.3 пс1 ГОСТ 535-79	3,78	4,8
2	Сетка 20×2,0 ГОСТ 5336-80	0,87	1,38

1. Конструкция сварная
2. Сетка предназначена для предотвращения попадания мусора в воздуховод.

Привязан

Инв.№

Н.контр.	Ткач		25.03.87
Гл.спец.от.	Репало		25.03.87
Рук.сект.	Беляев		25.03.87
Рук. гр.	Савосина		25.03.87
Вед.инж.	Абашева		25.03.87

т.п. 814-1-8.87-ОВН1

Сетка в рамке круглого сечения

Стадия	Лист	Листов
РП		1

ГИПРОНИСЕЛЬПРОМ г. Орел

Копировал: Иванова Формат А4

Привязан

Инв.№

Стадия | Лист | Листов

ГИПРОНИСЕЛЬПРОМ г. Орел

Копировал Формат А4

Типовой проект 814-1-8.87 Альбом V

Ведомость рабочих чертежей основного комплекта

Лист	Наименование	Примечание
1.	Общие данные (начало).	
2.	Общие данные (окончание).	
3.	План на отм. 0.000.	
4	План на отм. 3.900. Водомерный узел 1. Схемы систем В1, К1, К13.	

Ведомость ссылочных и прилагаемых документов

Обозначение	Наименование	Примечание
	Ссылочные документы	
2.190-1/72	Узлы и детали инженерного	
Выпуск 3	оборудования жилых и обществ-	
	венных зданий для сель-	
	ского строительства	
4.900-9	Узлы и детали трубопроводов	
Выпуск 0,1	из пластмассовых труб для сис-	
	тем водоснабжения и канализации	
	Прилагаемые документы	
ВК.СО	Спецификация оборудования	Альбом V
ВК.ВМ	Ведомость потребности в мате-	Альбом VI
	риалах	

Условные обозначения

—— В1 —— Водопровод хозяйственно-питьевой, производственный

—— К13 —— Канализация производственная, содержащая ядохимикаты

—— К1 —— Канализация производственно-бытовая

Общие указания

Данная часть проекта разработана на основании задания на проектирование, утвержденного Министерством сельского хозяйства СССР от 20.12.85 г.

За условную отметку 0.000 принят уровень чистого пола здания, что соответствует абсолютной отметке [ ].

Монтаж трубопроводов производить согласно СНиП 3.05.01-85 и СН478-80.

Соединительные детали трубопроводов холодного водоснабжения приняты по ОСТ6-05-367-74.

В местах установки запорной арматуры предусматривается присоединение пластмассовых труб к арматуре посредством накидных фланцев и патрубков с фланцами и газовой резьбой (см. эскиз, лист ВК-4).

Расход воды на полив территории определяется при привязке проекта.

Расчет систем водопровода и канализации произведен согласно СНиП 2.04.01-85.

Отметки на вводе водопровода и выпусках канализации назначаются при привязке проекта.

Установку санитарно-технических приборов производить согласно серии 2.190-1/72, выпуск 3.

Крепления трубопроводов выполнить по серии 4.900-9, выпуск 0,1.

Сети водопровода и канализации предусмотрены сезонного действия и должны опорожняться после окончания работы пункта.

Опорожнение системы холодного водоснабжения производится через запорную и спускную арматуру, предусмотренную на сети.

Для опорожнения сети канализации необходимо удалить воду из гидравлических затворов, установленных под санитарными приборами.

При производстве работ по системам канализации составить акт освидетельствования скрытых работ: 1. на устройство основания под трубопроводы;
2. на качественное соединение стыков;
3. на правильность уклонов трубопроводов.

Основные показатели по чертежам водопровода и канализации

Наименование системы	Потребный напор на вводе, м	Расчетные расходы м³/сут	м³/ч	л/с	при пожаре, л/с	Установочная мощность электродвигателей, кВт	Примечание
В0	10.0	10.52	4.60	1.28	–		Технологические нужды
К1	–	2.64	0.66	0.18			
К13	–	6.28	4.60	1.28			

Расход воды на хозяйственно-бытовые нужды при обслуживании работающих в передвижных бытовках составляет 1,0 м³/ч 1,9 м³/сут 67,0 м³/год при норме водопотребления 25 л/сут на одного работающего.

Типовой проект разработан в соответствии с действующими нормами и правилами и предусматривает мероприятия, обеспечивающие взрывную, взрыво-пожарную и пожарную безопасность при эксплуатации здания.

Гл. инженер проекта /Хлебников/

Согласовано: Рук.элект.сект. Корягин; Гл.спец.технолог Коренев; Рук.технол.сект. Подольная; Рук.стр.сект. Колесников

Инв.№ подл. | Подпись и дата | Взам.инв.№

Привязан

Инв.№				
Зам.гл.инж.	Карпенков			ВК
Н. контр.	Ткач			
Нач.отд.	Иглина			
ГИП	Хлебников			
Рук.сект.	Беляев			
Рук.гр.	Цурганов			Сортировальный пункт для послеуборочной обработки и предпосадочной подготовки картофеля производительностью 50т/час
Инж.	Козлова			
Пров.	Сотникова			

Стадия	Лист	Листов
РП	1	4

Общие данные (начало)

ГИПРОНИСЕЛЬПРОМ г. Орел

22459-02 61

Копировал Фомушкина

Формат А2

Водопровод и канализация

Настоящий раздел проекта разработан из условия подключения к наружным сетям хозяйства.

Строительный объём здания 13608 м³, категория производства по пожарной опасности Д, степень огнестойкости II.

Внутреннее пожаротушение согласно СНиП 2.04.01-85 табл. 2 не предусматривается

Расход воды на наружное пожаротушение согласно табл. 1 СНиП 2.04.02-84 составляет 10 л/с

Наружное пожаротушение объекта решается при привязке проекта и может осуществляться от гидрантов, размещённых на наружной водопроводной сети хозяйства или двух противопожарных резервуаров объёмом не менее 36м³ каждый.

Расходы воды на производственные нужды определены согласно технологическим расчетам и приведены в таблице „Данные по производственному водопотреблению и водоотведению." Согласно задания на проектирование бытовое обслуживание работающих предусмотрено от передвижных бытовок.

Помещения протравливания и лаборатория оборудованы системой водопровода хозяйственно-питьевого производственного назначения, бытовой и производственной канализацией.

Сеть водопровода тупиковая, из пластмассовых труб диаметрами 40, 25 и 20 мм, прокладывается открыто по строительным конструкциям здания.

Внутренняя сеть с наружной соединяется одним вводом из пластмассовых труб диаметром 40 мм.

Для учета расхода воды на вводе предусмотрен водосчетчик диаметром 32 мм.

Потребители системы – технологическое оборудование и поливочные краны.

Требуемый напор на вводе в здание 0.10 МПа (10м).

Годовой расход питьевой воды по пункту составляет 231 м³.

Сети канализации в здании пункта предусмотрены для отвода сточных вод от технологического оборудования, из пластмассовых канализационных труб диаметрами 50 и 100 мм.

Сточные воды от технологического оборудования, содержащие ядохимикаты, необходимо отводить в специальные технологические емкости для дальнейшего обезвреживания и утилизации.

Размещение местных установок для сбора и обезвреживания ядовитых продуктов и их конструктивные размеры, в каждом отдельном случае и в зависимости от местных строительных материалов решаются при привязке проекта.

Способ обезвреживания стоков приведен в технологической части проекта в альб. I на листе ТХ-2.

Количество ёмкостей для обезвреживания должно быть не менее двух.

Стоки от оборудования лаборатории отдельным выпуском отводятся в производственно-бытовую канализацию.

Данные по производственному водопотреблению и водоотведению.

№ потребителя по плану	Наименование потребителя	Количество потребителей	Количество часов работы в сутки	Водопотребление: Требования к качеству воды	Потребный напор у потребителя м	Режим водопотребления	Расход воды на одного потребителя м³/ч	Из хозяйственно-питьевого, производственного водопровода м³/сут	м³/ч	л/с	Водоотведение: Характеристика сточных вод	Режим водоотведения	В производственно бытовую канализацию м³/сут	м³/ч	л/с	В производственную канализацию, содержащую ядохимикаты м³/сут	м³/ч	л/с	Концентрация загрязнений сточных вод после локальных очистных сооружений, мг/л	Примечание
2	Протравливатель „Гуматокс-С"	4	2,0	питьев	3,0	период		3,20	1.60	0,44	1,4 мг/л р-р ТМТД	период.	—	—	—	1,60	0,80	0,22		
4	Реактор стальной Р/250	2	0,33	питьев	3,0	период		0,28	0,84	0,23	1,4 мг/л р-р ТМТД	период	—	—	—	—	—	—		
10	Стол лабораторный	1	4,0	питьев	2,0	период.		2,64	0,66	0,18	Орг. примеси	период	2,64	0,66	0,18	—	—	—		
	Мойка оборудования																			
2	Протравливатель „Гуматокс-С"	4	0,5	питьев	2,0	период.		1.60	1.60	0,44	1,4 мг/л р-р ТМТД	период.	—	—	—	1.60	1.60	0,44		
4	Реактор стальной Р/250	2	0,5	питьев	2,0	период.		0,50	1,00	0,28	1,4 мг/л р-р ТМТД	период	—	—	—	0,50	1,00	0,28		
11.8	Транспортеры	4	0,5	питьев	2,0	период.		1.00	2.00	0,55	1,4 мг/л р-р ТМТД	период	—	—	—	1,28	2,00	0,55		
	Мойка пола в отделении протравливания	216м²	1.0	питьев	2,0	период.		1,30	1,30	0,36	1,4 мг/л р-р ТМТД 500 мг/л	период				1,30	1,30	0,36		
	Итого (расчетный расход)							10.52	4.60	1.28			2,64	0,66	0,18	6.28	4,60	1.28		

Привязан	Зам.гл.ин.	Карпенков	
	Н.контр.	Ткач	
	Начотд.	Целина	
	ГИП	Хлебников	
	Рук.сект.	Беляев	
	Рук. гр.	Цирганов	
	Инж.	Козлова	
Инв. №	Пров.	Сотникова	

т. 814-1-8.87-ВК

Сортировальный пункт для послеуборочной обработки и предпосадочной подготовки картофеля производительностью 50 т/ч.

Стадия	Лист	Листов
РП	2	

Общие данные (окончание)

ГИПРОНИСЕЛЬПРОМ г. Орел

Копировал: Иванова Формат А2

Инв.№ подл. | Подпись и дата | Взам.инв.№

Типовой проект Альбом II

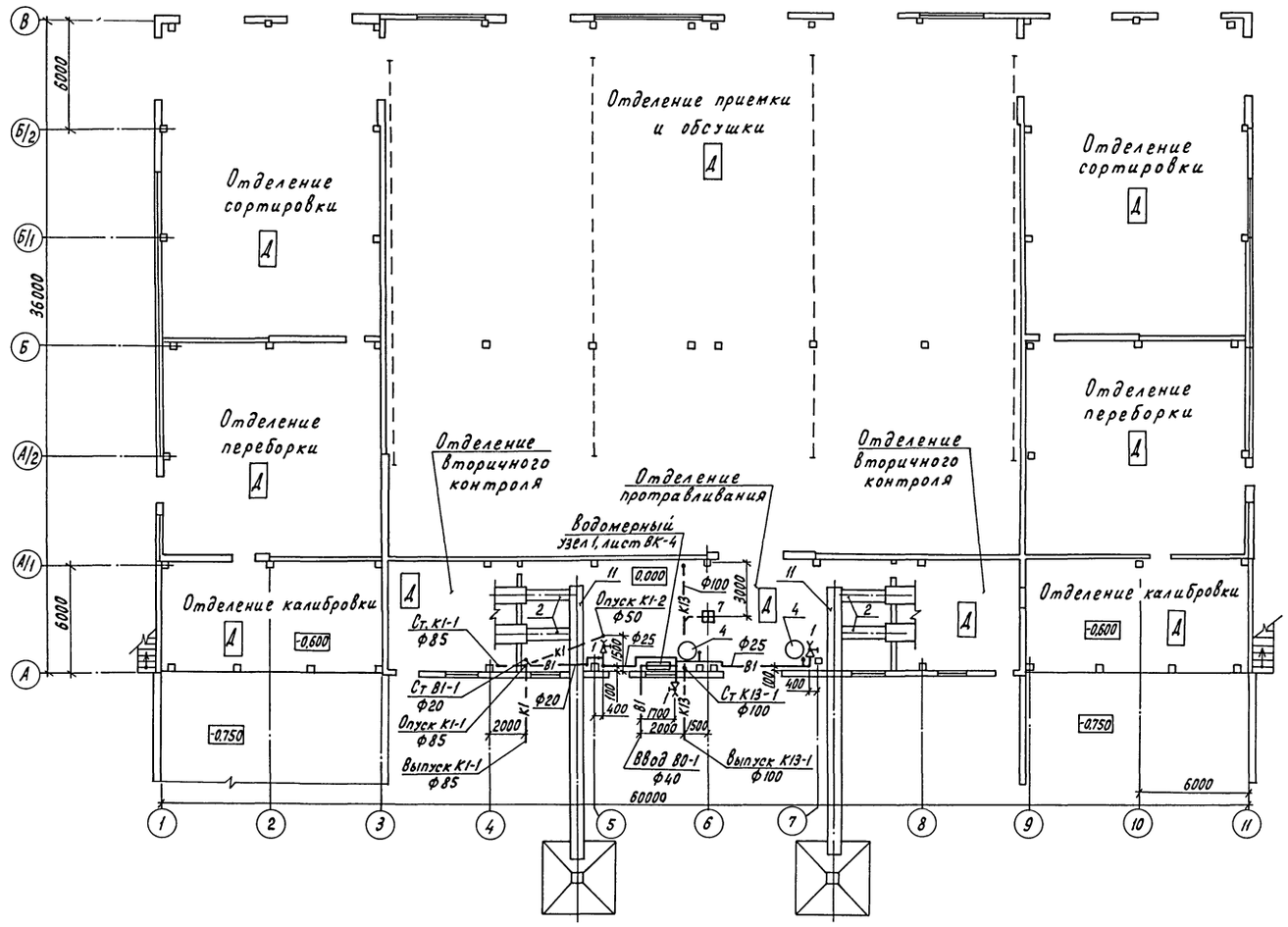

Н.контр.	Ткач			т.п. 814-1-8.87- ВК	
Гл.специал.	Репало				
ГИП	Хлебников				
Рук.сект.	Беляев				
Рук.гр.	Цурганов				
Инж.	Козлова			Сортировальный пункт для послеуборочной обработки и предпосадочной подготовки картофеля производительностью 30 т/час	Стадия: РП; Лист: 3; Листов:
Пров.	Сотникова			План на отм. 0,000	ГИПРОНИСЕЛЬПРОМ г. Орел

Привязан

Инв. N

Инв. N подл. | Подпись и дата | Взам. инв. N

22459-02 63

Копировал Перелыгина

Формат А2

Альбом II

Типовой проект

План на отм. 3.800

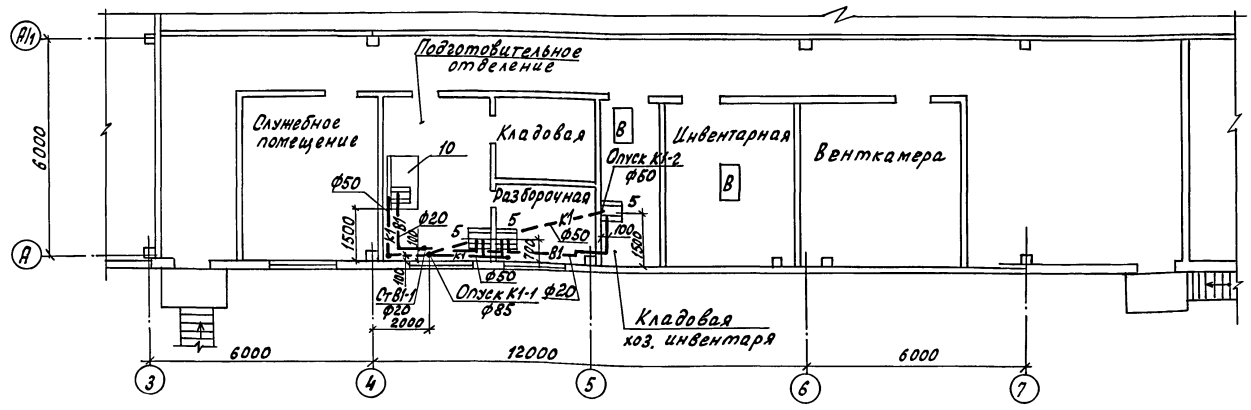

К1

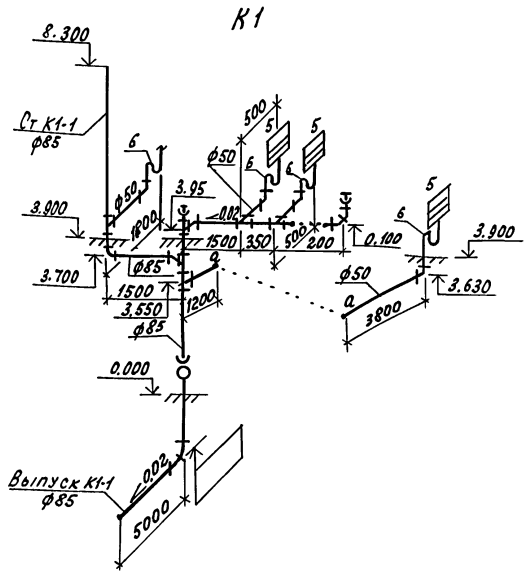

В1

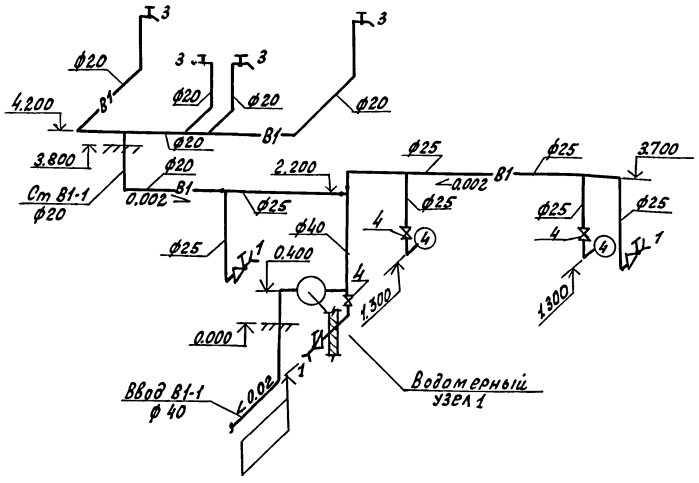

Водомерный узел 1

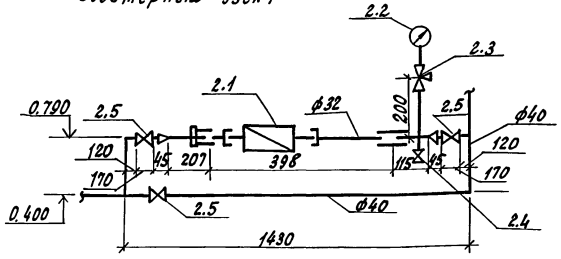

Эскиз соединения пластмассовых трубопроводов с арматурой

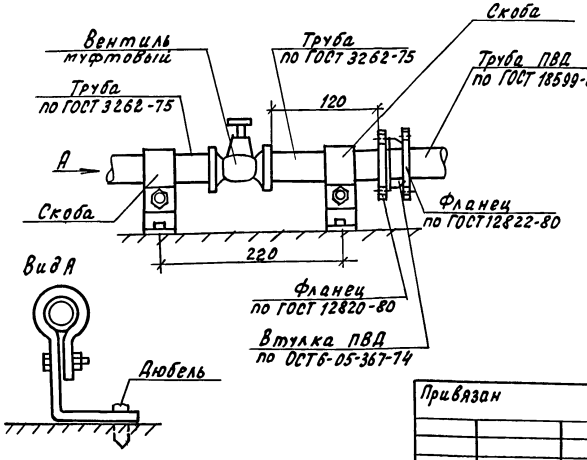

К13

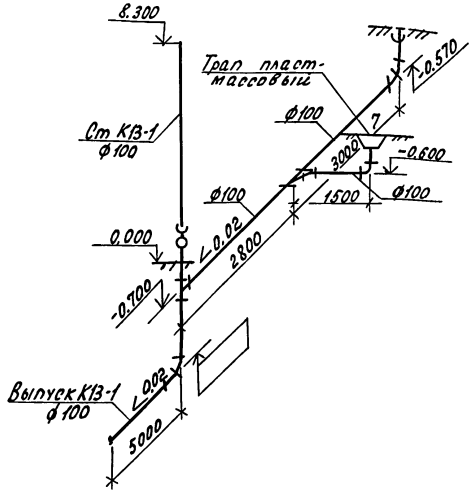

Н. контр.	Ткач		
Гл. специал.	Репало		
ГИП	Хлебников		
Рук. сект.	Беляев		
Рук. гр.	Цурганов		
Инж.	Козлова		
Пров.	Сотникова		

Привязан

Инв. №

т. п. 814-1-8.87- ВК

Сортировальный пункт для послеуборочной обработки и предпосадочной подготовки картофеля производительностью 30 т/час

Стадия	Лист	Листов
РП	4	

План на отм. 3.900
Водомерный узел 1
Схемы систем В1, К1, К13

ГИПРОНИСЕЛЬПРОМ г. Орел

22459-02

64

Копировал Ахромова

Формат А2

Инв. № | Подпись и дата | Взам. инв. №

gost.e-ecolog.ru