ТИПОВОЙ ПРОЕКТ
411-2-189.88

ЛЕСОПИЛЬНЫЙ ЦЕХ С ТАРНЫМ ОТДЕЛЕНИЕМ МОЩНОСТЬЮ 25 тыс.м³ СЫРЬЯ В ГОД
СТЕНЫ КИРПИЧНЫЕ

АЛЬБОМ 7
ЧАСТЬ 2

НО ЧЕРТЕЖИ НЕСТАНДРТИЗИРОВАННОГО ОБОРУДОВАНИЯ

400327-09

gost.e-ecolog.ru

Н021.05.01.000СБ

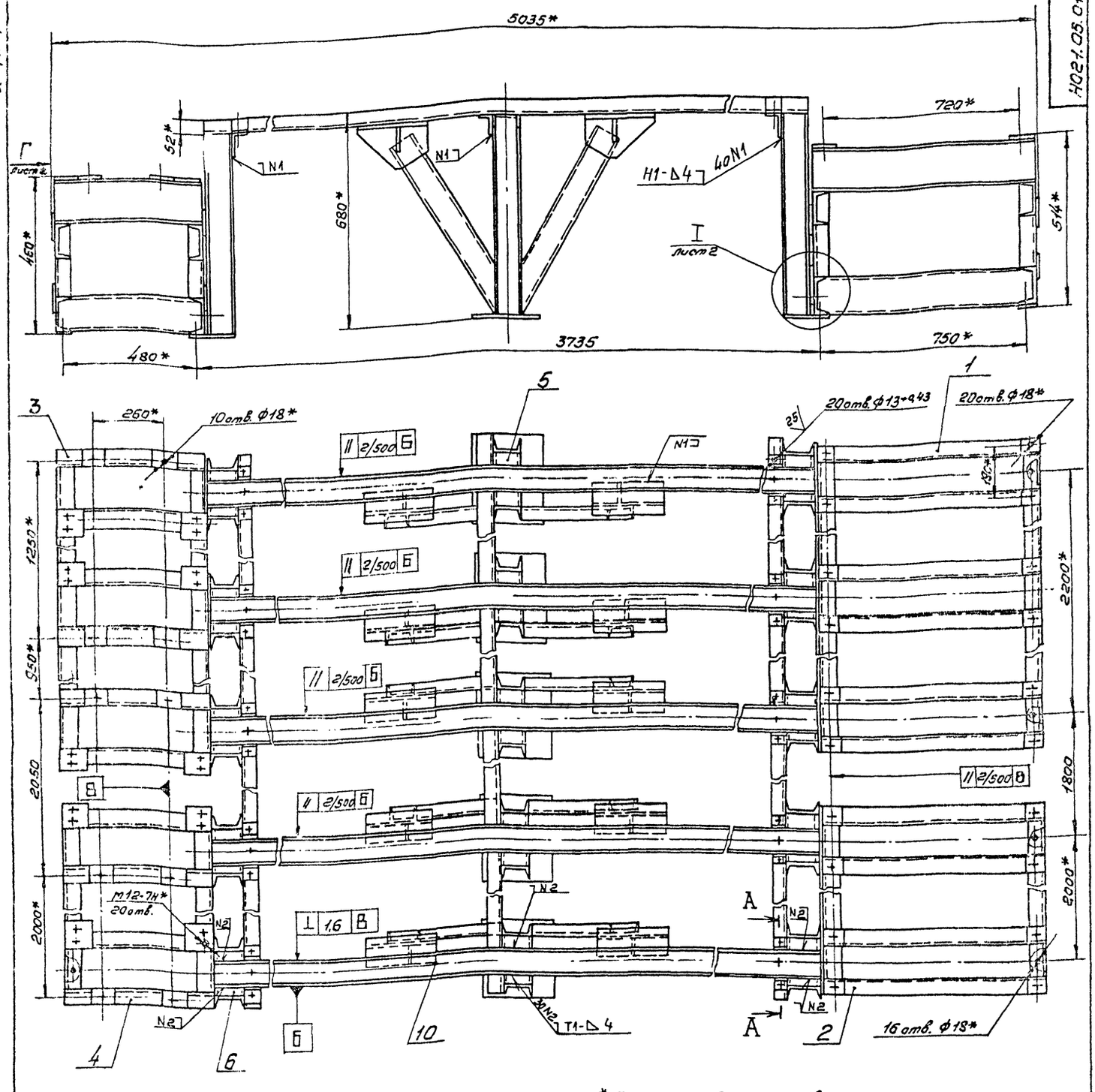

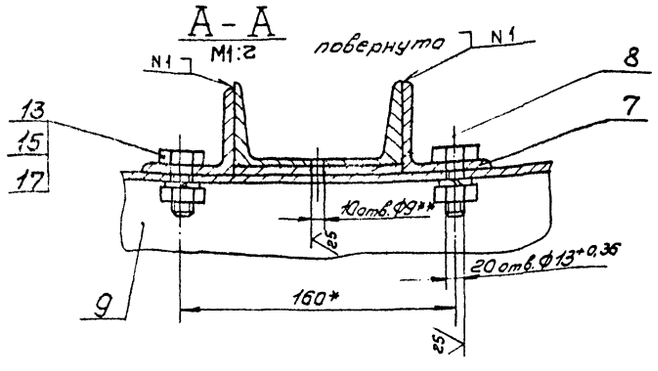

1.* Размеры для справок.

2. Шероховатость обрабатываемых поверхностей деталей БЧ — 25.

3. Неуказанные предельные отклонения размеров ± IT14/2.

4. Сварные швы по ГОСТ 5264-80.

5. Покрытие: грунтовка ГФ-021 ГОСТ 25129-82, эталь ПФ-115, серая, ГОСТ 6465-76* III Сз.

6. Отверстия от покрытия предохранить.

7.** Обработать по сопрягаемой детали ТЦП 10.00.002.

8. Данное изделие разработано к транспортеру цепному ТЦП-20; поз. 17 ТХ.

Изм.	Лист	№ докум.	Подп.	Дата	Н021.05.01.000СБ			
Разраб.		Булыгина			Рама	Лит.	Масса	Масштаб
Пров.		Спиридонов			Сборочный чертеж		1500	1:10
Рук.гр.		Глебова				Лист	Листов 2	
Рук.сект.		Спиридонов				СОЮЗГИПРОЛЕСХОЗ		
Н.контр.		Спиридонов						
Утв.		Рогачев						

Изв. № подл. | Подп. и дата | Взам. инв. № | Инв. № дубл. | Подп. и дата

Копировал Гиверин 400327-09 2 Формат А2

НО21.05.01.000СБ

Вид Г
М1:10
Лист 1

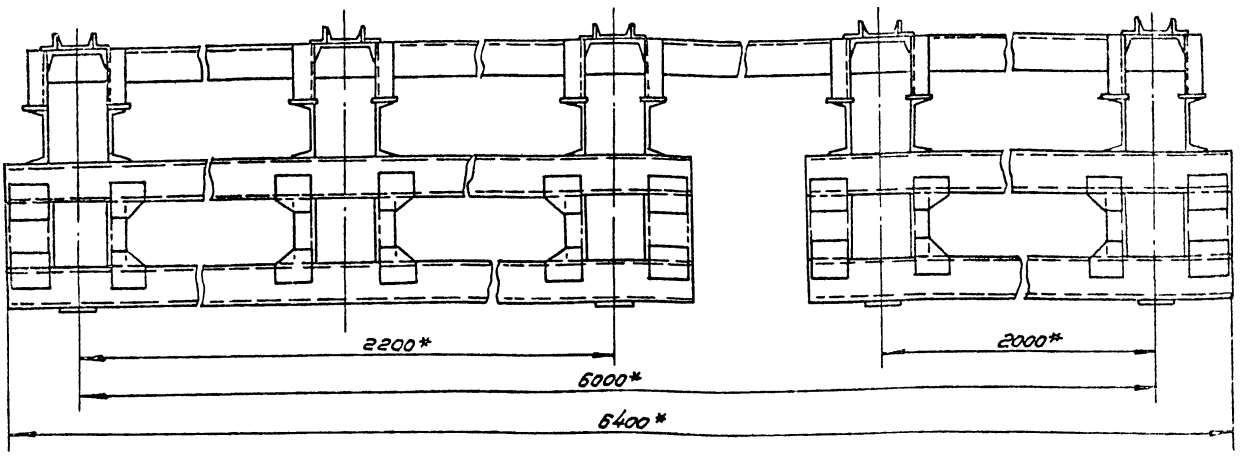

I
М1:2
Лист 1

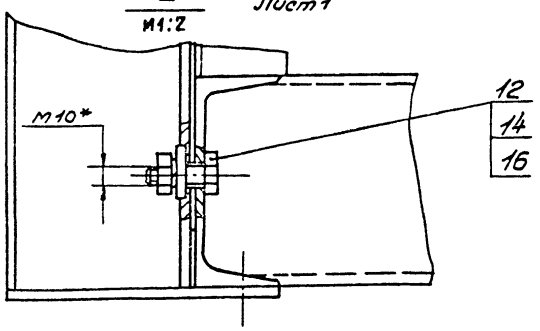

Изм.	Лист	№ докум.	Подп.	Дата

НО21.05.01.000СБ

Лист 2

Копировал Формат А3

Альбом 7

НО21.05.01.001

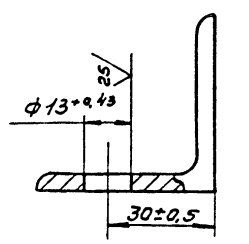

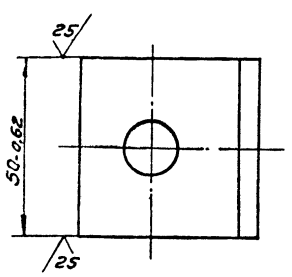

Изм.	Лист	№ докум.	Подп.	Дата
Разраб.	Булушина			
Пров.	Спиридонов			
Рук. гр.				
Н. контр.	Спиридонов			
Утв.	Спиридонов			

Упор

Лит.	Масса	Масштаб
	0,2	1:1

Лист | Листов 1

Уголок 50×50×5-Б-ГОСТ 8509-86 / Ст3пс2-Г-ГОСТ 535-79*

СОЮЗГИПРОЛЕСХОЗ

Копировал Формат А4

Альбом 7

НО21.05.01.002

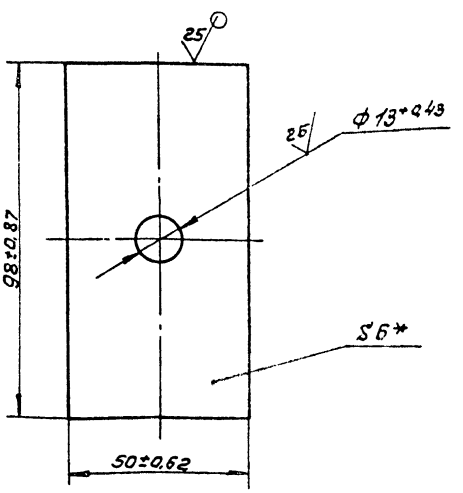

* Размер для справок.

400327-09 3

Изм.	Лист	№ докум.	Подп.	Дата
Разраб.	Булушина			
Пров.	Спиридонов			
Рук. гр.	Ледяев			
Н. контр.	Спиридонов			
Утв.	Спиридонов			

Прокладка

Лит.	Масса	Масштаб
	0,2	1:1

Лист | Листов 1

Лист 6-ПН-6 ГОСТ 19903-74* / Ст3кп-I-ГОСТ 14637-79

СОЮЗГИПРОЛЕСХОЗ

Копировал Формат А4

Формат	Зона	Поз.	Обозначение	Наименование	Кол.	Примечание
				Документация		
А1			НО21.05.01.000СБ	Сборочный чертеж		*) А2, А3
				Сборочные единицы		
А4		1	НО21.05.01.100	Рама	1	
А4		2	НО21.05.01.200	Рама	1	
А4		3	НО21.05.01.300	Рама	1	
А4		4	НО21.05.01.400	Рама	1	
А4		5	НО21.05.01.500	Стойка	5	
А4		6	НО21.05.01.600	Стойка	10	
				Детали		
А3		7	НО21.05.01.001	Упор	20	
А4		8	НО21.05.01.002	Прокладка	10	
А4		9	НО21.05.01.003	Балка 90×56×6-б ГОСТ 8510-86 Уголок Вст3пс2-I ГОСТ 535-79* L = 6300 h 14	3	42,2кг
Б4		10	НО21.05.01.004	Балка 10-ГОСТ 8240-72* Швеллер Вст3пс2-I ГОСТ 535-79* L = 3665 h 14	5	32кг

Инв.№подл. | Подп. и дата | Взам.инв.№ | Инв.№дубл. | Подп. и дата

Изм.	Лист	№докум.	Подп.	Дата	НО21.05.01.000		
Разраб.		Бумагина			Рама	Лит.	Лист 1 / Листов 2
Пров.		Спиридонов				СОЮЗГИПРОЛЕСХОЗ	
Т.контр.		Гредова					
Н.контр.		Спиридонов					
Утв.		Рогачев					

Копировал Гилерия — Формат А4

Альбом 7

Формат	Зона	Поз.	Обозначение	Наименование	Кол.	Примечание
				Документация		
А1			НО21.05.01.100СБ	Сборочный чертеж		
				Детали		
А4		1	НО21.05.01.101	Связь	3	
А4		2	НО21.05.01.102	Косынка	12	
		3	-01	Косынка	6	
Б4		4	НО21.05.01.103	Платик Б-ПН-Б ГОСТ 19903-74* Лист Ст3пс-I ГОСТ 14637-79 (70×70) h 14	12	0,3кг
Б4		5	НО21.05.01.104	Балка Швеллер 16-ГОСТ 8240-72* Вст3пс2-I ГОСТ 535-79* L = 805 h 14	6	11,4кг
Б4		6	НО21.05.01.105	Опора Швеллер 12-ГОСТ 8240-72* Вст3пс2-I ГОСТ 535-79* L = 120 h 14	2	1,25кг
Б4		7	НО21.05.01.106	Опора Швеллер 12-ГОСТ 8240-72* Вст3пс2-I ГОСТ 535-79* L = 880 h 14	1	9,1кг

Инв.№подл. | Подп. и дата | Взам.инв.№ | Инв.№дубл. | Подп. и дата

Изм.	Лист	№докум.	Подп.	Дата	НО21.05.01.100		
Разраб.		Бумагина			Рама	Лит.	Лист 1 / Листов 2
Пров.		Спиридонов				СОЮЗГИПРОЛЕСХОЗ	
Рук.гр.		Гредова					
Н.контр.		Спиридонов					
Утв.		Рогачев					

Копировал Гилерия — Формат А4

Альбом 7

Формат	Зона	Поз.	Обозначение	Наименование	Кол.	Примечание
				Стандартные изделия		
		12		Болт М10×35.6g.58.05 ГОСТ 7798-70*	10	
		13		Болт М12×35.6g.58.05 ГОСТ 7798-70*	20	
		14		Гайка М10.5.05 ГОСТ 5915-70*	10	
		15		Гайка М12.5.05 ГОСТ 5915-70*	20	
		16		Шайба 10.65Г.05 ГОСТ 6402-70*	10	
		17		Шайба 12.65Г.05 ГОСТ 6402-70*	20	

Инв.№подл. | Подп. и дата | Взам.инв.№ | Инв.№дубл. | Подп. и дата

Изм.	Лист	№докум.	Подп.	Дата	НО21.05.01.000	Лист 2

Копировал Гилерия — Формат А4

Альбом 7

Формат	Зона	Поз.	Обозначение	Наименование	Кол.	Примечание
Б4		8	НО21.05.01.107	Балка Швеллер 12-ГОСТ 8240-72* Вст3пс2-I ГОСТ 535-79* L = 1080 h 14	1	11,2кг
Б4		9	НО21.05.01.108	Балка Швеллер 12-ГОСТ 8240-72* Вст3пс2-I ГОСТ 535-79* L = 2560 h 14	3	26,6кг
Б4		10	НО21.05.01.109	Платик Б-ПН-6 ГОСТ 19903-74* Лист Ст3пс-I ГОСТ 14637-79 (80×80) h 14	2	0,3кг
Б4		11	НО21.05.01.110	Платик Б-ПН-5 ГОСТ 19903-74* Лист Ст3пс-I ГОСТ 14637-79 (100×100) h 14	6	0,3кг
				Стандартные изделия		
		13		Шайба 16.01.05 ГОСТ 10906-78*	16	
				Перетенные данные для исполнений		
				НО21.05.01.100		
		14	НО21.05.01.111	Стойка Швеллер 12-ГОСТ 8240-72* Вст3пс2-I ГОСТ 535-79* L = 102 h 14	12	1,06кг
				НО21.05.01.100-01		
		14	НО21.05.01.111-01	Стойка Швеллер 12-ГОСТ 8240-72* Вст3пс2-I ГОСТ 535-79* L = 702 h 14	12	7,3кг

Инв.№подл. | Подп. и дата | Взам.инв.№ | Инв.№дубл. | Подп. и дата

Изм.	Лист	№докум.	Подп.	Дата	НО21.05.01.100	Лист 2

Копировал Гилерия — Формат А4

Альбом 7

Н021.05.01.100СБ

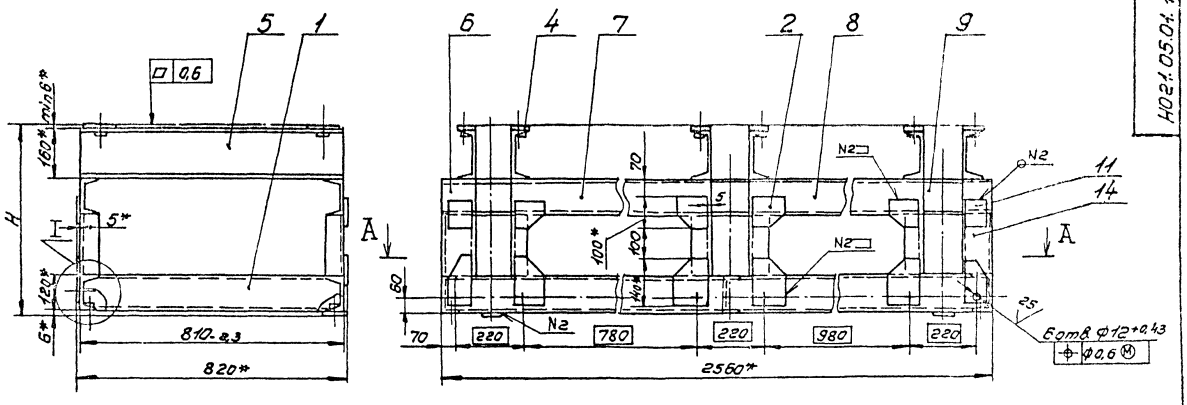

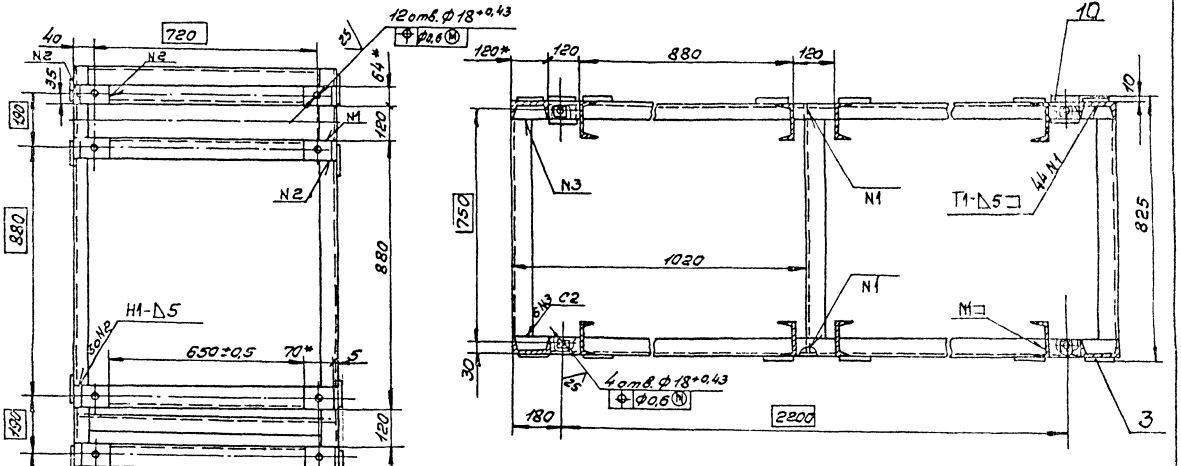

Обозначение	H	Пред. откл.	Масса, кг
	мм		
Н021.05.01.100	614	-1,75	220
-01	1114	-2,6	300

1.* Размеры для справок.

2. Шероховатость обрабатываемых поверхностей деталей 64 – 25/.

3. Неуказанные предельные отклонения размеров ± IT14/2.

4. Сварные швы по ГОСТ 5264-80.

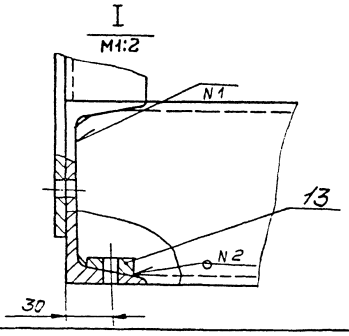

Изм.	Лист	№ докум.	Подп.	Дата	Рама	Лит.	Масса	Масштаб
Разраб.		Булыгина			Сборочный чертеж		Ст. табл.	1:10
Пров.		Спиридонов				Лист	Листов 1	
Рук. гр.		Гребова						
Рук. сект.		Спиридонов						
Н. контр.		Спиридонов						
Утв.		Спиридонов						

Н021.05.01.100СБ

Копировал

Ц00327-09 5

Формат А2

Инв. № подл. | Подп. и дата | Взам. инв. № | Инв. № дубл. | Подп. и дата

Н021.06.01.200СБ

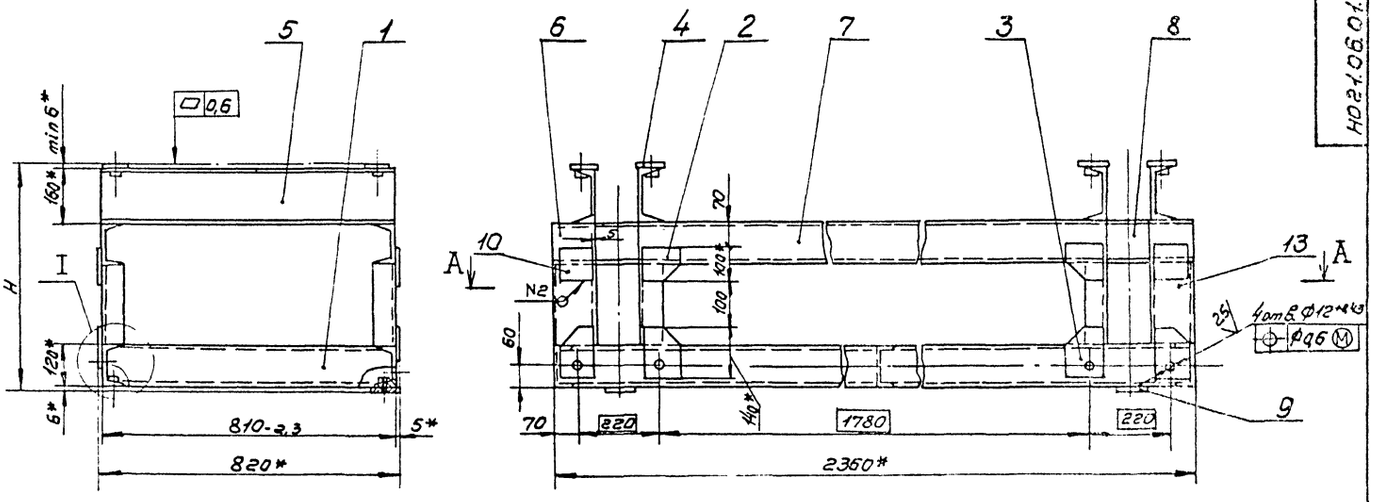

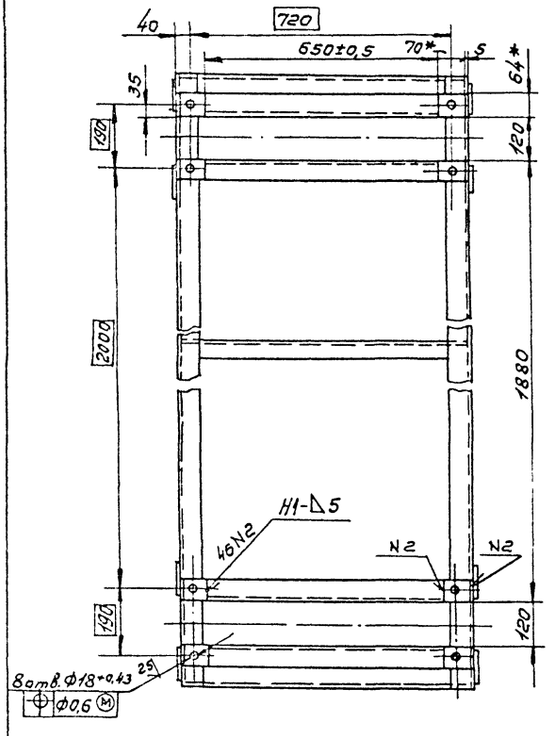

А-А

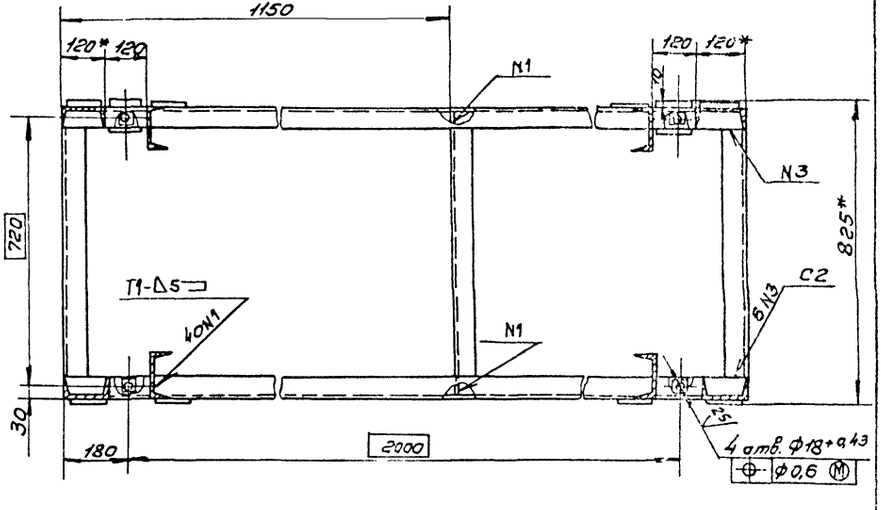

Обозначение	H	Пред. откл.	Масса, кг
	мм		
Н021.05.01.200	514	-1,75	175
-01	1114	-2,6	223

I

М1:2

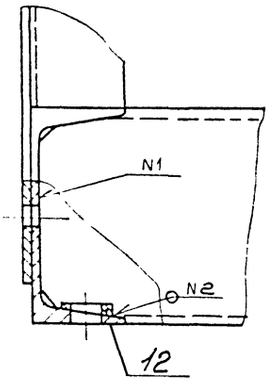

1.* Размеры для справок.

2. Шероховатость обрабатываемых поверхностей деталей БЧ – 25√.

3. Неуказанные предельные отклонения размеров ± IT14/2.

4. Сварные швы по ГОСТ 5264-80.

Изм.	Лист	№ докум.	Подп.	Дата
Разраб.		Булыгина		
Пров.		Спиридонов		
Рук. гр.		Глебова		
Рук. сект.		Спиридонов		
Н. контр.		Спиридонов		
Утв.		Рогачев		

Н021.05.01.200СБ

Рама

Сборочный чертеж

Лит.	Масса	Масштаб
	Ст. табл.	1:10

Лист | Листов 1

СОЮЗГИПРОЛЕСХОЗ

Копировал [signature] 400327-09 6

Формат А2

Инв. № подл. | Подп. и дата | Взам. инв. № | Инв. № дубл. | Подп. и дата

Формат	Зона	Поз.	Обозначение	Наименование	Кол.	Примечание
				Документация		
А2			Н021.05.01.200СБ	Сборочный чертеж		
				Детали		
А4		1	Н021.05.01.101	Связь	3	
А4		2	Н021.05.01.102	Косынка	6	
		3	-01	Косынка	4	
Б4		4	Н021.05.01.201	Платик		
				Лист 6-ПН-6 ГОСТ 19903-74* / Ст3пс-I-ГОСТ 14637-79		
				(70×70) h 14	8	0,3кг
Б4		5	Н021.05.01.202	Балка		
				Швеллер 16-ГОСТ 8240-72* / ВСт3пс-2-I-ГОСТ 535-79*		
				L = 805 h 14	4	11,4кг
Б4		6	Н021.05.01.203	Опора		
				Швеллер 12-ГОСТ 8240-72* / ВСт3пс2-I-ГОСТ 535-79*		
				L = 120 h 14	2	1,25кг
Б4		7	Н021.05.01.204	Опора		
				Швеллер 12-ГОСТ 8240-72* / ВСт3пс2-I-ГОСТ 535-79*		
				L = 1860 h 14	1	19,55кг

Подп. и дата | Инв. № дубл. | Взам. инв. № | Подп. и дата | Инв. № подл.

Изм.	Лист	№ докум.	Подп.	Дата
Разраб.		Булыгина		
Пров.		Спиридонов		
Рук. гр.		Глебова		
Н. контр.		Спиридонов		
Утв.		Рогачев		

Н021.05.01.200

Рама

Лит	Лист	Листов
	1	2

СОЮЗГИПРОЛЕСХОЗ

Копировал Фиекуров — Формат А4

Альбом 7

Формат	Зона	Поз.	Обозначение	Наименование	Кол.	Примечание
				Документация		
А2			Н021.05.01.300СБ	Сборочный чертеж		
				Детали		
А4		1	Н021.05.01.101-01	Связь	3	
А4		2	Н021.05.01.102	Косынка	12	
		3	-01	Косынка	6	
Б4		4	Н021.05.01.301	Балка		
				Швеллер 16-ГОСТ 8240-72* / ВСт3пс2-I-ГОСТ 535-79*		
				L = 540 h 14	6	7кг
Б4		5	Н021.05.01.302	Платик		
				Лист 6-ПН-6-ГОСТ 19903-74* / Ст3пс-I-ГОСТ 14637-79		
				(70×70) h 14	6	0,3кг
Б4		6	Н021.05.01.303	Балка		
				Швеллер 12-ГОСТ 8240-72* / ВСт3пс2-I-ГОСТ 535-79*		
				L = 2650 h 14	3	27кг
Б4		7	Н021.05.01.304	Платик		
				Лист 6-ПН-5 ГОСТ 19903-74* / Ст3пс-I-ГОСТ 14677-79		
				(100×100) h 14	6	0,3кг
Б4		8	Н021.05.01.305	Платик		
				Лист 6-ПН-12 ГОСТ 19903-74* / Ст3пс-I-ГОСТ 14637-79		
				(90×90) h 14	5	0,8кг

Подп. и дата | Инв. № дубл. | Взам. инв. № | Подп. и дата | Инв. № подл.

Изм.	Лист	№ докум.	Подп.	Дата
Разраб.		Булыгина		
Пров.		Спиридонов		
Рук. гр.		Глебова		
Н. контр.		Спиридонов		
Утв.		Рогачев		

Н021.05.01.300

Рама

Лит	Лист	Листов
	1	2

СОЮЗГИПРОЛЕСХОЗ

Копировал Фиекуров — Формат А4

Альбом 7

Формат	Зона	Поз.	Обозначение	Наименование	Кол.	Примечание
Б4		8	Н021.05.01.205	Балка		
				Швеллер 12-ГОСТ 8240-72* / ВСт3пс2-I-ГОСТ 535-79*		
				L = 2360 h 14	3	24,5кг
Б4		9	Н021.05.01.206	Платик		
				Лист 6-ПН-6-ГОСТ 19903-74* / Ст3пс-I-ГОСТ 14637-79		
				(80×80) h 14	2	0,3кг
Б4		10	Н021.05.01.207	Платик		
				Лист 6-ПН-5 ГОСТ 19903-74* / Ст3пс-I-ГОСТ 14637-79		
				(100×100) h 14	6	0,3кг
				Стандартные изделия		
		12		Шайба 16.01.05		
				ГОСТ 10906-78*	12	
				Переменные данные для исполнений		
				Н021.05.01.200		
		13	Н021.05.01.208	Стойка		
				Швеллер 12-ГОСТ 8240-72* / ВСт3пс2-I-ГОСТ 535-79*		
				L = 102 h 14	8	1,06кг
				Н021.05.01.200-01		
		13	Н021.05.01.208-01	Стойка		
				Швеллер 12-ГОСТ 8240-72* / ВСт3пс2-I-ГОСТ 535-79*		
				L = 702 h 14	8	7,3кг

Подп. и дата | Инв. № дубл. | Взам. инв. № | Подп. и дата | Инв. № подл.

Изм.	Лист	№ докум.	Подп.	Дата

Н021.05.01.200 — Лист 2

Копировал Фиекуров — Формат А4

Альбом 7

Формат	Зона	Поз.	Обозначение	Наименование	Кол.	Примечание
Б4		9	Н021.05.01.306	Платик		
				Лист 6-ПН-6 ГОСТ 19903-74* / Ст3пс-I-ГОСТ 14637-79		
				(80×80) h 14	2	0,3кг
Б4		10	Н021.05.01.307	Балка		
				Швеллер 12 ГОСТ 8240-72* / ВСт3пс2-I-ГОСТ 535-79*		
				L = 120 h 14	2	1,25кг
Б4		11	Н021.05.01.308	Балка		
				Швеллер 12 ГОСТ 8240-72* / ВСт3пс2-I-ГОСТ 535-79*		
				L = 1020 h 14	1	10,5кг
Б4		12	Н021.05.01.309	Балка		
				Швеллер 12-ГОСТ 8240-72* / ВСт3пс2-I-ГОСТ 535-79*		
				L = 760 h 14	1	8кг
				Стандартные изделия		
		13		Шайба 16.01.05		
				ГОСТ 10906-78*	10	
				Переменные данные для исполнений		
				Н021.05.01.300		
		14	Н021.05.01.311	Стойка		
				Швеллер 12-ГОСТ 8240-72* / ВСт3пс2-I-ГОСТ 535-79*		
				L = 48 h 14	12	0,5кг
				Н021.05.01.300-01		
		15	Н021.05.01.311-01	Стойка		
				Швеллер 12-ГОСТ 8240-72* / ВСт3пс2-I-ГОСТ 535-79*		
				L = 648 h 14	12	6,7кг

Подп. и дата | Инв. № дубл. | Взам. инв. № | Подп. и дата | Инв. № подл.

Изм.	Лист	№ докум.	Подп.	Дата

Н021.05.01.300 — Лист 2

Копировал Фиекуров — Ц00327-09 7 — Формат А4

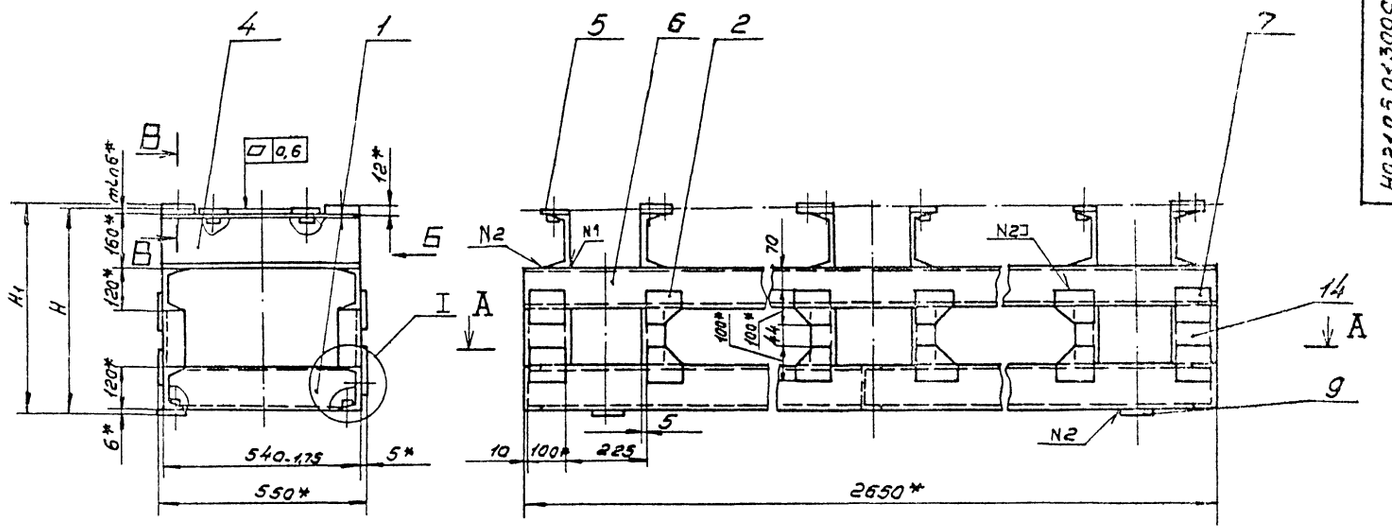

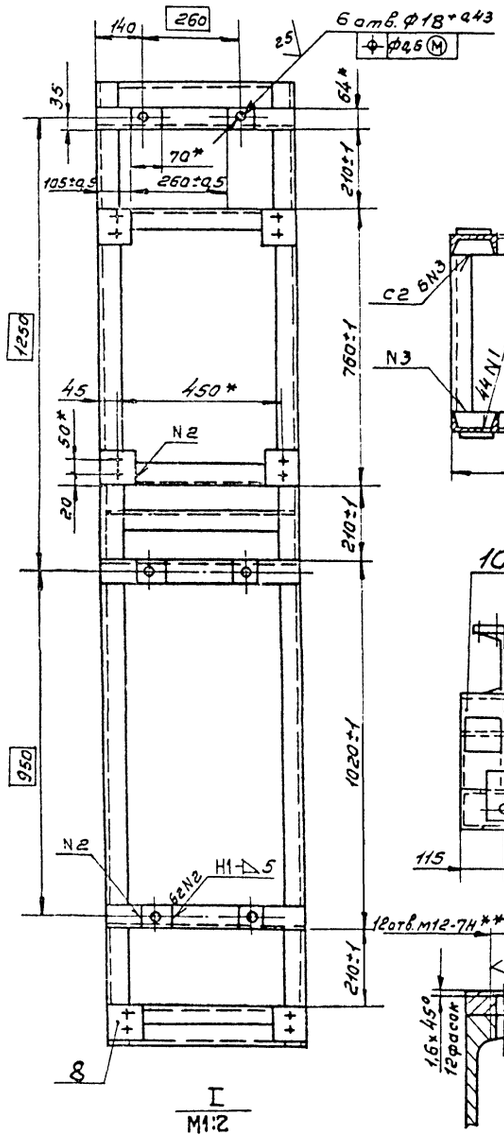

А-А

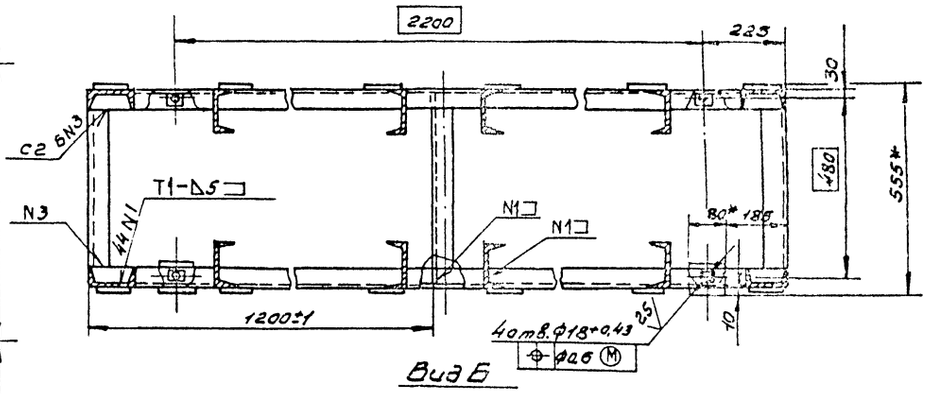

Вид Б

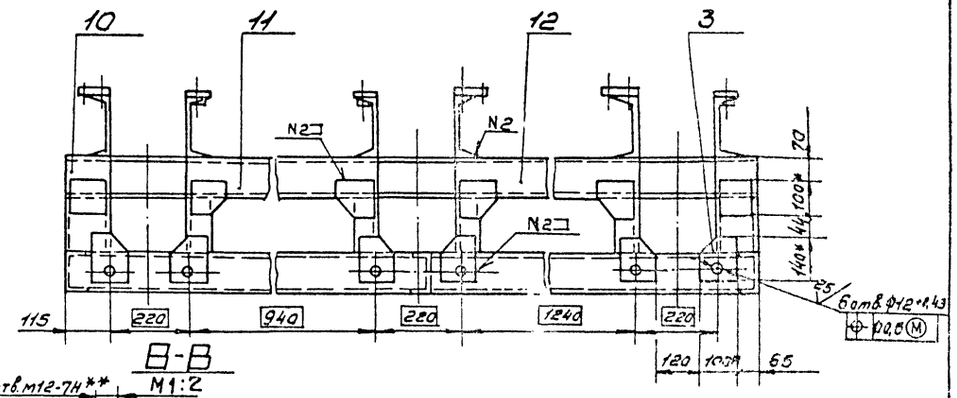

В-В
М1:2

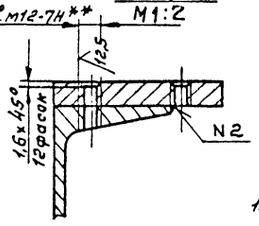

I
М1:2

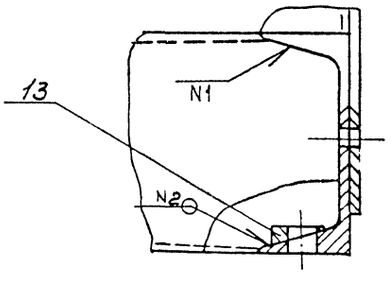

Обозначение	H	Пред. откл. мм	H_1	Масса, кг
Н021.05.01.300	460	-1,75	466	200
-01	1060	-2,6	1066	280

1.* Размеры для справок.
2.** Обработать по сопрягаемой дет. ТЦП10.00.004.
3. Шероховатость обрабатываемых поверхностей деталей 6Ч- 25
4. Неуказанные предельные отклонения размеров- $\pm \frac{IT14}{2}$
5. Сварные швы по ГОСТ 5264-80.

Изм.	Лист	№ докум.	Подп.	Дата	Рама. Сборочный чертеж.	Лит	Масса	Масштаб
Разраб.		Булыгина					Ст. табл.	1:10
Пров.		Спиридонов				Лист	Листов 1	
Рук.гр.		Глебова						
Рук.сект.		Спиридонов						
Н.контр.		Спиридонов						
Утв.		Розачев						

Н021.05.01.300СБ

СОЮЗГИПРОДЕСХОЗ

Инв.№ подл. | Подп. и дата | Взам.инв.№ | Инв.№ дубл. | Подп. и дата

Копировал [signature] Ц00327-09 8 Формат А2

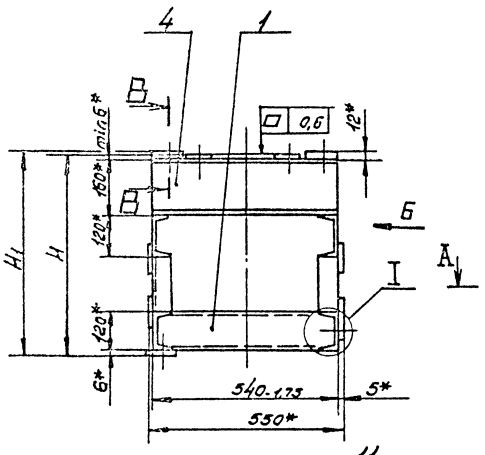

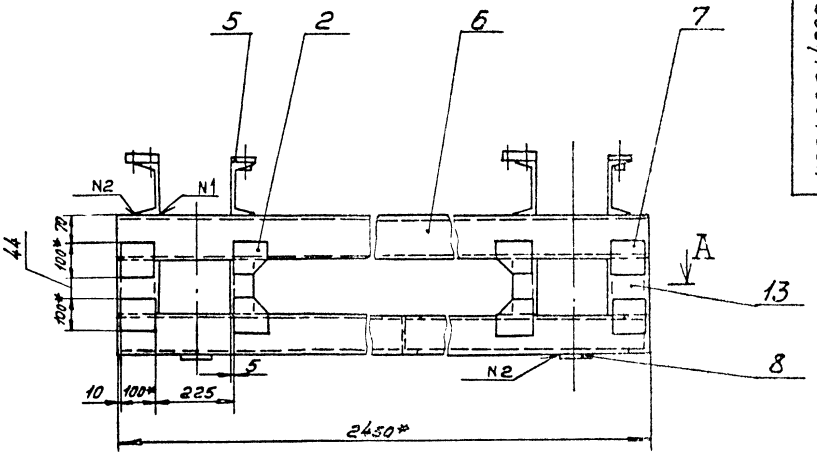

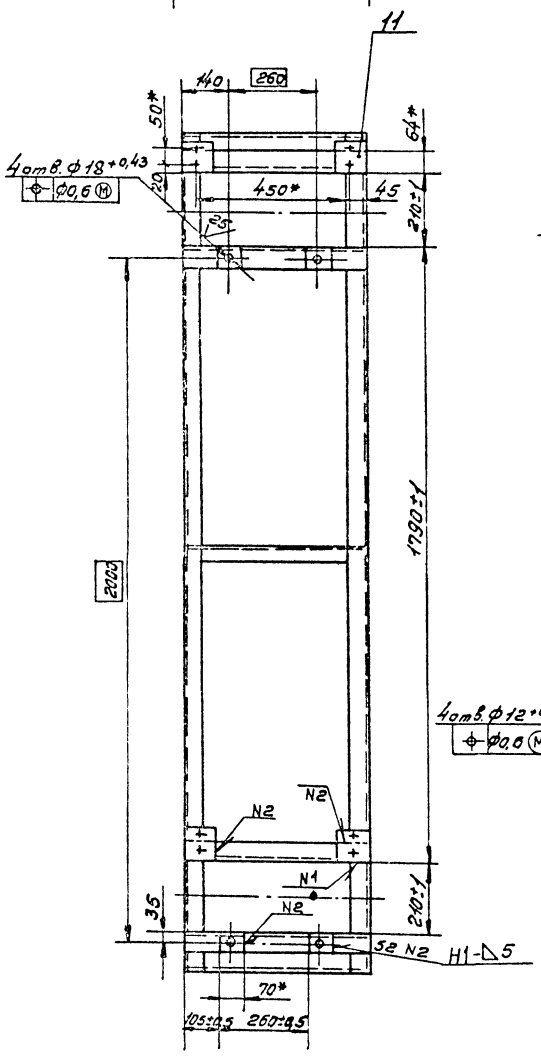

А-А

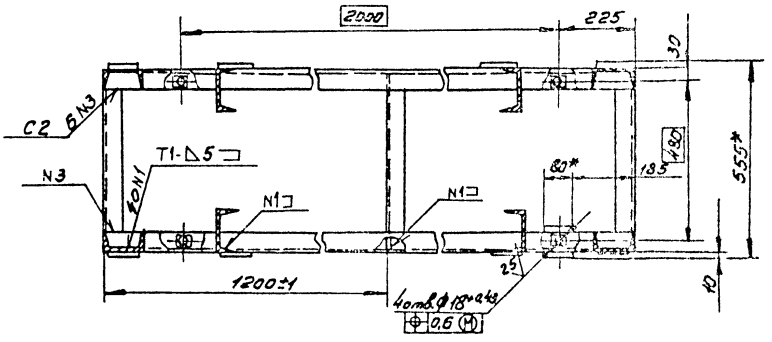

Вид Б

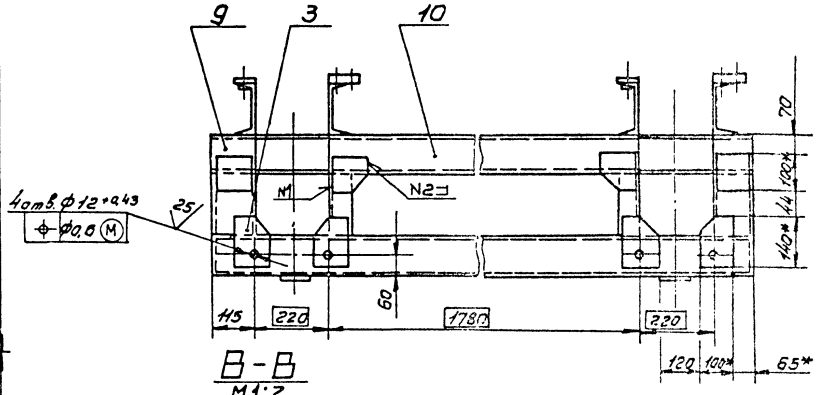

В-В
М1:2

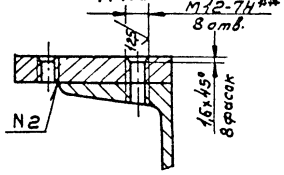

Обозначение	Н	Пред. откл.	Н1	Масса кг
	мм			
НО21.05.01.400	460	-1,75	466	170
-01	1060	-2,6	1066	220

I
М1:2

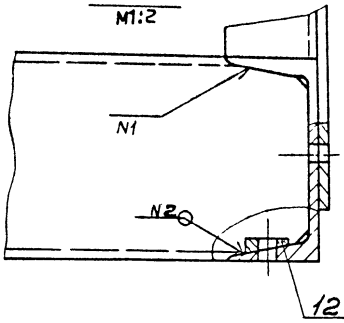

1.* Размеры для справок.
2. Шероховатость обрабатываемых поверхностей деталей 64 – $\frac{25}{}$.
3.** Обработать по сопрягаемой детали ТЦЛ10.00.004.
4. Неуказанные предельные отклонения размеров ± $\frac{IT14}{2}$.
5. Сварные швы по ГОСТ 5264-80.

Изм.	Лист	№докум.	Подп.	Дата	
Разраб.		Булыгина			
Пров.		Спиридонов			
Рук.гр.		Гледова			
Рук.сект.		Спиридонов			
Н.контр.		Спиридонов			
Утв.		Рогачев			

НО21.05.01.400СБ

Рама

Сборочный чертеж

Лит.	Масса	Масштаб
	см. табл.	1:10
Лист	Листов 1	

СОЮЗГИПРОЛЕСХОЗ

400327-09 9

Копировал

Формат А3

Инв.№подл. | Подп. и дата | Взам.инв.№ | Инв.№дубл. | Подп. и дата

Формат	Зона	Поз.	Обозначение	Наименование	Кол.	Примечание
				Документация		
А2			НО21.05.01.400СБ	Сборочный чертеж		
				Детали		
А4		1	НО21.05.01.101-01	Связь	3	
А4		2	НО21.05.01.102	Косынка	6	
		3	-01	Косынка	4	
Б4		4	НО21.05.01.401	Балка		
				Швеллер 16-ГОСТ 8240-72* / Ст3пс2-I-ГОСТ 535-79*		
				L = 540 h 14	4	7,6 кг
Б4		5	НО21.05.01.402	Пластик		
				Лист 6-ПН-6 ГОСТ 19903-74* / Ст3пс-I-ГОСТ 14637-79		
				(70×70) h 14	4	0,3 кг
Б4		6	НО21.05.01.403	Балка		
				Швеллер 12-ГОСТ 8240-72* / Ст3пс2-I-ГОСТ 535-79*		
				L = 2450 h 14	3	25,5 кг
Б4		7	НО21.05.01.404	Пластик		
				Лист 6-ПН-5 ГОСТ 19903-74* / Ст3пс-I-ГОСТ 14637-79		
				(100×100) h 14	6	0,4 кг

Инв.№ подл. | Подп. и дата | Взам. инв.№ | Инв.№ дубл. | Подп. и дата

Изм. Лист № докум. Подп. Дата

НО21.05.01.400

Разраб. Булыгина | Пров. Спиридонов | Рук. гр. Следова | Н. контр. Спиридонов | Утв. Рогачев

Рама

Лит. | Лист 1 | Листов 2

СОЮЗГИПРОЛЕСХОЗ

Копировал | Формат А4

Альбом 7

Формат	Зона	Поз.	Обозначение	Наименование	Кол.	Примечание
				Документация		
А3			НО21.05.01.500СБ	Сборочный чертеж		
				Детали		
А4		1	НО21.05.01.102	Косынка	2	
А4		2	НО21.05.01.501	Ребро	2	
Б4		3	НО21.05.01.502	Стойка		
				Швеллер 10-ГОСТ 8240-72* / Ст3пс2-I-ГОСТ 535-79*		
				L = 722 h 14	2	6,2 кг
Б4		4	НО21.05.01.503	Плита		
				Лист 6-ПН-6 ГОСТ 19903-74* / Ст3пс-I-ГОСТ 14637-79		
				(260×300) h 14	1	3,6 кг
Б4		5	НО21.05.01.504	Опора		
				Швеллер 10-ГОСТ 8240-72* / Ст3пс2-I-ГОСТ 535-79*		
				L = 200 h 14	1	1,72 кг
Б4		6	НО21.05.01.505	Плита		
				Лист 6-ПН-6 ГОСТ 19903-74* / Ст3пс-I-ГОСТ 14637-79		
				(130×250) h 14	2	1,5 кг
				Переменные данные для исполнений		
				НО21.05.01.500		

Инв.№ подл. | Подп. и дата | Взам. инв.№ | Инв.№ дубл. | Подп. и дата

Изм. Лист № докум. Подп. Дата

НО21.05.01.500

Разраб. Булыгина | Пров. Спиридонов | Рук. гр. Следова | Н. контр. Спиридонов | Утв. Рогачев

Стойка

Лит. | Лист 1 | Листов 2

СОЮЗГИПРОЛЕСХОЗ

Копировал | Формат А4

Альбом 7

Формат	Зона	Поз.	Обозначение	Наименование	Кол.	Примечание
Б4		8	НО21.05.01.405	Пластик		
				Лист 6-ПН-6 ГОСТ 19903-74* / Ст3пс-I-ГОСТ 14637-79		
				(80×80) h 14	2	0,3 кг
Б4		9	НО21.05.01.406	Балка		
				Швеллер 12-ГОСТ 8240-72* / Ст3пс2-I-ГОСТ 535-79*		
				L = 120 h 14	2	1,25 кг
Б4		10	НО21.05.01.407	Балка		
				Швеллер 12-ГОСТ 8240-72* / Ст3пс2-I-ГОСТ 535-79*		
				L = 1790 h 14	1	18,6 кг
Б4		11	НО21.05.01.408	Пластик		
				Лист 6-ПН-12 ГОСТ 19903-74* / Ст3пс-I-ГОСТ 14637-79		
				(90×90) h 14	4	0,8 кг
				Стандартные изделия		
		12		Шайба 16.01.05		
				ГОСТ 10906-78*	8	
				Переменные данные для исполнений		
				НО21.05.01.400		
		13	НО21.05.01.409	Стойка		
				Швеллер 12-ГОСТ 8240-72* / Ст3пс2-I-ГОСТ 535-79*		
				L = 48 h 14	8	0,5 кг
				НО21.05.01.400-01		
		13		Стойка		
				Швеллер 12-ГОСТ 8240-72* / Ст3пс2-I-ГОСТ 535-79*		
				L = 648 h 14	8	6,7 кг

Инв.№ подл. | Подп. и дата | Взам. инв.№ | Инв.№ дубл. | Подп. и дата

Изм. Лист № докум. Подп. Дата

НО21.05.01.400 | Лист 2

Копировал | Формат А4

Формат	Зона	Поз.	Обозначение	Наименование	Кол.	Примечание
			НО21.05.01.500			
А4		7	НО21.05.01.506	Раскос	1	
А4		8	НО21.05.01.507	Раскос	1	
			НО21.05.01.500-01			
А4		7	НО21.05.01.506-01	Раскос	1	
А4		8	НО21.05.01.507-01	Раскос	1	

Инв.№ подл. | Подп. и дата | Взам. инв.№ | Инв.№ дубл. | Подп. и дата

Изм. Лист № докум. Подп. Дата

НО21.05.01.500 | Лист 2

Копировал | 400327-09 10 | Формат А4

Н021.05.01.500 СБ

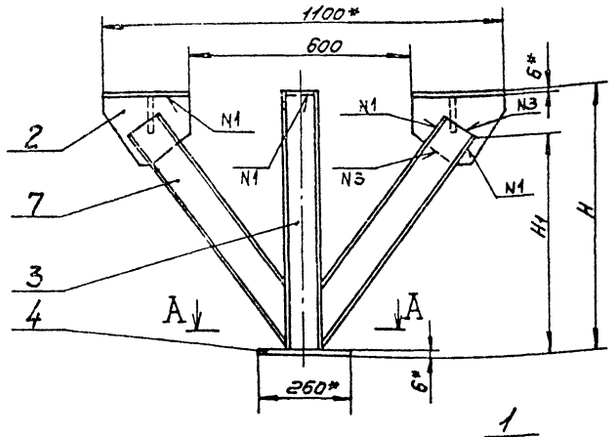

А - А

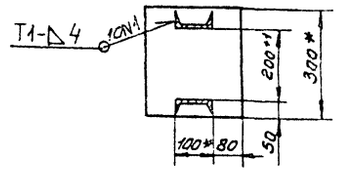

Обозначение	H, мм	H1, мм	Масса, кг
Н021.05.01.500	628	500	36
-01	1228	1100	48

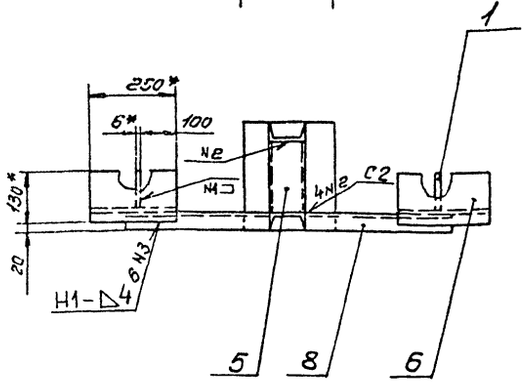

1.* Размеры для справок.

2. Шероховатость обрабатываемых поверхностей деталей Б4 — $\frac{25}{\surd}$.

3. Неуказанные предельные отклонения размеров $\pm \frac{IT14}{2}$.

4. Сварные швы по ГОСТ 5264-80.

Изм.	Лист	№ докум.	Подп.	Дата	Н021.05.01.500 СБ			
Разраб.		Булыгина			Стойка	Лит.	Масса	Масштаб
Пров.		Спиридонов					см.	
Рук. гр.		Гребова			Сборочный чертеж		табл.	1:10
Рук. сект.		Спиридонов				Лист	Листов 1	
Н. контр.		Спиридонов				СОЮЗГИПРОЛЕСХОЗ		
Утв.		Родичев						

Копировал Формат А3

Альбом 7

Н021.05.01.101

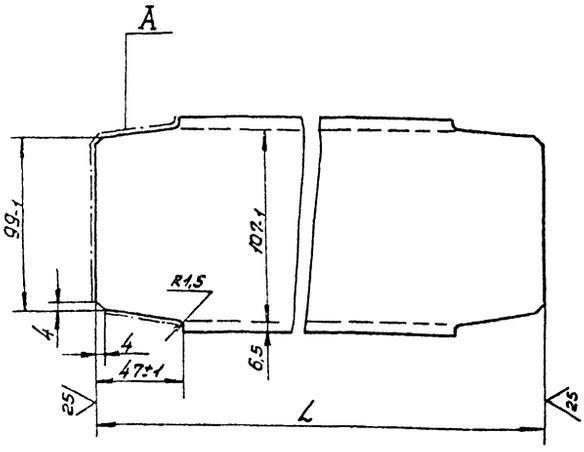

Обозначение	L	Пред. откл.	Масса, кг
	мм		
Н021.05.01.101	796	-2	8,3
-01	526	-1,75	5,6

Шероховатость поверхности А — $\frac{25}{\surd}$

Изм.	Лист	№ докум.	Подп.	Дата	Н021.05.01.101			
Разраб.		Булыгина			Связь	Лит.	Масса	Масштаб
Пров.		Спиридонов					см.	
Рук. гр.		Гребова					табл.	1:2
Рук. сект.		Спиридонов				Лист	Листов 1	
Н. контр.		Спиридонов				СОЮЗГИПРОЛЕСХОЗ		
Утв.		Спиридонов						

12-ГОСТ 8240-72* Швеллер Ст3пс2-I-ГОСТ 535-79*

Копировал Формат А4

Альбом 7

Н021.05.01.102

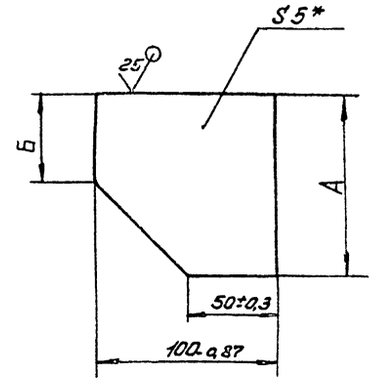

Обозначение	А	Пред. откл.	Б	Пред. откл.	Масса, кг
	мм				
Н021.05.01.102	100	-0,87	50	±0,3	0,35
-01	140	-1	100	±0,5	0,5

* Размер для справок.

Изм.	Лист	№ докум.	Подп.	Дата	Н021.05.01.102			
Разраб.		Булыгина			Косынка	Лит.	Масса	Масштаб
Пров.		Спиридонов					см.	
Рук. гр.		Гребова					табл.	1:2
Рук. сект.		Спиридонов				Лист	Листов 1	
Н. контр.		Спиридонов				СОЮЗГИПРОЛЕСХОЗ		
Утв.		Спиридонов						

Б-Пл-5 ГОСТ 19903-74* Лист Ст3пс-I-ГОСТ 14637-79

Ц 00327-09 11

Копировал Формат А4

Н021.05.01.600СБ

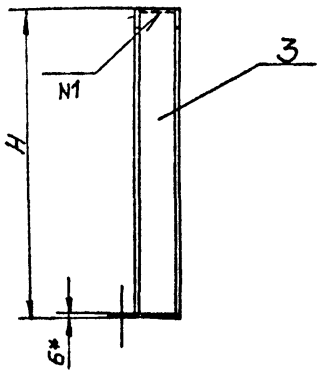

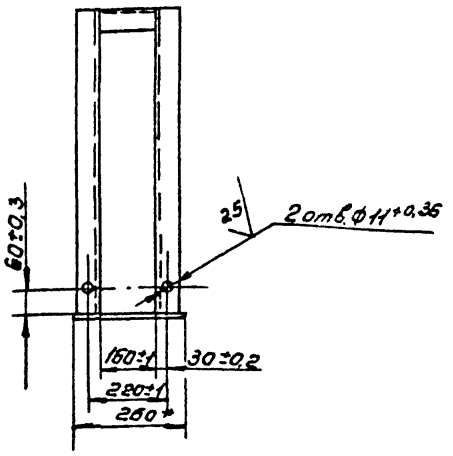

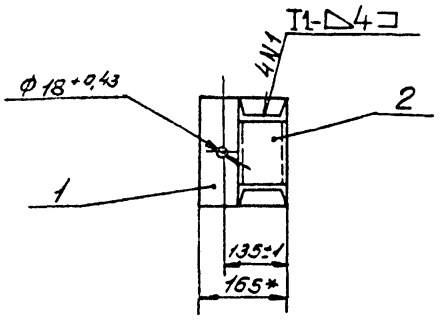

1.* Размеры для справок.

2. Шероховатость обрабатываемых поверхностей деталей Б4 — $\frac{25}{\sqrt{}}$.

3. Сварные швы по ГОСТ 5264-80.

Обозначение	H, мм	Масса, кг
Н021.05.01.600	628	16
-01	1228	25

Изм.	Лист	№ докум.	Подп.	Дата
Разраб.		Булыгина		
Пров.		Спиридонов		
Рук. гр.		Гледова		
Рук. сект.		Спиридонов		
Н. контр.		Спиридонов		
Утв.		Рогачев		

Н021.05.01.600СБ

Стойка

Сборочный чертеж

Лит.	Масса	Масштаб
	См. табл.	1:10
Лист	Листов 1	

СОЮЗГИПРОЛЕСХОЗ

Копировал Фильчук

Формат А4

Альбом 7

Н024.06.04.501

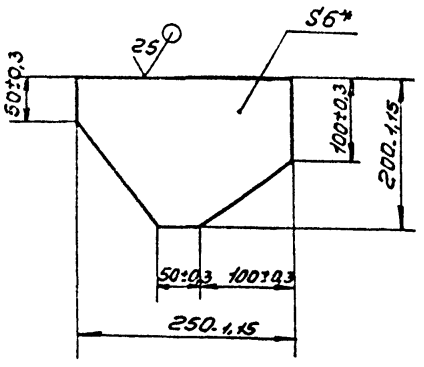

* Размер для справок

Изм.	Лист	№ докум.	Подп.	Дата
Разраб.		Булыгина		
Пров.		Спиридонов		
Рук. гр.		Гледова		
Рук. сект.		Спиридонов		
Н. контр.		Спиридонов		
Утв.		Споданов		

Н021.05.01.501

Ребро

Лит.	Масса	Масштаб
	1,8	1:5
Лист	Листов 1	

Лист 5-ПН-6 ГОСТ 19903-74*
Ст3пс-I-ГОСТ 14637-79

СОЮЗГИПРОЛЕСХОЗ

Копировал Фильчук

Формат А4

Альбом 7

Н024.05.04.506

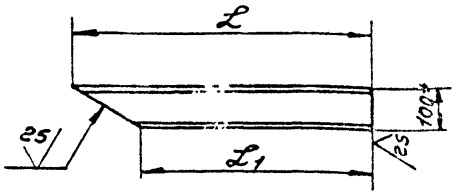

Обозначение	L	Пред. откл.	L1	Пред. откл.	Масса кг
	мм				
Н021.05.01.506	700	-2	500	-1,75	5,2
-01	1300	-3,1	980	-2,3	11

* Размер для справок.

Изм.	Лист	№ докум.	Подп.	Дата
Разраб.		Булыгина		
Пров.		Спиридонов		
Рук. гр.		Гледова		
Рук. сект.		Спиридонов		
Н. контр.		Спиридонов		
Утв.		Споданов		

Н021.05.01.506

Раскос

Лит.	Масса	Масштаб
	См. табл.	1:10
Лист	Листов 1	

Швеллер 10-ГОСТ 8240-72* Ст3пс2-I-ГОСТ 535-79*

СОЮЗГИПРОЛЕСХОЗ

Копировал Фильчук

400387-09 12

Формат А4

Н021.06.01.000СБ

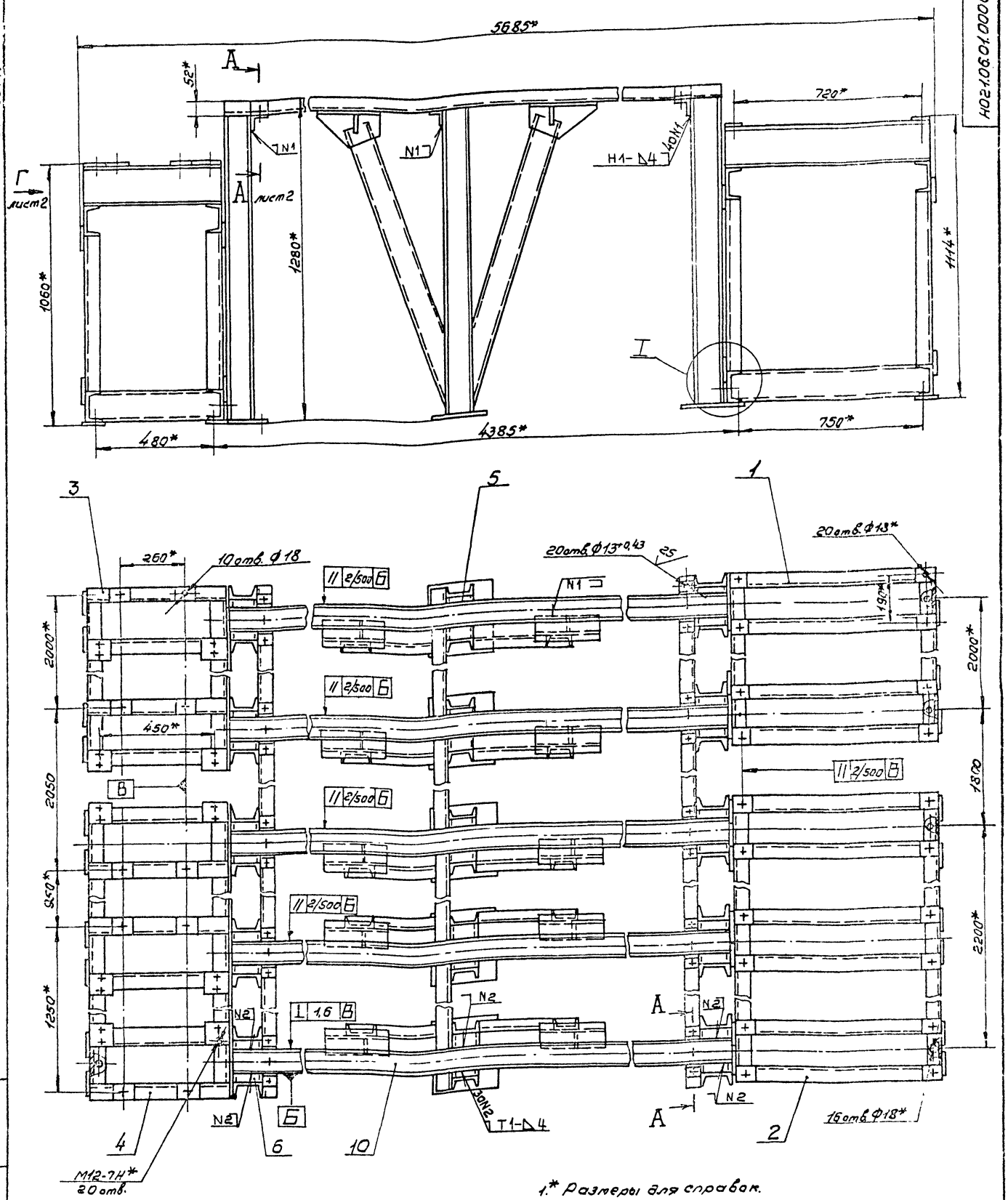

1.* Размеры для справок.

2. Шероховатость обрабатываемых поверхностей деталей Б4 — 25√

3. Неуказанные предельные отклонения размеров ± IT14/2

4. Сварные швы по ГОСТ 5264-80.

5. Покрытие: грунтовка ГФ-021 ГОСТ 25129-82, эмаль ПФ-115, серая, ГОСТ 6465-76*, III Сз.

6. Отверстия от покрытия предохранить.

7.** Обработать по сопрягаемой детали ТЦП 10.00.002.

8. Данное изделие разработано к транспортеру цепному ТЦП-20, поз. 44 ТХ.

Изм	Лист	№ докум.	Подп.	Дата
Разраб.		Булыгина		
Пров.		Спиридонов		
Рук. гр.		Глебова		
Рук. сект.		Спиридонов		
Н. контр.		Спиридонов		
Утв.		Рогачев		

Н021.06.01.000СБ

Рама

Сборочный чертеж

Лит	Масса	Масштаб
	1850	1:10

Лист | Листов 1

СОЮЗГИПРОЛЕСХОЗ

Копировал

400327-09 13

Формат А3

Инв. № подл. | Подп. и дата | Взам. инв. № | Инв. № дубл. | Подп. и дата

Формат	Зона	Поз.	Обозначение	Наименование	Кол.	Примечание
				Документация		
А2			Н021.07.00.000СБ	Сборочный чертеж		
				Стандартные изделия		
		1		Болт 2М8×45.36		
				ГОСТ 7801-81	48	
		2		Болт 1.1М16×300ВСт3пс2		
				ГОСТ 24379.1-80	4	
		3		Гайка М8.5.05		
				ГОСТ 5915-70*	48	
		4		Шайба 8.65Г.05		
				ГОСТ 6402-70*	48	
				Материалы		
		5		Лист 6-ПН-6 ГОСТ 19903-74* ВСт3пс2 ГОСТ 14637-79	0,08 м²	3,75 кг
		6		Лист 6-ПН-0,8 ГОСТ 19903-74* 4-IV-ВСт3пс ГОСТ 16523-79*	4 м²	25 кг
		7		Уголок 63×63×6-Б-ГОСТ 8509-86 ВСт3пс2-I-ГОСТ 535-79*		
				L = 26,5 кг		170 кг
		8		Швеллер 12П ГОСТ 8240-72* ВСт3пс2-I-ГОСТ 535-79*		
				L = 12,1 м		126
		9		Пиломатериалы		
				Сосна ГОСТ 8486-86Е		
				Доска 25×150	0,12 м³	60

Н021.07.00.000

Изм.	Лист	№ докум.	Подп.	Дата
Разраб.		Гурьякова		
Пров.		Спиридонов		
Рук. гр.		Глебова		
Н. контр.		Спиридонов		
Утв.		Рогачев		

Полка сбросная

Лит.	Лист	Листов
		1

СОЮЗГИПРОЛЕСХОЗ

Копировал Гиркуля — Формат А4

Альбом 7

Формат	Зона	Поз.	Обозначение	Наименование	Кол.	Примечание
				Документация		
А2			Н021.08.00.000СБ	Сборочный чертеж		
				Стандартные изделия		
		1		Болт 2М8×45.36		
				ГОСТ 7801-81	48	
		2		Болт 1.1М16×300ВСт3пс2		
				ГОСТ 24379.1-80	4	
		3		Гайка М8.5.05		
				ГОСТ 5915-70*	48	
		4		Шайба 8.65Г.05		
				ГОСТ 6402-70*	48	
				Материалы		
		5		Лист 6-ПН-6-ГОСТ 19903-74* ВСт3пс2 ГОСТ 14637-79	0,15 м²	7,5 кг
		6		Лист 6-ПН-0,8 ГОСТ 19903-74* 4-IV ВСт3пс ГОСТ 16523-79*	4 м²	25 кг
		7		Уголок 63×63×6-Б-ГОСТ 8509-86 ВСт3пс2-I-ГОСТ 535-79*		
				L = 29,5 м		180 кг
		8		Швеллер 12П-ГОСТ 8240-72* ВСт3пс2-I-ГОСТ 535-79*		
				L = 9 м		90 кг
		9		Пиломатериалы		
				Сосна ГОСТ 8486-86Е		
				Доска 25×150	0,12 м³	60

Н021.08.00.000

Изм.	Лист	№ докум.	Подп.	Дата
Разраб.		Гурьякова		
Пров.		Спиридонов		
Рук. гр.		Глебова		
Н. контр.		Спиридонов		
Утв.		Рогачев		

Полка сбросная

Лит.	Лист	Листов
		1

СОЮЗГИПРОЛЕСХОЗ

Копировал Гиркуля — Формат А4

Альбом 7

Формат	Зона	Поз.	Обозначение	Наименование	Кол.	Примечание
				Документация		
А4			Н021.02.02.100СБ	Сборочный чертеж	1	
				Детали		
Б4		1	Н021.02.02.101	Балка		
				Швеллер 6,5-ГОСТ 8240-72* Ст3пс2-I-ГОСТ 535-79*		
				L = 362 h14	4	2,14 кг
Б4		2	Н021.02.02.102	Платик		
				Лист 6-ПН-12 ГОСТ 19903-74* Ст3пс ГОСТ 14637-79		
				(190×255) h14	1	3,1 кг
Б4		3	Н021.02.02.103	Платик		
				Лист 6-ПН-6 ГОСТ 19903-74* Ст3пс ГОСТ 14637-79		
				(80×60) h14	2	0,3 кг

Н021.02.02.100

Изм.	Лист	№ докум.	Подп.	Дата
Разраб.		Булыгина		
Пров.		Спиридонов		
Рук. гр.		Глебова		
Н. контр.		Спиридонов		
Утв.		Рогачев		

Кронштейн

Лит.	Лист	Листов
		1

СОЮЗГИПРОЛЕСХОЗ

Копировал Гиркуля — Формат А4

Альбом 7

Формат	Зона	Поз.	Обозначение	Наименование	Кол.	Примечание
				Документация		
А2			Н021.09.00.000СБ	Сборочный чертеж		
				Стандартные изделия		
		1		Болт 2М8×45.36		
				ГОСТ 7801-81	212	
		2		Болт 1.1М16×300ВСт3пс2		
				ГОСТ 24379.1-80	2	
		3		Гайка М8.5.05		
				ГОСТ 5915-70*	212	
		4		Шайба 8.65Г.05		
				ГОСТ 6402-70*	212	
				Материалы		
		5		Лист 6-ПН-0,8 ГОСТ 19903-74* 4-IV ВСт3пс ГОСТ 16523-79*	10,5 м²	62 кг
		6		Уголок 70×70×6-Б-ГОСТ 8509-86 ВСт3пс2-I-ГОСТ 535-79*		
				L = 39,5 м		256 кг
		7		Пиломатериалы		
				Сосна ГОСТ 8486-86Е		
				Доска 25×150	0,11 м³	55 кг

Н021.09.00.000

Изм.	Лист	№ докум.	Подп.	Дата
Разраб.		Гурьякова		
Пров.		Спиридонов		
Рук. гр.		Глебова		
Н. контр.		Спиридонов		
Утв.		Рогачев		

Полка сбросная

Лит.	Лист	Листов
		1

СОЮЗГИПРОЛЕСХОЗ

Копировал Гиркуля — ЦО0327-09 14 — Формат А4

Н021.07.00.000СБ

Альбом 1

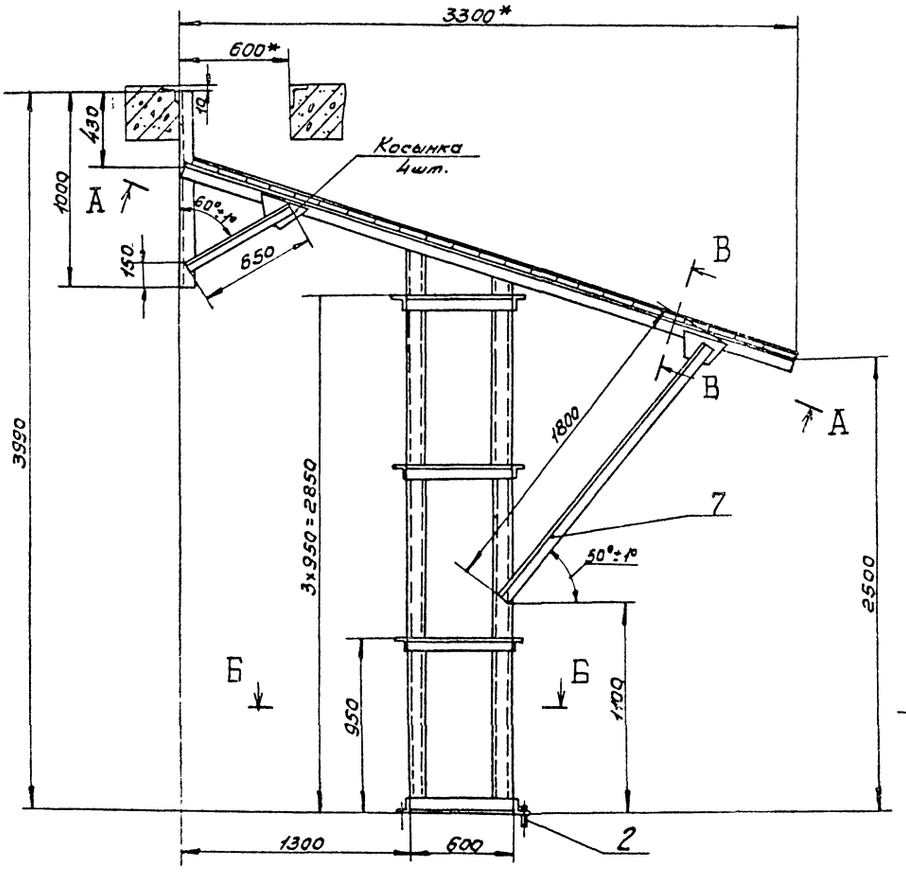

Косынка
М1:5

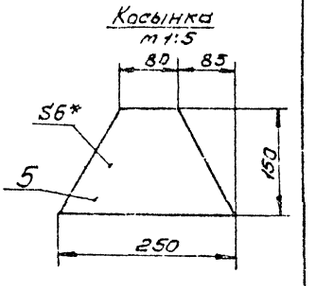

А—А повернуто

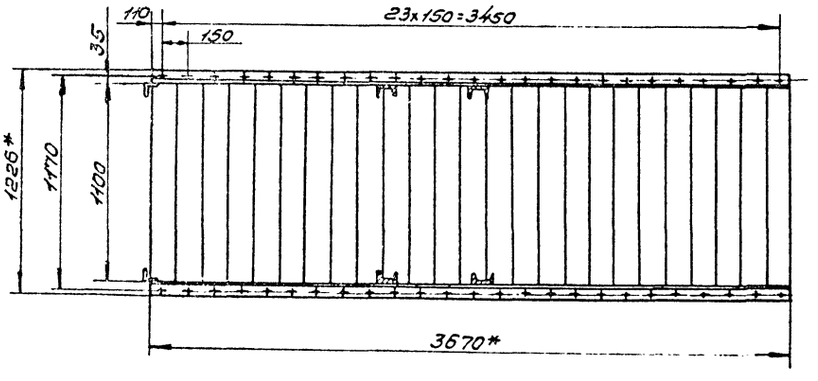

В-В повернуто
М1:2

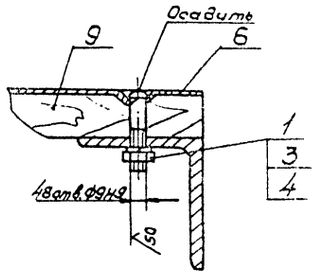

Б-Б
М1:10

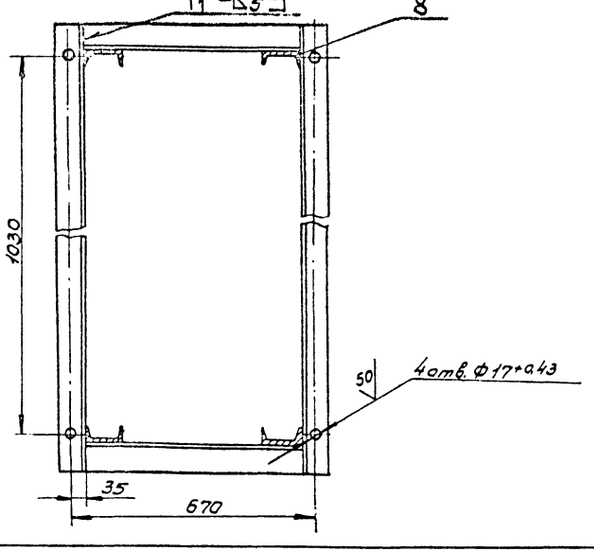

1.* Размеры для справок.

2. Шероховатость обрабатываемых поверхностей деталей - $\sqrt{S^*}$

3. Неуказанные предельные отклонения размеров $\pm\frac{IT14}{2}$.

4. Сварные швы по ГОСТ 5264-80 Н1-Δ5, кроме мест указанных особо.

5. Покрытие: грунтовка ГФ-021 ГОСТ 25129-82, эталь ПФ-115, серая, ГОСТ 6465-76* III Сз.

6. Отверстия от покрытия предохранить.

7. Данное изделие разработано применительно к технологической планировке 2го этажа лесопильного цеха, поз. 55ТХ.

Изм.	Лист	Недокум.	Подп.	Дата	Полка сбросная. Сборочный чертеж	Лит.	Масса	Масштаб
Разраб.		Гурьянова					380	1:20
Пров.		Спиридонов				Лист	Листов 1	
Рук.гр.		Глебова						
Рук.сект.		Спиридонов						
Н.контр.		Спиридонов						
Утв.		Рогачев				СОЮЗГИПРОЛЕСХОЗ		

Копировал [illegible] 400327-09 15 Формат А2

Инв. № подл. | Подп. и дата | Взам. инв. № | Инв. № дубл. | Подп. и дата

Н021.08.00.000СБ

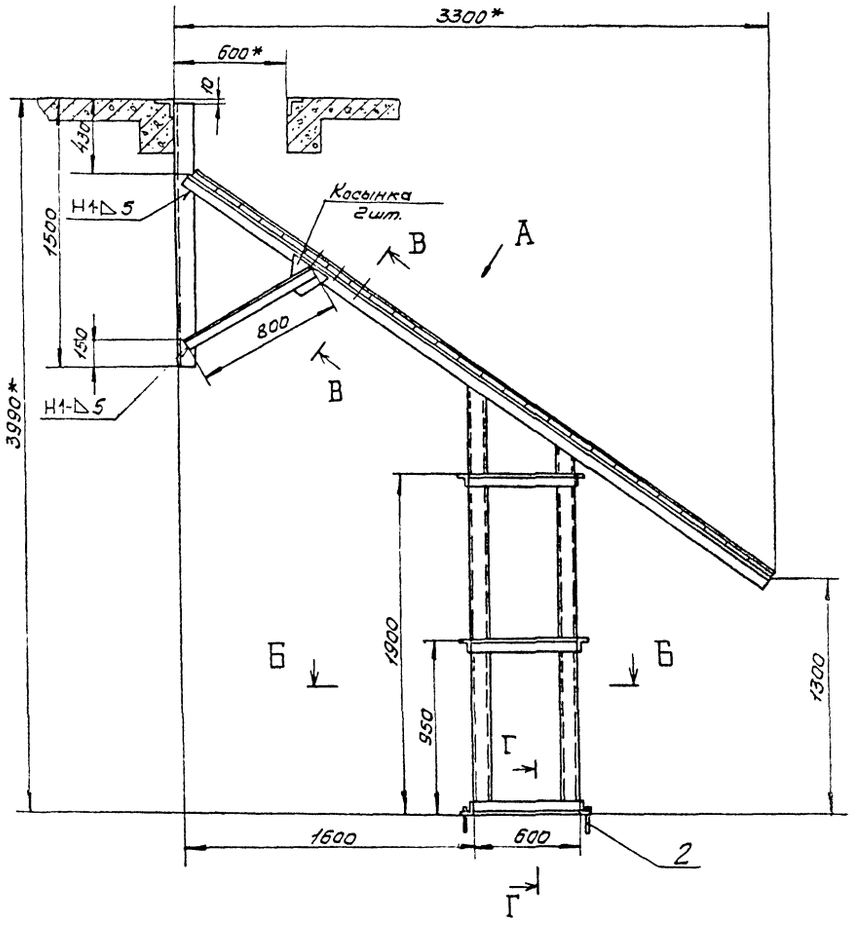

Косынка
М1:5

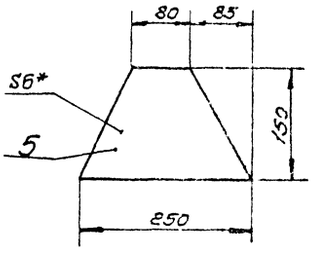

В - В повернуто
М1:2

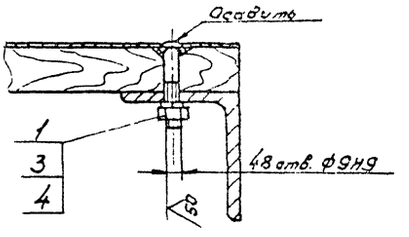

Вид А повернуто

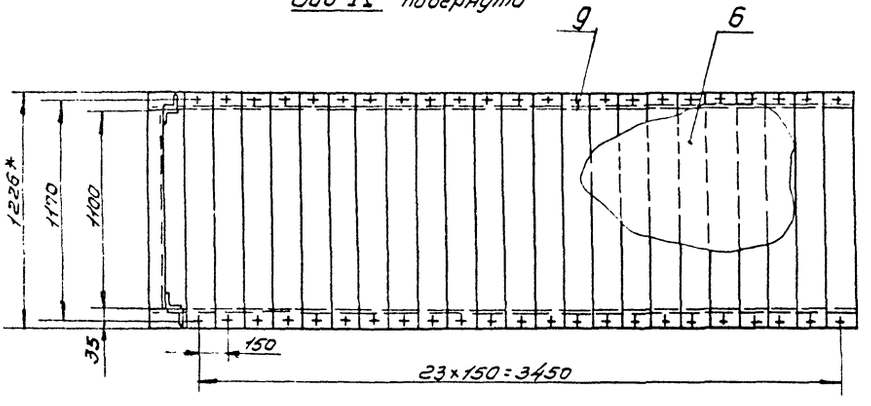

Г - Г
1:4

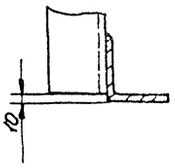

Б - Б
М1:10

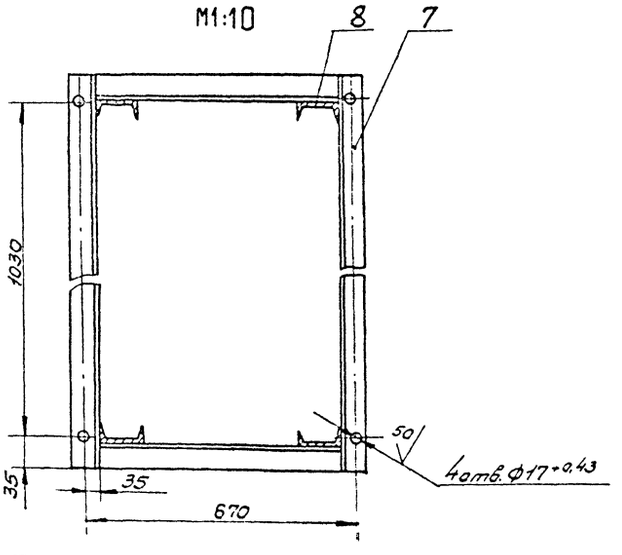

1.* Размеры для справок.
2. Шероховатость обрабатываемых поверхностей деталей - 50/.
3. Неуказанные предельные отклонения размеров ± $\frac{IT14}{2}$.
4. Сварные швы по ГОСТ 5264-80 Т1-Δ5, кроме мест указанных особо.
5. Покрытие: грунтовка ГФ-021 ГОСТ 25129-82, эталь ПФ-115, серая, ГОСТ 6465-76* III С3.
6. Отверстия от покрытия предохранить.
7. Данное изделие разработано применительно к технологической планировке 2го этажа лесопильного цеха, поз. 56 ТХ.

Изм	Лист	№ докум.	Подп	Дата	Н021.08.00.000СБ			
Разраб.		Гурьякова			Полка сбросная. Сборочный чертеж.	Лит.	Масса 360	Масштаб 1:20
Пров.		Спиридонов				Лист	Листов 1	
Рук.гр.		Глебова						
Рук.сект.		Спиридонов				СОЮЗГИПРОЛЕСХОЗ		
Н.контр.		Спиридонов						
Утв.		Рогачев						

Копировал Ц00327-09 16 Формат А2

Н021.09.00.000СБ

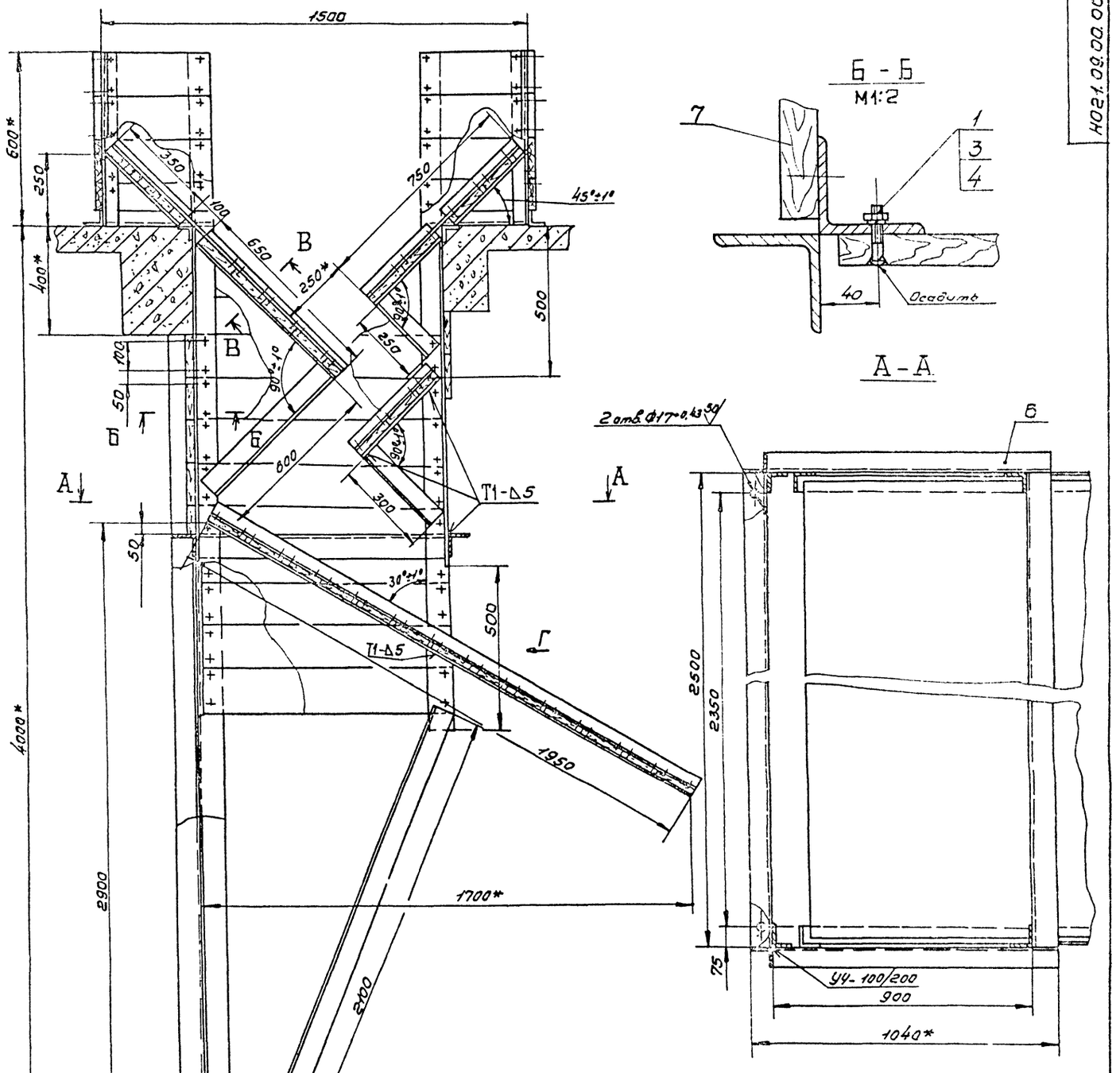

Б - Б
М1:2

А - А

Вид Г
М1:5

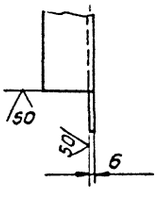

В - В повернуто
М1:2

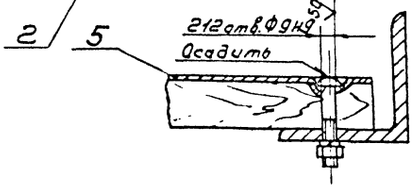

1. * Размер для справок.
2. Неуказанные предельные отклонения размеров ± IT14/2.
3. Шероховатость обрабатываемых поверхностей деталей – 50.
4. Сварные швы по ГОСТ 5264-80 Н1-∆5, кроме тех указанных особо.
5. Обшивку подогнуть по месту.
6. Покрытие: грунтовка ГФ-021 ГОСТ 25129-82, эмаль ПФ-115, серая, ГОСТ 6465-76, * III Сз.
7. Данное изделие разработано применительно к технологической планировке 2 го этажа лесопильного цеха, поз. 57ТХ.

					Н021.09.00.000СБ		
Изм.	Лист	№ докум.	Подп.	Дата			
Разраб.		Суворакова			Полка сбросная	Лит.	Масса	Масштаб
Пров.		Спиридонов					400	1:10
Рук. гр.		Глебова			Сборочный чертеж	Лист	Листов 1
Рук. сект.		Спиридонов					
Н. контр.		Спиридонов				СОЮЗГИПРОЛЕСХОЗ	
Утв.		Розачев					

Копировал

400327-09 17

Формат А2

Вид А

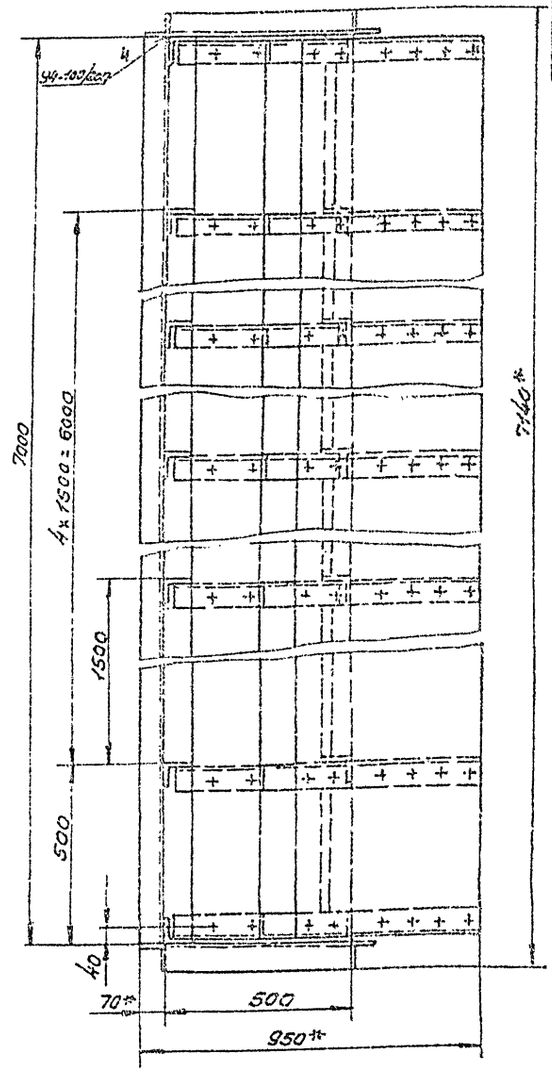

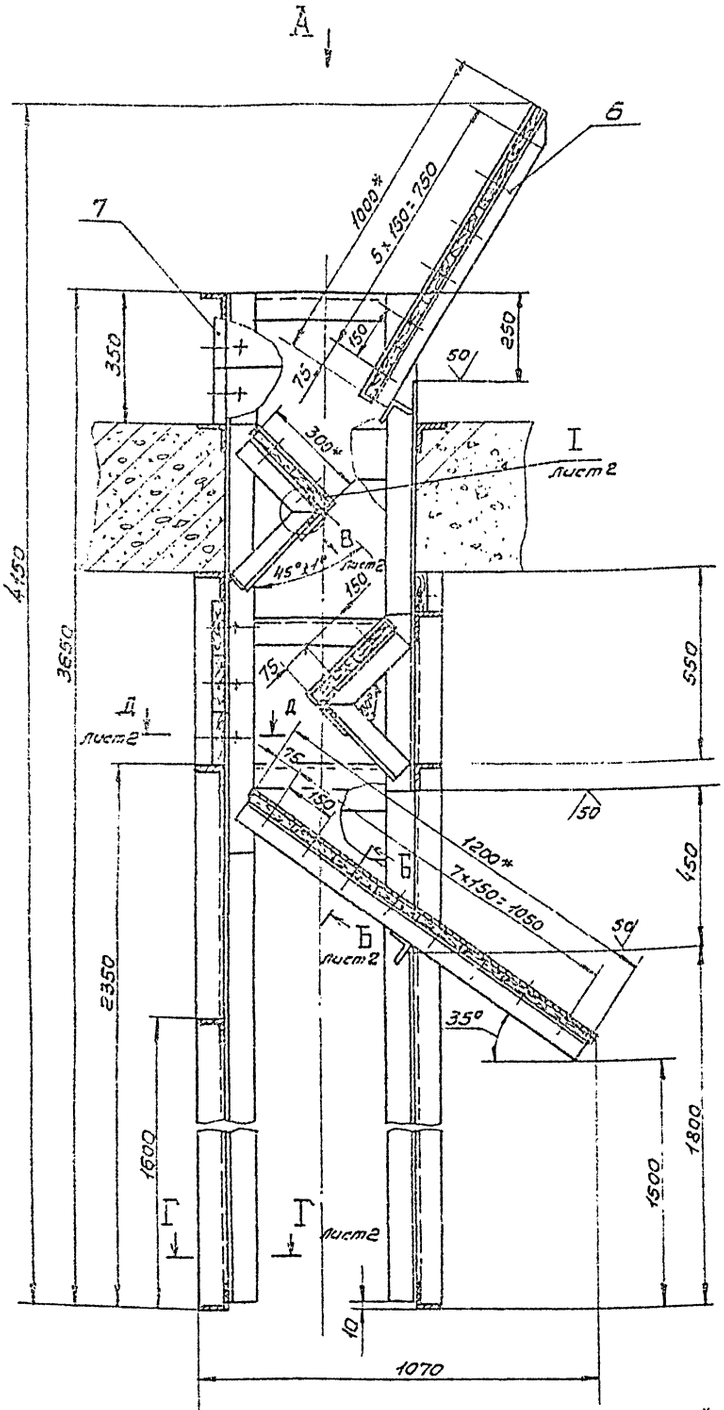

План разбивки отверстий под фундаментные болты
m1:100

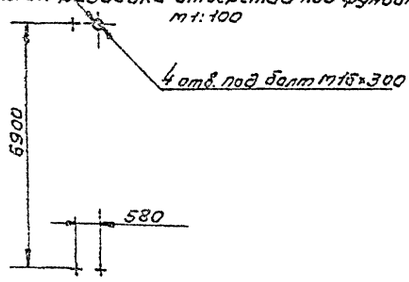

1* Размеры для справок.

2. Шероховатость обрабатываемых поверхностей деталей — 50/.

3. Неуказанные предельные отклонения размеров ± $\frac{IT14}{2}$.

4. Сварные швы по ГОСТ 5264-80 Т1-Δ 5, кроме мест указанных особо.

5. Покрытие: грунтовка ГФ-021 ГОСТ 25129-82, эмаль ПФ-115, серая, ГОСТ 6465-76*, III Сз.

6. Данное изделие разработано применительно к технологической планировке 2го этажа лесопильного цеха, поз. 58 ТХ.

Изм.	Лист	№ докум.	Подп.	Дата
Разраб.		Гуренкова		
Пров.		Спиридонов		
Рук. гр.		Гледова		
Гл. спец.		Спиридонов		
Н. контр.		Спиридонов		
Утв.		Логачев		

НО21.10.00.000СБ

Полка сбросная. Сборочный чертеж.

Лит.	Масса	Масштаб
	1500	1:10

Лист 1 Листов 1

СОЮЗГИПРОЛЕСХОЗ

Инв. № подл. | Подп. и дата | Взам. инв. № | Инв. № дубл. | Подп. и дата | Инв. № подл. | Подп. и дата

НО21.13.00.000СБ

Вид А
М1:50
повернута, лист 1

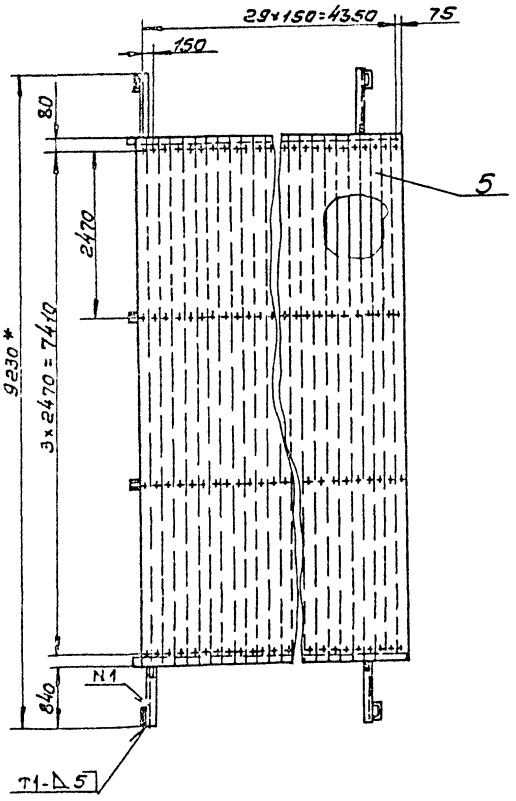

Б - Б
М1:50
повернута, лист 1

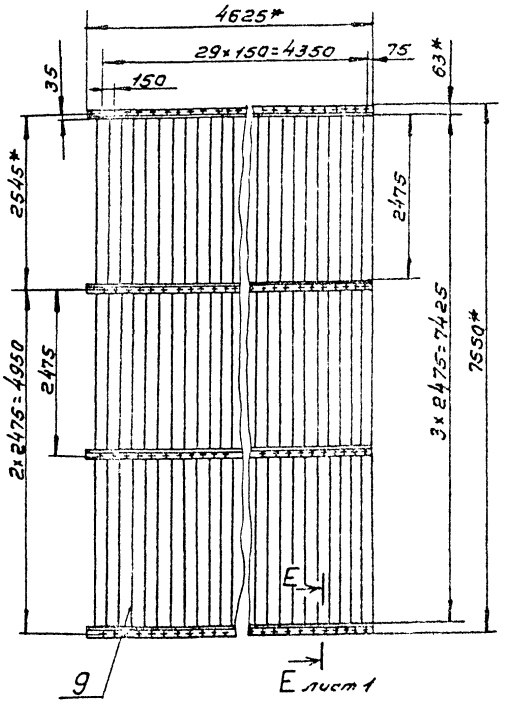

НО24.10.00.000СБ

Альбом 7

Г - Г
М1:10
лист 1

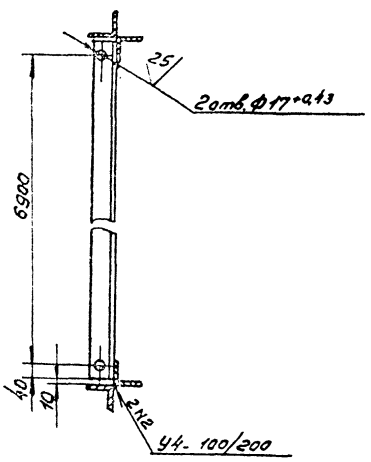

Б - Б
М1:2
повернута, лист 1

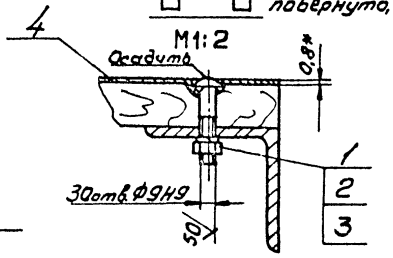

Вид В
М1:2
повернута, лист 1

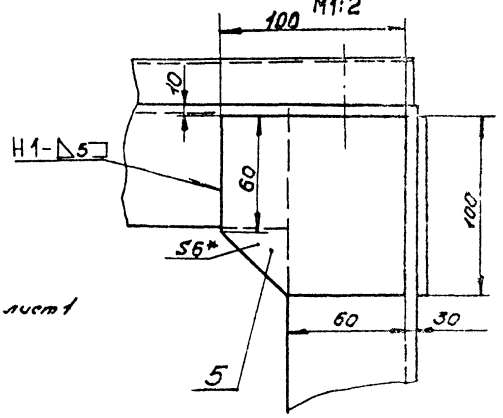

I
М1:2
повернута, лист 1

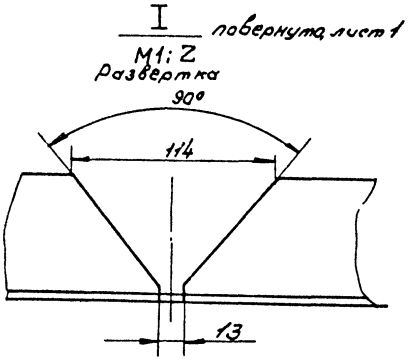

Д - Д
М1:2
лист 1

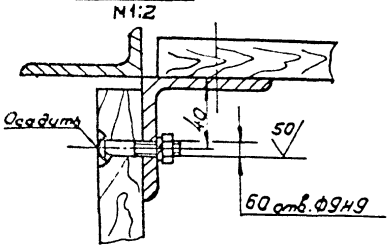

Н021.11.00.000СБ

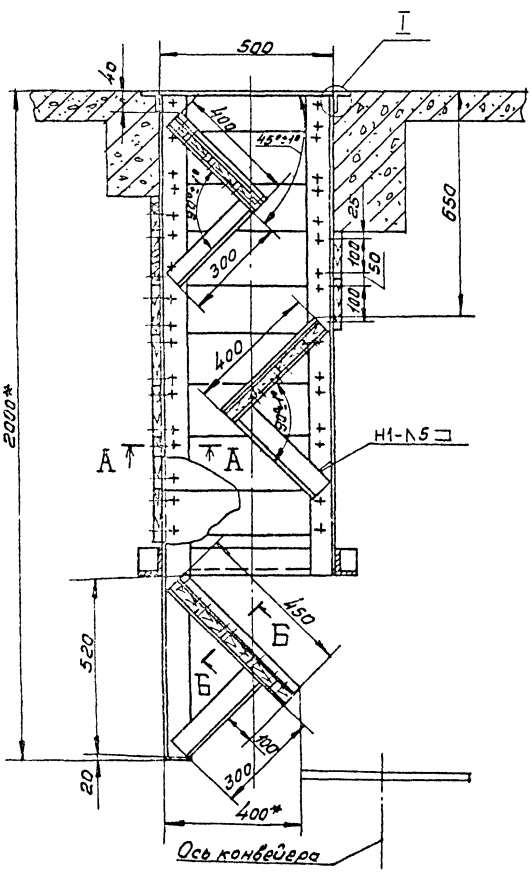

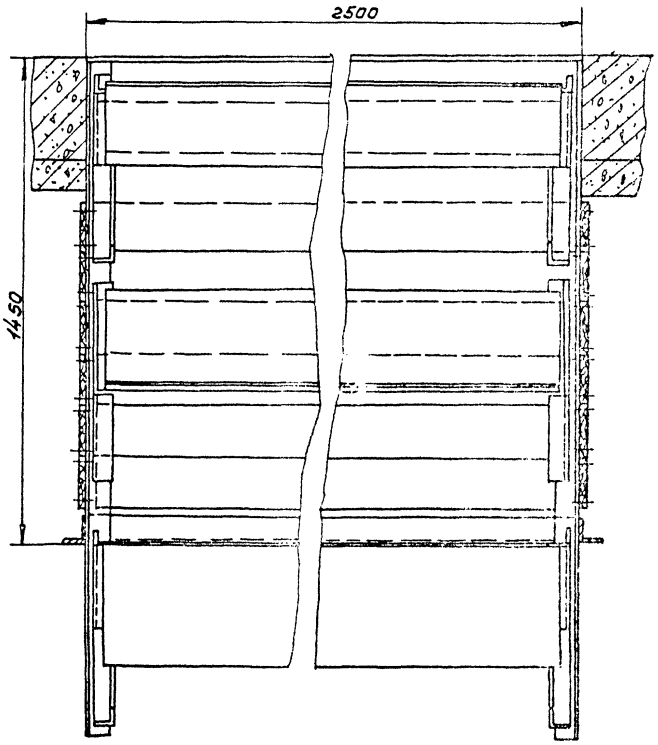

I

М1:2,5

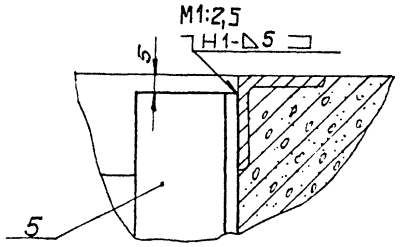

Б-Б повернуто

М1:2

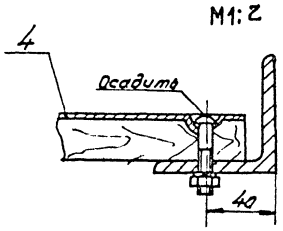

А-А

М1:2

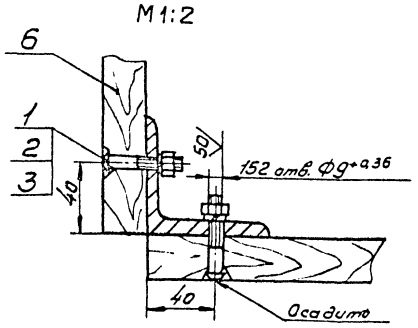

1.* Размеры для справок.

2. Неуказанные предельные отклонения размеров $\pm \frac{IT14}{2}$.

3. Шероховатость обрабатываемых поверхностей деталей БЧ — 50.

4. Сварные швы по ГОСТ 5264-80 Т1-Δ5, кроме мест указанных особо.

5. Обшивку подогнать по месту.

6. Покрытие: грунтовка ГФ-021 ГОСТ 25129-82, эмаль ПФ-115, серая, ГОСТ 6465-76*, III Сз.

7. Данное изделие разработано применительно к технологической планировке 2-го этажа лесопильного цеха, поз. 59ТХ.

					Н021.11.00.000СБ			
Изм.	Лист	№ докум.	Подп.	Дата	Полка сбросная. Сборочный чертеж.	Лит.	Масса	Масштаб
Разраб.		Гурьякова					2.30	1:10
Пров.		Спиридонов				Лист	Листов 1	
Рук. гр.		Глебова						
Рук. сект.		Спиридонов						
Н. контр.		Спиридонов						
Утв.		Рогачев						

ГОЮЗГИПРОЛЕСХОЗ

Копировал Гиндин

400327-09 20 Формат А2

Подп. и дата | Инв. № дубл. | Взам. инв. № | Подп. и дата | Инв. № подл.

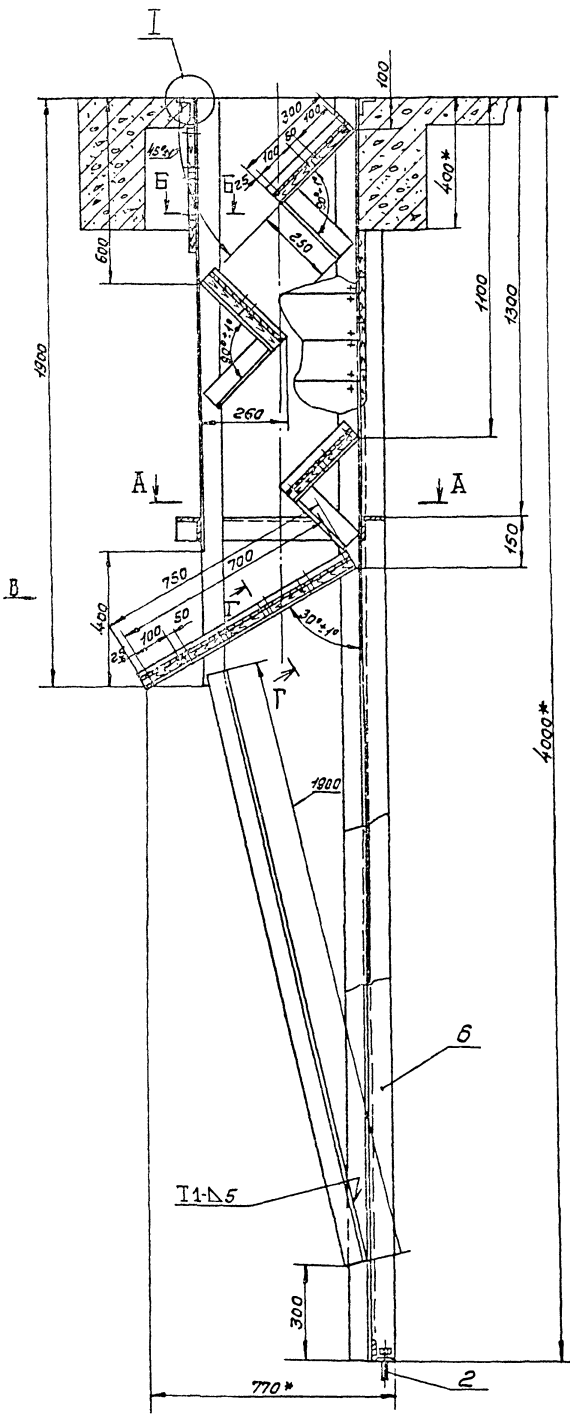

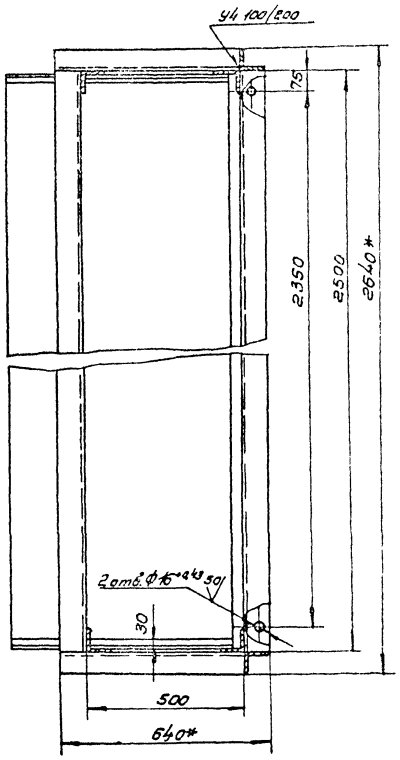

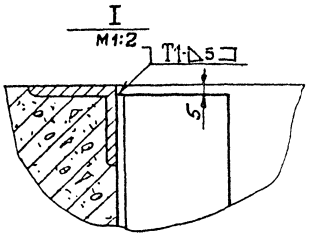

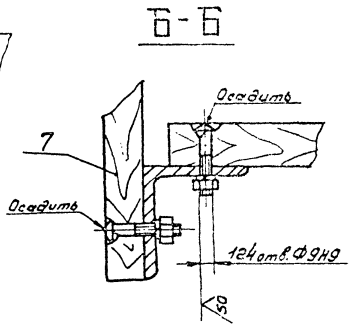

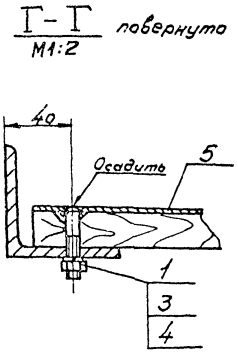

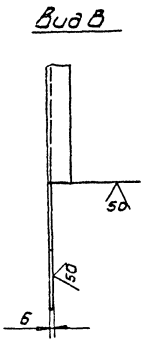

1. *Размеры для справок.
2. Неуказанные предельные отклонения размеров $\pm \frac{IT14}{2}$.
3. Шероховатость обрабатываемых поверхностей деталей — 50/.
4. Сварные швы по ГОСТ 5264-80 Н1-Δ5, кроме мест указанных особо.
5. Обшивку подогнать по месту.
6. Покрытие: грунтовка ГФ-021 ГОСТ 25129-82, эмаль ПФ-115, серая, ГОСТ 6465-76* III Сз.
7. Данное изделие разработано применительно к технологической планировке 2-го этажа лесопильного цеха, поз. 60ТХ.

					Н021.12.00.000С5			
Изм	Лист	№ докум	Подп.	Дата	Полка сбросная Сборочный чертеж	Лит.	Масса	Масштаб
Разраб		Гурьякова					390	1:10
Пров.		Спиридонов				Лист	Листов 1	
Рук. гр.		Глебова						
Рук. сект.		Спиридонов				СОЮЗГИПРОЛЕСХОЗ		
Н. контр.		Спиридонов						
Утв.		Рогачев						

Копировал [illegible] 400327-09 21 Формат А3

Инв. № подл. | Подп. и дата | Взам. инв. № | Инв. № дубл. | Подп. и дата

Формат	Зона	Поз.	Обозначение	Наименование	Кол.	Примечание
				Документация		
*)			Н021.10.00.000 СБ	Сборочный чертеж		*) А2, А3
				Стандартные изделия		
		1		Болт 2М8х45.36		
				ГОСТ 7801-81	90	
		2		Гайка М8.5.05		
				ГОСТ 5915-70*	90	
		3		Шайба 8.65Г.05		
				ГОСТ 6402-70*	90	
				Материалы		
		4		Лист Б-ПН-0,8 ГОСТ 19903-74* 4-IV ВСт3сп ГОСТ 16523-70*	20 м²	140 кг
		5		Лист 6-ПК-6 ГОСТ 19903-74* ВСт3пс2 ГОСТ 14637-79	0,05 м²	0,4 кг
		6		Уголок 70х70х6-Б ГОСТ 8509-86 ВСт3пс2-I ГОСТ 535-79*		
				L = 100 000 мм		740 кг
		7		Пиломатериалы		
				Сосна ГОСТ 8486-86Е		
				Доска 25х200	1,2 м³	600 кг

Н021.10.00.000

Изм.	Лист	№ докум.	Подп.	Дата
Разраб.	Гурьянова			
Пров.	Спиридонов			
Рук. гр.	Глебова			
Н. контр.	Спиридонов			
Утв.	Рогачев			

Полка сбросная

Лит.	Лист	Листов
		1

СОЮЗГИПРОЛЕСХОЗ

Копировал Фомина — Формат А4

Альбом 7

Формат	Зона	Поз.	Обозначение	Наименование	Кол.	Примечание
				Документация		
А2			Н021.11.00.000 СБ	Сборочный чертеж		
				Стандартные изделия		
		1		Болт 2М8х45.38		
				ГОСТ 7801-81	152	
		2		Гайка М8.5.05		
				ГОСТ 5915-70*	152	
		3		Шайба 8.65Г.05		
				ГОСТ 6402-70*	152	
				Материалы		
		4		Лист Б-ПН-0,8 ГОСТ 19903-74* 4-IV ВСт3сп ГОСТ 16523-70*	3,2 м²	15 кг
		5		Уголок 70х70х6-Б ГОСТ 8509-86 ВСт3пс2-I ГОСТ 535-79*		
				L = 17100 мм		110 кг
		6		Пиломатериалы		
				Сосна ГОСТ 8486-86Е		
				Доска 25х100	0,2 м³	100 кг

Н021.11.00.000

Изм.	Лист	№ докум.	Подп.	Дата
Разраб.	Гурьянова			
Пров.	Спиридонов			
Рук. гр.	Глебова			
Н. контр.	Спиридонов			
Утв.	Рогачев			

Полка сбросная

Лит.	Лист	Листов
		1

СОЮЗГИПРОЛЕСХОЗ

Копировал Фомина — Формат А4

Альбом 7

Формат	Зона	Поз.	Обозначение	Наименование	Кол.	Примечание
				Документация		
А2			Н021.12.00.000 СБ	Сборочный чертеж		
				Стандартные изделия		
		1		Болт 2М8х45.36		
				ГОСТ 7801-81	124	
		2		Болт 1.1М16х300 ВСт3пс2		
				ГОСТ 24379.1-80	2	
		3		Гайка М8.5.05		
				ГОСТ 5915-70*	124	
		4		Шайба 8.65Г.05		
				ГОСТ 6402-70*	124	
				Материалы		
		5		Лист Б-ПН-0,8 ГОСТ 19903-74* 4-IV ВСт3сп ГОСТ 16523-70*	3,4 м²	27 кг
		6		Уголок 70х70х6-Б ГОСТ 8509-86 ВСт3пс2-I ГОСТ 535-79*		
				L = 36,5 м		230 кг
		7		Пиломатериалы		
				Сосна ГОСТ 8486-86Е		
				Доска 250х150	0,85 м³	125 кг

Н021.12.00.000

Изм.	Лист	№ докум.	Подп.	Дата
Разраб.	Гурьянова			
Пров.	Спиридонов			
Рук. гр.	Глебова			
Н. контр.	Спиридонов			
Утв.	Рогачев			

Полка сбросная

Лит.	Лист	Листов
		1

СОЮЗГИПРОЛЕСХОЗ

Копировал Фомина — Формат А4

Альбом 7

Формат	Зона	Поз.	Обозначение	Наименование	Кол.	Примечание
				Документация		
*)			Н021.13.00.000 СБ	Сборочный чертеж		*) А2, А3
				Стандартные изделия		
		1		Болт 2М8х45.36		
				ГОСТ 7801-81	120	
		2		Болт 1.1М16х300 ВСт3пс2		
				ГОСТ 24379.1-80	2	
		3		Гайка М8.5.05		
				ГОСТ 5915-70*	120	
		4		Шайба 8.65Г.05		
				ГОСТ 6402-70*	120	
				Материалы		
		5		Лист Б-ПН-0,8 ГОСТ 19903-74* 4-IV ВСт3сп ГОСТ 16523-70*	34 м²	210 кг
		6		Лист 6-ПК-6 ГОСТ 19903-74* ВСт3пс2 ГОСТ 14637-79	0,5 м²	22 кг
		7		Уголок 63х63х5-Б ГОСТ 8509-86 ВСт3пс2-I ГОСТ 535-79*		
				L = 23,7 м		115 кг
		8		Швеллер 16П ГОСТ 8240-72* ВСт3пс2-I ГОСТ 535-79*		
				L = 20,4 м		230 кг
		9		Пиломатериалы		
				Сосна ГОСТ 8486-86Е		
				Доска 25х150	0,3 м³	400 кг

Н021.13.00.000

Изм.	Лист	№ докум.	Подп.	Дата
Разраб.	Гурьянова			
Пров.	Спиридонов			
Рук. гр.	Глебова			
Н. контр.	Спиридонов			
Утв.	Рогачев			

Полка сбросная

Лит.	Лист	Листов
		1

СОЮЗГИПРОЛЕСХОЗ

Копировал Фомина — Формат А4

Н021.13.00.000СБ

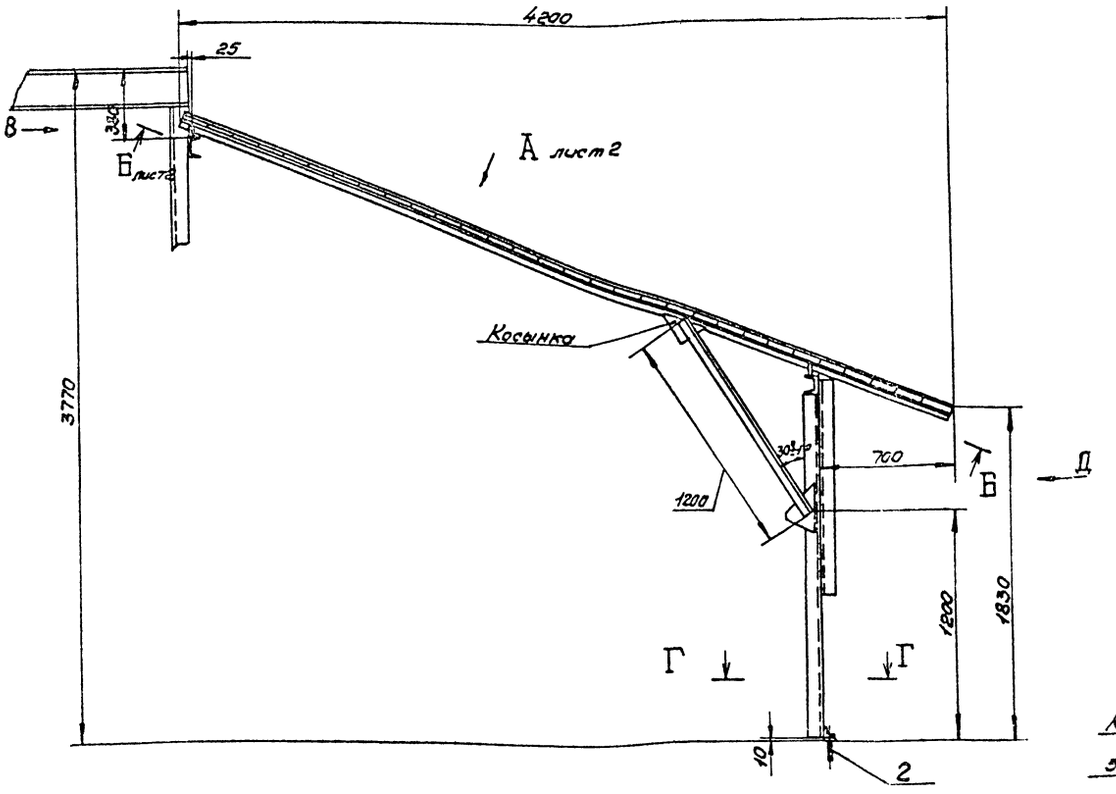

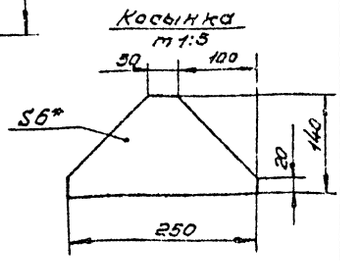

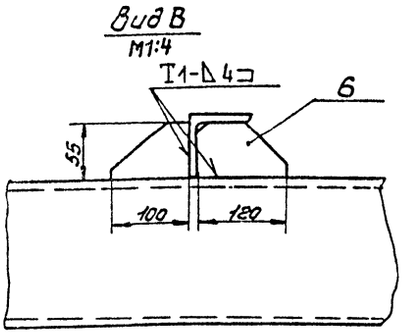

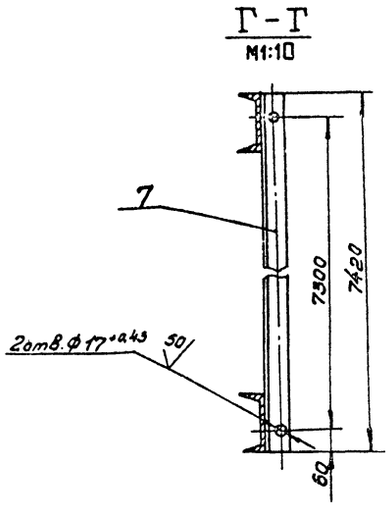

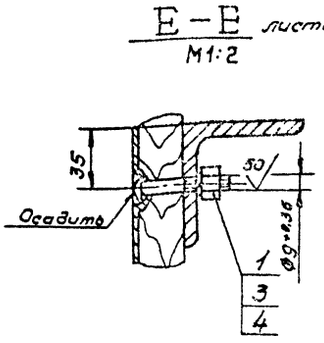

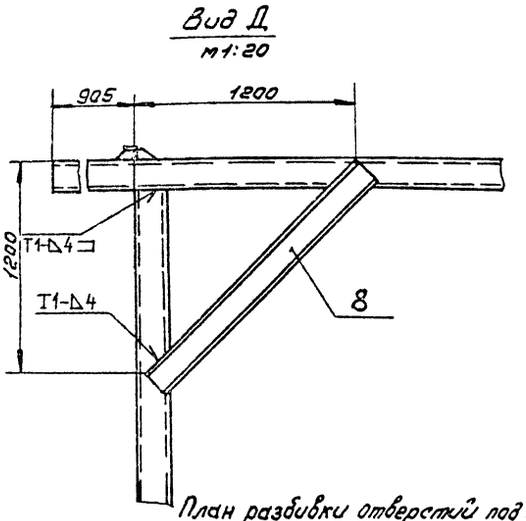

1.* Размеры для справок.

2. Шероховатость обрабатываемых поверхностей деталей — 50/.

3. Неуказанные предельные отклонения размеров ± IT14/2.

4. Сварные швы по ГОСТ 5264-80 Н1-Δ 4, кроме тест указанных особо.

5. Покрытие: грунтовка ГФ-021 ГОСТ 25129-82, эталь ПФ-115, серая, ГОСТ 6465-76* III С3, кроме отверстий.

6. Данное изделие разработанно применительно к технологической планировке 2го этажа лесопильного цеха поз. 61ТХ.

План разбивки отверстий под фундаментные болты
М1:200

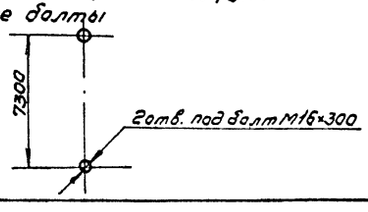

Изм.	Лист	№ докум.	Подп.	Дата	Полка сбросная. Сборочный чертеж.	Лит.	Масса	Масштаб
Разраб.		Гурьякова					1020	1:20
Пров.		Спиридонов				Лист 1	Листов 2	
Рук.гр.		Глебова						
Рук.сект.		Спиридонов						
Н.контр.		Спиридонов						
Утв.		Рогачев				СОЮЗГИПРОЛЕСХОЗ		

Копировал Ц00327 23 Формат А2

Инв. № подл. | Подп. и дата | Взам. инв. № | Инв. № дубл. | Подп. и дата

Альбом 7

Н021.01.01.101

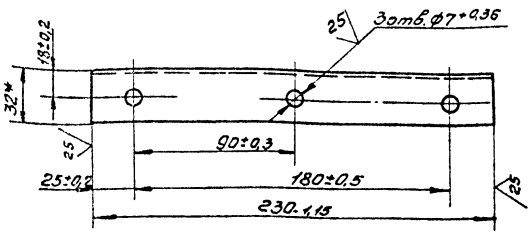

* Размер для справок.

Изм.	Лист	№ докум.	Подп.	Дата	Балка	Лит.	Масса	Масштаб
Разраб.		Гурьякова					0,38	1:2
Пров.		Спиридонов				Лист	Листов 1	
Рук. гр.		Глебова			Уголок 32×32×4-Б-ГОСТ 8509-86 / ВСт3кс2-I-ГОСТ 535-79*	СОЮЗГИПРОЛЕСХОЗ		
Рук. сект.		Спиридонов						
Н. контр.		Спиридонов						
Утв.		Спиридонов						

Н021.01.01.101

Копировал Гиберт

Формат А4

Альбом 7

Н021.14.00.101

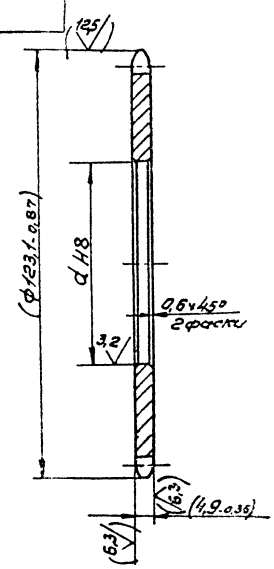

Обозначение	d	Масса кг
101	60	0,35
-01	100	0,16

Размеры и шероховатость поверхности в скобках — после сборки.

Изм.	Лист	№ докум.	Подп.	Дата	Венец	Лит.	Масса	Масштаб
Разраб.		Гурьякова					Ст. табл.	1:1
Пров.		Спиридонов				Лист	Листов 1	
Рук. гр.		Глебова			Сталь 45 ГОСТ 1050-74**	СОЮЗГИПРОЛЕСХОЗ		
Рук. сект.		Спиридонов						
Н. контр.		Спиридонов						
Утв.		Спиридонов						

Н021.14.00.101

Копировал Гиберт

Формат А4

Альбом 7

Н021.14.00.102

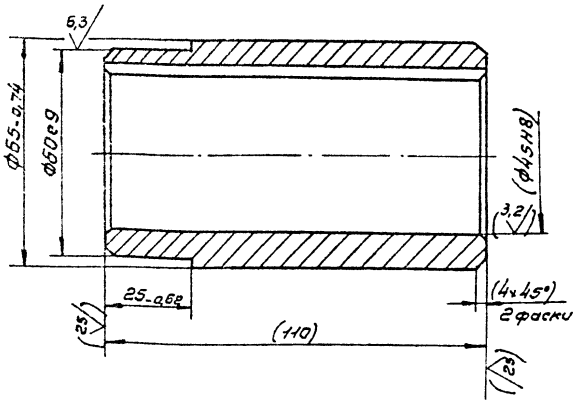

Размеры и шероховатость поверхности в скобках — после сборки.

Изм.	Лист	№ докум.	Подп.	Дата	Ступица	Лит.	Масса	Масштаб
Разраб.		Гурьякова					1,4	1:1
Пров.		Спиридонов				Лист	Листов 1	
Рук. гр.		Глебова			Сталь 45 ГОСТ 1050-74**	СОЮЗГИПРОЛЕСХОЗ		
Рук. сект.		Спиридонов						
Н. контр.		Спиридонов						
Утв.		Спиридонов						

Н021.14.00.102

Копировал Гиберт

Формат А4

Альбом 7

Н021.14.00.201

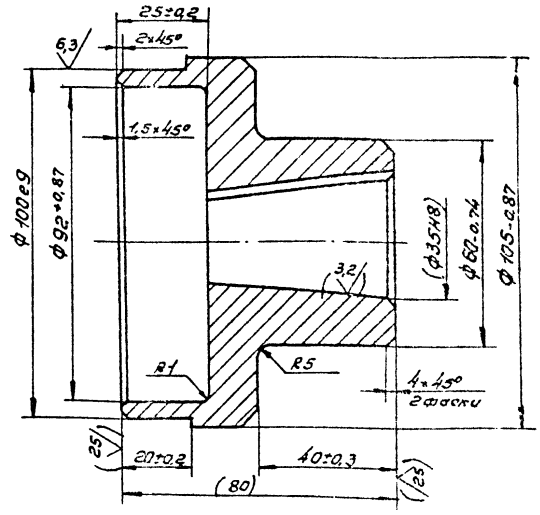

Размеры и шероховатость поверхности в скобках — после сборки.

Изм.	Лист	№ докум.	Подп.	Дата	Ступица	Лит.	Масса	Масштаб
Разраб.		Гурьякова					1,2	1:1
Пров.		Спиридонов				Лист	Листов 1	
Рук. гр.		Глебова			Сталь 45 ГОСТ 1050-74**	СОЮЗГИПРОЛЕСХОЗ		
Рук. сект.		Спиридонов						
Н. контр.		Спиридонов						
Утв.		Спиридонов						

Н021.14.00.201

Копировал Гиберт

Ц00327-09 24

Формат А4

НО21.14.00.200СБ

12,5 √ (√)

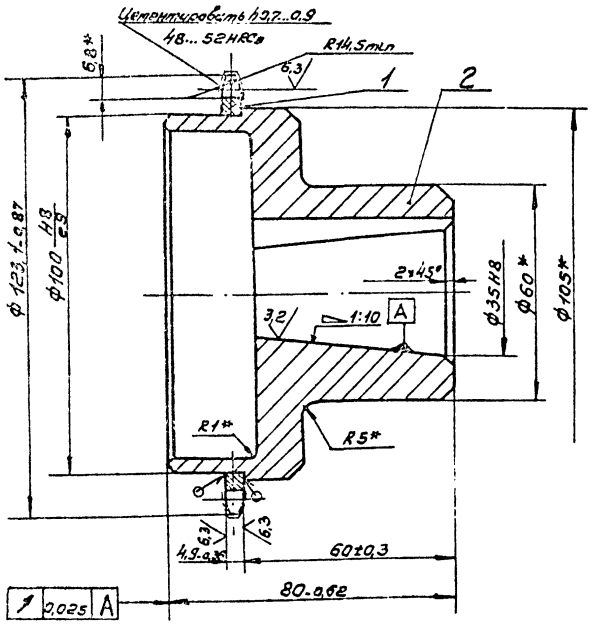

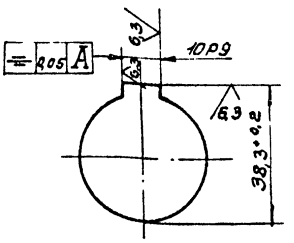

Число зубьев		z	29
Сопрягаемая цепь	Шаг	t	12,7
	Диаметр ролика	Dp	8,51
Профиль зуба по ГОСТ 591-69*		–	Без смещения
Класс точности по ГОСТ 591-69*		–	3
Диаметр окружности впадин		Di	108,81-0,34
Допуск на разность шагов		δt	0,16
Радиальное биение окружности впадин		Eo	0,5
Торцовое биение зубчатого венца		–	0,6
Диаметр делительной окружности		dд	117,46
Сопрягаемая цепь	Ширина внутренней пластины	h	11,8
	Расстояние между внутренними пластинами	Bвн	5,4

1.* Размеры для справок.
2. НВ 240...270.
3. Нарезку зубьев произвести после сварки.
4. Сварка ручная электродуговая. Сварные швы по ГОСТ 5264-80.

Изм.	Лист	№ докум.	Подпись	Дата	НО21.14.00.200 СБ			
Разраб.		Гурьякова			Звездочка Сборочный чертеж	Лит.	Масса 1,4	Масштаб 1:1
Пров.		Спиридонов				Лист	Листов 1	
Рук. гр.		Глебова				СОЮЗГИПРОЛЕСХОЗ		
Рук. сект.		Спиридонов						
Н. контр.		Спиридонов						
Утв.		Рогачев						

Копировал

Формат А3

Альбом 7

НО21.14.00.100СБ

12,5 √ (√)

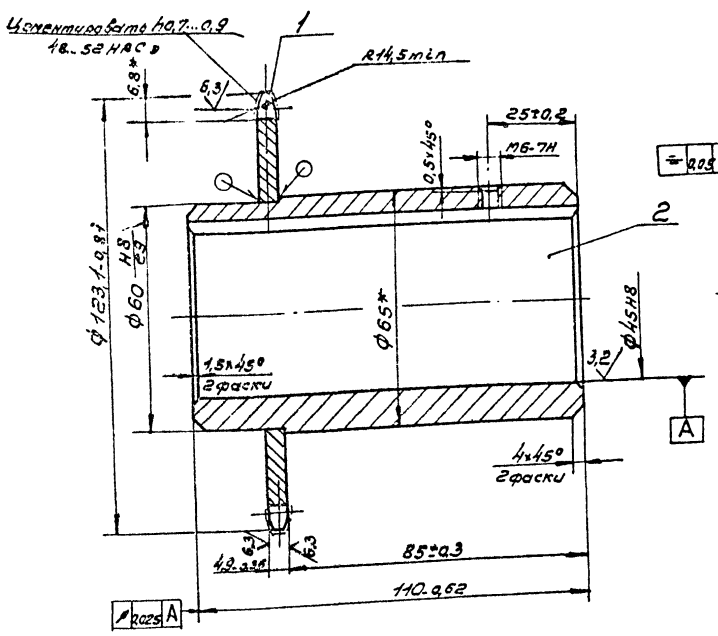

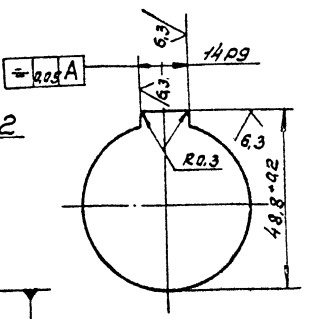

Число зубьев		z	29
Сопрягаемая цепь	Шаг	t	12,7
	Диаметр ролика	Dp	8,51
Профиль зуба по ГОСТ 591-69*		–	Без смещения
Класс точности по ГОСТ 591-69*		–	3
Диаметр окружности впадин		Di	108,81-0,34
Допуск на разность шагов		δt	0,16
Радиальное биение окружности впадин		Eo	0,5
Торцовое биение зубчатого венца		–	0,6
Диаметр делительной окружности		dд	117,46
Сопрягаемая цепь	Ширина внутренней пластины	h	11,8
	Расстояние между внутренними пластинами	Bвн	5,4

1.* Размеры для справок.
2. НВ 240...270
3. Нарезки зубьев произвести после сварки.
4. Сварка ручная электродуговая. Сварные швы Т1-Δ5 по ГОСТ 5264-80.

Изм.	Лист	№ докум.	Подп.	Дата	НО21.14.00.100 СБ			
Разраб.		Гурьякова			Звездочка Сборочный чертеж	Лит.	Масса 1,8	Масштаб 1:1
Пров.		Спиридонов				Лист	Листов 1	
Рук. гр.		Глебова				СОЮЗГИПРОЛЕСХОЗ		
Рук. сект.		Спиридонов						
Н. контр.		Спиридонов						
Утв.		Рогачев						

Копировал

Формат А4

Рис.1

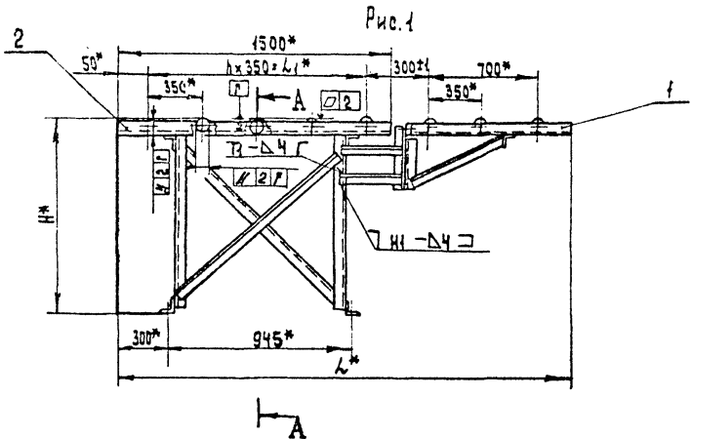

Обозначение	Рис.	Размеры, мм				Масса кг
		H	L	l	n	
Н06.01.00.000	1	1100	2600	1400	4	130
-01	2	1100	7050	5950	17	250
-02	3	920	8100	7000	20	288

Рис.2
Остальное - см. рис.1

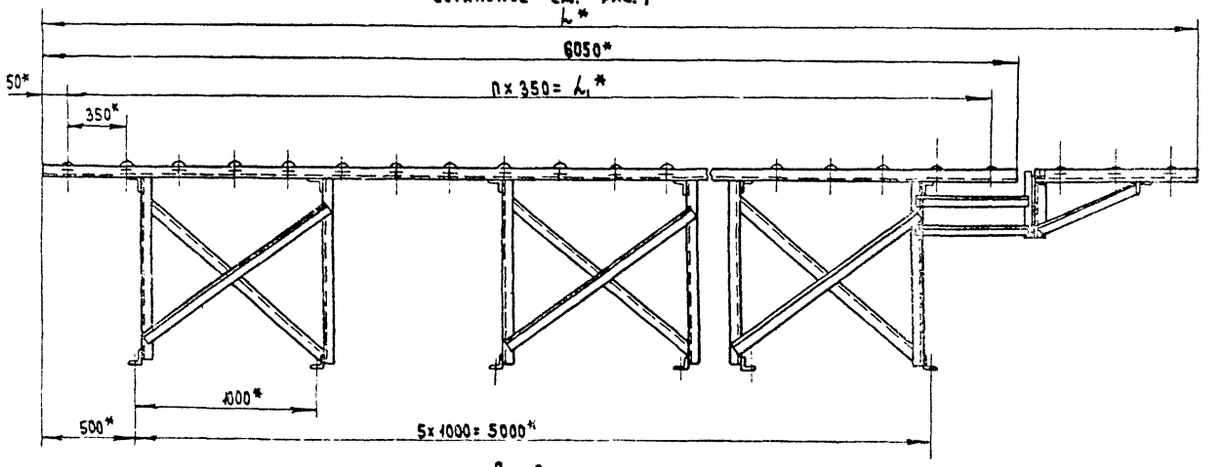

Рис.3.
Остальное - см. рис.1

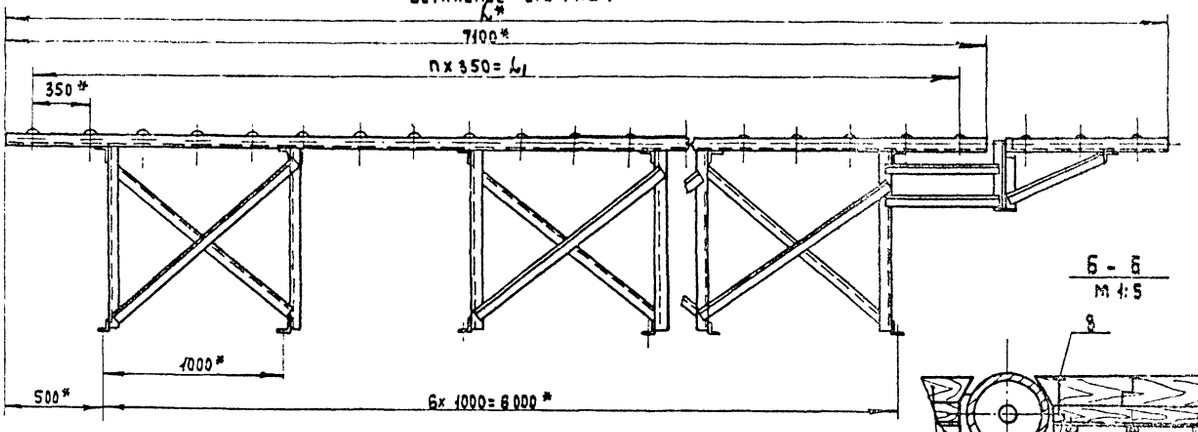

А - А

Б - Б
М 1:5

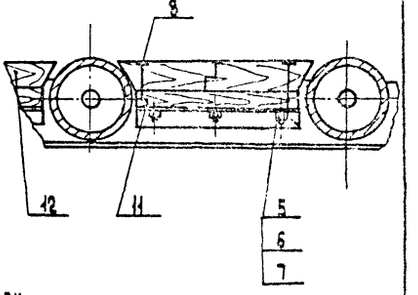

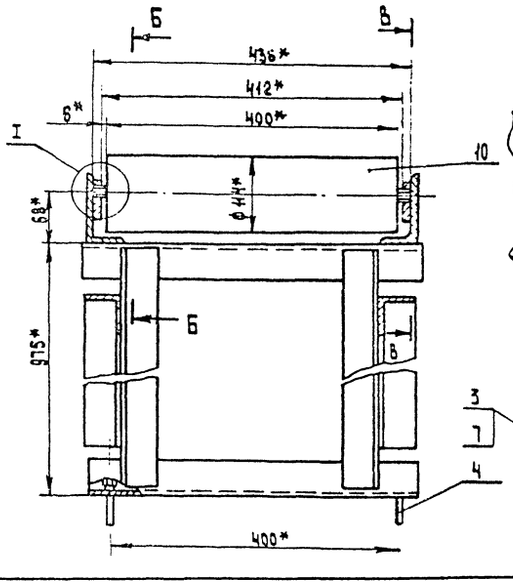

В - В
М 1:2

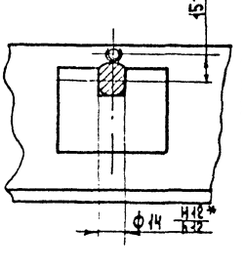

I
М 1:1

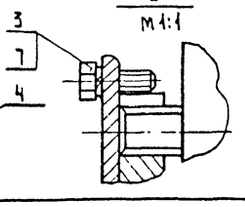

1. * Размеры для справок.
2. Сварные швы по ГОСТ 5264-80.
3. Деревянные щиты между роликами выполнить по месту.

Изм.	Лист	№ докум.	Подп.	Дата
Разраб.		Гурьянова		
Пров.		Спиридонов		
Рук.гр.		Хлебова		
Рук.сект.		Спиридонов		
Н.контр.		Спиридонов		
Утв.		Рогачев		

Н021.01.00.000 С6

Стол роликовый сборочный чертеж

Лит.	Масса	Масштаб
	См. табл.	1:20
Лист	Листов 1	

Союзгипролесхоз

НО21.15.00.000СБ

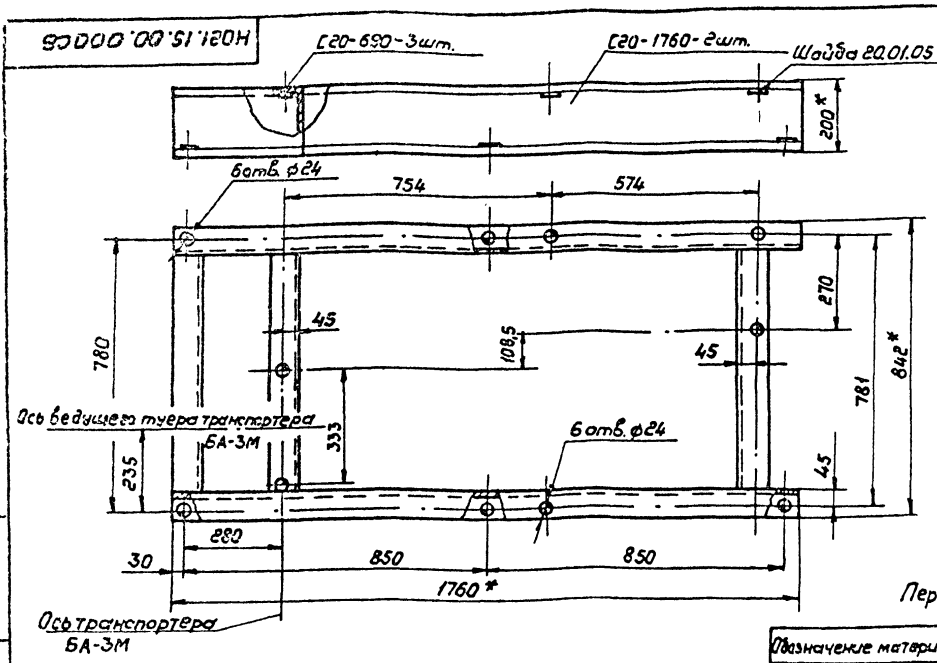

Рама разработана к транспортеру БА-3М

Перечень примененных материалов

Обозначение материала	Общая длина, мм	Масса, кг	Примечание
Швеллер 20 ГОСТ 8240-72* Вст3кп2-1 ГОСТ 535-79*	5590	103	
Крепеж			
Шайба 20.01.05			
ГОСТ 10906-78*	—	0,6	

1.* Размеры для справок
2. Шероховатость обрабатываемых поверхностей деталей $\frac{25}{\sqrt{}}$.
3. Предельные отклонения размеров отверстий Н14, остальных $\pm \frac{IT14}{2}$.
4. Сварка ручная электродуговая. Сварные швы Т1-Т6 по ГОСТ 5264-80 по контуру прилегания свариваемых элементов.
5. Покрытие: грунтовка ГФ-021 ГОСТ 25129-82, эмаль ПФ-115, серая, ГОСТ 6465-76, III $С_3$. Отверстия от покрытия предохранить.

ТП 411-2-189.88 НО21.15.00.000СБ

Изм.	Лист	№ докум.	Подп.	Дата
Разраб.		Глебова		
Пров.		Спиридонов		8.11
Рук.гр.		Глебова		
Рук.сек.		Спиридонов		8.11
Н.контр.		Спиридонов		11.11
Утв.		Рогачев		

Рама под привод
Сварочный чертеж

Лит.	Масса	Масштаб
	110	1:10
Лист	Листов 1	

СОЮЗГИПРОЛЕСХОЗ

Формат А3

НО21.16.00.000СБ

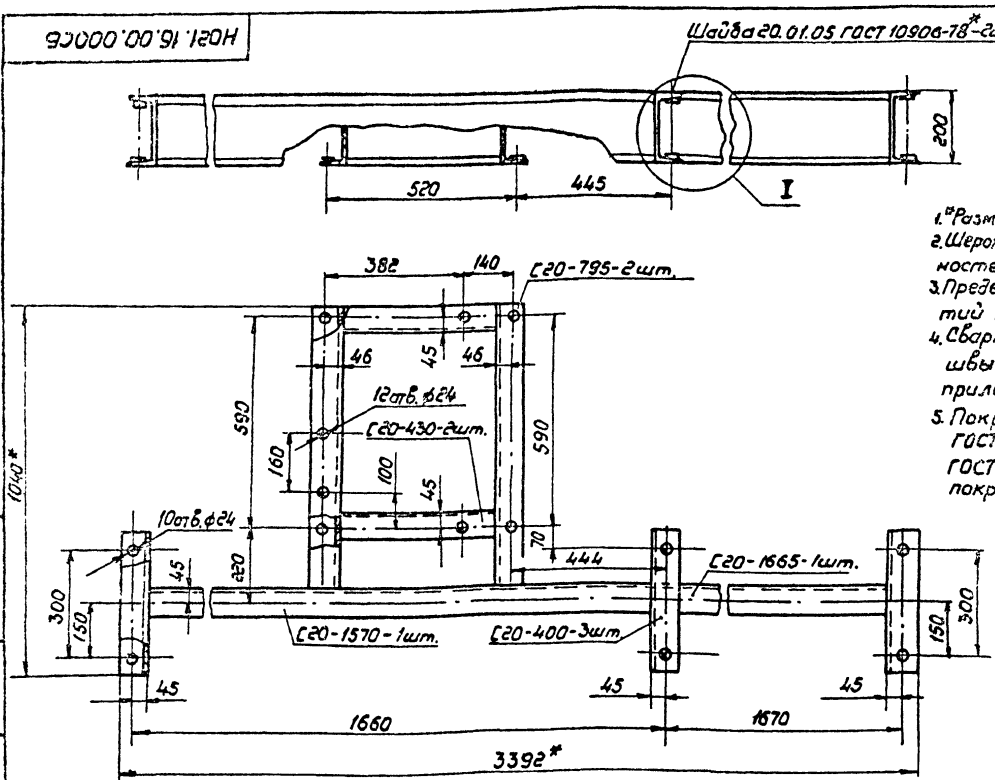

1.* Размеры для справок
2. Шероховатость обрабатываемых поверхностей деталей $\frac{25}{\sqrt{}}$.
3. Предельные отклонения размеров отверстий Н14, остальных $\pm \frac{IT14}{2}$.
4. Сварка ручная электродуговая. Сварные швы Т1-Т6 по ГОСТ 5264-80 по контуру прилегания свариваемых элементов.
5. Покрытие: грунтовка ГФ-021 ГОСТ 25129-82; эмаль ПФ-115, серая ГОСТ 6465-76, III $С_3$. Отверстия от покрытия предохранить.

I
М 1:5

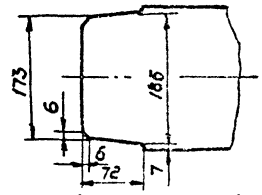

Перечень примененных материалов

Обозначение материала	Общая длина, мм	Масса кг	Примечание
Швеллер 20 ГОСТ 8240-72* Вст3кп2-1 ГОСТ 535-79*	6885	127	
Крепеж			
Шайба 20.01.05			
ГОСТ 10906-78*	—	1,1	

Рама разработана под сбрасыватель СЕР-80-1 400327-09 87

ТП 411-2-189.88 НО21.16.00.000СБ

Изм.	Лист	№ докум.	Подп.	Дата
Разраб.		Глебова		
Пров.		Спиридонов		11.11
Рук.гр.		Глебова		
Рук.сек.		Спиридонов		11.11
Н.контр.		Спиридонов		11.11
Утв.		Рогачев		

Рама
Сварочный чертеж

Лит.	Масса	Масштаб
	130	1:10
Лист	Листов 1	

СОЮЗГИПРОЛЕСХОЗ

Формат А3

Альбом 7

Инв. № подл. | Подп. и дата | Взам. инв. № | Инв. № дубл. | Подп. и дата

Н021.17.00.000 СБ

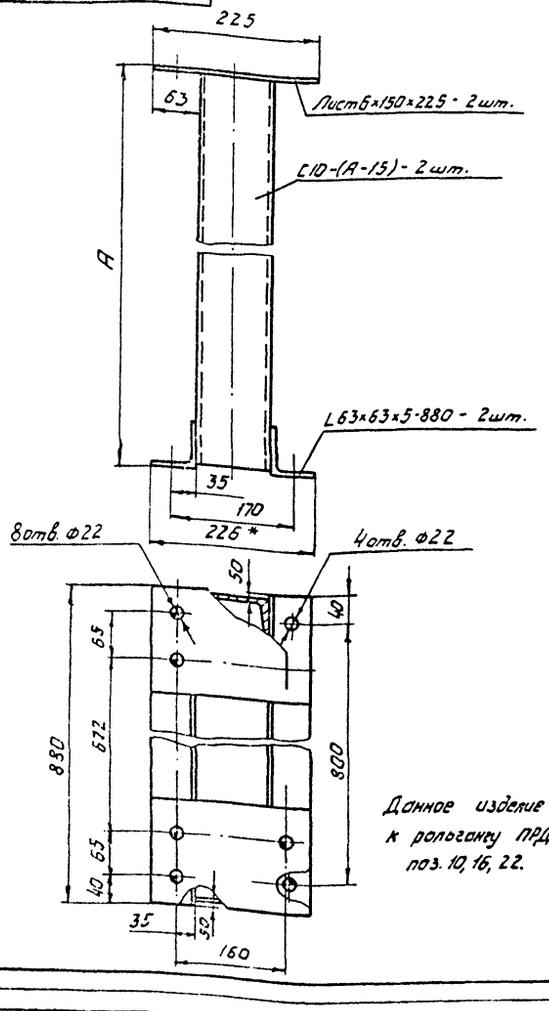

Обозначение	A_1	Масса, кг	Примечание
Н021.17.00.000	815	26	Поз.10,16 по ТХ
-01	390	19	Поз.22 по ТХ

Перечень примененных материалов

Обозначение материала	Общая длина, мм.	Масса, кг	Примечание
Уголок 63×63×5-6 ГОСТ 8509-86 / ВСт3пс2-I ГОСТ 535-79	1760	8,9	
Швеллер 10 ГОСТ 8240-72	1600	13,7	Н021.17.00.000
ВСт3пс2-I ГОСТ 535-79	750	6,4	-01
Лист 6-ПН-6 ГОСТ 19903-74* / ВСт3пс2 ГОСТ 14637-79	0,0675 м²	3,3	

1.* Размеры для справок
2. Шероховатость обрабатываемых поверхностей деталей 25√.
3. Предельные отклонения размеров отверстий Н14, остальных $\pm\frac{IT14}{2}$.
4. Сварка ручная электродуговая. Сварные швы Т1-△5 ГОСТ 5264-80 по контуру прилегания свариваемых элементов.
5. Покрытие: грунтовка ГФ-021 ГОСТ 25129-82, эмаль ПФ-115, серая, ГОСТ 6465-76*, III C_3. Отверстия от покрытия предохранить
6. Опору поз. 10 ТХ выполнить в зеркальном отражении.

Данное изделие разработано к рольгангу ПРДН-6 поз. 10, 16, 22.

Изм.	Лист	№ докум.	Подп.	Дата
Разраб.		Гледова		
Пров.		Спиридонов		
Рук. гр.		Гледова		
Рук. сек.		Спиридонов		
Н. контр.		Спиридонов		
Утв.		Рогачев		

ТП 411-2-189.88 Н021.17.00.000 СБ

Опора
Сборочный чертеж

Лит.	Масса	Масштаб
	см. табл.	1:10

Лист | Листов 1

СОЮЗГИПРОЛЕСХОЗ

Формат А3

Альбом 7

Н021.18.00.000 СБ

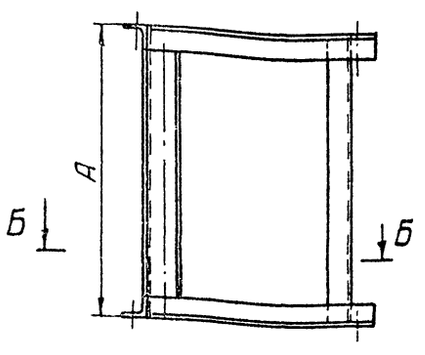

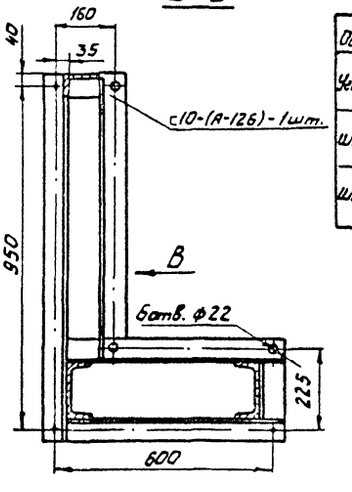

Обозначение материала	Общая длина, мм	Масса, кг	Примечание
Уголок 63×63×5-6 ГОСТ 8509-86 / ВСт3пс2-I ГОСТ 535-79	6550	31,6	
Швеллер 10 ГОСТ 8240-72	689	5,9	Для рольганга поз. 16 по ТХ
ВСт3пс2-I ГОСТ 535-79	264	2,3	Для рольганга поз. 22 по ТХ
Швеллер 16 ГОСТ 8240-72	1610	22,9	Для рольганга поз. 16 по ТХ
ВСт3пс2-I ГОСТ 535-79	760	10,8	Для рольганга поз. 22 по ТХ

Вид В / М1:5 повернуто

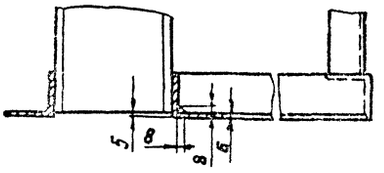

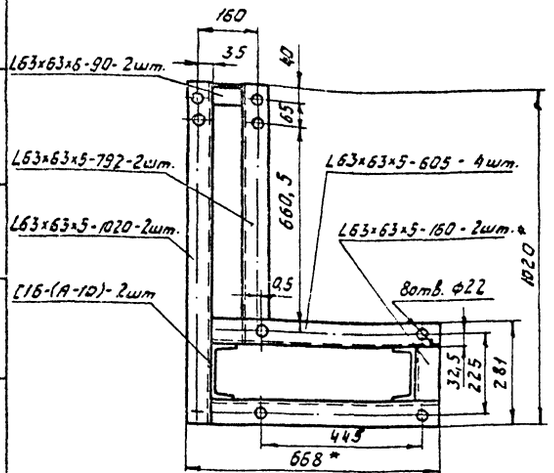

1.* Размеры для справок.
2. Шероховатость обрабатываемых поверхностей деталей 25√.
3. Предельные отклонения размеров отверстий Н14, остальных $\pm\frac{IT14}{2}$.
4. Сварка ручная электродуговая. Сварные швы Т1-△5 ГОСТ 5264-80 по контуру прилегания свариваемых элементов.
5. Покрытие: грунтовка ГФ-021 ГОСТ 25129-82, эмаль ПФ-115, серая, ГОСТ 6465-76*, III C_3. Отверстия от покрытия предохранить.
6. Опору поз. 10 по ТХ выполнить в зеркальном отражении

Данное изделие разработано к рольгангу ПРДН-6 поз. 10, 16, 22

Обозначение	А, мм	Масса кг	Примечание
Н021.18.00.000	815	61	поз. 16 по ТХ
-01	390	45	поз. 22 по ТХ
-02	815	61	поз. 10 по ТХ

ТП 411-2-189.88 Н021.18.00.000 СБ

Опора под привод
Сборочный чертеж

Лит.	Масса	Масштаб
	см. табл.	1:10

Лист | Листов 1

СОЮЗГИПРОЛЕСХОЗ

НО21.20.00.000 СБ

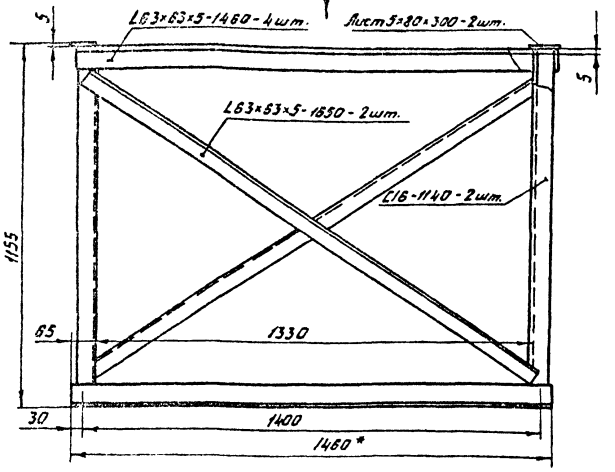

Вид Г
М1:5

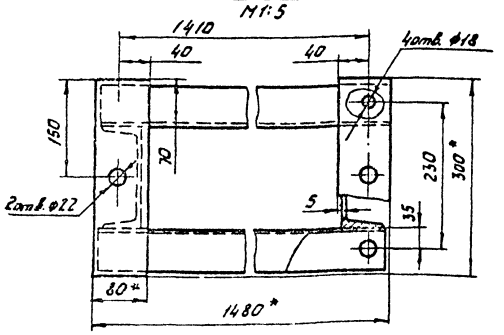

Обозначение материала	Общая длина, мм.	Масса, кг	Примеч.
Лист $\frac{5\text{-ПН-5 ГОСТ 19903-74}}{\text{ВСт3пс2 ГОСТ 14637-79}}$	0,048 м²	1,88	
Уголок $\frac{63\times63\times5\text{-Б ГОСТ 8509-86}}{\text{ВСт3пс2-I ГОСТ 535-79}}$	9140	44,0	
Швеллер $\frac{16\text{ ГОСТ 8240-72}}{\text{ВСт3пс2-I ГОСТ 535-79}}$	2280	32,4	

1. * Размеры для справок.
2. Шероховатость обрабатываемых поверхностей деталей $\overset{25}{\nabla}$.
3. Предельные отклонения размеров отверстий H14, остальных $\pm \frac{IT14}{2}$.
4. Сварка ручная электродуговая сварные швы T1-△5 и H1-△5 ГОСТ 5264-80 по контуру прилегания свариваемых элементов.
5. Покрытие: грунтовка ГФ-021 ГОСТ 25129-82; эмаль ПФ-115, серая, ГОСТ 6465-76*, $\overline{\text{III}}$С$_3$. Отверстия от покрытия предохранять.

Данное изделие разработано к роликовому конвейеру ОРО-3 поз. 7ТХ.

Изм.	Лист	№ докум.	Подп.	Дата	
Разраб.		Гледова			
Пров.		Спиридонов		11.11	
Рук. гр.		Гледова			
Рук. сек.		Спиридонов		11.11	
Н. контр.		Спиридонов		11.11	
Утв.		Рогачев			

1.П411-2-189.88 НО21.20.00.000 СБ

Опора

Сборочный чертеж

Лит.	Масса	Масштаб
	79	1:10
Лист	Листов 1	

СОЮЗГИПРОЛЕСХОЗ

Копировал Формат А3

Альбом 7

НО21.19.00.000 СБ

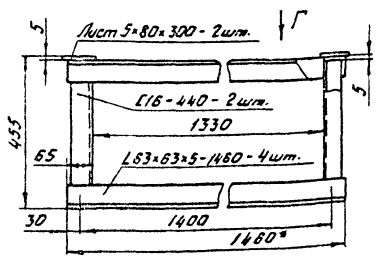

Вид Г
М1:5

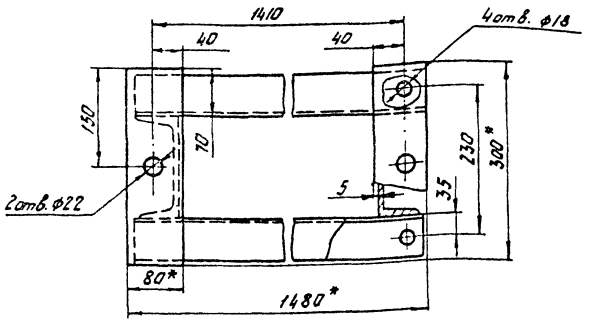

Перечень примененных материалов

Обозначение материала	Общая длина, мм.	Масса, кг	Примечание
Лист $\frac{5\text{-ПН-5 ГОСТ 19903-74}}{\text{ВСт3пс2 ГОСТ 14637-79}}$	0,048м²	1,88	
Уголок $\frac{63\times63\times5\text{-Б ГОСТ 8509-86}}{\text{ВСт3пс2-I ГОСТ 535-79}}$	5840	28,2	
Швеллер $\frac{16\text{ ГОСТ 8240-72}}{\text{ВСт3пс2-I ГОСТ 535-79}}$	880	12,5	

1. * Размеры для справок.
2. Шероховатость обрабатываемых поверхностей деталей $\overset{25}{\nabla}$.
3. Предельные отклонения размеров отверстий H14, остальных $\pm \frac{IT14}{2}$.
4. Сварка ручная электродуговая. Сварные швы T1-△5 и H1-△5 ГОСТ 5264-80 по контуру прилегания свариваемых элементов.
5. Покрытие: грунтовка ГФ-021 ГОСТ 25129-82, эмаль ПФ-115, серая, ГОСТ 6465-76,* $\overline{\text{III}}$С$_3$. Отверстия от покрытия предохранять.

Данное изделие разработано к роликовому конвейеру ОРО-3 поз. 7ТХ.

Изм.	Лист	№ докум.	Подп.	Дата	
Разраб.		Гледова			
Пров.		Спиридонов		11.11	
Рук. гр.		Гледова			
Рук. сек.		Спиридонов		11.11	
Н. контр.		Спиридонов		11.11	
Утв.		Рогачев			

1.П411-2-189.88 НО21.19.00.000 СБ

Опора

Сборочный чертеж

Лит.	Масса	Масштаб
	43	1:10
Лист	Листов 1	

СОЮЗГИПРОЛЕСХОЗ

Копировал 400327-09 29 Формат А3

Н021.22.00.000СБ

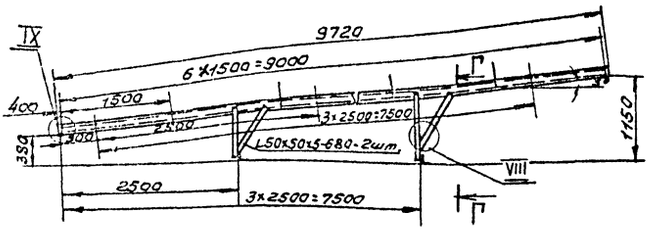

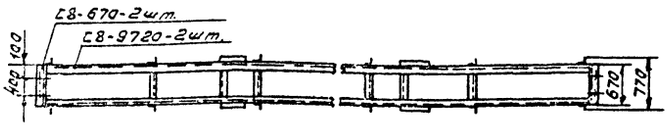

Перечень применённых материалов

Обозначение материала	Общая длина, мм	Масса, кг	Примечание
Уголок 50×50×5-Б ГОСТ 8509-86 Ст3пс2 ГОСТ 535-79*	26300	100	
Швеллер 8 ГОСТ 8240-72* Ст3пс2 ГОСТ 535-79*	20780	147	

1. * Размеры для справок.
2. Шероховатость обрабатываемых поверхностей деталей – 25.
3. Предельные отклонения размеров отверстий H14, остальных ± IT14/2.
4. Сварка ручная электродуговая. Сварные швы Т1-△5 ГОСТ 5264-80 по контуру прилегания свариваемых элементов.
5. Покрытие: грунтовка ГФ-021 ГОСТ 25129-82, эмаль ПФ-115, серая, ГОСТ 6465-76,* III СЗ.

Отверстия от покрытия предохранить.

Г-Г
М1:10

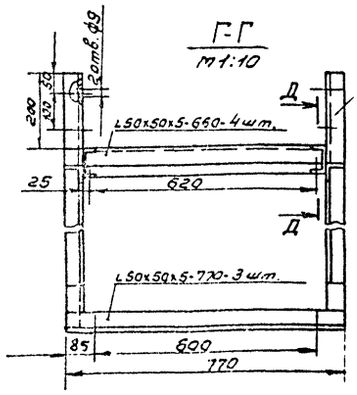

Д-Д
М1:2

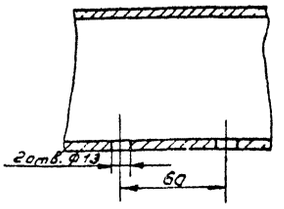

Станина разработана к ленточному конвейеру 4025-40 поз. 27 по ТХ.

					ТП 411-2-189.88 Н021.22.00.000СБ			
Изм.	Лист	№докум.	Подп.	Дата	Станина. Сборочный чертеж.	Лит.	Масса	Масштаб
Разраб.		Гребова					250	1:50
Пров.		Спиридонов		11		Лист	Листов 1	
Рук. гр.		Гребова						
Руксект.		Спиридонов		11		СОЮЗГИПРОЛЕСХОЗ		
Н.контр.		Спиридонов		11				
Утв.		Розачев						

Копировал Формат А3

Альбом 7

Н021.21.00.000СБ

Вид А
М1:10

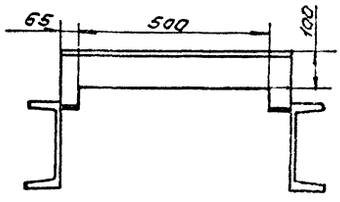

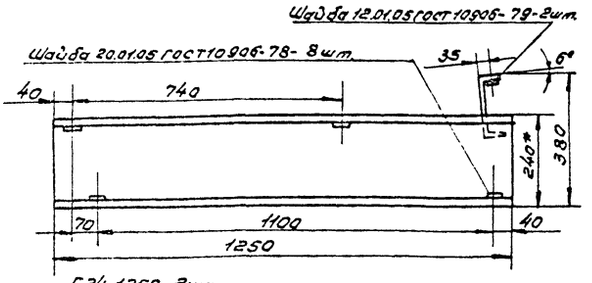

А

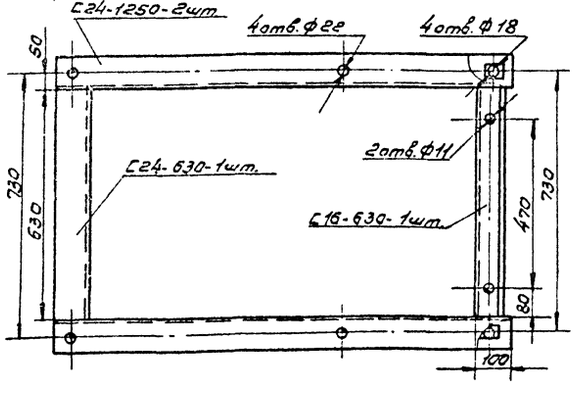

1. * Размеры для справок.
2. Шероховатость обрабатываемых поверхностей деталей – 25.
3. Предельные отклонения размеров отверстий H14, остальных ± IT14/2.
4. Сварка ручная электродуговая. Сварные швы Н1-△5 и Т1-△5 по ГОСТ 5264-80 по контуру прилегания деталей.
5. Покрытие: грунтовка ГФ-021 ГОСТ 25129-82, эмаль ПФ-115, серая, ГОСТ 6465-76,* III СЗ. Отверстия от покрытия предохранить.

Изделие разработано к ленточному конвейеру 4025-40 поз. 27 по ТХ.

Перечень применённых материалов

Обозначение материала	Общая длина, мм	Масса, кг	Примечание
Швеллер 24 ГОСТ 8240-72* Ст3пс2 ГОСТ 535-79	3130	77.5	
Швеллер 16 ГОСТ 8240-72* Ст3пс2 ГОСТ 535-79	630	9	

К00327-09 30

					ТП 411-2-189.88 Н021.21.00.000СБ			
Изм.	Лист	№докум.	Подп.	Дата	Рама под натяжку. Сборочный чертеж.	Лит.	Масса	Масштаб
Разраб.		Гребова					90	1:10
Пров.		Спиридонов		11.11		Лист	Листов 1	
Рук. гр.		Гребова						
Руксект.		Спиридонов		11.11		СОЮЗГИПРОЛЕСХОЗ		
Н.контр.		Спиридонов		11.11				
Утв.		Розачев						

Копировал Формат

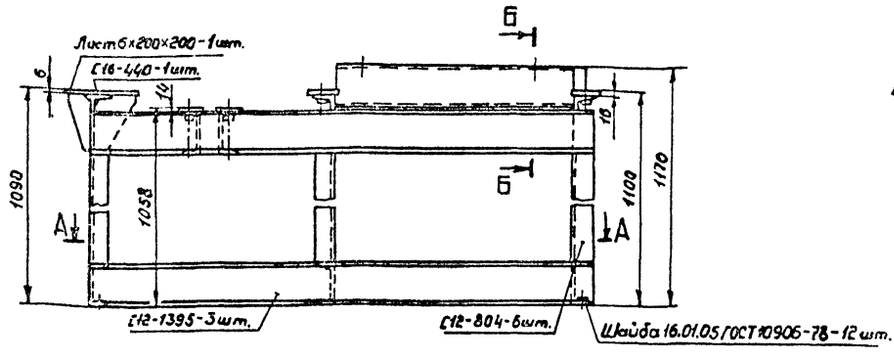

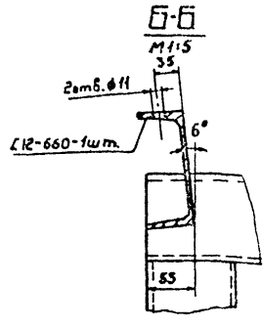

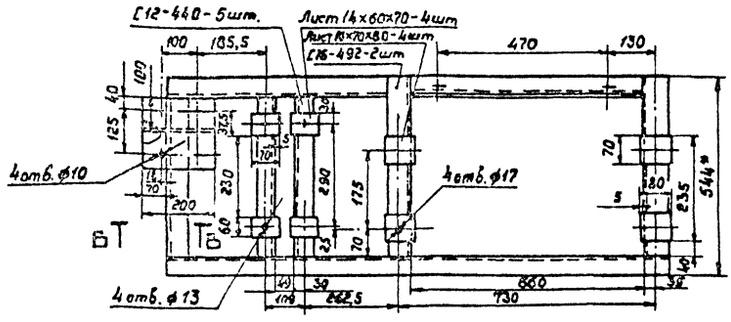

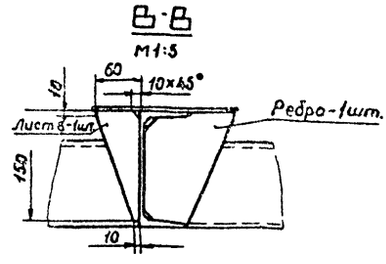

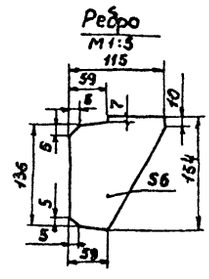

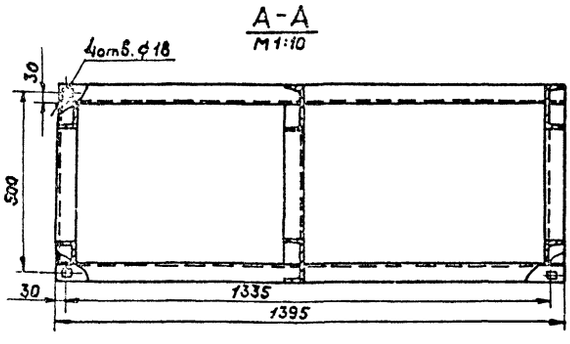

1. * Размеры для справок.
2. Шероховатость обрабатываемых поверхностей деталей $\frac{Ra\,25}{}$.
3. Предельные отклонения размеров отверстий H14, остальных $\pm \frac{IT14}{2}$.
4. Сварка ручная электродуговая. Сварные швы Н1-Т5 и Т1-Т5 по ГОСТ 5264-80 по контуру прилегания деталей.
5. Покрытие: грунтовка ГФ-021 ГОСТ 25129-82; эмаль ПФ, серая, ГОСТ 6465-76, III $С_3$
Отверстия от покрытия предохранить.

Перечень примененных материалов

Обозначение материалов	Общая длина, мм	Масса, кг.	Примеч.
Швеллер 12 ГОСТ 8240-72 / ВСт3пс2-1 ГОСТ 535-79	11220	117	
Швеллер 16 ГОСТ 8240-72 / ВСт3пс2-1 ГОСТ 535-79	1424	20,3	
Лист Б-ПН-6 ГОСТ 19903-74 / ВСт3пс2 ГОСТ 14637-79	0,07 м²	3,3	
Лист Б-ПН-14 ГОСТ 19903-74 / ВСт3пс2 ГОСТ 14637-79	0,017 м²	1,9	
Лист Б-ПН-16 ГОСТ 19903-74 / ВСт3пс2 ГОСТ 14637-79	0,023 м²	2,9	

Изделие разработано к ленточному конвейеру 4025-40 поз. 27 по ТХ.

400327-09 31

				ТП411-2-189.88 Н021.23.00.000СБ	
Изм.	Лист	№ докум.	Подп.	Дата	
Разраб.	Гледова				Рама под привод. Сварочный чертеж
Пров.	Спиридонов				
Рук. гр.	Гледова				
Рук. сек.	Спиридонов				
Н. контр.	Спиридонов				
Утв.	Рогачев				

Лит.	Масса	Масштаб
	150	1:10
Лист	Листов 1	

СОЮЗГИПРОЛЕСХОЗ

Формат А2

Инв. № подл. | Подп. и дата | Взам. инв. № | Инв. № дубл. | Подп. и дата

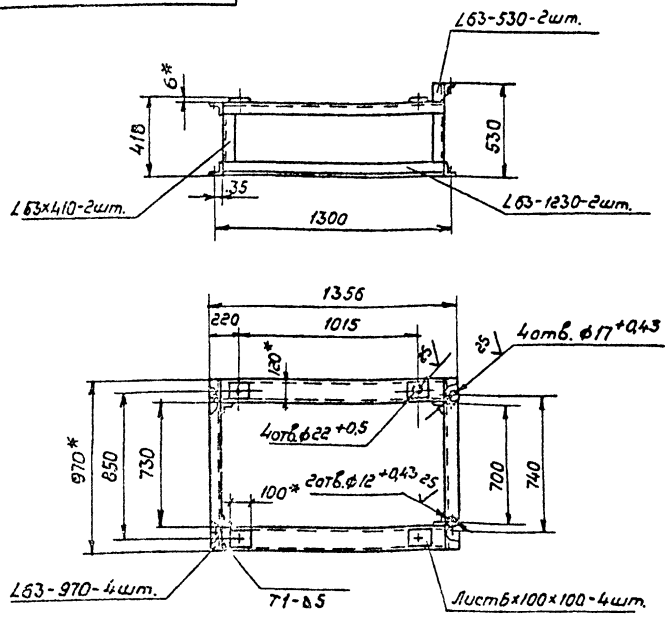

1. * Размеры для справок.
2. Шероховатость обрабатываемых поверхностей $\frac{25}{}$.
3. Неуказанные предельные отклонения размеров $\pm \frac{IT14}{2}$.
4. Сварка ручная электродуговая. Сварные швы по ГОСТ 5264-80 Н1-Δ5, кроме мест указанных особо.
5. Покрытие: грунтовка ГФ-021 ГОСТ 25129-82 эмаль ПФ-115, серая, ГОСТ 6465-76, III С3

Отверстия от покрытия предохранить

Данное изделие разработано к ленточному конвейеру 5040-60 поз. 45ТХ

Перечень примененных материалов

Обозначение материала	Общая длина мм	Масса, кг	Примечание
Швеллер 12П ГОСТ 8240-72 / В Ст.3пс2-1 ГОСТ 535-79*	2460	26	
Уголок 63х63х6-Б ГОСТ 8509-86 / Ст.3пс-1 ГОСТ 535-79*	8220	47	
Лист Б-ПН-Б ГОСТ 19903-74* / Ст.3пс-1 ГОСТ 14637-79		1,6	

				ТП411-2-189.88 Н021.28.00.000СБ	
Изм.	Лист	№ докум.	Подп.	Дата	
Разраб.		Гурьякова			Рама натяжного устройства. Сборочный чертеж
Пров.		Глебова			
Рук. гр.		Глебова			
Рук. сект.		Спиридонов			
Н. контр.		Спиридонов			
Утв.		Рогачев			

Лит.	Масса	Масштаб
	90	1:20
Лист	Листов 1	
СОЮЗГИПРОЛЕСХОЗ		

Формат А3

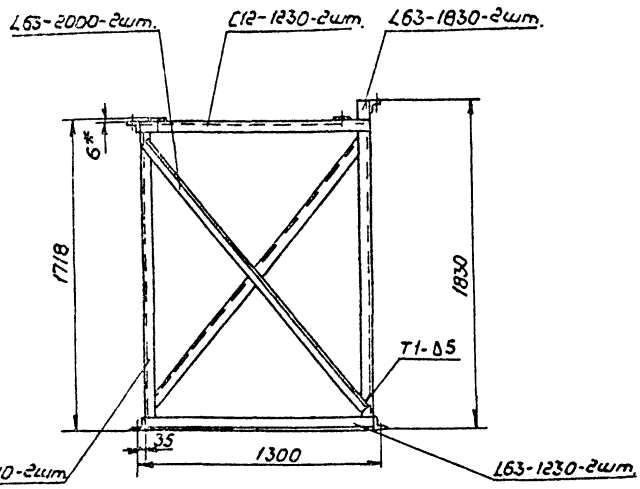

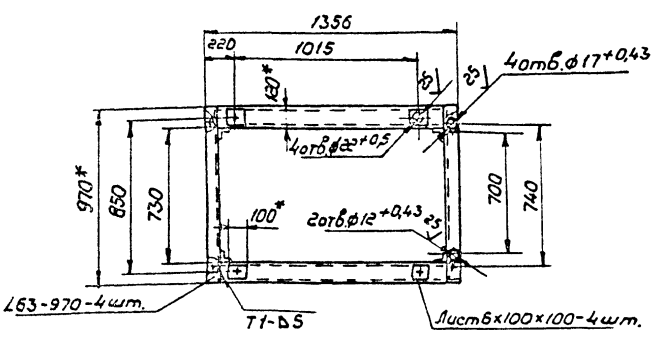

Данное изделие разработано к ленточному конвейеру 5040-60 поз. 43ТХ

Перечень примененных материалов

Обозначение материала	Общая длина, мм	Масса, кг.	Примечание
Швеллер 12П ГОСТ 8240-72 / В Ст.3пс2-1 ГОСТ 535-79*	2460	26	
Уголок 63х63х6-Б ГОСТ 8509-86 / Ст.3пс-1 ГОСТ 535-79*	17420	100	
Лист Б-ПН-Б ГОСТ 19903-74* / Ст.3пс-1 ГОСТ 14637-79		1,6	

1. * Размеры для справок
2. Шероховатость обрабатываемых поверхностей деталей $\frac{25}{}$.
3. Неуказанные предельные отклонения размеров $\pm \frac{IT14}{2}$.
4. Сварка ручная электродуговая. Сварные швы по ГОСТ 5264-80 Н1-Δ5, кроме мест указанных особо.
5. Покрытие: грунтовка ГФ-021 ГОСТ 25129-82 эмаль ПФ-115, серая, ГОСТ 6465-76, III С3

Отверстия от покрытия предохранить

				ТП411-2-189.88 Н021.24.00.000СБ	
Изм.	Лист	№ докум.	Подп.	Дата	
Разраб.		Гурьякова			Рама натяжного устройства. Сборочный чертеж
Пров.		Глебова			
Рук. гр.		Глебова			
Рук. сект.		Спиридонов			
Н. контр.		Спиридонов			
Утв.		Рогачев			

Лит.	Масса	Масштаб
	140	1:20
Лист	Листов 1	
СОЮЗГИПРОЛЕСХОЗ		

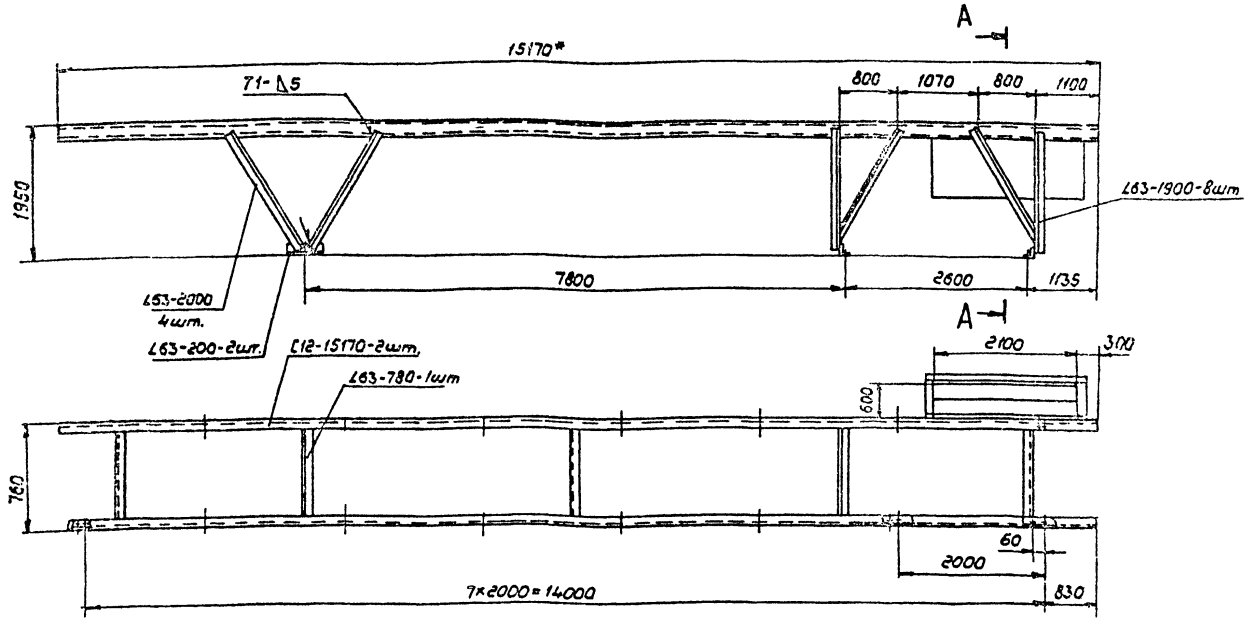

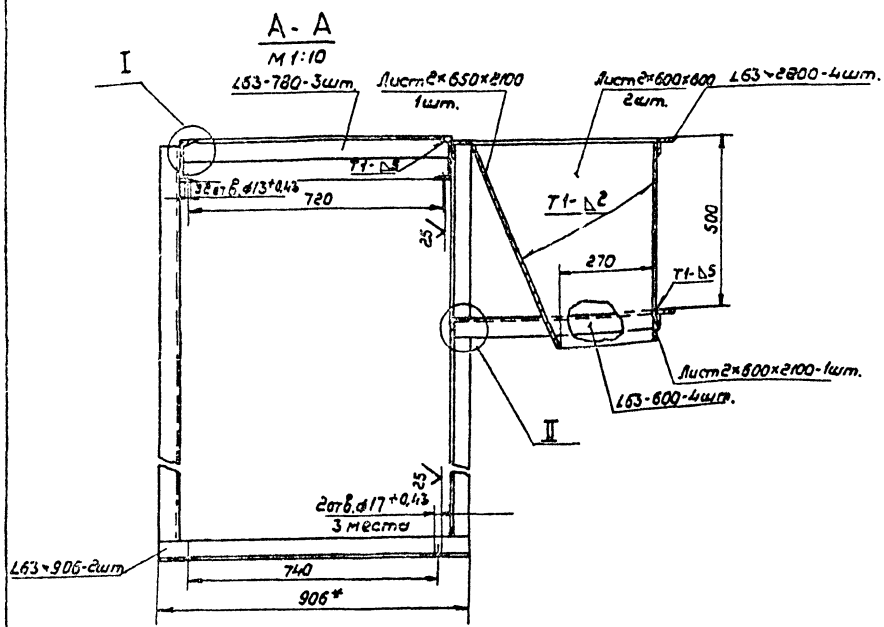

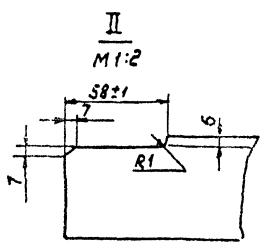

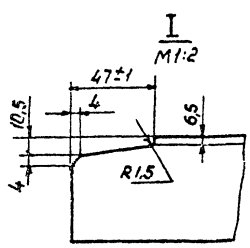

1.*Размеры для справок.

2. Шероховатость обрабатываемых поверхностей – $\frac{25}{\sqrt{}}$.

3. Неуказанные предельные отклонения размеров – $\pm\frac{IT14}{2}$.

4. Сварка ручная электродуговая. Сварные швы по ГОСТ 5264-80 Н1-Δ5, кроме мест указанных особо.

5. Покрытие: грунтовка ГФ-021 ГОСТ 25129-82, эмаль ПФ-115, серая, ГОСТ 6465-76, $\overline{III}C_3$. Отверстия от покрытия предохранить.

Данное изделие разработано применительно к ленточному конвейеру 5040-60 поз. 43ТХ

Перечень примененных материалов

Обозначение материала	Общая длина, мм	Масса, кг	Примечание
Швеллер 12П-ГОСТ 8240-72 / Вст3пс2-1-ГОСТ 535-79*	30.350	320	
Уголок 63×63×6-Б ГОСТ 8509-86 / Ст3пс1-ГОСТ 535-79*	38.000	220	
Лист 6-ПН-2 ГОСТ 19903-74 / 4-Д Ст3сп ГОСТ 16523-70*		47	

					ТП411-2-169.88 Н021.25.00.000СБ			
Изм.	Лист	№ докум.	Подп.	Дата				
Разраб.		Суроякова			Станина	Лит.	Масса	Масштаб
Пров.		Глебова					620	1:50
Рук.гр.		Глебова			Сварочный чертеж	Лист	Листов 1	
Рук.сек.		Бирюзанов						
Н.контр.		Бирюзанов				СОЮЗГИПРОЛЕСХОЗ		
Утв.		Рогачев						

400327-09 93 Формат А2

Инв.№ подл. | Подп. и дата | Взам.инв.№ | Инв.№ дубл. | Подп. и дата

Н021.26.00.000СБ

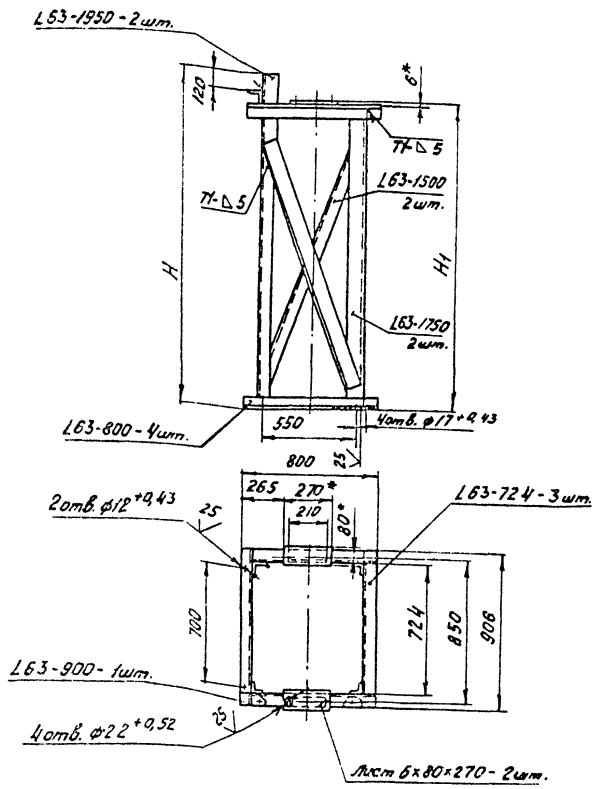

Данное изделие разработано к ленточному конвейеру 5040-60 поз. 43 и 45ТХ.

Перечень примененных материалов

Обозначение материала		Общая длина, мм.	Масса, кг	Примечание
Уголок	63×63×6-5-ГОСТ8509-86	16050(17650)	914(100)	в скобках для исп.
	Ст.3пс-I-ГОСТ535-79*			Н021.26.00.000-01
Лист	6-ПН-6 ГОСТ19903-74*		1,9	
	Ст.3пс-I-ГОСТ14637-79			

Обозначение	Размеры, мм.		Масса, кг
	H	H1	
Н021.26.00.000	1950	1759	100
-01	2350	2159	110

1. * Размеры для справок
2. Шероховатость обрабатываемых поверхностей деталей - 25√.
3. Неуказанные предельные отклонения размеров ± 1Т14/2.
4. Сварка ручная электродуговая. Сварные швы по ГОСТ 5264-80 Н1-△5 кроме мест указанных особо.
5. Покрытие: грунтовка ГФ-021 ГОСТ25129-82 эмаль ПФ-115 серая ГОСТ6465-76, III С3. Отверстия от покрытия предохранить.

					ТП411-2-189.88 Н021.26.00.000СБ			
Изм.	Лист	№ докум.	Подп.	Дата	Рама под барабан	Лит.	Масса	Масштаб
Разраб.		Гурьякова					См. табл.	1:20
Пров.		Глебова			Сборочный чертеж	Лист	Листов 1	
Рук. гр.		Глебова						
Рук. сект.		Спиридонова		11.87				
Н. контр.		Спиридонова		11.87				
Утв.		Рогачев						

СОЮЗГИПРОЛЕСХОЗ

Формат А3

Альбом 7

Н021.27.00.000СБ

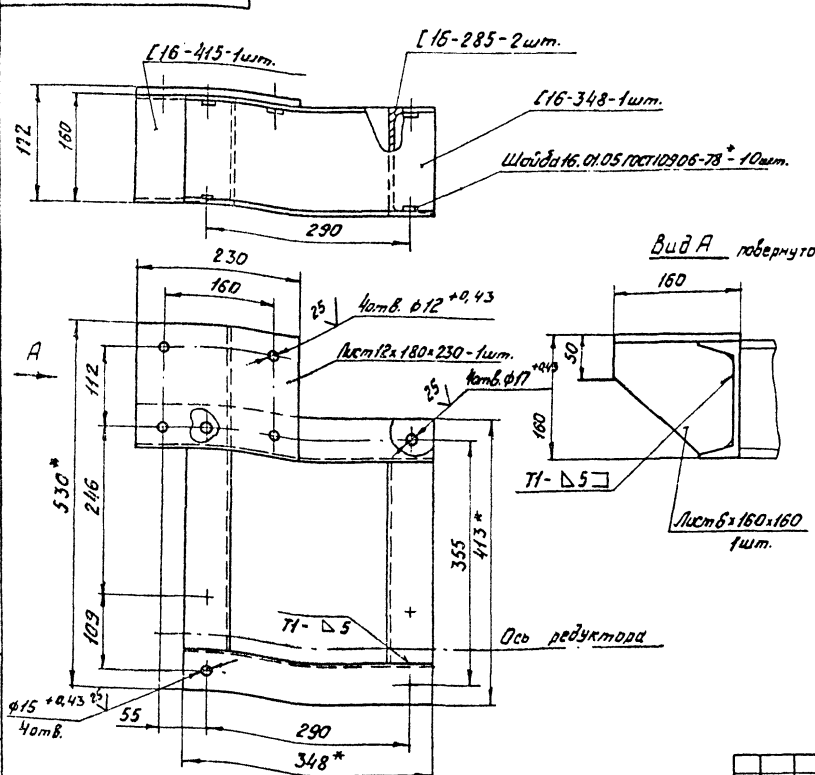

Перечень примененных материалов

Обозначение материала		Общая длина, мм.	Масса, кг	Примечание
Швеллер	16 ГОСТ8240-72	1435	20,4	
	8 Ст.3пс 2-I ГОСТ535-79			
Лист	6-ПН-6 ГОСТ19903-74*			
	Ст.3пс-I ГОСТ14637-79		1,0	
Лист	6-ПН-12 ГОСТ19903-74*			
	Ст.3пс-I ГОСТ14637-79		3,7	
Крепеж				
Шайба 16.01.05				
ГОСТ10906-78*			0,3	

1. * Размеры для справок.
2. Шероховатость обрабатываемых поверхностей деталей - 25√.
3. Неуказанные предельные отклонения размеров ± 1Т14/2.
4. Сварные швы по ГОСТ 5264-80. Н1-△5, кроме мест указанных особо.
5. Покрытие: грунтовка ГФ-021 ГОСТ25129-82, эмаль ПФ-115, серая, ГОСТ6465-76, III С3. Отверстия от покрытия предохранить.

Данное изделие разработано к ленточному конвейеру 5040-60 поз. 43 ТХ. и поз. 45ТХ.

					Т.П.411-2-189.88 Н021.27.00.000СБ			
Изм.	Лист	№ докум.	Подп.	Дата	Рама привода	Лит.	Масса	Масштаб
Разраб.		Гурьякова					25	1:5
Пров.		Глебова			Сборочный чертеж	Лист	Листов 1	
Рук. гр.		Глебова						
Рук. сект.		Спиридонова		11.87				
Н. контр.		Спиридонова		11.87				
Утв.		Рогачев						

СОЮЗГИПРОЛЕСХОЗ

Копировал Ц00327-09 34 Формат А3

НО21-29.00.000СБ

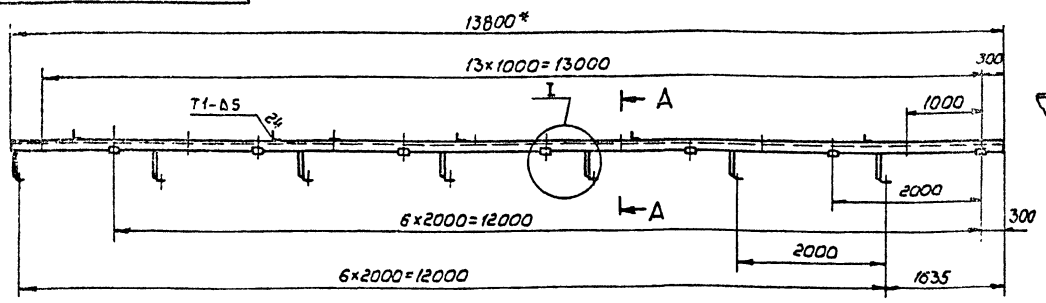

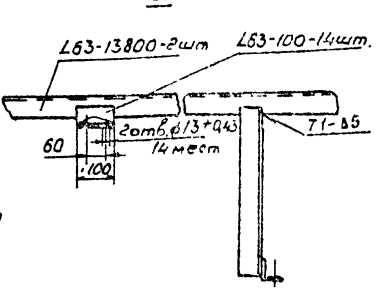

А - А

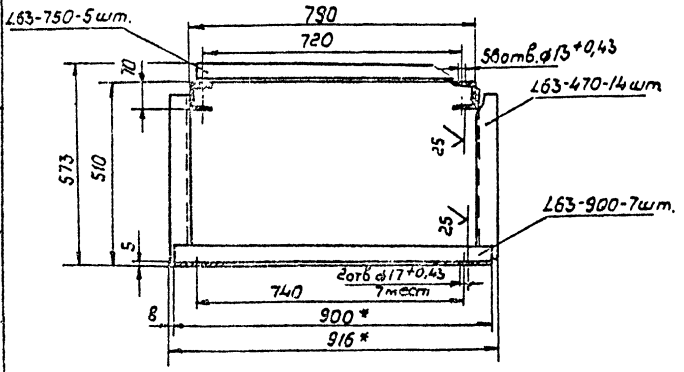

1.* Размеры для справок

2. Неуказанные предельные отклонения размеров $\pm \frac{IT14}{2}$.

3. Шероховатость обрабатываемых поверхностей деталей - $\sqrt{25}$.

4. Сварка ручная электродуговая. Сварные швы по ГОСТ 5264-80 Н1-Δ5, кроме мест указанных особо.

5. Покрытие: грунтовка ГФ-021 ГОСТ 25129-82, эмаль ПФ-115, серая, ГОСТ 6465-76*, III С3

6. Отверстия от покрытия предохранить

Данное изделие разработано к ленточному конвейеру 5040-60 поз. 457Х

Перечень примененных материалов

Обозначение материала	Общая длина, мм	Масса, кг	Примеч.
Уголок 63×63×6-Б ГОСТ 8509-93 / Вст3пс-2-Т ГОСТ 535-79*	45630	262	

				ТП 411-2-189.88 НО21.29.00.000СБ	
Изм.	Лист	№ докум.	Подп.	Дата	
Разраб.	Уракова			Станина	Лит. / Масса / Масштаб
Пров.	Глебова			Сборочный чертеж	280 / 1:50
Рук. гр.	Глебова				Лист / Листов 1
Рук. сект.	Скрыдонов				СОЮЗГИПРОЛЕСХОЗ
Н. контр.	Скрыдонов				
Утв.	Рогачев				

Формат А3

Альбом №

НО21.30.00.000СБ

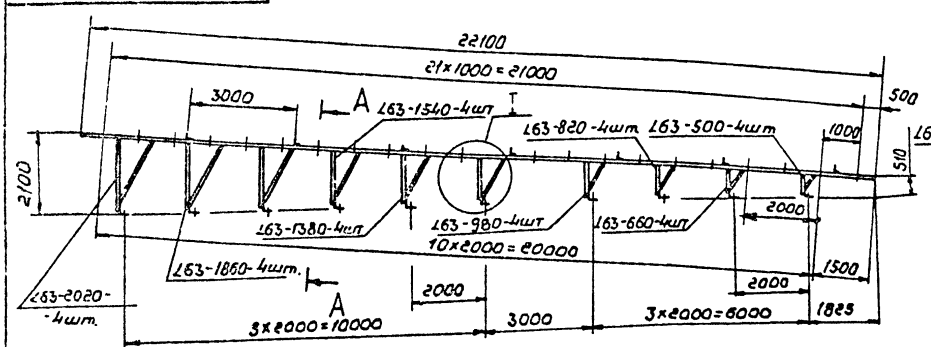

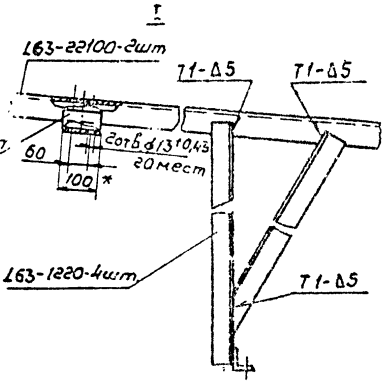

А - А

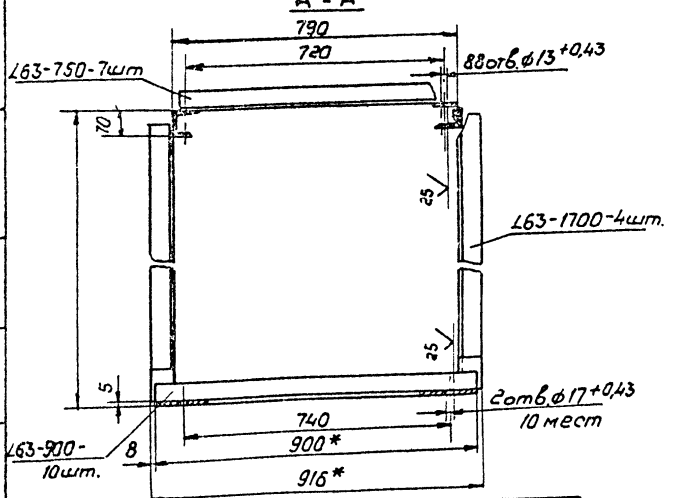

Обозначение матер.	Общая дл. мм.	Масса кг.	Примечание
Уголок 63×63×6-Б ГОСТ 8509-93* / Вст3пс-2-Т ГОСТ 535-79*	113000	645	

1.* Размеры для справок

2. Неуказанные предельные отклонения размеров $\pm \frac{IT14}{2}$

3. Шероховатость обрабатываемых поверхностей деталей БЧ- $\sqrt{25}$

4. Сварка ручная электродуговая. Сварные швы по ГОСТ 5264-80 Н1-Δ5, кроме мест указанных особо

5. Покрытие: грунтовка ГФ-021 ГОСТ 25129-82, эмаль ПФ-115, серая, ГОСТ 6465-76*, III С3

6. Отверстия от покрытия предохранить

Данное изделие разработано к ленточному конвейеру 5040-60 поз. 457Х

				ТП 411-2-189.88 НО21.30.00.000СБ	
Изм.	Лист	№ докум.	Подп.	Дата	
Разраб.	Уракова			Станина накладная	Лит. / Масса / Масштаб
Пров.	Глебова			Сборочный чертеж	660 / 1:100
Рук. гр.	Глебова				Лист / Листов 1
Рук. сект.	Скрыдонов				СОЮЗГИПРОЛЕСХОЗ
Н. контр.	Скрыдонов				
Утв.	Рогачев				

Инв. № подл. | Подп. и дата | Взам. инв. № | Инв. № дубл. | Подп. и дата | Инв. № подл. | Подп. и дата

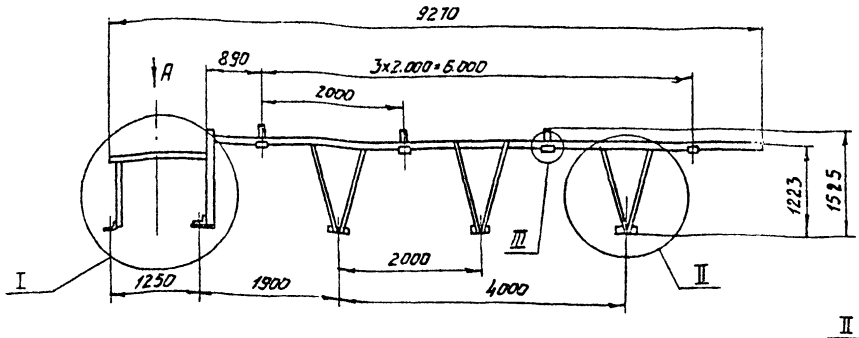

Вид А

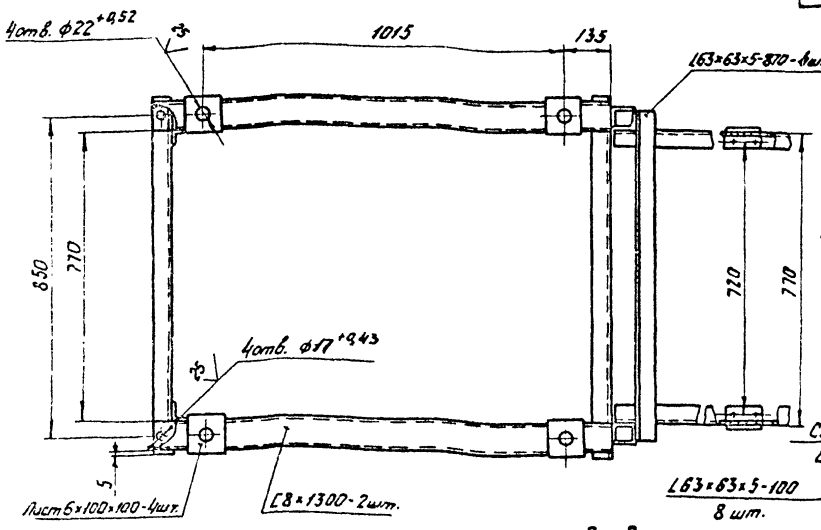

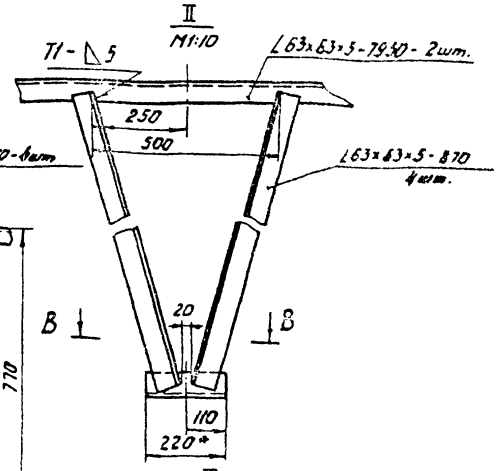

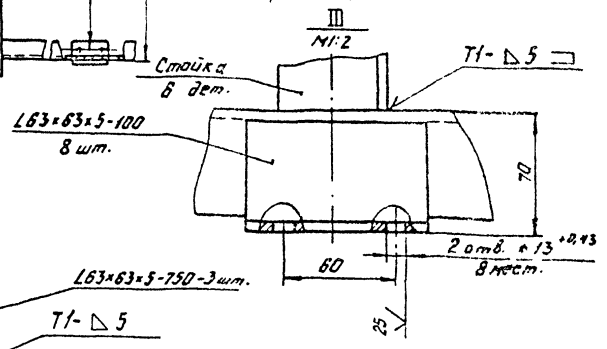

Б-Б
М1:2

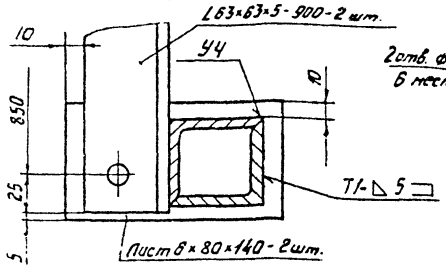

В-В
М1:5

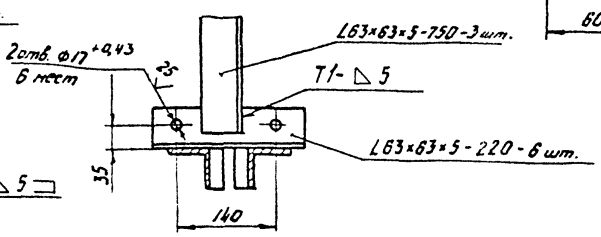

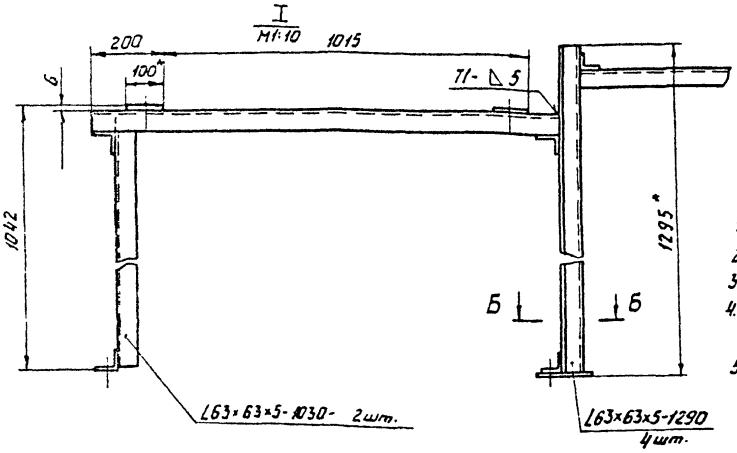

Стойка

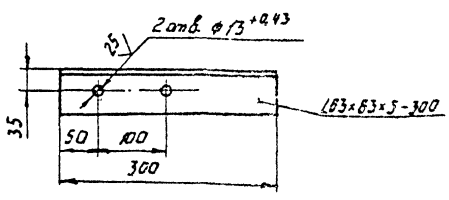

1. * Размеры для справок.
2. Неуказанные предельные отклонения размеров $\pm\frac{IT14}{2}$.
3. Шероховатость обрабатываемых поверхностей деталей – $^{25}\surd$.
4. Сварка ручная электродуговая. Сварные швы по ГОСТ 5264-80 Н1-△5, кроме мест указанных особо.
5. Покрытие: грунтовка ГФ-021 ГОСТ 25129-82, эмаль ПФ-115, серая, ГОСТ 6465-78*, $^{III}C_3$. Отверстия от покрытия предохранить.

Данное изделие разработано к ленточному конвейеру 5040-60 поз. 15ТХ.

Перечень применённых материалов

Обозначение материалов	Общая длина мм	Масса, кг	Примечание
Швеллер 8П-ГОСТ 8240-72*	2.600	18.2	
8Ст3пс2-I-ГОСТ 535-79*			
Уголок 63×63×5-6ГОСТ 8509-86	47.800	276	
8Ст3пс2-I-ГОСТ 535-79*			
Лист 6-ПН-6ГОСТ 19903-74*		0,4	
8Ст3пс2ГОСТ 14637-79			

Изм	Лист	№ докум.	Подп.	Дата
Разраб.		Гурьякова		
Пров.		Гледова		
Рук гр.		Гледова		
Рук сек.		Спиридонов		
Н. контр.		Спиридонов		
Утв.		Рогачев		

ТП 411-2-189.88 Н021.32.00.000 СБ

Станина

Сборочный чертеж

Лит.	Масса	Масштаб
	285	1:50

Лист | Листов 1

СОЮЗГИПРОЛЕСХОЗ

Инв. № подл. | Подп. и дата | Взам. инв. № | Инв. № дубл. | Подп. и дата

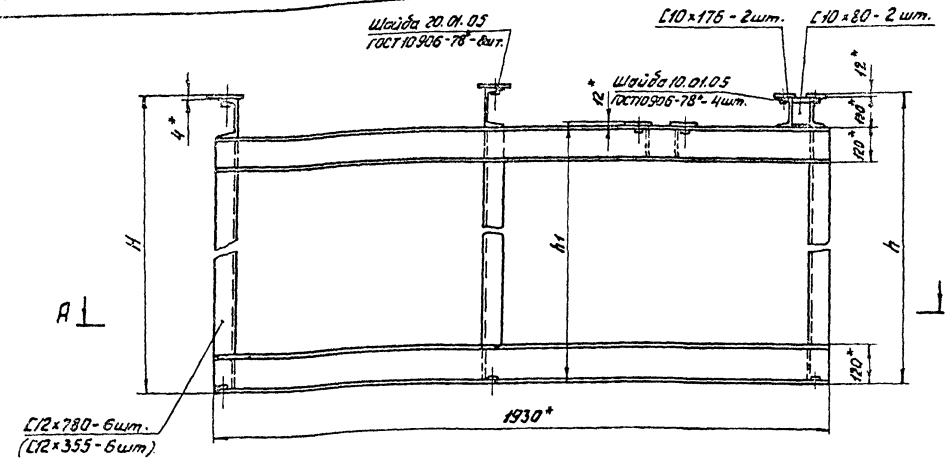

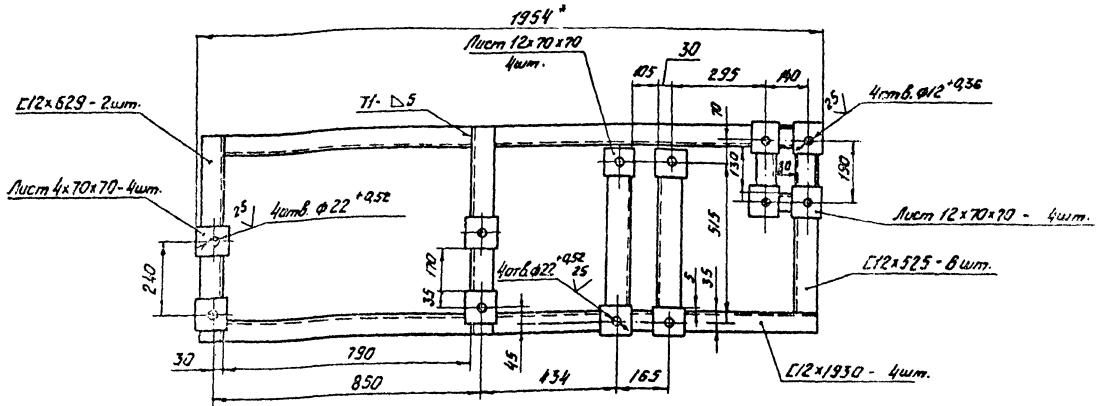

А - А

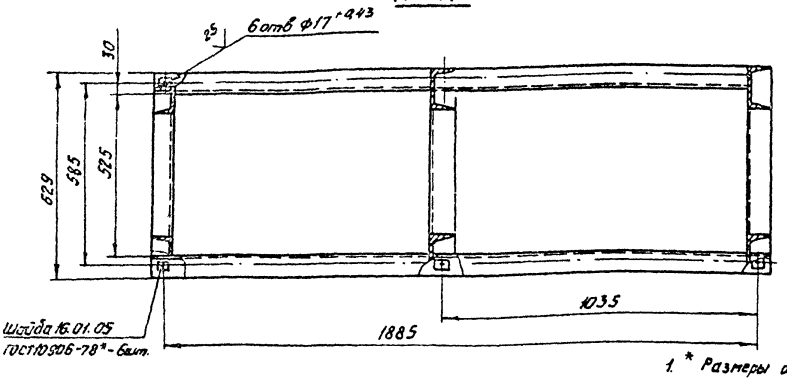

Обозначение	Размеры, мм		
	H	h	h1
НО21.33.00.000	1025	1013	913
-01	600	525	488

Перечень примененных материалов

Обозначение материала	Общая длина, мм	Масса, кг	Примечание
Швеллер 12-П ГОСТ 8240-72*	16.810	175	В скобках для исп.
Ст3пс2-Т-ГОСТ 535-79*	(14260)	(150)	НО21.33.00.000Ф2
Швеллер 10-П ГОСТ 8240-72*	512	4,3	
Ст3пс2-Т-ГОСТ 535-79*			
Лист Б-ПН-4 ГОСТ 19903-74*		6	
Ст3пс2 ГОСТ 14637-79*			
Лист Б-ПН-2 ГОСТ 19903-74*		3,9	
Ст3пс2 ГОСТ 14637-79*			
Крепеж			
Шайбы по ГОСТ 10906-78*			
10.01.05		0,048	
16.01.05		0,24	
20.01.05		0,48	

1. * Размеры для справок.
2. Неуказанные предельные отклонения размеров $\pm \frac{IT14}{2}$.
3. Шероховатость обрабатываемых поверхностей деталей - $\frac{25}{}$.
4. Сварка ручная электродуговая. Сварные швы по ГОСТ 5264-80. Н1-△5, кроме мест указанных особо.
5. Покрытие: грунтовка ГФ-021 ГОСТ 25129-82, эмаль ПФ-115, серая, ГОСТ 6465-76*; $\overline{III}C_3$. Отверстия от покрытия предохранить.

Данное изделие разработано к ленточному конвейеру 5040-60 поз. 9, 15, 21. ТХ.

400327-09 37

				ТП411-2-189.88	НО21-33.00.000 СБ
Изм.	Лист	№ докум.	Подп.	Дата	Рама привода
Разраб.		Зуякова			Сборочный чертеж
Пров.		Гребова			
Рук.гр.		Гребова			
Рук.сект.		Очкуданов			
Н.контр.		Очкуданов			
Утв.		Рагачев			

Лит.	Масса	Масштаб
	190	1:10
Лист	Листов 81	

СОЮЗГИПРОЛЕСХОЗ

Копировал

Формат А3

Инв.№ подл. | Подп. и дата | Взам.инв.№ | Инв.№ дубл. | Подп. и дата | Лист. и дата

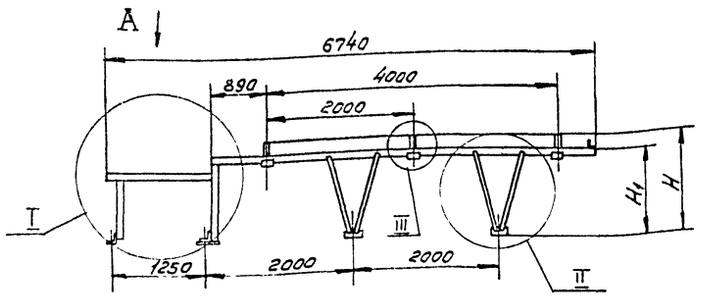

I
М1:10

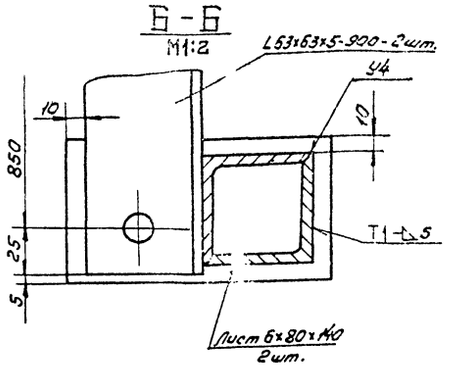

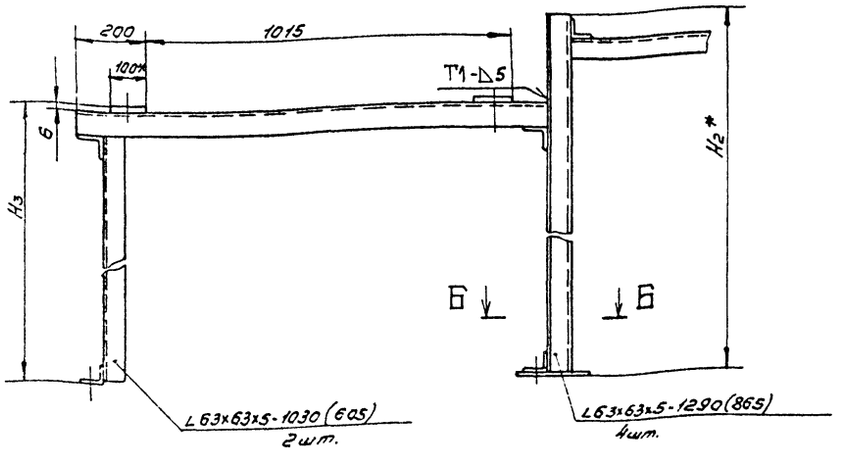

Вид А

II
М1:10

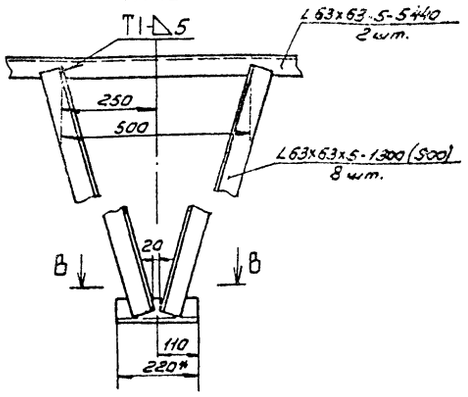

В-В
М1:5

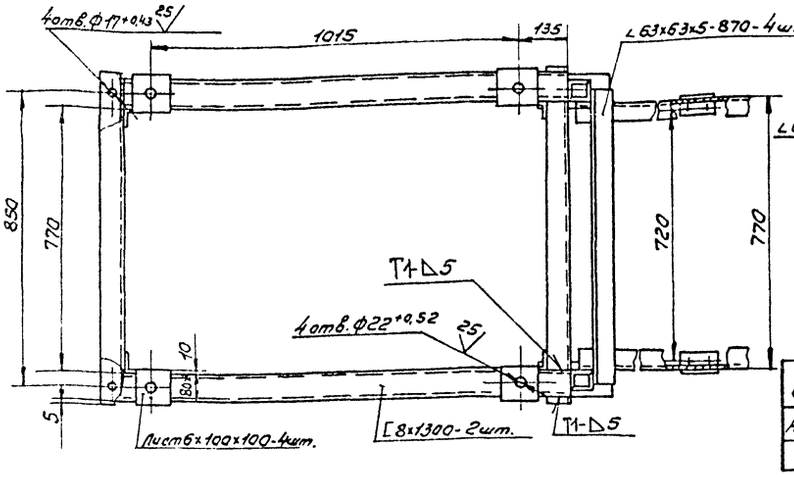

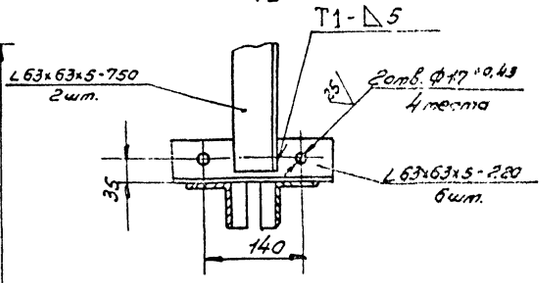

Обозначение	Размеры, мм				Масса, кг	Примечание
	H	H_1	H_2	H_3		
Н021.34.00.000	1525	1223	1295	1042	210	
-01	1100	800	870	617	185	поз. 21ТХ

III
М1:2,5

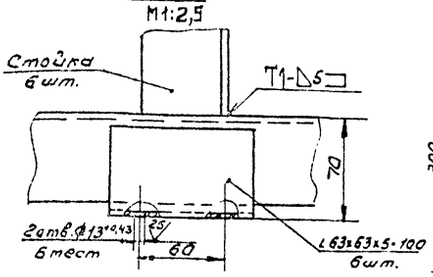

Стойка

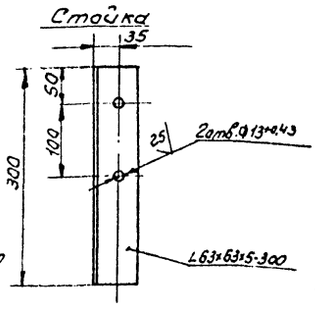

1.* Размеры для справок.

2. Неуказанные предельные отклонения размеров $\pm \frac{IT14}{2}$.

3. Шероховатость обрабатываемых поверхностей деталей – 25√.

4. Сварка ручная электродуговая. Сварные швы по ГОСТ 5264-80 Н1-Δ5, кроме мест указанных особо.

5. Покрытие: грунтовка ГФ-021 ГОСТ 25129-82, эмаль ПФ-115, серая, ГОСТ 6465-76*, III Сз. Отверстия от покрытия предохранить.

6. Размеры в скобках для конвейера ленточного 5040-60 поз. 21. Данное изделие разработано к ленточному конвейеру 5040-60 поз. 9 и поз. 21ТХ.

Перечень примененных материалов

Обозначение материала		Общая длина мм	Масса кг	Примечание
Швеллер	8П-ГОСТ 8240-72*	2600	18,2	
	ВСт3пс2-I-ГОСТ 535-79			
Уголок	63x63x5-Б-ГОСТ 8509-86	39200	190	
	ВСт3пс2-I-ГОСТ 535-79	(34055)	(165)	
Лист	6-1Д4-6 ГОСТ 19903-74		0,4	
	ВСт3пс2 ГОСТ 14637-79			

Изм	Лист	№ докум.	Подп	Дата	ТП 411-2-189.88 Н021.34.00.000 СБ			
Разраб.		Гурьякова			Станина. Сборочный чертеж	Лит.	Масса	Масштаб
Пров.		Глебова					Ст. табл.	1:50
Рук.гр.		Глебова				Лист	Листов 1	
Рук.сект.		Спиридонов				СОЮЗГИПРОЛЕСХОЗ		
Н.контр.		Спиридонов						
Утв.		Рогачев						

Копировал Фокуш 400327-09 38 Формат А2

Н021.38.00.000 СБ

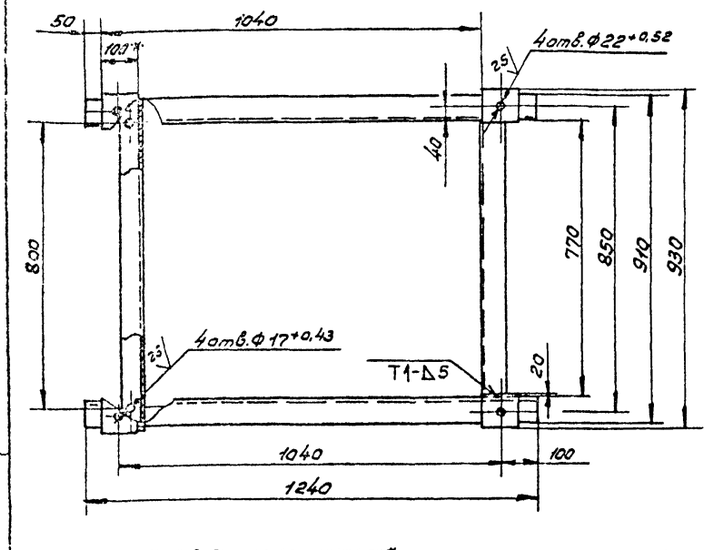

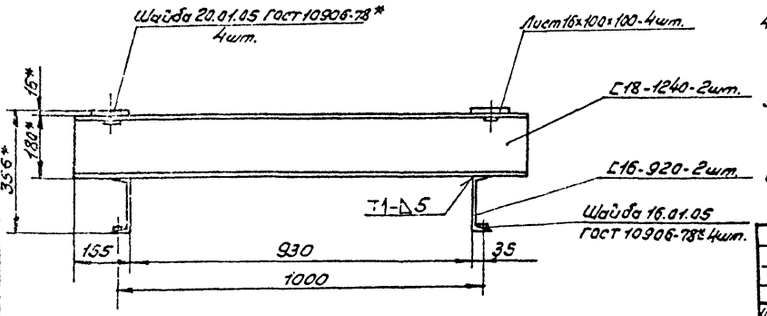

Перечень примененных материалов

Обозначение материала	Общая длина, мм	Масса, кг	Примечание
Швеллер 16-П-ГОСТ 8240-72* / ВСт3пс2-I-ГОСТ 535-79*	1840	26,5	
Швеллер 18-П-ГОСТ 8240-72* / ВСт3пс2-I-ГОСТ 535-79*	2480	41	
Лист 6-ПН-16-ГОСТ 19903-74* / Ст3пс ГОСТ 14537-79		0,64	
Крепеж			
Шайба 16.01.05		0,03	
ГОСТ 10906-78*			
Шайба 20.01.05		0,06	
ГОСТ 10906-78*			

1.* Размеры для справок.
2. Шероховатость обрабатываемых поверхностей деталей – 25√.
3. Неуказанные предельные отклонения размеров ± IT14/2.
4. Сварка ручная электродуговая. Сварные швы по ГОСТ 5264-80 Н1-Δ5, кроме мест указанных особо.
5. Покрытие: грунтовка ГФ-021 ГОСТ 25129-82, эмаль ПФ-115, серая, ГОСТ 6465-76, III Сз.
6. Отверстия от покрытия предохранить.

Данное изделие разработано для ленточного конвейера 5050-80 поз. 39ТХ и поз. 50ТХ.

Изм	Лист	№ докум.	Подп.	Дата
Разраб.	Гурьякова			
Пров.	Глебова			
Рук.гр.	Глебова			
Рук.сект.	Спиридонов			
Н.контр.	Спиридонов			
Утв.	Рогачев			

ТП 411-2-189.88 Н021.38.00.000 СБ

Рама устройства натяжного.

Сборочный чертеж.

Лит.	Масса	Масштаб
	70	1:10

Лист | Листов 1

СОЮЗГИПРОЛЕСХОЗ

Копировал [подпись] Формат А3

Инв. № подл. | Подп. и дата | Взам. инв. № | Инв. № дубл. | Подп. и дата

Альбом 7

Н021.36.00.000 СБ

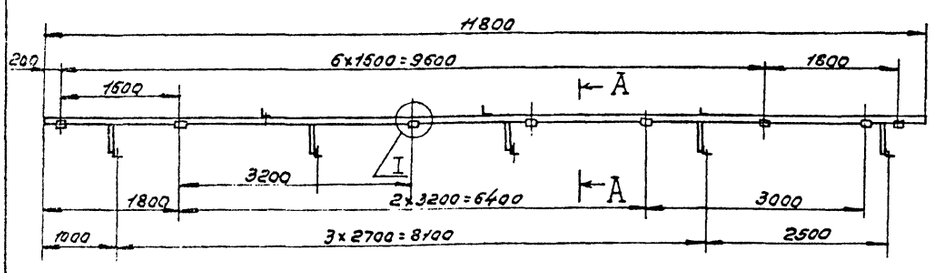

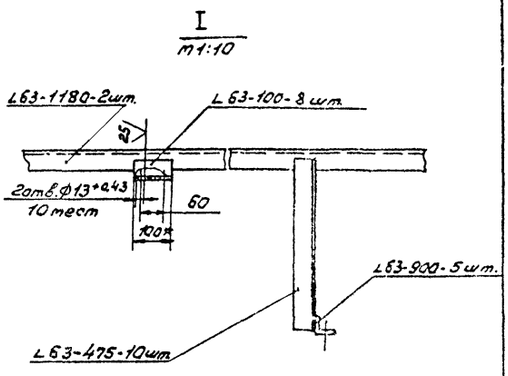

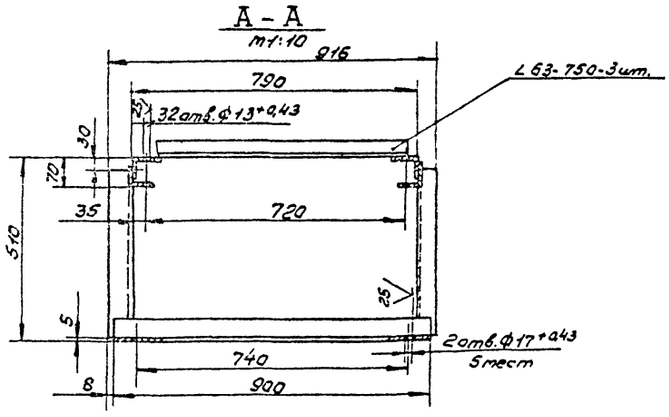

1.* Размеры для справок.
2. Шероховатость обрабатываемых поверхностей деталей – 25√.
3. Неуказанные предельные отклонения размеров ± IT14/2.
4. Сварка ручная электродуговая. Сварные швы по ГОСТ 5264-80 Н1-Δ5, кроме мест, указанных особо.
5. Покрытие: грунтовка ГФ-021 ГОСТ 25129-82, эмаль ПФ-115, серая, ГОСТ 6465-76, III Сз.
6. Отверстия от покрытия предохранить.

Данное изделие разработано для ленточного конвейера 5050-80 поз. 39ТХ и поз. 50ТХ.

Обозначение материала	Общая длина, мм	Масса, кг	Примечание
Уголок 63×63×6-6-ГОСТ 8509-86 / ВСт3пс2-I-ГОСТ 535-79*	14700	89	

Изм	Лист	№ докум.	Подп.	Дата
Разраб.	Гурьякова			
Пров.	Глебова			
Рук.гр.	Глебова			
Рук.сект.	Спиридонов			
Н.контр.	Спиридонов			
Утв.	Рогачев			

ТП 411-2-189.88 Н021.36.00.000 СБ

Станина

Сборочный чертеж.

Лит.	Масса	Масштаб
	89	1:10

Лист | Листов 1

СОЮЗГИПРОЛЕСХОЗ

Копировал [подпись] Ц00337-09 39 Формат А3

Инв. № подл. | Подп. и дата | Взам. инв. № | Инв. № дубл. | Подп. и дата

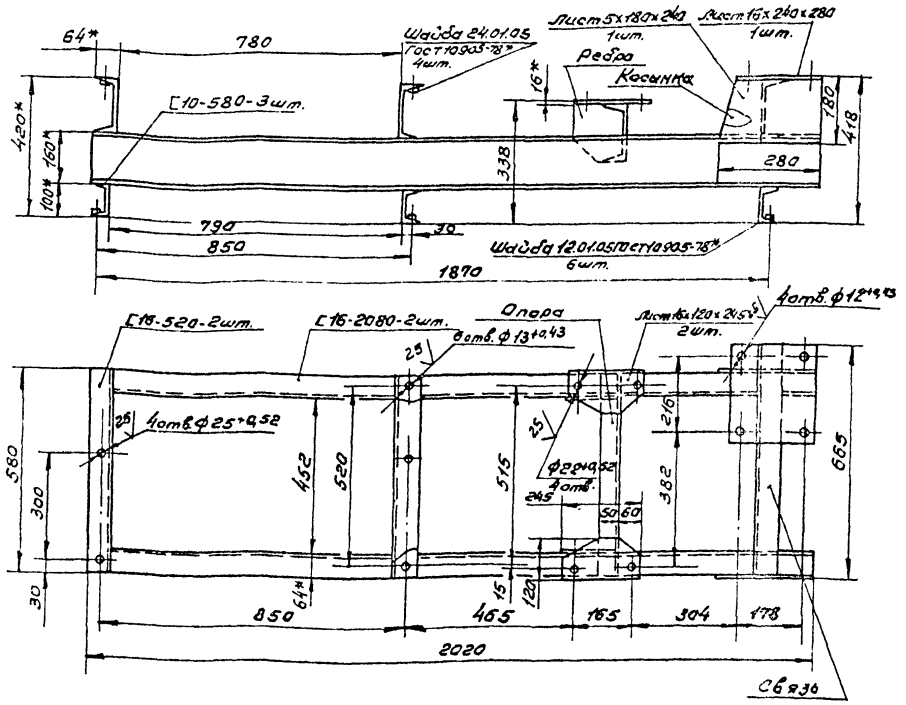

Косынка - 1 шт.

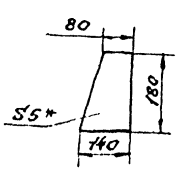

Ребро - 3 шт.

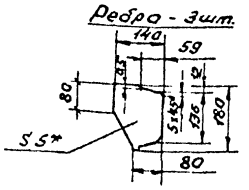

Опора - 1 шт.

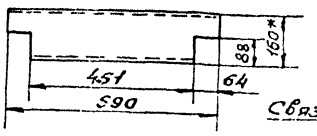

Св.в36 - 1 шт.

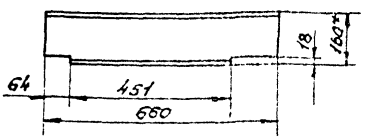

Перечень применённых материалов

Обозначение материала	Общая длина мм	Масса, кг	Примечание
Швеллер 10-П-ГОСТ 8240-72* Ст3пс2-Т-ГОСТ 535-79*	1740	15	
Швеллер 16-П-ГОСТ 8240-72* Ст3пс2-Т-ГОСТ 535-79*	6450	92,5	
Лист 6-ПН-5 ГОСТ 19903-74* Ст3пс ГОСТ 14637-79		4,8	
Лист 6-ПН-16 ГОСТ 19903-74* Ст3пс ГОСТ 14637-79		16	
Крепеж			
Шайбы по ГОСТ 10906-78*			
12.01.05		0,18	
24.01.05		0,4	

1* Размеры для справок.
2. Шероховатость обрабатываемых поверхностей деталей - $\frac{25}{}$.
3. Неуказанные предельные отклонения размеров: $\pm\frac{IT14}{2}$.
4. Сварка ручная электродуговая. Сварные швы по ГОСТ 5264-80 Н1-△5, кроме тех указанных особо.
5. Покрытие: грунтовка ГФ-021 ГОСТ 25129-82, эмаль ПФ-115, серая, ГОСТ 6465-76, III Сз. Отверстия от покрытия предохранить.

Данное изделие разработано для ленточного конвейера 5040-60 поз. 39 ТХ и поз. 50 ТХ

					ТП 411-2-189.88 Н021.37.00.00005			
Изм.	Лист	№ докум.	Подп.	Дата	Рама под барабан. Сборочный чертеж.	Лит.	Масса	Масштаб
Разраб.		Гурочкина					130	1:10
Пров.		Гребова				Лист	Листов 1	
Рук. гр.		Гребова						
Т.контр.		Спиридонов						
Н.контр.		Спиридонов						
Утв.		Рогачев				СОЮЗГИПРОЛЕСХОЗ		

Инв.№ подл. | Подп. и дата | Взам.инв.№ | Инв.№ дубл. | Подп. и дата

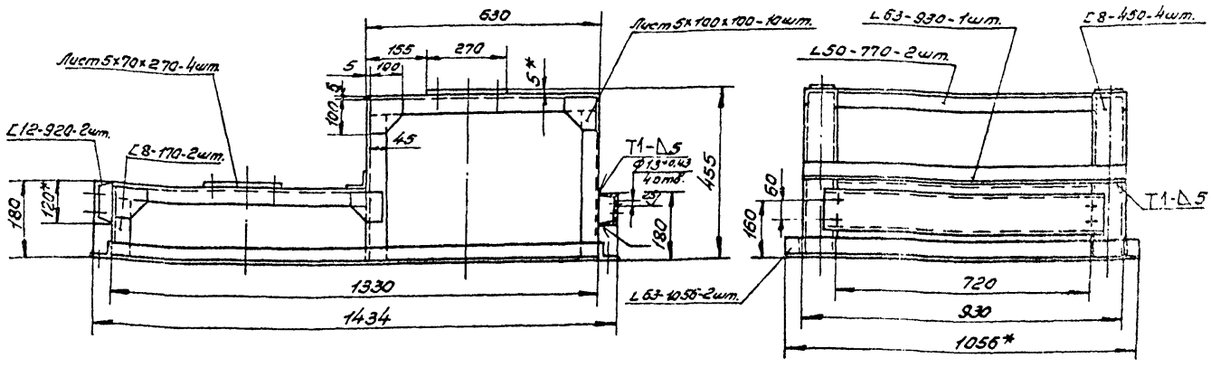

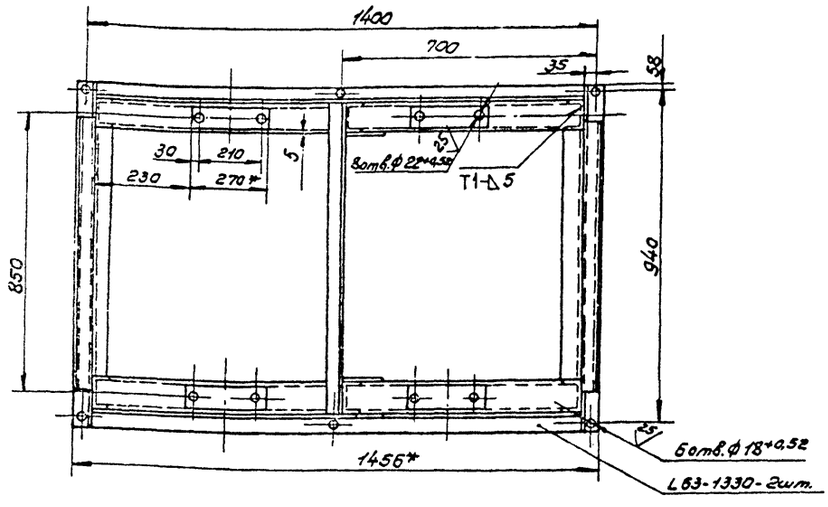

Перечень примененных материалов

Обозначение материала		Общая длина мм	Масса кг	Примечание
Уголок	50×50×5-Б-ГОСТ 8509-86	1540	5,7	
	ВСт3пс2-I-ГОСТ 535-79*			
Уголок	63×63×5-Б-ГОСТ 8509-86	5710	27,4	
	БСт3пс2-I-ГОСТ 535-79*			
Швеллер	8-П-ГОСТ 8240-72*	2140	15	
	ВСт3пс2-I-ГОСТ 535-79*			
Швеллер	12-П-ГОСТ 8240-72*	1840	19	
	ВСт3пс2-I-ГОСТ 535-79*			
Лист	6-ПН-5 ГОСТ 19903-74*		11	
	Ст3пс ГОСТ 14637-79			

1.* Размеры для справок.
2. Неуказанные предельные отклонения размеров $\pm \frac{IT14}{2}$,
3. Шероховатость обрабатываемых поверхностей деталей — 25√.
4. Сварка ручная электродуговая. Сварные швы по ГОСТ 5264-80 Н1-Δ5, кроме мест указанных особо.
5. Покрытие: грунтовка ГФ-021 ГОСТ 25129-82, эмаль ПФ-115, серая, ГОСТ 6465-76*, III Сз. Отверстия от покрытия предохранить.

Данное изделие разработано к ленточному конвейеру 5040-60 поз. 39ТХ и поз. 50ТХ.

Изм	Лист	№ докум.	Подп	Дата
Разраб		Гурьякова		
Пров		Глебова		
Рук. гр.		Глебова		
Рук.сект		Спиридонов		11.88
Н.контр.		Спиридонов		11.88
Утв.		Рогачев		

ТП 411-2-189.88 Н021.39.00.000 СБ

Рама оборотного устройства. Сборочный чертеж.

Лит	Масса	Масштаб
	80	1:10

Лист | Листов 1

СОЮЗГИПРОЛЕСХОЗ

Инв. № подл. | Подп. и дата | Взам. инв. № | Инв. № дубл. | Подп. и дата

Копировал [illegible] Ц00327-09 41 Формат А2

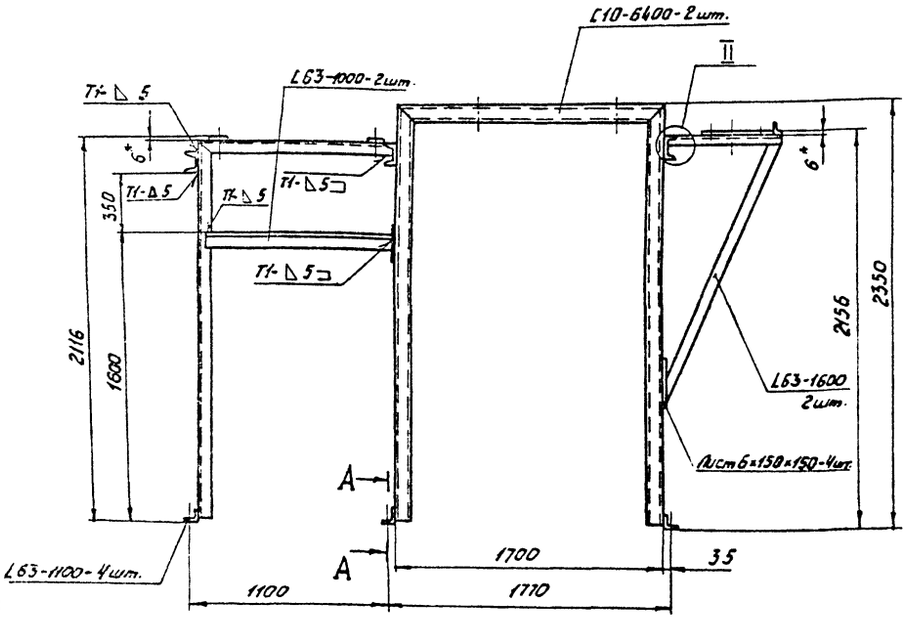

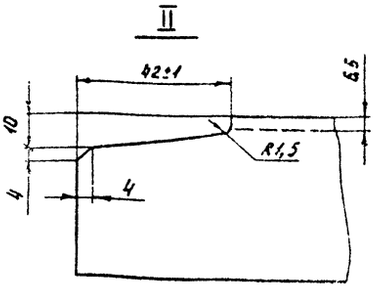

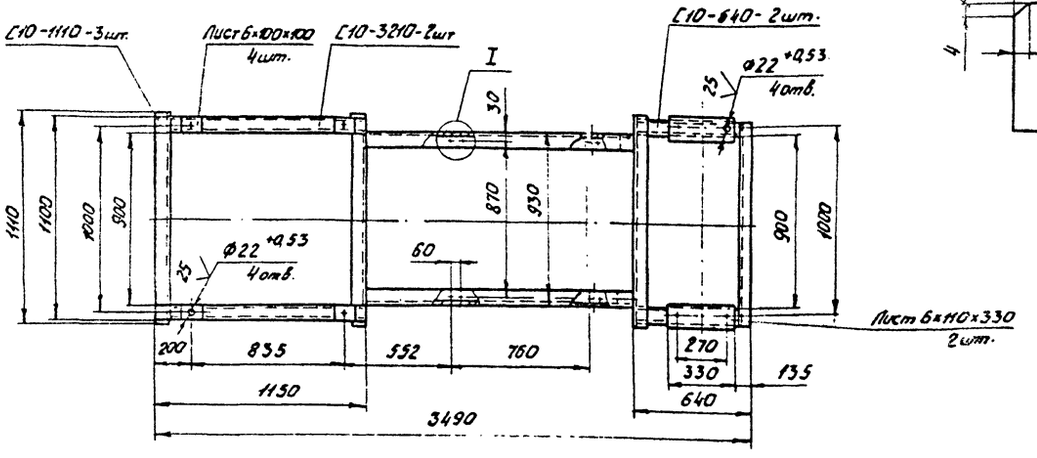

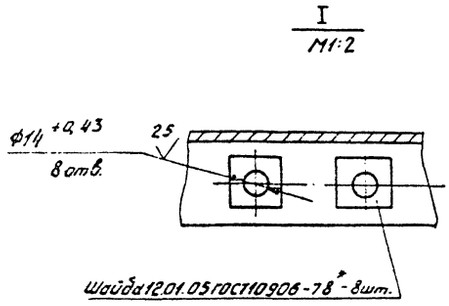

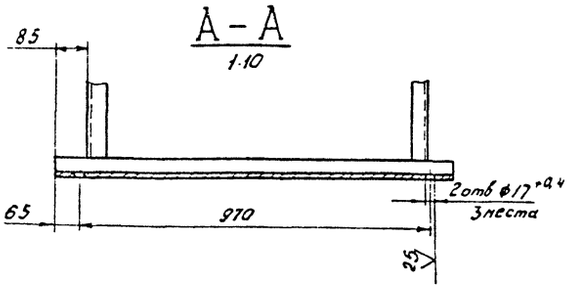

Перечень примененных материалов.

Обозначение материала	Общая длина, мм.	Масса, кг	Примечание
Лист Б-ПН-6 ГОСТ 19903-74*		40	
Ст.3пс ГОСТ 14637-79			
Швеллер 10-П-ГОСТ 8240-72*	25450	220	
ВСт.3пс2-I-ГОСТ 535-79*			
Уголок 63×63×5-Б-ГОСТ 8509-86	10.000	48	
ВСт.3пс2-I-ГОСТ 535-79*			
Крепеж			
Шайба 12.01.05		0,24	
ГОСТ 10906-78*			

1. * Размеры для справок.
2. Шероховатость обрабатываемых поверхностей деталей - 25√.
3. Неуказанные предельные отклонения размеров ± $\frac{IT14}{2}$.
4. Сварка ручная электродуговая. Сварные швы по ГОСТ 5264-80 Н1-△5, кроме мест указанных особо.
5. Покрытие: грунтовка ГФ-021 ГОСТ 25129-82, эмаль ПФ-115 серая, ГОСТ 6465-76,* III, C_3. Отверстия от покрытия предохранить.

Ц00327-09 42

Изм.	Лист	№ док. ум.	Подп.	Дата
Разраб.	Гурьякова			
Пров.	Глебова			
Рук. гр.	Глебова			
Рук. сек.	Спиридонов			
Н.контр.	Спиридонов			
Утв.	Рогачев			

Т.П. 411-2-189 88 Н021.40.00.000 СБ

Станина

Сборочный чертеж

Лит.	Масса	Масштаб
	300	1:20

Лист | Листов 1

СОЮЗГИПРОЛЕСХОЗ

Копировал

Формат А2

Инв. № подл. | Подп. и дата | Взам. инв. № | Инв. № дубл. | Подп. и дата

Н021.41.00.000СБ

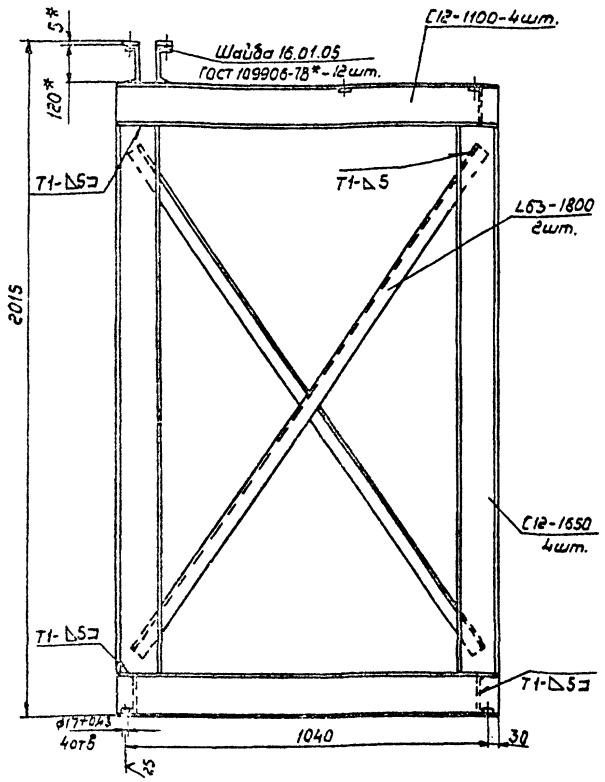

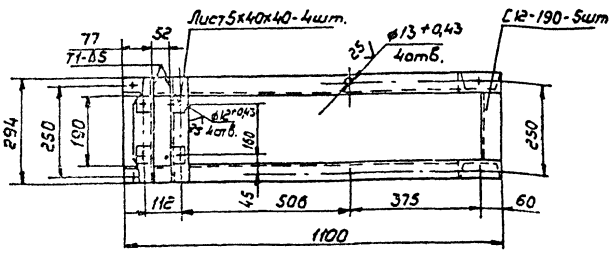

1. *Размеры для справок.
2. Шероховатость обрабатываемых поверхностей деталей 25√.
3. Неуказанные предельные отклонения размеров $\pm\frac{IT14}{2}$.
4. Сварка ручная электродуговая. Сварные швы по ГОСТ 5264-80, Н1-Δ5, кроме мест указанных особо.
5. Покрытие: грунтовка ГФ-021 ГОСТ 25129-82, эмаль ПФ-115, серая, ГОСТ 6465-76*, III С3. Отверстия от покрытия предохранить.

Перечень примененных материалов

Обозначение материал.	Общая длина, мм	Масса кг	Примечание
Швеллер 12-П ГОСТ 8240-72*	11950	125	
Швеллер ВСт3пс2-I ГОСТ 535-79*			
Уголок 63х63х5-Б ГОСТ 8509-85	3600	17,5	
Уголок ВСт3пс2-I ГОСТ 535-79*			
Лист Б-ПН-5 ГОСТ 19903-74*		0,24	
Лист Ст3пс ГОСТ 14637-79			
Крепеж			
Шайба 16.01.05			
ГОСТ 10906-78*		0,36	

Изм	Лист	№ докум	Подп	Дата
Разраб.		Гурьякова		
Пров.		Глебова		
Рук.гр.		Глебова		
Рук.сек.		Спиридонов		11.81
Н.контр.		Спиридонов		11.81
Утв		Рогачев		

411-2-189.88 Н021.41.00.000СБ

Рама привода

Сборочный чертеж

Лит.	Масса	Масштаб
	135	1:10

Лист | Листов 1

СОЮЗГИПРОЛЕСХОЗ

Инв. № подл. | Подп. и дата | Взам. инв. № | Инв. № дубл. | Подп. и дата

400327-09 43

Формат А2

Н021.42.00.000СБ

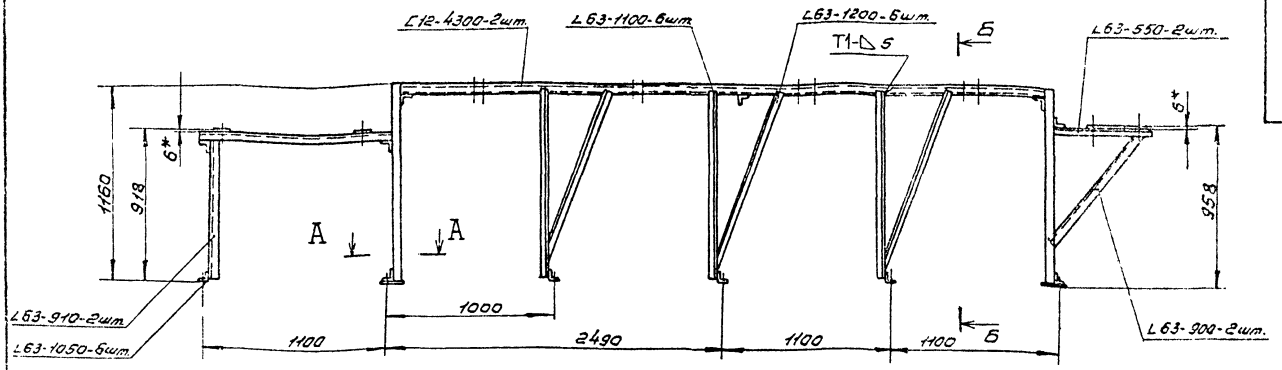

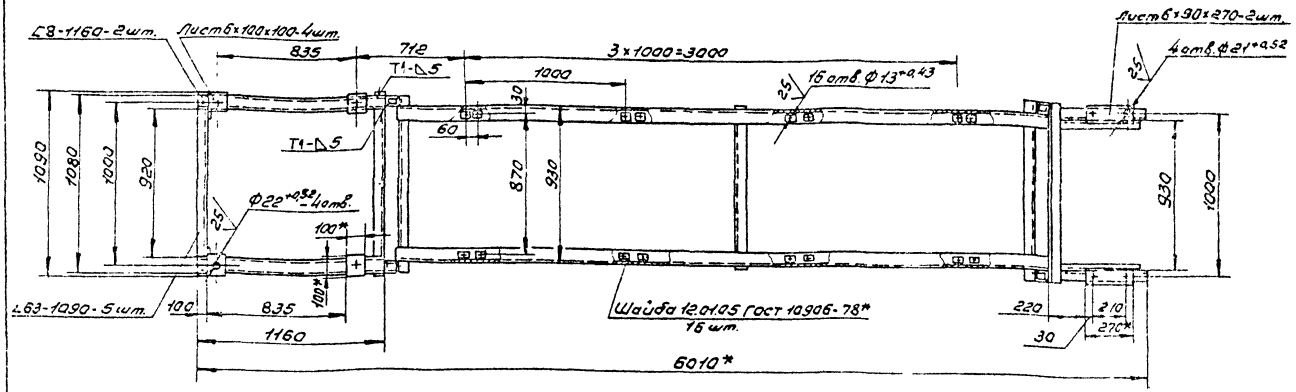

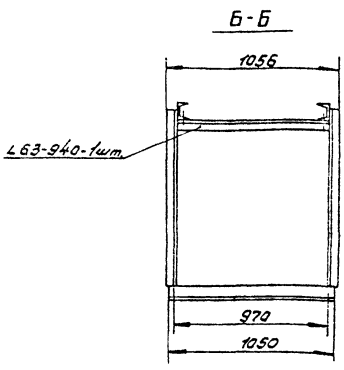

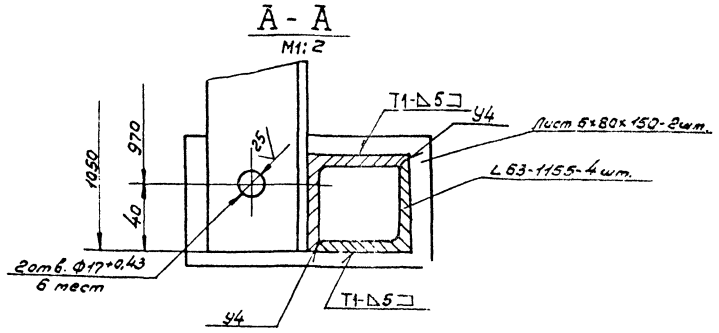

1.* Размеры для справок.
2. Шероховатость обрабатываемых поверхностей деталей – 25√.
3. Неуказанные предельные отклонения размеров ± IT14/2.
4. Сварка ручная электродуговая. Сварные швы по ГОСТ 5264-80 Н1-Δ5, кроме мест указанных особо.
5. Покрытие: грунтовка ГФ-021 ГОСТ 25129-82, эмаль ПФ-115 серая, ГОСТ 6465-76*, III Сз. Отверстия от покрытия предохранить.

Перечень примененных материалов

Обозначение материала		Общая длина, мм	Масса, кг	Примечание
Швеллер	8-П-ГОСТ8240-72*	2820	16	
	ВСт3пс2-I-ГОСТ535-79*			
Швеллер	12-П-ГОСТ8240-72*	8100	85	
	ВСт3пс2-I-ГОСТ535-79*			
Уголок	63×63×6-Б-ГОСТ8509-86	35830	205	
	ВСт3пс2-I-ГОСТ535-79*			
Лист	Б-ПН-6-ГОСТ19903-74		2	
	Ст3пс ГОСТ14637-79			
Крепеж				
Шайба 12.01.05			0,034	
ГОСТ 10906-78*				

Изм.	Лист	№ докум.	Подп.	Дата
Разраб.		Гурьякова		
Пров.		Глебова		
Рук. гр.		Глебова		
Рук. сект.		Спиридонов		
Н. контр.		Спиридонов		
Утв.		Рогачев		

ТП 411-2-189.88 Н021.42.00.000СБ

Станина

Сборочный чертеж

Лит.	Масса	Масштаб
	310	1:20

Лист | Листов 1

СОЮЗГИПРОЛЕСХОЗ

Копировал [illegible] Ц00327-09 44 Формат А2

Инв. № подл. | Подп. и дата | Взам. инв. № | Инв. № дубл. | Подп. и дата

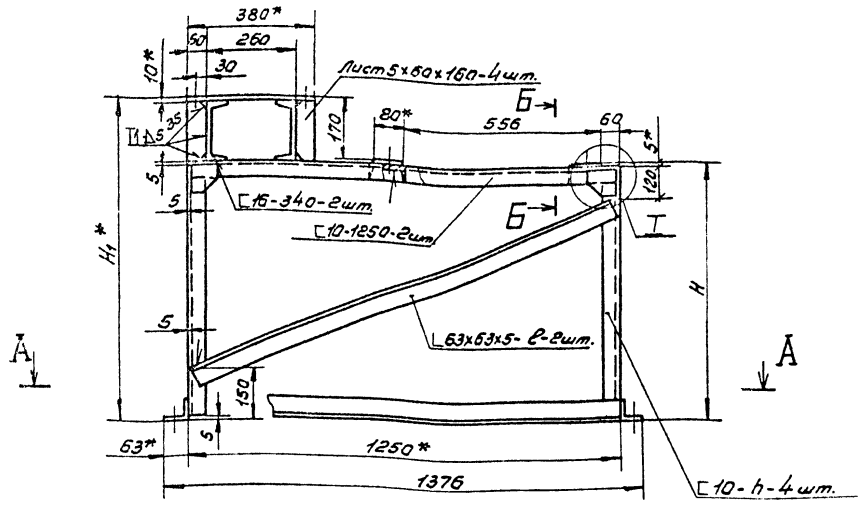

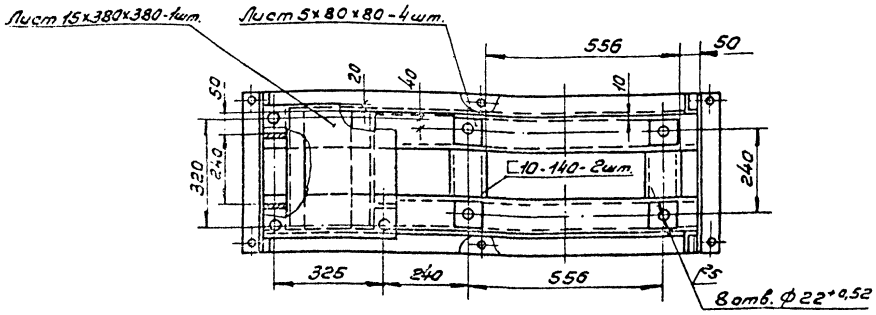

Б-Б
М1:5

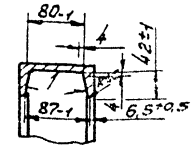

Т
М1:5

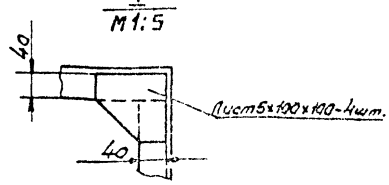

А-А

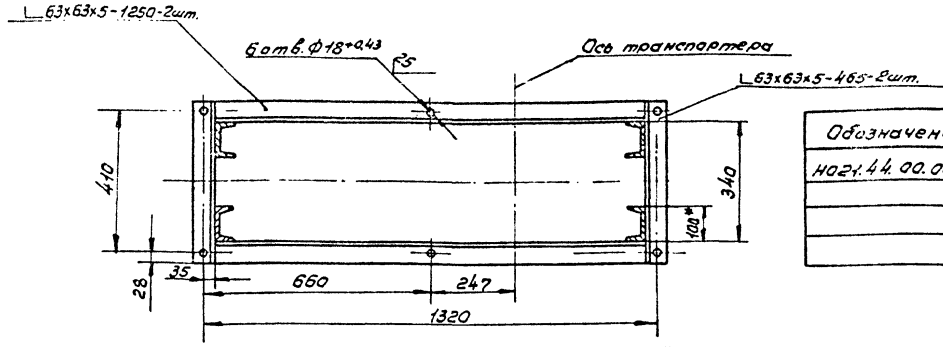

Обозначение	H	H_1*	h	ℓ	Масса кг
	мм				
Н021.44.00.000	1488	1558	1472	1750	140
-01	798	968	782	1390	104
-02	1178	1348	1162	1540	118
-03	748	918	732	1360	103

1.* Размеры для справок.
2. Неуказанные предельные отклонения размеров $\pm\frac{1T14}{2}$.
3. Шероховатость обрабатываемых поверхностей деталей – 25√.
4. Сварка ручная электродуговая по ГОСТ 5264-80. Швы Н1-Δ5 по контуру прилегания свариваемых элементов, кроме мест указанных особо.
5. Покрытие: грунтовка ГФ-021 ГОСТ 25129-82, эмаль ПФ-115, серая, ГОСТ 6465-76*, III Сз.

Отверстия от покрытия предохранить.

Перечень примененных материалов

Обозначение материала	Обозначение	Общая длина	Масса, кг	Примечание
Швеллер 10-ГОСТ 8240-72* / ВСт3пс2-I-ГОСТ535-79*	Н021.44.00.000	8,41 м	72,5	
	-01	5,65 м	48,6	
	-02	7,17 м	61,7	
	-03	5,45 м	46,9	
Швеллер 16-ГОСТ 8240-72* / ВСт3пс2-I-ГОСТ535-79*	Н021.44.00.000	0,68 м	9,9	
	-01			
	-02			
	-03			
Уголок 63×63×5-Б-ГОСТ8509-86 / ВСт3пс2-I-ГОСТ535-79*	Н021.44.00.000	6,93 м	33,5	
	-01	4,82 м	23,2	
	-02	4,97 м	24,1	
	-03	4,79 м	23,8	
Лист 6-ПН-5 ГОСТ 19903-74* / ВСт3пс2-ГОСТ14637-79	Н021.44.00.000	0,12 м²	4,3	
	-01			
	-02			
	-03			
Лист 6-ПН-10 ГОСТ 19903-74* / ВСт3пс2-ГОСТ14637-79	Н021.44.00.000	0,16 м²	17,5	
	-01			
	-02			
	-03			

Данное изделие разработано для транспортера ТОЦ 16-5 поз. 35, 36, 37, 38 ТХ.

400327-09 45

Изм.	Лист	№ докум.	Подп.	Дата
Разраб.		Гурьякова		
Пров.		Глебова		
Рук. гр.		Глебова		
Рук. сект.		Спиридонов		
Н. контр.		Спиридонов		
Утв.		Розачев		

ТП 411-2-189.88 Н021.44.00.000СБ

Рама под привод. Сборочный чертеж.

Лит.	Масса	Масштаб
	Ст. табл.	1:10
Лист	Листов 1	

СОЮЗГИПРОЛЕСХОЗ

Инв. № подл. | Подп. и дата | Взам. инв. № | Инв. № дубл. | Подп. и дата

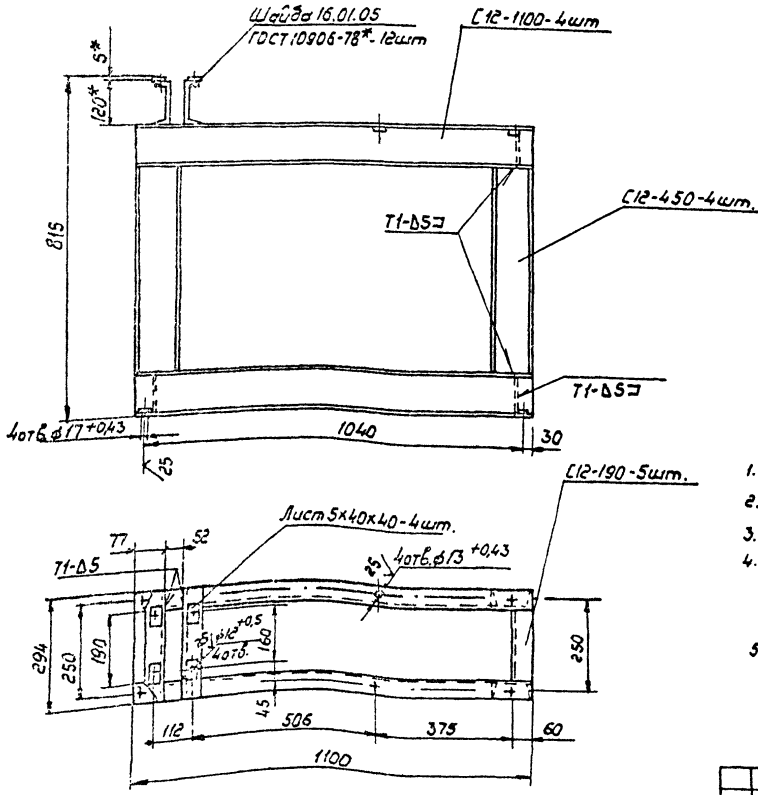

Перечень примененных материалов

Обозначение материала	Общая длина мм	Масса, кг	Примечание
Швеллер 12-П ГОСТ 8240-72*	7150	74,5	
Швеллер ВСт3пс2-I ГОСТ 535-79*			
Лист Б-ПН-5 ГОСТ 19903-74*		0,24	
Лист Ст3пс ГОСТ 14637-79			
Крепеж			
Шайба 16.01.05			
ГОСТ 10906-78*		0,36	

1. * Размеры для справок.
2. Шероховатость обрабатываемых поверхностей деталей - 25√.
3. Неуказанные предельные отклонения размеров $\pm \frac{IT14}{2}$.
4. Сварка ручная электродуговая. Сварные швы по ГОСТ 5264-80 Н1-Δ5, кроме мест указанных особо.
5. Покрытие: грунтовка ГФ-021 ГОСТ 25129-82, эмаль ПФ-115, серая, ГОСТ 6465-76, III С3.

Отверстия от покрытия предохранить.

Изм	Лист	№ докум.	Подп.	Дата	ТП411-2-189.88 Н021.43.00.000СБ	Лит.	Масса	Масштаб
Разраб.		Гурьякова			Рама привода		75	1:10
Пров.		Глебова			Сборочный чертеж	Лист	Листов 1	
Рук.ер.		Глебова				СОЮЗМИПРОЛЕСХОЗ		
Рук.сект.		Спиридонов						
Н.контр.		Спиридонов						
Утв.		Рогачев						

Формат А3

Инв. № подл. | Подп. и дата | Взам. инв. № | Инв. № дубл. | Подп. и дата

Ц00327-09 (46)

gost.e-ecolog.ru