ТИПОВОЙ ПРОЕКТ
4.11-2-189.88

ЛЕСОПИЛЬНЫЙ ЦЕХ С ТАРНЫМ ОТДЕЛЕНИЕМ МОЩНОСТЬЮ 25 тыс.м³ СЫРЬЯ В ГОД
СТЕНЫ КИРПИЧНЫЕ

АЛЬБОМ 7
ЧАСТЬ I

НО ЧЕРТЕЖИ НЕСТАНДРТИЗИРОВАННОГО ОБОРУДОВАНИЯ

Ц 00327-08

gost.e-ecolog.ru

ТИПОВОЙ ПРОЕКТ
411-2-189.88

ЛЕСОПИЛЬНЫЙ ЦЕХ С ТАРНЫМ ОТДЕЛЕНИЕМ МОЩНОСТЬЮ 25 тыс.м^3 СЫРЬЯ В ГОД
СТЕНЫ КИРПИЧНЫЕ

АЛЬБОМ 7
ЧАСТЬ I

НО ЧЕРТЕЖИ НЕСТАНДРТИЗИРОВАННОГО ОБОРУДОВАНИЯ

Разработан институтом "СОЮЗГИПРОЛЕСХОЗ"

Главный инженер института В.М. НАГАЕВ

Главный инженер проекта Т.А. СЕРГЕЕВА

УТВЕРЖДЕН Госкомлесом СССР
ПРОТОКОЛ ОТ 10 ОКТЯБРЯ 1988 г. № 27

ВВЕДЕН В ДЕЙСТВИЕ ИНСТИТУТОМ "СОЮЗГИПРОЛЕСХОЗ"
ПРИКАЗ ОТ 18 ОКТЯБРЯ 1988 г. № 112

400327-08 2

Содержание альбома

Наименование	Обозначение	Стр.
Опора подпольная. Сборочный чертеж.	НО21. 31. 00. 000 СБ	3
Стол уличный. Лист 1,2,3,4	НО21. 01. 00. 000	4
Секция откидная. Сборочный чертеж.	НО21. 01. 01. 000 СБ	5
Секция откидная. Лист 1,2	НО 21. 01. 01. 000	6
Секция.	НО 21. 01. 01. 100	6
Стойка.	НО 21. 01. 01. 200	6
Секция. Сборочный чертеж.	НО 21. 01. 01. 100 СБ	7
Опора	НО 21. 01. 01. 102	8
Стенка	НО 21. 03. 00. 001	8
Ребро	НО 21. 03. 00. 002	8
Склиз	НО 21. 03. 00. 003	8
Прошина	НО 21. 01. 01. 105.	9
Раскос	НО 21. 01. 01. 104	9
Балка	НО 21. 01. 02. 001	9
Косынка	НО 21. 02. 05. 001	9
Рама. Сборочный чертеж. Лист1	НО 21. 01. 02. 000 СБ	10
Лист2	НО 21. 01. 02. 000 СБ	11
Стойка. Сборочный чертеж.	НО21. 01. 01. 200 СБ	11
Ухо	НО21. 01. 01. 201	11
Рама Лист1,2	НО21. 01. 02. 000	12
Полка сбросная. Лист1,2	НО21. 03. 00. 000	12
Транспортер поштучной подачи с распределителем досок ТППР-2,2. Лист 1,2,3	НО 21. 02. 08. 000	13
Муфта	НО 21. 02. 03. 400	13
Транспортер поштучной подачи с распределителем досок ТППР-2,2		
Сборочный чертеж Лист1	НО 21. 02. 00. 000 СБ	14
Лист2	НО21. 02. 00. 000 СБ	15
Лист3	НО21. 02. 00. 000 СБ	16
Звездочка	НО21. 02. 00. 001	17
Кронштейн. Сборочный чертеж.	НО21. 02. 02. 100 СБ	17
Винт	НО21. 02. 02. 004	17
Упор	НО 21. 02. 00 002	18
Планка	НО 21. 02. 00. 003	18
Муфта. Сборочный чертеж.	НО 21. 02. 03 400 СБ	18
Бобышка	НО 21. 02. 03. 401	18
Винт	НО 21. 02 00. 006	19
Станция натяжная	НО 21. 02. 02. 000	19
Балка	НО 21. 02. 01. 004	19
Связь	НО 21. 02 01. 005	19
Рама Лист 1,2	НО 21. 02. 01. 000	20
Склиз Лист 1,2	НО 21. 02. 05. 000	20
Рама. Сборочный чертеж. Лист 1	НО 21. 02. 01. 000 СБ	21
Лист 2	НО 21. 02. 01. 000 СБ	22
Склиз. Сборочный чертеж.	НО 21. 02. 05. 000 СБ	22
Стойка.	НО 21. 02. 01. 001	23
Ухо.	НО 21. 02. 01. 009	23
Платик	НО21. 02. 01. 002	23
Косынка	НО 21. 02. 01. 003	23
Станция натяжная. Сборочный чертеж.	НО 21. 02. 02. 000СБ	24
Звездочка	НО 21. 02. 02. 001	25
Ось	НО 21. 02. 02. 002	25
Крышка	НО21. 02. 02. 003	25
Вал приводной. Сборочный чертеж.	НО21. 02. 03. 000 СБ	26
Вал приводной. Лист 1,2	НО 21. 02. 03 000	27
Звездочка	НО 21. 02. 03. 100	27
Звездочка	НО21. 02. 03. 200	27
Звездочка. Сборочный чертеж	НО21. 02. 03. 100 СБ	28
Венец	НО21. 02. 03. 101	28
Ступица	НО 21. 02. 03. 102	28
Звездочка. Сборочный чертеж.	НО21. 02. 03. 200 СБ	29
Гайка	НО21. 02. 02. 005	29
Крышка	НО21. 02. 03. 002.	29
Рама Лист 1,2	НО 21. 06. 01. 000	30
Стойка	НО 21. 05. 01. 600	30
Корпус подшипника	НО 21. 02. 03. 300	30
Корпус подшипника. Сборочный чертеж	НО 21. 02. 03. 300 СБ	31
Основание.	НО21. 02. 03. 303	31

Наименование	Обозначение	Стр.
Кольцо	НО 21. 02. 03. 001	31
Вал	НО 21. 02. 03. 004	32
Втулка	НО 21. 02. 03. 402	32
Крышка	НО 21. 02. 03. 003	32
Корпус	НО 21. 02. 03. 302	33
Крышка	НО 21. 02. 03. 301	33
Распределитель досок. Сборочный чертеж.	НО 21. 02. 04. 000 СБ	34
Склиз. Сборочный чертеж.	НО 21. 02. 04. 100 СБ	35
Прошина	НО 21. 02. 04. 101	35
Прошина	НО 21. 02. 04. 001	35
Кронштейн. Сборочный чертеж.	НО 21. 02. 04. 200 СБ	36
Ребро	НО 21. 02. 04. 201	36
Кронштейн.	НО 21. 02. 04. 002	36
Рама. Сборочный чертеж. Лист 2	НО 21. 06. 01. 000 СБ	37
Прошина	НО 21. 02. 04. 202	37
Раскос	НО 21. 05. 01. 507	37
Ребро.	НО 21. 02. 05. 002	38
Фланец.	НО 21. 02. 05. 003	38
Балка	НО 21. 02. 05. 004	38
Балка	НО 21. 02. 05. 005	38
Звездочка	НО 21. 14. 00. 100	39
Звездочка	НО 21. 14. 00. 200	39
Склиз	НО 21. 02. 04. 100	39
Кронштейн	НО 21. 02. 04. 200	39
Полка сбросная. Сборочный чертеж.	НО 21. 03. 00. 000 СБ	40
Устройство разворотное. Лист. 1,2	НО 21. 04. 00. 000	41
Распределитель досок. Лист 1,2	НО 21. 02. 04. 000	41
Устройство разворотное. Сборочный чертеж. Лист1	НО 21. 04. 00. 000 СБ	42
Лист2	НО 21. 04. 00. 000 СБ	43
Дно	НО 21. 04. 00. 003	43
Опора	НО 21. 04. 00. 002	43
Опора	НО 21. 04. 00. 001	44
Стенка	НО 21. 04. 00. 005	44
Стенка	НО 21. 04. 00. 004	44
Косынка	НО 21. 04. 00. 009	45
Ребро	НО 21. 04. 00. 007	45
Платик	НО 21. 04. 00. 006	45
Опора	НО 21. 04. 00. 008	45
Рама. Сборочный чертеж. Лист 1	НО 21. 05. 01. 000 СБ	46
Лист 2	НО 21. 05. 01. 000 СБ	47
Упор	НО 21. 05. 01. 001	47
Прокладка	НО21. 05. 01. 002	47
Рама Лист 1,2	НО21. 05. 01. 000	48
Рама Лист 1,2	НО 21. 05. 01. 100	48
Рама. Сборочный чертеж.	НО21. 05. 01. 100 СБ	49
Рама. Сборочный чертеж.	НО21. 05. 01. 200 СБ	50
Рама	НО 21. 05. 01. 200	51
Рама	НО 21. 05. 01. 300	51
Рама. Сборочный чертеж.	НО 21. 05. 01. 300 СБ	52
Рама. Сборочный чертеж	НО 21. 05. 01. 400 СБ	53
Рама. Лист 1,2	НО21. 05. 01. 400	54
Стойка Лист 1,2	НО 21. 05. 01. 500	54
Стойка. Сборочный чертеж.	НО 21. 05. 01. 500 СБ	55
Связь	НО 21. 05. 01. 101	55
Косынка	НО21. 05. 01. 402	55
Стойка. Сборочный чертеж.	НО21. 05. 01. 600 СБ	56
Ребро	НО 21. 05. 01. 501	55
Раскос.	НО21. 05. 01. 501.	56
Рама. Сборочный чертеж	НО21. 06. 01. 000 СБ	57
Кронштейн	НО 21. 02. 02. 100	58
Полка сбросная.	НО21. 07. 00. 000	58
Полка сбросная.	НО21. 08. 00. 000	58
Полка сбросная	НО21. 09. 00. 000	58
Полка сбросная. Сборочный чертеж.	НО21. 07. 00. 000 СБ	59
Полка сбросная. Сборочный чертеж.	НО21. 08. 00. 000 СБ	60
Полка сбросная. Сборочный чертеж	НО21. 09. 00. 000 СБ	61
Полка сбросная. Сборочный чертеж. Лист1	НО21. 10. 00. 000 СБ	62
Лист2	НО21. 10. 00. 000 СБ	63
Полка сбросная. Сборочный чертеж. Лист 2	НО21. 13. 00. 000 СБ	63
Полка сбросная. Сборочный чертеж	НО 21. 11. 00. 000 СБ	64
Полка сбросная. Сборочный чертеж.	НО21. 12. 00. 000 СБ	65
Полка сбросная.	НО21. 10. 00. 000	66
Полка сбросная.	НО21. 11. 00. 000	66
Полка сбросная	НО21. 12. 00. 000	66
Полка сбросная	НО21. 13. 00. 000	66
Полка сбросная. Сборочный чертеж. Лист1	НО 21. 13. 00. 000 СБ	67
Балка	НО21. 01. 01. 101	68
Венец	НО21. 14. 00. 101	68
Ступица	НО21. 14. 00 102	68
Ступица	НО21. 14. 00. 201	68
Звездочка. Сборочный чертеж	НО21. 14. 00 100 СБ	69
Звездочка. Сборочный чертеж	НО21. 14. 00. 200 СБ	69
Стол роликовый. Сборочный чертеж	*НО 21 01.00 000СБ*	70

Альбом 7

Типовой проект 411-2-189.88

Альбом 7

Содержание альбома

Наименование	Обозначение	Стр.
Рама под привод. Сборочный чертеж.	Н021.15.00.000	71
Рама. Сборочный чертеж	Н021.16.00.000	71
Опора. Сборочный чертеж	Н021.17.00.000	72
Опора под привод. Сборочный чертеж.	Н021.18.00.000	72
Опора. Сборочный чертеж	Н021.19.00.000	73
Опора. Сборочный чертеж	Н021.20.00.000	73
Рама под натяжку		
Сборочный чертеж	Н021.21.00.000	74
Станина. Сборочный чертеж	Н021.22.00.000	74
Рама под привод		
Сборочный чертеж	Н021.23.00.000	75
Рама натяжного устройства		
Сборочный чертеж	Н021.24.00.000	76
Рама натяжного устройства		
Сборочный чертеж	Н021.28.00.000	76
Станина. Сборочный чертеж	Н021.25.00.000	77
Рама под барабан		
Сборочный чертеж	Н021.26.00.000	78
Рама под привод		
Сборочный чертеж	Н021.27.00.000	78
Станина. Сборочный чертеж	Н021.29.00.000	79
Станина наклонная		
Сборочный чертеж	Н021.30.00.000	79
Станина. Сборочный чертеж	Н021.32.00.000	80
Рама привода. Сборочный чертеж.	Н021.33.00.000	81
Станина. Сборочный чертеж.	Н021.34.00.000	82
Станина. Сборочный чертеж	Н021.36.00.000	83
Рама устройства натяжного Сборочный чертеж	Н021.38.00.000	83
Рама под барабан Сборочный чертеж	Н021.37.00.000	84
Рама оборотного устройства Сборочный чертеж	Н021.39.00.000	85
Станина. Сборочный чертеж	Н021.40.00.000	86
Рама привода. Сборочный чертеж	Н021.41.00.000	87
Станина. Сборочный чертеж	Н021.42.00.000	88
Рама под привод. Сборочный чертеж	Н021.44.00.000	89
Рама привода. Сборочный чертеж	Н021.43.00.000	90

Альбом 7

Н021.31.00.000СБ

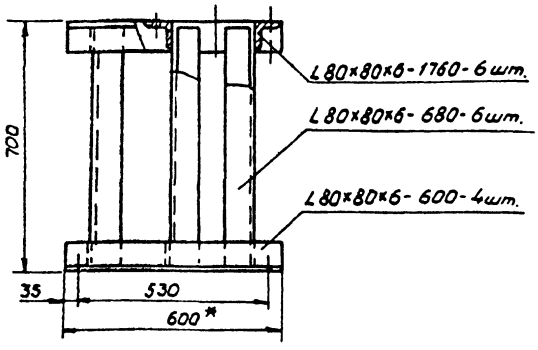

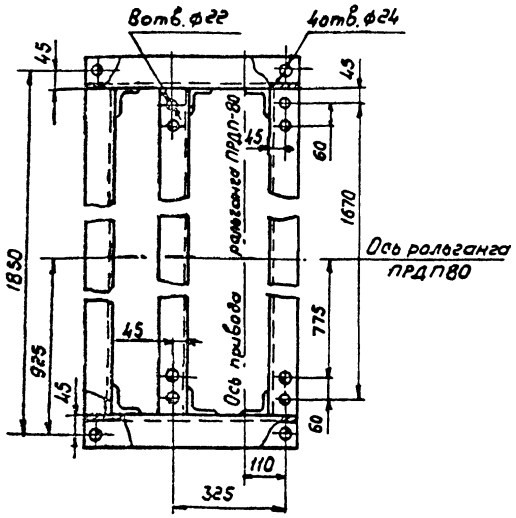

Перечень примененных материалов

Обозначение материала	Общая длина, мм	Масса, кг.	Примеч.
Уголок 80×80×6 ГОСТ 8509-86 Ст.3пс2-1 ГОСТ 535-79*	17040	126	

1.* Размеры для справок.
2. Шероховатость обрабатываемых поверхностей деталей – $\frac{25}{}$.
3. Предельные отклонения размеров отверстий H14, остальных $\pm \frac{IT14}{2}$.
4. Сварка ручная электродуговая. Сварные швы Н1-Т5 и Т1-Т5 по ГОСТ 5264-80 по контуру прилегания деталей.
5. Покрытие: грунтовка ГФ-021 ГОСТ 25129-82, эмаль ПФ-115, серая, ГОСТ 6465-76* III, $С_3$. Отверстия от покрытия предохранить.

Данное изделие разработано к рольгангу ПРДП-80 поз. 14 по ТХ

Изм.	Лист	№ докум.	Подп.	Дата
Разраб.		Глебова		
Пров.		Бирюзанов		
Рук. гр.		Глебова		
Рук. сек.		Бирюзанов		
Н. контр.		Бирюзанов		
Утв.		Рогачев		

ТП 411-2-189.88 Н021.31.00.000СБ

Опора под привод
Сборочный чертеж

Лит.	Масса	Масштаб
	126	1:10

Лист | Листов 1

СОЮЗГИПРОЛЕСХОЗ

Инв. № подл. | Подп. и дата | Взам. инв. № | Инв. № дубл. | Подп. и дата

Формат А3

Формат	Зона	Поз.	Обозначение	Наименование	Кол.	Примечание
				Документация		
А3			НО21.01.00.000 СБ	Сборочный чертеж		
				Сборочные единицы		
А4		1	НО21.01.01.000	Секция откидная	1	
				Переменные данные для исполнений		
				НО6.01.00.000		
				Сборочные единицы		
А4		2	НО21.01.02.000	Рама	1	
				Стандартные изделия		
		3		Болт М6х16.58.05 ГОСТ 7798-70*	10	
		4		Болт 1,2 М12х300 В Ст3пс2 ГОСТ 24379.1-80	4	
		5		Болт 2М6х25.36 ГОСТ 7801-81*	24	
		6		Гайка М6.5.05 ГОСТ 5915-70*	24	
		7		Шайба 6.65Г.05 ГОСТ 6402-70*	40	

Изм.	Лист	№ докум.	Подпись	Дата	НО21.01.00.000			
Разраб.		Сурьянова			Стол роликовый	Лит	Лист 1	Листов 4
Пров.		Спиридонов				Союзгипролесхоз		
Рук. гр.		Лебова						
Н. контр.		Спиридонов						
Утв.		Горячев						

Альбом 7

Формат А4

Формат	Зона	Поз.	Обозначение	Наименование	Кол.	Примечание
		6		Гайка М6.5.05 ГОСТ 5915-70*	144	
		7		Шайба 6.65Г.05 ГОСТ 6402-70*	156	
		8		Гвозди К 2,5х60 ГОСТ 4028-63*	1	кг
				Прочие изделия		
		10		Ролик неприводной Р-400	18	г. Сызрань "Красный пресс"
				Материалы		
				Пиломатериалы		
				Сосна ГОСТ 8486-86Е		
		11		Доска 25х200	0,03	м³
		12		Доска 40х220	0,1	м³
				НО21.01.00.000-02		
				Сборочные единицы		
А4		2	НО6.01.02.000-02	Рама	1	
				Стандартные изделия		
		3		Болт М6х16.58.05 ГОСТ 7798-70*	42	

Изм.	Лист	№ докум.	Подпись	Дата	НО21.01.00.000	Лист 3

Альбом 7

Формат А4

Формат	Зона	Поз.	Обозначение	Наименование	Кол.	Примечание
		8		Гвозди К 2,5х60 ГОСТ 4028-63*	0,5	кг
				Прочие изделия		
		10		Ролик неприводной Р-400	5	г. Сызрань "Красный пресс"
				Материалы		
				Пиломатериалы		
				Сосна ГОСТ 8486-86Е		
		11		Доска 25х200	0,01	м³
		12		Доска 40х220	0,03	м³
				НО21.01.00.000-01		
				Сборочные единицы		
А4		2	НО6.01.02.000-01	Рама	1	
				Стандартные изделия		
		3		Болт М6х16.58.05 ГОСТ 7798-70*	36	
		4		Болт 1,2 М12х300 В Ст3пс2 ГОСТ 24379.1-80	12	
		5		Болт 2М6х25 ГОСТ 7801-81*	114	

Изм.	Лист	№ докум.	Подпись	Дата	НО21.01.00.000	Лист 2

Формат А4

Альбом 7

Формат	Зона	Поз.	Обозначение	Наименование	Кол.	Примечание
		4		Болт 1,2 М12х300 В Ст3пс2 ГОСТ 24379.1-80	14	
		5		Болт 2М6х25.36 ГОСТ 7801-81*	132	
		6		Гайка М6.5.05 ГОСТ 5915-70*	132	
		7		Шайба 6.65Г.05 ГОСТ 6402-70*	180	
		8		Гвозди К 2,5х60 ГОСТ 4028-63*	1	кг
				Прочие изделия		
		10		Ролик неприводной Р-400	24	г. Сызрань "Красный пресс"
				Материалы		
				Пиломатериалы		
				Сосна ГОСТ 8486-86Е		
		11		Доска 25х200	0,03	м³
		12		Доска 40х220	0,1	м³

Изм.	Лист	№ докум.	Подпись	Дата	НО21.01.00.000	Лист 4

Формат А4

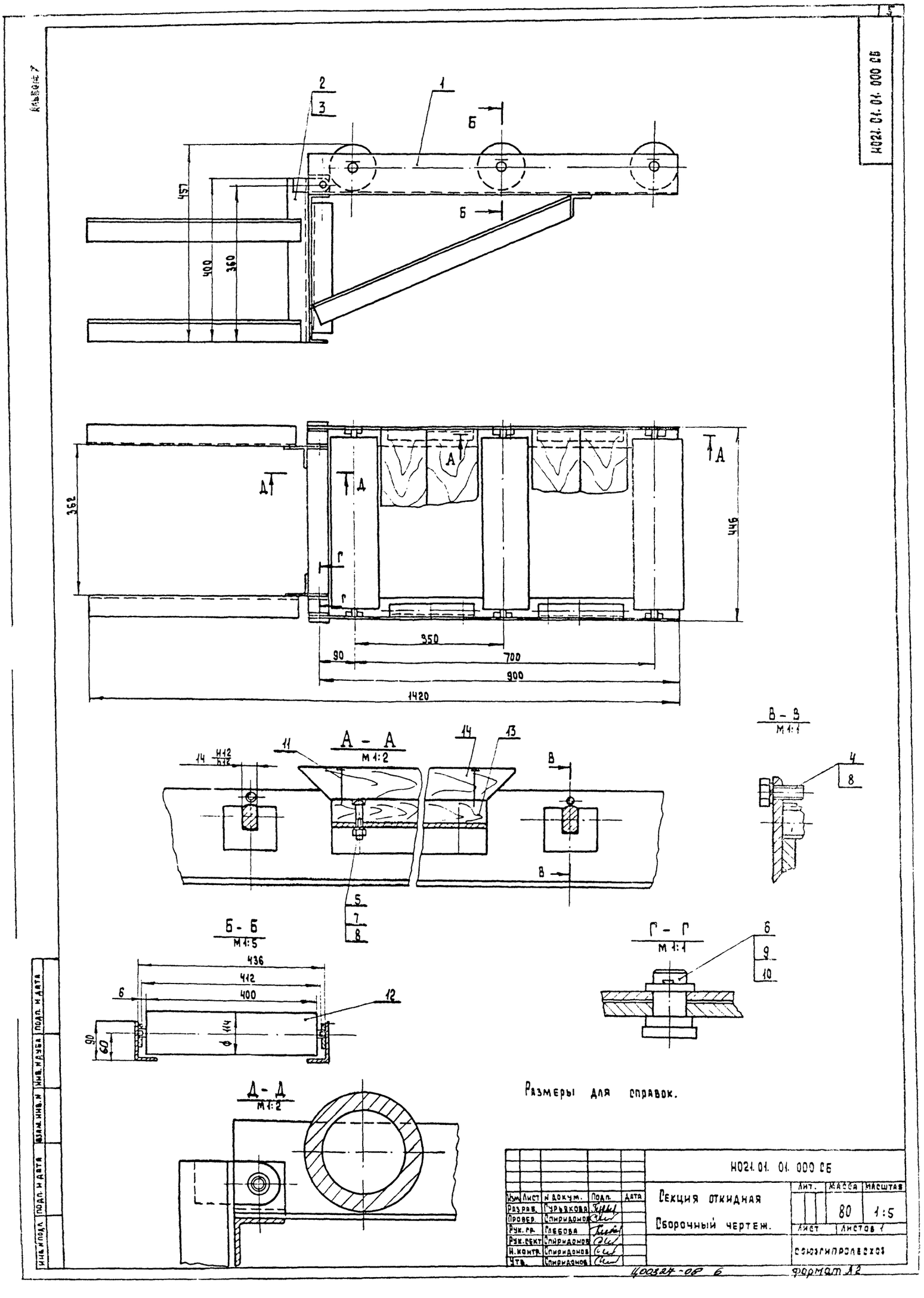

Альбом 7
Н021.01.01.000 СБ
2
3
1
Б
Б
457
400
360
А
А
Д
Д
Г
Г
362
446
350
90
700
900
1420
А - А
М 1:2
14
11
14
13
В
В
5
7
8
В - В
М 1:1
4
8
Б - Б
М 1:5
436
412
400
6
12
90
60
114
Г - Г
М 1:1
6
9
10
Д - Д
М 1:2
Размеры для справок.
Изм. Лист N докум. Подп. Дата
Разраб. Гурьякова
Провер. Спиридонов
Рук. гр. Глебова
Рук. сект. Спиридонов
Н. контр. Спиридонов
Утв. Спиридонов
Н021.01.01.000 СБ
Секция откидная
Сборочный чертеж.
Лит. Масса Масштаб
80 1:5
Лист Листов 1
Союзгипролесхоз
Инв. N подл. Подп. и дата Взам. инв. N Инв. N дубл. Подп. и дата
Ц00324-08 6
Формат А2

Альбом 7

Формат	Зона	Поз.	Обозначение	Наименование	Кол.	Примечание
				Документация		
А2			НО21.01.01.000 СБ	Сборочный чертеж		
				Сборочные единицы		
А4		1	НО21.01.01.100	Секция	1	
Б4		2	НО21.01.01.200	Стойка	1	
		3	-01	Стойка	1	
				Стандартные изделия		
		4		Болт М6х16.58.05		
				ГОСТ 7798-70*	6	
		5		Болт 2М6х25.36		
				ГОСТ 7801-81*	12	
		6		Ось 6-16 h 11х25 Ст3 сп		
				ГОСТ 9650-80*	2	
		7		Гайка М6.5.05		
				ГОСТ 5915-70*	12	
		8		Шайба 6.65Г.05		
				ГОСТ 6402-70*	18	
		9		Шайба 16.01.05		
				ГОСТ 9649-78*	4	
		10		Шплинт 4х25-001		
				ГОСТ 397-79*	2	
		11		Гвозди К2,5х60		
				ГОСТ 4028-63*	0,3	кг

Инв.№ подл. | Подп. и дата | Взам.инв.№ | Инв.№ дубл. | Подп. и дата

Изм.	Лист	№ докум.	Подпись	Дата
Разраб.		Гурьякова		
Пров.		Спиридонов		
Рук.гр.		Гаевая		
Н.контр.		Спиридонов		
Утв.		Рапачев		

НО21.01.01.000

Секция откидная

Лит.	Лист	Листов
	1	2

Союзгипролесхоз

Формат А4

Альбом 7

Формат	Зона	Поз.	Обозначение	Наименование	Кол.	Примечание
				Документация		
А4			НО21.01.01.200 СБ	Сборочный чертеж		
				Детали		
А4		1	НО21.01.01.201	Ухо	1	
Б4		2	НО21.01.01.202	Балка		
				Уголок 50х50х5-Б ГОСТ 8509-86 / В Ст.3 пс 2-Т-ГОСТ 535-79*		
				ℓ = 460 h14	2	1,8 кг
Б4		3	НО21.01.01.203	Стойка		
				Уголок 63х40х5-Б ГОСТ 8510-86 / В Ст.3 пс 2-Т-ГОСТ 535-79*		
				ℓ = 400 h14	1	1,6 кг

Инв.№ подл. | Подп. и дата | Взам.инв.№ | Инв.№ дубл. | Подп. и дата

Изм.	Лист	№ докум.	Подпись	Дата
Разраб.		Гурьякова		
Пров.		Спиридонов		
Рук.гр.		Гаевая		
Н.контр.		Спиридонов		
Утв.		Спиридонов		

НО21.01.01.200

Стойка

Лит.	Лист	Листов
	1	1

Союзгипролесхоз

Формат А4

Альбом 7

Формат	Зона	Поз.	Обозначение	Наименование	Кол.	Примечание
				Прочие изделия		
		12		Ролик неприводной Р-400	3	т. сида 3-А "Кровельный пресс"
				Материалы		
				Пиломатериалы		
				Сосна ГОСТ 8486-86Е		
		13		Доска 25х200	0,01	м³
		14		Доска 40х220	0,03	м³

Инв.№ подл. | Подп. и дата | Взам.инв.№ | Инв.№ дубл. | Подп. и дата

Изм.	Лист	№ докум.	Подпись	Дата

НО21.01.01.000

Лист 2

Формат А4

Альбом 7

Формат	Зона	Поз.	Обозначение	Наименование	Кол.	Примечание
				Документация		
А2			НО21.01.01.100 СБ	Сборочный чертеж		
				Детали		
А4		1	НО21.01.01.101	Балка	4	
А4		2	НО21.01.01.102	Опора	6	
А4		3	НО21.01.01.103	Проушина	2	
А4		4	НО21.01.01.104	Раскос	1	
		5	-01	Раскос	1	
Б4		6	НО21.01.01.105	Связь		
				Уголок 50х50х5-Б ГОСТ 8509-86 / В Ст.3 пс 2-Т-ГОСТ 535-79*		
				ℓ = 460 h14	3	1,8 кг
Б4		7	НО21.01.01.106	Стойка		
				Уголок 50х50х5-Б ГОСТ 8509-86 / В Ст.3 пс 2-Т-ГОСТ 535-79*		
				ℓ = 300 h14	2	1,15 кг
Б4		8	НО21.01.01.107	Балка		
				Уголок 90х56х6-Б-ГОСТ 8510-86 / В Ст.3 пс 2-Т-ГОСТ 535-79*		
				ℓ = 915 h14	2	6,5 кг

Инв.№ подл. | Подп. и дата | Взам.инв.№ | Инв.№ дубл. | Подп. и дата

Изм.	Лист	№ докум.	Подпись	Дата
Разраб.		Гурьякова		
Пров.		Спиридонов		
Рук.гр.		Гаевая		
Н.контр.		Спиридонов		
Утв.		Спиридонов		

НО21.01.01.100

Секция

Лит.	Лист	Листов
	1	1

Союзгипролесхоз

Формат А4

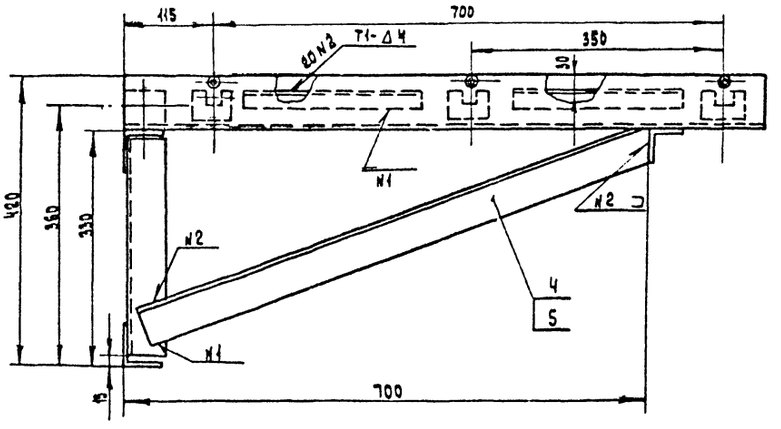

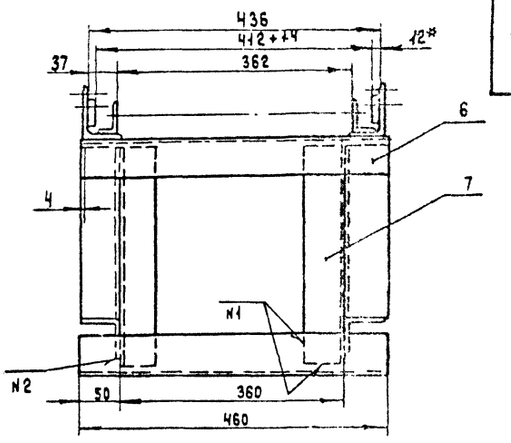

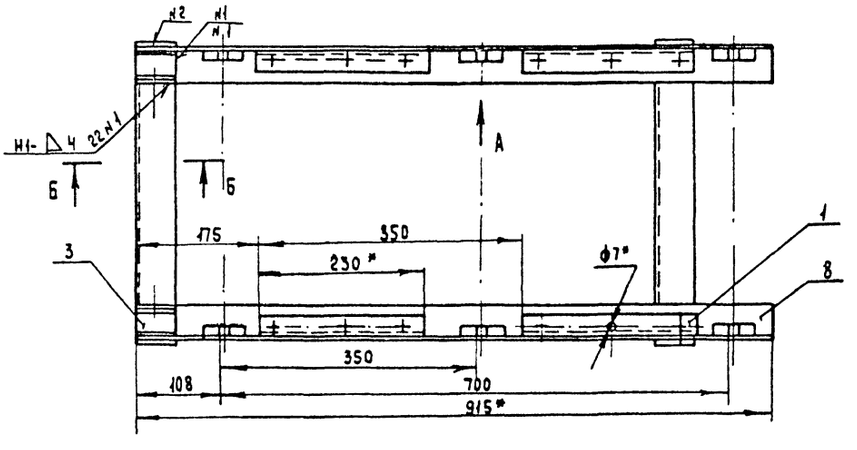

Вид А
М 1:2

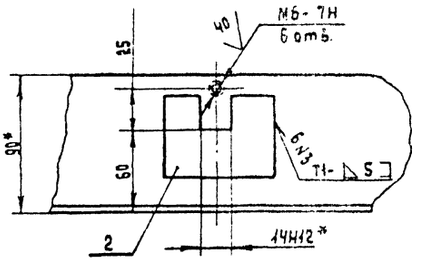

Б - Б
М 1:2

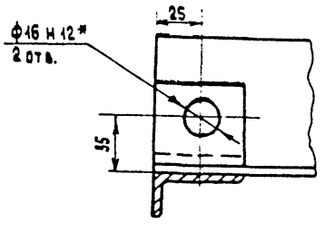

1* Размеры для справок.
2. Неуказанные предельные отклонения размеров $\pm \frac{IT14}{2}$, 50.
3. Шероховатость обрабатываемых поверхностей деталей Б4 - ▽.
4. Сварные швы по ГОСТ 5264-80.
5. Покрытие: грунтовка ПФ-020 ГОСТ 25129-82; эмаль ПФ-115, серая ГОСТ 6465-76* III С3.
6. Отверстия от покрытия предохранить.

						Н021.01.01.100 СБ	
Изм.	Лист	N Докум.	Подп.	Дата	Секция	Лит	Масса	Масшт.
Разраб.		Сурьякова			Сборочный чертеж		31	1:5
Пров.		Спиридонов				Лист	Листов 1
Рук. гр.		Слебова					
Рук. сект.		Спиридонов				Союзгипролесхоз	
Н. контр.		Спиридонов					
Утв.		Спиридонов					

Инв. N подл. | Подп. и дата | Взам. инв. N | Инв. N дубл. | Подп. и дата

Альбом 7

НО21.03.01.102

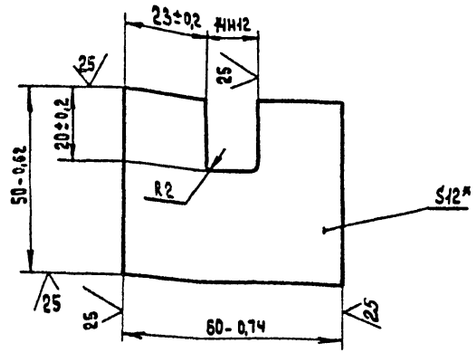

*Размер для справок.

Изм.	Лист	N докум.	Подпись	Дата
Разраб.		Сурьякова		
Пров.		Плебова		
Рук.гр.		Плебова		
Рук.сек.		Спиридонов		
Н.контр.		Спиридонов		
Утв.		Спиридонов		

НО21.01.01.102

Опора

Лит.	Масса	Масштаб
	0,25	1:1

Лист | Листов 1

Лист 5-ПН-12 ГОСТ 19903-74* В Ст3 пс2 ГОСТ 14637-79

Союзгипролесхоз

Формат А4

Альбом 7

НО21.03.00.002

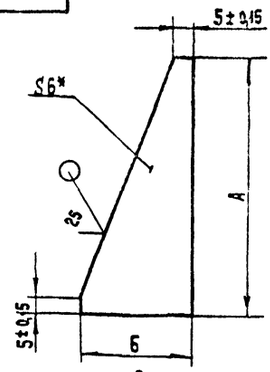

Размеры, мм

Обозначение	А		Б		Масса кг
	Ном.	Пр. отк.	Ном.	Пр. отк.	
НО21.03.00.002	60	-0,74	60	-0,74	0,1
-01	100	-0,87	60	-0,74	0,15
-02	150	-1	60	-0,74	0,2
-03	150	-1	150	-1	0,4

*Размер для справок.

Изм.	Лист	N докум.	Подп.	Дата
Разраб.		Сурьякова		
Пров.		Плебова		
Рук.гр.		Плебова		
Рук.сект.		Спиридонов		
Н.контр.		Спиридонов		
Утв.		Спиридонов		

НО21.03.00.002

Ребро

Лит.	Масса	Масштаб
	см.табл.	1:2

Лист | Листов

Лист 5-ПН-6 ГОСТ 19903-74* В Ст.3 пс 2 ГОСТ 14637-79

Союзгипролесхоз

Формат А4

Альбом 7

НО21.03.00.004

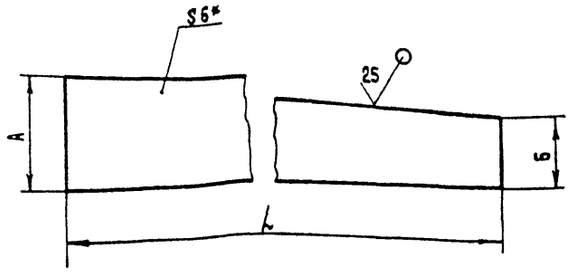

Размеры, мм

Обозначение	А		Б		L		Масса кг
	Ном.	Пр. отк.	Ном.	Пр. отк.	Ном.	Пр. отк.	
НО21.03.00.001	340	-1,3	200	-1,15	2500	-4,4	29
-01	350	-1,4	155	-1	2500	-4,4	28,8

*Размер для справок.

Изм.	Лист	N докум.	Подп.	Дата
Разраб.		Сурьякова		
Пров.		Плебова		
Рук.гр.		Плебова		
Рук.сект.		Спиридонов		
Н.контр.		Спиридонов		
Утв.		Спиридонов		

НО21.03.00.001

Стенка

Лит.	Масса	Масштаб
	см.табл.	1:10

Лист | Листов

Лист 5-ПН-6 ГОСТ 19903-74* В Ст.3 пс 2 ГОСТ 14637-79

Союзгипролесхоз

Формат А4

Альбом 7

НО6.02.00.003

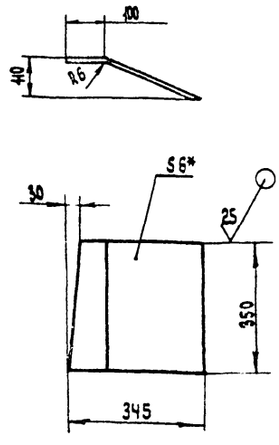

1.* Размер для справок.

2. Предельные отклонения размеров ±IT14/2.

Изм.	Лист	N докум.	Подп.	Дата
Разраб.		Сурьякова		
Пров.		Плебова		
Рук.гр.		Плебова		
Рук.сект.		Спиридонов		
Н.контр.		Спиридонов		
Утв.		Спиридонов		

НО21.03.00.003

Склиз

Лит.	Масса	Масштаб
	6	1:10

Лист | Листов 1

Лист 5-ПН-6 ГОСТ 19903-74* В Ст.3 пс 2 ГОСТ 14637-79

Союзгипролесхоз

Формат А4

Н021.02.05.001

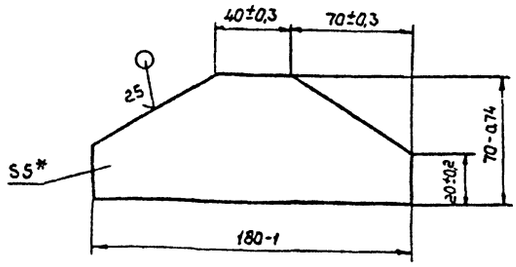

* Размер для справок

Изм.	Лист	№ докум.	Подп.	Дата
Разраб.		Гурьякова		
Пров.		Спиридонов		
Рук. гр.		Глебова		
Рук. сект.		Спиридонов		
Н. контр.		Спиридонов		
Утв.		Спиридонов		

Н021.02.05.001

Косынка

Лит.	Масса	Масштаб
	0,4	1:2
Лист	Листов 1	

Лист Б-ПН5 ГОСТ 19903-74*
ВСт3пс2 ГОСТ 14637-79

СОЮЗГИПРОЛЕСХОЗ

Формат А4

Альбом 7

Н021.01.02.001

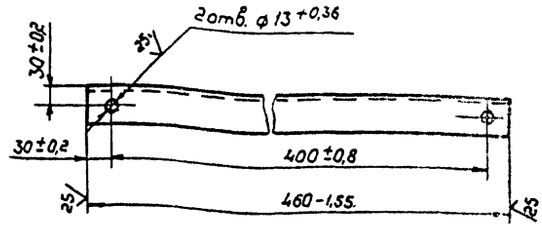

Изм.	Лист	№ докум.	Подп.	Дата
Разраб.		Гурьякова		
Пров.		Спиридонов		
Рук. гр.		Глебова		
Рук. сект.		Спиридонов		
Н. контр.		Спиридонов		
Утв.		Спиридонов		

Н021.01.02.001

Балка

Лит.	Масса	Масштаб
	1,6	1:5
Лист	Листов 1	

Уголок 50×50×5-Б ГОСТ 3509-86
ВСт3пс2-1 ГОСТ 535-79*

СОЮЗГИПРОЛЕСХОЗ

Формат А4

Альбом 7

Н021.01.01.103

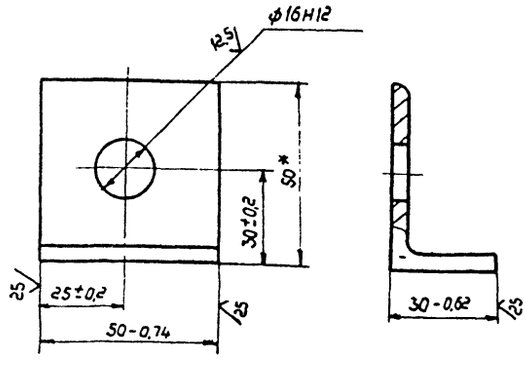

* Размер для справок.

Изм.	Лист	№ докум.	Подп.	Дата
Разраб.		Гурьякова		
Пров.		Спиридонов		
Рук. гр.		Глебова		
Рук. сект.		Спиридонов		
Н. контр.		Спиридонов		
Утв.		Спиридонов		

Н021.01.01.103

Проушина

Лит.	Масса	Масштаб
	0,15	1:1
Лист	Листов 1	

Уголок 50×50×5-Б ГОСТ 8509-86
ВСт3пс2-1 ГОСТ 535-79*

СОЮЗГИПРОЛЕСХОЗ

Формат А4

Альбом 7

Н021.01.01.104

Н021.01.01.104

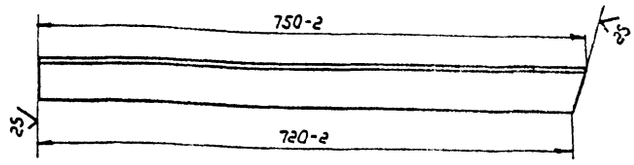

Н021.01.01.104-01- зеркальное отражение

Остальное - см. Н021.01.01.104

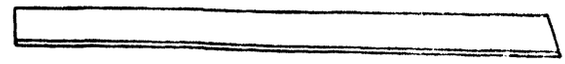

Изм.	Лист	№ докум.	Подп.	Дата
Разраб.		Гурьякова		
Пров.		Спиридонов		
Рук. гр.		Глебова		
Рук. сект.		Спиридонов		
Н. контр.		Спиридонов		
Утв.		Спиридонов		

Н021.01.01.104

Раскос

Лит.	Масса	Масштаб
	2,5	1:5
Лист	Листов 1	

Уголок 50×50×5-Б ГОСТ 8509-86
ВСт3пс2-1 ГОСТ 535-79*

СОЮЗГИПРОЛЕСХОЗ

Формат А4

Рис. 1

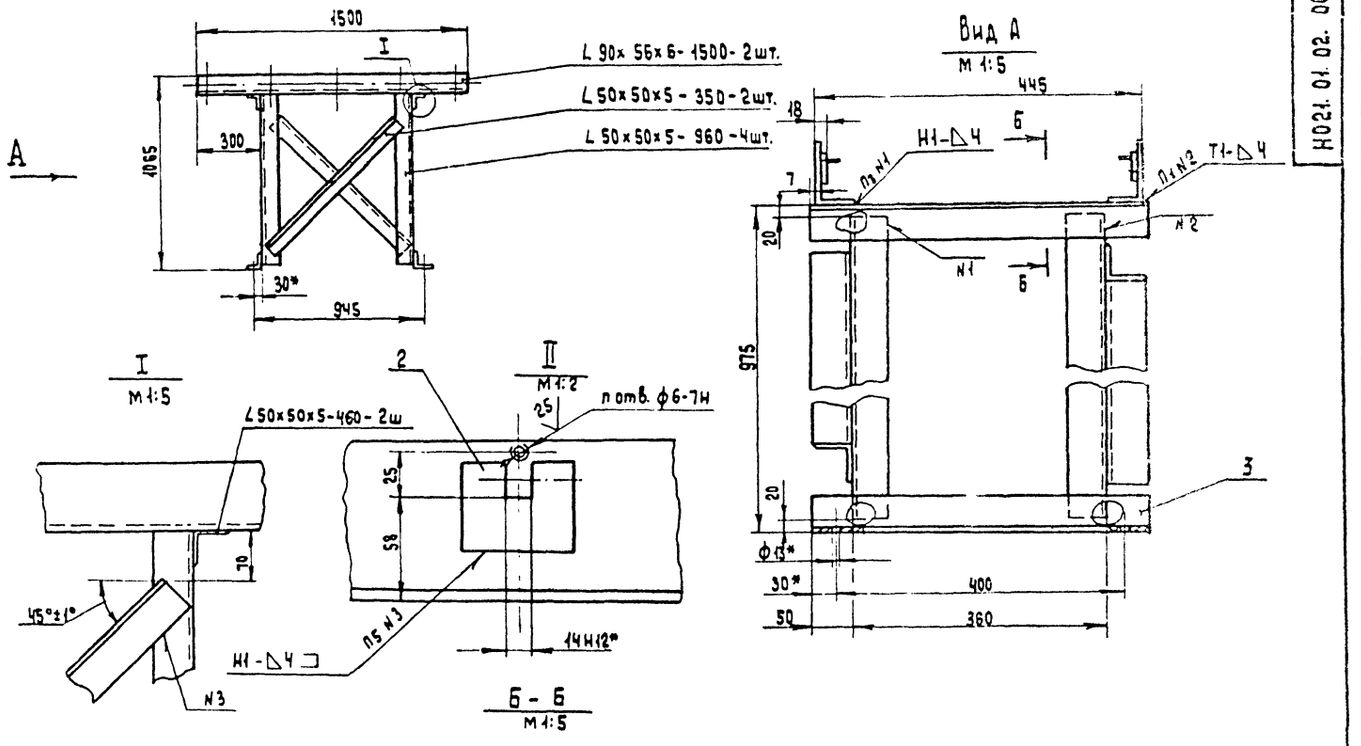

Рис. 2

Остальное - см Рис. 1

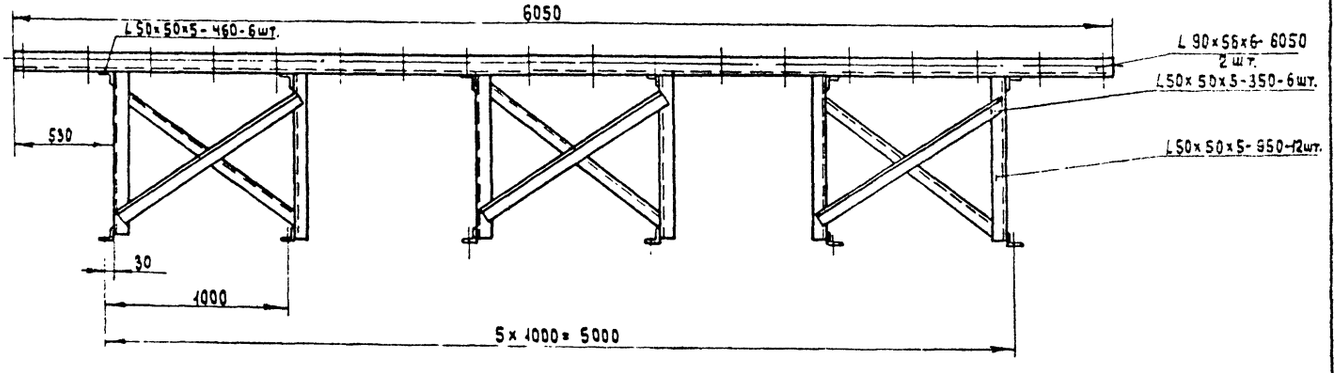

Вид В

М 1:5

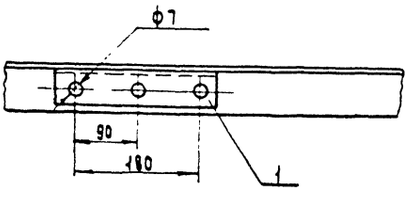

1. * Размеры для справок.
2. Шероховатость обрабатываемых поверхностей деталей Б Ч - 50.
3. Неуказанные предельные отклонения размеров ± IT14/2.
4. Сварные швы по ГОСТ 5264-80.
5. Покрытие: грунтовка ГФ-021 ГОСТ 25129-82 эмаль ПФ-115, серая ГОСТ 6465-76* III Сз.
6. Резьбовые отв. от покрытия предохранить.

						Н021.01.02.000СБ	
Изм.	Лист	№ докум.	Подп.	Дата	Рама	Лит.	Масса	Масштаб
Разраб.		Чурьякова			Сборочный чертеж.		см. табл.	1:20
Пров.		Спиридонов				Лист 1	Листов 2	
Рук. гр.		Лебова						
Рук. сект.		Спиридонов				Союзгипролесхоз		
Н. контр.		Спиридонов						
Утв.		Спиридонов						

Альбом 7

Н021.01.02.000 СБ

Рис.3

Остальное - см. Рис.1

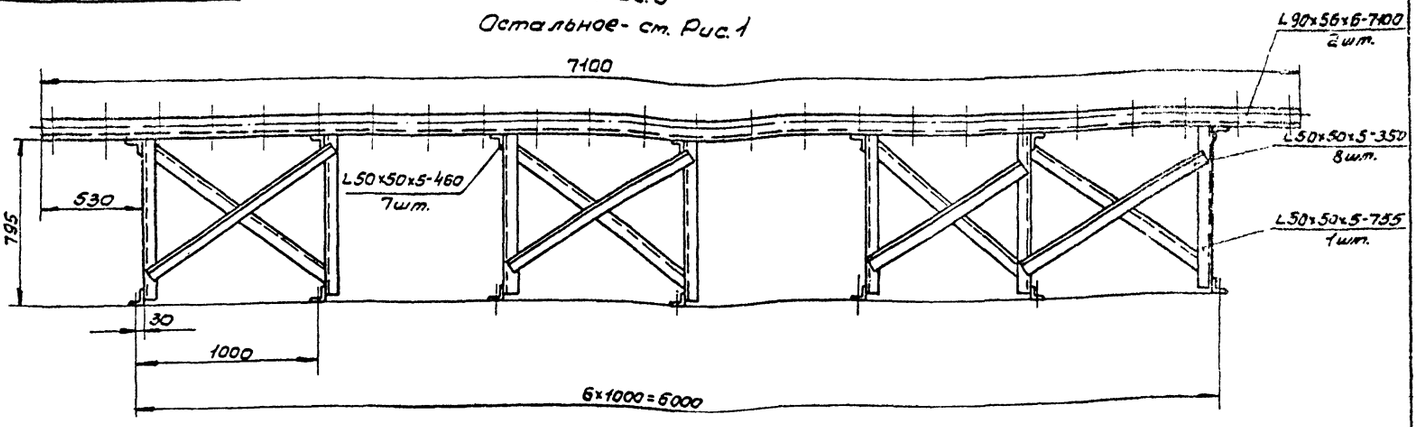

Обозначение	Рис.	Размеры, мм		Количество, шт.						Масса, кг
		d_1	d_2	n	n_1	n_2	n_3	n_4	n_5	
Н021.01.02.000	1	1400	1050	5	4	3	12	12	5	48
-01	2	5950	5600	18	17	16	36	36	18	170
-02	3	7000	6650	21	20	19	48	48	21	196

Изм	Лист	№ докум.	Подп.	Дата	Н021.01.02.000СБ	Лист 2

Копировал [signature] Формат А3

Инв. № подл. | Подп. и дата | Взам. инв. № | Инв. № докум. | Подп. и дата

Альбом 7

Н021.01.01.200СБ

Н021.01.01.200СБ

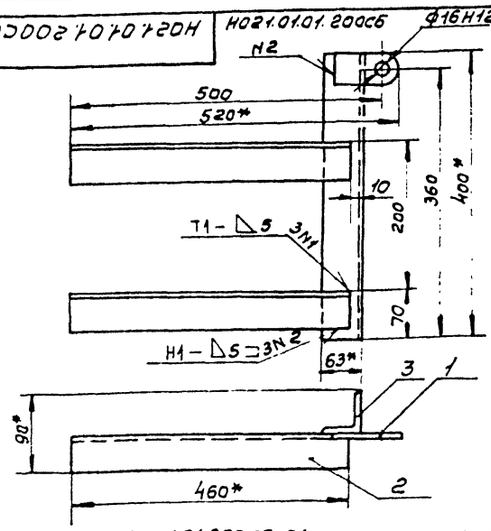

Н021.01.01.200СБ-01 - зеркальное отражение остальное см Н021.01.01.200

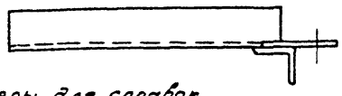

1.* Размеры для справок.
2. Сварные швы по ГОСТ 5264-80.
3. Шероховатость обрабатываемых поверхностей деталей 64-25
4. Предельные отклонения размеров - $\pm \frac{IT14}{2}$

Изм	Лист	№ докум.	Подп.	Дата	Н021.01.01.200СБ			
Разраб.	Гурьякова	[signature]			Стойка Сборочный чертеж	Лит	Масса 6,0	Масштаб 1:5
Пров.	Спиридонов	[signature]				Лист	Листов 1	
Рук. гр.	Глебова	[signature]				СОЮЗГИПРОЛЕСХОЗ		
Рук. сект.	Спиридонов	[signature]						
Н. контр.	Спиридонов	[signature]						
Утв.	Спиридонов	[signature]						

Копировал [signature] Формат А4

Альбом 7

Н021.01.01.201

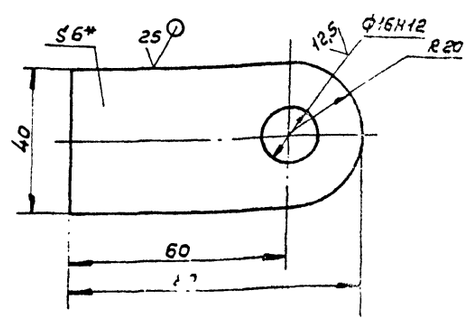

1* Размер для справок.
2. Неуказанные предельные отклонения размеров - $\pm \frac{IT14}{2}$

Изм	Лист	№ докум.	Подп.	Дата	Н021.01.01.201			
Разраб.	Гурьякова	[signature]			Ухо	Лит	Масса 0,2	Масштаб 1:1
Пров.	Спиридонов	[signature]				Лист	Листов 1	
Рук. гр.	Глебова	[signature]			Лист Б-ПН-6 ГОСТ 19903-74* / Ст.3пс-I-ГОСТ 14637-79	СОЮЗГИПРОЛЕСХОЗ		
Рук. сект.	Спиридонов	[signature]						
Н. контр.	Спиридонов	[signature]						
Утв.	Спиридонов	[signature]						

Копировал [signature] Ц00327-08 12 Формат А4

Формат	Зона	Поз.	Обозначение	Наименование	Кол.	Примечание
				Документация		
А2			НО21.03.00.000 СБ	Сборочный чертеж		
				Детали		
А4		1	НО21.03.00.001	Стенка	1	
		2	— 01	Стенка	1	
А4		3	НО21.03.00.002	Ребро	2	
		4	— 01	Ребро	2	
		5	— 02	Ребро	1	
		6	— 03	Ребро	2	
А4		7	НО21.03.00.003	Склиз	1	
А4		8	НО21.03.00.004	Стойка		
				Швеллер 12П ГОСТ 8240-72* / В Ст.3пс 2-I-ГОСТ 535-79*		
				ℓ = 900 h 14	2	9,4 кг
А4		9	НО21.03.00.005	Стойка		
				Швеллер 12П ГОСТ 8240-72* / В Ст.3пс 2-I ГОСТ 535-79*		
				ℓ = 790 h 14	2	8 кг
А4		10	НО21.03.00.006	Связь		
				Уголок 63х63х5-Б ГОСТ 8509-86 / В Ст 3пс 2-I- ГОСТ 535-79*		
				ℓ = 420 h 14	4	2 кг
А4		11	НО21.03.00.007	Связь		
				Уголок 63х63х5-Б ГОСТ 8509-86 / В Ст. 3пс 2-I ГОСТ 535-79*		

Изм.	Лист	№ докум.	Подпись	Дата
Разраб.		Чуркина		
Пров.		Спиридонов		
Рук. гр.		Лебова		
Н. контр.		Спиридонов		
Утв.		Спиридонов		

НО21.03.00.000

Полка сбросная

Лит	Лист	Листов
	1	2

Союзгипролесхоз

Формат А4

Формат	Зона	Поз.	Обозначение	Наименование	Кол.	Примечание
				Документация		
*)			НО21.01.02.000 СБ	Сборочный чертеж		*) А2, А3
				Переменные данные для исполнений:		
				НО21.01.02.000		
				Детали		
А4		1	НО21.01.01.101	Балка	4	
А4		2	НО21.01.01.102	Опора	5	
А4		3	НО21.01.02.001	Балка	2	
				Материалы		
				Уголок 50х50х5-В ГОСТ 8509-86 / В Ст.3пс 2-I-ГОСТ 535-79*		
				ℓ = 5460 h 14		21 кг
				Уголок 90х56х6-В ГОСТ 8510-86 / В Ст.3пс 2-I-ГОСТ 535-79*		
				ℓ = 3000 h 14		20 кг
				НО21.01.02.000-01		
				Детали		

Изм.	Лист	№ докум.	Подпись	Дата
Разраб.		Чуркина		
Пров.		Спиридонов		
Рук. пр.		Лебова		
Н. контр.		Спиридонов		
Утв.		Спиридонов		

НО21.01.02.000

Рама

Лит	Лист	Листов
	1	2

Союзгипролесхоз

Формат А4

Формат	Зона	Поз.	Обозначение	Наименование	Кол.	Примечание
				ℓ = 190 h 14	4	1 кг
А4		12	НО21.03.00.008	Упор		
				Швеллер 12П ГОСТ 8240-72* / В Ст.3пс 2-I ГОСТ 535-79*		
				ℓ = 170 h 14	1	1,7 кг
А4		13	НО21.03.00.009	Опора		
				Уголок 50х50х5-Б ГОСТ 8509-86 / В Ст.3пс 2-I-ГОСТ 535-79*		
				ℓ = 2500 h 14	1	9,5 кг
А4		14	НО21.03.00.011	Балка		
				Швеллер 16П ГОСТ 8240-72* / В Ст.3пс 2-I-ГОСТ 535-79*		
				ℓ = 2500 h 14	1	35,5 кг
				Стандартные изделия		
		15		Болт М12х300 В Ст.3 пс 2 ГОСТ 24379.1-80	8	

Изм.	Лист	№ докум.	Подпись	Дата

НО21.03.00.000

Лист 2

Формат А4

Формат	Зона	Поз.	Обозначение	Наименование	Кол.	Примечание
		1	НО21.01.01.101	Балка	17	
А4		2	НО21.01.01.102	Опора	19	
		3	НО21.01.02.001	Балка	6	
				Материалы		
				Уголок 50х50х5-Б ГОСТ 8509-86 / В Ст.3пс 2-I-ГОСТ 535-79*		
				ℓ = 16.380 h 14		61 кг
				Уголок 90х56х5-Б ГОСТ 8510-86 / В Ст.3пс 2-I ГОСТ 535-79*		
				ℓ = 13.000 h 14		87 кг
				НО21.01.02.000-02		
				Детали		
		1	НО21.01.01.101	Балка	20	
А4		2	НО21.01.01.102	Опора	21	
		3	НО21.01.02.001	Балка	7	
				Материалы		
				Уголок 50х50х5-Б ГОСТ 8509-86 / В Ст.3пс 2-I-ГОСТ 535-79*		
				ℓ = 19 100 h 14		75 кг
				Уголок 90х56х6-Б ГОСТ 8510-86 / В Ст.3пс 2-I-ГОСТ 535-79*		
				ℓ = 14.200 h 14		95 кг

Изм.	Лист	№ докум.	Подпись	Дата

НО21.01.02.000

Лист 2

Формат А4

Альбом 7

Формат	Зона	Поз.	Обозначение	Наименование	Кол.	Примечание
				Документация		
А4			НО21. 02. 00. 000 СБ	Сборочный чертеж	1	*)А2,А2,А2
				Сборочные единицы		
А4		1	НО21. 02. 01. 000	Рама	1	
А4		2	НО21. 02. 02. 000	Станция натяжная	5	
А4		3	НО21. 02. 03. 000	Вал приводной	1	
А4		4	НО21. 02. 04. 000	Распределитель досок	1	
А4		5	НО21. 02. 05. 000	Склиз	1	
		6	—01	Склиз	1	
		7	—02	Склиз	2	
				Детали		
А3		9	НО21. 02. 00. 001	Звездочка	1	
А4		10	НО21. 02. 00. 002	Упор	10	
А4		11	НО21. 02. 00. 003	Планка	5	
Б4		12	НО21. 02. 00. 004	Направляющая		
				Швеллер 10-Р ГОСТ 8240-72* Ст.3 пс 2-Т-ГОСТ 535-79*		
				ℓ = 1550 h 14	5	13кг
Б4		13	НО21. 02. 00. 005	Упор		
				Уголок 50×50×5-Б-ГОСТ 8509-86 Ст.3 пс 2-Т-ГОСТ 535-79*		
				ℓ = 50 h 14	20	0,2 кг
		14	НО21. 02. 00. 006	Винт	1	

Подп. и дата | Инв. № подл. | Взам. инв. № | Инв. № дубл. | Подп. и дата

Изм.	Лист	№ докум.	Подпись	Дата
Разраб.	Былыгина			
Пров.	Спиридонов			
Рук. гр.	Слебова			
Н. контр.	Спиридонов			
Утв.	Рогачев			

НО21. 02. 00. 000

Транспортер поштучной подачи с распределителем досок ТППР-2,2

Лит.	Лист	Листов
	1	3

Союзгипролесхоз

Формат А4

Альбом 7

Формат	Зона	Поз.	Обозначение	Наименование	Кол.	Примечание
				Документация		
А4			НО21. 02. 03. 400 СБ	Сборочный чертеж	1	
				Детали		
А3		1	НО21. 02. 03. 401	Бобышка	2	
А3		2	НО21. 02. 03. 402	Втулка	1	

Подп. и дата | Инв. № подл. | Взам. инв. № | Инв. № дубл. | Подп. и дата

Изм.	Лист	№ докум.	Подпись	Дата
Разраб.	Былыгина			
Пров.	Спиридонов			
Рук. гр.	Слебова			
Н. контр.	Спиридонов			
Утв.	Рогачев			

НО21. 02. 03. 000

Муфта

Лит.	Лист	Листов
		1

Союзгипролесхоз

Формат А4

Альбом 7

Формат	Зона	Поз.	Обозначение	Наименование	Кол.	Примечание
				Стандартные изделия		
				Болты ГОСТ 7798-70*		
		15		М12×35.58.05	40	
		16		М16×35.58.05	10	
		17		М16×75.58.05	10	
		18		М20×65.58.05	4	
		19		Болт 2М10×40.58.05 ГОСТ 7801-81*	10	
		20		Болт 1.1М16×300.8 Ст.3 пс 2 ГОСТ 24379.1-80	8	
		21		Винт 8М8-6g×70.58.05 ГОСТ 17475-80*	15	
		22		Винт М10×12.58.05 ГОСТ 1476-84*	1	
				Гайки ГОСТ 5915-70*		
		23		М8.5.05	15	
		24		М10.5.05	10	
		25		М12.5.05	56	
		26		М16.5.05	10	
		27		М20.5.05	4	
		28		Кольцо 60 ГОСТ 2833-77*	1	
		29		Мотор-редуктор 1МП2-50-35,5-У3 ГОСТ 21356-75*	1	
				Шайбы ГОСТ 6402-70*		
		30		8.65Г.05	15	
		31		10.65Г.05	10	
		32		12.65Г.05	56	
		33		16.65Г.05	10	
		34		20.65Г.05	4	

Инв. № подл. | Подп. и дата | Инв. № дубл. | Взам. инв. № | Подп. и дата

Изм.	Лист	№ докум.	Подпись	Дата

НО21. 02. 00. 000

Лист 2

Формат А4

Альбом 7

Формат	Зона	Поз.	Обозначение	Наименование	Кол.	Примечание
		38		Цепь ПР 38,1-12700 ГОСТ 13568-75*	2	м
		39		Звено О-ПР-38,1-12700 ГОСТ 13568-75*		
		40		Звено П-ПР-38,1-12700 ГОСТ 13568-78*	1	
		41		Цепь М80-2-100-1 ГОСТ 588-81*	18	м
				Материалы		
		43		Пиломатериалы Сосна ГОСТ 8486-86Е Доска 25×130	0,5	м³
		44		Лист 6-ПН-1,6 ГОСТ 19903-74* 4-ВВ Ст.3 пс ТУ 14-1-5523-90*	3	м²

Инв. № подл. | Подп. и дата | Инв. № дубл. | Взам. инв. № | Подп. и дата

Изм.	Лист	№ докум.	Подпись	Дата

НО21. 02. 00. 000

Лист 3

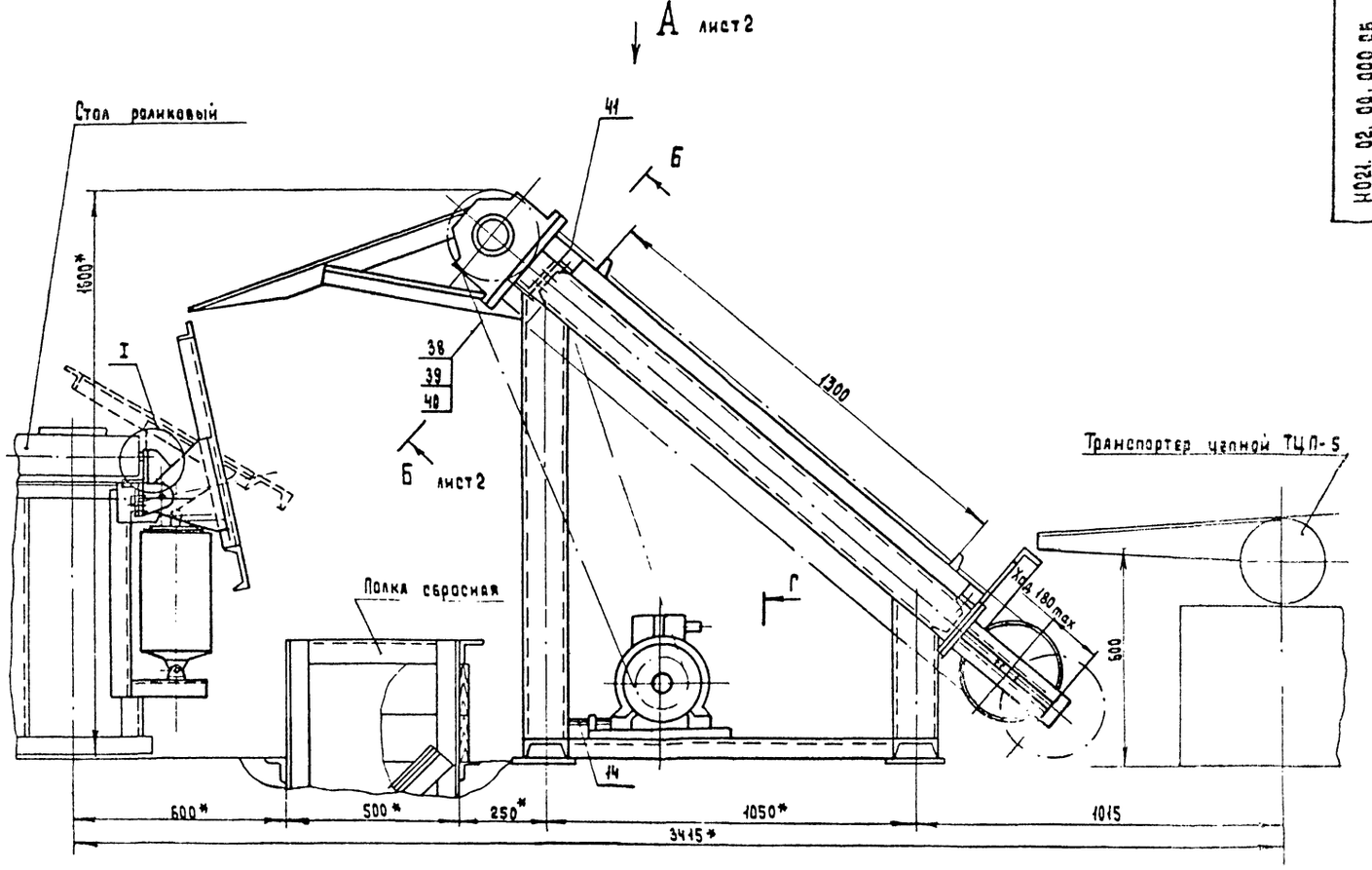

Г Лист 3

План расположения отверстий под фундаментные болты
М 1:40

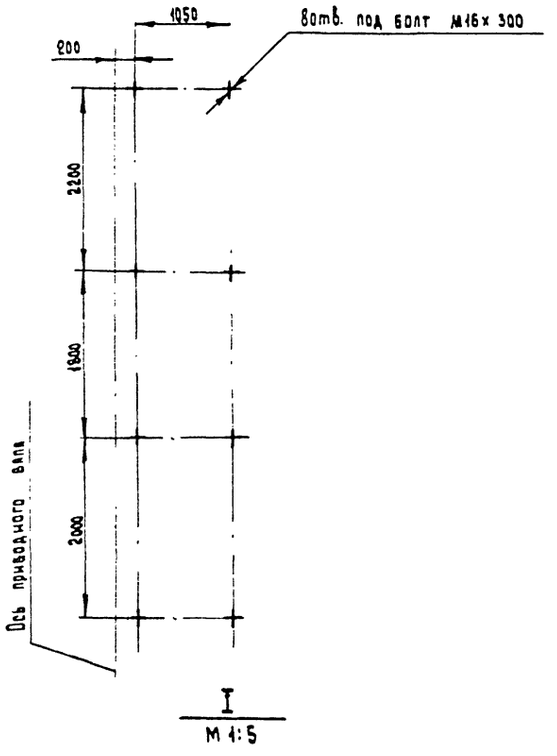

I
М 1:5

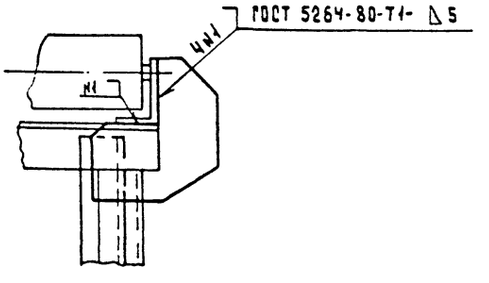

Техническая характеристика

1. Размеры транспортируемых пиломатериалов:	
толщина, мм	13 ... 50
ширина, мм	100 ... 300
длина, мм	1,5 ... 7,5
2. Скорость тяговых цепей, м/с	0,3
3. Количество тяговых цепей, шт.	5
4. Длина одной цепи, м	4,6
5. Мощность привода, квт	2,2
6. Мощность привода распределителя, квт	0,24
7. Тип привода распределителя	72-80
8. Установленная мощность, квт	2,44

Технические требования.

1. * Размеры для справок.
2. ** Обработать по сопрягаемой детали.
3. *** Размер уточнить при наладке оборудования.
4. Цепи должны перемещаться плавно, без рывков и заеданий.
5. Цепные контуры, винты натяжки, подшипниковые узлы смазать универсальной среднеплавкой смазкой УС-2 ГОСТ 1033-79*.
6. Подгонку настила поз. 43 и ограждение приводной цепи поз. 44 выполнить при монтаже.
7. Обеспечить расположение в одной плоскости толкающих поверхностей упоров параллельных цепей.

Изм.	Лист	№ Докум.	Подп.	Дата	Н021.02.00.000 СБ
Разраб.		Булыгина			Транспортер поштучной подачи с распределителем досок ТППР-2,2 Сборочный чертеж.
Пров.		Спиридонов			
Рук.гр.		Слебова			
Рук.сект.		Спиридонов			
Н.контр.		Спиридонов			
Утв.		Рорачев			

Лит	Масса	Масштаб
	2300	1:10
Лист 1	Листов 3	

Союзгипролесхоз

Инв. № подл. | Подп. и дата | Взам. инв. № | Инв. № дубл. | Подп. и дата

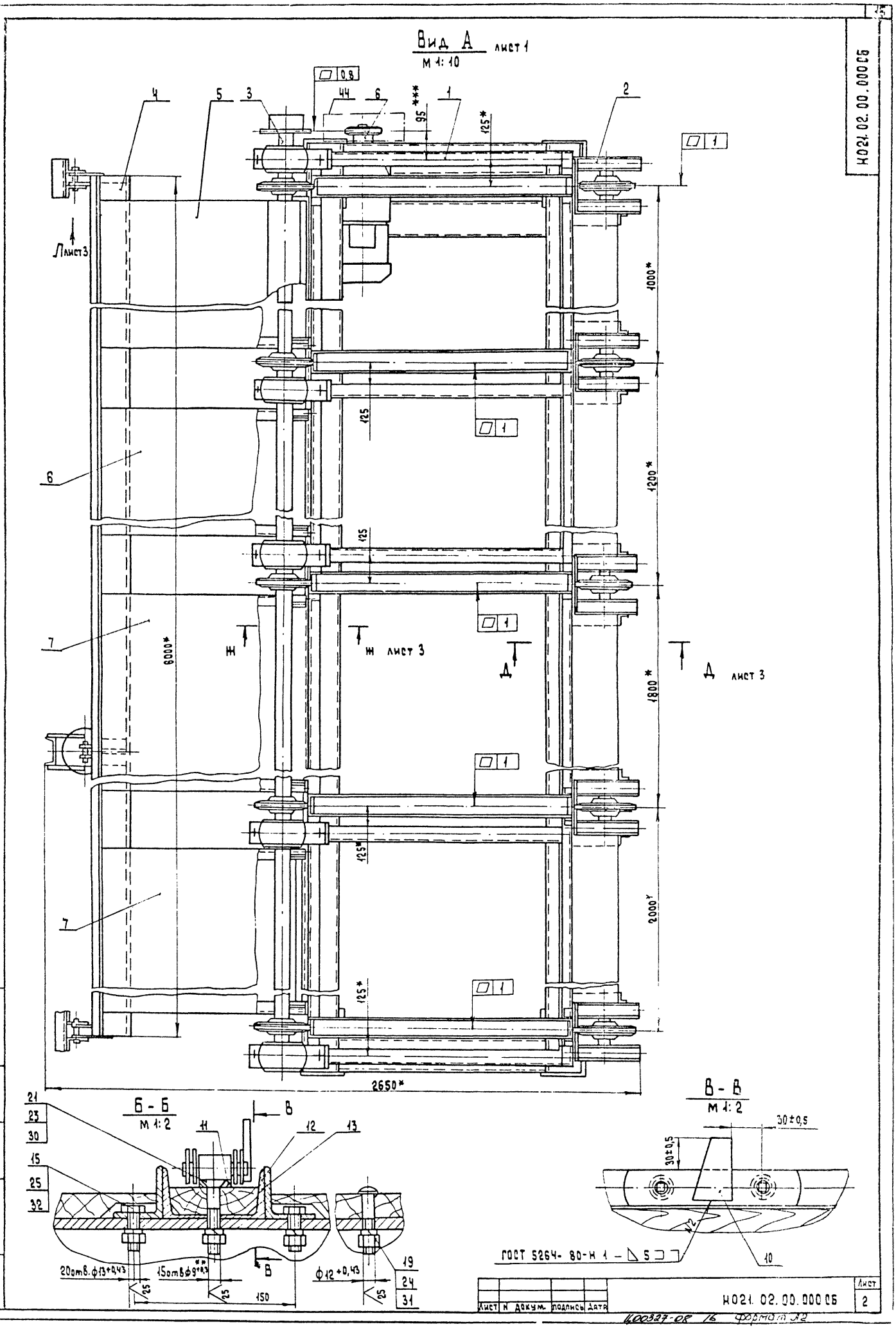
Вид А лист 1
М 1:10
Б - Б
М 1:2
В - В
М 1:2
Л лист 3
Ж лист 3
Д лист 3
6000*
1000*
1200*
1800*
2000*
2650*
95***
125*
125
150
20отв. ф13+0,43
15отв ф9+0,3
ф12+0,43
30±0,5
ГОСТ 5264-80-Н 1 - ◺5 ⊐ ⊐
Н021.02.00.000СБ
Лист 2
Лист
Н докум.
Подпись
Дата
Инв. № подл.
Подп. и дата
Взам. инв. №
Инв. № дубл.
Подп. и дата

Д - Д
М 1:5
лист 2

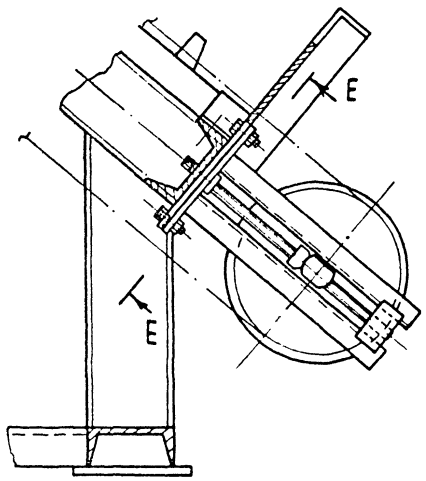

Е - Е
М 1:2

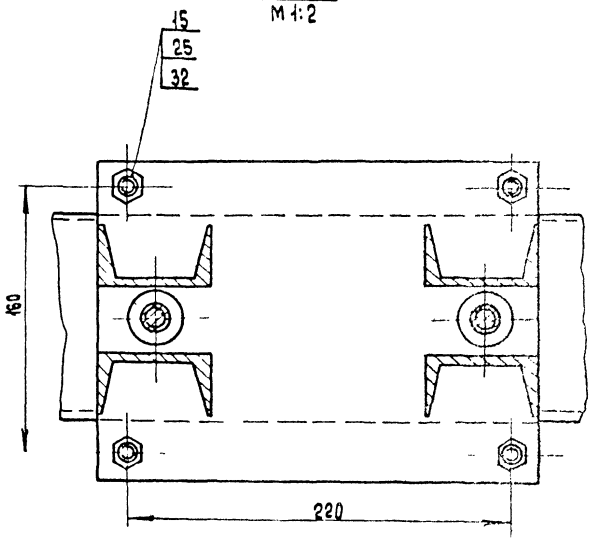

И - И
М 1:2
повернуто

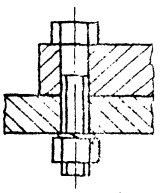

17
25
33

Ж - Ж
М 1:5
лист 2

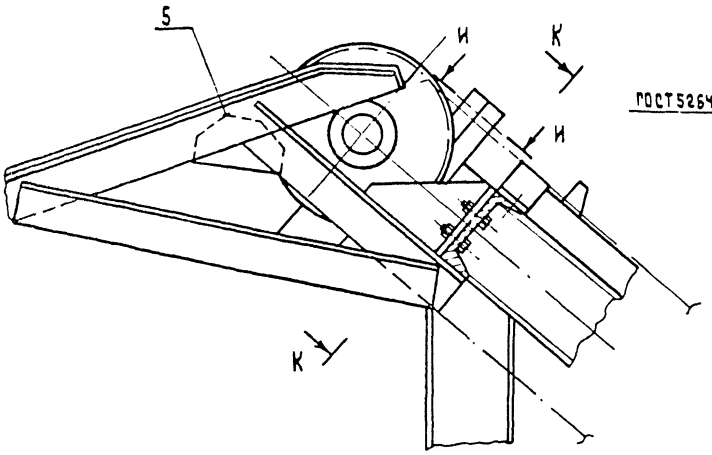

Вид Л
М 1:5
лист 2

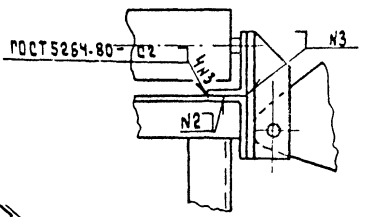

К - К
М 1:2

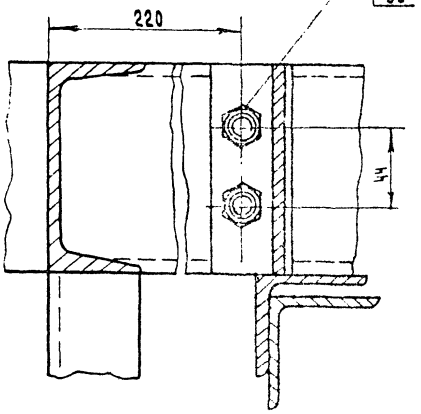

Г - Г
М 1:4

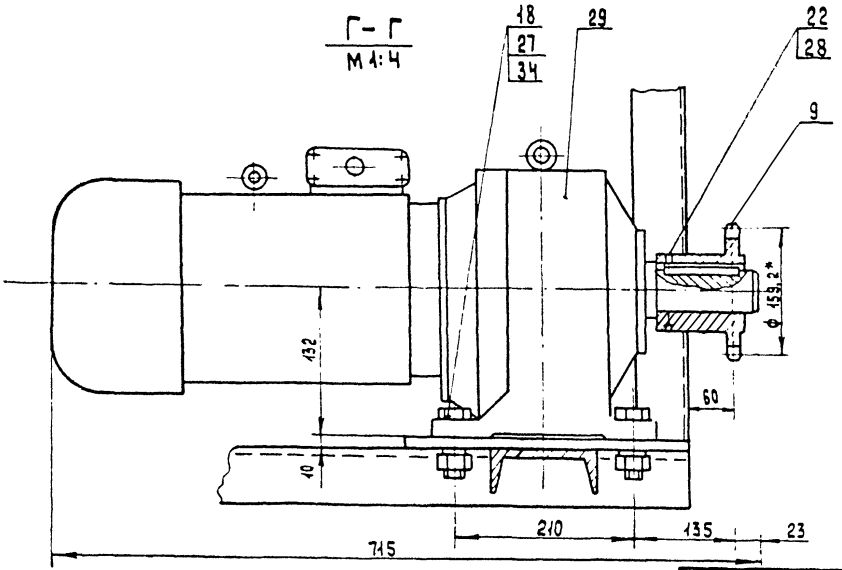

Изм.	Лист	№ докум.	Подпись	Дата	НО21.02.00.000 СБ	Лист 3

Инв.№ подл. | Подп. и дата | Взам.инв.№ | Инв.№ дубл. | Подп. и дата

125 V(V)

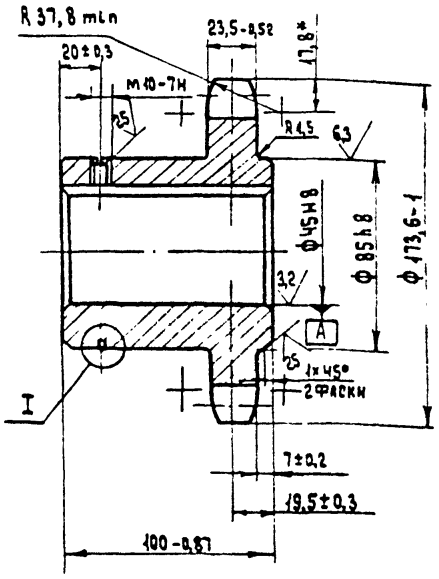

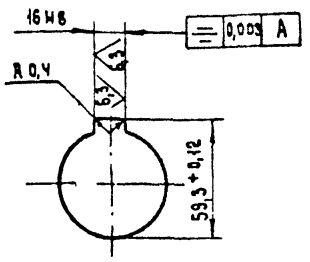

Число зубьев		z	13
Сопрягаемая цепь	Шаг	t	38,1
	Диаметр ролика	D	22,23
Профиль зуба по ГОСТ 594-69		—	со смещением
Класс точности по ГОСТ 594-69*		—	3
Диаметр окружности впадин		d_i	136,76-0,4
Допуск на разность шагов		δt	0,32
Радиальное биение окружности впадин		E_d	0,63
Торцовое биение зубчатого венца		—	0,63
Диаметр делительной окружности		$d_д$	159,20
Сопрягаемая цепь	Ширина внутренней пластины	h	36,2
	Расстояние между внутренними пластинами	$B_{вн.}$	25,4

1.* Размер для справок.
2. Зубья цементировать h 0,7... 0,85; HRC 46... 52.
3. Допускается сварной вариант.

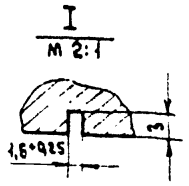

Изм.	Лист	№ докум.	Подп.	Дата	Н021.02.00.001		
Разраб.		Булыгина			Звездочка	Лит.	Масса 6,5 / Масшт. 1:2
Пров.		Спиридонов				Лист	Листов 1
Рук. гр.		Глебова			Сталь 45 ГОСТ 1050-74**	Союзгипролесхоз	
Рук. сект.		Спиридонов					
Н. контр.		Спиридонов					
Утв.		Спиридонов					

Формат А3

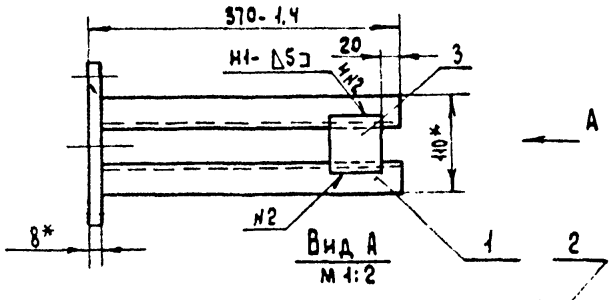

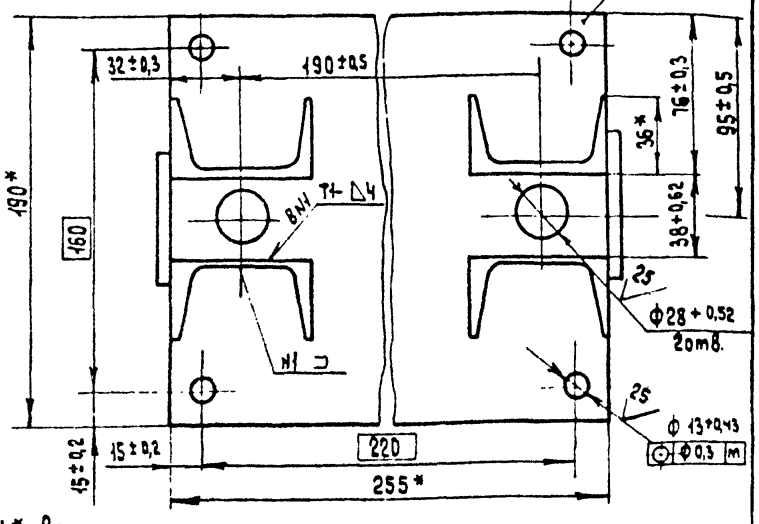

1.* Размеры для справок.
2. Шероховатость обрабатываемых поверхностей деталей Б4 50.
3. Сварные швы по ГОСТ 5264-80.

Изм.	Лист	№ докум.	Подпись	Дата	Н021.02.02.10005		
Разраб.		Булыгина			Кронштейн	Лит.	Масса 12 / Масшт. 1:5
Пров.		Спиридонов			Сборочный чертеж	Лист	Листов 1
Рук. гр.		Глебова				Союзгипролесхоз	
Рук. сект.		Спиридонов					
Н. контр.		Спиридонов					
Утв.		Рогачев					

Формат А4

25 V(V)

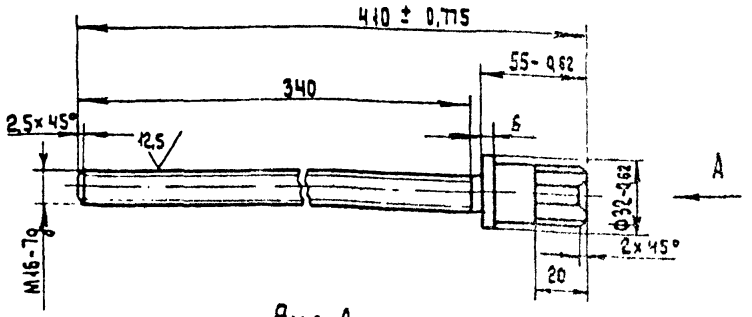

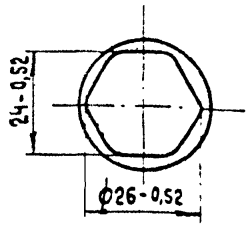

Неуказанные предельные отклонения размеров – $t\ \frac{IT14}{2}$.

Изм.	Лист	№ докум.	Подпись	Дата	Н021.02.02.004		
Разраб.		Булыгина			Винт	Лит.	Масса 0,8 / Масшт. 1:2
Пров.		Спиридонов				Лист	Листов 1
Рук. гр.		Глебова			Сталь 35 ГОСТ 1050-74**	Союзгипролесхоз	
Рук. сект.		Спиридонов					
Н. контр.		Спиридонов					
Утв.		Спиридонов					

Формат А4

Копировал Сафонова

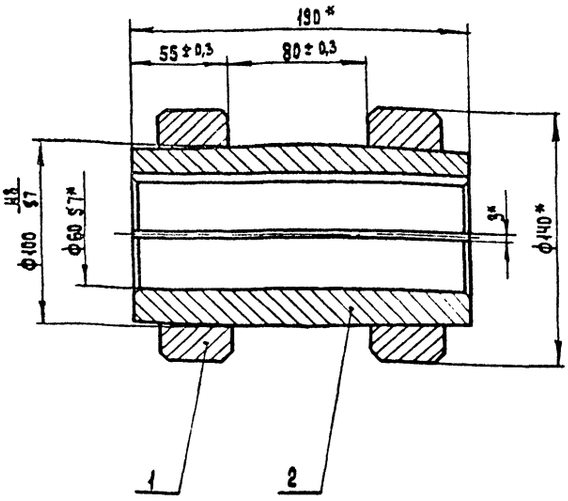

* Размеры для справок.

Изм.	Лист	№ докум.	Подпись	Дата
Разраб.		Булыгина		
Пров.		Спиридонов		
Рук. пр.		Глебова		
Рук. сект.		Спиридонов		
Н. контр.		Спиридонов		
Утв.		Спиридонов		

Муфта
Сборочный чертеж

Лит.	Масса	Масштаб
	12,5	1:2
Лист	Листов 1	

Союзгипролесхоз

Формат А3

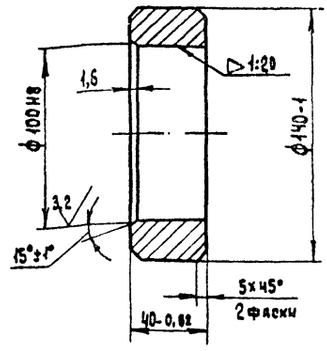

Неуказанные предельные отклонения размеров ± IT14/2.

Изм.	Лист	№ докум.	Подп.	Дата
Разраб.		Булыгина		
Пров.		Спиридонов		
Рук. пр.		Глебова		
Рук. сект.		Спиридонов		
Н. контр.		Спиридонов		
Утв.		Спиридонов		

Бобышка

Лит.	Масса	Масштаб
	2,4	1:2
Лист	Листов 1	

Сталь 35 ГОСТ 1050-74** | Союзгипролесхоз

Формат А3

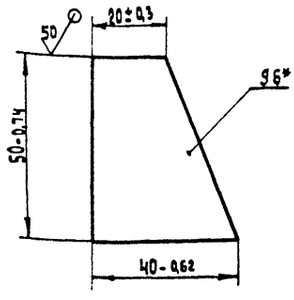

* Размер для справок

Изм.	Лист	№ докум.	Подпись	Дата
Разраб.		Булыгина		
Пров.		Спиридонов		
Рук. пр.		Глебова		
Рук. сект.		Спиридонов		
Н. контр.		Спиридонов		
Утв.		Спиридонов		

Упор

Лит.	Масса	Масштаб
	0,09	1:1
Лист	Листов 1	

Лист 6-ПН-6 ГОСТ 19903-74*
Ст.3 пс ГОСТ 14637-79

Союзгипролесхоз

Формат А4

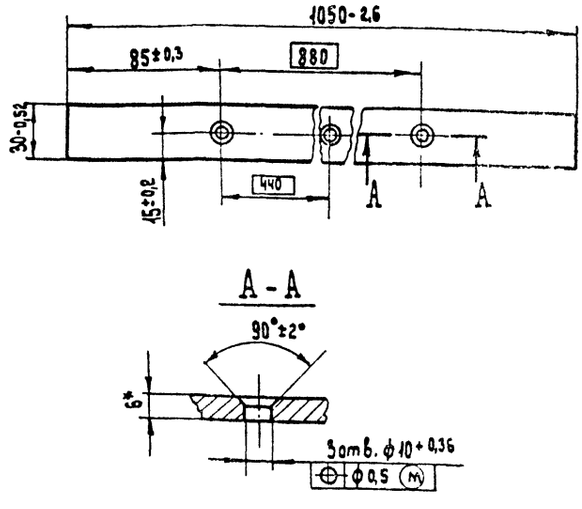

* Размер для справок.

Изм.	Лист	№ докум.	Подпись	Дата
Разраб.		Булыгина		
Пров.		Спиридонов		
Рук. пр.		Глебова		
Рук. сект.		Спиридонов		
Н. контр.		Спиридонов		
Утв.		Спиридонов		

Планка

Лит.	Масса	Масштаб
	1,5	1:2
Лист	Листов 1	

Лист 6-ПН-6 ГОСТ 19903-74*
Ст.3 пс ГОСТ 14637-79

Союзгипролесхоз

Формат А4

Формат	Зона	Поз.	Обозначение	Наименование	Кол.	Примечание
				Документация		
А2			НО21. 02. 02. 000 СБ	Сборочный чертеж		
				Сборочные единицы		
А4		1	НО21. 02. 02. 100	Кронштейн	1	
				Детали		
А3		3	НО21. 02. 02. 001	Звездочка	1	
А4		4	НО21. 02. 02. 002	Ось	1	
А4		5	НО21. 02. 02. 003	Крышка	2	
А4		6	НО21. 02. 02. 004	Винт	2	
А4		7	НО21. 02. 02. 005	Гайка	2	
				Стандартные изделия		
		10		Подшипник 60210 ГОСТ 7242 - 81*	2	
		11		Кольцо А 90 ГОСТ 13943 - 68*	2	

Изм.	Лист	№ докум.	Подпись	Дата
Разраб.		Булыгина		
Пров.		Спиридонов		
Рук. гр.		Лебова		
Н. контр.		Спиридонов		
Утв.		Рогачев		

НО21. 02. 02. 000

Станция натяжная

Лит. | Лист | Листов 1

СОЮЗГИПРОЛЕСХОЗ

Формат А4

НО21. 02. 00. 006

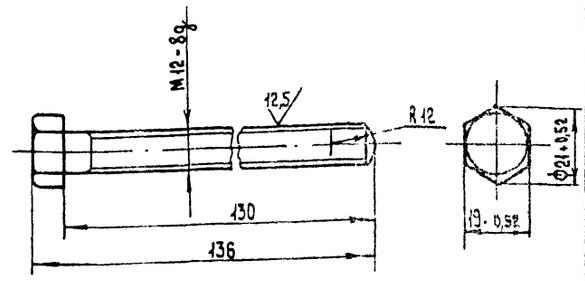

1. 240 ... 270 НВ
2. Неуказанные предельные отклонения размеров $\pm \frac{IT14}{2}$

Изм.	Лист	№ докум.	Подп.	Дата
Разраб.		Булыгина		
Провер.		Спиридонов		
Рук. гр.		Лебова		
Рук. сект.		Спиридонов		
Н. контр.		Спиридонов		
Утв.		Спиридонов		

Винт

Лит.	Масса	Масштаб
	0,13	1:1
Лист	Листов	

Сталь 45 ГОСТ 1050 - 74**

СОЮЗГИПРОЛЕСХОЗ

Формат А3

НО21. 02. 01. 004

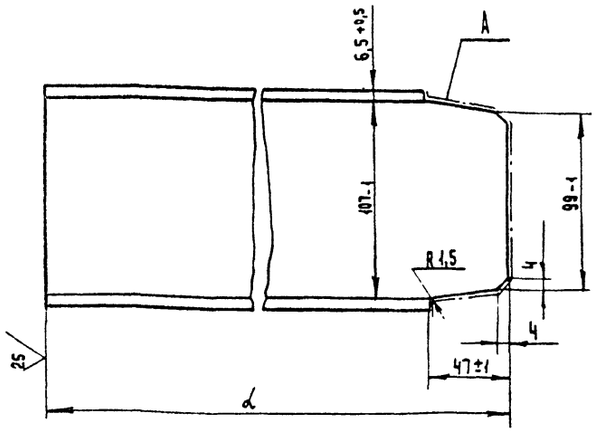

Обозначение	L, мм	Масса, кг
НО21. 02. 01. 004	1593	16,5
-01	1993	20,8

Шероховатость поверхности А - $\sqrt{}^{25}$

Изм.	Лист	№ докум.	Подпись	Дата
Разраб.		Курьякова		
Пров.		Спиридонов		
Рук. гр.		Лебова		
Рук. сект.		Спиридонов		
Н. контр.		Спиридонов		
Утв.		Спиридонов		

НО21. 02. 01. 004

Балка

Лит.	Масса	Масштаб
	см. табл.	1:2
Лист	Листов 1	

Швеллер 12П ГОСТ 8240-72* / 8 Ст.3 пс2-1 ГОСТ 535-79*

СОЮЗГИПРОЛЕСХОЗ

Формат А4

НО21. 02. 01. 005

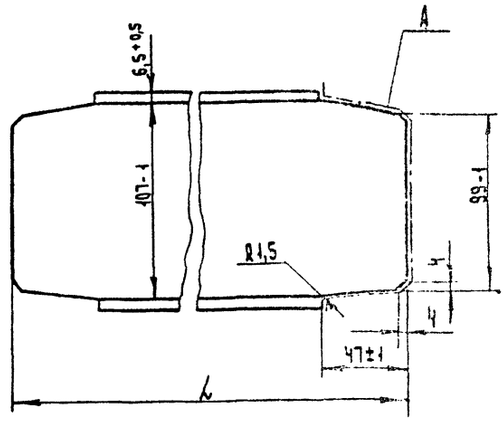

Обозначение	L, мм	Масса, кг
НО21. 02. 01. 005	1306	13,5
-01	2106	21,8

Шероховатость поверхности А - $\sqrt{}^{25}$

Изм.	Лист	№ докум.	Подпись	Дата
Разраб.		Курьякова		
Пров.		Спиридонов		
Рук. гр.		Лебова		
Рук. сект.		Спиридонов		
Н. контр.		Спиридонов		
Утв.		Спиридонов		

НО21. 02. 01. 005

Связь

Лит.	Масса	Масштаб
	см. табл.	1:2
Лист	Листов 1	

Швеллер 12П ГОСТ 8240-72* / 8 Ст.3 пс2-2 ГОСТ 535-79*

СОЮЗГИПРОЛЕСХОЗ

Копировал Сафонова

Формат А4

Формат	Зона	Поз.	Обозначение	Наименование	Кол.	Примечание
				Документация		
*)			Н021.02.01.000 СБ	Сборочный чертеж	1	*) А2, А3
				Детали		
А4		1	Н021.02.01.001	Стойка	3	
		2	—01	Стойка	2	
		3	—02	Стойка	3	
		4	—03	Стойка	2	
А4		5	Н021.02.01.002	Платик	1	
А4		6	Н021.02.01.003	Косынка	2	
А4		7	Н021.02.01.004	Балка	5	
		8	—01	Балка	1	
А4		9	Н021.02.01.005	Связь	1	
		10	—01	Связь	1	
Б4		11	Н021.02.01.006	Опора		
				Уголок 50х50х5-6 ГОСТ 8509-86 / В Ст.3 по 2-I ГОСТ 535-79*		
				ℓ = 400 h 14	8	1,52 кг
Б4		12	Н021.02.01.007	Балка		
				Швеллер 12-ГОСТ 8240-72* / В Ст.3 по 2-I ГОСТ 535-79*		
				ℓ = 6320 h 14	3	65,7 кг
Б4		13	Н021.02.01.008	Связь		
				Швеллер 12-ГОСТ 8240-72* / В Ст.3 по 2-I ГОСТ 535-79*		
				ℓ = 930 h 14	5	9,67 кг
А4		14	Н021.02.01.009	Ухо	1	

Подп. и дата | Инв. № дубл. | Взам. инв. № | Подп. и дата | Инв. № подл.

Изм.	Лист	№ докум.	Подпись	Дата
Разраб.		Булыгина		
Пров.		Спиридонов		
Рук. гр.		Глебова		
Н. контр.		Спиридонов		
Утв.		Рогачев		

Рама

Н021.02.01.000

Лит.	Лист	Листов
	1	2

Союзгипролесхоз

Формат А4

Альбом 7

Формат	Зона	Поз.	Обозначение	Наименование	Кол.	Примечание
				Документация		
А3			Н021.02.05.000 СБ	Сборочный чертеж		
				Детали		
А4		1	Н021.02.05.001	Косынка	2	
А4		2	Н021.02.05.002	Ребро	2	
А4		3	Н021.02.05.003	Фланец	2	
А4		4	Н021.02.05.004	Балка	1	
		5	—01	Балка	1	
А4		6	Н021.02.05.005	Балка	1	
		7	—01	Балка	1	
Б4		8	Н021.02.05.006	Раскос		
				Уголок 63х63х5-6 ГОСТ 8509-86 / В Ст3 по 2-I ГОСТ 535-79*		
				α = 600 h 14	2	2,88 кг
				Переменные данные для исполнений		
				Н021.02.05.000		
				Детали		
Б4		9	Н021.02.05.007	Настил		
				Лист 6-ПН-1,6 ГОСТ 19903-74* / 4-IV В Ст.3 по ГОСТ 16523-70*		
				(960 х 920) h 14	1	12,5 кг

Подп. и дата | Инв. № дубл. | Взам. инв. № | Подп. и дата | Инв. № подл.

Изм.	Лист	№ докум.	Подпись	Дата
Разраб.		Гурьякова		
Пров.		Глебова		
Рук. гр.		Глебова		
Н. контр.		Спиридонов		
Утв.		Рогачев		

Склиз

Н021.02.05.000

Лит.	Лист	Листов
	1	2

Союзгипролесхоз

Формат А4

Альбом 7

Формат	Зона	Поз.	Обозначение	Наименование	Кол.	Примечание
Б4		15	Н021.02.01.011	Связь		
				Швеллер 12-ГОСТ 8240-72* / В Ст3 по 2-I ГОСТ 535-79*		
				ℓ = 880 h 14	1	9,15 кг
Б4		16	Н021.02.01.012	Платик		
				Лист 6-ПН-20 ГОСТ 19903-74* / В Ст3 по 2 ГОСТ 14637-79*		
				(80 х 350) h 14	5	4,5 кг
Б4		17	Н021.02.01.013	Платик		
				Лист 6-ПН-12 ГОСТ 19903-74* / В Ст3 по 2 ГОСТ 14637-79		
				(200 х 260) h 14	5	4,99 кг
Б4		18	Н021.02.01.014	Настил		
				Лист 6-ПН-2 ГОСТ 19903-74* / 4-IV В Ст.3 по ГОСТ 16523-70*		
				(270 х 1720) h 14	1	7,4 кг
Б4		19	Н021.02.01.015	Настил		
				Лист 6-ПН-2 ГОСТ 19903-74* / 4-IV В Ст3 по ГОСТ 16523-70*		
				(270 х 1520) h 14	1	6,56 кг
Б4		20	Н021.02.01.016	Настил		
				Лист 6-ПН-2 ГОСТ 19903-74* / 4-IV В Ст3 по ГОСТ 16523-70*		
				(270 х 940) h 14	1	4,06 кг
Б4		21	Н021.02.01.017	Настил		
				Лист 6-ПН-2 ГОСТ 19903-74* / 4-IV В Ст3 по ГОСТ 16523-70*		
				(270 х 740) h 14	1	3,19 кг
Б4		22	Н021.02.01.018	Опора		
				Лист 6-ПН-16 ГОСТ 19903-74* / В Ст.3 по 2 ГОСТ 14637-79		
				(160 х 160) h 14	10	3,27 кг

Подп. и дата | Инв. № дубл. | Взам. инв. № | Подп. и дата | Инв. № подл.

Изм.	Лист	№ докум.	Подпись	Дата

Н021.02.01.000 Лист 2

Формат А4

Альбом 7

Формат	Зона	Поз.	Обозначение	Наименование	Кол.	Примечание
Б4		10	Н021.02.05.008	Связь		
				Уголок 63х63х5-6 ГОСТ 8509-86 / В Ст.3 по 2-I ГОСТ 535-79*		
				α = 810 h 14	2	3,9 кг
				Н021.02.05.000-01		
				Детали		
Б4		9	Н021.02.05.009	Настил		
				Лист 6-ПН-1,6 ГОСТ 19903-74* / 4-IV В Ст3 по ГОСТ 16523-70*		
				(960 х 960) h 14	1	9,2 кг
Б4		10	Н021.02.05.011	Связь		
				Уголок 63х63х5-6 ГОСТ 8509-86 / В Ст.3 по 2-I ГОСТ 535-79*		
				α = 650 h 14	2	3,1 кг
				Н021.02.05.000-02		
				Детали		
Б4		9	Н021.02.05.012	Настил		
				Лист 6-ПН-1,8 ГОСТ 19903-74* / 4-IV В Ст3 по ГОСТ 16523-70*		
				(960 х 1720) h 14	1	20 кг
Б4		10	Н021.02.05.013	Связь		
				Уголок 63х63х5-6 ГОСТ 8509-86 / В Ст.3 по 2-I ГОСТ 535-79*		
				α = 1610 h 14	2	7,7 кг

Подп. и дата | Инв. № дубл. | Взам. инв. № | Подп. и дата | Инв. № подл.

Изм.	Лист	№ докум.	Подпись	Дата

Н021.02.05.000 Лист 2

Формат А4

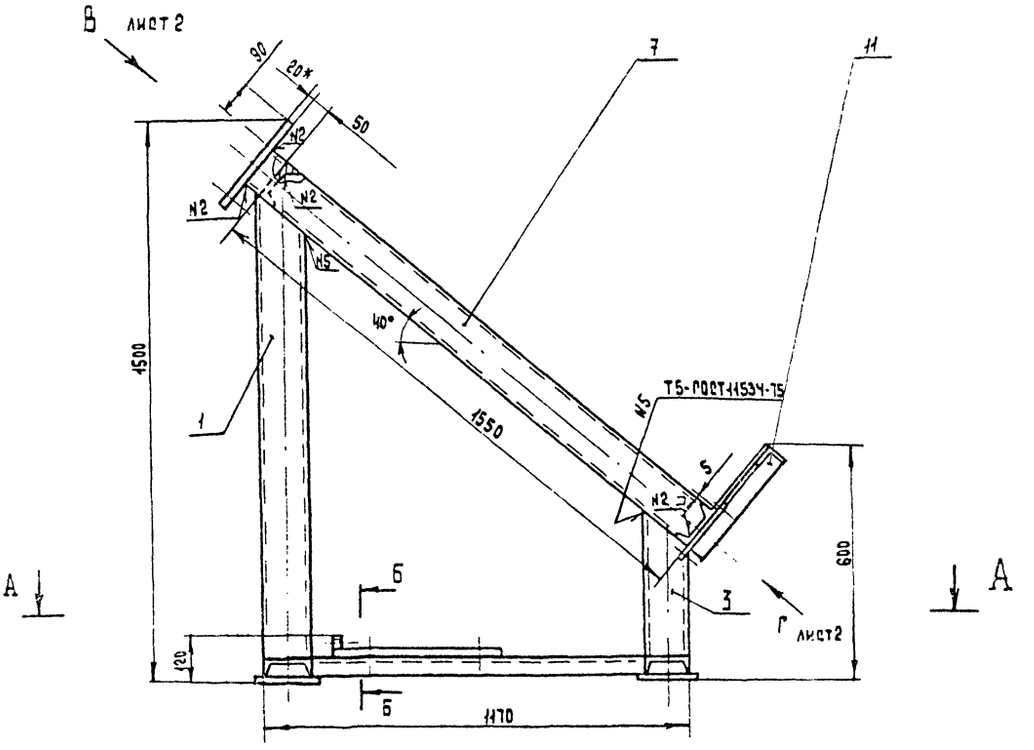

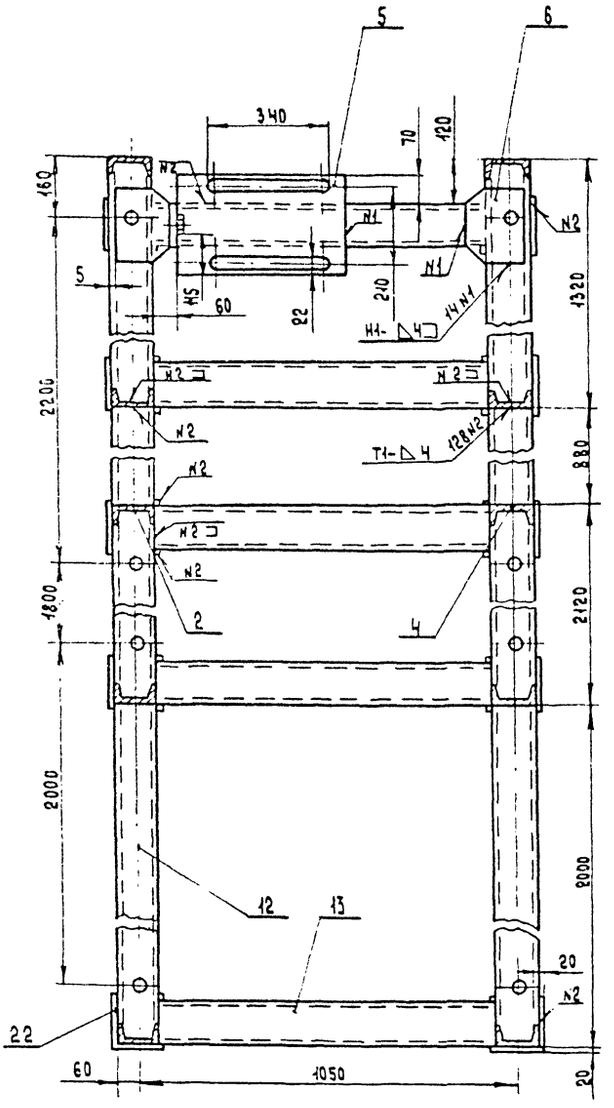

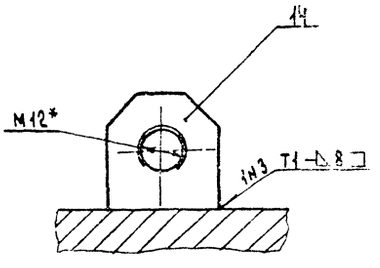

1.* Размеры для справок.
2. Неуказанные предельные отклонения размеров $\pm \frac{IT14}{2}$
3. Шероховатость обрабатываемых поверхностей деталей Б4 — 50.
4. Сварные швы по ГОСТ 5264-80.
5. Покрытие: грунтовка ГФ-021 ГОСТ 25129-82, эмаль ПФ-115 серая, ГОСТ 6465-76*, III Сз.
6. Отверстия от покрытия предохранить

					Н021.02.01.000 СБ			
Изм.	Лист	N докум.	Подп.	Дата	Рама	Лит.	Масса	Масштаб
Разраб.		Булыгина					650	1:10
Пров.		Спиридонов			Сборочный чертеж	Лист 1	Листов 2	
Рук. гр.		Глебова						
Рук. сект.		Спиридонов				Союзгипролесхоз		
Н. контр.		Спиридонов						
Утв.		Рогачев						

Инв. N подл. | Подп. и дата | Взам. инв. N | Инв. N дубл. | Подп. и дата

Вид В лист 1

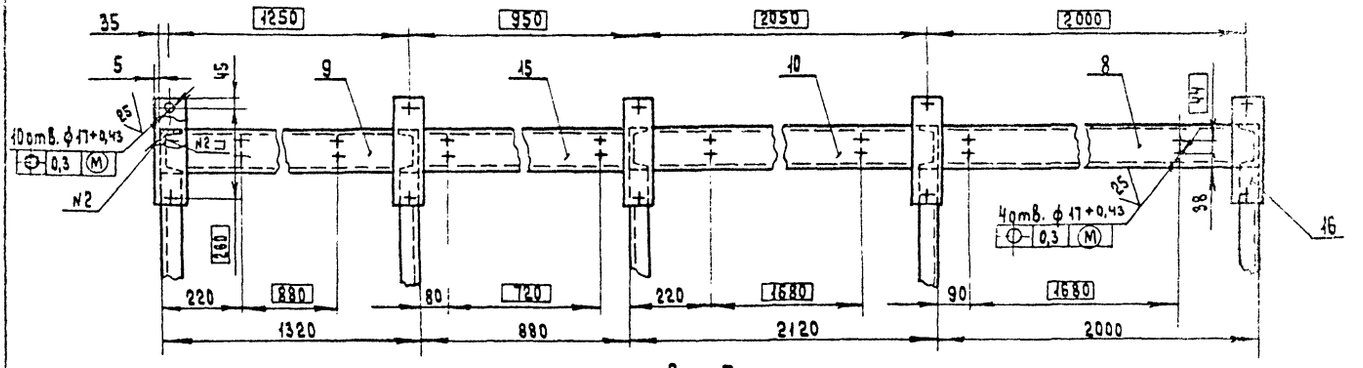

Вид Г лист 1

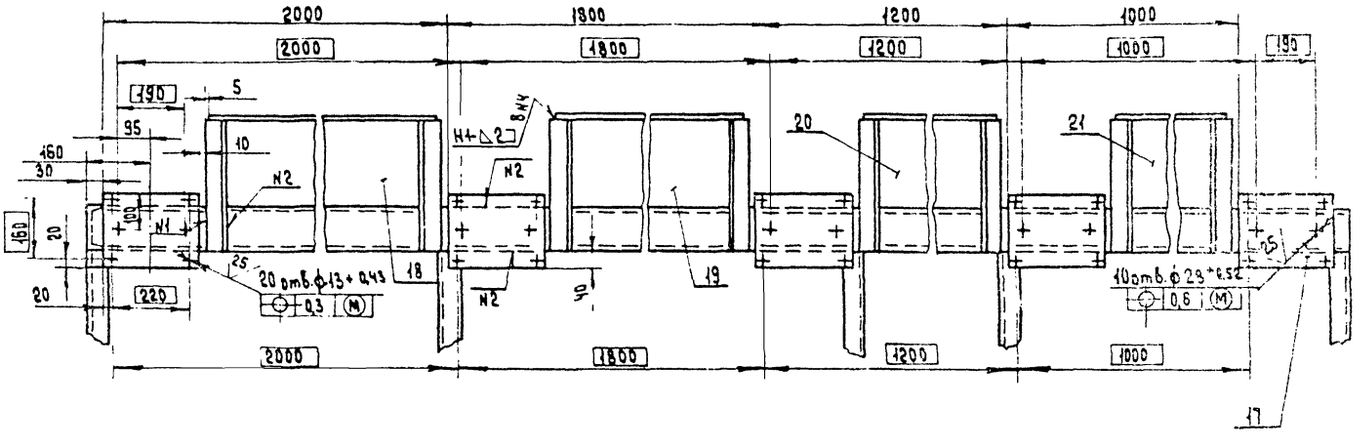

Изм.	Лист	№ докум.	Подпись	Дата

Н021. 02. 01. 000 СБ — Лист 2

Формат А3

Альбом 7

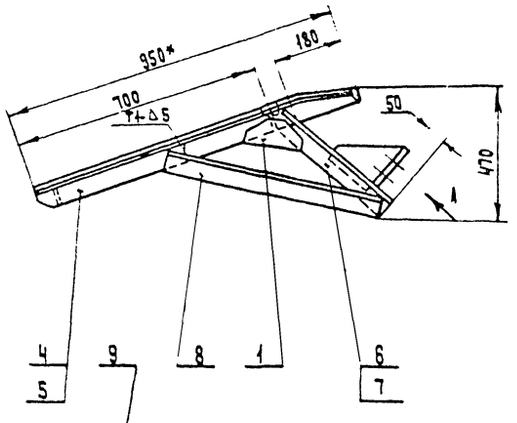

Вид А
М 1:5

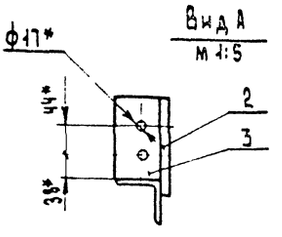

Обозначение	Размеры, мм		Масса кг
	L	L_1	
Н021. 02. 05. 000	880	946	43
-01	720	786	38
-02	1680	1746	57

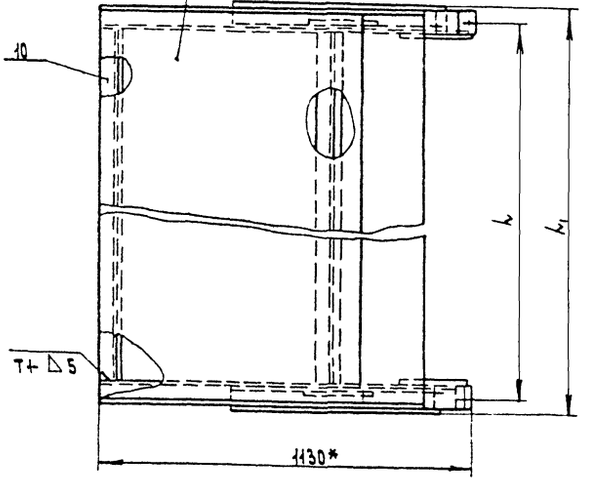

1. * Размеры для справок.
2. Предельные отклонения размеров $\pm \frac{IT14}{2}$.
3. Шероховатость обрабатываемых поверхностей деталей $\sqrt{Ra\ 25}$.
4. Сварка ручная электродуговая. Сварные швы по ГОСТ 5264-80. Н1-△5, кроме мест указанных особо.
5. Покрытие: грунтовка ГФ-021 ГОСТ 25129-82, эмаль ПФ-115, серая, ГОСТ 6465-76*, III Сз.

Изм.	Лист	№ докум.	Подп.	Дата
Разраб.		Гурьякова		
Пров.		Спиридонов		
Рук. гр.		Глебова		
Рук. сект.		Спиридонов		
Н. контр.		Спиридонов		
Утв.		Романов		

Н021. 02. 05. 000 СБ

Склиз
Сборочный чертеж.

Лит.	Масса	Масштаб
	см. табл.	1:10
Лист	Листов 1	

Союзгипролесхоз

Копировал: Сафонова

Формат А4

Н021.02.01.001

Рис.1

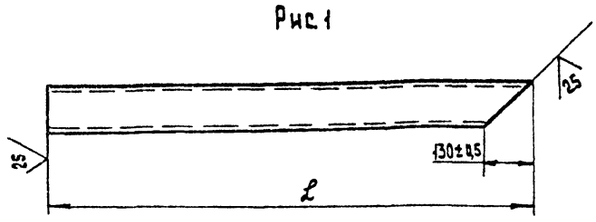

Рис.2

Остальное - см. Рис.1

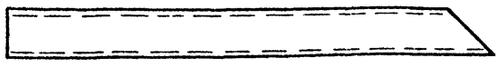

Обозначение	Рис.	ℓ, мм	Пред. откл. мм	Масса, кг
Н021.02.01.001	1	1350	-3,1	14
— 01	2	1350	-3,1	14
— 02	1	370	-1,4	3,8
— 03	2	370	-1,4	3,8

Изм.	Лист	N докум.	Подпись	Дата
Разраб.		Гурьякова		
Пров.		Спиридонов		
Рук. пр.		Лебова		
Рук. сект.		Спиридонов		
Н. контр.		Спиридонов		
Утв.		Спиридонов		

Н021.02.01.001

Стойка

Лит	Масса	Масштаб
	см. табл.	1:10

Лист | Листов 1

Швеллер 12П ГОСТ 8240-72* / 8 Ст.3пс2-1-ГОСТ 535-79*

Союзгипролесхоз

Формат А4

Альбом 7

Н021.02.01.009

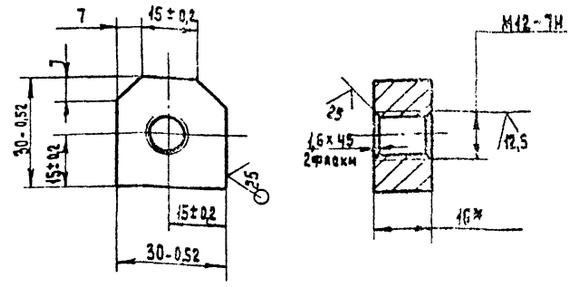

* Размер для справок

Изм.	Лист	N докум.	Подп.	Дата
Разраб.		Гурьякова		
Пров.		Спиридонов		
Рук. гр.		Лебова		
Рук. сект.		Спиридонов		
Н. контр.		Спиридонов		
Утв.		Спиридонов		

Н021.02.01.009

Ухо

Лит.	Масса	Масштаб
	0,14	1:1

Лист | Листов 1

Лист Б-ПН-16 ГОСТ 19903-74* / 8 Ст.3 пс 2 ГОСТ 14637-79

Союзгипролесхоз

Формат А4

Альбом 7

Н021.02.01.002

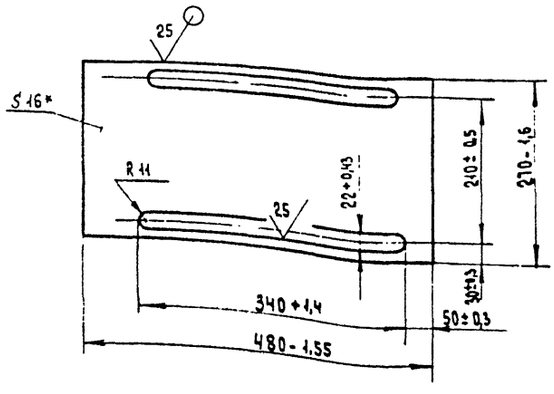

* Размер для справок.

Изм.	Лист	N докум.	Подпись	Дата
Разраб.		Гурьякова		
Пров.		Спиридонов		
Рук. гр.		Лебова		
Рук. сект.		Спиридонов		
Н. контр.		Спиридонов		
Утв.		Спиридонов		

Н021.02.01.002

Платик

Лит.	Масса	Масштаб
	15,6	1:5

Лист | Листов 1

Лист Б-ПН-16 ГОСТ 19903-74* / 8 Ст.3 пс 2 ГОСТ 14637-79*

Союзгипролесхоз

Формат А4

Альбом 7

Н021.02.01.003

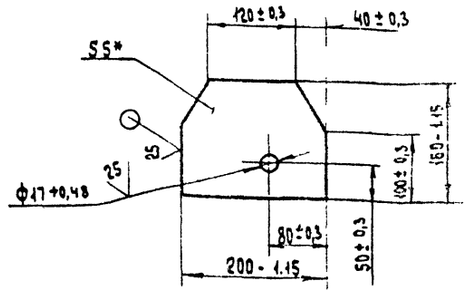

* Размер для справок.

Изм.	Лист	N докум.	Подпись	Дата
Разраб.		Гурьякова		
Пров.		Спиридонов		
Рук. гр.		Лебова		
Рук. сек.		Спиридонов		
Н. контр.		Спиридонов		
Утв.		Спиридонов		

Н021.02.01.003

Косынка

Лит.	Масса	Масшт.
	0,6	1:5

Лист | Листов 1

Лист Б-ПН-5 ГОСТ 19903-74* / 8 Ст.3 пс 2 ГОСТ 14637-79*

Союзгипролесхоз

Формат А4

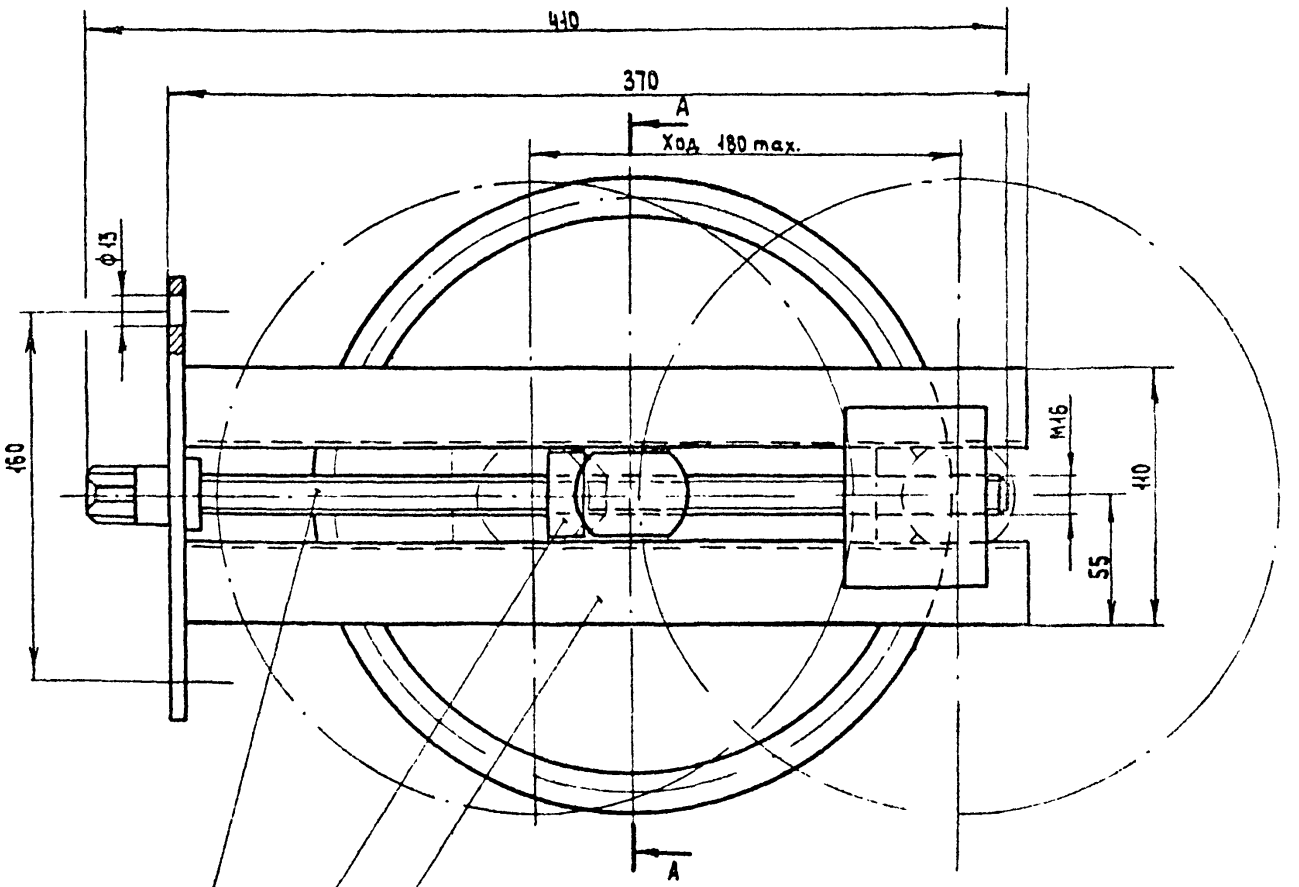

А - А

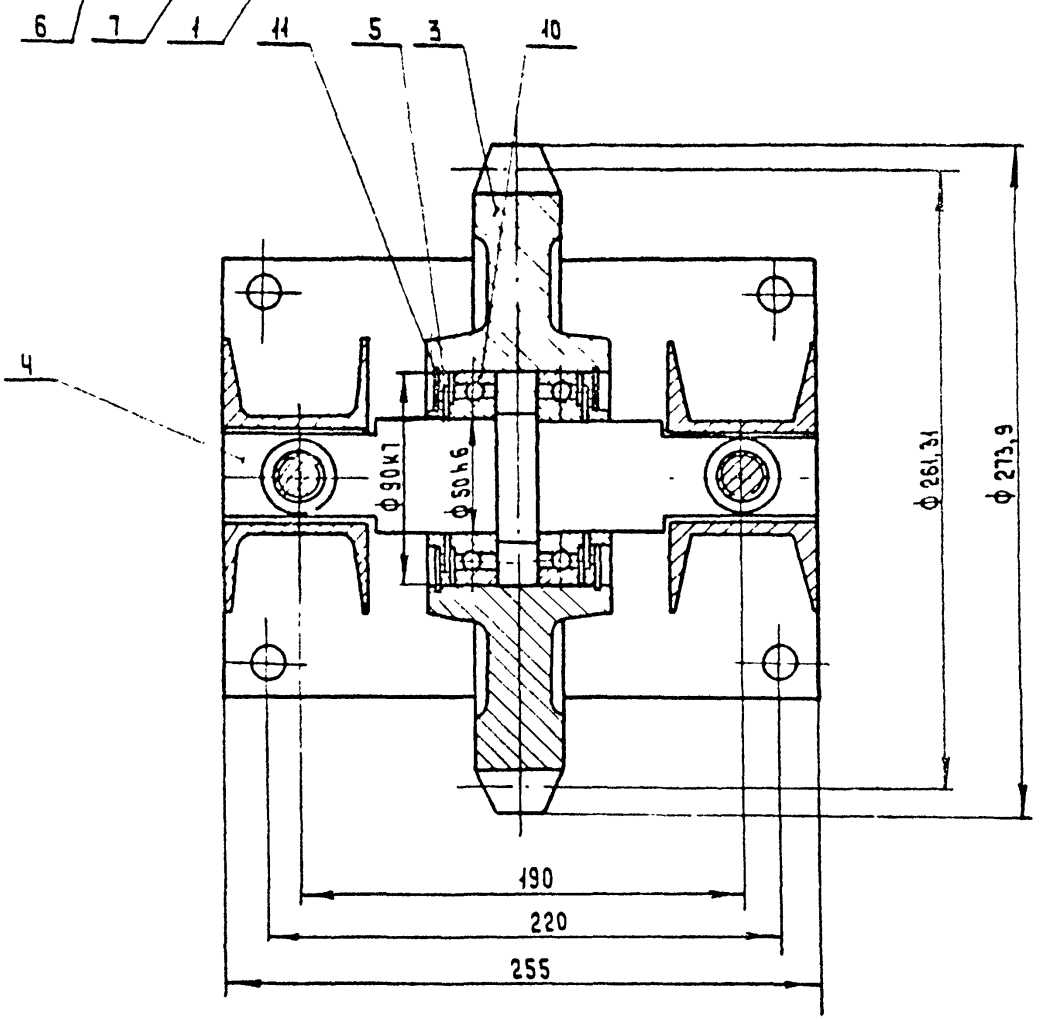

Размеры для справок.

Изм.	Лист	№ докум.	Подп.	Дата	Н021.02.02.000 СБ			
Разраб.		Булыгина			Станция натяжная Сборочный чертеж	Лит	Масса	Масштаб
Пров.		Спиридонов					35	1:2
Рук.пр.		Глебова				Лист	Листов 1	
Рук.сект.		Спиридонов						
Н.контр.		Спиридонов				Союзгипролесхоз		
Утв.		Рогачев						

Инв.№ подл. | Подп. и дата | Взам. инв.№ | Инв.№ дубл. | Подп. и дата

25/(√)

Цементировать h 0,7... 0,85 49,5... 53 HRCэ

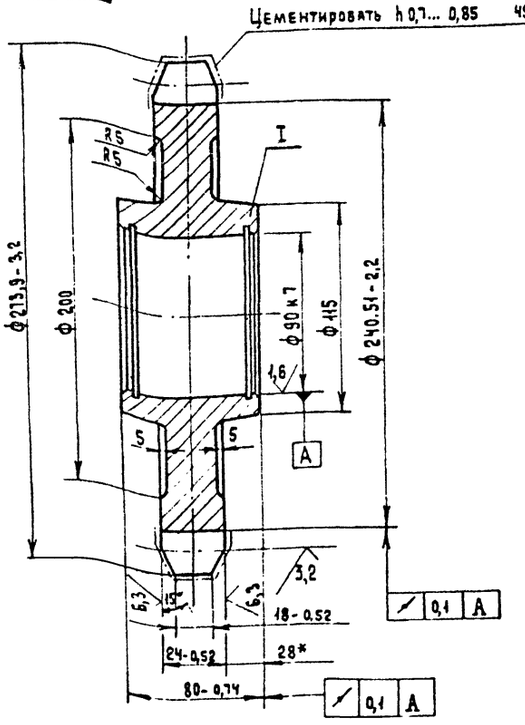

I
М 2:1

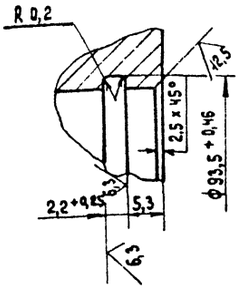

Цепь	М 80-2-100-1 ГОСТ 588-81*	
Число зубьев	z	8
Величина смещения центров дуг впадин	e	2,5
Радиус впадин зубьев	r	10
Радиус закругления головки зуба	r_1	—
Высота прямолинейной поверхности зуба	h	16,25
Угол впадин	β	80°
Профиль зуба		без смещения
Степень точности		2 по ГОСТ 592-81
Диам. тр. делительной окружности	d_3	261,31

1. 240... 270 НВ.
2. Неуказанные предельные отклонения размеров $\pm \frac{IT14}{2}$.

Изм.	Лист	N докум.	Подп.	Дата	Н021.02.02.001			
Разраб.		Булыгина			Звездочка	Лит.	Масса	Масштаб
Пров.		Спиридонов					9	1:2
Рук. гр.		Лебедева				Лист	Листов 1	
Рук. сект.		Спиридонов			Сталь 45 ГОСТ 1050-74*	СОЮЗГИПРОЛЕСХОЗ		
Н. контр.		Спиридонов						
Утв.		Спиридонов						

Формат А3

Альбом 7

12,5/(√)

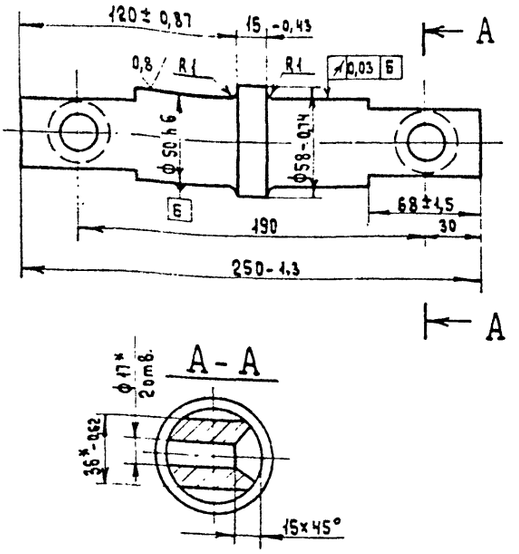

1. 240... 270 НВ.
2. Неуказанные предельные отклонения размеров — $\pm \frac{IT14}{2}$.

Изм.	Лист	N докум.	Подпись	Дата	Н021.02.02.002			
Разраб.		Булыгина			Ось	Лит.	Масса	Масштаб
Пров.		Спиридонов					3,6	1:2
Рук. гр.		Лебедева				Лист	Листов 1	
Рук. сект.		Спиридонов			Сталь 45 ГОСТ 1050-74**	СОЮЗГИПРОЛЕСХОЗ		
Н. контр.		Спиридонов						
Утв.		Спиридонов						

Формат А4

Альбом 7

25/(√)

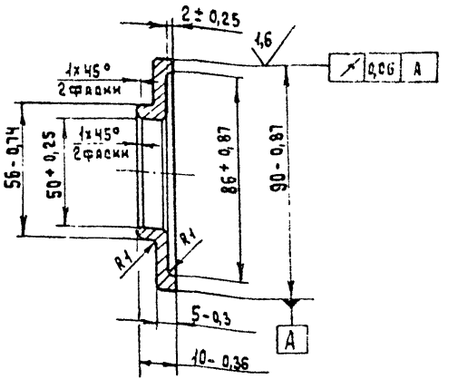

Изм.	Лист	N докум.	Подпись	Дата	Н021.02.02.003			
Разраб.		Булыгина			Крышка	Лит.	Масса	Масштаб
Пров.		Спиридонов					0,1	1:1
Рук. гр.		Лебедева				Лист	Листов 1	
Рук. сект.		Спиридонов			8 Ст. 3 пс 2 ГОСТ 380-71*	СОЮЗГИПРОЛЕСХОЗ		
Н. контр.		Спиридонов						
Утв.		Спиридонов						

Формат А4

Копировал Сафонова

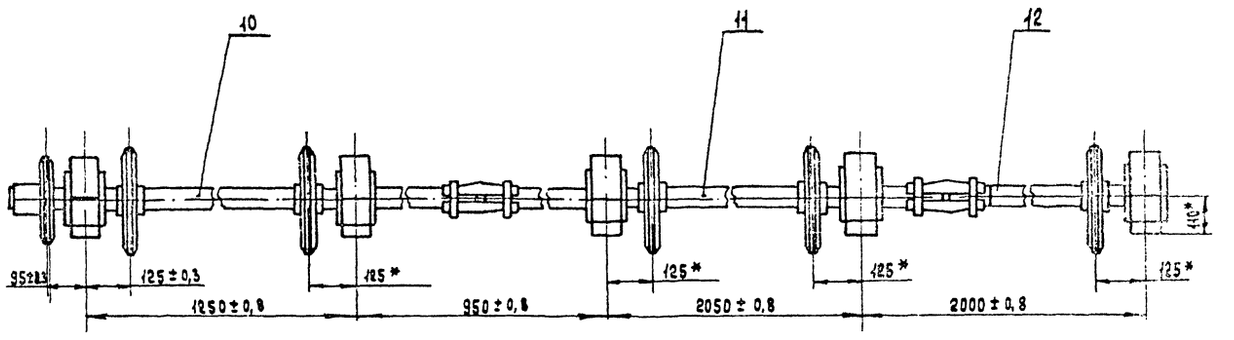

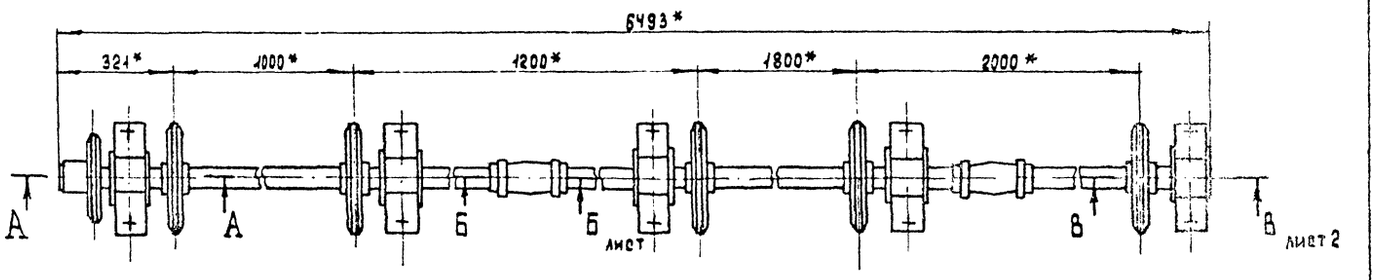

А - А
М 1:2

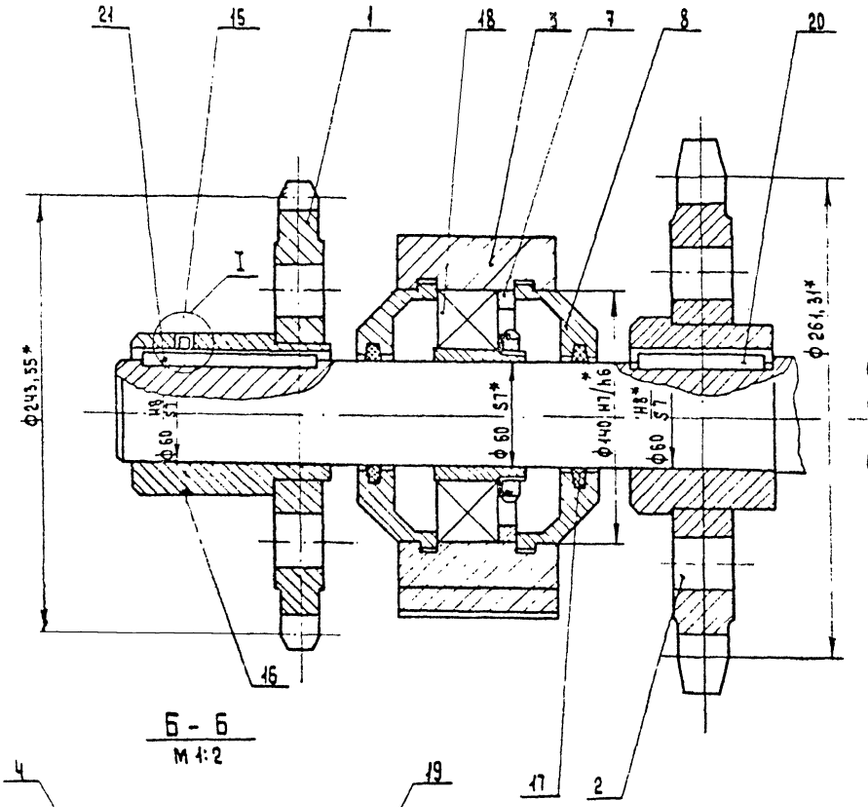

Б - Б
М 1:2

В - В
М 1:2

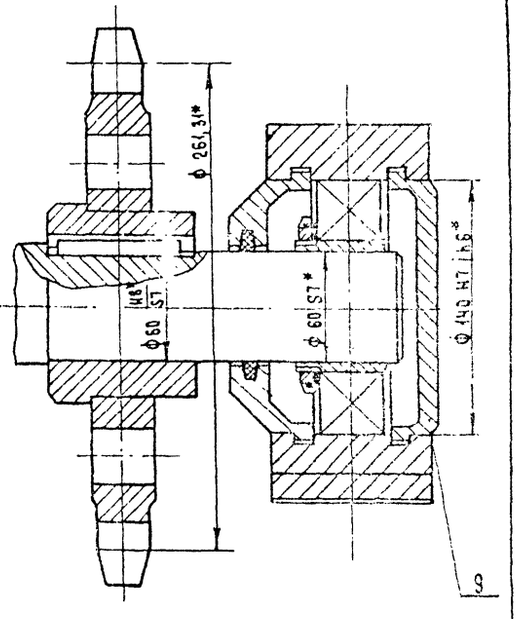

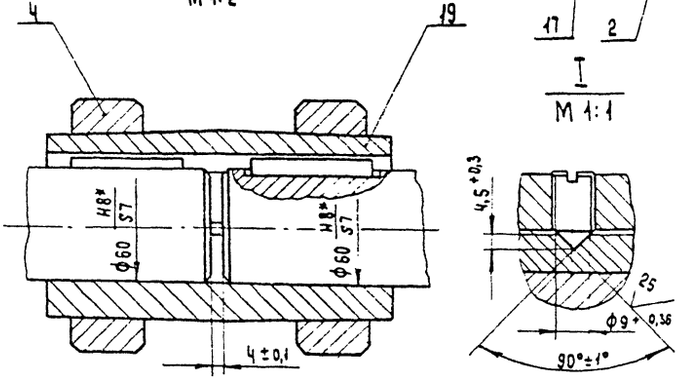

I
М 1:1

1. Размеры для справок
2. Покрытие: грунтовка ГФ-021 ГОСТ 25129-82.
эмаль ПФ-115 серая, ГОСТ 6465-76*, III Оз.
3. Зубчатые венцы от покрытия предохранить.

					Н021.02.03.000 СБ
Изм.	Лист	№ докум.	Подп.	Дата	Вал приводной Сборочный чертеж
Разраб.		Булыгина			
Пров.		Спиридонов			
Рук. гр.		Лебова			
Рук. сект.		Спиридонов			
Н. контр.		Спиридонов			
Утв.		Рогачев			

Лит.	Масса	Масштаб
	311	1:10
Лист	Листов	

Союзгипролесхоз

400337-08 27 Формат А2

Инв. № подл. | Подп. и дата | Взам. инв. № | Инв. № дубл. | Подп. и дата

Формат	Зона	Поз.	Обозначение	Наименование	Кол.	Примечание
				Документация		
А2			НО21.02.03.000 СБ	Сборочный чертеж	1	
				Сборочные единицы		
А4		1	НО21.02.03.100	Звездочка	1	
А4		2	НО21.02.03.200	Звездочка	5	
А4		3	НО21.02.03.300	Корпус подшипника	5	
А4		4	НО21.02.03.400	Муфта	2	
				Детали		
А4		7	НО21.02.03.001	Кольцо	4	
А4		8	НО21.02.03.002	Крышка	9	
А4		9	НО21.02.03.003	Крышка	1	
А4		10	НО21.02.03.004	Вал	1	
		11	-01	Вал	1	
		12	-02	Вал	1	
				Стандартные изделия		
		15		Винт В.М12-6g×20.58.05 ГОСТ 1476-84*	1	
		16		Кольцо 105 ГОСТ 2833-77*	1	

Альбом 7

Инв. N подл. | Подп. и дата | Взам. инв. N | Инв. N дубл. | Подп. и дата

Изм.	Лист	N докум.	Подпись	Дата
Разраб.		Булыгина		
Пров.		Спиридонов		
Рук. гр.		Лебедев		
Н. контр.		Спиридонов		
Утв.		Ротачев		

НО21.02.03.000

Вал приводной

Лит.	Лист	Листов
	1	2

Союзгипролесхоз

Формат А4

Формат	Зона	Поз.	Обозначение	Наименование	Кол.	Примечание
				Документация		
А3			НО21.02.03.100 СБ	Сборочный чертеж	1	
				Детали		
А4		1	НО21.02.03.101	Венец	1	
А4		2	НО21.02.03.102	Ступица	1	

Альбом 7

Инв. N подл. | Подп. и дата | Взам. инв. N | Инв. N дубл. | Подп. и дата

Изм.	Лист	N докум.	Подпись	Дата
Разраб.		Булыгина		
Пров.		Спиридонов		
Рук. гр.		Лебедев		
Н. контр.		Спиридонов		
Утв.		Ротачев		

НО21.02.03.100

Звездочка

Лит.	Лист	Листов
	1	1

Союзгипролесхоз

Формат А4

Формат	Зона	Поз.	Обозначение	Наименование	Кол.	Примечание
		17		Кольцо 011-76-59-6,0 ГОСТ 6308-71*	9	
		18		Подшипник 11312 ГОСТ 8545-75	5	
		19		Шпонка 18×11×45 ГОСТ 23360-78*	4	
		20		Шпонка 18×11×70 ГОСТ 23360-78*	5	
		21		Шпонка 18×11×100 ГОСТ 23360-78*	1	

Альбом 7

Инв. N подл. | Подп. и дата | Взам. инв. N | Инв. N дубл. | Подп. и дата

Изм.	Лист	N докум.	Подпись	Дата

НО21.09.03.000

Лист 2

Формат А4

Формат	Зона	Поз.	Обозначение	Наименование	Кол.	Примечание
				Документация		
А3			НО21.02.03.200 СБ	Сборочный чертеж	1	
				Детали		
А4		1	НО21.02.03.101-01	Венец	1	
А4		2	НО21.02.03.103-01	Ступица	1	

Альбом 7

Инв. N подл. | Подп. и дата | Взам. инв. N | Инв. N дубл. | Подп. и дата

Изм.	Лист	N докум.	Подпись	Дата
Разраб.		Булыгина		
Пров.		Спиридонов		
Рук. гр.		Лебедев		
Н. контр.		Спиридонов		
Утв.		Ротачев		

НО21.02.03.200

Звездочка

Лит.	Лист	Листов
	1	1

Союзгипролесхоз

Формат А4

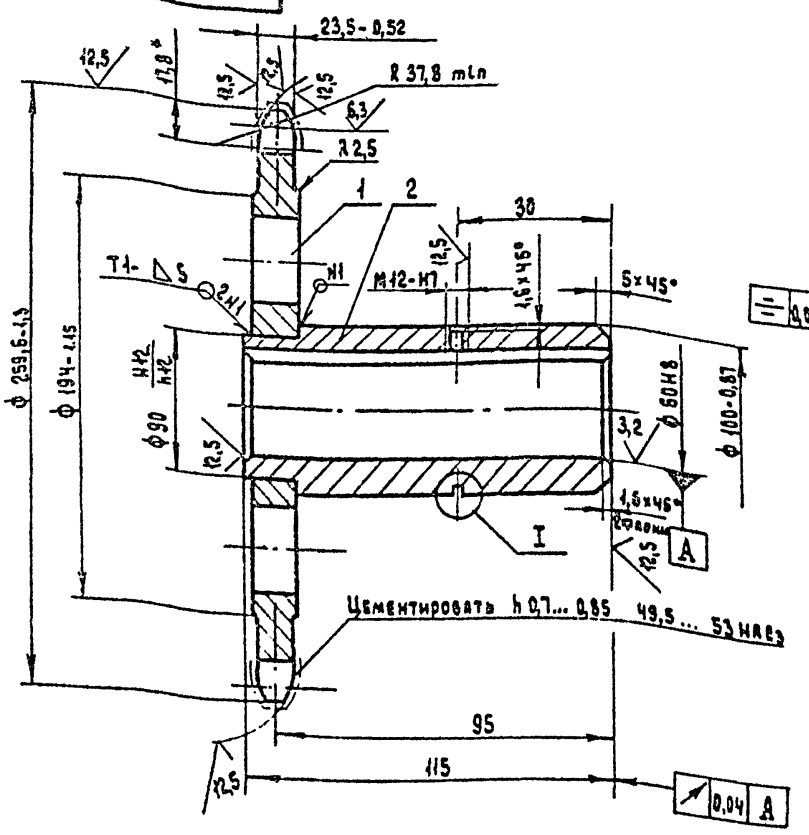

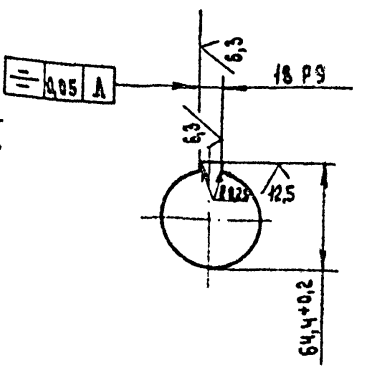

Число зубьев		z	20
Сопрягаемая цепь	Шаг	t	38,1
	Диаметр ролика	D	22,23
Профиль зуба по ГОСТ 591-69*		—	без смещения
Класс точности по ГОСТ 591-69*		—	3
Диаметр окружности впадин		D_i	221,11-0,46
Допуск на размер шагов		δt	0,32
Радиальное биение окружности впадин		ε_D	0,63
Торцовое биение зубчатого венца		—	0,63
Диаметр делительной окружности		$d_д$	243,55
Сопрягаемая цепь	Ширина внутренней пластины	b	38,2
	Расстояние между внутренними пластинами	$b_{вн}$	25,4

1.* Размер для справок.
2. Неуказанные предельные отклонения размеров — $\pm \frac{IT14}{2}$.
3. Сварные швы по ГОСТ 5264-80.
4. 250... 250 НВ.

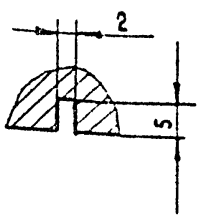

Изм.	Лист	№ докум.	Подп.	Дата	
Разраб.		Булыгина			
Пров.		Спиридонов			
Рук. гр.		Лебова			
Рук. сек.		Спиридонов			
Н. контр.		Спиридонов			
Утв.		Романов			

Н021. 02. 03. 100 СБ

Звездочка
Сборочный чертеж.

Лит.	Масса	Масшт.
	10,3	1:2
Лист	Листов 1	

Союзгипролесхоз

Формат А3

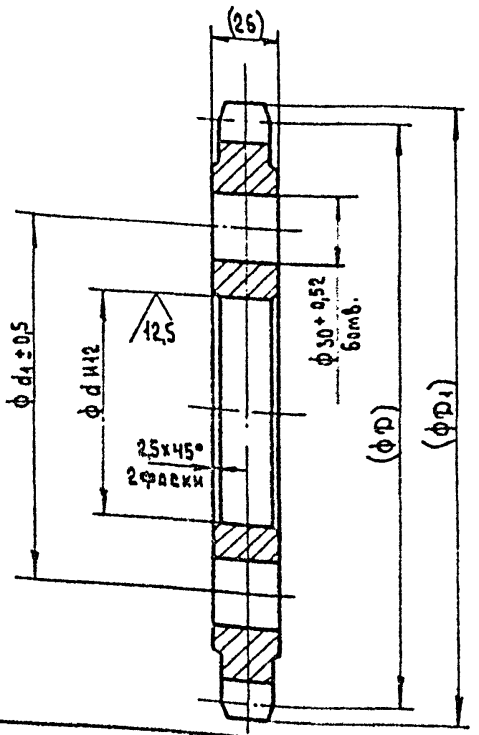

Обозначение	Размеры, мм				Масса кг
	d	d1	D	D1	
Н08. 09. 03. 101	90	140	243,55	259,8	6,1
— 01	100	160	261,91	273,9	10

Размеры в скобках — после сборки.

Изм.	Лист	№ докум.	Подпись	Дата	
Разраб.		Булыгина			
Пров.		Спиридонов			
Рук. гр.		Лебова			
Рук. сек.		Спиридонов			
Н. контр.		Спиридонов			
Утв.		Спиридонов			

Н021. 02. 03. 101

Венец

Лит.	Масса	Масштаб
	см. табл.	1:2
Лист	Листов 1	

Сталь 45 ГОСТ 1050-74** Союзгипролесхоз

Формат А4

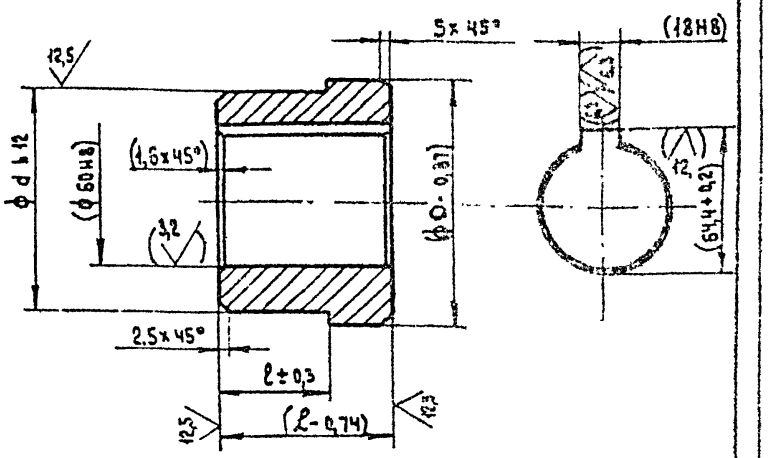

Обозначение	Размеры мм				Масса кг
	D	d	ℓ	ℓ	
Н08. 09. 03. 102	100	90	115	35	4,2
— 01	110	100	80	53	3,5

Размеры в скобках — после сборки.

Изм.	Лист	№ докум.	Подпись	Дата	
Разраб.		Булыгина			
Пров.		Спиридонов			
Рук. гр.		Лебова			
Рук. сект.		Спиридонов			
Н. контр.		Спиридонов			
Утв.		Спиридонов			

Н021. 02. 03. 102

Ступица

Лит.	Масса	Масшт.
	см. табл.	1:2
Лист	Листов 1	

Сталь 35 ГОСТ 1050-74** Союзгипролесхоз

Формат А4

Альбом 7

Инв. N подл. | Подпись и дата | Взам. инв. N | Инв. N дубл. | Подпись и дата

Альбом 7

Н021.02.03.200 СБ

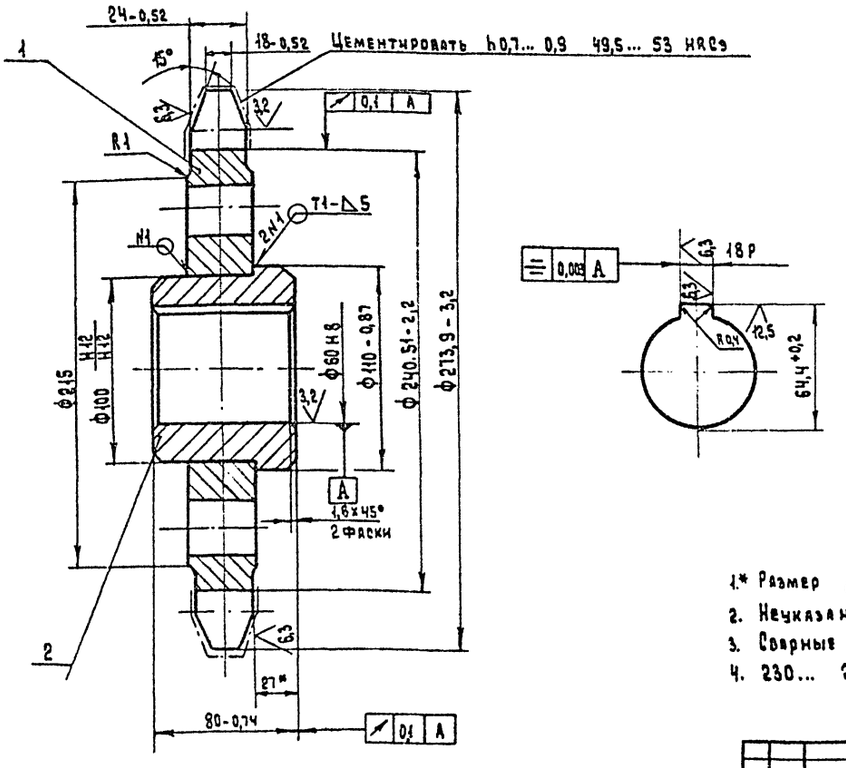

Цепь М 80-2-100.1 ГОСТ 588-81*		
Число зубьев	Z	8
Величина смещения центров дуг впадин	l	2,5
Радиус впадин зубьев	N	10
Радиус закругления головки зуба	N1	—
Высота прямолинейной поверхности зуба	h	16,25
Угол впадин	δ	80°
Профиль зуба	Без смещения	
Степень точности	2 по ГОСТ 592-81	
Диаметр делительной окружности	dδ	261,81

1.* Размер для справок.
2. Неуказанные предельные отклонения размеров – ± $\frac{IT14}{2}$.
3. Сварные швы по ГОСТ 5264-80.
4. 230... 250 нв.

Изм	Лист	N докум.	Подп	Дата	Звездочка Сборочный чертеж	Лит.	Масса	Масшт.
Разраб.		Булыгина					14	1:2
Пров.		Спиридонов				Лист	Листов 1	
Рук. гр.		Глебова				Союзгипролесхоз		
Рук. сект.		Спиридонов						
Н. контр.		Спиридонов						
Утв.		Рогачев						

Н021.02.03.200СБ

Формат А3

Альбом 7

Н021.02.02.005

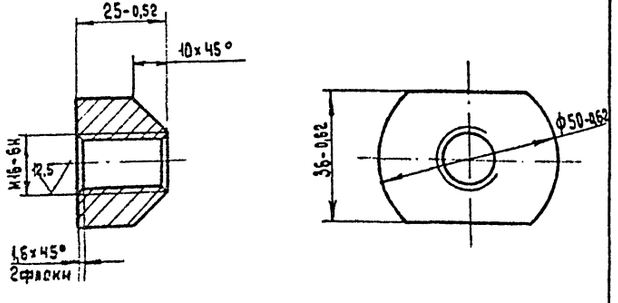

Неуказанные предельные отклонения размеров – ± $\frac{IT14}{2}$.

Изм	Лист	N докум.	Подпись	Дата	Гайка	Лит.	Масса	Масштаб
Разраб.		Булыгина					0,1	1:1
Пров.		Спиридонов				Лист	Листов 1	
Рук. гр.		Глебова						
Рук. сект.		Спиридонов						
Н. контр.		Спиридонов						
Утв.		Спиридонов						

Круг 50-В-ГОСТ 2590-71* / Ст.3 пс-II-ГОСТ 535-79*

Союзгипролесхоз

Формат А4

Альбом 7

Н021.02.03.002

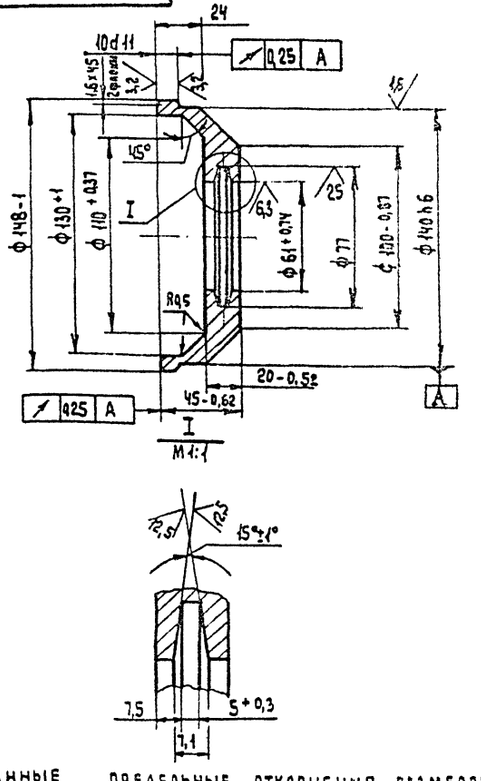

Неуказанные предельные отклонения размеров – ± $\frac{IT14}{2}$.

Изм	Лист	N докум.	Подпись	Дата	Крышка	Лит.	Масса	Масшт.
Разраб.		Булыгина					2,1	1:2
Пров.		Спиридонов				Лист	Листов 1	
Рук. гр.		Глебова						
Рук. сект.		Спиридонов						
Н. контр.		Спиридонов						
Утв.		Спиридонов						

Н021.02.03.002

В Ст.3 пс 2 ГОСТ 380-71*

Союзгипролесхоз

Формат А4

Формат	Зона	Поз.	Обозначение	Наименование	Кол.	Примечание
				Документация		
			Н021. 06. 01. 000 СБ	Сборочный чертеж		*) А2, А3
				Сборочные единицы		
А4		1	Н021. 05. 01. 100 - 01	Рама	1	
А4		2	Н021. 05. 01. 200 - 01	Рама	1	
А4		3	Н021. 05. 01. 300 - 01	Рама	1	
А4		4	Н021. 05. 01. 400 - 01	Рама	1	
А4		5	Н021. 05. 01. 500 - 01	Стойка	5	
А4		6	Н021. 05. 01. 600 - 01	Стойка	10	
				Детали		
А4		7	Н021. 05. 01. 001	Упор	20	
А4		8	Н021. 05. 01. 002	Прокладка	10	
Б4		9	Н021. 06. 01. 001	Балка		
				Уголок 90×56×6-Б-ГОСТ 8510-86 / В Ст.3пс2-I-ГОСТ 535-79*		
				ℓ = 6300 h 14	3	42,2 кг
Б4		10	Н021. 06. 01. 002	Балка		
				Швеллер 10-ГОСТ 8240-72* / В Ст.3пс2-I-ГОСТ 535-79*		
				ℓ = 4315 h 14	5	37 кг

Подп. и дата | Инв. № дубл. | Взам. инв. № | Подп. и дата | Инв. № подл.

Изм	Лист	№ докум.	Подпись	Дата
Разраб.	Булыгина			
Пров.	Спиридонов			
Рук. гр.	Глебова			
Н. контр.	Спиридонов			
Утв.	Рогачев			

Н021. 06. 01. 000

Рама

Лит.	Лист	Листов
	1	2

Союзгипролесхоз

Формат А4

Альбом 7

Формат	Зона	Поз.	Обозначение	Наименование	Кол.	Примечание
				Документация		
А3			Н021. 05. 01. 600 СБ	Сборочный чертеж		
				Детали		
Б4		1	Н021. 05. 01. 601	Платик		
				Лист Б-ПН-6 ГОСТ 19903-74* / В Ст.3пс-I ГОСТ 14637-79		
				(155 × 250) h 14	1	1,9 кг
Б4		2	Н021. 05. 01. 602	Связь		
				Швеллер 10-ГОСТ 8240-74* / В Ст.3пс2-I-ГОСТ 535-79*		
				ℓ = 160 h 14	1	1,4 кг
			Переменные данные	для исполнений		
				Н021. 05. 01. 600		
Б4		3	Н021. 05. 01. 603	Стойка		
				Швеллер 10-ГОСТ 8240-72* / В Ст.3пс2-I-ГОСТ 535-79*		
				ℓ = 622 h 14	2	5,2 кг
				Н021. 05. 01. 600 - 01		
Б4		3	Н021. 05. 01. 603 - 01	Стойка		
				Швеллер 10-ГОСТ 8240-72* / В Ст.3пс2-I-ГОСТ 535-79*		
				ℓ = 1222 h 14	2	10,5 кг

Подп. и дата | Инв. № дубл. | Взам. инв. № | Подп. и дата | Инв. № подл.

Изм	Лист	№ докум.	Подпись	Дата
Разраб.	Булыгина			
Пров.	Спиридонов			
Рук. гр.	Глебова			
Н. контр.	Спиридонов			
Утв.	Спиридонов			

Н021. 05. 01. 600

Стойка

Лит.	Лист	Листов
		1

Союзгипролесхоз

Формат А4

Альбом 7

Формат	Зона	Поз.	Обозначение	Наименование	Кол.	Примечание
				Стандартные изделия		
		12		Болт М 10×35.6g.58.05		
				ГОСТ 7798-70*	10	
		13		Болт М12×35.6g.58.05		
				ГОСТ 7798-70*	20	
		14		Гайка М 10.5.05		
				ГОСТ 5915-70*	10	
		15		Гайка М 12.5.05		
				ГОСТ 5915-70*	20	
		16		Шайба 10.65 Г.05		
				ГОСТ 6402-70*	10	
		17		Шайба 12.65 Г.05		
				ГОСТ 6402-70*	20	

Подп. и дата | Инв. № дубл. | Взам. инв. № | Подп. и дата | Инв. № подл.

Изм	Лист	№ докум.	Подпись	Дата

Н021. 06. 01. 000

Лист 2

Формат А4

Альбом 7

Формат	Зона	Поз.	Обозначение	Наименование	Кол.	Примечание
				Документация		
А3			Н021. 02. 03. 300 СБ	Сборочный чертеж		
				Детали		
А3		1	Н021. 02. 03. 301	Крышка	1	
А3		2	Н021. 02. 03. 302	Корпус	1	
А4		3	Н021. 02. 03. 303	Основание	1	
				Стандартные изделия		
		6		Болт М16×100.58.05		
				ГОСТ 7798-70*	2	
		7		Шайба 16.65 Г.05		
				ГОСТ 6402-70*	2	

Подп. и дата | Инв. № дубл. | Взам. инв. № | Подп. и дата | Инв. № подл.

Изм	Лист	№ докумен.	Подпись	Дата
Разраб.	Булыгина			
Пров.	Спиридонов			
Рук. гр.	Глебова			
Н. контр.	Спиридонов			
Утв.	Рогачев			

Н021.02. 03. 300

Корпус подшипника

Лит.	Лист	Листов
		1

Союзгипролесхоз

400327-08 31

Формат А4

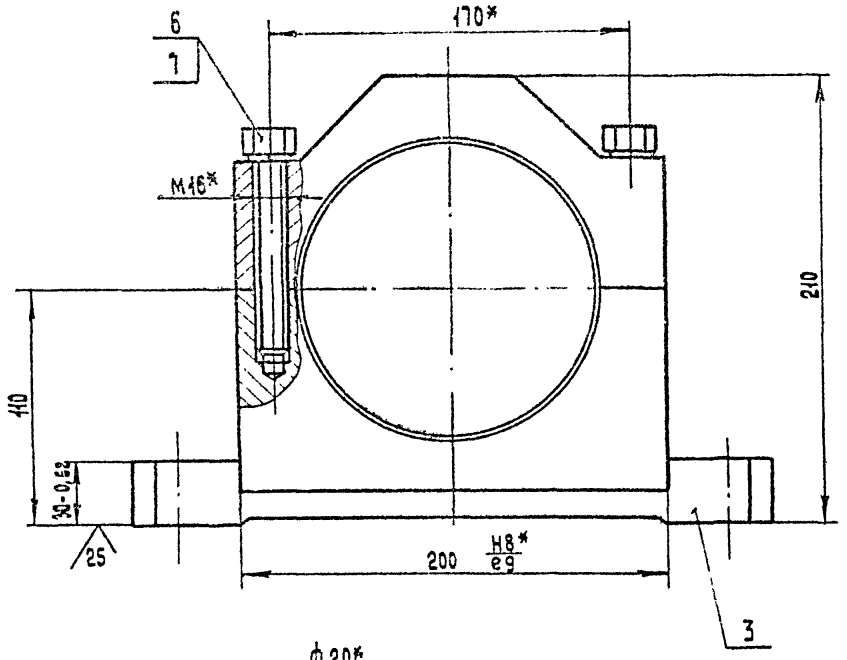

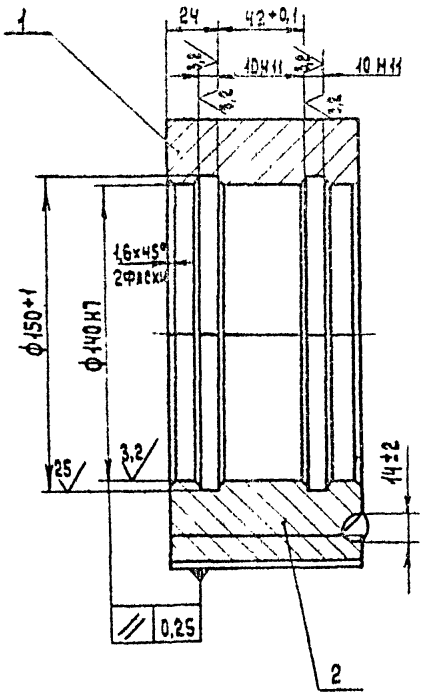

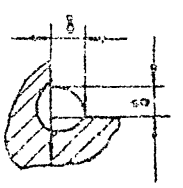

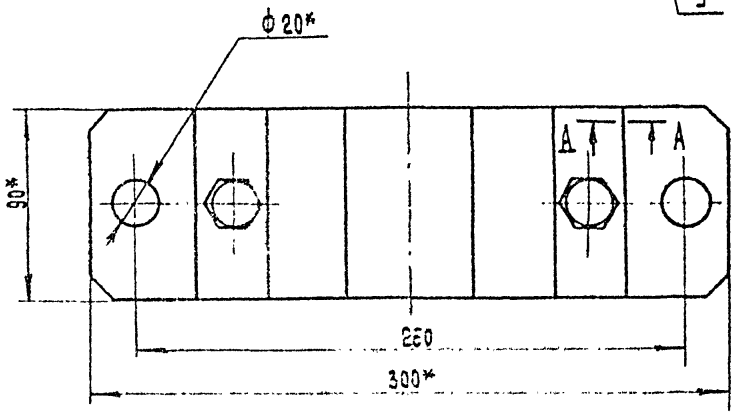

1.* Размеры для справок.

2. Неуказанные предельные отклонения размеров — $\pm \frac{IT14}{2}$.

3. Сварка ручная электродуговая.

Изм.	Лист	№ докум.	Подп.	Дата	Н021.02.03.300СБ		
Разраб.		Былыгина			Корпус подшипника. Сборочный чертеж	Лит.	Масса 6,8	Масштаб 1:2
Пров.		Спиридонов				Лист	Листов 1	
Рук. гр.		Слебова					Союзгипролеспроз	
Рук. сект.		Спиридонов						
Н. контр.		Спиридонов						
Утв.		Рогачев						

Формат А3

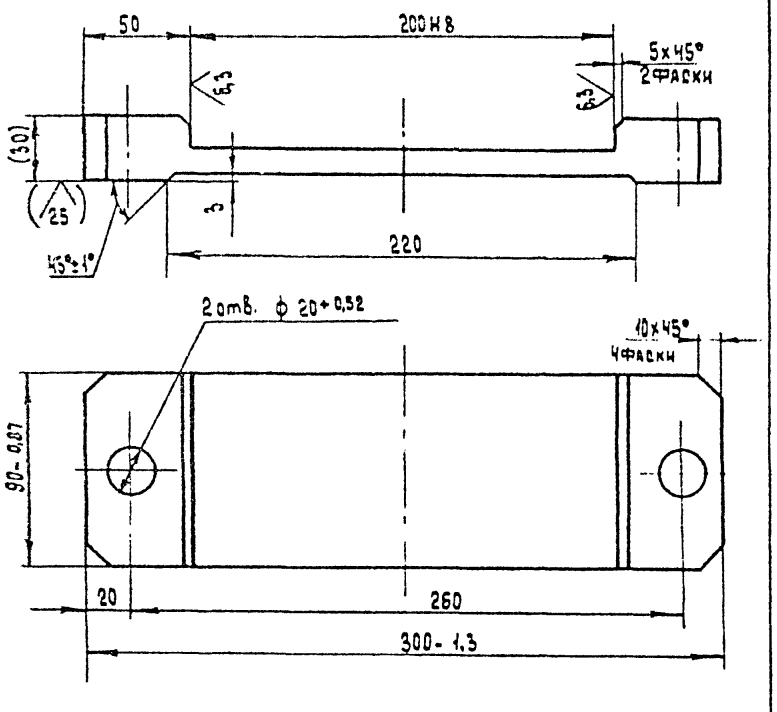

1. Неуказанные предельные отклонения размеров — $\pm \frac{IT14}{2}$

2. Размеры в скобках — после сборки.

Изм.	Лист	№ докум.	Подпись	Дата	Н021.02.03.303			
Разраб.		Былыгина			Основание	Лит.	Масса 3,8	Масштаб 1:2
Пров.		Спиридонов				Лист	Листов 1	
Рук. гр.		Слебова						
Рук. сект.		Спиридонов						
Н. контр.		Спиридонов						
Утв.		Спиридонов						

Копировал Сафонова

Формат А4

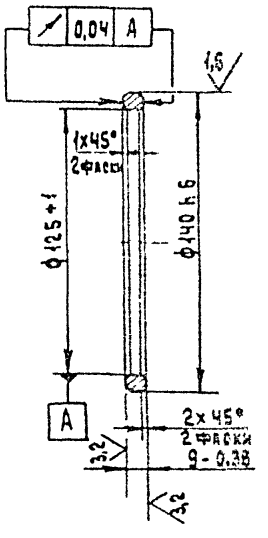

Неуказанные предельные отклонения размеров — $\pm \frac{IT14}{2}$.

Изм.	Лист	№ докум.	Подпись	Дата	Н021.02.03.001			
Разраб.		Былыгина			Кольцо	Лит.	Масса 0,3	Масштаб 1:2
Пров.		Спиридонов				Лист	Листов 1	
Рук. гр.		Слебова						
Рук. сект.		Спиридонов						
Н. контр.		Спиридонов						
Утв.		Спиридонов						

Копировал Сафонова

Формат А4

Рис. 1

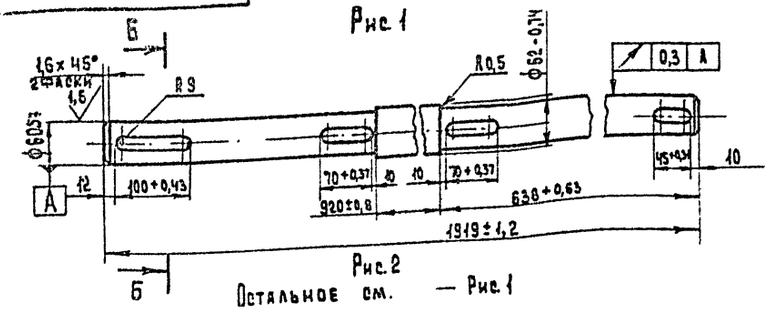

Рис. 2

Остальное см. — Рис. 1

Б – Б
м 1:2

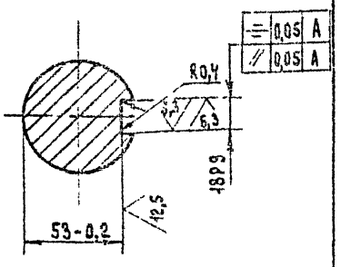

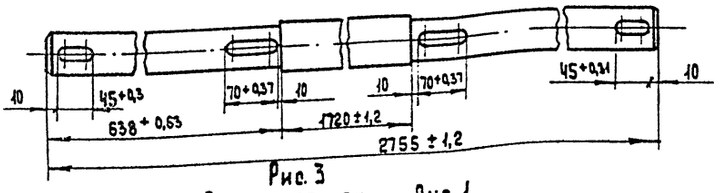

Рис. 3

Остальное см. — Рис. 1

Обозначение	Рис.	Масса кг
Н08. 09. 03. 004	1	43,4
-01	2	62,2
-02	3	40,5

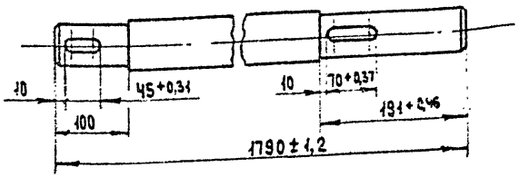

1. 240 ... 270 НВ.
2. Неуказанные предельные отклонения размеров $\pm \frac{IT14}{2}$.

Изм.	Лист	N докум.	Подп.	Дата	Н021. 02. 03 004			
Разраб.		Булыгина			Вал	Лит	Масса	Масштаб
Пров.		Спиридонов					См. табл.	1:5
Рук. гр.		Глебова				Лист	Листов 1	
Рук. сект.		Спиридонов						
Н. контр.		Спиридонов			Сталь 45 ГОСТ 1050-74**	Всесоюзгипролесхоз		
Утв.		Спиридонов						

Формат А3

Альбом 7

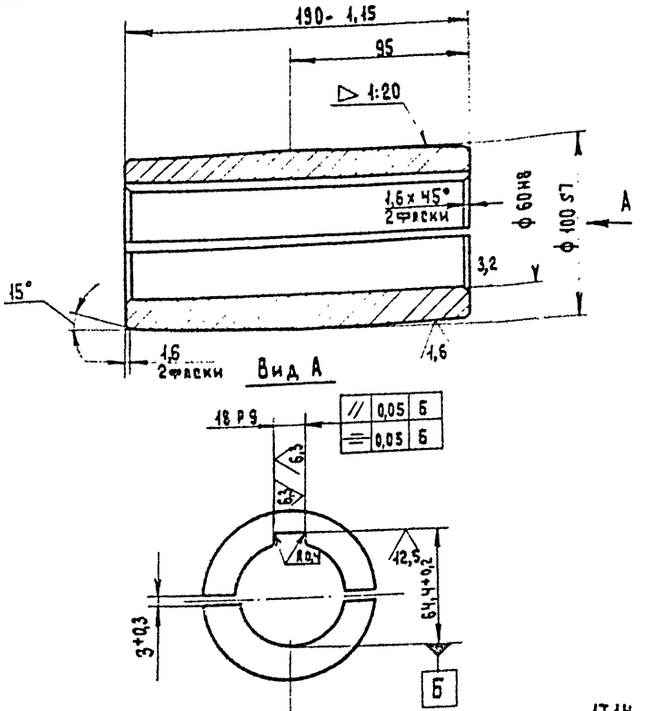

Неуказанные предельные отклонения размеров $\pm \frac{IT14}{2}$.

Изм.	Лист	N докум.	Подпись	Дата	Н021. 02. 03. 402			
Разраб.		Булыгина			Втулка	Лит	Масса	Масштаб
Пров.		Спиридонов					7,6	1:2
Рук. гр.		Глебова				Лист	Листов 1	
Рук. сект.		Спиридонов						
Н. контр.		Спиридонов			Сталь 45 ГОСТ 1050-74**	Союзгипролесхоз		
Утв.		Спиридонов						

Формат А4

Альбом 7

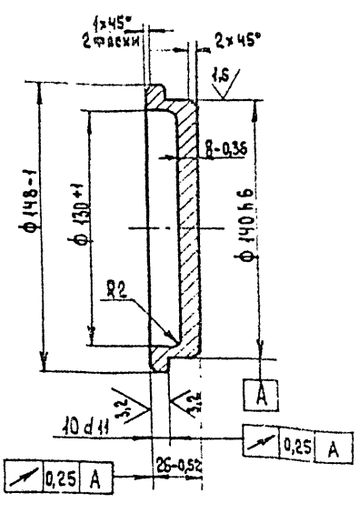

Неуказанные предельные отклонения размеров $\pm \frac{IT14}{2}$.

Изм.	Лист	N докум.	Подпись	Дата	Н021. 02. 03. 003			
Разраб.		Булыгина			Крышка	Лит	Масса	Масшт.
Пров.		Спиридонов					1,9	1:2
Рук. гр.		Глебова				Лист	Листов 1	
Рук. сект.		Спиридонов						
Н. контр.		Спиридонов			В Ст3 пс2 ГОСТ 380-71*	Союзгипролесхоз		
Утв.		Спиридонов						

Копировал Сафонова

Формат А4

Альбом 7

НО21. 02. 03. 302

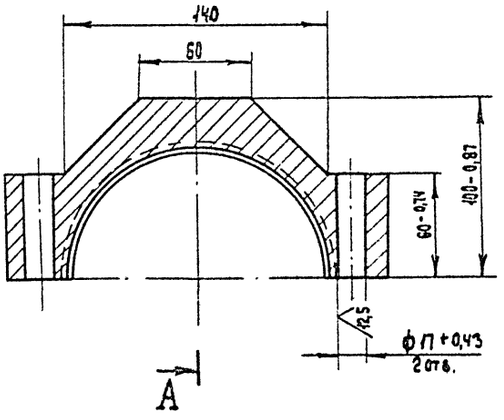

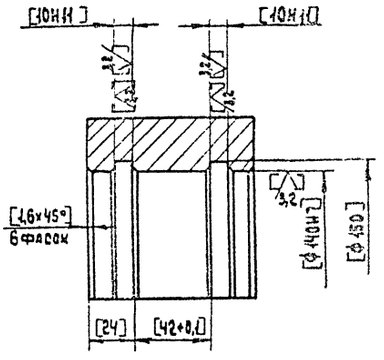

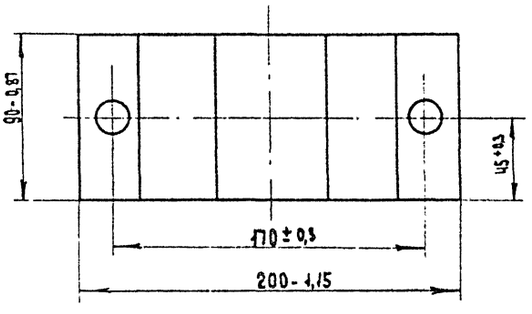

1. Неуказанные предельные отклонения размеров — $\pm\frac{IT14}{2}$.
2. Обработку по размерам в квадратных скобках производить совместно с дет. НО21.02.03.301.
3. Детали применять совместно.

						НО21. 02. 03. 302			
Изм.	Лист	N докум.	Подп.	Дата	Корпус	Лит	Масса	Масшт.	
Разраб.		Сульгина					2,5	1:2	
Пров.		Спиридонов				Лист	Листов 1		
Рук. гр.		Слебова							
Рук. сект.		Спиридонов							
Н. контр.		Спиридонов			8 Ст. 3 пс 2 ГОСТ 380-71*	СОЮЗГИПРОЛЕСХОЗ			
Утв.		Спиридонов							

Формат А3

Альбом 7

НО21. 02. 03. 301

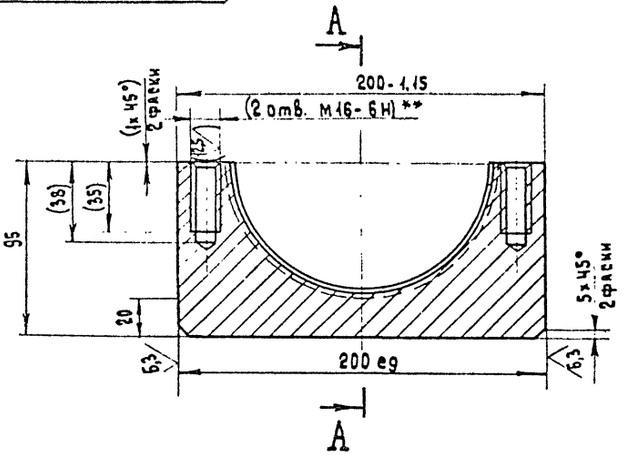

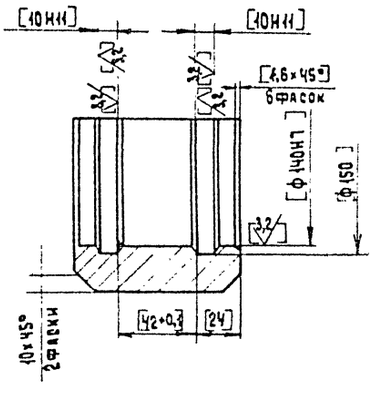

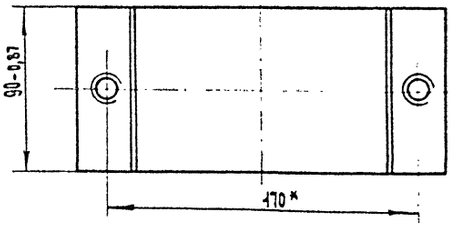

1.* Размер для справок.
2.** Обработать по сопрягаемой детали НО21.02.03.302.
3. Неуказанные предельные отклонения размеров — $\pm\frac{IT14}{2}$.
4. Обработку по размерам в квадратных скобках производить совместно с дет. НО8.09.03.301.
5. Детали применять совместно.
6. Размеры в круглых скобках после сборки.

						НО21. 02. 03. 301			
Изм.	Лист	N докум.	Подпись	Дата	Крышка	Лит	Масса	Масшт.	
Разраб.		Сульгина					0,5	1:2	
Пров.		Спиридонов				Лист	Листов 1		
Рук. гр.		Слебова							
Рук. сект.		Спиридонов							
Н. контр.		Спиридонов			8 Ст. 3 пс 2 ГОСТ 380-71*	СОЮЗГИПРОЛЕСХОЗ			
Утв.		Спиридонов							

Копировал Сафонова Формат А4

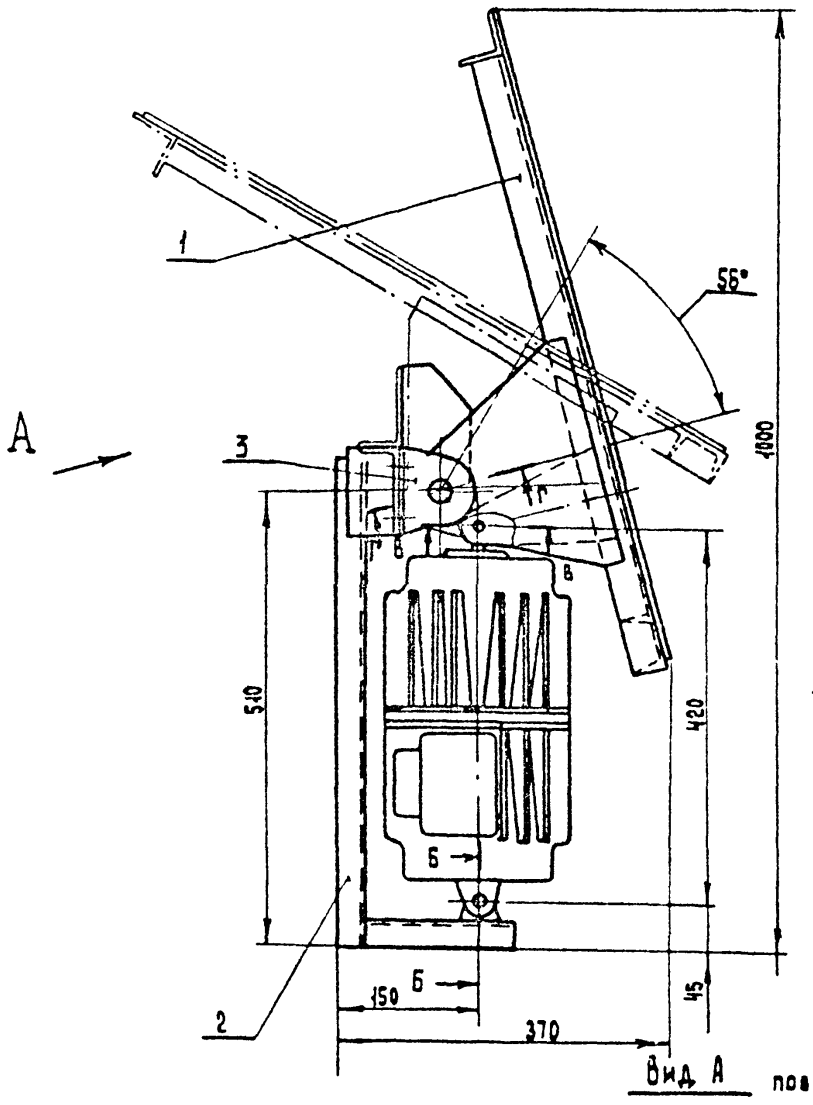

Б - Б
М 1:2

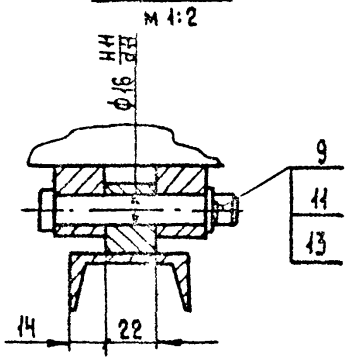

В - В
М 1:2

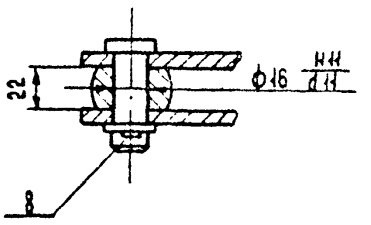

Г - Г повернуто
М 1:2

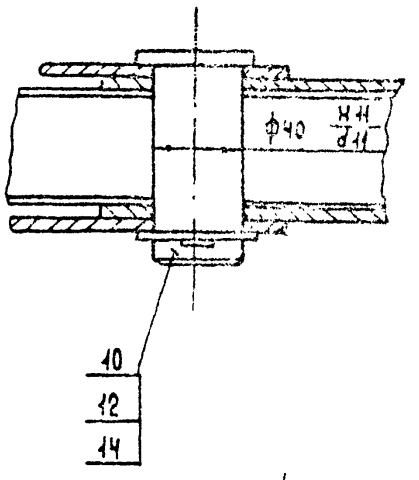

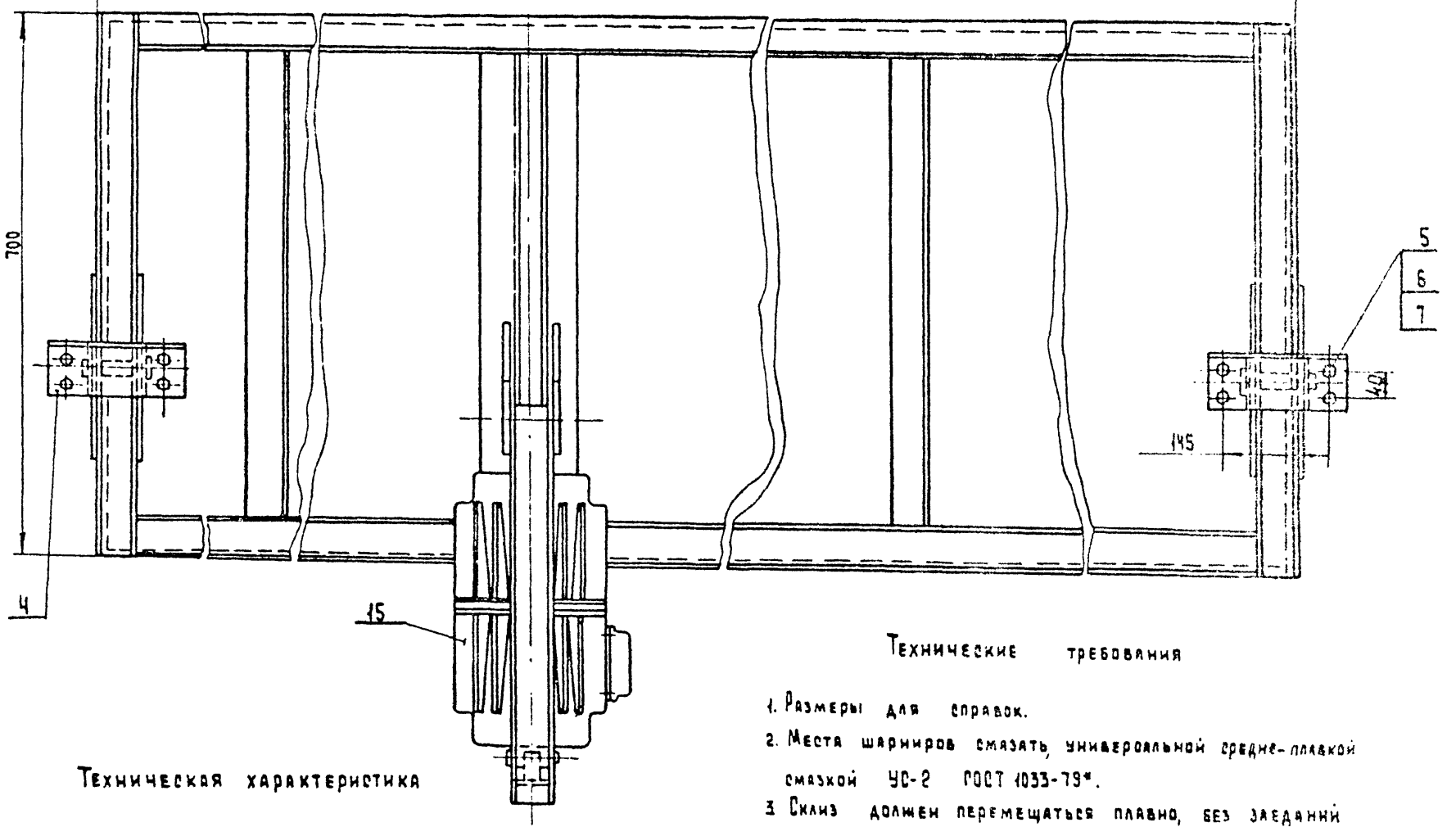

Техническая характеристика

1. Тип привода - ТЭ-80 У2.
2. Развиваемое усилие подъема, кгс не менее 100.
3. Ход штока, мм 50.
4. Время подъема штока при номинальном усилии, С, не более 0,50.
5. Время опускания штока при номинальном усилии, С, не более 0,32.
6. Напряжение, В, 380.
7. Потребляемая мощность, Вт, не более 240.

Технические требования

1. Размеры для справок.
2. Места шарниров смазать универсальной средне-плавкой смазкой УС-2 ГОСТ 1033-79*.
3. Склиз должен перемещаться плавно, без заеданий

Изм.	Лист	№ докум.	Подп.	Дата
Разраб.		Гурьякова		
Пров.		Спиридонов		
Рук. гр.		Глебова		
Рук. век.		Спиридонов		
Н. контр.		Спиридонов		
Утв.		Рогачев		

Н021. 02. 04. 000 СБ

Распределитель досок
Сборочный чертеж

Лит.	Масса	Масштаб
	150	1:5
Лист	Листов 1	

Союзгипролесхоз

Копировал Сафонова Формат А2

Инв. № подл. | Подп. и дата | Взам. инв. № | Инв. № дубл. | Подп. и дата

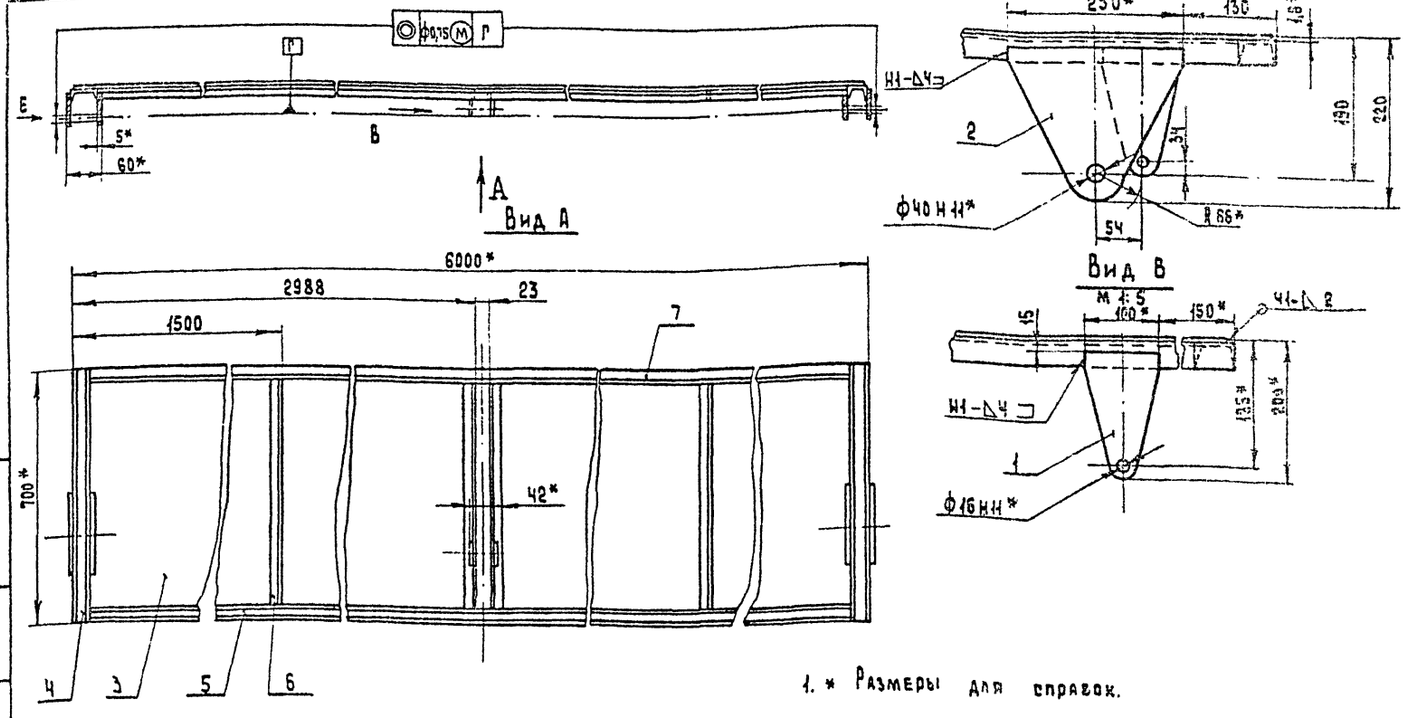

1. * Размеры для справок.

2. Неуказанные предельные отклонения размеров ± IT14/2.

3. Шероховатость обрабатываемых поверхностей деталей Б Ч- 25.

4. Сварные швы по ГОСТ 5264-80 Т1-△4, кроме мест указанных особо.

5. Покрытие: грунтовка ГФ-021 ГОСТ 25129-82, эмаль ПФ-115, серая ГОСТ6465-76*, III Оз.

Изм.	Лист	N докум.	Подп.	Дата
Разраб.		Гурьякова		
Пров.		Спиридонов		
Рук. гр.		Лебова		
Рук. сект.		Спиридонов		
Н. контр.		Спиридонов		
Утв.		Спиридонов		

Н021. 02. 04. 100 СБ

Склиз
Сборочный чертеж

Лит	Масса	Масшт.
	115	1:10
Лист	Листов 1	

Союзгипролесхоз

Формат А3

Альбом 7

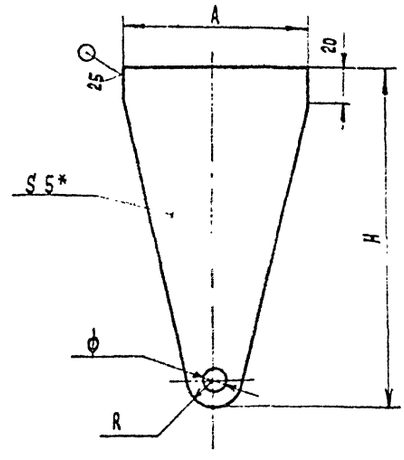

Обозначение	Размеры, мм				Масса, кг
	A	H	R	ф	
Н021.02.04.101	100	185	15	16 Н11	0,35
-01	250	205	30	40Н11	0,5

1.* Размер для справок.

2. Предельные отклонения размеров ± IT14/2.

Изм.	Лист	N докум.	Подпись	Дата
Разраб.		Гурьякова		
Пров.		Спиридонов		
Рук. гр.		Лебова		
Рук. сект.		Спиридонов		
Н. контр.		Спиридонов		
Утв.		Спиридонов		

Н021.02.04.101

Проушина

Лит	Масса	Масштаб
	см. табл.	1:2
Лист	Листов 1	

Б-ПН-5 ГОСТ 19903-74*
Лист 5 Ст. 3 по 2 ГОСТ 14637-79

Союзгипролесхоз

Формат А4

Альбом 7

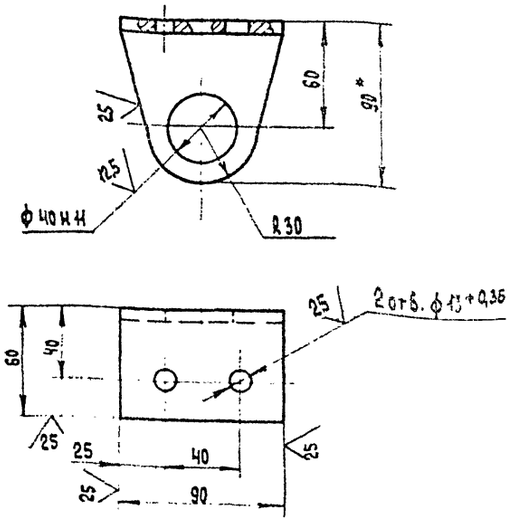

1.* Размер для справок.

2. Неуказанные предельные отклонения размеров ± IT14/2.

Изм.	Лист	N докум.	Подпись	Дата
Разраб.		Гурьякова		
Пров.		Спиридонов		
Рук. гр.		Лебова		
Рук. сект.		Спиридонов		
Н. контр.		Спиридонов		
Утв.		Спиридонов		

Н021.02.04.001

Проушина

Лит.	Масса	Масшт.
	0,5	1:2
Лист	Листов 1	

Уголок 90х90х6-Б ГОСТ 8509-86
Ст. 3 по 2-I-ГОСТ 535-79*

Союзгипролесхоз

Копировал: Сафонова

Формат А4

Альбом 7

Н021.02.04.200 СБ

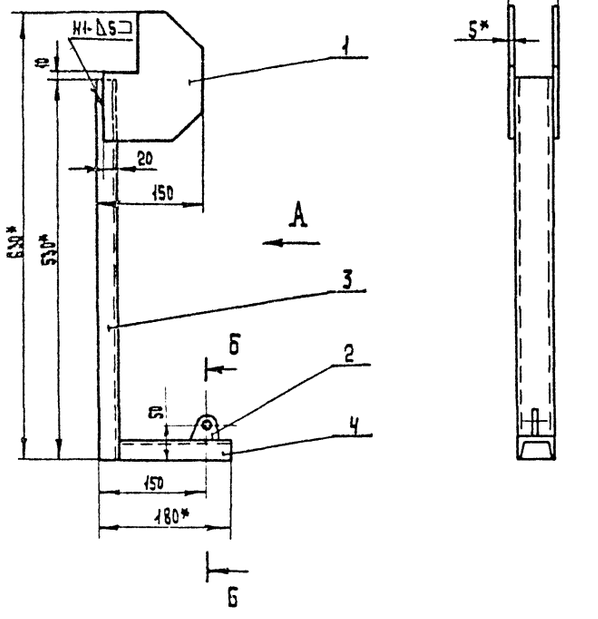

1. * Размеры для справок.
2. Неуказанные предельные отклонения размеров $\pm \frac{IT14}{2}$.
3. Шероховатость обрабатываемых поверхностей деталей Б Ч – $\sqrt{}^{25}$.
4. Сварка ручная электродуговая. Сварные швы по ГОСТ 5264-80 Т1-Δ4, кроме мест, указанных особо.
5. Покрытие: грунтовка ГФ-021 ГОСТ 25129-82, эмаль ПФ-115, серая ГОСТ 6465-76*, $\overline{\text{III}}$ Сз.
6. Отверстие от покрытия предохранить.

Изм.	Лист	№ докум.	Подп.	Дата	Н021.02.04.200 СБ			
Разраб.		Курьякова			Кронштейн Сборочный чертеж.	Лит.	Масса	Масштаб
Пров.		Спиридонов					4,6	1:5
Рук.гр.		Слебова				Лист	Листов 1	
Рук.сект.		Спиридонов				Союзгипролесхоз		
Н.контр.		Спиридонов						
Утв.		Спиридонов						

Формат А3

Альбом 7

Н021.02.04.201

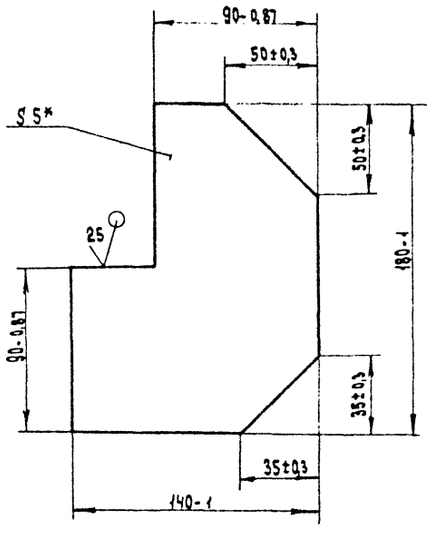

* Размер для справок.

Изм.	Лист	№ докум.	Подпись	Дата	Н021.02.04.201			
Разраб.		Курьякова			Ребро	Лит.	Масса	Масштаб
Пров.		Спиридонов					0,75	1:2
Рук.гр.		Слебова				Лист	Листов 1	
Рук.сект.		Спиридонов			Лист 6-ПН-5 ГОСТ 19903-74* 6 Ст.3пс2 ГОСТ 14637-79	Союзгипролесхоз		
Н.контр.		Спиридонов						
Утв.		Спиридонов						

Формат А4

Альбом 7

Н021.02.04.002

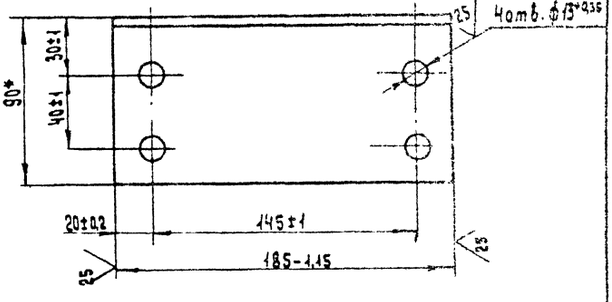

* Размер для справок.

Изм.	Лист	№ докум.	Подпись	Дата	Н021.02.04.002			
Разраб.		Курьякова			Кронштейн	Лит.	Масса	Масштаб
Пров.		Спиридонов					1,1	1:2
Рук.гр.		Слебова				Лист	Листов 1	
Рук.сект.		Спиридонов			90×56×8-Е-ГОСТ 8509-86 Уголок 6 Ст.3пс2-2 ГОСТ 535-79*	Союзгипролесхоз		
Н.контр.		Спиридонов						
Утв.		Спиридонов						

Копировал Сафонова

Формат А4

Н021.06.01.00006

Вид Г лист1
М1:10

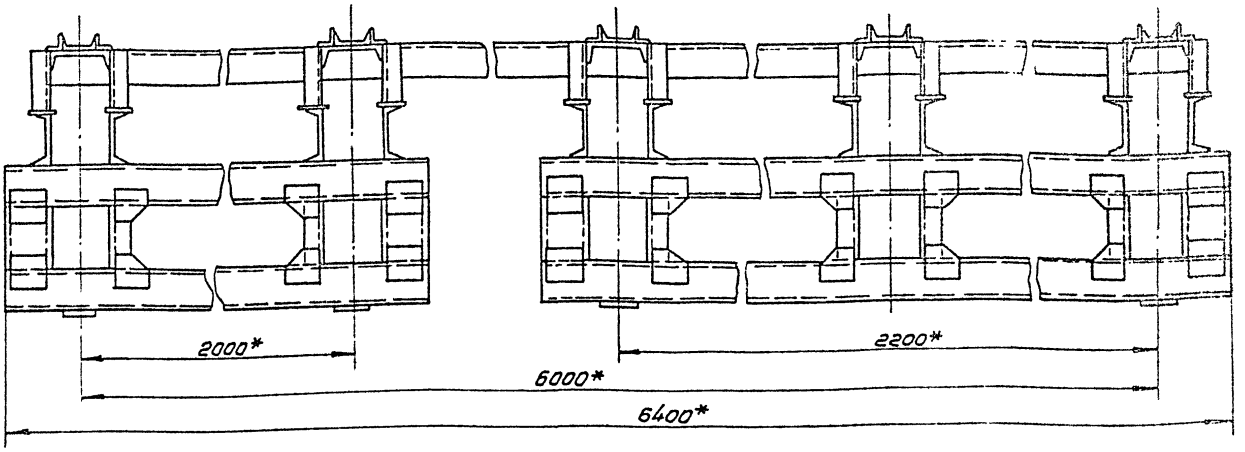

I лист1
М1:2

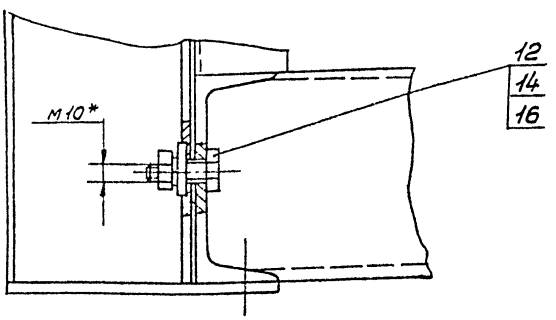

А-А лист1
М1:2

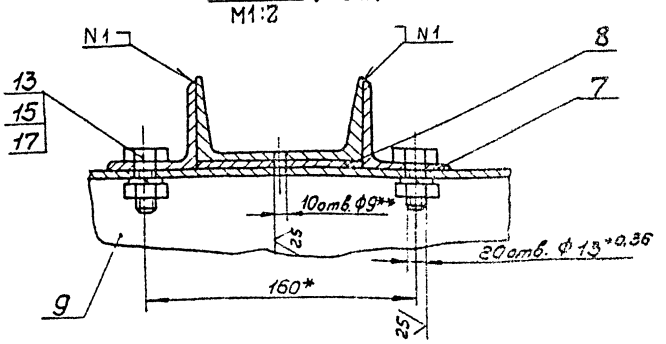

Изм.	Лист	№ докум.	Подп.	Дата	Н021.06.01.00006	Лист 2

Копировал [signature] Формат А3

Альбом 7

Н021.02.04.202

25 (√)

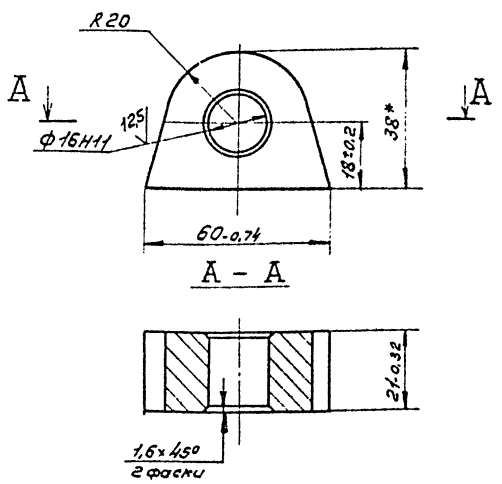

Изм.	Лист	№ докум.	Подп.	Дата	Н021.02.04.202			
Разраб.	Гурьякова	[signature]			Проушина	Лит	Масса 0,4	Масштаб 1:1
Пров.	Спиридонов	[signature]				Лист	Листов 1	
Рук. гр.	Глебова	[signature]			Ст3 ГОСТ 380-71*	СОЮЗГИПРОЛЕСХОЗ		
Рук. сект.	Спиридонов	[signature]						
Н. контр.	Спиридонов	[signature]						
Утв.	Спиридонов	[signature]						

Копировал [signature] Формат А4

Альбом 7

Н021.05.01.507

(√)

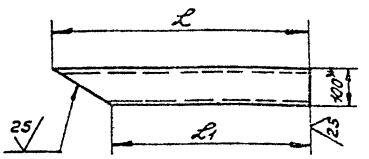

Обозначение	L	Пред. откл.	L1	Пред. откл.	Масса, кг
	мм				
Н021.05.01.507	700	-2	550	-1,75	5,2
-01	1300	-3,1	980	-2,3	11

* Размер для справок.

Изм.	Лист	№ докум.	Подп.	Дата	Н021.05.01.507			
Разраб.	Булыгина	[signature]			Раскос	Лит.	Масса Ст. табл.	Масштаб 1:10
Пров.	Спиридонов	[signature]				Лист	Листов 1	
Рук. гр.	Глебова	[signature]			Швеллер 10-ГОСТ 8240-72* / ВСт3кс2-2-ГОСТ 535-79*	СОЮЗГИПРОЛЕСХОЗ		
Рук. сект.	Спиридонов	[signature]						
Н. контр.	Спиридонов	[signature]						
Утв.	Спиридонов	[signature]						

Копировал [signature] Формат А4

Н021.02.05.002

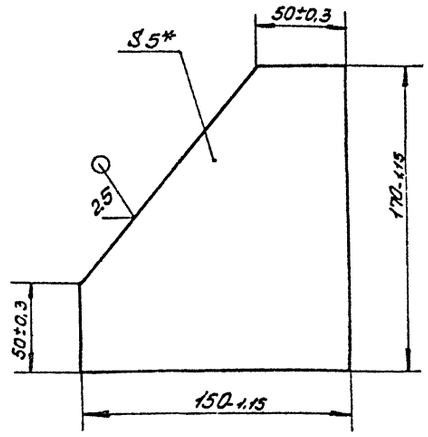

* Размер для справок.

Изм.	Лист	№ докум.	Подп.	Дата
Разраб.	Гурьякова			
Пров.	Спиридонов			
Рук. гр.	Глебова			
Рук. сект.	Спиридонов			
Н. контр.	Спиридонов			
Утв.	Спиридонов			

Н021.02.05.002

Ребро

Лит.	Масса	Масштаб
	0,4	1:2

Лист | Листов 1

Лист 6-ПН5 ГОСТ 19903-74* / ВСт3пс2 ГОСТ 14637-79

СОЮЗГИПРОЛЕСХОЗ

Копировал | Формат А4

Альбом 7

Н021.02.05.003

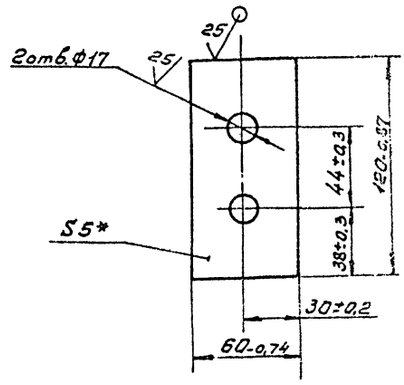

* Размер для справок.

Изм.	Лист	№ докум.	Подп.	Дата
Разраб.	Гурьякова			
Пров.	Спиридонов			
Рук. гр.	Глебова			
Рук. сект.	Спиридонов			
Н. контр.	Спиридонов			
Утв.	Спиридонов			

Н021.02.05.003

Фланец

Лит.	Масса	Масштаб
	0,15	1:2

Лист | Листов 1

Лист 6-ПН5 ГОСТ 19903-74* / ВСт3пс2 ГОСТ 14637-79

СОЮЗГИПРОЛЕСХОЗ

Копировал | Формат А4

Альбом 7

Н021.02.05.004

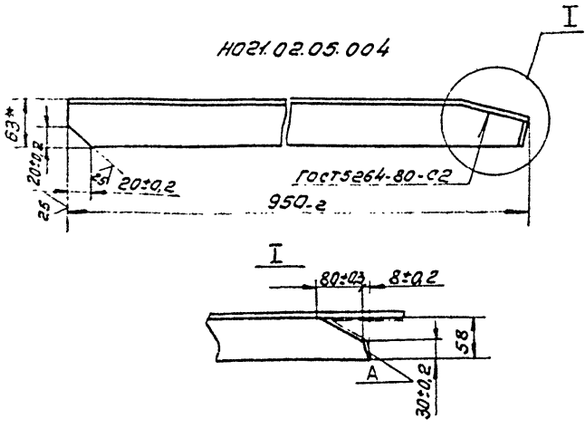

Н021.02.05.004-01- зеркальное отражение.

Остальное- ст. Н021.02.05.004.

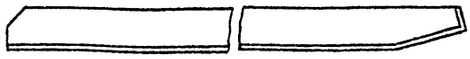

1.* Размер для справок.
2. Шероховатость поверхности А - 25/.

Изм.	Лист	№ докум.	Подп.	Дата
Разраб.	Гурьякова			
Пров.	Спиридонов			
Рук. гр.	Глебова			
Рук. сект.	Спиридонов			
Н. контр.	Спиридонов			
Утв.	Спиридонов			

Н021.02.05.004

Балка

Лит.	Масса	Масштаб
	4,7	1:5

Лист | Листов 1

Уголок 63х63х5-Б-ГОСТ 8509-86 / ВСт3пс2-I-ГОСТ 535-79*

СОЮЗГИПРОЛЕСХОЗ

Копировал | Формат А4

Альбом 7

Н021.02.05.005

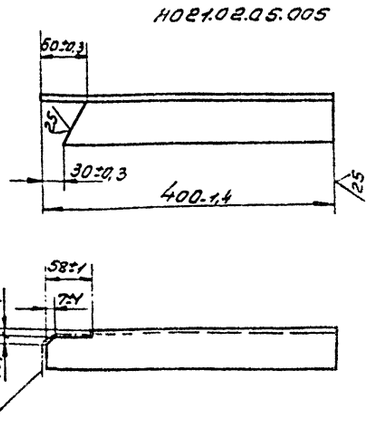

Н021.02.05.005-01- зеркальное отражение

Остальное- ст. Н021.02.05.005

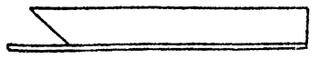

Шероховатость поверхности А - 25/.

Изм.	Лист	№ докум.	Подп.	Дата
Разраб.	Гурьякова			
Пров.	Спиридонов			
Рук. гр.	Глебова			
Рук. сект.	Спиридонов			
Н. контр.	Спиридонов			
Утв.	Спиридонов			

Н021.02.05.005

Балка

Лит.	Масса	Масштаб
	2,2	1:5

Лист | Листов 1

Уголок 63х63х5-Б ГОСТ 8509-86 / ВСт3пс2-I-ГОСТ 535-79*

СОЮЗГИПРОЛЕСХОЗ

Копировал | Формат А4

Формат	Зона	Поз.	Обозначение	Наименование	Кол.	Примечание
				Документация		
А3			Н021.14.00.100СБ	Сборочный чертеж		
				Детали		
А4		1	Н021.14.00.101	Венец	1	
А4		2	Н021.14.00.102	Ступица	1	

Н021.14.00.100

Изм	Лист	№ докум.	Подп.	Дата
Разраб.		Гурьякова		
Пров.		Спиридонов		
Рук. гр.		Глебова		
Н. контр.		Спиридонов		
Утв.		Спиридонов		

Звездочка

Лит. | Лист | Листов 1

СОЮЗГИПРОЛЕСХОЗ

Инв. № подл. | Подп. и дата | Взам. инв. № | Инв. № дубл. | Подп. и дата

Копировал Гиркина

Формат А4

Альбом 7

Формат	Зона	Поз.	Обозначение	Наименование	Кол.	Примечание
				Документация		
А3			Н021.14.00.200СБ	Сборочный чертеж		
				Детали		
А4		1	Н021.14.00.101-01	Венец	1	
А4		2	Н021.14.00.201	Ступица	1	

Н021.14.00.200

Изм	Лист	№ докум.	Подп.	Дата
Разраб.		Гурьякова		
Пров.		Спиридонов		
Рук. гр.		Глебова		
Н. контр.		Спиридонов		
Утв.		Спиридонов		

Звездочка

Лит. | Лист | Листов 1

СОЮЗГИПРОЛЕСХОЗ

Инв. № подл. | Подп. и дата | Взам. инв. № | Инв. № дубл. | Подп. и дата

Копировал Гиркина

Формат А4

Альбом 7

Формат	Зона	Поз.	Обозначение	Наименование	Кол.	Примечание
				Документация		
А3			Н021.02.04.100СБ	Сборочный чертеж		
				Детали		
А4		1	Н021.02.04.101	Проушина	2	
		2	-01	Проушина	4	
Б4		3	Н021.02.04.102	Настил		
				Лист 6-ПН-1,6 ГОСТ 19903-74* / 4-IV ВСт3сп ГОСТ 16523-70*		
				(680 × 5800) h 14	1	45кг
Б4		4	Н021.02.04.103	Связь		
				Швеллер 5-П-ГОСТ 8240-72* / ВСт3пс2-I-ГОСТ 535-79*		
				L = 700 h 14	2	3,4кг
Б4		5	Н021.02.04.104	Опора		
				Швеллер 5-П-ГОСТ 8240-72* / ВСт3пс2-I-ГОСТ 535-79*		
				L = 5900 h 14	1	28,3кг
Б4		6	Н021.02.04.105	Связь		
				Уголок 50×50×5-Б-ГОСТ 8509-86 / ВСт3пс2-I-ГОСТ 535-79*		
				L = 600 h 14	4	2,25кг
Б4		7	Н021.02.04.106	Опора		
				Уголок 50×50×5-Б-ГОСТ 8509-86 / ВСт3пс2-I-ГОСТ 535-79*		
				L = 5900 h 14	1	22,8кг

Н021.02.04.100

Изм	Лист	№ докум.	Подп.	Дата
Разраб.		Гурьякова		
Пров.		Спиридонов		
Рук. гр.		Глебова		
Н. контр.		Спиридонов		
Утв.		Спиридонов		

Склиз

Лит. | Лист | Листов 1

СОЮЗГИПРОЛЕСХОЗ

Инв. № подл. | Подп. и дата | Взам. инв. № | Инв. № дубл. | Подп. и дата

Копировал Гиркина

Формат А4

Альбом 7

Формат	Зона	Поз.	Обозначение	Наименование	Кол.	Примечание
				Документация		
А3			Н021.02.04.200СБ	Сборочный чертеж		
				Детали		
А4		1	Н021.02.04.201	Ребро	2	
		2	Н021.02.04.202	Проушина	1	
Б4		3	Н021.02.04.203	Стойка		
				Швеллер 5-П-ГОСТ 8240-72* / ВСт3пс2-I-ГОСТ 535-79*		
				L = 530 h 14	1	2,3кг
Б4		4	Н021.02.04.204	Опора		
				Швеллер 5-П-ГОСТ 8240-72* / ВСт3пс2-I-ГОСТ 535-79*		
				L = 150 h 14	1	0,72кг

Н021.02.04.200

Изм	Лист	№ докум.	Подп.	Дата
Разраб.		Гурьякова		
Пров.		Спиридонов		
Рук. гр.		Глебова		
Н. контр.		Спиридонов		
Утв.		Спиридонов		

Кронштейн

Лит. | Лист | Листов 1

СОЮЗГИПРОЛЕСХОЗ

Инв. № подл. | Подп. и дата | Взам. инв. № | Инв. № дубл. | Подп. и дата

Копировал Гиркина

Формат А4

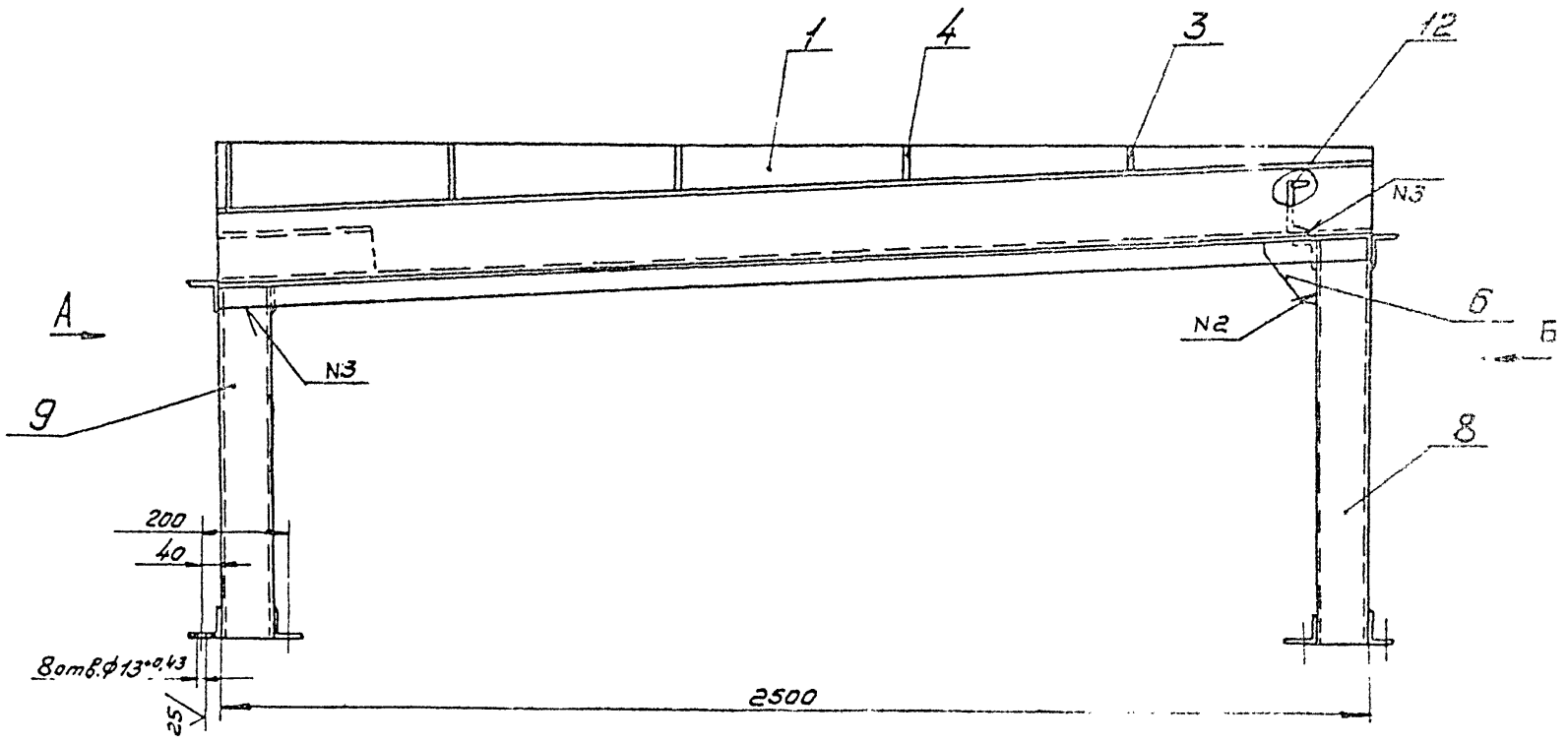

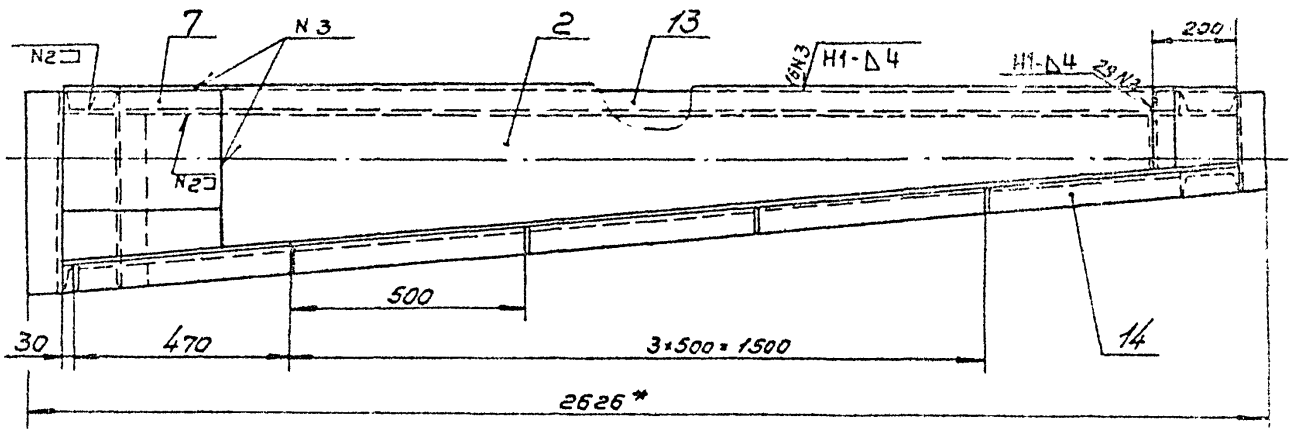

Вид А

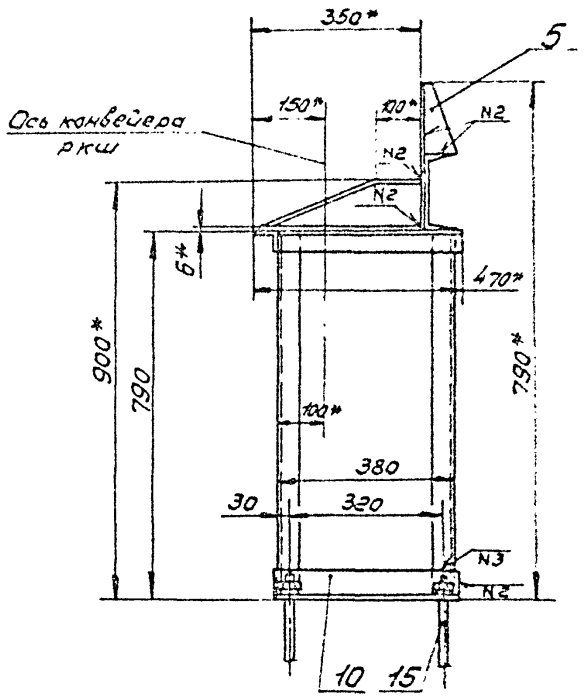

Вид Б

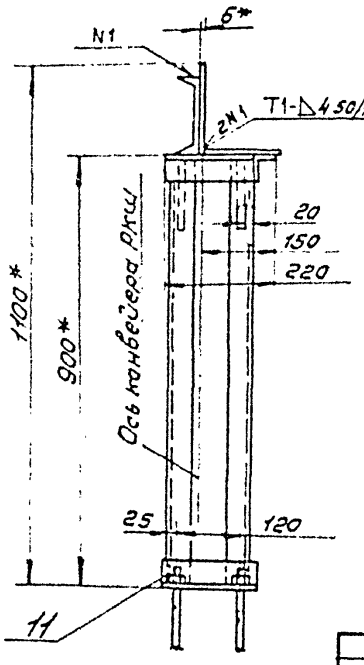

1.* Размеры для справок.

2. Предельные отклонения размеров $\pm \frac{IT-4}{2}$.

3. Шероховатость обрабатываемых поверхностей деталей 64 – $\sqrt{25}$.

4. Сварные швы по ГОСТ 5264-80.

5. Для обеспечения правильной работы полки, ее следует отрегулировать при монтаже склиза.

6. Покрытие: грунтовка ГФ-021 ГОСТ 25129-82, эмаль ПФ-115, серая ГОСТ 6465-76, $\overset{*}{\text{III}}$ С3.

7. Отверстия от покрытия предохранить.

Изм.	Лист	№ докум.	Подп.	Дата
Разраб.		Куряякова		
Пров.		Спиридонов		
Рук. гр.		Следова		
Рук. сект.		Спиридонов		
Н. контр.		Спиридонов		
Утв.		Рогачев		

Н021.03.00.00006

Полка сбросная. Сборочный чертеж.

Лит.	Масса	Масштаб
	160	1:10

Лист | Листов 1

СОЮЗГИПРОЛЕСХОЗ

Копировал Фролова

Формат А2

Инв. № подл. | Подп. и дата | Взам. инв. № | Инв. № дубл. | Подп. и дата

Альбом 7

Формат	Зона	Поз.	Обозначение	Наименование	Кол.	Примечание
				Документация		
*)			НО21.04.00.000СБ	Сборочный чертеж	1	*) А2,А3
				Детали		
		1	НО21.04.00.001	Опора	1	
А4		2	НО21.04.00.002	Опора	1	
А4		3	НО21.04.00.003	Дно	1	
А3		4	НО21.04.00.004	Стенка	1	
А4		5	НО21.04.00.005	Стенка	1	
А4		6	НО21.04.00.006	Планик	2	
А4		7	НО21.04.00.007	Ребро	14	
		8	-01	Ребро	1	
		9	-02	Ребро	1	
		10	-03	Ребро	1	
		11	-04	Ребро	1	
		12	-05	Ребро	1	
		13	-06	Ребро	1	
		14	-07	Ребро	1	
		15	-08	Ребро	1	
		16	-09	Ребро	1	
		17	-011	Ребро	1	
		18	-012	Ребро	5	
		19	-013	Ребро	4	
		20	НО21.04.00.008	Опора	4	
		21	НО21.04.00.009	Косынка	8	
		22	-01	Косынка	8	

Инв.№подл. | Подп. и дата | Взам.инв.№ | Инв.№дубл. | Подп. и дата

Изм.	Лист	№докум.	Подп.	Дата
Разраб.	Бубнягина			
Пров.	Спиридонов			
Рук.гр.	Гледова			
Н.контр.	Спиридонов			
Утв.	Спиридонов			

НО21.04.00.000

Устройство разворотное

Лит.	Лист	Листов
	1	2

СОЮЗГИПРОЛЕСХОЗ

Копировал Фибкуш — Формат А4

Альбом 7

Формат	Зона	Поз.	Обозначение	Наименование	Кол.	Примечание
А2			НО21.02.04.000СБ	Сборочный чертеж		
				Сборочные единицы		
А4		1	НО21.02.04.100	Склиз	1	
А4		2	НО21.02.04200	Кронштейн	1	
				Детали		
А4		3	НО21.02.04.001	Прокладка	4	
А4		4	НО21.02.04.002	Кронштейн	2	
				Стандартные изделия		
		5		Болт М12х35.6д.58-05		
				ГОСТ 7798-70*	8	
		6		Гайка М12.5.05		
				ГОСТ 5915-70*	8	
		7		Шайба 12.65Г.05		
				ГОСТ 6402-70*	8	
		8		Ось 22-16е9х40 Ст 3		
				ГОСТ 9650-80*	1	
		9		Ось 22-16е9х70 Ст. 3		
				ГОСТ 9650-80*	1	
		10		Ось 22-40е9х80 Ст 3		
				ГОСТ 9650-80*	2	

Инв.№подл. | Подп. и дата | Взам.инв.№ | Инв.№дубл. | Подп. и дата

Изм.	Лист	№докум.	Подп.	Дата
Разраб.	Гуляева			
Пров.	Спиридонов			
Рук.гр.	Гледова			
Н.контр.	Спиридонов			
Утв.	Спиридонов			

НО21.02.04.000

Ус. спределитель досок

Лит.	Лист	Листов
	1	2

СОЮЗГИПРОЛЕСХОЗ

Копировал Фибкуш — Формат А4

Альбом 7

Формат	Зона	Поз.	Обозначение	Наименование	Кол.	Примечание
А4		23	НО21.04.00.011	Стойка		
				Уголок 63х63х5-Б-ГОСТ8509-86 / ВСт3пс2-Т-ГОСТ535-79*		
				L = 2700 h 14	2	13 кг
А4		24	НО21.04.00.012	Стойка		
				Уголок 63х63х5-Б-ГОСТ8509-86 / ВСт3пс2-Т-ГОСТ535-79*		
				L = 2500 h 14	2	12 кг
А4		25	НО21.04.00.013	Стойка		
				Уголок 63х63х5-Б-ГОСТ8509-86 / ВСт3пс2-Т-ГОСТ535-79*		
				L = 2030 h 14	2	9,6 кг
А4		26	НО21.04.00.014	Стойка		
				Уголок 63х63х5-Б-ГОСТ8509-86 / ВСт3пс2-Т-ГОСТ535-79*		
				L = 1830 h 14	2	8,6 кг
А4		27	НО21.04.00.015	Связь		
				Уголок 40х40х5-Б-ГОСТ19903-74* / ВСт3пс2-Т-ГОСТ535-79*		
				L = 480 h 14	5	1,4 кг
А4		28	НО21.04.00.016	Связь		
				Уголок 63х63х5-Б-ГОСТ8509-86 / ВСт3пс2 ГОСТ14637-79		
				L = 58 h 14	4	2,5 кг
А4		29	НО21.04.00.017	Связь		
				Уголок 63х63х5-Б-ГОСТ8509-86 / ВСт3пс2-Т-ГОСТ535-79*		
				L = 460 h 14	2	2,4 кг
А4		30	НО21.04.00.018	Связь - стойка		
				Швеллер 10-ГОСТ8240-72* / ВСт3пс2-Т-ГОСТ535-79*		
				L = 900 h 14	3	7,7 кг

Инв.№подл. | Подп. и дата | Взам.инв.№ | Инв.№дубл. | Подп. и дата

Изм.	Лист	№докум.	Подп.	Дата

НО21.04.00.000

Лист 2

Копировал Фибкуш — Формат А4

Альбом 7

Формат	Зона	Поз.	Обозначение	Наименование	Кол.	Примечание
		11		Шайба 2-16-011		
				ГОСТ 9649-78*	8	
		12		Шайба 2-40-011		
				ГОСТ 9649-78*	2	
		13		Шплинт 4х28-001		
				ГОСТ 397-79*	2	
		14		Шплинт 6,3х55-001		
				ГОСТ 397-79*	1	
		15		Толкатель электрогид-		г. Томск
				равлический ТЭ-80У2,		Электро-
				ТУ 16-530.192-80	1	механич. з-д им. Вахрушева

Инв.№подл. | Подп. и дата | Взам.инв.№ | Инв.№дубл. | Подп. и дата

Изм.	Лист	№докум.	Подп.	Дата

НО21.02.04.000

Лист 2

Копировал Фибкуш — Формат А4

Н021.04.00.000СБ

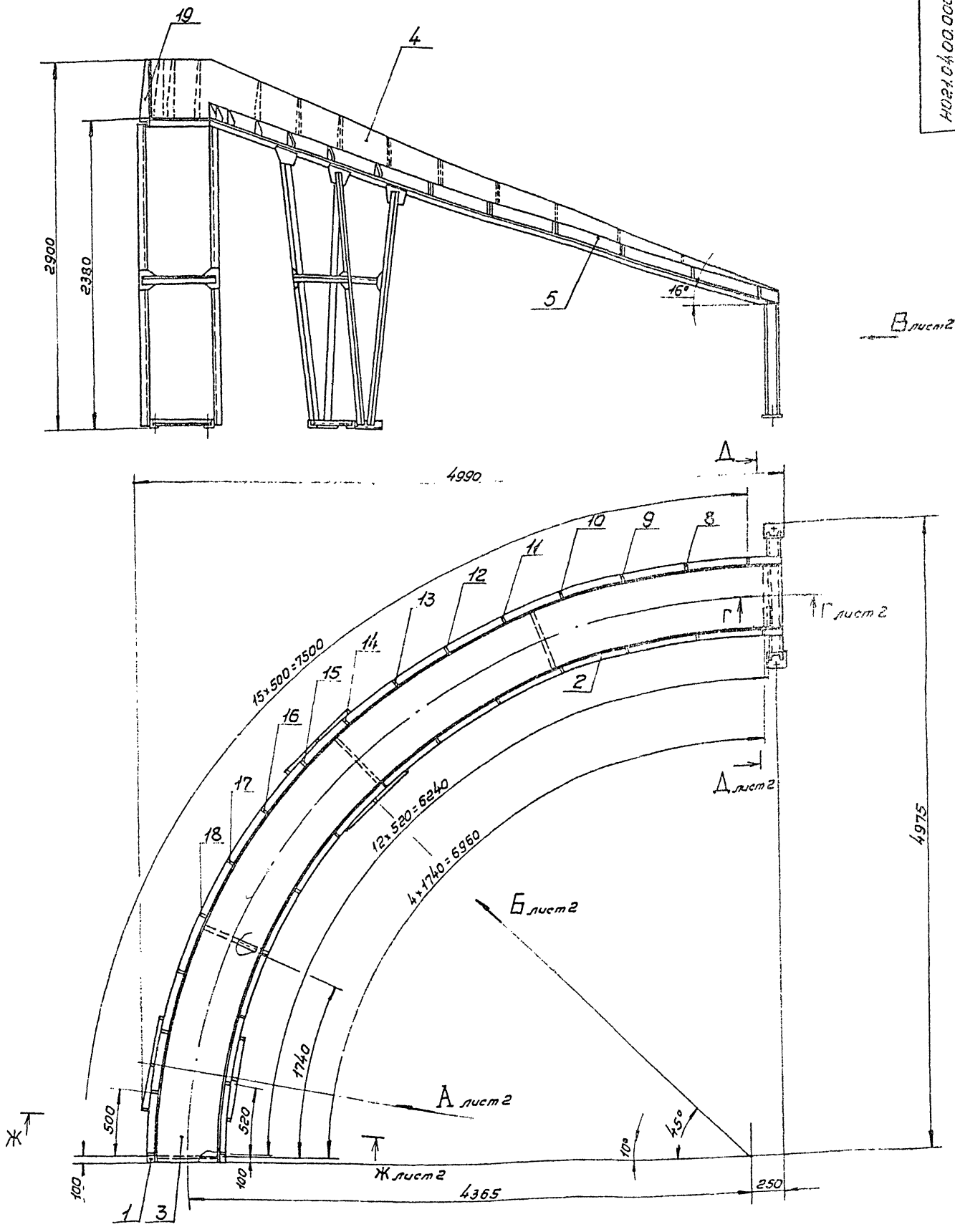

1.* Размеры для справок.

2. Неуказанные предельные отклонения размеров $\pm \frac{IT14}{2}$.

3. Шероховатость обрабатываемых поверхностей деталей БЧ-$^{50}\surd$.

4. Сварные швы по ГОСТ 5264-80.

5. Покрытие: грунтовка ПФ-020 ГОСТ 25129-82, эмаль ПФ-115, серая, ГОСТ 6465-76,* III Сз.

Отверстия от покрытия предохранить.

Изм.	Лист	№ докум.	Подп.	Дата	Устройство разворотное. Сборочный чертеж	Лит.	Масса	Масштаб
Разраб.		Булыгина					312	1:20
Пров.		Спиридонов				Лист 1	Листов 2	
Рук. гр.		Глебова				СОЮЗГИПРОЛЕСХОЗ		
Рук. сект.		Спиридонов						
Н. контр.		Спиридонов						
Утв.		Рогачев						

Копировал Федорова

Формат А2

Инв. № подл. | Подп. и дата | Взам. инв. № | Инв. № дубл. | Подп. и дата

Н021.04.00.000С5

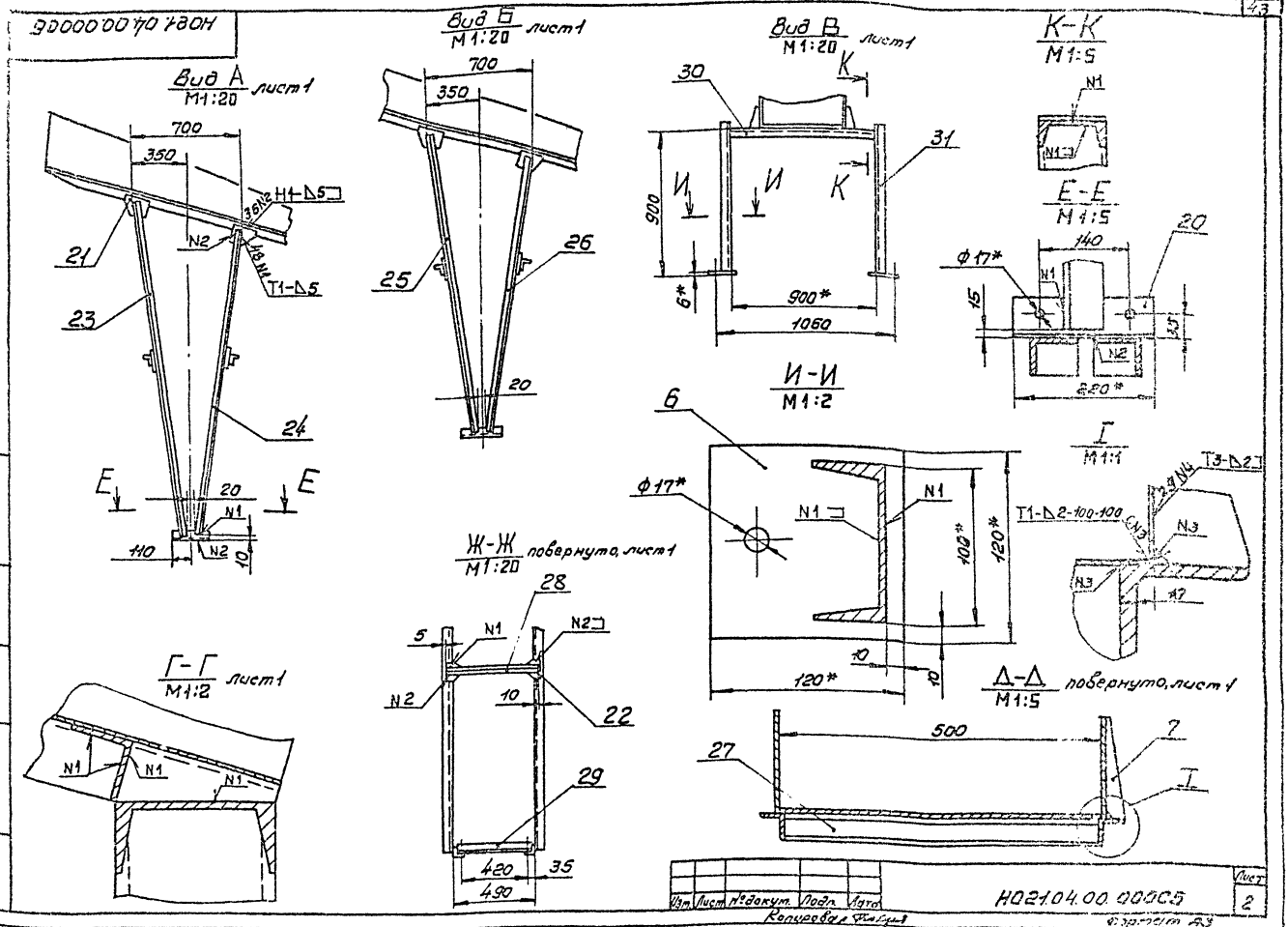

Изм.	Лист	№ докум.	Подп.	Дата	Н021.04.00.000С5	Лист 2

Копировал Фомина

Формат А3

Альбом 7

Н021.04.00.003

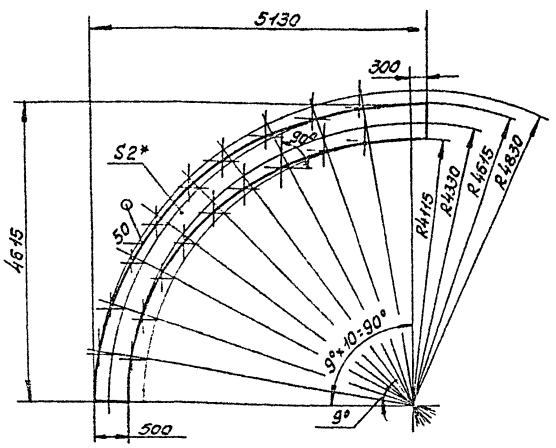

1.* Размер для справок.
2. Длина развертки L = 7400 мм.
3. Предельные отклонения размеров — ± IT14/2.

Н021.04.00.003

Изм.	Лист	№ докум.	Подп.	Дата	Дно	Лит.	Масса	Масштаб
Разраб.		Булыгина					59	1:50
Пров.		Спиридонов				Лист	Листов 1	
Рук. гр.		Глебова						
Рук. сект.		Спиридонов						
Н. контр.		Спиридонов						
Утв.		Спиридонов						

Лист 5-ПН-2 ГОСТ 19903-74* / 4-IV ВСт3сп ГОСТ 16523-70*

СОЮЗГИПРОЛЕСХОЗ

Копировал Фомина

Формат А4

Альбом 7

Н021.04.00.002

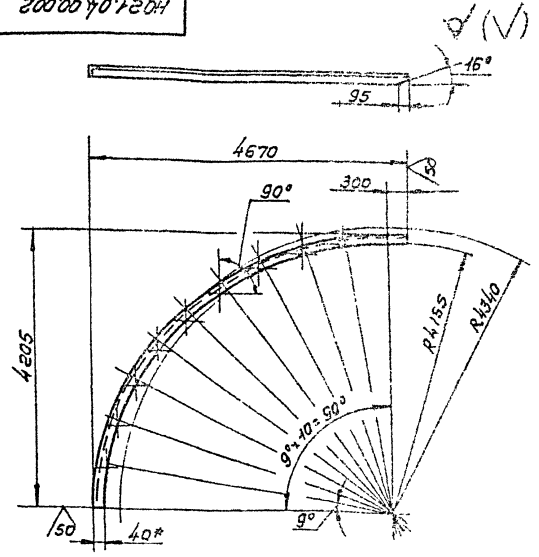

1.* Размер для справок.
2. Длина развертки L = 6700 мм.
3. Предельные отклонения размеров — ± IT14/2.

Н021.04.00.002

Изм.	Лист	№ докум.	Подп.	Дата	Опора	Лит.	Масса	Масштаб
Разраб.		Булыгина					20	1:50
Пров.		Спиридонов				Лист	Листов 1	
Рук. гр.		Глебова						
Рук. сект.		Спиридонов						
Н. контр.		Спиридонов						
Утв.		Спиридонов						

Уголок 40×40×5-Б-ГОСТ 8509-86 / ВСт3сп2-I-ГОСТ 535-79*

СОЮЗГИПРОЛЕСХОЗ

Копировал Фомина

Формат А4

Альбом 7

Н021.04.00.005

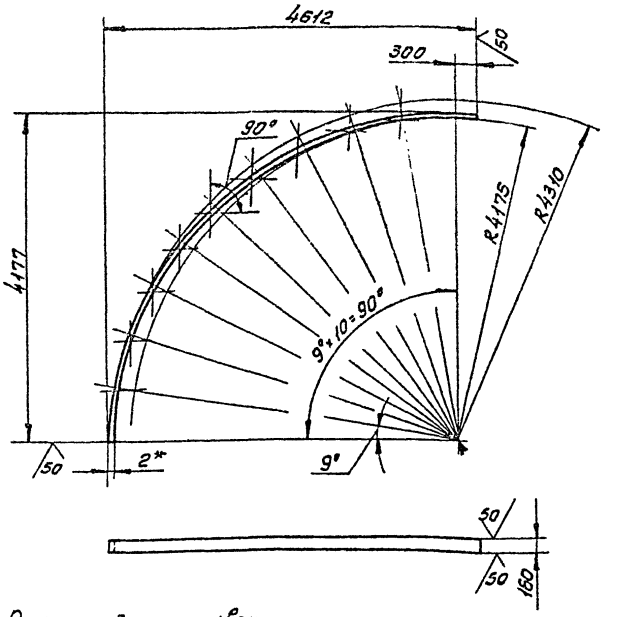

1.* Размер для справок.
2. Длина развертки L = 6700 мм.
3. Предельные отклонения размеров $\pm \frac{IT14}{2}$.

Изм.	Лист	№ докум.	Подп.	Дата
Разраб.		Булыгина		
Пров.		Спиридонов		
Рук. гр.		Глебова		
Рук. сект.		Спиридонов		
Н. контр.		Спиридонов		
Утв.		Спиридонов		

Н021.04.00.005

Стенка

Лит.	Масса	Масштаб
	17,2	1:50

Лист | Листов 1

Лист 6-ПН-2 ГОСТ 19903-74* / 4-IV-ВСт3сп ГОСТ 16523-70*

СОЮЗГИПРОЛЕСХОЗ

Копировал Пискуна

Формат А4

Инв. № подл. | Подп. и дата | Взам. инв. № | Инв. № дубл. | Подп. и дата

Альбом 7

Н021.04.00.001

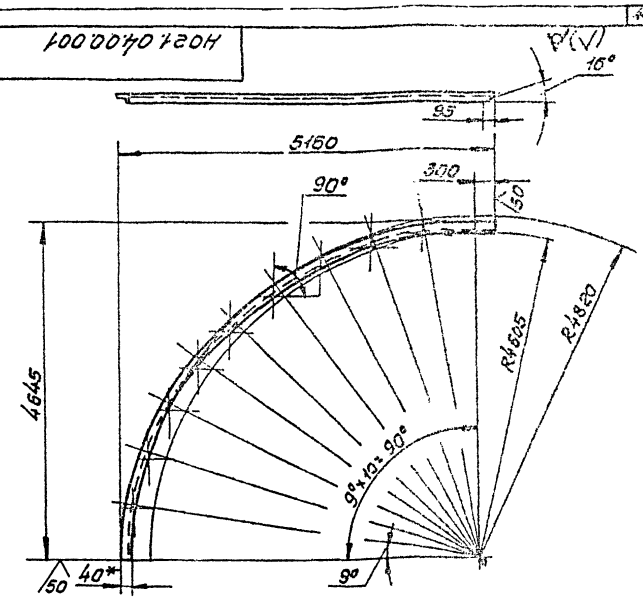

1.* Размер для справок.
2. Длина развертки L = 8100 мм.
3. Предельные отклонения размеров $\pm \frac{IT14}{2}$.

Изм.	Лист	№ докум.	Подп.	Дата
Разраб.		Булыгина		
Пров.		Спиридонов		
Рук. гр.		Глебова		
Рук. сект.		Спиридонов		
Н. контр.		Спиридонов		
Утв.		Спиридонов		

Н021.04.00.001

Опора

Лит.	Масса	Масштаб
	24	1:50

Лист | Листов 1

Уголок 40×40×5-6-ГОСТ 8509-86 / 8Ст3пс2-I-ГОСТ 535-79*

СОЮЗГИПРОЛЕСХОЗ

Копировал Пискуна

Формат А4

Инв. № подл. | Подп. и дата | Взам. инв. № | Инв. № дубл. | Подп. и дата

Альбом 7

Н021.04.00.004



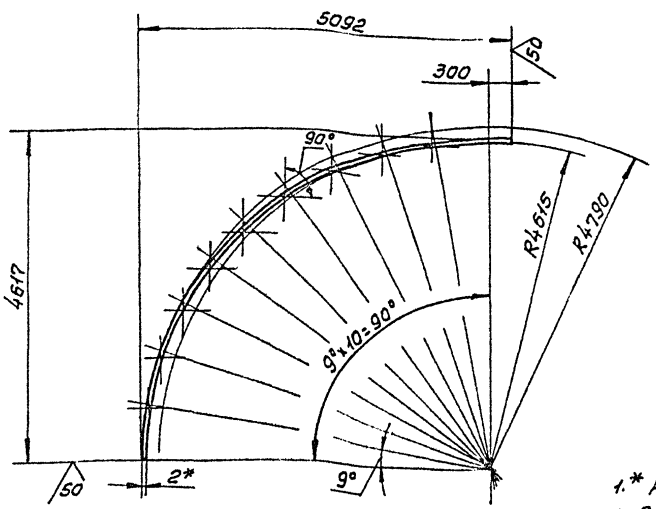

Развертка

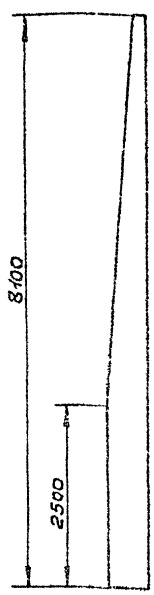

1.* Размер для справок.
2. Предельные отклонения размеров — $\pm \frac{IT14}{2}$.

Изм.	Лист	№ докум.	Подп.	Дата
Разраб.		Булыгина		
Пров.		Спиридонов		
Рук. гр.		Глебова		
Рук. сект.		Спиридонов		
Н. контр.		Спиридонов		
Утв.		Спиридонов		

Н021.04.00.004

Стенка

Лит.	Масса	Масштаб
	42,5	1:50

Лист | Листов 1

Лист 6-ПН-2 ГОСТ 19903-74* / 4-IV-ВСт3сп ГОСТ 16523-70*

СОЮЗГИПРОЛЕСХОЗ

Копировал Пискуна

Формат А4

Инв. № подл. | Подп. и дата | Взам. инв. № | Инв. № дубл. | Подп. и дата

Н021.04.00.009

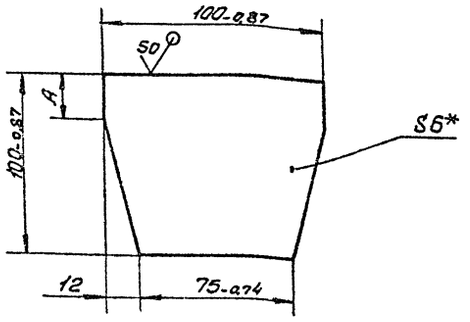

Обозначение	A, мм	Масса, кг
Н021.04.00.009	25	0,45
-01	55	0,5

1.* Размер для справок.
2. Неуказанные предельные отклонения размеров $\pm \frac{IT14}{2}$

Изм.	Лист	№докум.	Подп.	Дата	Косынка	Лит. / Масса: см. табл. / Масштаб: 1:2
Разраб.		Булыгина				Лист / Листов 1
Пров.		Спиридонов				
Рук. гр.		Гребова				
Рук. сект.		Спиридонов				
Н. контр.		Спиридонов				
Утв.		Спиридонов				

Лист 5-ПН-6-ГОСТ 19903-74* / Лист ВСт3кс2 ГОСТ 14637-79

СОЮЗГИПРОЛЕСХОЗ

Копировал Фигурная — Формат А4

Альбом 7

Н021.04.00.007

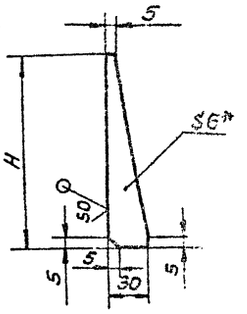

Обозначение	H, мм	Масса кг
Н021.04.00.007	160	0,20
-01	170	0,21
-02	200	0,27
-03	230	0,30
-04	260	0,35
-05	290	0,39
-06	320	0,42
-07	350	0,48
-08	380	0,51
-09	410	0,54
-011	440	0,60
-012	470	0,63
-013	500	0,65

1.* Размер для справок.
2. Неуказанные предельные отклонения размеров $\pm \frac{IT14}{2}$

Изм.	Лист	№докум.	Подп.	Дата	Ребро	Лит. / Масса: см. табл. / Масштаб: 1:2
Разраб.		Булыгина				Лист / Листов 1
Пров.		Спиридонов				
Рук. гр.		Гребова				
Рук. сект.		Спиридонов				
Н. контр.		Спиридонов				
Утв.		Спиридонов				

Лист 6-ПН-6 ГОСТ 19903-74* / Лист ВСт3кс2 ГОСТ 14637-79

СОЮЗГИПРОЛЕСХОЗ

Копировал Фигурная — Формат А4

Альбом 7

Н021.04.00.006

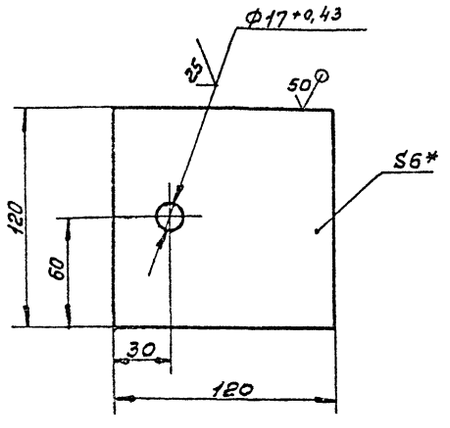

1.* Размер для справок.
2. Неуказанные предельные отклонения размеров $\pm \frac{IT14}{2}$

Изм.	Лист	№докум.	Подп.	Дата	Пластик	Лит. / Масса: 0,7 / Масштаб: 1:2
Разраб.		Булыгина				Лист / Листов 1
Пров.		Спиридонов				
Рук. гр.		Гребова				
Рук. сект.		Спиридонов				
Н. контр.		Спиридонов				
Утв.		Спиридонов				

Лист 5-ПН-5 ГОСТ 19903-74* / Лист ВСт3пс2 ГОСТ 14637-79

СОЮЗГИПРОЛЕСХОЗ

Копировал Фигурная — Формат А4

Альбом 7

Н021.04.00.008

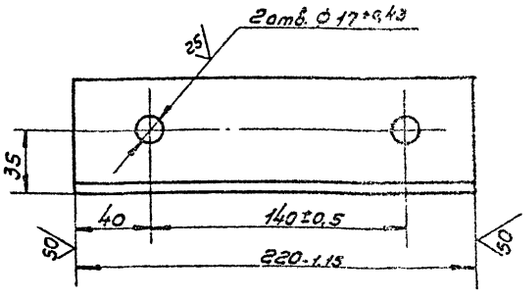

Неуказанные предельные отклонения размеров $\pm \frac{IT14}{2}$

Изм.	Лист	№докум.	Подп.	Дата	Опора	Лит. / Масса: 0,6 / Масштаб: 1:2
Разраб.		Булыгина				Лист / Листов 1
Пров.		Спиридонов				
Рук. гр.		Гребова				
Рук. сект.		Спиридонов				
Н. контр.		Спиридонов				
Утв.		Спиридонов				

Уголок 40×40×5-Б-ГОСТ 8509-86 / Уголок ВСт3пс2-Т-ГОСТ 535-79*

СОЮЗГИПРОЛЕСХОЗ

Копировал Фигурная — Формат А4

gost.e-ecolog.ru