ТИПОВОЙ ПРОЕКТ

411-2-189.88

ЛЕСОПИЛЬНЫЙ ЦЕХ С ТАРНЫМ ОТДЕЛЕНИЕМ МОЩНОСТЬЮ 25 тыс.м³ СЫРЬЯ В ГОД

СТЕНЫ КИРПИЧНЫЕ

АЛЬБОМ 5

КЖИ ЧЕРТЕЖИ СТРОИТЕЛЬНЫХ ИЗДЕЛИЙ

gost.e-ecolog.ru

ТИПОВОЙ ПРОЕКТ
411-2-189.88

ЛЕСОПИЛЬНЫЙ ЦЕХ С ТАРНЫМ ОТДЕЛЕНИЕМ МОЩНОСТЬЮ 25 тыс.м³ СЫРЬЯ В ГОД

СТЕНЫ КИРПИЧНЫЕ

АЛЬБОМ 5

КЖИ ЧЕРТЕЖИ СТРОИТЕЛЬНЫХ ИЗДЕЛИЙ

РАЗРАБОТАН ИНСТИТУТОМ
"СОЮЗГИПРОЛЕСХОЗ"

ГЛАВНЫЙ ИНЖЕНЕР ИНСТИТУТА В.М. НАГАЕВ

ГЛАВНЫЙ ИНЖЕНЕР ПРОЕКТА Т.А. СЕРГЕЕВА

УТВЕРЖДЕН ГОСКОМЛЕСОМ СССР
ПРОТОКОЛ ОТ 10 ОКТЯБРЯ 1988 г. №27

ВВЕДЕН В ДЕЙСТВИЕ ИНСТИТУТОМ
"СОЮЗГИПРОЛЕСХОЗ"
ПРИКАЗ ОТ 18 ОКТЯБРЯ 1988 г. №112

Альбом 5

Типовой проект 411-2-189.88

Содержание альбома №5

Шифр	Наименование	Стр.
	Титульный лист	1
	Содержание альбома	2,3
ТУ	Технические условия	4
Т.П.411-2-189.88 -КЖИ-0100	Балка 2БДР18-4АIVТ^{d}	5
Т.П.411-2-189.88 -КЖИ-0100СБ	Балка 2БДР18-4АIVТ^{d}. Сборочный чертеж	6
Т.П.411-2-189.88 -КЖИ-0200	Балка 3БДР18-5АIVТ^{d}; 3БДР18-5АIVТ^{d}	7
Т.П.411-2-189.88 -КЖИ-0200СБ	Балка 3БДР18-5АIVТ^{d}; 3БДР18-5АIVТ^{d} Сборочный чертеж	8
Т.П.411-2-189.88 -КЖИ-0300	Колонна 1К63.3-3^{a}; 1К63.3-3^{d}	9
	1К63.3-3^{b}; 1К63.3-3^{e}; 1К63.3-3^{d}	
Т.П.411-2-189.88 -КЖИ-0300СБ	Колонна 1К63.3-3^{a}, 1К63.3-3^{d} Сборочный чертеж	10
Т.П.411-2-189.88 -КЖИ-0300СБ	Колонна 1К63.3-3^{b}; 1К63.3-3^{e} Сборочный чертеж	11
Т.П.411-2-189.88 -КЖИ-0300СБ	Колонна 1К63.3-3^{d} Сборочный чертеж	12
Т.П.411-2-189.88 -КЖИ-0400	Опорная подушка ОП3	13
Т.П.411-2-189.88 -КЖИ-0410	Сетка С1	14
Т.П.411-2-189.88 -КЖИ-0420	Петля П1	14
Т.П.411-2-189.88 -КЖИ-0500	Сетка С2	15
Т.П.411-2-189.88 -КЖИ-0600	Сетка С3	15
Т.П.411-2-189.88 -КЖИ-0700	Сетка С4	16
Т.П.411-2-189.88 -КЖИ-0800	Сетка С5	16
Т.П.411-2-189.88 -КЖИ-0900	Сетка С6	17

Шифр	Наименование	Стр.
Т.П.411-2-189.88 -КЖИ-1000	Сетка С7	17
Т.П.411-2-189.88 -КЖИ-1100	Сетка С8	18
Т.П.411-2-189.88 -КЖИ-1200	Сетка С9	18
Т.П.411-2-189.88 -КЖИ-1300	Сетка С10	19
Т.П.411-2-189.88 -КЖИ-1400	Сетка С11	19
Т.П.411-2-189.88 -КЖИ-1500	Сетка С12	20
Т.П.411-2-189.88 -КЖИ-1600	Сетка С13	20
Т.П.411-2-189.88 -КЖИ-1700	Каркас плоский КР1	21
Т.П.411-2-189.88 -КЖИ-1800	Каркас плоский КР2	21
Т.П.411-2-189.88 -КЖИ-1900	Каркас плоский КР3	22
Т.П.411-2-189.88 -КЖИ-2000	Каркас плоский КР4	22
Т.П.411-2-189.88 -КЖИ-2100	Каркас плоский КР5	23
Т.П.411-2-189.88 -КЖИ-2200	Каркас плоский КР6	23
Т.П.411-2-189.88 -КЖИ-2300	Каркас плоский КР7	24
Т.П.411-2-189.88 -КЖИ-2400	Каркас плоский КР8	24
Т.П.411-2-189.88 -КЖИ-2500	Каркас плоский КР9	25
Т.П.411-2-189.88 -КЖИ-2600	Каркас плоский КР10	25
Т.П.411-2-189.88 -КЖИ-2700	Каркас плоский КР11	26
Т.П.411-2-189.88 -КЖИ-2800	Каркас плоский КР12	26
Т.П.411-2-189.88 -КЖИ-2900	Каркас плоский КР13	27

Альбом 5

Типовой проект 411-2-189.88

Т.П.411-2-189.88 -КЖИ-3000	Каркас плоский КР14	27
Т.П.411-2-189.88 -КЖИ-3100	Каркас плоский КР15	28
Т.П.411-2-189.88.-КЖИ-3200	Каркас плоский КР16	28
Т.П.411-2-189.88-КЖИ-3300	Каркас плоский КР17	29
Т.П.411-2-189.88-КЖИ-3400	Каркас плоский КР18	29
Т.П.411-2-189.88-КЖИ-3500	Каркас плоский КР19	30
Т.П.411-2-189.88 -КЖИ-3600	Каркас плоский КР-20	30
Т.П.411-2-189.88 -КЖИ-3700	Каркас плоский КР-21	31
Т.П.411-2-189.88-КЖИ-3800	Изделие закладное (МН1; МН2; МН5)	32
Т.П.411-2-189.88 -КЖИ-0001	Уголок (обрамление)	32
Т.П.411-2-189.88-КЖИ-3800СБ	Изделие закладное (МН1; МН2; МН5) Сборочный чертеж	33
Т.П.411-2-189.88-КЖИ-3900	Изделие закладное (МН3)	34
Т.П.411-2-189.88 -КЖИ-4000	Изделие закладное (МН4)	34
Т.П.411-2-189.88 -КЖИ-4100	Изделие закладное (МН6; МН7)	35
Т.П.411-2-189.88 -КЖИ-0002	Уголок (обрамление)	35
Т.П.411-2-189.88-КЖИ-4100СБ	Изделие закладное (МН6; МН7) Сборочный чертеж	36
Т.П.411-2-189.88-КЖИ-4200	Изделие закладное (МН8; МН9; МН10)	37
Т.П.411-2-189.88-КЖИ-0003	Уголок (обрамление)	37
Т.П.411-2-189.88-КЖИ-4200СБ	Изделие закладное (МН8; МН9; МН10) Сборочный чертеж.	38
Т.П.411-2-189.88 -КЖИ-4300	Изделие закладное (МН11; МН12; МН28)	39
Т.П.411-2-189.88-КЖИ-0004	Уголок (обрамление)	39
Т.П.411-2-189.88-КЖИ-4300СБ	Изделие закладное (МН11; МН12; МН28) Сборочный чертеж.	40
Т.П.411-2-189.88-КЖИ-4400	Изделие закладное МН13	41
Т.П.411-2-189.88-КЖИ-4500	Изделие закладное МН14	41
Т.П.411-2-189.88-КЖИ-4600	Изделие закладное МН15	42
Т.П.411-2-189.88-КЖИ-4700	Изделие закладное МН16	42
Т.П.411-2-189.88-КЖИ-4800	Изделие закладное МН17	43
Т.П.411-2-189.88-КЖИ-4900	Изделие закладное МН18	43
Т.П.411-2-189.88-КЖИ-5000	Изделие закладное МН19	44
Т.П.411-2-189.88 -КЖИ-5100	Изделие закладное МН20	44
Т.П.411-2-189.88-КЖИ-5200	Изделие закладное МН21	45
Т.П.411-2-189.88-КЖИ-5300	Изделие закладное МН22	45
Т.П.411-2-189.88-КЖИ-5400	Изделие закладное МН23	46
Т.П.411-2-189.88-КЖИ-5500	Изделие закладное МН24	46
Т.П.411-2-189.88-КЖИ-5600	Изделие закладное МН25	47
Т.П.411-2-189.88-КЖИ-5700	Изделие закладное МН26	47
Т.П.411-2-189.88-КЖИ-5800	Изделие закладное МН27	48
Т.П.411-2-189.88 -КЖИ-5900	Изделие закладное (Анкера А1, А2)	48
Т.П.411-2-189.88 -КЖИ-6000	Изделие закладное МН29	49
Т.П.411-2-189.88-КЖИ-6100	Изделие закладное МН30	49
Т.П.411-2-189.88 -КЖИ-6200СБ	Балка металлическая МБ1	
	Сборочный чертеж	50
Т.П.411-2-189.88-КЖИ-6203	Изделие соединительное МС-1	50
Т.П.411-2-189.88-КЖИ-6300	Решетка МР1	51

Технические условия к изготовлению арматурных, закладных и сборных железобетонных изделий.

Арматурные, закладные и сборные железобетонные изделия надлежит выполнять в точном соответствии с рабочими чертежами.

Арматурные и закладные сварные изделия должны соответствовать требованиям ГОСТ 10922-75; сборные железобетонные изделия - требованиям ГОСТ 13015.1-81.

Приварку элементов изделий следует выполнять:

а) при соединении в тавр дуговой сваркой под слоем флюса на сварочных автоматах в соответствии с указаниями на сварке соединений в железобетонных конструкциях СН393-78 и ГОСТ 14098-85.

При отсутствии оборудования для автоматической сварки допускается применение сварки под слоем флюса на оборудовании, с ручным приводом.

б) для арматуры каркасов контактно-точечной сваркой по ГОСТ 14098-85 во всех пересечениях стержней.

Для изготовления изделий надлежит применять сталь марки ВСт3:

для проката КП2 по ТУ 14-1-3023-80

для арматуры СПи ПС по ГОСТ 380-71* и ТУ14-1-3023-80.

Для сварочных работ следует применять электроды типа Э42 по ГОСТ 9467-75.

Высота катета сварного шва должна быть равна толщине привариваемой детали.

ГИП	Сергеева		ТП 411-2-189.88	КЖИ-ТУ	
Нач.отд.	Рогачев				
Н.контр.	Соколов				
Гл.спец.	Сергеева		Технические условия.	Стадия: Р	Лист: 1 / Листов: 1
Рук.гр.	Сафина				
Ст.инж.	Черкасова			СОЮЗГИПРОДЕСХОЗ	

Формат	Зона	Поз	Обозначение	Наименование	Кол.	Примечание
				Документация		
12			т.п. КЖИ-0100 сб	Сборочный чертеж		
				Сборочные единицы		
12			1.462.1-3/80, вып.1	Балка 2БДР18-4АIVТ		
				т.п. КЖИ-0100		
				(2БДР18-4АIVТа)		
				Изделие закладное		
11		1	1.400-6/76, вып.1	м4-1-3	4	
				Изделие закладное		
11		2	1.400-6/76, вып.1	м4-3-4	4	

ГИП	Сергеева		ТП 411-2-189.88 КЖИ-0100
Нач.отд.	Рогачев		
Н.контр.	Соколов		Балка 2БДР18-4АIVТа
Гл.спец.	Сергеева		Стадия Р; Лист 1; Листов 1
Рук.гр.	Сафина		
Ст.инж.	Черкасова		СОЮЗГИПРОЛЕСХОЗ

Рис. 1

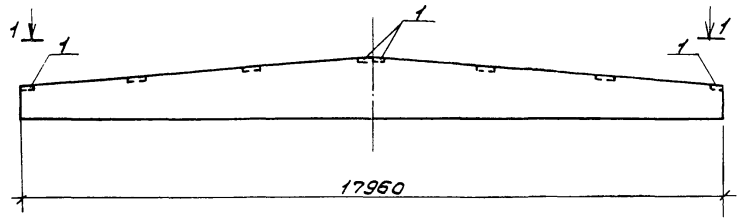

1-1

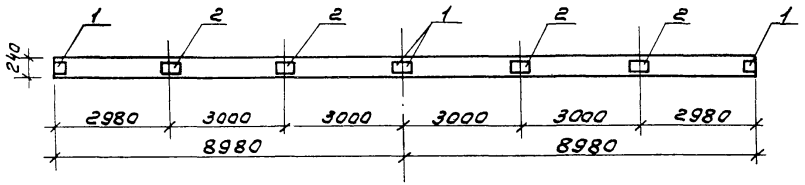

Ведомость расхода стали на дополнительные закладные изделия, кг

Марка	Изделия закладные										Всего кг
	Арматура класса					Профильная сталь					
	Класс A III					Вст3кп2					
	ГОСТ 5781-82*					ГОСТ 380-71*		ГОСТ 8510-86			
	Ø8			Итого			190×6			Итого	
2БДР18-4АIV-т	1.6			1.6			17.6				19.2

ГИП	Сергеева		
Нач.отд.	Рогачев		
Н.контр.	Соколов		
Гл.спец.	Сергеева		
Рук.гр.	Сафина		
Ст.инж.	Черкасова		

ТП 411-2-189.88 КЖИ-0100СБ

Балка 2БДР18-4АIV т.а

Сборочный чертеж.

Стадия	Масса	Масштаб
Р	см. табл.	
Лист 1	Листов 1	

СОЮЗГИПРОЛЕСХОЗ

Альбом 5

Формат	Зона	Поз.	Обозначение	Наименование	На исполнение		
						01	
				Документация			
12			т.п. кжи-0200с6	Сборочный чертеж			
				Сборочные единицы			
12			1462.1-3/80, Вып.1	Балка 36ДР18-5АIVТ			
			Переменные данные для исполнений				
				т.п. кжи-0200			
				(36ДР18-5АIVТ^{а})			
				Изделие закладное			
11		1	1.400-6/76, Вып.1	м4-1-3		4	
				Изделие закладное			
11		2	1.400-6/76, Вып.1	м4-3-4		4	
				Изделие закладное			
11		3	1.400-6/76, Вып.1	м4-22		1	

Инв.№ подл. | Подп. и дата | Взам.инв.№

ГИП	Сергеева	
Нач.отд	Рогачев	
Н.контр	Соколов	
Гл.спец	Сергеева	
Рук.гр	Сафина	
Ст.инж	Черкасова	

ТП 411-2-189.88 кжи-0200

Балка
36ДР18-5АIVТ^{а};
36ДР18-5АIVТ^{б}

Стадия	Лист	Листов
Р	1	2

СОЮЗГИПРОЛЕСХОЗ

Альбом 5

Формат	Зона	Поз.	Обозначение	Наименование	На исполнение		
						01	
				т.п. -кжи-0200с6			
				(36ДР18-5АIVТ^{б}			
				Изделие закладное			
11		1	1.400-6/76, Вып.1	м4-1-3		4	
				Изделие закладное			
11		2	1.400-6/76, Вып.1	м4-3-4		4	
				Изделие закладное			
11		3	1.400-6/76, Вып.1	м4-22		3	

ТП 411-2-189.88 кжи-0200 Лист 2

Рис 2 (остальное по рис. 1)

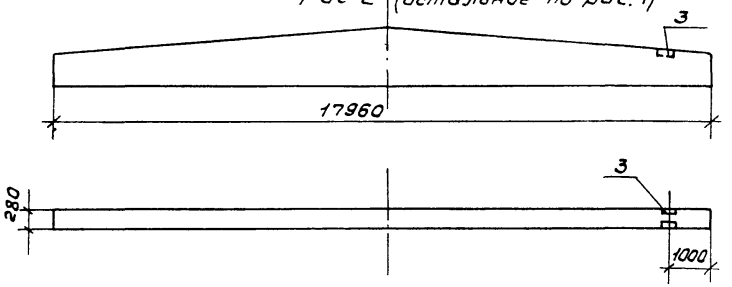

Рис. 3 (остальное по рис. 1)

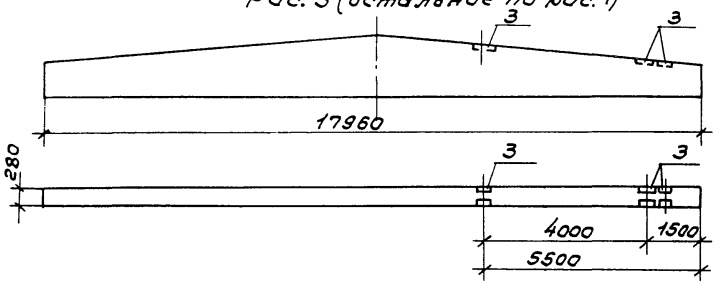

Обозначение		Марка	Рис.	Масса т
т.п.	КЖИ-0200	3БДР18-5АIVТ^{а}	2	
	-01	3БДР18-5АIVТ^{б}	3	

Ведомость расхода стали на дополнительные закладные изделия, кг

Марка	Изделия закладные										Всего кг
	Арматура класса А.III ГОСТ 5781-82*					Прокатная сталь В Ст 3кп 2 ГОСТ 380-71* ГОСТ 8510-86					
	ф8	ф10		Итого		-190×16		L 110×70×8		Итого	
3БДР18-5АIVТ^{а}	2,0	0,2		2,2		17,6		5,2		22,8	25,0
3БДР18-5АIVТ^{б}	2,8	0,6		3,4		17,6		15,6		33,2	36,6

ГИП	Сергеева		
Нач.отд.	Рогачев		
Н.контр.	Сокалов		
Гл.спец.	Сергеева		
Рук.гр.	Сафина		
Ст.инж.	Черкасова		

ТП 411-2-189.88 КЖИ-0200СБ

Балка (3БДР18-5АIVТ^{а}; 3БДР18-5АIVТ^{б})
Сборочный чертеж.

Стадия	Масса	Масштаб
Р	см. табл.	1:100
Лист 1	Листов 1	

СОЮЗГИПРОЛЕСХОЗ

Альбом 5

Формат	Зона	Поз.	Обозначение	Наименование	Кол.	Примечание
				Документация		
12			т.п. кжи-0300сб	Сборочный чертеж		
				Сборочные единицы		
			1.823-1, Вып. 2	Колонна 1К63.3-3		
			Переменные данные	для исполнений		
				т.п. кжи-0300		
				(1К63.3-3а)		
				Изделие закладное		
11	3		1.400-6/76, Вып.1	м1-11-4	2	
				т.п. -кжи-0300-01		
				(1К63.3-3б)		
				Изделие закладное		
11	3		1.400-6/76, Вып. 1	м1-11-4	4	
				т.п. кжи-0300-02		
				(1К63.3-3в)		
				Изделие закладное		
11	3		1.400-6/76, Вып. 1	м1-11-4	5	

Гип	Сергеева	
Нач.отд	Рогачев	
Н.контр.	Соколов	
Гл.спец.	Сергеева	
Рук.гр	Сафина	
Ст.инж.	Черкасова	

ТП 411-2-189.88 кжи-0300

Колонна 1К63.3-3а; 1К63.3-3б; 1К63.3-3в; 1К63.3-3г; 1К63.3-3д.

Стадия	Лист	Листов
Р	1	2

СОЮЗГИПРОЛЕСХОЗ

Альбом 5

Формат	Зона	Поз.	Обозначение	Наименование	Кол.	Примечание
				т.п. кжи-0300-03		
				(1К63.3-3а)		
				Изделие закладное		
11	3		1.400-6/76, Вып.1	м1-11-4	7	
				т.п. кжи-0300-04		
				(1К63.3-3д)		
				Изделие закладное		
11	3		1.400-6/76, Вып.1	м1-11-4	4	

ТП 411-2-189.88 кжи-0300 Лист 2

Альбом 5

Рис 1

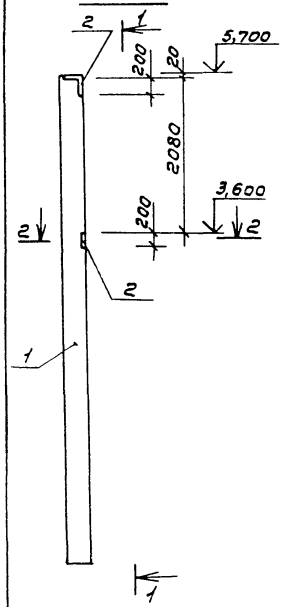

1-1

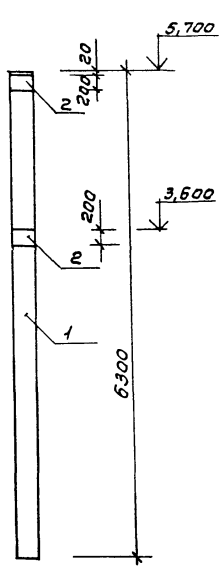

Рис 2

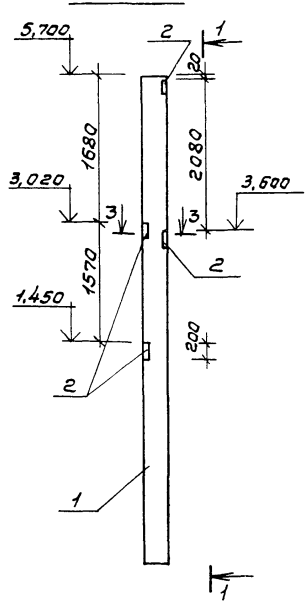

Обозначение	Марка	Рис.	Масса т
Т.п. КЖИ-0300	1К63.3-3а	1	
-01	1К63.3-3б	2	

Ведомость расхода стали на дополнительные закладные изделия, кг

Марка	Изделия закладные							Всего, кг
	Арматура			Прокатная сталь				
	класса AIII			Вст3кп2				
	ГОСТ 5781-82*			ГОСТ 380-71*				
	ф14			-200×10	-50×10			
1К63.3-3а	2,2			9,2	1,6			13,0
1К63.3-3б	4,4			18,4	3,2			26,0

2-2

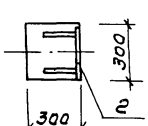

3-3

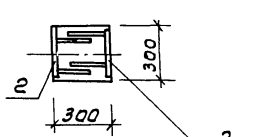

ГИП	Сергеева		ТП 411-2-189.88	КЖИ-030005
Нач.отд.	Рогачев			
Н.контр.	Соколов		Колонна (1К63.3-3а; 1К63.3-3б). Сборочный чертеж.	Стадия: Р; Масса: См. табл.; Масштаб: 1:50
Гл.спец.	Сергеева			Лист 1; Листов 3
Рук.гр.	Сафина			СОЮЗГИПРОЛЕСХОЗ
Ст.инж.	Черкасова			

Альбом 5

Рис.3

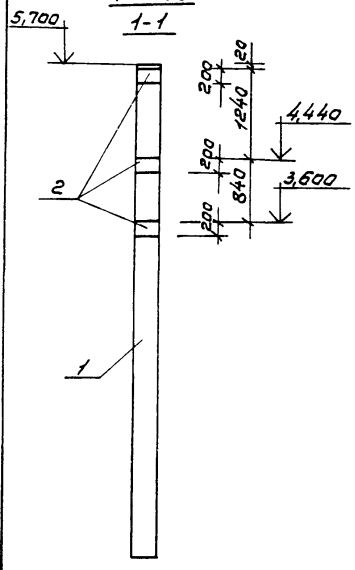

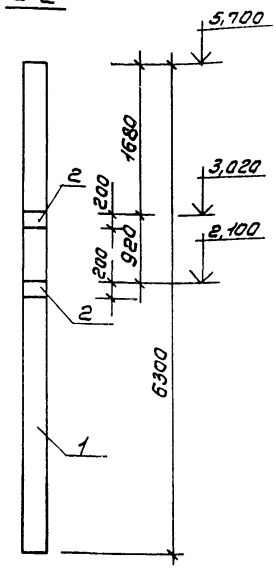

Рис.4

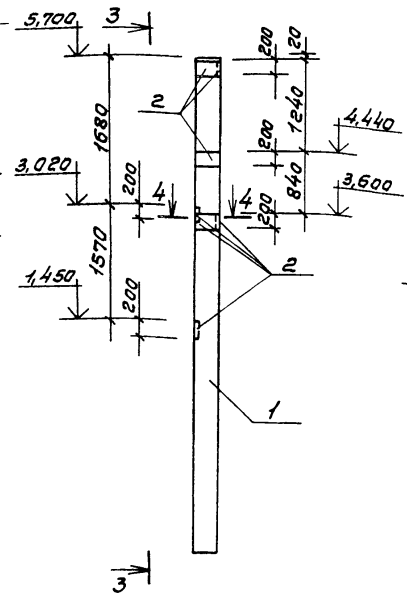

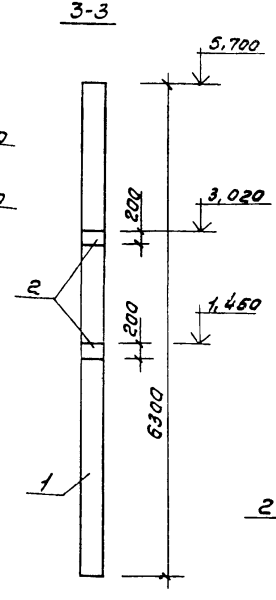

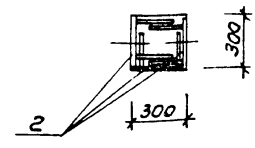

Обозначение	Марка	Рис.	Масса т
т.л. КЖИ-0300-82	1К63.3-3в	3	
03	1К63.3-3г	4	

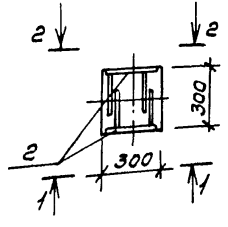

Ведомость расхода стали на дополнительные закладные изделия, кг

Марка	Изделия закладные								Всего, кг
	Арматура класса AIII ГОСТ 5781-82*			Профильная сталь ВСТ 3кп2 ГОСТ 380-71*					
	ф14			-200х10-50х10					
1К63.3-3в	5,5			23,0	4,0				32,5
1К63.3-3г	7,7			32,2	5,6				45,5

ГИП	Сергеева		
Нач.отд	Рогачев		
Н.контр.	Соколов		
Гл.спец.	Сергеева		
Рук.гр.	Сафина		
Ст.инж.	Черкасова		

ТП 411-2-187.88 КЖИ-0300 СБ

Колонна (1К63.3-3г; 1К63.3-3в). Сборочный чертеж.

Стадия	Масса	Масштаб
Р	См. табл.	1:50
Лист 2	Листов 1	

СОЮЗГИПРОЛЕСХОЗ

Ц00327-06 12

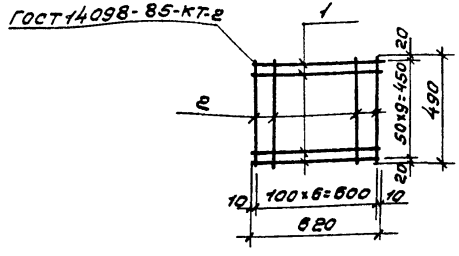

Формат	Зона	Поз.	Обозначение	Наименование	Кол.	Примечание
				Документация		
А2			КЖИ-ТУ	Технические условия		
				Детали		
Б4		1	-0411	ф10АIII ГОСТ 5781-82*		
				ℓ=620	10	3,8 кг
Б4		2	-0412	ф10АIII ГОСТ 5781-82*		
				ℓ=490	7	2,1 кг

ГИП	Сергеева		ТП 411-2-189.88	КЖИ-0410
Нач.отд.	Рогачев			
Н.контр.	Соколов			
Гл.спец.	Сергеева		Сетка С1	Стадия: — Масса: 5,9 кг Масштаб: б/м
Рук.гр.	Сафина			Лист 1 Листов 1
Ст.инж.	Черкасова			СОЮЗГИПРОЛЕСХОЗ

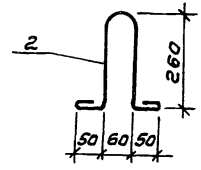

Длина развертки 770 мм.

ГИП	Сергеева		ТП 411-2-189.88	-КЖИ-0401
Нач.отд.	Рогачев			
Н.контр.	Соколов			
Гл.спец.	Сергеева		Петля П1	Стадия: Р Масса: 0,2 кг Масштаб: 1:10
Рук.гр.	Сафина			Лист 1 Листов 1
Ст.инж.	Черкасова			СОЮЗГИПРОЛЕСХОЗ
			ФбАI ГОСТ 5781-82*	

Альбом 5

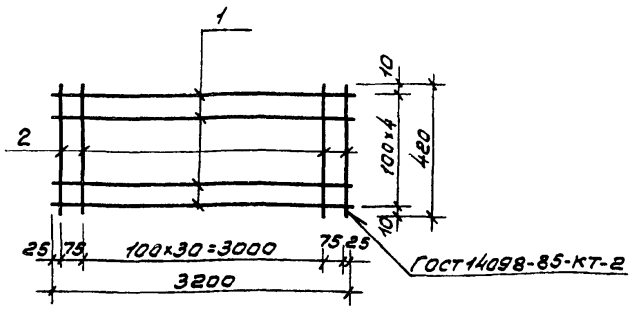

Формат	Зона	Поз.	Обозначение	Наименование	Кол.	Примечание
				Документация		
12			КЖИ-ТУ	Технические условия		
				Детали		
				ф8AI ГОСТ 5781-82*		
Б4		1	-0501	ℓ=3200	5	6,4кг
Б4		2	-0502	ℓ=420	33	5,5кг

ГИП	Сергеева		ТП 411-2-189.88 КЖИ-0500
Нач.отд.	Рогачев		
Н.контр.	Соколов		
Гл.спец.	Сергеева		Сетка С2
Рук.гр.	Сафина		
Ст.инж.	Черкасова		

Стадия	Масса	Масштаб
Р	11,9кг	б/м
Лист 1	Листов 1	

СОЮЗГИПРОЛЕСХОЗ

Альбом 5

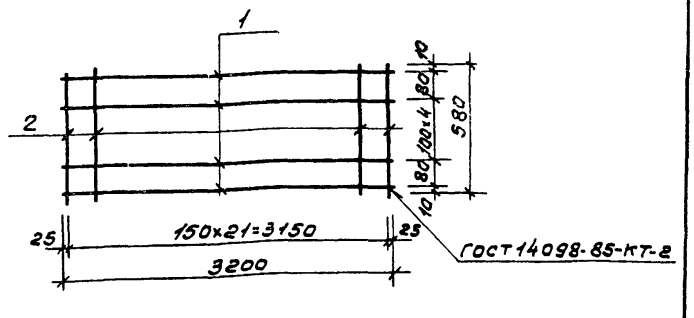

Формат	Зона	Поз.	Обозначение	Наименование	Кол.	Примечание
				Документация		
12			КЖИ-ТУ	Технические условия		
				Детали		
				ф8AI ГОСТ 5781-82*		
Б4		1	-0601	ℓ=3200	7	8,9кг
Б4		2	-0602	ℓ=680	22	6,0кг

ГИП	Сергеева		ТП 411-2-189.88 -КЖИ-0600
Нач.отд.	Рогачев		
Н.контр.	Соколов		
Гл.спец.	Сергеева		Сетка С3
Рук.гр.	Сафина		
Ст.инж.	Черкасова		

Стадия	Масса	Масштаб
Р	14,9кг	б/м
Лист 1	Листов 1	

СОЮЗГИПРОЛЕСХОЗ

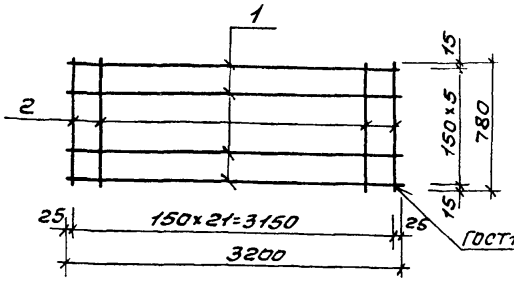

Формат	Зона	Поз.	Обозначение	Наименование	Кол.	Примечание
				Документация		
12			КЖИ-ТУ	Технические условия		
				Детали		
				ф8АI ГОСТ 5781-82*		
Б4		1	-0701	ℓ=3200	6	7,6 кг
Б4		2	-0702	ℓ=780	22	6,8 кг

ГИП	Сергеева		ТП 411-2-189.88	КЖИ-0700	
Нач.отд	Рогачев				
Н.контр	Соколов				
Гл.спец.	Сергеева		Сетка С4	Стадия: Р	Масса: 14,4кг
Рук.гр.	Сафина			Масштаб: б/м	
Ст.инж.	Черкасова			Лист 1	Листов 1
				СОЮЗГИПРОЛЕСХОЗ	

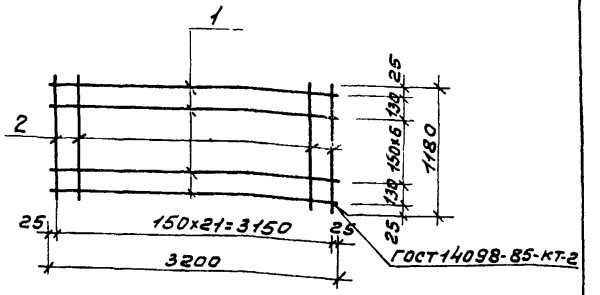

Формат	Зона	Поз.	Обозначение	Наименование	Кол.	Примечание
				Документация		
12			КЖИ-ТУ	Технические условия		
				Детали		
				ф8АI ГОСТ 5781-82*		
Б4		1	-0801	ℓ=3200	9	1
Б4		2	-0802	ℓ=1180	22	

ГИП	Сергеева		ТП 411-2-189.88	КЖИ-0800	
Нач.отд	Рогачев				
Н.контр	Соколов				
Гл.спец.	Сергеева		Сетка С5	Стадия: Р	Масса: 21,7кг
Рук.гр.	Сафина			Масштаб: б/м	
Ст.инж.	Черкасова			Лист 1	Листов 1
				СОЮЗГИПРОЛЕСХОЗ	

Альбом 5

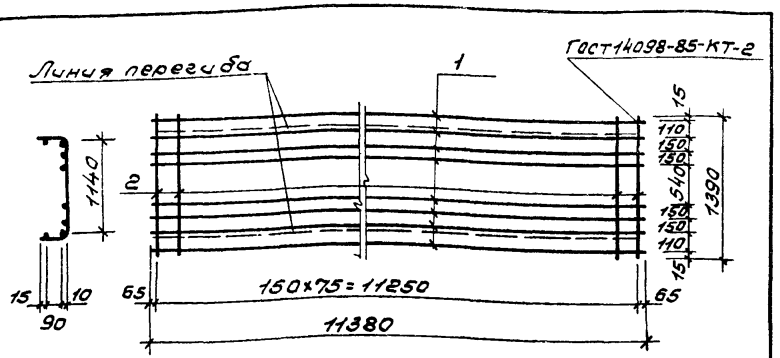

Формат	Зона	Поз.	Обозначение	Наименование	Кол.	Примечание
				Документация		
12			КЖИ-ТУ	Технические условия		
				Детали		
				ф8 AI ГОСТ 5781-82*		
Б4		1	-0901	ℓ=11380	8	36,0 кг
Б4		2	-0902	ℓ=1390	76	41,7 кг

ГИП	Сергеева		ТП 411-2-189.88	КЖИ-0900
Нач.отд.	Рогачев		Сетка С6	Стадия: Р; Масса: 77,7кг; Масштаб: б/м
Н.контр.	Соколов			Лист 1; Листов 1
Гл.спец.	Сергеева			СОЮЗГИПРОЛЕСХОЗ
Рук.гр.	Сафина			
Ст.инж.	Черкасова			

Альбом 5

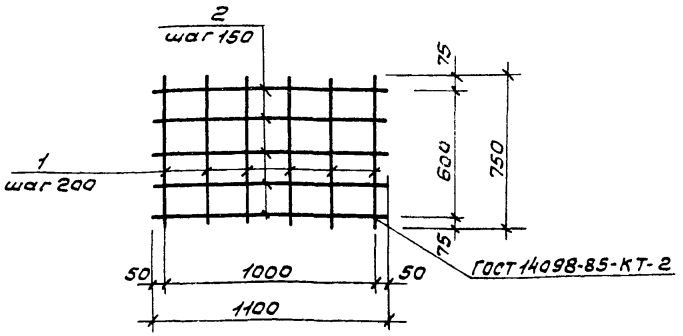

Формат	Зона	Поз.	Обозначение	Наименование	Кол.	Примечание
				Документация		
12			КЖИ-ТУ	Технические условия		
				Детали		
				ф10 AI ГОСТ 5781-82*		
Б4		1	-1001	ℓ=750	6	2,8 кг
Б4		2	-1002	ℓ=1100	5	3,4 кг

ГИП	Сергеева		ТП 411-2-189.88	КЖИ-1000
Нач.отд.	Рогачев		Сетка С7	Стадия: Р; Масса: 6,2кг; Масштаб: б/м
Н.контр.	Соколов			Лист 1; Листов 1
Гл.спец.	Сергеева			СОЮЗГИПРОЛЕСХОЗ
Рук.гр.	Сафина			
Ст.инж.	Черкасова			

Альбом 5

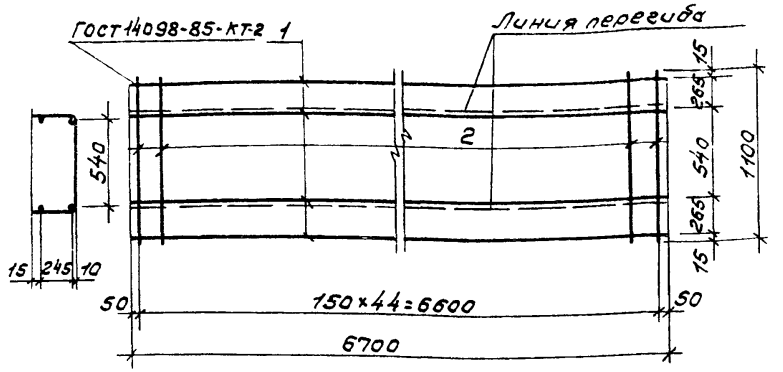

Формат	Зона	Поз.	Обозначение	Наименование	Кол.	Примечание
				Документация		
12			КЖИ-ТУ	Технические условия		
				Детали		
				Ф8АI ГОСТ 5781-82*		
64		1	-1101	ℓ=6700	4	10,6 кг
64		2	-1102	ℓ=1100	45	19,6 кг

ГИП	Сергеева		ТП 411-2-189.88	КЖИ-1100
Нач.отд.	Рогачев			
Н.контр.	Соколов		Сетка С8	Стадия: Р; Масса: 30,2кг; Масштаб: б/м
Гл.спец.	Сергеева			Лист 1; Листов 1
Рук.гр.	Сафина			СОЮЗГИПРОЛЕСХОЗ
Ст.инж.	Черкасова			

Альбом 5

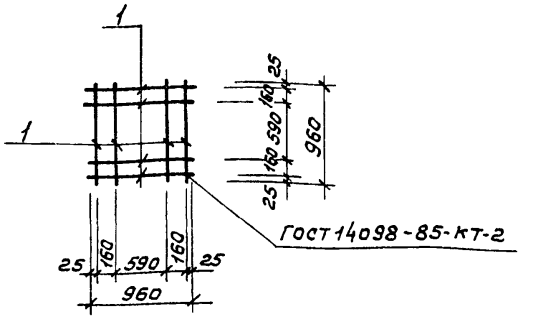

Формат	Зона	Поз.	Обозначение	Наименование	Кол.	Примечание
				Документация		
12			КЖИ-ТУ	Технические условия		
				Детали		
64		1	-1201	Ф12АIII ГОСТ 5781-82*		
				ℓ=960	8	4,8 кг

ГИП	Сергеева		ТП 411-2-189.88	-КЖИ-1200
Нач.отд.	Рогачев			
Н.контр.	Соколов		Сетка С9	Стадия: Р; Масса: 4,8кг; Масштаб: б/м
Гл.спец.	Сергеева			Лист 1; Листов 1
Рук.гр.	Сафина			СОЮЗГИПРОЛЕСХОЗ
Ст.инж.	Черкасова			

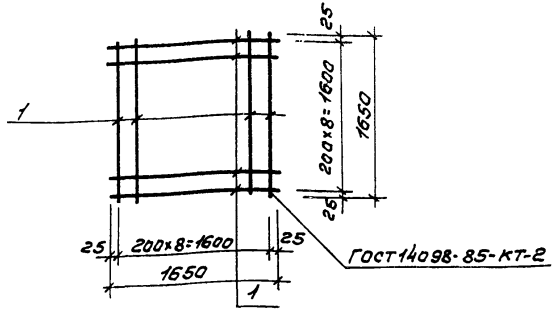

Формат	Зона	Поз.	Обозначение	Наименование	Кол.	Примечание
				Документация		
12			-КЖИ-ТУ	Технические условия		
				Детали		
64		1	-1301	ф12АIII ГОСТ 5781-82*		
				ℓ=1650	18	26,3кг

			ТП 411-2-189.88 -КЖИ-1300			
ГИП	Сергеева					
Нач.отд	Рогачев					
Н.контр.	Соколов					
Гл.спец.	Сергеева					
Рук.гр.	Сафина					
Ст.инж.	Черкасова					
			Сетка С10	Стадия	Масса	Масштаб
				Р	26,3кг	б/м
				Лист 1	Листов 1	
				СОЮЗГИПРОЛЕСХОЗ		

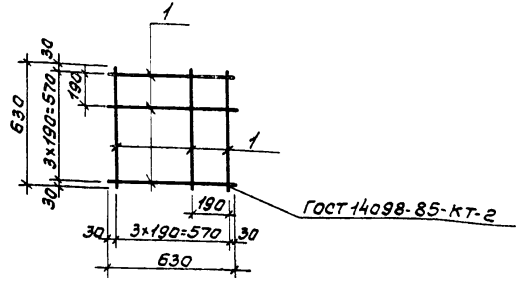

Формат	Зона	Поз.	Обозначение	Наименование	Кол.	Примечание
				Документация		
12			КЖИ-ТУ	Технические условия		
				Детали		
64		1	-1401	ф8АI ГОСТ 5781-82*		
				ℓ=630	8	2,01кг

			ТП 411-2-189.88 -КЖИ-1400			
ГИП	Сергеева					
Нач.отд	Рогачев					
Н.контр	Соколов					
Гл.спец.	Сергеева					
Рук.гр.	Сафина					
Ст.инж.	Черкасова					
			Сетка С11	Стадия	Масса	Масштаб
				Р	2,01кг	б/м
				Лист 1	Листов 1	
				СОЮЗГИПРОЛЕСХОЗ		

Альбом 5

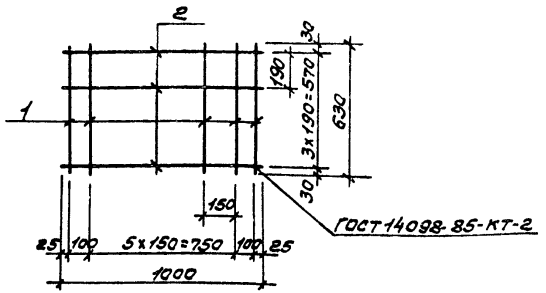

Формат	Зона	Поз.	Обозначение	Наименование	Кол.	Примечание
				Документация		
12			КЖИ-ТУ	Технические условия		
				Детали		
				ф8 AI ГОСТ 5781-82*		
Б.Ч.		1	-1501	ℓ=630	8	2,0 кг
Б.Ч.		2	-1502	ℓ=1000	4	1,6 кг

ГИП	Сергеева		ТП 411-2-189.88 КЖИ-1500
Нач.отд.	Рогачев		
Н.контр.	Соколов		
Гл.спец.	Сергеева		Сетка С12
Рук.гр.	Сафина		
Ст.инж.	Черкасова		

Стадия	Масса	Масштаб
Р	3,6кг	б/м
Лист 1	Листов 1	

СОЮЗГИПРОЛЕСХОЗ

Альбом 5

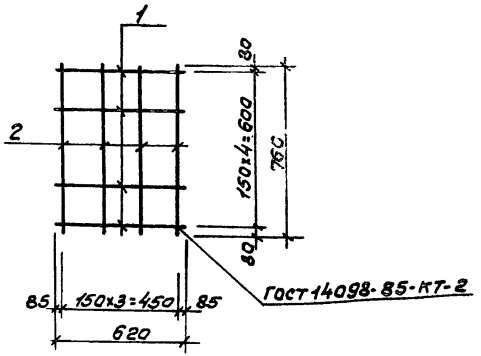

Формат	Зона	Поз.	Обозначение	Наименование	Кол.	Примечание
				Документация		
12			КЖИ-ТУ	Технические условия		
				Детали		
				ф8 AI ГОСТ 5781-82*		
Б.Ч.		1	-1601	ℓ=620	5	1,2 кг
Б.Ч.		2	-1602	ℓ=760	4	1,22 кг

ГИП	Сергеева		ТП 411-2-189.88 КЖИ-1600
Нач.отд.	Рогачев		
Н.контр.	Соколов		
Гл.спец.	Сергеева		Сетка С13
Рук.гр.	Сафина		
Ст.инж.	Черкасова		

Стадия	Масса	Масштаб
Р	2,42кг	б/м
Лист 1	Листов 1	

СОЮЗГИПРОЛЕСХОЗ

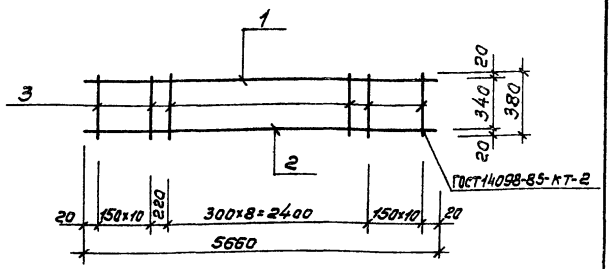

Формат	Зона	Поз.	Обозначение	Наименование	Кол.	Примечание
				Документация		
12			КЖИ-ТУ	Технические условия		
				Детали		
Б4		1	-1701	ф10 AI ГОСТ 5781-82*; ℓ=5660	1	3,45кг
Б4		2	-1702	ф22 AIII ГОСТ 5781-82*; ℓ=5660	1	16,87кг
Б4		3	-1703	ф8 AI ГОСТ 5781-82*; ℓ=380	30	4,5кг

ГИП	Сергеева	
Нач.отд.	Рогачев	
Н.контр.	Соколов	
Гл.спец.	Сергеева	
Рук.гр.	Сафина	
Ст.инж.	Черкасова	

ТП 411-2-189.88 КЖИ-1700

Каркас плоский кр 1.

Стадия	Масса	Масштаб
Р	24,82кг	б/м
Лист 1	Листов 1	

СОЮЗГИПРОЛЕСХОЗ

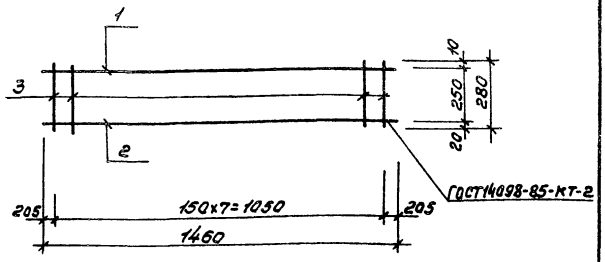

Формат	Зона	Поз.	Обозначение	Наименование	Кол.	Примечание
				Документация		
12			-КЖИ-ТУ	Технические условия		
				Детали		
Б4		1	-1801	ф10 AI ГОСТ 5781-82*; ℓ=1460	1	0,90кг
Б4		2	-1802	ф6 AIII ГОСТ 5781-82*; ℓ=1460	1	2,30кг
Б4		3	-1803	ф6 AI ГОСТ 5781-82*; ℓ= 280	8	0,50кг

ГИП	Сергеева	
Нач.отд.	Рогачев	
Н.контр.	Соколов	
Гл.спец.	Сергеева	
Рук.гр.	Сафина	
Ст.инж.	Черкасова	

ТП 411-2-189.88 КЖИ-1800

Каркас плоский кр 2.

Стадия	Масса	Масштаб
Р	3,60кг	б/м
Лист 1	Листов 1	

СОЮЗГИПРОЛЕСХОЗ

Альбом 5

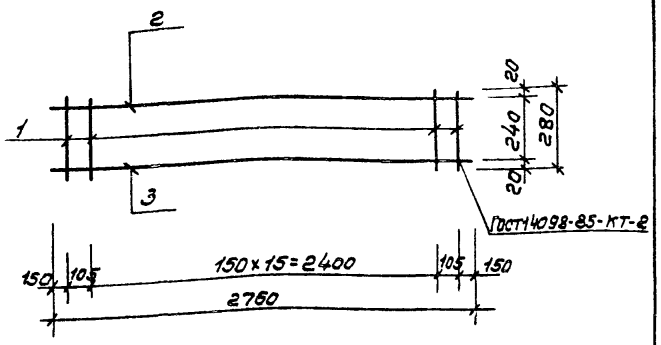

Формат	Зона	Поз.	Обозначение	Наименование	Кол.	Примечание
				Документация		
12			КЖИ-ТУ	Технические условия		
				Детали		
Б4		1	-1901	ф6АI ГОСТ 5781-82*; ℓ= 280	18	1,15кг
Б4		2	-1902	ф10АI ГОСТ 5781-82*; ℓ= 2760	1	1,70кг
Б4		3	-1903	ф16АIII ГОСТ 5781-82*; ℓ= 2760	1	4,36кг

ГИП	Сергеева		ТП 411-2-189.88 КЖИ-1900
Нач.отд.	Рогачев		
Н.контр.	Соколов		
Гл.спец.	Сергеева		Каркас плоский КР3 — Стадия: Р; Масса: 7,22кг; Масштаб: б/т; Лист 1; Листов 1
Рук.гр.	Сафина		
Ст.инж.	Черкасова		СОЮЗГИПРОЛЕСХОЗ

Альбом 5

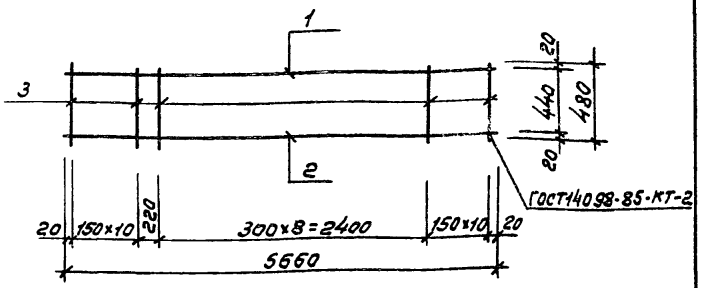

Формат	Зона	Поз.	Обозначение	Наименование	Кол.	Примечание
				Документация		
12			КЖИ-ТУ	Технические условия		
				Детали		
Б4		1	-2001	ф10АI ГОСТ 5781-82*; ℓ=5660	1	3,45кг
Б4		2	-2002	ф25АIII ГОСТ 5781-82*; ℓ=5660	1	21,81кг
Б4		3	-2003	ф6АI ГОСТ 5781-82*; ℓ=480	30	3,20кг

Гип.	Сергеева		ТП 411-2-189.88 КЖИ-2000
Нач.отд.	Рогачев		
Н.контр.	Соколов		
Гл.спец.	Сергеева		Каркас плоский КР4 — Стадия: Р; Масса: 28,46кг; Масштаб: б/т; Лист 1; Листов 1
Рук.гр.	Сафина		
Ст.инж.	Черкасова		СОЮЗГИПРОЛЕСХОЗ

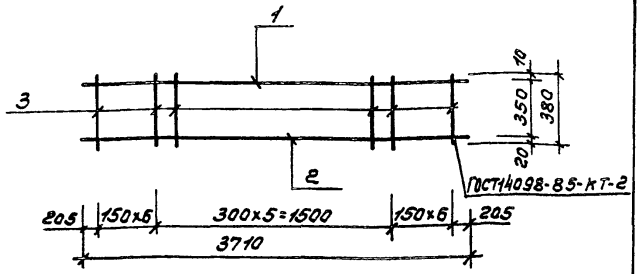

Формат	Зона	Поз.	Обозначение	Наименование	Кол.	Примечание
				Документация		
12			КЖИ-ТУ	Технические условия		
				Детали		
Б4		1	-2101	ф10 AI ГОСТ5781-82* ℓ=3710	1	2,29кг
Б4		2	-2102	ф22 AIII ГОСТ5781-82* ℓ=3710	1	11,06кг
Б4		3	-2102	ф6 AI ГОСТ5781-82* ℓ=380	18	1,52кг

ГИП	Сергеева		ТП 411-2-189.88 -КЖИ-2100
Нач.отд.	Рогачев		
Н.контр.	Соколов		
Гл.спец.	Сергеева		Каркас плоский КР5
Рук.гр.	Сафина		
Ст.инж.	Черкасова		

Стадия	Масса	Масштаб
Р	14,87кг	б/т
Лист 1	Листов 1	

СОЮЗГИПРОЛЕСХОЗ

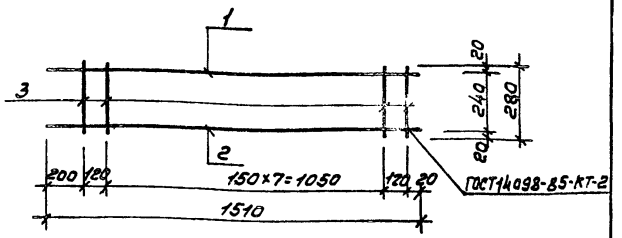

Формат	Зона	Поз.	Обозначение	Наименование	Кол.	Примечание
				Документация		
12			КЖИ-ТУ	Технические условия		
				Детали		
Б4		1	-2201	ф10 AI ГОСТ5781-82* ℓ=1510	1	0,93кг
Б4		2	-2202	ф16 AIII ГОСТ5781-82* ℓ=1510	1	2,38кг
Б4		3	-2203	ф6 AI ГОСТ5781-82* ℓ=280	9	0,60кг

23507-06

ГИП	Сергеева		ТП 411-2-189.88 -КЖИ-2200
Нач.отд.	Рогачев		
Гл.констр.	Соколов		
Гл.спец.	Сергеева		Каркас плоский КР6
Рук.гр.	Сафина		
Ст.инж.	Черкасова		

Стадия	Масса	Масштаб
Р	3,91кг	б/т
Лист 1	Листов 1	

СОЮЗГИПРОЛЕСХОЗ

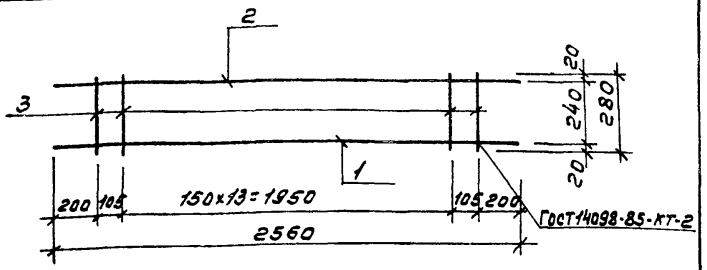

Формат	Зона	Поз.	Обозначение	Наименование	Кол.	Примечание
				Документация		
12			КЖИ-ТУ	Технические условия		
				Детали		
Б4		1	-2.301	ф16АIII ГОСТ5781-82*; ℓ=2560	1	4,0 кг
Б4		2	-2.302	ф10АI ГОСТ5781-82*; ℓ=2560	1	1,6 кг
Б4		3	-2.303	ф6АI ГОСТ5781-82*; ℓ= 280	16	1,0 кг

ГИП	Сергеева	
Нач.отд.	Рогачев	
Н.контр.	Соколов	
Гл.спец.	Сергеева	
Рук.гр.	Сафина	
Ст.инж.	Черкасова	

ТП 411-2-189.88 КЖИ-2300

Каркас плоский КР7

Стадия	Масса	Масштаб
Р	5,6кг	б/т
Лист 1	Листов 1	

СОЮЗГИПРОЛЕСХОЗ

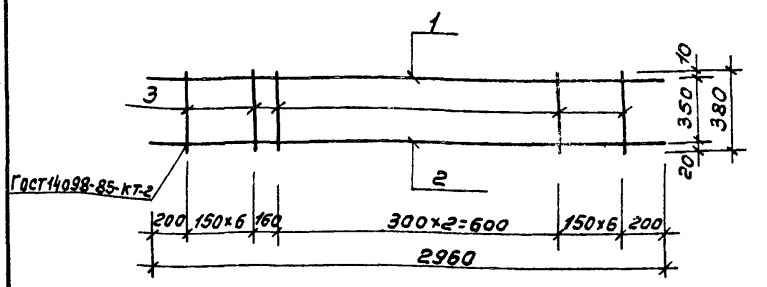

Формат	Зона	Поз.	Обозначение	Наименование	Кол.	Примечание
				Документация		
12			КЖИ-ТУ	Технические условия		
				Детали		
Б4		1	-2401	ф10АI; ГОСТ5781-82*; ℓ=2960	1	1,83 кг
Б4		2	-2401	ф22АII; ГОСТ5781-82*; ℓ=2960	1	8,82 кг
Б4		3	-2402	ф6АI; ГОСТ5781-82*; ℓ=380	16	1,34 кг

ГИП	Сергеева	
Нач.отд.	Рогачев	
Н.контр.	Соколов	
Гл.спец.	Сергеева	
Рук.гр.	Сафина	
Ст.инж.	Черкасова	

ТП 411-2-189.88 КЖИ-2400

Каркас плоский КР8

Стадия	Масса	Масштаб
Р	11,99кг	б/т
Лист 1	Листов 1	

СОЮЗГИПРОЛЕСХОЗ

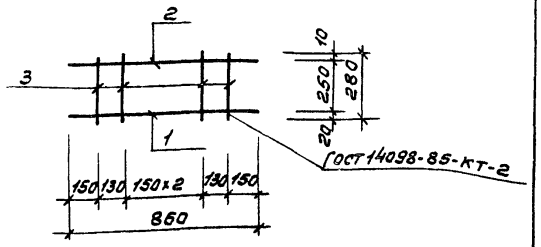

Формат	Зона	Поз.	Обозначение	Наименование	Кол.	Примечание
				Документация		
12			КЖИ-ТУ	Технические условия		
				Детали		
Б4		1	-2501	ф16АIII ГОСТ 5781-82*; ℓ=860	1	1,4 кг
Б4		2	-2502	ф10АI ГОСТ 5781-82*; ℓ=860	1	0,5 кг
Б4		3	-2503	ф6АI ГОСТ 5781-82*; ℓ=280	5	0,3 кг

ГИП	Сергеева	
Нач.отд.	Рогачев	
Н.контр.	Соколов	
Гл.спец.	Сергеева	
Рук.гр.	Сафина	
Ст.инж.	Черкасова	

ТП 411-2-189.88 КЖИ-2500

Каркас плоский КР9

Стадия	Масса	Масштаб
Р	2,2кг	б/м
Лист 1	Листов 1	

СОЮЗГИПРОЛЕСХОЗ

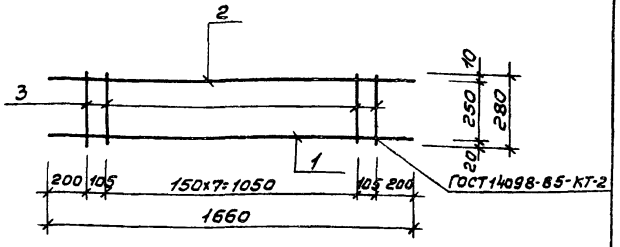

Формат	Зона	Поз.	Обозначение	Наименование	Кол.	Примечание
				Документация		
12			КЖИ-ТУ	Технические условия		
				Детали		
Б4		1	-2601	ф16АIII ГОСТ 5781-82*; ℓ=1660	1	2,6 кг
Б4		2	-2602	ф10АI ГОСТ 5781-82*; ℓ=1660	1	1,0 кг
Б4		3	-2603	ф6АI ГОСТ 5781-82*; ℓ=280	10	0,6 кг

ГИП	Сергеева	
Нач.отд.	Рогачев	
Н.контр.	Соколов	
Гл.спец.	Сергеева	
Рук.гр.	Сафина	
Ст.инж.	Черкасова	

ТП 411-2-189.88 КЖИ-2600

Каркас плоский КР10

Стадия	Масса	Масштаб
Р	4,2кг	б/м
Лист 1	Листов 1	

СОЮЗГИПРОЛЕСХОЗ

Альбом 5

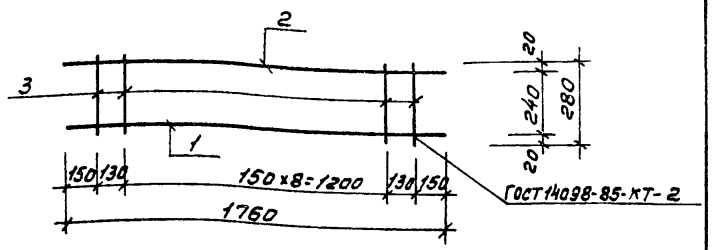

Формат	Зона	Поз.	Обозначение	Наименование	Кол.	Примечание
				Документация		
12			КЖИ-ТУ	Технические условия		
				Детали		
64		1	-2701	ф16АIII; ГОСТ 5781-82*; ℓ=1760	1	2,8 кг
64		2	-2702	ф10АI; ГОСТ 5781-82*; ℓ=1760	1	1,1 кг
64		3	-2703	ф6АI; ГОСТ 5781-82*; ℓ=280	11	0,66 кг

ГИП	Сергеева		ТП 411-2-189.88 КЖИ-2700
Нач.отд	Рогачев		
Н.контр.	Соколов		Каркас плоский кр11
Гл.спец.	Сергеева		Стадия: Р; Масса: 4,56 кг; Масштаб: б/м
Рук.гр.	Сафина		Лист 1; Листов 1
Ст.инж.	Черкасова		СОЮЗГИПРОЛЕСХОЗ

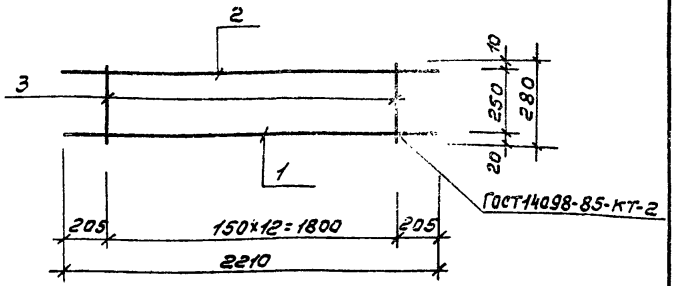

Формат	Зона	Поз.	Обозначение	Наименование	Кол.	Примечание
				Документация		
12			КЖИ-ТУ	Технические условия		
				Детали		
64		1	-2801	ф16АIII; ГОСТ 5781-82*; ℓ=2210	1	3,5 кг
64		2	-2802	ф10АI; ГОСТ 5781-82*; ℓ=2210	1	1,4 кг
64		3	-2803	ф6АI; ГОСТ 5781-82*; ℓ=280	13	0,8 кг

ГИП	Сергеева		ТП 411-2-189.88 КЖИ-2800
Нач.отд	Рогачев		
Н.контр.	Соколов		Каркас плоский кр12
Гл.спец.	Сергеева		Стадия: Р; Масса: 5,7 кг; Масштаб: б/м
Рук.гр.	Сафина		Лист 1; Листов 1
Ст.инж.	Черкасова		СОЮЗГИПРОЛЕСХОЗ

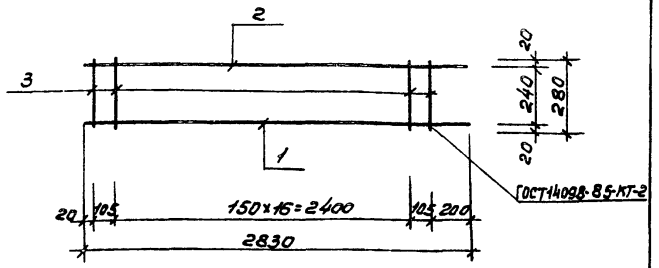

Формат	Зона	Поз.	Обозначение	Наименование	Кол.	Примечание
				Документация		
12			-КЖИ-ТУ	Технические условия		
				Детали		
Б4		1	-2901	ф16AIII ГОСТ 5781-82*, ℓ=2830	1	4,5 кг
Б4		2	-2902	ф10AI ГОСТ 5781-82*, ℓ=2830	1	1,8 кг
Б4		3	-2903	ф6AI ГОСТ 5781-82*, ℓ=280	19	1,14 кг

ГИП	Сергеева	
Начотд.	Рогачев	
Н.контр.	Соколов	
Гл.спец.	Сергеева	
Рук.гр.	Сафина	
Ст.инж.	Черкасова	

ТП 411-2-189.88 КЖИ-2900

Каркас плоский кр 13

Стадия	Масса	Масштаб
Р	7,44 т	б/т
Лист 1	Листов 1	

СОЮЗГИПРОЛЕСХОЗ

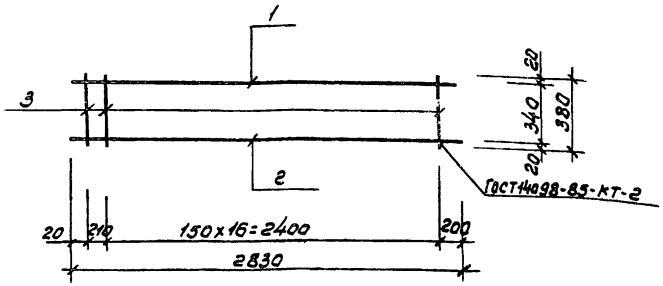

Формат	Зона	Поз.	Обозначение	Наименование	Кол.	Примечание
				Документация		
12			КЖИ-ТУ	Технические условия		
				Детали		
Б4		1	-3001	ф10AI ГОСТ 5781-82*, ℓ=2830	1	1,74 кг
Б4		2	-3002	ф20AIII ГОСТ 5781-82*, ℓ=2830	1	6,98 кг
Б4		3	-3003	ф6AI ГОСТ 5781-82*, ℓ=380	18	1,51 кг

ГИП	Сергеева	
Начотд.	Рогачев	
Н.контр.	Соколов	
Гл.спец.	Сергеева	
Рук.гр.	Сафина	
Ст.инж.	Черкасова	

ТП 411-2-189.88 КЖИ-3000

Каркас плоский кр 14

Стадия	Масса	Масштаб
Р	10,23 кг	б/т
Лист 1	Листов 1	

СОЮЗГИПРОЛЕСХОЗ

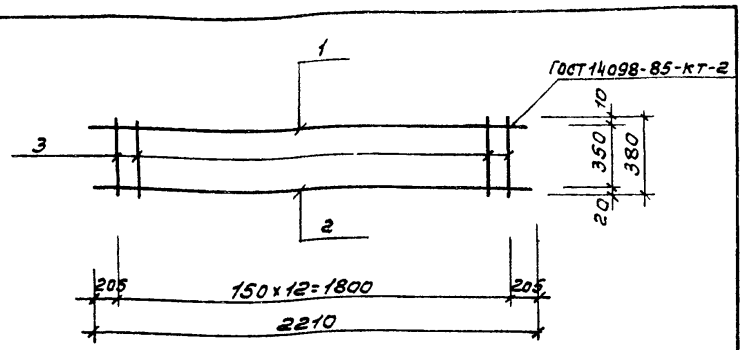

Формат	Зона	Поз.	Обозначение	Наименование	Кол.	Примечание
				Документация		
12			КЖИ-ТУ	Технические условия		
				Детали		
Б4		1	-3101	ф10 AI; ГОСТ 5781-82*; ℓ=2210	1	1,36 кг
Б4		2	-3102	ф20 AIII; ГОСТ 5781-82*; ℓ=2210	1	5,44 кг
Б4		3	-3103	ф6 AI; ГОСТ 5781-82*; ℓ=380	13	1,09 кг

ГИП	Сергеева	
Нач.отд.	Рогачев	
Н.контр.	Соколов	
Гл.спец.	Сергеева	
Рук.гр.	Сафина	
Ст.инж.	Черкасова	

ТП 411-2-189.88 КЖИ-3100

Каркас плоский КР15

Стадия	Масса	Масштаб
Р	7,89 кг	б/т
Лист 1	Листов 1	

СОЮЗГИПРОЛЕСХОЗ

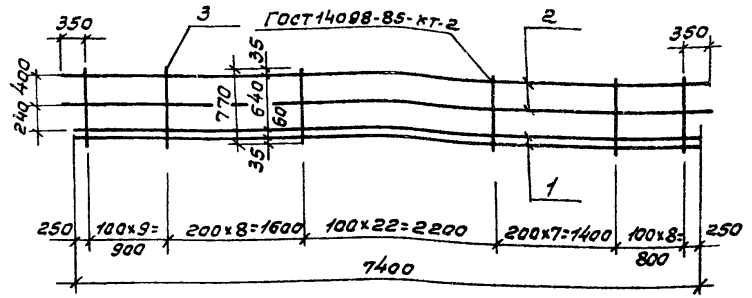

Формат	Зона	Поз.	Обозначение	Наименование	Кол.	Примечание
				Документация		
12			КЖИ-ТУ	Технические условия		
				Детали		
Б4		1	-3201	ф28 AIII ГОСТ 5781-82*; ℓ=7400	2	71,5 кг
Б4		2	-3202	ф12 AII ГОСТ 5781-82*; ℓ=7600	2	13,5 кг
Б4		3	-3203	ф10 AI ГОСТ 5781-82*; ℓ=770	55	26,1 кг

ГИП	Сергеева	
Нач.отд.	Рогачев	
Н.контр.	Соколов	
Гл.спец.	Сергеева	
Рук.гр.	Сафина	
Ст.инж.	Черкасова	

ТП 411-2-189.88 КЖИ-3200

Каркас плоский КР16

Стадия	Масса	Масштаб
Р	111,1 кг	б/т
Лист 1	Листов 1	

СОЮЗГИПРОЛЕСХОЗ

Альбом 5

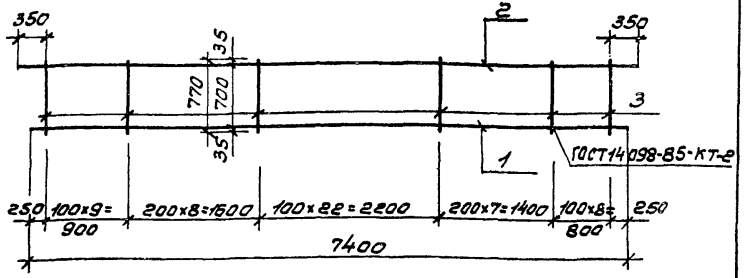

Формат	Зона	Поз.	Обозначение	Наименование	Кол.	Примечание
				Документация		
12			КЖИ-ТУ	Технические условия		
				Детали		
Б4		1	-3.301	ф28AIII; ГОСТ 5781-82*; ℓ=7400	1	35,7 кг
Б4		2	-3.302	ф12AII; ГОСТ 5781-82*; ℓ=7600	1	6,7 кг
Б4		3	-3.303	ф10AI; ГОСТ 5781-82*; ℓ=770	55	26,2 кг

ГИП	Сергеева		ТП 411-2-189.88	КЖИ-3300		
Нач.отд.	Рогачев					
Н.контр.	Соколов					
Гл.спец.	Сергеева					
Рук.гр.	Сафина					
Ст.инж.	Черкасова		Каркас плоский КР17	Стадия: Р	Масса: 68,6кг	Масштаб: б/м
				Лист 1	Листов 1	
				СОЮЗГИПРОЛЕСХОЗ		

Альбом 5

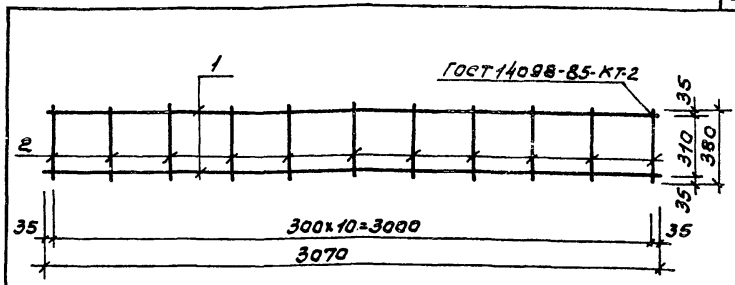

Формат	Зона	Поз.	Обозначение	Наименование	Кол.	Примечание
				Документация		
12			КЖИ-ТУ	Технические условия		
				Детали		
Б4		1	-3401	ф25AIII; ГОСТ 5781-82*; ℓ=3070	2	23,6 кг
Б4		2	-3402	ф8AI; ГОСТ 5781-82*; ℓ=380	11	1,65 кг

ГИП	Сергеева		ТП 411-2-189.88	КЖИ-3400		
Нач.отд.	Рогачев					
Н.контр.	Соколов					
Гл.спец.	Сергеева					
Рук.гр.	Сафина					
Ст.инж.	Черкасова		Каркас плоский КР18	Стадия: Р	Масса: 25,25т	Масштаб: б/м
				Лист	Листов 1	
				СОЮЗГИПРОЛЕСХОЗ		

Альбом 5

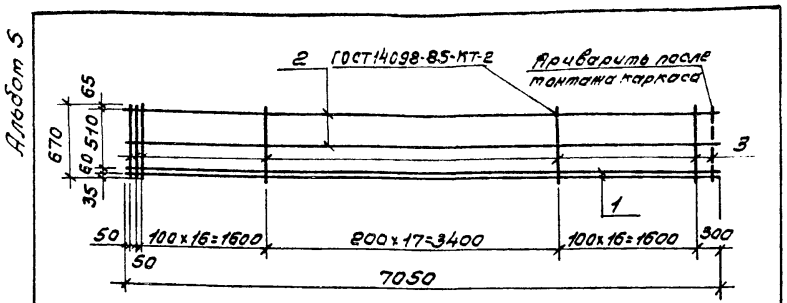

Формат	Зона	Поз.	Обозначение	Наименование	Кол.	Примечание
				Документация		
12			-КЖИ-ТУ	Технические условия		
				Детали		
64		1	-3501	ф28 AIII; ГОСТ 5781-82*; ℓ=7050	2	68,1кг
64		2	-3502	ф12 AII; ГОСТ 5781-82*; ℓ=7050	2	12,5кг
64		3	-3503	ф10 AI; ГОСТ 5781-82*; ℓ=670	54	22,3кг

ГИП	Сергеева	
Нач.отд.	Рогачев	
Н.контр.	Соколов	
Гл.спец.	Сергеева	
Рук.гр.	Сафина	
Ст.инж.	Черкасова	

ТП 411-2-189.88 КЖИ-3500

Каркас плоский КР 19

Стадия	Масса	Масштаб
Р	102,9кг	б/м
Лист 1	Листов 1	

СОЮЗГИПРОЛЕСХОЗ

Альбом 5

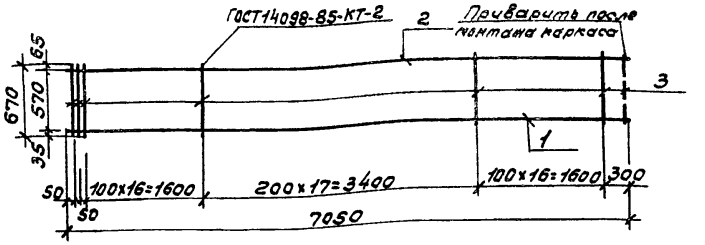

Формат	Зона	Поз.	Обозначение	Наименование	Кол.	Примечание
				Документация		
12			-КЖИ-ТУ	Технические условия		
				Детали		
64		1	-3601	ф28 AIII; ГОСТ 5781-82*; ℓ=7050	1	34,1кг
64		2	-3602	ф12 AII; ГОСТ 5781-82*; ℓ=7050	1	6,3кг
64		3	-3603	ф10 AI; ГОСТ 5781-82*; ℓ=670	54	22,1кг

ГИП	Сергеева	
Нач.отд.	Рогачев	
Н.контр.	Соколов	
Гл.спец.	Сергеева	
Рук.гр.	Сафина	
Ст.инж.	Черкасова	

ТП 411-2-189.88 КЖИ-3600

Каркас плоский КР 20.

Стадия	Масса	Масштаб
Р	62,5кг	б/м
Лист 1	Листов 1	

СОЮЗГИПРОЛЕСХОЗ

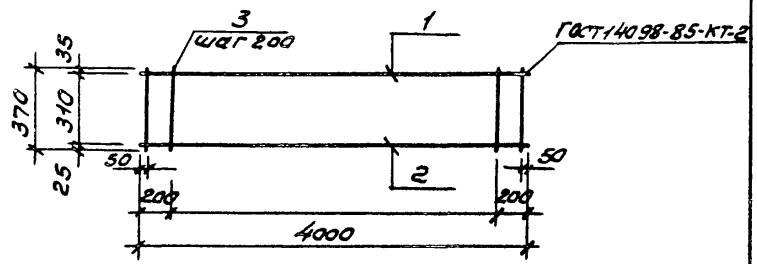

Формат	Зона	Поз.	Обозначение	Наименование	Кол.	Приме-чание
				Документация		
12			КЖИ-ТУ	Технические условия		
				Детали		
Б4		1	-3701	ф20 AIII; ГОСТ 5781-82*; ℓ= 4000	1	9,9 кг
Б4		2	-3702	ф12 AII; ГОСТ 5781-82*; ℓ= 4000	1	7,2 кг
Б4		3	-3703	ф10 AI; ГОСТ 5781-82*; ℓ= 370	21	4,8 кг

ГИП	Сергеева	
Нач. отд.	Рогачев	
Н. контр.	Соколов	
Гл. спец.	Сергеева	
Рук. гр.	Сафина	
Ст. инж.	Черкасова	

ТП 411-2-189.88 КЖИ-3700

Каркас плоский КР21.

Стадия	Масса	Масштаб
Р	21,9 кг	б/т
Лист 1	Листов 1	

СОЮЗГИПРОЛЕСХОЗ

Формат	Зона	Поз.	Обозначение	Наименование	Кол.	Примечание
				Документация		
12			КЖИ-ТУ	Технические условия		
12			Т.П. КЖИ-3800СБ	Сборочный чертеж		
				Т.П. КЖИ-3800 (МН1)		
				Детали		
				Уголок 50х5 ГОСТ 8509-86 Ст3 ГОСТ 535-79*		
11		1	КЖИ-0001	ℓ=7095	1	26,8 кг
11		2	-01	ℓ=545	2	2,1 кг
БЧ		3	-3801	ФБАI ГОСТ 5781-82*; ℓ=230	35	0,05 кг
				Т.П. КЖИ-3800-01 (МН2)		
				Детали		
				Уголок 50х5 ГОСТ 8509-86 Ст3 ГОСТ 535-79*		
11		1	Т.П. КЖИ-0001-02	ℓ=17215	1	64,92 кг
БЧ		3	-3801	ФБАI ГОСТ 5781-82*; ℓ=230	35	0,05 кг
				Т.П. КЖИ-3800-02 (МН5)		
				Детали		
				Уголок 50х5 ГОСТ 8509-86 Ст.3 ГОСТ 535-79*		
11		1	КЖИ-0001-03	ℓ=2595	2	9,8 кг
11		2	-04	ℓ=495	2	1,87 кг
БЧ		3	-3801	ФБАI ГОСТ 5781-82*; ℓ=230	28	0,05 кг

ГИП	Сергеева	
Нач.отд.	Рогачев	
Н.контр.	Соколов	
Гл.спец.	Сергеева	
Рук.гр.	Сафина	
Ст.инж.	Черкасова	

ТП 411-2-189.88 КЖИ-3800

Изделие закладное (МН1; МН2; МН5).

Стадия	Лист	Листов
Р	1	1

СОЮЗГИПРОЛЕСХОЗ

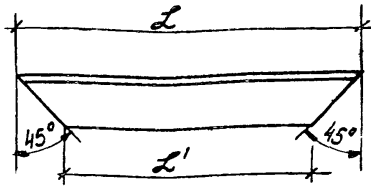

Размеры в мм

Обозначение	ℓ	ℓ'	Масса кг
0001	7095	6995	26,8
-01	545	445	2,1
-02	17215	17115	64,92
-03	2595	2495	9,8
-04	495	395	1,87

ГИП	Сергеева	
Нач.отд.	Рогачев	
Н.контр.	Соколов	
Гл.спец.	Сергеева	
Рук.гр.	Сафина	
Ст.инж.	Черкасова	

ТП 411-2-189.88 КЖИ-0001

Уголок (обрамление)

Стадия	Масса	Масштаб
Р	См. табл.	б/м
Лист 1	Листов 1	

Уголок 50х5 ГОСТ 8509-86 Ст3 ГОСТ 535-79*

СОЮЗГИПРОЛЕСХОЗ

Альбом 5

Рис. 1

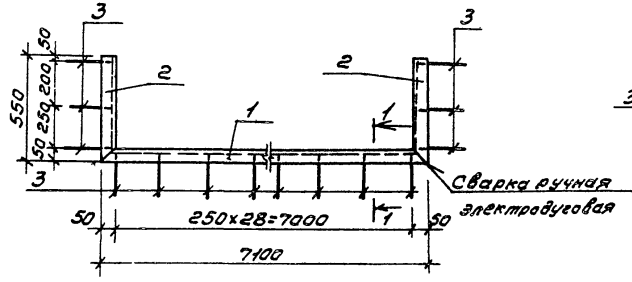

Рис. 2

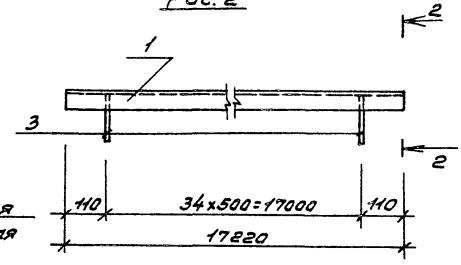

Обозначение	Марка	Рис.	Масса кг
КЖИ-3800	МН1	1	32,8
-01	МН2	2	66,72
-02	МН5	3	24,77

Рис. 3

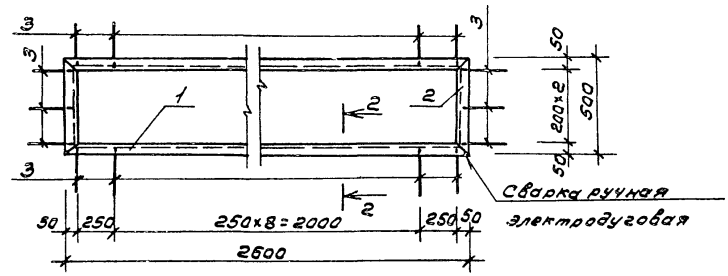

1-1

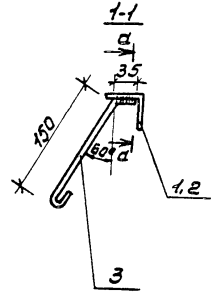

2-2

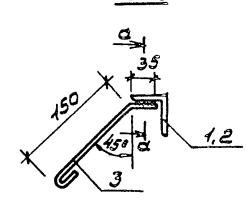

а-а

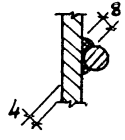

ГИП	Сергеева		
Нач.отд.	Рогачев		
Н.контр.	Соколов		
Гл.спец.	Сергеева		
Рук.гр.	Сафина		
Ст.инж.	Черкасова		

ТП 411-2-189.88 КЖИ-3800 ОБ

Изделие закладное (МН1, МН2, МН5). Сборочный чертеж.

Стадия	Масса	Масштаб
Р	См. марки	б/м
Лист 1	Листов 1	

СОЮЗГИПРОЛЕСХОЗ

Ц00327-06 34

Альбом 5

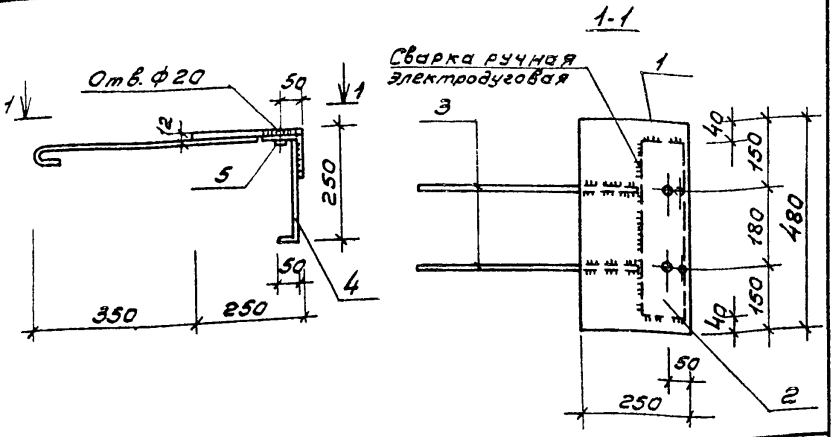

Формат	Зона	Поз.	Обозначение	Наименование	Кол.	Примечание
				Документация		
12			КЖИ-ТУ	Технические условия		
				Детали		
Б4		1	-3901	Полоса $\frac{-250\times12\ ГОСТ\ 103\text{-}76^{*}}{Ст.3\ ГОСТ\ 535\text{-}79^{*}}$ $\ell=480$	1	11,3 кг
				Уголок $\frac{L\ 100\times10\ ГОСТ\ 8509\text{-}86}{Ст.3\ ГОСТ\ 535\text{-}79^{*}}$		
Б4	2		-3902	$\ell=400$	1	6,0 кг
Б4	3		-3903	ф10AI ГОСТ 5781-82*; ℓ=550	2	0,7 кг
Б4	4		-3904	ф10AI ГОСТ 5781-82*; ℓ=300	2	0,4 кг
Б4	5		-3905	Гайка М20 ГОСТ 5915-70*	2	0,1 кг

ГИП	Сергеева	
Нач.отд.	Рогачев	
Н.контр.	Соколов	
Гл.спец.	Сергеева	
Рук.гр.	Сафина	
Ст.инж.	Черкасова	

ТП 411-2-189.88 КЖИ-3900

Изделие закладное (мн3)

Стадия	Масса	Масштаб
Р	18,5 кг	б/т
Лист 1	Листов 1	

СОЮЗГИПРОЛЕСХОЗ

Альбом 5

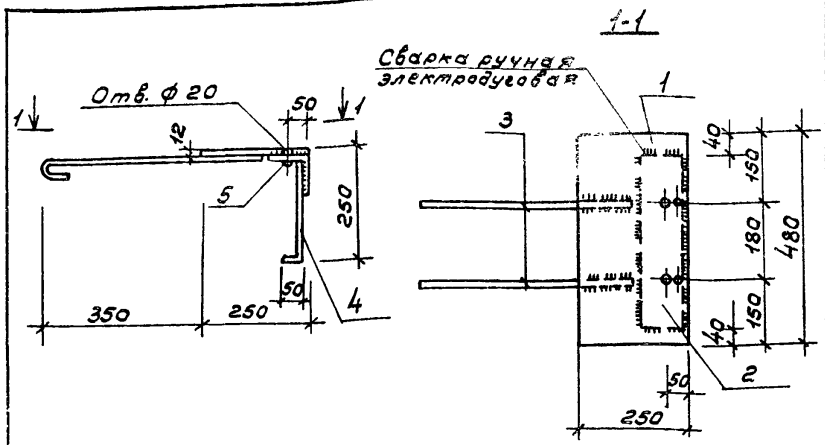

Формат	Зона	Поз.	Обозначение	Наименование	Кол.	Примечание
				Документация		
12			КЖИ-ТУ	Технические условия		
				Детали		
Б4		1	-4001	Полоса $\frac{-250\times12\ ГОСТ\ 103\text{-}76^{*}}{Ст.3\ ГОСТ\ 535\text{-}79^{*}}$ $\ell=480$	1	11,3 кг
				Уголок $\frac{100\times10\ ГОСТ\ 8509\text{-}86}{Ст.3\ ГОСТ\ 535\text{-}79^{*}}$		
Б4	2		-4002	$\ell=400$	1	6,0 кг
Б4	3		-4003	ф12AI ГОСТ 5781-82*; ℓ=550	2	1,0 кг
Б4	4		-4004	ф16AIII ГОСТ 5781-82*; ℓ=300	2	0,94 кг
Б4	5		-4005	Гайка М20 ГОСТ 5915-70*	2	0,1 кг

ГИП	Сергеева	
Начатд.	Рогачев	
Н.контр.	Соколов	
Гл.спец.	Сергеева	
Рук.гр.	Сафина	
Ст.инж.	Черкасова	

ТП 411-2-189.88 КЖИ-4000

Изделие закладное (мн4)

Стадия	Масса	Масштаб
Р	19,34 кг	б/т
Лист 1	Листов 1	

СОЮЗГИПРОЛЕСХОЗ

Альбом 5

Формат	Зона	Поз.	Обозначение	Наименование	Кол.	Примечание
				Документация		
12			КЖИ-ТУ	Технические условия		
12			КЖИ-4100СБ	Сборочный чертеж		
				Т.п. КЖИ-4100 (МН6)		
				Детали		
				Уголок 50х5 ГОСТ 8509-86 Ст.3 ГОСТ 535-79*		
11		1	КЖИ-0002	ℓ=2295	2	8,65 кг
11		2	-01	ℓ=895	1	3,4 кг
11		3	-02	ℓ=645	1	2,5 кг
11		4	-03	ℓ=1445	1	5,5 кг
11		5	-04	ℓ=1695	1	6,4 кг
54		6	-4101	ФБАI ГОСТ 5781-82* ℓ=450	39	0,1 кг
				Т.п. КЖИ-4100-01		
				МН7		
				Детали		
				Уголок 50х5 ГОСТ 8509-86 Ст3 ГОСТ 535-79*		
11		1	КЖИ-0002-05	ℓ=1195	2	4,52 кг
11		2	-06	ℓ=695	2	2,64 кг
54		3		ФБАI ГОСТ 5781-82* ℓ=230.	20	0,05 кг

ГИП	Сергеева		ТП 411-2-189.88 КЖИ-4100			
Нач.отд.	Рогачев					
Н.контр.	Соколов		Изделие закладное (МН6; МН7)	Стадия	Лист	Листов
Гл.спец.	Сергеева			Р	1	1
Рук.гр.	Сафина			СОЮЗГИПРОЛЕСХОЗ		
Ст.инж.	Черкасова					

Альбом 5

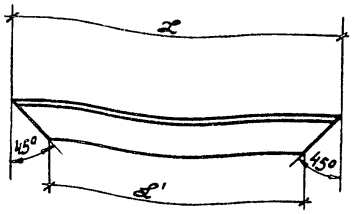

Размеры в мм

Обозначение	ℓ	ℓ'	Масса кг
0002	2295	2195	8,65
-01	895	795	3,4
-02	645	545	2,5
-03	1445	1345	5,5
-04	1695	1595	6,4
-05	1195	1095	4,52
-06	695	595	2,64

ГИП	Сергеева		ТП 411-2-189.88 КЖИ-0002			
Нач.отд.	Рогачев					
Н.контр.	Соколов		Уголок (обрамление)	Стадия	Масса	Масштаб
Гл.спец.	Сергеева			Р	см. табл.	б/т
Рук.гр.	Сафина			Лист 1	Листов 1	
Ст.инж.	Черкасова		Уголок 50х5 ГОСТ 8509-86 Ст.3 ГОСТ 535-79*	СОЮЗГИПРОЛЕСХОЗ		

Рис. 4

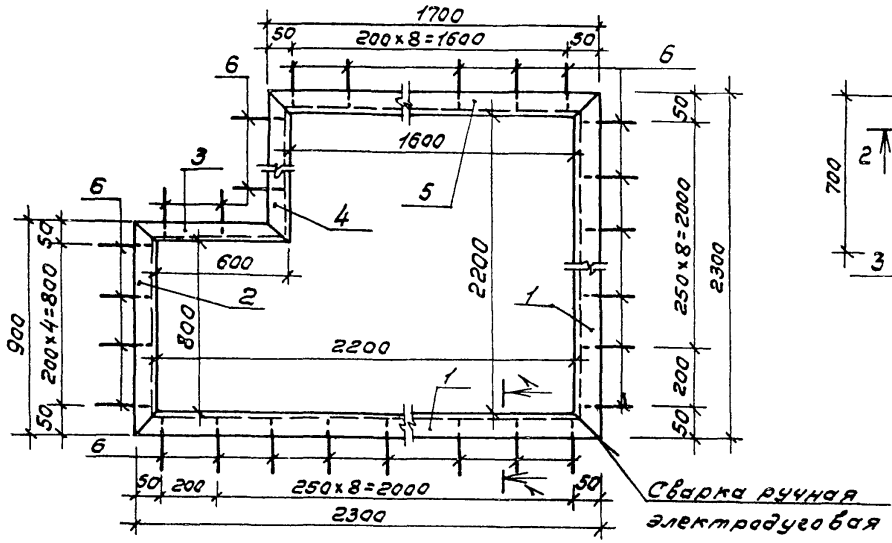

Рис. 5

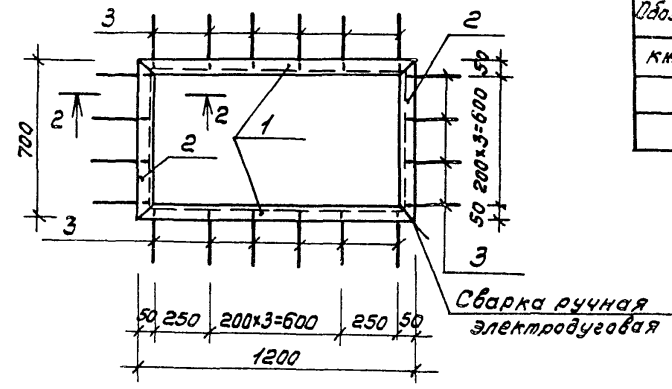

Обозначение	Марка	Рис.	Масса кг
КЖИ-4100	МН6	4	39,4
-01	МН7	5	15,35

1-1

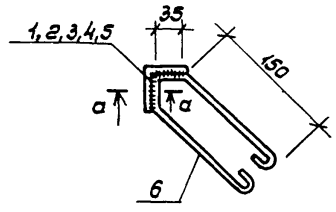

а-а

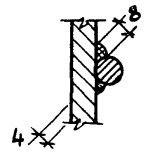

2-2

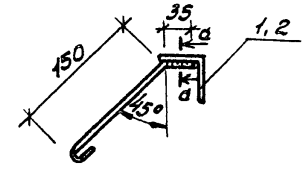

ГИП	Сергеева	
Нач.отд.	Рогачев	
Н.контр.	Соколов	
Гл.спец.	Сергеева	
Рук.гр.	Сафина	

ТП 411-2-189.88 КЖИ-4100 СБ

Изделие закладное (МН6; МН7). Сборочный чертеж.

Стадия	Масса	Масштаб
Р	См. табл.	б/т
Лист 1	Листов 1	

СОЮЗГИПРОЛЕСХОЗ

Формат	Зона	Поз.	Обозначение	Наименование	Кол.	Примечание
				Документация		
12			КЖИ-ТУ	Технические условия		
12			КЖИ-4200СБ	Сборочный чертеж		
				Т.П. КЖИ-4200		
				(тн8)		
				Детали		
				Уголок 50х5 ГОСТ 8509-86 Ст3 ГОСТ 535-79*		
11	1		КЖИ-0003	ℓ=1595	2	6,03 кг
11	2		-01	ℓ=1095	2	4,15 кг
54	3		-4201	ФБ1 ГОСТ 5781-82*; ℓ=230	24	0,05 кг
				Т.П. КЖИ-4200-01		
				(тн9)		
				Детали		
				Уголок 50х5 ГОСТ 8509-86 Ст.3 ГОСТ 535-79*		
11	1		КЖИ-0003-02	ℓ=7095	1	26,76 кг
54	3		-4201	ФБ1 ГОСТ 5781-82*; ℓ=230	29	0,05 кг
				Т.П. КЖИ-4200-02 (тн10)		
				Детали		
				Уголок 50х5 ГОСТ 8509-86 Ст.3 ГОСТ 535-79*		
11	1		КЖИ-0003-03	ℓ=1595	2	6,03 кг
11	2		-04	ℓ=1495	2	5,65 кг
54	3		-4201	ФБ1 ГОСТ 5781-82*; ℓ=230	28	0,05 кг

ГИП	Сергеева		ТП 411-2-189.88 КЖИ-4200
Нач.отд.	Рогачев		
Н.контр.	Соколов		Изделие закладное (тн8; тн9; тн10).
Гл.спец.	Сергеева		Стадия: Р; Лист: 1; Листов: 1
Рук.гр.	Сафина		СОЮЗГИПРОЛЕСХОЗ
Ст.инж.	Черкасова		

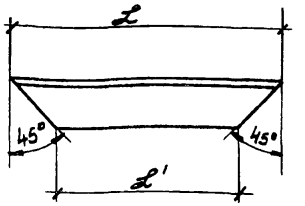

Размеры в мм

Обозначение	ℓ	ℓ'	Масса, кг
КЖИ-0003	1595	1495	6,03
-01	1095	995	4,15
-02	7095	6995	26,76
-03	1595	1495	6,03
-04	1495	1395	5,65

ГИП	Сергеева		ТП 411-2-189.88 КЖИ-0003
Нач.отд.	Рогачев		
Н.контр.	Соколов		Уголок (обрамления)
Гл.спец.	Сергеева		Стадия: Р; Масса: см. табл.; Масштаб: б/м
Рук.гр.	Сафина		Лист 1; Листов 1
Ст.инж.	Черкасова		Уголок 50х5 ГОСТ 8509-86 Ст.3 ГОСТ 535-79*
			СОЮЗГИПРОЛЕСХОЗ

Альбом 5

Рис. 6

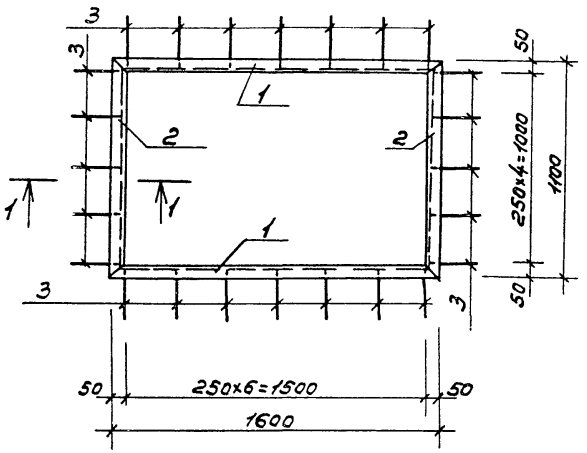

Рис. 8

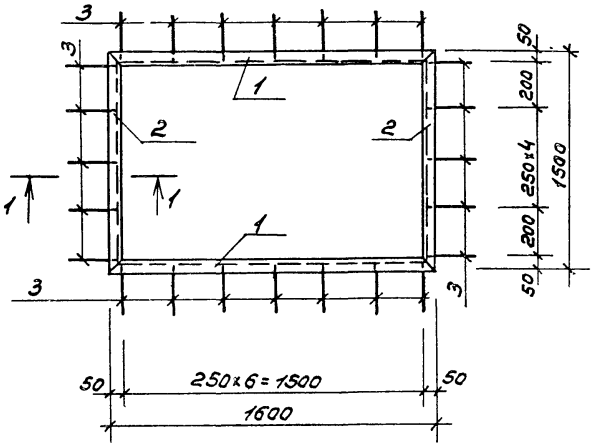

Обозначение	Марка	Рис.	Масса кг
КЖИ-4200	МН8	6	21,58
-01	МН9	7	28,29
-02	МН10	8	24,79

Рис. 7

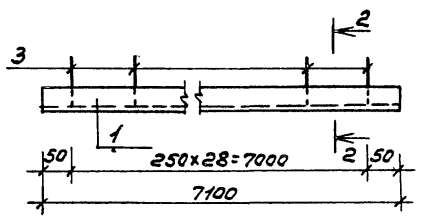

2-2

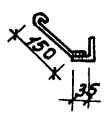

1-1

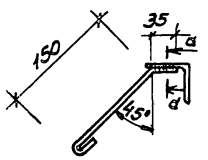

а-а

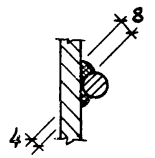

ГИП	Сергеева		ТП 411-2-189.88 КЖИ-4200 СБ
Нач. отд.	Рогачев		
Н. контр.	Соколов		Изделие закладное (МН8; МН9; МН10).
Гл. спец.	Сергеева		Стадия: Р; Масса: см. табл.; Масштаб: б/м
Рук. гр.	Сафина		Лист 1; Листов 1
Ст. инж.	Черкасова		СОЮЗГИПРОЛЕСХОЗ

Формат	Зона	Поз.	Обозначение	Наименование	Кол.	Примечание
				Документация		
А2			КНИ-ТУ	Технические условия		
А2			КНИ-4300 СБ	Сборочный чертеж		
				Т.П. КНИ-4300		
				(тн 11)		
				Детали		
				Уголок 50х5 ГОСТ 8509-86 / Ст3 ГОСТ 535-79*		
А1		1	КНИ-0004	ℓ=2595	2	9,78 кг
А1		2	-01	ℓ=995	2	3,77 кг
Б4		3	-4301	ФБА1 ГОСТ 5781-82*, ℓ=230	32	0,05 кг
				Т.П. КНИ-4300-01		
				(тн 12)		
				Детали		
				Уголок 50х5 ГОСТ 8509-86 / Ст3 ГОСТ 535-79*		
А1		1	КНИ-0004-02	ℓ=2595	2	9,78 кг
А1		2	-03	ℓ=595	2	2,26 кг
Б4		3	-4301	ФБА1 ГОСТ 5781-82*, ℓ=230	28	0,05 кг
				Т.П. КНИ-4300-02 (тн 28)		
				Детали		
				Уголок 50х5 ГОСТ 8509-86 / Ст3 ГОСТ 535-79*		
А1		1	КНИ-0004-04	ℓ=1145	2	4,32 кг
А1		2	-05	ℓ=755	2	2,85 кг
Б4		3	-4301	ФБА1 ГОСТ 5781-82* ℓ=330	10	0,13 кг

ГИП	Сергеева		ТП 411-2-189.88 КНИ-4300
Нач.отд.	Рогачев		
Н.контр.	Соколов		Изделие закладное (тн 11; тн 12; тн 28).
Гл.спец.	Сергеева		Стадия Р; Лист 1; Листов 1
Рук.гр.	Сафина		СОЮЗГИПРОЛЕСХОЗ
Ст.инж.	Черкасова		

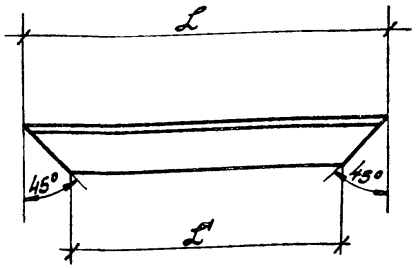

Размеры в мм

Обозначение	ℓ	ℓ'	Масса, кг
-0004	2595	2495	9,78
-01	995	895	3,77
-02	2595	2495	9,78
-03	595	495	2,26
-04	1145	1045	4,32
-05	755	655	2,85

ГИП	Сергеева		ТП 411-2-189.88 КНИ-0004
Нач.отд.	Рогачев		
Гл.констр.	Соколов		Уголок (обрамления)
Гл.спец.	Сергеева		Стадия Р; Масса Ст. табл.; Масштаб б/м
Рук.гр.	Сафина		Лист 1; Листов 1
Ст.инж.	Черкасова		Уголок 50х5 ГОСТ 8509-72* / Ст3 ГОСТ 535-79*
			СОЮЗГИПРОЛЕСХОЗ

Альбом 5

Рис.9

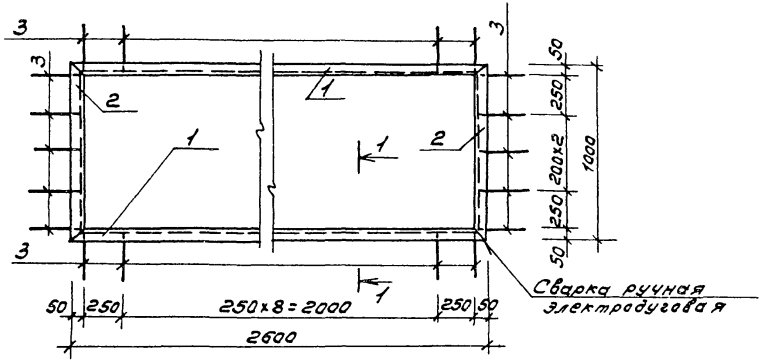

Рис.10

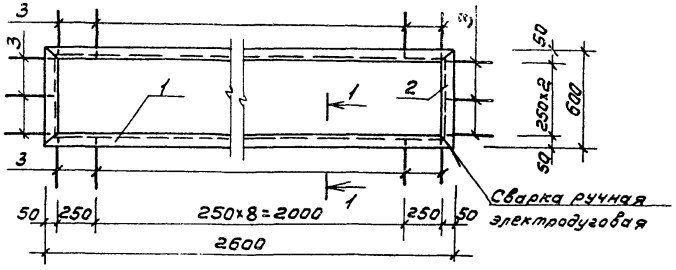

Рис. 11

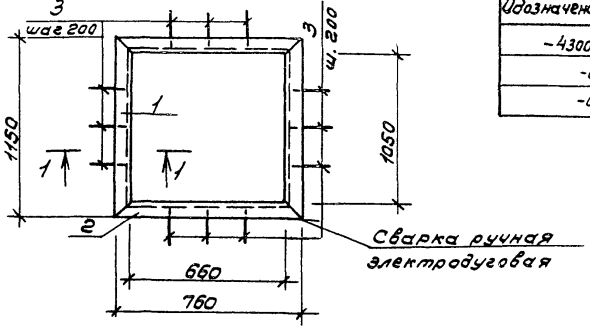

Обозначение	Марка	Рис.	Масса кг
-4300	МН11	9	28,77
-01	МН12	10	25,52
-02	МН28	11	15,64

1-1

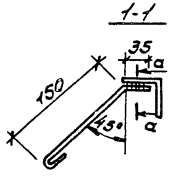

а-а

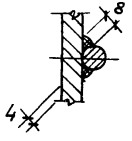

ГИП	Сергеева		ТП 411-2-189.88	КЖИ-4300 СБ	
Нач.отд.	Росачев				
Н.контр.	Соколов				
Гл.спец.	Сергеева		Изделие закладное (МН11, МН12, МН 28). Сборочный чертеж.	Стадия	Масса
Рук.гр.	Сафина			Р	Ст. табл.
Ст.инж.	Черкасова				
				Лист 1	Листов 1
				СОЮЗГИПРОЛЕСХОЗ	

Масштаб б/м

Альбом 5

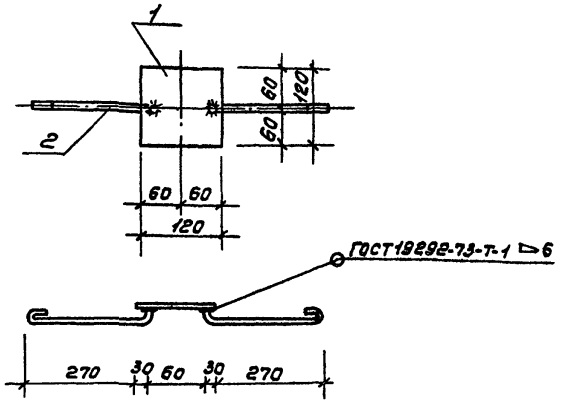

Формат	Зона	Поз.	Обозначение	Наименование	Кол.	Примечание
				Документация		
12			КЖИ-ТУ	Технические условия		
				Детали		
Б4		1	-4401	Полоса $\frac{-120\times10\ ГОСТ\ 103\text{-}76^*}{Ст3\ ГОСТ\ 535\text{-}79^*}$		
				$\ell = 120$	1	1,13 кг
Б4		2	-4402	ф10АI ГОСТ 5781-82*; ℓ=400	2	0,50 кг

ГИП	Сергеева		ТП 411-2-189.88	КЖИ-4400
Нач.отд.	Рогачев			
Н.контр.	Соколов			
Гл.спец.	Сергеева			
Рук.гр.	Сафина		Изделие закладное МН13	Стадия: Р; Масса: 1,63 кг; Масштаб: 1:10
Ст.инж.	Черкасова			Лист 1; Листов 1
				СОЮЗГИПРОЛЕСХОЗ

Альбом 5

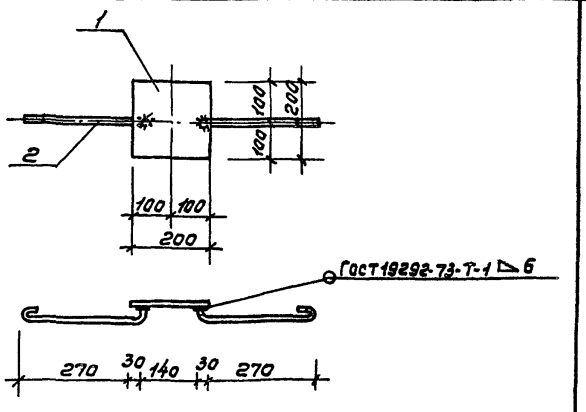

Формат	Зона	Поз.	Обозначение	Наименование	Кол.	Примечание
				Документация		
12			КЖИ-ТУ	Технические условия		
				Детали		
Б4		1	-4501	Полоса $\frac{-200\times10\ ГОСТ\ 103\text{-}76^*}{Ст3\ ГОСТ\ 535\text{-}79^*}$		
				$\ell = 200$	1	3,14 кг
Б4		2	-4502	ф10АI ГОСТ 5781-82*; ℓ=400	2	0,50 кг

ГИП	Сергеева		ТП 411-2-189.88	КЖИ-4500
Нач.отд.	Рогачев			
Н.контр.	Соколов			
Гл.спец.	Сергеева			
Рук.гр.	Сафина		Изделие закладное МН14	Стадия: Р; Масса: 3,64 кг; Масштаб: 1:10
Ст.инж.	Черкасова			Лист 1; Листов 1
				СОЮЗГИПРОЛЕСХОЗ

Альбом 5

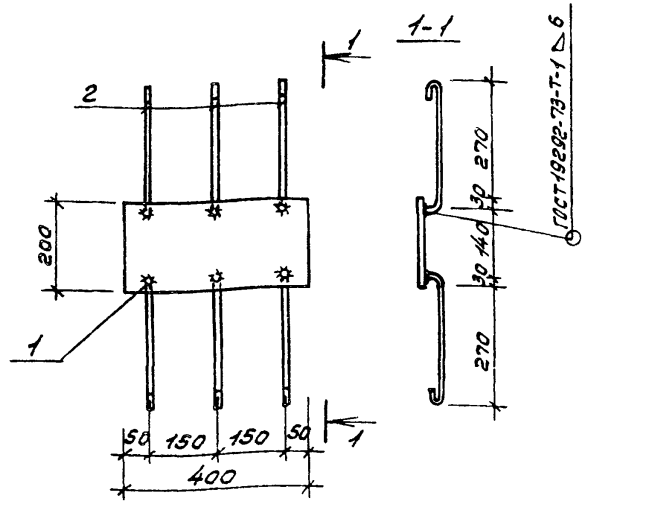

Формат	Зона	Поз.	Обозначение	Наименование	Кол.	Примечание
				Документация		
12			КЖИ-ТУ	Технические условия		
				Детали		
Б4		1	-4601	Полоса $\frac{-200\times10;\ ГОСТ\ 103-76^*}{Ст3\ ГОСТ\ 535-79^*}$ $e=400$	1	6,28кг
Б4		2	-4602	ф10АI ГОСТ 5781-82*; $e=400$	6	1,50кг

ГИП	Сергеева		ТП 411-2-189.88 КЖИ-4600		
Нач.отд.	Рогачев		Изделие закладное МН 15	Стадия	Масса	Масштаб
Н.контр.	Соколов			Р	7,78кг	1:10
Гл.спец.	Сергеева			Лист 1	Листов 1	
Рук.гр.	Сафина			СОЮЗГИПРОЛЕСХОЗ		
Ст.инж.	Черкасова					

Альбом 5

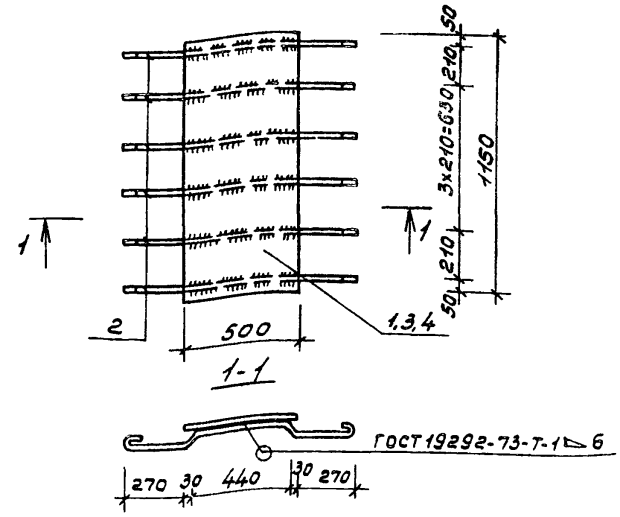

Формат	Зона	Поз.	Обозначение	Наименование	Кол.	Примечание
				Документация		
12			КЖИ-ТУ	Технические условия		
				Детали		
Б4		1	-4701	Полоса $\frac{-500\times10\ ГОСТ\ 103-76^*}{Ст3\ ГОСТ\ 535-79^*}$ $e=1150$	1	44,44кг
Б4		2	-4702	ф10АI ГОСТ 5781-82*; $e=840$	6	3,11кг

ГИП	Сергеева		ТП 411-2-189.88 КЖИ-4700		
Нач.отд.	Рогачев		Изделие закладное МН 16	Стадия	Масса	Масштаб
Н.контр.	Соколов			Р	47,55кг	1:20
Гл.спец.	Сергеева			Лист 1	Листов 1	
Рук.гр.	Сафина			СОЮЗГИПРОЛЕСХОЗ		
Ст.инж.	Черкасова					

Альбом 5

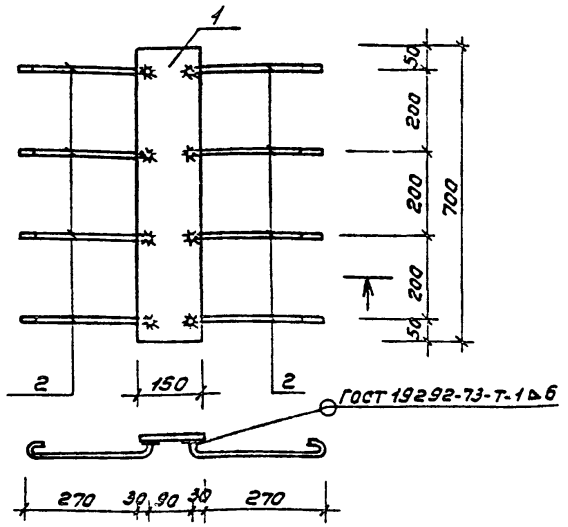

Формат	Зона	Поз.	Обозначение	Наименование	Кол.	Примечание
				Документация		
12			КЖИ-ТУ	Технические условия		
				Детали		
Б4		1	-4801	Полоса $\frac{-150\times10\ ГОСТ\ 103-76^{*}}{Ст3\ ГОСТ\ 535-79^{*}}$ ℓ=700	1	8,25кг
Б4		2	-4802	ф10АI ГОСТ 5781-82*; ℓ=400	8	1,97кг

ГИП	Сергеева		ТП 411-2-189.88 КЖИ-4800
Нач.отд.	Рогачев		
Н.контр.	Соколов		Изделие закладное мн 17
Гл.спец.	Сергеева		Стадия: Р; Масса: 10,22кг; Масштаб: 1:10
Рук.гр.	Сафина		Лист 1; Листов 1
Ст.инж.	Черкасова		СОЮЗГИПРОЛЕСХОЗ

Альбом 5

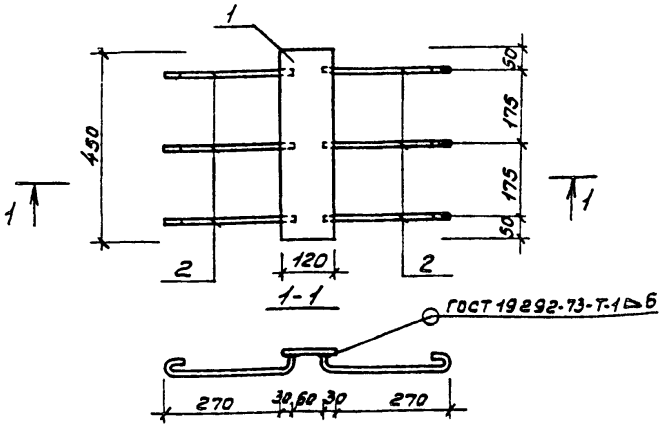

Формат	Зона	Поз.	Обозначение	Наименование	Кол	Примечание
				Документация		
12			КЖИ-ТУ	Технические условия		
				Детали		
Б4		1	-4901	Полоса $\frac{-120\times10\ ГОСТ\ 103-76^{*}}{Ст3\ ГОСТ\ 535-79^{*}}$ ℓ=450	1	4,24кг
Б4		2	-4902	ф10АI ГОСТ 5781-82*; ℓ=400	6	1,50кг

ГИП	Сергеева		ТП 411-2-189.88 КЖИ-4900
Нач.отд.	Рогачев		
Н.контр.	Соколов		Изделие закладное мн 18
Гл.спец.	Сергеева		Стадия: Р; Масса: 5,74кг; Масштаб:
Рук.гр.	Сафина		Лист 1; Листов 1
Ст.инж.	Черкасова		СОЮЗГИПРОЛЕСХОЗ

Альбом 5

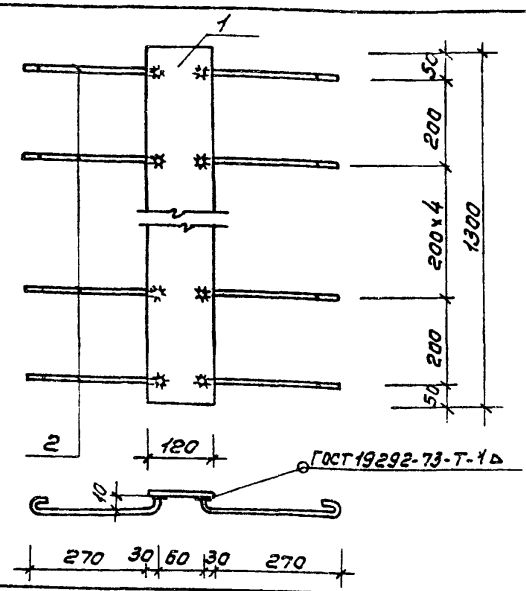

Формат	Зона	Поз.	Обозначение	Наименование	Кол.	Примечание
				Документация		
12			КЖИ-ТУ	Технические условия		
				Детали		
Б4		1	-5001	Полоса $\frac{-120\times10\ \text{ГОСТ}\ 103\text{-}76^{*}}{\text{Ст3 ГОСТ}\ 535\text{-}79^{*}}$ ℓ=1300	1	12,25кг
Б4		2	-5002	ф10AI ГОСТ 5781-82*; ℓ=400	7	1,75кг

ГИП	Сергеева		ТП 411-2-189.88 КЖИ-5000
Нач.отд.	Рогачев		Изделие закладное МН19
Н.контр.	Соколов		Стадия: Р; Масса: 14,0кг; Масштаб: 1:20
Гл.спец.	Сергеева		Лист 1; Листов 1
Рук.гр.	Сафина		СОЮЗГИПРОЛЕСХОЗ
Ст.инж.	Черкасова		

Альбом 5

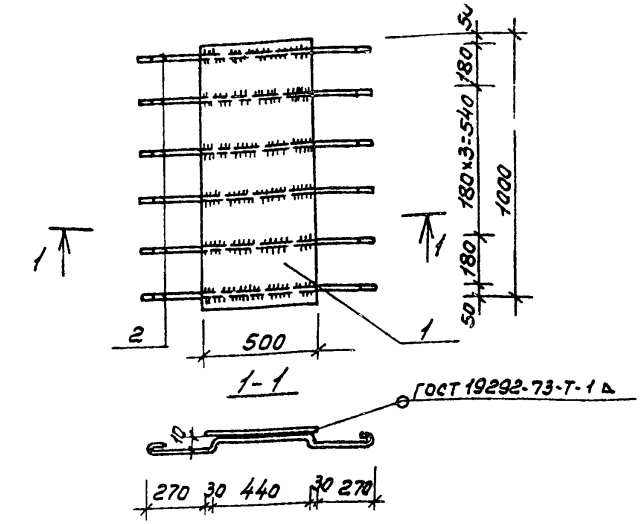

Формат	Зона	Поз.	Обозначение	Наименование	Кол.	Примечание
				Документация		
12			КЖИ-ТУ	Технические условия		
				Детали		
Б4		1	-5101	Полоса $\frac{-500\times10\ \text{ГОСТ}\ 103\text{-}76^{*}}{\text{Ст3 ГОСТ}\ 535\text{-}79^{*}}$ ℓ=1000	1	39,25кг
Б4		2	-5102	ф10AI ГОСТ 5781-82*; ℓ=840	6	3,11кг

ГИП	Сергеева		ТП 411-2-189.88 КЖИ-5100
Нач.отд.	Рогачев		Изделие закладное МН20
Н.контр.	Соколов		Стадия: Р; Масса: 42,36кг; Масштаб: 1:20
Гл.спец.	Сергеева		Лист 1; Листов 1
Рук.гр.	Сафина		СОЮЗГИПРОЛЕСХОЗ
Ст.инж.	Черкасова		

Альбом 5

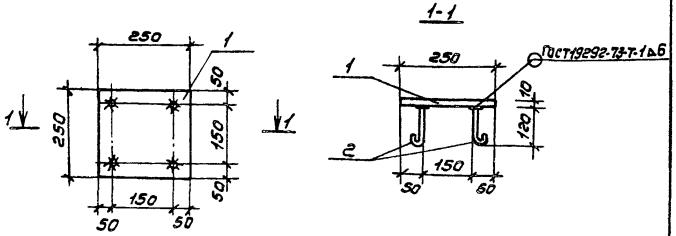

Формат	Зона	Поз.	Обозначение	Наименование	Кол.	Примечание
				Документация		
А2			КНИ-ТУ	Технические условия		
				Детали		
Б4		1	-5201	Полоса -250×10 ГОСТ 103-76* Ст3 ГОСТ 535-79* ℓ=250	1	4,9 кг
Б4		2	-5202	ф10АI; ГОСТ 5781-82* ℓ=170	4	0,4 кг

ГИП	Сергеева		ТП 411-2-189.88	КНИ-5200
Нач.отд.	Рогачев			
Н.контр.	Соколов			
Гл.спец.	Сергеева		Изделие закладное МН 21.	Стадия: Р; Масса: 5,3кг; Масштаб: 1:10
Рук.гр.	Сафина			Лист 1; Листов 1
Ст.инж.	Черкасова			СОЮЗГИПРОЛЕСХОЗ

Альбом 5

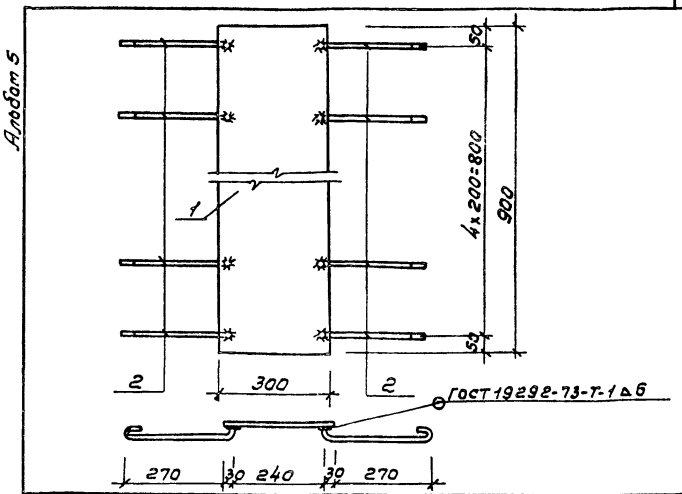

Формат	Зона	Поз.	Обозначение	Наименование	Кол.	Примечание
				Документация		
А2			КНИ-ТУ	Технические условия		
				Детали		
Б4		1	-5301	Полоса -300×10 ГОСТ 103-76* Ст3 ГОСТ 535-79* ℓ=900	1	21,20кг
Б4		2	-5302	ф10АI; ГОСТ 5781-82* ℓ=400	10	2,50кг

ГИП	Сергеева		ТП 411-2-189.88	КНИ-5300
Нач.отд.	Рогачев			
Н.контр.	Соколов			
Гл.спец.	Сергеева		Изделие закладное МН 22.	Стадия: Р; Масса: 23,7кг; Масштаб: 1:10
Рук.гр.	Сафина			Лист 1; Листов 1
Ст.инж.	Черкасова			СОЮЗГИПРОЛЕСХОЗ

Альбом 5

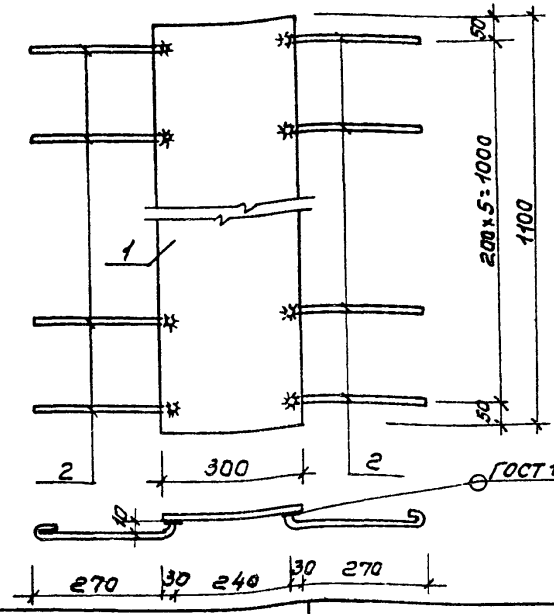

Формат	Зона	Поз.	Обозначение	Наименование	Кол.	Примечание
				Документация		
12			КЖИ-ТУ	Технические условия		
				Детали		
Б4		1	-5401	Полоса -300×10; ГОСТ 103-76* Ст3 ГОСТ 535-79* ℓ=1100	1	25,92кг
Б4		2	-5402	ф10АI; ГОСТ 5781-82* ℓ=400	12	2,96кг

ГИП	Сергеева		ТП 411-2-189.88	КЖИ-5400
Нач.отд.	Рогачев			
Н.контр.	Соколов		Изделие закладное МН-23	Стадия: Р; Масса: 28,88кг; Масштаб: 1:10
Гл.спец.	Сергеева			Лист; Листов 1
Рук.гр.	Сафина			СОЮЗГИПРОЛЕСХОЗ
Ст.инж.	Черкасова			

Альбом 5

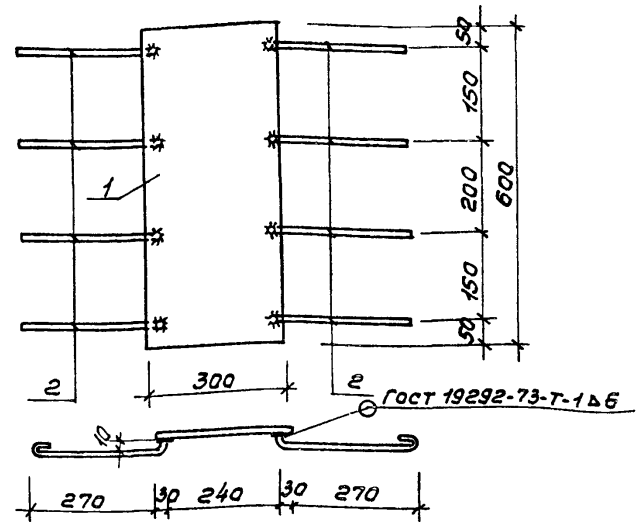

Формат	Зона	Поз.	Обозначение	Наименование	Кол.	Примечание
				Документация		
12			КЖИ-ТУ	Технические условия		
				Детали		
Б4		1	-5501	Полоса -300×10; ГОСТ 103-76* Ст3 ГОСТ 535-79* ℓ=600	1	14,14кг
Б4		2	-5502	ф10АI; ГОСТ 5781-82* ℓ=400	8	1,97кг

ГИП	Сергеева		ТП 411-2-189.88	КЖИ-5500
Нач.отд.	Рогачев			
Н.контр.	Соколов		Изделие закладное МН24	Стадия: Р; Масса: 16,1кг; Масштаб: 1:10
Гл.спец.	Сергеева			Лист 1; Листов 1
Рук.гр.	Сафина			СОЮЗГИПРОЛЕСХОЗ
Ст.инж.	Черкасова			

Альбом 5

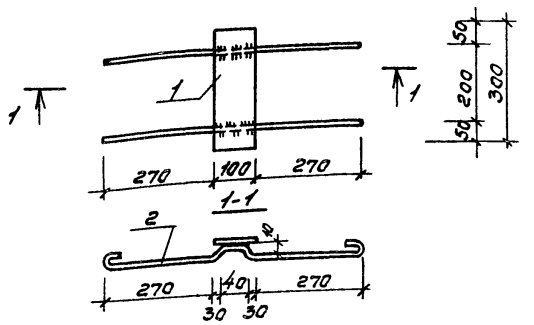

Формат	Зона	Поз.	Обозначение	Наименование	Кол.	Примечание
				Документация		
12			КЖИ-ТУ	Технические условия		
				Детали		
Б4		1	-5601	Полоса -100х10 ГОСТ 103-76* Ст3 ГОСТ 535-79* ℓ=300	1	23,6 кг
Б4		2	-5602	ф10АI ГОСТ 5781-82* ℓ=800	2	1,0 кг

			ТП 411-2-189.88 КЖИ-5600			
ГИП	Сергеева		Изделие закладное МН 25	Стадия	Масса	Масштаб
Нач.отд.	Рогачев			Р	24,6кг	1:10
Н.контр.	Соколов			Лист 1	Листов 1	
Гл.спец.	Сергеева			СОЮЗГИПРОЛЕСХОЗ		
Рук.гр.	Сафина					
Ст.инж.	Черкасова					

Альбом 5

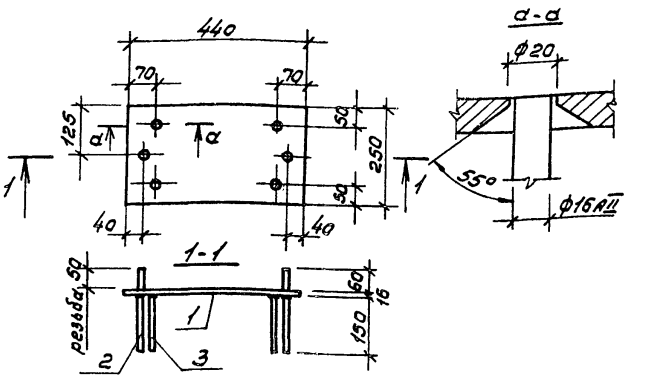

Формат	Зона	Поз.	Обозначение	Наименование	Кол.	Примечание
				Документация		
12			КЖИ-ТУ	Технические условия		
				Детали		
Б4		1	-5701	-16х250; ГОСТ 103-76* ℓ=440	1	13,8 кг
Б4		2	-5702	ф16АII ГОСТ 5781-82* ℓ=226	2	0,71 кг
Б4		3	-5703	ф16АII ГОСТ 5781-82* ℓ=166	4	1,1 кг

			ТП 411-2-189.88 КЖИ-5700			
ГИП	Сергеева		Изделие закладное МН 26	Стадия	Масса	Масштаб
Нач.отд.	Рогачев			Р	15,61кг	
Н.контр.	Соколов			Лист	Листов 1	
Гл.спец.	Сергеева			СОЮЗГИПРОЛЕСХОЗ		
Рук.гр.	Сафина					
Ст.инж.	Черкасова					

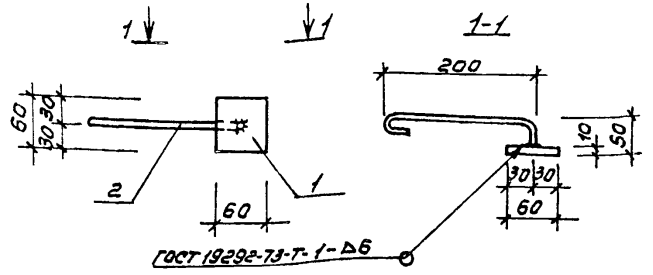

Формат	Зона	Поз.	Обозначение	Наименование	Кол.	Примечание
				Документация		
12			КЖИ-ТУ	Технические условия		
				Детали		
				Полоса -60×10 ГОСТ 103-76* Ст3 ГОСТ 535-79*		
Б4		1	-5801	ℓ=60	1	0,38 кг
Б4		2	-5802	ф10 AI ГОСТ 5781-82*; ℓ=320	1	0,20 кг

ГИП	Сергеева		ТП 411-2-189.88		КЖИ-5800
Нач.отд.	Рогачев		Изделие закладное МН 27	Стадия: Р; Масса: 0,58 кг; Масштаб: б/м	
Н.контр.	Соколов			Лист 1; Листов 1	
Гл.спец.	Сергеева			СОЮЗГИПРОЛЕСХОЗ	
Рук.гр.	Сафина				
Ст.инж.	Черкасова				

Инв.№ подл. | Подп. и дата | Взам.инв.№

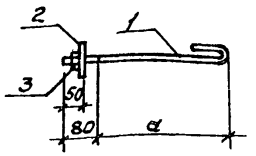

Обозначение	Марка	a	Масса, кг
-КЖИ-5900	А1	400	0,54
-01	А2	570	0,69

Формат	Зона	Поз.	Обозначение	Наименование	Кол.	Примечание
				Документация		
12			КЖИ-ТУ	Технические условия		
				Детали		
				Стандартные изделия		
Б4		1		Шайба 12-01 ГОСТ 11371-78*	1	0,01 кг
Б4		2		Гайка М12 ГОСТ 11371-78*	1	0,02 кг
			Переменные данные	для исполнений:		
				т.п. -КЖИ-5900		
				(А1)		
Б4		1	-5901	ф12 AI ГОСТ 5781-82*; ℓ=570	1	0,51 кг
				т.п. КЖИ-5900-01		
				(А2)		
Б4		1	-5901-01	ф12 AI ГОСТ 5781-82*; ℓ=740	1	0,66 кг

ГИП	Сергеева		ТП 411-2-189.88		КЖИ-5900
Нач.отд.	Рогачев		Изделие закладное (Анкер А1; А2)	Стадия: Р; Масса: Ст. табл.; Масштаб: б/м	
Н.контр.	Соколов			Лист 1; Листов 1	
Гл.спец.	Сергеева			СОЮЗГИПРОЛЕСХОЗ	
Рук.гр.	Сафина				
Ст.инж.	Черкасова				

Инв.№ подл. | Подп. и дата | Взам.инв.№

Альбом 5

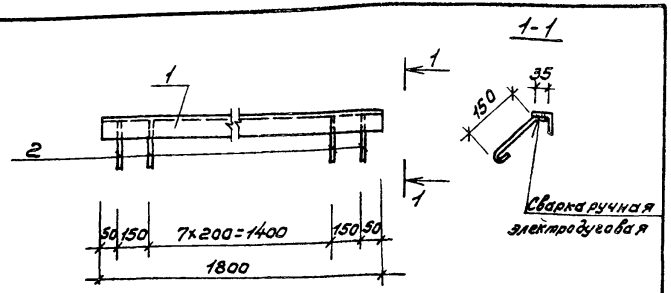

Формат	Зона	Поз.	Обозначение	Наименование	Кол.	Примечание
				Документация		
12			КЖИ-ТУ	Технические условия		
				Детали		
Б4		1	- 6001	L50х5, ГОСТ 8509-86, ℓ=1800	1	6,80 кг
Б4		2	- 6002	ФБАI ГОСТ 5781-82* ℓ=230	10	0,50 кг

ГИП	Сергеева		ТП 411-2-189.88 КЖИ-6000
Нач. отд	Рогачев		
Н. контр	Соколов		Изделие закладное МН 29.
Гл. спец.	Сергеева		
Рук. гр.	Сафина		
Инж.	Артамонова		

Стадия	Масса	Масштаб
Р	7,3 кг	б/м
Лист 1	Листов 1	

СОЮЗГИПРОЛЕСХОЗ

Альбом 5

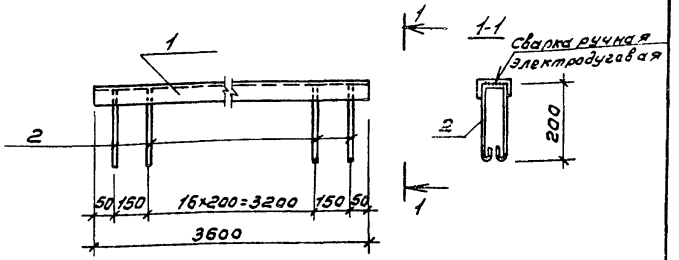

Формат	Зона	Поз.	Обозначение	Наименование	Кол.	Примечание
				Документация		
12			КЖИ-ТУ	Технические условия		
				Детали		
Б4		1	- 6101	С8, ГОСТ 8240-72* ℓ=3600	1	25,40 кг
Б4		2	- 6102	ФБАI, ГОСТ 5781-82* ℓ=570	18	2,30 кг

ГИП	Сергеева		ТП 411-2-189.88 КЖИ-6100
Нач. отд	Рогачев		
Н. контр	Соколов		Изделие закладное МН 30
Гл. спец.	Сергеева		
Рук. гр.	Сафина		
Инж.	Артамонова		

Стадия	Масса	Масштаб
Р	27,7 кг	б/м
Лист 1	Листов 1	

СОЮЗГИПРОЛЕСХОЗ

Альбом 5

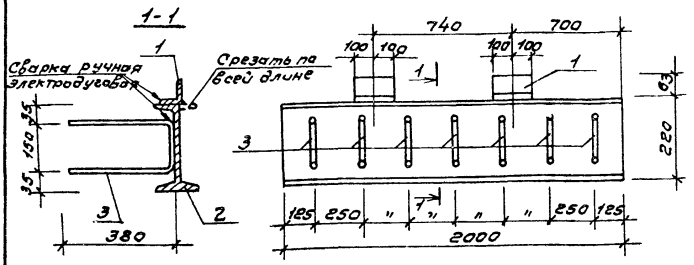

Формат	Зона	Поз.	Обозначение	Наименование	Кол.	Примечание
				Документация		
А2			КЖИ-ТУ	Технические условия		
				Сборочные единицы		
А4		1	-6201	Уголок 63х5 ГОСТ 8509-86 Ст3 ГОСТ 535-79*		
				ℓ = 200	2	19,2 кг
А4		2	-6202	Двутавр 22 ГОСТ 8239-72* Вст3кп2 ГОСТ 535-79*		
				ℓ = 2000	1	48,0кг
А2			-6203	Изделие соединительное тс-1	8	0,37кг

Инв.№ подл. | Подп. и дата | Взам.инв.№

ГИП	Сергеева		ТП 411-2-189.88 КЖИ-6200 СБ
Нач.отд.	Рогачев		
Н.контр.	Соколов		Балка металлическая тв1. Сборочный чертеж
Гл.спец.	Сергеева		Стадия: Р; Масса: 50,3; Масштаб: 1:10
Рук.гр.	Сафонина		Лист 1; Листов 1
Ст.инж.	Стерликова		СОЮЗГИПРОЛЕСХОЗ
Инж.	Артамонова		

Альбом 5

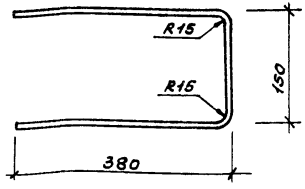

Длина развертки 910 мм

ГИП	Сергеева		ТП 411-2-189.88 КЖИ-5203
Нач.отд.	Рогачев		
Н.контр.	Соколов		Изделие соединительное тс-1
Гл.спец.	Сергеева		Стадия: Р; Масса: 0,37кг; Масштаб: 1:5
Рук.гр.	Сафонина		Лист 1; Листов 1
Ст.инж.	Стерликова		ф8 AIII ГОСТ 5781-82*
Инж.	Артамонова		СОЮЗГИПРОЛЕСХОЗ

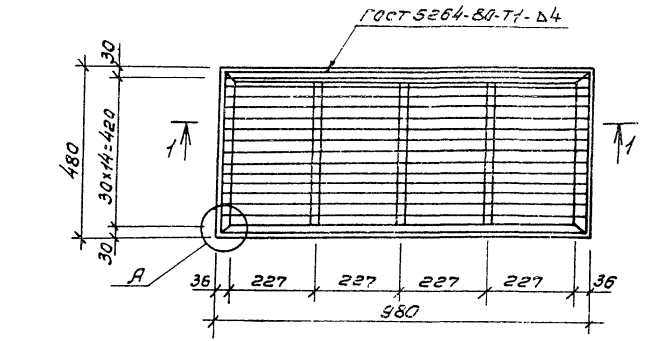

1-1

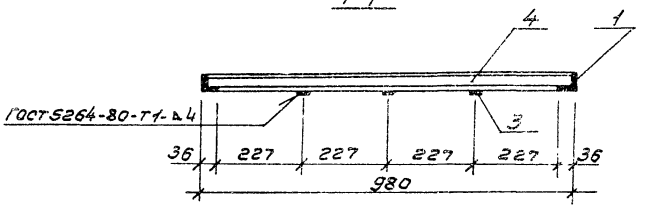

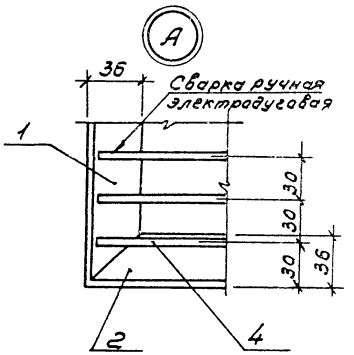

Поз. 1, 2

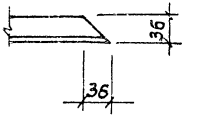

Формат	Зона	Поз.	Обозначение	Наименование	Кол.	Примечание
				Документация		
12			КЖИ-ТУ	Технические условия		
				Детали		
64		1	-6301	Уголок 36х4 ГОСТ 8509-86 Ст3 ГОСТ 535-79*		
				ℓ=975	2	2,12 кг
64		2	-6302	ℓ=475	2	1,04 кг
64		3	-6303	Полоса 18х4 ГОСТ 103-76* Ст3 ГОСТ 535-79*		
				ℓ=408	3	0,23 кг
64		4	-6304	Полоса 30х5 ГОСТ 103-76* Ст3 ГОСТ 535-79*		
				ℓ=970	17	1,14 кг

Решетку окрасить:
грунтовка ПФ-021 ГОСТ 25129-82
эмаль ПФ-115, серая, ГОСТ 6465-76*

ГИП	Сергеева		ТП 411-2-189.88 КЖИ-6300
Нач.отд.	Росачев		
Н.контр.	Соколов		Решетка мр1
Гл.спец.	Сергеева		Стадия: Р; Масса: 28,30; Масштаб: б/м
Рук.гр.	Сафина		Лист 1; Листов 1
Инж.	Артаманова		СОЮЗГИПРОЛЕСХОЗ

gost.e-ecolog.ru