ТИПОВОЙ ПРОЕКТ

411-2-189.88

ЛЕСОПИЛЬНЫЙ ЦЕХ С ТАРНЫМ ОТДЕЛЕНИЕМ МОЩНОСТЬЮ 25 тыс.м³ СЫРЬЯ В ГОД

СТЕНЫ КИРПИЧНЫЕ

АЛЬБОМ 2

ЧАСТЬ 2

КМ КОНСТРУКЦИИ МЕТАЛЛИЧЕСКИЕ стр. 79÷98

КД КОНСТРУКЦИИ ДЕРЕВЯННЫЕ стр. 99÷113

Ц00327-03

gost.e-ecolog.ru

Ведомость чертежей основного комплекта КМ

Лист	Наименование	Примечание
1	Общие данные (начало)	
2	Общие данные (продолжение)	
3	Общие данные (окончание)	
4	Схема расположения балок монорельса	
5	Узлы 1,2	
6	Переходные площадки П1. Сечения 1-1÷2-2. Узлы 1,2	
7	Переходные площадки П2 и П3. Сечения 1-1÷3-3	
8	Переходные площадки. Узлы опирания марша на площадки	
9	Переходные площадки П4 и П5. Сечения 1-1÷3-3	
10	Площадка П6. Схема расположения элементов	
11	Площадка П7. Схема расположения элементов	
12	Площадка П6 и П7. Узлы 1÷6	
13	Площадка П8. Разрезы 1-1÷2-2	
14	Площадка П9 и П10	
15	Ограждение отверстий монолитных участков и приводов.	
16	Схемы расположения элементов наружных лестниц Л1 и Л2.	
17	Бревнотаска БА-3м; Стальная опора.	
18	Бревнотаска БА-3м; Узлы 1÷3.	
19	Наружный пневмотранспорт. Схема расположения опор трассы пневмотранспорта	
20	Наружный пневмотранспорт. Траверсы Т1 и Т2	

Ведомость ссылочных и прилагаемых документов

Обозначение	Наименование	Примечание
	Ссылочные документы	
1.450.3-3, вып. 0,1	Стальные лестницы, переходные площадки и ограждения	
2.440-1, вып. 2	Типовые узлы стальных конструкций одноэтажных производственных зданий	
ГИПРОДРЕВПРОМ шифр 614 вып-2	Узлы и чертежи систем пневмотранспорта древесных отходов для предприятий по производству мебели, фанеры, ДСП.	
	Прилагаемые документы	
Альбом 9 КМ, ВМ	Ведомость потребности в материалах	

Типовой проект разработан в соответствии с действующими нормами и правилами и предусматривает мероприятия, обеспечивающие взрывную, взрывопожарную и пожарную безопасность при эксплуатации здания

Главный инженер проекта Т.А. Сергеева

Техническая спецификация стали (начало)

Вид профиля ГОСТ ТУ	Марка металла и ГОСТ	Обозначение и размер профиля, мм	№ п/п	Код: Марки металла	Код: Вида профиля	Код: Размера профиля	Количество, шт.	Длина, мм	Масса металла по элементам конструкций, т: Монорельс	Разные стальные изделия	Опора под циклоны	Стальная опора эстакады под бревнотаски	Общая масса, т
									Код элемента конструкций				
1	2	3	4	5	6	7	8	9	10	11	12	13	14
Балки двутавровые ГОСТ 8239-72*	Вст3 сп5	I 24	1	1446	2422	01			1,834				
	ТУ 14-1-3023-80	I 16	2	"	"	"				0,042			
	Итого		3	"	"	"			1,834	0,042			
Всего профиля			4										1,876
Швеллеры ГОСТ 8240-72*	В Ст.3 сп6 ГОСТ 380-71*	С 27	5	1122	2618	01					0,540		
		С 20	6	"	"	"					5,020		
		С 12	7	"	"	"					0,240		
	Итого		8	"	"	"					5,840		5,550
	В Ст.3 пс6 ГОСТ 380-71*	С 24	9	1122	2618	01						0,820	
		С 18	10	"	"	"						1,180	
	Итого		11									2,000	2,000
Всего профиля			12								5,840	2,000	7,540
Сталь прокатная угловая равнополочная ГОСТ 8509-86	Вст.3 сп5 ГОСТ 380-71*	L 100×7	13	1122	2100	01			0,01				
		L 63×5	14	"	"	"			0,074				
		L 50×5	15	"	"	"			0,041				
	Итого		16	"	"	"			0,125				0,125
	В Ст.3 сп6 ГОСТ 380-71*	L 90×8	17	1122	2100	01					2,40		
		L 63×6	18	"	"	"					0,240		
		L 50×5	19	"	"	"					0,340		
	Итого		20								2,980		2,980
	В Ст.3 сп 5-1 ГОСТ 380-71*	L 25×3	21	1122	2100	01				0,044			
	Итого		22	"	"	"				0,044			0,044
	Вст.3 пс6 ГОСТ 380-71*	L 100×7	23	1122	2100	01						0,260	
		L 75×6	24	"	"	"						0,166	
		L 25×3	25	"	"	"						0,014	
	Итого		26	"	"	"						0,440	0,440
Всего профиля		—	27						0,125	0,044	2,980	0,440	3,589

Привязан

Инв. №

ГИП	Сергеева	
Нач. отд	Рогачев	
Н. контр.	Соколов	
Гл. спец.	Сергеева	
Рук. гр:	Сафина	
Ст. инж.	Стерликова	

Т.П. 411-2-189.88 КМ

Лесопильный цех с тарным отделением мощностью 25 тыс. м³ сырья в год

Стадия	Лист	Листов
Р	1	20

Общие данные (начало)

СОЮЗГИПРОДРЕВПРОМ

Техническая спецификация стали (продолжение)

Вид профиля и ГОСТ, ТУ	Марка металла и ГОСТ	Обозначение и размер профиля, мм	№ п/п	Код: Марки металла	Код: Вида профиля	Код: Размера профиля	Количество шт	Длина, мм	Масса металла по элементам конструкции, т: Моно-рельс	Разные стальные изделия	Опора под циклоны	Стальная опора эстакады под бревноотаски	Общая масса, т
				Код элемента конструкций									
1	2	3	4	5	6	7	8	9	10	11	12	13	14
Швеллер гнутый не равнополочный ГОСТ 8281-80*	ВСт3сп5-1 ГОСТ 380-71*	С 50×40×12×2,5	28	1122	7327	01				0,201		0,056	
	Итого		29	"		"				0,201		0,056	0,257
Всего профиля			30	"	"	"							0,257
Швеллер гнутый равнополочный ГОСТ 8278-83	ВСт3кп5 ГОСТ 380-71*	С 60×32×3	31	1122	7325	01			0,124				
	Итого		32	"	"	"			0,124				0,124
Всего профиля			33										0,124
Гнутый профиль УМТУ2-130-70	ВСт3пс6 ГОСТ 380-71*	{150×30×3 / 63×3}	34	1122		01						0,046	
	Итого		35	"		"						0,046	0,046
		{120×30×3 / 125×2,5}	36	"		01				0,143			
	Итого		37	"		"				0,143			
Всего профиля			38							0,143		0,046	0,189
Полоса стальная горячекатанная ГОСТ 103-76*	ВСт3сп5-1 ГОСТ 380-71*	δ=16	39	1122	7111	01				0,025			
		δ=8	40	"	"	"				0,015			
		δ=6	41	"	"	"				0,039			
	Итого		42							0,079			0,079
	ВСт3пс6 ГОСТ 380-71*	δ=20	43	1122	7111	01						0,064	
		δ=10	45	"	"	"						0,052	
	Итого		46									0,116	0,116
	ВСт3сп6 ГОСТ 380-71*	δ=10	47	1122	7111	01					0,160		
		δ=8	48	"	"	"					0,510		
		δ=6	49	"	"	"					0,120		
		δ=4	50	"	"	"					0,040		
	Итого:		51								0,830		0,830
	ВСт3сп5 ГОСТ 380-71*	δ=10	52	1122	7111	01			0,270				
		δ=8	53	"	"	"			0,150				
		δ=6	54	"	"	"			0,070				
	Итого		55						0,490				0,490
Всего профиля.			56						0,490	0,079	0,830	0,116	1,515

Техническая спецификация стали (окончание)

Вид профиля и ГОСТ, ТУ	Марка металла и ГОСТ	Обозначение и размер профиля, мм	№ п/п	Код: Марки металла	Код: Вида профиля	Код: Размера профиля	Количество, шт	Длина, мм	Масса металла по элементам конструкций, т: Моно-рельс	Разные стальные изделия	Опоры под циклоны	Стальная опора эстакады под бревнотаски	Общая масса, т
				Код элемента конструкций									
1	2	3	4	5	6	7	8	9	10	11	12	13	14
Сталь просечно-вытяжная листовая ГОСТ 8706-78*	ВСт3пс6 ТУ14-1-3023-80	N 506	57								0,630		
		N 508	58									0,328	
	Итого		59								0,630	0,328	0,958
Всего профиля			60										0,958
Итого масса металла			61						2,573	0,509	9,980	2,986	16,048
Масса металла с учетом коэф. отхода	Котх.=3,3%		62										16,579
Лестничные марши, переходные площадки и ограждение лестничных маршей и площадок	см. лист КМ-3												14,012
Всего масса металла													30,590
В том числе по маркам	ВСт3кп2									14,012			14,012
	ВСт3сп5								2,573				2,573
	ВСт3сп5-1									0,509			0,509
	ВСт3пс6											2,986	2,986
	ВСт3сп6										9,980		9,980

ГИП	Сергеева		ТП 411-2-189.88 КМ
Нач. отд.	Рогачев		
Н. контр.	Соколов		
Гл. спец.	Сергеева		
Рук. гр.	Сафина		
Ст. инж.	Стерликов		Лесопильный цех с тарным отделением мощностью 25 тыс. м³ сырья в год — Стадия: Р; Лист: 2; Листов:
Привязан			Общие данные (продолжение) — ВНИИЗГИПРОЛЕСХОЗ
Инв. №			

400327-03 3

Альбом 2 ч 2

Техническая спецификация стали на лестничные марши, переходные площадки и ограждения лестничных маршей и площадок

Вид профиля и ГОСТ, ТУ	Марка металла и ГОСТ	Обозначение и размер профиля, мм	№ п/п	Код: марки металла	Код: вид профиля	Код: размеры профиля	Количество, шт	Длина, мм	Масса металла по элементам конструкции, т: лестничные марши переходные площадки и ограждения лестничных маршей и площадок; код элемента конструкций	Общая масса, т
Швеллер гнутый равнополочный ГОСТ 8278-83		[130×50×4	1	1122	7327	01			1,289	
		[25×25×3	2	"	7325	"			0,308	
Всего профиля			3	"	"	"				1,597
Швеллер гнутый неравнополочный ГОСТ 8281-80		[50×40× ×12×2,5	4	1122	7327	01			1,196	
Всего профиля			5	"	"	"				1,196
Гнутый профиль УМТУ2-130-70		90×30× ×25×2,5	6	1122		01			0,826	
Всего профиля			7	"		"				0,826
Швеллеры ГОСТ 8240-72*	ВСт3кп2 ГОСТ 380-71*	[27	8	1122	2618	01			0,509	
		[18	9	"	"	"			0,628	
		[16	10	"	"	"			0,078	
		[14	11	"	"	"			1,852	
		[12	12	"	"	"			0,294	
Всего профиля			13							3,361
Балки двутавровые ГОСТ 8239-72*		I 18	14	1445	2422	01			0,284	
Всего профиля			15	"	"					0,284
Сталь угловая равнополочная ГОСТ 8509-86		L 125×10	16	1122	2100	01			2,186	
		L 90×6	17	"	"	"			0,120	
		L 80×5	18	"	"	"			0,291	
		L 75×6	19	"	"	"			0,276	
		L 63×6	20	"	"	"			0,010	
		L 56×6	21	"	"	"			0,006	
		L 50×5	22	"	"	"			0,045	
Всего профиля			23							2,934
Сталь листовая рифленая ГОСТ 8568-77*		δ=6	24	1122	2133	01			3,199	
Всего профиля			25	"	"	"				3,199
Сталь полосовая ГОСТ 103-76*		δ=4	26	1122	7111	01			0,205	
		δ=8	27	"	"	"			0,175	
		δ=10	28	"	"	"			0,026	
		δ=16	29	"	"	"			0,080	
		δ=40	30	"	"	"			0,019	
		δ=60	31	"	"	"			0,010	
Всего профиля			32	"	"	"				0,515
Сталь арматурная класса А-I ГОСТ 5781-82*		ф12	33	1122		01			0,070	
		ф18	34	"		"			0,030	
Всего профиля			35	"		"				0,100
Итого масса металла			36						14,012	14,012
В том числе по маркам	ВСт3кп2		37						14,012	14,012

1. Для сварных конструкций применяется сталь углеродистая марки ВСт3пс6 по ГОСТу 380-71* и марки ВСт3сп5, ВСт3кп2 по ТУ 14-1-3023-80.
2. Монтажные и постоянные болты нормальной точности по ГОСТ 7798-70** класса 4,6. Применение кипящих и автоматных сталей не допускается. Болты поставляются заводом-изготовителем, разрабатывающим деталировочные чертежи.
3. Расчет конструкций произведен в соответствии со СНиП II-23-81 „Стальные конструкции. Нормы проектирования".
4. Изготовление и монтаж конструкций производить в соответствии со СНиП III-18-75 „Правила производства работ".
5. Постоянные и временные нагрузки, коэффициенты перегрузки и расчетные сочетания нагрузок приняты по СНиПу 2.01.07-85 „Нагрузки и воздействия".
6. Все заводские соединения стальных конструкций осуществляются на сварке, рекомендуется применение полуавтоматической сварки. При ручной сварке применять электроды типа Э-42 по ГОСТ 9467-75.
7. Монтажные соединения выполняются на болтах М16 нормальной точности и на сварке.
8. Опора под циклон принята по материалам Гипродревпрома шифр 614 вып. II.

Указания о способе защиты металлоконструкций от коррозии:

1. Защиту от коррозии выполнять в соответствии со СНиП 2.03.11-85 „Защита строительных конструкций от коррозии".
2. Состав лакокрасочного покрытия:

   грунт ГФ-0119 ГОСТ 23343-78*,

   эмаль ПФ-115 ГОСТ 6465-76*.
3. Грунт и эмаль наносятся в два слоя каждый. (общая толщина грунта 50 мкм, эмали - 150 мкм), каждый последующий слой наносится на на просушенный нижний.
4. Срок службы лакокрасочного покрытия - 15 лет.

Нагрузки и воздействия, принятые при расчете конструкций:

1. Температура наружного воздуха $t_н = -20°C$; $t_н = -30°C$; $t_н = -40°C$.
2. Скоростной напор ветра - 0,23 кПа (23 кгс/м²)
3. Снеговая нагрузка - 1 кПа (100 кгс/м²)
4. Временная нагрузка на лестничные марши и площадки - 4 кПа (400 кгс/м²).

ГИП	Сергеева		
Нач. отд.	Рогачев		
Н. контр.	Соколов		
Гл. спец.	Сергеева		
Рук. гр.	Сафина		
Т. инж.	Стерликова		

ТП 411-2-189.88 КМ

Привязан

Инв. №

Лесопильный цех с торцовым отделением мощностью 25 тыс. м³ сырья в год

Стадия	Лист	Листов
Р	3	

Общие данные (окончание)

СОЮЗГИПРОЛЕСХОЗ

Альбом 24.2

Схема расположения балок монорельса

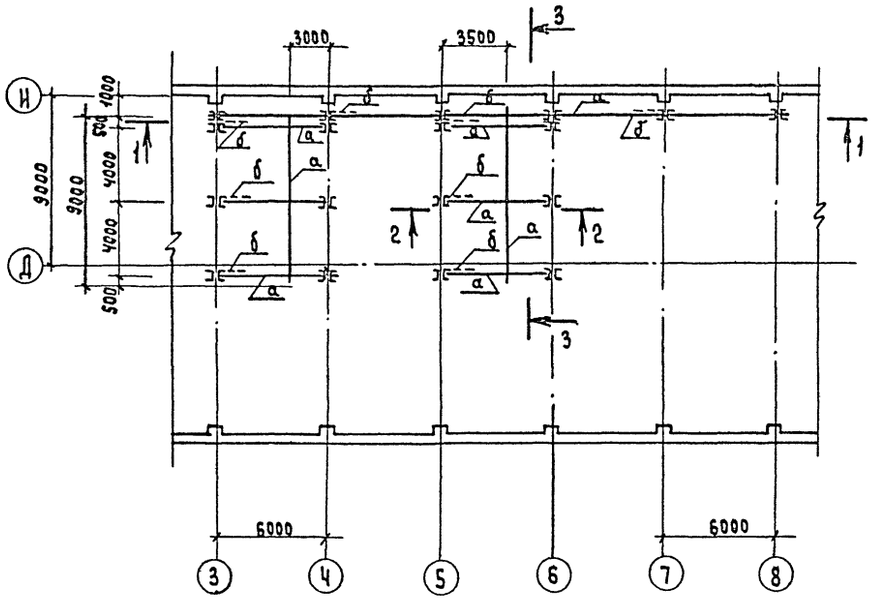

2-2

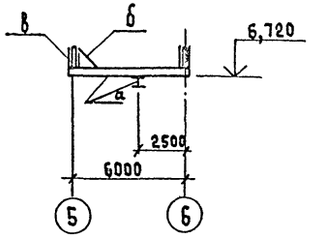

3-3

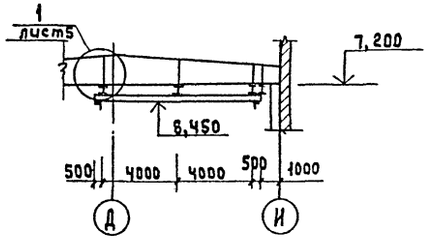

1-1

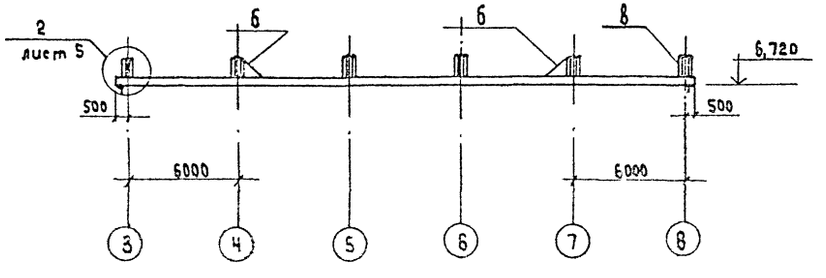

Ведомость элементов

Марка	Сечение			Усилия			Примечания
	Эскиз	Поз.	Состав	Q кН	N кН	M кНм	
а	I		I 24	1,5	—	2,25	1,834т
б	L		L 83×5	1	1,5	—	0,074т
в	C		C 60×32×3	—	1,5	—	0,124т
г	L		100×7	0,5	0,5	—	0,010т
д	L		50×5	0,5	0,5	—	0,041т
е	—		-δ6	0,5	0,5	—	0,070т
ж	—		-δ8	0,5	0,5	—	0,150т
и	—		-δ10	—	—	—	0,270т
			Болт М12	—	1,5	—	
			Шайба 011-12	1,0	—	—	

1. Материал конструкций - сталь С38/23 марки в ст3сп5 ГОСТ 380-71*.
2. Сварку производить электродами типа Э-42А по ГОСТ 9467-75, сварные швы h=6мм.

РИП	Сергеева		
Нач. отд.	Рогачев		
Н. контр.	Соколов		
Гл. спец.	Сергеева		
Рук. гр.	Сафина		
Ст. инж.	Черкасова		

411- 2- 189.88 КМ

Лесопильный цех старным отделением мощностью 5 тыс. м³ сырья в год.

Стадия	Лист	Листов
Р	4	

Схема расположен. балок монорельса

ЮЗГИПРОЛЕСХОЗ

Привязан

Инв. N

400327-03 5

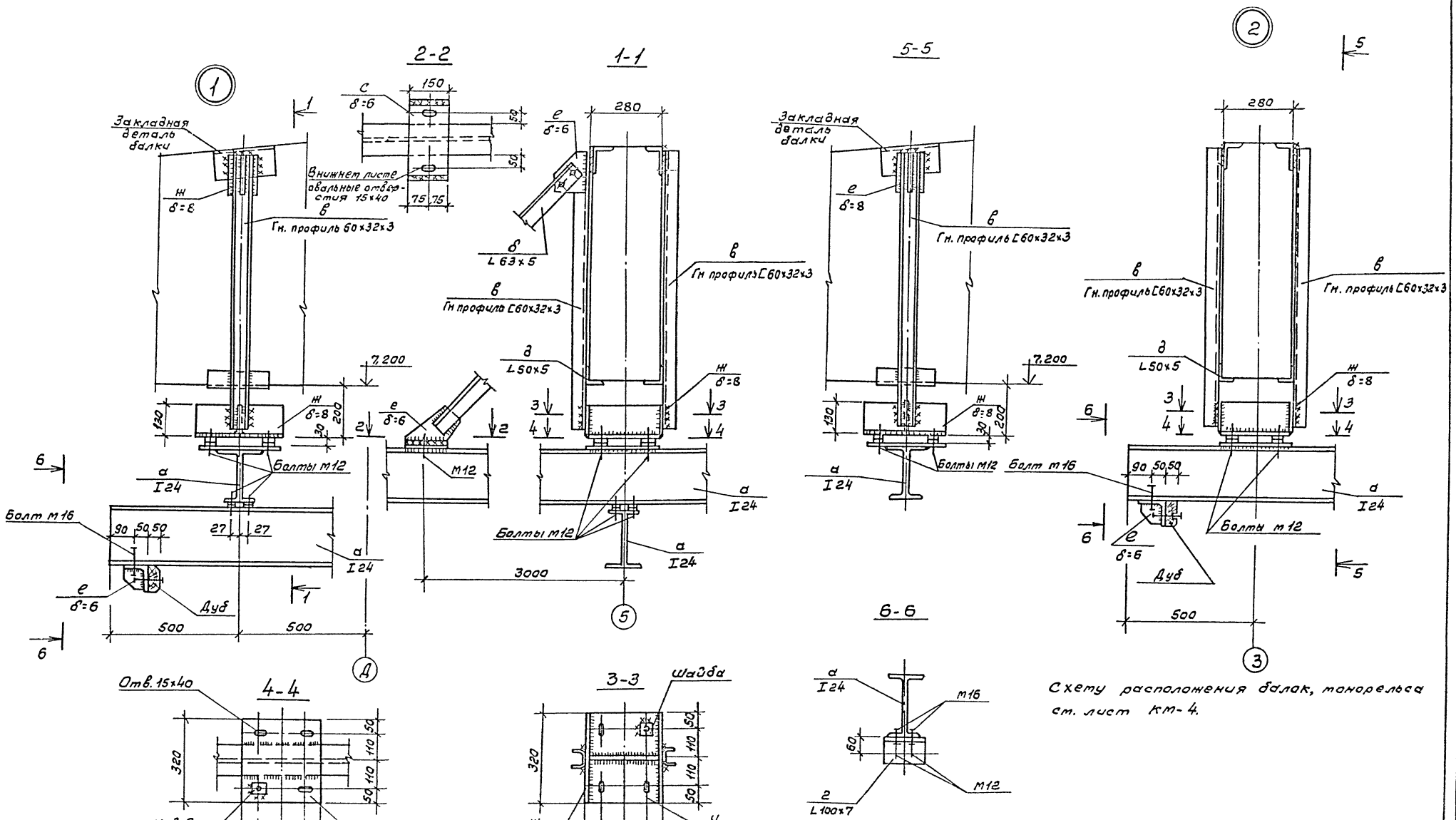

ГИП	Сергеева		ТП 411-2-189.88		КМ
Гл.инж.проекта	Рогачев				
Нач.отд.	Соколов				
Гл.спец.	Сергеева				
Нач.гр.	Сафина				
Привязан	Ст.инж.	Черкасова	Лесопильный цех с тарным отделением мощностью 25 тыс. м³ сырья в год	Стадия	Лист	Листов
					5	
Инв. №			Узлы 1, 2.	СОЮЗГИПРОЛЕСХОЗ		

400327-03 6

Копировал Тишина

Формат А2

Альбом 2 ч. 2

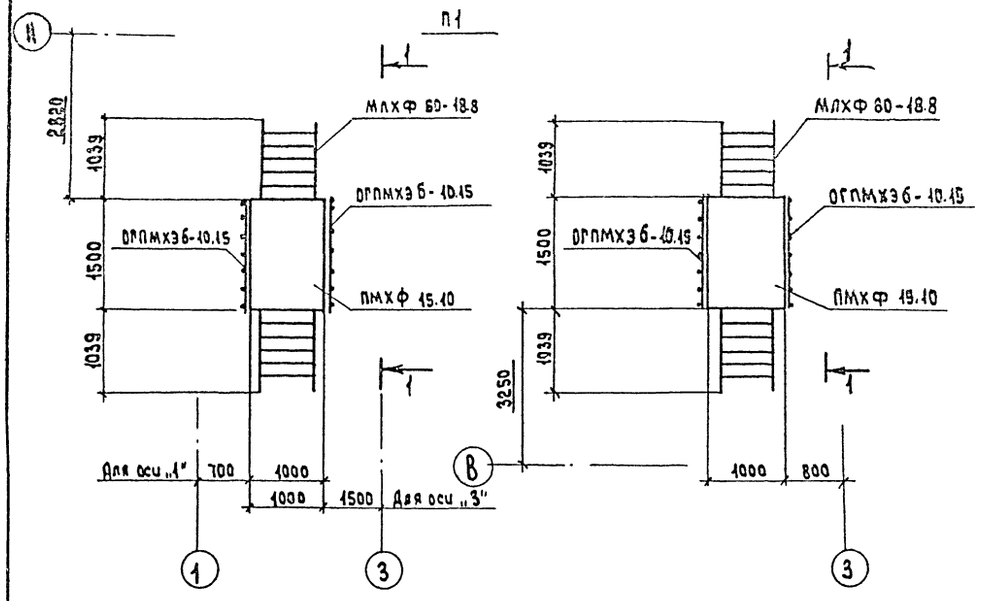

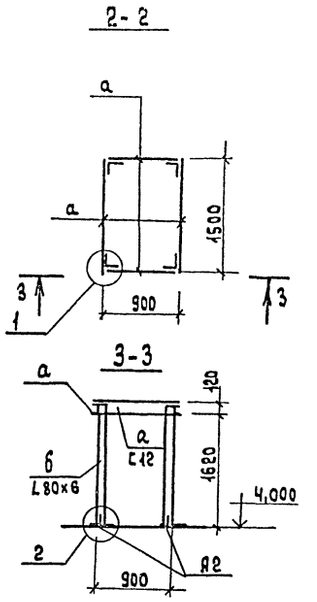

Ведомость элементов

Марка	Сечение			Усилия			Примечание
	Эскиз	поз.	состав	Qкн	Nкн	МкНм	
	Площадка П1 (шт.3)						
ПМХФ 15.10	1.450.3-3.0.0.2						1шт
МЛХФ 60-18.8	1.450.3-3.0.0.1						2шт.
ОГПМХЭ6-10.15	1.450.3-3.0.0.5						2шт.
ОГлМЛХЭ6 60-12.18	1.450.3-3.0 0.4						2шт.
ОГпМЛХЭ6 60-12.18	1.450.3-3.0.0.4						2шт.
а	С		С 12				49,9 кг
б	L		L 80×6				47,7 кг
в	—		— 68×140×140				4,9 кг
М12	•		Болт М12				10,0 кг
А1	•		ф 12 АI				4 шт.
А2	•		ф 12 АI				4шт.

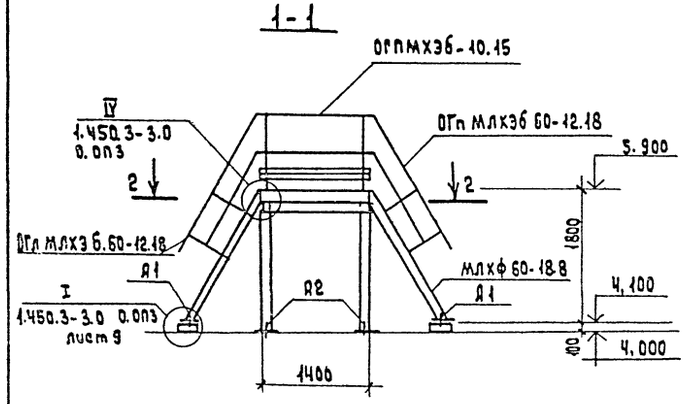

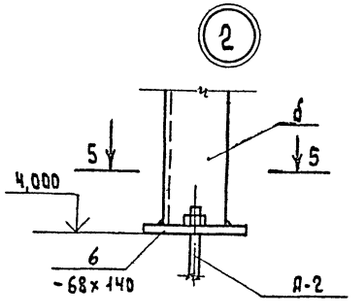

1. Конструкции изготавливаются и монтируются в соответствии с указаниями серии 1.450.3-3 вып.0.
2. Сварку стальных конструкций производить электродами типа Э42 ГОСТ 9467-75. Толщину шва принимать 6мм.
3. Рифленую сталь приварить к балкам прерывистым швом $\frac{4\times70}{10}$.
4. Монтаж переходных мостиков производить после монтажа оборудования по указанию технологов.

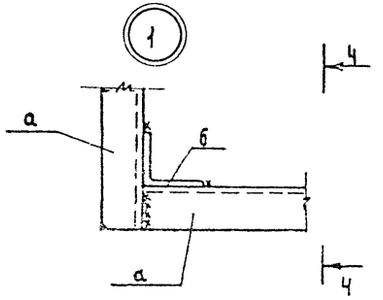

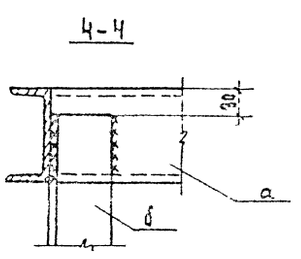

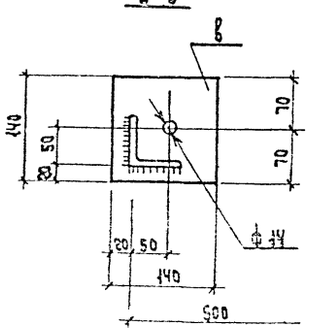

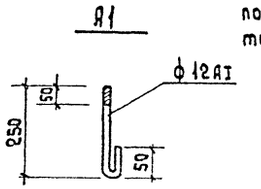

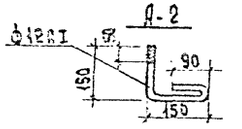

ГИП	Сергеева		ТП 411-2-189.88 КМ
Нач.отд.	Рогачева		
Н.контр.	Соколов		
Гл.спец.	Сергеева		
Рук.гр.	Сафина		
Ст.инж.	Чернасова		Лесопильный цех с торным отделением мощностью 25тыс. м³ сырья в год. Переходные площадки П1. Сечения 1-1, 2-2. Узлы 1.2

Стадия	Лист	Листов
Р	6	

СОЮЗГИПРОЛЕСХОЗ

привязан

Инв. №

400327-03 7

Альбом 2ч-2

П2

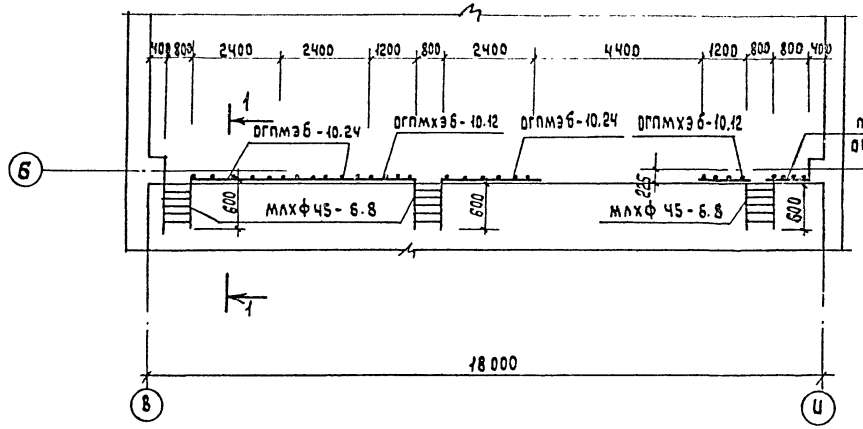

1-1

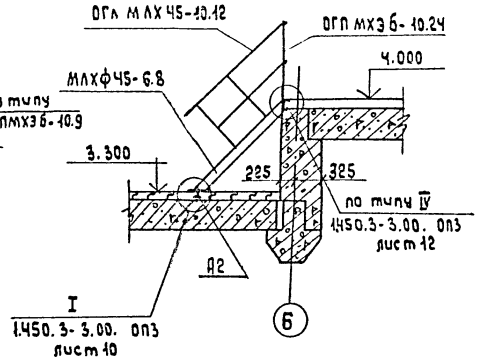

П3

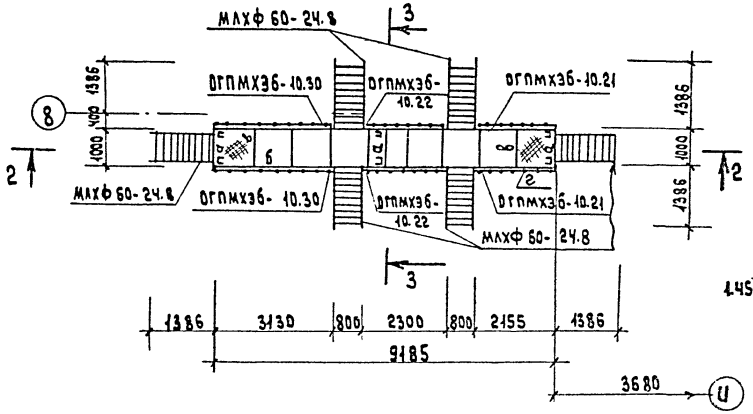

3-3

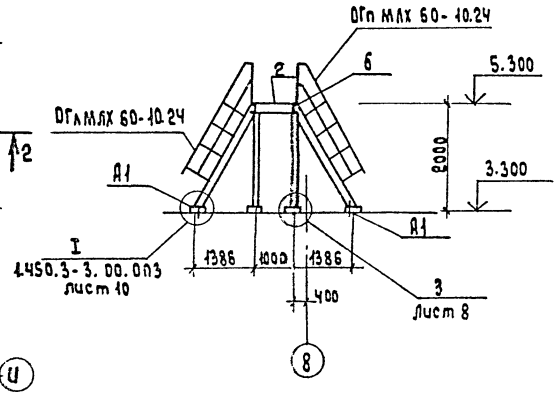

2-2

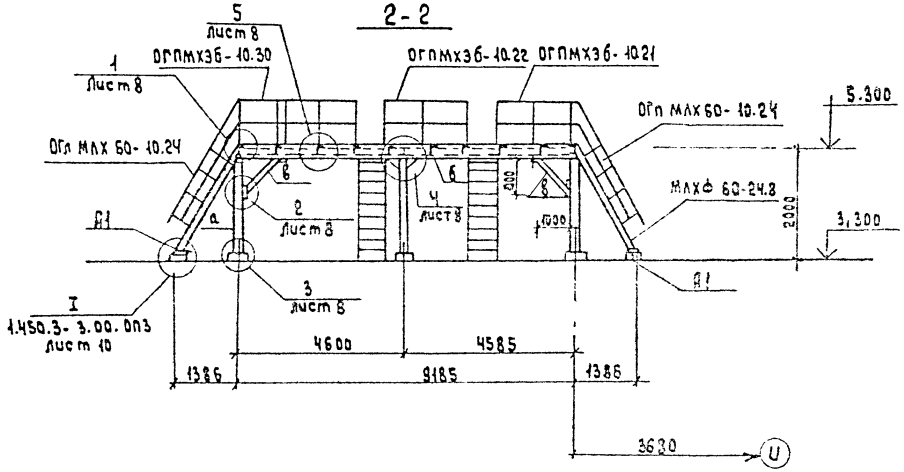

Ведомость элементов

Марка	Сечение Эскиз	Поз	Состав	Усилия Q кН	N кН	M кНм	Примечание
	Площадка П2						
МЛХФ 45-6.8	1.450.3-3.0 0.1						3 шт
ОГЛ МЛХ 45-10.12	1.450.3-3.0 0.4						2 шт.
ОГЛ МЛХ 45 10.12	1.450.3-3.0 0.4						2 шт.
по типу ОГПМХЗБ-10.9	1.450.3-3.0 0.6						1 "
ОГПМХЗБ-10.12	1.450.3-3.0 0.6						2 "
ОГПМХЗБ-10.24	1.450.3-3.0 0.6						3 "
А2			ф12 АI				4 "
	Площадка П3						
МЛХФ 60-24.8	1.450.3-3.0 0.1						6 шт
ОГЛ МЛХ 60-10.24	1.450.3-3.0 0.4						6 "
ОГЛ МЛХ 60-10.24	1.450.3-3.0 0.4						6 "
ОГПМХЗБ-10.30	1.450.3-3.0 0.6						2 "
ОГПМХЗБ-10.22	1.450.3-3.0.06						2 "
ОГПМХЗБ 10.24	1.450-3-3.0 06						2 "
а	I		I 18				287,0 кг
б	С		С 27				509 кг
в	L		L 75×6				94,0 кг
г	δ6		Рифл.сталь δ6				433 кг
д	—		-δ10				26,1 кг
е	L		L 50×5				3 кг
ж	—		-δ16				80,4 кг
и	—		-δ4				20 кг
			Болты М12				10 кг
			Болты М20				10 кг
А1	•		ф12 АI				12 шт.

1. Примечание см. на листе КМ-6
2. Анкер А1 см. на листе КМ-6.

ГИП	Сергеева		ТП 411-2-189.88 КМ
Нач. отд	Гвоздев		
Н. контр	Соколов		
Гл. спец	Сергеева		
Рук. гр.	Сафина		
Ст. инж.	Черкасова		Лесопильный цех с тарным отделением мощностью 25 тыс. м³ сырья в год
			Стадия: Р; Лист: 7; Листов:
			Переходные площадки П2 и П3. Сечения 1-1 ÷ 3-3
			СОЮЗГИПРОЛЕСХОЗ

Привязан

Инв. №

400327-03 8

Альбом 2 ч. 2

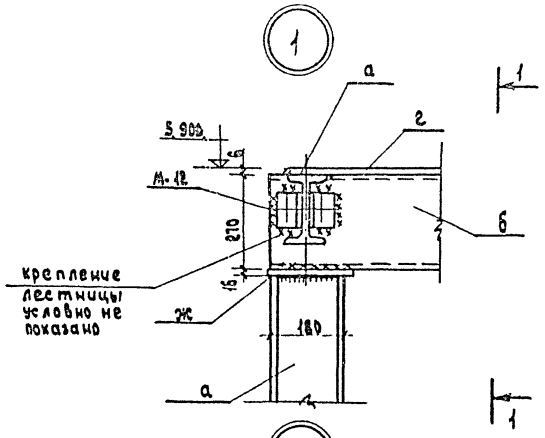

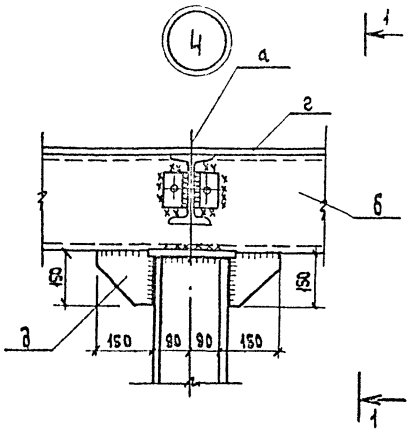

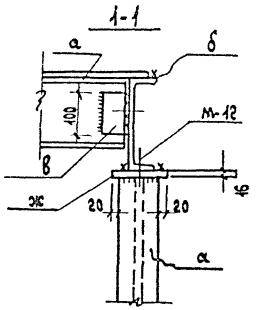

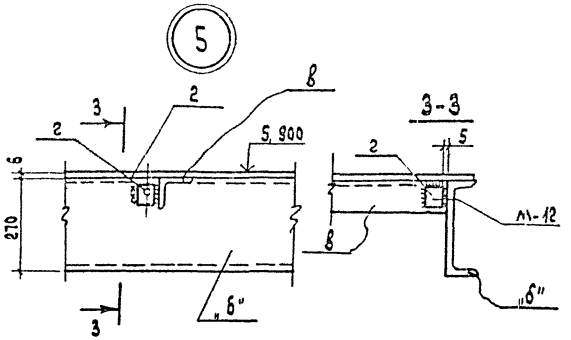

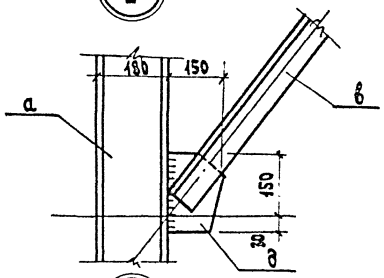

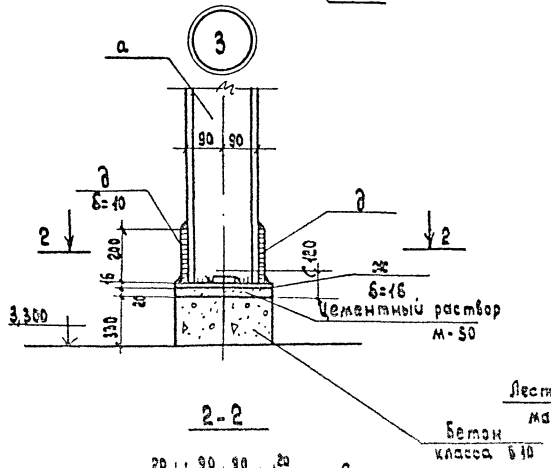

Узлы опирания марша на площадки П2, П3

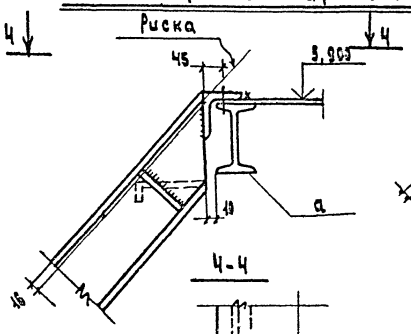

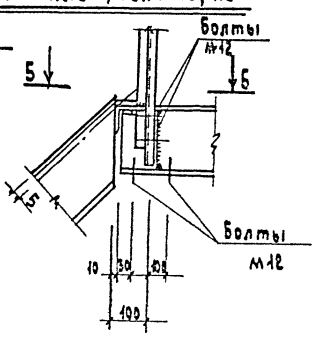

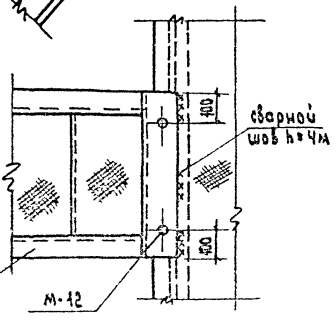

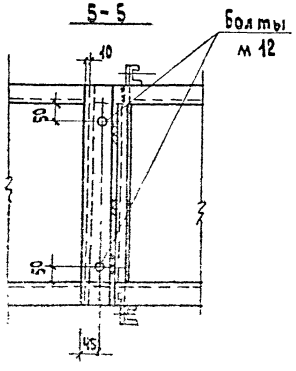

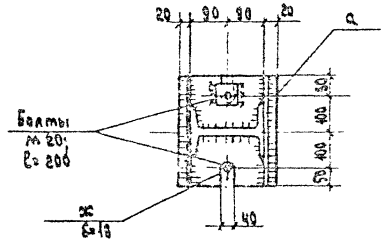

Узлы крепления ограждений к площадкам

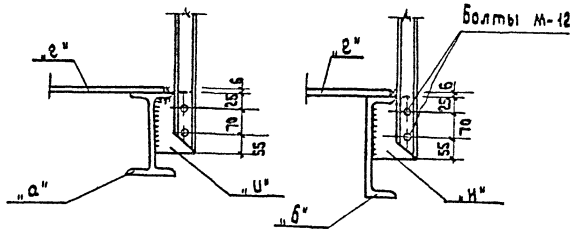

1. Расположение узлов см. лист КМ-7.
2. Сварку производить электродами типа Э-42 по ГОСТ 9467-75.
3. Все сварные швы, кроме оговоренных, h= 6мм.

ГИП	Сергеева		ТП 411-2-169.88 КМ			
Нач.отд.	Рогачев					
Н.контр.	Соколов					
Гл.спец.	Сергеева					
Рук.гр.	Кафина					
Ст.инж.	Чекасова		Лесопильный цех с тарным отделением мощностью 25 тыс м³ сырья в год	Стадия	Лист	Листов
				Р	8	
			Переходные площадки Узлы 1÷5. Узлы опирания марша на площадки	СОЮЗГИПРОЛЕСХОЗ		

привязан

Инв.№

400327-03 9

Альбом 2 ч. 2

П4

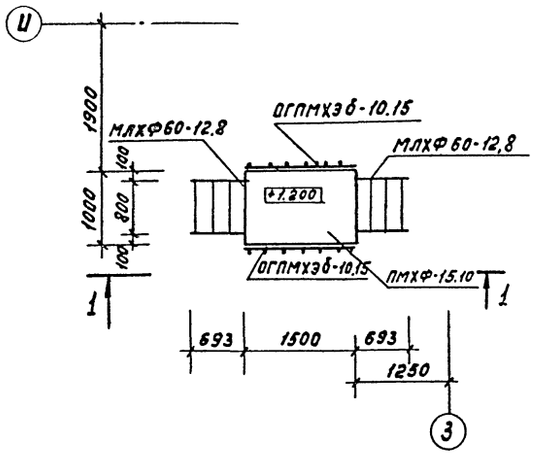

П5

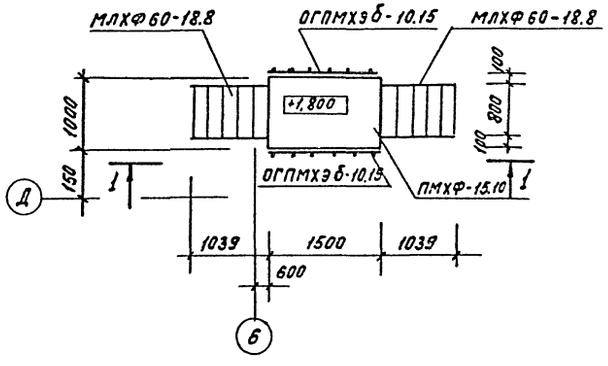

1-1

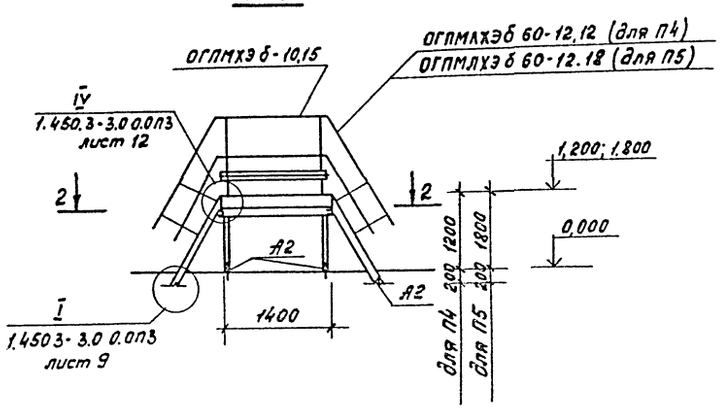

2-2

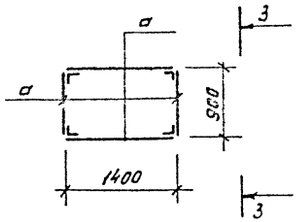

3-3

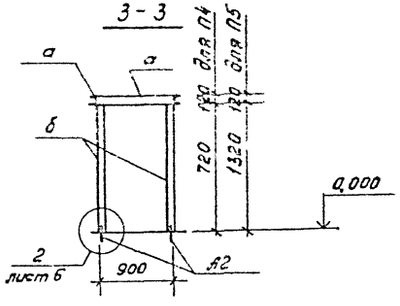

Ведомость элементов

Марка	Сечение: Эскиз	Поз.	Состав	Усилия: Qкн	Nкн	Mкнм	Примечание
	Площадка П4						
ПМХФ-15.10	1.450.3-3.0 0.2						1шт
МЛХФ60-12.8	1.450.3-3.0 0,1						2шт
ОГПМХЭб-10.15	1.450.3-3.0 0.5						2шт
ОГПМЛХЭб 60-12.12	1.450.3-3.0 0.4						2шт
ОГПМЛХЭб 60-12.12	——— " ———						2шт
а	С		С12				48,0кг
б	L		L 80×6				21,19кг
в	—		-б 8 140×140				1,23кг
М12	•		Болт М12				10,0кг
А2	•		ф12 AI				8шт
	Площадка П5 (шт.2)						
ПМХФ-15.10	1.450.3-3.0 0.2						1шт
МЛХФ60-18.8	1.450.3-3.0 0,1						2шт
ОГПМХЭб 10.15	1.450.3-3.0 0.5						2шт
ОГПМЛХЭб 60-12.18	1.450.3-3.0 0.4						2шт
ОГПМЛХЭб 60-12.18	——— " ———						2шт
а	С		С12				48,0кг
б	L		L 80×6				39,86кг
в	—		-б 8 140×140				1,23кг
М12	•		Болт М12				10,0кг
А2	•		ф12 AI				8шт

ГИП	Сергеева		ТП 411-2-189.88		КМ
Нач.отд.	Рогачев				
Н.контр.	Соколов				
Гл.спец.	Сергеева				
Рук.груп.	Сафина				
Ст.инж.	Черкасова		Лесопильный цех с тарным отделением мощностью 25тыс.м³ сырья в год	Стадия: Р	Лист: 3	Листов:
Привязан			Переходные площадки Сечения П4 П5 1-1÷3-3	СОЮЗГИПРОЛЕСХОЗ		
Инв.№						

Инв.№ подл. | Подп. и дата | Взам.инв.№

Альбом 2 4.2

П6

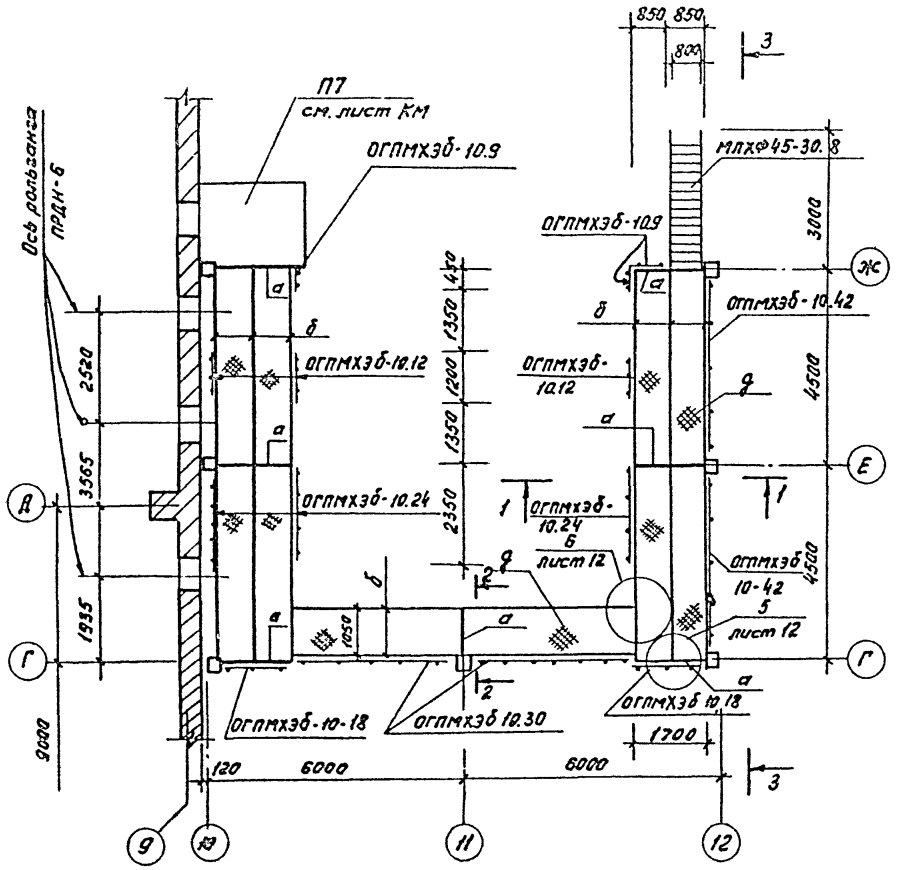

1-1

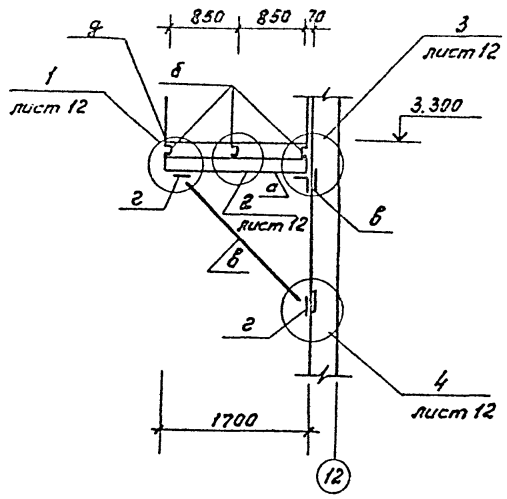

2-2

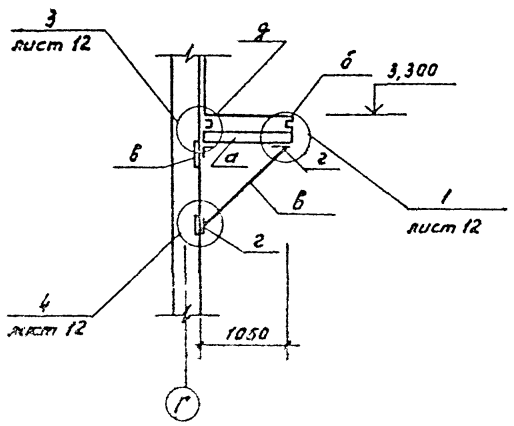

3-3

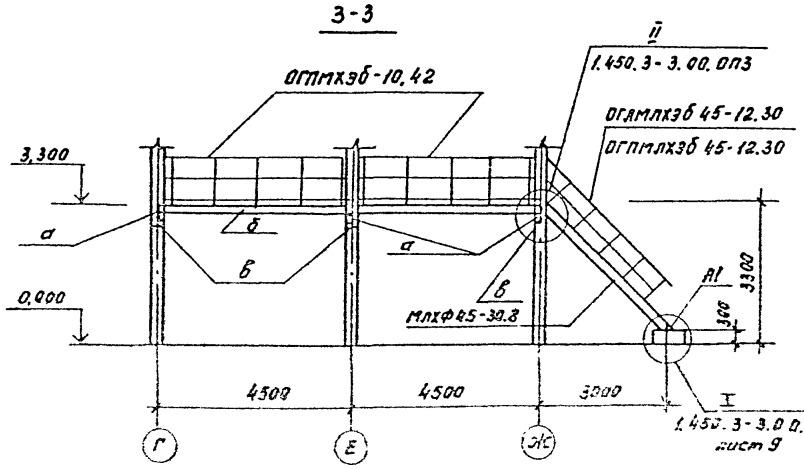

Ведомость элементов

Марка	Сечение: Эскиз	Поз	Состав	Усилия: Qкн	Nкн	Mкнм	Примечание
	Площадка П6						
ОГПМХЭБ-10.9	1.450.3-3.0 0.5						4 шт
ОГПМХЭБ-10.12	"						3 шт
ОГПМХЭБ-10.18	"						2 шт
ОГПМХЭБ-10.24	"						3 шт
ОГПМХЭБ-10.30	"						2 шт
ОГПМХЭБ-10.42							2 шт
МЛХФ45-30.8	1.450.3-3.0 0.1						1 шт
ОГАМЛХЭБ 45-12.30	1.450.3-3.0 0.4						2 шт
ОГПМЛХЭБ 45-12.30	"						2 шт
а	⊏		С18				217,6 кг
б	⊏		С14				856,1 кг
в	L		L 125×10				852,7 кг
г	—		-δ8				67,8 кг
д	66		Рифл. сталь δ6				1943,1 кг
А1			ф 12 AI				4 шт

1. Анкер А1 см. лист КМ6

ГИП	Сергеева		
Нач. отд.	Рогачёв		
Н. контр.	Соколов		
Гл. спец.	Сергеева		
Рук. груп.	Софина		
Ст. инж.	Черкасова		

ТП 411-2-189.88 КМ

Лесопильный цех с сырым отделением мощностью 25 тыс. м³ сырья в год

Стадия	Лист	Листов
Р	10	

Площадка П6 Схема расположения элементов.

СОЮЗГИПРОЛЕСХОЗ

Привязан

Инв. №

Альбом 24-2

П7

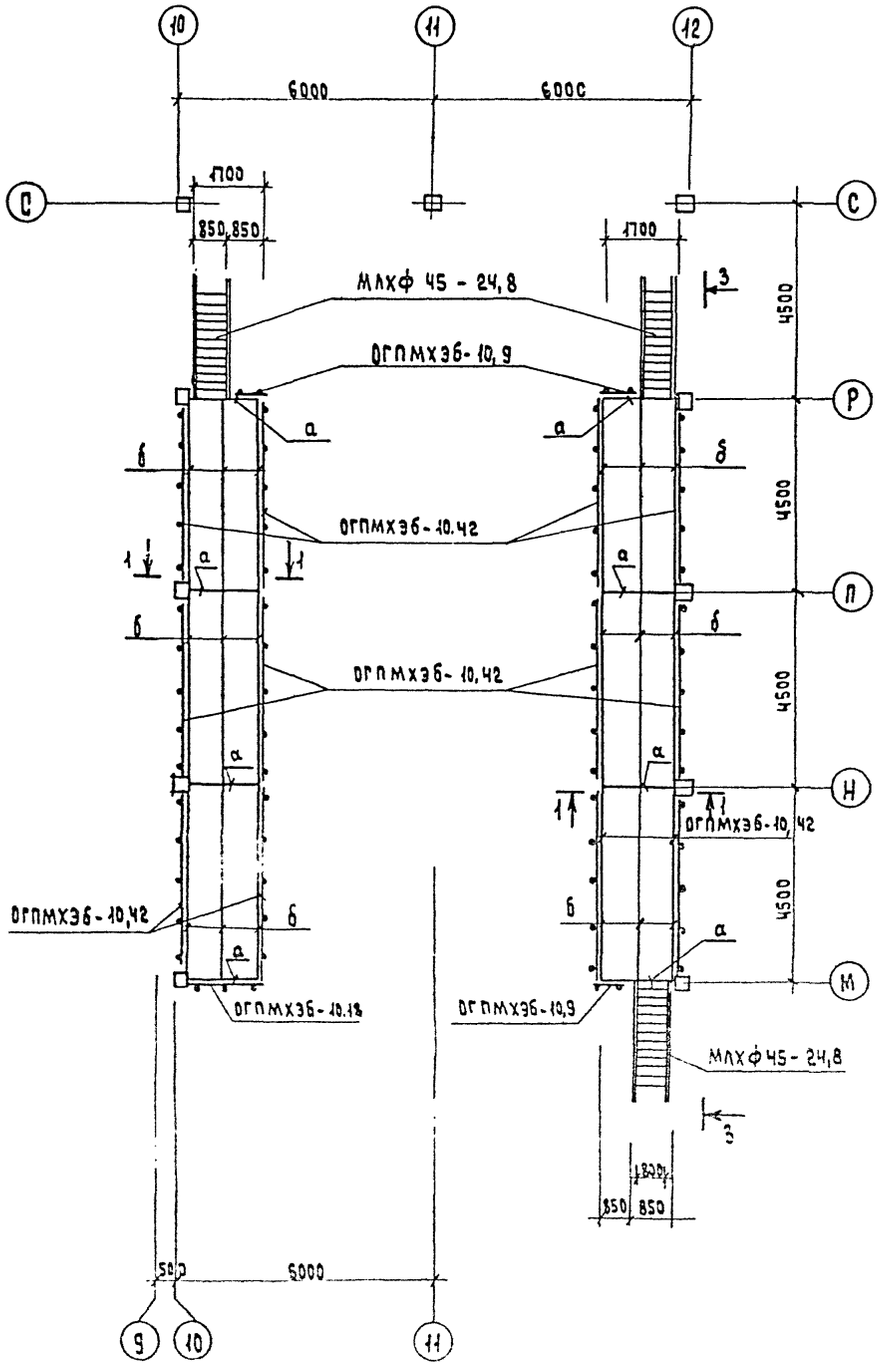

Ведомость элементов

Марка	Сечение: Эскиз	Поз.	Состав	Усилия: Q кН	N кН	Mк Нм	Примечание
			Площадка П7				
ОГПМЛХЭБ-45-12.24	1.450.3- 3.0 0.4						6шт
ОГПМЛХЭБ-45-12.24	"						6шт.
ОГПМ ХЭБ -10.42	1.450.3 - 3.0 0.5						12 шт.
ОГПМХЭБ--10.18	"						1шт.
	"						
ОГПМХЭБ--10.9	1.450.3 - 3.0 0,5						3шт.
МЛХФ 45--24.8	1.450.3 - 3.0 0,1						3шт.
а	С		С 18				222,0 кг
б	С		С 14				996,3 кг
в	L		L 125х10				884,3кг
г	—		δ= 8				60,3 кг
д	δ= 6		Рифлен.сталь δ=6				1352,7кг
А1			ф 12 А-I				6шт.

3-3

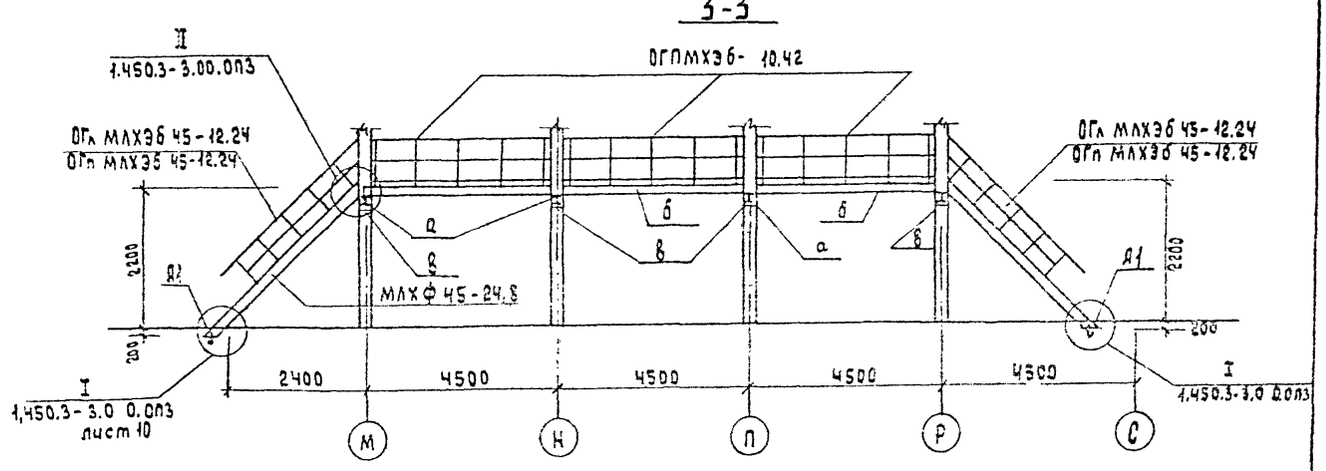

ГИП	Сергеева		Т.П. 411-2-189.88 КМ		
Нач.отд	Рогачев				
Н.контр	Соколов				
Гл.спец	Сергеева				
Рук.гр.	Сафина				
Ст.инж.	Стерликов		Лесопильный цех с тарным отделением мощностью 25тыс.м³ сырья в год.	стадия: Р	лист: 11	листов:
Привязан			Площадка П7 Схема расположения элементов	СОЮЗГИПРОЛЕСХОЗ		
Инв. N						

Альбом 2 ч.2

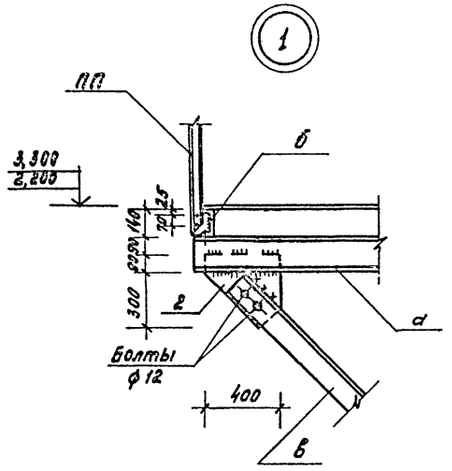

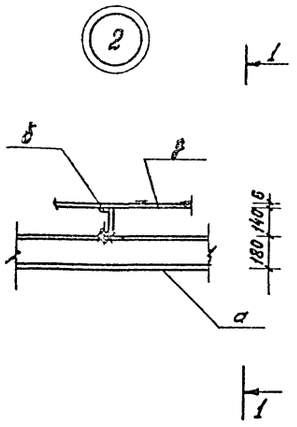

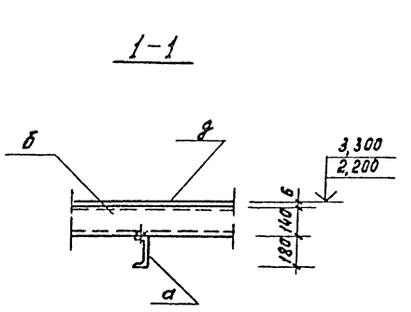

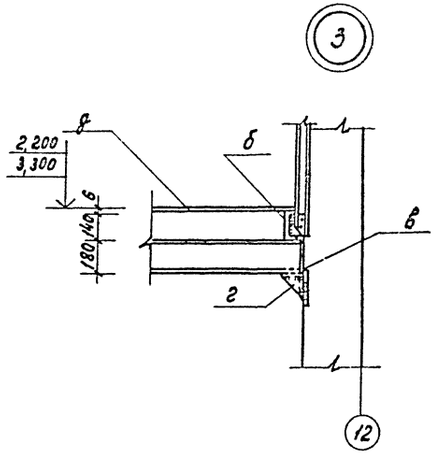

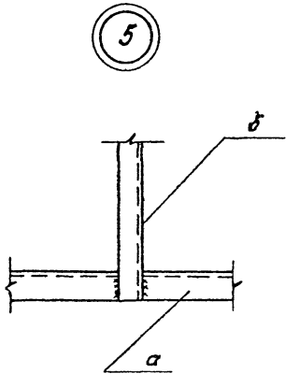

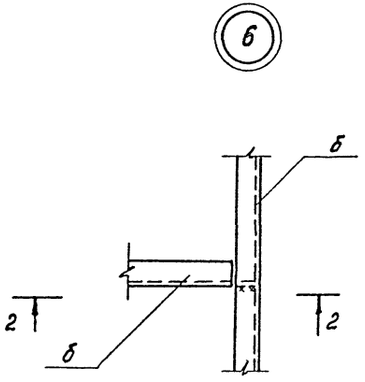

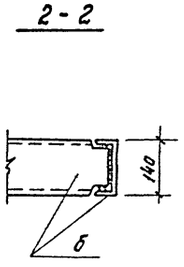

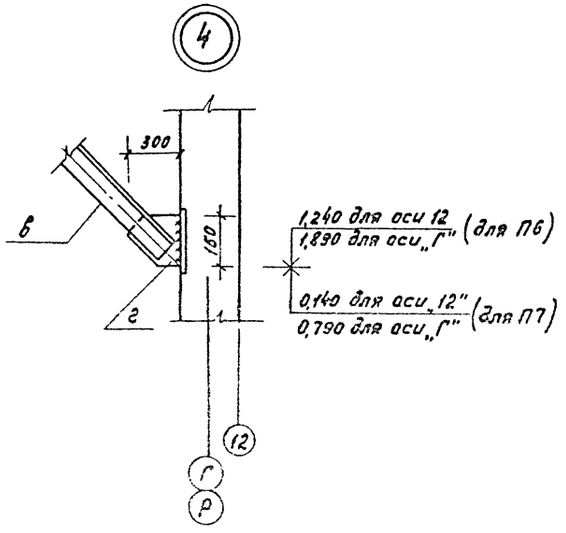

1. Данный лист читать с листом КМ-10, КМ-11

		ГИП	Сергеева		Т.П. 411-2-189.88 КМ		
		Нач.отд.	Рогачев				
		Н.контр.	Соколов				
		Гл.спец.	Сергеева				
		Рук.арх.	Сафина				
Привязан		Ст.инж.	Черкасова		Лесопильный цех с тарным отделением мощностью 25тыс.м³ сырья в год	Стадия: Р	Лист: 12	Листов:
					Площадки П6; П7 Узлы 1÷6	СОЮЗГИПРОЛЕСХОЗ		
Инв.№								

Альбом 2 ч 2

П8

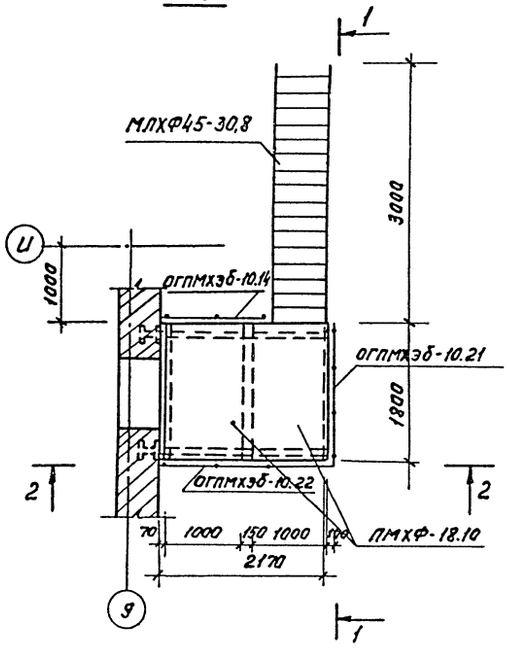

2 - 2

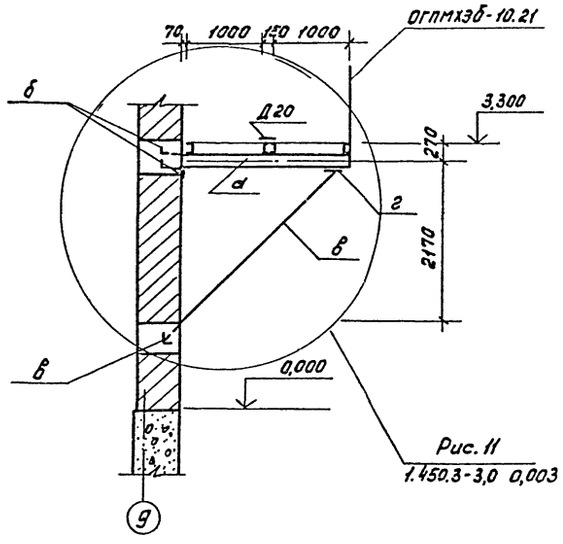

Рис. 11
1.450.3-3,0 0,003

1 - 1

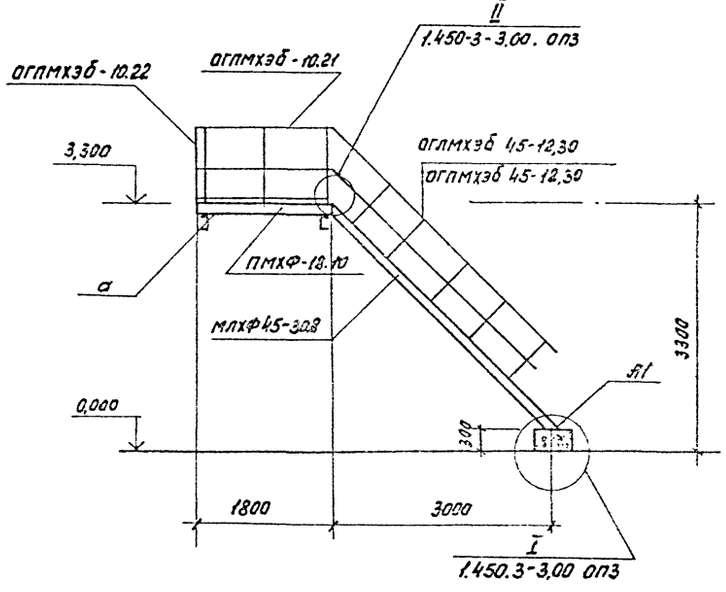

Ведомость элементов

Марка	Сечение: Эскиз	Поз.	Состав	Усилия: Q кН	N кН	M кНм	Примечание
Площадка П8							
ПМХФ-18.10	1.450-3-3,0 0,2						2 шт
ОГПМХЭБ-10.14	1.450-3-3,0 0.5						1 шт
ОГПМХЭБ-10.21	"						1 шт
ОГПМХЭБ-10.22	"						1 шт
МЛХФ 45-30.8	1.450. 3-3.0 0,1						1 шт
ОГПМХЭБ 45-12.30	1.450.3-30 0.4						1 шт
ОГПМХЭБ 45-12.30	"						1 шт
Д20	Рифл. сталь б4						20 кг
а	⊏		⊏ 18				70,7 кг
б	∟		∟ 90×6				30,0 кг
в	∟		∟ 125×10				151,0 кг
г	–		–δ8				10,1 кг
А1	•		ф12 А I				2 шт

1. Анкер А1 см. лист КМ-6

ГИП	Сергеева		
Нач.отд	Рогачев		
Ч. констр	Соколов		
Гл. спец	Сергеева		
Рук. груп	Сафина		
Ст. инж.	Черкасова		

ТП 411-2-189.88 КМ

Лесопильный цех с тарным отделением мощностью 25 тыс. м³ сырья в год

Стадия	Лист	Листов
Р	13	

Площадка П8
Разрезы 1-1; 2-2

СОЮЗГИПРОЛЕСХОЗ

Привязан

Инв. №

Альбом 2 ч.2

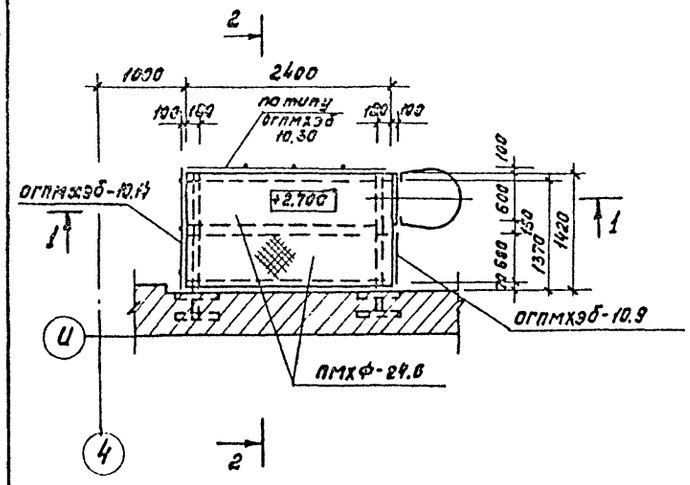

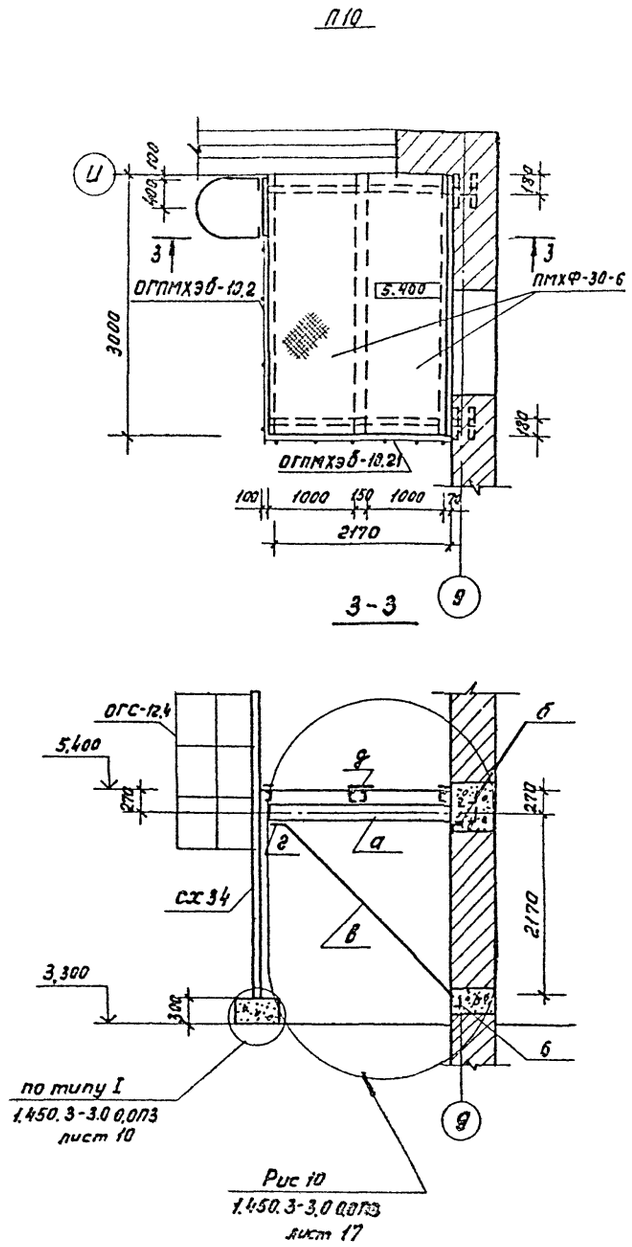

Ведомость элементов

Марка	Сечение			Усилия			Примечание
	Эскиз	Поз.	Состав	Q кН	N кН	M кНм	
	Площадка П9						
ПМХФ-24,6	1.450.3-3.0 02						2шт
ОГПМХЭБ-10.9	1.450.3-3.0 05						1шт
ОГПМХЭБ-10.14	——— " ———						1шт
по типу ОГПМХЭБ 10.30	——— " ———						1шт
СХ40	1.450.3-3.0 03						1шт
ОГС-18.4	1.450.3-3.0 06						1шт
а	[		[18				46,3кг
б	L		L 90×6				40,0 кг
в	L		L 125×10				120,5кг
г	–		– δ8				15,1кг
д	–		– 170×4				25,6кг
	Площадка П10						
ПМХФ 30.6	1.450.3-3.0 0.2						2шт
ОГПМХЭБ 10.21	1.450.3-3.0 0.5						2шт
СХ34	1.450.3-3.0 0.3						1шт
ОГС-12,4	1.450.3-3.0 0.6						1шт
а	[		[18				70,8кг
б	L		L 90×6				50,0кг
в	L		L 125×10				175,7кг
г	–		– δ8				19,0кг
д	–		– 170×4				48,0кг

ГИП	Сергеева	
Нач.отд.	Казачев	
Н.контр.	Соколов	
Гл.спец.	Сергеева	
Рук.груп.	Сафина	
Ст.инж.	Черкасова	

ТП 411-2-189.88 КМ

Лесопильный цех с тарным отделением мощностью 25тыс.м³ сырья в год.

Стадия	Лист	Листов
Р	14	

Площадки П9; П10

СОЮЗГИПРОЛЕСХОЗ

Привязан

Инв.№

Согласовано:

400327-03 15

Альбом 2 ч. 2

Ограждение отверстия монолитного участка МУ1

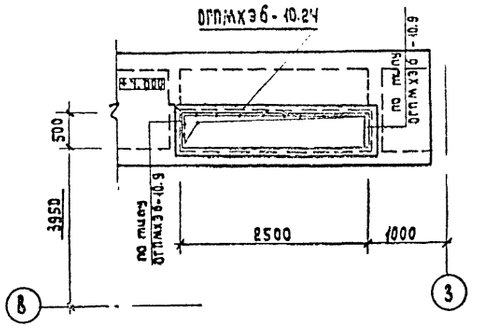

Ограждение отверстия монолитного участка МУ2

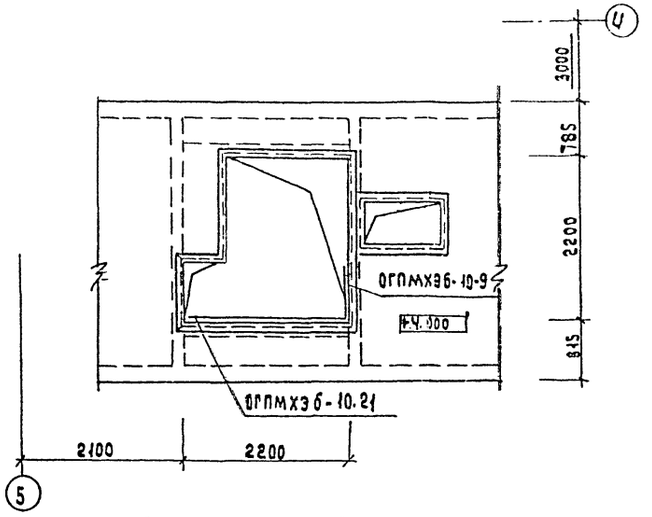

Ограждение отверстия монолитного участка МУ3

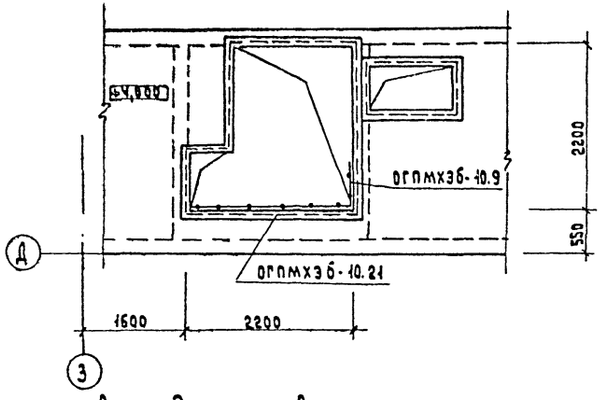

Ограждение отверстия монолитного участка МУ6

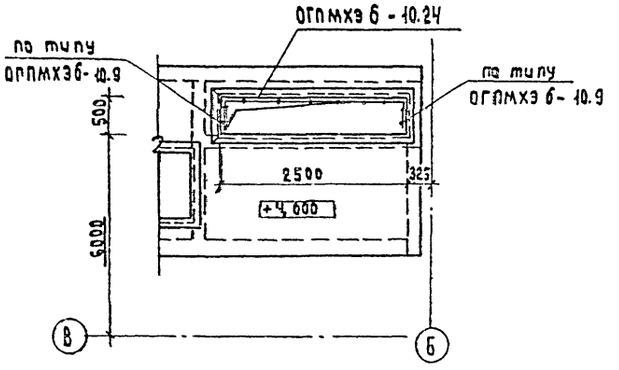

Ограждение отверстия монолитного участка МУ4

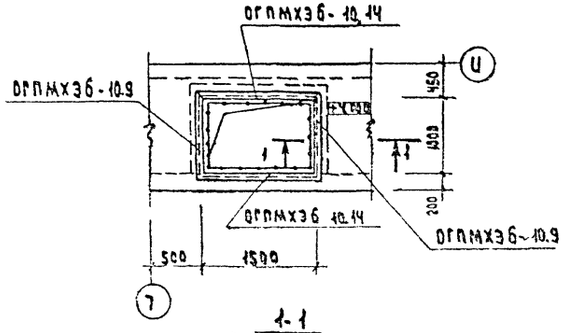

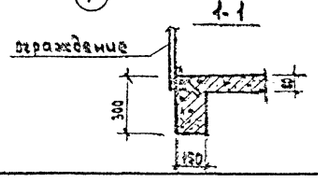

Ограждения приводов

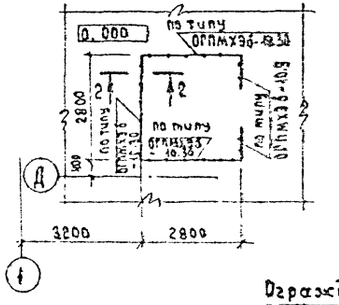

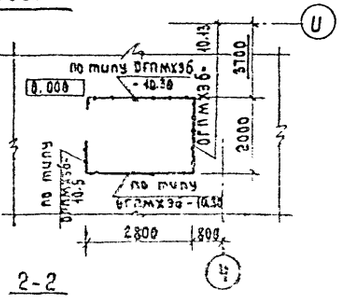

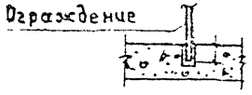

Ведомость элементов

Марка	Сечение	Усилия			Примечание
		Q кН	$N_к$ Н	$N_к$ Нм	
	МУ 1				
ОГПМХЭ6-10.24	1.450.3-3.0 0.5				1шт.
по типу ОГПМХЭ6-10.9	1.450.3-3.0 0.5				2шт.
	МУ 2				
ОГПМХЭ6-10.21	1.450.3-3.0 0.5				1шт.
ОГПМХЭ6-10.9	1.450.3-3.0 . 0.5				1шт.
	МУ 3				
ОГПМХЭ6-10.21	1.450.3-3.0 0.5				1шт.
ОГПМХЭ6-10.9	1.450.3-3.0 0.5				1шт.
	МУ 4				
ОГПМХЭ6-10.14	1.450.3-3.0 0.5				2шт.
ОГПМХЭ6-10.9	1.450.3-3.0 0.5				2шт.
	МУ 6				
ОГПМХЭ6-10.24	1.450.3-3.0 0.5				1шт.
по типу ОГПМХЭ6-10.9	1.450.3-3.0 0.5				2шт.
	Ограждения приводов				
по типу ОГПМХЭ6-10.9	1.450.3-3.0 0.5				3шт.
ОГПМХЭ6-10.18	1.450.3-3.0 0.5				1шт.
по типу ОГПМХЭ6-10.30	1.450.3-3.0 0.5				5шт.

1. Схему расположения элементов плит перекрытия см. лист КЖ-41.

ГИП	Сергеева		ТП 411-2-189.88 КМ
Нач.отд	Рогачев		
Н.контр.	Соколов		
Гл.спец.	Сергеева		
Рук.гр.	Сафина		
Ст.инж.	Черкасова		Лесопильный цех старным отделением мощностью 25 тыс. м³ сырья в год.
Стадия	Лист	Листов	
Р	15		
Ограждения отверстий монолитных участков и проводов.	СОЮЗГИПРОЛЕСХОЗ		

Привязан

Инв. №

Альбом 242

Л1

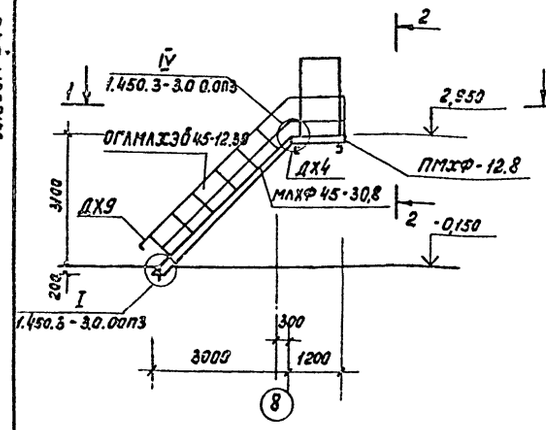

Л2

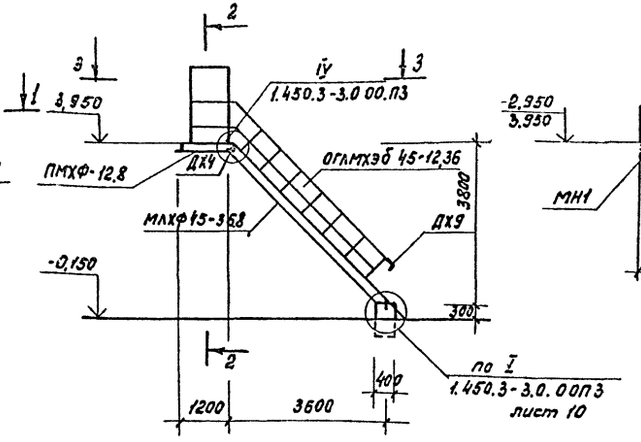

2-2

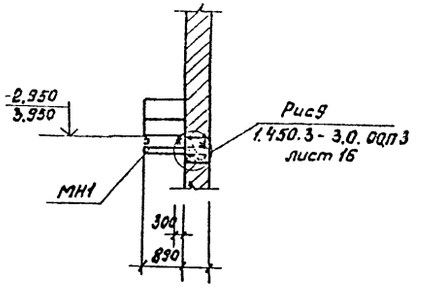

1-1

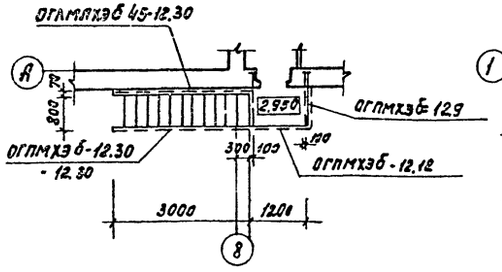

3-3

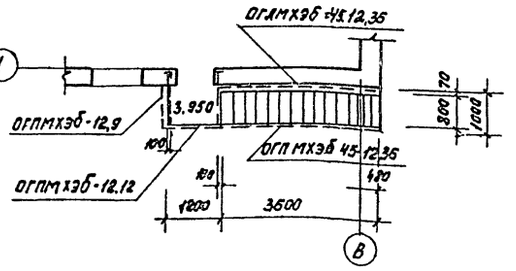

МН1

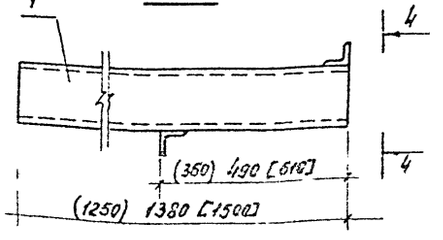

4-4

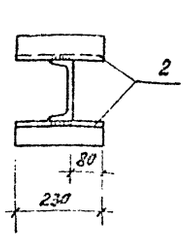

Ведомость элементов

Марка	Сечение: Эскиз	Поз.	Состав	Усилия: Зкн	Nкн	Mкнм	Примечание
Лестница Л1 (шт.1)							
ПМХФ-12,8	1.450.3-3.0 0,2						1шт
МЛХФ 45-30,8	1.450.3-3.0 0.1						1шт
ОГАМЛХЭб 45-12,30	1.450.3-3.0 0.4						1шт
ОГПМЛХЭб 46-12,30	"						1шт
ОГПМХЭб -12,9	1.450.3-3.0 05						1шт
ОГПМХЭб 12.12	"						1шт
ДХ4	1.450.3-3.0 0.8						2шт
ДХ9	"						2шт
МН1	Изделие закладное МН1						2шт
А1	•		ф 12 А1				1шт
Лестница Л2 (шт1)							
МЛХФ45-36,8	1.450.3-3.0 01						1шт
ПМХФ-12,8	1.450.3-3.0 01						1шт
ОГАМЛХЭб 45-12,36	1.450.3-3.0 04						1шт
ОГПМЛХЭб 45-12,36	"						1шт
ОГПМЛХЭ 12,9	1.450.3-3,0 0,5						1шт
ОГПМЛХЭб 12,12	"						1шт
ДХ4	1.450.3-3.0 08						2шт
ДХ9	"						2шт
МН1	Изделие закладное						2шт
А1	•		ф 12 А1				1шт
	МН1 (шт4)						
	С	1	С16 ℓ=1380				1шт
	L	2	L 63×6 ℓ=230				2шт

1. Материал конструкций - сталь углеродистая марки В ст 3кп2 по ГОСТ 380-71*.
2. Сварку производить электродами типа Э42 по ГОСТ 9467-75 Высота шва h=6мм.

ГИП	Сергеева			ТП 411-2-189.88		КМ	
Нач.отд.	Богатев						
Н.контр.	Заказов						
Гл.спец.	Сергеева						
Рук.груп.	Сафина						
Ст.инж.	Черкасова			Лесопильный цех с торцовым отделением мощностью 25 тыс.м³ сырья в год.	Стадия	Лист	Листов
					Р	15	
				Схемы расположения эл-тов наружных лестниц Л1 и Л2	СОЮЗГИПРОЛЕСХОЗ		

Привязан

Инв.№

Альбом 2 ч.2

План

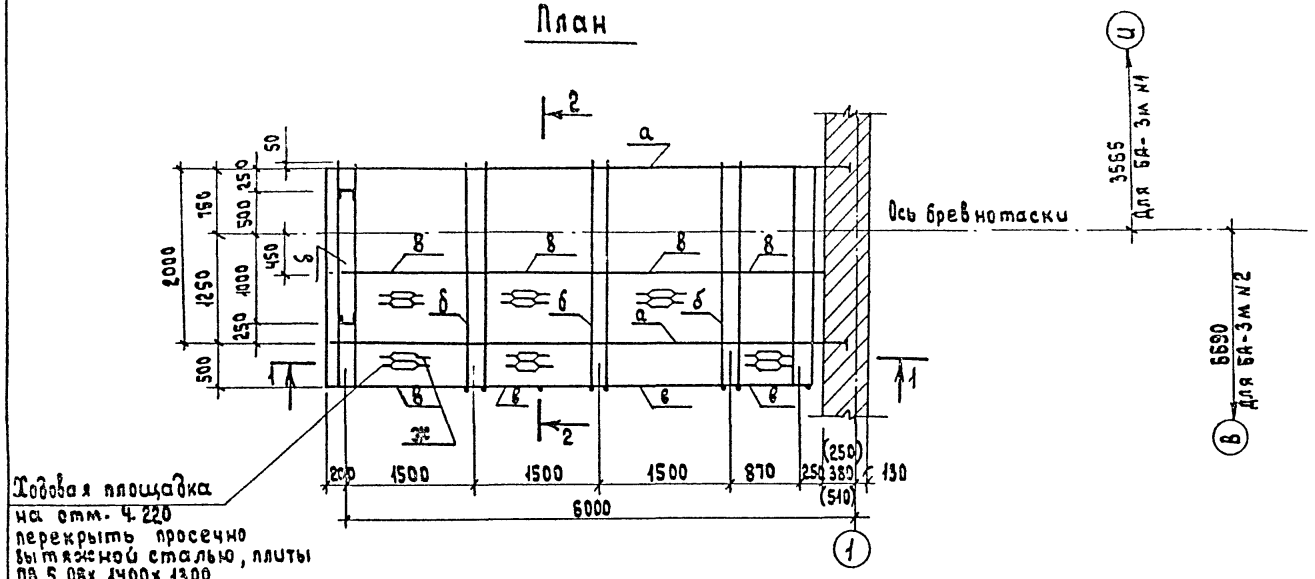

1-1

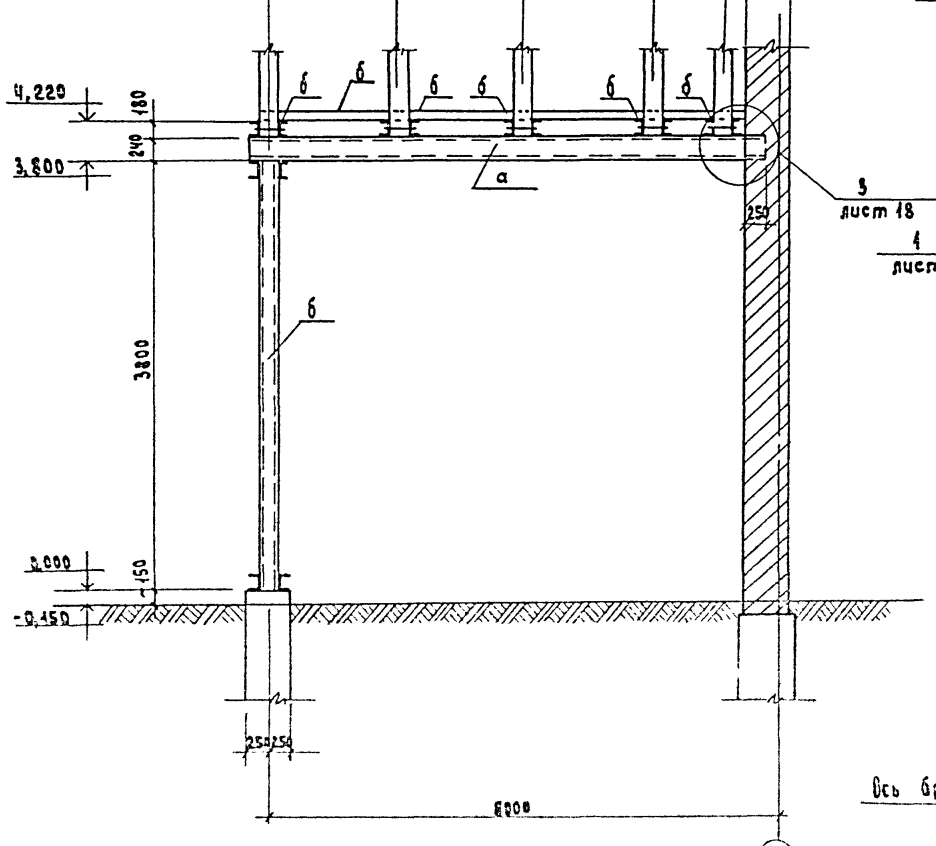

2-2

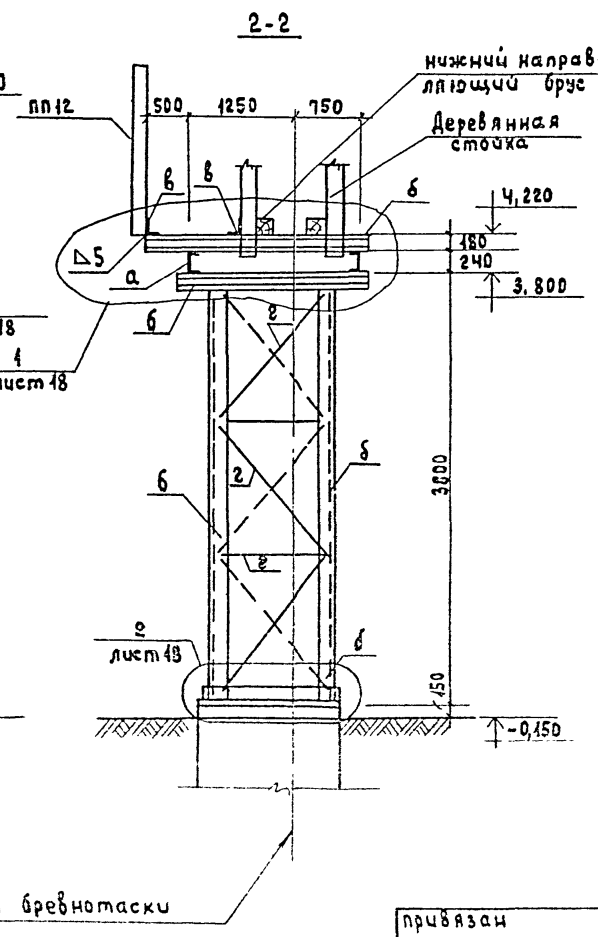

Ведомость элементов

Марка	Сечение			Усилия			Примечание
	Эскиз	Поз.	Состав	Q кН	N кН	Mк Нм	
а			[24				318,0 кг
б			[18				690,0 кг
в			L 100х7				130,0 кг
г			L 75х6				83,0 кг
д			б 10				26,0 кг
е			б 20				32,0 кг
ж			Просечно-вытяжная сталь ПВ 508х1400х1300				164,0 кг
ОГПМХ30-12.60	1.450.03 - 3.0.05					1шт.	58,2 кг

1. Данный лист читать с листом КМ-18.
2. Все монтажные болты М16.
3. Все соединения стальных конструкций - сварные швы h=6мм, кроме оговоренных.
4. Расход материалов дан на одну опору.

ГИП	Сергеева		ТП 411-2-189.88 КМ		
Нач.отд.	Рогачев				
Н.контр.	Соколов				
Гл.спец.	Сергеева				
Рук.гр.	Сафина				
Ст.инж.	Черкасова		Лесопильный цех с тарным отделением мощностью 25 тыс. м³ сырья в год	Стадия: Р	Лист: 17
привязан			Бревнотаска БА-3м Стальная опора	СОЮЗГИПРОЛЕСХОЗ	
Инв. N					

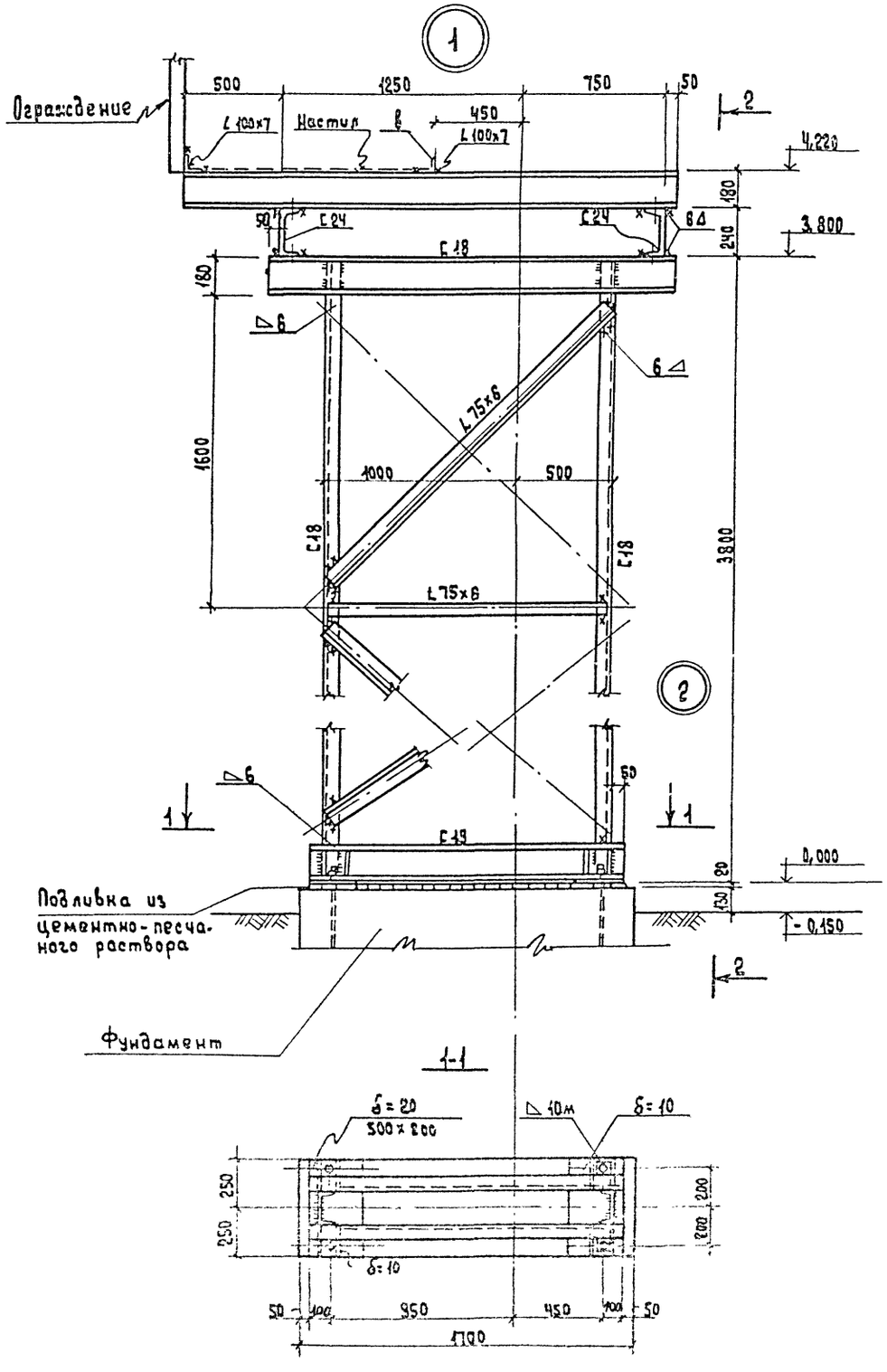

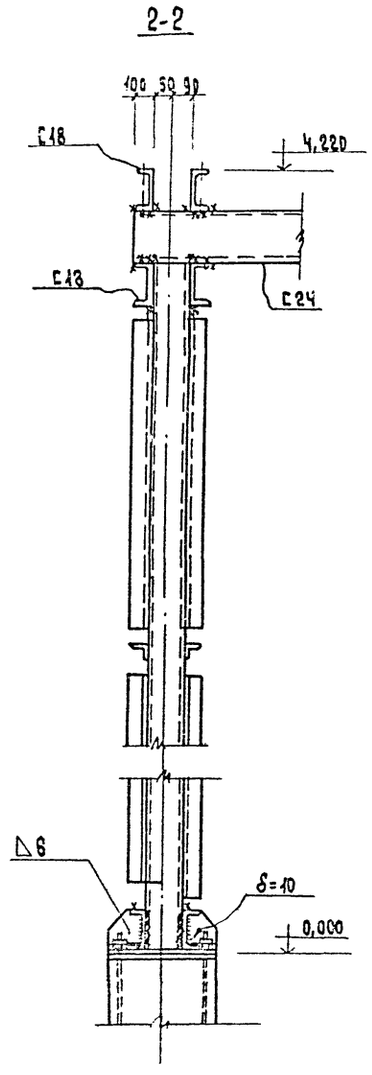

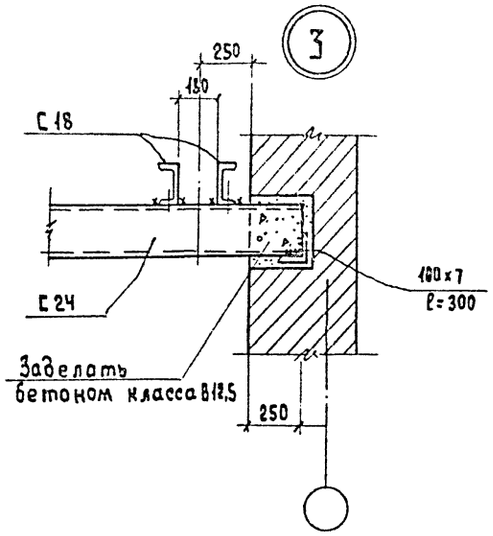

1. Данный лист читать с листом КМ-17.
2. Все соединения стальных конструкций - сварные, швы h= 6мм.

ГИП	Сергеева			ТП 411-2-189.88 КМ			
Нач.отд.	Осокин						
Н.контр.	Соколов						
Гл.спец.	Сергеева						
Рук.гр.	Сафина						
Сост.	Черкасова			Лесопильный цех с тарным отделением мощностью 25 тыс. м³ сырья в год	Стадия	Лист	Листов
					Р	18	
				Бревнотаска БА-3м. Стальная опора Узлы 1-3	СОЮЗГИПРОЛЕСХОЗ		
Привязан							
Инв. №							

Альбом 2 ч.2

Схема расположения опор трассы пневмотранспорта

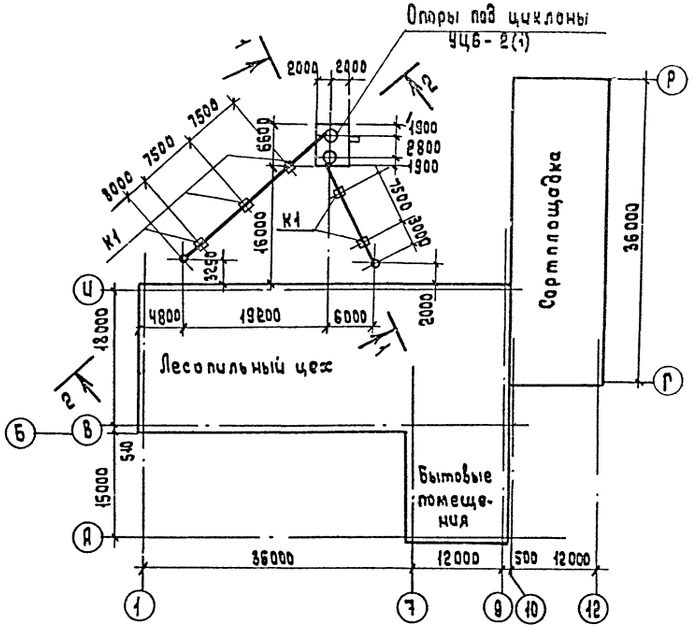

Спецификация к схеме расположения опор трассы пневмотранспорта

Марка	Обозначение	Наименование	Кол.	Масса ед. кг	Примечание
		Траверса			
Т-1	КМ	Т-1	3		
Т-2		Т-2	2		
	по материалам гипродревпрома	Опора под циклоны			
	шифр 614. вып. II	УЦБ-2(1)	1	10,04т	

1-1

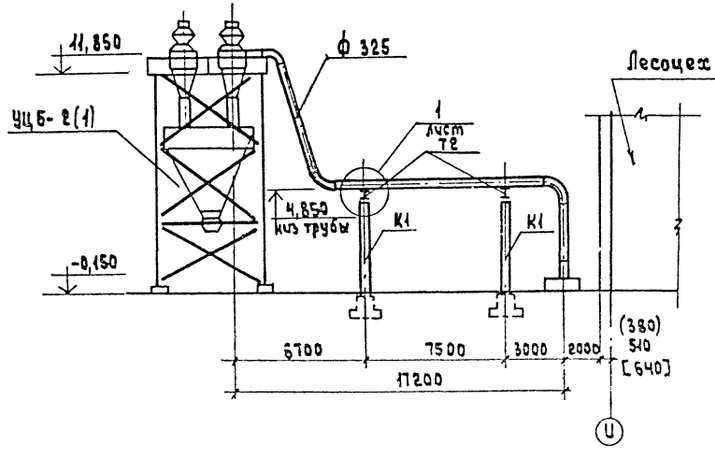

2-2

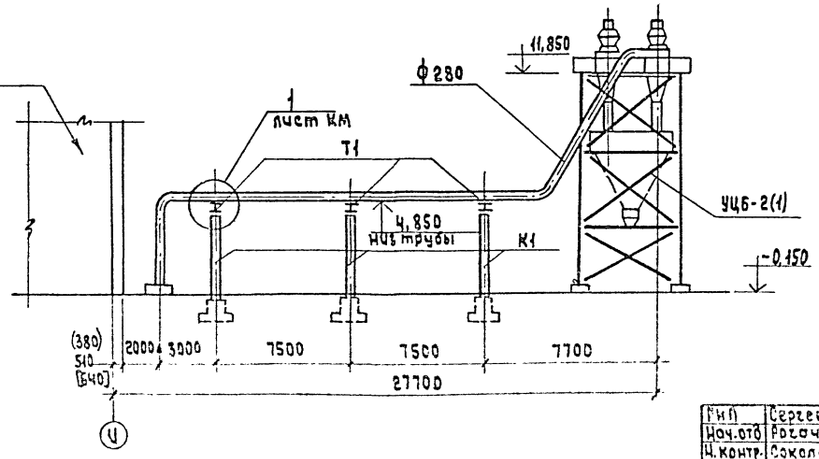

1. Опоры под циклоны УЦБ-2(1) см. чертежи Гипродревпрома шифр 614 вып. II листы КМ-21, 29, 30 ÷ 32, 34 ÷ 36.
2. Расход стали на опору под циклоны УЦБ-2(1) включен в техническую спецификацию общих данных марки КМ лист 1 и 2.
3. Траверсы Т1 и Т2 см. лист КМ-20.

ГИП	Сергеева		Т.П. 411-2-189.88 КМ
Нач.отд	Рогачев		
Н.контр.	Соколов		
Гл.спец.	Сергеева		
Рук.гр.	Сафина		
Ст.инж.	Черкасова		

Лесопильный цех старным отделением мощностью 25 тыс. м³ сырья в год	Стадия	Лист	Листов
	Р	19	
Наружный пневмотранспорт. Схема расположения опор трассы пневмотранспорта	СОЮЗГИПРОЛЕСХОЗ		

Привязан

Инв. N

Альбом 2 ч. 2

Траверсы Т1 и Т2

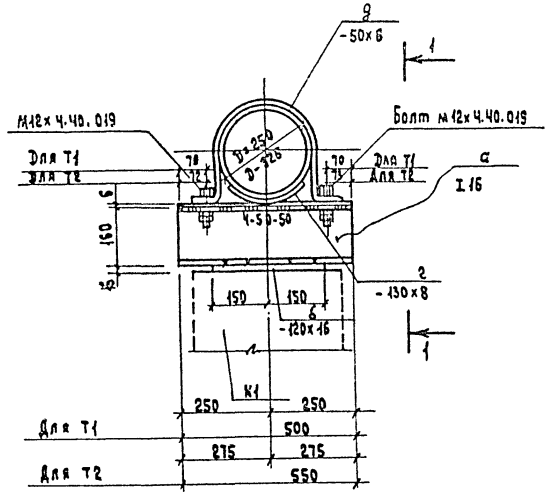

1-1

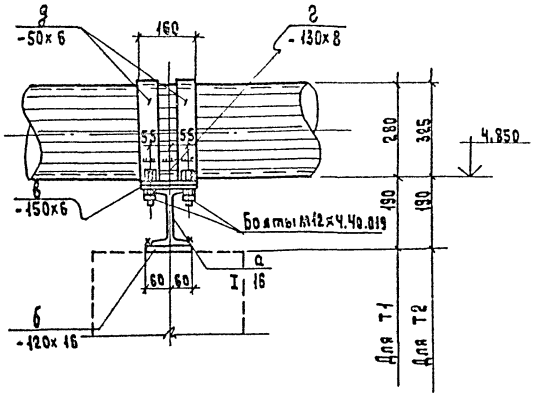

Ведомость элементов

Марка	Сечение			Усилия			Примечание
	Эскиз	Поз.	Состав	Qкн	Nкн	Мкнм	
Траверса Т1							
а	I		I 16	Конструктивно			7,95 кг
б	—		— 120х16		"		4,5 кг
в	—		— 150х6		"		3,5 кг
г	—		— 130х8		"		2,5 кг
д	—		— 50х6		"		3,29 кг
е	Болты и гайки						0,33 кг
Траверса Т2							
а	I		I 16	Конструктивно			8,75 кг
б	—		— 120х16		"		4,5 кг
в	—		— 150х6		"		3,9 кг
г	—		— 130х8		"		2,5 кг
д	—		— 50х6		"		4,62 кг
е	Болты и гайки		—		"		0,33 кг

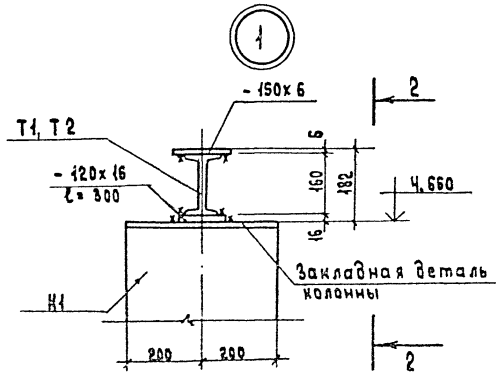

2-2

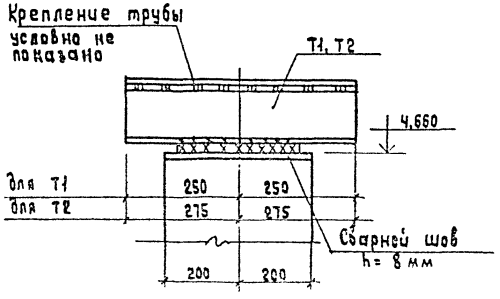

1. Схему расположения опор трассы пневмотранспорта см. лист КМ-19.

Инж.	Сергеева		Т.П. 411-2-189.88 КМ
Нач. отд.	Рогачев		
Н. контр.	Соколов		
Гл. спец.	Сергеева		
Рук. гр.	Сафина		
Ст. инж.	Черкасова		

Привязан

Инв. №

Лесопильный цех с тарным отделением мощностью 25 тыс. м³ сырья в год	Стадия	Лист	Листов
	Р	20	
Наружный пневмотранспорт траверсы Т1 и Т2	СОЮЗГИПРОЛЕСХОЗ		

400327-03 21

Альбом 2 ч. 2

Ведомость рабочих чертежей основного комплекта КД

Лист	Наименование	Примечание
1	Общие данные	
2	Сортплощадка. Схема расположения деревянных прогонов по балкам кровли	
3	Сортплощадка. Схемы расположения элементов прогонов ограждения стен	
4	Сортплощадка. Узлы 1÷5	
5	Схема расположения элементов эстакад ленточных конвейеров №1 и №2	
6	Эстакада ленточных конвейеров №1 и №2	
	Фрагмент 1. Узлы 1÷4. Сечение 4-4	
7	Эстакада ленточных конвейеров №1 и №2	
	Схема расположения элементов площадки.	
	Разрез 1-1÷3-3	
8	Эстакада ленточных конвейеров №1 и №2	
	Площадка. Сечения 4-4÷9-9. Узлы 5÷8	
9	Эстакада ленточных конвейеров №1 и №2	
	Схема расположения стоек короба.	
	Разрезы 1-1÷4-4.	

Лист	Наименование	Примечание
10	Эстакада ленточных конвейеров №1 и №2	
	Короб. Сечения 5-5÷7-7.	
11	Бревнотаска БА-3М №1. Схема расположения	
	прогонов и лежней	
12	Бревнотаска БА-3М. Опоры 1, 2, 3	
13	Бревнотаска БА-3М №1. Деталь пролетного	
	строения лесотранспортера БА-3М	
	Деталь конструкции эстакады. Спецификация.	
14	Схема расположения прогонов и лежней	
	бревнотаски БА-3М №2	
15	Бревнотаска БА-3М №2. Деталь пролетного	
	строения лесотранспортера БА-3М	
	Деталь конструкции эстакады. Спецификация.	

Ведомость спецификаций

Лист	Наименование	Примечание
2	Спецификация к схеме расположения деревянных прогонов по балкам кровли.	
3	Спецификация к схеме расположения элементов прогонов.	
5	Спецификация к схеме расположения элементов эстакад ленточных конвейеров №1 и №2	
7	Спецификация к схеме расположения элементов площадки.	
10	Спецификация к схеме расположения стоек короба.	
12	Спецификация деревянных опор бревнотасок БА-3М	
13	Спецификация к схеме расположения элементов и деталей бревнотаски БА-3М №1.	
14	Спецификация к схеме расположения элементов и деталей бревнотаски БА-3М №2.	

Ведомость прилагаемых документов

Обозначение	Наименование	Примечание
	Прилагаемые документы	
Альбом 9 КД.ВМ	Ведомости потребности в материалах	

1. Для строительства применяются материалы хвойных и лиственных пород удовлетворяющие требования ГОСТ 9463-72* (для круглого леса) и ГОСТ 24454-80 (пиломатериалы) и качеству удовлетворяющие дополнительные требования действующих СНиП III-19-76.
2. Материал древесных конструкций II категории, влажность не более 25%.
3. Круглый лес не цилиндруется, идет в дело с использованием естественной конусности бревен.
4. Конструкции антисептировать 3% процентным раствором фтористого натрия.
5. Поверхностная обработка деревянных конструкций должна осуществляться поверхностно-пропиточным составом ПП, нагретым до 50-60°С.

Нагрузки и воздействия, принятые при расчете конструкций:

1. Температура наружного воздуха $t_н$=-20°С; $t_н$=-30°С, $t_н$=-40°С.
2. Скоростной напор ветра - 0,23 кПа (23 кгс/м²).
3. Снеговая нагрузка - 1 кПа (100 кгс/м²).

Типовой проект разработан в соответствии с действующими нормами и правилами и предусматривает мероприятия, обеспечивающие взрывную, взрывопожарному и пожарную безопасность при эксплуатации здания.

Главный инженер проекта Т.А.Сергеева

Привязан

Инв. №

ГИП	Сергеева	
Нач. отд.	Рогачев	
Н. контр.	Соколов	
Гл. спец.	Сергеева	
Рук. грп.	Сафина	
Ст. инж.	Черкасова	

ТП 411-2-189.88 КД

Лесопильный цех с тарным отделением мощностью 25 тыс. м³ сырья в год.

Стадия	Лист	Листов
Р	1	15

Общие данные

СОЮЗГИПРОЛЕСХОЗ

Альбом 2 ч. 2

Схема расположения деревянных прогонов по балкам кровли

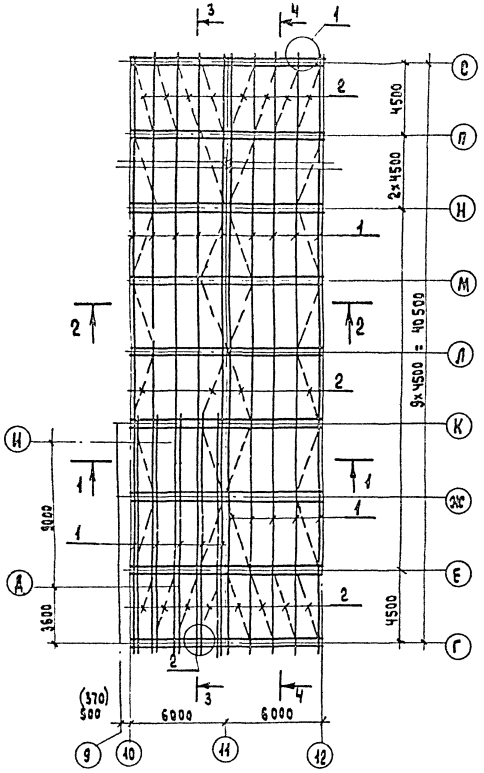

1-1

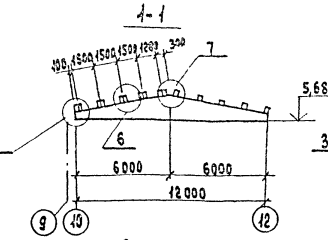

2-2

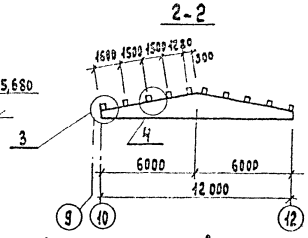

Схема разбивки деревянных прогонов 3-3

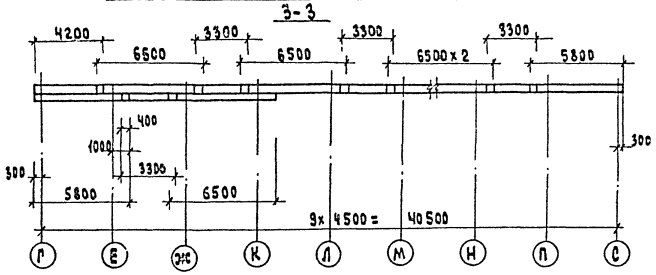

Схема разбивки деревянных прогонов 4-4

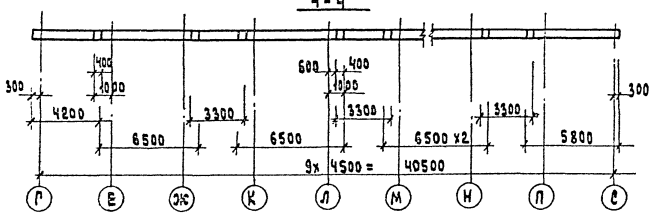

Спецификация к схеме расположения деревянных прогонов по балкам кровли

Марка поз.	Обозначение	Наименование	Кол.	Масса ед. кг	Примечание
1	КД-2	Прогон, брус 100×225(h)	472м		10,62 м³
2	КД-2	Доска 16×125; ℓ=430	178м		0,34 м³
		Металлические изделия			
	КД-2	L140×90×8; ГОСТ 8510-86 ℓ=200	90	2,82	
	КД-2	Болт М16; ГОСТ 7798-70*; ℓ=270	20	0,3	
	КД-2	Райка М16; 5.019; ГОСТ 5915-70*	170		
	КД-2	Шайба 16.01; ГОСТ 11371-78**	270		
	КД-2	Болт М16; ГОСТ 7798-70*; ℓ=170	70	0,19	
	КД-2	Болт М16 ГОСТ 7798-70*; ℓ=290	80	0,32	

5

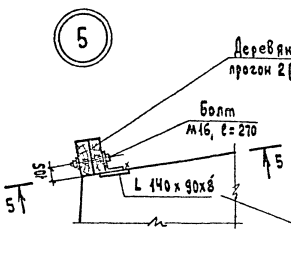

6

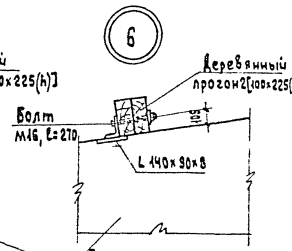

5-5

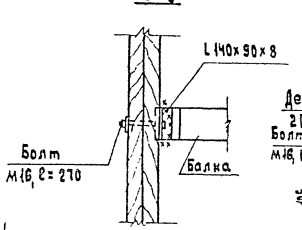

7

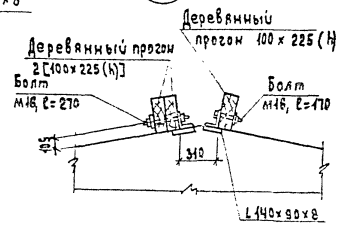

1

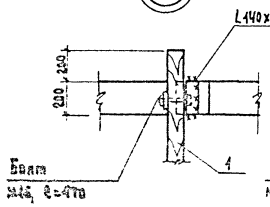

2

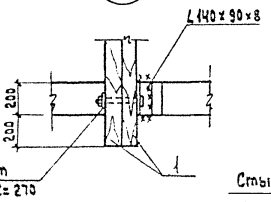

3

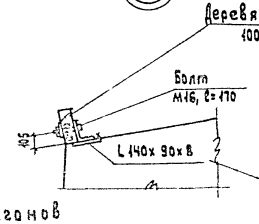

4

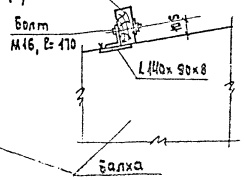

Стык прогонов

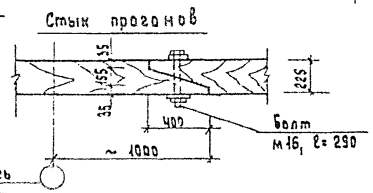

ГИП	Сергеева		
Нач.отд.	Ротачев		
Н.контр.	Соколов		
Гл.спец.	Сергеева		
Рук.гр.	Сафина		
Ст.техн.	Кафанова		

Привязан

Инв. №

ТП 411-2-185.88 ВД

Лесопильный цех с тарным отделением мощностью 65тыс. м³ сырья в год.

Стадия	Лист	Листов
Р	2	

Сортплощадка
Схема расположения деревянных прогонов по балкам кровли

Гослесхоз СССР
Союзгипролесхоз г. Москва

400327-03 23

Альбом 24.2

Схема расположения элементов прогонов по оси „Г"

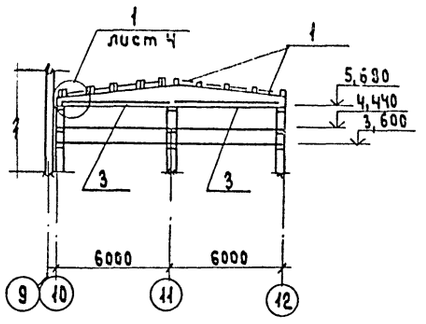

Схема расположения элементов прогонов по оси „Р"

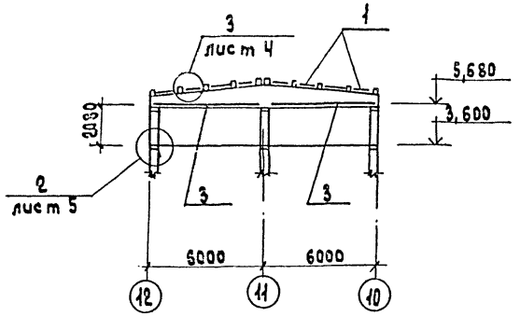

Схема расположения элементов прогонов по оси „12"

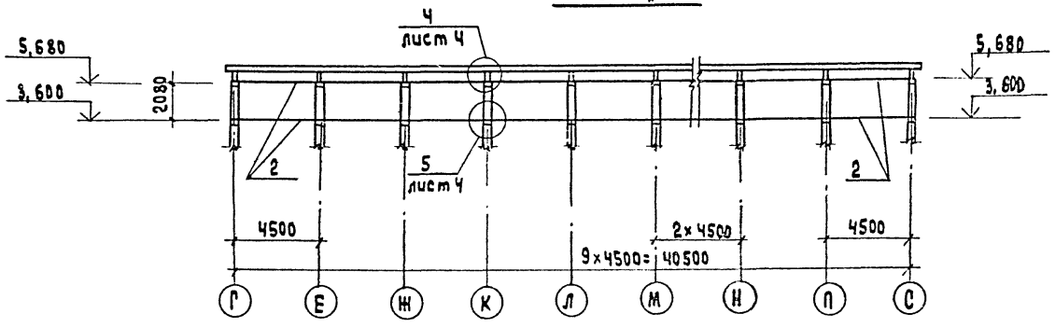

Схема расположения элементов прогонов по оси „10"

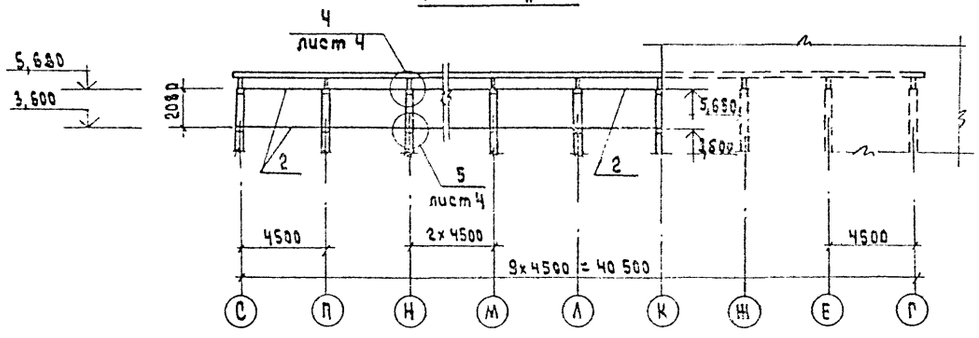

Спецификация к схеме расположения элементов прогонов

Марка поз.	Обозначение	Наименование	Кол	Масса ед.кг	Примечание
1	КД-3,4	Прогон брус 100×150 ℓ=1400	16		0,34 м³
2	КД-3,4	То же, ℓ=4500	30		2,03 м³
3	КД-3,4	" ℓ=6000	10		0,90 м³
		Металлические изделия			
	КД-3, КД-4	L 125×8; ГОСТ 8509-86, ℓ=150	32	2,36	
	КД-3, КД-4	L 140×90×8; ГОСТ 8510-86, ℓ=300	45	2,82	
	КД-3, КД-4	Болт М16; ГОСТ 7798-70*, ℓ=170	220	0,19	
	КД-3, КД-4	Гайка М16.5.019; ГОСТ 5915-70*	252		
	КД-3, КД-4	Шайба 16.01; ГОСТ 11371-78*	252		
	КД-3, КД-4	Болт М16; ГОСТ 7798-70*, ℓ=270	32	0,3	

ГИП	Сергеева		ТП 411-2-189.88 КД
Нач.отд.	Рогачев		
Н.контр.	Соколов		
Гл.спец.	Сергеева		
Рук.гр.	Сафина		
Ст.техн.	Ягафонова		

Лесопильный цех старным отделением мощностью 25 тыс. м³ сырья в год	Стадия	Лист	Листов
	Р	3	
Сортплощадка Схемы расположения элементов прогонов ограждения стен	Гослесхоз СССР СОЮЗГИПРОЛЕСХОЗ г. Москва		

Привязан

Инв. N

400327-03 24

Альбом 2ч. 2

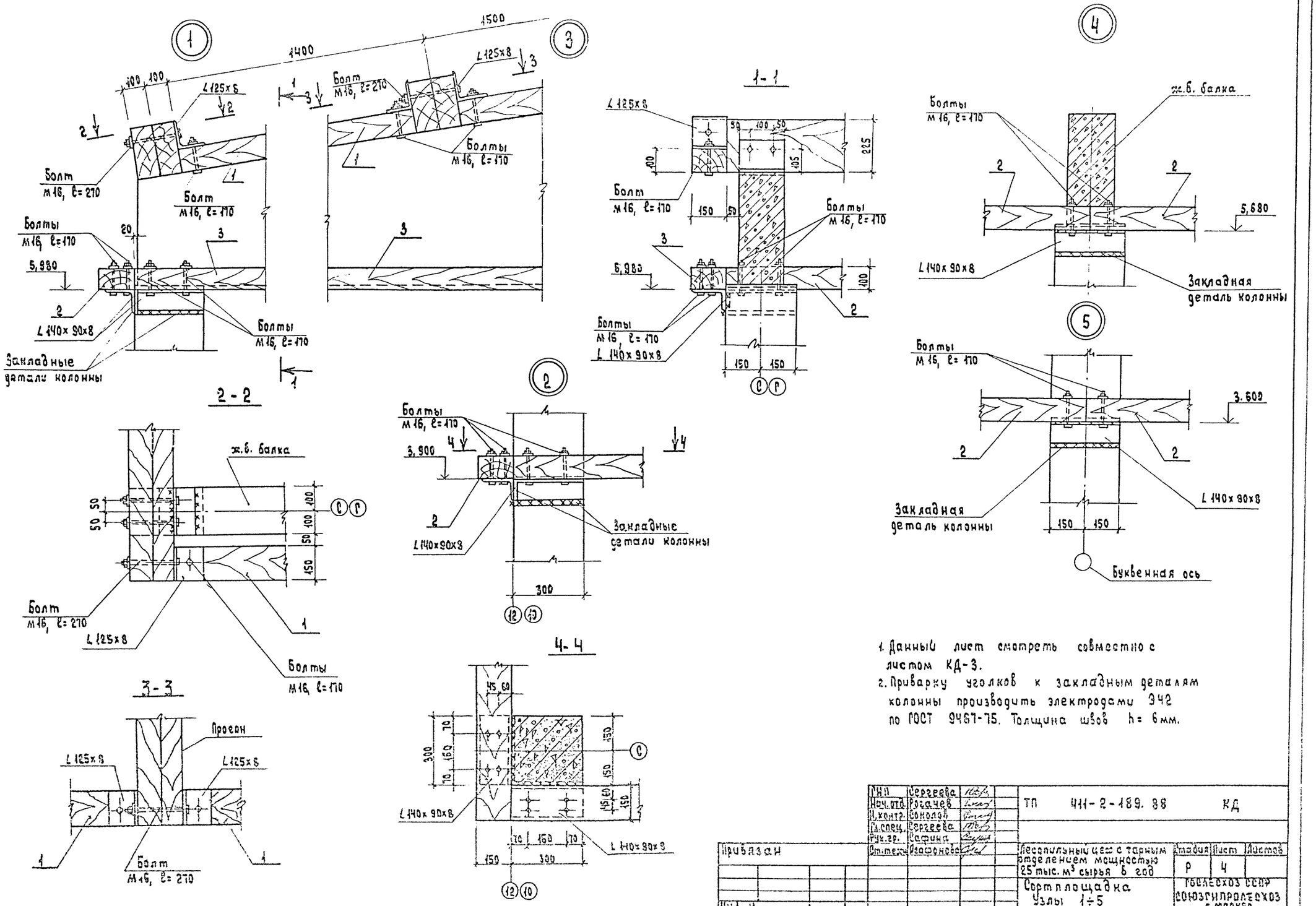

1. Данный лист смотреть совместно с листом КД-3.
2. Приварку уголков к закладным деталям колонны производить электродами Э42 по ГОСТ 9467-75. Толщина швов h= 6мм.

ГИП	Сергеева		ТП 411-2-189.88	КД
Нач.отд.	Рогачев			
Н.контр.	Соколов			
Гл.спец.	Сергеева			
Рук.гр.	Сафина			
Ст.техн.	Агафонова		Лесопильный цех с тарным отделением мощностью 25 тыс. м³ сырья в год	Стадия: Р; Лист: 4; Листов:
Привязан			Сортплощадка Узлы 1÷5	Гослесхоз СССР Союзгипролесхоз г. Москва
Инв. N				

400327-03 25

Альбом 2 ч.2

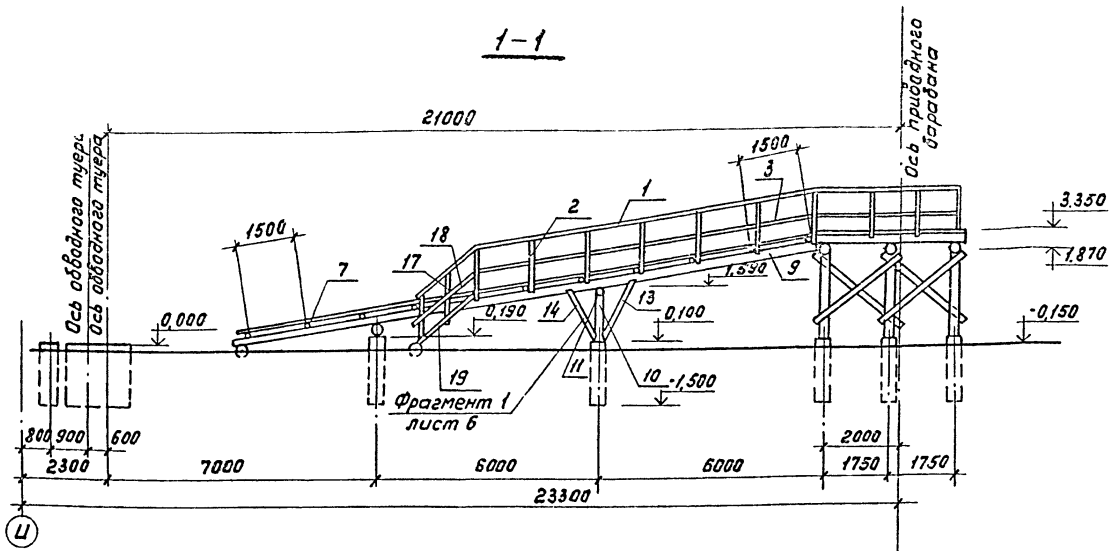

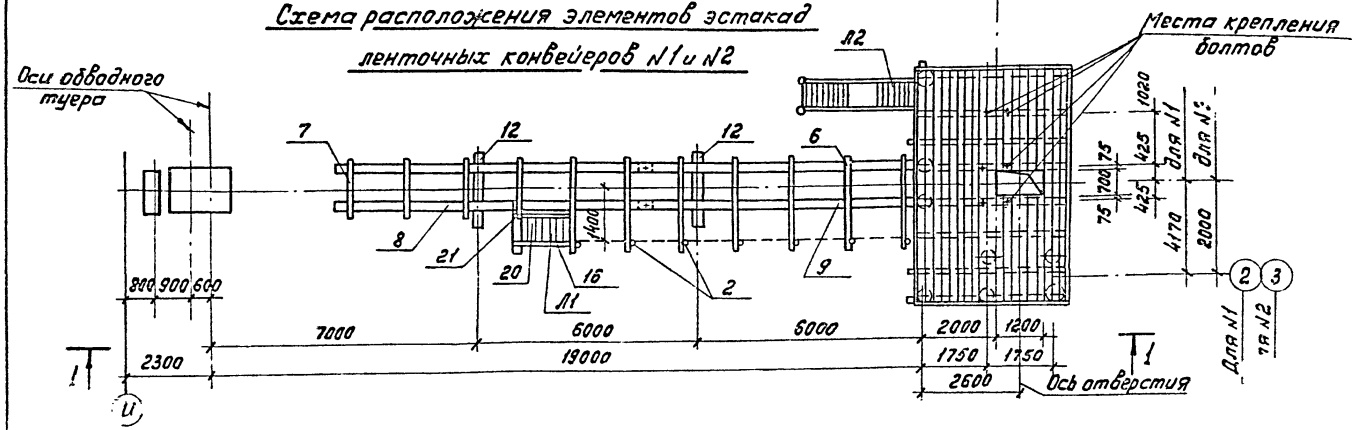

Спецификация к схеме расположения элементов эстакад ленточных конвейеров N1 и N2.

Марка поз.	Обозначение	Наименование	Кол.	Масса кг	Примечание
		Деревянные конструкции			
		Пролетное строение			
1	КД-5, КД-6	Поручень перил брус 75×125	9,5 п.м	0,09	м³
2	То же	Бруски перил брус 75×125 ℓ=1400	7	0,09	м³
3	"	Заполнение перил доска 40×100	9,5 п.м.	0,04	м³
4	"	Настил доска 40×175	48,0 п.м.	0,34	м³
5	"	Бруски настила брус 40×75 ℓ=1000	20	0,06	м³
6	"	Поперечины бревно d=150 ℓ=2560	7	0,31	м³
7	"	Поперечины бревно d=150 ℓ=1500	4	0,11	м³
8	"	Прогоны бревно d=200 ℓ=8000	2	0,50	м³
9	"	Прогоны бревно d=200 ℓ=7500	2	0,47	м³
		Опора			
10	КД-5, КД-6	Стойки бревно d=200 ℓ=1000	2	0,06	м³
11	То же	Насадки бревно d=200 ℓ=1750	1	0,05	м³
12	"	Лежень бревно d=200 ℓ=2000	2	0,13	м³
13	"	Подкосы бревно d=125 ℓ=2500	2	0,06	м³
14	"	Подкосы бревно d=125 ℓ=1500	2	0,04	м³
15	"	Диагональные связки доска 40×125 ℓ=1500	2	0,02	м³
		Лестницы Л1 и Л2			
16	КД-7, КД-8	Поручень перил брус 75×125	7,0 п.м.	0,07	м³
17	То же	Стойки перил брус 75×125 ℓ=1000	16	0,15	м³
18	"	Заполнение доска 40×100	7,0 п.м.	0,03	м³
19	"	Тетива и стойки площадки бревно d=175	20,5 п.м.	0,52	м³
20	"	Ступени доска 40×175 ℓ=700	18	0,09	м³
21	"	Лежни бревно d=200 ℓ=1500	2	0,09	м³
22	"	Кобылки брус 40×75 ℓ=200	35	0,02	м³
		Металлические изделия			
		Пролетное строение			
	КД-5, КД-6	Болт М16 ℓ=300 ГОСТ 7798-70*	7	3,62	кг
	То же	Болт М16 ℓ=400 ГОСТ 7798-70*	24	16,2	кг
	"	Штырь ф16 ℓ=300 ГОСТ 5781-82*	4	1,9	кг
	"	Гвоздь ф4,5 ГОСТ 4028-63* ℓ=125	38	4,0	кг
	"	Гвоздь ф5,5 ГОСТ 4028-63* ℓ=175	18	0,6	кг

Продолжение

Марка поз.	Обозначение	Наименование	Кол.	Масса кг	Примечание
		Опора			
	КД-5 КД-6	Болт М16 ГОСТ 7798-70* ℓ=500	2	1,7	кг
	То же	То же ℓ=380	4	2,7	кг
	"	" ℓ=260	4	1,8	кг
	"	Штырь ф15 ГОСТ 5781-82* ℓ=350	6	3,3	кг
	"	Скоба ф12 ГОСТ 5731-82* ℓ=230	16	3,6	кг
	"	Ст. полос. 6×30 ГОСТ 103-76* ℓ=350	8	6,6	кг
	"	Гвоздь ф5,5 ГОСТ 4028-63* ℓ=175	16	0,52	кг

Марка поз.	Обозначение	Наименование	Кол.	Масса кг	Примечание
		Лестницы Л1 и Л2			
	КД-7, КД-8	Болт М16 ГОСТ 7798-70* ℓ=350	6	8,8	кг
	То же	Скоба ф12 ГОСТ 5781-82* ℓ=300×70	6	1,7	кг
	"	Гвоздь ф5,5 ГОСТ 4028-63* ℓ=175	44	1,44	
	"	Гвоздь ф4,5 ГОСТ 4028-63* ℓ=125	16	0,25	кг
	"	Гвоздь ф4 ГОСТ 4028-63* ℓ=100	120	1,2	к

1. Спецификация дана на 1 конвейер
2. Конструкцию площадки и короба см. листы КД 7.

Привязан

ГИП	Рогачев	
Н.контр.	Соколов	
Гл.спец.	Сергеева	
Рук.Арун	Сафина	
Ст.инж.	Чекасова	

ТП 411-2-189.88 КД

Лесопильный цех с тарным отделением мощностью 25тыс. м³ сырья в год

Стадия	Лист	Листов
Р	5	

Схема расположения элементов эстакад ленточных конвейеров N1, N2

СОЮЗГИПРОЛЕСХОЗ

Инв.№ подл. | Подпись и дата | Взам.инв.№

400327-03 26

Альбом 2 ч.2

Фрагмент 1

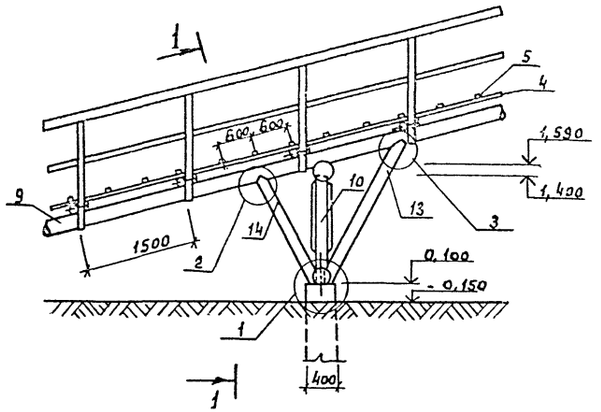

1 - 1

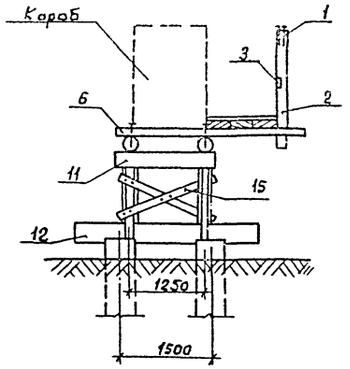

Узел стыка прогонов

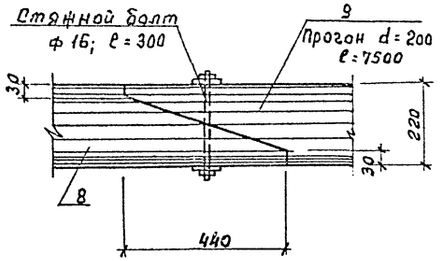

Узел крепления насадки к стойке

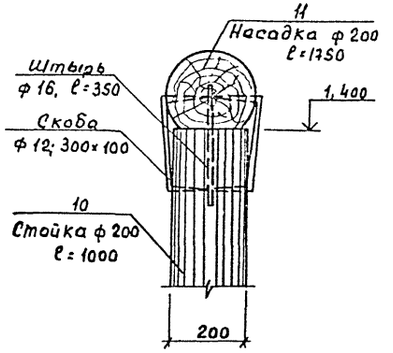

1

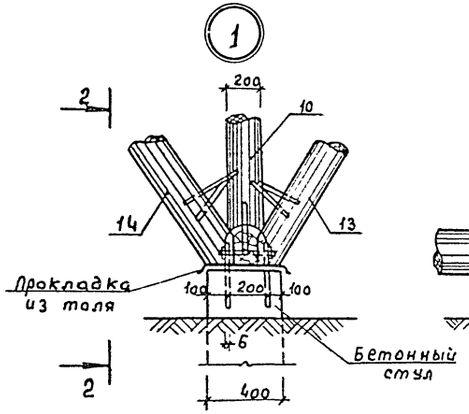

2 - 2

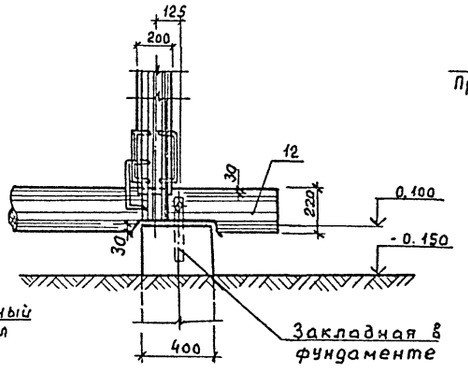

2

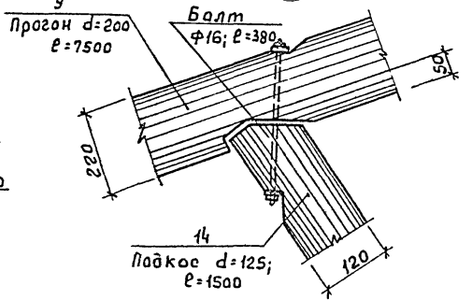

3

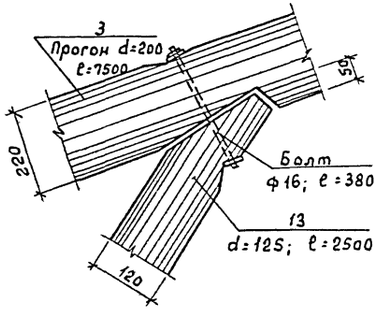

4

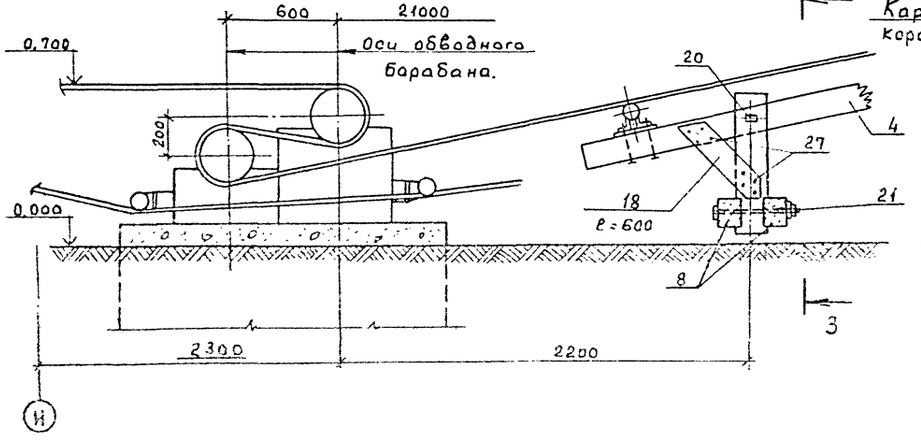

3 - 3

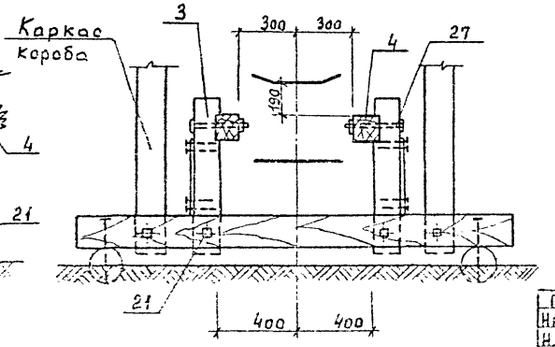

Данный лист рассматривать совместно с листом КД-5.

ГИП	Сергеева			Т.П. 411-2-189.88	КД
Нач. отд	Рогачев				
Н. контр	Соколев				
Гл. спец	Сергеева				
Рук. гр.	Сафина			Лесопильный цех с тарным отделением мощностью 25 тыс. м3 сырья в год.	Стадия: Р; Лист: 6; Листов:
Ст. инж.	Черкасова			Эстакада ленточных конвейеров №1, №2. Фрагмент 1. Узлы 1 ÷ 4.	СОЮЗГИПРОЛЕСХОЗ

Альбом 2 ч.2

Схема расположения элементов площадки

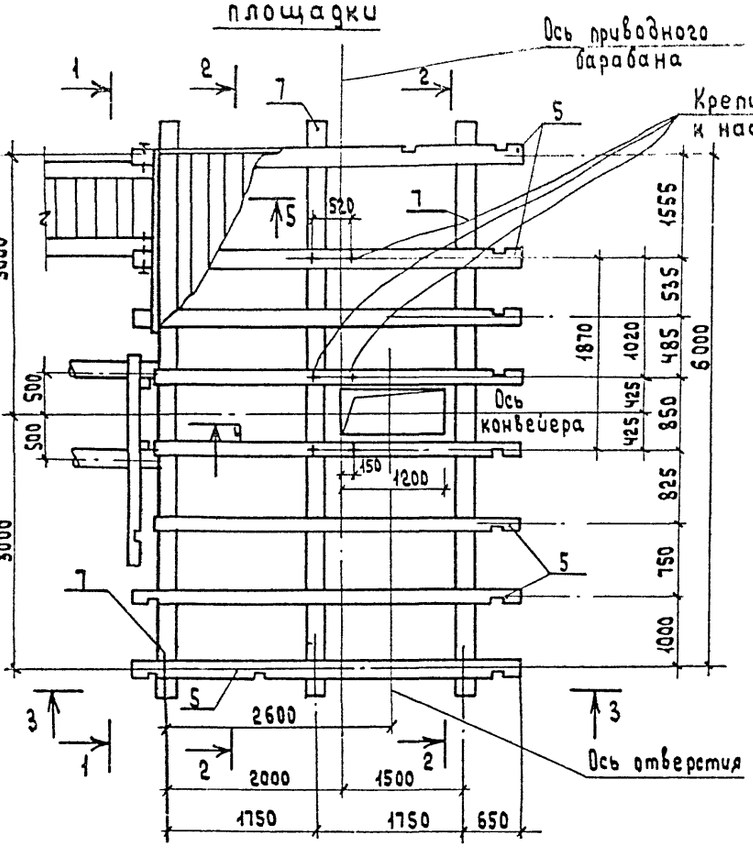

1-1

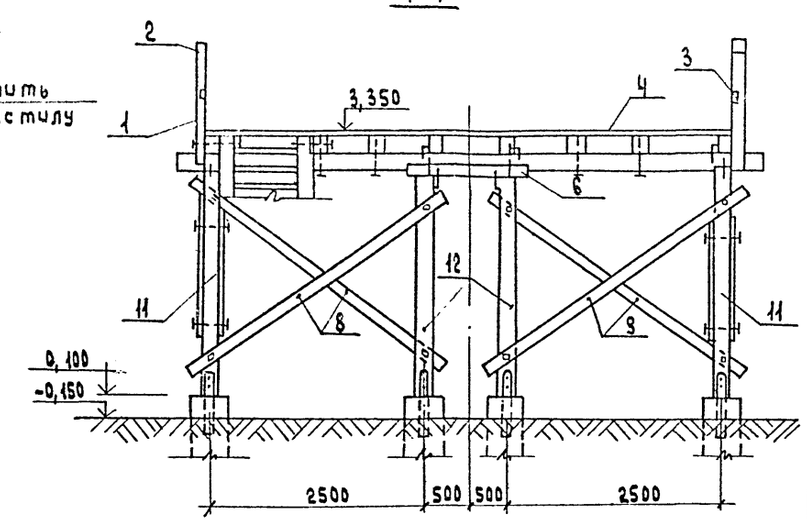

2-2

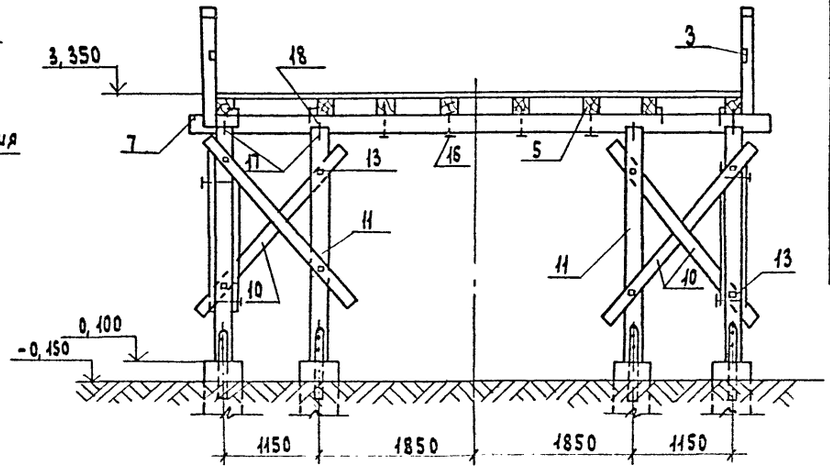

3-3

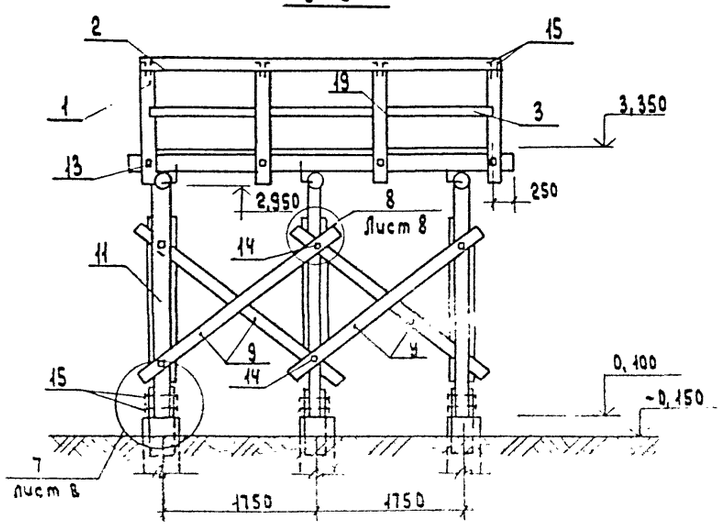

Спецификация к схеме расположения элементов площадки

Марка поз.	Обозначение	Наименование	Кол.	Масса ед.	Примечание
		Деревянные конструкции			
1	КД-7	стойка перил, брус 75х125, ℓ=1400	14	0,18	м³
2	то же	поручни перил, брус 75х125 п.м.	19,0	0,18	м³
3	"	заполнение перил доска 40х100 п.м.	19,0	0,08	м³
4	"	настил, доска 40х175	26м²	1,04	м³
5	"	балки, брус 150х200; ℓ=4600	8	1,10	м³
6	"	насадка укороченная бревно d=200; ℓ=1500	1	0,05	м³
7	"	прогоны бревно d=220, ℓ=6500	3	0,61	м³
8	"	диагональные схватки доска 40х125 ℓ=3700	4	0,07	м³
9	"	диагональные схватки доска 40х125 ℓ=3000	8	0,12	м³
10	"	диагональные схватки доска 40х125; ℓ=2800	8	0,11	м³
11	"	стойки опор бревно d=200; ℓ=2850	10	0,89	м³
12	"	стойки опор бревно d=200; ℓ=2350	2	0,15	м³
		Металлические изделия			
13	КД-7	болт м12 ℓ=300 ГОСТ 7798-70*;	14	4,1	кг
14	то же	то же ℓ=350	4	1,4	кг
15	"	болт м16 ℓ=260 ГОСТ 7798-70*;	24	11,0	кг
16	"	то же ℓ=500	11	9,2	кг
17	"	скоба ф12 ГОСТ 5781-82*, ℓ=300х100	24	11,0	кг
18	"	скоба разбор. ф16 ГОСТ 5781-82* ℓ=300х100	12	9,5	кг
19	"	гвоздь ф4,5 ГОСТ 4028-63* ℓ=125	388	6,1	кг
20	"	гвоздь ф 5,5 ГОСТ 4028-63* ℓ=175	28	0,92	кг

1. На разрезах 1-1÷3-3 лестница на площадку условно не показана.
2. Спецификацию материалов на лестницу см. лист КД-5.
3. Сечение 4-4 см. на листе КД-8, сечение 5-5 см. на листе КД-8.
4. Схему расположения элементов эстакады ленточных конвейеров №1 и №2 см. лист КД-5.

ГИП	Сергеева		
Нач.отд.	Росачев		
Н.контр.	Соколов		
Гл.спец.	Сергеева		
Рук.гр.	Сафина		
Ст.инж.	Черкасова		

ТП 411-2-189.88 КД

привязан

инв. №

Лесопильный цех с тарным отделением мощностью 25 тыс. м³ сырья в год

Стадия	Лист	Листов
Р	7	

Эстакады ленточных конвейеров №1, №2. Схема расположения элементов площадки. Разрезы 1-1÷3-3.

СОЮЗГИПРОЛЕСХОЗ

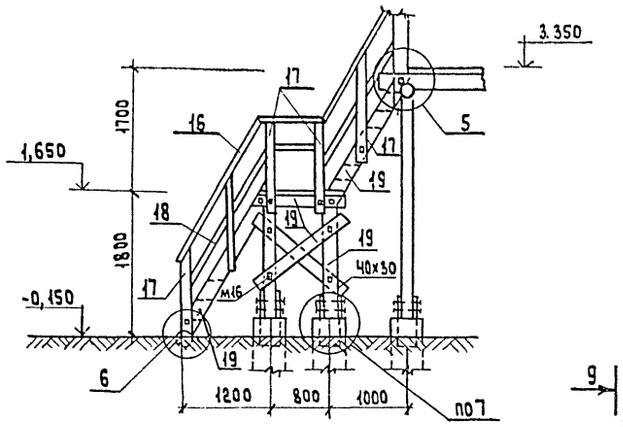

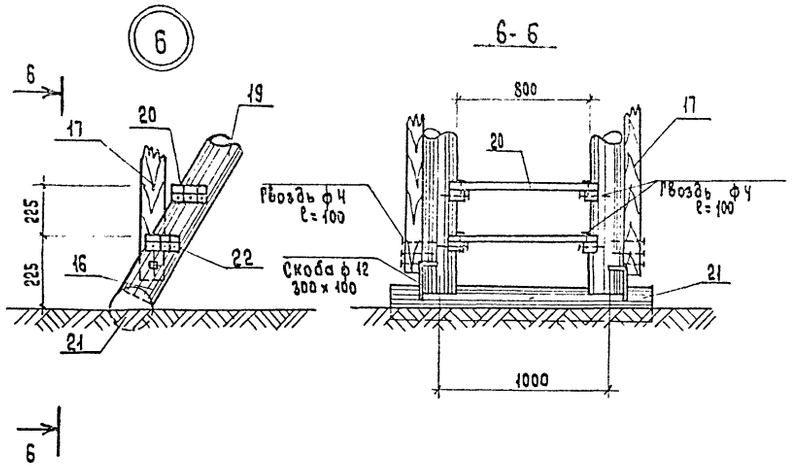

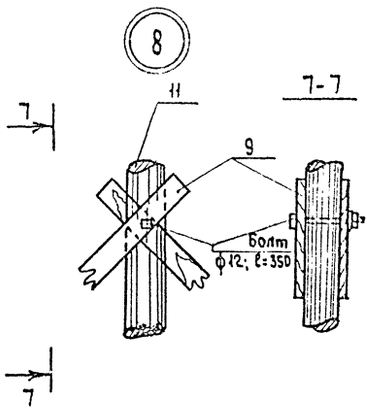

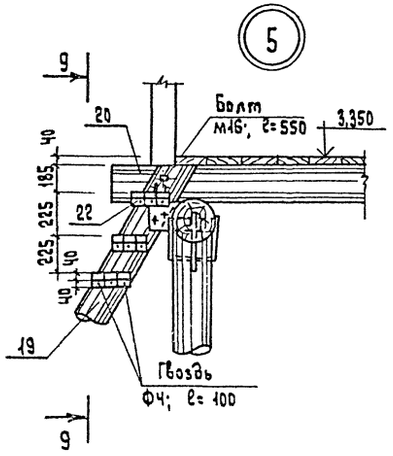

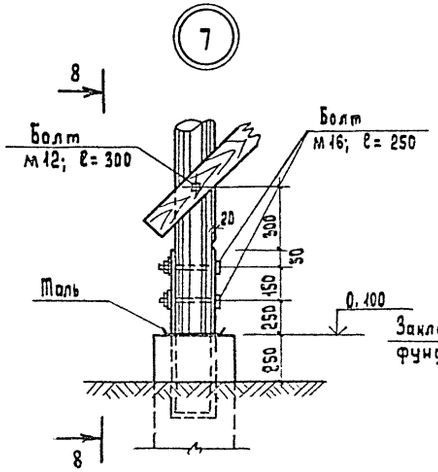

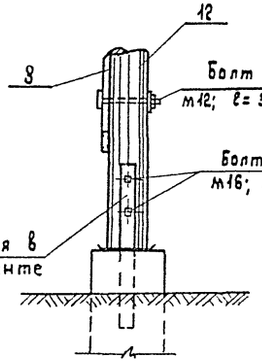

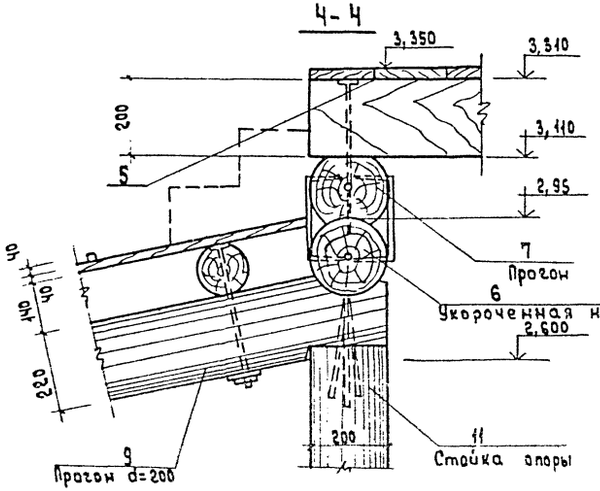

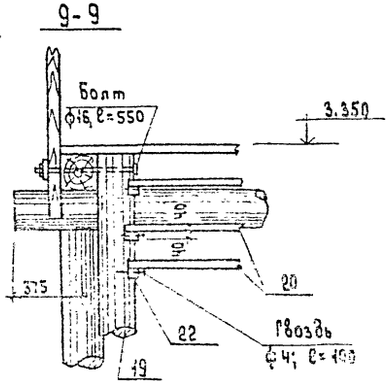

1. Схему расположения элементов эстакад ленточных конвейеров №1 и №2 см. лист КД-5.
2. Сонный лист рассматривать совместно с листом КД-11.
3. Ступени с эстакады транспортера на площадку, показанные в сечении 4-4 условно пунктиром, установить по месту.

ГИП	Сергеева		ТП 411-2-139.83 КД				
Нач. отд.	Рогачев						
Н. контр.	Сокорев						
Гл. спец.	Сергеева						
Рук. гр.	Сафина						
Ст. инж.	Нерасов		Лесопильный цех старный отделением мощностью 25 тыс. м³ сырья в год	Стадия	Лист	Листов	
				Р	8		
			Эстакада ленточных конвейеров №1, №2. Площадка. Узлы: 5÷8. Сечение 4-4÷9-9	СОЮЗЦРИПРОЛЕСОХОЗ			

Инв. №

Альбом 2 ч. 2

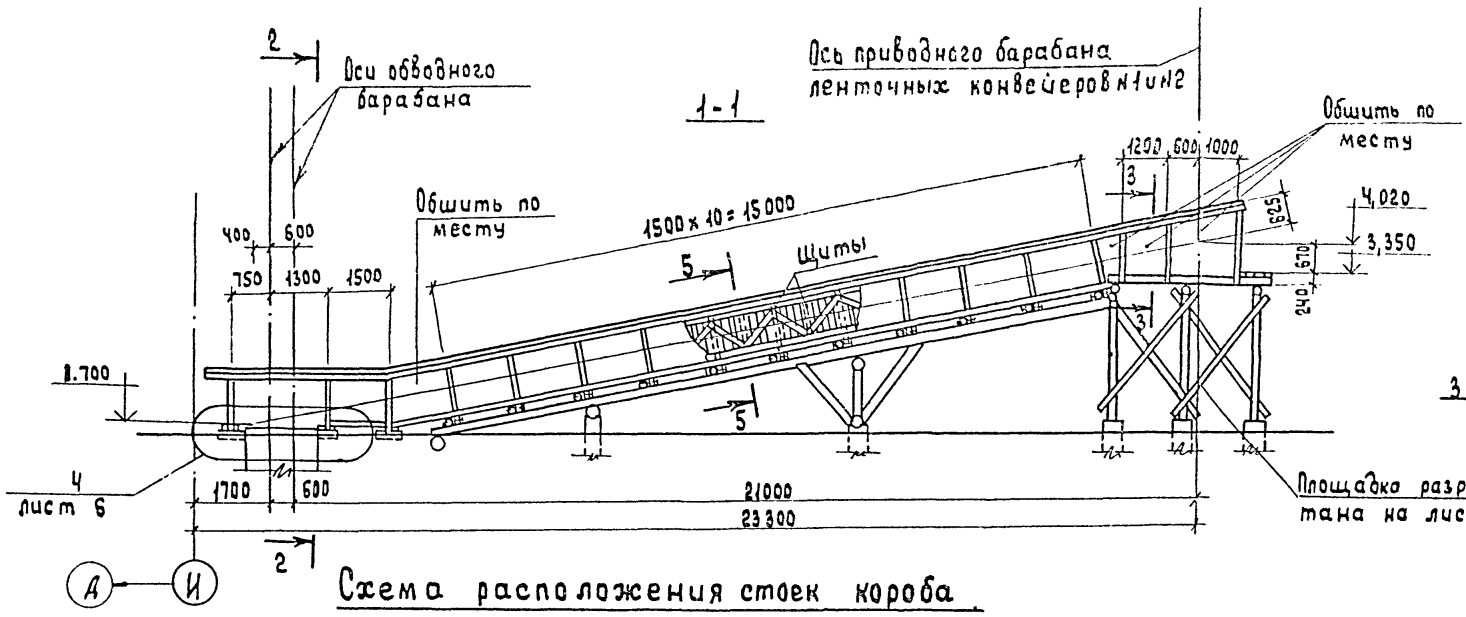

Схема расположения стоек короба

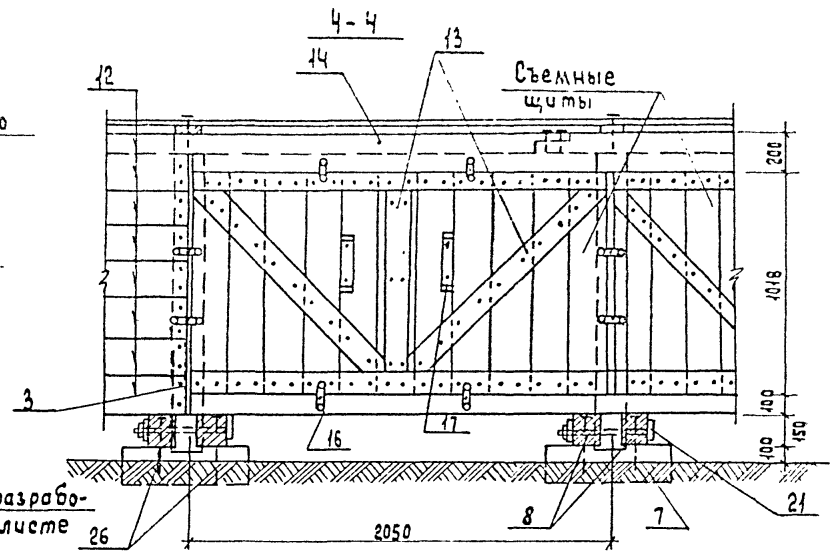

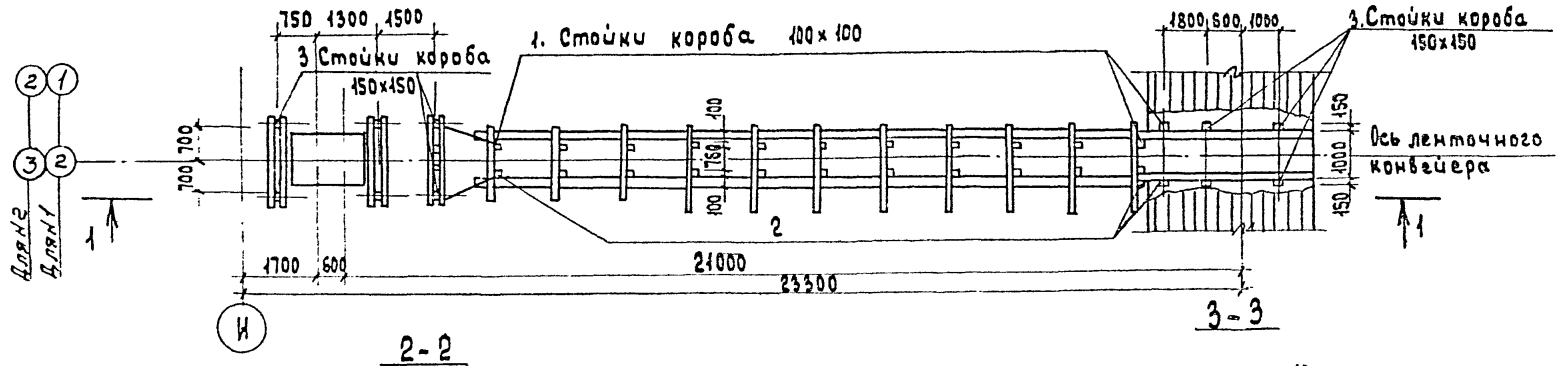

1. Эстакада ленточных конвейеров №1 и №2 разработана на листе КД-5.
2. Конструкцию короба в накладной части эстакады и расход материалов на короб смотреть на листе КД-10.
3. Короб на отметке 3,350 и в месте перехода из наклонной части в горизонтальную обшивается по месту.

2-2

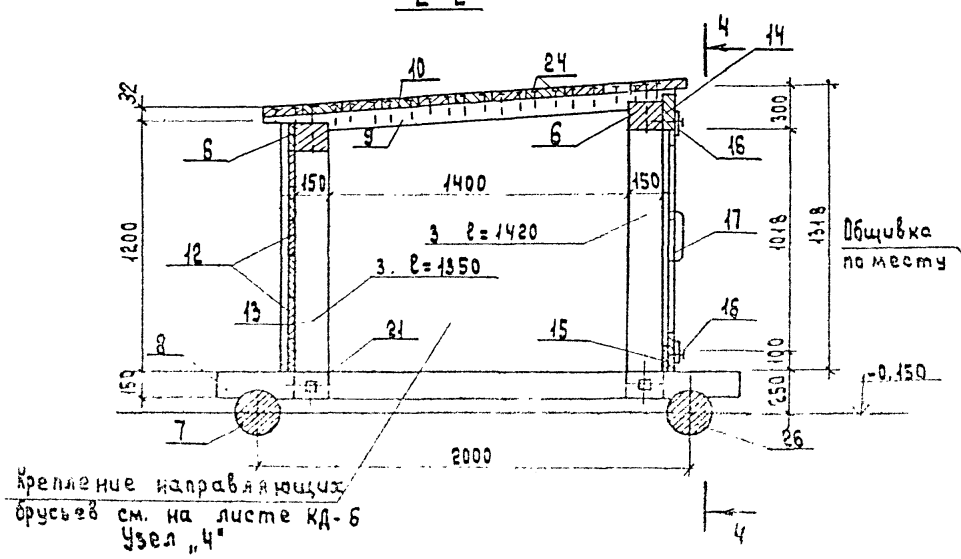

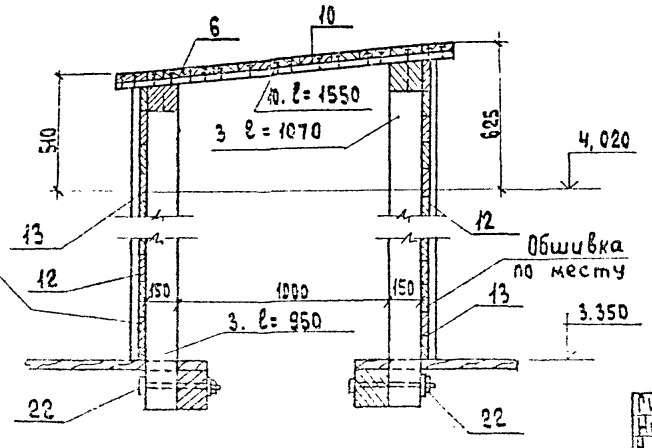

ГИП	Сергеева		ТП 4Н-2-189.88 КД		
Нач.отд	Рагачев				
Н.контр	Соколов				
Гл.спец	Сергеева				
Рук.гр.	Софина				
Ст.инж.	Черкасова		лесопильный цех с тарным отделением мощностью 25 тыс. м³ сырья в год	стадия: Р	Лист: 9
			Эстакада ленточных конвейеров №1, №2. Схема расположения стоек короба. Разрез Н-Ч	СОЮЗГИПРОЛЕСХОЗ	

Инв. №

Альбом 2 ч. 2

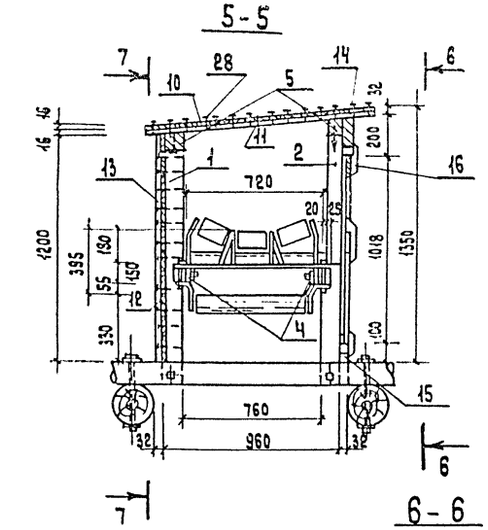

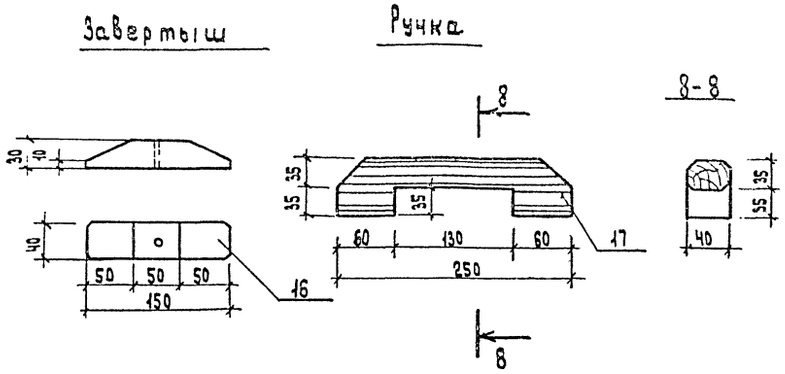

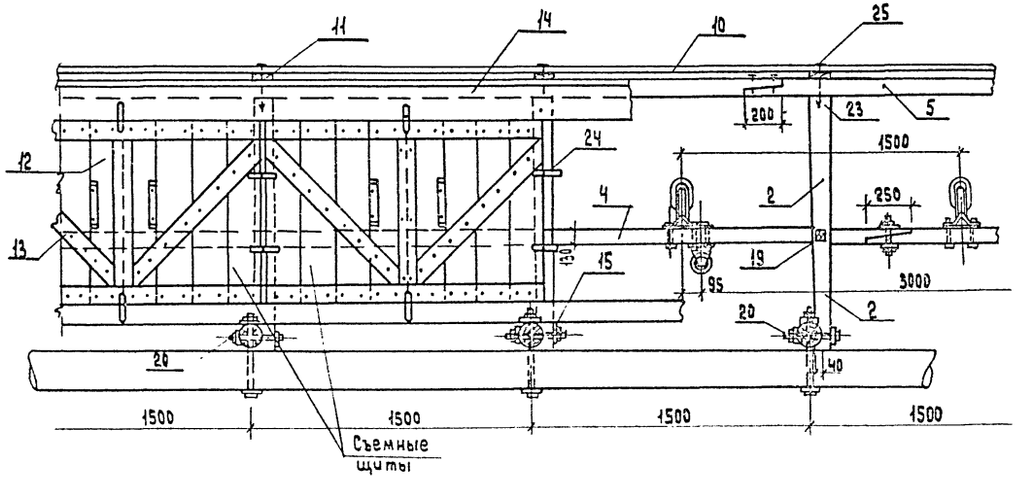

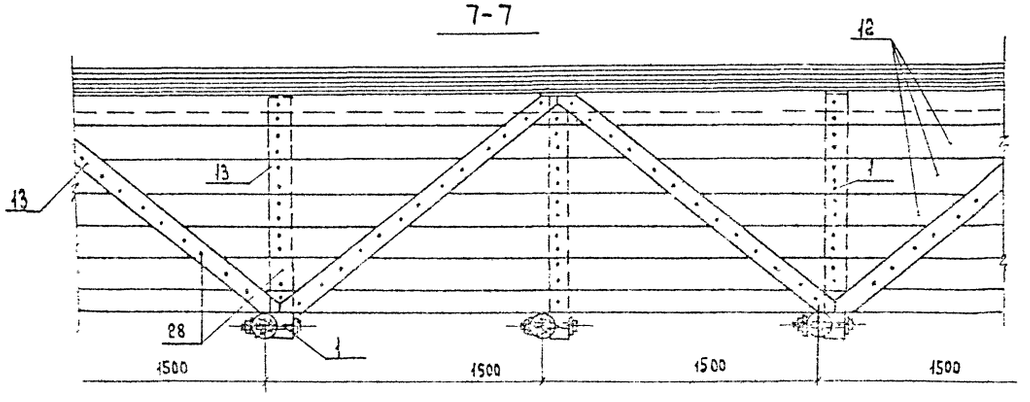

1. Данный лист рассматривать совместно с листом КД-9.
2. С внутренней стороны обшивки и съемных щитов набивается один слой толя или рубероида.
3. Объем поперечин и прогонов наклонной части и эстакады учтен в расходе материалов на эстакаду.
4. Конструкцию эстакады см. на листе КД-5.
5. Сечения 6-6 и 7-7 условно изображены в горизонтальном положении.

Спецификация к схеме расположения стоек короба

Марка поз.	Обозначение	Наименование	Кол.	Масса ед.	Примечание
		Деревянные конструкции			
1	КД-9; КД-10	Стойки брус 100×100 ℓ=1230	12	0,15	м³
2	То же	Стойка брус 100×100 ℓ=1350	12	0,16	м³
3	"	Стойки брус 150×150 п.м.	15,0	0,34	м³
4	"	Продольный брус 125×150 п.м.	36,5	0,68	м³
5	"	Обвязочный брус 100×100 п.м	36,0	0,36	м³
6	"	Обвязочный брус 125×150 п.м.	14,6	0,27	м³
7	"	Лага, бревно ф 175, ℓ=3000	6	0,43	м³
8	"	Поперечина брус 125×150 ℓ=2300	6	0,26	м³
9	"	Прогон брус 125×125, ℓ=1900	3	0,09	м³
10	"	Доски крыши 16×150	656 п.м	1,57	м³
11	"	Доски крыши 16×150; ℓ=1200	12	0,03	м³
12	"	Обшивка и щиты доска 16×150 п.м.	31,4	0,08	м³
13	"	Доска 16×100 п.м.	42,5	0,07	м³
14	"	Доска 200×32 п.м	22,0	0,14	м³
15	"	Доска 100×32	22,0	0,07	м³
16	"	Завертыш брусок 40×75 ℓ=150	56	0,03	м³
17	"	Ручка брус 40×75; ℓ=250	28	0,02	м³
18	"	Продольный подкос доска 40×125 ℓ=500	2	0,01	м³
		Металлические изделия			
19	КД-9; КД-10	Болт ф 12; ГОСТ 7798-70* ℓ=200	24	4,8	кг
20	то же	Болт ф 12; ГОСТ 7798-70* ℓ=250	24	5,8	кг
21	"	Болт ф 12; ГОСТ 7798-70* ℓ=450	8	3,4	кг
22	"	Болт ф 16; ГОСТ 7798-70* ℓ=350	6	3,6	кг
23	"	Ерш ф 10; ГОСТ 5781-82* ℓ=200	34	4,2	кг
24	"	Гвоздь ф 5; ГОСТ 4028-63* ℓ=150	84	1,96	кг
25	"	Гвоздь ф 4; ГОСТ 4028-63* ℓ=100	34	0,37	кг
26	"	Гвоздь ф 7; ГОСТ 4028-63* ℓ=225	12	0,82	кг
27	"	Гвоздь ф 4,5; ГОСТ 4028-63* ℓ=125	16	0,25	кг
28	"	Гвоздь ф 2,5; ГОСТ 4028-63* ℓ=50	1280	2,8	кг

ГИП	Сергеева		ТП 411-2-189.88 КД
Зач.отд.	Косачев		
Гл.контр.	Соколов		
Гл.спец.	Сергеева		
Рук.гр.	Сафина		
Ст.инж.	Черкасова		Лесопильный цех с тарным отделением мощностью 25 тыс. м³ сырья в год. Стадия Р, Лист 10, Листов
Привяз.			Эстакада ленточных конвейеров №1, №2. Короб. Сечения 5-5 ÷ 7-7. СОЮЗГИПРОЛЕСХОЗ
Инв. №			

400327-03 31

Альбом 2 ч.2

1-1

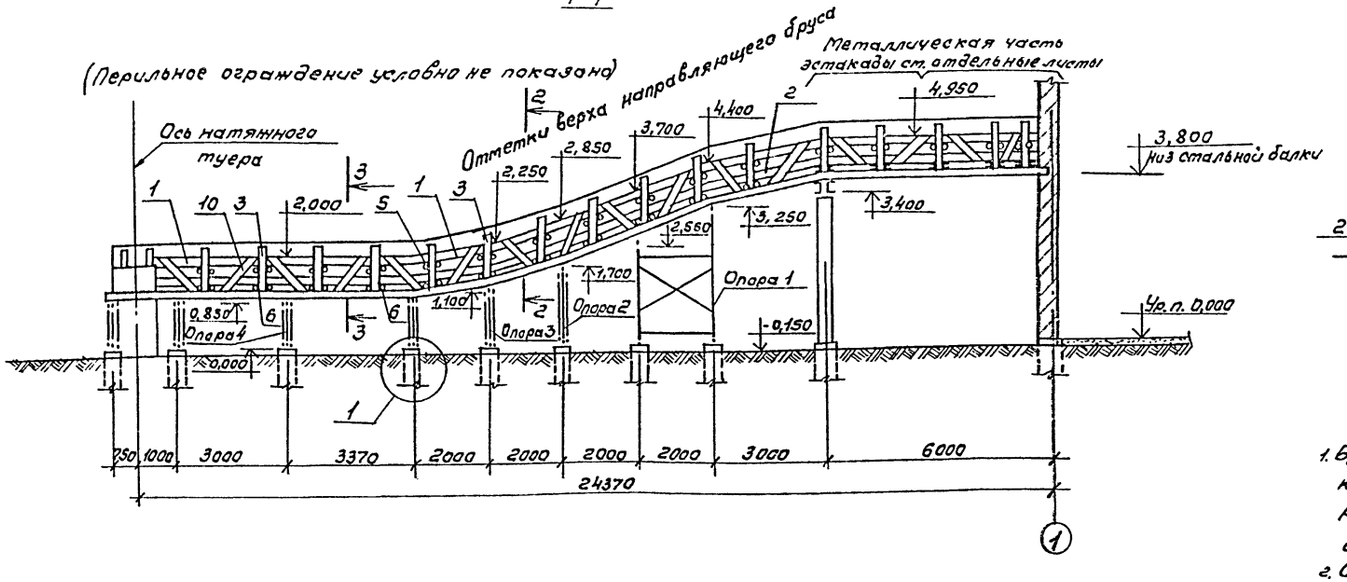

2-2

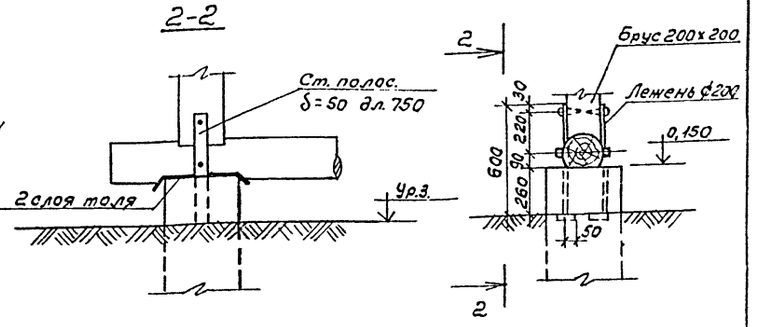

Схема расположения прогонов и лежней

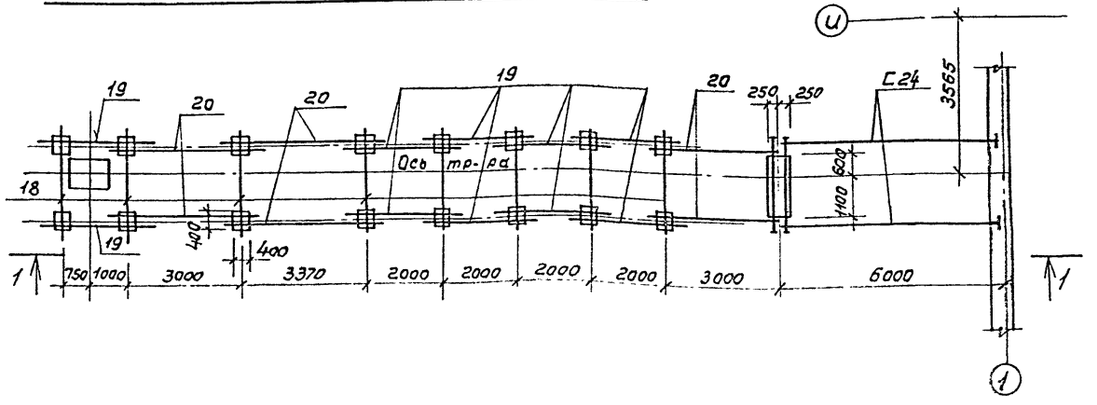

1. Бревнотаска БА-3М №1 монтируется в коробе, который крепится к поперечинам эстакады.
Расстояние между верхними и нижними направляющими брусьями бревнотаски – 0,485 м.
2. Обработка и сопряжение элементов:
Поперечины эстакады бревнотаски БА-3М выполняются из бруса и крепятся к прогонам ершами. Прогоны из бревен окантовываются на один верхний кант до ширины 8-10 см., опираются на насадки местной стеской и крепятся к ним штырями и скобами. Насадки из бревен окантовываются на один верхний кант до ширины постели 8-10 см, опираются на стойки местной стеской и крепятся к ним штырями и скобами.
Схватки из бревен нарубаются на стойки „в чашку" 3-4 см.
Схватки из бруса врубаются в стойки на глубину 3 см.
Лежни опираются на бетонные стулья через площадки из толя и крепятся к ним ершами через отрезки полосовой стали, заделанные в бетон.
3. Переходной мостик устраивается только на наклонной части эстакады.
4. Данный лист читать с листами КД-12, КД-13 и КД-17.

Гип	Сергеева		ТП 411-2-189.88	КД
Нач.отд.	Рогачев			
Н.конт.	Соколов			
Гл.спец.	Сергеева			
Рук.гр.	Сафина			
Ст.инж.	Черкасова		Лесопильный цех с старным отделением мощностью 25 тыс. м³ сырья в год.	Стадия: Р; Лист: 11; Листов:
Привязан			Бревнотаска БА-3М №1. Схема расположения прогонов и лежней.	СОЮЗГИПРОЛЕСХОЗ
Инв. №				

Ц00327-03 32

Формат А2

Копировал [illegible]

Альбом 2 ч 2

Опора 1

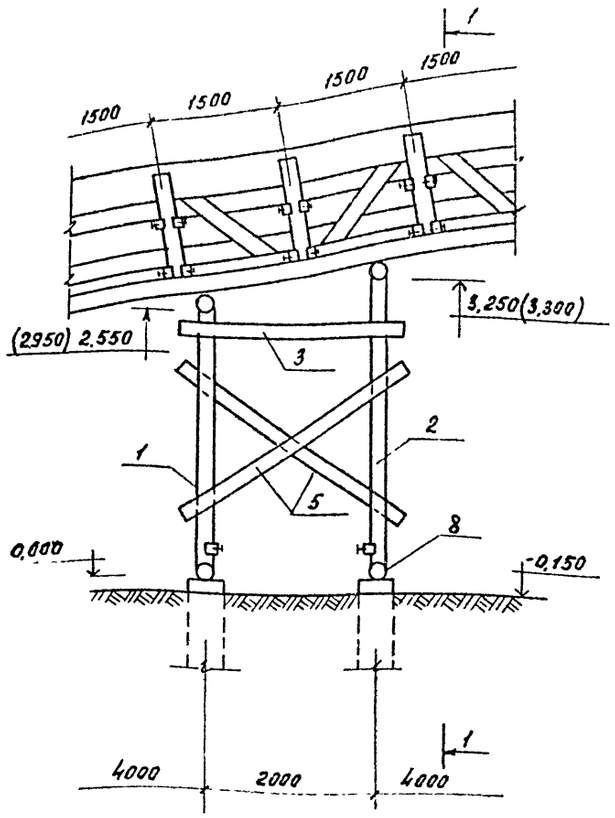

1-1

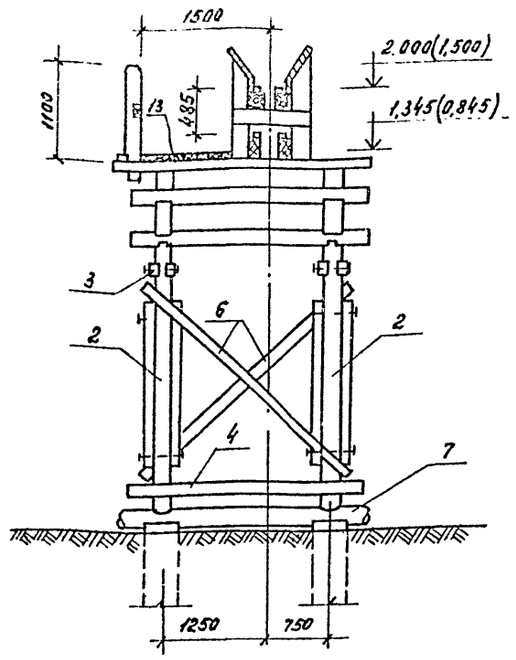

Опора 2,3,4

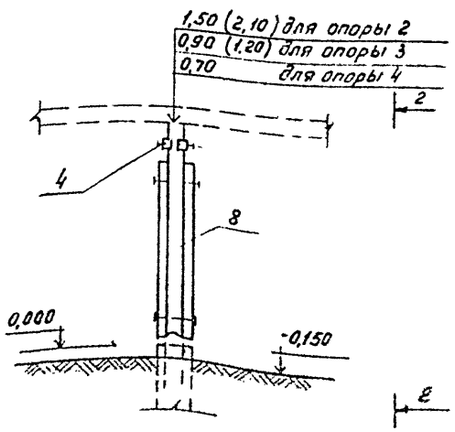

2-2

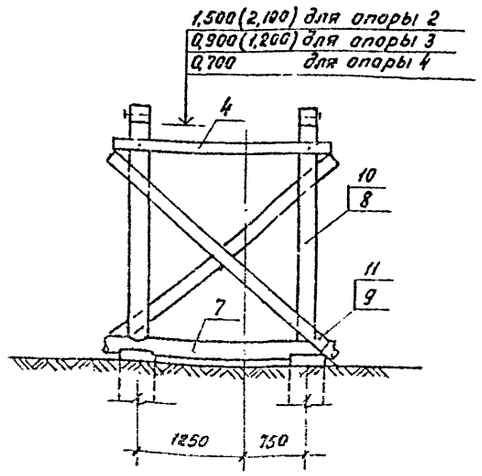

1. Опора №4* только для бревнотаски БА-3М №1.
2. В скобках даны отметки и объемы для бревнотаски БА-3М №2. без скобок для БА-3М №1
3. Данный лист читать с листами КД-11, КМ-17.

Спецификация деревянных опор бревнотасок БА-3М

Элемент	Зона	Поз.	Обозначение	Наименование	Кол.	Примечание объем м³
				Опора №1		
		1	КД 12	Стойки. Брус 200×200 ℓ=2450 (2850)	2	0,20(0,23)м³
		2	"	Стойка. Брус 200×200 ℓ=3150 (3200)	2	0,25(0,26)м³
		3	"	Схватки горизонтальные правольные. Брус 150×150		
				ℓ=2500 (2500)	4	0,23(0,23)м³
		4	"	Схватки горизонтальные поперечные. Брус 150×150		
				ℓ=2500 (2500)	2	0,11(0,11)м³
		5	"	Схватки диагональн.продольн. Брус 150×150 ℓ=3100 (3100)	4	0,28(0,28)м³
		6	"	Схватки диагональные поперечн. Брус 150×150 ℓ=3350 (3350)	4	0,30(0,30)м³
		7	"	Лежень. Бревно ф 200 ℓ=3000 (3000)	2	0,19(0,19)м³
				Опора №2		
		8	КД 12	Стойки. Брус 200×200 ℓ=1400 (2000)	2	0,11(0,16)м³
		4	"	Схватки горизонт. поперечные Брус 150×150 ℓ=2500 (2500)	2	0,11(0,11)м³
		9	"	Схватки диагональные поперечн. Брус 150×150 ℓ=2800 (3200)	2	0,13(0,14)м³
		7	"	Лежень. Бревно ф 200 ℓ=3000 (3000)	1	0,9(0,9)м³
				Опора №3		
		8	КД 12	Стойки. Брус 200×200 ℓ=800 (1100)	2	0,06(0,09)м³
		4	"	Схватки горизонт. поперечные Брус 150×150 ℓ=2500 (2500)	2	0,11(0,11)м³
		9	"	Схватки диагональные поперечн. Брус 150×150 ℓ=2600 (2800)	2	0,12(0,13)м³
		7		Лежень. Бревно ф 200 ℓ=3000 (3000)	1	0,9(0,9)м³
				Опора №4*		
		8	КД 12	Стойки. Брус 200×200 ℓ=600	2	0,05м³
		4	"	Схватки горизонт. поперечные Брус 150×150 ℓ=2500	2	0,11м³
		9	"	Схватки диагональные поперечн. Брус 150×150 ℓ=2400	2	0,11м³
		7	"	Лежень. Бревно ф 200 ℓ=3000	1	0,9м³
				Металлические элементы		
				Опора 1		
		12	КД 12	Скоба прямая 250×90×10	16	3,3кг
		13	"	Болт М16 ℓ=330 ГОСТ 7798-70*	6	5,4кг
		14	"	Болт М16 ℓ=430 ГОСТ 7798-70*	16	11,5кг
				Опора 2,3,4		
		12	КД 12	Скоба 250×90×10	16	3,3кг
		13		Болт М16 ℓ=530 ГОСТ 7798-70*	4	3,6кг
		14		Болт М16 ℓ=430 ГОСТ 7798-70*	16	11,5кг

ГИП	Сергеева		ТП 411-2-189.88 КД
Нач.отд.	Разонев		
Н.контр.	Соколов		
Гл.спец.	Сергеева		
Рук.груп.	Сарина		
Ст.инж.	Черкасова		Лесопильный цех с тарным отделением мощностью 25тыс м³ сырья в год
Привязан			Стадия Р; Лист 12; Листов
Инв.№			Бревнотаска БА-3М Опоры 1,2,3,4
			СОЮЗГИПРОЛЕСХОЗ

Альбом 2 ч. 2

2 - 2

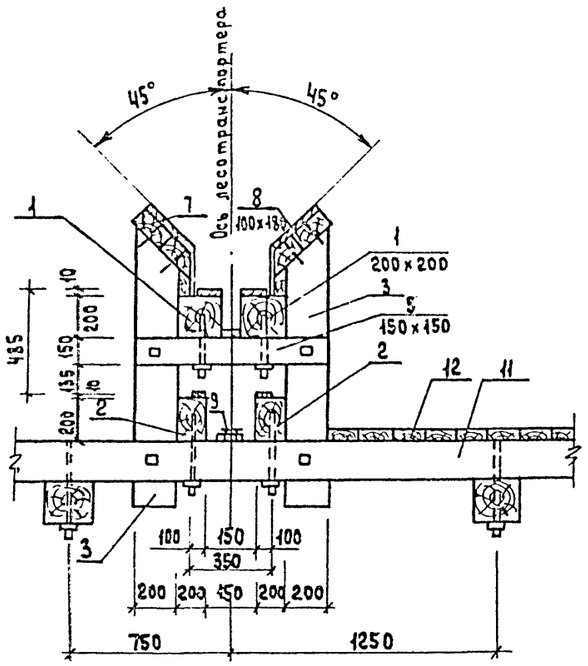

3 - 3

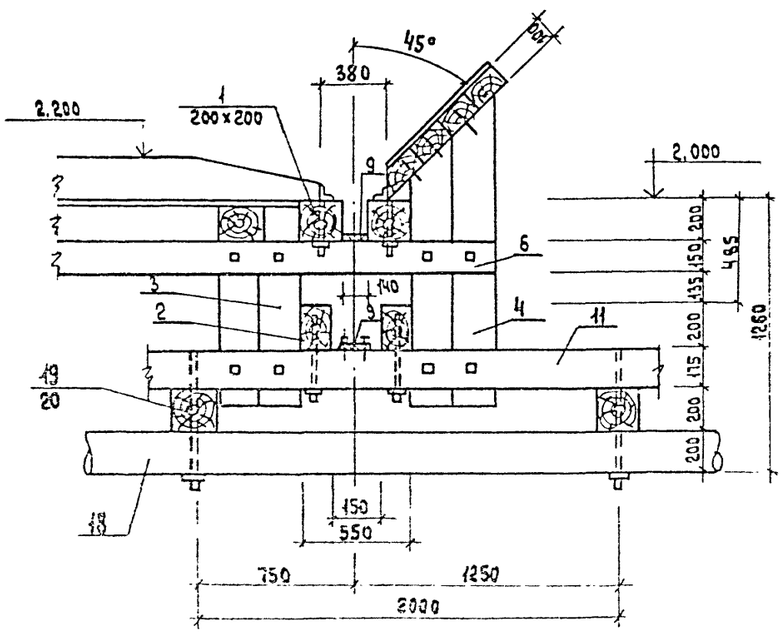

Спецификация к схеме расположения элементов и деталей бревнотаски БЯ-3м №1

Марка поз	Обозначение	Наименование	Кол.	Масса ед. кг	Примеч.
		Горизонтальная часть пролетного строения			
		Деревянные элементы			
1	КД 13	Верхние направляющие брус 200х200 п.м.	26	1,04	м³
2	"	Нижние направляющие брус 200х200 п.м.	26	1,04	м³
3	"	Стойки короба брус 200х200 ℓ= 1000	18	0,72	м³
4	"	Стойки отбойные брус 200х200 ℓ=1400	18	1,01	м³
5	"	Схватка поперечные брус 150х150 ℓ= 1000	18	0,41	м³
6	"	Схватки поперечные брус 150х150 ℓ= 1400	8	0,25	м³
7	"	Доски желоба доска 60х175 п.м.	52	0,55	м³
8	"	Бруски отбойные брусок 100х175 п.м.	52	0,91	м³
9	"	Зашивка между направляющими. Доска 25х100мм	26	0,07	м³
10	"	Схватки диагональные доска 25х100 ℓ=1200	18	0,05	м³
11	"	Поперечины брус 175х175 ℓ= 2500	8	0,61	м³
12	"	Настил. Доска 40х175 м²	13	0,52	м³
13	"	Бруски настила брусок 50х175 ℓ= 1000	36	0,14	м³
14	"	Стойки перил брусок 75х125 ℓ=1400	7	0,10	м³
15	"	Поручни перил брусок 75х125 п.м.	13	0,12	м³
16	"	Заполнение перил доска 32х75	13	0,03	м³
17	"	Анкерный брус брус 175х175 п.м.	13	0,4	м³
18	"	Лежень бревно ф 200 ℓ= 3000	4	1,23	м³
19	"	Прогоны брус 200х200 ℓ=3000	2	0,24	м³
20	"	Прогоны брус 200х200 ℓ=4000	4	0,64	м³
		Наклонная часть пролетного строения			
		Деревянные элементы			
1	КД 13	Верхние направляющие брус 200х200 п.м.	24	0,96	м³
2	"	Нижние направляющие брус 200х200 п.м	24	0,96	м³
3	"	Стойки короба брус 200х200 ℓ= 1000	14	0,56	м³
4	"	Стойки отбочные брус 200х200 ℓ= 1400	14	0,78	м³

Марка поз.	Обозначение	Наименование	Кол.	Масса ед. кг	Примеч.
5	КД 13	Схватки поперечные брус 150х150 ℓ= 1200	14	0,38	м³
7	"	Доски желоба доску 60х175 п.м.	48	0,50	м³
8	"	Бруски отбойные брусок 100х175 п.м.	48	0,84	м³
9	"	Зашивка между направ-ляющими. доска 25х100мм	24	0,06	м³
10	"	Схватки диагональные доска 50х125 ℓ= 1200	14	0,08	м³
11	"	Поперечины брус 175х175 ℓ= 2500	14	1,07	м³
12	"	Настил доска 40х175 м²	12	0,48	м³
14	"	Стойки перил брусок 75х125 ℓ=1400	8	0,11	м³
15	"	Поручни перил брусок 75х125 п.м	12	0,11	м³
16	"	Заполнение перил доска 32х75 п.м.	12	0,03	м³
17	"	Анкерный брус брус 175х175 п.м.	12	0,36	м³
18	"	Лежень. бревно ф 200 ℓ= 3000	4	1,23	м³
19	"	Прогоны брус 200х200 ℓ=3000	8	0,96	м³
20	"	Прогоны брус 200х200 ℓ=4000	2	0,32	м³
		Металлические элементы			
	КД 13	Уголок верхних и нижних пр. ∠75х5 ГОСТ 8509-72* п.м.	100	538,0	кг
	"	Верхн. направляющ. скватке болт м16. ГОСТ 7798-70* ℓ=300	96	49,6	
	"	Нижн. направл. к поперечинам болт м16 ГОСТ 7798-70* ℓ= 400	96	64,8	
	"	Схватки поперечин к стойкам болт м16 ГОСТ 7798-70* ℓ = 400	32	22,0	
	"	Стойки к поперечинам болт м16 ГОСТ 7798-70* ℓ=400	32	22,0	
	"	Бруски отбойные ерш 10х200	100	11,0	
	"	Поперечины к прогонам ерш 10х250	32	7,0	
	"	Прогоны к опорным схваткам болт м16 ГОСТ 7798-70* ℓ=500	20	17,0	
	"	Прогоны к стойкам и насадкам штырь 16х350	40	11,3	
	"	ГОСТ 14740 - 69*			
	"	Прогоны к стойкам и насад скоба 12х250 ГОСТ 24132-80	64	12,0	
	"	Анкерный брус к стойкам болт м16 ГОСТ 7798-70* ℓ=500	32	26,7	
	"	Поперечные схватки к анкер-брусьям болт м16			
	"	ГОСТ 7798-70* ℓ= 400	36	24,3	

1. Схему бревнотаски БЯ-3м №1 см. лист КД-11.

ГИП	Сергеева		ТП 411-2-189.88 КД
Нач. отд.	Рогачев		
Н. контр.	Сухорав		
Гл. спец.	Сергеева		
Рук. гр.	Сафина		
Ст. инж.	Некрасова		Лесопильный цех с тарным отделением мощностью 25 тыс. м³ сырья в год

Стадия	Лист	Листов
Р	13	

привязан

инв. №

Бревнотаска БЯ-3м №1
Деталь пролетного строения
Деталь конструкции эстакады

СОЮЗГИПРОЛЕСХОЗ

1-1

(Перильное ограждение условно не показано)

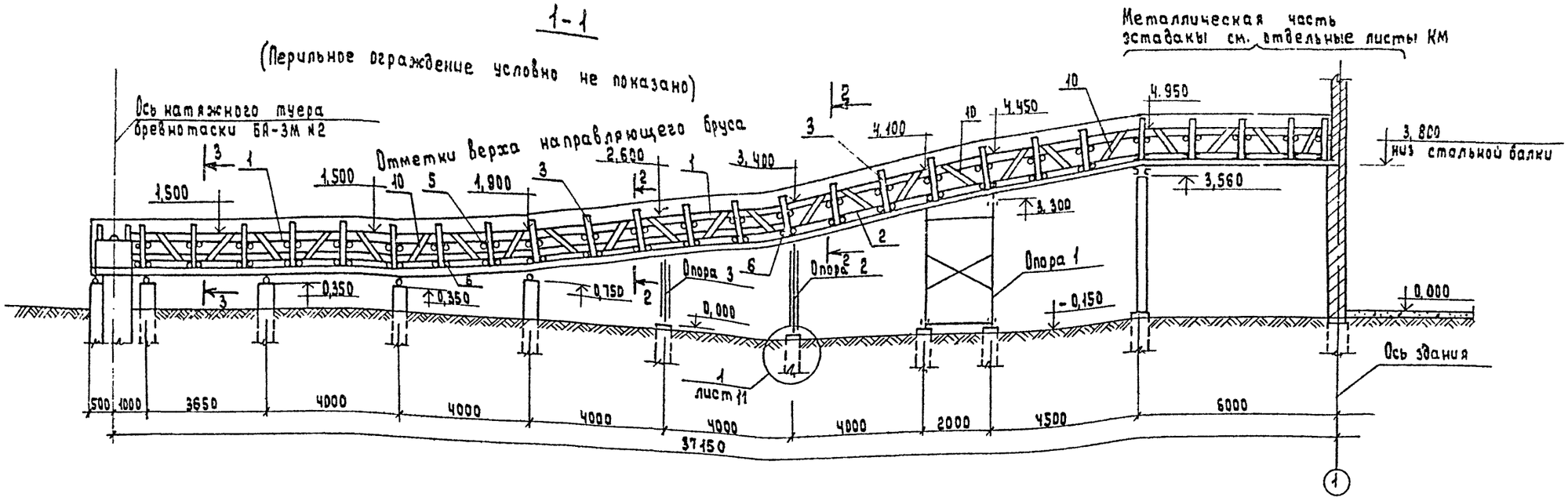

Схема расположения прогонов и лежней

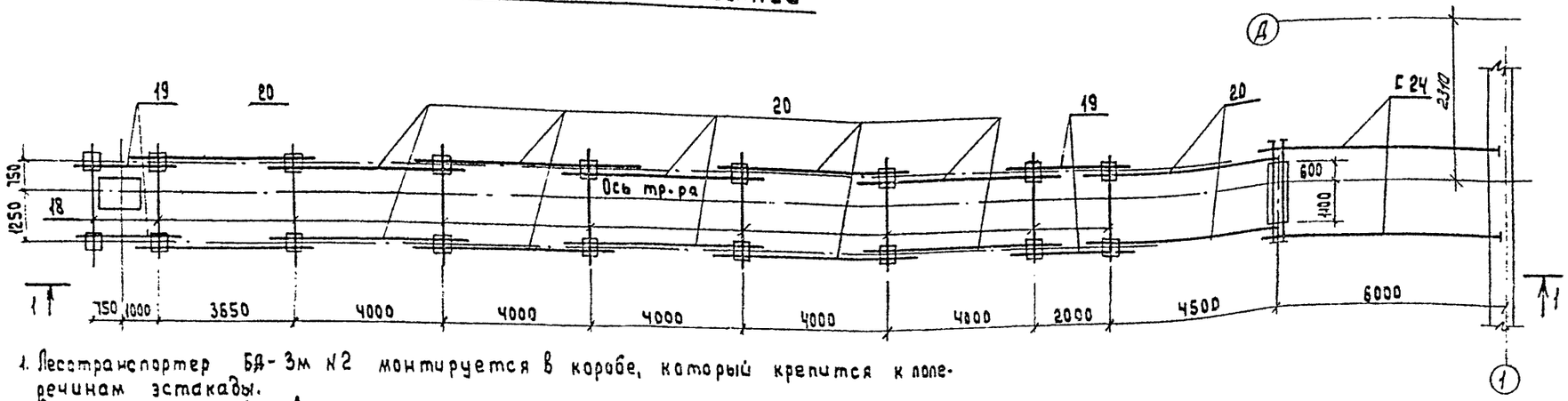

1. Лесотранспортер БА-3м №2 монтируется в коробе, который крепится к поперечинам эстакады.
   Расстояние между верхними и нижними направляющими брусьями бревнотаски - 0,485 м.
2. Обработка и сопряжение элементов:
   Поперечины эстакады лесотранспортера БА-3м выполняются из бруса и крепятся к прогонам ершами. Прогоны из бревен окантовываются на обух верхний кант до ширины 8-10см. опираются на насадки местной стеской и крепятся к ним штырями и скобами. Насадки из бревен окантовываются на один верхний кант до ширины постели 8-10см. опираются на стойки местной стеской и крепятся к ним штырями и скобами. Схватки из бревен нарубаются на стойки „в чашку" глубиной 3-4см. Схватки из бруса врубаются в стойки на глубину 3см. Лежни опираются на бетонные стулья через площадки из толя и крепятся к ним ершами через отрезки полосовой стали, заведенные в бетон.
3. Переходной мостик устраивается только на наклонной части эстакады.
4. Данный лист читать с листами КД-12, КД-15 и КМ-16, КМ-17.

Согласовано:

ГИП	Сергеева	
Нач. отд.	Рогачев	
Н. контр.	Соколов	
Ст. техн.	Сергеева	
Рук. гр.	Сосина	
Ст. инж.	Черкасова	

привязан

Инв. №

ТП 411-2-189.88 КД

	Стадия	Лист	Листов
Лесопильный цех с ленточным оборудованием мощностью 25 тыс. м³ сырья в год	Р	14	
Бревнотаска БА-3м №2 Схема расположения прогонов и лежней	Союзгипролесхоз		

Инв. № подл. | Подп. и дата | Взам. инв. №

2-2

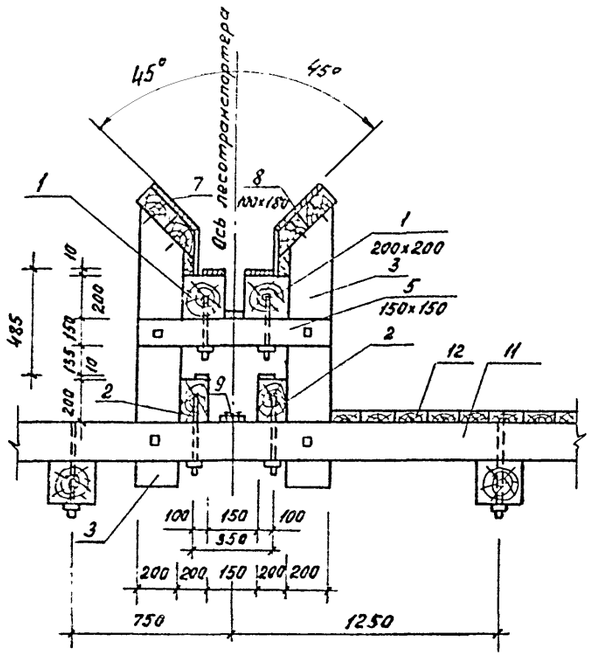

3-3

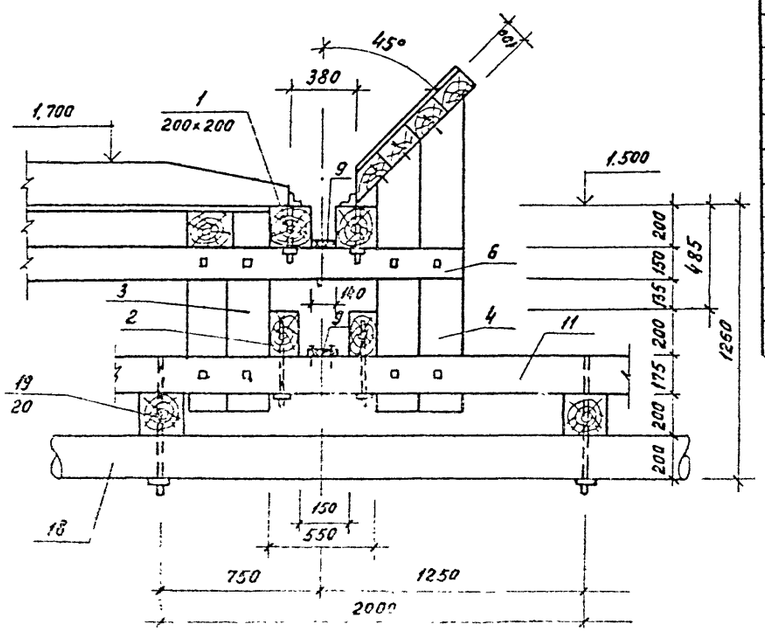

Спецификация к схеме расположения элементов и деталей бревнотаски БА-3М №2

Марка	Обозначение	Наименование	Кол.	Масса ед.кг.	Примечание
		Горизонтальная часть пролетного строения			
		Деревянные элементы			
1	КД-14; КД-15	Верхние направляющие Брус 200×200 п.м.	30		1,2 м³
2	То же	Нижние направляющие Брус 200×130 п.м.	30		0,78 м³
3	"	Стойки короба Брус 200×200 ℓ=1000	22		0,88 м³
4	"	Стойки отбойные Брус 200×200 ℓ=1400	22		1,23 м³
5	"	Схватки поперечные Брус 150×150 ℓ=1200	22		0,59 м³
6	"	Схватки поперечные Брус 150×150 ℓ=1400	12		0,38 м³
7	"	Доски желоба Доски 60×175 п.м.	60		0,63 м³
8	"	Бруски отбойные Брусок 100×175 п.м.	60		1,05 м³
9	"	Зашивка между направляющими. Доска 25×100 п.м.	30		0,075 м³
10	"	Схватки диагональные Доска 25×100 ℓ=1200	18		0,054 м³
11	"	Поперечины Брус 175×175 ℓ=2500	22		1,68 м³
12	"	Настил Доска 40×175 м²	15		0,6 м³
13	"	Бруски настила Брусок 50×75 ℓ=1000	10		0,04 м³
14	КД-14; КД-15	Стойки перил Брусок 75×150 ℓ=1400	10		0,15 м³
15	То же	Поручни перил Брусок 75×150 п.м.	15		0,17 м³
16	"	Заполнение перил Доска 32×75	15		0,04 м³
17	"	Анкерный брус Брус 175×175 п.м.	15		0,46 м³
18	"	Лежень. Бревно ф200 ℓ=3000	4		1,23 м³
19	"	Прогоны. Брус 200×200 ℓ=3000	2		0,24 м³
20	"	Прогоны. Брус 200×200 ℓ=3000	4		0,80 м³
		Наклонная часть пролетного строения			
		Деревянные элементы			
1	КД-14; КД-15	Верхние направляющие Брус 200×200 п.м.	46		1,84 м³
2	То же	Нижние направляющие Брус 200×200 п.м.	46		1,84 м³
3	"	Стойки короба Брус 200×200 ℓ=1000	28		1,12 м³
4	"	Стойки отбойные Брус 200×200 ℓ=1400	28		1,57 м³
5	"	Схватки поперечные Брус 150×150 ℓ=1000	28		0,63 м³
7	КД-14; КД-15	Доски желоба Доски 60×175 п.м.	92		1,0 м³
8	То же	Бруски отбойные Брусок 100×175 п.м.	92		1,61 м³
9	"	Зашивка между направляющими. Доска 25×100 п.м.	46		0,115 м³
10	"	Схватки диагональные Доска 40×175 ℓ=1200	30		0,25 м³
11	"	Поперечины. Брус 175×175 ℓ=2500	28		2,14 м³
12	"	Настил Доска 40×175 м²	23		1,0 м³
14	"	Стойки перил Брусок 75×125 ℓ=1460	15		0,20 м³
15	"	Поручни перил Брусок 75×125 п.м.	23		0,22 м³
16	"	Заполнение перил Доска 32×75	23		0,06 м³
17	"	Анкерный брус Брус 175×175 п.м.	23		0,70 м³
18	"	Лежень ф200 ℓ=3000	5		0,47 м³
19	"	Прогоны Брус 200×200 ℓ=3000	2		0,24 м³
20	"	Прогоны Брус 200×200 ℓ=5000	10		2,0 м³
		Металлические элементы			
	КД-14; КД-15	Уголки верхних и нижних напр. L75×5 ГОСТ 8509-86 п.м.	152		818,0 кг
	То же	Верхние направл. к схваткам Болт М16 ГОСТ 7798-70* ℓ=300	150		77,6 кг
	"	Нижние направл. к поперечинам Болт М16 ГОСТ 7798-70* ℓ=400	150		101,3 кг
	"	Схватки поперечные к стойкам Болт М16 ГОСТ 7798-70* ℓ=400	52		35,1 кг
	"	Стойки к поперечинам Болт М16 ГОСТ 7798-70* ℓ=400	52		3,51 кг
	"	Бруски отбойные Ерш 10×200	110		11,8 кг
	"	Поперечины к прогонам Ерш 10×250	100		11,7 кг
	"	Прогоны к опорным схваткам Болт М16 ГОСТ 7798-70* ℓ=500	20		10,2 кг
	"	Прогоны к стойкам насадкам и лежню. Штырь 16×350	50		10,70 кг
	"	Прогоны к стойкам и насадкам и лежню. Скоба 12×250 ГОСТ 24137-80	100		15,0 кг
	"	Анкерный брус к стойкам Болт М16 ГОСТ 7798-70* ℓ=500	36		30,0 кг
	"	Поперечн. схватки к стойкам дерев. Болт М16 ГОСТ 7798-70* ℓ=400	40		20,0 кг

1. Схему бревнотаски БА-3М №2 см. лист КД14.

ГИП	Сергеева		ТП 411-2-189.88 КД		
Нач.отд.	Розачев				
Н.контр.	Соколов				
Гл.спец.	Сергеева				
Рук.груп	Сафина				
Ст.инж.	Черкасова		Лесопильный цех с торцовым отделением мощностью 25 тыс.м³ сырья в год	Стадия: Р	Лист: 15	Листов:
			Бревнотаска БА-3М №2 Деталь пролетного строения. Деталь конструкции эстакады Спецификация.	СОЮЗГИПРОЛЕСХОЗ	

Привязан

Инв. №

400327-08 (36)

gost.e-ecolog.ru