ТИПОВОЙ ПРОЕКТ
411-2-129.88

ЛЕСОПИЛЬНЫЙ ЦЕХ С ТАРНЫМ ОТДЕЛЕНИЕМ МОЩНОСТЬЮ 25 тыс.м^3 СЫРЬЯ В ГОД

СТЕНЫ КИРПИЧНЫЕ

АЛЬБОМ 2

ЧАСТЬ I

АР АРХИТЕКТУРНО-СТРОИТЕЛЬНЫЕ РЕШЕНИЯ стр. 3÷18

КЖ КОНСТРУКЦИИ ЖЕЛЕЗОБЕТОННЫЕ стр. 19÷78

Ц00327-02

gost.e-ecolog.ru

ТИПОВОЙ ПРОЕКТ
411-2-189.88

ЛЕСОПИЛЬНЫЙ ЦЕХ С ТАРНЫМ ОТДЕЛЕНИЕМ МОЩНОСТЬЮ 25 тыс.м³ СЫРЬЯ В ГОД

СТЕНЫ КИРПИЧНЫЕ

АЛЬБОМ 2

ПЕРЕЧЕНЬ АЛЬБОМОВ:

АЛЬБОМ 1	ПЗ	ОБЩАЯ ПОЯСНИТЕЛЬНАЯ ЗАПИСКА
	ТХ	ТЕХНОЛОГИЧЕСКИЕ РЕШЕНИЯ
АЛЬБОМ 2		
ЧАСТЬ 1	АР	АРХИТЕКТУРНЫЕ РЕШЕНИЯ
	КЖ	КОНСТРУКЦИИ ЖЕЛЕЗОБЕТОННЫЕ
	КМ	КОНСТРУКЦИИ МЕТАЛЛИЧЕСКИЕ
ЧАСТЬ 2	КД	КОНСТРУКЦИИ ДЕРЕВЯННЫЕ
АЛЬБОМ 3	ВК	ВНУТРЕННИЕ ВОДОПРОВОД И КАНАЛИЗАЦИЯ
	ОВ	ОТОПЛЕНИЕ И ВЕНТИЛЯЦИЯ
	ОВН	ЧЕРТЕЖИ ОБЩИХ ВИДОВ НЕТИПОВЫХ КОНСТРУКЦИЙ
АЛЬБОМ 4	ЭМ	СИЛОВОЕ ЭЛЕКТРООБОРУДОВАНИЕ
	ЭО	ЭЛЕКТРИЧЕСКОЕ ОСВЕЩЕНИЕ
	СС	СВЯЗЬ И СИГНАЛИЗАЦИЯ
	АОВ	АВТОМАТИЗАЦИЯ САНИТАРНО-ТЕХНИЧЕСКИХ СИСТЕМ
АЛЬБОМ 5	КЖИ	ЧЕРТЕЖИ СТРОИТЕЛЬНЫХ ИЗДЕЛИЙ
АЛЬБОМ 6	АОВ	ЧЕРТЕЖИ ЗАДАНИЙ ЗАВОДАМ-ИЗГОТОВИТЕЛЯМ
АЛЬБОМ 7 (часть 1,2)	НО	ЧЕРТЕЖИ НЕСТАНДАРТИЗИРОВАННОГО ОБОРУДОВАНИЯ
АЛЬБОМ 8	СО	СПЕЦИФИКАЦИИ ОБОРУДОВАНИЯ
АЛЬБОМ 9	ВМ	ВЕДОМОСТИ ПОТРЕБНОСТИ В МАТЕРИАЛАХ
АЛЬБОМ 10 (часть 1,2)	С	С М Е Т Ы

РАЗРАБОТАН
ИНСТИТУТОМ "СОЮЗГИПРОЛЕСХОЗ"

ГЛАВНЫЙ ИНЖЕНЕР ИНСТИТУТА В.М. НАГАЕВ
ГЛАВНЫЙ ИНЖЕНЕР ПРОЕКТА Т.А. СЕРГЕЕВА

УТВЕРЖДЕН ГОСКОМЛЕСОМ СССР
ПРОТОКОЛ ОТ 10.10 1988 г. № 27

ВВЕДЕН В ДЕЙСТВИЕ ИНСТИТУТОМ
"СОЮЗГИПРОЛЕСХОЗ"
ПРИКАЗ ОТ 18.10 1988 г. № 112

С ГОСП ЦИТП ГОССТРОЯ СССР 1989 г.

Альбом 2 и 1 и 2

Типовой проект 411-2-189.88

Содержание альбома № 2

NN листов	Наименование листа	Стр.
1	2	3
	Титульный лист	1
	Содержание альбома	2
	Архитектурные решения 411-2-189.88 АР	
1	Общие данные (начало)	3
2	Общие данные (окончание)	4
3	Планы на отм. 0.000	5
4	Планы на отм.	6
5	Вспомогательные помещения. Планы на отм. 0.000 и 3.000	7
6	Разрезы I-I; 2-2; 3-3	8
7	Разрезы 4-4; 5-5; 6-6	9
8	Фасады 1-12; 12-1	10
9	Фасады Р-А; А-Р	11
10	Детали плана	12
11	Детали разреза	13
12	Планы полов на отм. 0.000; 3.000; 3.300; 4.000	
	Экспликация полов. План кровли	14
13	Планы расположения ниш и отверстий на отм. 0.000 и 3.000	15
14	Спецификация элементов заполнения проемов.	
	Ведомость проемов ворот и дверей. Схемы	16
15	Ведомость перемычек. Спецификация перемычек	17
16	Ведомость перемычек. Спецификация перемычек для	
	расчетной температуры наружного воздуха -20°С; -40°С	18
	Конструкции железобетонные 411-2-189.88 КЖ	
1	Общие данные (начало)	19
2	Общие данные (окончание)	20
3	Схема расположения элементов фундаментов	
	и фундаментных балок	21
4	Узлы 1÷3	22
5	Узлы 4,5	23
6	Схема расположения элементов фундаментов	
	и фундаментных балок $t_н$=-40°С	24
7	Узлы 1,2 для $t_н$=-40°С	25
8	Фундамент Фм1	26
9	Фундамент Фм2, Фм2а и Фм2б	27
10	Фундамент Фм3	28
11	Фундамент Фм4	29
12	Фундаменты Фм5; Фм6; Фм6а	30
13	Фундамент Фм7; Фм7а	31
14	Бытовые помещения. Схема расположения элементов	
	сборных фундаментов	32
15	Бытовые помещения. Сечения 1-1÷4-4. Расклейка блоков	33
16	Бытовые помещения. Схема расположения элементов	
	Сечения 1-1÷4-4. (Вариант из бутобетона)	34

1	2	3
17	Сортплощадка. Схема расположения элементов фундаментов	
	сортплощадки. Фундаменты Фм8; Фм9	35
18	Схема расположения элементов фундаментов, эстакад	
	ленточных конвейеров №1, №2. Фундаменты Фм10; Фм11	36
19	Эстакада ленточных конвейеров №1, №2. Фундаменты	
	Фм12÷Фм15	37
20	Наружный пневмотранспорт. Схема расположения фунда	
	ментов под опоры пневмотранспорта. Фундаменты Фм18, Фм19	38
21	Наружный пневмотранспорт. Фундаменты Фм15; Фм17	39
22	Наружный пневмотранспорт. Схема расположения	
	колонн трассы пневмотранспорта.	40
23	Схема расположения фундаментов под опоры бревнотаски	
	БА-3м №1. Фундаменты Фм20; Фм21; Фм22	41
24	Схема расположения фундаментов под опоры бревнотаски	
	БА-3м №2. Фундаменты Фм23, Фм24; Фм25	42
25	Схема расположения фундаментов под оборудование	43
26	Схема расположения приямка и подпольных каналов	44
27	Фундаменты ФОм1; ФОм3. Опалубка и армирование	45
28	Фундамент ФОм1. Армирование	46
29	Фундамент ФОм2. Опалубка	47
30	Фундамент ФОм2. Армирование. Сечение 1-1 и 2-2	48
31	Фундамент ФОм2. Армирование. Сечение 3-3 и 4-4	49
32	Фундаменты под оборудование ФОм4÷ФОм8	50
33	Фундаменты под оборудование ФОм9÷ФОм14	51
34	Фундаменты под оборудование ФОм15÷ФОм21	52
35	Фундаменты под оборудование ФОм22÷ФОм25	53
36	Фундаменты под оборудование ФОм26÷ФОм27	54
37	Сортплощадка. Схема расположения фундаментов	
	под оборудование	55
38	Сортплощадка. Фундаменты ФОм28÷ФОм30	56
39	Сортплощадка. Фундаменты ФОм31÷ФОм33	57
40	Сортплощадка. Фундаменты ФОм ÷ФОм37	58
41	Схема расположения колонн, опорных подушек, ригелей	
	и плит перекрытия на отм. 4.000 и 3.300	59
42	Разрезы 1-1 и 2-2. Узлы 1÷4	60
43	Монолитные участки МУ1 и МУ2	61
44	Монолитный участок МУ3	62
45	Монолитный участок МУ4	63
46	Плита монолитная ПМ1	64
47	Монолитный участок МУ5	65
48	Монолитные конструкции РМ1; КМ1; БМ1	66
49	Балка монолитная. БМ3. Подушки опорные ОП1 и ОП2	67
50	Монолитные участки МУ6 и МУ7	68
51	Схема расположения закладных деталей Б	
	перекрытии на отм. 4.000	69

1	2	3
52	Схема расположения закладных деталей в перекры-	
	тии на отм. 3.300	70
53	Схема расположения балок и плит покрытия. Разрезы	71
54	Бытовые помещения. Схема расположения панелей	
	перекрытия и покрытия.	72
55	Сортплощадка. Схема расположения ферм и колонн	73
56	Схема расположения венткамер ВК-1; ВК-2	74
57	Узлы 1÷4	75
58	Схема расположения плит покрытия над венткамерой	
	ВК-2. Спецификация венткамер ВК-1; ВК-2	76
59	Схема расположения элементов ж.б. лестницы в осях „7-8"	77
60	Схема расположения каналов КЛ3 для прокладки кабеля	78
	Конструкции металлические 411-2-189.88 КМ	
1.	Общие данные (начало)	79
2	Общие данные (продолжение)	80
3	Общие данные (окончание)	81
4	Схема расположения балок макорельса	82
5	Узлы 1; 2	83
6	Переходные площадки П1. Сечения 1-1; 2-2. Узлы 1,2	84
7	Переходные площадки П2 и П3. Сечения 1-1÷3-3	85
8	Переходные площадки. Узлы опирания марша на площадки	86
9	Переходные площадки П4 и П5. Сечения 1-1÷3-3	87
10	Площадка П6. Схема расположения элементов	88
11	Площадка П7. Схема расположения элементов	89
12	Площадка П6 и П7. Узлы 1÷6	90
13	Площадка П8. Разрезы 1-1; 2-2	91
14	Площадка П9 и П10	92
15	Ограждение отверстий монолитных участков и приводов	93
16	Схемы расположения элементов наружных лестниц Л1 и Л2	94
17	Бревнотаска БА-3м. Стальная опора	95
18	Бревнотаска БА-3м. Узлы 1÷3	96
19	Наружный пневмотранспорт. Схема расположения опор	
	трассы пневмотранспорта.	97
20	Наружный пневмотранспорт. Траверсы Т1 и Т2	98
	Конструкции деревянные 411-2-189.88 КД	
1	Общие данные	99
2	Сортплощадка. Схема расположения деревянных прогонов	
	по балкам кровли	100
3	Сортплощадка. Схемы расположения элементов прогонов	
	ограждения стен.	101
4	Сортплощадка. Узлы 1÷5	102
5	Схема расположения элементов эстакад ленточных	
	конвейеров №1 и №2	103
6	Эстакада ленточных конвейеров №1 и №2. Фрагмент	
	Узлы 1÷4. Сечение 4-4.	104
7	Эстакада ленточных конвейеров №1 и №2. Схема расположе-	
	ния элементов площадки. Разрез 1-1÷3-3.	105
8	Эстакада ленточных конвейеров №1 и №2. Площадка.	
	Сечения 4-4÷9-9. Узлы 5÷8.	106
9	Эстакада ленточных конвейеров №1 и №2. Схема расположения	
	стоек каркаса. Разрезы 1-1÷4-4.	107
10	Эстакада ленточных конвейеров №1, №2. Каркас. Сечения	
	3-5÷7-7	108
11	Бревнотаска БА-3м №1. Схема расположения прогонов и лежней	109
12	Бревнотаска БА-3м №1. Опоры 1,2,3,4	110
13	Бревнотаска БА-3м №1. Деталь пролетного строения. Деталь	
	конструкции эстакады. Спецификация.	111
14	Бревнотаска БА-3м №2. Схема расположения прогонов и	
	лежней	112
15	Бревнотаска БА-3м №2. Деталь пролетного строения.	
	Деталь конструкции эстакады. Спецификация	113

Альбом 2 г.1

Ведомость рабочих чертежей основного комплекта марки АР

Лист	Наименование	Примечание
1	Общие данные /начало/	
2	Общие данные /окончание/	
3	План на отм. 0,000	
4	Планы на отм. 3,300; 4,000	
5	Вспомогательные помещения.	
	Планы на отм. 0,000 и 3,000.	
6	Разрезы 1-1; 2-2; 3-3.	
7	Разрезы 4-4; 5-5; 6-6	
8	Фасады 1-12; 12-1.	
9	Фасады С-А; А-С.	
10	Детали плана.	
11	Детали разреза.	
12	Планы полов на отм. 0,000; 3,000; 3,300; 4,000 Экспликация полов. План кровли.	
13	Планы расположения ниш и отверстий на отм. 0,000 и 3,000.	
14	Спецификация элементов заполнения	
	проемов. Ведомость проемов ворот и дверей. Схемы.	
15	Ведомость перемычек. Спецификация перемычек	
16	Ведомость перемычек. Спецификация	
	перемычек для расчетной температуры наружного воздуха -20°С; -40°С.	

Ведомость ссылочных и прилагаемых документов

Обозначение	Наименование	Примечание
Ссылочные документы		
Серия 1.136.5-19	Двери деревянные наружные для жилых и общественных зданий.	
Серия 2.435-6 выпуск 1	Противопожарные двери и ворота промышленных зданий.	
Серия 1.136-10	Двери деревянные внутренние для жилых и общественных зданий.	
ГОСТ 11214-86	Окна и балконные двери деревянные с двойным остеклением для жилых и общественных зданий.	
ГОСТ 12506-81	Окна деревянные для производственных зданий	
ГОСТ 7481-78	Стекло армированное листовое	
Серия 1.136.1-13 выпуск 1	Плиты подоконные для жилых и общественных зданий.	
Серия 1.494-27 вып. 7	Воздухоприемные устройства с подвесными утепленными клапанами.	
Серия 1.038.1-1 выпуск 1; 12	Перемычки железобетонные для зданий с кирпичными стенами	
Серия 1.238-1 выпуск 2	Железобетонные козырьки входов и парапетные плиты общественных зданий	
Серия 2.430-20 выпуск 2	Узлы стен из кирпича одноэтажных зданий промышленных предприятий.	
ГОСТ 16233-77	Листы асбестоцементные волнистые унифицированного профиля и детали к ним.	
Серия 2.430-1 выпуск 2	Типовые архитектурно-строительные детали одноэтажных промышленных неотапливаемых зданий.	
Серия 2.430-2 в. 2	Архитектурно-строительные детали одноэтажных промышленных неотапливаемых зданий.	
Прилагаемые документы		
Альбом 9 АР.ВМ	Ведомость потребности в материалах.	

Ведомость спецификаций

Лист	Наименование	Примечание
14	Спецификация элементов заполнения проемов	
15	Спецификация перемычек	
16	Спецификация перемычек для расчетной температуры наружного воздуха -20°С; -40°С.	
11	Спецификация асбестоцементных волнистых листов и комплектующих фасонных деталей.	

Технические характеристики

Наименование	Ед. изм.	Производственная часть	Сортплощадка	Вспомогательные помещения	Всего
Строительный объем	$м^3$	8238,5	—	1232,5	9471,0
Площадь застройки	$м^2$	930,2	489,6	200,4	1620,2
Общая площадь	$м^2$	1726,2	580,9	340,6	2647,7

Условные обозначения

М50 – марка 50

изображение выносного элемента.

Типовой проект разработан в соответствии с действующими нормами и правилами и предусматривает мероприятия, обеспечивающие пожарную и взрывную безопасность при эксплуатации здания.

Главный инженер проекта Т.А. Сергеева

Инв. №				Привязан
ГИП	Сергеева			ТП 411-2-189.88 АР
Нач.отд.	Рогачев			
Н.контр.	Евстигнеев		1988	
Гл.спец.	Сергеева			
Рук.гр.	Синадский		1988	
Вед.инж.	Рязанова			Лесопильный цех с тарным отделением мощностью 25 тыс. $м^3$ сырья в год. Стадия Р Лист 1 Листов 16
				Общие данные /начало/ СОЮЗГИПРОЛЕСХОЗ

Ц00327-02 4

Копировал Формат А2

Ведомость отделки помещений

Наименование помещения	Потолок		Стены или перегородки		Низ стен или перегородок (панель)			Примечание
	Площадь м²	Вид отделки	Площадь м²	Вид отделки	Площадь м²	Вид отделки	Высота мм	
Лесопильное отделение	1549,3	Затирка швов Побелка известковым раствором	974,9	Расшивка швов Клеевая окраска с применением красителя	—	—	—	
Пилонаметочка	56,8		58,7		—	—	—	
Тепловой узел	11,6		42,3		—	—	—	
Узел управления установок автоматического пожаротушения	16,1		63,4	Расшивка швов Известковая побелка	—	—	—	
Электрощитовая	16,7		64,2		—	—	—	
Венткамера	19,2		171,4		—	—	—	
Красный уголок	22,5	Затирка швов Побелка клеевой краской	46,3	Гипсовая сухая штукатурка Улучшенная водоэмульсионная покраска с применением красителя	—	—	—	
Комната общественных организаций	11,6		34,0		—	—	—	
Гардеробные	61,5		112,0		47,1	Глазурованная плитка	1500	В гардеробных и санузлах
Контора	12,0		34,3					
Курительная	9,0		30,7					
Комната обогрева рабочих	11,2		34,3		—	—	—	
Комната обеспыливания	6,4		26,2					
Буфет	28,2		40,2					
Тамбур	9,3		43,9					
Коридор	39,2		126,7					
Вестибюль	42,3		23,0					

Наименование помещения	Потолок		Стены или перегородки		Низ стен или перегородок (панель)			Примечание
	Площадь м²	Вид отделки	Площадь м²	Вид отделки	Площадь м²	Вид отделки	Высота мм	
Раздаточная	12,9	Затирка швов Побелка клеевой краской	24,1	Гипсовая сухая штукатурка. Водоэмульсионная покраска				Водоэмульсионная покраска с применением красителя
Подсобное помещение	11,9		33,5					
Лестничная клетка	16,4		88,4	Расшивка швов Водоэмульсионная покраска				
Уборная	12,5	Затирка швов Водоэмульсионная покраска	35,0	Мокрая штукатурка Покраска водоэмульсионной краской	39,6	Глазурованная плитка	1500	
Мойка	9,4		11,5		21,2			
Душевые	6,5		15,4		27,6		1800	
Ножные ванны	2,0		6,0		11,9			

Общие указания

За условную отметку 0,000 принят уровень чистого пола первого этажа. Горизонтальная гидроизоляция стен на отм. -0,030 и -0,330 из цементного раствора состава 1:2 толщиной - 20мм. Планировочная отметка земли — 0,150мм. Вокруг здания запроектирована асфальтовая отмостка толщиной - -25мм шириной 750мм на щебеночном основании толщиной 100мм.

Таблица толщин стен и утеплителя

Материал		Расчетная t_н °C	Уведенная расчет. t_н °C	Толщина		Приведенная R_o °C
Стены	Утеплителя			Стена	Утеплит.	
Производственная часть						
Кирпич полнотелый рядовой γ = 1800 кг/м³ ГОСТ 530-80	Ячеистый бетон γ = 400 кг/м³	-20	-26,15	380	60	-29
		-30	-49	510	80	-39,5
		-40	-49	510	100	-47,5
Вспомогательные помещения						
Кирпич пустотелый керамический рядовой КР 100/1400 ГОСТ 530-80	Ячеистый бетон γ = 400 кг/м³	-20	-29	380	80	-29
		-30	-43,5	510	100	-37,5
		-40	-43,5	510	120	-44

Гип	Сергеева			ТП 411-2-189.88	АР
Нач.отд	Рогачев				
Ухетта	Евсигнеев		1988		
Гасснч	Сергеева				
Рук.гр	Гинадский		1988		
Гвардин.	Разумова		1988	Лесопильный цех с тарным отделением мощностью 25 тыс.м³ сырья в год	Стадия: Р; Лист: 2; Листов:
				Общие данные /окончание/	СОЮЗГИПРОЛЕСХОЗ

Привязан

Инв.№

Ц00327-02 5

Копировал Формат А2

Альбом 2 ч.1

План на отм. 0,000

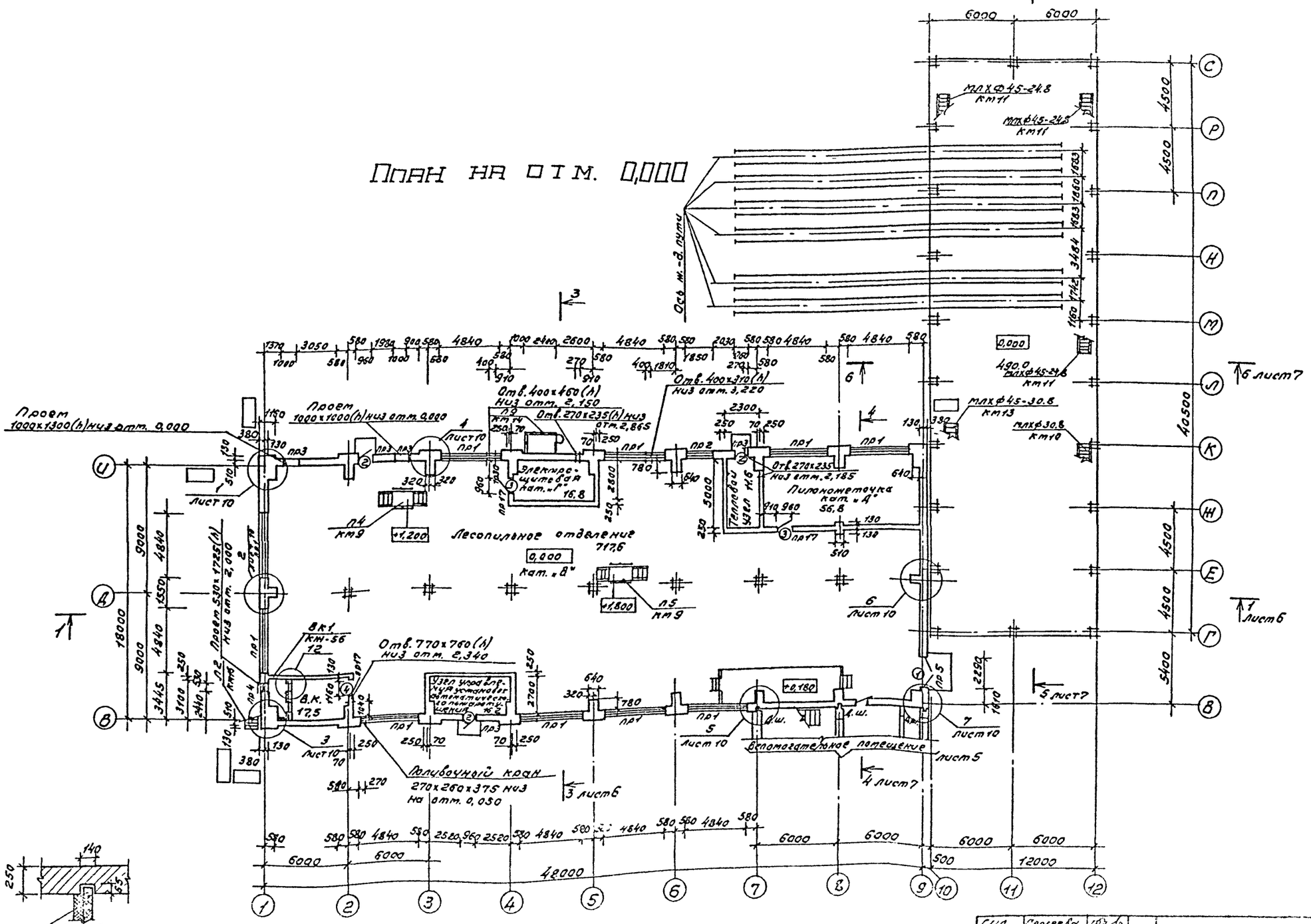

Гип	Сергеева		
Нач.отд.	Рогачев		
Н.контр.	Евстигнеев		
Гл.спец.	Сергеева		
Рук.гр.	Синадский		1988
Вед.инж.	Рязанова		1988

ТП 411-2-189.88

АР

Привязан

Инв.№

Лесопильный цех с тарным отделением мощностью 25 тыс. м³ сырья в год

Стадия	Лист	Листов
Р	3	

План на отм. 0,000.

СОЮЗГИПРОЛЕСХОЗ

400327-02 6

Формат А2

Согласовано:

Гл.спец.техн.	Сергеева		
Гл.спец.арх.	Ермилова		
Рук.гр.ком.	Сарина		
Рук.гр.эл.	Рязанова		
Рук.гр.ОВ	Шатис		

ПЛАН НА ОТМ. 3,300 И 4,000

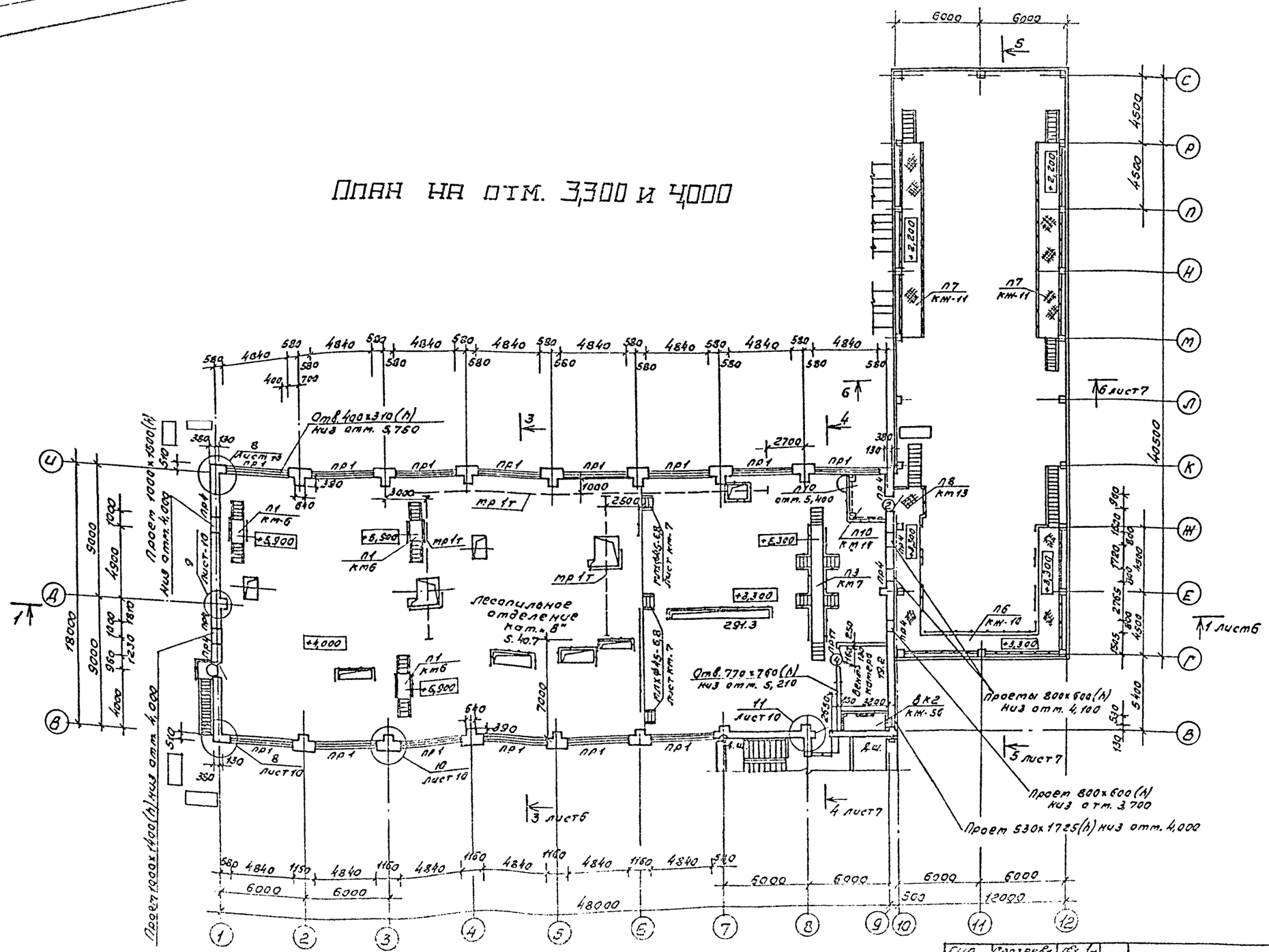

Согласовано:							
Гл. специалист	Васильева						
Гл. спец. орг.	Кулинич						
Рук. вентр.	Сальникова						
Рук. гр. ОВ	Шустис						

ГИП	Сергеева			ТП 411-2-189.88			АР
Нач. отд.	Рогачев						
Н. контр.	Евстигнеев		1988				
Гл. спец.	Сергеева						
Рук. гр.	Синобская		1988				
Вед. инж.	Рязанова		1988	Лесопильный цех с торцовым отделением мощностью 25 тыс. м³ сырья в год.	Стадия	Лист	Листов
					Р	4	
Привязан				Планы на отм. 3,300 и 4,000.	СОЮЗГИПРОЛЕСХОЗ		
Инв. №							

400327-02 7

Копировал

Формат А2

Альбом 2 ч.1

План на отм. 0,000

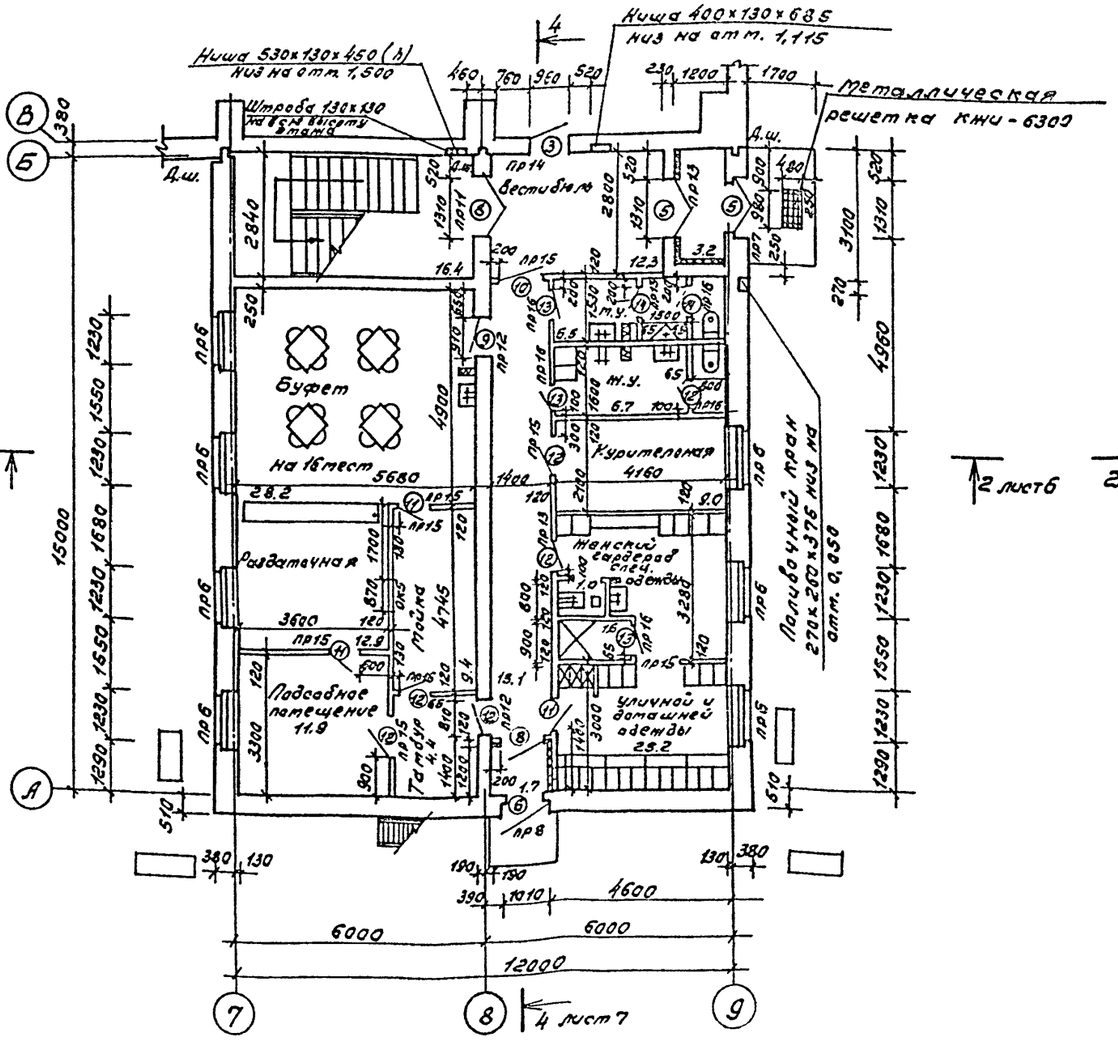

План на отм. 3,000

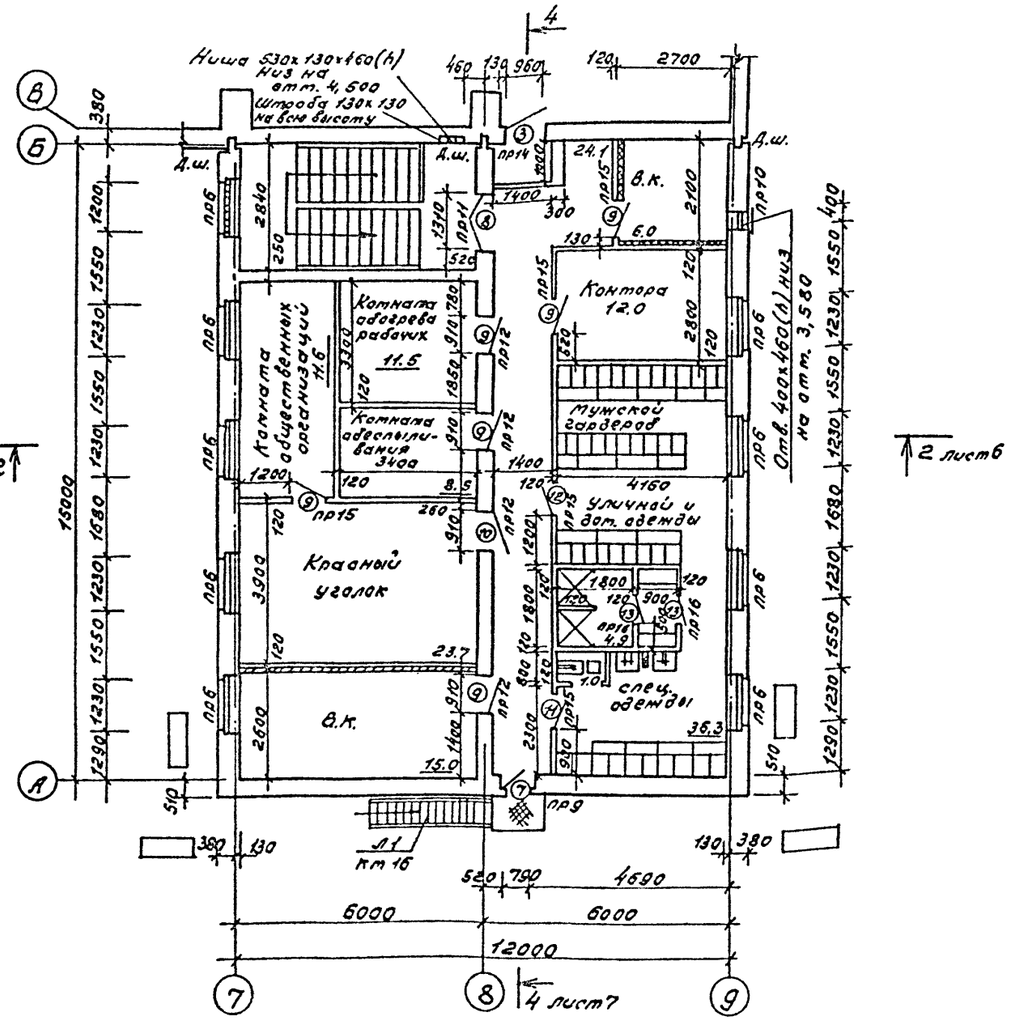

Для t=-40°C

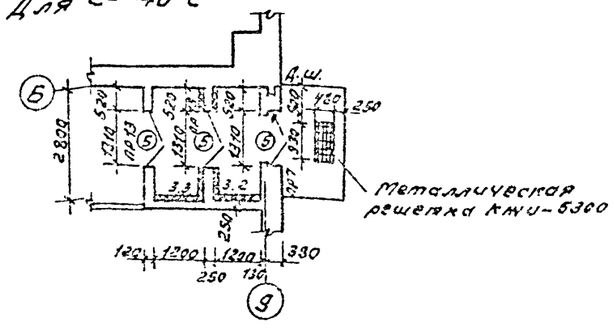

ГИП	Сергеева			ТП 411-2-189.88	АР
Нач.отд.	Рогачев				
Н.контр.	Евстигнеев		1988		
Гл.спец.	Сергеева				
Рук.гр.	Синадский		1988		
Дев.инж.	Рязанова		1988	Лесопильный цех с старным отделением мощностью 25 тыс. м³ сырья в год.	Стадия: Р; Лист: 5; Листов:
Привязан				Вспомогательные помещения. Планы на отм. 0,000 и 3,000.	СОЮЗГИПРОЛЕСХОЗ
Инв. №					

400327-02 8

Копировал

Формат А2

Альбом 2 и 1

1 слой гравия, втопленный в битумную мастику - 10
3 слоя рубероида на битумной мастике
Цементно-песчаный раствор М 50 - 15
Ячеистый бетон α = 400 кгс/м³ - 20
Молниезащита - арматурная ст. лист КЖ-54
1 слой рубероида на битумной мастике
Сборные железобетонные плиты

Асбестоцементные листы
Гост 16233-77 по деревянным прогонам 100×150
Молниезащита - арматурная сетка ст. лист КЖ-54

Разрез 1-1

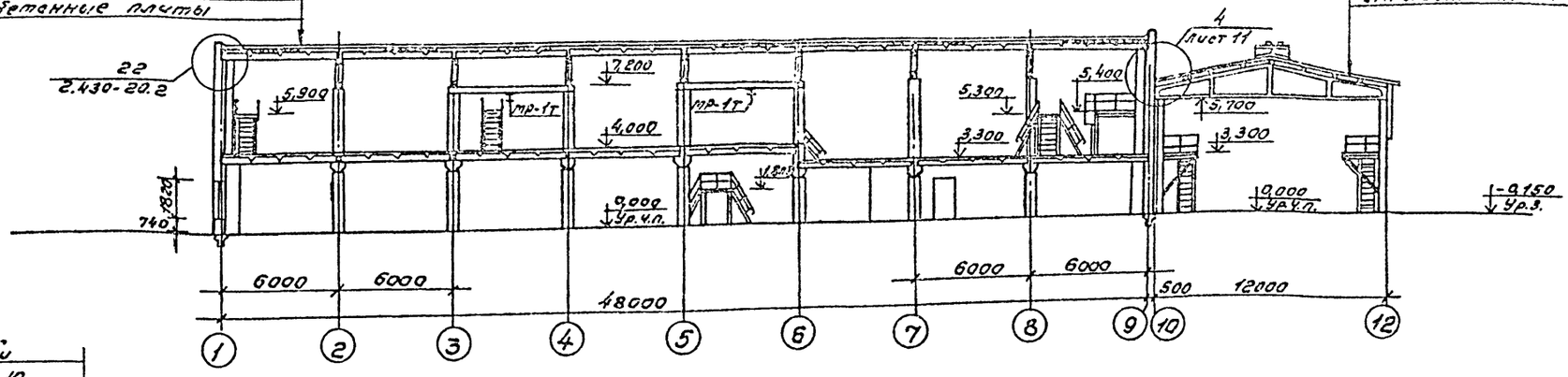

1 слой гравия, втопленный в битумную мастику - 10
4 слоя биостойкого рубероида на мастике М-РМ 500 - 350
Цементная стяжка - 15
Ячеистый бетон α = 400 кгс/м³ - 100
Гравий керамзитовый от 10 до 190
1 слой рубероида на битумной мастике
Сборные железобетонные плиты

Разрез 2-2

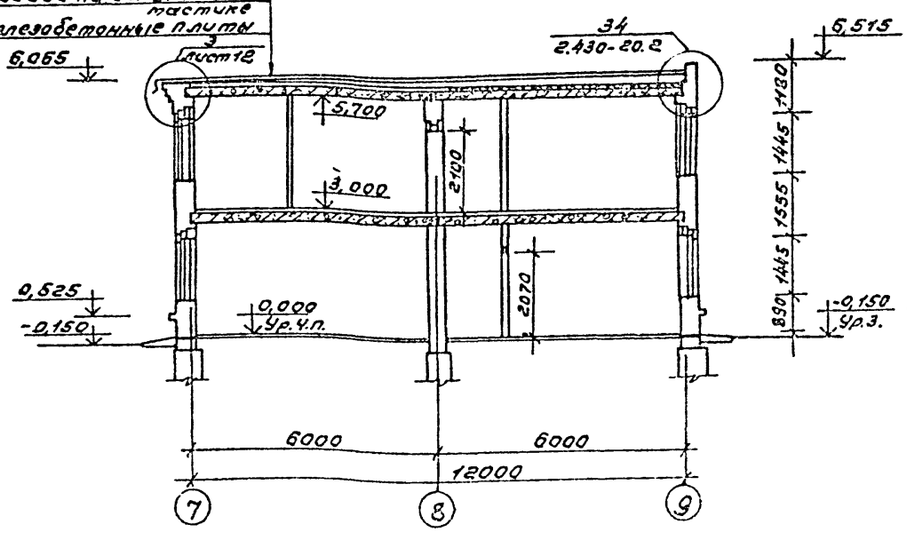

Разрез 3-3

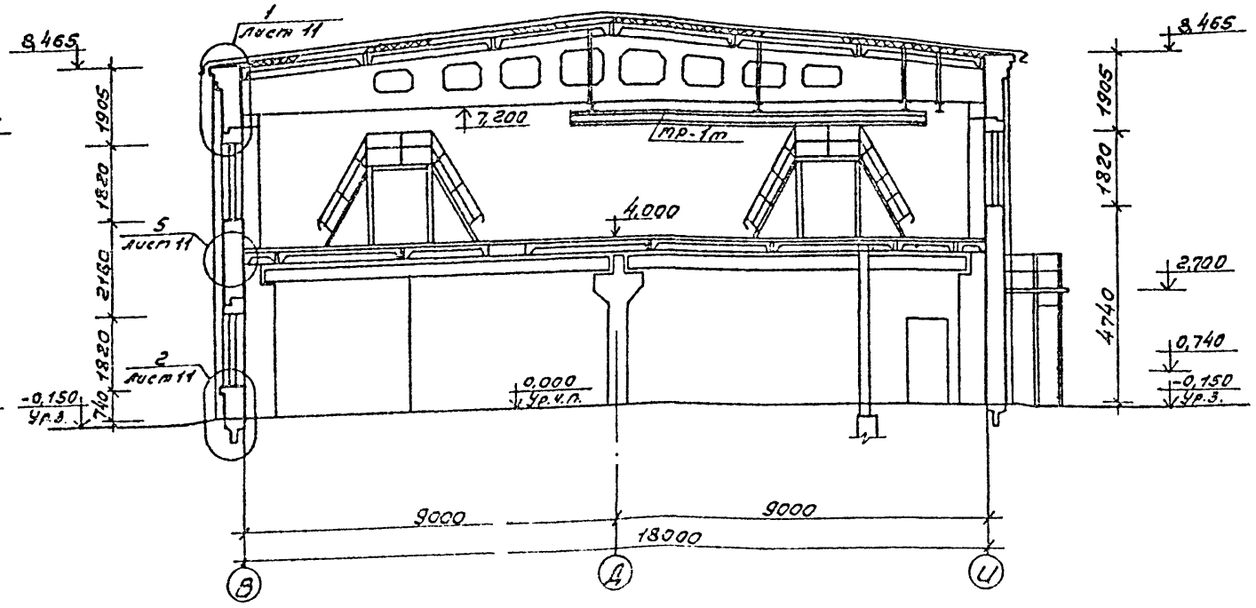

ГИП	Сергеева		
Нач.отд.	Рогачев		
Н.контр.	Евстигнеев		1988
Гл.спец.	Сергеева		
Рук.гр.	Синадский		1988
Вед.инж.	Рязанова		1988

ТП 411-2-189.88 АР

Лесопильный цех с тарным отделением мощностью 25 тыс. м³ сырья в год.

Стадия	Лист	Листов
Р	6	

Разрезы 1-1; 2-2 и 3-3.

СОЮЗГИПРОЛЕСХОЗ

Привязан

Инв. №

Ц00327-02 9

Альбом 2 т.1

Разрез 4-4

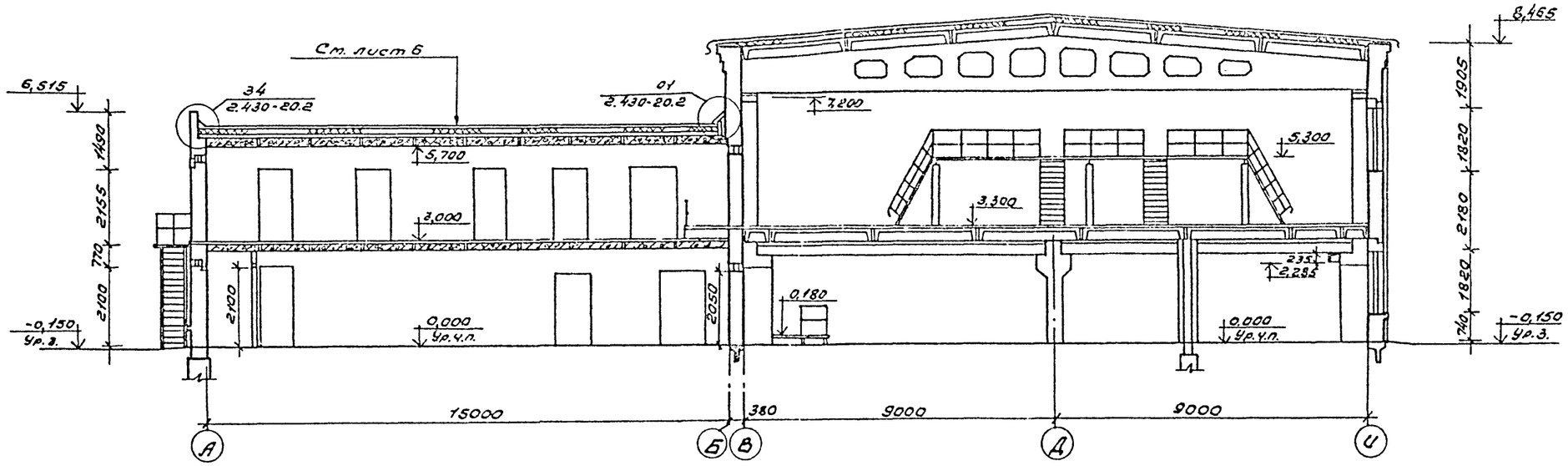

Разрез 5-5

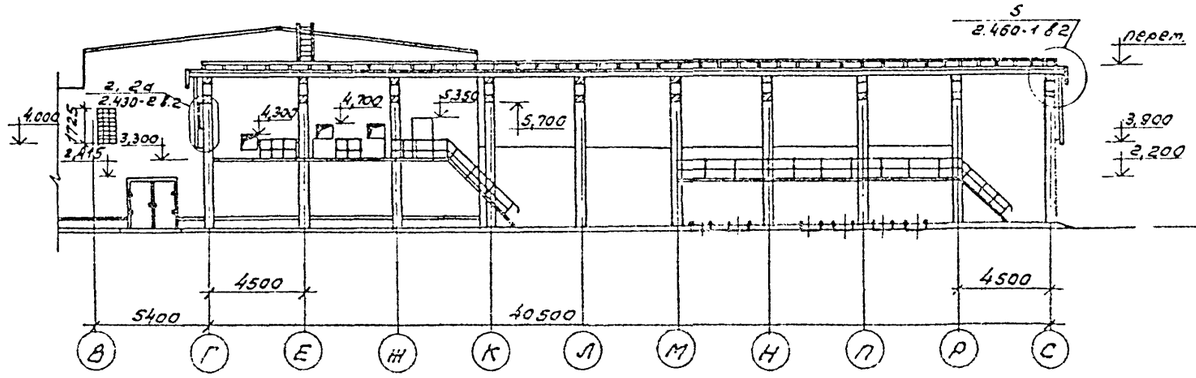

Разрез 6-6

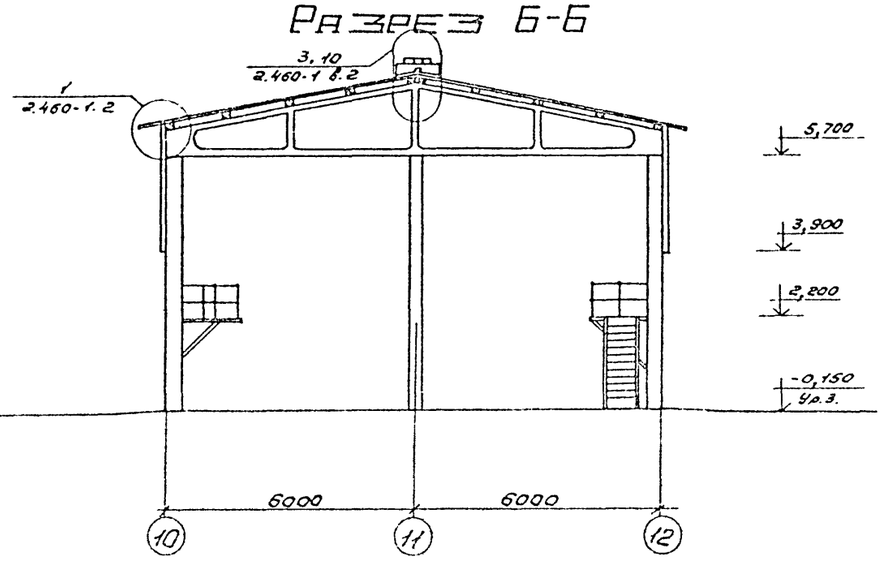

ГИП	Сергеева			ТП 411-2-189.88	АР
Нач.отд	Родичев				
Н.контр	Евсеичева		1988		
Гл.спец.	Сергеева				
Рук.гр.	Синдакий		1988		
Разраб.	Бабинин	Ряхтова		Лесопильный цех с тарным отделением мощностью 25 тыс.м³ сырья в год.	Стадия: Р; Лист: 7; Листов:
Привязан				Разрезы 4-4; 5-5; 6-6.	СОЮЗГИПРОЛЕСХОЗ
Инв.№					

Согласовано:

Гл.спец.отд.	Сергеева		1988
Рук.гр.конс.	Синдакий		1988

Рук.гр.ОВ — Шапиро
Рук.гр.ВК — Шапиро
Рук.гр.ЭМ — Сидоров

400327-02 10

Копировал Гайдук

Формат А2

Альбом 2 ч.1

Фасад 1-12

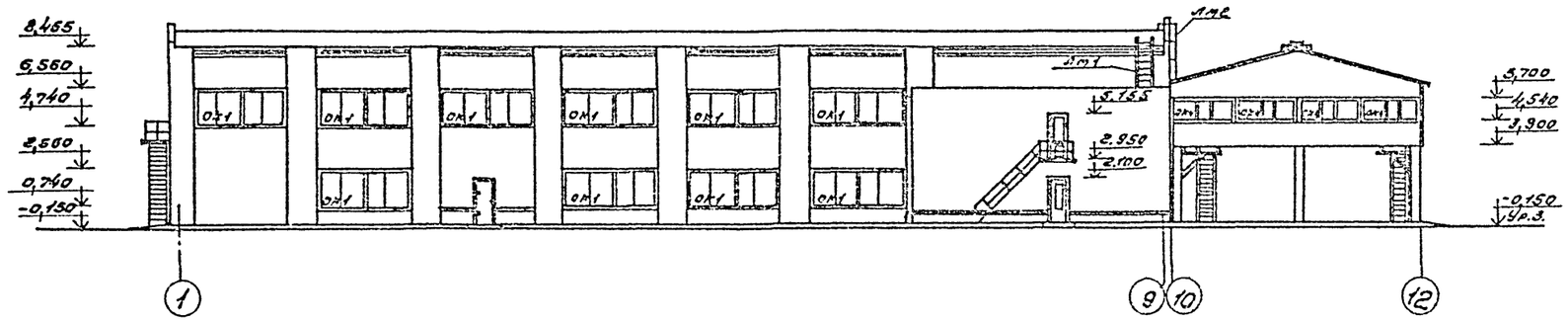

Фасад 12-1

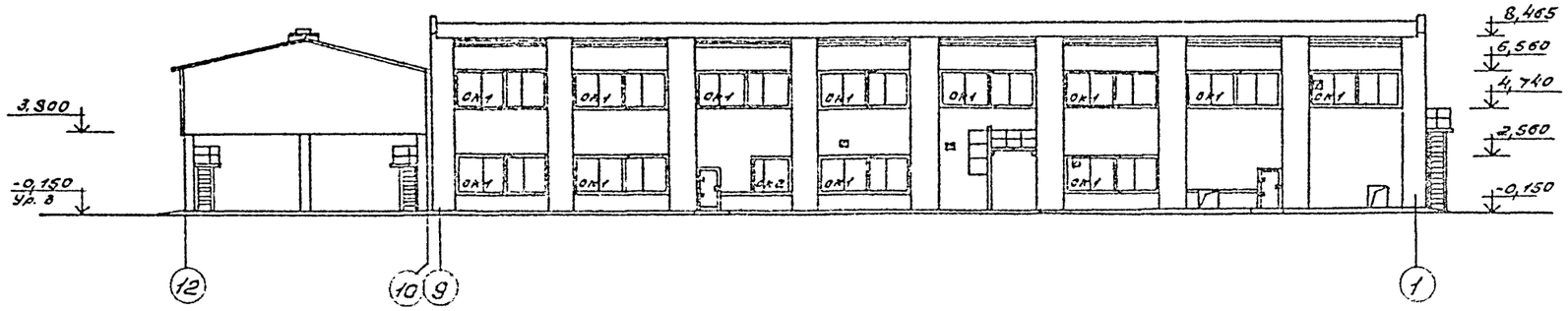

Фасад кладки пилястры

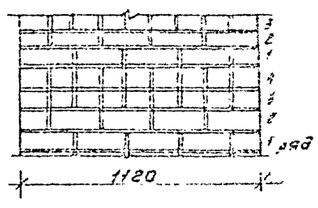

ГИП	Сергеева			ТП 411-2-189.88 АР
Нач.отд.	Рогачев			
Н.контр.	Евсигнеев		1988	
Гл.спец.	Сергеева			
Рук.гр.	Синадский		1988	
Вед.инж.	Рязанова			Лесопильный цех с тарным отделением мощностью 25 тыс.м³ сырья в год.

Стадия	Лист	Листов
Р	8	

Фасады 1-12; 12-1.

СОЮЗГИПРОЛЕСХОЗ

Привязан:

Инв. №

Согласовано:

Гл.спец.арх.		1988
Рук.гр.конст.		
Рук.гр.ОВ		

Ц00327-02 11

Копировал

Формат А2

Альбом 2 ч.1

Фасад С-А

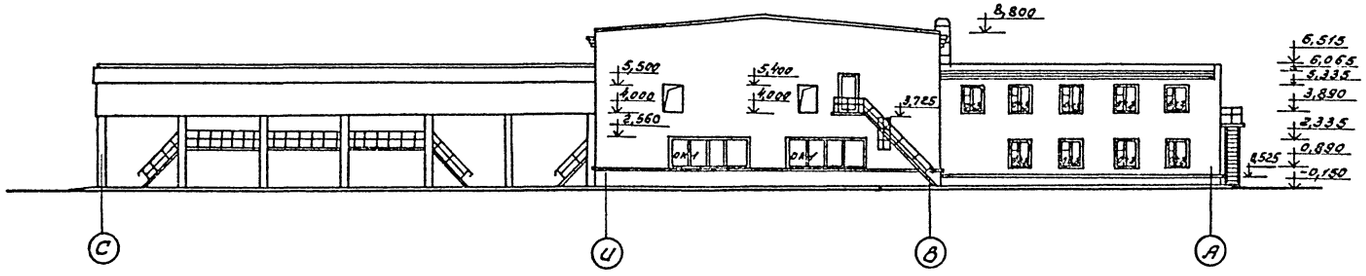

Фасад А-С

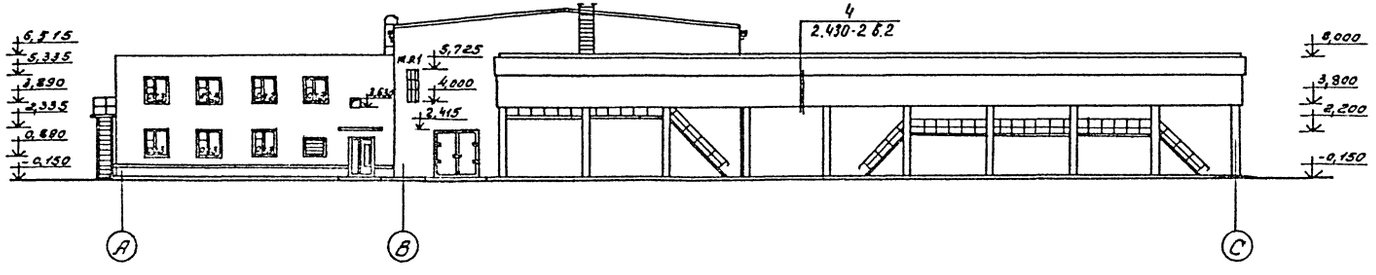

ГИП	Сергеева			ТП 411-2-189.88	АР
Нач.отд.	Рогачев				
Н.контр.	Евсигнеев		1988		
Гл.спец.	Сергеева				
Рук.гр.	Синадский				
Вед.инж.	Рязанова		1988	Лесопильный цех старным отделением мощностью 25 тыс.м³ сырья в год	Стадия: Р; Лист: 9; Листов:
Привязан				Фасад С-А; А-С.	СОЮЗГИПРОЛЕСХОЗ
Инв.№					

Согласовано:
Гл.спец.арх. Евсигнеев 1988
Рук.гр.конст. Сафина
Рук.гр.ов. Шамс

Ц00327-02 12

Копирова

Формат А2

Альбом 2 ч.1

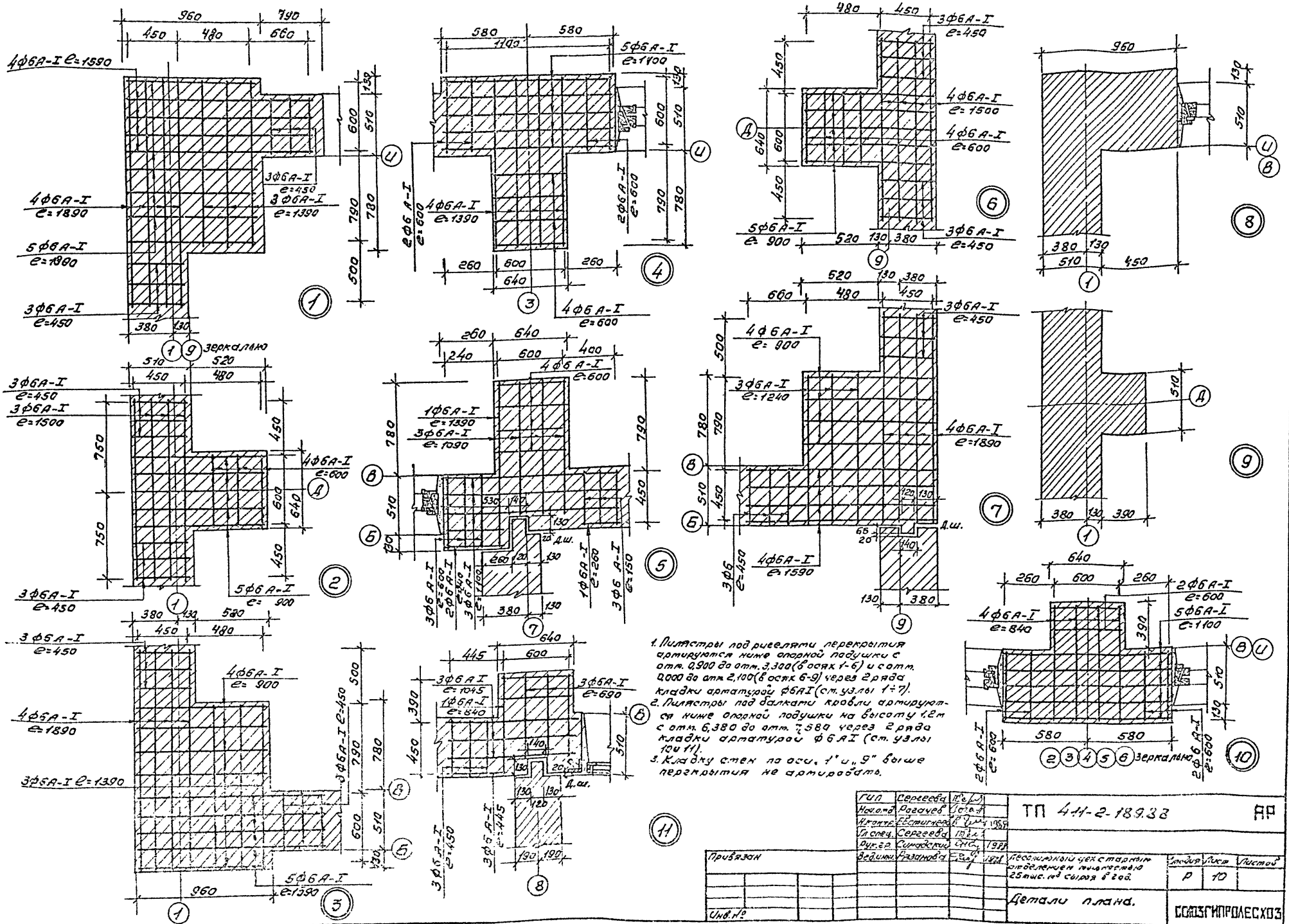

1. Пилястры под ригелями перекрытия армируются ниже опорной подушки с отм. 0,900 до отм. 3,300 (в осях 1-6) и с отм. 0,000 до отм. 2,100 (в осях 6-9) через 2 ряда кладки арматурой ф6АI (ст. узлы 1÷7).
2. Пилястры под балками кровли армируются ниже опорной подушки на высоту 1,2 м с отм. 6,380 до отм. 7,580 через 2 ряда кладки арматурой ф6АI (ст. узлы 10 и 11).
3. Кладку стен по оси „1" и „9" выше перекрытия не армировать.

ГИП	Сергеева		
Нач.отд.	Рогачев		
Н.контр.	Евстигнеев		1988
Гл.спец.	Сергеева		
Рук.гр.	Синадский		1988
Вед.инж.	Рязанова		1988

ТП 411-2-189.88 АР

Привязан

Инв. №

Лесопильный цех с тарным отделением мощностью 25 тыс. м³ сырья в год.

Стадия	Лист	Листов
Р	10	

Детали плана.

СОЮЗГИПРОЛЕСХОЗ

Ц00327-02 13

Копировал Тихонов

Формат А2

Альбом 2 ч.1

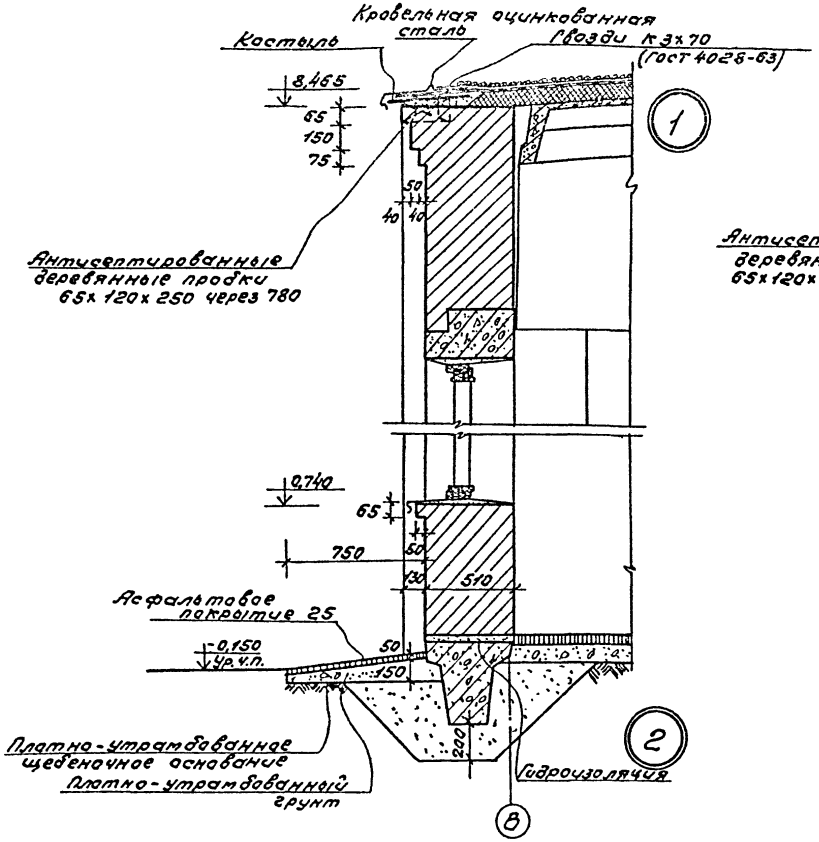

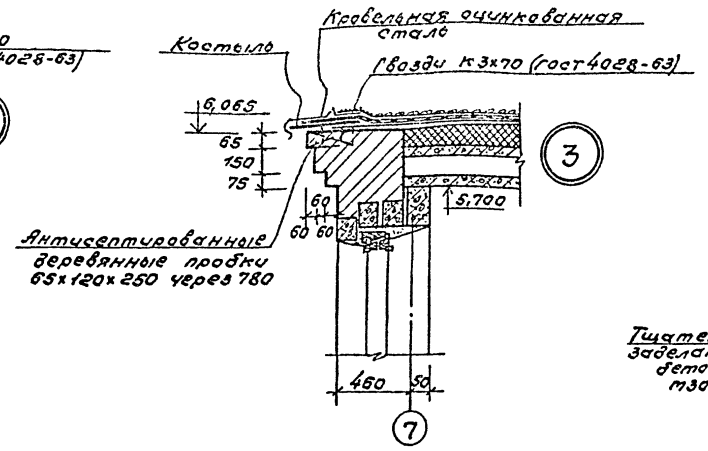

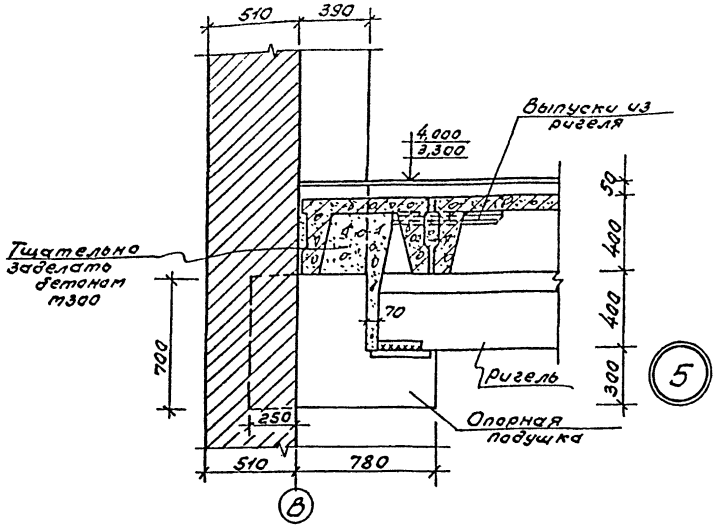

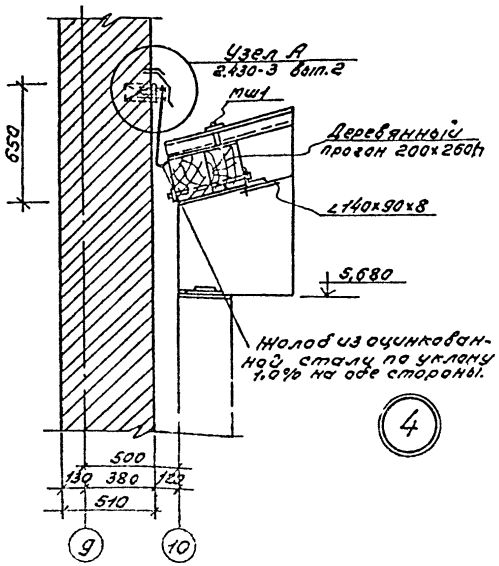

Схема раскладки асбестоцементных волнистых листов УВ-7,5-К

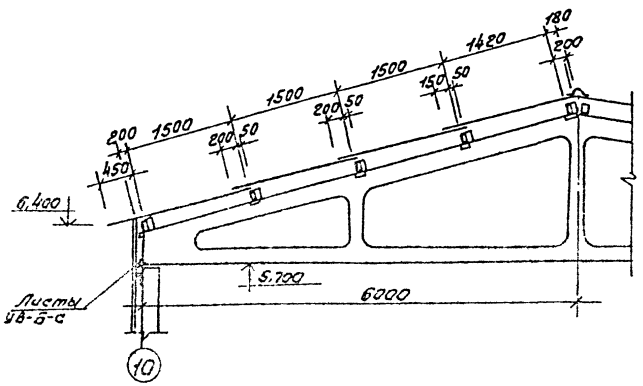

Спецификация асбестоцементных волнистых листов и комплектующих фасонных деталей

№№	Наименование изделия	Марка	Ед. изм.	Кол-во	Обозначение
1	Кровельные листы e=1750 мм	УВ-7,5-К-1750	шт.	270	ГОСТ 16233-77
2	То же e= 2000 мм	УВ-7,5-К-2000	"	90	То же
3	Коньковая деталь	КУ-1	"	45	"
4	То же	КУ-2	"	45	"
5	Стеновые панели e=2000	УВ-6-С	"	12	ГОСТ 16233-77
6	То же e=2500	УВ-6-С	"	114	То же

ГИП	Сергеева		
Нач.отд.	Рогачев		
Н.контр.	Евстигнеев		1988
Гл.спец.	Сергеева		
Рук.гр.	Синадский		1988
Вед.инж.	Рязанова		1988

ТП 411-2-189.88 АР

Лесопильный цех с тарным отделением мощностью 25 тыс. м³ сырья в год.

Стадия	Лист	Листов
Р	11	

Детали разреза.

СОЮЗГИПРОЛЕСХОЗ

Привязан

Инв. №

Согласовано: Рук.гр.Ко... Сафина Сверил

Ц00327-02 14

Копировал Гиперия

Формат А2

Альбом 8 п.1

План кровли

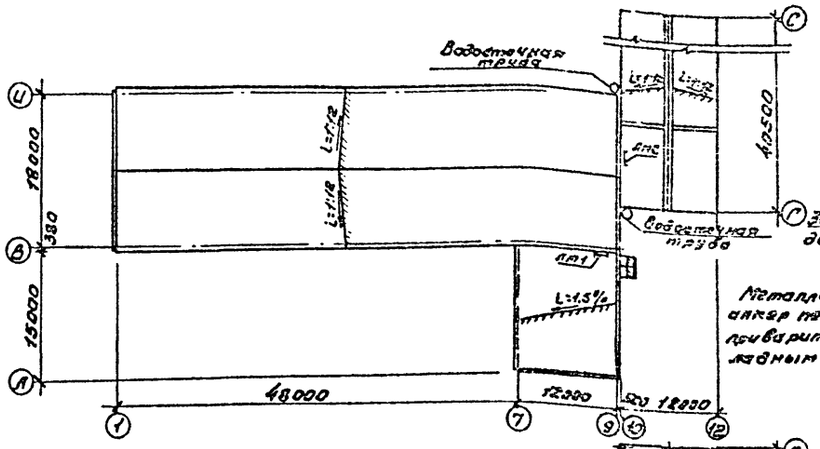

План полов на отм. 3,000 3,300 4,000

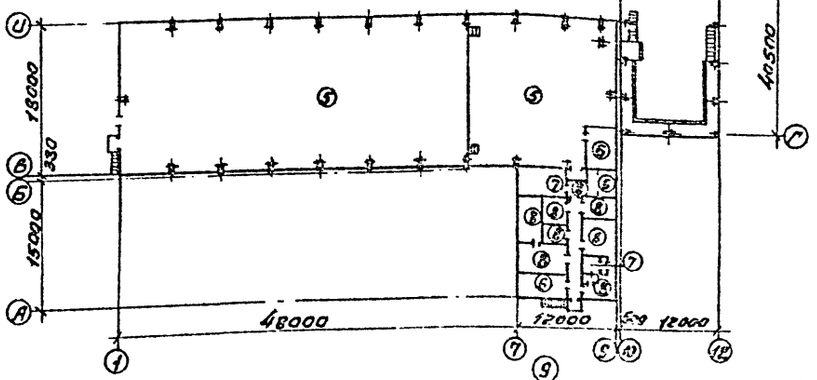

План полов на отм 0,000

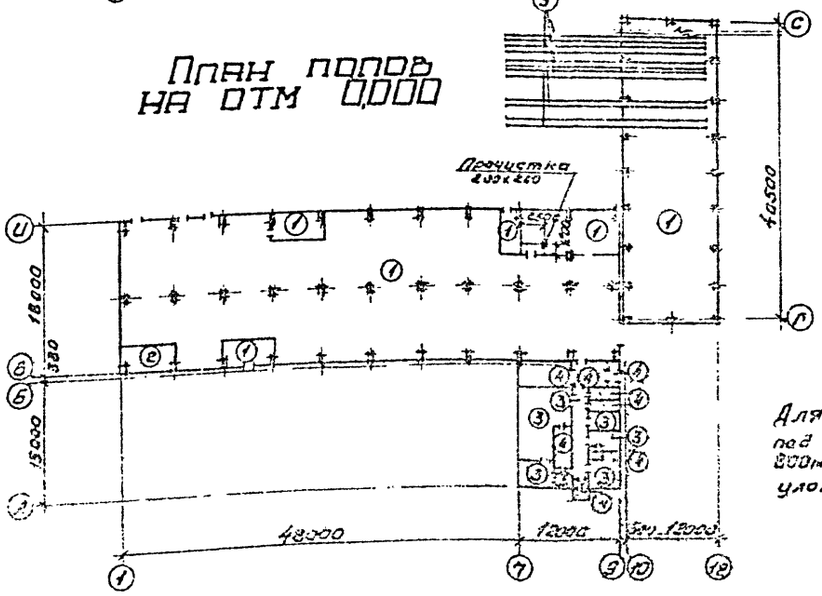

Деталь крепления козырька

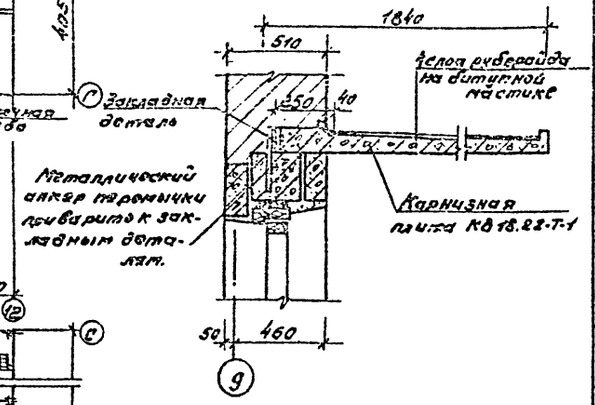

Фрагмент плана душевых на отм. 0,000 3,000

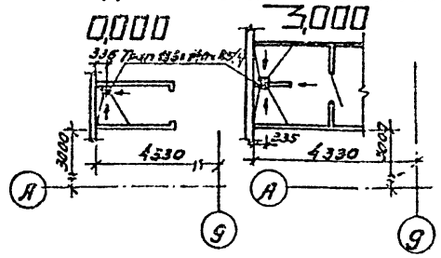

Фрагмент плана на отм 0,000

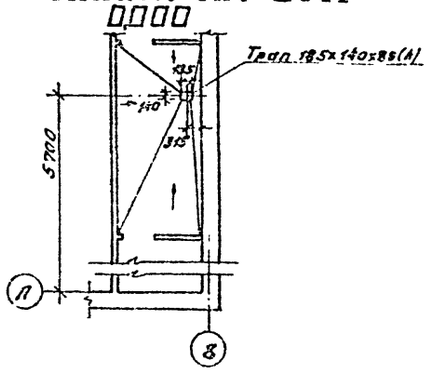

Для утепления пола первого этажа под конструкцию пола на ширину 800мм от стены по периметру здания уложить шлак толщиной 150мм.

Экспликация полов

Наименование помещения по проекту	Тип пола по проекту	Схема пола	Элементы пола и их толщина	Площадь пола
Лесопильное отделение на отм. 3,000. Электрощитовая. Тепловой узел, пескомойка. Узел управления. Склад.	1		Асфальтобетон – 40мм. Бетонный подстилающий слой /бетон класса В7,5/ – 100 Грунт, уплотненный щебнем или гравием, крупностью 40-60мм.	1246,7
Вентаппарат	2		Цементно-песчаное покрытие /цемент М200/ – 20 Бетонный подстилающий слой /бетон класса В7,5/ – 80 Грунт, уплотненный щебнем или гравием, крупностью 40-60мм.	17,5
Буфет, подсобное помещение, тамбур, гардероб. Курительная. Коридор.	3		Линолеум с теплозвукоизоляционной основой – 5 Прослойка из холодной мастики на водостойких вяжущих – 1 Цементно-песчаный раствор марки 100 – 20 Бетонный подстилающий слой /бетон класса В7,5/ – 80 Грунт уплотненный щебнем или гравием.	107,0
Площадка лестничной клетки. Душевые, моечная ванна. Туалет, тойка	4		Керамическая плитка /ГОСТ 6787-80/ – 13 Прослойка и заполнение швов цементно-песчаным раствором М150 – 15 Бетонный подстилающий слой /бетон класса В7,5/ – 80 Грунт уплотненный щебнем или гравием.	58,1
Лесопильное отделение на отм. 3,300 и 4,000	5		Бетон класса В25 – 50 Сборные железобетонные плиты.	832,0
Вентаппараты	6		Цементно-песчаное покрытие /цемент М200/ – 20. Засыпка из шлака. Сборные железобетонные плиты	40,0
Площадка лестничной клетки. Душевые, моечная ванна.	7		Керамическая плитка /ГОСТ 6787-80/ – 13 Прослойка и заполнение швов из битумной мастики – 3 Изол на прослойке из битумной мастики – 2 слоя. Бетонная стяжка класса В7,5 – 20. Сборные железобетонные плиты.	13,7
Комната обогрева рабочих. Контора. Красный уголок. Комната общественных организаций. Комната обработки и выдачи сигарет.	8		Линолеум ГОСТ 17632-79 – 5 Прослойка из холодной мастики на водостойких вяжущих – 1. Стяжка цементно-песчаной раствор М150 – 20 Шлакобетон ρ = 1400 кг/м³ – 50 Сборные железобетонные плиты.	124,1
В тесная узкой колеи	9	Обрамление из угловой стали 40х40 670 90 Металлическая шина	Асфальтобетон – 40. Бетонный подстилающий слой, бетон класса В10 – 100. Грунт уплотненный щебнем или гравием крупностью 40-60мм.	93,0

ГИП	Сергеева			ТП 411-2-189.88		АР
Нач.отд.	Рогачев					
Н.контр.	Евстигнеев		1988			
Составил	Сергеева					
Рук.гр.	Суходский		1988			
Задание	Рязанова			Лесопильный цех с тарным отделением мощностью 25 тыс. м³ сырья в год.	Стадия: Р	Лист: 12	Листов:
Привязан				Планы полов на отм. 0,000; 3,000; 3,300; 4,000. План кровли. Экспликация полов.	СОЮЗГИПРОЛЕСХОЗ		
Инв.№							

Копировал

400327-02 15

Формат А2

Альбом 2 ч.1

План расположения ниш и отверстий на отм. 0,000

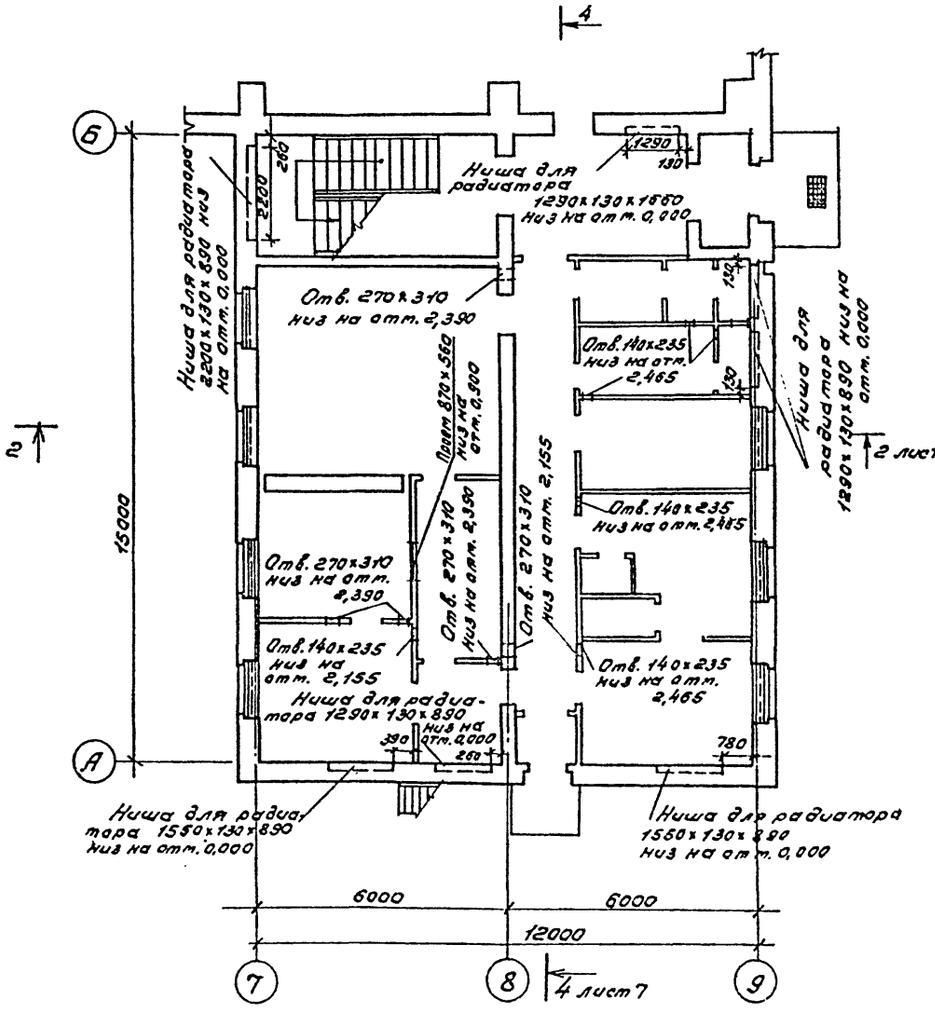

План расположения ниш и отверстий на отм. 3,000

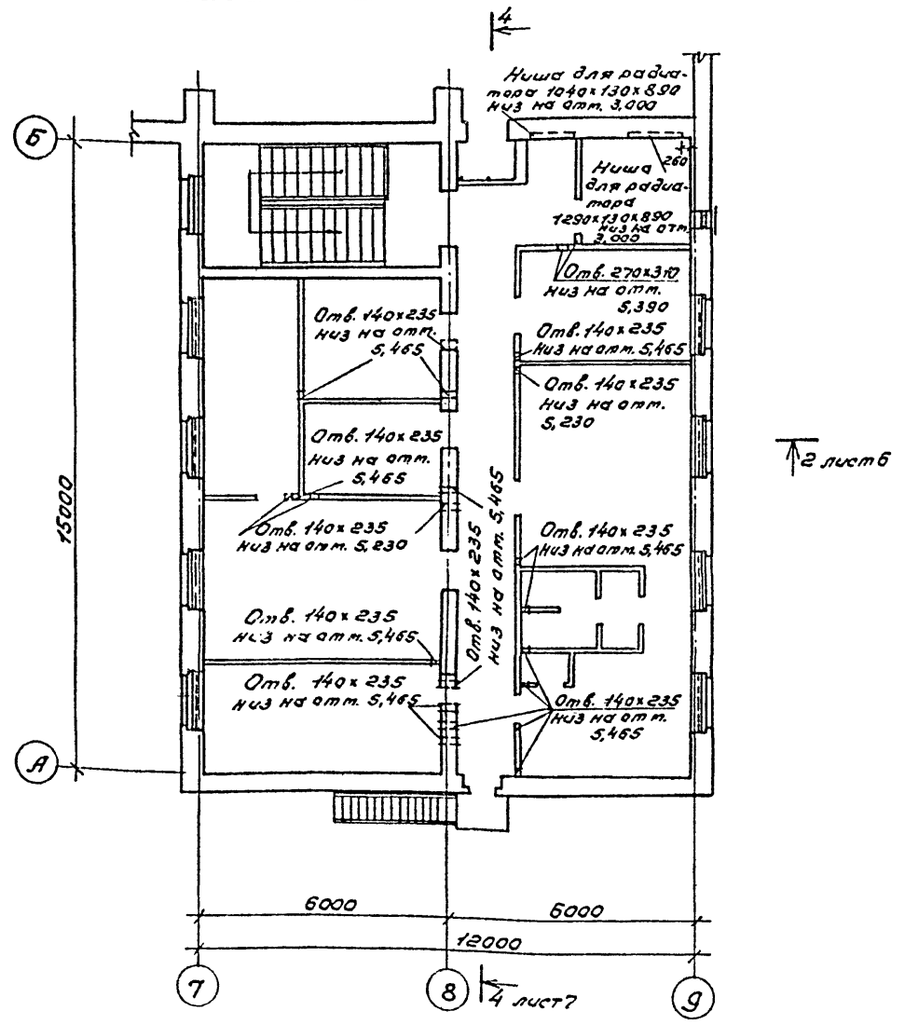

Под оконными проемами (кроме лестничной клетки на отм. 3,000) предусмотреть ниши для радиаторов размером 1360×130×890 (h) низ на отм. соответственно 0,000 и 3,000.

ГИП	Сергеева			ТП 411-2-189.88 АР
Нач.отд.	Рогачев			
Н.контр.	Евстигнеев		1988	
Гл.спец.	Сергеева			
Рук.гр.	Синодский		1988	
Вед.инж.	Рязанова			Лесопильный цех с тарным отделением мощностью 25 тыс. м³ сырья в год.
				План расположения ниш и отверстий на отм. 0,000 и 3,000.

Стадия	Лист	Листов
Р	13	

СОЮЗГИПРОЛЕСХОЗ

Привязан

Инв. №

Согласовано: Рук.гр. ОД Шатис

Ц00327-02 16

Копировал

Альбом 2 ч.1

Спецификация элементов заполнения проемов

Марка	Обозначение	Наименование	Количество 1эт.	Количество 2эт.	Всего	Масса один. кг	Примечание
1	Серия 2.435-6 вып.1	Противопожарная дверь ПДУ-5	1	—	1		
2	То же	То же ПДУ-6	3	1	4		
3	"	" ПД-6	3	1	4		
4	"	" ПД-2	1	1	2		
5	Серия 1.136.5-19	Дверной блок ДН 21-13шу	2	—	2		
6	То же	Дверной блок ДН21-10А	2	—	2		
7	Гост 11214-86	Балконная дверь БР 22-9	—	1	1		
8	Серия 1.136-10	Дверной блок До 21-13	1	1	2		
9	То же	Дверной блок ДГ 21-9л	1	6	7		
10	"	Дверной блок ДГ-21-9	1	1	2		
11	"	Дверной блок ДГ 21-8л	3	1	4		
12	"	Дверной блок ДГ21-8	4	1	5		
13	"	Дверной блок ДГ21-7	4	2	6		
14	"	Дверной блок ДГ 21-7л	2	—	2		
ОК1	Гост 12506-81	Оконный блок ПВД 18-24.1	20	28	48		
ОК2	То же	" ПВД 18-18.1	1	—	1		
ОК3	Гост 11214-86	" ОР15-13.5	7	8	15		
ОК3'	То же Гост 7481-78	ОР15-13.5 Стекло армированное	—	1	1		
ОК4	Гост 12506-81	" ПГ12-30.1	—	4	4		
ОК5	Гост 11214-86	Оконный блок ОС6-9	1	—	1		Окно раздаточное
До	Серия 1.136.1-13 вып.1	Подоконная доска по16.20-45-Т-д	7	8	15		
ЖР1	Серия 1.494-27 вып.7	Жалюзийная решетка Н1	1	1	2		
		То же Н2	2	2	4		
7	Гост 11214-86	Балконная дверь БС 22-9	—	1	1		для температуры наружного воздуха -20°С
ОК3	То же	ОС 15-13.5	7	8	15		
До	Серия 1.136.1-13 вып.1	Подоконная доска по16.15-45-Т-д	7	8	15		
7	Гост 16289-86	Балконная дверь БРС 22-9	—	1	1		для температуры наружного воздуха -40°С
ОК3	Гост 16289-86	ОРС15-13.5	7	8	15		
До	Серия 1.136.1-13 вып.1	Подоконная доска по16.25-45-Т-д	7	8	15		

Ведомость проемов ворот и дверей

Марка позиция	Размер проема
1	2290×2415
2	960×2050
3	960×2050
4	1160×2415
5	1310×2100
6	1010×2100
7	910×2210
8	1310×2100
9	910×2100
	890×2070
10	910×2100
11	790×2070
12	790×2070
13	690×2070
14	690×2070

Схемы расположения элементов заполнения оконных проемов

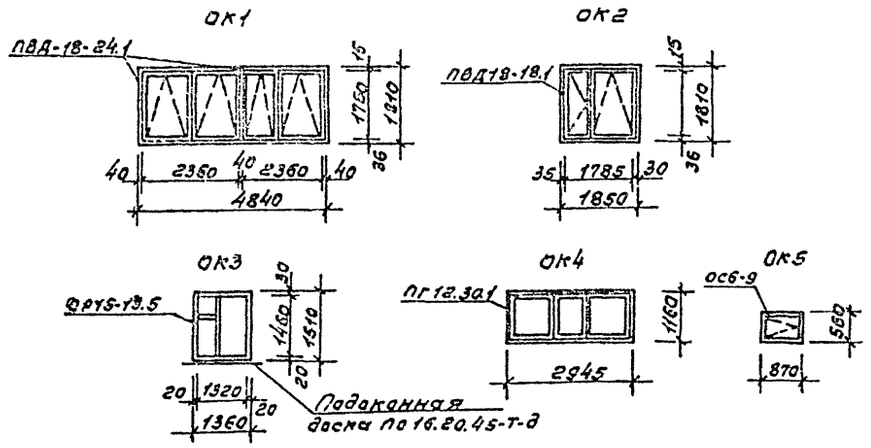

Схемы расположения элементов заполнения вентиляционных проемов

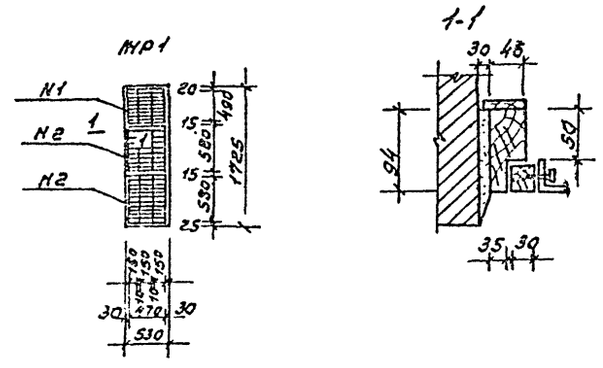

Жалюзийную решетку перед установкой в проектное положение окантовать бруском сечением 94×46 по месту, предусмотрев слив из оцинкованной кровельной стали.

ГИП	Сергеева			ТП 411-2-189.88 АР
Нач.отд.	Рогачев			
Н.контр.			1977	
Гл.спец.	Сергеева			
Рук.гр.	Синадский		1988	
Дел.инж.	Рязанова		1988	Лесопильный цех с тарным отделением мощностью 25 тыс. м³ сырья в год.
Привязан				Стадия: Р; Лист: 14; Листов:
Инв.№				Спецификация элементов заполнения проемов. Ведомость проемов ворот и дверей. Схемы.
				СОЮЗГИПРОМЕСХОЗ

Ц00327-02 17

Копировал [illegible]

Формат А.0

Альбом 2 ч.1

ВЕДОМОСТЬ ПЕРЕМЫЧЕК

Марка позиция	Схема сечения
пр1	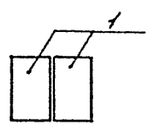
пр2	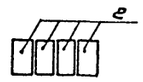
пр3	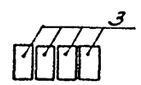
пр4	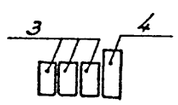
пр5	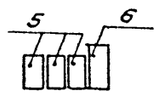
пр6	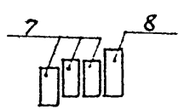

Марка позиция	Схема сечения
пр7	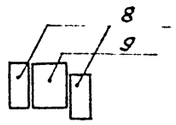
пр8	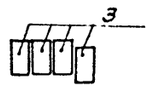
пр9	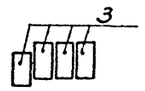
пр10	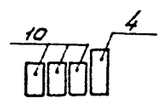
пр11	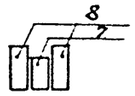
пр12	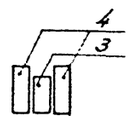

Марка позиция	Схема сечения
пр13	
пр14	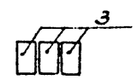
пр15	
пр16	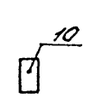
пр17	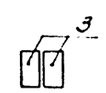

СПЕЦИФИКАЦИЯ ПЕРЕМЫЧЕК

Марка позиция	Обозначение	Наименование	Кол-во на этаж 1	Кол-во на этаж 2	Всего	Масса ед.м. кг	Примечание
1	Серия 1.038.1-1 вып. 12	7ПБ 60-52 л	20	28	48	1627	пр1
2	Серия 1.038.1-1	2ПБ 22-3-п	4	–	4	92	пр2
3	Вып. 1	2ПБ 13-1-п	20	–	20	54	пр3
3	То же	2ПБ 13-1-п	3	24	27	54	пр4
4	"	3ПБ 13-37-п	1	8	9	85	
5	"	2ПБ 25-3-п	3	–	3	103	пр5
6	"	5ПБ 27-37п	1	–	1	119	
7	"	2ПБ 16-2-п	21	27	48	65	пр6
8	"	3ПБ 18-37-п	7	9	16	119	
9	"	5ПБ 21-27-а	1	–	1	285	пр7
8	"	3ПБ 18-37-п	2	–	2	119	
3	"	2ПБ 13-1-п	4	–	4	54	пр8
3	"	2ПБ 13-1-п	–	4	4	54	пр9
10	"	1ПБ 10-1	–	3	3	20	пр10
4	"	3ПБ 13-37-п	–	1	1	85	
Перемычки внутренние для расчетных температур наружного воздуха -20°; -30°; -40°С.							
7	Серия 1.038.1-1	2ПБ 16-2-п	1	1	2	65	пр11
8	Вып. 1	3ПБ 18-37-п	2	2	4	119	
3	То же	2ПБ 13-1-п	2	4	6	54	пр12
4	"	3ПБ 13-37п	4	8	12	85	
7	"	2ПБ 16-2п	2	-	2	65	пр13
3	"	2ПБ 13-1-п	3	3	6	54	пр14
9	"	1ПБ 13-1	9	5	14	25	пр15
10	"	1ПБ 10-1	6	2	8	20	пр16
3	"	2ПБ 13-1-п	6	2	8	54	пр17

Инв. № подл. | Подп. и дата | Взам. инв. №

Привязан

Инв. №

ГИП	Сергеева		
Начато	Роздачев		
Н.контр.	Евстигнеев		1986
Гл.спец.	Сергеева		
Сметчик	Гитдаева		1988
Ред.инж.	Задонова		

ТП 411-2-189.38 АР

Лесопильный цех с тарным отделением мощностью 25 тыс. м³ сырья в год.	Стадия	Лист	Листов
	Р	15	
Ведомость перемычек. Спецификация перемычек.	СОЮЗГИПРОЛЕСХОЗ		

400327-02 18

Копировал Гитдаева

Формат А2

Альбом 2 ч.1

ВЕДОМОСТЬ ПЕРЕМЫЧЕК

Марка позиция	Схема сечения
Для расчетной $t_{н.в.}$ -20°С	
пр1	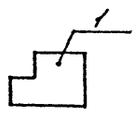
пр2	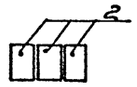
пр3	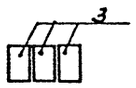
пр4	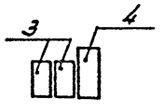
пр5	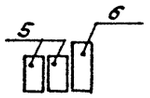
пр6	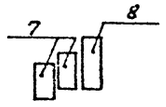
пр7	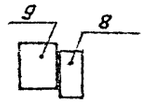

Марка позиция	Схема сечения
пр8	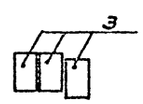
пр9	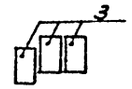
пр10	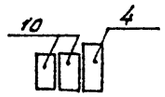
Для расчетной $t_{н.в.}$ -40°С	
пр1	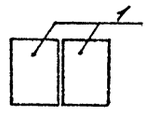
пр2	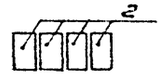
пр3	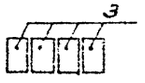

Марка позиция	Схема сечения
пр4	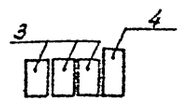
пр5	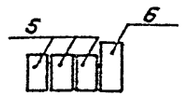
пр6	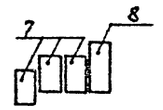
пр7	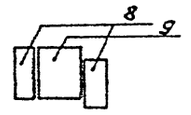
пр8	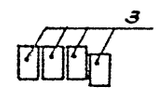
пр9	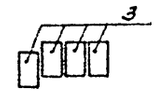
пр10	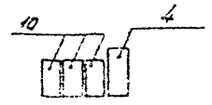

СПЕЦИФИКАЦИЯ ПЕРЕМЫЧЕК

Марка позиция	Обозначение	Наименование	Кол-во на этаж 1	Кол-во на этаж 2	Всего 20	Масса един кг	Примечание
Перемычки наружные для расчетной температуры наружного воздуха -20°С							
1	серия 1.038.1-1; вып.12	3ПГ60-73л	10	14	24	1886	пр1
2	серия 1.038.1-1; вып.1	2ПБ22-3-п	3	—	3	92	пр2
3	То же	2ПБ13-1-п	15	—	15	54	пр3
3	"	2ПБ13-1-п	2	16	18	54	пр4
4	"	3ПБ13-37-п	1	8	9	85	
5	"	2ПБ25-3-п	2	—	2	103	пр5
6	"	5ПБ27-37-п	1	—	1	119	
7	"	2ПБ16-2-п	14	18	32	65	пр6
8	"	3ПБ18-37-п	7	9	16	119	
9	"	5ПБ21-27-а	1	—	1	285	пр7
8	"	3ПБ18-37-п	1	—	1	119	
3	"	2ПБ13-1-п	3	—	3	54	пр8
3	"	2ПБ13-1-п	—	3	3	54	пр9
10	"	1ПБ10-1	—	2	2	20	пр10
4	"	3ПБ13-37-п	—	1	1	85	
Перемычки наружные для расчетной температуры наружного воздуха -40°С							
1	серия 1.038.1-1 вып.12	7ПБ60-52л	18	28	46	1627	пр1
2	серия 1.038.1-1	3ПБ22-3-п	4	—	4	92	пр2
3	вып.1	2ПБ13-1-п	20	—	20	54	пр3
3	То же	2ПБ13-1-п	3	24	27	54	пр4
4	"	3ПБ13-37-п	1	8	9	85	
5	"	2ПБ25-3-п	3	—	3	103	пр5
6	"	5ПБ27-37-п	1	—	1	119	
7	"	2ПБ16-2-п	21	27	48	65	пр6
8	"	3ПБ18-37-п	7	9	16	119	
9	"	5ПБ21-27-а	1	—	1	285	пр7
8	"	3ПБ18-37-п	2	—	2	119	
3	"	2ПБ13-1-п	4	—	4	54	пр8
3	"	2ПБ-13-1-п	—	4	4	54	пр9
10	"	1ПБ10-1	—	3	3	20	пр10
4	"	3ПБ13-37-п	—	1	1	85	

Над незамаркированными проемами предусмотреть армокирпичные перемычки

ГИП	Сергеева			ТП 4-1-2-188.88 АР
Часть	Новачев			
Н.контр.	Катуглеев		1988	
Гл.спец.	Сергеева			
Рук.гр.	Сумбатский			
Разраб.	Ахмачова			Лесопильный цех с тарным отделением мощностью 25 тыс.куб.м сырья в год. Стадия: Р; Лист: 16; Листов:
Привязан				Ведомость перемычек. Спецификация перемычек для расчетной температуры наружного воздуха -20°С; -40°С. СОЮЗГИПРОЛЕСХОЗ
Инв.№				

Ц00327-02 19

Копировал Гончар

Формат А2

Альбом 2 ч.1

Ведомость рабочих чертежей основного комплекта КЖ

Лист	Наименование	Примечание
1	Общие данные (начало)	
2	Общие данные (окончание)	
3	Схема расположения элементов фундаментов и фундаментных балок	
4	Узлы 1÷3	
5	Узлы 4, 5	
6	Схема расположения элементов фундаментов и фундаментных балок для $t_н$=-40°С	
7	Узлы 1, 2 для $t_н$=-40°С	
8	Фундамент Фм1	
9	Фундаменты Фм2; Фм2а и Фм2б	
10	Фундамент Фм3	
11	Фундамент Фм4	
12	Фундаменты Фм5; Фм6; Фм6а	
13	Фундаменты Фм7; Фм7а	
14	Бытовые помещения. Схема расположения элементов сборных фундаментов	
15	Бытовые помещения. Сечения 1-1÷4-4. Раскладка блоков	
16	Бытовые помещения. Схема расположения элементов. Сечения 1-1÷4-4. (Вариант из бутобетона)	
17	Сортплощадка. Схема расположения эл-тов ф-тов сортплощадки. Ф-ты Фм8; Фм9.	
18	Схема расположения элементов ф-тов, эстакад ленточных конвейеров №1, №2. Ф-ты фм10; Фм11	
19	Эстакада ленточных конвейеров №1, №2. Ф-ты фм12÷15	
20	Наружный пневмотранспорт. Схема расположения ф-тов под опоры пневмотранспорта. Ф-ты 18; Фм18; Фм19	
21	Наружный пневмотранспорт Ф-ты Фм16; Фм17.	
22	Наружный пневмотранспорт. Схема расположения колонн трассы пневмотранспорта.	
23	Схема расположения ф-тов под опоры Бревнотаски БА-3м №1. Ф-ты Фм20; Фм21; Фм22	
24	Схема расположения ф-тов под опоры Бревнотаски БА-3м №2. Ф-ты Фм23, Фм24; Фм25	
25	Схема расположения ф-тов под оборудование	
26	Схема расположения приямка и подпольных каналов	
27	Фундаменты Фм1; Фм3. Опалубка и армирование	
28	Фундамент Фм1. Армирование	
29	Фундамент Фм2. Опалубка. Сечение 1-1 и 2-2	
30	Ф-т Фм2. Армирование. Сечение 1-1 и 2-2.	
31	Ф-т Фм2 Армирование. Сечение 3-3 и 4-4	
32	Фундаменты под оборудование Фм4 ÷ Фм8	
33	Фундаменты под оборудование Фм9 ÷ Фм14	
34	Фундаменты под оборудование Фм15 ÷ Фм21	
35	Фундаменты под оборудование Фм 22 ÷ Фм25	
36	Фундаменты под оборудование Фм 26 ÷ Фм27	
37	Сортплощадка. Схема расположения ф-тов под оборудован.	
38	Сортплощадка. Фундаменты Фм28 ÷ Фм30	
39	Сортплощадка. Фундаменты Фм31 ÷ Фм33	
40	Сортплощадка. Фундаменты Фм34 ÷ Фм37	
41	Схема расположения колонн, опорных подушек, ригелей и плит перекрытия на отм. 4,000 и 3,300	
42	Разрезы 1-1 и 2-2. Узлы 1÷4.	
43	Монолитные участки му1 и му2	
44	Монолитный участок му3	
45	Монолитный участок му4	
46	Плита монолитная пм1	
47	Монолитный участок му5	
48	Монолитные конструкции рм1; Км1; Бм1.	
49	Балка монолитная Бм3; Подушки опорные оп1 и оп2	
50	Монолитные участки му6 и му7	
51	Схема расположения закладных деталей в перекрытий на отм. 4,000	
52	Схема расположения закладных деталей в перекрытий на отм. 3,300	
53	Схема расположения балок и плит покрытия. Разрезы.	
54	Бытовые помещения. Схема расположения панелей перекрытия и покрытия.	
55	Сортплощадка. Схема расположения ферм и колонн	
56	Схема расположения венткамер ВК-1; ВК-2.	
57	Узлы 1÷4	
58	Схема расположения плит покрытия над венткамерой ВК2. Спецификация венткамер ВК1, ВК2	
59	Схема расположения элементов чел.бет. лестницы в осях 7-8	
60	Схема расположения каналов КК3 для прокладки кабеля	

Ведомость ссылочных и прилагаемых документов.

Обозначение	Наименование	Примечание
	Ссылочные документы	
Материалы Гипродревпрома шифр 614 вып. II	Узлы и нормали систем пневмотранспорта древесных отходов.	
1.415.1-2, вып.1.	Балки фундаментные железобетонные для наружных и внутренних стен производственных зданий промышленных предприятий.	
ГОСТ 13579-78*	Блоки бетонные для стен подвалов	
ГОСТ 13580-85	Плиты железобетонные ленточных фундаментов	
1.410-3, вып. 1	Сетки сварные для армирования железобетонных конструкций	
1.412-1/77, вып.3	Монолитные железобетонные фундаменты под типовые колонны прямоугольного сечения одноэтажных промышленных зданий.	
3.006.1-2/82, вып. 1-2	Сборные железобетонные каналы и тоннели из лотковых элементов	
1.420-13, вып. 1ч.I и II	Железобетонные колонны	
1.420-13, вып.4	Железобетонные ригели пролетом 9м с полками для опирания плит под нагрузку до 2000 кгс/м²	
1.420-13, вып.7.	Детали сопряжений конструктивных элементов несущего каркаса для зданий с перекрытиями типа 1 из плит, опирающихся на полки ригелей.	
1.420-13, вып.5.	Разные стальные конструктивные элементы.	
1.442.1-1, вып.1	Предварительно напряженные железобетонные плиты перекрытий шириной 3м, укладываемые на полки ригелей.	
1.442.1-1, вып. 2,3	Предварительно напряженные железобетонные плиты перекрытий шириной 1,5м и ненапряженные плиты шириной 0,75м, укладываемые на полки ригелей	
1.141-1, вып. 64. вып. 11	Панели перекрытий железобетонные многопустотные	

Типовой проект разработан в соответствии с действующими нормами и правилами и предусматривает мероприятия, обеспечивающие взрывную, взрывопожарную и пожарную безопасность при эксплуатации здания.

Главный инженер проекта Т.А. Сергеева

Привязан:

Инв. №

ГИП	Сергеева	
Нач.отд	Рогачев	
Н. контр	Соколов	
Гл.спец	Сергеева	
Рук.гр.	Сафина	
Ст. инж.	Черкасова	

Т.п. 411-2-189.88 КЖ

Лесопильный цех с тарным отделением мощностью 25 тыс. м³ сырья в год

Стадия	Лист	Листов
Р	1	60

Общие данные (начало)

Союзгипролеспром

Альбом 2 ч.1

Ведомость ссылочных и прилагаемых документов

Обозначение	Наименование	Примечание
1.462.1-3/80, вып. 0,1	Железобетонные стропильные решетчатые балки для покрытия одноэтажных зданий	
1.494-24, вып. 1	Стаканы для крепления вентиляторов дефлекторов и зонтов	
2.430-20, вып. 3,4	Узлы стен из кирпича одноэтажных зданий промышленных предприятий	
Шифр 182-82 вып. 5-1; 6-1; 7-1	Крупнопанельные конструкции для вспомогательных зданий промышленных предприятий.	
ГОСТ 22701.0-77* ГОСТ 22701.5-77*	Плиты железобетонные ребристые предварительно напряженные размерами 6×3 м для покрытий производственных зданий	
3.015-1/82, вып II-I	Унифицированные отдельно стоящие опоры под технологические трубопроводы	
1.823.1-2 вып. 0-1 и 1	Железобетонные колонны для производственных зданий сельского хозяйства.	
1.063.1-1, вып. 1	Железобетонные стропильные фермы для покрытий зданий с уклоном асбестоцементной кровли 1:4 –	
2.140-1, вып. 1	Детали перекрытий жилых зданий	
2.460-2, вып. 2	Монтажные детали, сборных железобетонных конструкций покрытий одноэтажных промышленных зданий	
	Прилагаемые документы	
Альбом 5 КЖИ	Чертежи строительных изделий	
Альбом 9 КЖ. 8 м	Ведомости потребности в материалах	

Ведомость объемов сборных бетонных и железобетонных конструкций

№ стр. ки	Наименование группы элементов конструкций	Код	Количество, м³			Примечание
			t=-20°C	t=-30°C	t=-40°C	
1	Колонны	582120	23,21	23,21	23,21	
2	Балки стропильные и подстропильные	582210	33,19	33,19	33,19	
3	Балки обвязочные, фундаментные и сооружений	582400	5,18	6,0	6,0	
4	Ригели	582500	115,09	115,09	115,09	
5	Фермы	582500	11,0	11,0	11,0	
6	Перемычки	582821	27,169	45,414	45,414	
7	Плиты покрытия	584110	44,692	44,692	44,692	
8	Плиты перекрытия	584210	140,37	140,37	140,37	
9	Элементы лестниц	589100	3,598	3,598	3,598	

Ведомость спецификаций

Лист	Наименование	Примечание
3	Спецификация к схеме расположения фундаментов и фундаментных балок.	
8	Спецификация монолитного фундамента Фм1	
9	Спецификация монолитных фундаментов Фм2, Фм2а, Фм2б	
10	Спецификация монолитного фундамента Фм3.	
11	Спецификация монолитного фундамента Фм4.	
12	Спецификация монолитных фундаментов Фм5, Фм6; Фм6а	
13	Спецификация монолитных фундаментов Фм7, Фм7а	
14	Спецификация к схеме расположения элементов сборных фундаментов	
17	Спецификация к схеме расположения элементов фундаментов. Спецификация элементов монолитной конструкции.	
18	Спецификация к схеме расположения элементов фундаментов эстакад ленточных конвейеров N1 и N2	
19	Спецификация монолитных фундаментов Фм10÷Фм15	
20	Спецификация к схеме расположения фундаментов под опоры пневмотранспорта и оборудование.	
21	Спецификация фундаментов под опоры пневмотранспорта и оборудование.	
22	Спецификация к схеме расположения колонн трассы пневмотранспорта.	
23	Спецификация к схеме расположения фундаментов под опоры бревнотаски БА-3М N1.	
24	Спецификация к схеме расположения фундаментов под опоры бревнотаски БА-3М №2. Спецификация фундаментов под опоры бревнотаски Фм23÷Фм25.	
26	Спецификация к схеме расположения фундаментов под оборудование.	
28	Спецификация фундамента под оборудование Фом1.	
32	Спецификация фундаментов под оборудование Фом4÷Фом8	
33	Спецификация фундаментов под оборудование Фом9÷Фом14	
34	Спецификация фундаментов под оборудование Фом15÷Фом21	
35	Спецификация фундаментов под оборудование Фом22÷Фом25	
36	Спецификация фундаментов под оборудование Фом26, Фом27	
37	Спецификация к схеме расположения фундаментов под оборудование	
38	Спецификация фундаментов под оборудование Фом28÷Фом30	
39	Спецификация фундаментов под оборудование Фом31÷Фом33	
40	Спецификация фундаментов под оборудование Фом34÷37	
41	Спецификация элементов к схемам, расположенным на данном листе.	
43	Спецификация монолитных участков МУ1 и МУ2	
44	Спецификация монолитного участка МУ3	
45	Спецификация монолитного участка МУ4	
46	Спецификация к монолитной балке БМ2 и плите ПМ1	
47	Спецификация к схеме расположения монолитного участка МУ5	
48	Спецификация элементов монолитной конструкции	
49	Спецификация монолитной балки БМ3 и опорных подушек ОП1 и ОП2.	
50	Спецификация монолитных участков МУ6 и МУ7	
52	Спецификация к схеме расположения закладных деталей в перекрытии на отм. 4.000 и 3.300	
53	Спецификация элементов к схеме расположения балок и плит покрытия.	
54	Спецификация к схемам расположения панелей перекрытия и покрытия	
55	Спецификация к схеме расположения ферм и колонн	
58	Спецификация элементов венткамер ВК1; ВК-2. Спецификация к схеме расположения плит покрытия над ВК2	
59	Спецификация к схеме расположения элементов лестницы	
60	Спецификация к схеме расположения клапанов для прокладки электрокабеля.	

Нагрузки и воздействия, принятые при расчете конструкций:

1. Температура наружного воздуха $t_н$ -20°C; $t_н$ -30°C; $t_н$ -40°C.
2. Скоростной напор ветра - 0,23 кПа (23 кгс/м²)
3. Снеговая нагрузка - 1 кПа (100 кгс/м²).
4. Грунт непросадочный, непучинистый, со следующими нормативными нагрузками:
   $\delta_н$ = 0,49 рад (28°), $C^н$ = 2 кПа (0,02 кгс/см²); E = 14,7 мПа (150 кгс/см²) c = 1,8 т/м³.
5. Грунтовые воды отсутствуют.

ГИП	Сергеева		
Нач. отд.	Рогачев		
Н. контр.	Соколов		
Гл. спец.	Сергеева		
Рук. групп.	Сафина		
Ст. инж.	Черкасова		

ТП 411-2-189.88 КЖ

Лесопильный цех с тарным отделением мощностью 25 тысм³ сырья в год.

Стадия	Лист	Листов
Р	2	

Общие данные (окончание)

СОЮЗГИПРОЛЕСХОЗ

Прибязан

Инв. №

Ц00327-02 21

Альбом 2 ч.1

Схема расположения элементов фундаментов и фундаментных балок

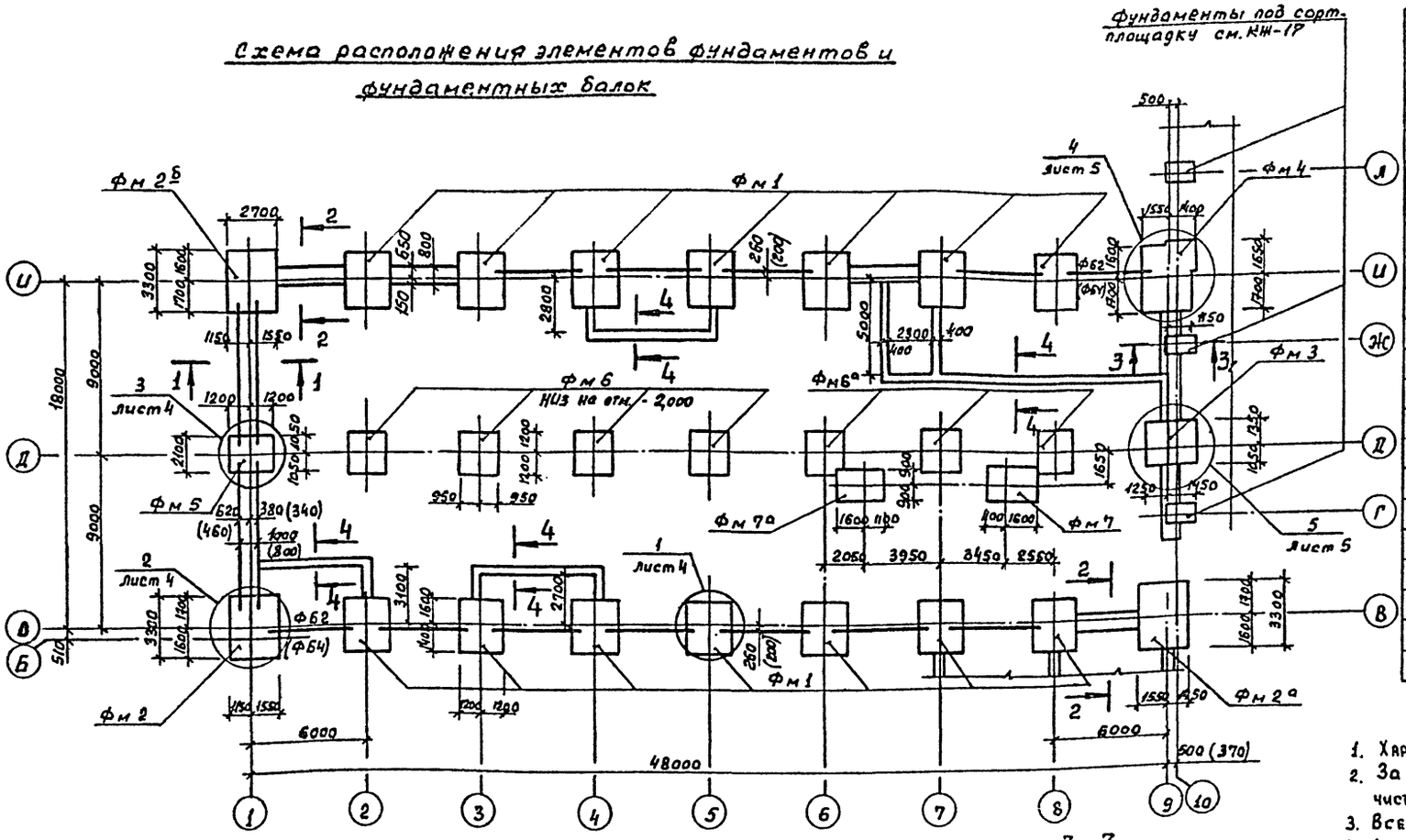

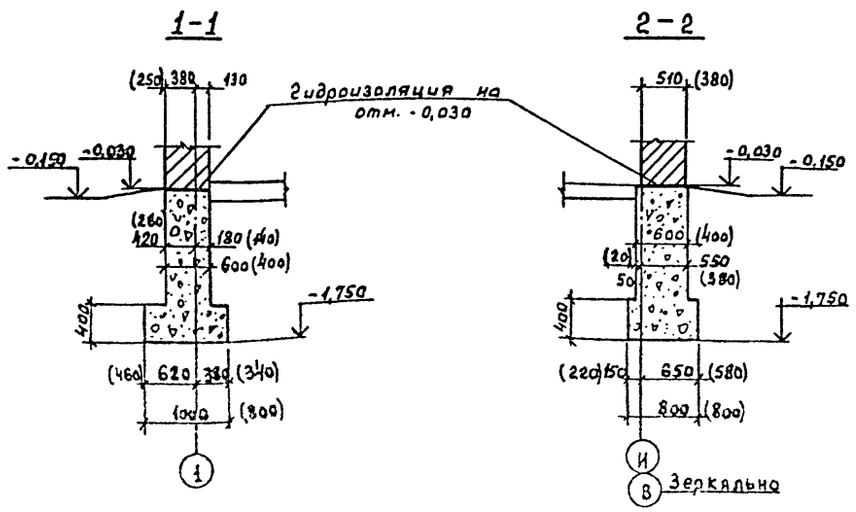

Спецификация к схеме расположения фундаментов и фундаментных балок.

Марка поз.	Обозначение	Наименование	Кол. для t° -20°С	-30°С	-40°С	Масса ед. кг	Примечание
		Балки фундаментные					
ФБ1	1.415.1-2,вып.1	4БФ6-13АIIIВ	—	10	10	1,3т	
ФБ2	то же	4БФ6-21АIIIВ	—	2	2	1,1т	
ФБ3	"	3БФ6-14АIIIВ	10	—	—	1,1т	
ФБ4	"	3БФ6-26АIIIВ	2	—	—	0,97т	
		Фундаменты монолитные					
Фм1	КЖ-8	Фм1	14	14	14		
Фм2	КЖ-9	Фм2	1	1	1		
Фм2а	КЖ-9	Фм2а	1	1	1		
Фм2б	КЖ-9	Фм2б	1	1	1		
Фм3	КЖ-10	Фм3	1	1	1		
Фм4	КЖ-11	Фм4	1	1	1		
Фм5	КЖ-12	Фм5	1	1	1		
Фм6	КЖ-12	Фм6	4	4	4		
Фм6а	КЖ-12	Фм6	3	3	3		
Фм7	КЖ-13	Фм7	1	1	1		
Фм7а	КЖ-13	Фм7а	1	1	1		

1. Характеристику грунтов см. пояснительную записку.
2. За относительную отметку 0,000 условно принят уровень чистого пола цеха, что соответствует абсолютной отметке.
3. Все незамаркированные фундаментные балки - ФБ1 (ФБ3).
4. Фундаментные балки укладывать по свежеуложенному цементному раствору марки 150. Зазоры между торцами фундаментных балок и фундаментами залить цементным раствором марки 150.
5. Под монолитными фундаментами устраивается подготовка из щебня толщиной 100 мм.
6. Фундаменты частично выполняются из бутобетона (бут марки 200, бетон класса В15).
7. Гидроизоляция стен на отм. -0,030 состоит из слоя цементного раствора состава 1:2 толщиной 30мм.
8. Низ фундаментов на отм. -1,650 кроме оговоренных.
9. Схему расположения элементов фундаментов и фундаментных балок для $t_н$=-40°С см. лист КЖ-40.
10. Фундаменты Фм7а по оси Б и Фм7 по оси 8 бетонировать одновременно с фундаментами Фм6.
11. Размеры в скобках даны для наружной температуры воздуха $t_н$=-20°С.

ГИП	Сергеева		Т.П. 411-2-189.88 КЖ
Нач.отд	Рогачев		
Н.контр	Соколов		
Гл.спец	Сергеева		
Рук.груп	Сафина		
Ст.инж.	Черкасова		Лесопильный цех с рамным отделением мощностью 25 тыс. м3 сырья в год. Стадия Р; Лист 3; Листов
Привязан:			Схема расположения элементов фундаментов и фундаментных балок. Союзгипролесхоз
Инв.№			

Альбом 2 ч. 1

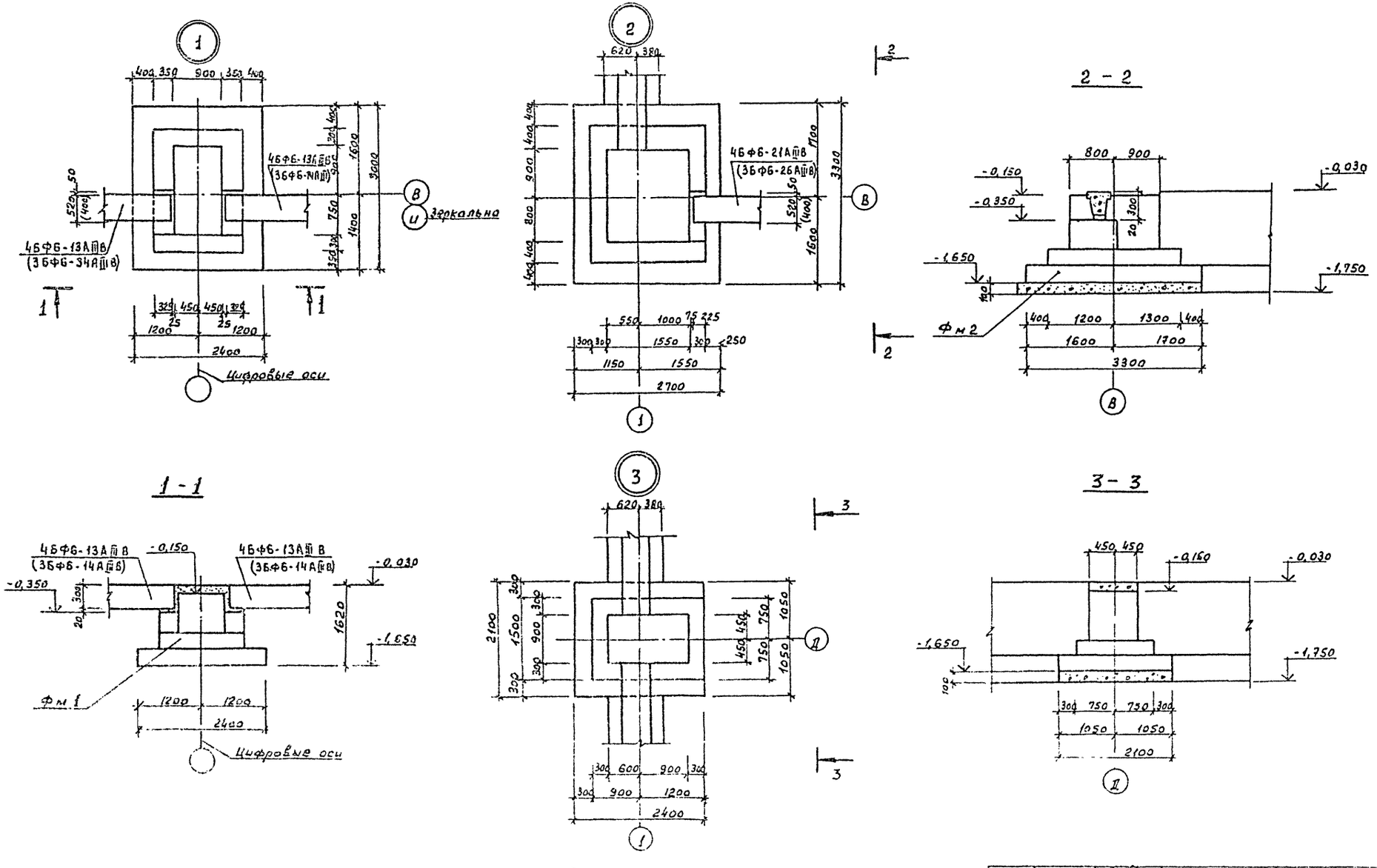

1. Схему расположения элементов фундаментов и фундаментных балок см. лист КШ-3.
2. В скобках данные для фундаментов при температуре $t_н$=-20°С.

ГИП	Сергеева		Т.П. 411-2-189.88 КШ
Нач.отд.	Рогачев		
Н.контр.	Соколов		
Гл.спец.	Сергеева		
Рук.груп.	Сафина		Лесопильный цех с торным отделением мощностью 25 отыс. м3 сырья в год
Ст.инж.	Черкасова		Стадия: Р; Лист: 4; Листов:
Привязан:			Узлы 1÷3.
Инв. №			СОЮЗГИПРОЛЕСХОЗ

Ц00327-02 23

Альбом 2 ч.1

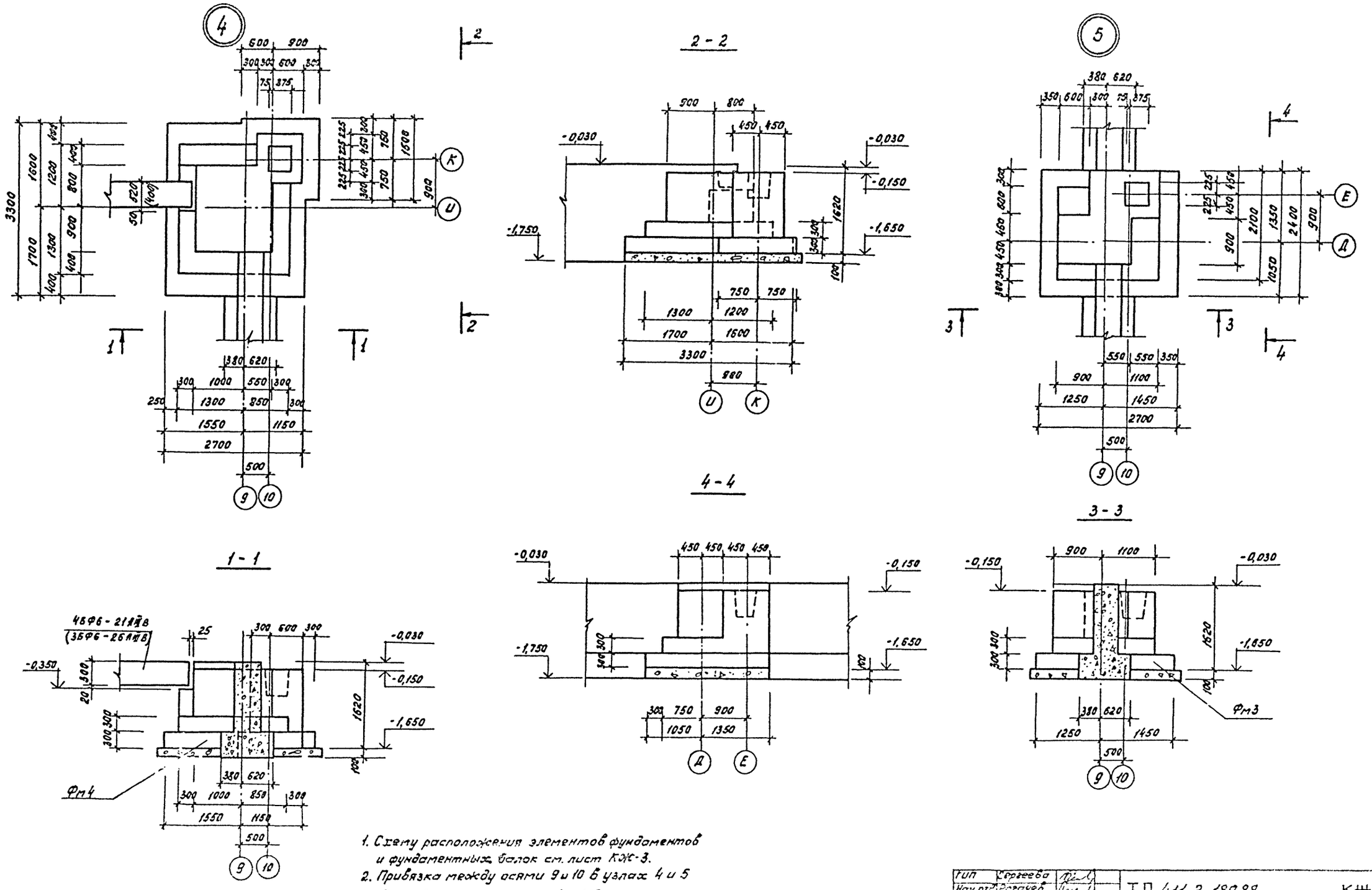

1. Схему расположения элементов фундаментов и фундаментных балок см. лист КЖ-3.
2. Привязка между осями 9 и 10 в узлах 4 и 5 дана для температуры tн -30°С.

ГИП	Сергеева		ТП 411-2-189.88 КЖ
Нач. отд.	Рогачев		
Н. контр.	Соколов		
Гл. спец.	Сергеева		
Рук. груп.	Сафина		
Ст. инж.	Черкасова		Лесопильный цех с тарным отделением мощностью 25 тыс. м³ сырья в год.
Привязан			Стадия: Р; Лист: 5; Листов:
Инв. №			Узлы 4, 5
			СОЮЗТИПРОЛЕСХОЗ

Ц00327-02 24

Альбом 2 ч.1

Схема расположения элементов фундаментов и фундаментных балок

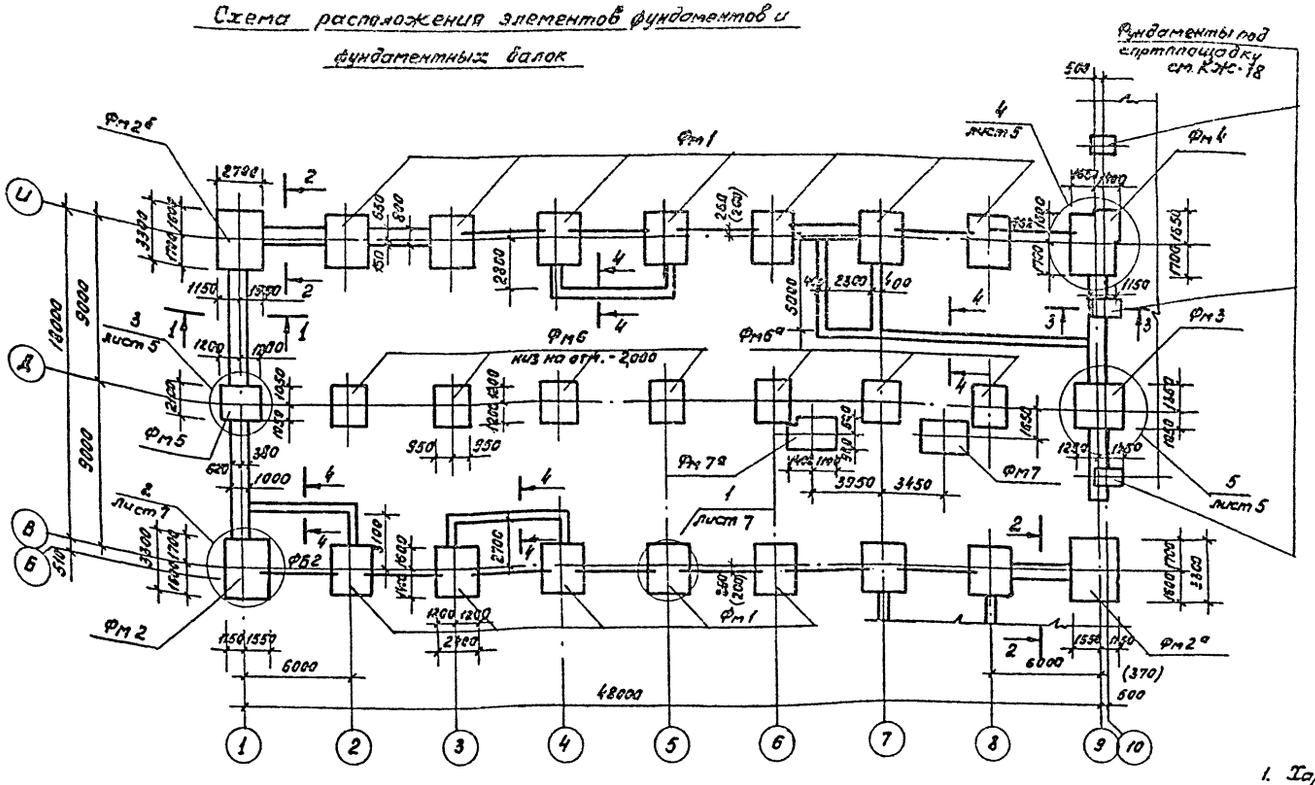

1-1

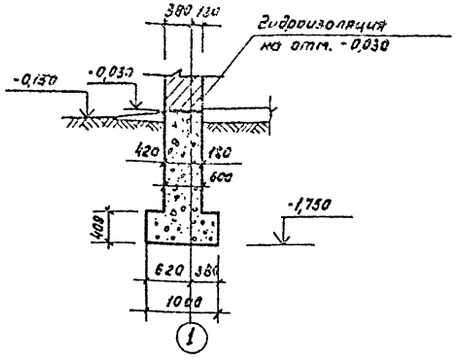

4-4

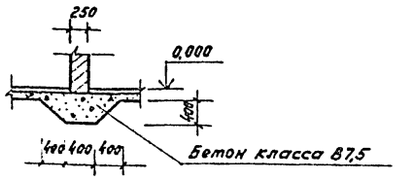

2-2

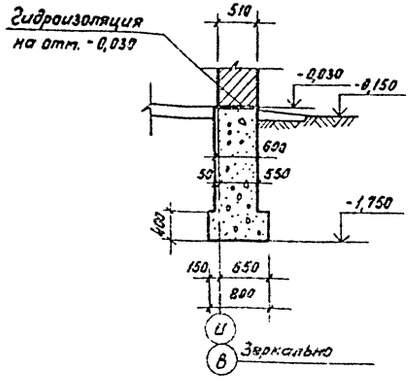

3-3

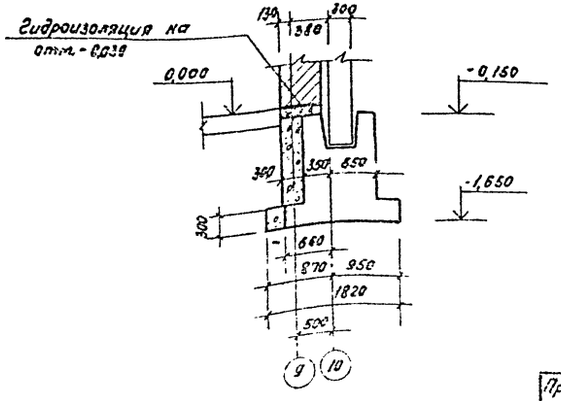

1. Характеристику грунтов см. пояснительную записку.
2. За относительную отметку 0,000 условно принят уровень чистого пола цеха, что соответствует абсолютной отметке ▭
3. Все незамаркированные фундаментные балки - ФБ1.
4. Под монолитными фундаментами устраивается подготовка из щебня толщиной 100 мм.
5. Фундаментные балки укладывать на цементный раствор марки 150 толщиной 20 мм. Зазоры между торцами балок и фундаментом заделать бетоном класса В15.
6. Фундаменты частично выполняются из бутобетона (бут марки 200, бетон класса В15).
7. Низ фундаментов на отм. - 1,650 кроме оговоренных
8. Гидроизоляция стен на отм. - 0,030 и - 0,200 состоит из слоя цементного раствора состава 1:2 толщиной 30 мм.
9. Низ монолитных фундаментов на отм. - 1,650.
10. Спецификация к схеме расположения элементов фундаментов и фундаментных балок см. лист КЖС-3.
11. Фундаменты Фм 7а по оси Б и Фм 7 по оси 8 бетонировать одновременно с фундаментами Фм 6 и Фм 6а.

ГИП	Сергеева		
Нач.отд	Рогачев		
Н.контр.	Самолов		
Гл.спец.	Сергеева		
Рук.груп.	Ерина		
Ст.инж.	Черкасова		

Привязан

Инв. №

ТП 411-2-189.88 КЖ

Лесосильный цех с тарным отделением мощностью 25 тыс. м³ сырья в год.

Стадия	Лист	Листов
Р	6	

Схема расположения элементов фундаментов и фундаментных балок ФЛ1, ч.1-НВ

СОЮЗГИПРОЛЕСХОЗ

Альбом 2 ч. 1

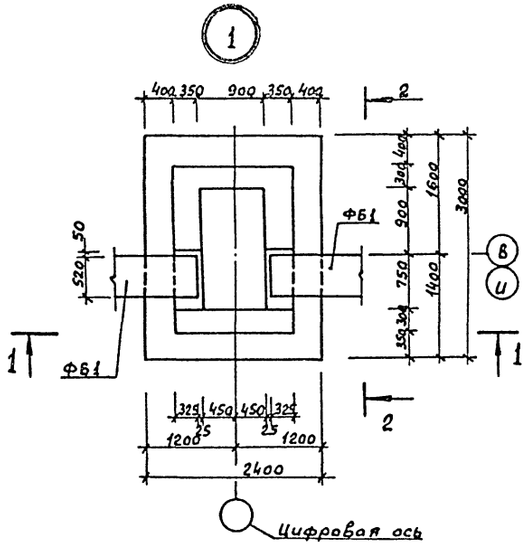

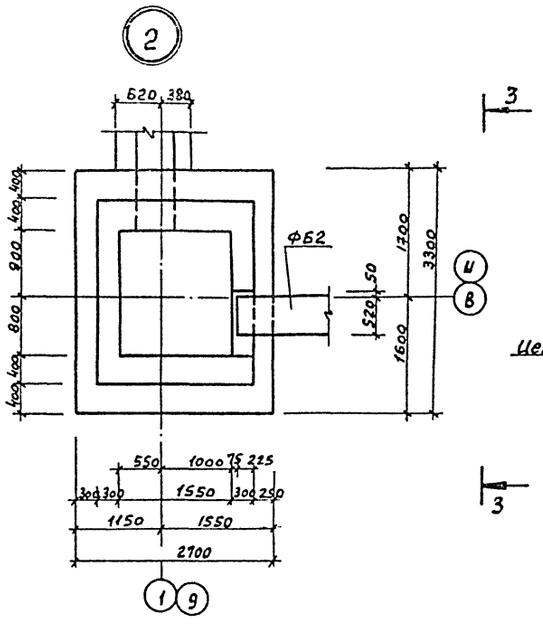

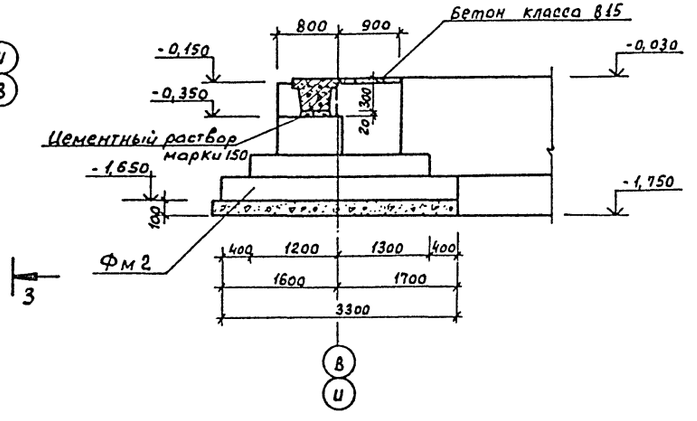

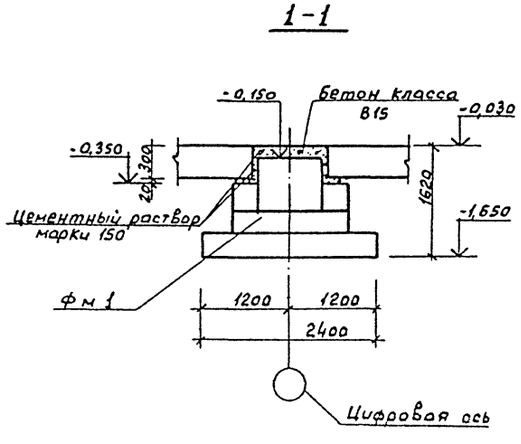

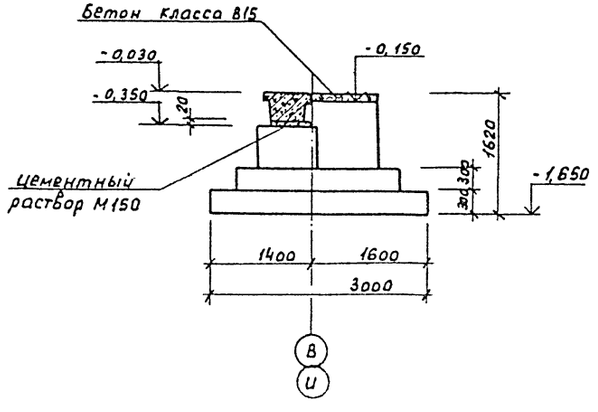

1. Схему расположения элементов фундаментов и фундаментных балок см. КЖ-6.
2. Устройство опор под фундаментные балки выполнять одновременно с бетонированием фундамента.

ГИП	Сергеева		Т.П. 411-2-189.88		КЖ
Нач.отд	Рогачев				
Н.Контр	Соколов				
Гл.спец	Сергеева				
Рук.грп	Сафина				
Ст.инж.	Черкасова		Лесопильный цех с тарным отделением мощностью 25 тыс. м³ сырья в год	Стадия: Р; Лист: 7; Листов:	
Привязан:			Узлы 1,2 для $t_н$ = -40°С.	СОЮЗГИПРОЛЕСХОЗ	
Инв.№					

Альбом 2 ч.1

Фм1

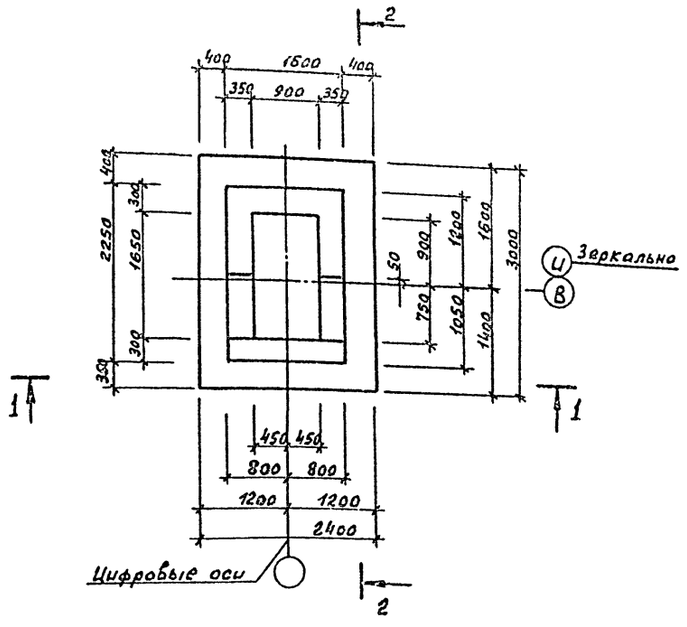

1-1

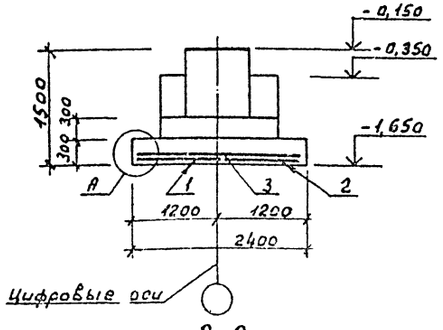

2-2

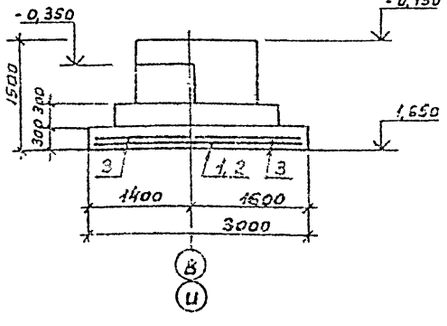

Схема раскладки сеток подошвы Фм1

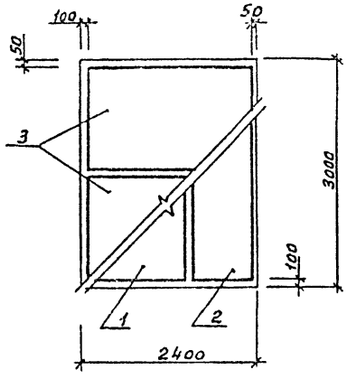

Деталь А

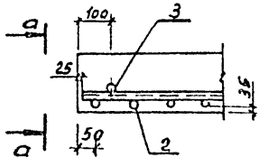

а-а

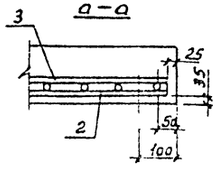

Схема нагрузок на абрезы фундамента Фм1

Марка	Схема	От вертикальных нагрузок						От ветровых нагрузок			
		Нормативная			Расчетная			Нормативн		Расчетная	
		N	M	Q	N	M	Q	M	Q	M	Q
		кН / тс	кНм / тсм	кН / тс	кН / тс	кНм / тсм	кН / тс	кНм / тсм	кН / тс	кНм / тсм	кН / тс
Фм1	N, M, Q, 1,150	1012,4 / 101,24	81,88 / 8,188	4,61 / 0,461	1161,13 / 116,113	99,13 / 9,913	4,9 / 0,49	±51,97 / ±5,197	±10,69 / ±1,069	±62,46 / ±6,246	±12,85 / ±1,285

Спецификация монолитного фундамента Фм1

Формат	Зона	Поз.	Обозначение	Наименование	Кол.	Примечан.
				Фм1 - шт.14		
				Сборочные единицы		
		1	1.410-3, вып.1	1С 12АIII/6АII 145×295	1	
		2	"	1С 12АIII/6АII 85×295	1	
		3	"	1С 10АIII/6АII 145×235	2	
				Материалы		
				Бетон класса В15		4,89 м³

Ведомость расхода стали на элемент кг

Марка элемента	Изделия арматурные						
	Арматура класса AIII Гост 5781-82*						Всего
	6	10	12				
Фм1	5,1	23,2	34,1				62,4

Нагрузки на фундаменты даны для основного варианта при толщине стены 510 мм.

ГИП	Сергеева		Т.П. 411-2-189.88 КЖ
Нач.отд.	Рогачев		
Н.контр.	Соколов		
Гл.спец.	Сергеева		
Рук.гр.	Сафина		
Ст.инж.	Черкасова		Лесопильный цех с тарным отделением мощностью 25 тыс.м³ сырья в год
Привязок			Стадия: Р; Лист: 8; Листов:
Инв.№			Фундамент Фм1. СОЮЗГИПРОЛЕСХОЗ

Альбом 2 ч. 1

Фм2 и Фм 2б

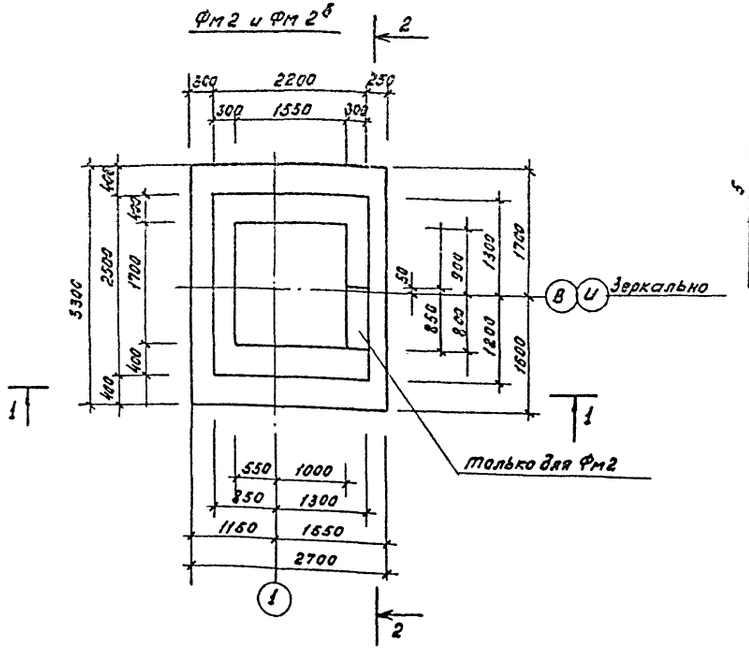

Схема раскладки сеток подошвы Фм2, Фм2а, Фм2б

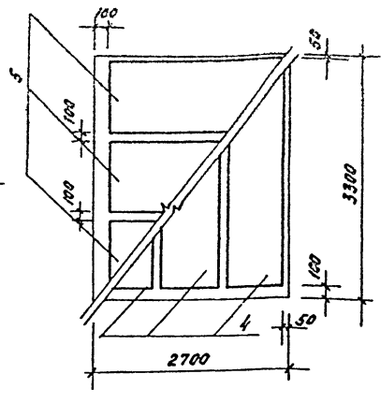

Спецификация монолитных фундаментов Фм2, Фм2а, Фм2б

Формат	Зона	Поз.	Обозначение	Наименование	Кол.	Примечание
				Фм2-шт.1; Фк2а-шт.1; Фм2б-шт.1		
				Сборочные единицы		
		4	1.410-3, Вып.1	1С 12.8 III / 6 A IV — 85×325	3	
		5	То же	1С 10.4 I / 5 A II — 105×265	3	
				Материалы		
				Бетон класса В15	5,12м³	для Фм2
				Бетон класса В15	6,65м³	для Фм2а и Фм2б

Ведомость расхода стали на элемент, кг

Марка элемента	Изделия арматурные						Всего
	Арматура класса AIII ГОСТ 5781-82*						
	6	10	12				
Фм2, Фм2а, Фм2б	6,6	29,4	43,2				79,2

Схема нагрузок на обрезы фундаментов Фм 2, Фм 2а, Фм 2б

Марка	Схема	От вертикальных нагрузок					
		Нормативная			Расчетная		
		N	Mx	My	N	Mx	My
		кН / Тс	кНм / Тсм	кНм / Тсм	кН / Тс	кНм / Тсм	кНм / Тсм
Фм2	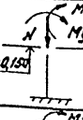	726,0 / 72,60	164,7 / 16,47	251,0 / 25,10	798,2 / 79,82	181,4 / 18,14	276,5 / 27,65
Фм2а	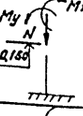	501,0 / 50,10	235,0 / 23,50	50,0 / 5,0	551,1 / 55,11	258,9 / 25,89	54,9 / 5,49
Фм2б	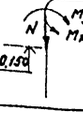	501,0 / 50,10	235,0 / 23,50	50,0 / 5,0	551,1 / 55,11	258,9 / 25,89	54,9 / 5,49

1 – 1

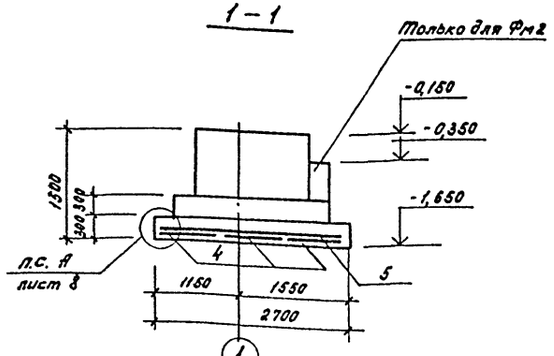

2 – 2

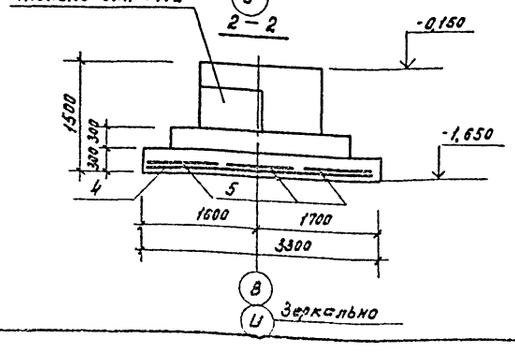

Фм 2а

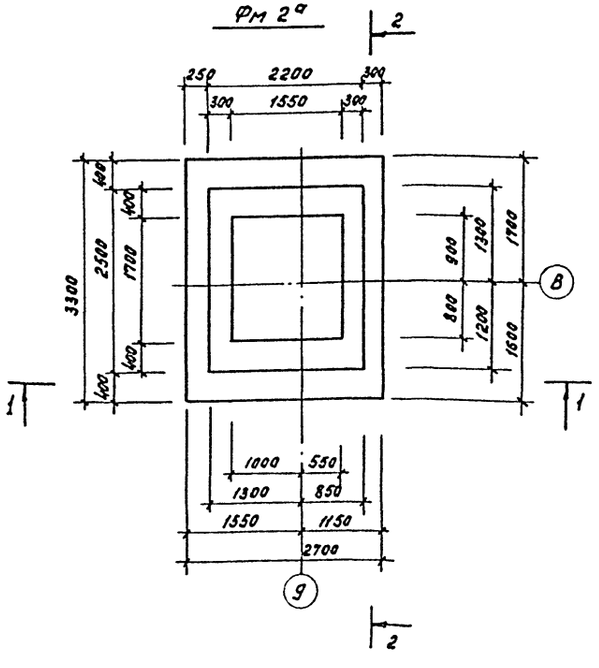

Нагрузки на фундаменты даны для основного варианта при толщине стены 510мм.

ГИП	Сергеева		
Нач.отд.	Розачев		
Н.контр.	Соколов		
Гл.спец.	Сергеева		
Рук.груп.	Сафина		
Ст.инж.	Черкасова		

Привязан

Инв.№

ТП 411-2-189.88 КЖ

Лесопильный цех с тарным отделением мощностью 25 тыс.м³ сырья в год

Стадия	Лист	Листов
Р	9	

Фундамент Фм 2, Фм2а и Фм 2б

СОЮЗГИПРОЛЕСХОЗ

Альбом 2 ч.1

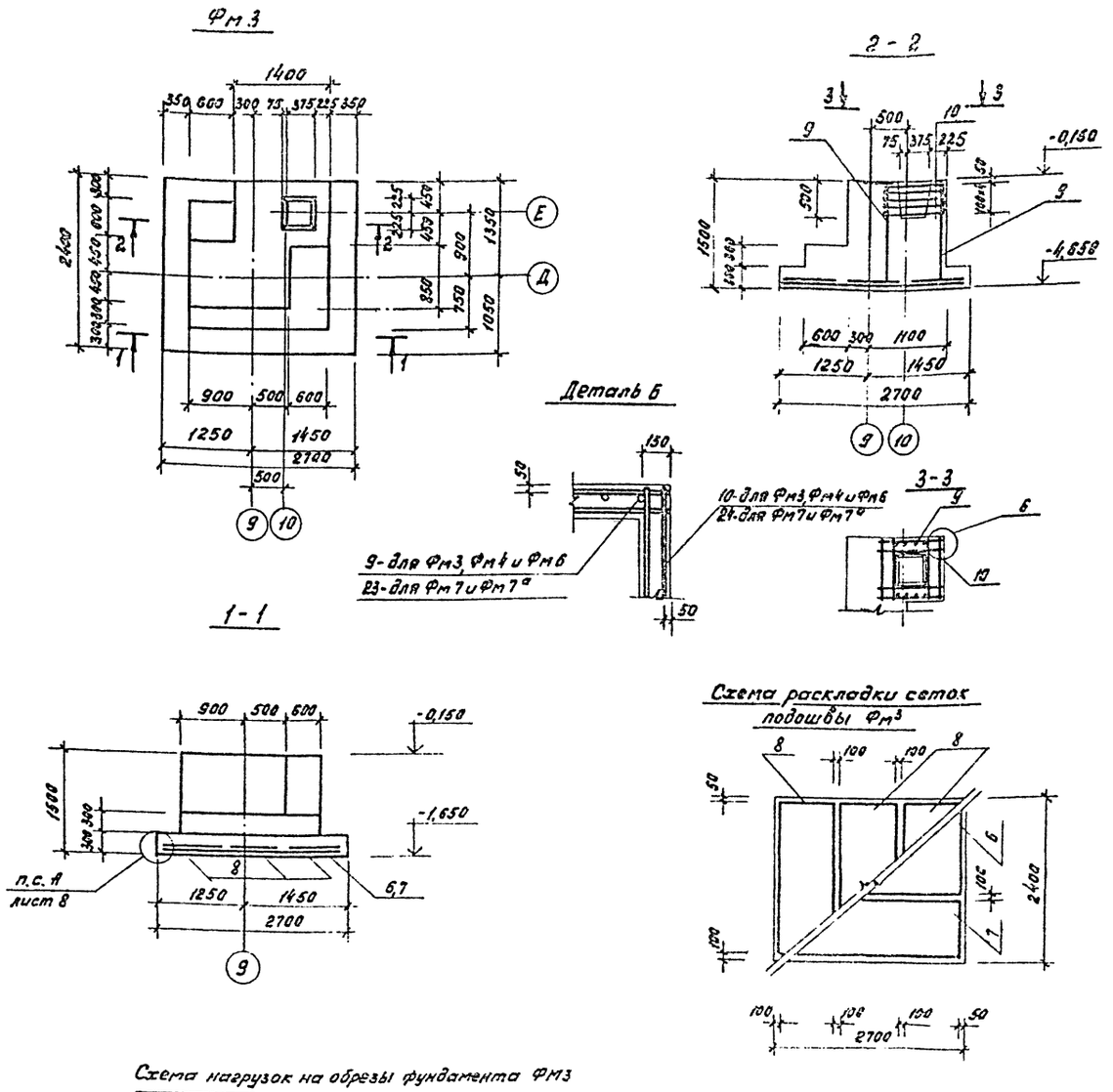

Схема нагрузок на обрезы фундамента ФМ3

Марка	Схема	От вертикальных нагрузок					
		Нормативная			Расчетная		
		N	M	Q	N	M	Q
		кН / Тс	кНм / Тсм	кН / Тс	кН / Тс	кНм / Тсм	кН / Тс
Фм3	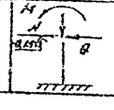	563,55 / 56,355	-41,2 / -4,12	-56,97 / -5,697	654,1 / 65,41	-51,68 / -5,168	71,29 / -7,129

1. Привязка между осями 9 и 10 дана для температуры -30°С

Спецификация монолитного фундамента Фм3

Формат	Зона	Поз	Обозначение	Наименование	Кол.	Примечание
				Фм3 - шт.1		
				Сборочные единицы		
		6	1.410-3, вып.1	1С 12АIII / 6АIII 145×265	1	
		7	"	1С 12АIII / 6АIII 85×265	1	
		8	"	1С 10АIII / 6АIII 85×235	3	
		9	1.412-1/77, вып.3	Сетка СН12АII-6×15	2	
		10	То же	Сетка СА-8АI	5	
				Материалы		
				Бетон класса В15		3,54м³

Ведомость расхода стали на элемент, кг

Марка элемента	Изделия арматурные						
	Арматура класса						Всего
	АI		АII	АIII			
	ГОСТ 5781-82*						
	8		12	6	10	12	
Фм3	15,1		10,4	4,9	21,9	30,6	82,9

ГИП	Сергеева		
Нач.отд.	Рогачев		
Н.контр.	Соколов		
Гл.спец.	Сергеева		
Рук.груп.	Сафина		
Ст.инж.	Черкасова		

Т П 411-2-185.88 КЖ

Привязан

Инв.№

Лесопильный цех с тарным отделением мощностью 25 тыс.м³ сырья в год

Стадия	Лист	Листов
Р	10	

Фундамент Фм3

СОЮЗГИПРОЛЕСХОЗ

Ц00327-02 29

Альбом 2 ч 1

Фм4

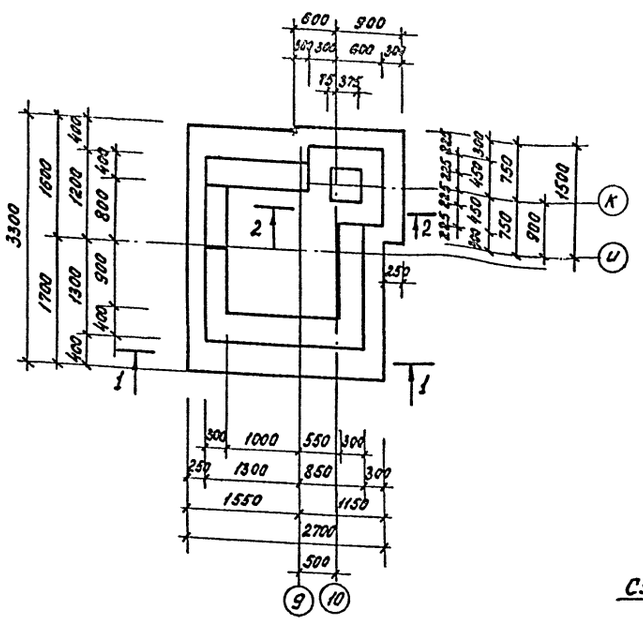

3 - 3

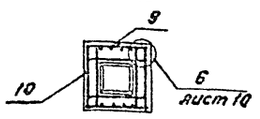

2 - 2

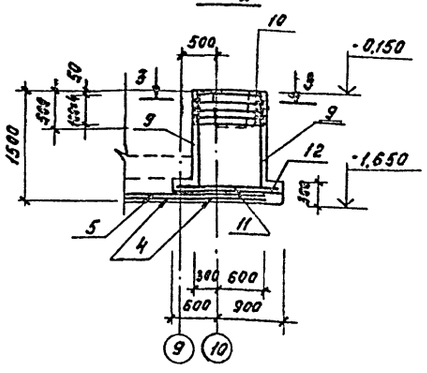

1 - 1

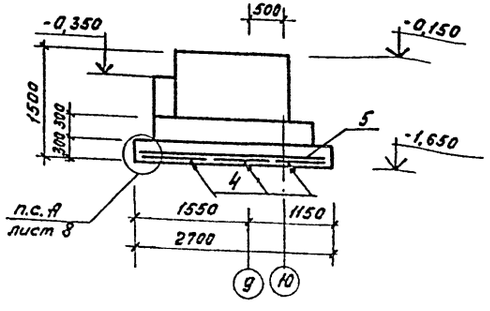

Схема раскладки сеток подошвы Фм4

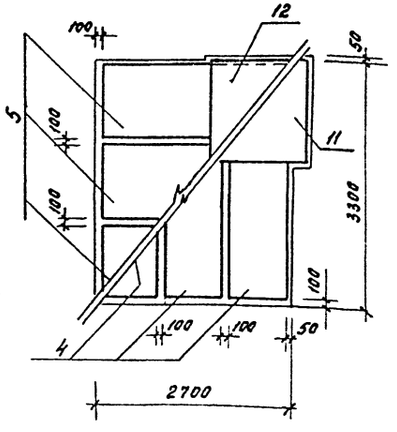

Спецификация монолитного фундамента Фм4

Формат	Зона	Поз.	Обозначение	Наименование	Кол.	Примечание
				Фм4 - шт 1		
				Сборочные единицы		
		4	1.410-3, вып. 1	1С $\frac{12АIII}{6АIII}$ 85×325	3	
		5	То же	1С $\frac{10АIII}{6АIII}$ 105×265	3	
		11	"	1С $\frac{12АIII}{6АIII}$ 145×145	1	
		12	"	1С $\frac{10АIII}{6АIII}$ 145×145	1	
		9	1.412-1/77, вып. 3	Сетка СН12АII - 6×15	2	
		10	То же	Сетка СА-8АI	5	
				Материалы		
				Бетон класса В.15		7,60 м³

Ведомость расхода стали на элемент кг

Марка элемента	Изделия арматурные						
	Арматура класса						Всего
	АI		АII	АIII			
	ГОСТ 5781-82*						
	8		12	6	10	12	
Фм4	15,1		10,4	8,9	36,6	53,5	124,5

Привязка между осями 9 и 10 дана только для температуры -30°С.

Схема нагрузок на обрезы фундамента Фм4

Марка	Схема	От вертикальных нагрузок					
		Нормативная			Расчетная		
		N	Mx	My	N	Mx	My
		кН / Тс	кНм / Тсм	кНм / Тсм	кН / Тс	кНм / Тсм	кНм / Тсм
Фм4	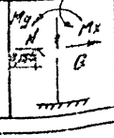	866,95 / 86,695	46,1 / 4,61	138,3 / 13,83	954,1 / 95,41	51,0 / 5,10	152,0 / 15,20

Гип	Сергеева		
Нач.отд.	Розачев		
Н.контр.	Соколов		
Гл.спец.	Сергеева		
Рук.груп.	Сафина		
Ст.инж.	Черкасова		

ТП 411-2-189.88 КШ

Привязан

Инв. №

Лесопильный цех старным отделением мощностью 25 тыс.м³ сырья в год

Стадия	Лист	Листов
Р	11	

Фундамент Фм 4

СОЮЗГИПРОЛЕСХОЗ

Привязан 2 ч.1

Фм 5

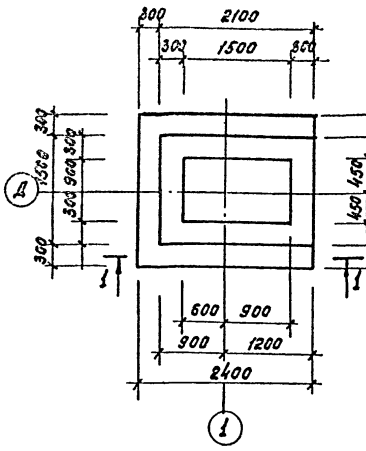

Фм 6

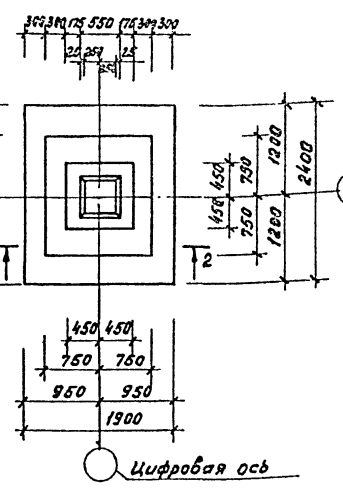

Фм 6а

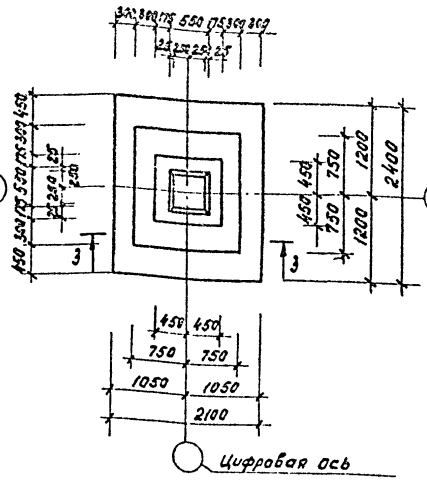

4-4

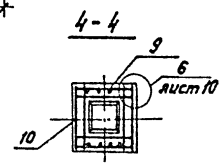

1-1

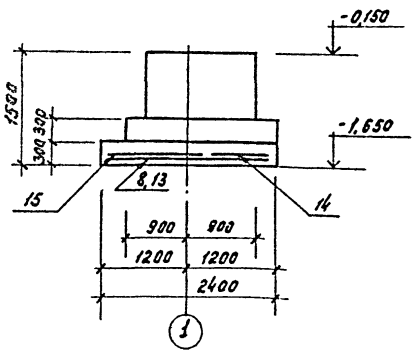

2-2

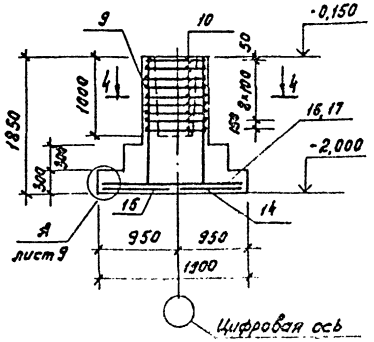

3-3

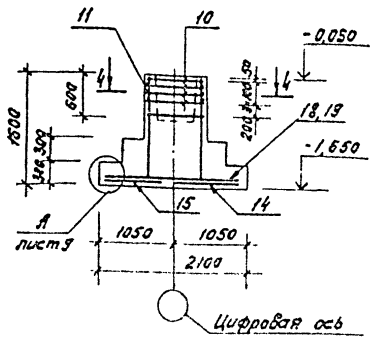

Схема раскладки сеток подошв Фм5 и Фм6 и 6а

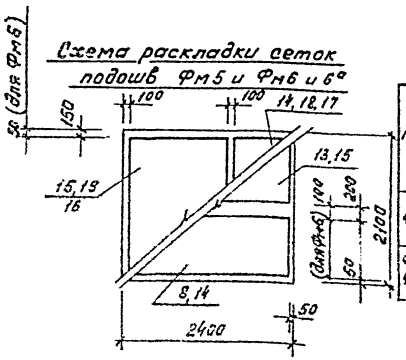

Схема нагрузок на обрезы фундаментов Фм5 и Фм6; Фм6а

Марка	Схема	От вертикальных нагрузок					
		Нормативная			Расчетная		
		N	M	Q	N	M	Q
		кН / тс	кНм / тсм	кН / тс	кН / тс	кНм / тсм	кН / тс
Фм5	N, M, Q	423,23	-41,2	-55,97	500,0	-51,68	-71,29
		42,323	-4,12	-5,697	50,0	-5,168	-7,129
Фм6 Фм6а	0,15 / 0,020	604,0	—	—	726,0	—	—
		60,40			72,60		

Ведомость расхода стали на элемент, кг

Марка элемента	Изделия арматурные						
	Арматура класса						Всего
	AI		AII		AIII		
	ГОСТ 5781-82*						
	8		12	6	10	12	
Фм 5				3,8	16,0	23,7	43,5
Фм 6	27,0		13,6	3,8	16,4	22,9	83,1
Фм 6а	15,1		10,1	3,8	16,4	22,9	68,6

Спецификация монолитных фундаментов Фм5; Фм6; Фм6а

Формат	Зона	Поз.	Обозначение	Наименование	Кол.	Примечание
				Фм 5 - шт 1		
				Сборочные единицы		
		8	1.410-3, Вып. 1	1С 10АII / 6АIII 85×235	1	
		13	"	1С 12АII / 6АIII 105×235	1	
		14	"	1С 12АII / 6АIII 85×205	1	
		15	"	1С 12АII / 6АIII 145×205	1	
				Материалы		
				Бетон класса В15		3,54 м³
				Фм 6 (шт. 4)		
				Сборочные единицы		
		14	1.410-3, Вып. 1	1С 12АII / 6АIII 85×235	1	
		15	"	1С 12АII / 6АIII 105×235	1	
		16	"	1С 10АII / 6АIII 85×185	1	
		17	"	1С 10АII / 6АIII 145×185	1	
		9	1.412-1/77, Вып. 3	Сетка 1С 12АII-6×18	2	
		10		Сетка СА-8АI	10	
				Материалы		
				Бетон класса В15		3,2 м³
				Фм 6а (шт. 3)		
				Сборочные единицы		
		14	1.410-3, Вып. 1	1С 12АII / 6АIII 85×235	1	
		15	"	1С 12АII / 6АIII 105×235	1	
		18	"	1С 12АII / 6АIII 85×205	1	
		19	"	1С 10АII / 6АIII 145×205	1	
		11	1.412-1/77, Вып. 3	Сетка СН 12АII-6×15	2	
		10	"	Сетка СА-8АI	5	
				Материалы		
				Бетон класса В15		3,02 м³

1. Схему расположения элементов фундаментов и фундаментных балок см. лист КЖ-3.
2. Нагрузки на фундаменты даны для основного варианта при толщине стены 510 мм.

Привязан

Инв. №

ГИП	Сергеева		ТП 411-2-18.88 КЖ
Нач. отд	Рогачев		
Н. контр.	Соколов		
Гл. спец.	Сергеева		
Рук. арх. гр.	Сафина		
Ст. инж.	Черкасова		Лесопильный цех с торцовым отделением мощностью 25 тыс. м³ сырья в год

Стадия	Лист	Листов
Р	12	

Фундаменты Фм5; Фм6; Фм6а

СОЮЗГИПРОЛЕСХОЗ

Альбом 2 ч.1

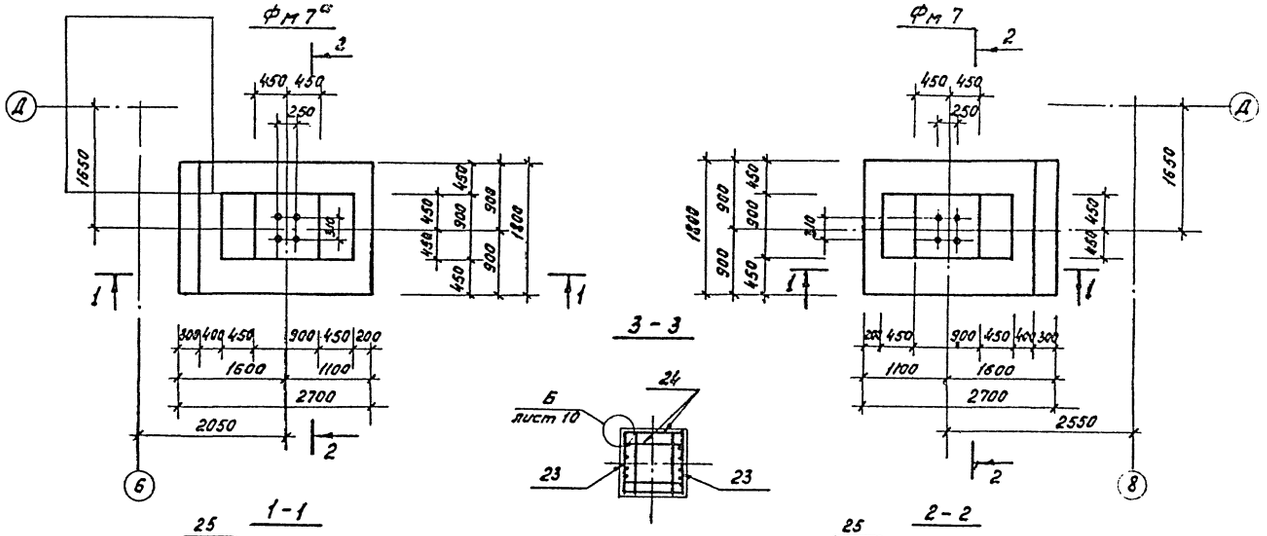

Спецификация монолитных фундаментов Фм7 и Фм7а

Формат	Зона	Поз.	Обозначение	Наименование	Кол.	Примечание
				Фм7 и Фм7а - шт.2		
				Сборочные единицы		
		20	1.410-3, Вып. 1	1С 12 АIII / 8 АI - 175×265	1	
		21	"	1С 10 АI / 6 АIII - 105×175	1	
		22	"	1С 10 АI / 6 АIII - 145×175	1	
		23	1.412-1/77, Вып. 3	Сетки С-14 АIII - 6×16	2	
		24	То же	Сетки С-9 40 АII	5	
				Детали		
		25	КЖ-13	ф 28 АIII ГОСТ 5781-82* l=2550	4	
				Материалы		
				Бетон класса В15		2,84 м³

Ведомость расхода стали на элемент кг.

Марка элемента	Изделия арматурные									Всего
	Арматура класса									
	AI	AII	AIII							
	ГОСТ 5781-82*									
	8	10		6	8	10	12	14	28	
Фм7, Фм7а	1,6	21,0		1,7	3,7	15,1	23,5	14,0	49,3	129,9

Ведомость стержней

Поз.	Эскиз
25	2430

Схема раскладки сеток подошв Фм7 и Фм7а

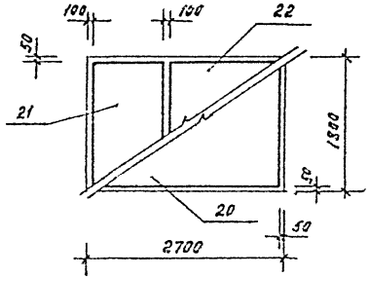

Схема нагрузок на обрезы фундаментов Фм7 и Фм7а

Марка	Схема	От вертикальных нагрузок					
		Нормативная			Расчетная		
		N	M	Q	N	M	Q
		кН / Тс	кНм / Тсм	кН / Тс	кН / Тс	кНм / Тсм	кН / Тс
Фм7	N, M, Q, 0,224	265,0	67,7	59,8	314,0	69,0	71,6
Фм7а		26,50	6,77	5,98	31,4	6,90	7,16

Гип	Сергеева		
Нач.отд.	Розачев		
Н.контр.	Соколов		
Гл.спец.	Сергеева		
Рук.груп.	Сафина		
Ст.инж.	Черкасова		

ТП 411-2-189.88 К III

Лесопильный цех с сырым отделением мощностью 25 тыс. м³ сырья в год. Стадия Р; Лист 13; Листов

Фундамент Фм7 и Фм7а

СОЮЗГИПРОЛЕСХОЗ

Привязан

Инв.№

Альбом 24.1

Схема расположения элементов сборных фундаментов

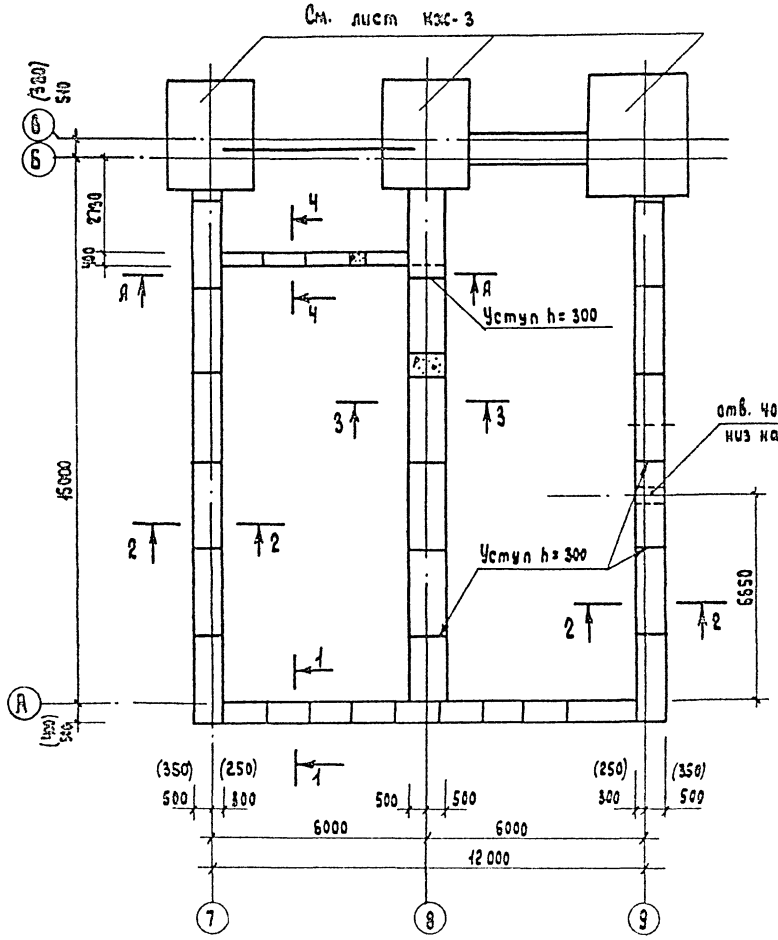

Схема нагрузок

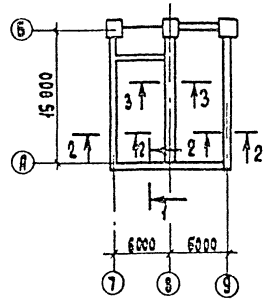

Нормативные нагрузки на отметке -0,030

N сечения	нагрузки кН/м (тс/м)		
	наружная t°		
	-20°С	-30°С	-40°С
1-1	47,1 (4,7 1)	62,8 (6,2 8)	
2-2	92,2 (9,2 2)	108,0 (10,8 0)	
3-3	136,3 (13,6 3)	135,3 (13,6 3)	

Спецификация к схеме расположения элементов сборных фундаментов

Марка поз.	Обозначение	Наименование	Кол. для t°С +20°С	-30°С	-40°С	Масса ед.кг	Примечание
		Блоки сборные					
СБ1	ГОСТ 13579-78*	ФБС 24.4.6-Т	20	8	8	1300	
СБ2	То же	ФБС 9,4.6-Т	8	—	—	470	
СБ3	"	ФБС 24.5.6-Т	—	16	16	1630	
СБ4	"	ФБС 9.5.6-Т	—	4	4	590	
СБ5	"	ФБС 12.4.3-Т	52	12	12	310	
СБ6	"	ФБС 12.5.3-Т	—	40	40	380	
СБ7	"	ФБС 12.6.3-Т	180	—	—	460	
		Плиты фундаментные					
СБ8	ГОСТ 13580-85	ФЛ8 24-3	—	12	12	1150	
СБ9	То же	ФЛ10 24-2	6	6	6	1380	
		Материалы					
		Бетон класса В7,5					2,1 м³

1. Характеристику грунтов см. пояснительную записку.
2. За относительную отметку 0.000 условно принят уровень чистого пола цеха, что соответствует абсолютной отметке ▭
3. Гидроизоляция стен на отм. -0,030 - 0,350 состоит из слоя цементного раствора состава 1:2 толщиной 30мм.
4. Нижний ряд блоков укладывать на выравненное песчаное основание (при песчаных грунтах) или предварительно уплотненную песчаную подсыпку толщиной 100мм (при прочих грунтах).
5. Кладку бетонных блоков выполнять на цементном растворе марки 50.
6. Размеры в круглых скобках для расчетной зимней температуры воздуха $t_н$ = -20°С.
7. Сечения 1-1 по 4-4 и раскладку блоков см. лист КЖС-15.

ГИП	Сергеева		ТП 411-2-189.88 КЖ
Нач.отд.	Богачев		
Н.контр.	Соколов		
Гл.спец.	Сергеева		
Рук.гр.	Сафина		
Ст.инж.	Черкасова		

Привязан

Инв. N

Лесопильный цех тарным отделением мощностью 25 тыс. м³ сырья в год

Стадия	Лист	Листов
Р	14	

Бытовые помещения. Схема расположения элементов сборных фундаментов

СОЮЗГИПРОЛЕСХОЗ

Согласовано: Гл.спец. Вл. Бухгалтер

Альбом 24.1

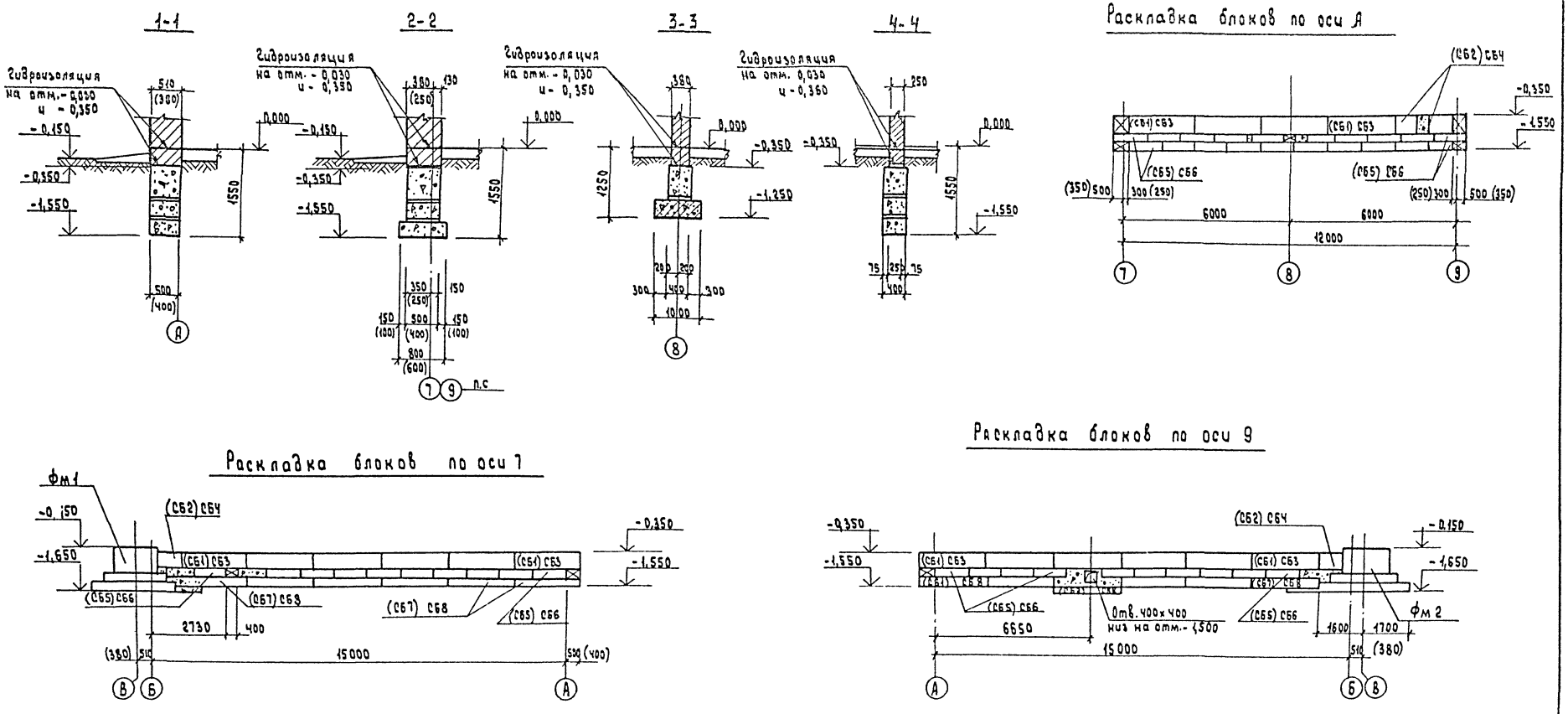

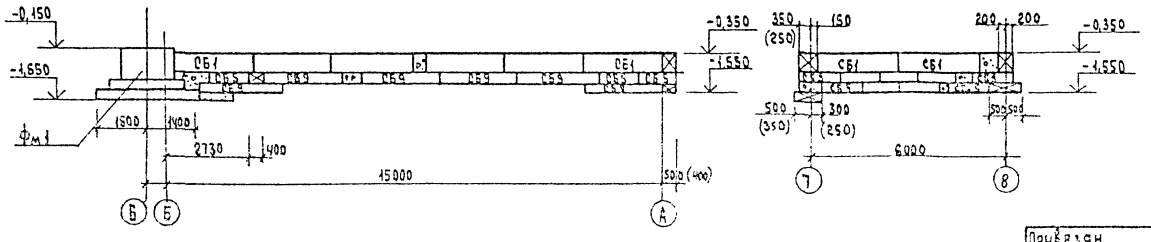

1. Схему расположения элементов сборных фундаментов см. лист КЖ-14.
2. Размеры в круглых скобках даны для наружной температуры воздуха $t_н = -20°C$.

ГИП	Сергеева		ТП 411-2-183.88				КЖ
Нач.отд.	Рогачев						
Н.контр.	Сахлов						
Гл.спец.	Сергеева						
Рук.гр.	Сафина						
Ст.инж.	Черкасова						
Привязан			Лесопильный цех с тарным отделением мощностью 25 тыс. м³ сырья в год	Стадия	Лист	Листов	
				Р	15		
Инв.№			Бытовые помещения Сечения 1-1 ÷ 4-4. Раскладка блоков	СОЮЗГИПРОЛЕСХОЗ			

Согласовано

Ц00327-02 34

Схема расположения фундаментов

см. лист КЖС-3

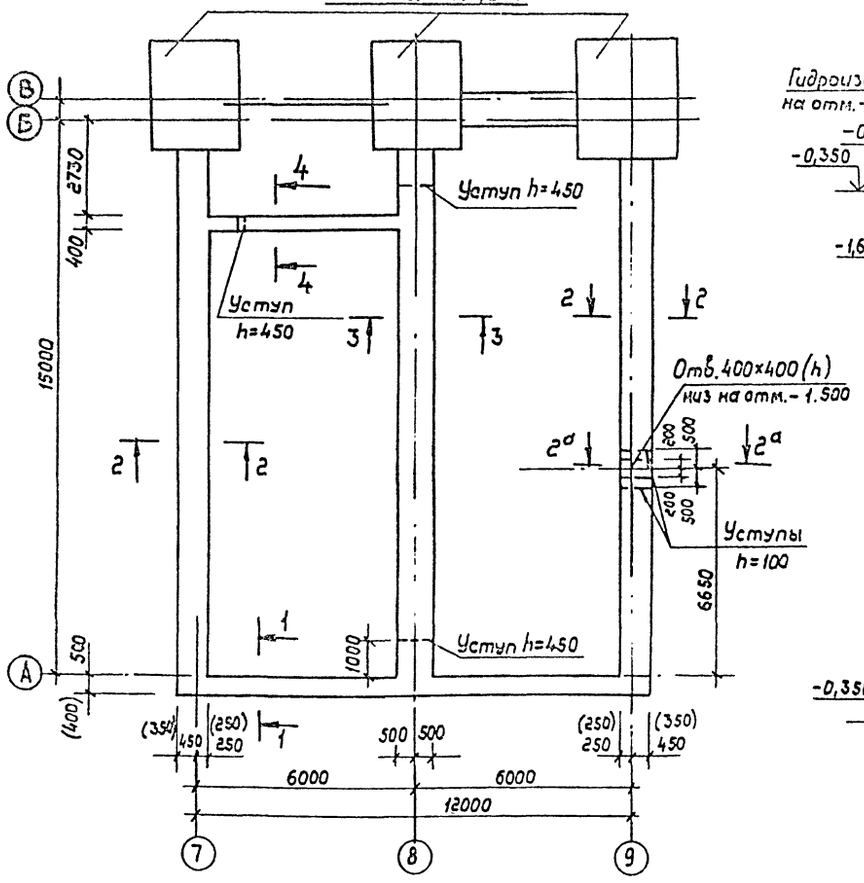

1-1

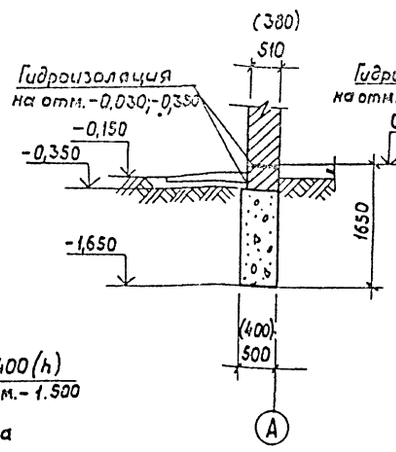

2-2 и 2ª-2ª

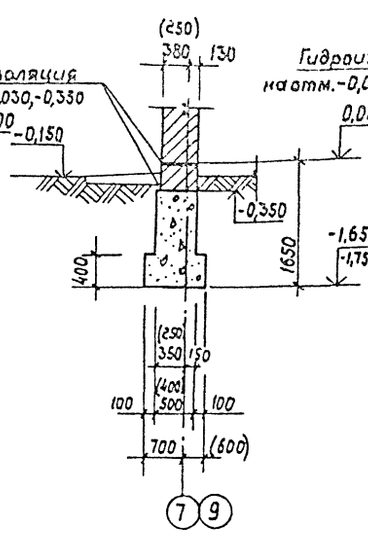

3-3

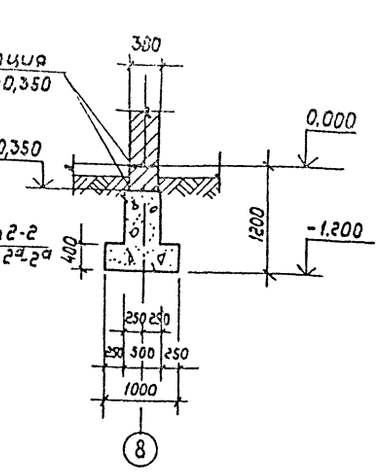

4-4

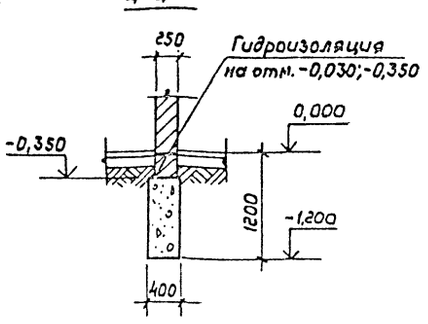

1. Характеристику грунтов см. на листе КЖ-15.
2. За относительную отметку 0.000 условно принят уровень чистого пола, цеха, что соответствует абсолютной отметке [ ]
3. Фундаменты выполняются из бутобетона - (бут марки 200, бетон класса В7,5).
4. Гидроизоляция стен на отм. -0,030 и -0,350 из слоя цементного раствора состава 1:2 толщиной 30 мм.
5. Размеры в круглых скобках для расчетной зимней температуры воздуха $t = -20°C$.

Схема нагрузок

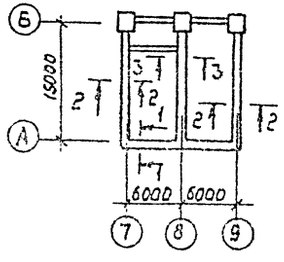

Нормативные нагрузки на отметке

N сечения	нагрузки кн/м (Тс/м)			
	наружная t			
	-20°C		-30°C	-40°C
1-1	47,1	(4,71)	62,8	(6,28)
2-2	92,2	(9,22)	108,0	(10,80)
3-3	136,3	13,63	136,3	(13,63)

ГИП	Сергеева		ТП 411-2-189.88 КЖ
Нач. отд.	Розанов		
Н. контр.	Соколов		
Гл. спец.	Сергеева		
Рук. гр.	Сафина		
Ст. инж.	Черкасова		Лесопильный цех с тарным отделением мощностью 65 тыс. м³ сырья в год. Стадия Р; Лист 16; Листов
Привязан			Бытовые помещения. Схема расположения элементов сечения (вариант из бутобетона)
Инв. №			СОЮЗГИПРОЛЕСХОЗ

Схема расположения элементов фундаментов сортплощадки

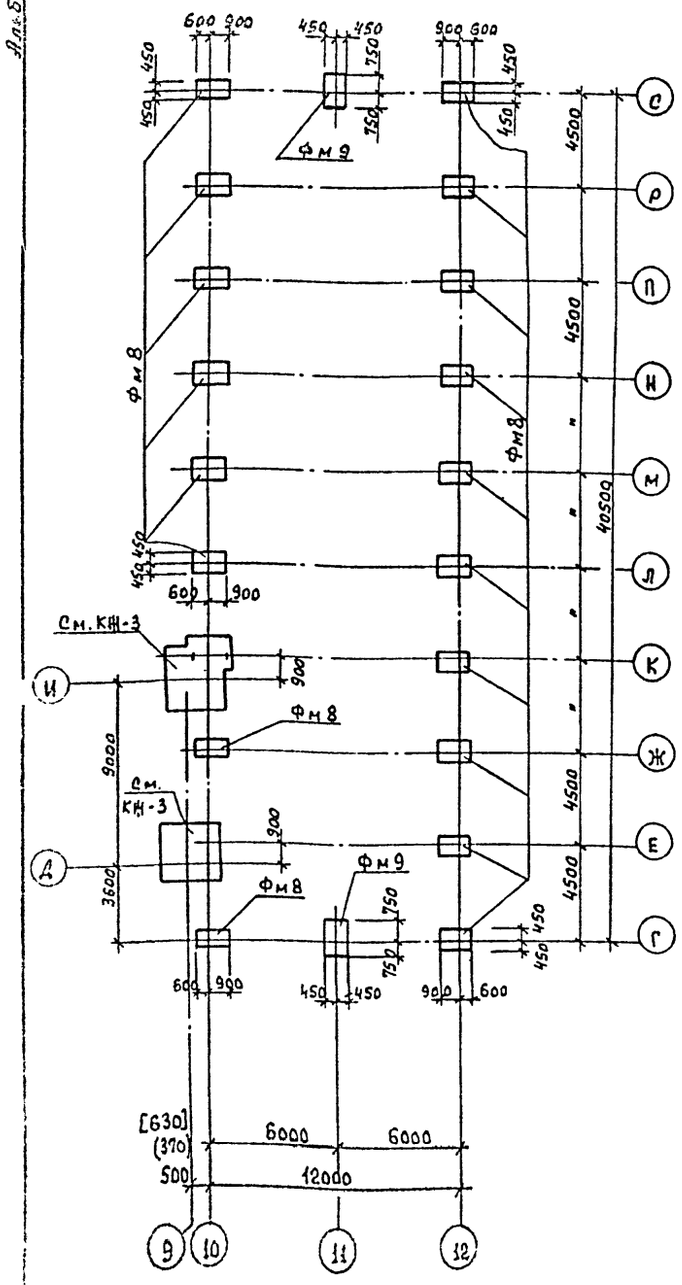

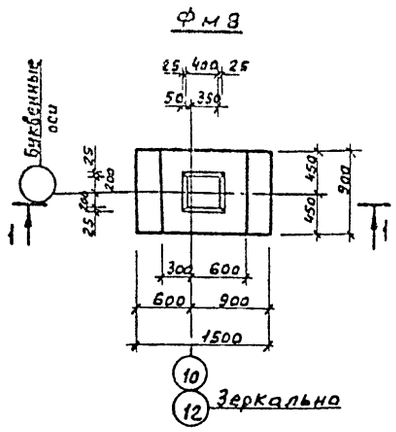

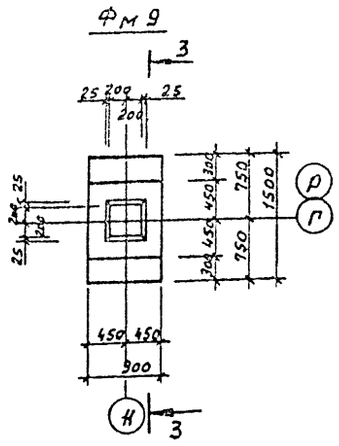

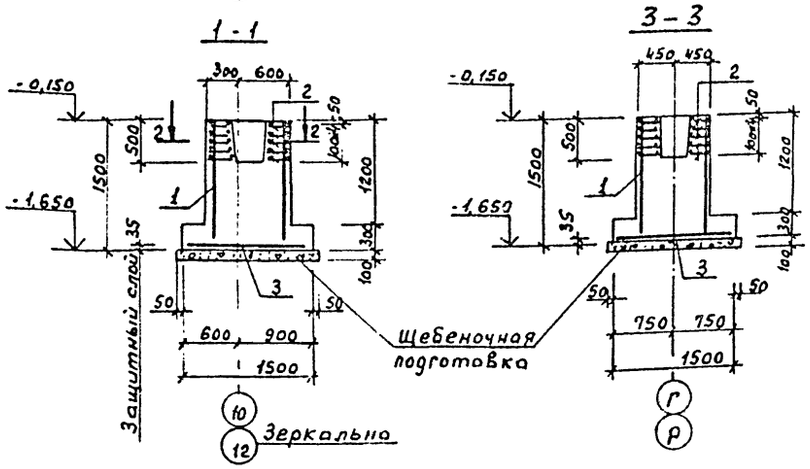

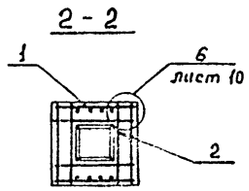

Спецификация к схеме расположения элементов фундаментов

Марка поз.	Обозначение	Наименование	Кол.	Масса ед. кг	Примечание
		Фундамент монолитный			
Фм 8	КЖ-17	Фм 8	18		
Фм 9	То же	Фм 9	2		

Спецификация элементов монолитной конструкции.

Формат	Зона	Поз.	Обозначение	Наименование	Кол.	Примечание
				Фм 8 - шт 16; Фм 9 - шт 2		
				Сборочные единицы		
		1	1.412-1/77, Вып. 3	Сетка СН12 АII - 6х15	2	6,0 кг
		2	То же	Сетка СА-8 АI	5	2,7 кг
		3	1.410-3, Вып. 1	1С 12АIII / 6АIII 85х145	1	7,0 кг
				Материалы		
				Бетон класса В 10		1,38 м³

Ведомость расхода стали на элемент, кг

Марка элемента	Изделия арматурные						Всего
	Арматура класса						
	AI		AII		AIII		
	ГОСТ 5781-82*						
	8		12		6	12	
Фм 8	15,1		10,4		0,6	6,4	32,5
Фм 9	15,1		10,4		0,6	6,4	32,5

Схема нагрузок на обрезы фундаментов Фм 8 и Фм 9.

Марка	Схема	От вертикальных нагрузок					
		Нормативная			Расчетная		
		N	M	Q	N	M	Q
		кН / тс	кНм / тсм	кН / тс	кН / тс	кНм / тсм	кН / тс
Фм 9	N M Q	1270 / 127,0	11,8 / 1,18	2,0 / 0,20	153,0 / 15,30	15,89 / 1,589	2,65 / 0,265
Фм 9							

ГИП	Сергеева			Т.П. 411-2-189.88		КЖ	
Нач. отд	Рогачев						
Н. контр	Соколов						
Гл. спец	Сергеева						
Рук. груп	Сафина						
Ст. инж.	Черкасова			Лесопильный цех с тарным отделением мощностью 25 тыс. м³ сырья в год	Стадия	Лист	Листов
					Р	13	
Привязан				Сортплощадка. Схема расположения эл-тов ф-тов сортплощадки Ф-7, Фм8, Фм9	Союзгипролесхоз		
Инв. №							

Альбом 2 ч.1

Схема расположения элементов фундаментов эстакад ленточных конвейеров N1 и N2

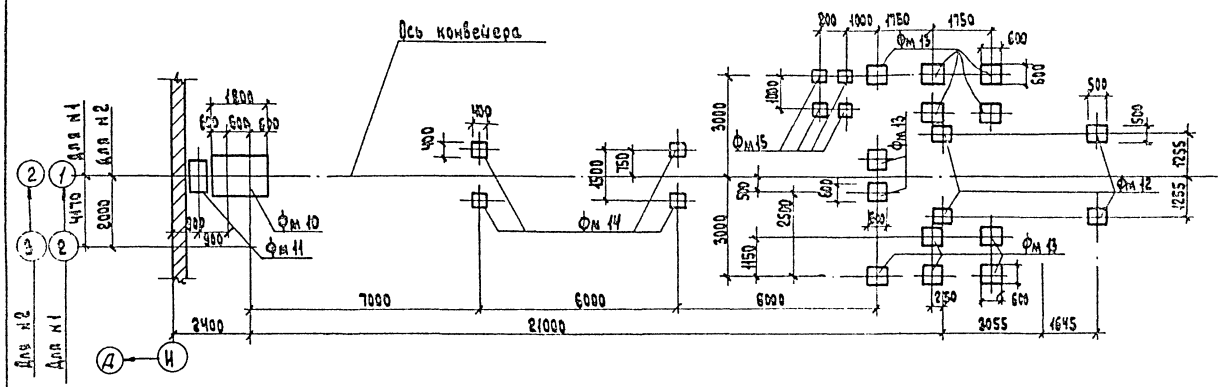

Фм 10

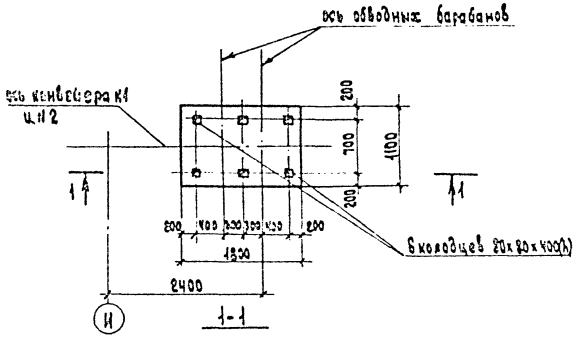

Фм 11

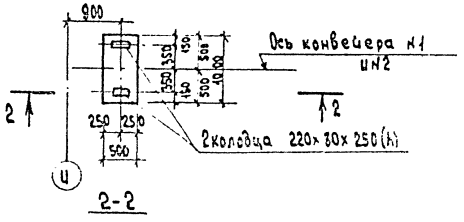

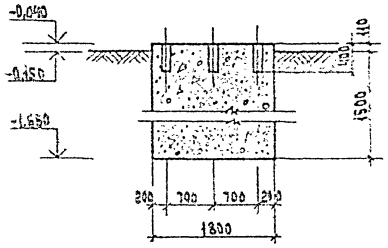

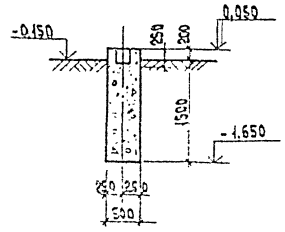

Спецификация к схеме расположения элементов фундаментов эстакад ленточных конвейеров N1 и N2

Марка поз.	Обозначение	Наименование	Кол. общ.	Масса кг	Примечание
Фм 10	КЖ-18	Фундамент Фм 10	1		
Фм 11	КЖ-18	Фундамент Фм 11	2		
Фм 12	КЖ-19	Фундамент Фм 12	8		
Фм 13	то же	Фундамент Фм 13	24		
Фм 14	"	Фундамент Фм 14	8		
Фм 15	"	Фундамент Фм 15	8		

1. Данный лист читать с листом КЖ-19.

Инв.	Сергеева		ТП 411-2-189.88 КЖ
Нач. отд.	Розанов		
Н. контр.	Соколов		
Гл. спец.	Сергеева		
Рук. ер.	Сафина		
Ст. инж.	Черкасова		

Лесопильный цех с тарным отделением мощностью 25 тыс. м³ сырья в год

Стадия	Лист	Листов
Р	18	

Схема расположения элементов ф-тов эстакад ленточных конвейеров N1, N2 ф-ты Фм 10, Фм 11

СОЮЗГИПРОЛЕСХОЗ

Привязан

Инв. N

400327-02 37

Фм 12

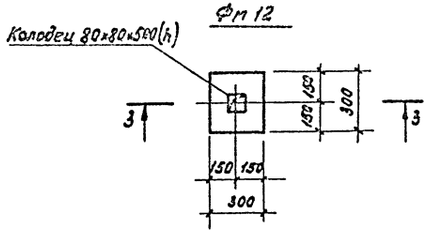

3-3

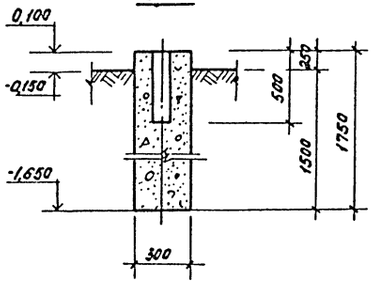

Фм 13

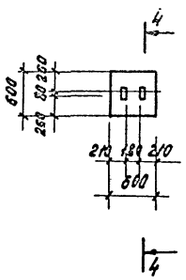

4-4

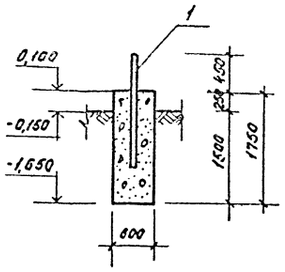

Фм 15

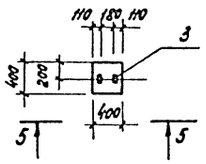

5-5

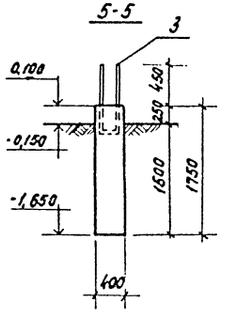

Фм 14

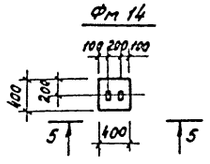

5-5

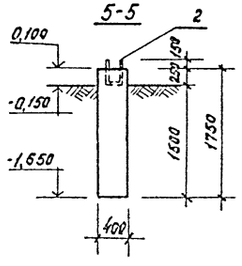

Схему расположения элементов фундаментов эстакад ленточных конвейеров N1 и N2 см. лист КЖ-18.

Ведомость деталей

Поз.	Эскиз
1	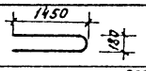
2	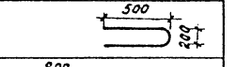
3	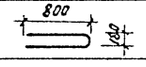

Спецификация монолитных фундаментов Фм 10 ÷ Фм 15

Формат	Зона	Поз.	Обозначение	Наименование	Кол.	Примечание
				Фм 10 (шт. 2)		
				Материалы		
			КЖС-18	Бетон класса В7,5		0,01 м³
				Фм 11 (шт 2)		
				Материалы		
			КЖ-18	Бетон класса В7,5		3,47 м³
				Фм 12 (шт. 8)		
				Материалы		
			КЖ-19	Бетон класса В7,5		0,16 м³
				Фм 13 (шт. 24)		
				Детали		
		1	КЖ-19	-80×6 ГОСТ103-76* ℓ=3080	1	11,30 кг
				Материалы		
				Бетон класса В7,5		0,63 м³
				Фм 14 (шт. 8)		
				Детали		
		2	КЖ-19	-80×6 ГОСТ103-76* ℓ=1200	1	4,70 кг
				Материалы		
				Бетон класса В7,5		0,28 м³
				Фм 15 (шт 8)		
				Детали		
		3	КЖ-19	-80×6 ГОСТ103-76* ℓ=1780	1	6,60 кг
				Материалы		
				Бетон класса В7,5		0,28 м³

ГИП	Сергеева		ТП 411-2-189.88 К III
Нач. отд.	Рогачев		
Н. контр.	Соколов		
Гл. спец.	Сергеева		
Рук. арх.	Сафина		
Ст. инж.	Черкасова		Лесопильный цех с торцовым отделением мощностью 25 тыс. м³ сырья в год. Эстакада ленточных конвейеров N1 и N2. Фундаменты Фм 12 ÷ Фм 15

Стадия	Лист	Листов
Р	19	

СОЮЗГИПРОЛЕСХОЗ

Привязан

Инв. N.

400327-02 38

Альбом 2 ч. 1

Схема расположения фундаментов под опоры пневмотранспорта и оборудование

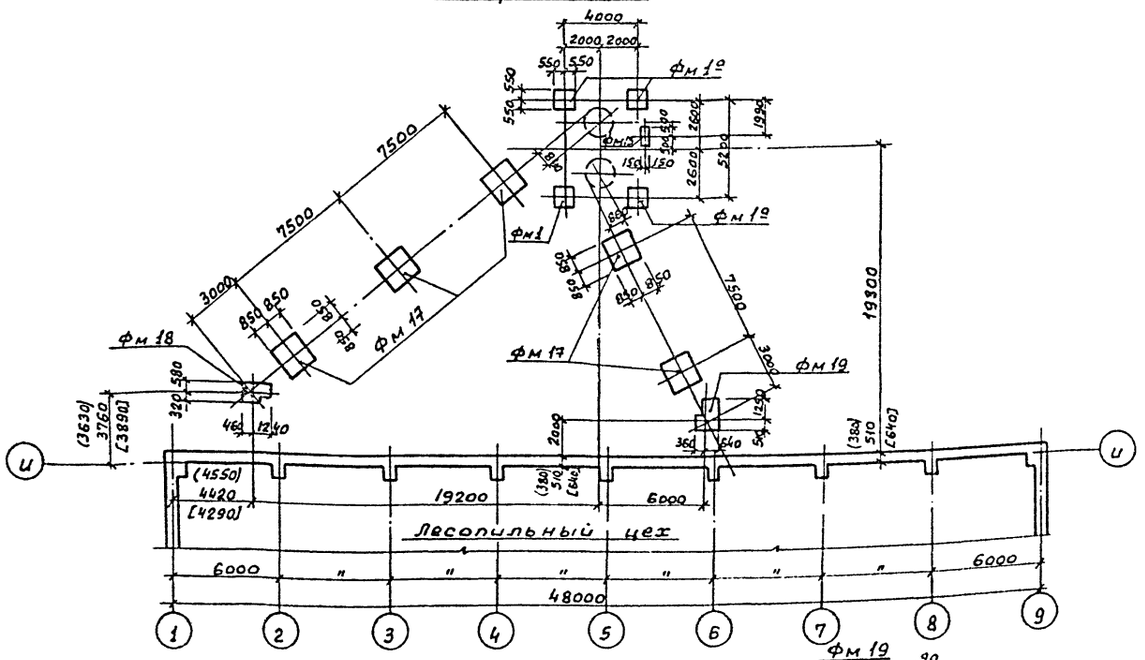

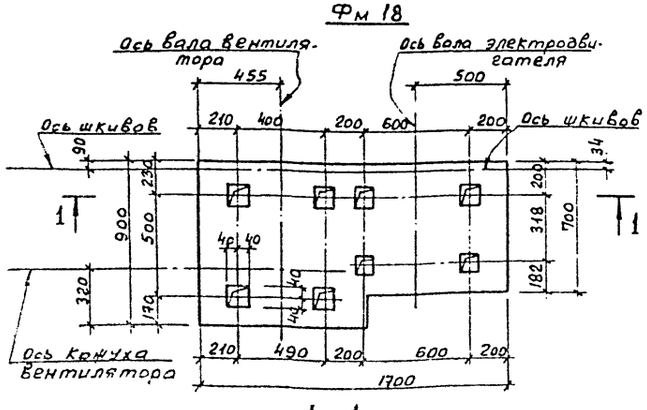

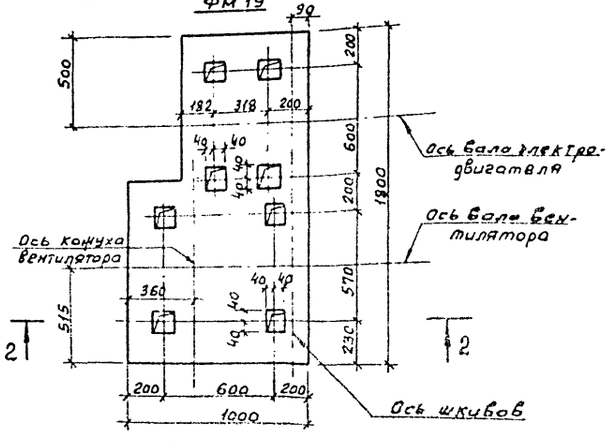

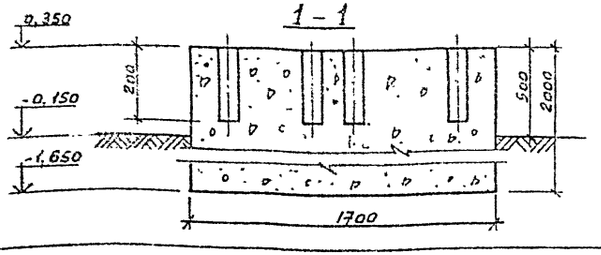

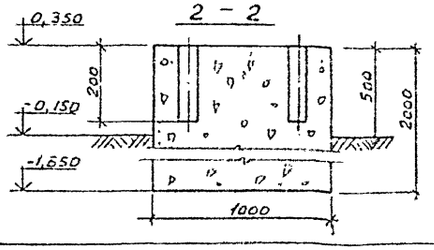

Спецификация к схеме расположения фундаментов под опоры пневмотранспорта и оборудование.

Марка	Обозначение	Наименование	Кол.	Масса ед. кг	Примечание
		Фундаменты монолитные железобетонные			
Фм 1а	По материалам Гипродрев-прома шифр 624 вып 2 листы КЖ-1 и КЖ-2	Фм 1а	4		
Фм 16	КЖ-21	Фм 16	1		
Фм 17	КЖ-21	Фм 17	5		
Фм 18	КЖ-20	Фм 18	1		
Фм 19	КЖ-20	Фм 19	1		

1. Грунтовые условия в основании фундаментов см. пояснительную записку.
2. Под фундаментами опор пневмотранспорта устраивается бетонная подготовка толщиной 100 мм из бетона класса В7,5.
3. Спецификацию на фундаменты Фм16, Фм18 и Фм17, Фм19 см. на листе КЖ-21.
4. Размеры в скобках даны для наружной температуры воздуха $t^н = -20°C$, в квадратных $t^н = -40°C$.

Гип	Сергеева		Т.П. 411-2-189.88 КЖ
Нач. отд.	Рогачев		
Н. контр.	Соколов		
Гл. спец.	Сергеева		
Рук. груп.	Сафина		
Ст. инж.	Черкасова		Лесопильный цех с тарным отделением мощностью 25 тыс. м³ сырья в год — Стадия: Р; Лист: 20; Листов:
Привязан:			Наружный пневмотранспорт. Схема расположения ф-тов под опоры пневмотранспорта. Ф-ты Фм-18, Фм-19 — СОЮЗГИПРОЛЕСХОЗ
Инв. №			

Согласовано: Ст. инж. Шевченко

Альбом 2 ч.1

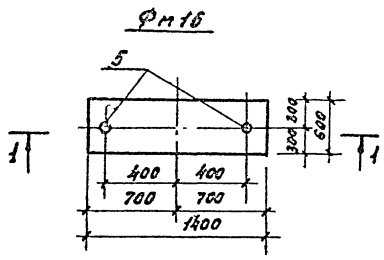

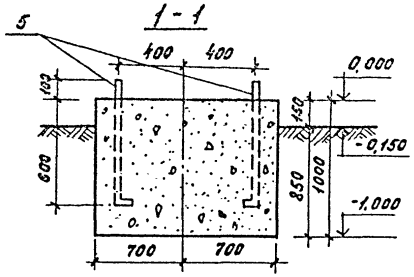

Ведомость деталей

Поз.	Эскиз
4	
5	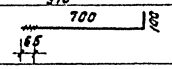

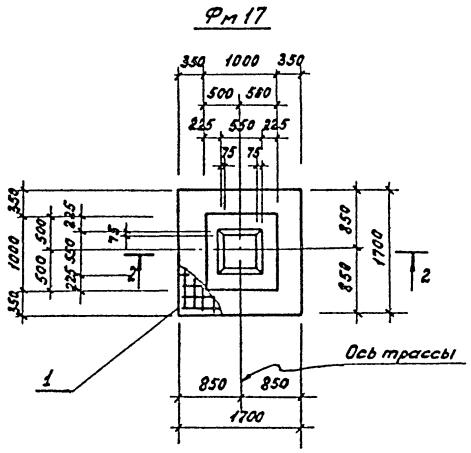

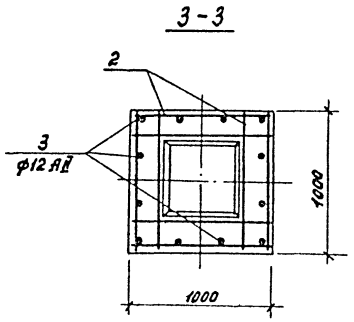

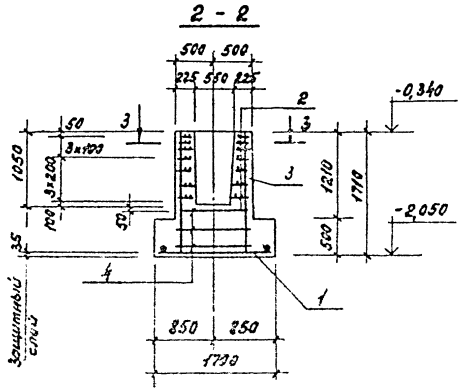

Таблица нагрузок на фундамент

Схема нагрузок	Марка фундамента	Нормативные нагрузки				
		N кН/Тс	Mx кНм/Тсм	My кНм/Тсм	Hx кН/Тс	Hy кН/Тс
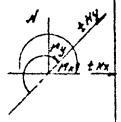	Фм17	45,1 / 4,51	34,3 / 3,43	34,3 / 3,43	5,9 / 0,59	5,9 / 0,59

Спецификация фундаментов под опоры пневмотранспорта и оборудование

Формат	Зона	Поз.	Обозначение	Наименование	Кол.	Примечание
				Фм16 (шт.1)		
				Сборочные единицы		
				Детали		
		5	КЖ-21	ф22 АIII ГОСТ 5781-82* ℓ=800	2	
				Материалы		
				Бетон класса В12,5		0,84м³
				Фм17 (шт.5)		
		1	411-2-189.88 -КЖИ-1300	Сетка арматурная С10	1	
		2	411-2-189.88 -КЖИ-1200	То же С9	7	
				Детали		
		3	КЖ-21	ф12 АIII ГОСТ 5781-82* ℓ=1620	12	
		4	"	ф8 АI ГОСТ 5781-82* ℓ=3800	3	
				Материалы		
				Бетон класса В12,5		2,40м³
				Фм18 (шт.1)		
				Материалы		
				Бетон класса В12,5		1,61м³
				Фм19 (шт.1)		
				Материалы		
				Бетон класса В12,5		3,12м³

Ведомость расхода стали на элемент, кг

Марка элемента	Изделия арматурные							Изделия закладные						Общий расход
	Арматура класса						Всего	Арматура класса					Всего	
	АIII ГОСТ 5781-82*			АI ГОСТ 5781-82*				АI ГОСТ 5781-82*						
	ф12		Итого	ф8		Итого		ф22				Итого		
Фм16								4,8				4,8		4,8
Фм17	73,5		73,5	4,5		4,5	78,0							78,0

1. Схему расположения фундаментов под опоры пневмотранспорта и оборудование см. лист КЖ-20.

ГИП	Сергеева		ТП 411-2-189.88 КЖ
Нач.отд.	Рогачев		
Н.контр.	Соколов		
Гл.спец.	Сергеева		
Рук.груп.	Сафина		
Ст.инж.	Черкасова		

Привязан

Инв. №

Лесопильный цех с тарным отделением мощностью 25 тыс.м³ сырья в год.

Наружный пневмотранспорт Фундаменты Фм16 и Фм17

Стадия	Лист	Листов
Р	21	

СОЮЗГИПРОЛЕСХОЗ

Альбом 2 ч.1

Схема расположения колонн трассы пневмотранспорта

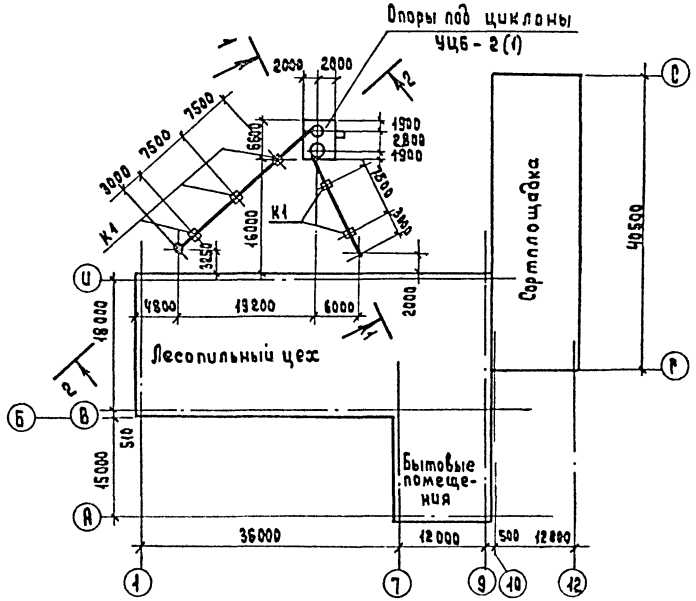

1-1

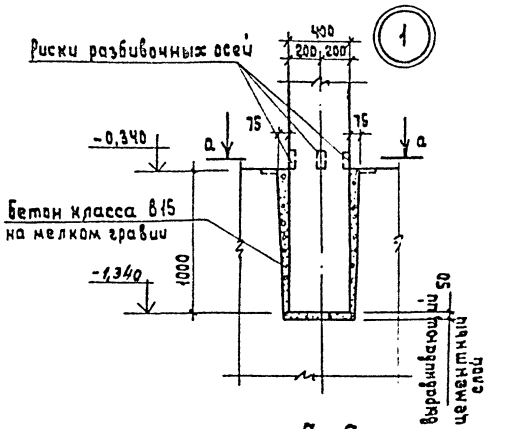

а-а

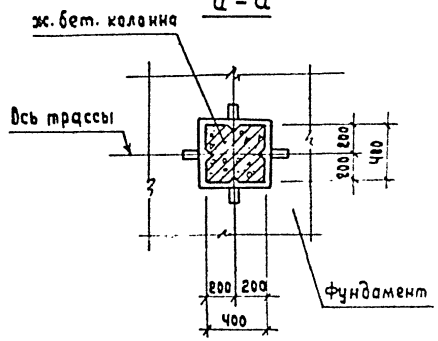

2-2

Спецификация к схеме расположения колонн трассы пневмотранспорта

Марка	Обозначение	Наименование	Кол.	Масса ед.кг	Примечание
		конструкции сборные железобетонные			
К1	Серия 3.015-1/82, вып. II-1	Колонна К2-3	5	2,4	тс

1. За отметку 0.000 условно принят уровень пола цеха.
2. Все указания по монтажу сварных железобетонных конструкций см. пояснительную записку серии 3.015-1/82, выпуск II-1.
3. План фундаментов сварных железобетонных опор пневмотранспорта см. лист КЖ-21.
4. Траверсы и опоры под циклон см. лист КМ-19.

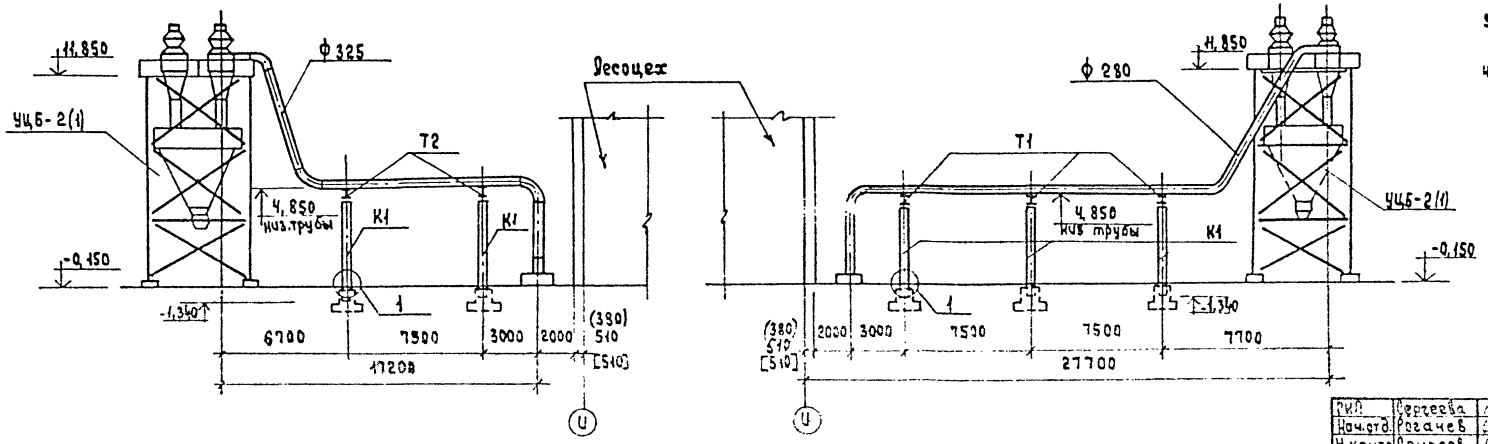

ГИП	Сергеева		ТП 411-2-189.88 КЖ
Нач.отд.	Рогачев		
Н.контр.	Соколов		
Гл.спец.	Сергеева		
Рук.гр.	Сафина		
Ст.инж.	Черкасова		

Лесопильный цех с тарным отделением мощностью 25 тыс. м³ сырья в год

Стадия	Лист	Листов
Р	22	

Наружный пневмотранспорт. Схема расположения колонн трассы пневмотранспорта

СОЮЗГИПРОЛЕСХОЗ

Привязан

Инв. N

Согласовано: Ст. инж.

Альбом 2ч.1

Схема расположения фундаментов под опоры бревнотаски БА-3м N1

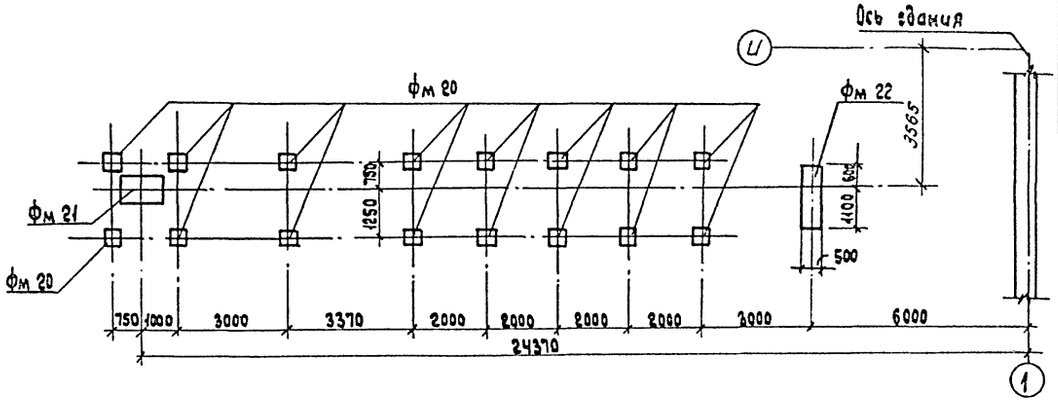

Ведомость стержней

поз.	эскиз
2	700

Спецификация к схеме расположения фундаментов под опоры бревнотаски БА-3м N1.

Марка	Обозначение	Наименование	Кол.	Масса ед. кг	Примечание
		Фундаменты			
Фм 20	КЖС-23	Фм 20	16		
Фм 21	КЖС-23	Фм 21	1		
Фм 22	КЖС-23	Фм 22	1		

Спецификация фундаментов под опоры бревнотаски БА-3м N1

Формат	Зона	поз.	Обозначение	Наименование	Кол.	Примечание
				Фм 20- шт. 24		
				Детали		
		1	КЖС-23	-50×6 ГОСТ 103-76*; ℓ=750	2	
				Материалы		
				Бетон класса В12,5		0,24м³
				Фм 21- шт. 1		
				Материалы		
				Бетон класса В12,5		3,14м³
				Фм 22 - шт. 2		
				Детали		
		2	КЖС-23	Ф22 AI ГОСТ 5781-82*; ℓ=800	2	
				Материалы		
				Бетон класса В12,5		1,27м³

Ведомость расхода стали на элемент кг

Марка элемента	Изделия закладные										Всего	Общий расход
	Арматура класса AI ГОСТ 5781-82*				Прокат марки Вст3кп2 ГОСТ 103-76*							
	Ф22			Итого	-6×50					Итого		
Фм 20					3,40					3,40	3,40	3,40
Фм 22	4,80			4,80							4,80	4,80

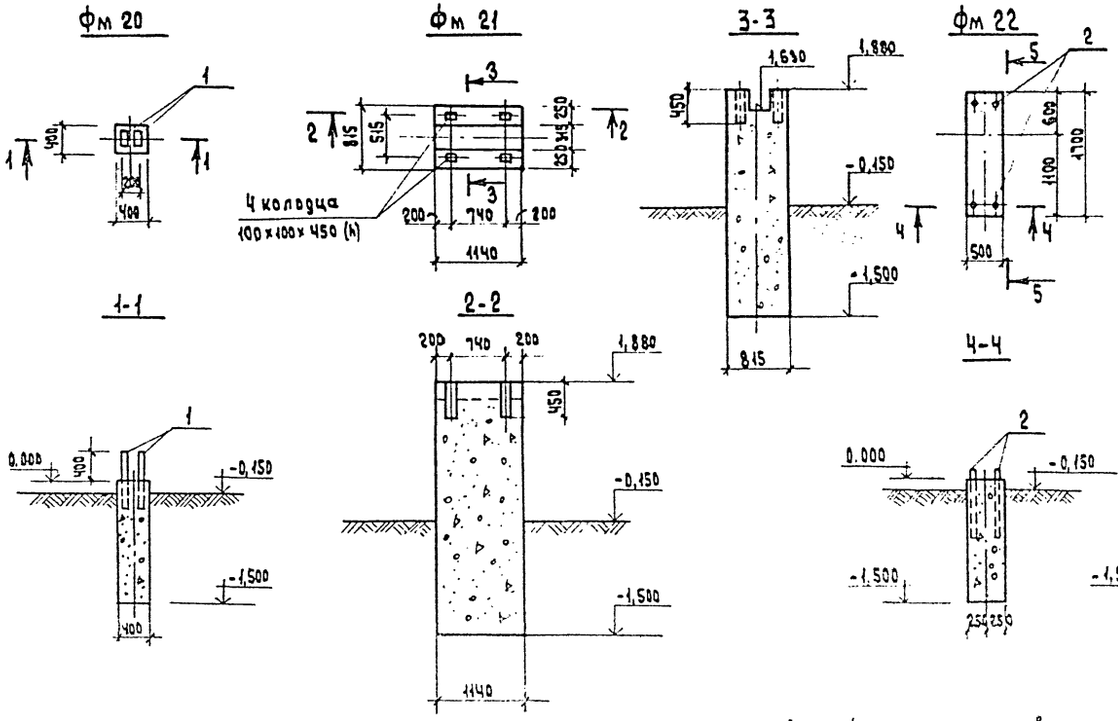

1. Данный лист см. совместно с листам КЖС-51.

ГИП	Сергеева		ТП 411-2-189.88 КЖС
Нач.отд.	Богачев		
Н.контр.	Соколов		
Гл.спец.	Сергеева		
Рук.гр.	Сафина		
Ст.инж.	Туркасова		Лесопильный цех с тарным отделением мощностью 25 тыс. м³ сырья в год

Стадия	Лист	Листов
Р	23	

Схема расположения ф-тов под опоры бревнотаски БА-3мы Ф-ты Фм 20, Фм 21, Фм 22

СОЮЗГИПРОЛЕСХОЗ

Привязан

Инв. N

Инв. N подл. | Подпись и дата | Взам. инв. N

400327-02 42

Альбом 2ч.1

Схема расположения фундаментов под опоры бревнотаски БА-3м №2

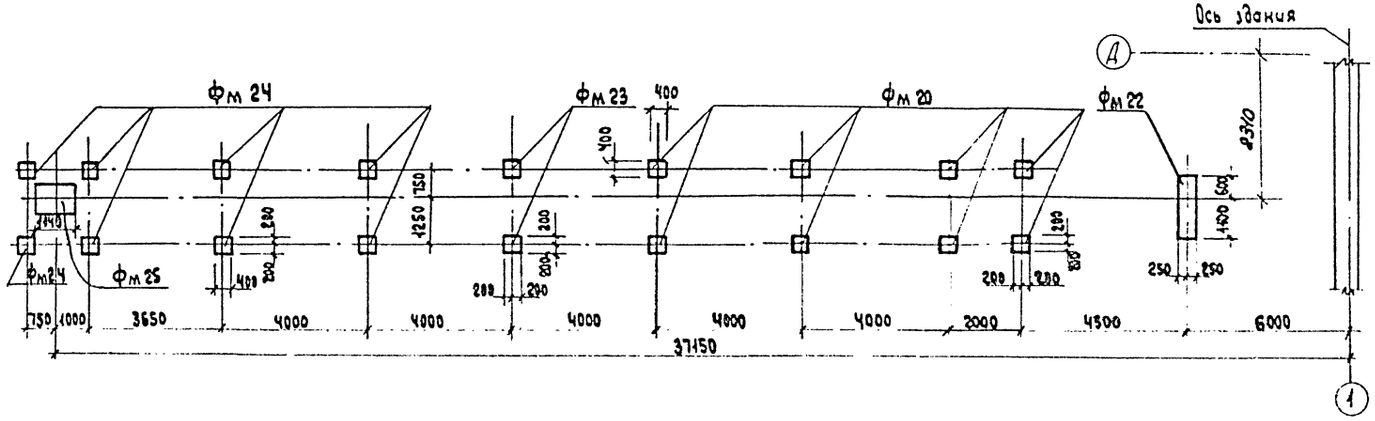

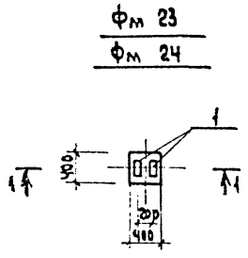

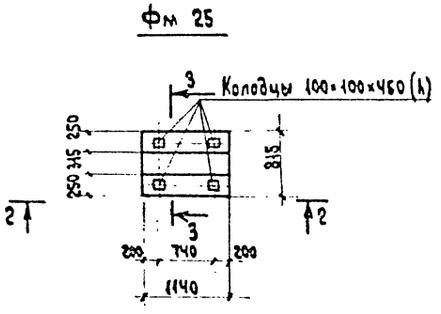

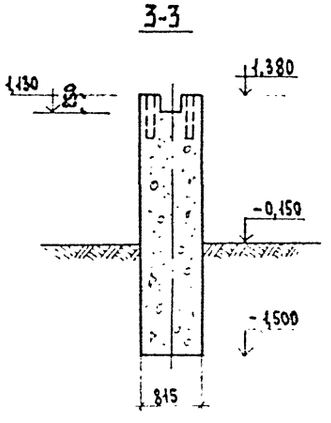

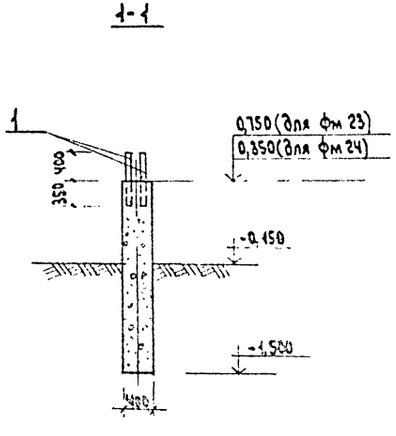

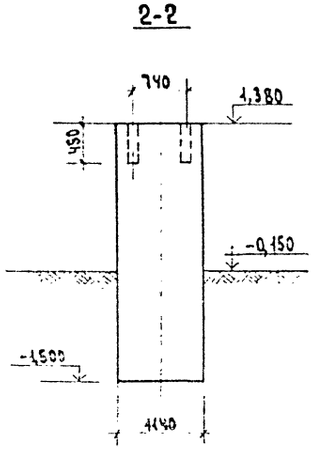

Спецификация к схеме расположения фундаментов под опоры бревнотаски БА-3м №2

Марка	Обозначение	Наименование	Кол.	Масса ед. кг	Примечание
		Фундаменты			
Фм 20	КЖС-23	Фм 20	8		
Фм 22	КЖС-23	Фм 22	1		
Фм 23	КЖС-24	Фм 23	2		
Фм 24	КЖС-24	Фм 24	8		
Фм 25	КЖС-24	Фм 25	1		

Спецификация фундаментов под опоры бревнотаски Фм 23 ÷ Фм 25

Формат	Зона	Поз.	Обозначение	Наименование	Кол.	Примечание
				Фм 23		
				Детали		
		1	КЖС-24	-50×6 ГОСТ 103-76*, ℓ=750	2	3,40 кг
				Материалы		
				Бетон класса В 12,5		0,38 м³
				Фм 24		
				Детали		
		1	КЖС-24	-50×6 ГОСТ 103-76* ℓ=750	2	3,40 кг
				Материалы		
				Бетон класса В 12,5		0,32 м³
				Фм 25		
				Материалы		
				Бетон класса В 12,5		2,82 м³

Ведомость расхода стали на элемент кг

Марка элемента	Изделия закладные				Общий расход
	Прокат марки В Ст.3 КП2 ГОСТ 103-76*			всего	
	-6×50		Итого		
Фм 23	3,40		3,40	3,40	3,40
Фм 24	3,40		3,40	3,40	3,40

Фундаменты Фм 20, Фм 22 см. лист КЖС-23.

ГИП	Сергеева		ТП 411-2-189.88 КЖ
Нач.отд.	Рогачев		
Н.контр.	Соколов		
Гл.спец.	Сергеева		
Рук.гр.	Кафина		Лесопильный цех с торцовым отделением мощностью 25 тыс. м³ сырья в год. Стадия Р; Лист 24; Листов
Ст.инж.	Черкасова		Схема расположения фундаментов под опоры бревнотаски БА-3м№2 Отм. Фм 23, Фм 24, Фм 25 — СОЮЗГИПРОЛЕСХОЗ

Привязан

Инв. №

Согласовано

Альбом 2 ч.1

Схема расположения фундаментов под оборудование

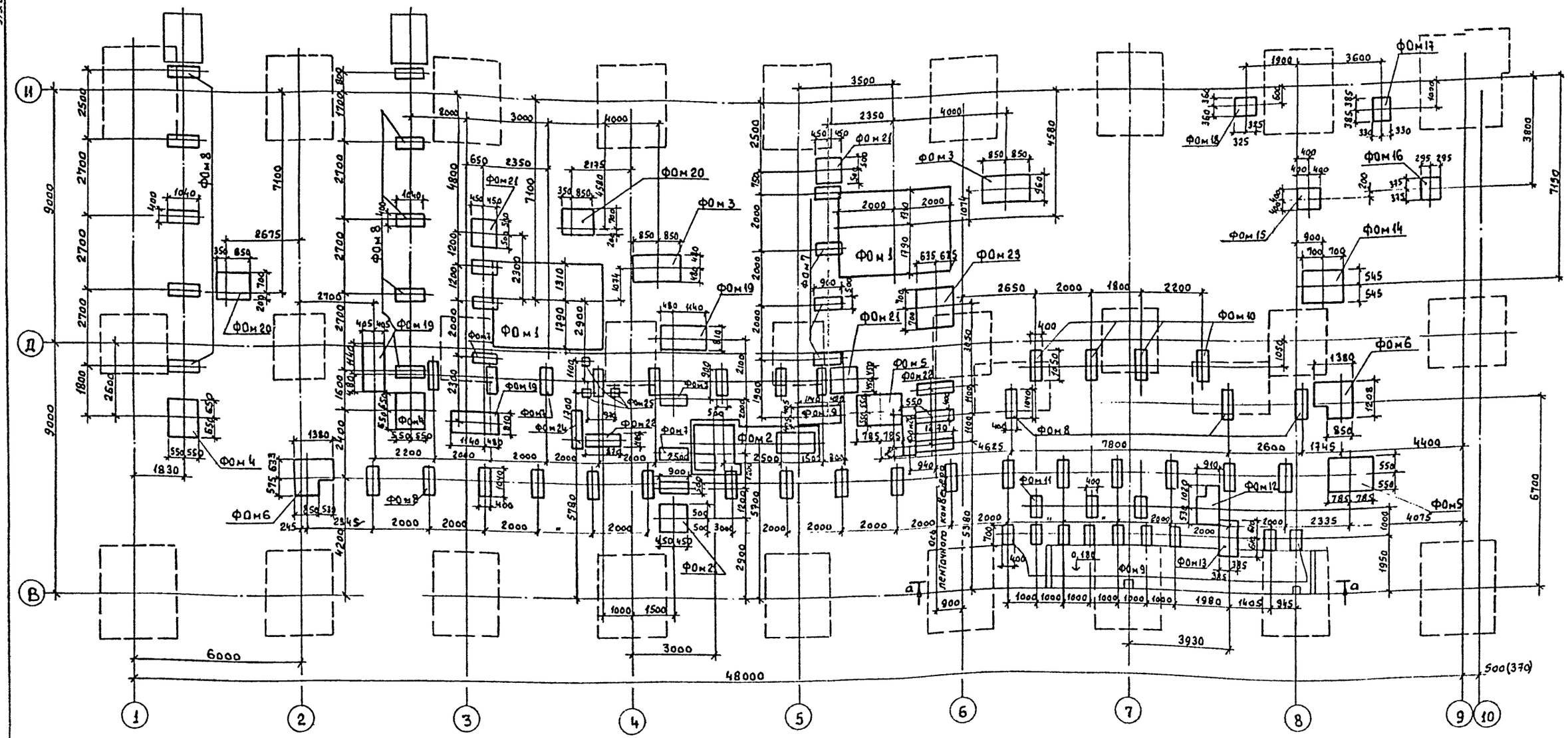

1. За отметку 0,000 принята отметка чистого пола цеха.
2. Разбивку колодцев для фундаментных болтов уточнить по технологическому оборудованию до бетонирования фундаментов.
3. Грунты в основании фундаментов под оборудование должны быть тщательно уплотнены.
4. Обратную засыпку грунта за стены каналов и приямка производить после устройства под ними перекрытий.
5. Плиты перекрытия каналов и приямка укладывать на цементном растворе состава 1:2
6. Стены каналов и приямка выполнять из полнотелого кирпича марки 100 на растворе марки 50.
7. Вертикальные стенки приямка и подпольных каналов соприкасающиеся с грунтом, обмазать горячим битумом за 2 раза.
8. Сечение а-а и спецификацию см. КЖ-26.

Гип	Сергеева	
Нач.отд.	Рогачев	
Н.контр.	Соколов	
Гл.спец.	Сергеева	
Рук.груп.	Сафина	
Ст.инж.	Черкасова	

Привязан:

Инв. №

Т.П. 411-2-189.88 КЖ

Лесопильный цех с тарным отделением мощностью 25 тыс. м³ сырья в год.

Стадия	Лист	Листов
Р	25	

Схема расположения фундаментов под оборудование

СОЮЗГИПРОЛЕСХОЗ

Согласовано: Гл.спец. Гл.инж.

400327-02 44

Схема расположения приямка и подпольных каналов

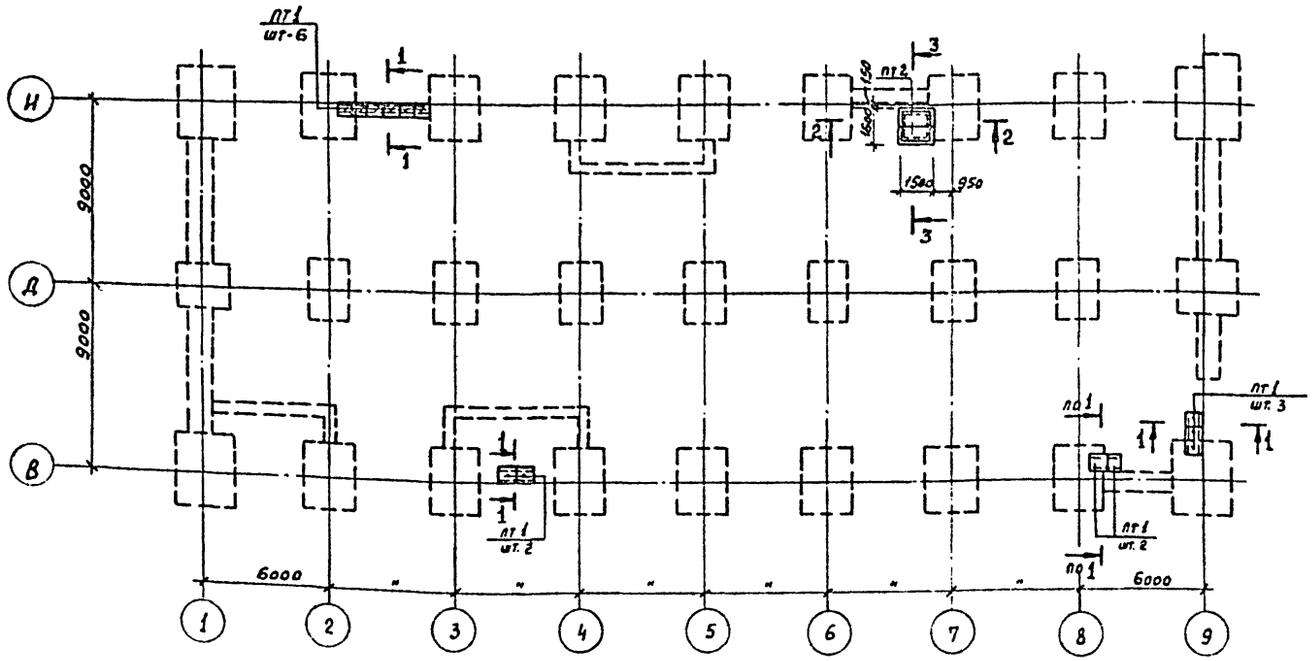

1-1

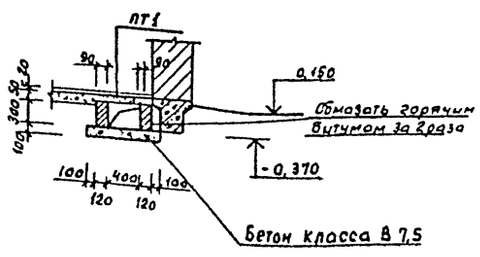

2-2

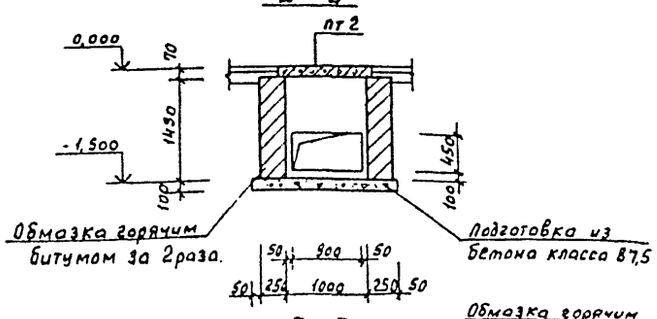

3-3

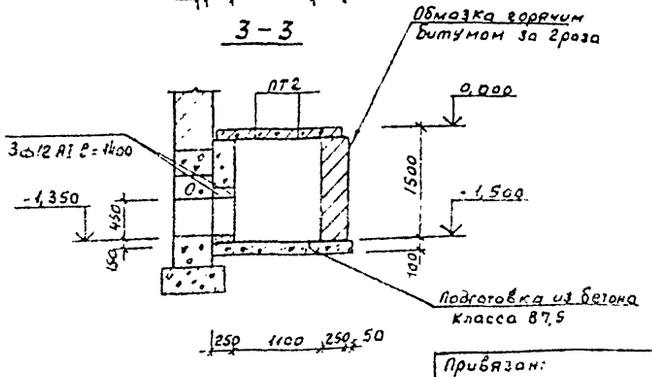

а-а

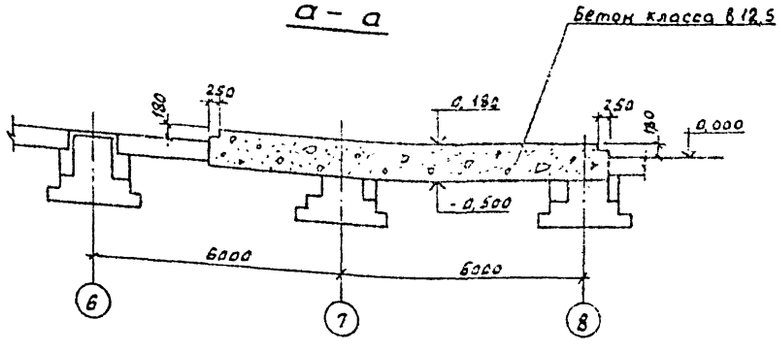

Спецификация к схеме расположения фундаментов под оборудование.

Марка, поз.	Обозначение	Наименование	Кол.	Масса ед. кг	Приме-чание
Фом 1	КЖ-27, 28	Фундамент монолитный под оборудование Фом 1	2		
Фом 2	КЖ-29, 30	то же Фом 2	1		
Фом 3	КЖ-27	" Фом 3	2		
Фом 4	КЖ-32	" Фом 4	2		
Фом 5	КЖ-32	" Фом 5	2		
Фом 6	КЖ-32	" Фом 6	2		
Фом 7	КЖ-32	" Фом 7	18		
Фом 8	КЖ-32	" Фом 8	30		
Фом 9	КЖ-33	" Фом 9	9		
Фом 10	КЖ-33	" Фом 10	4		
Фом 11	КЖ-33	" Фом 11	3		
Фом 12	КЖ-33	" Фом 12	1		
Фом 13	КЖ-33	" Фом 13	1		
Фом 14	КЖ-33	" Фом 14	1		
Фом 15	КЖ-34	" Фом 15	1		
Фом 16	КЖ-34	" Фом 16	1		
Фом 17	КЖ-34	" Фом 17	1		
Фом 18	КЖ-34	" Фом 18	1		
Фом 19	КЖ-34	" Фом 19	4		
Фом 20	КЖ-34	" Фом 20	2		
Фом 21	КЖ-34	" Фом 21	4		
Фом 22	КЖ-35	" Фом сс	4		
Фом 23	КЖ-35	" Фом 23	1		
Фом 24	КЖ-35	" Фом 24	2		
Фом 25	КЖ-35	" Фом 25	3		
Фом 26	КЖ-36	" Фом 26	3		
Фом 27	КЖ-36	Фом 27	8		
пт 1	3.006.1-2/82; в.1-2	Плита перекрытия каналов п 3-136	13	50	
пт 2	То же	Плита перекрытия приямка п78-56	2	150	

1. Сечение а-а смотри лист КЖ-25.
2. Общие примечания см. лист КЖ-25.

Привязан:

Инв. №

ГИП	Сергеева		
Нач.отд.	Коганев		
Н.контр.	Котлов		
Гл.спец.	Сергеева		
Рук.гр.	Сафина		
Инжен.	Артамонова		

т.п. 411-2-189.88 КЖ

Лесопильный цех с тарным отделением мощностью 25 тыс. м3 сырья в год.

Стадия	Лист	Листов
Р	26	

Схема расположения приямка и подпольных каналов

СОЮЗГИПРОЛЕСХОЗ

Альбом 2 ч.1

Опалубка ФОм1

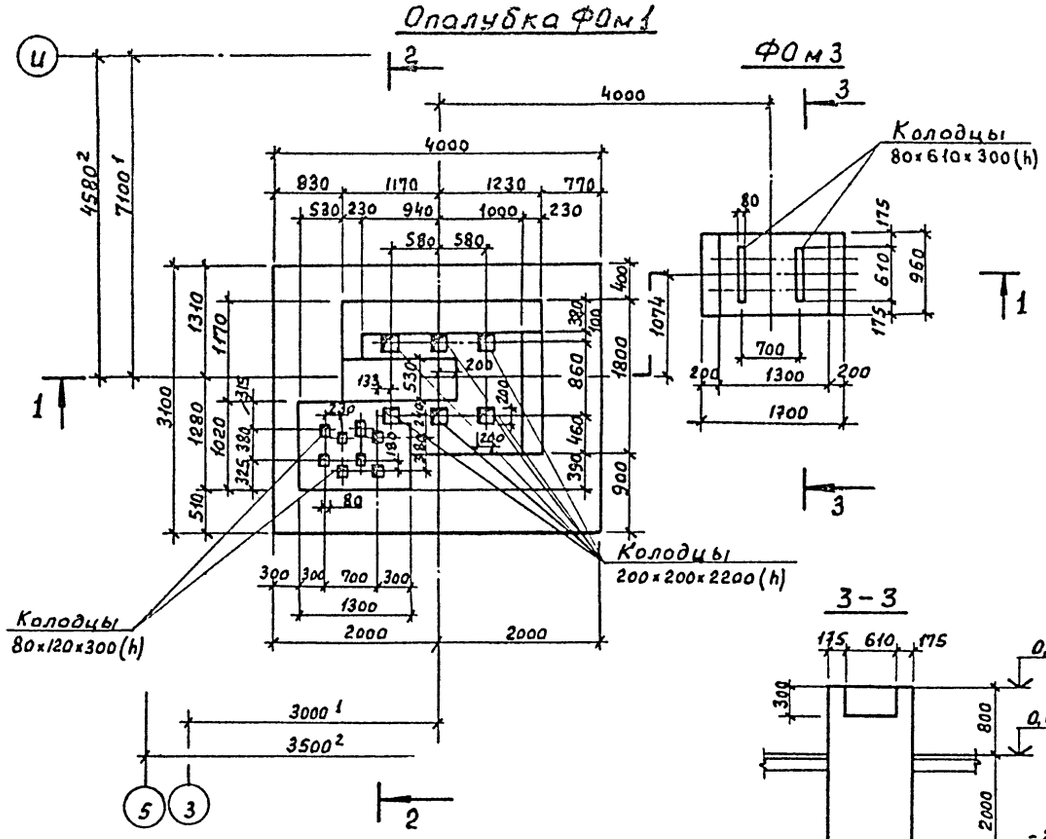

1-1

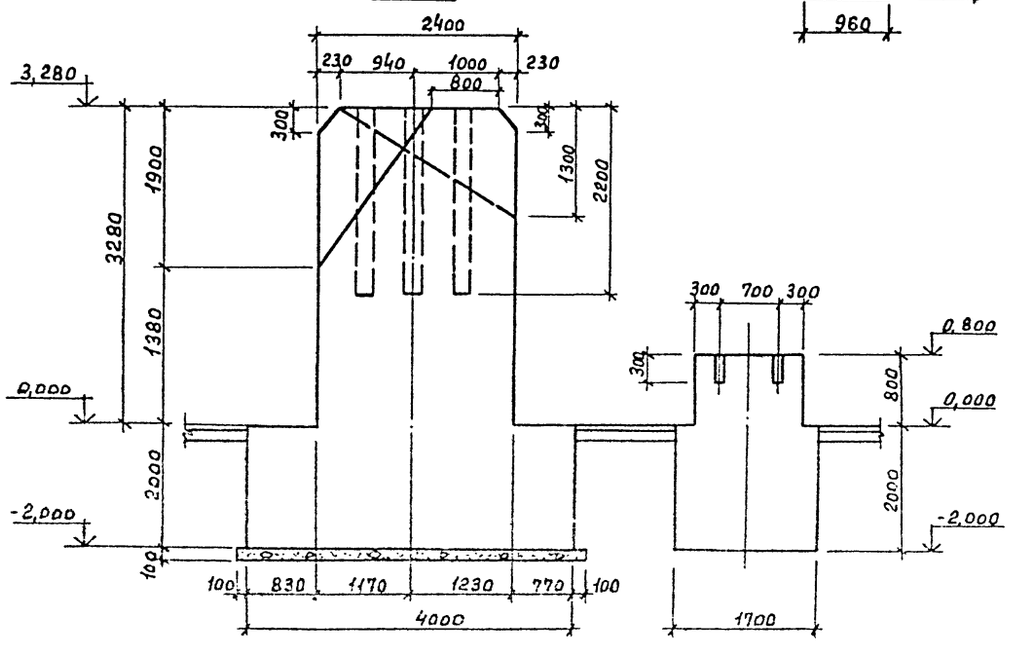

3-3

2-2

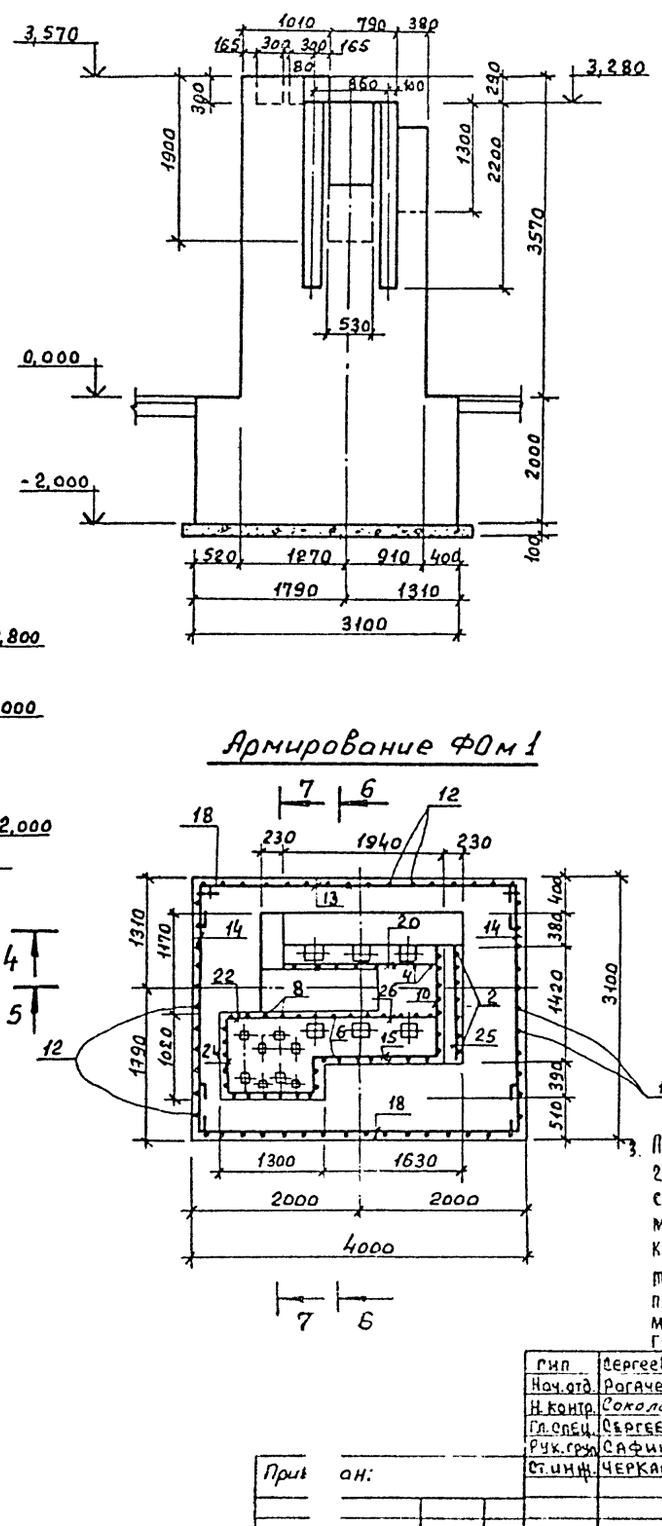

4-4

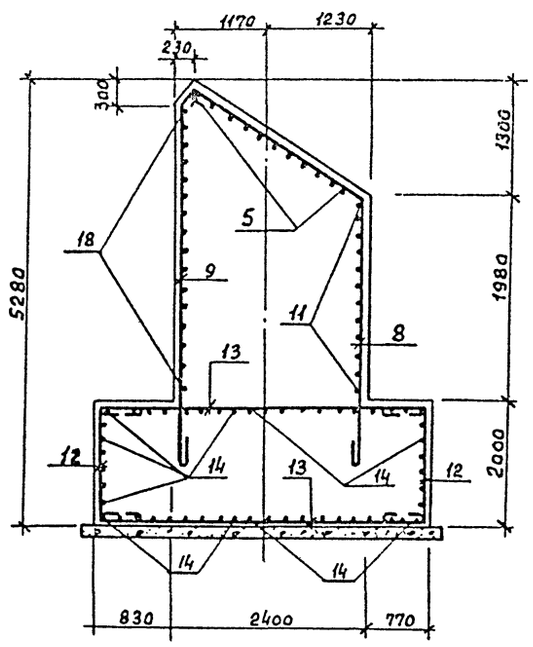

Армирование ФОм1

Расчетные характеристики установки на ФОм1

Масса установки	5595 кг
Вертикальная составляющая инерционных сил	9,25 кН
Горизонтальная составляющая инерционных сил	54,54 кН
Число оборотов	285 об/мин

1. Данный лист см. совместно с листом КЖ-28.
2. Бетонная подготовка из бетона класса В7,5.
3. При этом в расчете принят модуль деформации грунта 2500 тс/м², который должен быть проверен в каждом конкретном случае. При недостаточной величине его надлежит провести мероприятия, обеспечивающие необходимую жесткость основания. В качестве наиболее приемлемых мероприятий можно рекомендовать тщательную трамбовку основания подушки фундаментной плиты площадочным вибратором с увлажнением грунта. При грунтах с малым модулем деформации может быть при необходимости заменен грунт с послойным трамбованием его при укладке.

ГИП	Сергеева		Т.П. 411-2-189.88	КЖ
Нач.отд.	Рогачев			
Н.контр.	Соколов			
Гл.спец.	Сергеева			
Рук.груп.	Сафина			
Ст.инж.	Черкасов		Лесопильный цех с тремя отделениями мощностью 25 тыс. м3 сырья в год.	Стадия: Р; Лист: 27; Листов:
			Фундаменты ФОм1, ФОм3. Опалубка и армирование.	СОЮЗГИПРОЛЕСХОЗ

Привязан:

Инв.№

Согласовано:

Инв.№ подл.

Альбом 2 ч. 1

5-5

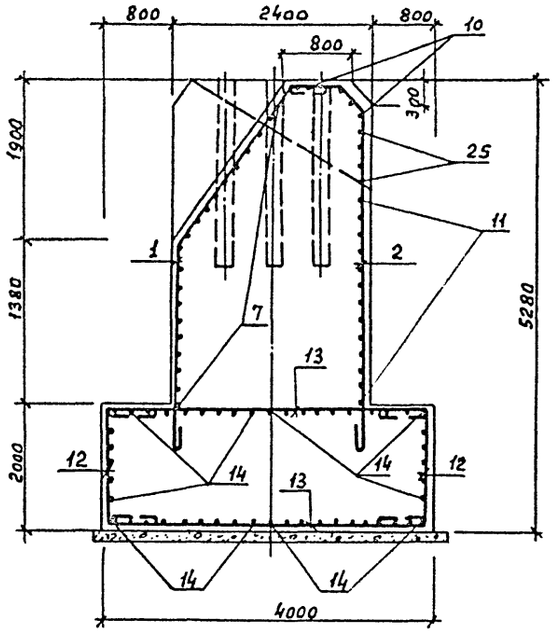

7-7

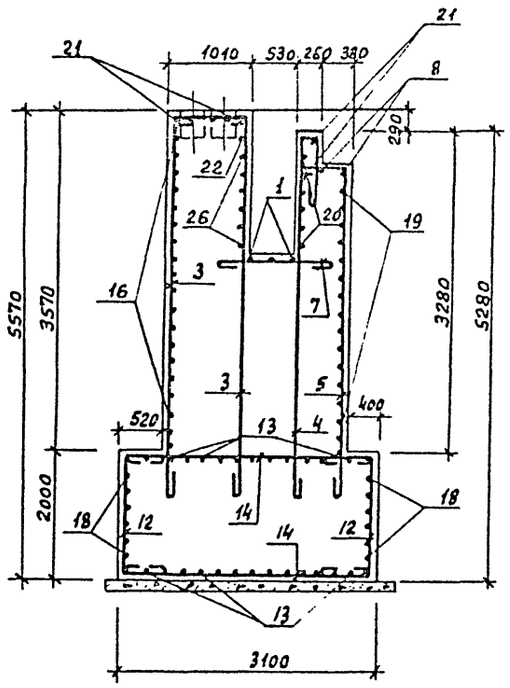

6-6

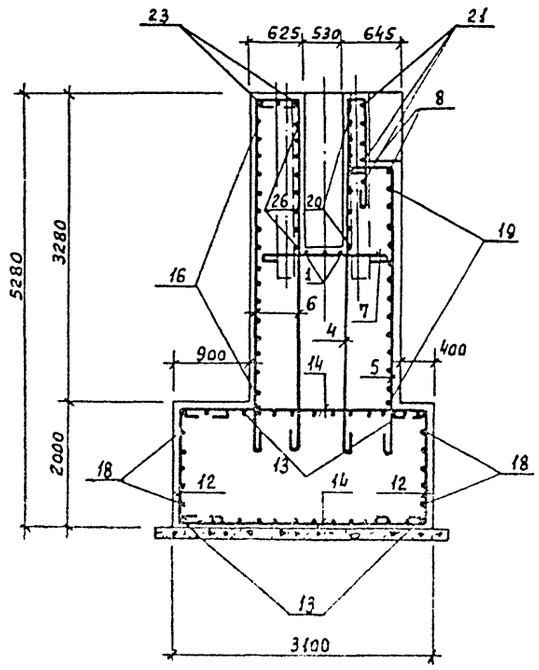

Ведомость расхода стали на элемент, кг

Марка элемента	Изделия арматурные					Общий расход
	Арматура класса AI				Всего	
	ГОСТ 5781-82*			Итого		
	ф12					кг
ФОм 1	1027,9			1027,9	1027,9	1027,9

1. Данный лист см совместно с листом КЖ-27.
2. Шаг всех стержней 200 мм.
3. Защитный слой 25 мм, в днище 35 мм.

Спецификация фундамента под оборудование ФОм 1.

Поз.	Эскиз
1	1720 2250 400
2	740 350 3490
3	4070 980
4	4110 210 1660
5	600 3605÷2835
6	580 3610
7	1150
8	2400 2480
9	200 3480
10	1370 4130 400
11	250 1740 250
12	1940 400 400
13	3950
14	3040
15	2000 200
16	700 1250 700
17	630
18	400 3950 400
19	580 250÷2350 580
20	250 1900
21	250 200÷2150 250
22	900
23	1700 400
24	4400 1250 400
25	250 1370 250
26	250 2700 250

Формат	Зона	Поз.	Обозначение	Наименование	Кол.	Примеч.
				ФОм 1 - шт. 2		
				Детали		
				ф12 AI ГОСТ 5781-82*		
		1	КЖ-28	ℓ = 4550	3	4,0 кг
		2	"	ℓ = 5100	7	4,5 кг
		3	"	ℓ = 5230	10	4,6 кг
		4	"	ℓ = 6160	8	5,5 кг
		5	"	$\ell_{ср}$ = 4000	11	3,6 кг
		6	"	ℓ = 4370	14	3,9 кг
		7	"	ℓ = 1330	20	1,2 кг
		8	"	ℓ = 5060	2	4,5 кг
		9	"	ℓ = 3860	4	3,4 кг
		10	"	ℓ = 6080	6	5,4 кг
		11	"	ℓ = 2420	13	2,1 кг
		12	"	ℓ = 2920	56	2,6 кг
		13	"	ℓ = 4310	38	3,8 кг
		14	"	ℓ = 3220	48	2,9 кг
		15	"	ℓ = 2380	17	2,1 кг
		16	"	ℓ = 2380	19	2,5 кг
		17	"	ℓ = 810	17	0,72 кг
		18	"	ℓ = 4930	17	4,4 кг
		19	"	$\ell_{ср}$ = 2640	17	2,34 кг
		20	"	ℓ = 2330	7	2,07 кг
		21	"	ℓ = 1855	8	1,64 кг
		22	"	ℓ = 1080	1	0,97 кг
		23	"	ℓ = 2280	3	2,01 кг
		24	"	ℓ = 6230	5	5,5 кг
		25	"	ℓ = 2050	5	1,82 кг
		26	"	ℓ = 5380	8	3,0 кг
				Материалы		
				Бетон класса В15		37,4 м³
				ФОм 3 - шт. 2		
				Материалы		
				Бетон класса В15		3,4 м³

Гип.	Сергеева	
Нач. отд.	Рогачев	
Н. контр.	Соколов	
Спец.	Сергеева	
Техн.	Сафина	
	Черкасова	

Т.П. 411-2-189.88 КЖ

Лесопильный цех с тарным отделением мощностью 25 тыс. м³ сырья в год.

Стадия	Лист	Лист
Р	28	

Фундамент ФОм 1. Армирование.

СОЮЗГИПРОЛЕСХОЗ

Привязан:

Инв. №

Ц00327-02 47

Альбом 2 ч.1

Фом 2

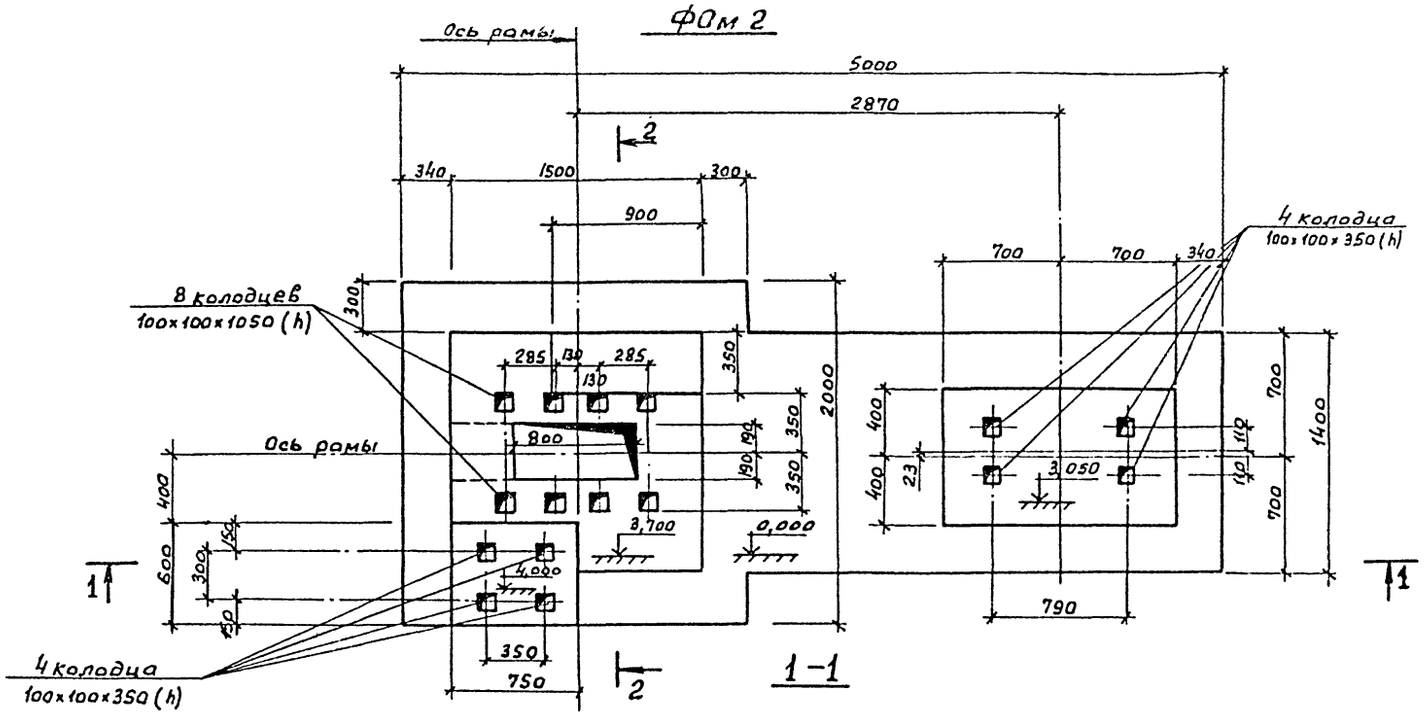

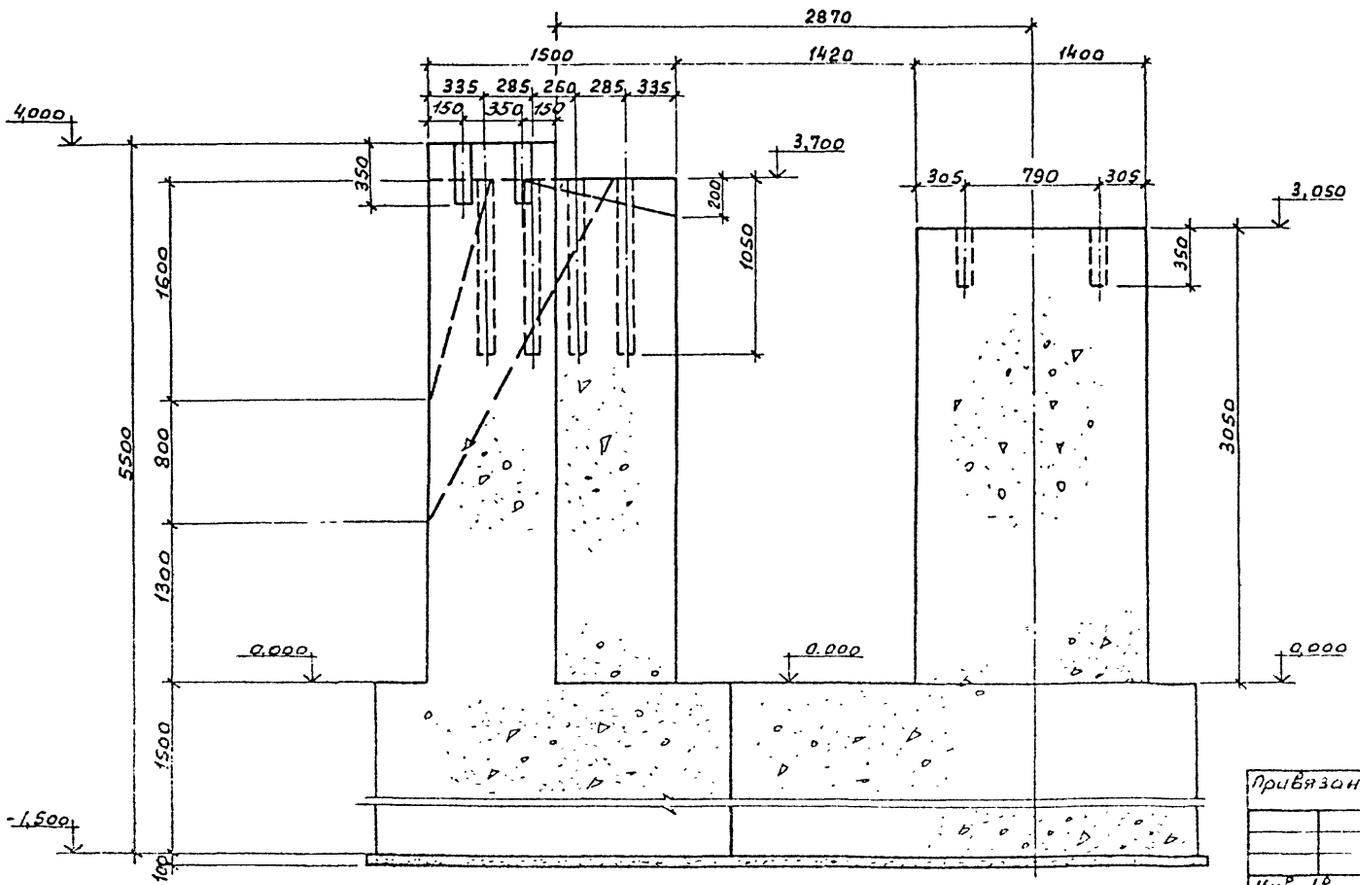

2-2

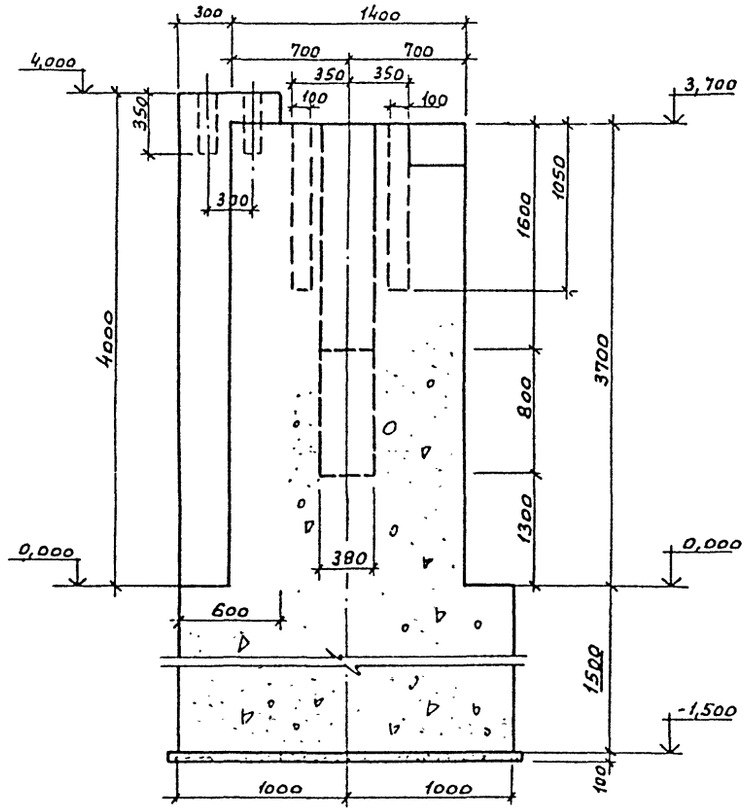

1. Данный лист см. совместно с л. КЖ-30; 31.
2. Бетонная подготовка из бетона класса В 7,5.

Согласовано.
Гл. спец. Кругеев

ГИП	Сергеева			ТП 411-2-189.88 КЖ
Нач. отд.	Рогачев			
Н. контр.	Соколов			
Гл. спец.	Сергеева			
Рук. гр.	Сафина			
Ст. инж.	Стерликова		1988	Лесопильный цех с тарным отделением мощностью 25 тыс м³ сырья в год. Стадия Р; Лист 29; Листов
Привязан:				Фундамент Фом 2. Опалубка. Сечение 1-1; 2-2
Инв. №				СОЮЗГИПРОЛЕСХОЗ

Альбом 2 ч.1

Армирование фом 2

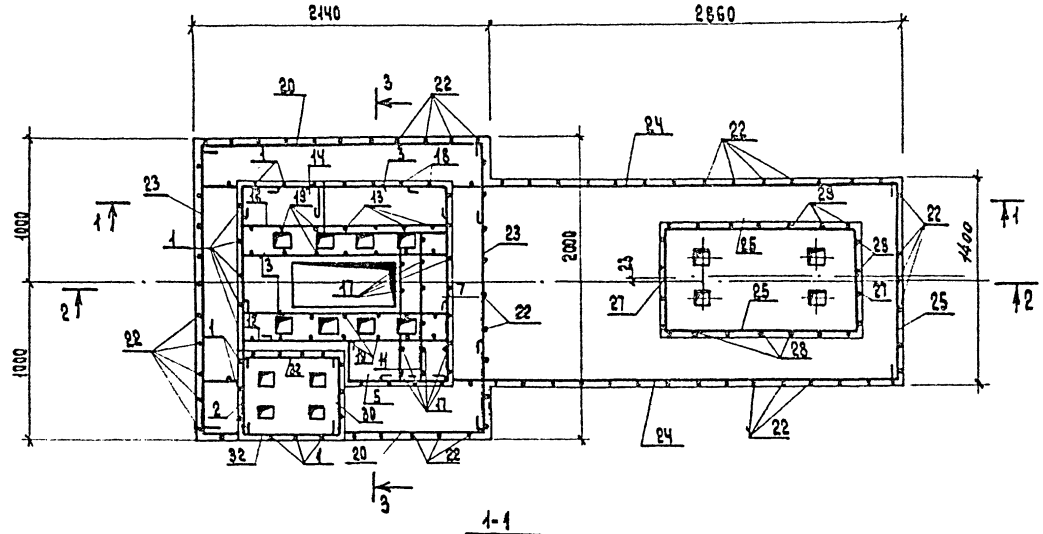

1-1

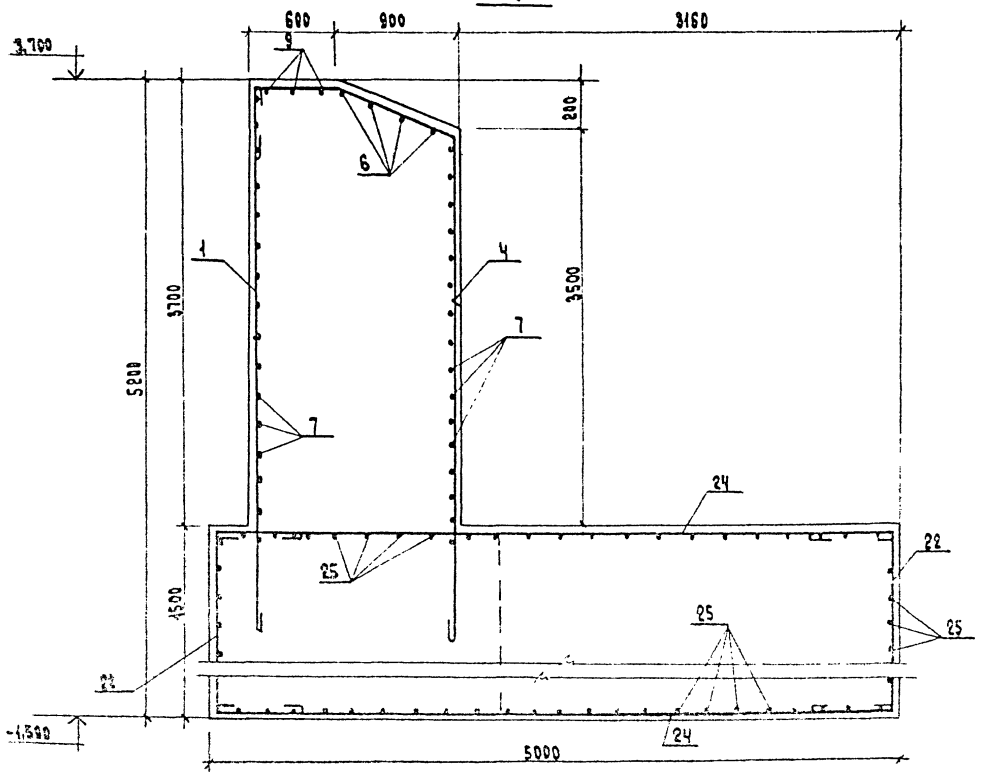

2-2

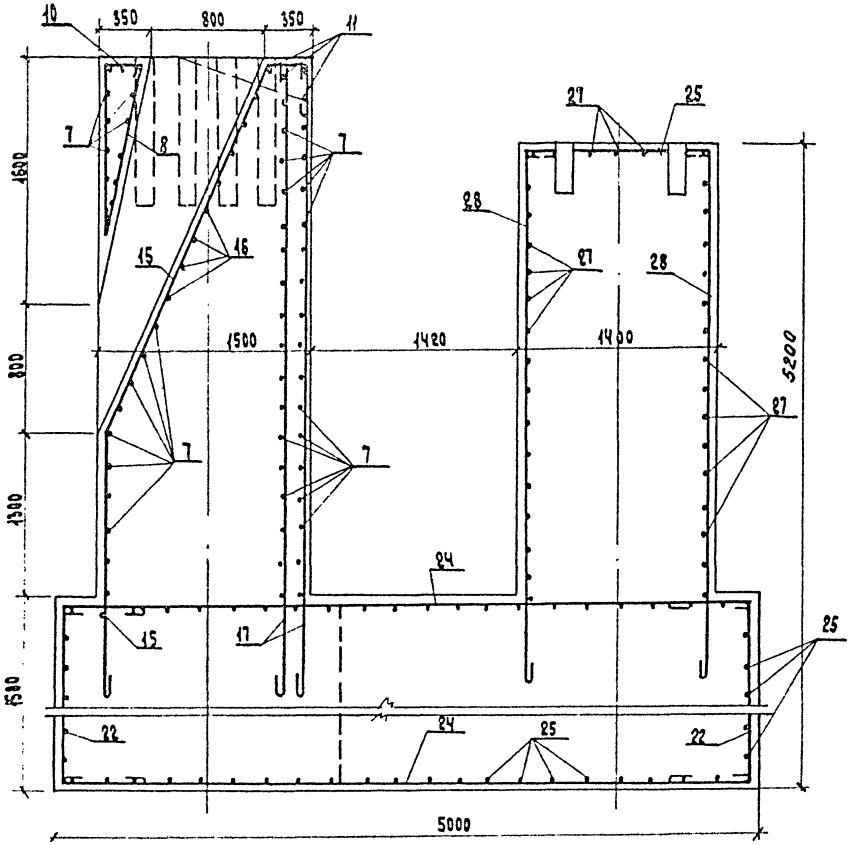

1. Данный лист см. совместно с листами КЖС-29; 31
2. Бетонная подготовка из бетона класса В 7,5.

ГИП	Сергеева		ТП 411-2-189.88		КЖ
Нач.отд.	Ратанов				
Н.контр.	Соколов				
Гл.спец.	Сергеева				
Рук.гр.	Сафина				
Ст.инж.	Терликова		Лесопильный цех с тарным отделением мощностью 25 тыс. м³ сырья в год.	Стадия: Р	Лист: 30	Листов:
Привязан			Фундамент Фом 2 Армирование. Сечение 1-1; 2-2.	Союзгипролесхоз		
Инв.№						

Альбом 24.1

3-3

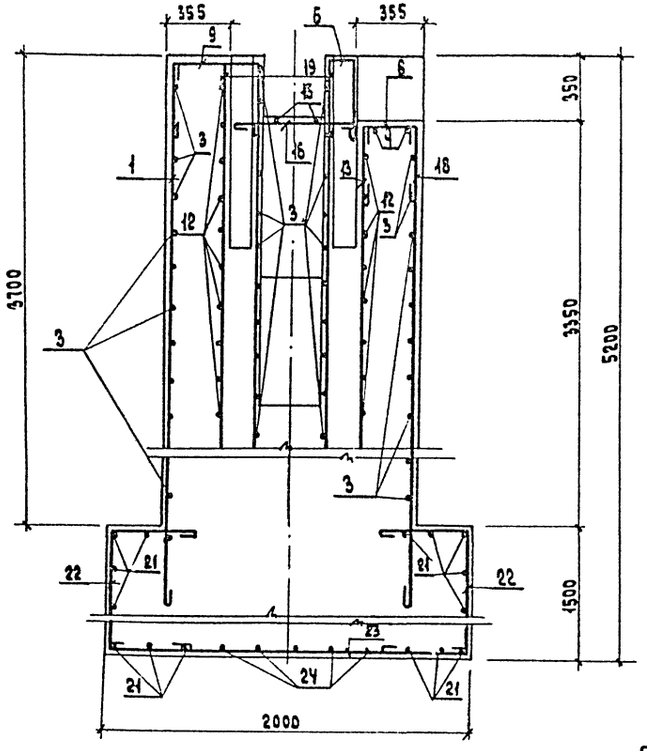

Ведомость деталей

Поз.	Эскиз
1	4460
2	1640 360
3	1440 360
4	400 570 21° 910 4160
5	640 450
6	460, 360 100 300 360, 460
7	1340 360
8	1640
9	460 360
10	1540 290
11	100 1010 360
12	100 1440 360
13	1890 ÷ 2240
14	550 ÷ 950 360
15	1700 2670 60° 300 360
16	780
17	4100
18	4200 ÷ 4550
19	2240
20	2080 700
21	2080
22	1440 420
23	1940
24	4940
25	1340

Поз.	Эскиз
26	3320
27	740
28	4020 360
29	700 660
30	550
31	550 660
32	700
33	700 270

Спецификация элементов монолитной конструкции

Формат	Зона	Поз.	Обозначение	Наименование	Кол.	Примеч.
				ФОм 2 - шт.1		
				Детали		
				ф12 АI ГОСТ 5781-82*		
		1	КЖ-29; 30	l = 4640	26	107,1
		2	то же	l = 2540	18	40,6
		3	"	l = 2340	72	149,6
		4	"	l = 6220	2	11,1
		5	"	l = 1270	19	21,4
		6	"	l = 1200	4+4	4,3+4,3
		7	"	l = 2240	61	121,4
		8	"	l = 1820	2	3,2
		9	"	l = 1350	3	3,6
		10	"	l = 2010	2	3,7
		11	"	l = 1610	5	7,2
		12	"	l = 2040	18	32,6
		13	"	lср. = 2245	5	10,0
		14	"	lср. = 1650	2	2,9
		15	"	l = 5210	2	9,3
		16	"	l = 960	5	4,3
		17	"	l = 4280	18	68,4
		18	"	lср. = 4555	5	20,2
		19	"	l = 2420	18	38,7
		20	"	l = 2960	16	42,1
		21	"	l = 2260	26	52,2
		22	"	l = 2460	74	161,7
		23	"	l = 2120	30	56,5
		24	"	l = 5120	14	63,7
		25	"	l = 1520	78	105,3
		26	"	l = 3500	16	49,7
		27	"	l = 920	46	37,6
		28	"	l = 4560	22	89,1
		29	"	l = 1540	3	4,1
		30	"	l = 730	6	3,9
		31	"	l = 1390	4	4,9
		32	"	l = 880	6	4,7
		33	"	l = 1150	20	20,4
				Материалы		
				Бетон класса В15		23,61 м³
				Бетон класса В7,5		0,84 м³

Ведомость расхода стали на элемент, кг

Марка элемента	Изделия арматурные					Общий расход
	Арматура класса А-I ГОСТ 5781-82*				Всего	
	ф12			Итого		
ФОм 2	1356,0			1356,0	1356,0	1356,0

1. Данный лист см. совместно с л. КЖ-29;30.
2. Шаг всех стержней - 200 мм.
3. Защитный слой 25 мм, в днище 35 мм.

ГИП	Сергеева	
Нач. отд.	Богачев	
Н. контр.	Соколов	
Гл. спец.	Сергеева	
Рук. гр.	Сафина	
Ст. инж.	Стерликова	

ТП 411-2-189.88 КЖС

Привязан

Инв. N

Лесопильный цех старным отделением мощностью 25 тыс. м³ сырья в год

Стадия	Лист	Листов
Р	31	

Фундамент ФОм 2
Армирование. Сечение 3-3,4-4

Союзгипролесхоз

400327-02 50

Альбом 2 ч.1

Фом 4

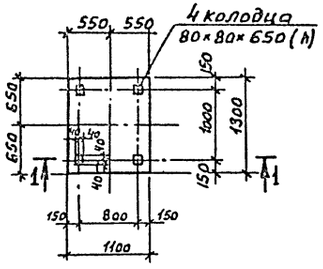

1-1

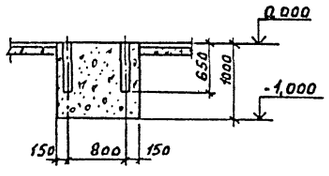

Фом 5

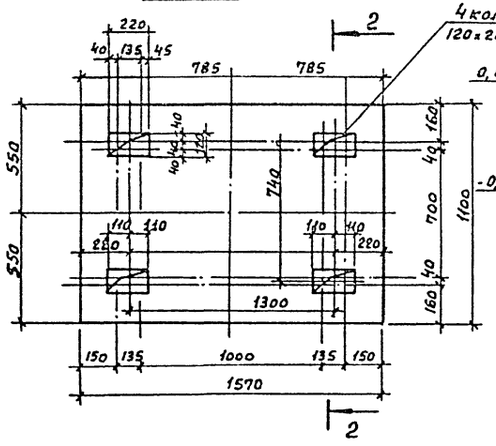

2-2

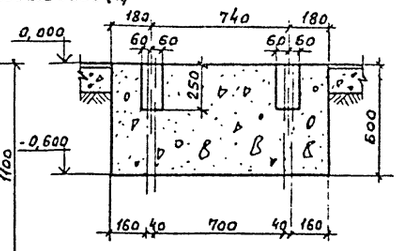

Спецификация фундаментов под оборудование

Формат	Зона	Поз.	Обозначение	Наименование	Кол.	Примечание
			КЖ-32	Фом 4-шт2		
				Материалы		
				Бетон класса В12,5		1,43 м³
			КЖ-32	Фом 19 шт.2		
				Материалы		
				Бетон класса В12,5		1,84 м³
				Фом 20 шт2		0,64 м³
			КЖ-32	Фом 6-шт.2		
				Материалы		
				Бетон класса В12,5		1,39 м³
			КЖ-32	Фом 7-шт.18		
				Материалы		
				Бетон класса В12,5		0,27 м³
			КЖ-32	Фом 8-шт.30		
				Материалы		
				Бетон класса В12,5		0,25 м³

Фом 6

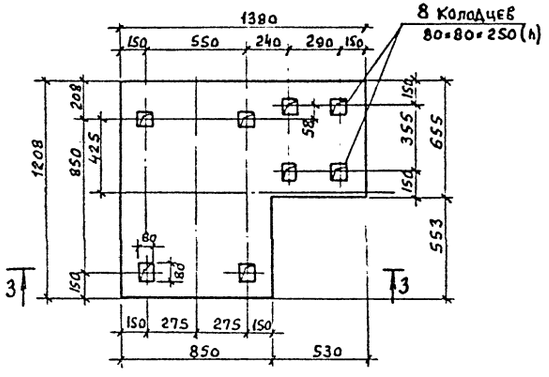

Фом 7

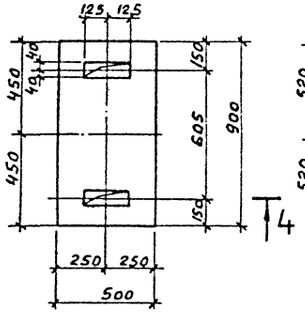

Фом 8

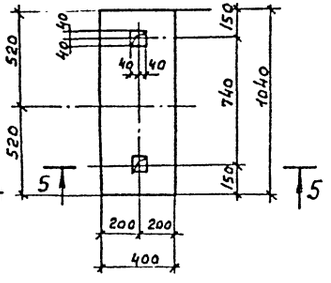

3-3

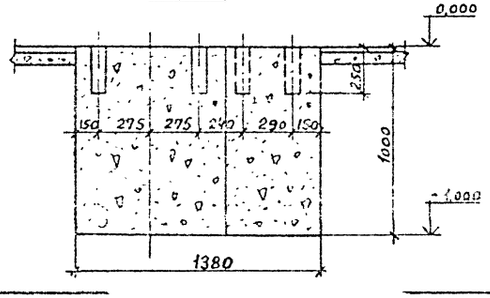

4-4

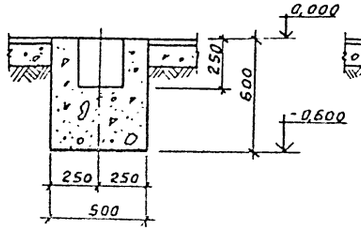

5-5

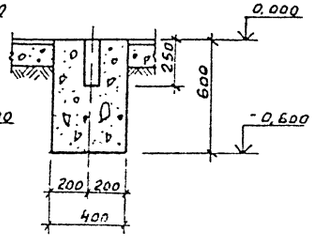

1. Схему расположения фундаментов под оборудование см лист КЖ-25

ГИП	Сергеева		Т.П. 4Ц-2-189.88 КЖ
Нач.отд.	Рогачев		
Н.контр.	Соколов		
Гл.спец.	Сергеева		
Рук.гр.	Сафина		
Ст.инж.	Черкасова		Лесопильный цех с тарным отделением мощностью 25 тыс.м³ сырья в год — Стадия: Р; Лист: 32; Листов:
			Фундаменты под оборудование Фом 4 ÷ Фом 8 — СОЮЗГИПРОЛЕСХОЗ

Привязан

Инв. №

Альбом 2 ч.1

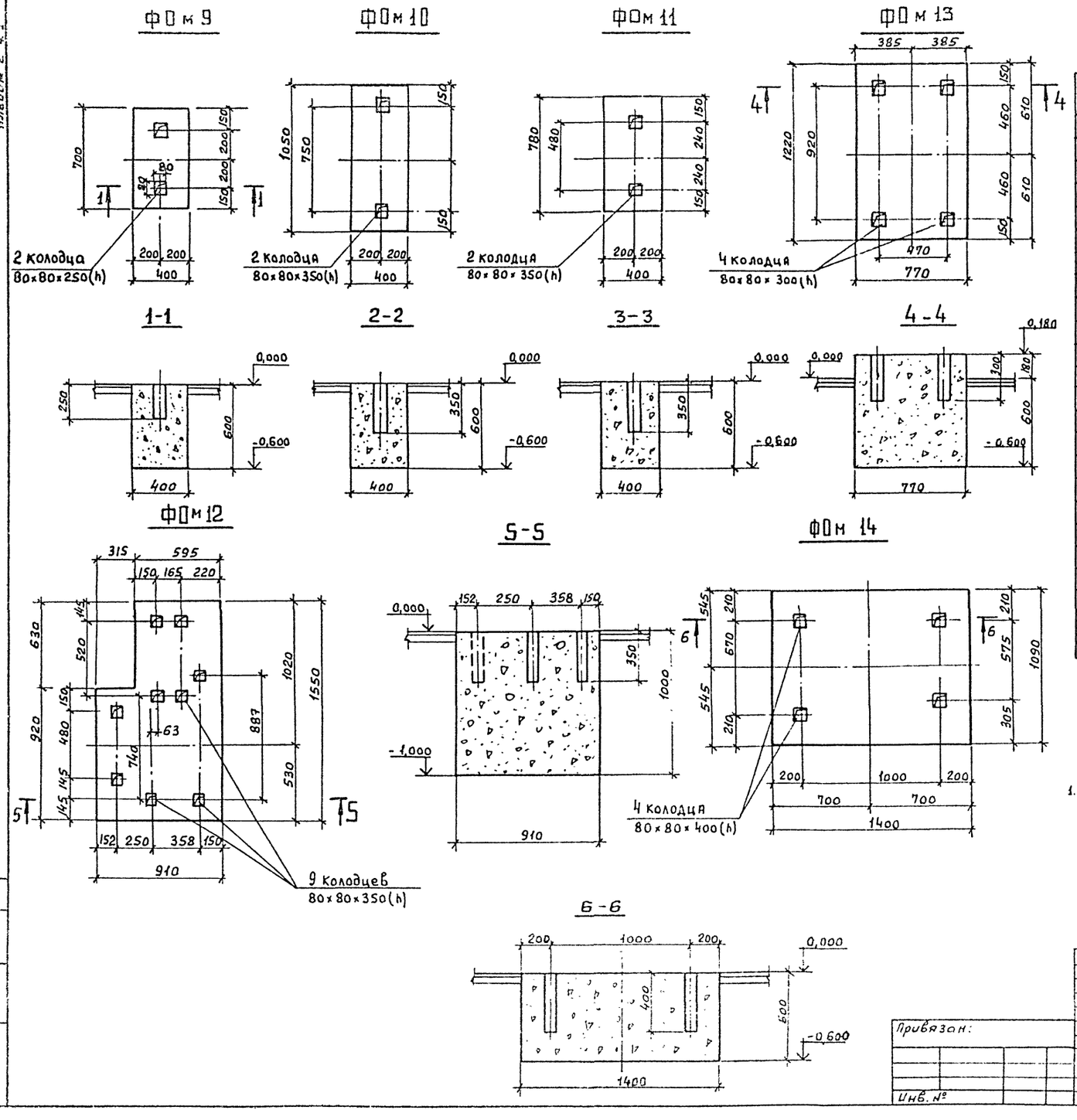

Спецификация фундаментов под оборудование

Формат	Зона	Поз.	Обозначение	Наименование	Кол	Примечан
			КЖ-33	ФОм 9 - шт.9		
				Материалы		
				Бетон класса В 12,5		0,17 м³
			КЖ-33	ФОм 10 - шт.4		
				Материалы		
				Бетон класса В 12,5		0,25 м³
			КЖ-33	ФОм 11 - шт.3		
				Материалы		
				Бетон класса В 12,5		0,19 м³
			КЖ-33	ФОм 12 - шт.1		
				Материалы		
				Бетон класса В 12,5		1,22 м³
			КЖ-33	ФОм 13 - шт 1		
				Материалы		
				Бетон класса В 12,5		0,73 м³
			КЖ-33	ФОм 14 - шт.1		
				Материалы		
				Бетон класса В 12,5		0,92 м³

1. Схему расположения фундаментов под оборудование см. лист КЖ-25.

Гип	Сергеева	
Нач.отд.	Рогачев	
Н.контр	Соколов	
Гл.спец	Сергеева	
Рук.груп	Сафина	
Ст.инж.	Черкасова	

Привязан:

Инв. №

ТП 411-2-189.88 КЖ

Лесопильный цех с тарным отделением мощностью 25 тыс. м3 сырья в год.

Стадия	Лист	Листов
Р	33	

Фундаменты под оборудование ФОм 9 ÷ ФОм 14.

СОЮЗГИПРОЛЕСХОЗ

Согласовано: Гл. спец.

Альбом 24.1

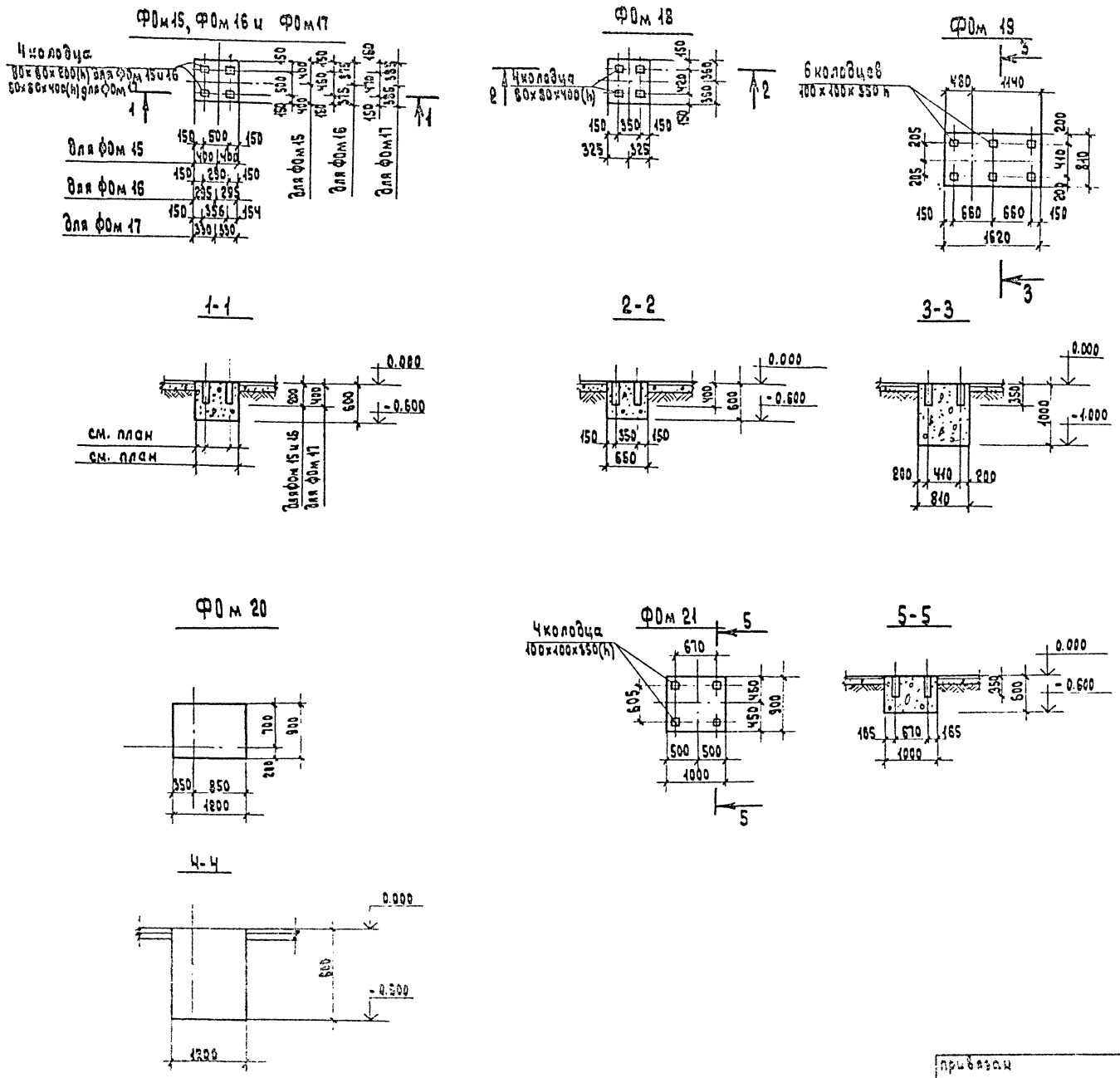

Спецификация фундаментов под оборудование

Формат	Зона	Поз.	Обозначение	Наименование	Кол.	Примеч.
			КЖ-34	ФОм 15 - шт.1		
				Материалы		
				Бетон класса В12,5		0,38м³
			КЖ-34	ФОм 16- шт.1		
				Материалы		
				Бетон класса В12,5		0,26м³
			КЖ-34	ФОм 17 - (шт.1)		
				Материалы		
				Бетон класса В12,5		0,31м³
			КЖ-34	ФОм 18- (шт.1)		
				Материалы		
				Бетон класса В12,5		0,28м³
			КЖ-34	ФОм 19- (шт.4)		
				Материалы		
				Бетон класса В12,5		1,31м³
			КЖ-34	ФОм 20- (шт.-2)		
				Материалы		
				Бетон класса В12,5		0,64м³
			КЖ-34	ФОм 21- (шт.-4)		
				Материалы		
				Бетон класса В12,5		0,54м³

1. Схему расположения фундаментов под оборудование см. лист КЖ-25.

Инв.	Сергеева		ТП 411-2-183.88 КЖ
Нач.отд.	Рогачев		
Н.контр.	Соколов		
Гл.спец.	Сергеева		
Рук.гр.	Сафина		
Ст.инж.	Черкасова		Лесопильный цех с тарным отделением мощностью 25 тыс м³ сырья в год
Стадия	Лист	Листов	
Р	34		
Фундаменты под оборудование ФОм 15 + ФОм 21			Союзгипролесхоз

Привязан

Инв. №

Согласовано

Гл.спец.

Альбом 2 ч. 1

ФОм 22

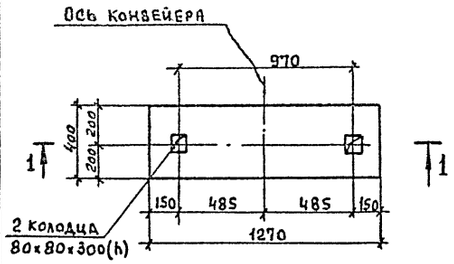

1-1

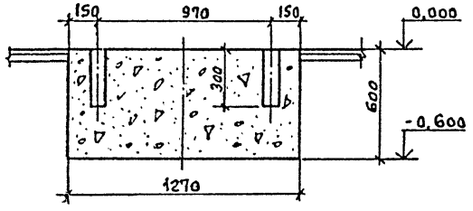

ФОм 24

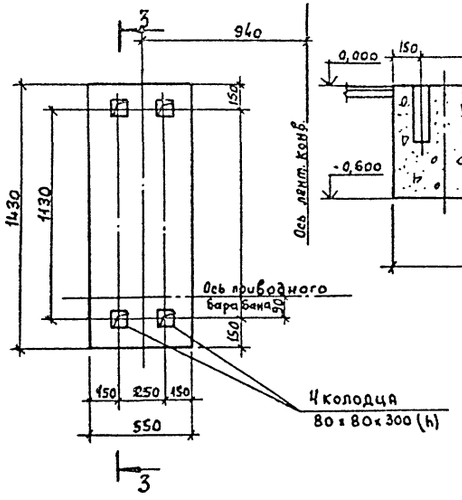

3-3

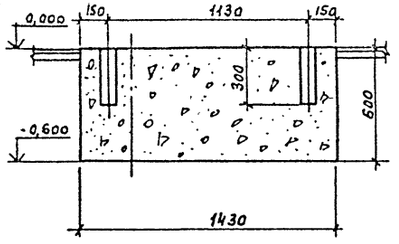

Спецификация фундаментов под оборудование

Формат	Зона	Поз.	Обозначение	Наименование	Кол.	Примечание
			КЖ-35	ФОм 22 – шт. 4		
				Материалы		
				Бетон класса В 12,5		0,30 м³
			КЖ-35	ФОм 23 – шт. 1		
				Материалы		
				Бетон класса В 12,5		1,1 м³
			КЖ-35	ФОм 24 – шт. 2		
				Материалы		
				Бетон класса В 12,5		0,47 м³
			КЖ-35	ФОм 25 – шт. 3		
				Материалы		
				Бетон класса В 12,5		0,054 м³

ФОм 23

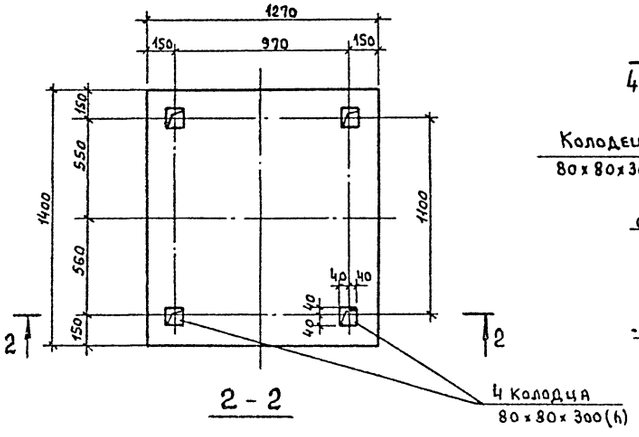

2-2

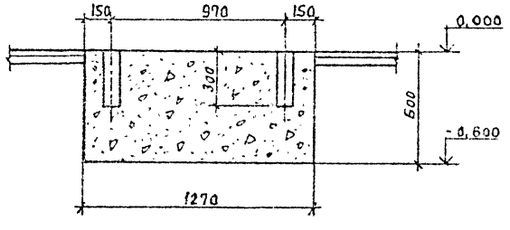

ФОм 25

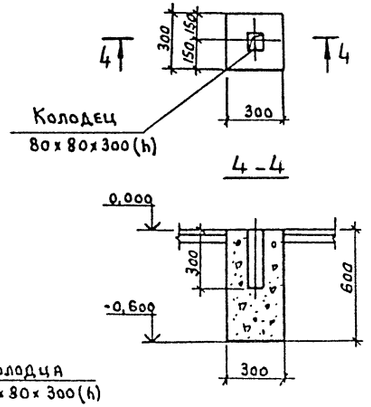

4-4

1. Схему расположения фундаментов под оборудование см. лист КЖ-25

ГИП	Сергеева		Т.П. 411-2-189.88 КЖ
Нач. отд.	Рогачев		
Н. контр.	Соколов		
Гл. спец.	Сергеева		
Рук. груп.	Сафина		
Ст. инж.	Черкасова		

Привязан:

Инв. №

Лесопильный цех с тарным отделением мощностью 25 тыс. м3 сырья в год

Стадия	Лист	Листов
Р	35	

Фундаменты под оборудование ФОм 22 ÷ ФОм 25.

СОЮЗГИПРОЛЕСХОЗ

Согласовано: Гл. спец. Сергеева

Альбом 2 ч.1

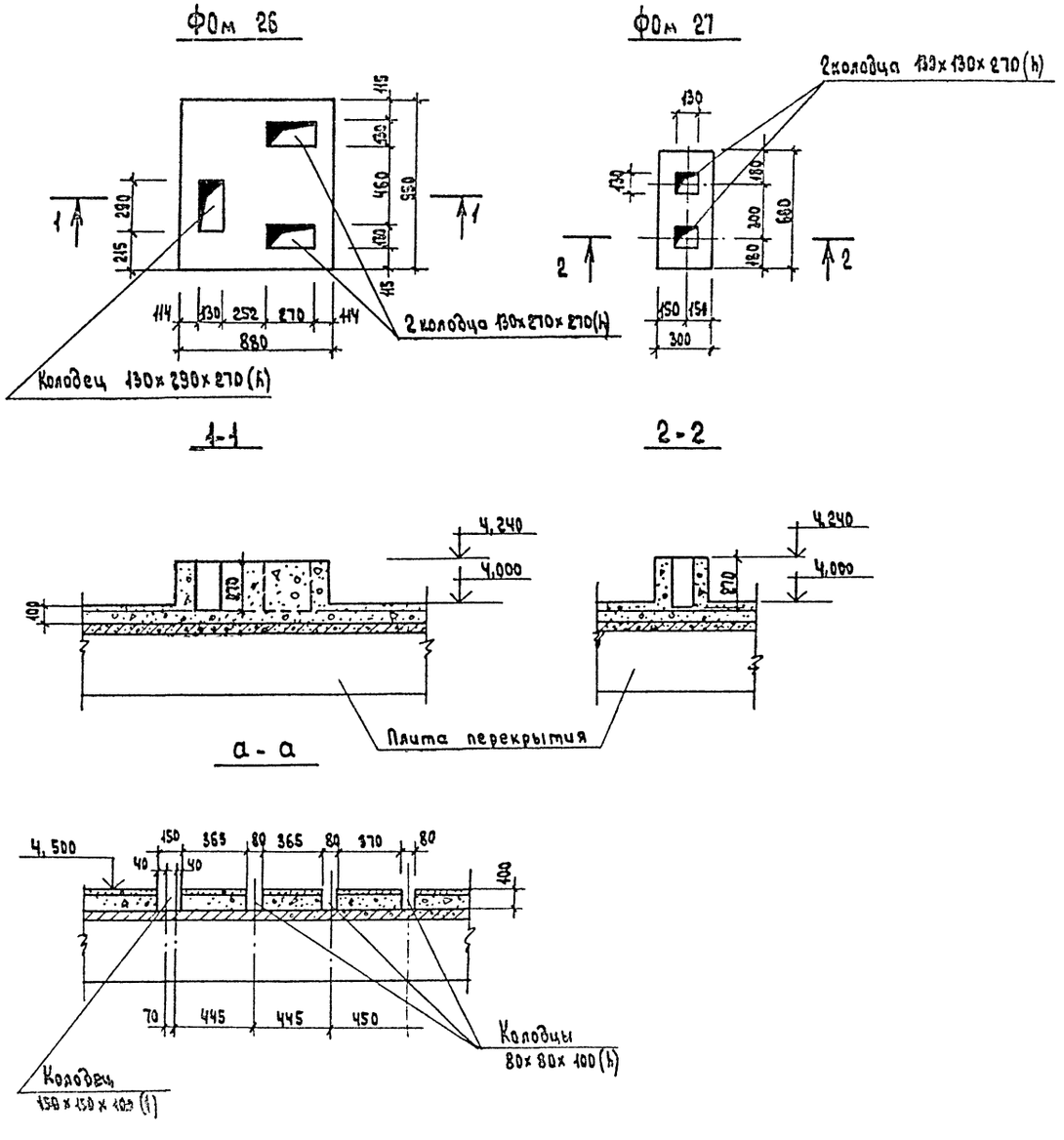

Спецификация фундаментов под оборудование

Формат	Зона	Поз.	Обозначение	Наименование	Кол.	Примечание
			КЖ-36	ФОм 26 - шт. 3		
				Материалы		
				Бетон класса В12,5		0,20м³
			КЖ-36	ФОм 27 - шт. 8		
				Материалы		
				Бетон класса В12,5		0,05м³

1. Схему расположения закладных деталей в перекрытии на отм. 4,000. см. лист КЖ-52.

ГИП	Сергеева		ТП 411-2-183.88 КЖ
Нач.отд.	Рогачева		
Н.контр.	Соколов		
Гл.спец.	Сергеева		
Рук.групп	Сафина		
Ст.инж.	Черкасова		

Лесопильный цех старым отделением мощностью 25 тыс. м³ сырья в год

Стадия	Лист	Листов
Р	36	

Фундаменты под оборудование ФОм 26, ФОм 27.

СОЮЗГИПРОЛЕСХОЗ

Привязан

Инв. №

Согласовано

400327-02 55

Альбом 2 ч.1

Схема расположения фундаментов под оборудование

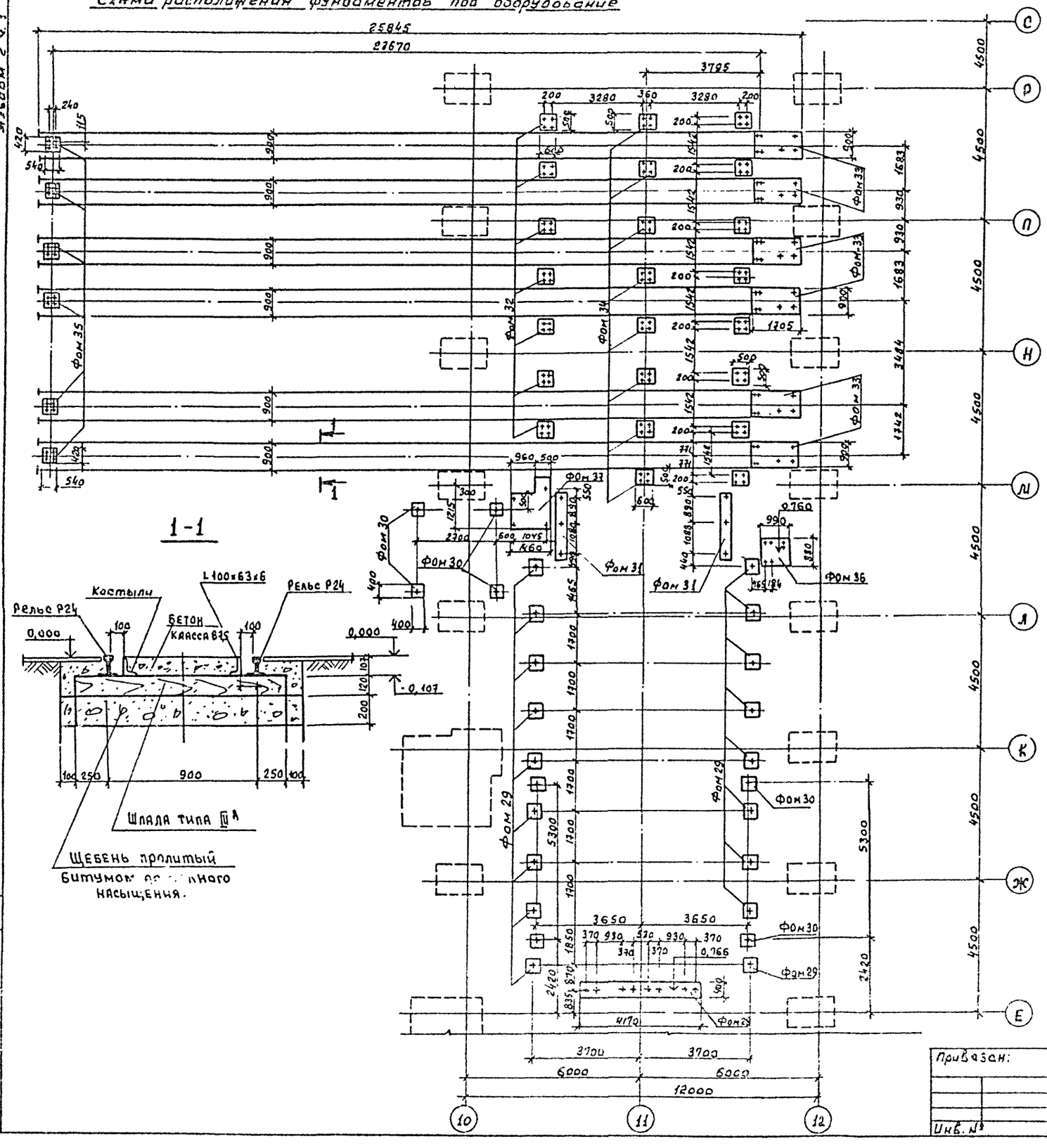

Спецификация к схеме расположения фундаментов под оборудование

Марка поз.	Обозначение	Наименование	Кол.	Масса ед. кг	Примечан.
		Фундаменты под			
Фом 28	КЖ-38	оборудование Фом 28	1		
Фом 29	"	" Фом 29	18		
Фом 30	"	" Фом 30	8		
Фом 31	КЖ-39	Фом 31	2		
Фом 32	"	Фом 32	15		
Фом 33	"	Фом 33	6		
Фом 34	КЖ-40	Фом 34	8		
Фом 35	"	Фом 35	6		
Фом 36	"	Фом 36	1		
Фом 37	"	Фом 37	1		
		Узкоколейный путь			
	КЖ-37	Рельс Р24 ГОСТ 6368-82 ℓ р=288 п.м.		7,373т	
		Шпала типа Ш А			
		ГОСТ 8993-75*	216		9,94м³
		Деревянные подкладки			
		ГОСТ 8992-75* на всех шпалах	432	887кг	
		Балластировка ГОСТ 7392-78 пути щебеночным			
		балластом 20см под подошвой шпалы			60,2м³
		Костыли	432	432кг	
		∠100×63×6 ГОСТ 8510-72* ℓ=286		2,168т	

1. Характеристику грунтов см. пояснительную записку Альбом I
2. За относительную отметку 0,000 условно принят уровень чистого пола цеха, что соответствует абсолютной отметке.
3. Разбивку колодцев для фундаментных болтов уточнить по технологическому оборудованию до бетонирования фундаментов.
4. Под фундаменты оборудования выполнить песчаную подготовку толщиной 100мм.
5. Данный лист читать с листами КЖ-38 ÷ КЖ-40.
6. При устройстве путей используются деревянные подкладки, изготовляемые по месту.
7. Шпалы должны быть изготовлены из древесины сосны, ели, лиственницы. Шпалы до укладки на путь должны быть пропитаны антисептиками.

Согласовано:

ГИП	Сергеева			Т.П. 411-2-189.88 КЖ
Нач.отд.	Ротуев			
Н.контр.	Соколов			
Гл.спец.	Сергеева			
Рук.гр.	Сафина			
Ст.техн.	Проценко		1988	Лесопильный цех с торным отделением мощностью 25 тыс. м³ сырья в год. Стадия: Р; Лист: 37; Листов:
				Сортплощадка. Схема расположения фундаментов под оборудование. СОЮЗГИПРОЛЕСХОЗ

Привязан:

Инв. №

Альбом 2 ч.1

ФОм 28

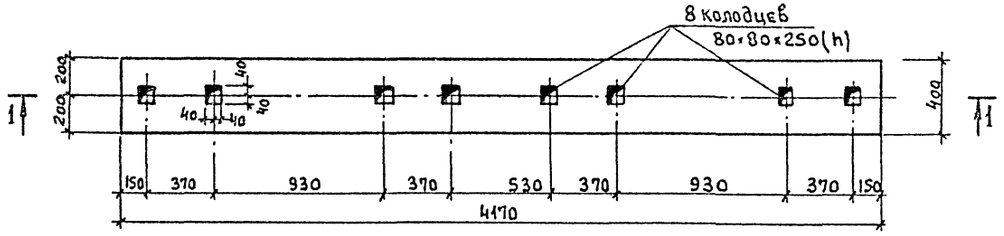

ФОм 29

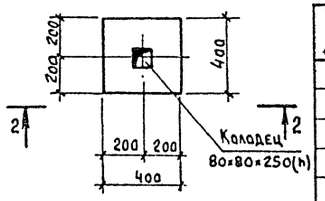

1-1

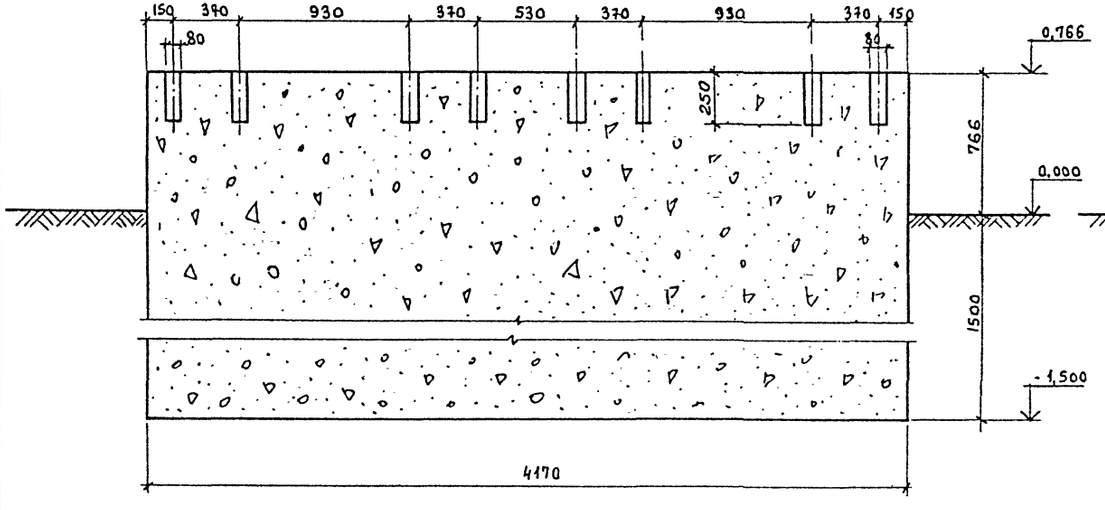

2-2

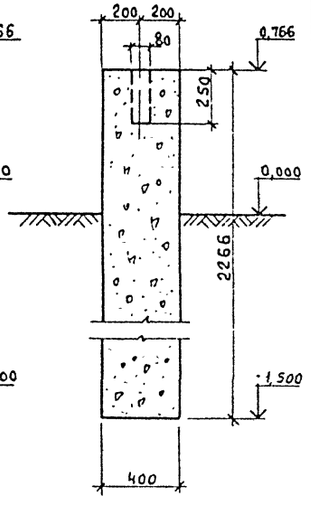

Спецификация фундаментов под оборудование

Формат	Зона	Поз.	Обозначение	Наименование	Кол.	Примечан.
			КЖ-38	ФОм 28-шт.1		
				Материалы		
				Бетон класса В 12,5		3,78
			КЖ-38	ФОм 29-шт.18		
				Материалы		
				Бетон класса В 12,5		0,36 м³
			КЖ-38	ФОм 30-шт.8		
				Материалы		
				Бетон класса В 12,5		0,24 м³

ФОм 30

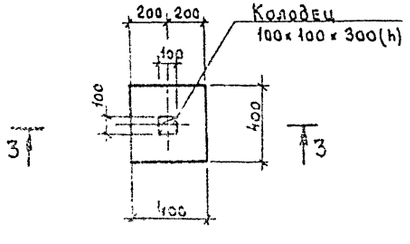

3-3

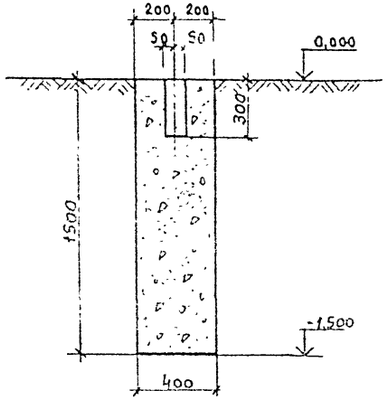

1. Схему расположения фундаментов под оборудование см. лист КЖ-37.
2. Под фундаменты необходимо выполнить песчаную подготовку толщиной 100 мм.

Гип	Сергеева		Т.П. 411-2-189.88 КЖ
Нач отд	Рагачев		
Н контр	Сокасов		
Гл.спец	Сергеева		
Рук.груп	Сафина		
Ст инж	Черкасова		

Лесопильный цех с торным отделением мощностью 25 тыс. м³ сырья в год.

Стадия	Лист	Листов
Р	38	

Сортплощадка. Фундаменты под оборудование ФОм 28 ÷ ФОм 30.

СОЮЗГИПРОЛЕСХОЗ

Привязан:

Инв №

Согласовано: Гл.спец.

Ц00327-02 57

Альбом 2 ч.1

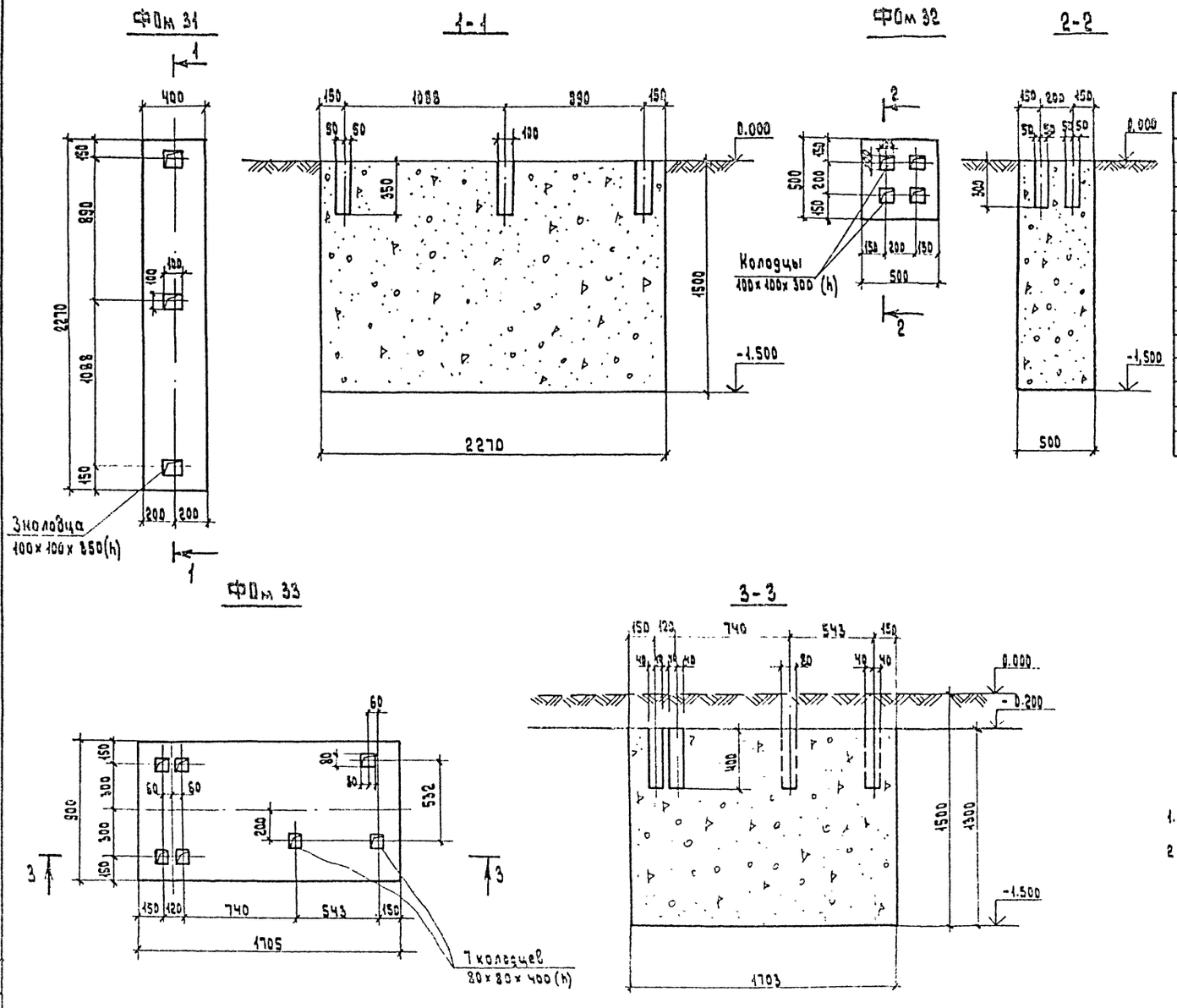

Спецификация фундаментов под оборудование

Формат	Зона	Поз.	Обозначение	Наименование	Кол.	Примеч.
			КЖ-39	ФОм 31-шт.2		
				Материалы		
				Бетон класса В12,5		1,36м³
			КЖ-39	ФОм 32-шт.15		
				Материалы		
				Бетон класса В12,5		0,38м³
			КЖ-39	ФОм 33-шт.6		
				Материалы		
				Бетон класса В12,5		1,99м³

1. Схему расположения фундаментов под оборудование см. лист КЖ-37.
2. Под фундаменты необходимо выполнить песчаную подготовку толщиной 100 мм.

ГИП	Сергеева		ТП 411-2-189.88 КЖ
Нач.отд.	Розанев		
Н.контр.	Соколов		
Гл.спец.	Сергеева		
Рук.гр.	Сафина		
Ст.инж.	Черкасова		

Лесопильный цех с тарным отделением мощностью 25 тыс м³ сырья в год

Стадия	Лист	Листов
Р	39	

Сортплощадка фундаменты под оборудование ФОм 31 + ФОм 33

ПОЮЗГИПРОЛЕСХОЗ

Согласовано

Гл.спец.

Инв. N

400327-02 58

ФОм 34

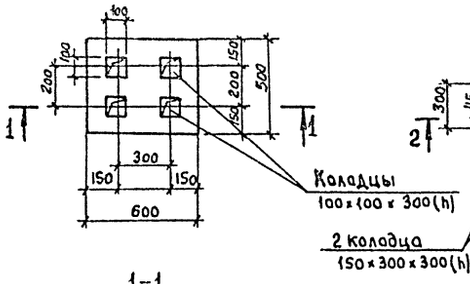

1-1

ФОм 35

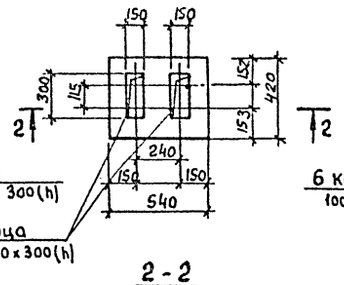

2-2

ФОм 36

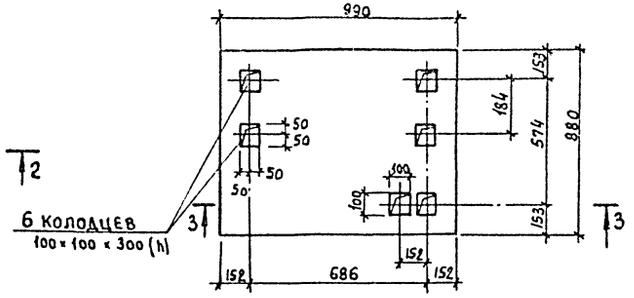

3-3

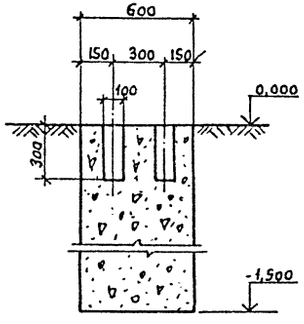

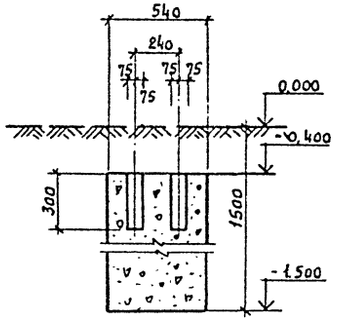

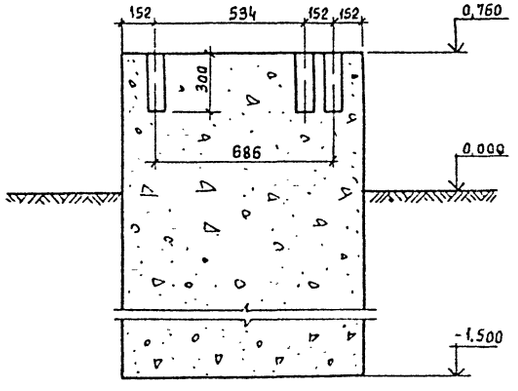

4-4

ФОм 37

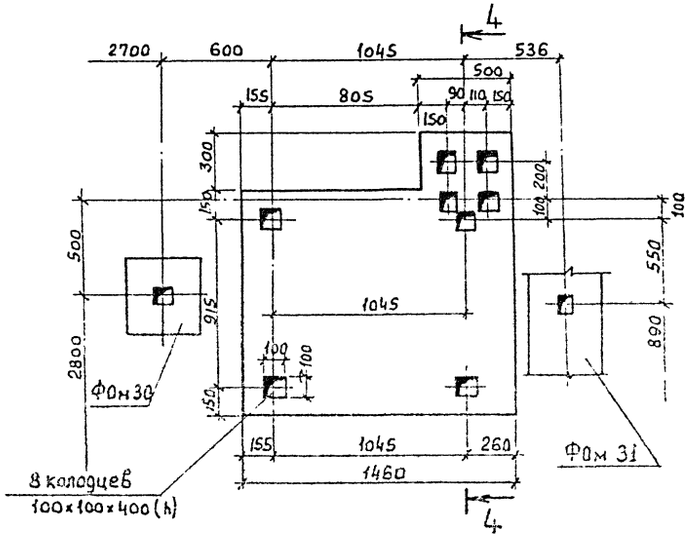

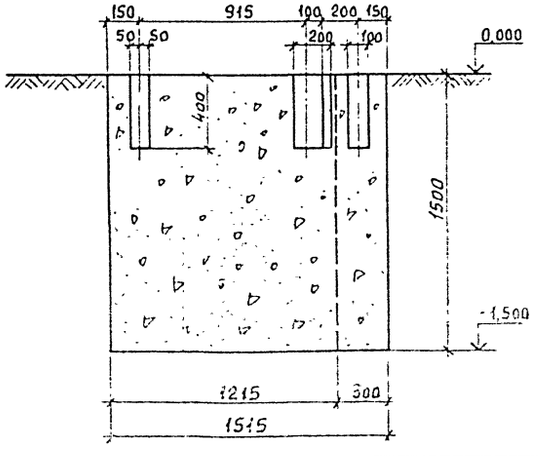

Спецификация фундаментов под оборудование

Формат	Зона	Поз.	Обозначение	Наименование	Кол.	Примечан
			КЖ-40	ФОм 34-шт. 8		
				Материалы		
				Бетон класса В12,5		0,5 м³
			КЖ-40	ФОм 35-шт. 6		
				Материалы		
				Бетон класса В12,5		0,25 м³
			КЖ-40	ФОм 36-шт. 4		
				Материалы		
				Бетон класса В12,5		1,97 м³
			КЖ-40	ФОм 37-шт. 1		
				Материалы		
				Бетон класса В12,5		2,69 м³

1. Схему расположения фундаментов под оборудование см. лист КЖ-37.
2. Под фундаменты необходимо выполнить песчаную подготовку толщиной 100 мм.

Согласовано

Инв. № подл. | Подп. и дата | Взам. инв. №

Привязан.

Инв. №

ГИП	Сергеева		ТП 411-2-182.88 КЖ
Нач. отд.	Рогочев		
Н. контр.	Соколов		
Гл. спец.	Сергеева		
Рук. гр.	Сафина		
Ст. инж.	Черкасова		Лесопильный цех с тарным отделением мощностью 25 тыс. м³ сырья в год. Стадия: Р; Лист: 40; Листов:
			Сортплощадка. Фундаменты под оборудование ФОм 34 ÷ ФОм 37. СОЮЗГИПРОЛЕСХОЗ

Альбом 2 ч.1

Схема расположения колонн, опорных подушек и ригелей перекрытия на отм. 4,000 и 3,300

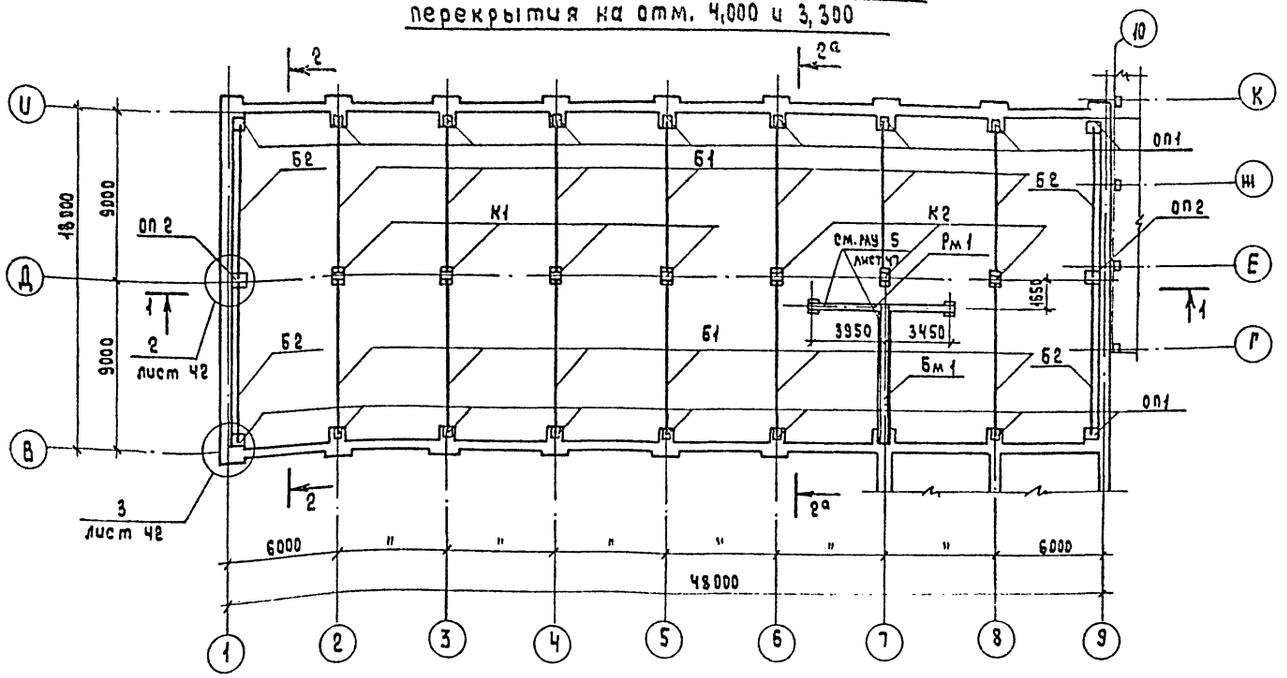

Схема расположения плит перекрытия на отм. 4.000 и 3.300

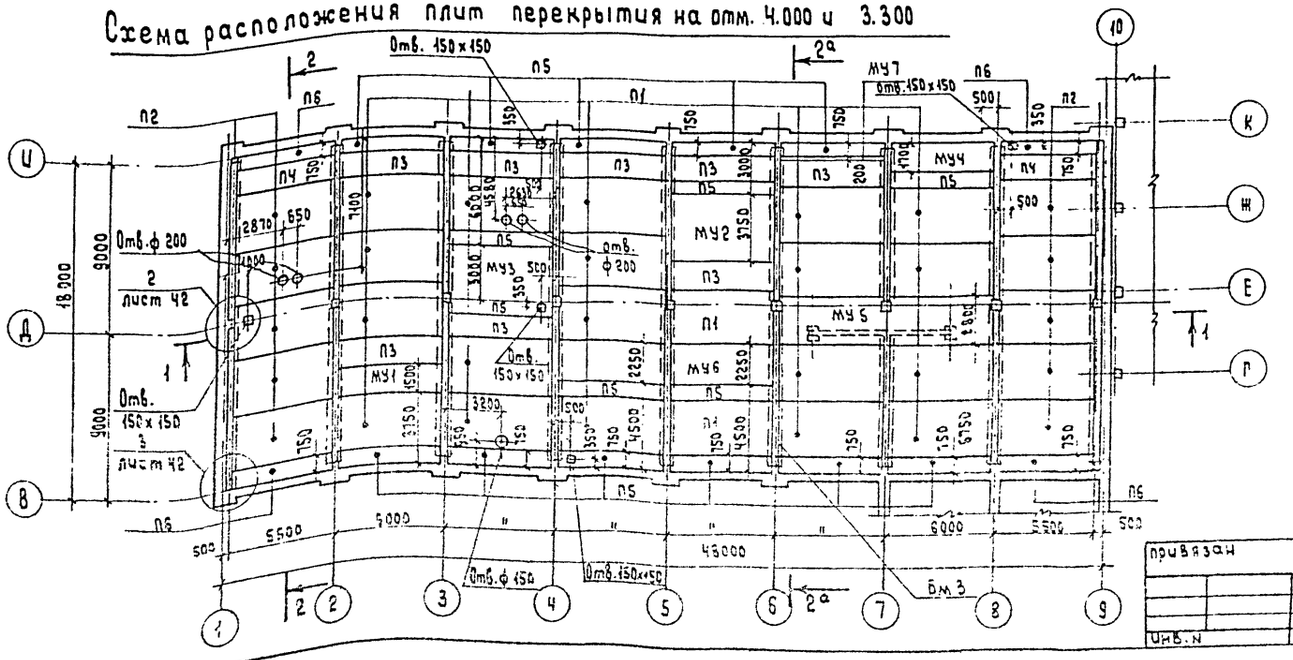

Спецификация к схемам расположения колонн, опорных подушек, ригелей и плит перекрытия на отм. 4,000 и 3,300

Марка, поз.	Обозначение	Наименование	Кол.	Масса, ед, кг	Примечание
		Сборные ж. б. конструкции			
К1	1.420-13, Вып. 1, ч. I и II	Колонна К 26 8-13 т	4	2300	
К2	1.420-13, Вып. 1, ч. I и II	Колонна К 12 8-13 т	3	1800	
Оп1	КЖС-49	Подушка опорная Оп1	17		
Оп2	КЖС-49	Подушка опорная Оп2	2		
Б1	1.420-13, Вып. 4	Ригель РБ-48 АIV т	13	6730	
Б2	1.420-13, Вып. 4	Ригель РБ-27 АIV т	4	6900	
Бм3	КЖС-49	Балка монолитная м.б. Бм3	1		
		Плиты перекрытий			
П1	1.442.1-1, Вып. 1,2,3	1П1-2АIVт	21	4730	
П2	"	1П2-2АIVт	10	4350	
П3	"	1П3-2АIVт	8	2200	
П4	"	1П4-2АIVт	2	2100	
П5	1.442.1-1, Вып. 3,2	1П7-2АIIIт	17	1500	
П6	"	1П8-2АIIIт	4	1370	
		Монолитные ж. б. конструкции			
МУ1	КЖС-43	МУ1	1		
МУ2	КЖС-43	МУ2	1		
МУ3	КЖС-44	МУ3	1		
МУ4	КЖС-45	МУ4	1		
МУ5	КЖС-47	МУ5	1		
МУ6	КЖС-50	МУ6	1		
МУ7	КЖС-50	МУ7	1		
		Стальные элементы			
МС1	КЖС-42	Ф 36 А III, ℓ = 330 ГОСТ 5781-82*	105		
ММ3	1.420-13, Вып. 5	ММ3	12		

1. Данный лист читать с листом КЖ Ч2 ÷ КЖ-50
2. Отверстия до 200 мм пробиваются по месту.
3. Временная нагрузка на перекрытие принята 1500 кгс/м².

ГИП	Сергеева		ТП 411-2-189.88 КЖ		
Нач. отд.	Рогачев				
Н. контр.	Соколов				
Гл. спец.	Сергеева				
Рук. гр.	Сафина				
Ст. инж.	Черкасова		Лесопильный цех старным отделением мощностью 25 тыс. м³ сырья в год	Стадия: Р	Лист: 41	Листов:
			Схемы расположения колонн, опорных подушек, ригелей и плит перекрытия на отм. 4,000 и 3,300	СОЮЗГИПРОЛЕСХОЗ		

Привязан

Инв. №

Альбом 2м.1

Разрез 1-1

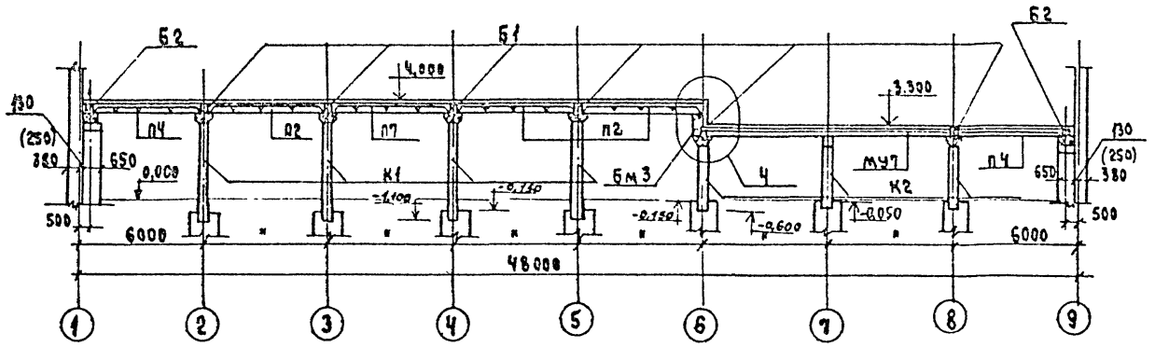

Разрез 2-2 и 2а-2а

Маркировка конструкции дана для разреза 2-2

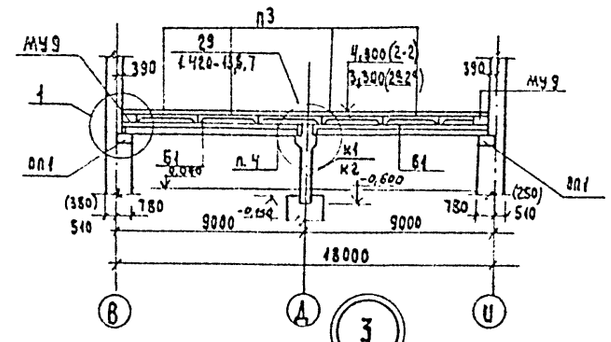

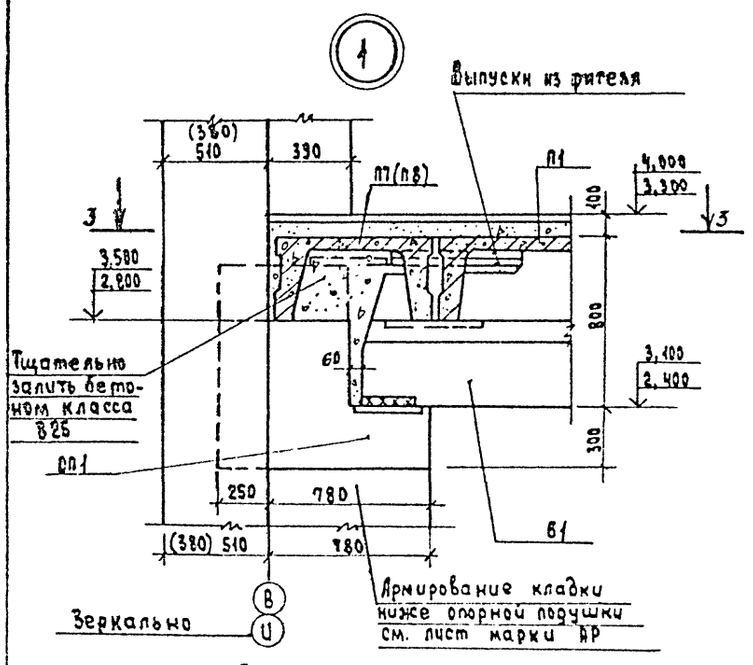

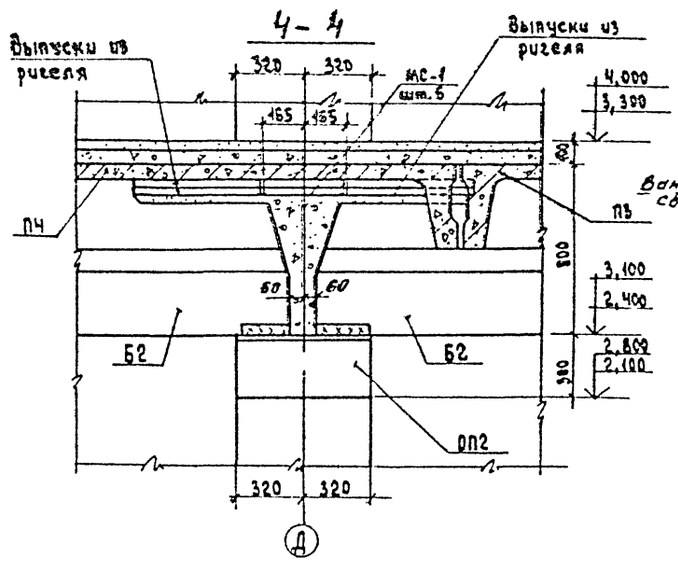

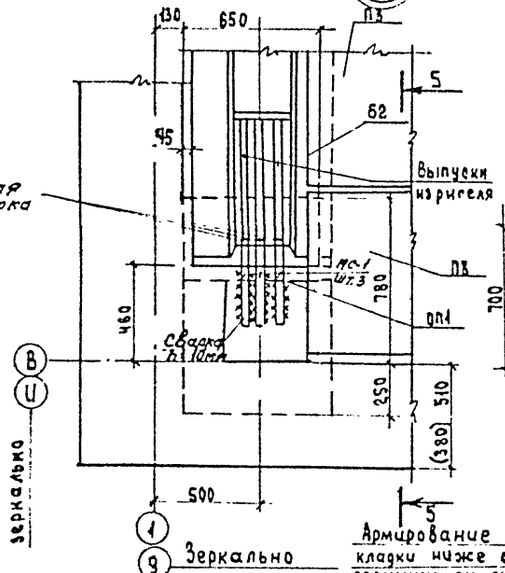

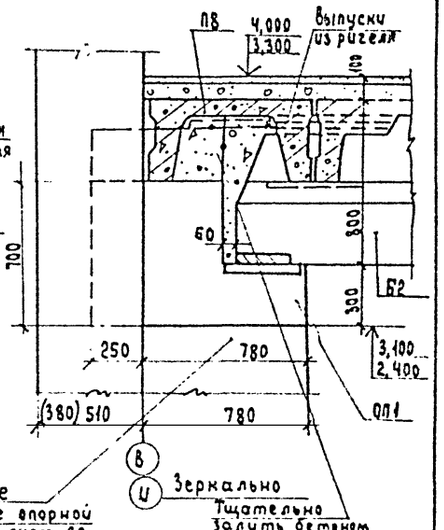

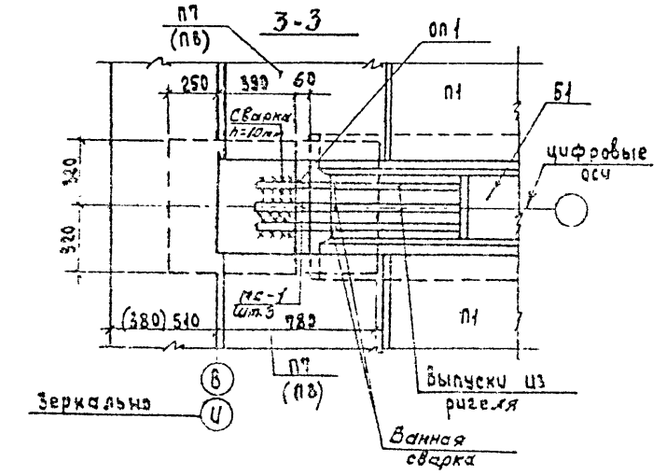

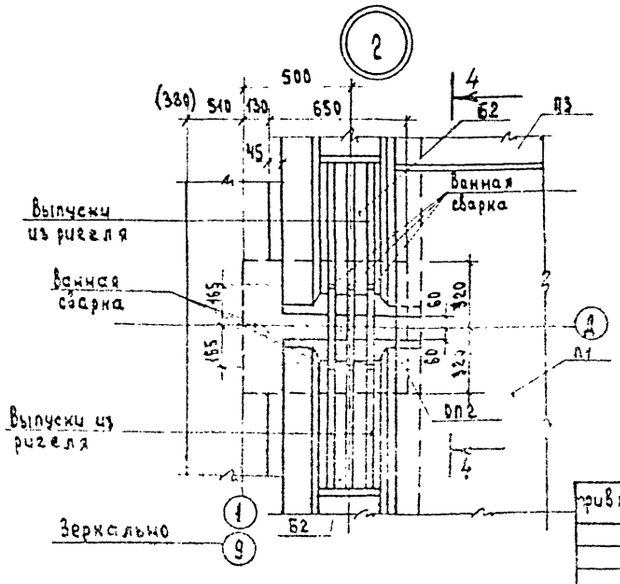

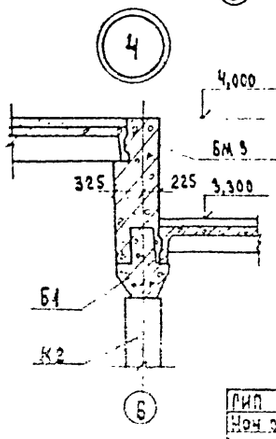

1. Монтаж и приемку ж.б. элементов производить руководствуясь указаниями соответствующих серии и СНиП II-16-80.
2. Монтаж сборных плит междуэтажного перекрытия производить после набора монолитным бетоном рамы РМ1 и монолитной балки БМ1 (между осями 6-8) 100% проектной прочности
3. Межколонные плиты перекрытия укладываются перед монтажом рядовых плит и привариваются в четырех точках к закладным деталям ригелей. Потом устанавливаются рядовые плиты. Они привариваются в двух точках к закладным деталям ригеля, за исключением одной плиты в каждом пролете.
4. Швы между плитами замоноличить цементным раствором марки 200.
5. Длина сварных швов принимается по всей длине или ширине плоскости опирания закладной детали плиты на закладную деталь балки. Толщина сварных швов - 10мм.
6. Распределительную плиту выполнить из бетона класса В12,5 армируя сеткой из арматуры ф 6AI с ячейками 150х150мм. Расход бетона класса В12,5 - 69,0м³, арматуры ф6AI - 1340,0кг.
7. Анкера А1 и А2 для крепления перекладных площадок даны на листах марки КМ.

привязан

Инв. №

ГИП	Сергеева		
Нач. отд.	Гоголев		
Н. контр.	Соколов		
Гл. спец.	Сергеева		
Рук. гр.	Сафина		
Ст. инж.	Черкасова		

ТПЧП-2-189.88 КЖ

Лесопильный цех с тарным отделением мощностью 25 тыс. м³ сырья в год

Стадия	Лист	Листов
Р	42	

Разрезы 1-1 и 2-2
Узлы 1÷4

СОЮЗГИПРОЛЕСХОЗ

Альбом 2 ч.1

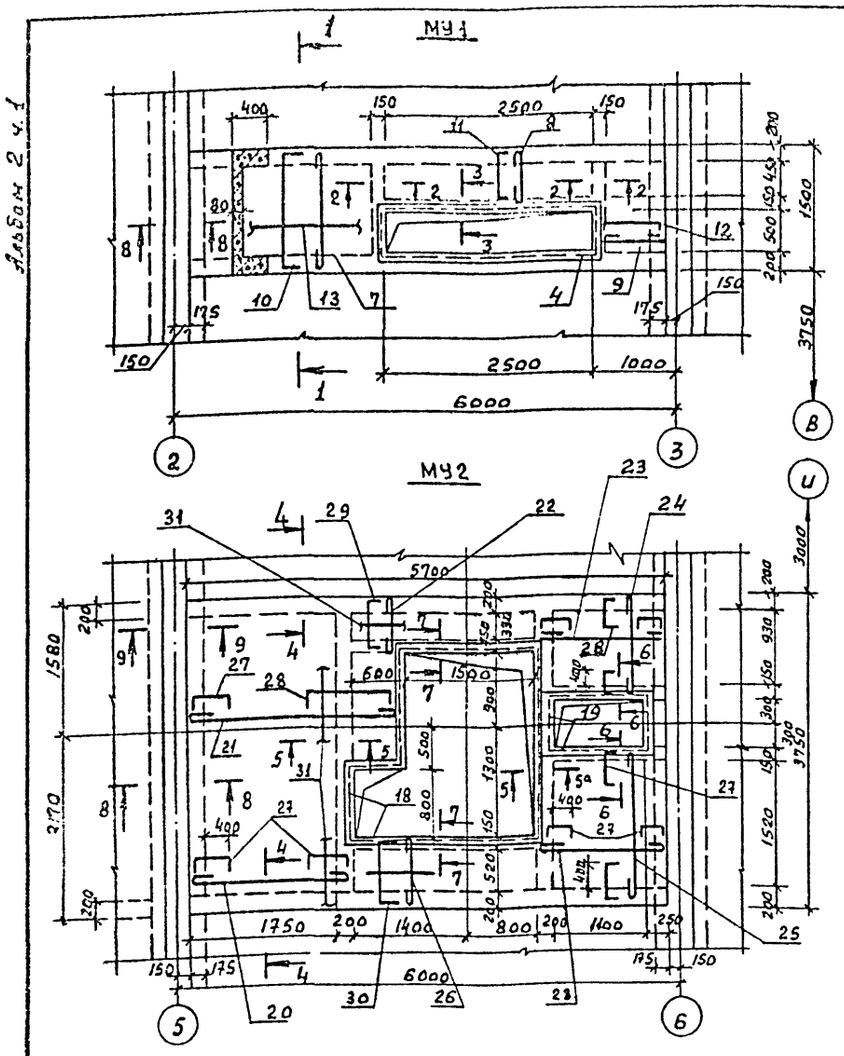

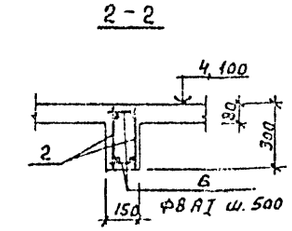

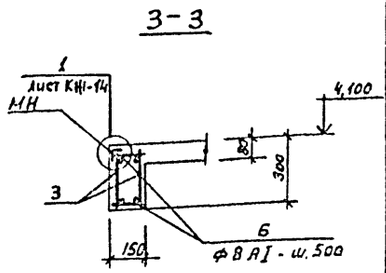

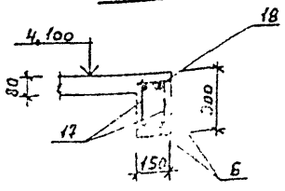

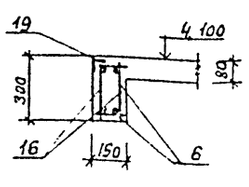

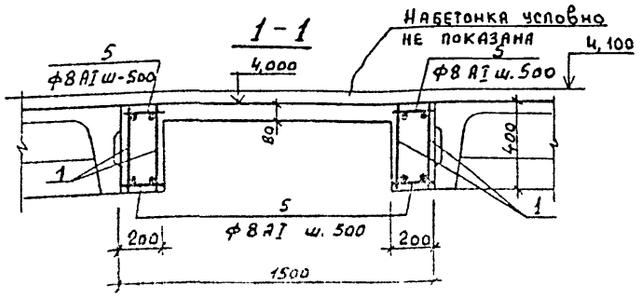

Ведомость деталей

Поз.	Эскиз
7	1480
8	780
9	830
10	70 — 1480 — 70
11	70 — 780 — 70
12	70 — 830 — 70
13	Раскрой ар-ра
20	1930
21	2530
22	660
23	1530
24	1260
25	1850
26	850
27	70 — 500 — 70
28	70 — 1200 — 70
29	70 — 650 — 70
30	70 — 850 — 70

Спецификация монолитных участков МУ1 и МУ2

Формат	Зона	Поз.	Обозначение	Наименование	Кол.	Примечание
				МУ1 - шт. 1		
				Сборочные единицы		
		1	411-2-189.88-КЖИ-1700	Каркас плоский КР1	4	
		2	411-2-189.88-КЖИ-1800	то же КР2	4	
		3	411-2-189.88-КЖИ-1900	—"— КР3	2	
		4	411-2-189.88-КЖИ-3800 СБ.	Изделие закладное Мн5	1	
				Детали		
		5		ф8 AI ГОСТ 5781-82* ℓ=170	48	3,2 кг
		6	411-2-189.88-КЖ-43	ℓ=120	28	1,3 кг
		7	"	ℓ=1600	12	7,6 кг
		8	"	ℓ=900	12	4,3 кг
		9	"	ℓ=950	8	3,0 кг
		10	"	ℓ=1620	12	7,7 кг
		11	"	ℓ=920	18	4,4 кг
		12	"	ℓ=970	8	3,1 кг
		13	"	ф8 AI ГОСТ 5781-82* ℓℓ=40,0 п.м.		15,8 кг
				Материалы		
				Бетон класса В15		1,6 м³
				МУ2 - шт. 1		
				Сборочные единицы		
		14	411-2-189.88-КЖИ-2000	Каркас плоский КР4	4	
		15	411-2-189.88-КЖИ-2100	то же КР5	4	
		16	411-2-189.88-КЖИ-2200	—"— КР6	4	
		17	411-2-189.88-КЖИ-2300	—"— КР7	4	
		18	411-2-189.88-КЖИ-4100 СБ	Изделие закладное Мн6	1	
		19	411-2-189.88-КЖИ-4100 СБ.	то же Мн7	1	
				Детали		
				ф8 AI ГОСТ 5781-82*		
		20	411-2-189.88-КЖ-43	ℓ=2050	9	7,3 кг
		21	"	ℓ=2470	11	10,7 кг
		22	"	ℓ=780	14	4,3 кг
		23	"	ℓ=1650	17	11,1 кг
		24	"	ℓ=1380	9	5,0 кг
		25	"	ℓ=1970	9	7,0 кг
		26	"	ℓ=970	14	5,4 кг
		27	"	ℓ=700	100	28,7 кг
		28	"	ℓ=1340	11	5,8 кг
		29	"	ℓ=800	14	4,4 кг
		30	"	ℓ=990	14	5,5 кг
		31	"	ф6 AI ГОСТ 5781-82* ℓℓ=70,0 п.м	—	15,5 кг
				Материалы		
				Бетон класса В15		3,1 м³

Ведомость расхода стали на элемент, кг

Марка элемента	Изделия арматурные								Всего:	Изделия закладные					Общий расход
	Арматура класса									Арматура класса			Прокат марки	Всего	
	S III				AI					AI			Вст3 кп2 ГОСТ 8509-86		
	ГОСТ 5781-82*				ГОСТ 5781-82*					ГОСТ 5781-82*					
	ф16	ф22	ф25	Итого	ф6	ф8	ф10	Итого		ф6		Итого	L50×5	Итого	
МУ 1	17,9	64,5		82,4	4,82	60,4	20,4	93,12	175,52	1,43		1,43	23,3	23,3	24,7	200,25
МУ 2	25,6	44,24	87,24	157,08	40,8	95,2	33,48	169,4	326,6	5,3		5,3	49,42	49,42	54,72	381,2

ГИП	Сергеева		Т.п. 411-2-189.88 КЖ
Нач.отд	Рогачев		
Н.контр	Соколов		
Гл.спец	Сергеева		
Рук.груп	Сафина		
Ст.инж.	Черкасова		Лесопильный цех с марным отделением мощностью 25 тыс.м³ сырья в год

Стадия	Лист	Листов
Р	43	

Монолитные участки МУ1 и МУ2.

Союзгипролесхоз

Привязан:

Инв.№

Ц00327-02 62

Альбом 2 ч.1

МУ3

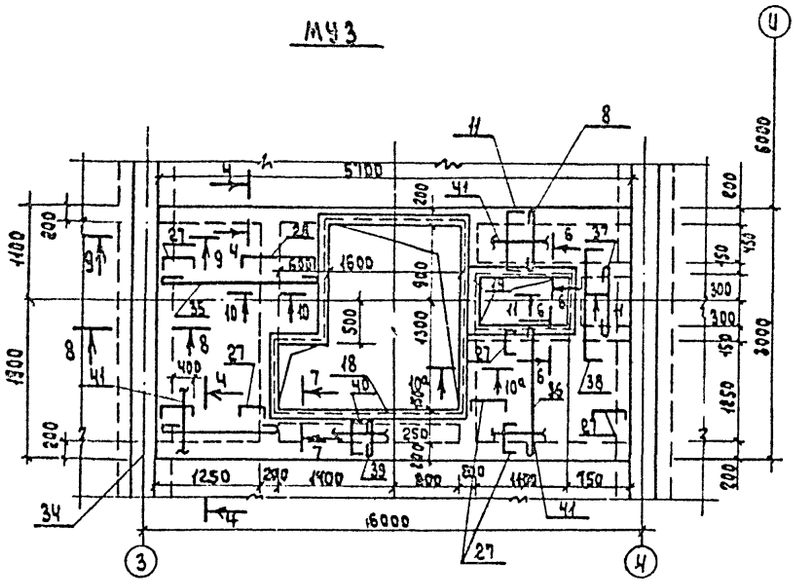

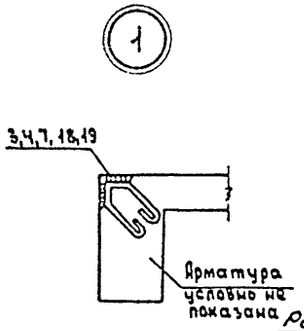

Ведомость деталей

Поз.	Эскиз
34	1430
35	2030
36	1580
37	880
38	70 1300 70
39	580
40	70 580 70

Расчетная схема для Ут 1 ÷ Ут 3

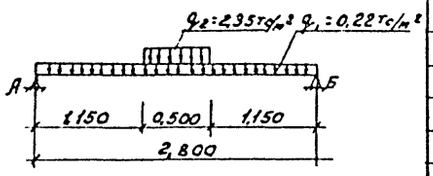

Спецификация монолитного участка МУ3

Формат	Зона	Поз.	Обозначение	Наименование	Кол.	Примечание
				МУ-3 - шт.1		
				Сборочные единицы		
		14	411-2-189.88 - КЖИ-2000	каркас плоский КР4	4	
		16	411-2-189.88 - КЖИ-2200	то же КР6	4	
		17	411-2-189.88 - КЖИ-2300	— " — КР7	2	
		32	411-2-189.88 - КЖИ-2400	— " — КР28	4	
		33	411-2-189.88 - КЖИ-2500	— " — КР9	2	
		18	411-2-189.88 - КЖИ-4100СБ.	изделие закладное МН6	1	
		19	411-2-189.88 - КЖИ-4100	изделие закладное МН7	1	
				Детали		
		5*	КЖ-44	ФВАI ГОСТ 5781-82* ℓ=170	72	4,8 кг
		6*	"	то же ℓ=120	26	1,2 кг
		8*	"	ℓ=900	10	3,6 кг
		11	"	ℓ=920	10	3,6 кг
		27	"	ℓ=700	48	13,3 кг
		28	"	ℓ=1340	8	4,2 кг
		34	КЖ-44	ℓ=1550	6	3,7 кг
		35	"	ℓ=2150	8	6,8 кг
		36	"	ℓ=1700	10	6,7 кг
		37	"	ℓ=1000	4	1,6 кг
		38	"	ℓ=1440	4	2,3 кг
		39	"	ℓ=700	12	3,3 кг
		40	"	ℓ=720	12	3,4 кг
		41	"	ФБАI ГОСТ 5781-82* Σℓ=39,4 п.м.		8,7 кг
				Материалы		
				Бетон класса В15		2,90 м³

8-8

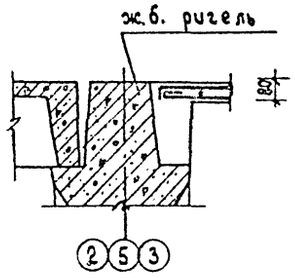

9-9

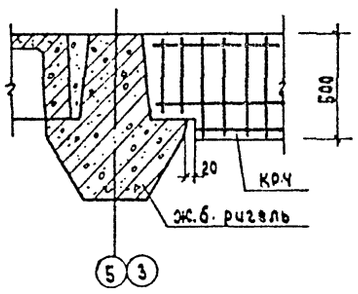

10-10 и 10а-10а

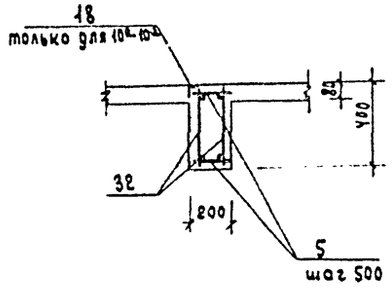

11-11

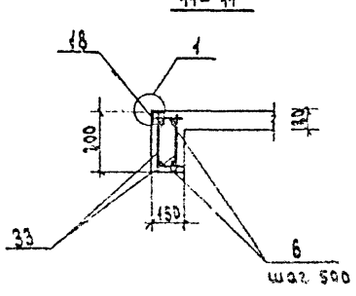

1. Расположение и привязку монолитного участка МУ3 на плане см. лист КЖ-41.
2. Арматура монолитного участка дана с шагом 200, кроме, указанной на чертеже.
3. Сечения 4-4, 6-6, 7-7 см. КЖ-43.

Ведомость расхода стали на элемент, кг

Марка элемента	изделия арматурные									изделие закладное						Общий расход
	Арматура класса								Всего	Арматура класса			Прокат марки		Всего	
	А III				А I					А I			ВСт3 кп2			
	ГОСТ 5781-82*				ГОСТ 5781-82*					ГОСТ 5781-82*			ГОСТ 8509-86			
	ф16	ф22	ф25	Итого	ф6	ф8	ф10	Итого		ф6	Итого		L50x5	Итого		
МУ3	20,4	35,3	87,24	143,0	20,34	58,5	29,44	108,3	251,3	5,3	5,3		49,42	49,42	54,72	306,02

ГИП	Сергеева		ТП 411-2-189.88 КЖ
Нач.отд	Рогачев		
Н.контр.	Соколов		
Гл.спец.	Сергеева		
Рук.гр.	Сафина		
Ст.инж.	Черкасова		

Лесопильный цех с старным отделением мощностью 25 тыс м³ сырья в год	стадия	лист	листов
	Р	44	
Монолитный участок МУ3	СОЮЗГИПРОЛЕСХОЗ		

привязан

Инв. н

МУ4

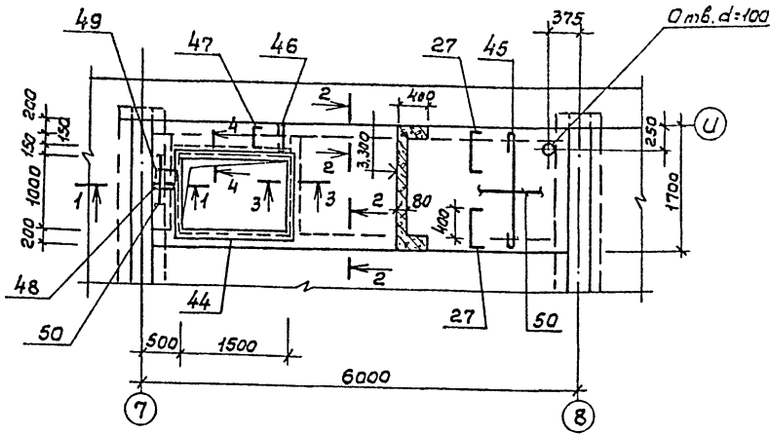

1-1

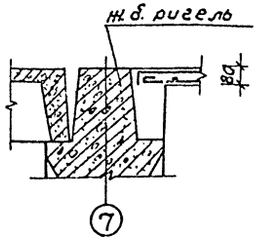

2-2

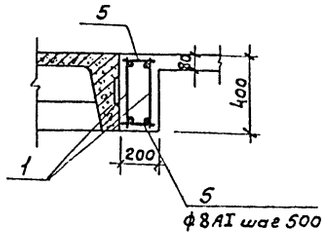

3-3, 4-4

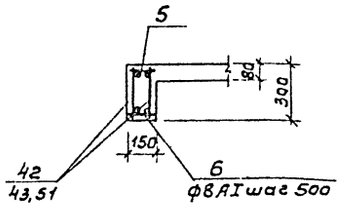

Спецификация монолитного участка МУ4

Формат	Зона	Поз.	Обозначение	Наименование	Кол.	Приме-чание
				МУ4 - (шт. - 1)		
				Сборочные единицы		
		1	411-2-189.88 -КЖИ-1700	Каркас плоский КР1	4	
		42	411-2-189.88 -КЖИ-2600	То же КР10	4	
		43	411-2-189.88 -КЖИ-2700	" КР11	2	
		44	411-2-189.88 -КЖИ-4200Е6	Изделие закладное МН8	1	
				Детали		
		5	КЖ-45	ф8AI ГОСТ 5781-82* ℓ=170	48	3,2 кг
		6	КЖ-45	ℓ=120	16	0,76 кг
		27	"	ℓ=700	16	4,4 кг
		45	"	ℓ=1800	20	14,2 кг
		46	"	ℓ=600	8	1,9 кг
		47	"	ℓ=620	8	1,96 кг
		48	"	ℓ=450	6	1,1 кг
		49	"	ℓ=470	6	1,1 кг
		50	"	ф6AI ГОСТ 5781-82* Σℓ=п.м.	54,5	12,1 кг
				Материалы		
				Бетон класса В15		1,48 м³

Ведомость расхода стали на элемент, кг

Марка элемента	Изделия арматурные									Изделие закладное						Общий расход
	Арматура класса								Всего	Арматура класса			Прокат марки		Всего	
	AIII				AI					AI			ВСт.3кп2			
	ГОСТ 5781-82*				ГОСТ 5781-82*					ГОСТ 5781-82*			ГОСТ 8509-86			
	Ф16	Ф22	Ф	Итого	Ф6	Ф8	Ф10	Итого		Ф6	Итого		∠50×5	Итого		
МУ4	16,0	67,5		83,5	15,8	46,62	20,0	82,42	165,92	1,23	1,23		20,4	20,4	21,63	187,55

1. Расположение и привязку монолитного участка МУ4 см. лист КЖ-41.
2. Арматура монолитных участков дана с шагом 200, кроме указанной на чертеже.

ГИП	Сергеева			ТП 411-2-189.88	КЖ
Нач.отд.	Рассаев				
Н.контр.	Соколов				
Гл.спец.	Сергеева				
Рук.гр.	Сафина				
Ст.инж.	Чертасова			Пескосилосный цех с сырьевым отделением мощностью 25 тыс. м³ сырья в год.	Стадия: Р; Лист: 45; Листов:
Привязан				Монолитный участок МУ4.	СОЮЗГИПРОЛЕСХОЗ
Инв.№					

Альбом 2 ч.1

Пм1

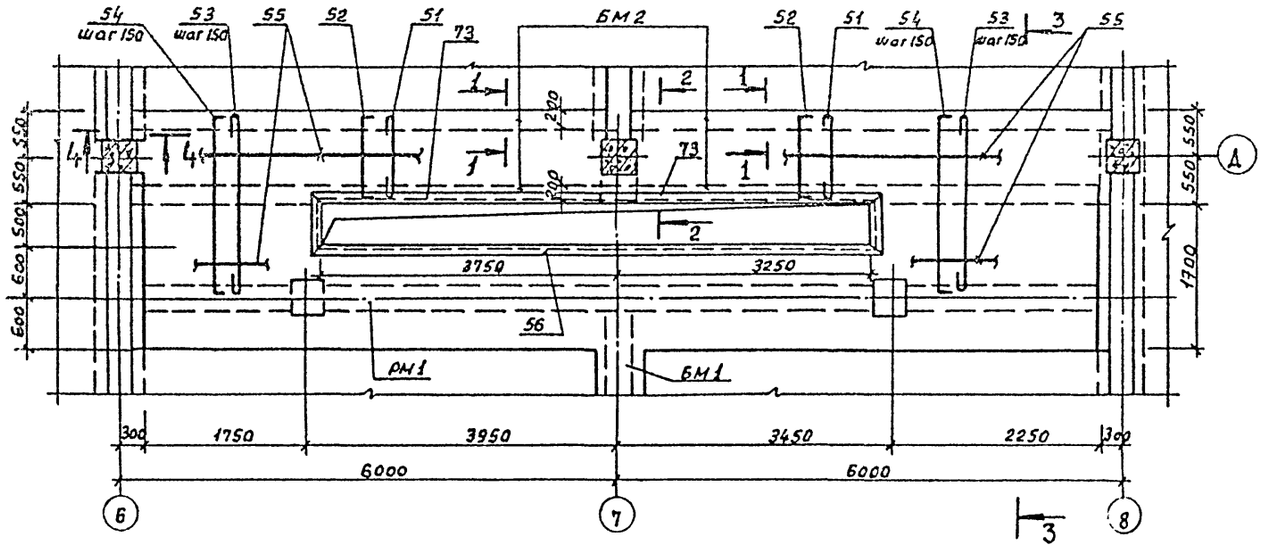

1-1

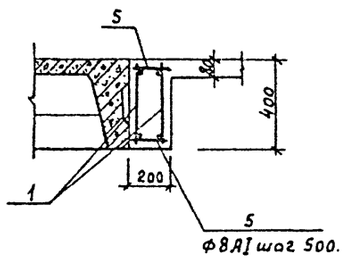

2-2

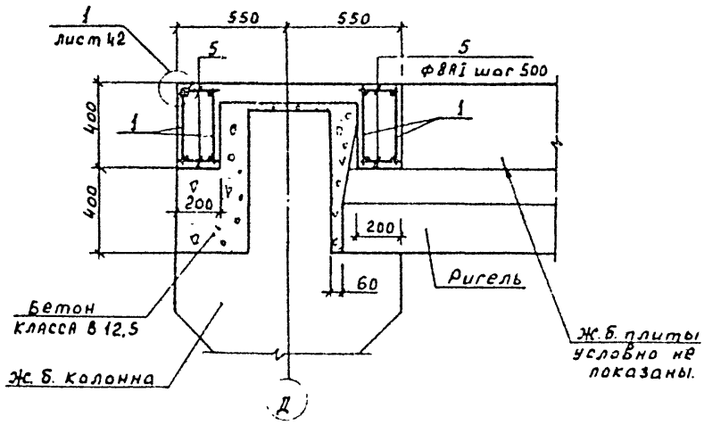

3-3

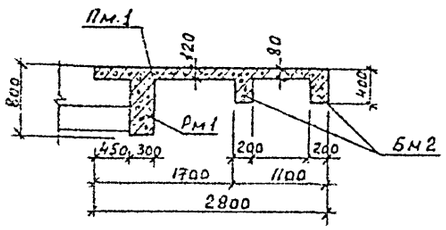

4-4

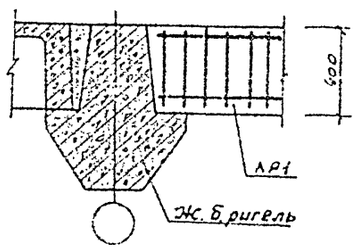

Ведомость деталей

Поз.	Эскиз
53	1000, 40, 2200
54	70, 2200, 70

Спецификация к монолитной балке БМ2 и плите Пм1.

Формат	Зона	Поз.	Обозначение	Наименование	Кол.	Примечание
				Балка монолитная БМ2-шт.4		
				Сборочные единицы		
		1	411-2-189.88 - КЖИ-1700	Каркас плоский КР1	2	
				Детали		
		5	КЖ-46	ф8 АI. ГОСТ 5781-82* ℓ=170	24	0,07 кг
				Материалы		
				Бетон класса В15		0,46 м³
				Плита монолитная Пм1-шт.1		
				Сборочные единицы		
		56	411-2-189.88 - КЖИ-3800С6	Изделие закладное Мн1	1	
		73	411-2-189.88 - КЖИ-4800С6	Изделие закладное Мн9	1	
				Детали		
		51	КЖ-46	ф8АI. ГОСТ 5781-82* ℓ=1200	37	17,54 кг
		52	"	ℓ=1220	37	17,83 кг
		53	"	ℓ=2320	30	27,5 кг
		54	"	ℓ=2340	30	27,7 кг
		55	"	ф6АI. ГОСТ 5781-82* Σℓ=190 п.м.		42,2 кг
				Материалы		
				Бетон класса В15		8,4 м³

Ведомость расхода стали на элемент, кг

Марка элемента	Изделия арматурные											Изделия закладные			Общий расход
	Арматура класса										Всего	Арматура класса	Прокат марки	Всего	
	АI		АII		АIII							АI	Ст3кп		
	ГОСТ 5781-82*				ГОСТ 5781-82*							ГОСТ 5781-82*	ГОСТ 8509-ПВ		
	ф8	ф6	ф10	ф12	ф10		ф20	ф22	ф28	ф25		ф6	∠50×5		
БМ2	10,7	—	—	—	69,0	—	—	33,7	—	—	113,35	—	—		113,35
Пм1	90,53	42,2	—	—	—	—	—	—	—	—	132,77	30,84	57,76		221,37

1. Арматура дана с шагом 200, кроме указанной на чертеже

ГИП	Сергеева		Т.П. 411-2-189.88 КЖ
Нач.отд.	Рогачев		
Н. контр.	Соколов		
Гл.спец.	Сергеева		
Рук.груп.	Сафина		
Ст.инж.	Черкасова		Лесопильный цех с тарным отделением мощностью 25 тыс. м³ сырья в год. Стадия Р; Лист 46; Листов
Привязан:			Плита монолитная Пм1. СОЮЗГИПРОЛЕСХОЗ
Инв. №			

Альбом 2ч. 1

МУ 5

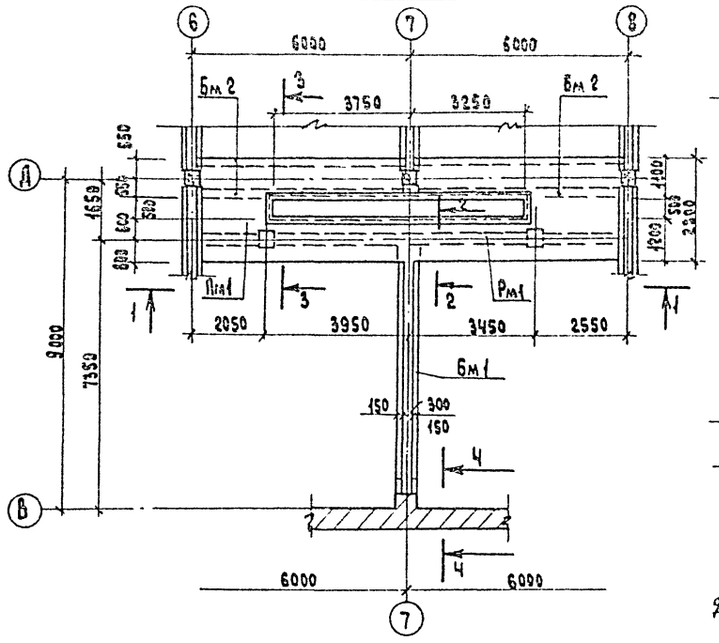

Ч-Ч

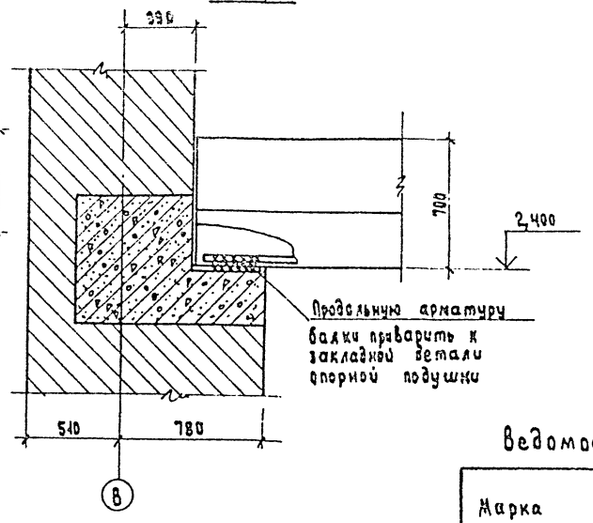

Спецификация к схеме расположения монолитного участка МУ 5

Марка	Обозначение	Наименование	Кол.	Масса ед. кг	Примечание
		Монолитные железобетонные конструкции			
Рм 1	КЖС-48	Ригель Рм 1	1		
Бм 1	КЖС-48	Балка Бм 1	1		
Бм 2	КЖС-46	Балка Бм 2	4		
Пм 1	КЖС-46	Плита Пм 1	1		
Км 1	КЖС-47, 48	Колонна Км 1	2		

Ведомость расхода стали на элемент, кг

Марка элемента	Изделия арматурные										Всего	Изделия закладн.			Общий расход
	Арматура класса											Арматура класса	Прокат марки	Всего	
	AI		AII		AIII							AI	ВСт3кп		
	ГОСТ 5781-82*				ГОСТ 5781-82*							ГОСТ 5781-82*	ГОСТ 8509-86		
	ф8	ф6	ф10	ф12	ф10	ф20	ф22	ф28	ф25			ф6	L 50×5		
Рм 1	123,6		107,2	76,9	12,4	59,4		178,7			558,2				558,2
Бм 1	40,6		66,7	34,3		—	44,9	170,3	—		323,8				323,8
Км 1	6,3								47,2		53,5				53,5

1-1

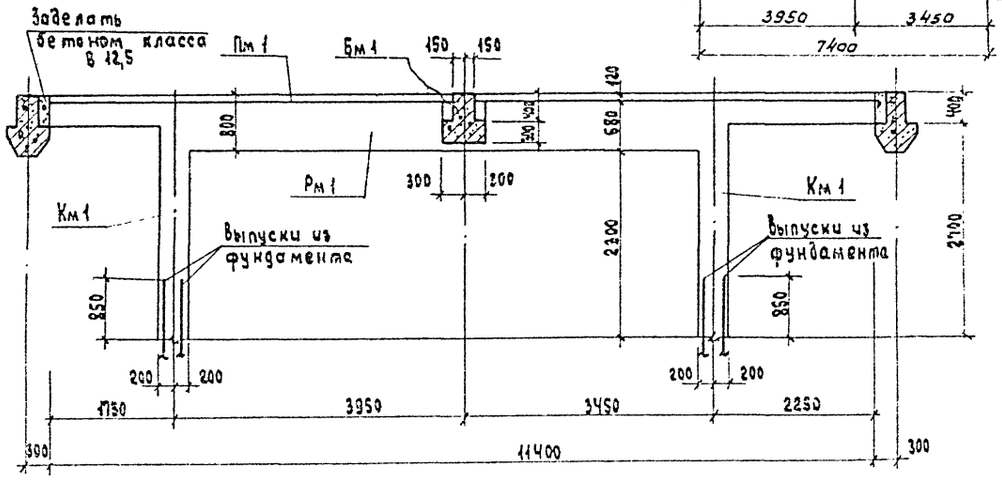

Расчетная схема

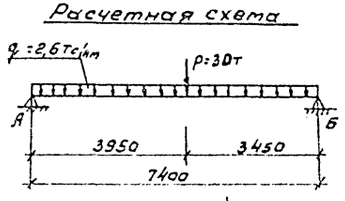

2-2

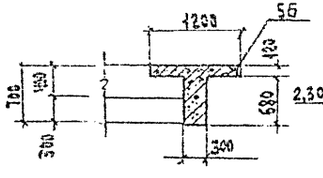

3-3

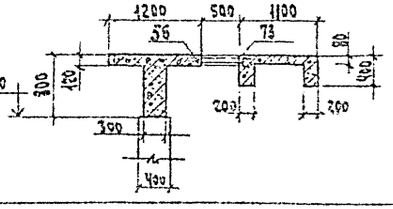

1. Схема расположения монолитного участка МУ5 см. лист КЖ-41.

ГИП	Сергеева		ТП 411-2-189.88 КЖС			
Нач.отд.	Розанов					
Н.контр.	Соколов					
Гл.спец.	Сергеева					
Сметчик	Сафина					
Ст.инж.	Черкасова		Лесопильный цех с тарным отделением мощностью 25 тыс. м³ сырья в 200	Стадия	Лист	Листов
				Р	47	
			Монолитный участок МУ5	СОЮЗГИПРОЛЕСХОЗ		

Инв. №

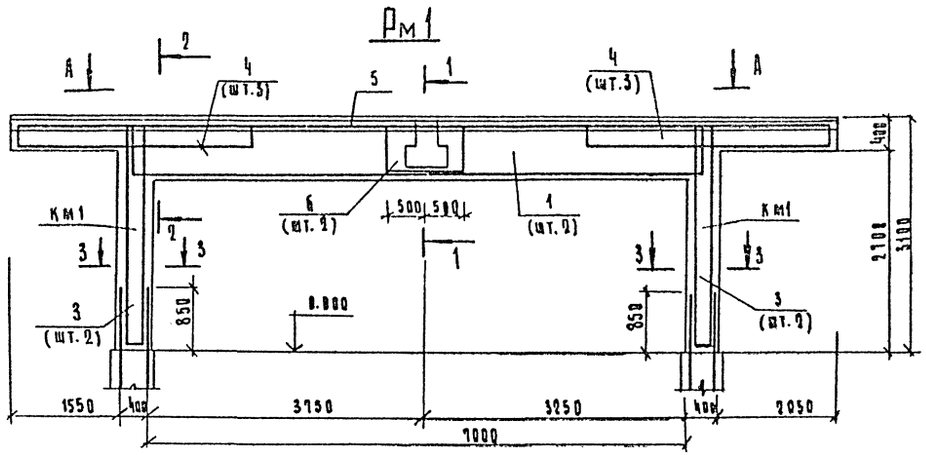

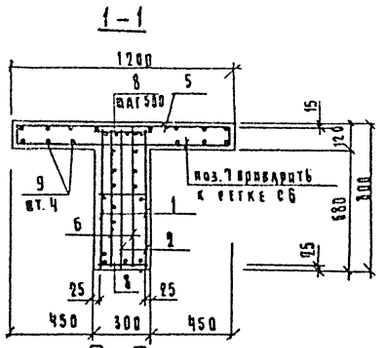

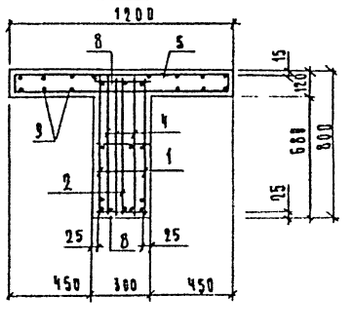

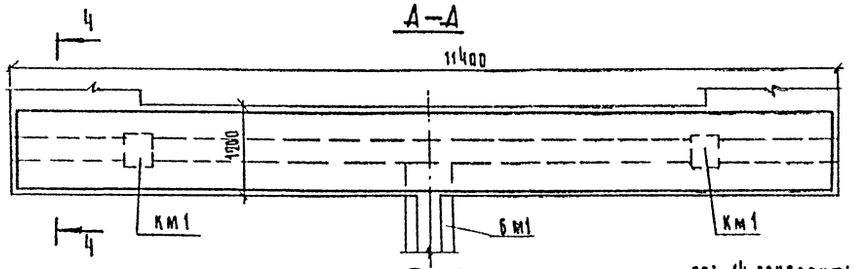

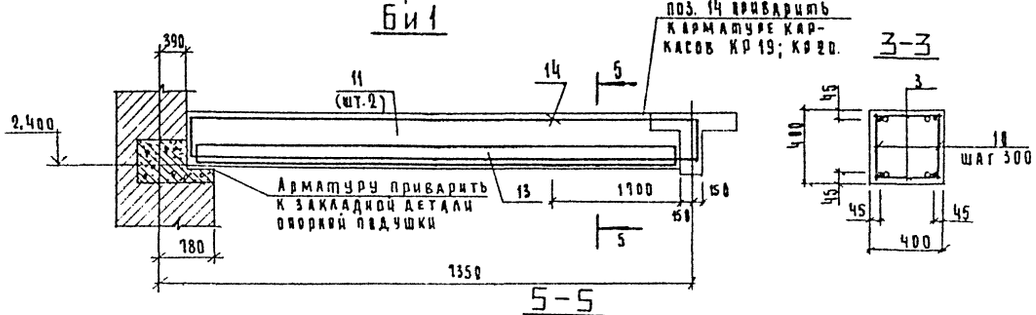

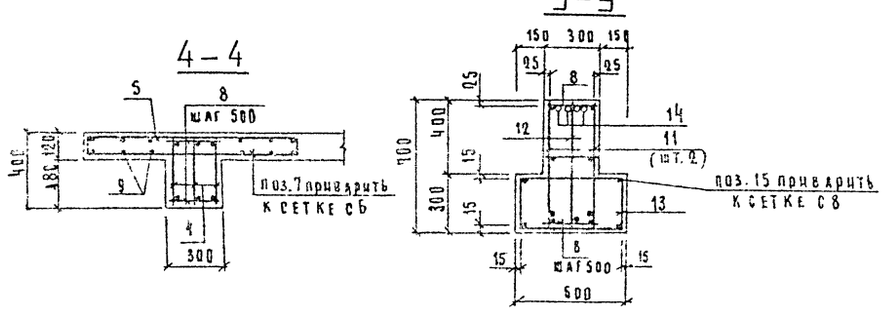

Ведомость стержней

поз	Эскиз
14	1900 / 770

Спецификация элементов монолитной конструкции

Формат	Зона	Поз.	Обозначение	Наименование	Кол.	Примечание
				Ригель монолитный РМ1-шт.1		
				Сборочные единицы		
		1	411-2-189.88 — КЖИ-3280	Каркас КР 16	2	
		2	411-2-189.88 — КЖИ-3300	Каркас КР 17	1	
		3	411-2-189.88 — КЖИ-3100	Каркас КР 21	6	
		5	411-2-189.88 — КЖИ-0900	Сетка С6	1	
		6	411-2-189.88 — КЖИ-1000	Сетка С7	2	
				Детали		
				ф8 AI ГОСТ 5781-82*		
		7		ℓ = 1170	46	21.3 кг.
		8		ℓ = 270	62	6.6 кг.
		9		ℓ = 11370	4	17.96 кг.
				Материалы на РМ1		
				Бетон класса В15		3.37 м³
				Колонна монолитная КМ1-шт.2		
				Сборочные единицы		
		3	411-2-184.88-КЖИ-3400	Каркас КР 18	2	
				Детали		
				ф8 AI ГОСТ 5781-82*		
		10		ℓ = 380	20	3.00 кг.
				Материалы на КМ-1		
				Бетон класса В15		0.43 м³
				Балка монолитная БМ1-шт.1		
				Сборочные единицы		
		11	411-2-189.88 — КЖИ-3500	Каркас КР 19	2	
		12	411-2-189.88 — КЖИ-3600	Каркас КР 20	1	
		13	411-2-189.88 — КЖИ-1100	Сетка С8	1	
				Детали		
				ф22 AIII ГОСТ 5.781-82*		
		14*		ℓ = 2670	3	7.98 кг.
				ф8 AI ГОСТ 5781-82*		
		15		ℓ = 670	32	0.22 кг.
		8		ℓ = 270	30	0.11 кг.
				Материалы на БМ1		
				Бетон класса В15		0.1 м³

ГИП	Сергеева		Т.П. 411-2-189.88 КЖ
Нач.отд.	Рогачев		
Н.контр.	Соколов		
Гл.спец.	Сергеева		
Рук.гр.	Сарана		
Ст.инж.	Черкасова		Лесопильный цех с тарным отделением мощностью 25 тыс. м³ сырья в год

Стадия	Лист	Листов
Р	48	

Монолитные конструкции РМ1; КМ1; БМ1.

СОЮЗГИПРОЛЕСХОЗ

Привязан:

Инв. №

Ц00327-02 67

Альбом 2 ч.1

Спецификация монолитной балки Бт3 и опорных подушек ОП1 и ОП2

Формат	Зона	Поз.	Обозначение	Наименование	Кол.	Примечание
				Балка монолитная Бт3 – шт. 1		
				Сборочные единицы		
		1	411-2-189.88 - КЖИ-0500	Сетка С2	6	
		2	411-2-189.88 - КЖИ-0700	То же С4	6	
		3	411-2-189.88 - КЖИ-0600	" С3	6	
		4	411-2-189.88 - КЖИ-0800	" С5	6	
		5	411-2-189.88 - КЖИ-4400	Изделие закладное МН2	1	
				Детали		
				ФВАI ГОСТ 5781-82*		
				ℓ=410	70	11,3 кг
				ℓ=590	70	16,3 кг
				Материалы		
				Бетон класса В15		10,68 м³
				Подушка опорная ОП1 – шт. 17		
				Сборочные единицы		
		8	411-2-189.88 - КЖИ-1400	Сетка С11	1	
		9	411-2-189.88 - КЖИ-1500	То же С12	2	
		10	411-2-189.88 - КЖИ-3900	Изделие закладное МН3	1	
				Материалы		
				Бетон класса В15		0,5 м³
				Подушка опорная ОП2 – шт. 2		
				Сборочные единицы		
		11	411-2-189.88 - КЖИ-1800	Сетка С13	2	
		12	411-2-189.88 - КЖИ-4000	Изделие закладное МН4	2	
				Материалы		
				Бетон класса В15		0,14 м³

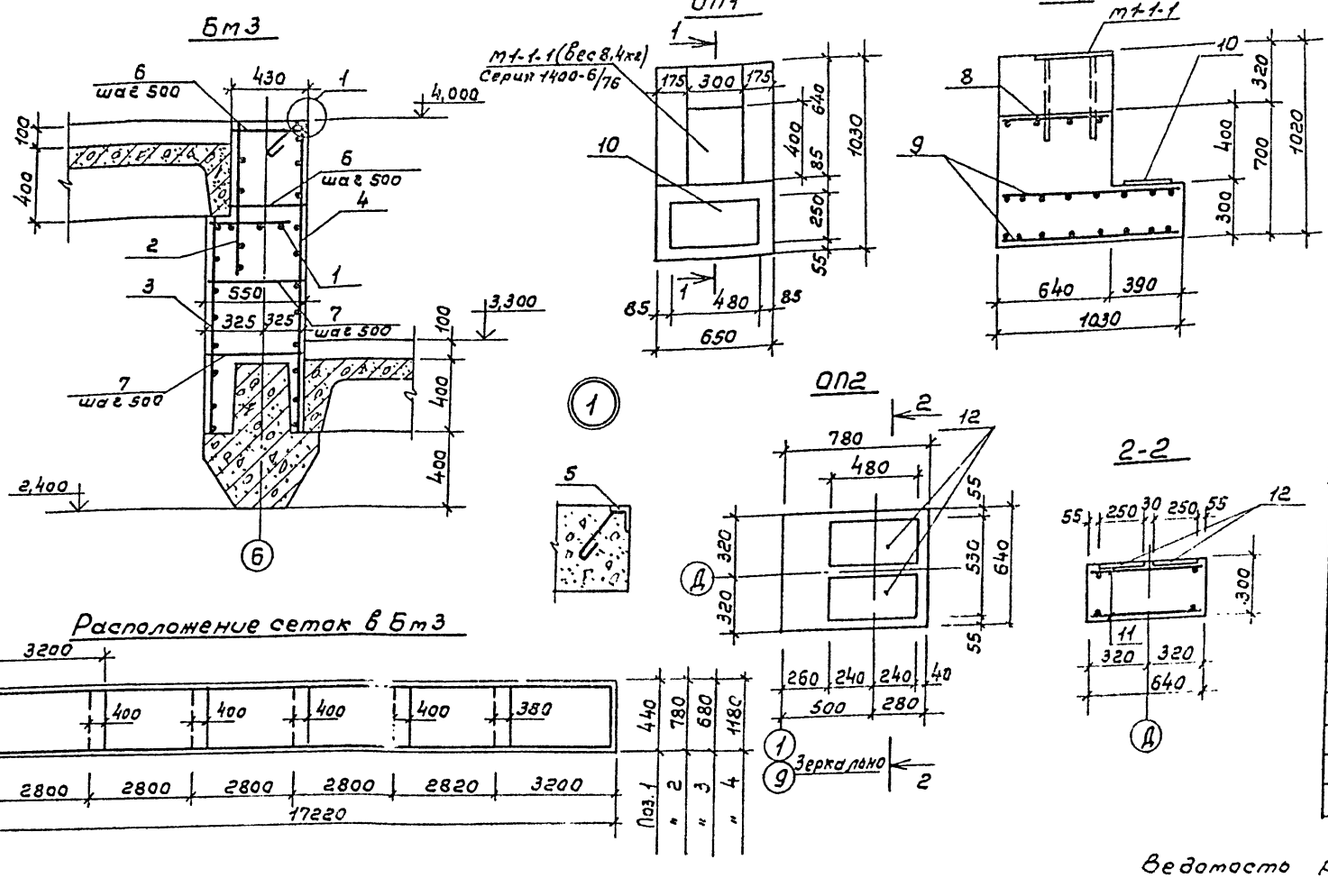

Ведомость расхода стали на элемент, кг

Марка элемента	Изделие арматурное			Всего	Изделия закладные							Всего	Общий расход
	Арматура класса AI				Арматура класса AI				Арматура класса AIII			Прокат марки ВСт3кп2					
	ГОСТ 5781-82*				ГОСТ 5781-82*				ГОСТ 5781-82*			ГОСТ 8510-86					
	ф8		Итого		ф6	ф10	ф12	Итого	ф16	Итого		450×5	400×13	ф12	Итого		
Бт3	502,0		502,0	502,0	3,57			3,57				65,0			66,0	69,6	572,0
ОП1	9,2			9,2		1,1		1,1					6,0	11,3	17,3	18,4	27,6
ОП2	2,9		2,9	2,9			1,0	1,0	0,94	0,94			5,0	13,4	19,4	21,4	24,2

1. Изготовление монолитных железобетонных конструкций производить в соответствии с указаниями СНиП III-15-76. „Бетонные и железобетонные конструкции монолитные. Правила производства и приемки работ."
2. Нагрузку на балку Бт3 передать только после достижения бетоном 100% прочности.
3. Расположение балки Бт3 на плане см. лист КЖ-41.

ГИП	Сергеева	
Нач.отд	Рогачев	
Н.контр.	Соколов	
Гл.спец.	Сергеева	
Рук.гр.	Сапунов	
Ст.инж.	Чертасова	

Привязан

Инв.№

П 411-2-189.88 КЖ

Лесопильный цех с тарным отделением мощностью 25 тыс.м³ сырья в год.

Стадия	Лист	Листов
Р	49	

Балка монолитная Бт-3. Подушки опорные ОП-1 и ОП-2.

СОЮЗГИПРОЛЕСХОЗ

Ц00327-02 68

Копировал

Альбом 24.1

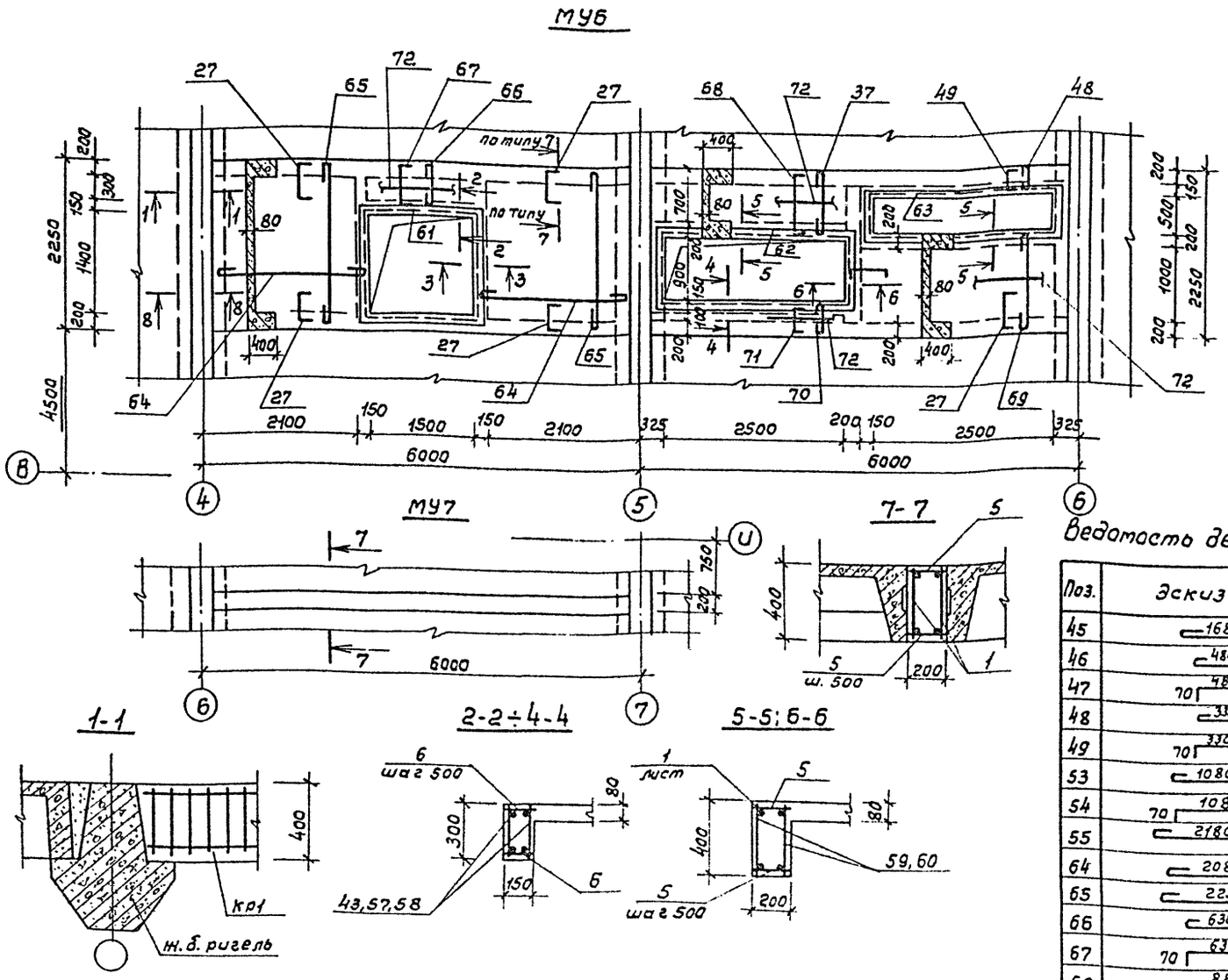

1-1

5-5; 6-6

Ведомость деталей

Поз.	Эскиз
45	1680
46	480
47	70 480 70
48	330
49	70 330 70
53	1080
54	70 1080 70
55	2180
64	2080
65	2230
66	630
67	70 630 70
68	70 880 70
69	1380
70	430
71	70 430 70

Спецификация монолитных участков МУ6 и МУ7

Формат	Зона	Поз	Обозначение	Наименование	Кол.	Примечание
				МУ6- (шт. 1)		
				Сборочные единицы		
		1	411-2-189.88 -кжи-1700	Каркас плоский кр-1	6	
		43	411-2-189.88 -кжи-2700	То же кр11	2	
		57	411-2-189.88 -кжи-2800	" кр12	4	
		58	411-2-189.88 -кжи-2900	" кр13	4	
		59	411-2-189.88 -кжи-3000	" кр14	2	
		60	411-2-189.88 -кжи-3100	" кр15	2	
		61	411-2-189.88 -кжи-4200	Изделие закладное мн10	1	
		62	411-2-189.88 -кжи-4300	То же мн11	1	
		63	411-2-189.88-кжи-4300	" мн12	1	
				Детали		
				Ф8АI ГОСТ 5781-82*		
		5	кж-50	ℓ=170	64	4,3 кг
		5	"	ℓ=120	38	1,8 кг
		27	"	ℓ=700	74	20,5 кг
		37	кж-50	ℓ=1000	14	5,53
		48	кж-50	ℓ=450	14	2,5 кг
		49	"	ℓ=470	14	2,6 кг
		64	"	ℓ=2200	24	20,8 кг
		65	"	ℓ=2350	22	20,4 кг
		66	"	ℓ=750	8	2,4 кг
		67	"	ℓ=770	8	2,4 кг
		68	"	ℓ=1020	14	5,6 кг
		69	"	ℓ=1500	14	8,3 кг
		70	"	ℓ=550	14	3,0 кг
		71	"	ℓ=570	14	3,8 кг
		72	"	Ф6АI ГОСТ 5781-82* ≤ ℓ=34,9 п.м.		7,7 кг
				Материалы на Ум6		
				Бетон класса В15		6,70 м³
				МУ7-(шт.1)		
				Сборочные единицы		
		1	т.п. 411-2-189.88 -кжи-1700	Каркас плоский кр1	2	
				Детали		
		5		Ф8АI ГОСТ 5781-82* ℓ=170	24	1,6 кг
				Материалы на Ум7		
				Бетон класса В15		0,46 м³

Ведомость расхода стали на элемент, кг

Марка элемента	Изделия арматурные									Изделия закладные					Общий расход
	Арматура класса								Всего	Арматура класса		Прокат марки		Всего	
	А III				А I					А I		Вст.3 к.т.2			
	ГОСТ 5781-82*				ГОСТ 5781-82*					ГОСТ 5781-82*		ГОСТ 8509-86			
	Ф16	Ф20	Ф22	Итого	Ф6	Ф8	Ф10	Итого		Ф5	Итого	L50×5	Итого		
МУ6	37,6	24,8	101,2	163,6	37,2	103,3	42,0	182,5	346,1	13,2	13,2	75,4	75,4	88,8	434,7
МУ7			33,7	33,7	5,04	1,6	6,9	13,5	47,2						47,2

1. Расположение и привязку монолитных участков МУ8 и МУ7 на плане ст. лист КЖ-41.
2. Арматура монолитных участков дана с шагом 200, кроме указанной на чертеже.
3. Сечение 8-8 ст. лист КЖ-44.

ГИП	Сергеева		ТП 411-2-189.88 КЖ
Нач.отд.	Рогачев		
Н.контр.	Соколов		
Гл.спец.	Сергеева		
Рук.гр.	Сафина		
Ст.инж.	Черкасова		Лесопильный цех с тарным отделением мощностью 25 тыс. м³ сырья в год.
Стадия	Лист	Листов	
Р	50		
Монолитные участки МУ6 и МУ7.	СОЮЗГИПРОЛЕСХОЗ		

Привязан

Инв. №

Ц00327-02 69

Альбом 2 ч.1

Схема расположения закладных деталей в перекрытии на отм. 4,000

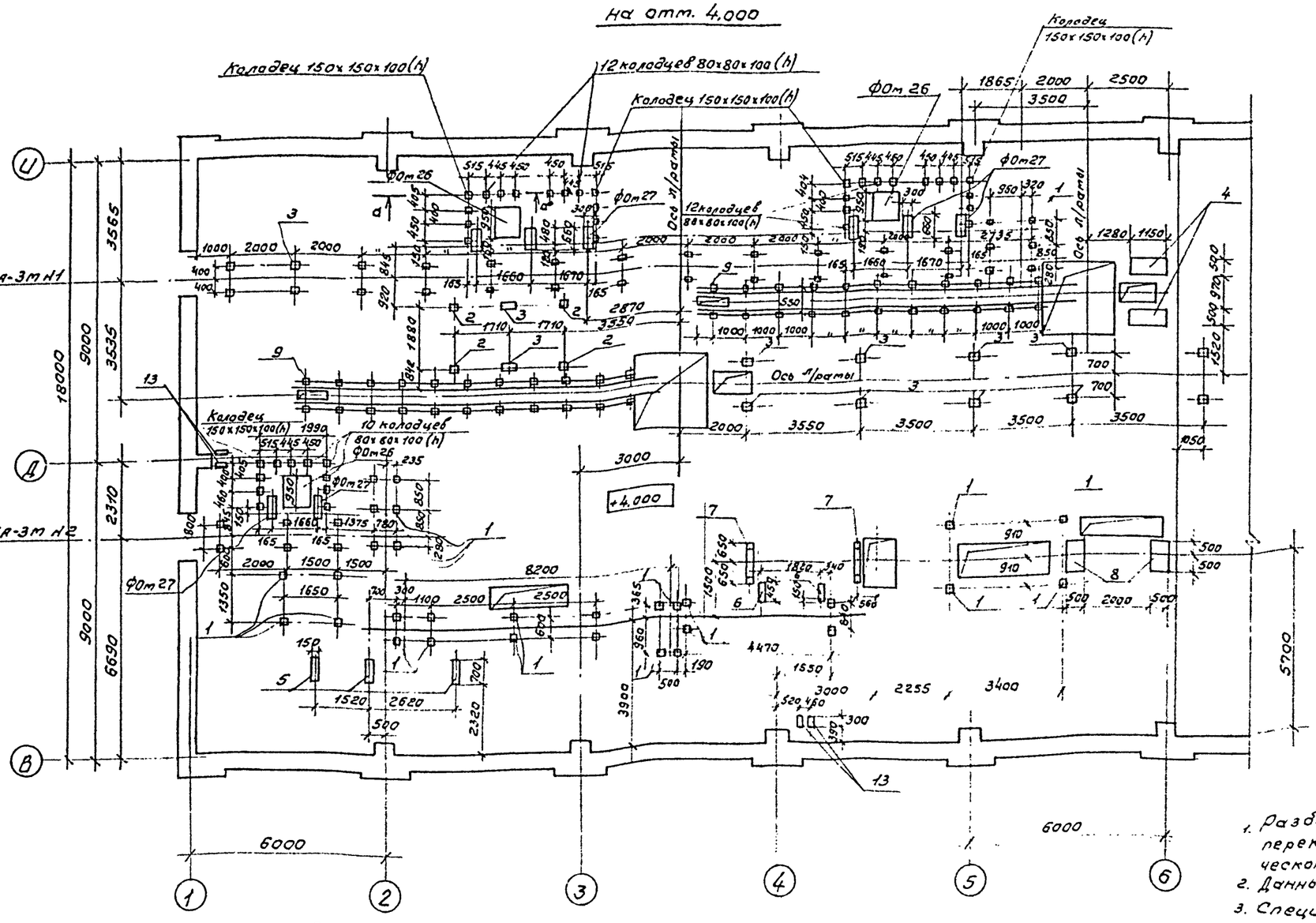

1. Разбивку закладных деталей в перекрытии уточнить по технологическому оборудованию.
2. Данный лист читать с листом КЖ-52.
3. Спецификация под оборудование фундаментов Ф0т 25, Ф0т 27 см. лист КЖ-36.

Схематический план

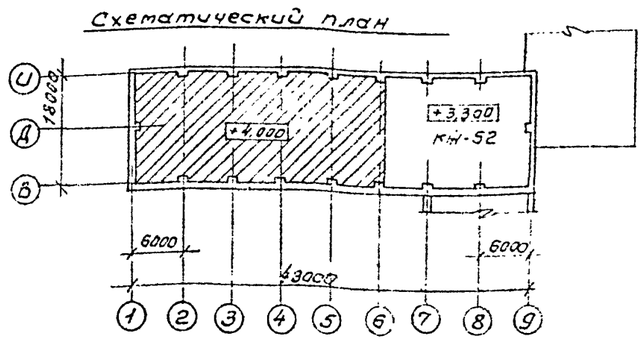

ГИП	Сергеева		ТП 411-2-189.88 КЖ
Научн.	Рогачев		
Н.контр.	Соколов		
Гл.спец.	Сергеева		
Рук.гр.	Сафина		
Ст.инж.	Черкасова		Лесопильный цех с тарным отделением мощностью 25 тыс.м³ сырья в год. — Стадия: Р; Лист: 51; Листов:
			Схема расположения закладных деталей в перекрытии на отм. 4,000 — СОЮЗГИПРОЛЕСХОЗ

Привязан

Инв №

Согласовано: Гл.спец. Спиридонов

400327-02 70

Альбом 2 ч.1

Схема расположения закладных деталей в перекрытии на отм. 3,300

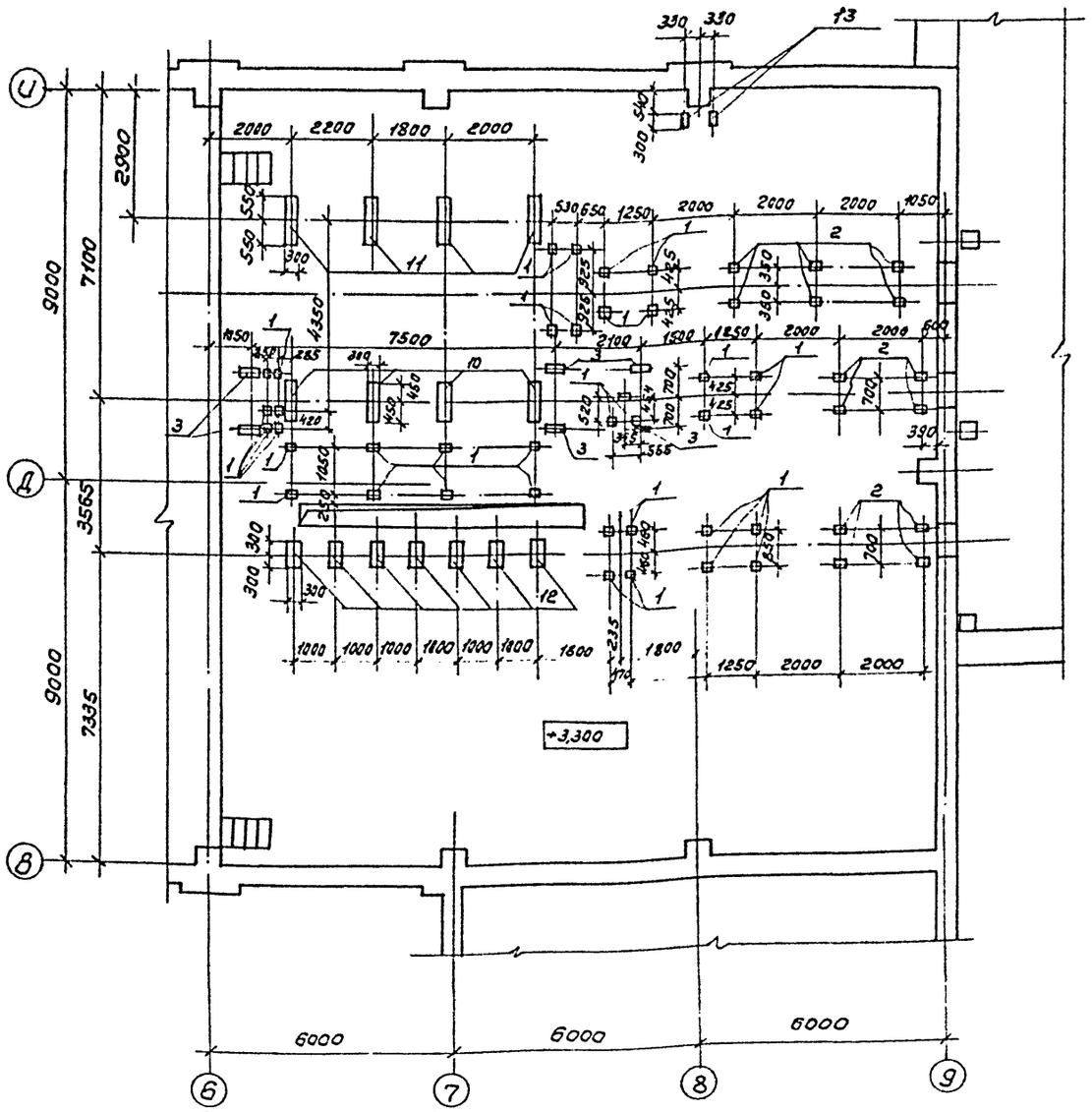

Схематический план

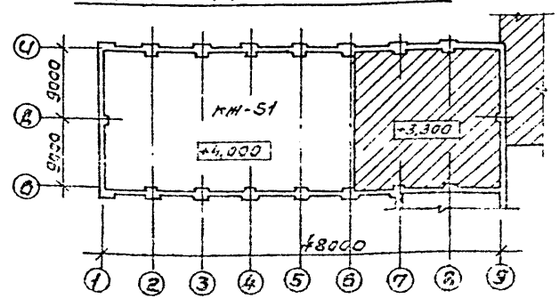

Спецификация к схеме расположения закладных деталей в перекрытии на отм. 4,000 и 3,300

Марка поз.	Обозначение	Наименование	Кол.	Масса ед. кг	Примечание
		Фундаменты под оборудование			
ФОм 26	КЖ-36	ФОм 26	3	—	
ФОм 27	То же	ФОм 27	8	—	
		Изделия закладные			
1	411-2-189.88 - КЖИ-4400	МН13	79	1,63	
2	411-2-189.88 - КЖИ-4500	МН14	18	3,64	
3	411-2-189.88 - КЖИ-4600	МН15	44	7,78	
4	411-2-189.88 - КЖИ-4700	МН16	2	47,55	
5	411-2-189.88 - КЖИ-4800	МН17	3	10,22	
6	411-2-189.88 - КЖИ-4900	МН18	2	5,74	
7	411-2-189.88 - КЖИ-5000	МН19	2	14,00	
8	411-2-189.88 - КЖИ-5100	МН20	2	42,36	
9	411-2-189.88 - КЖИ-5200	МН21	44	5,3	
10	411-2-189.88 - КЖИ-5300	МН22	4	23,70	
11	411-2-189.88 - КЖИ-5400	МН23	4	28,88	
12	411-2-189.88 - КЖИ-5500	МН24	7	16,11	
13	411-2-189.88 - КЖИ-5600	МН25	6	24,6	

1. Разбивку закладных деталей в перекрытии уточнить по технологическому оборудованию.
2. Данный лист читать с листами КЖ-35.

ГИП	Сергеева		ТП 411-2-189.88 КЖ
Нач.отд.	Рогачев		
Н.контр.	Соколов		
Гл.спец.	Сергеева		
Рук.гр.	Сафина		
Ст.инж.	Черкасова		Лесопильный цех с тарным отделением мощностью 25 тыс. м³ сырья в год.

Стадия	Лист	Листов
Р	52	

Схема расположения закладных деталей в перекрытии на отм. 3,300.

СОЮЗГИПРОЛЕСХОЗ

Привязан

Инв. №

Ц00327-02 71

Копировал

Формат А2

Схема расположения балок и плит покрытия

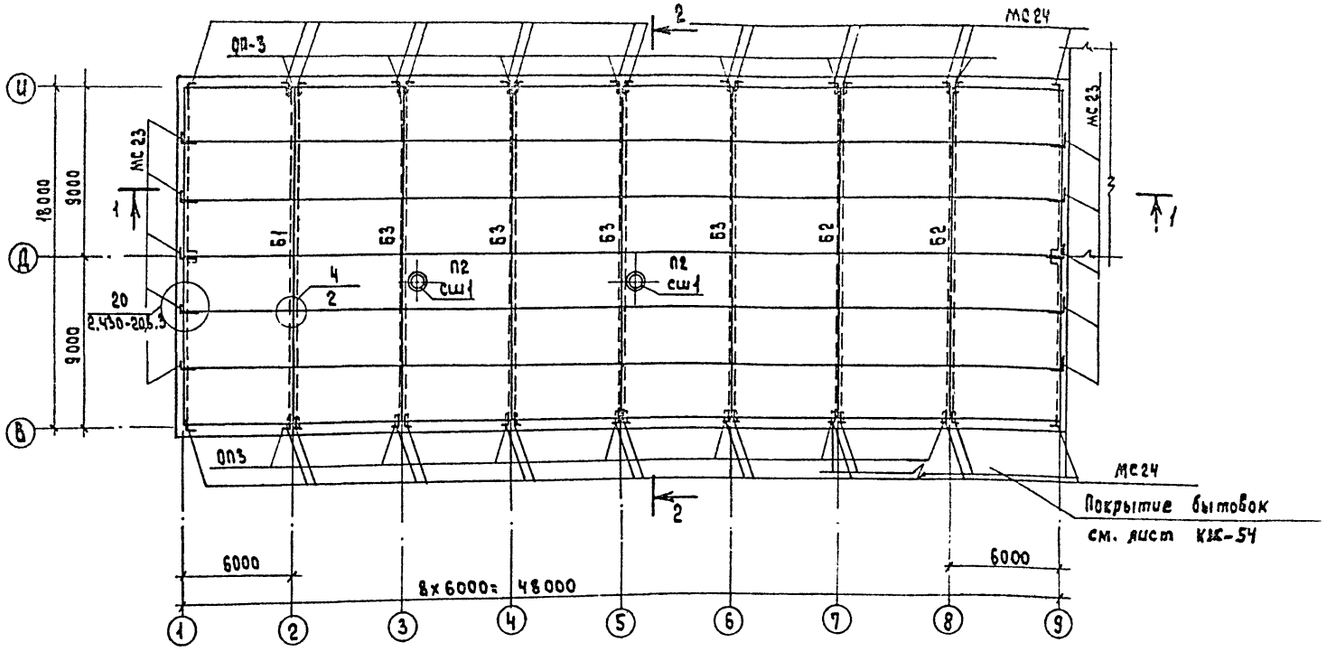

1-1

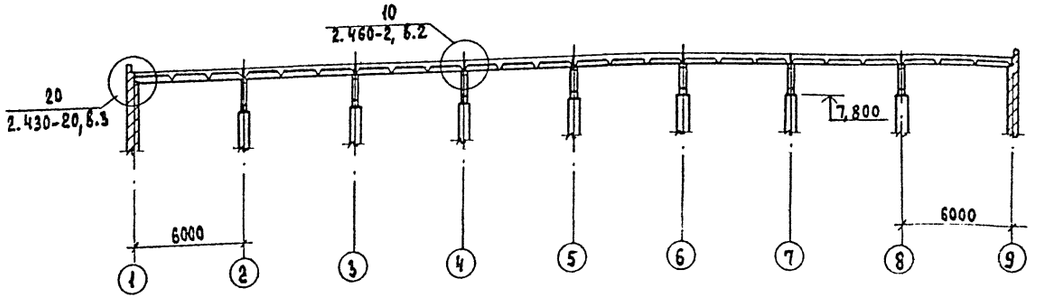

2-2

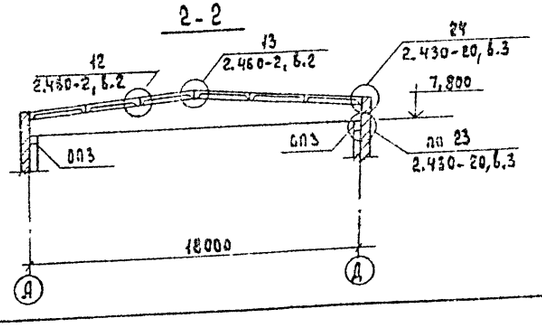

1. Все плиты покрытия привариваются к закладным деталям балок не менее чем в 3х точках по всей длине закладных элементов. Сварные швы hш= 6мм. Электроды типа Э42 по ГОСТ 9467-75.
2. Зазоры между плитами тщательно заполняются бетоном марки 200 на мелком гравии или цементным раствором марки 200.
3. Все незамаркированные плиты – П1.

Спецификация элементов к схеме расположения балок и плит покрытия

Марка поз.	Обозначение	Наименование	Кол.	Масса ед. кг	Примечание
Б1	1.4621-3/80, вып. 0,1 и тп... кжи-0100	Балка 26 ДР 18-4А IV т а	1	10 400	
Б2	1.462.1-3/80, вып. 0,1 и тп... кжи-0200	Балка 36 ДР 18-5А IV т а	2	12 100	
Б3	1.462-1-3/80, вып. 0,1 и тп... кжи-02.00	Балка 36 ДР 18-5А IV т б	4	12 100	
П1	ГОСТ 22701.1-77*	Плита ПГ-2А IV п	46	2650	
П2	ГОСТ 22701.2-77*	" ПВ7-2А IV п	2	2700	
СШ1	1.494-24, вып.1	Стакан СБ76-3	2	340	
ОП3	т.п. ... кжи-0400	Подушка опорная ОП3	14		
МС23	2.430-20, вып.4	Изделие соединительное МС23	10	0,74	
МС24	то же	то же МС24	32	0,71	
Молниезащита	КЖ-53	Ф6А1 ГОСТ 2590-71* l=404м		89,60кг	

Схема расположения арматурных сеток молниезащиты

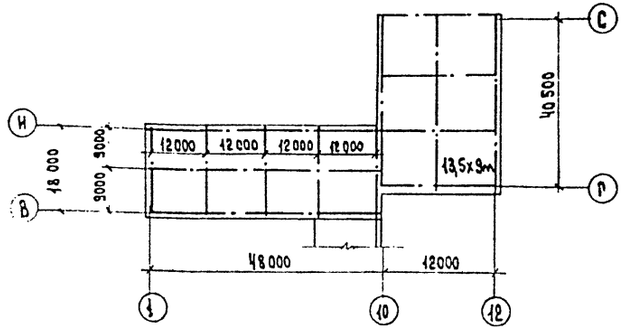

4. Арматурную сетку для молниезащиты уложить до устройства теплоизоляции на кровле цеха в осях „1-10" и „В-И" и до укладки асбестоцементных листов на кровле сортплощадки в осях „11-12" и „Г-С".

ГИП	Сергеева		ТП 411-2-189.88 КЖ
Нач.отд.	Рогачев		
Н.контр.	Соколов		
Гл.спец.	Сергеева		
Рук.гр.	Сафина		
Ст.инж.	Черкасова		Лесопильный цех с тарным отделением мощностью 25 тыс. м³ сырья в год
			Стадия: Р; Лист: 53; Листов:
			Схема расположения балок и плит покрытия Разрезы 1-1, 2-2.
			СОЮЗГИПРОЛЕСХОЗ

Привязан

Инв.N

Альбом 24.1

Согласовано: Рук.гр.об. Шамис

400327-02 72

Альбом 24.1

Схема расположения панелей перекрытия

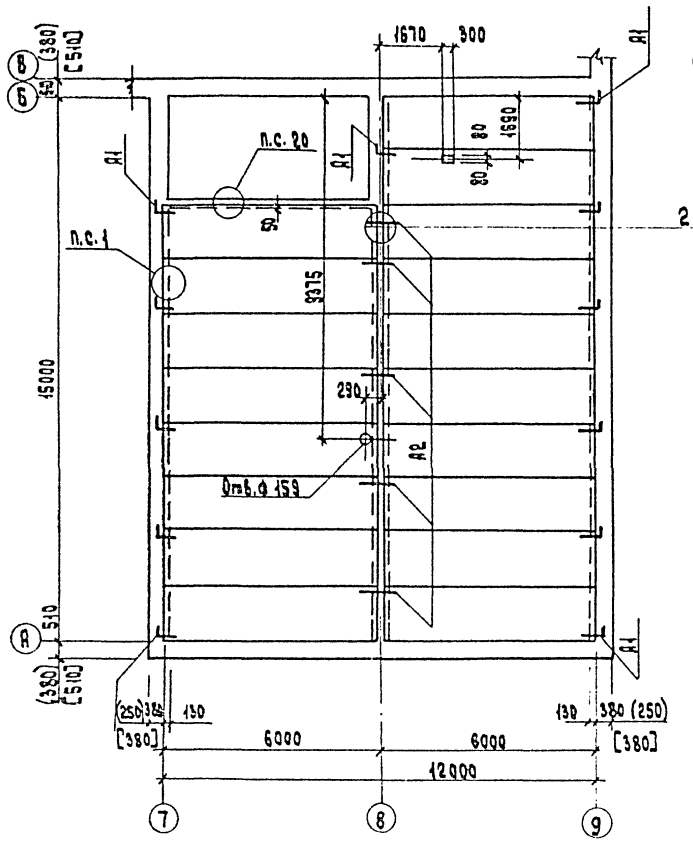

Схема расположения панелей покрытия

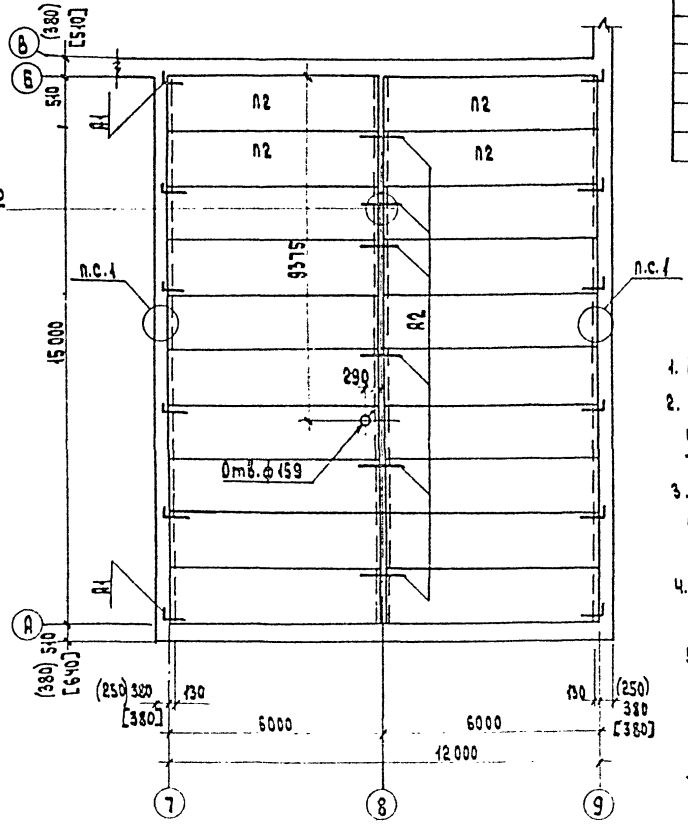

Спецификация к схемам расположения панелей перекрытия и покрытия

Марка поз.	Обозначение	Наименование	Кол.	Масса ед. кг	Примечание
		Панели перекрытия			
П1	1.141-1, вып. 64	ПК 60-15-6 А IV Т	18	2800	
		Панели покрытия			
П1	1.141-1, вып. 64	ПК 60-15-6 А IV Т	16	2800	
П2	1.141-1, вып. 64	ПК 60-15-8 А IV Т	4	2800	
		Элементы стальные			
А1	КЖ-54	ф10 АI ГОСТ 5781-82*, ℓ=530	24	0,33	
А2	КЖ-54	ф10 АI ГОСТ 5781-82*, ℓ=390	22	0,24	

1. Все незамаркированные панели П1.
2. Размеры в круглых скобках - для расчетной зимней температуры воздуха t=-20°С, в квадратных скобках t=-40°С.
3. Швы между панелями, а также между панелями и стеной тщательно заполнить цементным раствором марки 100 или бетоном марки 200.
4. Отверстия в панелях до 200 мм пробивать по месту, не нарушая ребер плит.
5. Сварку анкеров производить электродами типа Э42 по ГОСТ 9467-75.
6. Анкеры защищаются от коррозии слоем цементного раствора
7. Узлы замаркированы по серии 2.140-1, вып. 1

Ведомость деталей

Поз.	Эскиз
А1	380, 200, 150
А2	200, 150

ГИП	Сергеева		Т.П. 411-2-189.88 КЖ
Нач. отд.	Рогачев		
Н. контр.	Соколов		
Гл. спец.	Сергеева		
Рук. гр.	Сафина		
Ст. инж.	Черкасова		

Привязан	Лесопильный цех старным отделением мощностью 25 тыс. м³ сырья в год	Стадия	Лист	Листов
		Р	54	
Инв. N	Бытовые помещения Схема расположения панелей перекрытия и покрытия	СОЮЗГИПРОЛЕСХОЗ		

Альбом 2 ч.1

Схема расположения ферм и колонн

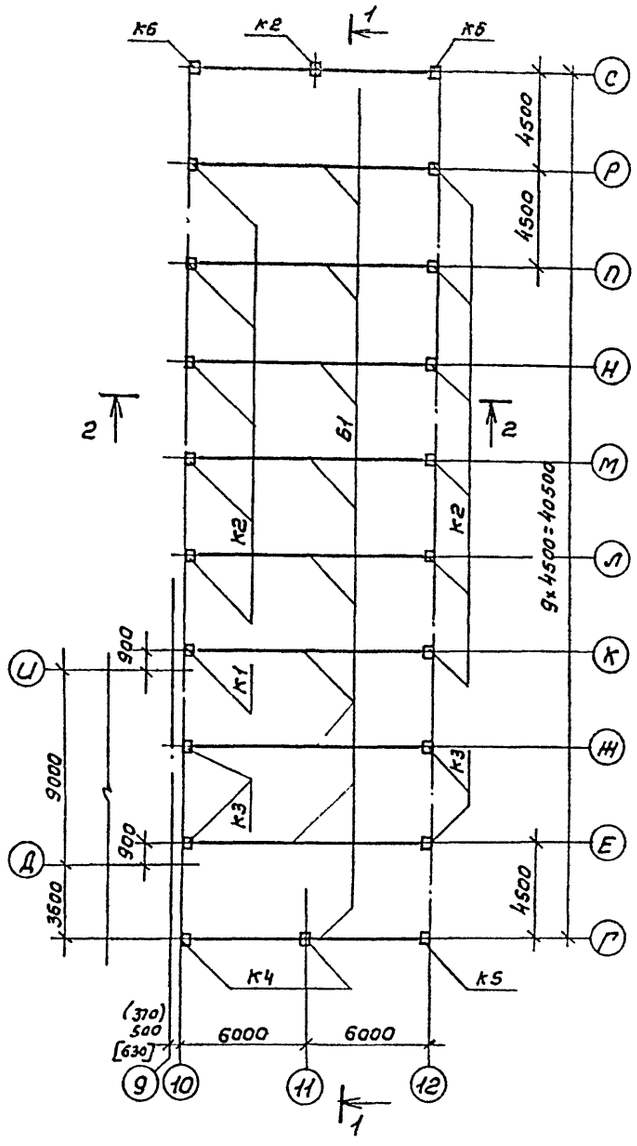

2-2

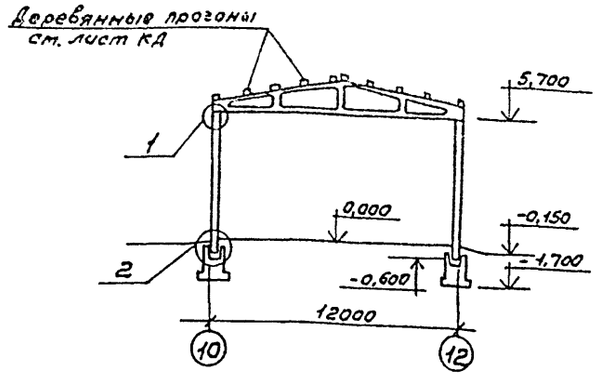

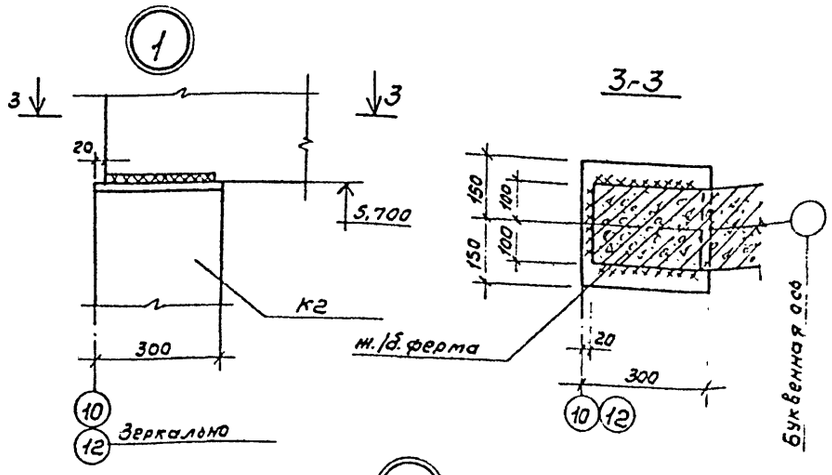

3-3

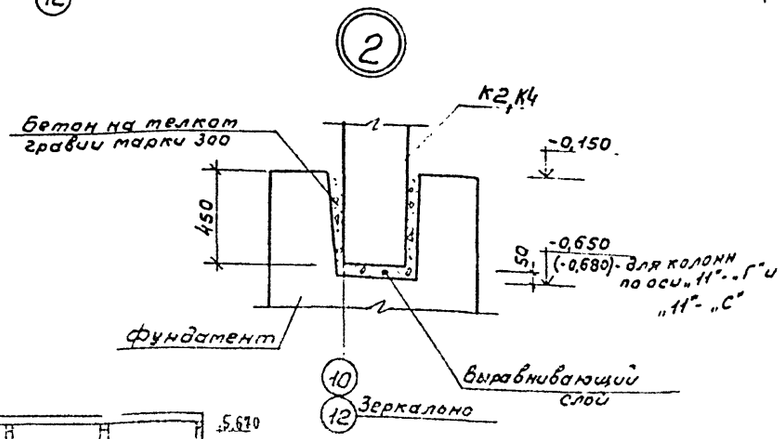

1-1

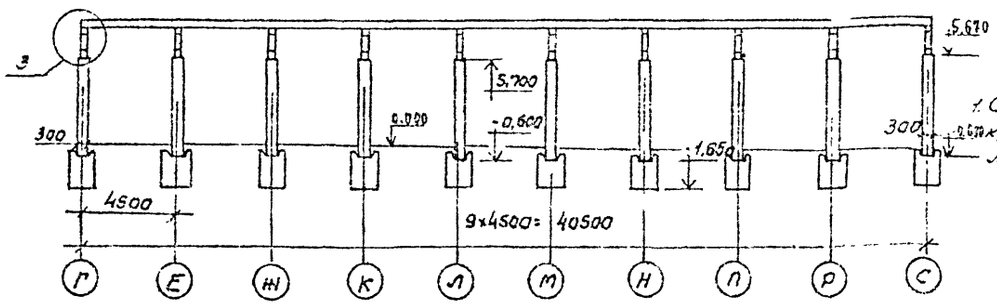

Спецификация к схеме расположения ферм и колонн

Марка поз.	Обозначение	Наименование	Кол.	Масса ед. кг	Примечание
		Колонны			
К1	1.823.1-2; вып. 0-1 ч 1	1К63.3-3	1	1420	
К2	1.823.1-2; вып. 0-1 ч 1 т.п. КЖИ-0300	1К63.3-3а	12	1420	
К3	1.823.1-2; вып. 2 т.п. КЖИ-0300	1К63.3-3б	4	1420	
К4	1.823.1-2; вып. 0-1 ч 1 т.п. КЖИ-0300	1К.63.3-3в	2	1420	
К5	1.823.1-2; вып. 0-1 ч 1 т.п. КЖИ-0300	1К63.3-3г	1	1420	
К6	1.823.1-2; вып. 0-1 ч 1 т.п. КЖИ-0300	1К63.3-3д	2	1420	
		Фермы			
Б1	1.063.1-1; вып. 1	1ФТ12-1АIVТа	10	2700	
	КМ-55	-8×100; ГОСТ 103-76*; ℓ=350	2	2,20	
	"	С14 ГОСТ 8240-72*; ℓ=2100	4	25,83	

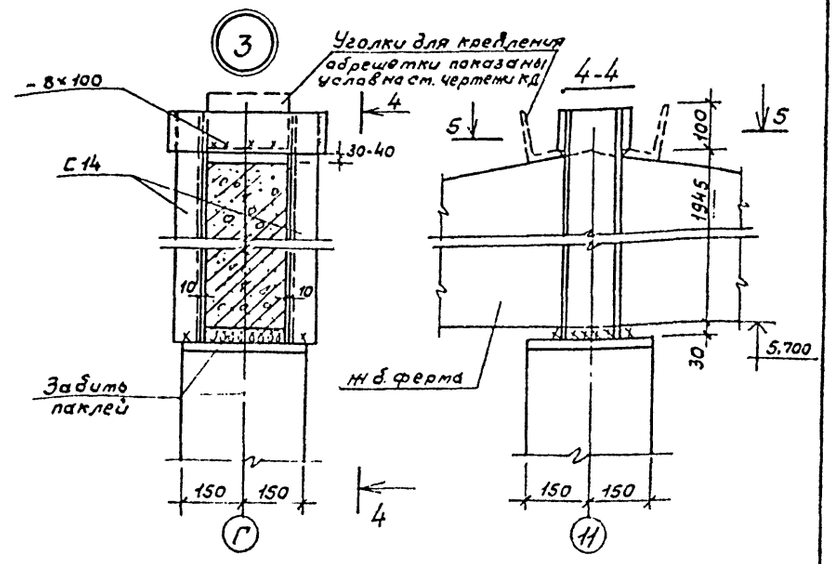

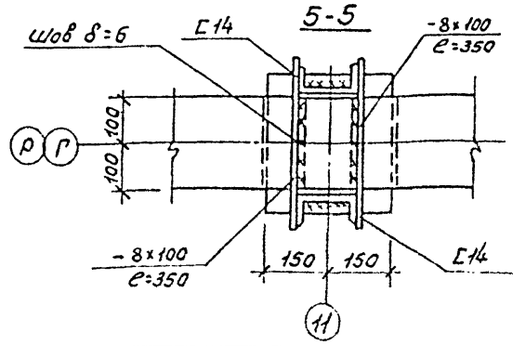

1. Схему расположения деревянных прогонов кровли и прогонов и ограждения стен см. листы марки КД-2 и КД-3.

ГИП	Сергеева			ТП 411-2-189.88	КЖ
Нач.сект.	Осадчев				
Н.контр.	Самолаз				
Гл.спец.	Сергеева				
Рук.гр.	Сафина				
Ст.инж.	Черкасова				
Привязан				Лесопильный цех с тарным отделением мощностью 25 тыс. м³ сырья в год.	Стадия: Р; Лист: 55; Листов:
Инв.№				Спортплощадка. Схема расположения ферм и колонн.	СОЮЗГИПРОЛЕСХОЗ

Альбом 2 ч.1

Схема расположения элементов венткамеры ВК1

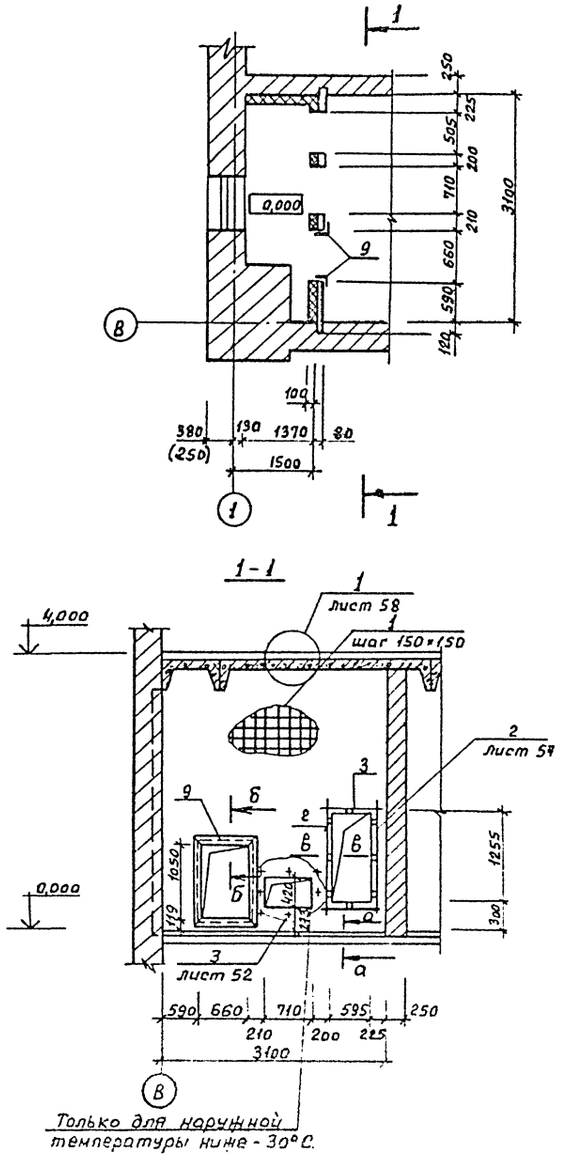

Схема расположения элементов венткамеры ВК2

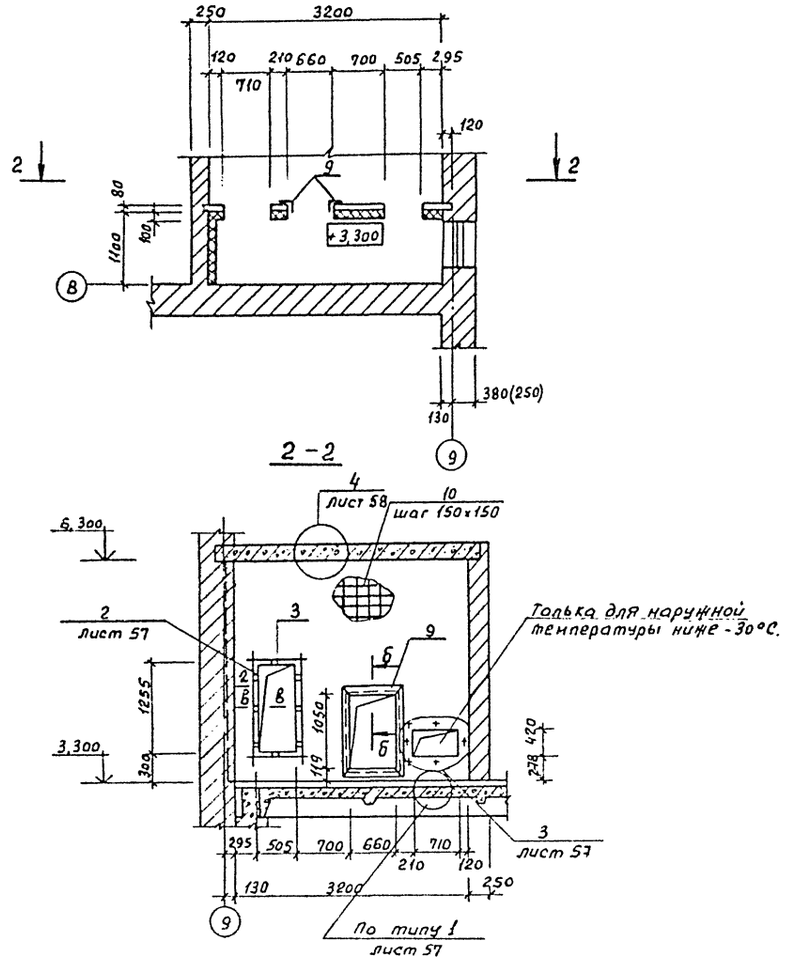

1. Данный лист смотреть совместно с листами КЖ-57; КЖ-58
2. Размеры в скобках для наружной температуры воздуха $L^{н}$=-20°С.

Гип	Сергеева		Т.П. 411-2-189.88 КЖ
Нач.отд	Рогачев		
Н.контр	Соколов		
Гл.спец	Сергеева		
Рук.груп	Сафина		
Инжен.	Артамонова		

Привязан:

Инв. №

Лесопильный цех с тарным отделением мощностью 25 тыс м³ сырья в год.	Стадия	Лист	Листов
	Р	56	
Схема расположения венткамер ВК-1; ВК-2.	СОЮЗГИПРОЛЕСХОЗ		

Согласовано: Рук. гр. ОД

Ц00327-02 75

Альбом 2ч.1.

1

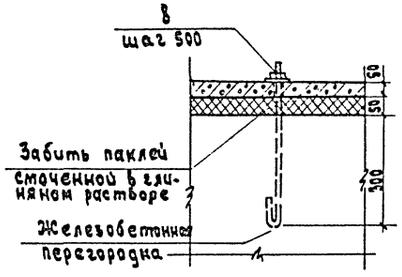

а - а

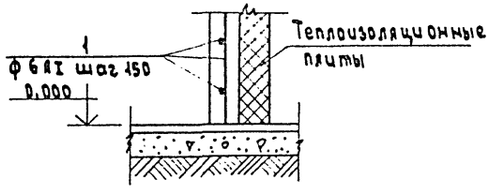

2

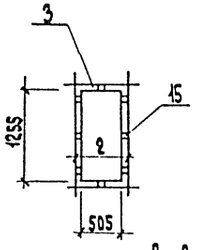

в - в

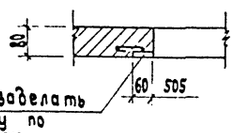

МН27 забелать бетону по контуру

3

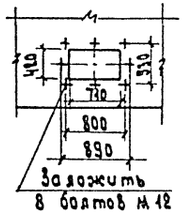

Заложить 8 болтов М 12

б - б

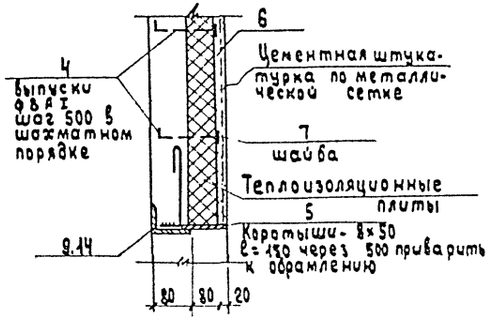

4

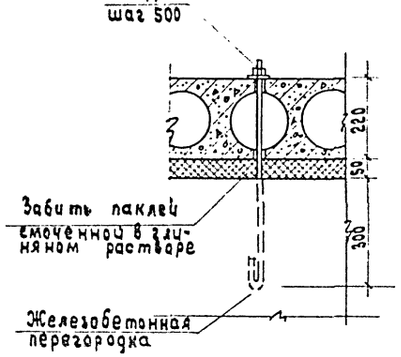

1. Данный лист смотреть совместно с листами КМ-56, КЖ-56.

ГИП	Сергеева		Т.П. 411-2-189.88				КЖ	
Нач. отд.	Родичев							
Н. контр.	Самсев							
Гл. спец.	Сергеева							
Рук. гр.	Сафина							
Привязан		Инж.	Артамонов		Железобетонный цех с торцовым отделением мощностью 25 тыс. м³ сырья в год	Стадия	Лист	Листов
						Р	57	
					Узлы 1÷4	СОЮЗГИПРОЛЕСХОЗ		
ИНВ. №								

Альбом 2 ч.1

Схема расположения плит покрытия над венткамерой ВК-2

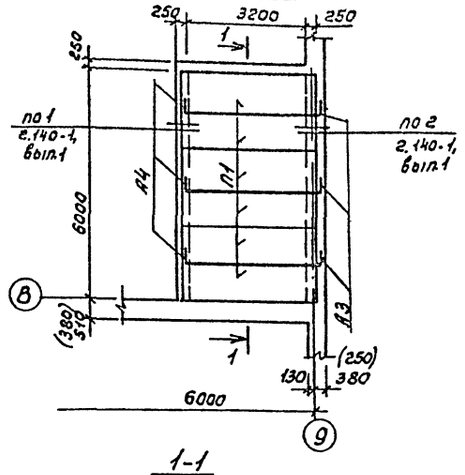

1-1

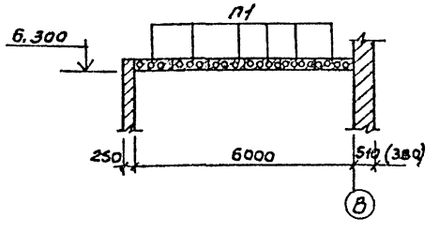

Ведомость деталей

Поз.	Эскиз
4	160, 90
А3	380, 200, 150
А4	240, 200, 150

Спецификация к схеме расположения плит покрытия над ВК2

Марка поз.	Обозначение	Наименование	Кол.	Масса ед.кг	Примечание
		Плиты покрытия			
	1.141-1, вып.60	ПТ 36-10-8Т	6	1140	
А3	КЖ-58	Ф10АI ГОСТ5781-82* ℓ=830	3	0,51	
А4	"	Ф10АI ГОСТ5781-82*; ℓ=590	3	0,36	

Спецификация элементов венткамер ВК1, ВК2

Формат	Зона	Поз.	Обозначение	Наименование	Кол.	Примечание
				ВК-1		
				Сборочные единицы и детали		
		1	КЖ-57	Ф6АI ГОСТ5781-82*; ℓ=172000	—	37,8 кг
		2	КЖ-57	Ф12АII ГОСТ5781-82*; ℓ=1750	2	3,1 кг
		3	КЖ-57	ℓ=1000	2	1,8 кг
		4	КЖ-58	Ф8АI ГОСТ5781-82*; ℓ=250	44	4,3 кг
		5		Коротыш-8×50 ГОСТ 103-76*; ℓ=130	2	0,82 кг
		6		Сетка проволочная N10-1,0 ГОСТ 3826-82	12,0	$м^2$
		7		Шайба 10-011 ГОСТ11371-72*	—	0,35 кг
		8	Т.п. 411-2-189.88 КЖИ-5900	Анкер А1	6	3,24 кг
		9	Т.п. 411-2-189.88 КЖИ-4300	Изделие закладное МН28	1	15,64 кг
		15	Т.п. 411-2-189.88 КЖИ-5800	Изделие закладное МН27	8	4,64 кг
				Материалы		
				Плиты теплоизоляционные жесткие ГОСТ 10140-80	0,98	$м^3$
				Бетон класса В15	0,65	$м^3$
				ВК 2		
				Сборочные единицы и детали		
		10	КЖ-57	Ф6АI ГОСТ5781-82*; ℓ=125000	—	27,8 кг
		2	КЖ-57	Ф12АII ГОСТ5781-82*; ℓ=1750	2	3,1 кг
		3	КЖ-57	Ф12АII ГОСТ5781-82*; ℓ=1000	2	1,8 кг
		4	КЖ-58	Ф8АI ГОСТ5781-82*; ℓ=250	33	3,3 кг
		5		Коротыш-8×50 ГОСТ 103-76*; ℓ=130	2	0,82 кг
		6	Т.п.	Сетка проволочная N10-1,0 ГОСТ 3826-82	8,0	$м^2$
		7		Шайба 10-011 ГОСТ 11371-78*	—	0,35 кг
		9	Т.п. КЖИ-4300	Изделие закладное МН28	1	15,64 кг
		11	Т.п. КЖИ-5900	Анкер А2	6	4,14 кг
		15	Т.п. КЖИ-5800	Изделие закладное МН27	8	4,64 кг
		8	Т.п. КЖИ-5900	Анкер А1	6	3,24 кг
				Материалы		
				Плиты теплоизоляцион. жесткие ГОСТ 10140-80	0,95	$м^3$
				Бетон класса В15	0,50	$м^3$

1. Данный лист смотреть совместно с листами КЖ-56, 57, 58.

Ведомость расхода стали на элемент, кг

Марка элемента	Изделия арматурные							Изделия закладные												Общий расход
	Арматура класса						Всего	Арматура класса				Прокат марки							Всего	
	АI			АII				АI				В Ст3кп2								
	ГОСТ5781-82*			ГОСТ5781-82*				ГОСТ5781-82*				ГОСТ103-76*					ГОСТ 8510-78*			
	Ф6	Ф8	Итого	Ф12	Ф16	Итого		Ф10	Ф8	Ф12	Итого	-8×50	-60×10	Итого	Гайка шайба	Итого	L50×5	Итого		
ВК-1	37,8	4,3	42,1	4,9		4,9	47,0	1,6	1,3	3,06	5,96	0,82	3,04	3,86	0,53	0,53	14,34	14,34	24,69	71,69
ВК-2	27,8	3,3	31,1	4,9		4,9	36,0	1,6	1,3	7,02	9,42	0,82	3,04	3,86	0,71	0,71	14,34	14,34	28,83	54,83

ГИП	Сергеева	[illegible]
Нач.отд.	Рогачев	[illegible]
Н.контр.	Соколов	[illegible]
Гл.спец.	Сергеева	[illegible]
Рук.гр.	Сафина	[illegible]
Инж.	Артамонова	[illegible]

ТП 411-2-189.88 КЖ

Лесопильный цех с старным отделением мощностью 25 тыс. $м^3$ сырья в год

Схема расположения плит покрытия над венткамерой ВК-2. Спецификация венткамер ВК1, ВК2.

Стадия	Лист	Листов
Р	58	

СОЮЗГИПРОЛЕСХОЗ

Привязал:

Инв. №

Ц00327-02 77

Копировал [illegible]

Формат А2

Альбом 2 ч.1

Схема расположения элементов жел. бет. лестницы

3 – 3

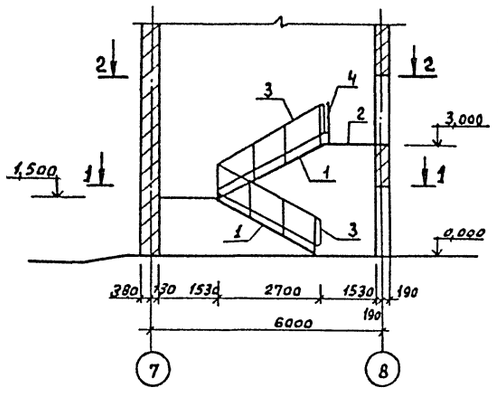

1-1

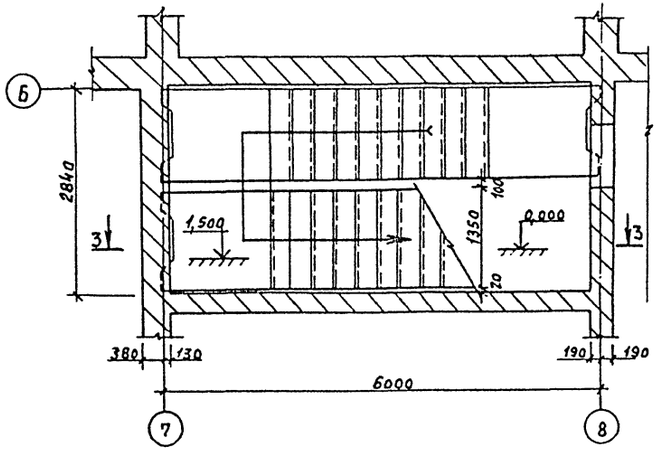

2 – 2

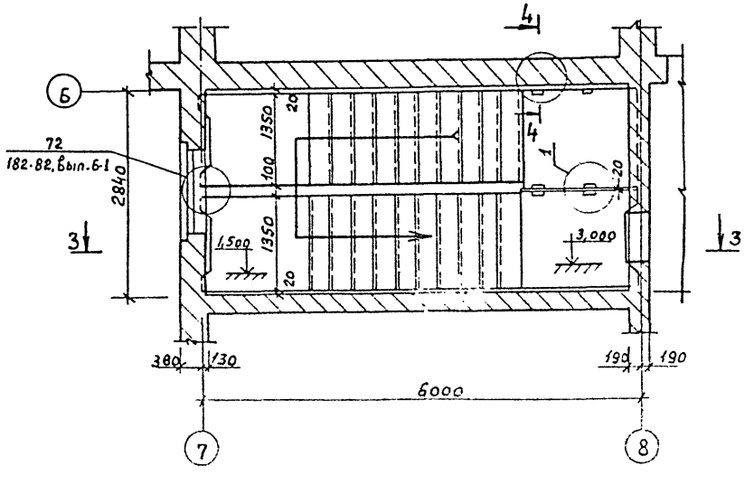

4 – 4

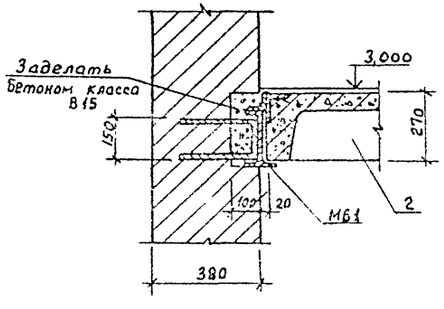

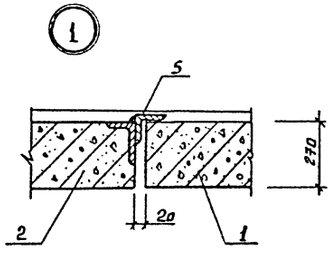

Спецификация к схеме расположения элементов лестницы

Марка поз.	Обозначение	Наименование	Кол.	Масса ед. кг	Примечание
1	Шифр 182-82, вып. 5-1	Лестничный марш			
		ЛМп 60.14.15	2	4190	
2	То же	Лестничная площадка			
		ЛПп 16.14.3	1	610	
3	Шифр 182-82, вып. 7-1	Ограждение лестницы			
		ОЛ-1	2	26,33	
4	То же	Ограждение площадки			
		ОП	1	15,23	
5	КЖ-44	ГОСТ 8510-86* L100×8, L=200	2	2,44	
МС 22	Шифр 182-82, вып. 6-1	Изделие соединительное			
		МС-22	2	0,27	
МБ1	КЖИ-6200 СБ	Балка металлическая			
		МБ1	1	50,29	

1. Сварку производить электродом типа Э42 по ГОСТ 9467-75 сварные швы приняты h=6 мм.
2. Все металлические детали после сварки должны быть очищены, покрыты антикоррозийными составами в соответствии с СНиП 2.03.11-85.

Согласовано

Инв. № подл. | Подп. и дата | Взам. инв. №

Гип	Сергеева		Т.П. 411-2-189.88	КЖ
Нач.отд.	Рогачев			
Н.контр.	Соколов			
Гл.спец.	Сергеева			
Рук.гр.	Сафина			
Привязан:	Инжен.	Артамонова	Лесопильный цех с торцовым отделением мощностью 25,0 тыс. м3 сырья в год	Стадия: Р; Лист: 59; Листов:
Инв. №			Схема расположения элементов жел. бет. лестницы в осях „7-8"	СОЮЗГИПРОЛЕСХОЗ

Альбом 2 ч. 1

Схема расположения каналов для прокладки электрокабеля

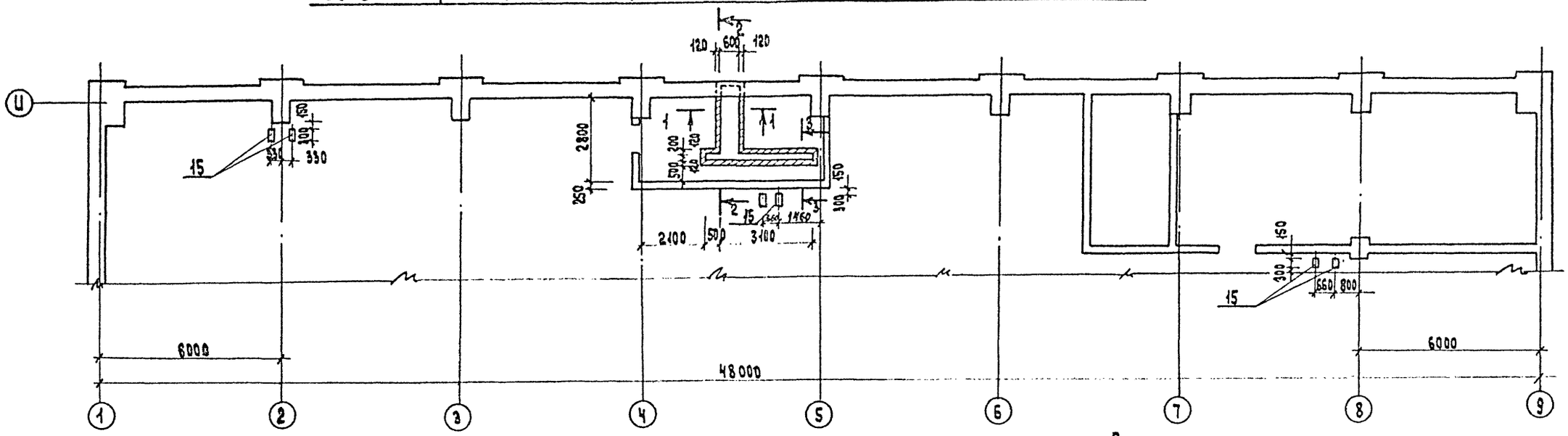

2-2

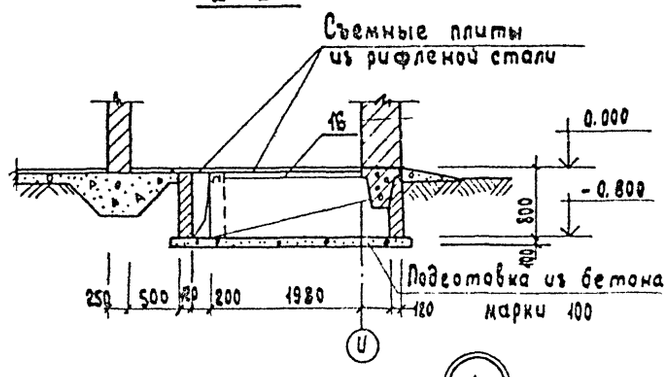

1-1

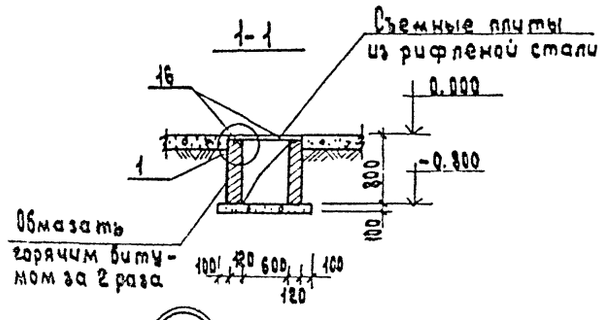

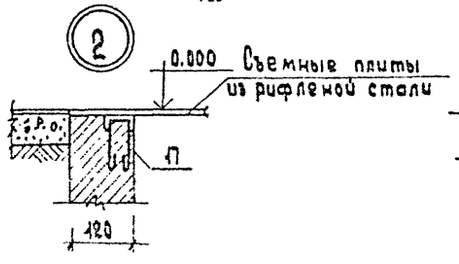

3-3

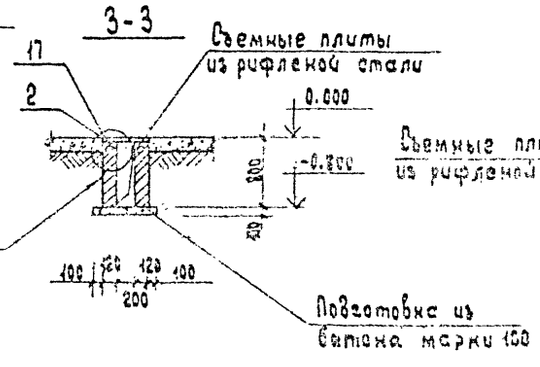

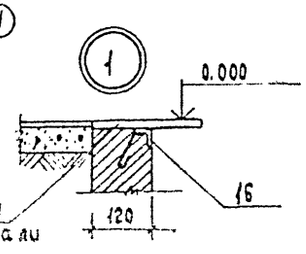

Спецификация к схеме расположения каналов для прокладки электрокабеля

Марка поз.	Обозначение	Наименование	Кол.	Масса кг	Примечание
		Изделия закладные			
15	411-2-189.88 - КЭСИ-5600	МН 25	6	24,6кг	
16	411-2-189-88 - КЭСИ-6 000	МН 29	2	7,3кг	
17	411-2-189-88 - КЭСИ-6 100	МН 30	2	27,7кг	
		Материалы			
		Рифленая сталь		4,30	м2

ГИП	Сергеева		ТП 411-2-189.88 КЭС
Нач.отд.	Регачев		
Н.контр.	Соколов		
Гл.спец.	Сергеева		
Рук.гр.	Сафина		
Инженер.	Артамонова		Лесопильный цех с поточным отделением мощностью 25 тыс.м³ сырья в год — Стадия: Р; Лист: 60; Листов:
Привязан			Схема расположения каналов КЭ для прокладки кабеля — Союзгипролеспром
Инв.№			

gost.e-ecolog.ru